Изменение № 1 ГОСТ 8319.2—75 Профили стальные горячекатаные периодические продольной прокатки. Профиль для передней оси автомобиля ЗИЛ-130. Сортамент

Постановлением Государственного комитета СССР по стандартам от 19.12.86 № 4038 срок введения установлен

с 01.04.87

Наименование стандарта изложить в новой редакции:

«Профили стальные горячекатаные периодические продольной прокатки для передней оси автомобиля ЗИЛ-130. Сортамент

Hot-rolled steel periodical lengthwise-rolled profiles for front axle section of ЗИЛ-130 automobile. Dimensions».

Под наименованием стандарта проставить код: ОКП 09 3001.

Пункт 3 изложить в новой редакции (кроме таблицы): «3. Размеры и предельные отклонения по ним, смещение контуров, число периодов и масса одного периода должны соответствовать на чертеже и в таблице»;

чертеж заменить новым:

Таблица. Исключить графы: «Марка стали», «Предел текучести σ_T», «Временное сопротивление σ_B» и относящиеся к ним показатели;

заменить массу одного периода: 66,5 на 66,2.

Пункт 5. Заменить слова: «изгиб» на «кривизна», «не должен» на «не должна».

Пункт 6. Исключить слово: «Видимое».

(Продолжение см. с. 72)

(Продолжение изменения к ГОСТ 8319.2—75)

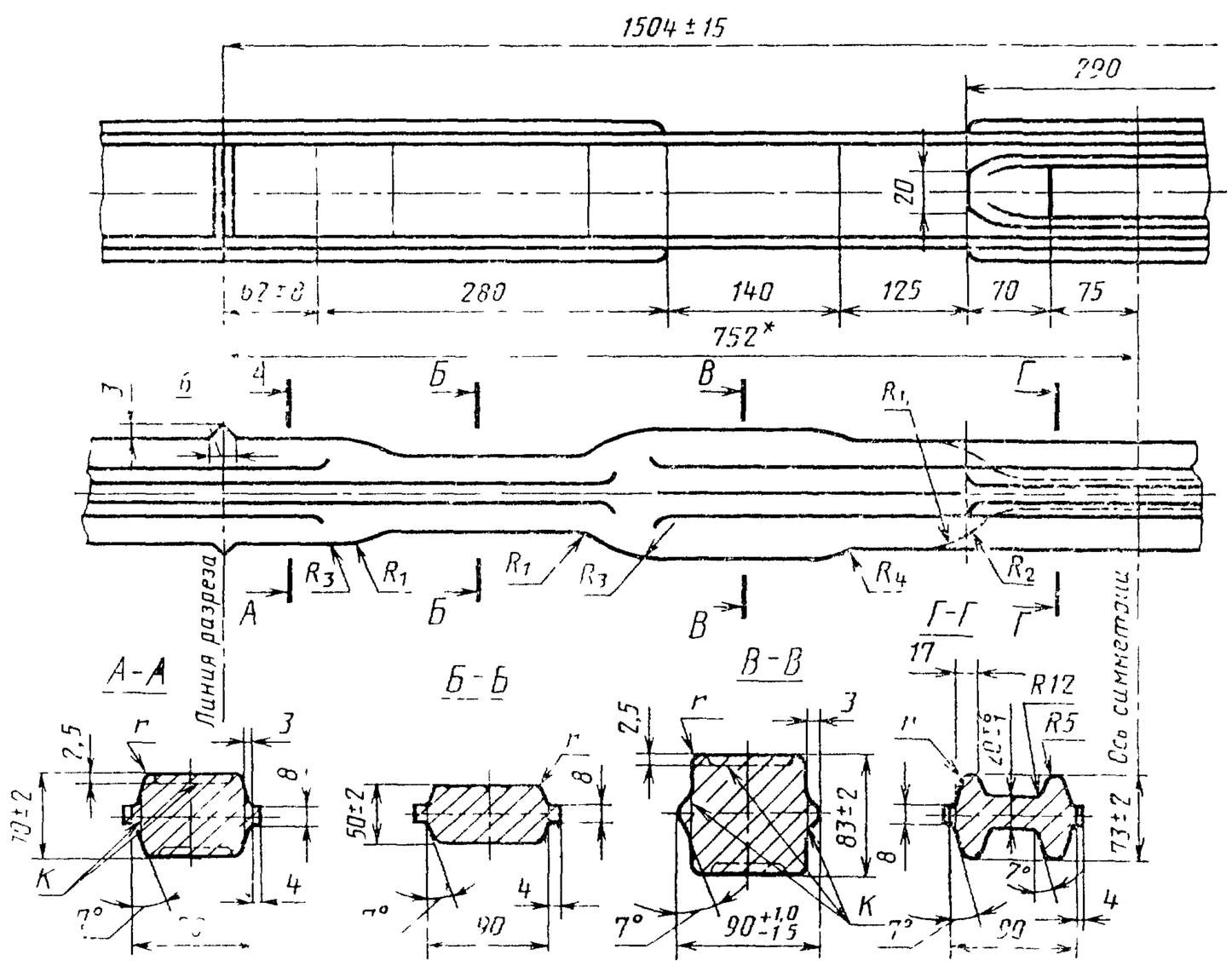

* Размер для справок.

(ИУС № 3 1987 г.)