ТИПОВОЙ ПРОЕКТ

503-2-37.88

ГАРАЖ ДЛЯ ОПЕРАТИВНО-СЛУЖЕБНЫХ АВТОМОБИЛЕЙ И МОТОЦИКЛОВ ОРГАНОВ ВНУТРЕННИХ ДЕЛ, ВМЕСТИМОСТЬЮ 50 ЕДИНИЦ

АЛЬБОМ II

ИНДУСТРИАЛЬНЫЕ СТРОИТЕЛЬНЫЕ КОНСТРУКЦИИ

				ПРИВЯЗАН
ИНВ.№				

ТИПОВОЙ ПРОЕКТ

503-2-37.88

ГАРАЖ ДЛЯ ОПЕРАТИВНО-СЛУЖЕБНЫХ АВТОМОБИЛЕЙ И МОТОЦИКЛОВ ОРГАНОВ ВНУТРЕННИХ ДЕЛ, ВМЕСТИМОСТЬЮ 50 ЕДИНИЦ

АЛЬБОМ II

ИНДУСТРИАЛЬНЫЕ СТРОИТЕЛЬНЫЕ КОНСТРУКЦИИ

РАЗРАБОТАН РОСТОВСКИМ ФИЛИАЛОМ „ГИПРОАВТОТРАНС"

РАБОЧИЙ ПРОЕКТ УТВЕРЖДЕН МИНИСТЕРСТВОМ ВНУТРЕННИХ ДЕЛ СССР ПРОТОКОЛ №100-880Т 11.11.88г. И ВВЕДЕН В ДЕЙСТВИЕ

ГЛАВНЫЙ ИНЖЕНЕР ИНСТИТУТА — ЛЕВИН Э.Я.
ГЛАВНЫЙ ИНЖЕНЕР ПРОЕКТА — МОЛЧАНОВ А.В.

				Привязан
Инв. №				

Альбом II

Содержание альбома

Обозначение	Наименование	Стр.	Примеч.
	Содержание альбома	2	
	Технические требования по изготовлению изделий	3	
503-2-37.88 КЖИ-К1, К2.СБ	Колонны К1; К2	4	
503-2-37.88 КЖИ-К3, К4.СБ	Колонны К3, К4	5	
503-2-37.88 КЖИ-К5÷К7.СБ	Колонны К5÷К7	6	
503-2-37.88 КЖИ-Б1. СБ	Балка Б1	7	
503-2-37.88 КЖИ-П1÷П4.СБ	Плиты покрытия П1÷П4	8	
503-2-37.88 КЖИ-П5÷П7СБ	Плиты покрытия П5÷П7	9	
503-2-37.88 КЖИ-П1÷П7	Спецификация и ведомость расхода дополнительной стали на плиты П1÷П7	10	
503-2-37.88 КЖИ-П12.СБ	Плита П12	11	
503-2-37.88 КЖИ-ПС7,ПС8СБ	Панели стен ПС7; ПС8	12	
503-2-37.88 КЖИ-ПС9,ПС10СБ	Панели стен ПС9; ПС10	13	
503-2-37.88 КЖИ-ПС11,ПС12СБ	Панели стен ПС11; ПС12	14	
503-2-37.88 КЖИ-ПС13,ПС14.СБ	Панели стен ПС13; ПС14	15	
503-2-37.88 КЖИ-ПС15,ПС16СБ	Панели стен ПС15; ПС16	16	
503-2-37.88 КЖИ-ПС17,ПС18СБ	Панели стен ПС17, ПС18	17	
503-2-37.88 КЖИ-СФ1	Стойка СФ1	18	
503-2-37.88 КЖИ-МС1	Изделие соединительное МС1	19	
503-2-37.88 КЖИ-МС2	Изделие соединительное МС2	19	
503-2-37.88 КЖИ-МС3	Изделие соединительное МС3	20	
503-2-37.88 КЖИ-С1	Сетка С1	20	
503-2-37.88 КЖИ-МН1	Изделие соединительное МН1	21	
503-2-37.88 КЖИ-МН2	Изделие соединительное МН2	21	
503-2-37.88 КЖИ-ДК1	Дверца поливочного крана ДК1	22	
503-2-37.88 КЖИ-МН3	Изделие соединительное МН3	22	
503-2-37.88 КЖИ-С2	Сетка арматурная С2	23	

Продолжение

Обозначение	Наименование	Стр	Примеч.
503-2-37.88 КЖИ-С3	Сетка С3	23	
503-2-37.88 КЖИ-КР1	Каркас плоский КР1	24	
503-2-37.88 КЖИ-КР2	Каркас плоский КР2	24	
503-2-37.88 КЖИ-МН1	Изделие закладное МН1	25	
503-2-37.88 КЖИ-МН2	Изделие закладное МН2	25	
503-2-37.88 КЖИ-МН3	Изделие закладное МН3	26	
503-2-37.88 КЖИ-МН4	Изделие закладное МН4	26	
503-2-37.88 КЖИ-МН5	Изделие закладное МН5	27	
503-2-37.88 КЖИ-МН6	Изделие закладное МН6	27	
503-2-37.88 КЖИ-А1	Анкер А1	28	
503-2-37.88 КЖИ-А2	Анкер А2	28	
503-2-37.88 КЖИ-А3	Анкер А3	29	
503-2-37.88 КЖИ-А4	Анкер А4	29	
503-2-37.88 КЖИ-Р1	Рамка Р1	30	
503-2-37.88 КЖИ-Р2	Рамка Р2	30	
503-2-37.88 КЖИ-Р3	Рамка Р3	31	
503-2-37.88 КЖИ-Р4	Рамка Р4	31	
503-2-37.88 КЖИ-Р5	Рамка Р5	32	
503-2-37.88 КЖИ-Р6	Рамка Р6	32	
503-2-37.88 КЖИ-ВР36х36Т*	Ворота ВР36х36Т *	33	

Привязан

Инв. №

503-2-37.88 КЖИ

Гараж для оперативно-служебных автомобилей и мотоциклов ОВД вместимостью 50 единиц.

Здание гаража с эстакадой

Стадия	Лист	Листов
РП		1

Содержание альбома

Минавтотранс РСФСР ГИПРОАВТОТРАНС Ростовский филиал

ГИП	Малканов	
Н.контр.	Сахновская	
Рук. бр.2	Шульгин	
Гл. конс.	Рубан	
Гл. спец.	Воинов	
Рук. гр.	Лавренко	
Технол.	Гайденко	

Инв. № подл. | Подпись и дата | Взам. инв. №

Все изделия должны отвечать требованиям и рекомендациям соответствующих серий.

В маркировке сборных железобетонных изделий в числителе дана рабочая марка изделия по соответствующей серии, в знаменателе - условная марка, принятая по схемам расположения элементов сборных конструкций.

Арматурные и закладные изделия должны отвечать требованиям ГОСТ 10922-75 „Арматурные изделия и закладные детали сварные для железобетонных конструкций. Технические требования и методы испытаний."

Плоские каркасы и сетки следует изготовить при помощи контактной точечной сварки по ГОСТ 14098-85. Сварку каркасов и сеток производить во всех точках пересечения стержней.

Размеры сеток и каркасов даны по осям и торцам стержней.

Закладные и соединительные изделия изготовить в соответствии с ГОСТ 14098-85„ Соединения сварные арматуры железобетонных изделий и конструкций. Контактная и ванная сварка. Основные типы и конструктивные элементы" и с „Инструкцией по сварке соединений арматуры и закладных деталей железобетонных конструкций" СН393-78.

Для сварки применять электроды типа Э42А-Ф и Э46-Т.

Все закладные изделия стеновых панелей, закладные изделия колонн для крепления стеновых панелей, стойки и насадки фахверка защитить цинковым покрытием толщиной 120÷180 мкм. Анкера перечисленных закладных изделий защищаются цинковым покрытием на участке длиной 50 мм от наружной поверхности закладного изделия.

Необетонируемые поверхности остальных закладных изделий и соединительные элементы защитить лакокрасочным покрытием группы I по СНиП 2.03.11-85„ Защита строительных конструкций от коррозии".

ГИП	Молчанов		ТП 503-2-37.88 КЖИ	
Н. контр.	Сахновская		Технические требования по изготовлению изделий.	Стадия: РП; Лист: ; Листов: 1
Рук. Бр.2	Шчлогин			Минавтотранс РСФСР ГИПРОАВТОТРАНС Ростовский филиал
Гл. констр.	Рубан			
Гл. спец	Воинов			
Рук. гр.	Лавренко			
Ст. инж.	Морова			

Инв. № подл. | Подпись и дата | Взам. инв. №

Копировал Ким- Формат А3

АЛЬБОМ II

К36-2-а
К1

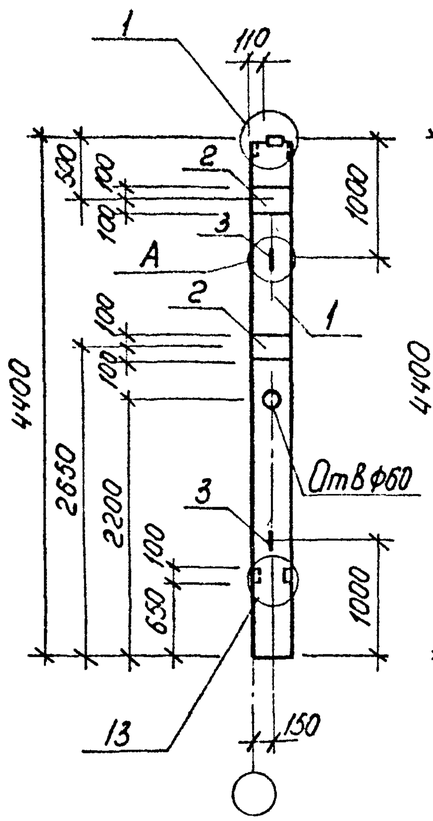

К36-2-б
К2

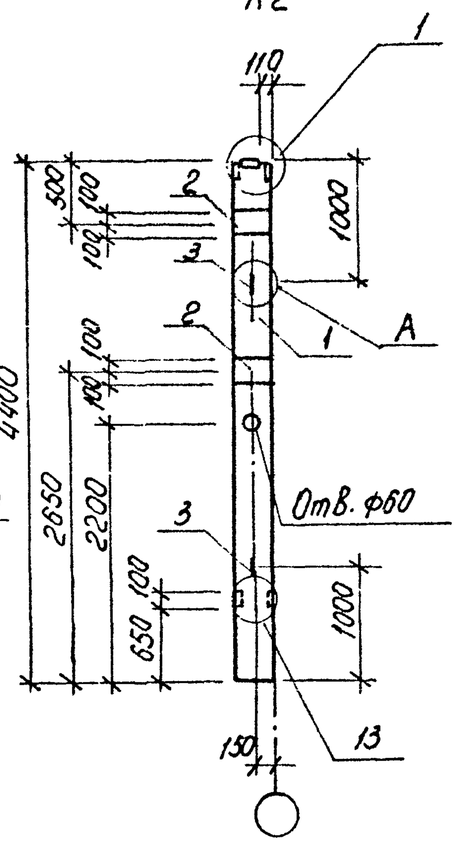

Спецификация колонн К1, К2

Формат	Зона	Поз.	Обозначение	Наименование	Кол. на исполн. К1	К2		Примечание
				Документация				
				Колонна				
А3		1	1.423-3, вып.1	К 36-2				
			ТП 503-2-37.88 КЖИ-К1,К2.СБ	Ведомость расхода				
				дополнительной стали				
				Дополнительные сборочные единицы				
				Изделия закладные				
А4		2	1.423-3, Вып. 2	М1-12	2	2		
А4		3	1.423-3, Вып.2	М10-150	2	2		

Узлы замаркированы по серии 1.423-3, вып.1

Ведомость расхода дополнительной стали на элемент, кг

Марка элемента	Изделия закладные										Общий расход
	Арматура класса						Прокат марки			Всего	
	AI			A III			ВСт3 кп2				
	ГОСТ 5781-82*			ГОСТ 5781-82*			ГОСТ 19903-74*				
	ф10		Итого	ф12		Итого	-10×200		Итого		
К1	0.86		0.86	2,8		2,8	9,2		9,2	12,86	12,86
К2	0.86		0.86	2,8		2,8	9,2		9,2	12,86	12,86

ГИП	Малуанов	
Н.контр	Сахновская	
Рук. Бр.2	Шульгин	
Гл. конст.	Рубан	
Гл. спец.	Воинов	
Рук. гр.	Лавренко	
Ст. инж.	Марова	

ТП 503-2-37.88 КЖИ-К1,К2.СБ

Колонны К1, К2

Стадия	Масса	Масштаб
РП	1000	1:50
Лист	Листов 1	

Минавтотранс РСФСР
ГИПРОАВТОТРАНС
Ростовский филиал

Взам. инв.№ | Подпись и дата | Инв. № подл.

АЛЬБОМ II

К36-2-в / К3

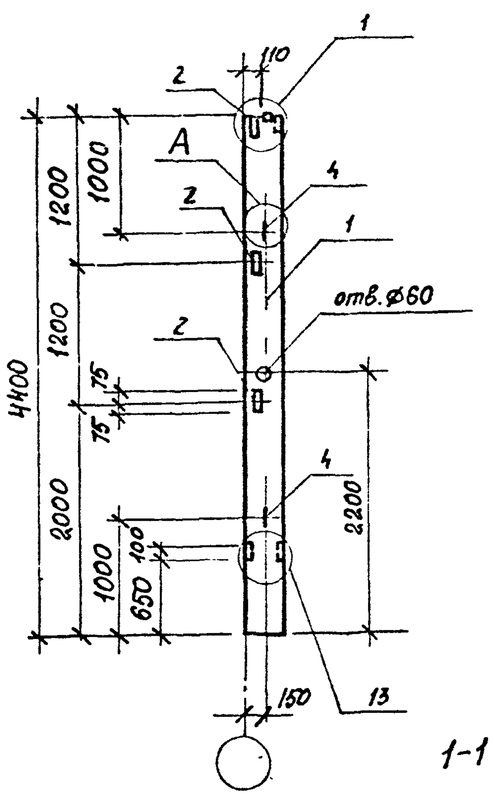

1-1

К36-2-2 / К4

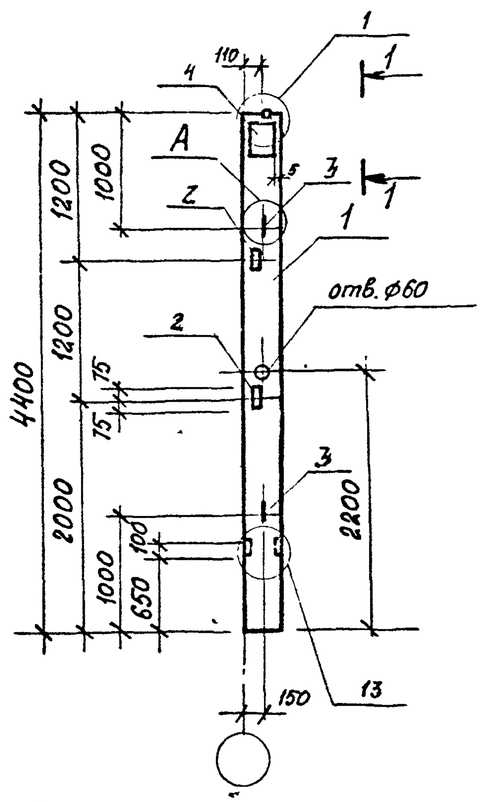

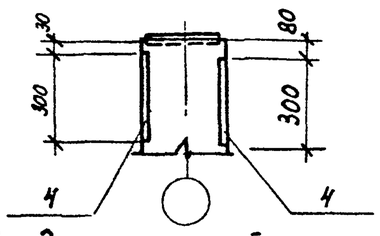

Спецификация колонн К3, К4

Формат	Зона	Поз.	Обозначение	Наименование	Кол. на исполн. К3	Кол. на исполн. К4		Примечание
				Документация				
				Колонна				
А3		1	1.423-3, вып.1	К36-2				
А3			ТП 503-2-37.88 КЖИ-К3,К4.сб	Ведомость расхода				
				дополнительной стали				
				Дополнительные				
				сборочные единицы				
				Изделия закладные				
А4		2	1.423-3, вып.2	М1-13	3	2		
А4		3	1.423-3, вып.2	М 10-150	2	2		
А4		4	1.400-6/76, вып.1	М1-8-4	—	2		

Узлы замаркированы по серии 1.423-3, вып.1

Ведомость расхода дополнительной стали на элемент, кг

Марка элемента	Изделия закладные: Арматура класса AI ГОСТ 5781-82* ф10	Итого	Арматура класса AIII ГОСТ 5781-82* ф12	ф14	Итого	Прокат марки ВСт3кп2 ГОСТ 19903-74* -10×50	-10×250	Итого	ГОСТ 8509-86 L63×5	Итого	Всего	Общий расход
К3	0,86	0,86	0,72	—	0,72	—	—	—	4,32	4,32	5,9	5,9
К4	0,86	0,86	0,48	2,6	3,08	1,6	13,6	15,2	2,88	2,88	22,02	22,02

Взам. инв. № | Подпись и дата | Инв. № подл.

ГИП	Молчанов	
Н.кон тр	Сахновская	
Рук.бр.2	Шульгин	
Гл.констр.	Рубан	
Гл.спец	Воинов	
Рук.гр.	Лавренко	
Ст.инж	Морова	

ТП 503-2-37.88 КЖИ-К3,К4.сб

Колонны К3, К4

Стадия	Масса	Масштаб
РП	1000	1:50
Лист.	Листов 1	

Минавтотранс РСФСР ГИПРОАВТОТРАНС Ростовский филиал

Копировал

Формат А3

АЛЬБОМ II

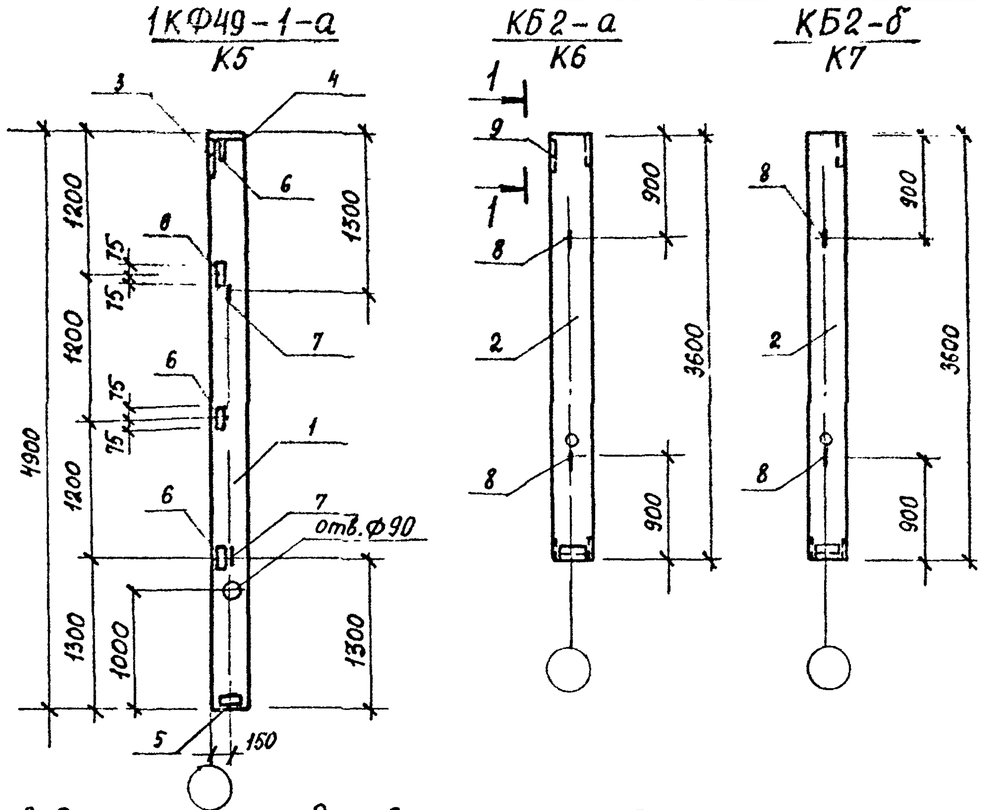

Спецификация колонн К5÷К7

Формат	Зона	Поз.	Обозначение	Наименование	Кол. на исполн. К5	К6	К7	Примечание
				Документация				
				Колонны				
А3		1	1.427.1-3, вып.1	1КФ49-1				
А4		2	1.030.9-2, вып. 5	КБ2				
А3			тп 503-2-37.88 КЖИ-К5÷К7.сб	Ведомость расхода дополнительной стали				
				Дополнительные сборочные единицы				
				Изделия закладные				
А4		3	1.427.1-3, вып.2	МН1	1	—	—	
А4		4	1.427.1-3, вып.2	МН2	1	—	—	
А4		5	1.427.1-3, вып.2	МН7	1	—	—	
А4		6	1.427.1-3, вып.2	МН28	4	—	—	
А4		7	1.427.1-3, вып.2	МН32	2	—	—	
А4		8	1.400-9, вып.1	УП2-2	—	2	2	
А4		9	1.030.9-2, вып.7, ч.2	МН13	—	1	—	

Ведомость расхода дополнительной стали на элемент, кг

Марка элемента	Изделия закладные. Арматура класса АI ГОСТ 5781-82* ф10		Итого	АIII ГОСТ 5781-82* ф10	ф12	ф14	Итого	ВрI ТУ-14-4-659-75 ф4		Итого
К5	1,2		1,2	2,4	0,8	2,08	5,28	0,8		0,8
К6	1,18		1,18	1,4	—	—	1,4	—		—
К7	1,18		1,18	—	—	—	—	—		—

Изделия закладные. Прокат марки ВСт3кп2 ГОСТ 19903-74* -8×300	-10×300	-8×50	-8×250	Итого	ГОСТ 8509-86 L63×5	L90×6		Итого	Всего	Общий расход
5,7	4,7	—	—	10,4	5,6	4,2		9,8	27,3	27,3
—	—	0,8	7,9	8,6	—	—		—	11,18	11,18
—	—	—	—	—	—	—		—	1,18	1,18

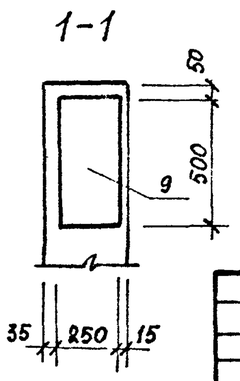

ГИП	Молчанов	
Н.контр.	Сахновская	
Рук.гр.2	Шульгин	
Гл.констр.	Рубан	
Гл.спец.	Воинов	
Рук.гр.	Лавренко	
Ст.инж.	Морова	

ТП 503-2-37.88 КЖИ-К5÷К7.сб

Колонны К5÷К7

Стадия	Масса	Масштаб
РП	1100 810	1:50
Лист	Листов 1	

Минавтотранс РСФСР ГИПРОАВТОТРАНС Ростовский филиал

Инв. № подл. | Подпись и дата | Взам. инв. №

АЛЬБОМ II

1БДР18-2К7Т-а, 1БДР18-3К7Т-а, 1БДР18-4К7Т-а

Б1

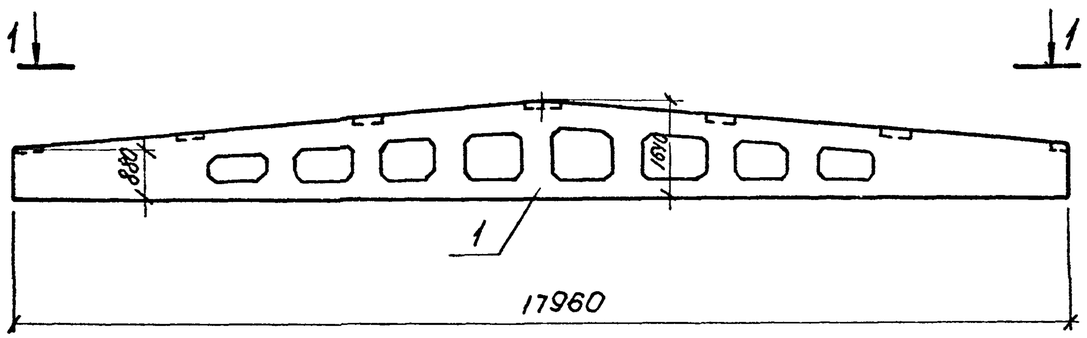

1-1

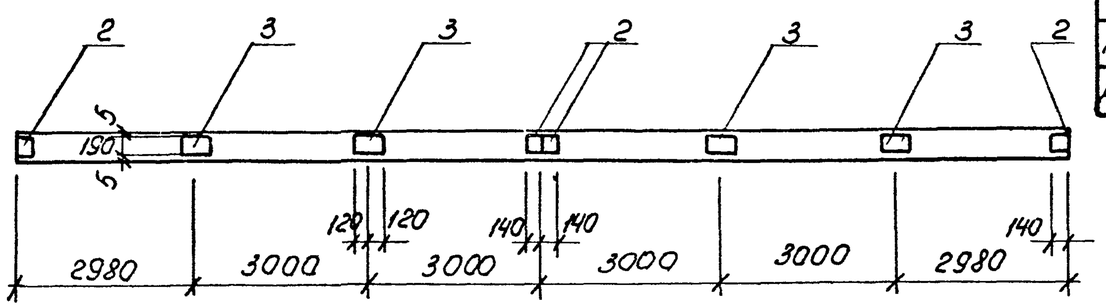

Спецификация балки Б1

Формат	Зона	Поз.	Обозначение	Наименование	Кол. на ист. Б1		Примечание
				Документация			
				балка			
А3		1	1.462.1-3/80, вып. 1	1БДР18-2К7Т	X		
А3		1	1.462.1-3/80, вып.1	1БДР18-3К7Т	X		
А3		1	1.462.1-3/80, вып.1	1БДР18-4К7Т	X		
			ТП 503-2-37.88 КЖИ-Б1.СБ	Ведомость расхода			
				дополнительной стали	X		
				Дополнительные			
				сборочные единицы			
				Изделия закладные			
А4		2	1.400-6/76, вып.1	М4-1-2	4		
А4		3	1.400-6/76, вып.1	М4-3-3	4		

Ведомость расхода дополнительной стали на элемент, кг

Марка элемента	Изделия закладные								Всего	Общий расход
	Арматура класса АIII ГОСТ 5781-82*				Прокат марки ВСт3кп2 ГОСТ 19903-74*					
	Ф8			Итого	-6×140	-6×190		Итого		
Б1	1.2			1.2	5,2	8,8		14,0	15,2	15,2

ГИП	Молчанов		
Н. контр.	Сахновская		
Рук. бр.2	Шульгин		
Гл. констр.	Рубан		
Гл. спец.	Воинов		
Рук. гр.	Лавренко		
Ст. инж.	Морова		

ТП 503-2-37.88 КЖИ-Б1.СБ

Балка Б1

Стадия	Масса	Масштаб
РП	8400	1:100
Лист	Листов 1	

Минавтотранс РСФСР ГИПРОАВТОТРАНС Ростовский филиал

Взам. инв.№ | Подпись и дата | Инв. № подл.

копировал | формат А3

АЛЬБОМ II

1ПГ-3АтVТ-а; 1ПГ-4АтVТ-а
П1

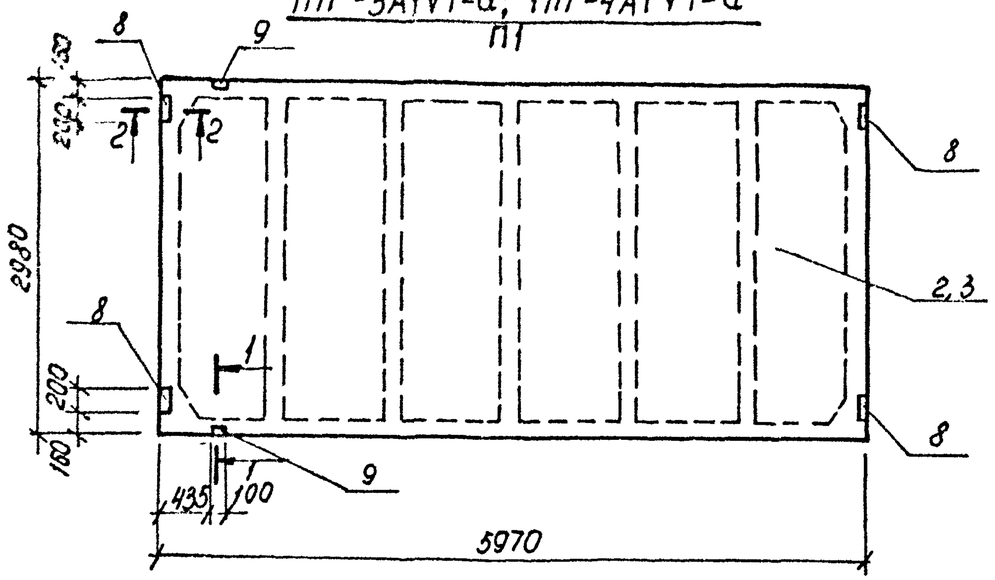

1ПГ-2АтVТ-б; 1ПГ-3АтVТ-б
П2

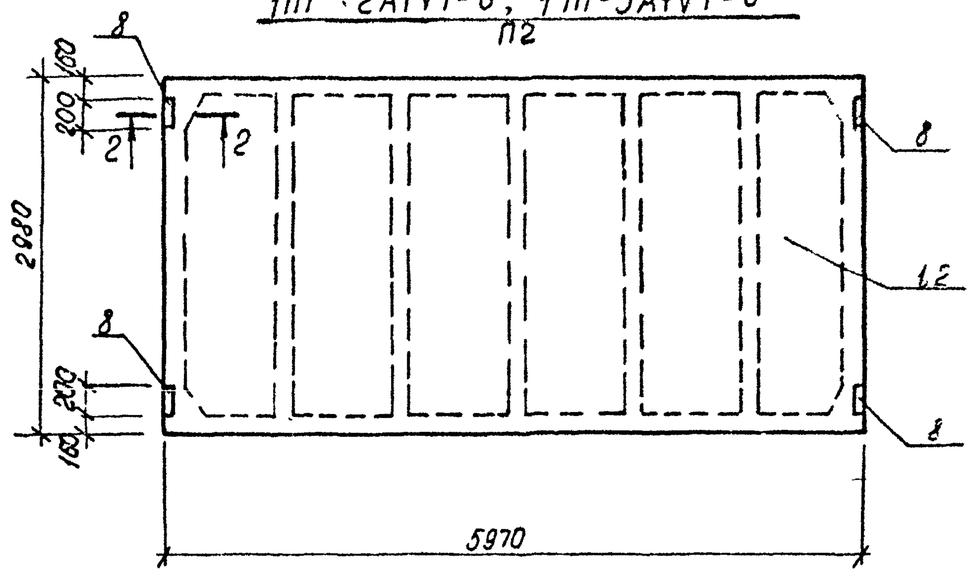

1ПГ-3АтVТ-в
П3

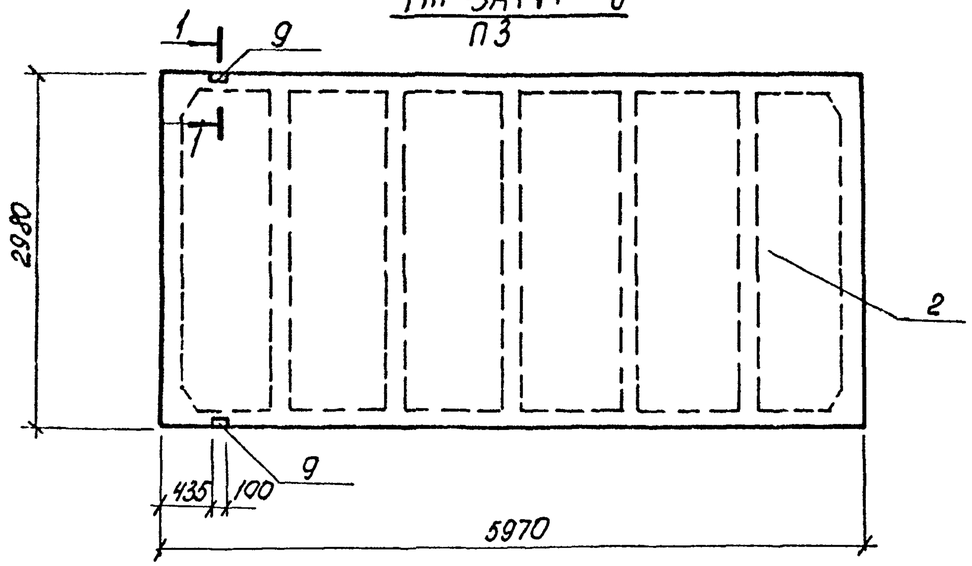

1ПВ7-3АтVТ-а
П4

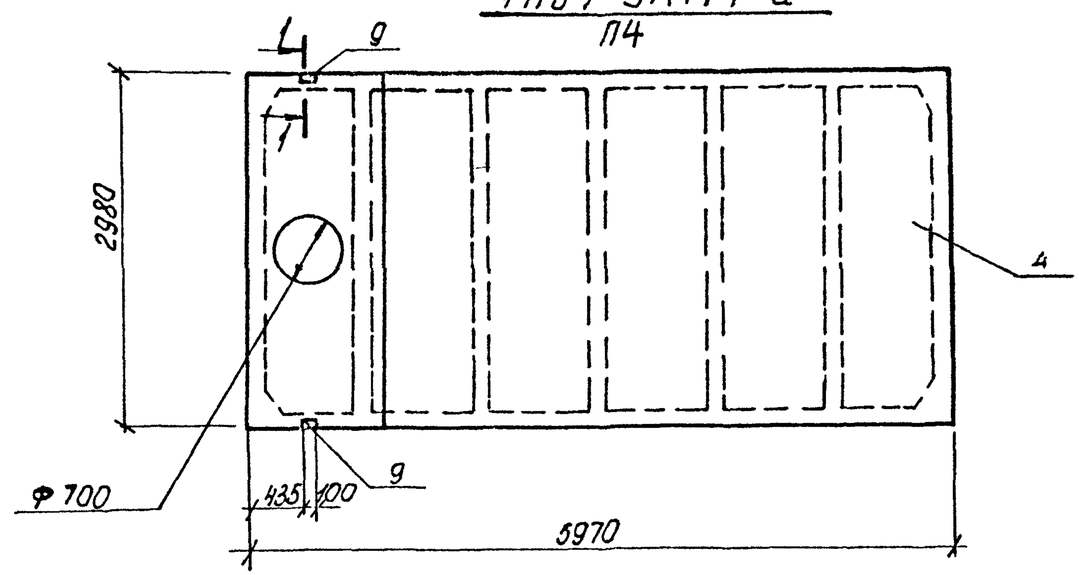

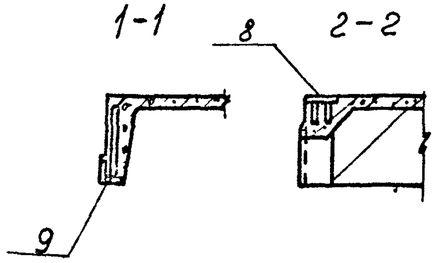

В маркировке плит в числителе дана марка плиты по ГОСТ без дополнительных индексов, принятых по серии 1.465.1-10/82 вып.1, в знаменателе-условная марка, принятая на схеме расположения элементов.

ГИП	Молчанов		
Н. контр.	Сахновская		
Рук. Бр.2	Шульгин		
Гл. констр.	Рубан		
Гл. спец.	Воинов		
Рук. гр.	Лавренко		
Ст. инж.	Морова		

ТП 503-2-37.88 КЖИ-П1÷П4. сб

Плиты покрытия П1÷П4

Стадия	Масса	Масштаб
РП	2650 / 3200	1:50

Лист | Листов 1

Минавтотранс РСФСР
ГИПРОАВТОТРАНС
Ростовский филиал

Инв. № подл. | Подпись и дата | Взам. инв. №

АЛЬБОМ II

1ПВ7-3АтVТ-б
П5

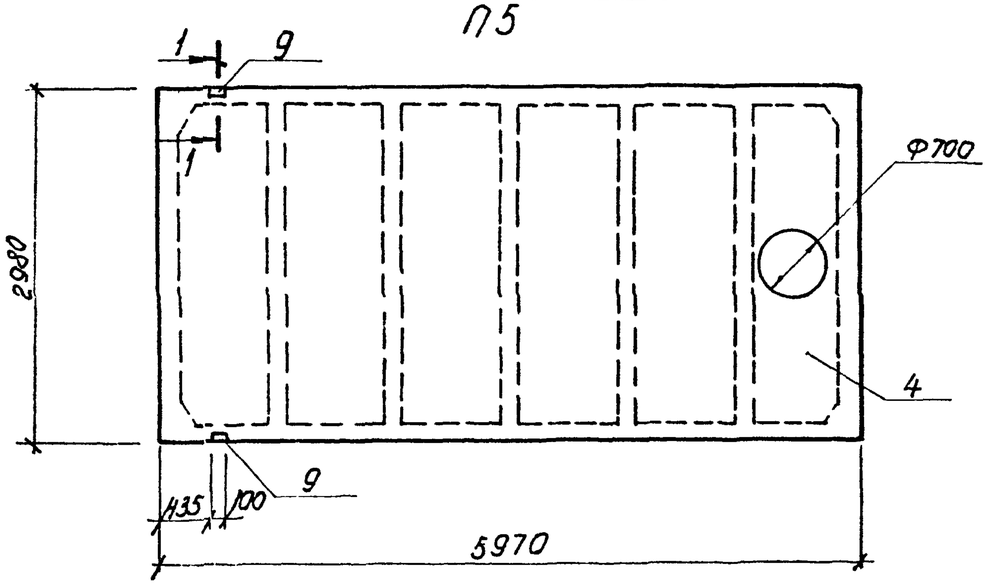

1ПВ7-3АтVТ-в; 1ПВ7-4АтVТ-в
П6

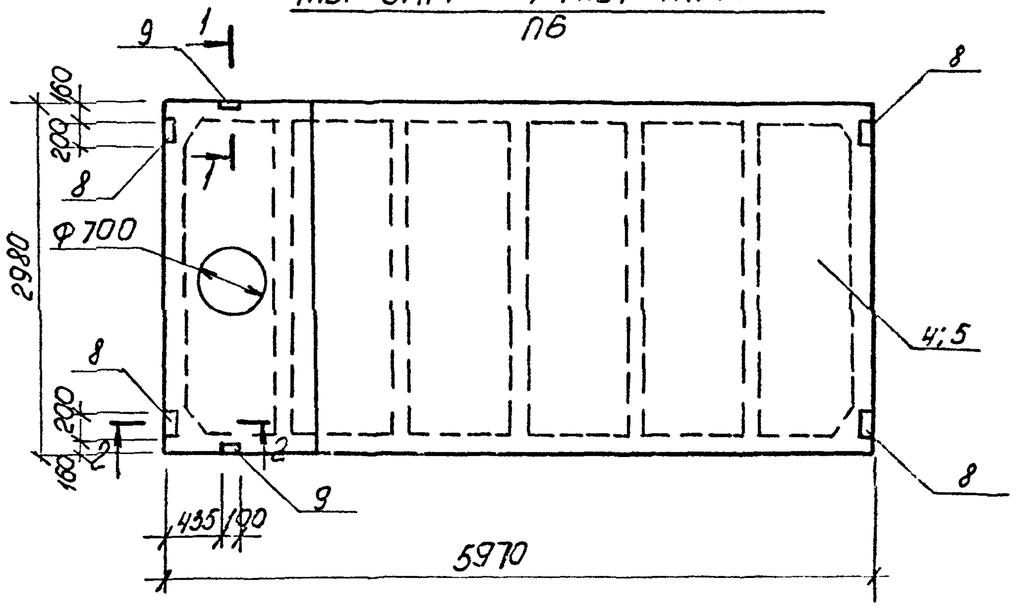

1ПВ4-2АтVТ-а; 1ПВ4-3АтVТ-а
П7

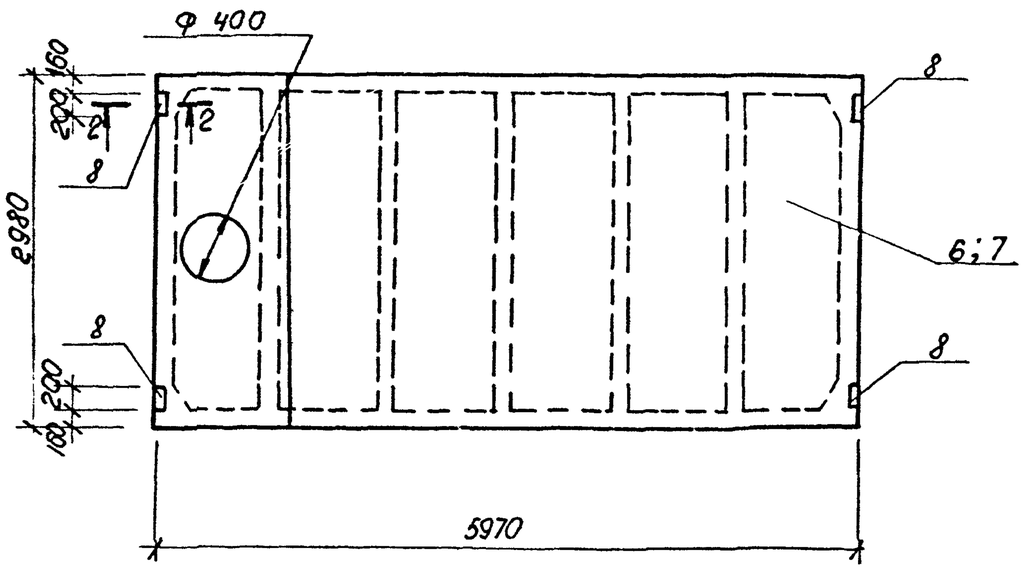

1-1

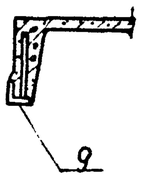

2-2

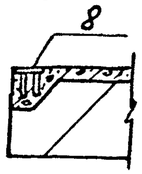

В маркировке плит в числителе дана марка плиты по ГОСТ без дополнительных индексов, принятых по серии 1.465.1-10/82 вып.1. В знаменателе - условная марка, принятая на схеме расположения элементов.

ГИП	Молчанов		ТП 503-2-37.88	КЖИ-П5÷П7. СБ		
Н.контр.	Сахновская		Плиты покрытия П5÷П7	Стадия	Масса	Масштаб
Рук.Бр.2	Шульгин			РП	3200 3300	1:50
Гл.констр.	Рубан			Лист	Листов 1	
Гл.спец.	Воинов			Минавтотранс РСФСР ГИПРОАВТОТРАНС Ростовский филиал		
Рук.гр.	Лавренко					
Ст.инж.	Марова					

Инв.№ подл. | Подпись и дата | Взам.инв.№

Копировал Мир-

Формат А3

АЛЬБОМ II

Спецификация плит П1÷П7

Формат	Зона	Поз.	Обозначение	Наименование	Кол. на исполнение П1	П2	П3	П4	П5	П6	П7		Примечание
				Документация									
				Плиты									
А4		1	ГОСТ 22701.1-77*	ПГ-2АтVT		X							
А4		2	ГОСТ 22701.1-77*	ПГ-3АтVT	X	X	X						
А4		3	ГОСТ 22701.1-77*	ПГ-4АтVT	X								
А4		4	ГОСТ 22701.2-77*	ПВ7-3АтVT				X	X	X			
А4		5	ГОСТ 22701.2-77*	ПВ7-4АтVT						X			
А4		6	ГОСТ 22701.2-77*	ПВ4-2АтVT							X		
А4		7	ГОСТ 22701.2-77*	ПВ4-3АтVT							X		
			503-2-37.88 КЖИ-П1÷П7	Ведомость расхода									
				дополнительной стали	X	X	X	X	X	X	X		
				Дополнительные									
				сборочные единицы									
				Изделия закладные									
А4		8	ГОСТ 22701.5-77*	М8	4	4	—	—	—	4	4		
А4		9	ГОСТ 22701.5-77*	М9	2	—	2	2	2	2	—		

Ведомость расхода дополнительной стали на элемент, кг

Марка элемента	Изделия закладные: Арматура класса А III, ГОСТ 5781-82*: ф10	ф14		Итого	Прокат марки ВСт3кп2, ГОСТ 103-76*: -8х100		Итого	ГОСТ 8509-86: L70х8		Итого	Всего	Общий расход
П1, П6	2,2	0,2		2,4	5,2		5,2	1,7		1,7	9,3	9,3
П2, П7	1,6	—		1,6	5,2		5,2	—		—	5,2	6,8
П3, П4, П5	0,6	0,2		0,8	—		—	1,7		1,7	2,5	2,5

ГИП	Молчанов	
Н.контр.	Сахновская	
Рук.бр.2	Шульгин	
Гл.констр	Рубан	
Гл.спец	Воинов	
Рук.гр.	Лавренко	
Ст.инж	Морова	

ТП 503-2-37.88 КЖИ-П1÷П7

Спецификация и ведомость расхода дополнительной стали на плиты П1÷П7

Стадия	Лист	Листов
РП		1

Минавтотранс РСФСР
ГИПРОАВТОТРАНС
Ростовский филиал

Инв.№ подл. | Подпись и дата | Взам. инв.№

Копировал Мы — Формат А3

АЛЬБОМ II

П26д-5-а / П12

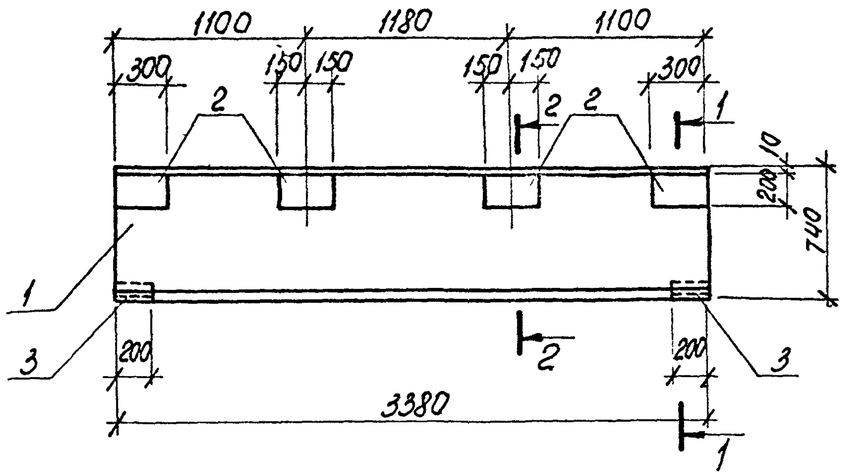

1-1

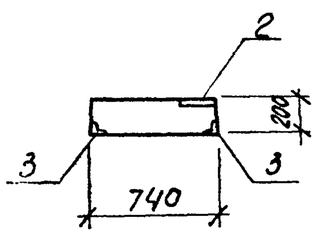

2-2

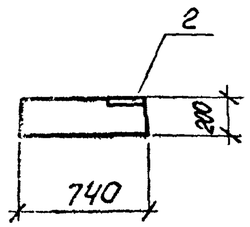

Спецификация плиты П12

Формат	Зона	Поз.	Обозначение	Наименование	Кол.	Примечание
				Документация		
				Плита		
А4		1	3.006.1-2/82, Вып.1-2	П26д-5		
А3			ТП 503-2-37.88 КЖИ-П12.СБ	Ведомость расхода		
				дополнительной стали		
				Дополнительные		
				сборочные единицы		
				Изделия закладные		
А4		2	3.400-6/76	МИ1-29	4	
А4		3	3.400-6/76	МИ4-27	4	

Ведомость расхода дополнительной стали на элемент, кг

Марка элемента	Изделия закладные											Общий расход
	Арматура класса А-III ГОСТ 5781-82*				Прокат марки ВСт3кп2 ГОСТ 103-76*			Прокат марки ВСт3кп2 ГОСТ 8509-86			Всего	
	ф8	ф10		Итого	-8×200		Итого	L 63×6		Итого		
П12	1,60	2,80		4,40	14,20		14,20	4,40		4,40	23,00	23,00

ГИП	Малуанов	
Н.контр.	Сахновская	
Рук. бр.2	Шульгин	
Гл.констр.	Рубан	
Гл.спец.	Воинов	
Рук.гр.	Лавренко	
Ст.инж.	Сутнякова	

ТП 503-2-37.88 КЖИ-П12.СБ

Плита П12

Стадия	Масса	Масштаб
РП	1250	б/м
Лист	Листов 1	

Минавтотрансстрой
ГИПРОАВТОТРАНС
Ростовский филиал

Инв. № подл. | Подпись и дата | Взам. инв. №

Копировал Мих. — формат А3

ПС60.12.2,0-2Л-а; ПС60.12.2,5-3Л-а; ПС60.12.3,0-3Л-а

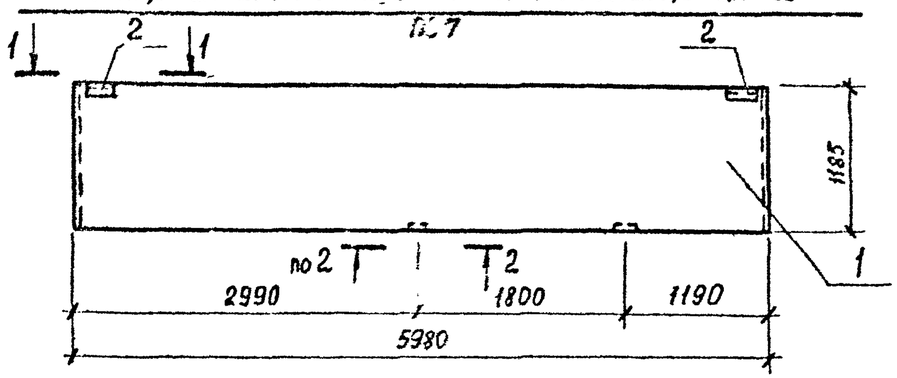

ПС60.12.2,0-2.Л-б, ПС60.12.2,5-3,Л-б, ПС60.12.3,0-3.Л-б

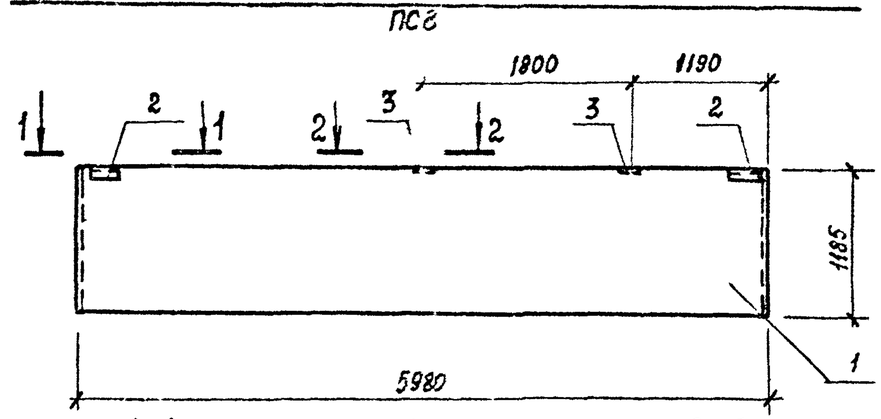

1-1

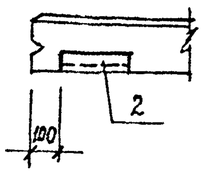

2-2
для δ=200

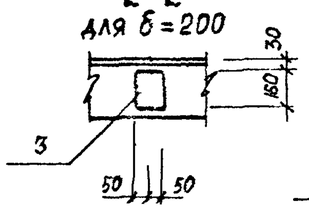

2-2
для δ=250; δ=300

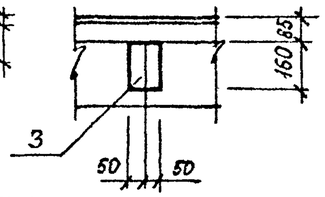

Спецификация панелей стен ПС7, ПС8

Формат	Зона	Поз.	Обозначение	Наименование	Кол. на исполн. ПС7	ПС8			Примечание
				Документация					
				Панели стен					
А3		1	1.030.1-1, вып. 1-1, ч. I	ПС 60.12.2.0 - 2Л					
А3		1	1.030.1-1, вып. 1-1, ч. I	ПС 60.12.2,5-3.Л					
А3		1	1.030.1-1, вып. 1-1, ч. I	ПС 60.12.3,0-3.Л					
А3			ТП 503-2-37.88 КЖИ-ПС7,ПС8.СБ	Ведомость расхода					
				дополнительной стали					
				Дополнительные					
				сборочные единицы					
				Изделия закладные					
А4		2	1.030.1-1, вып. 1-3	М2	2	2			
А4		3	1.030.1-1, вып. 1-3	М9	2	2			

Ведомость расхода дополнительной стали на элемент, кг

Марка элемента	Изделия закладные: Арматура класса А III ГОСТ 5781-82* ф10		Итого	Прокат марки 3Ст3пс ГОСТ 19903-74* -5×50	-8×100	Итого	Прокат марки ВСт3кп2 ГОСТ 8509-86 L63×6		Итого	Всего	Общий расход
ПС7	1.16		1.16	1.12	2.0	3,12	2,74		2,74	7,02	7,02
ПС8	1.16		1.16	1.12	2.0	3.12	2.74		2.74	7,02	7,02

ГИП	Молчанов	
Н.контр.	Сахновская	
Рук.бр.2	Шульгин	
Гл.констр	Рубан	
Гл.спец	Воинов	
Рук.гр.	Лавренко	
Ст.инж	Морова	

ТП 503-2-37.88 КЖИ-ПС7,ПС8.СБ

Панели стен ПС7, ПС8

Стадия	Масса	Масштаб
РП	1740 2120 2510	1:50
Лист	Листов 1	

Минавтотранс РСФСР
ГИПРОАВТОТРАНС
Ростовский филиал

Взам. инв. № | Подпись и дата | Инв. № подл.

АЛЬБОМ II

ПС60.18.2,0-1.л-а; ПС60.12.2,5-2.л-а; ПС60.18.3,0-2.л-а

ПС9

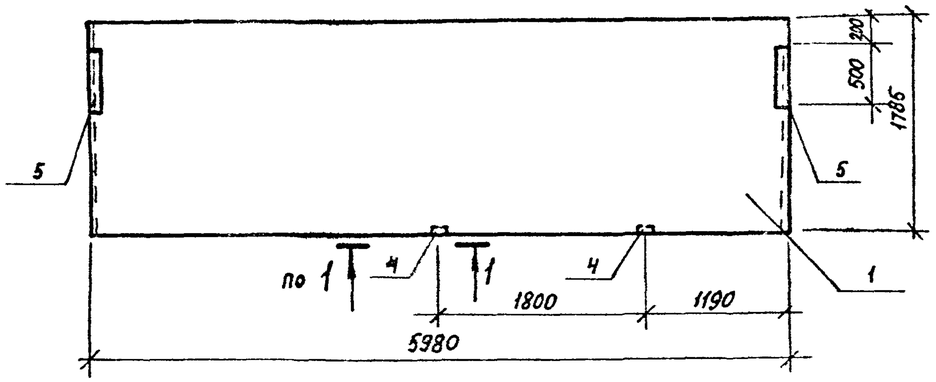

ПС60.12.2,0-2.л-в; ПС60.12.2,5-3.л-в; ПС60.12.3,0-3.л-в

ПС10

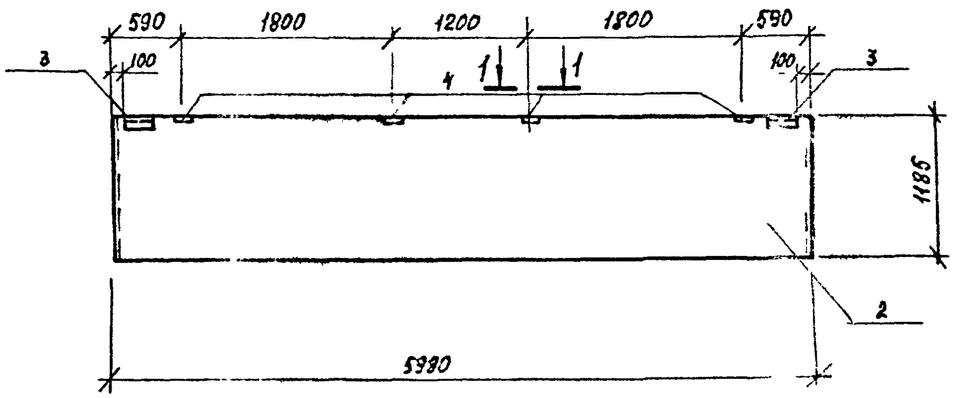

Спецификация панелей стен ПС9, ПС10

Формат	Зона	Поз.	Обозначение	Наименование	Кол. на исполн. ПС9	ПС10		Примечание
				Документация				
				Панели стен				
А3		1	1.030.1-1, вып. 1-1, ч.I	ПС60.18.2,0-1.л	X			
А3		1	1.030.1-1, вып. 1-1, ч.I	ПС60.18.2,5-2.л	X			
А3		1	1.030.1-1, вып. 1-1, ч.I	ПС60.18.3,0-2.л	X			
А3		2	1.030.1-1, вып. 1-1, ч.I	ПС60.12.2,0-2.л		X		
А3		2	1.030.1-1, вып. 1-1, ч.I	ПС60.12.2,5-3.л		X		
А3		2	1.030.1-1, вып. 1-1, ч.I	ПС60.12.3,0-3.л		X		
А3			ТП 503-2-37.88 КЖИ-ПС9,ПС10.сб	Ведомость расхода дополнительной стали	X	X		
				Дополнительные сборочные единицы				
				Изделия закладные				
А4		3	1.030.1-1, вып. 1-3	М2	—	2		
А4		4	1.030.1-1, вып. 1-3	М9	2	4		
А4		5	1.030.1-1, вып. 1-3	М14	2	—		

1-1
для δ=200

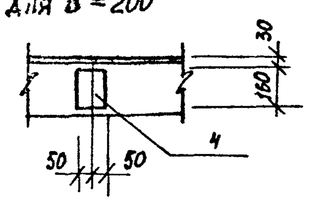

1-1
для δ=250, δ=300

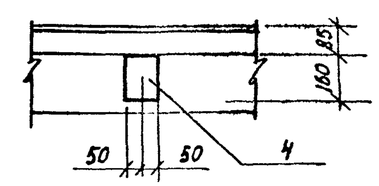

Ведомость расхода дополнительной стали на элемент, кг

Марка элемента	Изделия закладные: Арматура класса AIII ГОСТ 5781-82* Ф10		Итого	Прокат марки ВСт3пс ГОСТ 19903-74* -6×60	-8×100	Итого	Прокат марки ВСт3кп2 ГОСТ 8509-86 L63×6		Итого	Всего	Общий расход
ПС9	1,48		1,48	1,36	8,28	9,64	—		—	11,12	11,12
ПС10	1,92		1,92	1,12	4,0	5,12	2,74		2,74	9,78	9,78

ГИП	Молчанов	
Н.контр.	Сахновская	
Рук.бр 2	Шульгин	
Гл.констр	Рубан	
Гл.спец.	Воинов	
Рук. гр.	Лавренко	
Ст.инж.	Морова	

ТП 503-2-37.88 КЖИ-ПС9, ПС10.сб

Панели стен ПС9, ПС10

Стадия	Масса	Масштаб
РП	—	1:50
Лист	Листов 1	

Мцнавтотранс РСФСР
ГИПРОАВТОТРАНС
Ростовский филиал

Инв. № подл. | Подпись и дата | Взам. инв. №

Копировал Мк — Формат А3

АЛЬБОМ II

ПС 60.12.2,0-2.л-г; ПС 60.12.2,5-3.л-г; ПС 60.12.3,0-3.л-г

ПС11

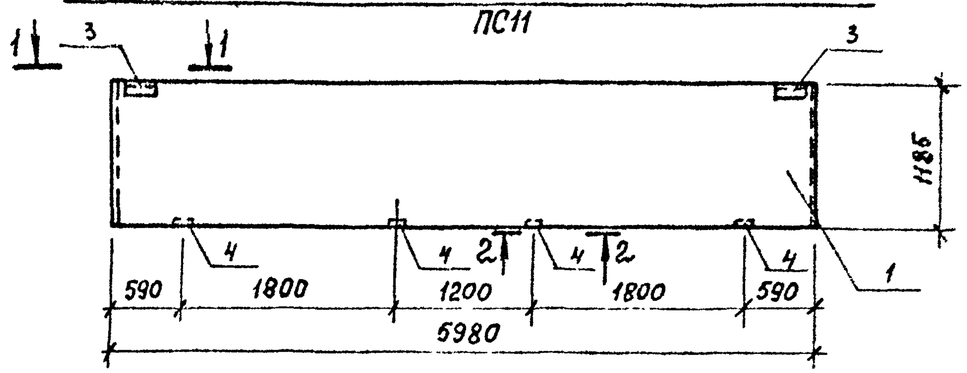

ПС 62,5.12.2,0-2.л-1.а; ПС63.12.2,5-3.л-1.а; ПС63,5.12.3,0-3.л-1.а

ПС12

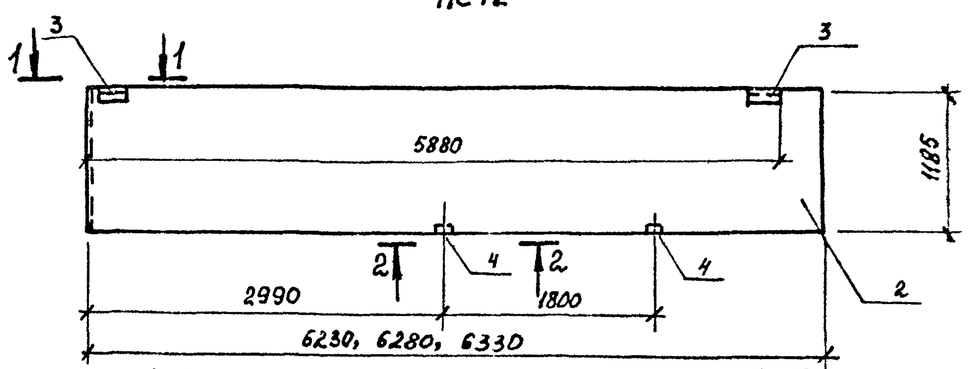

1-1

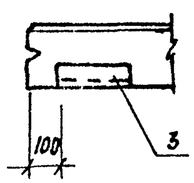

2-2 для δ=200

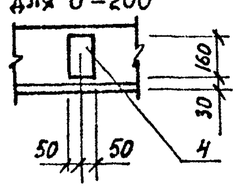

2-2 для δ=250,300

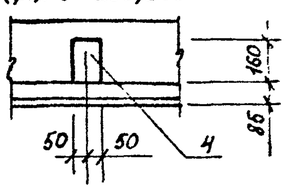

Спецификация панелей стен ПС11, ПС12

Формат	Зона	Поз.	Обозначение	Наименование	Кол. на исполн. ПС11	ПС12		Примечание
				Документация				
				Панели стен				
А3		1	1.030.1-1, вып.1-1. ч.I	ПС60.12.2,0-2Л	X			
А3		1	1.030.1-1, вып.1-1. ч.I	ПС60.12.2,5-3Л	X			
А3		1	1.030.1-1, вып.1-1, ч I	ПС60.12.3,0-3Л	X			
А3		2	1.030.1-1, вып.1-1, ч. I	ПС62,5.12.2,0-2.Л-1		X		
А3		2	1.030.1-1, вып.1-1, ч. I	ПС63.12.2,5-3Л-1		X		
А3		2	1.030.1-1, вып.1-1, ч. I	ПС63,5.12.3,0-3.Л-1		X		
А3			ТП 503-2-37.88 КЖИ-ПС11,ПС12.СБ	Ведомость расхода				
				дополнительной стали	X	X		
				Дополнительные				
				сборочные единицы				
				Изделия закладные				
А4		3	1.030.1-1, вып.1-3	М2	2	2		
А4		4	1.030.1-1, вып.1-3	М9	4	2		

Ведомость расхода дополнительной стали на элемент, кг

Марка элемента	Изделия закладные: Арматура класса А III ГОСТ 5781-82* ⌀10		Итого	Прокат марки ВСт3пс ГОСТ 19903-74* -6×60	-8×100	Итого	ВСт3кп2 ГОСТ 8509-86 L63×6		Итого	Всего	Общий расход
ПС11	1,92		1,92	1,12	4,0	5,12	2,74		2,74	9,78	9,78
ПС12	1,16		1,16	1,12	2,0	3,12	2,74		2,74	7,02	7,02

ГИП	Молчанов	
Н.контр.	Сахновская	
Рук.бр.2	Шульгин	
Гл.констр.	Рубан	
Гл.спец	Воинов	
Рук.гр.	Лавренко	
Ст.инж.	Морова	

ТП 503-2-37.88 КЖИ-ПС11,ПС12.СБ

Панели стен ПС11, ПС12.

Стадия	Масса	Масштаб
РП	—	1:50
Лист	Листов 1	

Минавтотрансс РСФСР ГИПРОАВТОТРАНС Ростовский филиал

Взам. инв.№ | Подпись и дата | Инв. № подл.

ААЬБОМ II

ПС62,5.12.2,0-2.л-2.а; ПС63.12.2,5-3.л-2.а; ПС63,5.12.3,0-3.л-2.а

ПС13

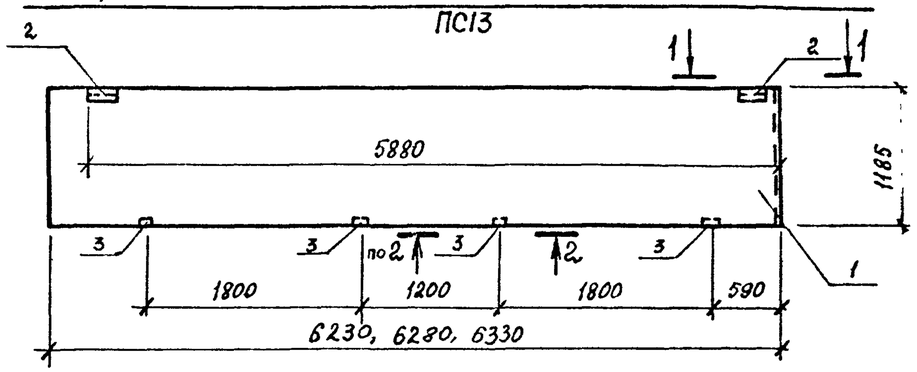

ПС62,5.12.2,0-2.л-2.б; ПС63.12.2,5-3.л-2.б; ПС63,5.12.3,0-3.л-2.б

ПС14

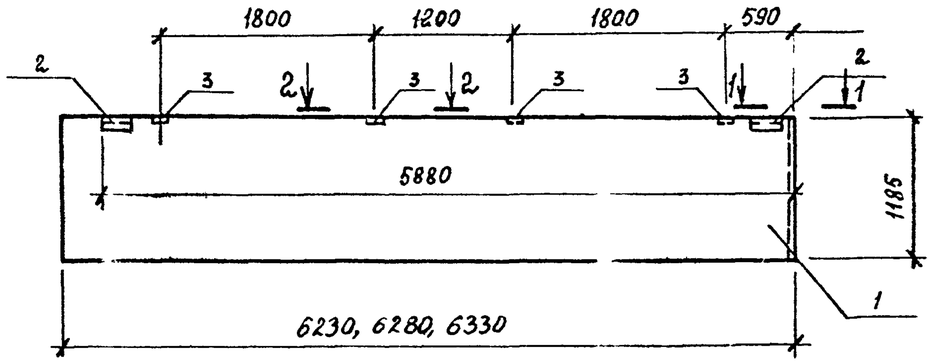

1-1

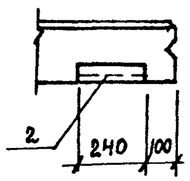

2-2 для δ=200

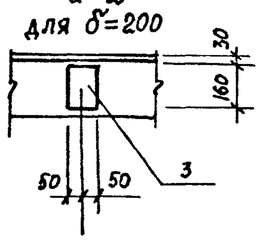

2-2 для δ=250, 300

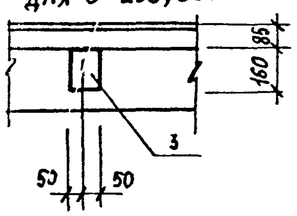

Спецификация панелей стен ПС13, ПС14

Формат	Зона	Поз.	Обозначение	Наименование	Кол. на исполн. ПС13	ПС14		Примечание
				Документация				
				Панели стен				
А3		1	1.030.1-1, вып. 1-1, ч. I	ПС62,5.12.2,0-2.л-2				
А3		1	1.030.1-1, вып. 1-1, ч. I	ПС63.12.2,5-3.л-2				
А3		1	1.030.1-1, вып. 1-1, ч. I	ПС63,5.12.3,0-3л.-2				
А3			тп 503-2-37.88 КЖИ-ПС13,ПС14.сб	Ведомость расхода				
				дополнительной стали				
				Дополнительные				
				сборочные единицы				
				Изделия закладные				
А4		2	1.030.1-1, вып. 1-3	М2	2	2		
А4		3	1.030.1-1, вып. 1-3	М9	4	4		

Ведомость расхода дополнительной стали на элемент, кг

Марка элемента	Изделия закладные: Арматура класса А III ГОСТ 5781-82* ⌀10		Итого	Прокат марки: В Ст3пс ГОСТ 19903-74* -6×60	-8×100	Итого	В Ст3кп2 ГОСТ 8509-86 L63×6		Итого	Всего	Общий расход
ПС13	1,92		1,92	1,12	4,0	5,12	2,74		2,74	9,78	9,78
ПС14	1,92		1,92	1,12	4,0	5,12	2,74		2,74	9,78	9,78

ГИП	Молчанов	
Н.контр.	Сахновская	
Рук.бр 2	Шульгин	
Гл.констр	Рубан	
Гл.спец	Воинов	
Рук.гр.	Лавренко	
Ст.инж.	Морова	

ТП 503-2-37.88 КЖИ-ПС13,ПС14.сб

Панели стен ПС13, ПС14

Стадия	Масса	Масштаб
РП	1810 2230 2660	1:50

Лист | Листов 1

Минавтотранс РСФСР
ГИПРОАВТОТРАНС
Ростовский филиал

Взам.инв.№ | Подпись и дата | Инв.№ подл.

Копировал [signature] Формат А3

ПС30.12.2,0-6.л-а; ПС30.12.2.5-6.л-а; ПС30.12.3.0 -6.л-а

ПС15

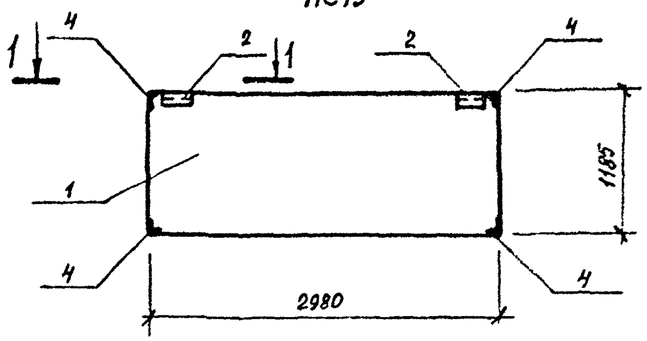

ПС30.12.2,0-6.л-б; ПС30.12.2,5-6.л-б; ПС30.12.3,0-6.л-б

ПС16

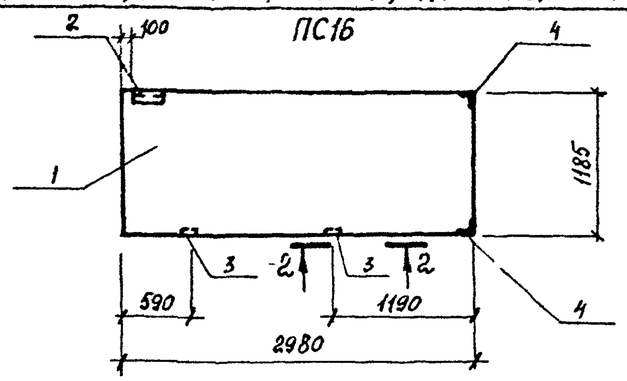

Спецификация панелей стен ПС15, ПС16

Формат	Зона	Поз.	Обозначение	Наименование	Кол на исполн. ПС15	ПС16		Примечание
				Документация				
				Панели стен				
А3		1	1.030.1-1, вып.1-1, ч. I	ПС 30.12.2,5-6.л				
А3		1	1.030.1-1, вып. 1-1, ч. I	ПС 30.12.2,5-6.л				
А3		1	1.030.1-1, вып. 1-1, ч. I	ПС 30.12.3,0-6.л				
А3			тп 503-2-37.88 КЖИ-ПС15,ПС16.сб	Ведомость расхода				
				дополнительной стали				
				Дополнительные				
				сборочные единицы				
				Изделия закладные				
А4		2	1.030.1-1, вып. 1-3	м2	2	1		
А4		3	1.030.1-1, вып. 1-3	м9	—	2		
А4		4	1.030.1-1, вып. 1-3	м11	4	2		

1-1 для $\delta = 200$

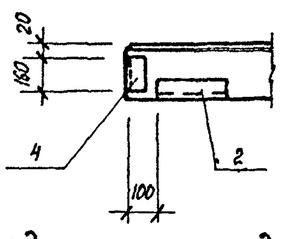

1-1 для $\delta = 250, 300$

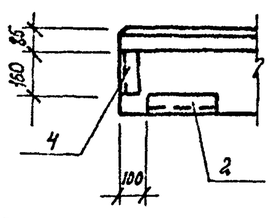

2-2 для $\delta = 200$

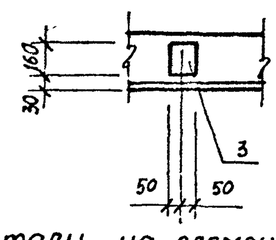

2-2 для $\delta = 250, 300$

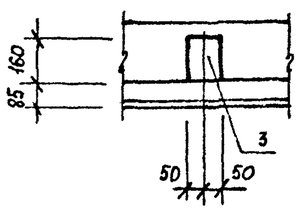

Ведомость расхода дополнительной стали на элемент, кг

Марка элемента	Изделия закладные									Всего	Общий расход
	Арматура класса А III ГОСТ 5781-82*			Прокат марки ВСт3пс ГОСТ 19903-74*			Прокат марки ВСт3кп2 ГОСТ 8509-86				
	ф10		Итого	-6х60	-8х100	Итого	L63х6		Итого		
ПС15	2,16		2,16	1,12	—	1,12	6,42		6,42	9,70	9,70
ПС16	1,84		1,84	0,56	2,0	2,56	3,21		3,21	7,61	7,61

ГИП	Толчанов	
Н.контр.	Сахновская	
Рук.гр.2	Шульгин	
Гл.констр	Рубан	
Гл.спец	Воинов	
Рук.гр.	Лавренко	
Ст.инж	Торова	

ТП 503-2-37.88 КЖИ-ПС15, ПС16.сб

Панели стен ПС15, ПС16

Стадия	Масса	Масштаб
РП	870 1060 1250	1:50
Лист	Листов 1	

Минавтотранс РСФСР
ГИПРОАВТОТРАНС
Ростовский филиал

Взам. инв. № | Подпись и дата | Инв. № подл.

АЛЬБОМ II

ПС30.12.2,0-6.л-в; ПС30.12.2,5-6.л-в; ПС30.12.3,0-6.л-в

ПС17

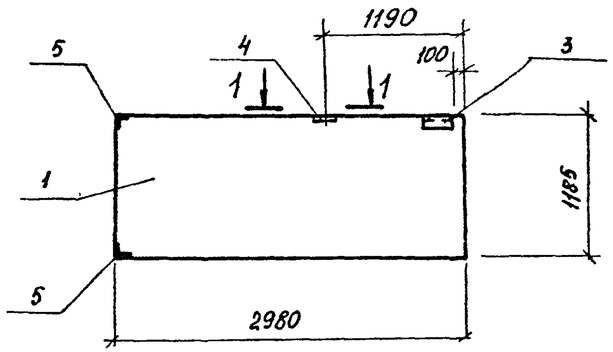

2ПС12.12.2,0-л-а; 2ПС12.12.2,5-л-а; 2ПС12.12.3,0-л-а

ПС18

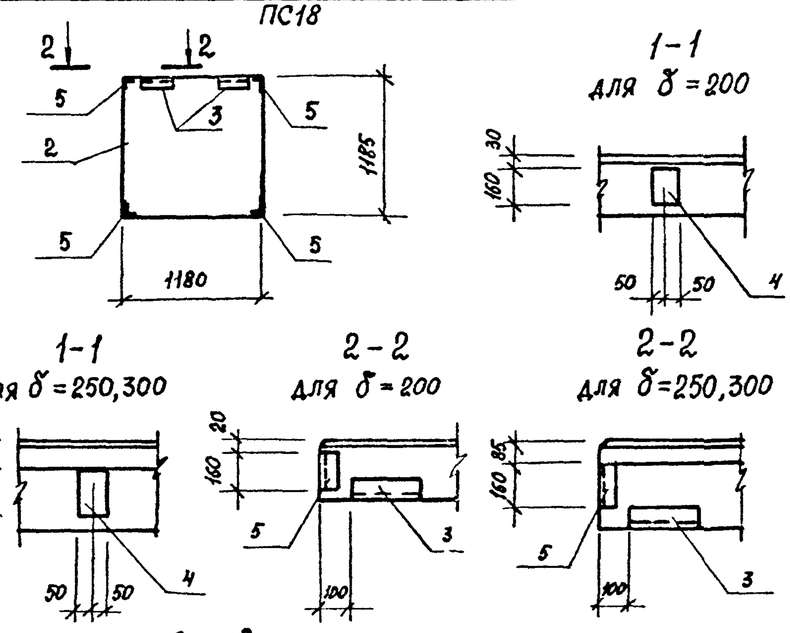

Спецификация панелей стен ПС17, ПС18

Формат	Зона	Поз.	Обозначение	Наименование	Кол. на исполн. ПС17	ПС18		Примечание
				Документация				
				Панели стен				
А3		1	1.030.1-1, вып. 1-1, ч. I	ПС30.12.2,0-6.л	X			
А3		1	1.030.1-1, вып. 1-1, ч. I	ПС30.12.2,5-6.л	X			
А3		1	1.030.1-1, вып. 1-1, ч. I	ПС30.12.3,0-6.л	X			
А3		2	1.030.1-1, вып. 1-1, ч. II	2ПС12.12.2,0-л		X		
А3		2	1.030.1-1, вып. 1-1, ч. II	2ПС12.12.2,5-л		X		
А3		2	1.030.1-1, вып. 1-1, ч. II	2ПС12.12.3,0-л		X		
А3			ТП 503-2-37.88 КЖИ-ПС17,ПС18.СБ	Ведомость расхода				
				дополнительной стали	X	X		
				Дополнительные				
				сборочные единицы				
				Изделия закладные				
А4		3	1.030.1-1, вып. 1-3	М2	1	2		
А4		4	1.030.1-1, вып. 1-3	М9	1			
А4		5	1.030.1-1, вып. 1-3	М11	2	4		

Ведомость расхода дополнительной стали на элемент, кг

Марка элемента	Изделия закладные									Всего	Общий расход
	Арматура класса А III ГОСТ 5781-82*			Прокат марки ВСт3пс ГОСТ 19903-74*			Прокат марки ВСт3кп2 ГОСТ 8509-86				
	⌀10		итого	-6×60	-8×100	итого	163×6		итого		
ПС17	1,46		1,46	0,56	1,0	1,56	3,21		3,21	6,23	6,23
ПС18	2,16		2,16	1,12	—	1,12	6,42		6,42	9,7	9,7

ГИП	Молчанов	
Н.контр.	Сахновская	
Рук.бр.2	Шильгин	
Гл.констр	Рубан	
Гл.спец	Воинов	
Рук.гр.	Лавренко	
Ст.инж	Морова	

ТП 503-2-37.88 КЖИ-ПС17, ПС18.СБ

Панели стен ПС17, ПС18

Стадия	Масса	Масштаб
РП	—	1:50
Лист	Листов 1	

Минавтотранс РСФСР ГИПРОАВТОТРАНС Ростовский филиал

Взам инв.№ | Подпись и дата | Инв.№ подл.

Копировал

Формат А3

АЛЬБОМ II

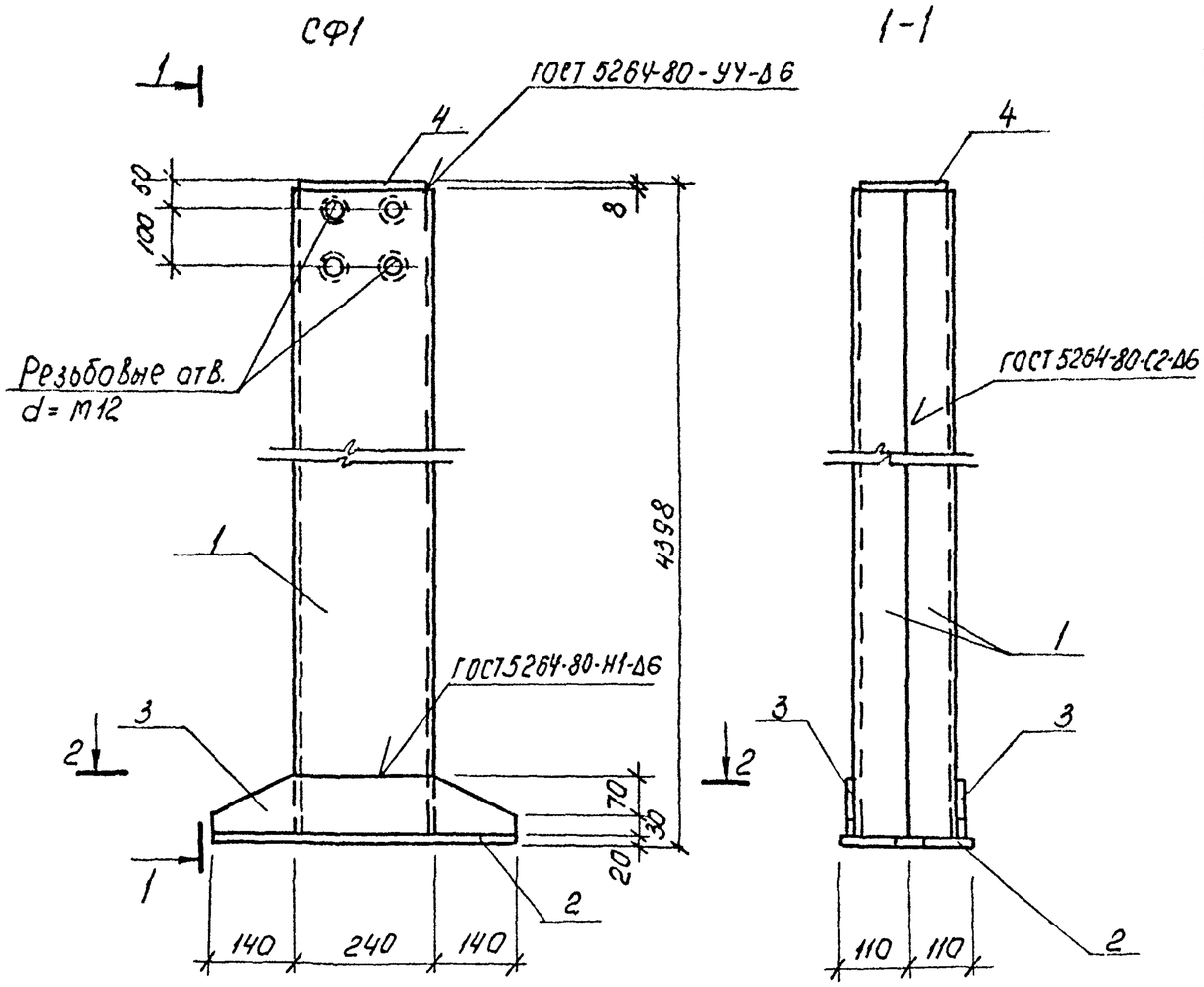

2-2

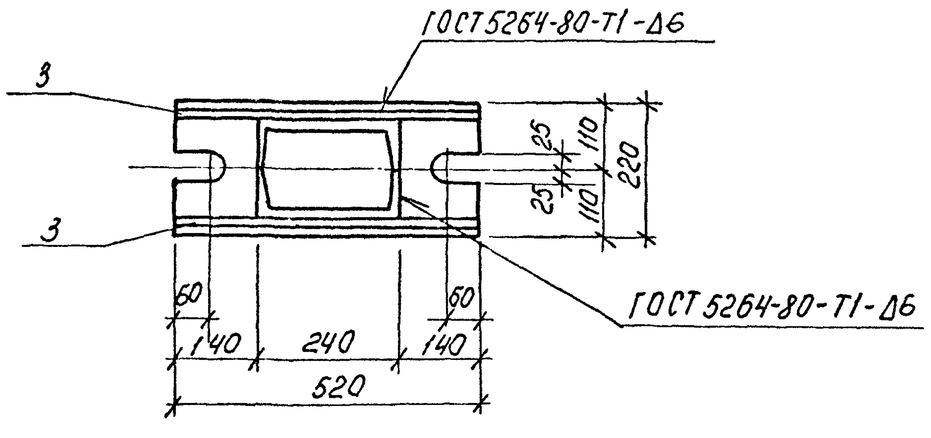

Спецификация стойки СФ1

Формат	Зона	Поз.	Обозначение	Наименование	Кол.	Примечание
				Детали		
				Швеллер 24 ГОСТ 8240-72* / ВСт3пс6 ГОСТ 380-71*		
БЧ		1	КЖИ-СФ1	ℓ = 4370	2	105,0 кг
БЧ		2	КЖИ-СФ1	Полоса Б20×220 ГОСТ 19903-74* / ВСт3пс5 ГОСТ 380-71* ℓ=520	1	18,0 кг
БЧ		3	КЖИ-СФ1	Полоса Б8×100 ГОСТ 19903-74* / ВСт3пс5 ГОСТ 380-71* ℓ=520	2	3,3 кг
БЧ		4	КЖИ-СФ1	Полоса Б8×170 ГОСТ 19903-74* / ВСт3пс2 ГОСТ 380-71* ℓ=230	1	2,5 кг

ГИП	Молчанов	
Н. контр.	Сахновская	
Рук. бриг.	Суперман	
Гл. конст.	Рубан	
Гл. спец.	Воинов	
Рук. гр.	Лавренко	
Ст. инж.	Морова	

ТП 503-2-37.88 КЖИ-СФ1

Стойка СФ1

Стадия	Масса	Масштаб
РП	237,1	1:10
Лист	Листов 1	

Минавтотранс РСФСР
ГИПРОАВТОТРАНС
Ростовский филиал

Инв. № подл. | Подпись и дата | Взам. инв. №

АЛЬБОМ II

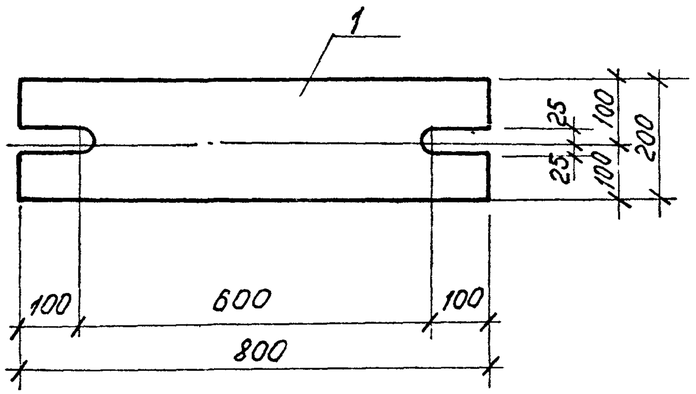

Формат	Зона	Поз.	Обозначение	Наименование	Кол.	Примечание
				Детали		
Б4		1	ТП 503-2-37.88 КЖИ-МС1	Полоса $\frac{Б20\times200\ ГОСТ103-76^*}{ВСт3кп2\ ГОСТ380-71^*}$ ℓ=800	1	25,12кг

Инв. № подл. | Подпись и дата | Взам. инв. №

ГИП	Молчанов	
Н. контр.	Сахновская	
Рук. Бр.2	Шульгин	
Гл. констр.	Рубан	
Гл. спец.	Воинов	
Рук. гр.	Лавренко	
Ст. инж.	Морова	

ТП 503-2-37.88 КЖИ-МС1

Изделие соединительное МС1

Стадия	Масса	Масштаб
РП	25.12	1:10
Лист	Листов 1	

Минавтотранс РСФСР ГИПРОАВТОТРАНС Ростовский филиал

Копировал Мых- Формат А4

АЛЬБОМ II

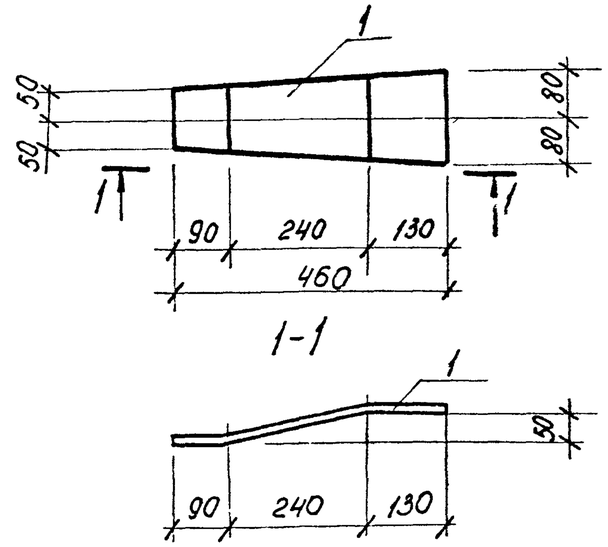

Формат	Зона	Поз.	Обозначение	Наименование	Кол.	Примечание
				Детали		
Б4		1	ТП 503-2-37.88 КЖИ-МС2	Полоса $\frac{Б20\times150\ ГОСТ103-76^*}{ВСт3кп2\ ГОСТ380-71^*}$ ℓ=470	1	4,72

Инв. № подл. | Подпись и дата | Взам. инв. №

ГИП	Молчанов	
Н. контр.	Сахновская	
Рук. Бр.2	Шульгин	
Гл. констр.	Рубан	
Гл. спец.	Воинов	
Рук. гр.	Лавренко	
Ст. инж.	Морова	

ТП 503-2-37.88 КЖИ-МС2

Изделие соединительное МС2

Стадия	Масса	Масштаб
РП	4,72	1:10
Лист	Листов 1	

Минавтотранс РСФСР ГИПРОАВТОТРАНС Ростовский филиал

Копировал Мых- Формат А4

АЛЬБОМ II

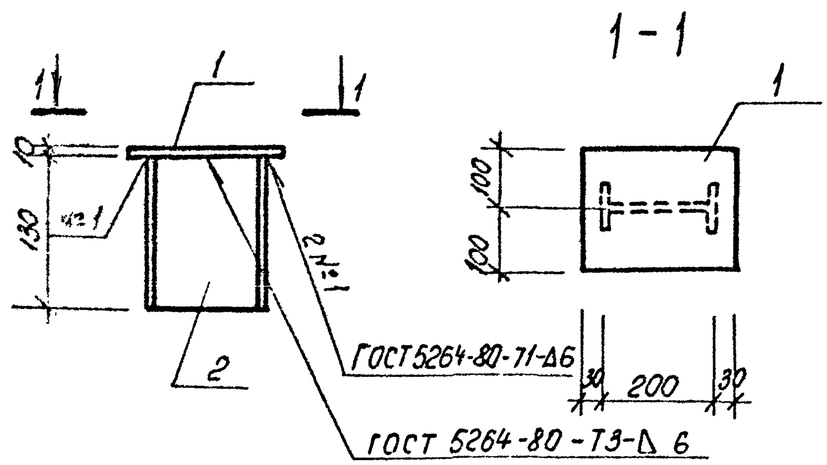

Формат	Зона	Поз.	Обозначение	Наименование	Кол.	Примечание
				Детали		
БУ		1	ТП 503-2-37.88 КЖИ-МС3	Полоса $\frac{Б10\times200\ ГОСТ\ 19903-74^*}{ВСт3кп5-1\ ТУ14-1-3023-80}$ $\ell=260$	1	4,1 кг
БУ		2	ТП 503-2-37.88 КЖИ-МС3	Двутавр $\frac{20\ ГОСТ\ 8239-72^*}{ВСт3сп5-1\ ТУ14-1-3023-80}$ $\ell=130$	1	2,73 кг

Инв. № подл. | Подпись и дата | Взам. инв. №

ГИП	Молчанов		
Н. контр.	Сахновская		
Рук. Бр.2	Шульгин		
Гл. констр.	Рубан		
Гл. спец.	Воинов		
Рук. гр.	Лавренко		
Ст. инж.	Морова		

ТП 503-2-37.88 КЖИ-МС3

Изделие соединительное МС3

Стадия	Масса	Масштаб
РП	6,83	1:10

Лист | Листов 1

Минавтотранс РСФСР
ГИПРОАВТОТРАНС
Ростовский филиал

АЛЬБОМ II

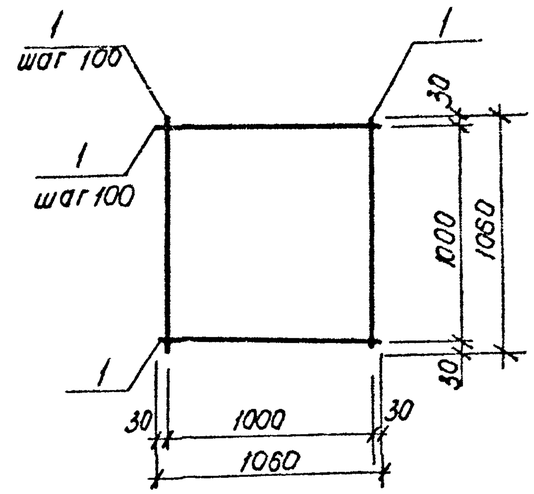

Формат	Зона	Поз.	Обозначение	Наименование	Кол.	Примечание
				Детали		
БУ		1	ТП 503-2-37.88 КЖИ-С1	Ф8 АI ГОСТ 5781-82* $\ell=1060$	22	0,42 кг

Инв. № подл. | Подпись и дата | Взам. инв. №

ГИП	Молчанов		
Н. контр.	Сахновская		
Рук. Бр.2	Шульгин		
Гл. констр.	Рубан		
Гл. спец.	Воинов		
Рук. гр.	Лавренко		
Ст. инж.	Морова		

ТП 503-2-37.88 КЖИ-С1

Сетка С1

Стадия	Масса	Масштаб
РП	9,24	5/м

Лист | Листов 1

Минавтотранс РСФСР
ГИПРОАВТОТРАНС
Ростовский филиал

АЛЬБОМ II

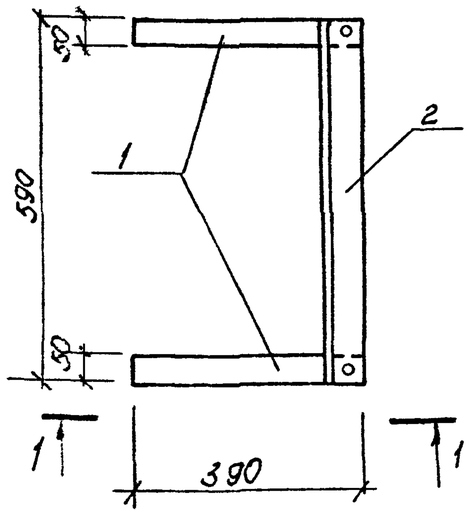

1-1

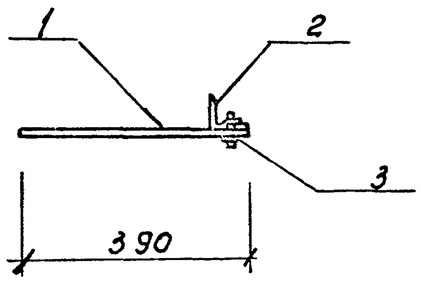

Формат	Зона	Поз.	Обозначение	Наименование	Кол.	Примеч.
				Детали		
БУ		1	503-2-37.88 КЖИ-МН1	Полоса $\frac{50\times4\ ГОСТ\ 19903-74^*}{ВСт3кп2\ ГОСТ\ 380-71^*}$ $l=360$	2	1.26
БУ		2	503-2-37.88 КЖИ-МН1	Уголок $\frac{63\times5\ ГОСТ\ 8509-86}{ВСт3кп2\ ГОСТ\ 380-71^*}$ $l=590$	1	2,9
БУ		3	503-2-37.88 КЖИ-МН1	Болт М16х60 ГОСТ 7783-81*	2	0.11

Взам. инв.№ | Подпись и дата | Инв.№ подл.

ГИП	Молчанов		
Н.контр.	Сахновская		
Рук.бр.	Шульгин		
Гл.спец.	Рубан		
Рук.гр.	Верношанская		
Ст.арх.	Шапира		

503-2-37.88 КЖИ-МИ1

Изделие соединительное МН1

Стадия	Масса	Масштаб
РП	4.3	1:10
Лист	Листов	

Минавтотранс РСФСР
ГИПРОАВТОТРАНС
Ростовский филиал

Копировал Мих - формат А4

АЛЬБОМ II

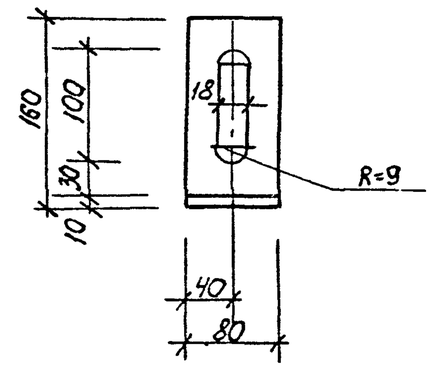

Формат	Зона	Поз.	Обозначение	Наименование	Кол.	Примеч.
А4		1	503-2-37.88 КЖИ-МН2	Уголок $\frac{160\times160\times10\ ГОСТ\ 8510-86}{ВСт3кп2\ ГОСТ\ 380-71^*}$ $l=80$	1	2.0

Взам. инв.№ | Подпись и дата | Инв.№ подл.

ГИП	Молчанов		
Н.контр.	Сахновская		
Рук.бр.2	Шульгин		
Гл.спец.	Рубан		
Рук.гр.	Верношанская		
Ст.арх.	Шапира		

503-2-37.88 КЖИ-МИ2

Изделие соединительное МН2

Стадия	Масса	Масштаб
РП	2.0	1:5
Лист	Листов	

Минавтотранс РСФСР
ГИПРОАВТОТРАНС
Ростовский филиал

Копировал Мих - формат А4

АЛЬБОМ III

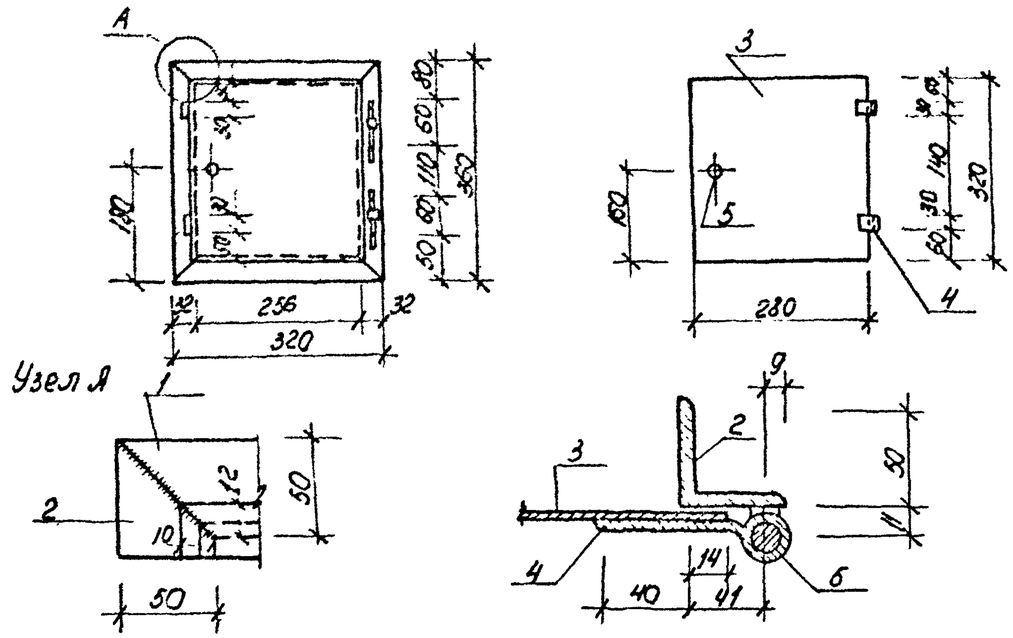

Формат	Зона	Поз.	Обозначение	Наименование	Кол.	Примеч.
БУ		1	503-2-37.88 КЖИ-ДК1	Уголок $\frac{\text{Б50×5 ГОСТ 8509-86}}{\text{ВСТ3КП2 ГОСТ 380-71*}}$ ℓ=320	2	0.61
БУ		2	503-2-37.88 КЖИ-ДК1	Уголок $\frac{\text{Б50×5 ГОСТ 8509-86}}{\text{ВСТ3КП2 ГОСТ 380-71*}}$ ℓ=360	2	0.69
БУ		3	503-2-37.88 КЖИ-ДК1	Полоса $\frac{\text{Б-28×3 ГОСТ 19903-74*}}{\text{ВСТ3КП2 ГОСТ 380-71*}}$ ℓ=320	1	2,11
БУ		4	503-2-37.88 КЖИ-ДК1	Полоса $\frac{\text{Б-30×3 ГОСТ 19903-74*}}{\text{ВСТ3КП2 ГОСТ 380-71*}}$ ℓ=110	2	0.078
БУ		5	503-2-37.88 КЖИ-ДК1	Круг $\frac{\text{ВФ12 ГОСТ 2590-71}}{\text{ВСТ3КП2 ГОСТ 380-71*}}$ ℓ=100	2	0.089

Инв. № подл. | Подпись и дата | Взам. инв. №

503-2-37.88 КЖИ-ДК1

Дверца поливочного крана ДК1

Стадия	Масса	Масштаб
РП	5.04	1:10

Лист | Листов

Минавтотранс РСФСР
ГИПРОАВТОТРАНС
Ростовский филиал

ГНП Малуанов
Н. контр. Сахновская
Рук. бр. Шульгин
Гл. спец. Рубан
Рук. гр. Верношанская
Ст. арх. Шапиро

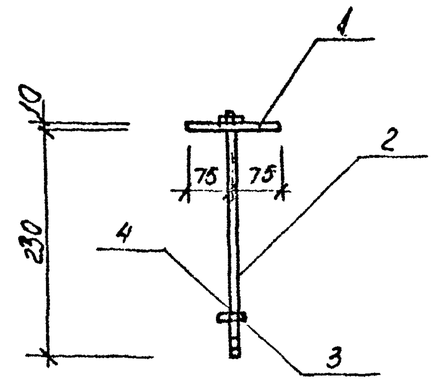

Формат	Зона	Поз.	Обозначение	Наименование	Кол.	Примечание
				Детали		
БУ		1	503-2-37.88 КЖИ-МИЗ	Полоса $\frac{\text{-10×100 ГОСТ 19903-74*}}{\text{ВСТ3пс2 ГОСТ 380-71*}}$ ℓ=150	1	1.18
БУ		2	503-2-37.88 КЖИ-МИЗ	Болт М16×300, 48 ГОСТ 7798-70*	1	0.05
БУ		3	503-2-37.88 КЖИ-МИЗ	Гайка М16,5 ГОСТ 5915-70*	1	0,03
БУ		4	503-2-37.88 КЖИ-МИЗ	Шайба 16,65, ГОСТ 6402-70*	1	0.01

Инв. № подл. | Подпись и дата | Взам. инв. №

503-2-37.88 КЖИ-МИЗ

Изделие соединительное МИЗ

Стадия	Масса	Масштаб
РП	1.27	1:5

Лист | Листов

Минавтотранс РСФСР
ГИПРОАВТОТРАНС
Ростовский филиал

ГНП Малуанов
Н. контр. Сахновская
Рук. бр. Шульгин
Гл. спец. Рубан
Рук. гр. Верношанская
Ст. арх. Шапиро

АЛЬБОМ II

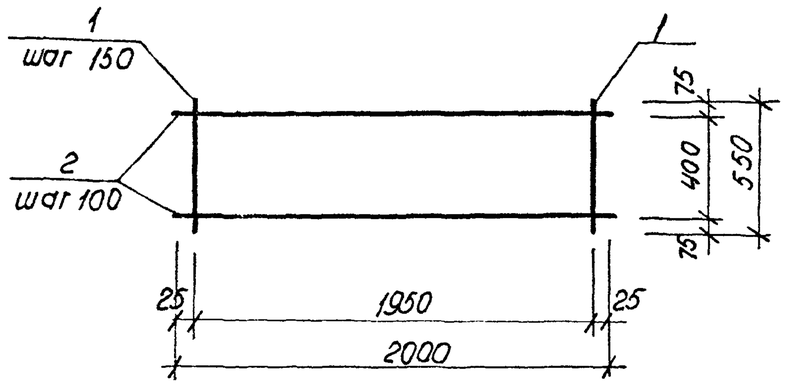

Формат	Зона	Поз.	Обозначение	Наименование	Кол.	Примечание
				Детали		
				ф12 А III ГОСТ 5781-82*		
БУ		1	ТП 503-2-37.88 КЖИ-С2	ℓ = 550	14	0.49 кг
БУ		2	ТП 503-2-37.88 КЖИ-С2	ℓ = 2000	5	1,8 кг

Инв. № подл. | Подпись и дата | Взам. инв. №

ТП 503-2-37.88 КЖИ-С2

ГИП	Малчанов		Сетка арматурная С2
Н. контр.	Сахновская		
Рук. Бр 2	Шульгин		
Гл. констр.	Рубан		
Гл. спец.	Воинов		
Рук. гр.	Лавренко		
Ст. инж.	Морова		

Стадия	Масса	Масштаб
РП	15,9	б/м
Лист	Листов 1	

Минавтотранс РСФСР
ГИПРОАВТОТРАНС
Ростовский филиал

Копировал Мхв- формат А4

АЛЬБОМ II

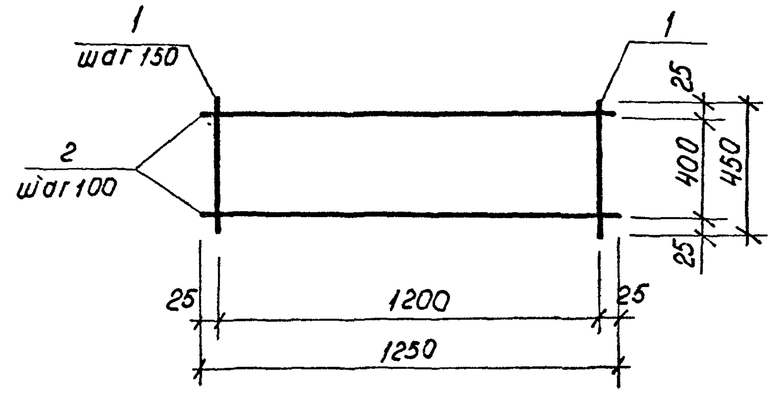

Формат	Зона	Поз.	Обозначение	Наименование	Кол.	Примечание
				Детали		
				ф12 А III ГОСТ 5781-82*		
БУ		1	ТП 503-2-37.88 КЖИ-С3	ℓ = 450	9	0,4
БУ		2	ТП 503-2-37.88 КЖИ-С3	ℓ = 1250	5	1,11

Инв. № подл. | Подпись и дата | Взам. инв. №

ТП 503-2-37.88 КЖИ-С3

ГИП	Малчанов		Сетка арматурная С3
Н. контр.	Сахновская		
Рук. Бр 2	Шульгин		
Гл. констр.	Рубан		
Гл. спец.	Воинов		
Рук. гр.	Лавренко		
Ст. инж.	Морова		

Стадия	Масса	Масштаб
РП	9,15	б/м
Лист	Листов 1	

Минавтотранс РСФСР
ГИПРОАВТОТРАНС
Ростовский филиал

Копировал Мхв- формат А4

АЛЬБОМ II

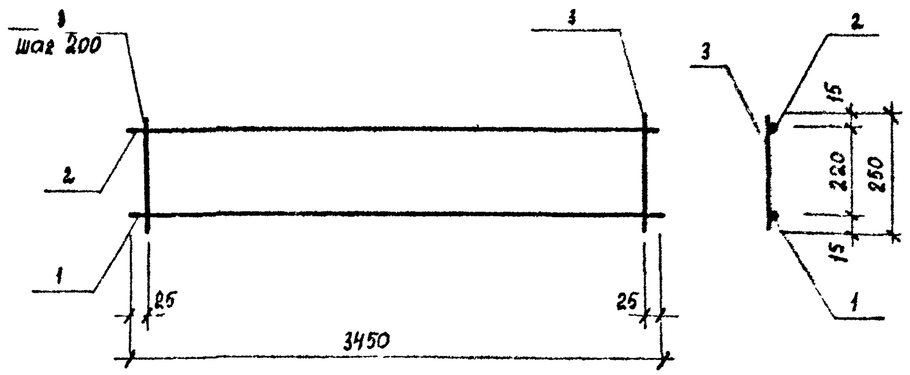

Формат	Зона	Поз.	Обозначение	Наименование	Кол.	Примечание
				Детали		
Б4		1	тп 503-2-37.88 КЖИ-КР1	⌀14А III ГОСТ 5781-82* ℓ=3450	1	4,2 кг
Б4		2	тп 503-2-37.88 КЖИ-КР1	⌀10А III ГОСТ 5781-82* ℓ=3450	1	2,14 кг
Б4		3	тп 503-2-37.88 КЖИ-КР1	⌀6А I ГОСТ 5781-82* ℓ=250	18	0,06 кг

Взам. инв. №

Подпись и дата

Инв. № подл.

ГИП	Молчанов	
Н.контр.	Сахновская	
Рук бр.2	Шульгин	
Гл констр	Рубан	
Гл.спец.	Воинов	
Рук. гр.	Лавренко	
Ст. инж.	Морова	

ТП 503-2-37.88 КЖИ-КР1

Каркас плоский КР1

Стадия	Масса	Масштаб
РП	7,67	1/м
Лист	Листов 1	

Минавтотранс РСФСР
ГИПРОАВТОТРАНС
Ростовский филиал

АЛЬБОМ II

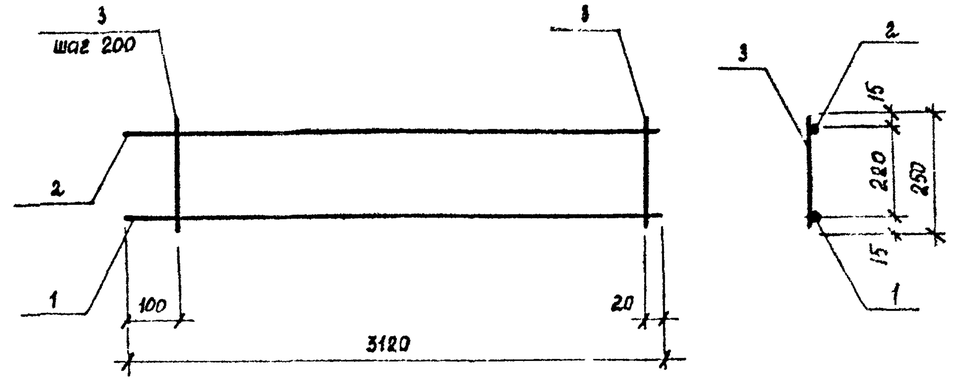

Формат	Зона	Поз.	Обозначение	Наименование	Кол.	Примечание
				Детали		
Б4		1	тп 503-2-37.88 КЖИ-КР2	⌀14А III ГОСТ 5781-82* ℓ=3120	1	3,8 кг
Б4		2	тп 503-2-37.88 КЖИ-КР2	⌀10А III ГОСТ 5781-82* ℓ=3120	1	1,93 кг
Б4		3	тп 503-2-37.88 КЖИ-КР2	⌀6А I ГОСТ 5781-82* ℓ=250	16	0,06 кг

Взам. инв. №

Подпись и дата

Инв. № подл.

ГИП	Молчанов	
Н.контр.	Сахновская	
Рук бр.2	Шульгин	
Гл. констр.	Рубан	
Гл.спец.	Воинов	
Рук.гр.	Лавренко	
Ст. инж	Морова	

ТП 503-2-37.88 КЖИ-КР2

Каркас плоский КР2

Стадия	Масса	Масштаб
РП	6,69	1/м
Лист	Листов 1	

Минавтотранс РСФСР
ГИПРОАВТОТРАНС
Ростовский филиал

АЛЬБОМ II

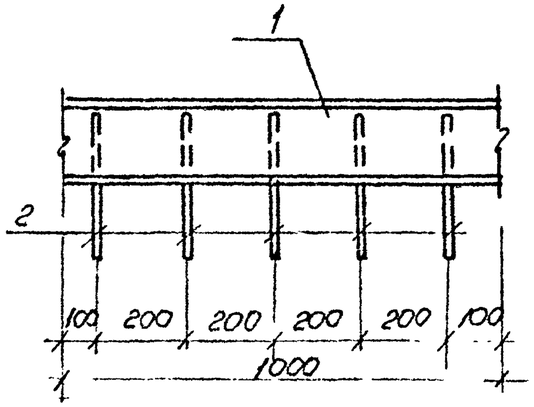

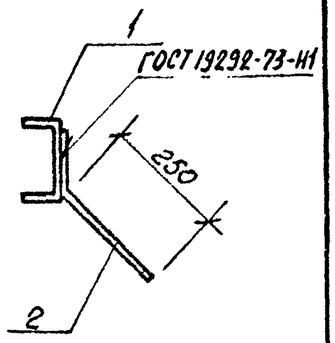

Формат	Зона	Поз.	Обозначение	Наименование	Кол.	Примечание
				Детали		
БУ		1	ТП 503-2-37.88 КЖИ-МН1	Швеллер $\frac{14\ ГОСТ\ 8240-72^*}{ВСт3кп2\ ГОСТ\ 380-71^*}$ ℓ=1000	1	12,3 кг
БУ		2	ТП 503-2-37.88 КЖИ-МН1	ф10АIII ГОСТ 5781-82* ℓ=350	5	0,22 кг

Взам. инв. №

Подпись и дата

Инв. № подл.

ГИП	Молчанов	
Н. контр.	Сахновская	
Рук. Бр.2	Шульгин	
Гл. констр.	Рубан	
Гл. спец.	Воинов	
Рук. гр	Лавренко	
Ст. инж.	Морова	

ТП 503-2-37.88 КЖИ-МН1

Изделие закладное МН1

Стадия	Масса	Масштаб
РП	13,4	б/м

Лист | Листов 1

Минавтотранс РСФСР
ГИПРОАВТОТРАНС
Ростовский филиал

АЛЬБОМ II

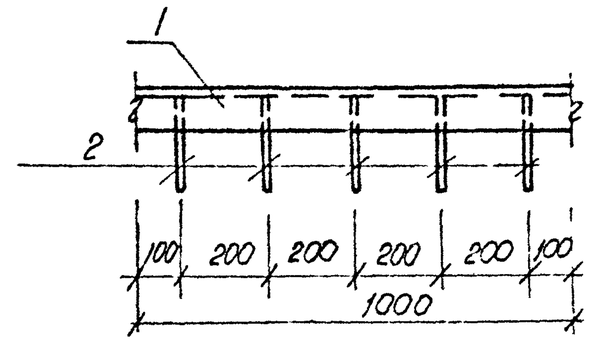

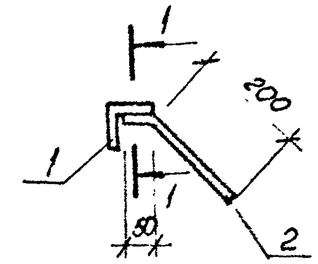

1-1

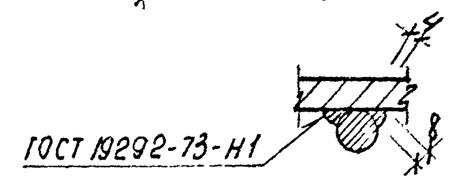

Формат	Зона	Поз.	Обозначение	Наименование	Кол.	Примечание
				Детали		
БУ		1	ТП 503-2-37.88 КЖИ-МН2	Уголок $\frac{Б\ 50\times50\times5\ ГОСТ\ 8509-86}{ВСт3кп2\ ГОСТ\ 380-71^*}$ ℓ=1000	1	3,77 кг
БУ		2	ТП 503-2-37.88 КЖИ-МН2	ф10АIII ГОСТ 5781-82* ℓ=250	5	0,16 кг

Взам. инв. №

Подпись и дата

Инв. № подл.

ГИП	Молчанов	
Н. контр.	Сахновская	
Рук. Бр.2	Шульгин	
Гл. констр.	Рубан	
Гл. спец.	Воинов	
Рук. гр.	Лавренко	
Ст. инж.	Морова	

ТП 503-2-37.88 КЖИ-МН2

Изделие закладное МН2

Стадия	Масса	Масштаб
РП	4,6	б/м

Лист | Листов 1

Минавтотранс РСФСР
ГИПРОАВТОТРАНС
Ростовский филиал

АЛЬБОМ I

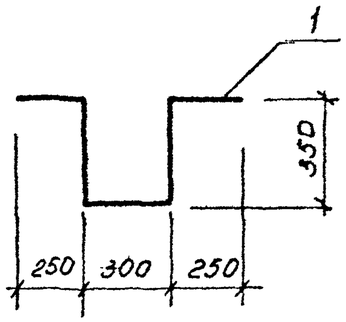

Формат	Зона	Поз.	Обозначение	Наименование	Кол.	Примечание
				Детали		
Б4		1	ТП 503-2-37.88 КЖИ-МН3	Ф16АI ГОСТ 5781-82*		
				ℓ = 1500	1	2,3 кг

Взам. инв.№ | Подпись и дата | Инв. № подл.

ГИП	Молчанов	
Н.контр.	Сахновская	
Рук. Бр.2	Шильгин	
Гл. констр	Рубан	
Гл. спец.	Воинов	
Рук. гр.	Лавренко	
Ст. инж.	Морова	

ТП 503-2-37.88 КЖИ-МН3

Изделие закладное МН3

Стадия	Масса	Масштаб
РП	2,3	1/м

Лист | Листов 1

МинАвтотранс РСФСР
ГИПРОАВТОТРАНС
Ростовский филиал

АЛЬБОМ II

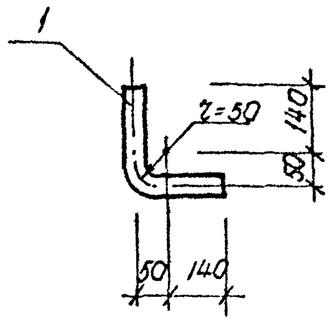

Формат	Зона	Поз.	Обозначение	Наименование	Кол.	Примечание
				Детали		
Б4		1	ТП 503-2-37.88 КЖИ-МН4	Труба 25 ГОСТ 3262-75*		
				ℓ = 360	1	0.77 кг

Взам. инв.№ | Подпись и дата | Инв. № подл.

ГИП	Молчанов	
Н.контр.	Сахновская	
Рук. Бр.2	Шильгин	
Гл. констр	Рубан	
Гл. спец	Воинов	
Рук. гр.	Лавренко	
Ст. инж.	Морова	

ТП 503-2-37.88 КЖИ-МН4

Изделие закладное МН4

Стадия	Масса	Масштаб
РП	0.77	1/м

Лист | Листов 1

МинАвтотранс РСФСР
ГИПРОАВТОТРАНС
Ростовский филиал

АЛЬБОМ II

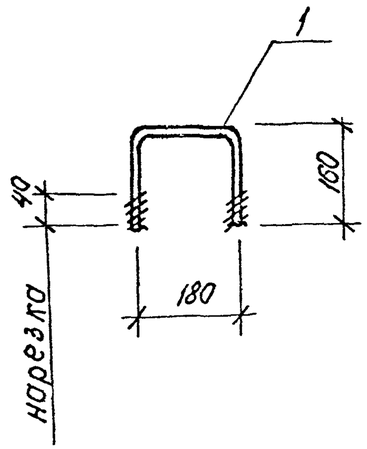

Формат	Зона	Поз.	Обозначение	Наименование	Кол.	Примечание
				Детали		
БЧ		1	ТП 503-2-37.88 КЖИ-МН5	Ф16 AI ГОСТ 5781-82*		
				ℓ = 500	1	0,78кг

ТП 503-2-37.88 КЖИ-МН5

ГИП	Малчанов		Изделие закладное МН5
Н. контр.	Сахновская		
Рук. бр.2	Шульгин		
Гл. конст.	Рубан		
Гл. спец.	Воинов		
Рук. гр.	Лавренко		
Ст. инж.	Морова		

Стадия	Масса	Масштаб
РП	0.78	б/м
Лист	Листов 1	

Минавтотранс РСФСР
ГИПРОАВТОТРАНС
Ростовский филиал

Инв. № подл. | Подпись и дата | Взам. инв. №

Копировал Мкр- формат А4

АЛЬБОМ II

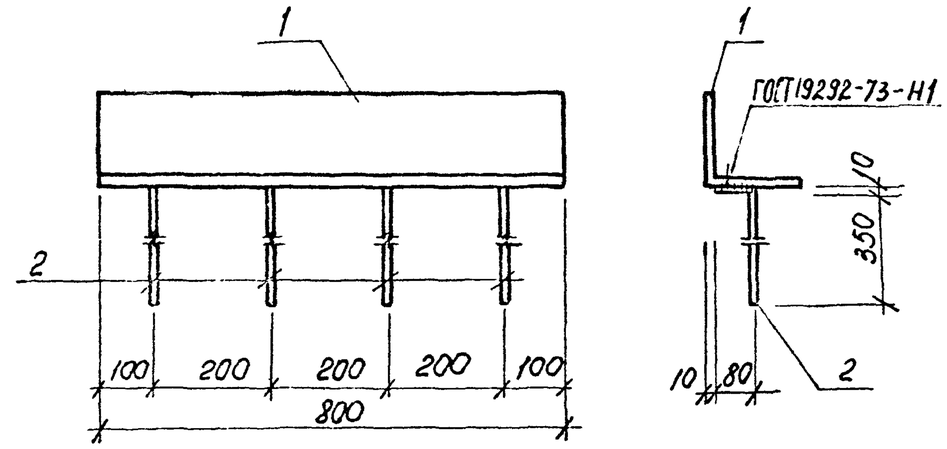

Формат	Зона	Поз.	Обозначение	Наименование	Кол.	Примечание
				Детали		
БЧ		1	ТП 503-2-37.88 КЖИ-МН6	Уголок $\frac{180\times160\times10\ ГОСТ8509-86}{ВСт3кп2\ ГОСТ380-71^*}$ ℓ=800	1	19,76 кг
БЧ		2	ТП 503-2-37.88 КЖИ-МН6	Ф10А III ГОСТ 5781-82*		
				ℓ = 430	4	0,27кг

ТП 503-2-37.88 КЖИ-МН6

ГИП	Малчанов		Изделие закладное МН6
Н. контр.	Сахновская		
Рук. бр.2	Шульгин		
Гл. констр.	Рубан		
Гл. спец.	Воинов		
Рук. гр.	Лавренко		
Ст. инж.	Кутнякова		

Стадия	Масса	Масштаб
РП	20,84	б/м
Лист	Листов 1	

Минавтотранс РСФСР
ГИПРОАВТОТРАНС
Ростовский филиал

Копировал Мкр- формат А4

АЛЬБОМ II

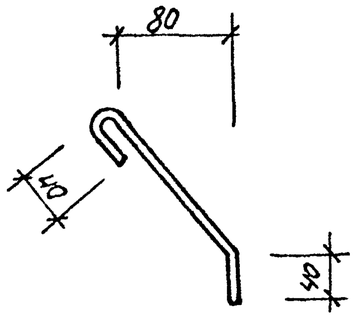

Формат	Зона	Поз	Обозначение	Наименование	Кол.	Примечание
				Детали		
				Ф8АI ГОСТ5781-82*	1	0.1
БУ		1	503-2-37.88 КЖИ-А1	ℓ = 250		

ГИП	Малчанов		
Н.контр.	Сахновская		
Рук. бр.	Шульгин		
Гл.спец	Рубан		
Рук. гр.	Верхошанский		
Ст. арх.	Шапиро		

503-2-37.88 КЖИ-А1

Анкер А1

Стадия	Масса	Масштаб
Р.П	0.1	1:5
Лист	Листов 1	

Минавтотранс РСФСР
ГИПРОАВТОТРАНС
Ростовский филиал

Взам. инв. № | Подпись и дата | Инв. № подл.

АЛЬБОМ II

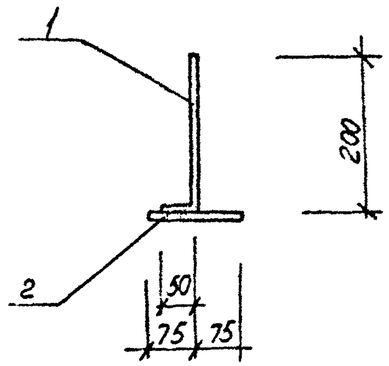

Формат	Зона	Поз	Обозначение	Наименование	Кол.	Примеч.
				Детали		
				Ф8АI ГОСТ5781-82*		
БУ		1	503-2-37.88 КЖИ-А2	ℓ = 250	1	0.09
БУ		2	503-2-37.88 КЖИ-А2	ℓ = 150	1	0.6

ГИП	Малчанов		
Н.контр	Сахновская		
Рук. бр.	Шульгин		
Гл.спец	Рубан		
Рук. гр	Верхошанский		
Ст.арх.	Шапиро		

503-2-37.88 КЖИ-А2

Анкер А2

Стадия	Масса	Масштаб
РП	0.15	1:10
Лист	Листов 1	

Минавтотранс РСФСР
ГИПРОАВТОТРАНС
Ростовский филиал

Взам. инв. № | Подпись и дата | Инв. № подл.

АЛЬБОМ II

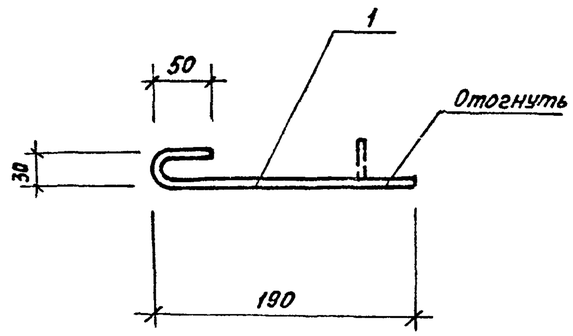

Формат	Зона	Поз.	Обозначение	Наименование	Кол.	Примечание
				Детали		
				ФбАI ГОСТ 5781-82*		
Б4		1	503-2-37.88 КЖИ-А3	ℓ=270	1	0,06

Взам. инв. № | Подпись и дата | Инв. № подл.

503-2-37.88 КЖИ-А3

ГИП	Молчанов		
Н.контр.	Сахновская		
Рук.бр 2	Шульгин		
Гл.спец.	Рубан		
Рук. гр.	Верхошанская		
Ст.арх.	Шапиро		

Анкер А3

Стадия	Масса	Масштаб
РП	0.06	1:5

Лист | Листов

Минавтотранс РСФСР
ГИПРОАВТОТРАНС
Ростовский филиал

Копировал | Формат А4

АЛЬБОМ II

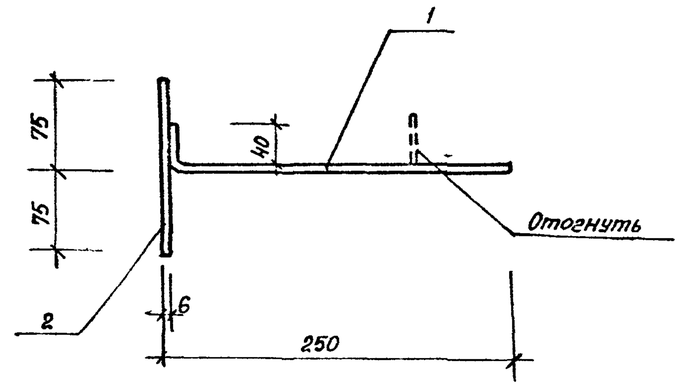

Формат	Зона	Поз.	Обозначение	Наименование	Кол.	Примечание
				Детали		
				ФбАI ГОСТ 5781-82*		
Б4		1	503-2-37.88 КЖИ-А1	ℓ=290	1	0.06
Б4		2	503-2-37.88 КЖИ-А1	ℓ=150	1	0.03

Взам. инв. № | Подпись и дата | Инв. № подл.

503-2-37.88 КЖИ-А4

ГИП	Молчанов		
Н.контр.	Сахновская		
Рук.бр.2	Шульгин		
Гл.спец.	Рубан		
Рук.гр.	Верхошанская		
Ст.арх.	Шапиро		

Анкер А4

Стадия	Масса	Масштаб
РП	0.09	1:5

Лист | Листов

Минавтотранс РСФСР
ГИПРОАВТОТРАНС
Ростовский филиал

Копировал | Формат А4

АЛЬБОМ II

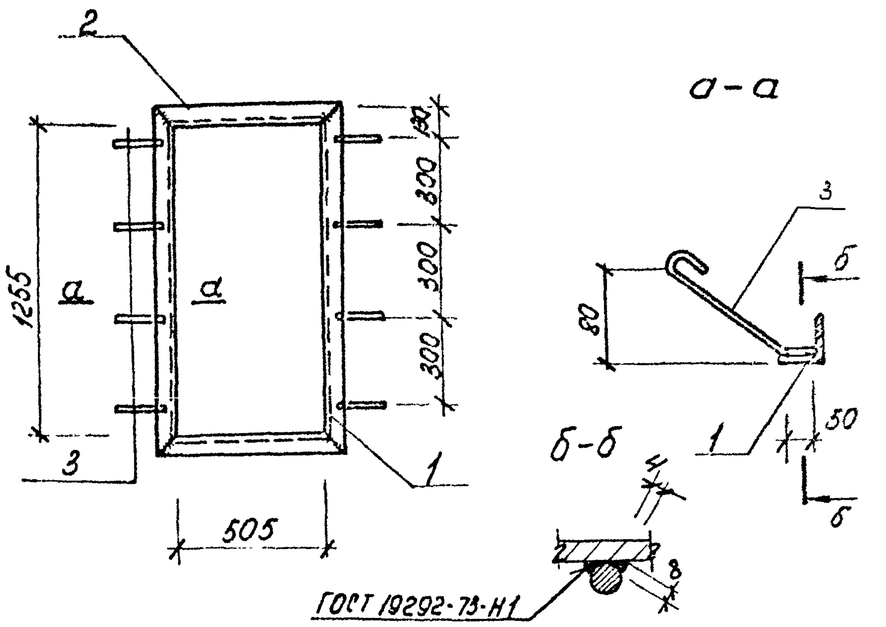

Формат	Зона	Поз.	Обозначение	Наименование	Кол.	Примечание
				Детали		
				Уголок $\frac{Б70\times5\ ГОСТ8509-86}{В\ Ст3кп2\ ГОСТ380-71^*}$		
БУ		1	503-2-37.88 КЖИ-Р1	ℓ=645	2	3.47
БУ		2	503-2-37.88 КЖИ-Р1	ℓ=1395	2	7.51
БУ		3	503-2-37.88 КЖИ-Р1	ф8АI ГОСТ5781-82*	8	0.1
				ℓ=250		

Взам. инв. № | Подпись и дата | Инв. № подл.

503-2-37.88 КЖИ-Р1

Рамка Р1

Стадия	Масса	Масштаб
РП	22.76	1:20

Лист | Листов

Минавтотранс РСФСР ГИПРОАВТОТРАНС Ростовский филиал

ГИП	Молчанов	
Н. контр.	Сахновская	
Рук. бр.	Шилягин	
Гл. спец	Рубан	
Рук. гр.	Верхошанская	
Ст. арх.	Шапиро	

АЛЬБОМ II

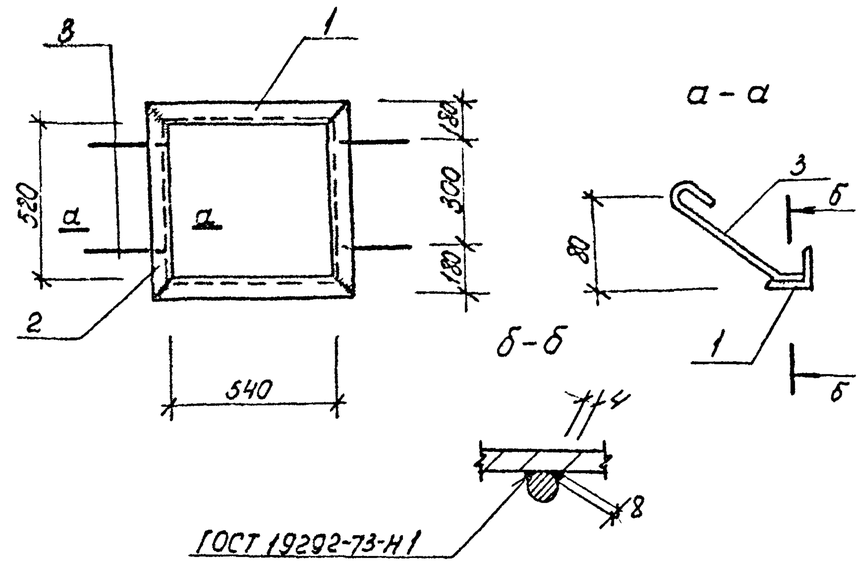

Формат	Зона	Поз.	Обозначение	Наименование	Кол.	Примечание
				Детали		
				Уголок $\frac{Б70\times5\ ГОСТ8509-86}{ВСт3кп2\ ГОСТ380-71^*}$		
БУ		1	503-2-37.88 КЖИ-Р2	ℓ=680	2	3.65
БУ		2	503-2-37.88 КЖИ-Р2	ℓ=660	2	3.55
БУ		3	503-2-37.88 КЖИ-Р2	ф8АI ГОСТ5781-82*	4	0.1
				ℓ=250		

Взам. инв. № | Подпись и дата | Инв. № подл.

503-2-37.88 КЖИ-Р2

Рамка Р2

Стадия	Масса	Масштаб
РП	14.80	1:20

Лист | Листов

Минавтотранс РСФСР ГИПРОАВТОТРАНС Ростовский филиал

ГИП	Молчанов	
Н. контр.	Сахновская	
Рук. бр.	Шилягин	
Гл. спец	Рубан	
Рук. гр.	Верхошанская	
Ст. арх.	Шапиро	

АЛЬБОМ II

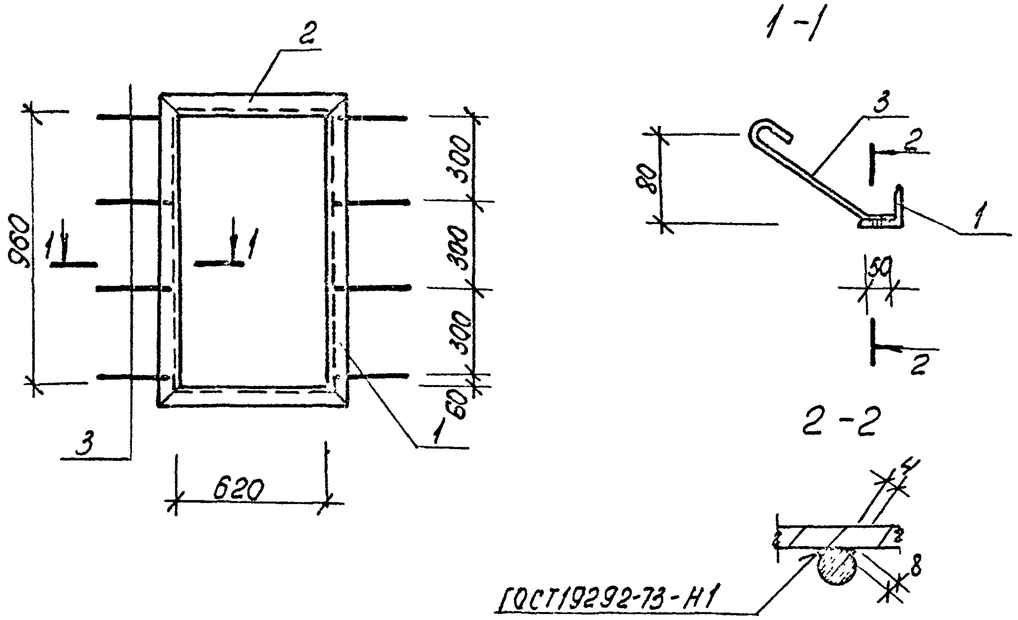

Формат	Зона	Поз.	Обозначение	Наименование	Кол.	Примечание
				Детали		
				Уголок $\frac{Б70\times5\ ГОСТ\ 8509-86}{ВСт3кп2\ ГОСТ\ 380-71^*}$		
БУ		1	503-2-37.88 КЖИ-Р3	ℓ = 1100	2	5.92
БУ		2	503-2-37.88 КЖИ-Р3	ℓ = 760	2	4.09
				ф8АI ГОСТ 5781-82*		
БУ		3	503-2-37.88 КЖИ-Р3	ℓ = 250	8	0.1

Взам. инв. №

Подпись и дата

Инв. № подл.

ГИП	Малчанов		
Н. контр.	Сахновская		
Рук. бр. 2	Шульгин		
Гл. спец.	Рубан		
Рук. гр.	Верхошанская		
Ст. арх.	Шапиро		

503-2-37.88 КЖИ-Р3

Рамка Р3

Стадия	Масса	Масштаб
РП	20.8	1:20

Лист | Листов

Минавтотранс РСФСР
ГИПРОАВТОТРАНС
Ростовский филиал

Копировал Мых - формат А4

АЛЬБОМ II

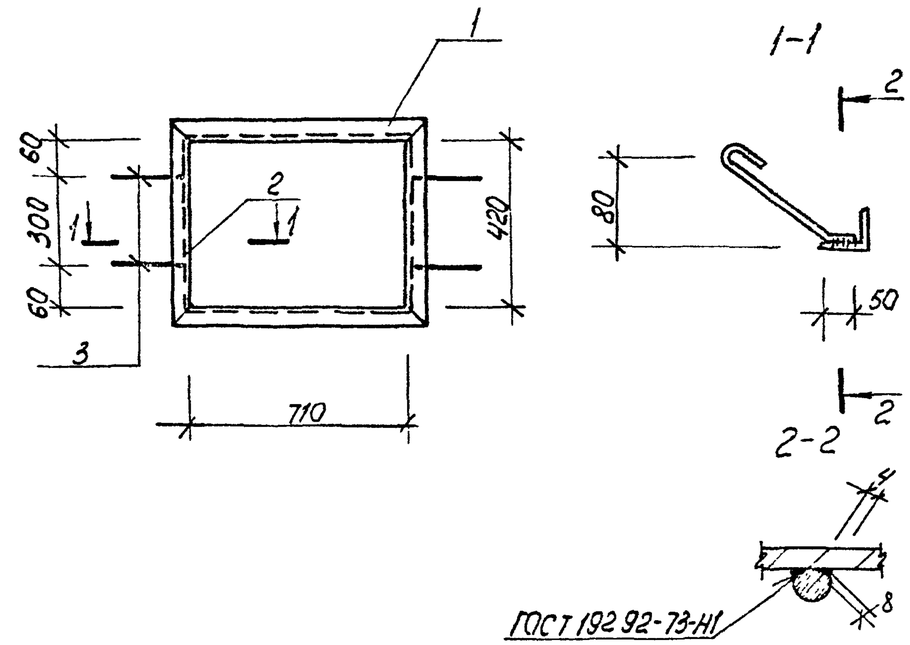

Формат	Зона	Поз.	Обозначение	Наименование	Кол.	Примечание
				Детали		
				Уголок $\frac{Б70\times5\ ГОСТ\ 8509-86}{ВСт3кп2\ ГОСТ\ 380-71^*}$		
БУ		1	503-2-37.88 КЖИ-Р4	ℓ = 850	2	4.57
БУ		2	503-2-37.88 КЖИ-Р4	ℓ = 560	2	3.01
БУ		3	503-2-37.88 КЖИ-Р4	ф8АI ГОСТ 5781-82*	6	0.1
				ℓ = 250		

Взам. инв. №

Подпись и дата

Инв. № подл.

ГИП	Малчанов		
Н. контр.	Сахновская		
Рук. бр. 2	Шульгин		
Гл. спец.	Рубан		
Рук. гр.	Верхошанская		
Ст. арх.	Шапиро		

503-2-37.88 КЖИ-Р4

Рамка Р4

Стадия	Масса	Масштаб
РП	15.8	1:20

Лист | Листов

Минавтотранс РСФСР
ГИПРОАВТОТРАНС
Ростовский филиал

Копировал Мых - формат А4

АЛЬБОМ II

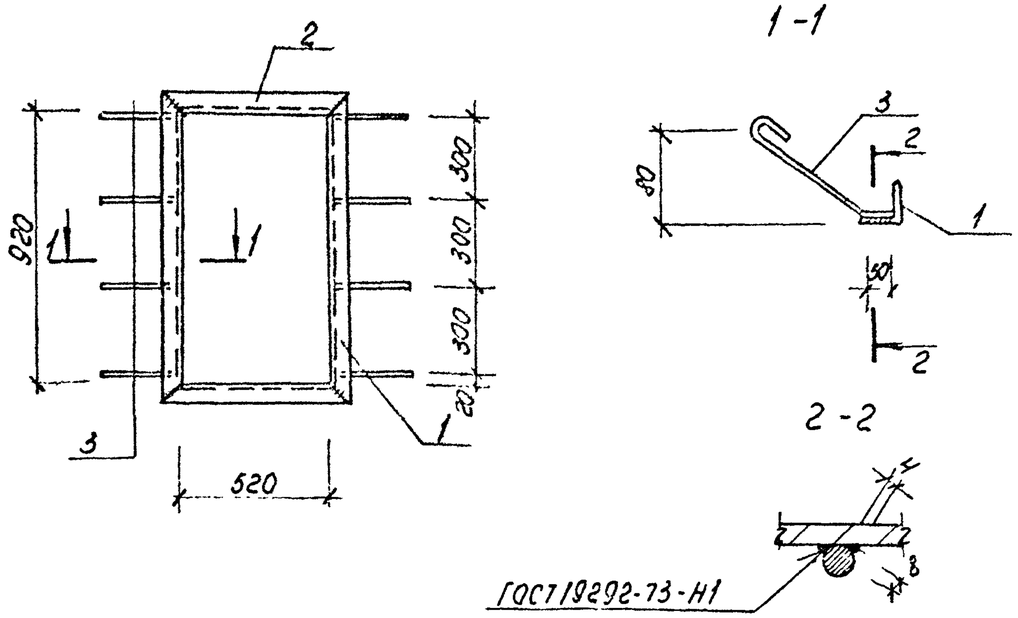

Формат	Зона	Поз.	Обозначение		Наименование	Кол.	Примечание
					Детали		
					Уголок $\frac{Б70\times5\ ГОСТ8509-86}{ВСт3кп2\ ГОСТ380-71^*}$		
БУ		1	503-2-37.88	КЖИ-Р5	ℓ = 1060	2	5,70
БУ		2	503-2-37.88	КЖИ-Р5	ℓ = 660	2	3,55
					ф8АI ГОСТ5781-82*		
БУ		3	503-2-37.88	КЖИ-Р5	ℓ = 250	8	0.1

Взам. инв.№ | Подпись и дата | Инв. № подл.

503-2-37.88 КЖИ-Р5

Рама Р5

Стадия	Масса	Масштаб
РП		1:20

Лист | Листов

Минавтотранс РСФСР
ГИПРОАВТОТРАНС
Ростовский филиал

ГИП	Малчанов	
Н.контр.	Сахновская	
Рук. бр.	Шульгин	
Гл. спец.	Рубан	
Рук. гр.	Верхошанский	

АЛЬБОМ II

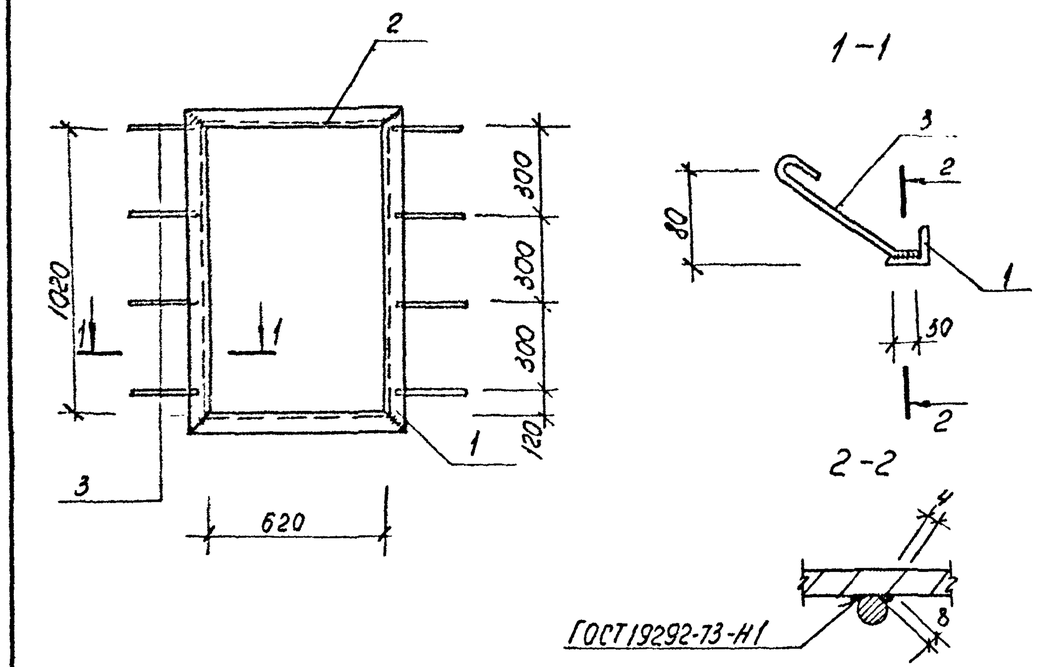

Формат	Зона	Поз.	Обозначение		Наименование	Кол.	Примечание
					Детали		
					Уголок $\frac{Б70\times5\ ГОСТ8509-86}{ВСт3кп2\ ГОСТ380-71^*}$		
БУ		1	503-2-37.88	КЖИ-Р6	ℓ = 1160	2	6,24
БУ		2	503-2-37.88	КЖИ-Р6	ℓ = 760	2	4.08
					ф8АI ГОСТ5781-82*		
БУ		3	503-2-37.88	КЖИ-Р6	ℓ = 250	8	0.1

Взам. инв.№ | Подпись и дата | Инв. № подл.

503-2-37.88 КЖИ-Р6

Рамка Р6

Стадия	Масса	Масштаб
РП	21.44	1:20

Лист | Листов

Минавтотранс РСФСР
ГИПРОАВТОТРАНС
Ростовский филиал

ГИП	Малчанов	
Н.контр.	Сахновская	
Рук. бр	Шульгин	
Гл.спец.	Рубан	
Рук. гр.	Верхошанский	
Ст.арх.	Шапиро	

АЛЬБОМ II

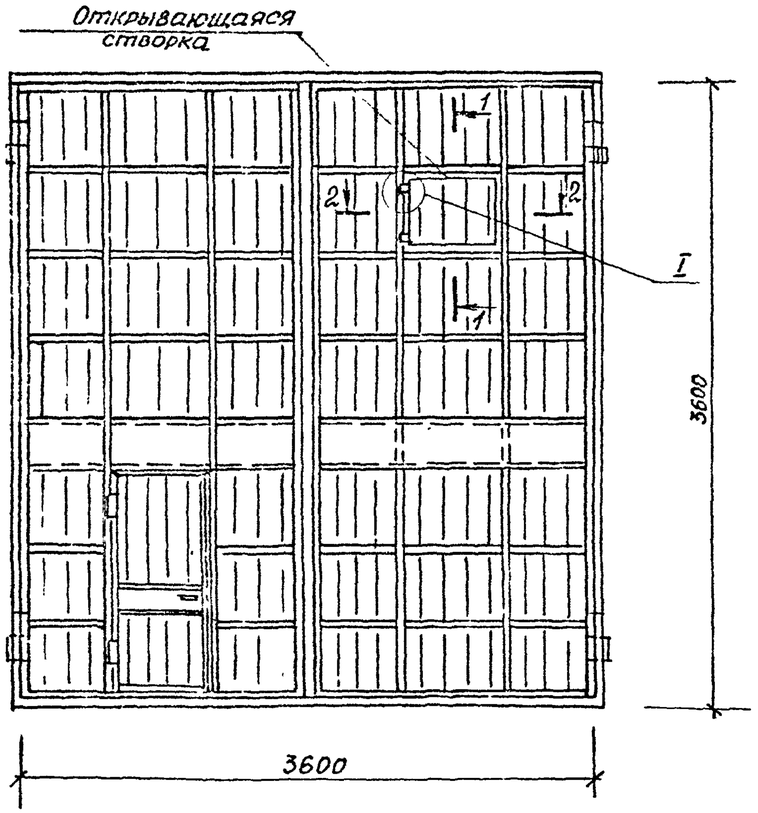

1 – 1

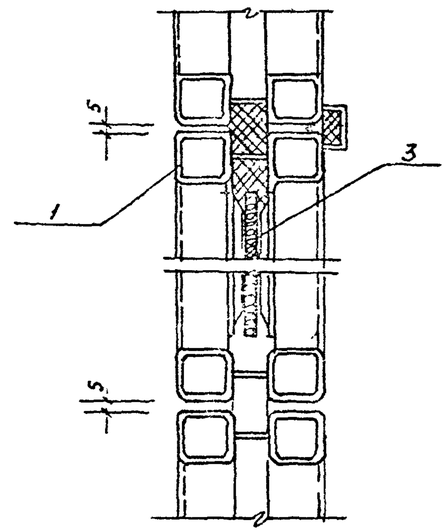

Створка

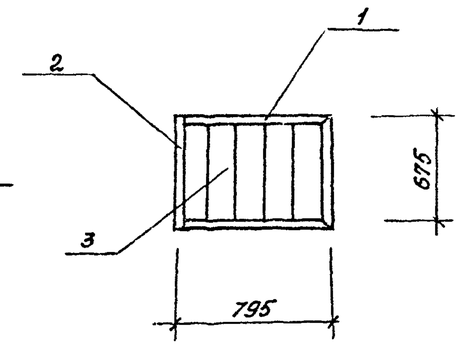

2 – 2

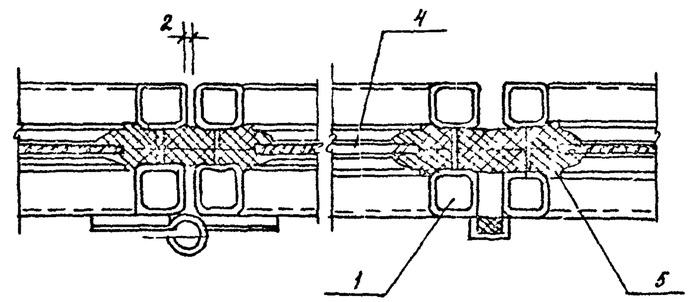

Спецификация

Формат	Зона	Поз.	Обозначение	Наименование	Кол.	Примечание
		1	503-2-37.88 КЖИ ВР36х36т*	Профиль трубчатый ПТ1		
				ℓ=800	2	2,4
		2	503-2-37.88 КЖИ ВР36х36т*	ℓ=675	2	2,2
		3	503-2-37.88 КЖИ ВР36х36т*	Лист $\frac{Б\text{-}ПН\text{-}20\ ГОСТ\ 19903\text{-}74*}{3\text{-}II\ ст.3пс\ ГОСТ\ 16523\text{-}70*}$	0,54	м²
		4	ТУ 17-651-71	Ткань прокладная толщ.6		
				(646 х 747) h 14	1	0,09
		5	ТУ 38.005.204-71	Уплотнение	2,8	м
				Профиль резиновый Р1		

Взам. инв.№ | Подпись и дата | Инв.№ подл.

ГИП	Молчанов	
Н.контр.	Сахновская	

503-2-37.88 КЖИ – ВР 36×36т*

Ворота ВР36×36т*

Стадия	Масса	Масштаб
РП	9,3	1:30
Лист	Листов	

Минавтотранс РСФСР
ГИПРОАВТОТРАНС
Ростовский филиал