ТИПОВОЙ ПРОЕКТ

503-4-57С.88

ПРОИЗВОДСТВЕННОЕ ЗДАНИЕ
СТАНЦИИ ТЕХНИЧЕСКОГО ОБСЛУЖИВАНИЯ ЛЕГКОВЫХ АВТОМОБИЛЕЙ, ПРИНАДЛЕЖАЩИХ ГРАЖДАНАМ, ДЛЯ СЕЙСМИЧЕСКИХ РАЙОНОВ НА 10 ПОСТОВ

/В ЛМК КОМПЛЕКТНОЙ ПОСТАВКИ/

АЛЬБОМ 3

КМ Конструкции металлические.

СФ ЦИТП 620062, г.Свердловск, ул. Чебышева, 4
Зак. 1792 инв. 23366-03 тираж 150
Сдано в печать 6.07.1989 Цена 9-28

ТИПОВОЙ ПРОЕКТ

503-4-57С.88

ПРОИЗВОДСТВЕННОЕ ЗДАНИЕ

СТАНЦИИ ТЕХНИЧЕСКОГО ОБСЛУЖИВАНИЯ ЛЕГКОВЫХ АВТОМОБИЛЕЙ, ПРИНАДЛЕЖАЩИХ ГРАЖДАНАМ, ДЛЯ СЕЙСМИЧЕСКИХ РАЙОНОВ

НА 10 ПОСТОВ

/В ЛМК КОМПЛЕКТНОЙ ПОСТАВКИ/

АЛЬБОМ 3

ПЕРЕЧЕНЬ АЛЬБОМОВ:

АЛЬБОМ	1	ПЗ	Пояснительная записка.
		ТХ	Технология производства.
АЛЬБОМ	2	АР	Архитектурные решения.
АЛЬБОМ	3	КМ	Конструкции металлические.
АЛЬБОМ	4	КЖ	Конструкции железобетонные.
АЛЬБОМ	5		Стальные арматурные и закладные изделия.
АЛЬБОМ	6	ОВ	Отопление и вентиляция.
		ВК	Внутренний водопровод и канализация.
АЛЬБОМ	7	ЭО	Электрическое освещение.
		ЭМ	Силовое электрооборудование.
		СС	Связь и сигнализация.
		АОВ	Автоматизация.
АЛЬБОМ	8		Техническая документация для заводов-изготовителей.
АЛЬБОМ	9		Автоматическое пожаротушение.
АЛЬБОМ	10	СО	Спецификации оборудования. Часть 1,2.
АЛЬБОМ	11	ВМ	Ведомости потребности в материалах.
АЛЬБОМ	12	С	Сметы. Часть 1,2.

© СФ ЦИТП Госстрой СССР, 1988г.

Утверждён и введён в действие
Минавтопромом СССР
протокол N 23 от 20.06.88г

Разработан

Ленинградским филиалом
института „ГИПРОАВТОТРАНС"

Главный инженер Краснов В.Г.
Главный инженер проекта Мариничев А.Ю.

Альбом 3

ТП 503-4-57с.88

Содержание альбома

Лист	Наименование	Стр.
	Содержание альбома	
1.	Общие данные (начало).	3
2	Общие данные (продолжение).	4
3.	Общие данные (окончание).	5
4.	Техническая спецификация металла (начало)	6
5.	Техническая спецификация металла (продолжение).	7
6.	Техническая спецификация металла (продолжение)	8
7.	Техническая спецификация металла (продолжение).	9
8	Техническая спецификация металла (окончание).	10
9.	Схема расположения колонн и стоек наружного фахверка.	11
10.	Схема расположения структурных блоков покрытия консолей и рамок в осях 3-9.	12
11	Схемы расположения ригелей, прогонов и рамок в осях 1-3, 9-11. Разрезы	13
12.	Схема расположения настила покрытия в осях 3-9. Разрезы. Узлы.	14
13	Схемы расположения настила покрытия в осях 1-3, 9-11. Разрезы. Узлы.	15
14.	Схема расположения путей подвесных кранов в осях 5-9. Разрезы.	16
15.	Схема расположения стоек внутреннего фахверка	17
16.	Разрезы 1-1...3-3, 5-5...7-7.	18
17.	Разрезы 4-4, 8-8...11-11.	19
18.	Разрезы 12-12...32-32.	20
19	Схемы расположения ригелей фахверка в осях 11-1 по оси Ж; в осях 1-11 по оси А, в осях Ж-А по оси 1.	21
20.	Схемы расположения ригелей фахверка в осях А-Ж по оси 11; в осях А-Ж по оси 9; в осях Ж-А по оси 3; Р2, Р3, Р17...Р20.	22
21	Узлы 1,2.	23
22.	Узлы 3...5.	24
23.	Узлы 6...8,91.	25
24.	Узлы 9,10.	26
25.	Узлы 11,12.	27
26.	Узлы 13...16,41,42.	28
27.	Узлы 17,18.	29
28.	Узлы 19...21.	30
29.	Узлы 22...25.	31
30.	Узлы 26...29.	32
31.	Узлы 30..32.	33
32.	Узлы 33...36.	34
33.	Узлы 37...40.	35
34.	Узлы 43...46.	36
35.	Узлы 47...51.	37
36	Узлы 52...54.	38
37.	Узлы 55...60,92	39
38.	Узлы 61...65.	40
39.	Узлы 66...69.	41
40.	Узлы 70...75.	42
41.	Схемы опорных рамок и закрепления профилированного листа.	43
42.	Схемы опорных рамок и закрепления профилированного листа. Узлы 93...97.	44
43	Схемы расположения стоек для крепления вертикальных воздуховодов в осях А-Г по оси 9; в осях Г-Б по оси 3. Узлы. (лист 1)	45
44	Схемы расположения стоек для крепления вертикальных воздуховодов в осях А-Г по оси 9; в осях Г-Б по оси 3. Узлы. (лист 2)	46
45.	Схемы расположения элементов крепления технологических трубопроводов. Разрезы.	47
46	Схемы расположения элементов крепления технологических трубопроводов. Узлы.	48
47.	Схемы расположения элементов крепления технологических трубопроводов. Узлы.	49
48.	Схемы расположения элементов крепления технологических трубопроводов. Узлы.	50
49.	Схемы расположения конструкций и профилированного листа козырька. Разрезы.	51
50	Схемы расположения конструкций и профилированного листа козырька. Узлы.	52
51.	Схемы расположения элементов молниезащиты.	53
52.	Схема расположения ригелей для кирпичных перегородок. Разрезы 1-1...15-15.	54
53.	Узлы 76...80.	55
54	Узлы 81..87.	56
55.	Узлы 88...90.	57
56.	Схема расположения конструкций площадки на отм. 2,000. Разрезы.	58
57.	Схема расположения конструкций площадки на отм. 2,000. Узлы.	59
58.	Ведомость металлоконструкций по видам профилей.	60

Инв. № подл. | Подпись и дата | Взам. инв. №

Копировал: Морозова

Формат А2

Альбом 3

Ведомость рабочих чертежей основного комплекта КМ

Лист	Наименование	Примечание
1	Общие данные (начало)	
2	Общие данные (продолжение)	
3	Общие данные (окончание)	
4	Техническая спецификация металла (начало)	
5	Техническая спецификация металла (продолжение)	
6	Техническая спецификация металла (продолжение)	
7	Техническая спецификация металла (продолжение)	
8	Техническая спецификация металла (окончание)	
9	Схема расположения колонн и стоек наружного фахверка.	
10	Схема расположения структурных блоков покрытия,	
	консолей и рамок в осях 3...9.	
11	Схемы расположения ригелей, прогонов и рамок в	
	осях 1-3, 9-11. Разрезы.	
12	Схема расположения настила покрытия в осях 3-9.	
	Разрезы. Узлы.	
13.	Схемы расположения настила покрытия в осях 1-3,	
	9-11. Разрезы. Узлы.	
14.	Схема расположения путей подвесных кранов в осях 5-9 Разрезы	
15	Схема расположения стоек внутреннего фахверка.	
16	Разрезы 1-1...3-3. 5-5... 7-7.	
17	Разрезы 4-4, 8-8... 11-11.	
18	Разрезы 12-12 ..32-32.	
19	Схемы расположения ригелей фахверка в осях 11-1 по оси Ж;	
	в осях 1-11 по оси А; в осях Ж-А по оси 1.	
20	Схемы расположения ригелей фахверка в осях А,Ж по оси 11;	
	в осях А,Ж по оси 9; в оси Ж-А по оси 3; Р2, Р3, Р17...Р20.	
21	Узлы 1,2.	
22	Узлы 3...5	
23	Узлы 6...8, 91	
24	Узлы 9, 10	
25	Узлы 11, 12.	
26	Узлы 13...16, 41, 42.	
27	Узлы 17, 18	
28	Узлы 19...21.	
29	Узлы 22...25.	
30	Узлы 26...29.	
31	Узлы 30...32.	

Проект разработан в соответствии с действующими нормами и правилами и предусматривает мероприятия, обеспечивающие взрывную взрывопожарную и пожарную безопасность при эксплуатации здания

Главный архитектор проекта А.Б. Струченевский

Продолжение

Лист	Наименование	Примечание
32	Узлы 33...36.	
33	Узлы 37..40.	
34	Узлы 43...46	
35	Узлы 47..51.	
36	Узлы 52...54	
37	Узлы 55 .60, 92	
38	Узлы 61...65	
39	Узлы 66...69	
40	Узлы 70..75.	
41	Схемы опорных рамок и закрепления профилированного листа.	
42	Схемы опорных рамок и закрепления профилированного листа. Узлы 93 97.	
43	Схемы расположения стоек для крепления вертикальных	
	воздуховодов в осях А-Г по оси 9; в осях Г-Б по оси 3. Узлы (лист 1)	
44	Схемы расположения стоек для крепления вертикальных	
	воздуховодов в осях А-Г по оси 9; в осях Г-Б по оси 3. Узлы. (лист 2)	
45	Схемы расположения элементов крепления технологических	
	трубопроводов. Разрезы.	
46	Схемы расположения элементов крепления технологических	
	трубопроводов. Узлы.	
47	Схемы расположения элементов крепления технологических	
	трубопроводов. Узлы.	
48	Схемы расположения элементов крепления технологических	
	трубопроводов. Узлы.	
49	Схемы расположения конструкции и профилированного	
	листа козырька. Разрезы.	
50	Схемы расположения конструкций и профилированного	
	листа козырька. Узлы.	
51	Схемы расположения элементов молниезащиты.	
52	Схема расположения ригелей для кирпичных	
	перегородок. Разрезы 1-1..15-15.	
53	Узлы 76...80.	
54	Узлы 81...87.	
55	Узлы 88...90.	
56	Схема расположения конструкций площадки	
	на отм. 2,000. Разрезы.	
57.	Схема расположения конструкций. площадки	
	на отм. 2,000. Узлы.	
58.	Ведомость металлоконструкций по видам профилей.	

Ведомость ссылочных документов

Обозначение	Наименование	Примечание
шифр 774 КМ	Стальные конструкции покрытий одноэтажных производственных зданий из прокатных профилей с разреженной решеткой пролетом 18 и 24 м типа „Москва"	Разработан ЦНИИпроектлегконструкция, ЦНИИСК, Житомирский ЗОК
Серия 1.427.3-4 в.1	Стальные стойки фахверка для одноэтажных производственных зданий. Стойки фахверка отапливаемых зданий. Чертежи КМ.	
Серия 1.426.2-3 в 2	Стальные подкрановые балки	
Серия 1.432.2-17 в. 0-1; 2,3	Стены одноэтажных промышленных зданий из металлических трехслойных панелей с утеплителем из пенополиуретана.	
Серия 1.435.2-20	Ворота распашные складчатые Рабочие чертежи Часть 1.	
Серия 1.423.3-8 в.3	Стальные колонны одноэтажных производственных зданий без мостовых опорных кранов.	
Серия 1.494-24 в.2	Стаканы для крепления крышных вентиляторов, дефлекторов и зонтов.	
Серия 2.460-12	Типовые детали кровель унифицированных одноэтажных промышленных зданий (секций) из легких металлических конструкций.	
Серия 1.436.3-21	Окна с переплетами из гнутосварных стальных профилей и механизмы открывания.	
Серия 1.431.9-25	Перегородки панельные из асбестоцементных листов в стальной обвязке	
Серия 1.431.9-27С	Перегородки панельные одноэтажных зданий промышленных предприятий для районов сейсмичностью 7,8,9 баллов	

Согласовано:

Инв. № подл. | Подпись и дата | Взам. инв. №

Привязан

Инв. №

ТП 503-4-57с.88 КМ

Станция технического обслуживания легковых автомобилей, принадлежащих гражданам, для сейсмических районов /в мик. комплектной поставки на 10 постов/

Зам. Дир.	Галустян			
Нач. отд.	Прибова			
Н. контр.	Чуркова			
Гл. конст.	Воловик			
Рук. брig.	Рунова			
Инж.	Сорока			

Производственное здание

Стадия	Лист	Листов
Р	1	58

Общие данные /начало/

ЦНИИпроектлегконструкция

Копировал: Морозова

Формат А2

Таблица нагрузок

Наименование нагрузки	Нормат нагрузка кгс/м²	Коэф-т надежности по нагр γ_f	Коэф-т надежности по ЗД γ_n	Коэф-т сочетания с учетом сейсмики	Расчетная нагрузка кгс/м² с учетом сейсмики	Расчетная нагрузка кгс/м² без учета сейсмики	Примечание
1 Покрытие в осях 3-9							
1.1 Постоянные нагрузки							
1.11 Структурная плита типа „Москва"	22	1.05	0.95		22	22	
1.12 Профнастил Н57-750-0.8	9	1.05	0.95	—	9	9	
1.13 Кровля							
1.131 Пароизоляция - 1 слой рубероида на битумной мастике	4	1.2	0.95	—	5	5	
1.132 Утеплитель - минераловатные плиты повышенной жесткости γ=200 кг/м³							
1.133 При h=80мм	16	1.3	0.95	—	20	20	
1.134 При h=120мм	24	1.3	0.95	—	30	30	
1.135 Гидроизоляционный ковер 4 слоя рубероида на битумной мастике	16	1.3	0.95	—	20	20	
1.136 Защитный слой гравия γ=2000 кг/м³, h=10мм	20	1.3	0.95	—	25	25	
1.137 Итого по пунктам 1.11... 1.133 и 1.135...1.136	87	—	—	—	101	101	
1.138 Итого по пунктам 1.11... 1.132 и 1.134. 1.137	95	—	—	—	111	111	
1.2 Временные нагрузки							
1.21 Снеговая для II района	70	1.4	0.95	0.5	47	93	
1.22 Ветровая для III района	38	1.4	—	—	53	53	
1.23 Крановые нагрузки	55	1.1	0.95	0.9	52	58	
1.24 Инженерное оборудование (светильники, трубопроводы и пр.)	70	1.2	0.95	—	80	80	
1.3 Всего по пунктам 1.137 1.21. 1.24	227	—	—	—	228	274	
1.4 Всего по пунктам 1.138 1.21 и 1.24	235	—	—	—	238	284	
1.5 Всего по пунктам 1.23; 1.3	286	—	—	—	285	337	
1.6 Всего по пунктам 1.4; 1.23	290	—	—	—	290	342	

Продолжение

NN п.п.	Наименование нагрузки	Нормативная нагрузка кгс/м²	Коэф-т надежности по нагр γ_f	Коэф-т надежности по ЗД γ_n	Коэф-т сочетания с учетом сейсмики	Расчетная нагрузка кгс/м² с учетом сейсмики	Расчетная нагрузка кгс/м² без учета сейсмики	Примечание
2	Покрытие в осях 1-3 и 9-11							
2.1	Постоянные нагрузки							
2.11	Балки	13	1.05	0.95	—	13	13	
2.12	Прогоны	7	1.05	0.95	—	7	7	
2.13	Профнастил Н57-750-0.8	9	1.05	0.95	—	9	9	
2.14	Кровля							
2.141	Пароизоляция: 1 слой рубероида по битумной мастике	1	1.2	0.95	—	5	5	
2.142	Утеплитель - минераловатные плиты повышенной жесткости γ=200 кг/м³							
2.143	То же при h=80мм	16	1.3	0.95	—	20	20	
2.144	То же при h=120мм	24	1.3	0.95	—	30	30	
2.145	Гидроизоляционный ковер 4 слоя рубероида на битумной мастике	16	1.3	0.95	—	20	20	
2.146	Защитный слой гравия γ=2000 кг/м³, h=10мм	20	1.3	0.95	—	25	25	
2.147	Итого по пунктам 2.11... 2.143; 2.145... 2.146	85				99	99	
2.148	Итого по пунктам 2.11... 2.142; 2.144... 2.146	93				109	109	
2.2	Временные нагрузки							
2.21	Снеговая для II района	70	1.4	0.95	0.5	47	93	
2.22	Ветровая для III района	38	1.4	—	—	53	53	
2.23	Инженерное оборудование (светильники, трубопроводы и пр.)	70	1.2	0.95	—	80	80	
	Всего по пунктам 2.147; 2.21 и 2.23	225				226	272	
	Всего по пунктам 2.148; 2.21 и 2.23	233				232	278	

Схема нагрузок

В осях 1-3, 9-11

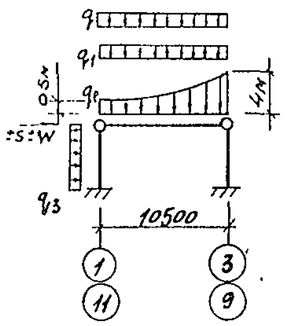

Схема нагрузок

В осях 3-9

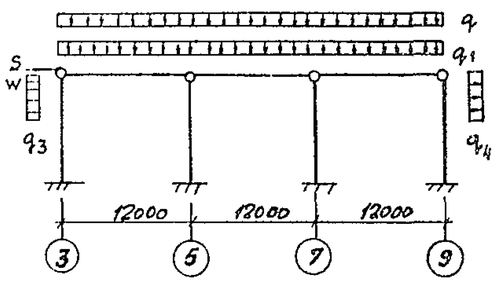

Схема нагрузок

В осях А-Ж.

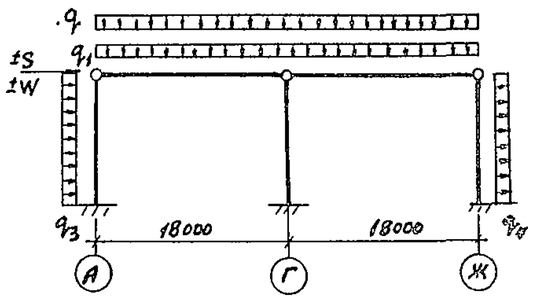

- q — Постоянная нагрузка
- q_1 — Снеговая нагрузка без снегового мешка
- q_2 — Снеговая нагрузка со снеговым мешком
- q_3 — Ветровая нагрузка (напор)
- q_4 — Ветровая нагрузка (отсос)
- W — Сосредоточенная ветровая нагрузка
- S — Горизонтальная сейсмическая нагрузка

Привязан:

Инв. №

Зам. дир.	Галустян	
Нач. отд.	Грибова	
Н. контр.	Чиркова	
Гл. конст	Волобик	
Рук. брит.	Рунова	
Инж.	Сорока	

ТП 503-4-57 с.88 — КМ

Станция технического обслуживания легковых автомобилей, принадлежащий гражданам, для северо-западных районов в МК. Комплектация чертежей на 1 листе.

Производственное здание

Стадия	Лист	Листов
РП	2	

Общие данные (продолжение)

ЦНИИпроектлегконструкция

Формат А2

Инв. № подл. | Подпись и дата | Взам. инв. №

АЛЬБОМ 3

Общие указания

1. Основной комплект рабочих чертежей типового проекта „Станция технического обслуживания легковых автомобилей, принадлежащих гражданам для сейсмических районов (в АМК комплектной поставки на 10 постов, разработан на основании исходных данных, приведенных в документах АР.

2. Несущие конструкции разработаны для строительства зданий, размещаемых:
по весу снегового покрова во II снеговом районе, 70 кг/м²
по скоростному напору ветра в III ветровом районе, 38 кг/м
по температурным показателям наружного воздуха за наиболее холодную пятидневку −20°С
рельеф местности - спокойный (II категория по сейсмическим свойствам) сейсмичность района 8 баллов.

3. За отметку 0.000 принята отметка чистого пола здания, что соответствует абсолютной отметке

4. Основные расчетные положения и нагрузки

4.1. Стальные конструкции и их расчет должны удовлетворять требованиям СТСЭВ 384-76 "Строительные конструкции и основания Основные положения по расчету," СНиП 2.01.07-85 „Нагрузки и воздействия" с обязательным приложением 5, СНиП II-23-81„ Стальные конструкции. Нормы проектирования с учетом положений и других исходных данных, принятых по соответствующим типовым сериям на примененные в проекте конструкции, а также с учетом технологических нагрузок от оборудования, светильников, воздуховодов и других (см таблицу нагрузок), СНиП II-7-81„ Строительство в сейсмических районах."

5. Характеристика здания и основные конструктивные решения.

5.1. Все основные несущие конструкции каркаса здания запроектированы с максимальным применением типовых элементов конструкций и типовых унифицированных решений.

5.2 Производственный корпус-отапливаемое здание размером в плане по осям 36×57 м состоит из:

5.2.1 Двухпролетного, пролетами по 18 м одноэтажного блока в осях А-Ж и 3-9 размером в плане 36×36 м высотой 4.8 м до низа конструкций покрытия. Покрытие из структурных блоков 12×18 м (типа „Москва") опирающихся на стальные колонны, шаг колонн-12 м.

5.2.2 Однопролетных блоков длиной по 35 м в осях 1-3 и 9-11 с рамами пролетами 10,5 м и высотой до низа конструкций от 3,45 м до 3.60 м, расположенных с шагом 6 м.

5.3. Кровля рулонная по листам из профилированного настила, закрепленного на прогонах в осях-1-3 и 9-11 и непосредственно к верхним поясам структурных блоков в пролетах в осях 3-9 и А-Ж

5.4. Уклон кровли для зданий в осях-1-3 и 9-11 обеспечивается постановкой в поперечном направлении разных по высоте колонн.

5.5. В осях 5-7 пролета АГ и в осях 5-9 пролета ГЖ здание оборудовано подвесными электрическими однобалочными кранами по ГОСТ 7890-84 грузоподъемностью 1т пролетами 15м

5.6 Наружное стеновое ограждение из стеновых панелей закрепляется к ригелям фахверка, опирающимся на стойки фахверка.

5.7. Внутри здания размещены различные по назначению помещения, разделенные между собой панельными из сборного железобетона или гипсобетона перегородками. Отдельные помещения разделены кирпичными перегородками

5.7.1. Перегородки закреплены к металлическим стойкам внутреннего фахверка. Стойки шарнирно опираются на фундаменты и закрепляются к конструкциям покрытия

5.8. Устойчивость несущего каркаса здания обеспечена жестким защемлением колонн в фундаментах и горизонтальными диафрагмами жесткости за счет крепления профнастила в каждой волне.

5.8.1. Устойчивость в продольном направлении обеспечивается постановкой вертикальных связей между колоннами и стойками.

5.9. На участке, ограниченном осями 9,10,11 в пролетах АБ и БВ проектом предусмотрено устройство легкосбрасываемой кровли Для обеспечения устойчивости каркаса здания на этом участке предусмотрено устройство горизонтальных связей.

6. Материал конструкций

6.1. Структурных блоков типа „Москва."
Элементы верхних поясов двутаврового сечения-сталь 14Г2-6 по ГОСТ 19281-73.
Элементы уголкового сечения от L80×6 до L200×14 сталь 14Г2 по ГОСТ 19281-73.
Элементы уголкового сечения от L63×5 до L75×5 сталь ВСт3пс6 по ГОСТ 380-71
Распределительных балок для крепления стоек фахверка, дефлекторов и водосточных воронок - сталь ВСт3кп2 по ГОСТ 380-71.
Фасонки и прочие листовые детали, кроме фланцев сталь ВСт3сп5 по ГОСТ 380-71.
Фланцы стыка нижних поясов из листовой горячекатанной стали для фланцевых соединений по ГОСТ 19903-74 сталь 09Г2С-15 по ГОСТ 19282-73.

6.2. Стволов основных колонн каркаса здания из двутавров с параллельными гранями полок - сталь 14Г2-6 по ГОСТ 19282-73.
Опорная плита оголовка колонны - сталь 09Г2С-6 по ГОСТ 19282-73.
ребра - сталь ВСт3сп5-1 ГОСТ 380-71.
Опорные плиты баз и ребра - сталь 09Г2С-6 ГОСТ 19282-73.
Связи по колоннам:
Стержни из прокатной угловой стали - сталь 09Г2С-6 ГОСТ 19282-73.
Фасонки и другие элементы сталь ВСт3пс6-1 по ГОСТ 380-71.

6.3. Стволов колонн в пролетах 1-3 и 9-11 из двутавров с параллельными гранями полок-сталь ВСт3пс6 по ГОСТ-380-71.
Опорные плиты баз и оголовков колонн-сталь ВСт3сп5-1 по ТУ 14-1-3023-80
Фасонки и др. элементы-сталь ВСт3пс6-1 по ТУ14-1-3023-80

6.4 Материал на нетиповые конструкции основного каркаса и др элементов приведен в технической спецификации стали и ведомостях опорных усилий на соответствующих листах схем расположения элементов.

6.5. Материал для сварки применять в соответствии с таблицей-55 СНиП II-23-81, указаний на отдельных листах проекта и типовых серий

6.5.1. Все болты класса прочности 5.6 нормальной точности, кроме оговоренных в сериях и на листах проекта. Материал болтов применять в соответствии с табл 57 СНиП II-23-81, а также требований и указаний, приведенных на отдельных листах проекта

7. Антикоррозионную защиту металлоконструкций выполнять в соответствии с требованиями СНиП 2.03.11-85 „Защита строительных конструкций от коррозии." Все конструкции грунтовать двумя слоями грунтовки ГФ-021 по ГОСТ 25129-82 и окрасить двумя слоями лака ПФ-170 по ГОСТ 15907-70 с10...15% алюминиевой пудры по ГОСТ 5494-71 Окончательную окраску выполнять по указаниям, приведенным в документах АР

8. Изготавление и монтаж металлоконструкций.
Монтаж конструкций выполнять по проекту производства работ, разработанному специализированной организацией с учетом требований СНИП III-18-75„ Металлические конструкции. Правила производства и приемки робот," требований и указаний настоящего проекта, а также пояснительных записок к примененным в проекте сериям.

*Заполняется при привязке проекта

Привязан			Зам дир	Галустян		ТП-503-4-57.С-88-КМ	
			Нач.отд	Грибова		Станция технического оборудования легковых автомобилей, принадлежащих гражданам, для сейсмических районов (в АМК комплектной поставки) на 10 постов	
			Н контр	Чиркова		Производственное здание	стадия: РП; Лист: 3; Листов:
			Гл.конст.	Воловик			
			Рук бриг	Рунова		Общие данные (окончание)	ЦНИИпроектлегконструкция
Инв.№			Инж	Сорока			

Инв № подл. | Подпись и дата | Взам инв №

Объект 1320

Формат А-2

АЛБОМ 3

Вид профиля, ГОСТ, ТУ	Марка металла, ГОСТ	Обозначение и размер профиля, мм	NN п.п	Код: Марки металла	Вида профиля	Размера профиля	Количества, шт	Длина, мм	Масса металла по элементам конструкции, т: Блоки покрытия типа „Москва"	Колонны	Балки покрытия	Связи по колоннам	Конструкции покрытия: Прогоны	Профилистый	Фахверк: Стойки	Ригели	Каркас перегородок	Вспомогательные элементы	Подвесное оборудование	По документам АР: Стеновое ограждение	Перегородки	Ворота	Общая масса, т	Масса потребности в металле по кварталам (заполняется изготовителем), т: I	II	III	IV	Заполняется ВЦ
									Код элементов конструкций																			
Типовые конструкции																												
Стальные конструкции покрытий одноэтажных производственных зданий из прокатных профилей с разреженной решеткой пролетом 18 и 24 м типа „Москва" Шифр 774		СПМФ18-300к	1				6		28.32														28 32					
		К1	2				24		0.116														0.116					
		К6	3				8		0.024														0 024					
		Б1	4				6		0.4														0.4					
	Итого		5						28.86														28,86					
Типовые детали кровель унифицированных одноэтажных (промышленных зданий (секций) из легких металлических конструкций Серия г 460-12		ПСО-1	6				10											0,08					0 08					
	Итого:		7															0.08					0 08					
Стены одноэтажных промышленных зданий из металлических трехслойных панелей с утеплителем из пенополиуретана Серия 1.43 г.2-17, вып 0-12		РР-1-2	8				29									1.8							1.8					
		К1	9				49									0.25							0.25					
		К2	10				53									0.32							0.32					
	Итого:		11													2.37							2.37					
Стаканы для крепления крышных вентиляторов, дефлекторов и зонтов Серия 1.494-24 вып. 2		С1	12				2											0.09					0.09					
		С2	13				2											0.17					0.17					
		С3	14				3											0.36					0.36					
		С4	15				3											0.46					0.46					
		С5	16				1											0.19					0.19					
	Итого		17															1.27					1.27					
Стальные фасонные (доборные) элементы для стен ТУ 36-2336-80		Д-3×2500×0.7	18				50							0.17									0.17					
		Д-23×2500×0.4	19				32							0.06									0.06					
		см документ АР	20																	8.80	2.00		10.80					
	Итого		21											0.23						8.80	2.00		11.03					
Стальные подкрановые балки. Серия 1.426.2-3 вып. 2		I.24м	22																2.6				2 6					
		У	23				8												0.02				0.02					
	Итого.		24																2.62				2.62					
Панели стеновые трехслойные с обшивками из стальных профилированных листов толщиной 0,7 мм и минеральным утеплителем для производственных зданий шифр 172 КМ 5		ПТС 358.1000.110-С0,7	25				53													3,21			3.21					
		ПТСД 358.440.110-С 0,7	26				24													0.67			0.67					
	Итого:		27																	3.88			3.88					

1. Спецификация составлена без учета отходов на обработку
2. Для п.п. 1...40 марки металла принимать по условиям на изделия.
3. При изготовлении чертежей КМД работать совместно с документами АР.

Привязан

Инв. №

Нач. отд	Грибова	
Н контр.	Чиркова	
Гл. конст	Воловик	
Рук. гр.	Рунова	
Вед кон	Плотникова	
Ст. инж.	Морозова	

ТП-503-4-57.0-88-КМ

Станция технического обслуживания легковых автомобилей, принадлежащих гражданам для сейсмических районов (ВЛНК комплектной поставки) на 10 постов

Произ водственное здание

Стадия	Лист	Листов
РП	4	

Техническая спецификация металла (начало)

ЦНИИПРОЕКТЛЕГКОНСТРУКЦИЯ

Объект 1320

Взам. инв. № | Подпись и дата | Инв. № подл.

Формат А-2

АЛЬБОМ 3

Вид профиля ГОСТ, ТУ	Марка металла, ГОСТ	Обозначение и размер профиля, мм	NN п/п	Код: Марки металла	Код: Вида профиля	Код: Рознф профиля	Количество шт	Длина, мм	Масса металла по элементам конструкций, т: Блоки покрытия типа „Москва"	Колонны	Балки покрытия	Связи по колоннам	Конструкция покрытия: Прогоны	Конструкция покрытия: Профил настила	Фахверк: Стойки	Фахверк: Ригели	Каркас перегородок	Вспомогательные элементы	Подсобное оборудование	По документам АР: Стеновое ограждение	По документам АР: Перегородки	По документам АР: Ворота	Общая масса, т	Масса потребности в металле по кварталам (заполняется изготовителем), т: I	II	III	IV	Заполняется ВЦ
									Код элементов конструкций																			
Типовые конструкции																												
Окна с переплетами из гнутосварных стальных профилей и механизмы открывания сер. 1.436.3-21		отд. 60.12-2-пс	28				7													0.59			0.59					
		отд. 48.18-2	29				7													0.67			0.67					
		отд. 24.18-2	30				8													0.39			0.39					
		отд. 20.18-2	31				5													0.23			0.23					
		отд. 30.18-2	32				2													0.11			0.11					
		отд. 60.12-2 пс	33				17													0.90			0.90					
	Итого		34																	2.89			2.89					
Перегородки панельные из асбестоцементных листов в стальной обвязке. Серия 1.431.9-25			35																		0.65		0.65					
	Итого:		36																		0.65		0.65					
Перегородки панельные одноэтажных зданий промышленных предприятий для районов сейсмичностью 7, 8 и 9 баллов. Серия 1.431.9-27с			37																		0.63		0.63					
	Итого:		38																		0.63		0.63					
Ворота распашные складчатые серия 1.435.2-20		РСВ 3,6×3,6	39				8															5.75	5.75					
	Итого:		40																			5.75	5.75					
Стальные лестницы, площадки, стремянки и ограждения серия 1.450.3-3.1		СХ-34	41				1											0.06					0.06					
	Итого:		42															0.06					0.06					
Всего по типовым	конструкциям		43						28.86				0.23		2.37		1.41	2.62	15.57	3.28	5.75	60.09						

Привязан:	Нач. отд.	Грибова	
	Н. контр.	Чиркова	
	Гл. конст.	Воловик	
	Рук. бр.	Рунова	
	Вед. инж.	Плотникова	
Инв. №	Ст. инж.	Морозова	

ТП-503-4-57.С-88-КМ

Станция технического обслуживания (легковых автомобилей, принадлежащих гражданам для сейсмических районов (в ЛМК комплектной поставки) на 10 постов.

Производственное здание	Стадия	Лист	Листов
	РП	5	

Техническая спецификация металла (продолжение)

ЦНИИпроектлегконструкция

Объект 1320

Взам. инв. № | Подпись и дата | Инв. № подл.

Копировал: Морозова

Формат А-2

Альбом 3

Вид профиля, ГОСТ, ТУ	Марка металла, ГОСТ	Обозначение и размер профиля, мм	№№ п.п.	Код: Марки металла	Вида профиля	Размера профиля	Количество, шт.	Длина, мм	Масса металла по элементам конструкций, т: Блоки покрытия типа "Москва"	Колонны	Балки покрытия	Связи по колоннам	Конструкции покрытия: Прогоны	Профил. настил	Фахверк: Стойки	Ригели	Каркас перегородок	Вспомогательные элементы	Подвесное оборудование	По документам АР: Стеновое ограждение	Перегородки	Ворота	Общая масса, т	Масса потребности в металле по кварталам (заполняется изготовителем), т: I	II	III	IV	Заполняется ВЦ
									код элементов конструкций																			
Нетиповые конструкции																												
Двутавры стальные горячекатаные с параллельными гранями полок ГОСТ 26020-83	09Г2С-6 ГОСТ 19281-73	I 45 Б2	42								10,31												10,31					
	Итого:		43								10,31												10,31					
	14Г2-6 ГОСТ 19281-73	I 35Ш1	44							6,20		0,31									0,26		6,77					
	Итого:		45							6,20		0,31									0,26		6,77					
	ВСт3пс6-1 ТУ14-1-3023-80	I 30Ш1	46												0,15								0,15					
	ВСт3пс6-1 ТУ14-1-3023-80	I 30Б1	47														2,38						2,38					
		I 26Б1	48										2,75		1,24			2,80					6,79					
		I 23Б1	49												0,37		4,60						4,97					
	Итого		50										2,75		1,76		6,98	2,80					14,29					
	ВСт3пс6 ГОСТ 380-71	I 20Н2	51							4,75											0,10		4,85					
	Итого:		52							4,75											0,10		4,85					
Всего профиля:			53							10,95	10,31	0,31	2,75		1,76		6,98	2,80			0,36		36,22					
Сталь горячекатаная балки двутавровые ГОСТ 8239-72	ВСт3пс6-1 ТУ14-1-3023-80	I 16	54												0,55			1,05		0,04			1,64					
	Итого:		55												0,55			1,05		0,04			1,64					
Всего профиля:			56												0,55			1,05		0,04			1,64					
Сталь горячекатаная швеллеры ГОСТ 8240-72	ВСт3пс6 ГОСТ 380-71	[16	57														2,00						2,00					
	Итого		58														2,00						2,00					
	ВСт3сп5 ГОСТ 380-71	[27	59										2,25					0,17					2,42					
		[24	60										4,59					0,56					5,15					
	Итого:		61										6,84					0,73					7,57					
	ВСт3кп2 ГОСТ 380-71	[12	62															0,76					0,76					
	Итого:		63															0,76					0,76					
Всего профиля:			64										6,84				2,00	1,49					10,33					
Швеллеры стальные, гнутые равнополочные ГОСТ 8278-83	ВСт3кп2 ГОСТ 380-71	2 н.[160×80×5	65									2,60				0,07		2,11		0,65			5,49					
		2 н.[160×60×5	66													9,66					0,05		9,61					
	Итого:		67									2,60				9,63		2,11		0,65	0,05		15,10					
Всего профиля:			68									2,60				9,63		2,11		0,65	0,05		15,10					

Инв. № подл. | Подпись и дата | Взам. инв. №

Привязан:

Инв. №

Нач. отд.	Грибова	
Н. контр.	Чиркова	
Гл. констр.	Воловик	
Рук. груп.	Рунова	
Вед. констр.	Плотникова	

ТП 503-4-57с.88 КМ

Станция технического обслуживания легковых автомобилей, принадлежащих гражданам для сейсмических районов. В/лк комплектной поставки на Голдетов

Производственное здание

Техническая спецификация металла (продолжение)

Стадия	Лист	Листов
Р	6	

ЦНИИпроектстальконструкция

Копировал Шар-

Формат А2

Альбом 3

Вид профиля ГОСТ, ТУ	Марка металла, ГОСТ	Обозначение и размер профиля, мм	№ п.п.	Код марки металла	Код вида профиля	Код размеры профиля	Количество шт	Длина, мм	Масса металла по элементам конструкций, т: Блоки покрытия типа „Москва"	Колонны	Балки покрытия	Связи по колоннам	Конструкции покрытия: Прогоны	Конструкции покрытия: профил. настил	Фахверк: стойки	Фахверк: ригели	Каркас перегородок	Вспомогательные элементы	Подвесное оборудование	по документам АР: Стеновое ограждение	по документам АР: Перегородки	Ворота	Общая масса, т	Масса потребности в металле по кварталам /заполняется изготовителем/, т: I	II	III	IV	Заполняется ВЦ
									Код элементов конструкций																			
Уголки стальные горячекатаные равнополочные ГОСТ8509-86	ВСт3пс6-1 ТУ14-1-3023-80	∟ 160×10	69												0,20		0,18	1,00					1,38					
		∟ 50×5	70															0,04			0,17		0,21					
	Итого:		71												0,20		0,18	1,04			0,17		1,59					
	09Г2С-6 ГОСТ19281-73	∟ 100×7	72									0,19					0,02	1,30					1,51					
		∟ 90×7	73									0,4						0,62					1,02					
		∟ 80×6	74									1,25											1,25					
		∟ 75×6	75									0,75	0,39								0,03		1,17					
	Итого:		76									2,59	0,39				0,02	1,92			0,03		4,95					
	ВСт3кп2 ГОСТ380-71	∟ 63×5	77								0,22			0,03	0,03	1,79		0,40		0,23	0,13		2,83					
		∟ 63×4	78													0,05							0,05					
		∟ 45×4	79													0,65							0,65					
	Итого:		80								0,22			0,03	0,03	2,49		0,40		0,23	0,13		3,53					
Прокат листовой горячекатаный ГОСТ19903-74	09Г2С-6 ГОСТ19282-73	S65	81							0,40													0,40					
		S55	82							1,67													1,67					
		S 42	83							0,42													0,42					
	Итого:		84							2,49													2,49					
	ВСт3сп5 ГОСТ380-71	S25	85												0,10								0,10					
	Итого		86												0,10								0,10					
	ВСт3сп5-1 ТУ14-1-3023-80	S 20	87							2,48	0,07				0,50		0,90						3,95					
	Итого		88							2,48	0,07				0,50		0,90						3,95					
	ВСт3пс6-1 ТУ14-1-3023-80	S12	89																		0,19		0,19					
		S10	90							0,11	0,60	0,43			0,26		0,18	0,90		0,8			3,28					
		S6	91								0,05	0,02	0,03		0,01		0,20	1,40		0,02	0,06		1,79					
	Итого		92							0,11	0,65	0,45	0,03		0,27		0,38	2,30		0,82	0,25		5,26					
	ВСт3кп2 ГОСТ380-71	S8	93									0,08	0,20		0,03			1,34					1,65					
		S4	94													0,14		0,16			0,66		0,96					
	Итого:		95									0,08	0,20		0,03	0,14		1,50			0,66		2,61					
Всего профиля:			96							5,08	0,72	0,53	0,23		0,90	0,14	1,28	3,80		0,82	0,91		14,41					
Профили стальные листовые гнутые с трапецевидными рифрами для строительства ГОСТ24045-86	БСт3кп ГОСТ380-71	Н57-750-0,8	97											20,90				0,34		0,44			21,68					
	Итого:		98											20,90				0,34		0,44			21,68					
Профили стальные оцинкованные гнутые с трапецевидной формой профиля для ограждающих строительных конструкций ТУ36-1908-76	БСт3кп ГОСТ380-71	С15-1000-0,7	99																	6,60			6,60					
	Итого		100																	6,60			6,60					

Привязан:

Инв. №

Нач. отд.	Грибова	
Н. контр.	Чиркова	
Гл. констр.	Воловик	
Рук. бр.	Рунова	
Вед. инж.	Плотникова	
Ст. инж.	Морозова	
Инж.	Сорока	

ТП503-4-57с.88 КМ

Станция технического обслуживания легковых автомобилей, принадлежащих гражданам, для сейсмических районов (в АМК комплектной поставки ГПСТО ГОССТРОЯ)

Производственное здание

Стадия	Лист	Листов
РП	7	

Техническая спецификация металла /продолжение/

ЦНИИпроектлегконструкция

Копировал:

Формат А2

Инв. № подл. | Подпись и дата | Взам. инв. №

Альбом 3

Вид профиля, ГОСТ, ТУ	Марка металла, ГОСТ	Обозначение и размер профиля, мм	№№ п.п.	Код. Марки металла	Вида профиля	Размера профиля	Количество шт.	Длина, мм	Масса металла по элементам конструкций, т. Блоки покрытия типа „Москва"	Колонны	Балки покрытия	Связи по колоннам	Конструкции покрытия: прогоны	Профил настил	Фахверк: Стойки	Ригели	Каркас перегородок	В-лоно вставн. элементы	Подвесное оборудование	По документам АР: Стеновое ограждение	Перегородки	Ворота	Общая масса, т	Масса потребности в металле по кварталам /заполняется изготовителем/, т: I	II	III	IV	Заполняется ВЦ
									Код элементов конструкций																			
Сталь горячекатаная круглая ГОСТ 2590-71	В ст3 кп2 ГОСТ 380-71	ф8	101															0,01					0,01					
	Итого:		102															0,01					0,01					
Всего профиля			103															0,01					0,01					
Сталь тонколистовая оцинкованная с непрерывных линий ГОСТ 14918-80	Б ст3 кп ГОСТ 380-71	S 0,8	104											0,12						0,08			0,20					
		S 0,7	105																		0,34		0,34					
	Итого:		106											0,12						0,08	0,34		0,54					
Всего профиля			107											0,12						0,08	0,34		0,54					
Прокат листовой горячекатаный ГОСТ 19904-74	В ст3 кп2 ГОСТ 380-71	S 2	108																	1,33			1,33					
	Итого:		109																	1,33			1,33					
Всего профиля			110																	1,33			1,33					
Итого по нетиповым конструкциям:			111						–	16,03	11,25	6,03	10,21	21,05	3,44	12,26	10,46	15,02	—	10,19	1,99	—	117,93					
Общая масса металла:			112						28,86	16,03	11,25	6,03	10,21	21,28	3,44	14,63	10,46	16,43	2,62	25,76	5,27	5,75	178,02					
В том числе по маркам металла (нетиповым конструкциям)	ВСт3пс6-1 ТУ14-1-3023-80		113							0,11	0,65	0,45	2,78		2,78		7,54	7,19		0,86	0,42		22,78					
	Б ст3 кп ГОСТ 380-71		114											21,02				0,34		7,12	0,34		28,82					
	ВСт3кп2 ГОСТ 380-71		115								0,22	2,68	0,20	0,03	0,06	12,26		4,84		2,21	0,84		23,34					
	09Г2С-6 ГОСТ 19282-73		116							2,49	10,31	2,59	0,39				0,02	1,92			0,03		17,75					
	14Г2-6 ГОСТ 19281-73		117							6,20		0,31									0,26		6,77					
	В ст3 сп5 ГОСТ 380-71		118										6,84		0,10			0,73					7,67					
	В ст3 пс6 ГОСТ 380-71		119							4,75							2,00			0,1			6,85					
	В ст3 сп 5-1 ТУ14-1-3023-80		120							2,48	0,07				0,50		0,90						3,95					

Инв. № подл. | Подпись и дата | Взам. инв. №

Привязан

Инв. №

Начальн.	Грибова	
Н. контр.	Чукова	
Гл. констр.	Волобук	
Рук. бр.	Рунова	
Вед. конст.	Плотникова	
Ст. инж.	Морозова	

ТП 503-4-57с.88 КМ

Станция технического обслуживания легковых автомобилей принадлежащих граждатам, для случайных работ в АПК. Комплектная поставка на полстаа

Производственное здание

Стадия	Лист	Листов
РП	8	

Техническая спецификация металла /окончание/

ЦНИИпроектлегконструкция

Копировал

Формат А2

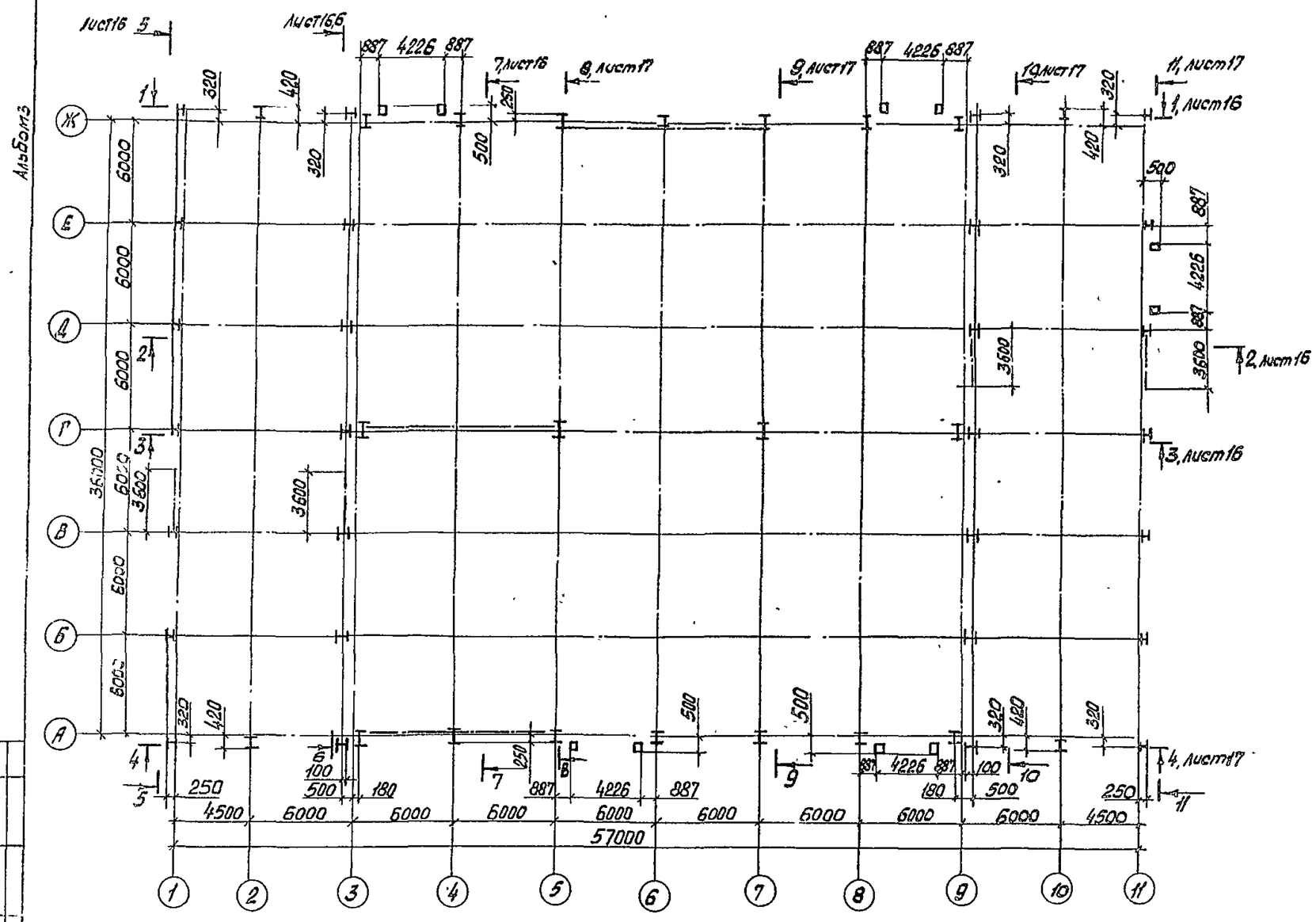

Все неоговоренные швы по наименьшей толщине свариваемых элементов.

Ведомость элементов

Марка	Сечение: Эскиз	Поз.	Состав	Опорные усилия: M, тсм	N, тс	Q, тс	Группа по констр.	Марка металла	Примечание
К1	I		I 35Ш1	±13,3	60,4	±3,0	3	14Г2-6	
К2	I		I 35Ш1	±13,3	77	±3,0	3	14Г2-6	
К3	I		I 35Ш1	±15,1	30,2	±2,0	3	14Г2-6	
К4	I		I 36Ш1	±15,1	47	±2,0	3	14Г2-6	
К5	I		I 20К2	±4,5	16	±1,1	3	ВСт3пс6	
К6	I		I 20К2	±4,5	25	±1,1	3	ВСт3пс6	
К7	I		I 26Б1		5	±1	3	ВСт3пс6-1	
К8	I		I 23Б1	Конструктивно			3	ВСт3пс6-1	
К9	I		I 16	по гибкости λ=120			3	ВСт3пс6-1	
К10	I		I 16	по гибкости λ=120			3	ВСт3пс6-1	
ВВ1	12000	1	∟ 75х6		17	±15,3	4	09Г2С-6	
СВ2	180, 12000	1	∟ 75х6		17	±15,5	4	09Г2С-6	
СВ3	180, 12000	1	2∟75х5		34	±30,6	4	09Г2С-6	
а	┼		2∟ 90х7		8,8	±8,8	4	09Г2С-6	
б	⅃L		2∟ 80х6	По гибкости		λ=150	4	09Г2С-6	
в	L		∟ 100х7	По гибкости		λ=150	4	09Г2С-6	
г	[]		2ГНС150х80х6	По гибкости		λ=150	4	ВСт3кп2	
РСВ	РСВ3,6х3,6			1.435.9-20					

1. Ручную дуговую сварку выполнять по ГОСТ 5264-80, электродами типа Э46А по ГОСТ 9467-75.
2. Болты класса точности В по ГОСТ 7798-70 класса прочности 5,6, изготовленные по технологии 1 или 3 приложения 1 и с дополнительными испытаниями по п.1 табл. 10 ГОСТ 1759-70.
3. Болты класса точности В класса прочности 10,9 по ГОСТ 7798-70 из стали марки 40Х по ГОСТ 4543-71, изготовленные по технологии 1 или 3 с дополнительными испытаниями по п.1 табл.10 ГОСТ 1759-70.
Гайки класса прочности 4 по ГОСТ 5915-70.
4. Материал элементов колонн и связей, не указанный в ведомости элементов принять по серии 1.423.3-8.
5. Расчетное сопротивление бетона смятию под опорными плитами баз колонн принято равным 105 кгс/см².
6. Фундаментные болты по ГОСТ 24379.0-80 и ГОСТ 24379.1-80 из стали 09Г2С-6 по ГОСТ 19282-73.
7. Наименьшее усилие для крепления элементов, не указанное в ведомости элементов, принять 5 тс.
8. При разработке чертежей КМД на данные конструкции работать совместно со схемами расположения перегородок 19АР, 20АР
9. Все неоговоренные швы по наименьшей толщине свариваемых элементов.

Зам. Гл.ар.	Галустян		
Нач. отд.	Грибова		
Н. контр.	Чиркова		
Гл. арх. пр.	Стручевский		
Гл. констр.	Воловик		
Рук. бр.	Рунова		
Вед. инж.	Плотникова		
Ст. инж.	Морозова		

Привязан:

Инв. №

ТП 503-4-57с 88 КМ

Станция технического обслуживания легковых автомобилей, принадлежащих гражданам, для климатических районов. В блок-комплектной поставке на 12 постов

Производственное здание

Стадия	Лист	Листов
РП	9	

Схема расположения колонн и стен наружного фахверка

ЦНИИПроектлегконструкций

Копировал:

Формат А2

Альбом 3

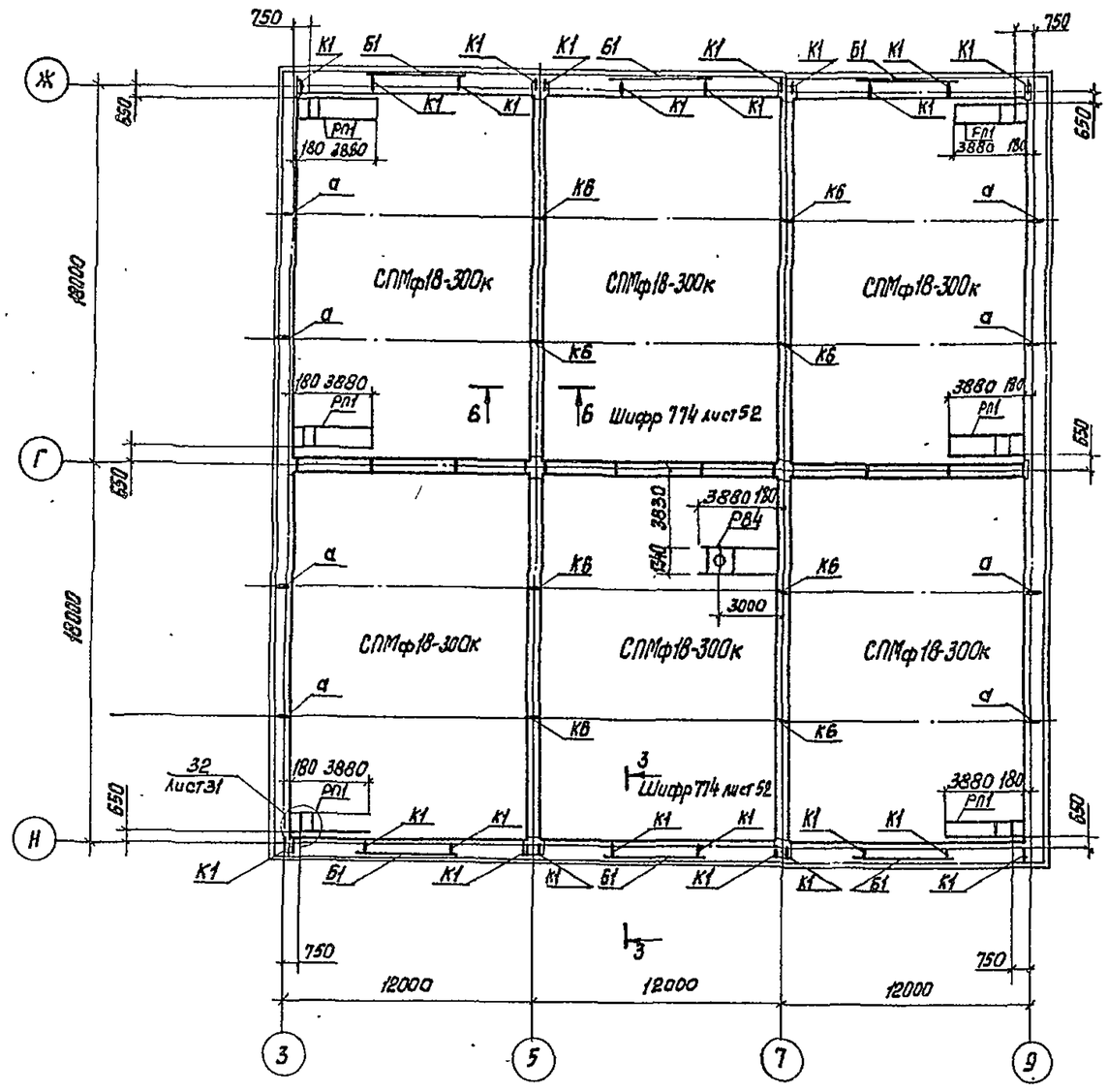

7. Подъем блоков покрытий и установку их в проектное положение производить только при уложенном и полностью закрепленном профилированном настиле.
8. Гайки высокопрочные М24-6Н 110 и М30-6Н 110 класса точности В из стали 40Х „Селект" по ГОСТ 22364-77 и ГОСТ 22356-77.

Ведомость элементов

Марка	Сечение: Эскиз	Поз.	Состав	Опорные усилия: M, тсм	N, тс	Q, тс	Группа констр.	Марка металла	Примечание
СПМф18-300к				Шифр 774			2		
К1	I		I 12	Шифр 774			4		
К6	—		-140х8	Шифр 774			4		
Б1	[		[18	Шифр 774			3		
а	⊥		из I 30 Ш1	см. узел 42 лист 26			3	Вст3кп2	
Рп1	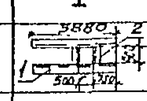	1	[12	Конструктивно			4	Вст3кп2	
		2	L 63х5	Конструктивно				Вст3кп2	
Рв4	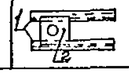	1	I 16	Конструктивно			4	Вст3кп2	Размеры см. лист 41
		2	s 8	Конструктивно				Вст3кп2	

1. Неуказанный материал конструкций см. общие указания.
2. Укрупнительную сборку поясов продольных ферм выполнять на высокопрочных болтах М24 по ГОСТ 22353-77
3. Болты М20 и М30 класса точности В по ГОСТ 7798-70 класса прочности 5.6 по табл. 1 ГОСТ 1759-70 изготавливаемых по технологии 3 приложения 1 с дополнительными испытаниями по пунктам 3,4 и 7 табл. 10.
Гайки М20 и М30 класса точности В по ГОСТ 5915-70 класса прочности 4, изготовленные по технологии I приложения 2 с дополнительными испытаниями по пункту I табл. II.
Шайбы 20 и 30 по ГОСТ 11371-78,
Шайбы пружинные 20-65Г по ГОСТ 6402-70,
Болты высокопрочные М24-6g 110х11 и М30-6g 110х11, класса точности В из стали 40Х „Селект" по ГОСТ 22353-77 и ГОСТ 22356-77
шайбы 24 и 30 класса точности С к высокопрочным болтам по ГОСТ 22355-77 и ГОСТ 22356-77.
4. Сварочные материалы применять в соответствии с табл. 55 главы СНиП I-23-81 и технической спецификации стали.
5. Натяжение высокопрочных болтов М24 до проектных усилий производить в кондукторе, на усилие 26 т.с. - для узлов нижнего пояса и 5 т.с. - для узлов примыкания нижнего пояса к торцевым фермам и для фланцевых соединений верхнего пояса.
6. При сборке структурных блоков на монтаже должны быть выполнены следующие условия:
Распорки и растяжки в блоках из одиночных уголков монтировать обушком вверх.
Болты устанавливать головкой со стороны более тонкого элемента.
Заход резьбы в пакет соединяемых элементов категорически не допускается.
Количество шайб, устанавливаемых со стороны головок болтов не должно превышать трех штук.
Под гайки устанавливать не более двух обычных шайб и одной пружинной.

Привязан:

Инв. №

Зам. гл.	Голустян		
Нач. отдела	Гривова		
Н. контр.	Чиркова		
Гл. конст.	Воловик		
Рук. груп.	Рунова		
Вед. инж.	Плотникова		
Инж.	Алексанова		

ТП 503-4-57 с.88 КМ

Станция технического обслуживания легковых автомобилей, принадлежащих гражданам, для сейсмических районов (ВАМК комплектной поставки) на 10 постов

Производственное здание

Стадия	Лист	Листов
РП	10	

Схема расположения структурных блоков покрытия, консолей и рамок в осях 3-9.

ЦНИИпроектлегконструкция

Копировал Морозова

Формат А2

Инв. № подл. | Подпись и дата | Взам. инв. №

Схема расположения ригелей прогонов и рамок в осях 1-3.

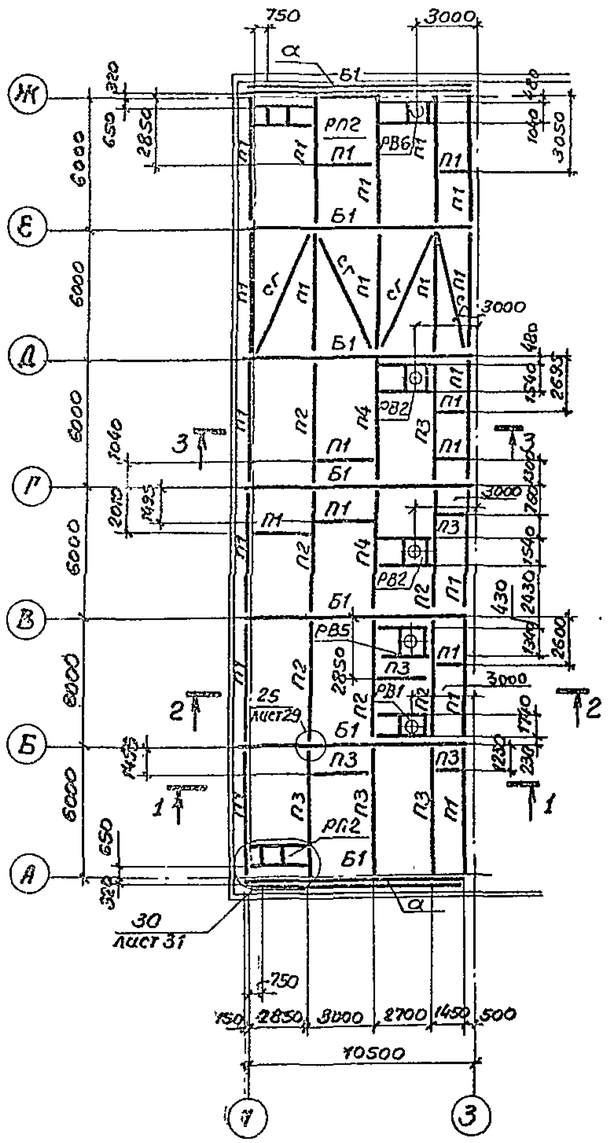

Схема расположения ригелей, прогонов и рамок в осях 9-11.

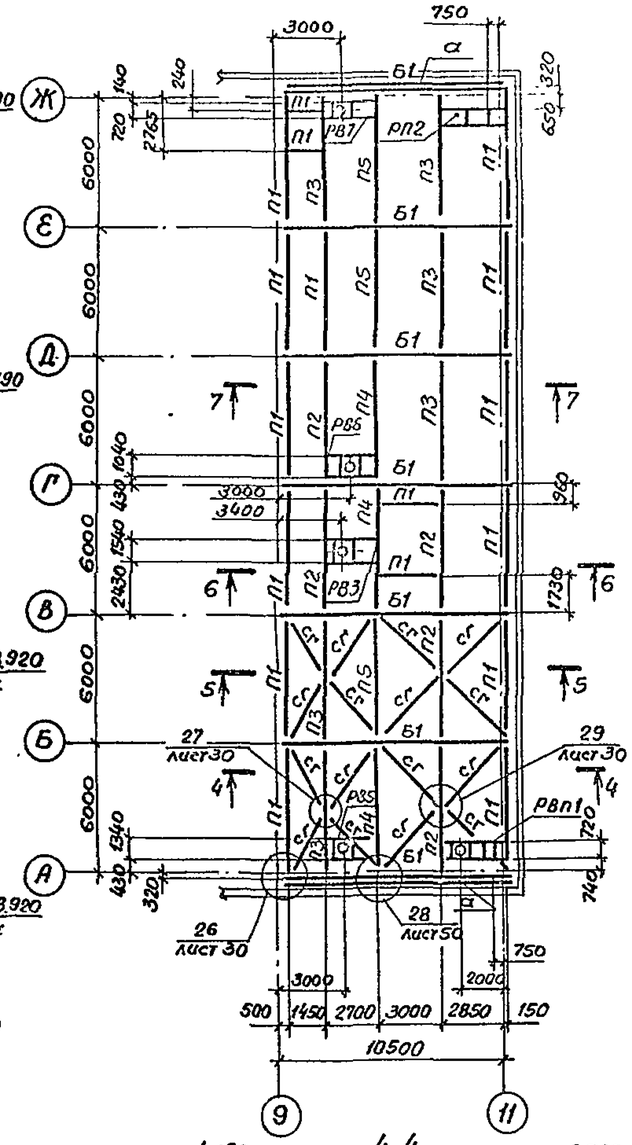

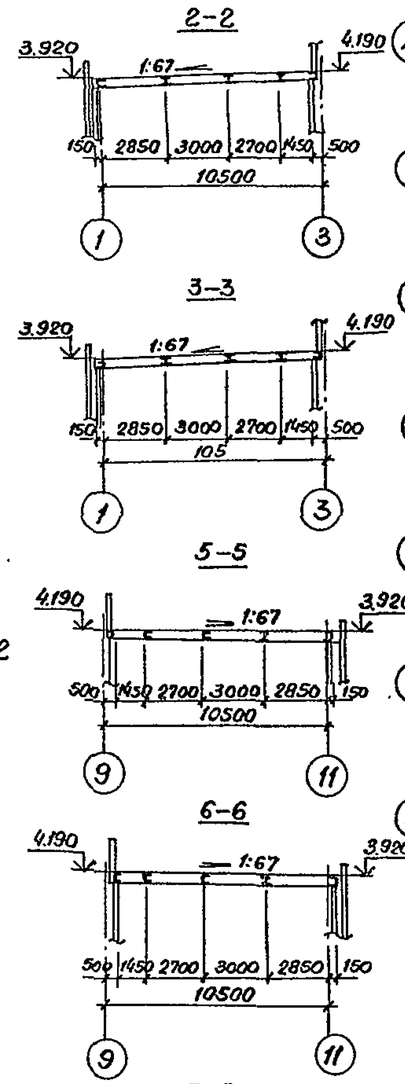

Ведомость элементов.

Марка	Сечение: Эскиз	Поз	Состав	Опорные усилия: M, тсм	N, тс	Q, тс	Группа конструкций	Марка металла	Примечание
Б1	I		I 456Б			8	2	09Г2С-6	
П1	[		[24	По прогибу $\frac{1}{400}$			3	ВСт3пс6	
РП2		1	[12	Конструктивно			4	ВСт3кп2	
		2	L 63×5	Конструктивно			4	ВСт3кп2	
РВ1...РВ3		1	I 16	Конструктивно			4	ВСт3кп2	Размеры см. лист 41
РВ5...РВ7		2	S 8	Конструктивно			4	ВСт3кп2	
РВП1		1	I 16	Конструктивно			4	ВСт3кп2	Размеры см. лист 41
		3	L 63×5	Конструктивно			4	ВСт3кп2	
		2	S 8	Конструктивно			4	ВСт3кп2	
П2	I		I 266Б	по прогибу $\frac{1}{400}$			3	ВСт3пс6	
СГ	L		L 90×7	по гибкости			4	09Г2С-6	
а	L		L 63×5	Конструктивно			4	ВСт3кп2	
П3	[		[27	Конструктивно			3	ВСт3пс6	
П4		1	I 266Б	по прогибу $\frac{1}{400}$			3	ВСт3пс6	
		2	L 75×6				3	09Г2С-6	
П5		1	[27	по прогибу $\frac{1}{400}$			3	ВСт3пс6	
		2	L 75×6				3	09Г2С-6	

1. Наименьшее усилие для крепления элементов, не указанное в ведомости элементов, принять 5 тс.
2. Ручную дуговую сварку выполнять по ГОСТ 5264/80, электродами типа Э46А по ГОСТ 9467-75
3. Болты класса точности В по ГОСТ 7798-70 класса прочности 5,6 по табл.1 ГОСТ 1759-70, изготовленные по технологии 1 или 3 приложения 1 с дополнительными испытаниями по п.1 табл.10.
Гайки класса точности В по ГОСТ 5915-70 классов прочности 4, изготовленные по технологии 1 приложения 2 с дополнительными испытаниями по пунктам табл. 11.

Нач.отд.	Грибова		
Н.контр.	Чиркова		
Гл.конст.	Воловик		
Рук.бриг.	Рунова		
Вед.инж.	Плотникова		
Инж.	Александова		

Привязан

Инв.№

ТП 503-4-57 С8В-КМ

Станция технического обслуживания легковых автомобилей, принадлежащих гражданам, для сейсмических районов (6 АМК комплектной поставки) на 10 постов

Производственное здание

Стадия	Лист	Листов
РП	11	

Схемы расположения ригелей, прогонов и рамок в осях 1-3, 9-11. Разрезы.

ЦНИИПромзданий

Инв.№ подл. | Подпись и дата | Взам. инв.№

22366-03

Альбом 3

Схема расположения настила покрытия в осях 3-9

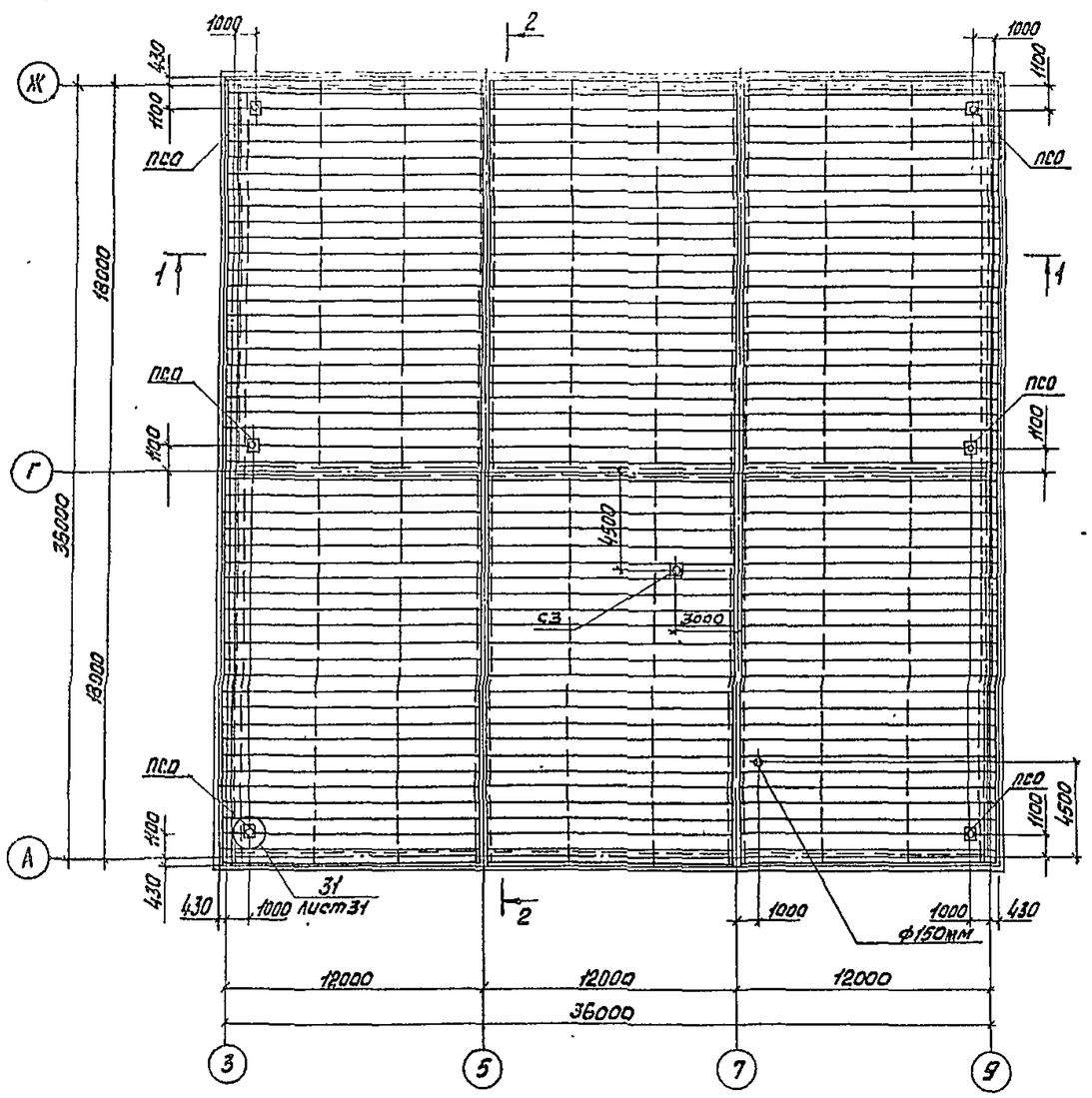

2-2

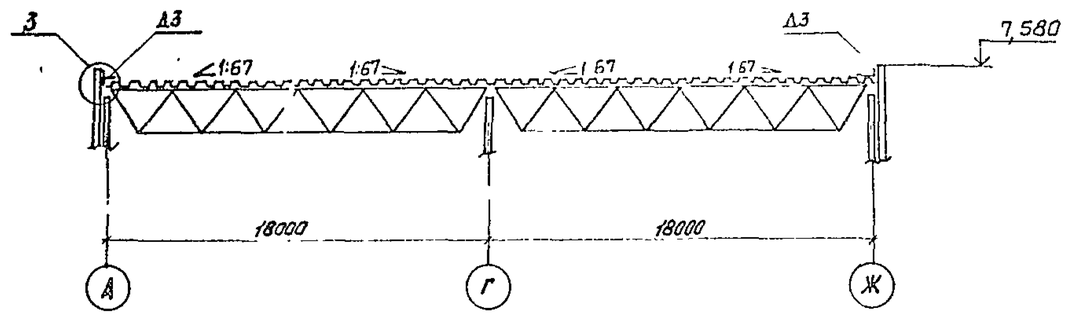

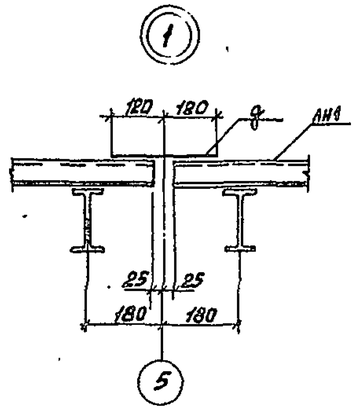

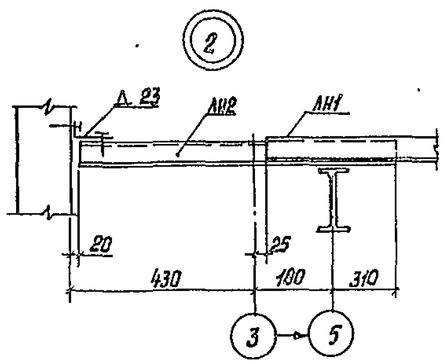

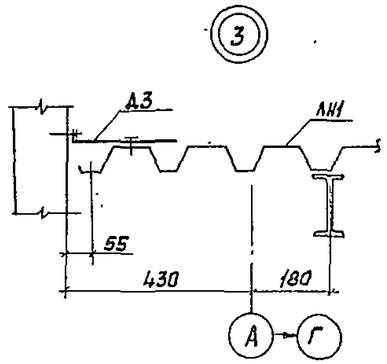

1-1

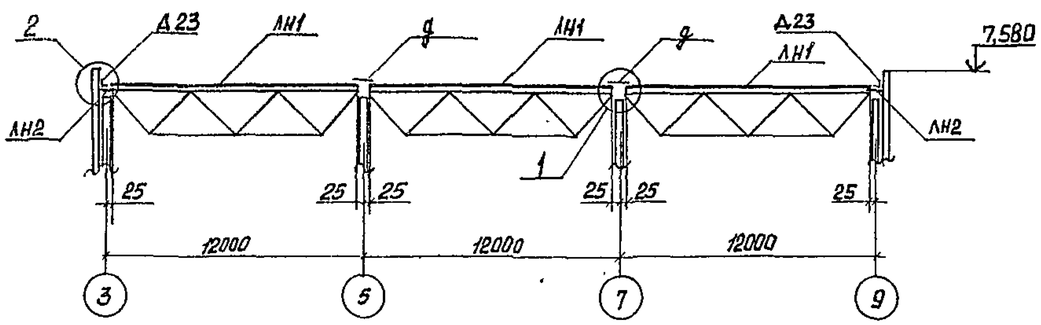

Ведомость элементов

Марка	Сечение: Эскиз	Поз.	Состав	Опорные усилия: M, т·м; N, т; Q, т	Группа конструкций	Марка металла	Примечание
ЛН1			Н57-750-0,8	ГОСТ 24045-86	4	Б Ст3кп	ℓ=11950мм
ЛН2			Н57-750-0,8	ГОСТ 24045-86	4	Б Ст3кп	ℓ=900мм
g		1	-240х0,8	Конструктивно	4	В Ст3кп2	ℓ=36800мм
ПСО				2.460-11	4		
Д3	30 L 200		Д3	ТУ36-2336-80	4	В Ст3кп2	ℓ=36800мм
Д23	35 L 85		Д23	ТУ36-2336-80	4	В Ст3кп2	ℓ=36800мм
С3				1.494-24, вып.2	4		

1. К продольным верхним поясам блоков листы настила крепятся самонарезающими винтами В6х25 по ТУ36-2142-78 с уплотнительными шайбами ШУ-6 по ТУ36-2130-78 в каждой волне, а у торцов здания и по краям отверстий двумя винтами в каждой волне.
2. Крепление листов настила между собой осуществляется комбинированными заклепками ЗК-12-4,5 по ТУ36-2088-85 с шагом 300мм.

Привязан:	Нач. отд.	Грибова	
	Н. Контр.	Чиркова	
	Гл. Конст.	Воловик	
	Рук. брит.	Рунова	
	Вед. инж.	Плотникова	
Инв. №	Инж	Сорока	

ТП 503-4-57 с.88 КМ

Станция технического обслуживания легковых автомобилей принадлежащих гражданам, для сейсмических районов (в АМК комплектной поставки) на 10 постов

Производственное здание

Стадия	Лист	Листов
РП	12	

Схема расположения настила покрытия в осях 3-9. Разрезы. Узлы.

ЦНИИПроектлегконструкция

Согласовано:

Взам. инв. № | Подпись и дата | Инв. № подл.

Копировал: Морозова

Формат А2

Схема расположения настила покрытия в осях 1-3

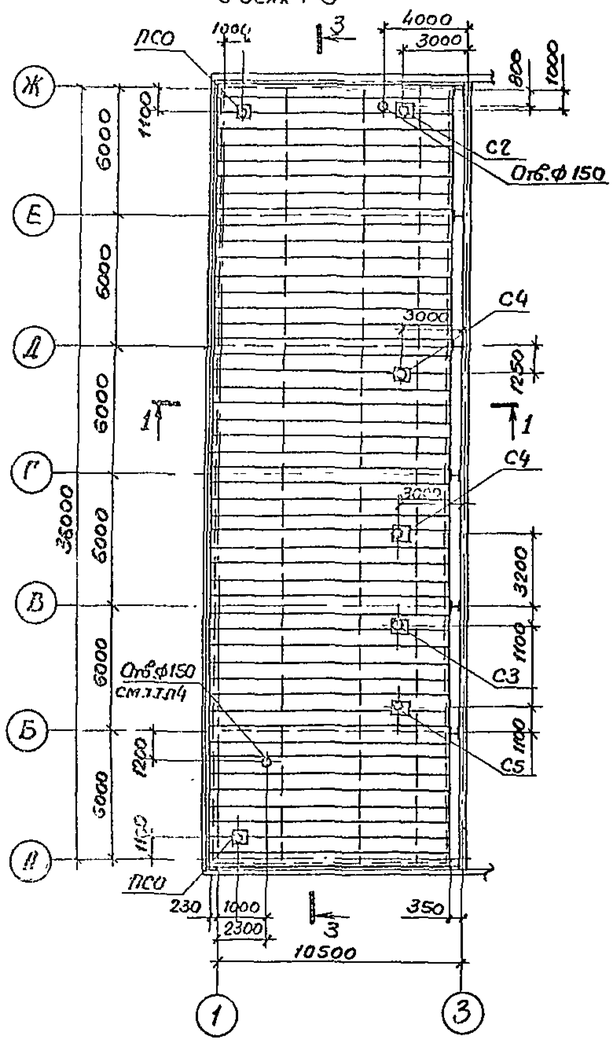

Схема расположения настила покрытия в осях 9-11

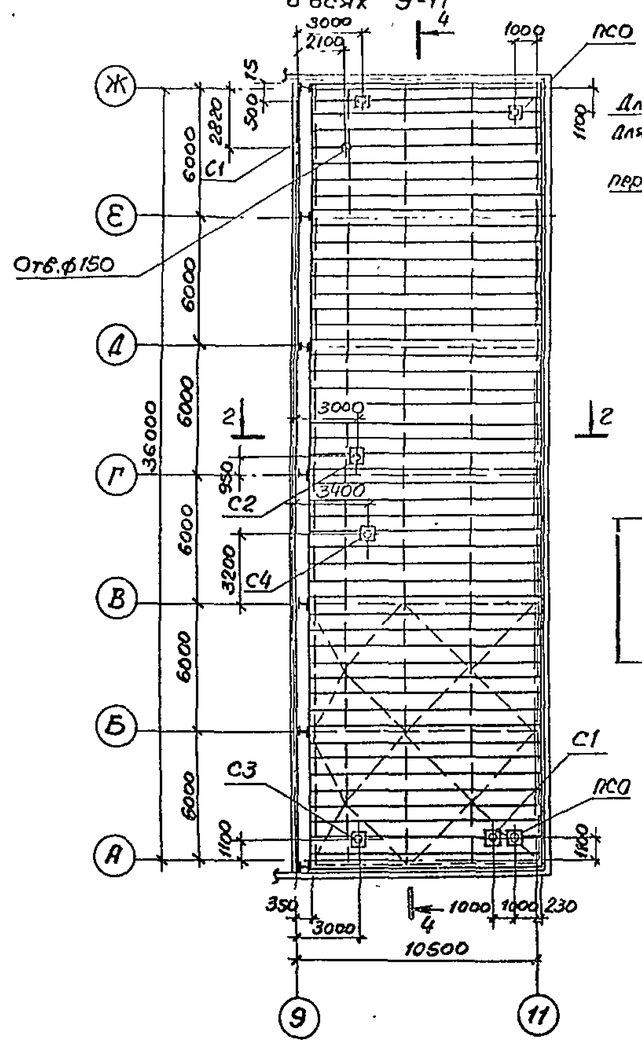

3-3, 4-4

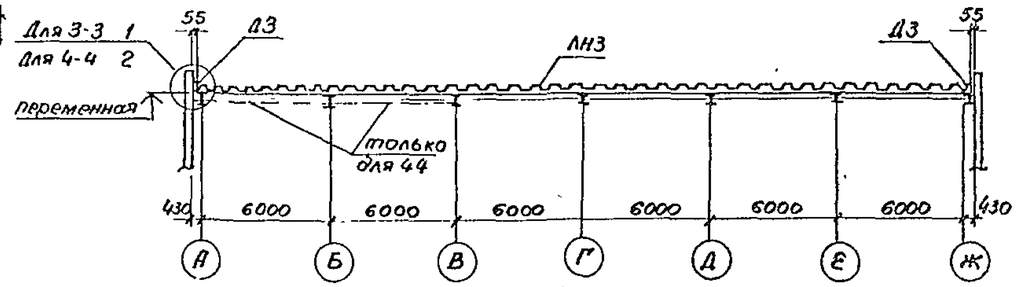

1

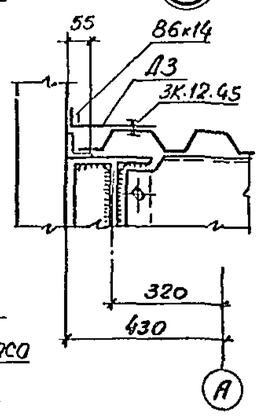

2

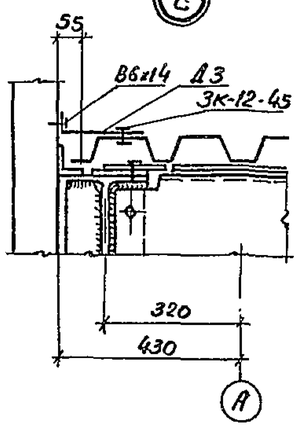

Схема расположения отв. под болты для крепления рамки съемного участка кровли.

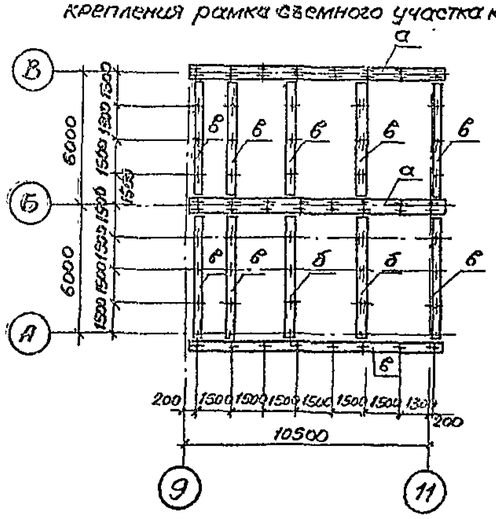

1-1; 2-2

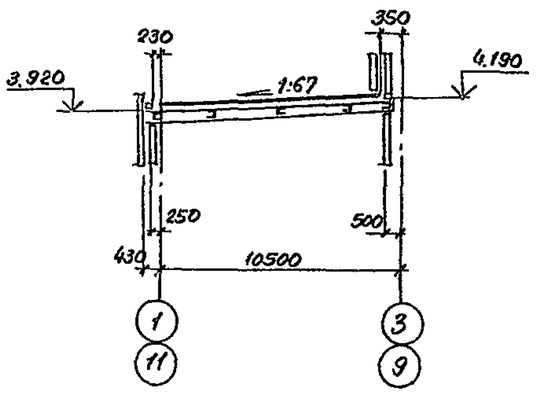

Ведомость элементов

Марка	Сечение: Эскиз	Поз	Сечение: Состав	Опорные усилия: М, тсм	Н, тс	Q, тс	Группа конструкций	Марка металла	Примечание
ЛН3			Н57-750-0,8	ГОСТ 24045-86			4	БСт3кп	L=10380мм
Д3	30 L 200		Д3-2500×0,7	ТУ 36-2336-80			4		
ПСО				2.460-11			4		
С1				1.494-24, вып.2			4		
С2				1.494-24, вып.2			4		
С3				1.494-24, вып.2			4		
С4				1.494-24 вып.2			4		
С5				1.494-24, вып.2			4		
а	—		— 280×6	Конструктивно				ВСт3кп2	п.м
б	—		— 140×6	Конструктивно				ВСт3кп2	п.м.
в	—		— 110×6	Конструктивно				ВСт3кп2	п.м.

1. К прогонам листы настила крепятся самонарезающими винтами В6×25 по ТУ36-2142-78 с уплотнительными шайбами ШУ-6 по ТУ36-2130-78 в каждой волне, а у торцов здания и по краям отверстий двумя винтами в каждой волне.

2. Крепление листов настила между собой осуществляется комбинированными заклепками 3К-12-4,5 по ТУ36-2088-85 с шагом 300мм.

3. Крепление листов настила в осях 9-10, А-В осуществляется к раллке из листа S6 самонарезающими винтами. В6×14 по ТУ36-2142.78 с уплотнительными шайбами ШУ-6 по ТУ36-2130-78 в каждой волне. Рамку крепить к ригелям и прогонам болтами нормальной точности М16 по ГОСТ 15589-70, класса прочности 5,6 с шагом 1.500мм.

4. Выполнять отв. ф150 в листе настила по детали 19 серии 2.460-12

Привязан

Инв. №

Нач.отд.	Грибова		
Н.контр.	Чиркова		
Гл.конст.	Воловик		
Рук.бриг.	Рунова		
Вед.инж.	Плотникова		
Инж.	Сорока		

ТП 503-4-57С88 — КМ

Станция технического обслуживания легковых автомобилей, принадлежащих гражданам, для сейсмических районов (6 АМК комплектной поставки) на 10 постов

Производственное зо

Стадия	Лист	Листов
РП	13	

Схемы расположения настила покрытия в осях 1-3; 9-11. Разрезы. Узлы

Шифпроектлегконструкция

Формат А2

Инв. № подл. | Подпись и дата | Взам. инв. №

АЛЬБОМ 3

Объект 1320

Схема расположения путей подвесных кранов в осях 5-9.

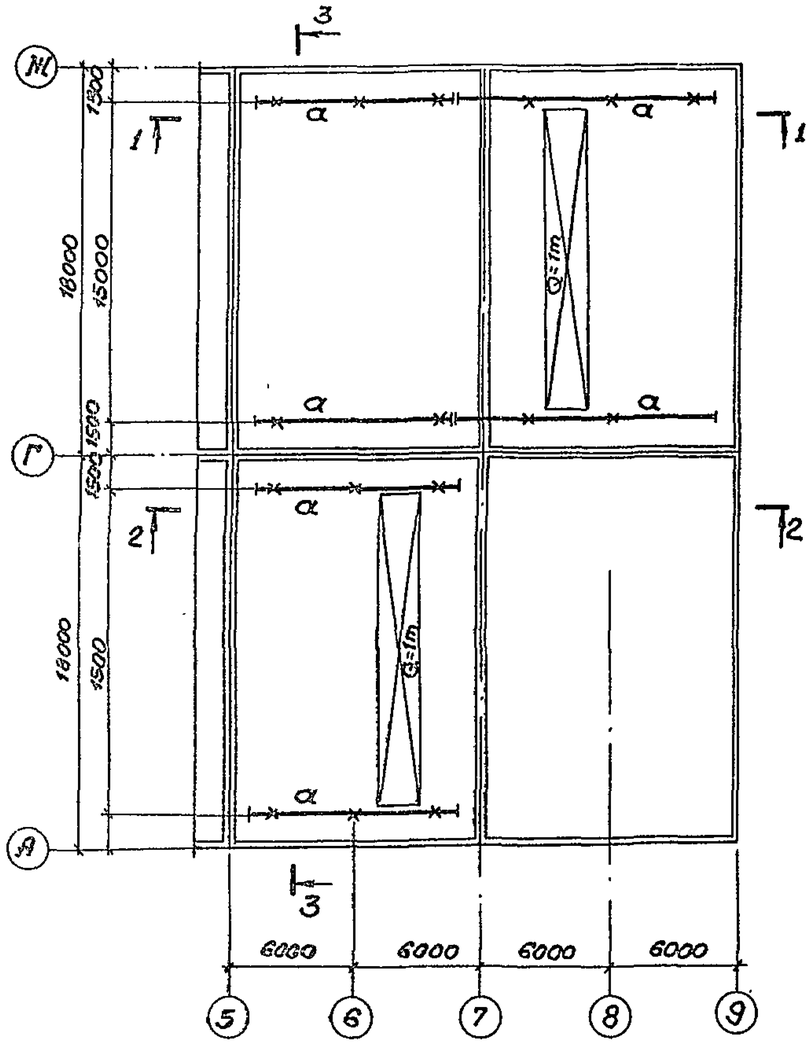

1-1

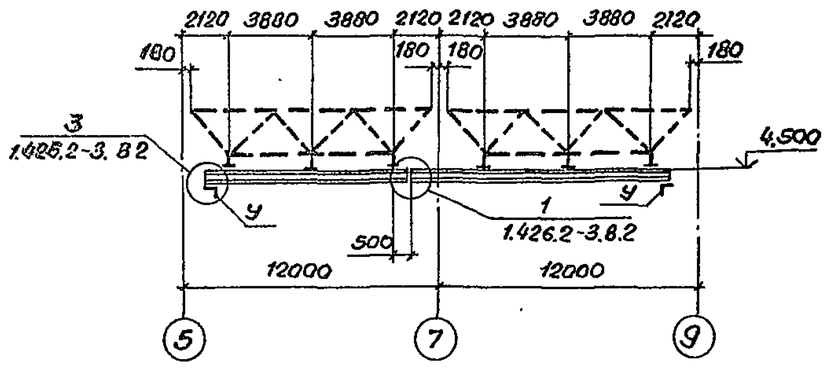

2-2

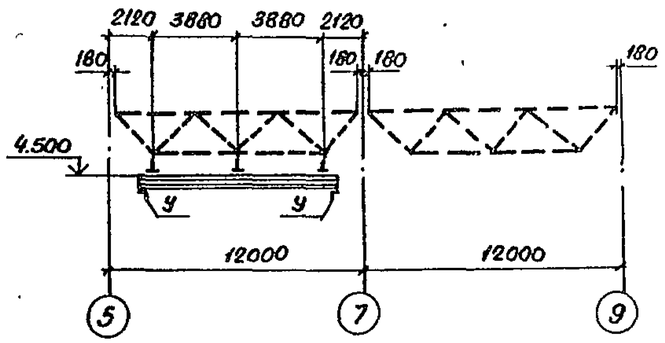

3-3

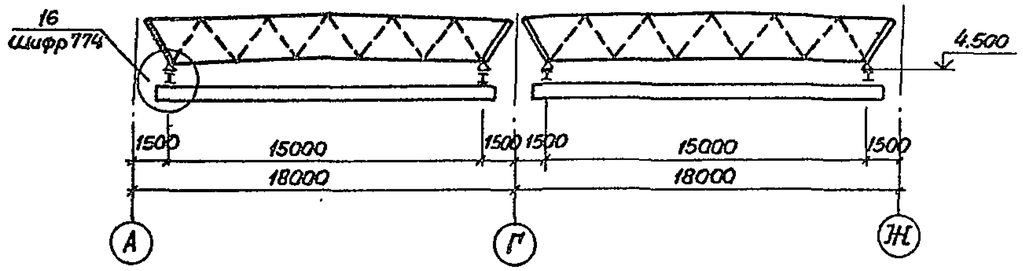

Ведомость элементов

Марка	Сечение: Эскиз	Поз	Состав	Опорные усилия: M тсм	N, тс	Q, тс	Группа конструкции	Марка металла	Примечание
а			I24М	1.426.2-3.2			1	ВСт3Гпс5	
у	1 2	1	L100×7	1.426.2-3.2			1	ВСт3пс6-1	
		2	S6						

1. Ручную дуговую сварку выполнять по ГОСТ 5264-80. электродами типа Э42 по ГОСТ 9467-75.

2. Дуговую сварку в углекислом газе выполнять по ГОСТ 14771-76. Сварочной проволокой марки СВ-08 Г2С по ГОСТ 2246-70.

3. Болты М20 класса прочности 5.8 по ГОСТ 7798-70, кроме оговоренных узлах.

Гайки М20 класса прочности 4 по ГОСТ 5915-70.

Применение болтов из автоматной стали не допускается.

4. Изготовление и монтаж подвесных путей выполнять в соответствии с требованиями СНиП III-18-75 „Металлические конструкции. Правила производства и приемки работ" правилами устройства и безопасной эксплуатации грузоподъемных кранов и ПЗ серии 1.426.2-3.2 км.

Привязан				ТП 503-4-57С.88-КМ		
				Станция технического обслуживания легковых автомобилей, принадлежащих гражданам, для сейсмических районов (в АМК комплектной поставки) на 10 постов		
ГИП	Грибова			Производственное здание	Стадия: РП	Лист: 14
Н.контр.	Чиркова					Листов:
Гл.конст.	Воловик			Схема расположения путей подвесных кранов в осях 5-9. Разрезы.	ЦНИИпромзелегконструкция	
Рук.бр.	Рунова					
Вед.инж.	Плотникова					
Ст.инж.	Морозова					
Инв.№						

Инв.№ подл. | Подпись и дата | Взам.инв.№

23366-03

Альбом 3

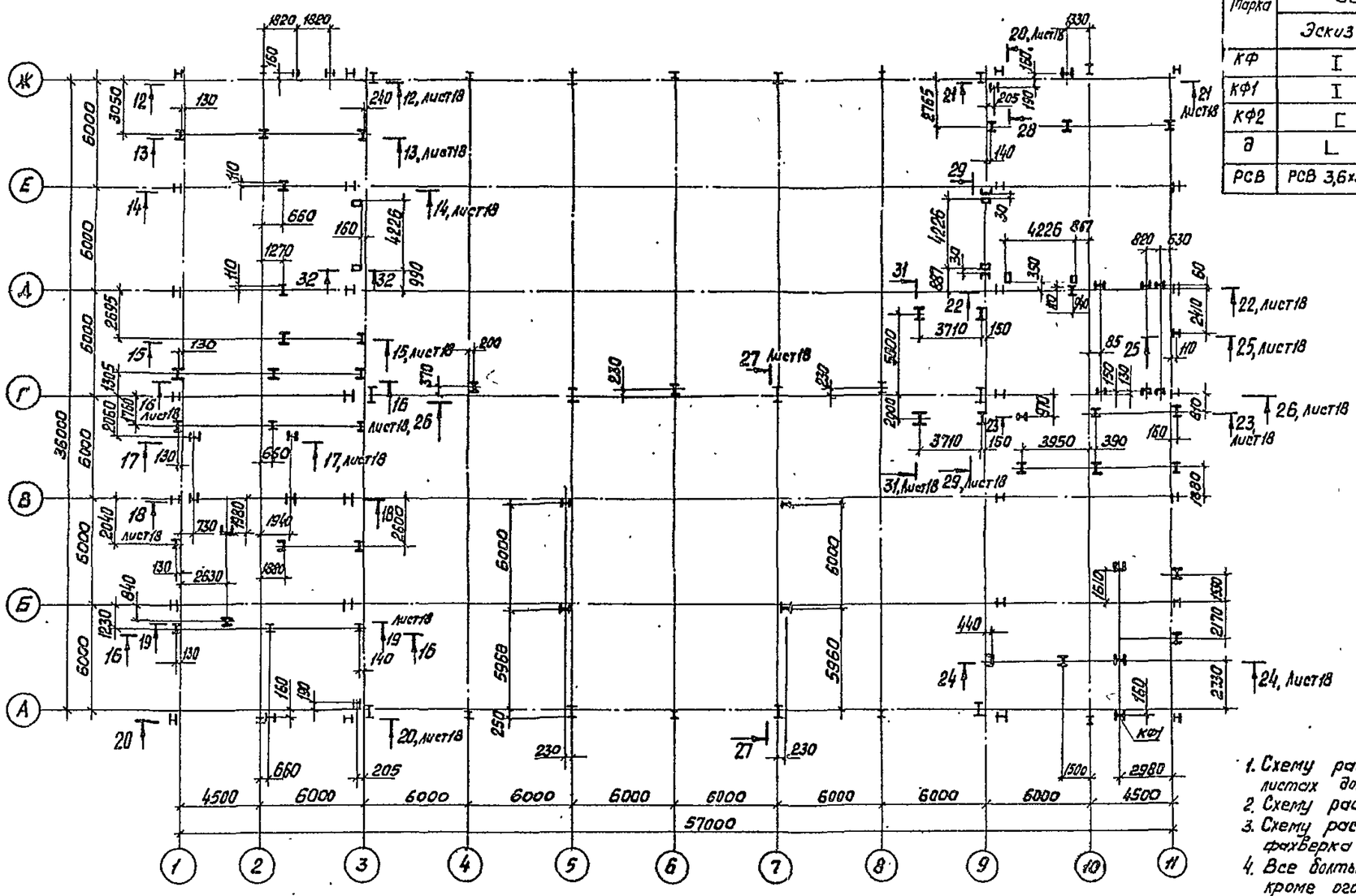

Ведомость элементов

Марка	Сечение: Эскиз	Поз	Состав	Опорные усилия: M, тс·м	N, тс	Q, тс	Группа конструкции	Марка металла	Примечание
КФ	I		I 30Б1	—	4,5	1,0	3	ВСт3пс6-1	
КФ1	I		I 23Б1	—	3,0	0,6	3	ВСт3пс6-1	
КФ2	[		[16	Конструктивно			4	ВСт3пс6	
8	L		L 160x10 по гибкости				4	ВСт3пс6-1	
РСВ	РСВ 3,6x3,6			1.	435.9	-20			

1. Схему расположения внутренних перегородок смотреть на листах документа АР
2. Схему расположения ригелей для кирпичных перегородок см. лист 52.
3. Схему расположения колонн и стоек наружного фахверка см. лист 9.
4. Все болты М16 из стали ВСт3сп5 класса прочности 5.6, кроме оговоренных по ГОСТ 7798-70.
5. Ручную электродуговую сварку выполнять по ГОСТ 5264-80*-83-85 кроме оговоренной, электродами типа Э46А по ГОСТ 9467-75.

Катеты неоговоренных сварных швов принимать по наименьшей толщине свариваемых элементов в соответствии со СНиП II-23-81.

Согласовано:

Инв. № подл. | Подпись и дата | Взам. инв. №

Привязан:	Нач. отд.	Грибова	
	Н. контр.	Чиркова	
	Гл. конс.	Воловик	
	Рук. бр.	Рунова	
	Вед. инж.	Плотникова	
Инв. №	Вед. инж.	Ольдекоп	

ТП 503-4-57с.88 КМ

Станция технического обслуживания легковых автомобилей принадлежащих гражданам для сейсмических районов (ВАМК комплектной поставки) на 10 постов

Производственное здание	Лист	Лист	Листов
	РП	15	

Схема расположения стоек внутреннего фахверка

ЦНИИпроектлегконструкция

Копировал: Морозова

Формат А2

Альбом 3

1-1

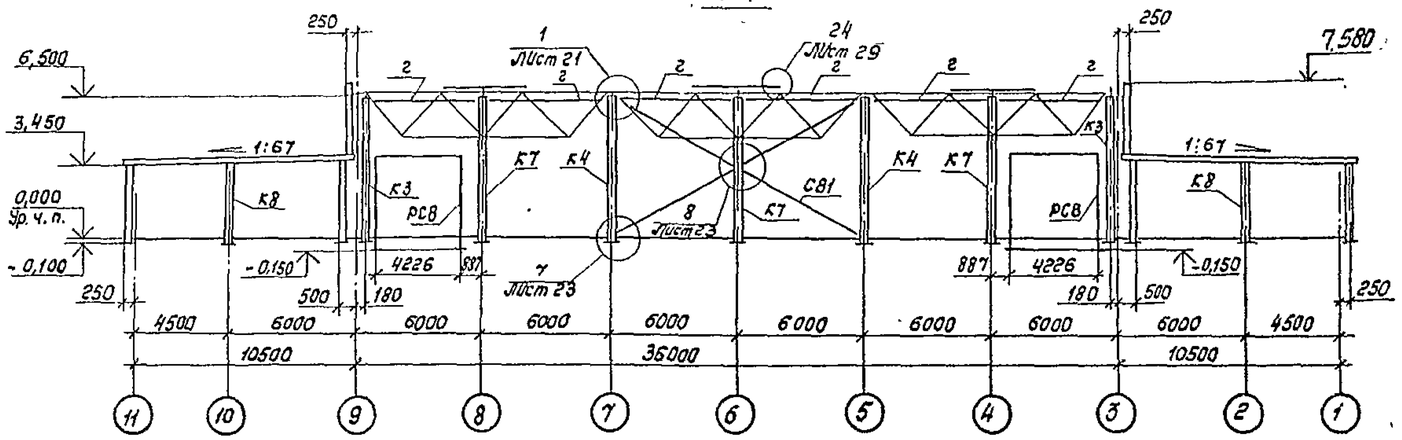

6-6

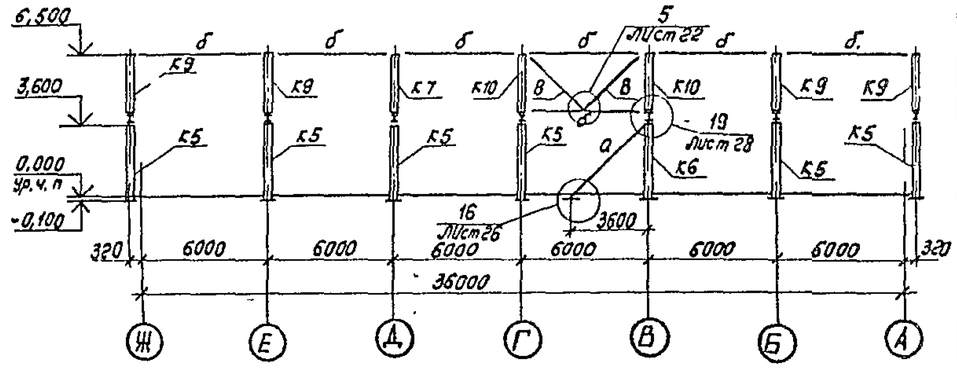

2-2

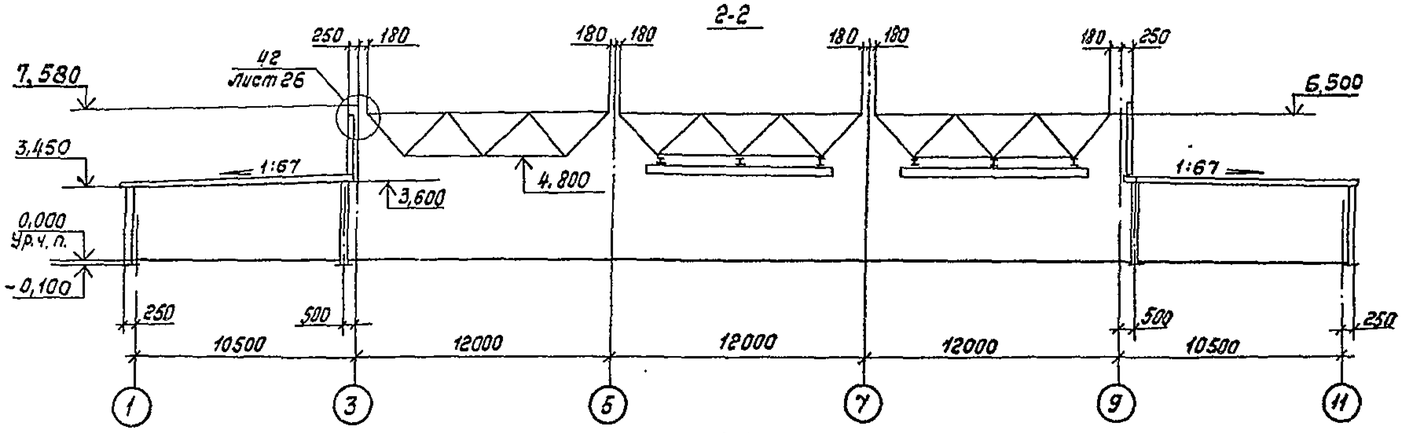

7-7

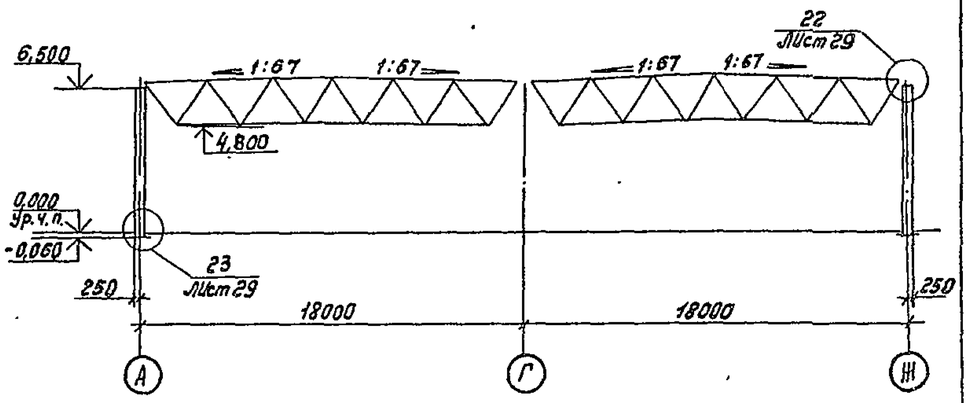

3-3

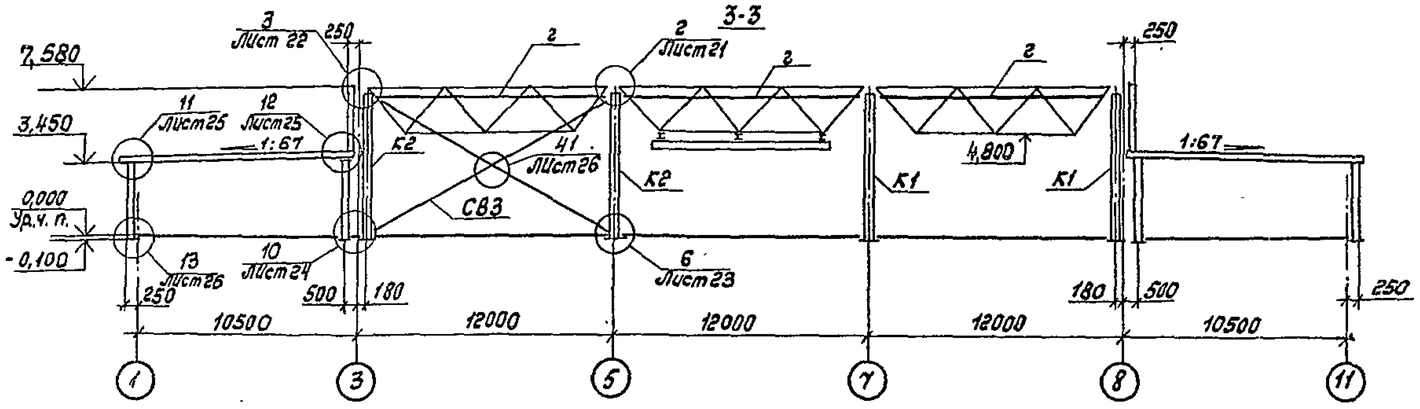

5-5

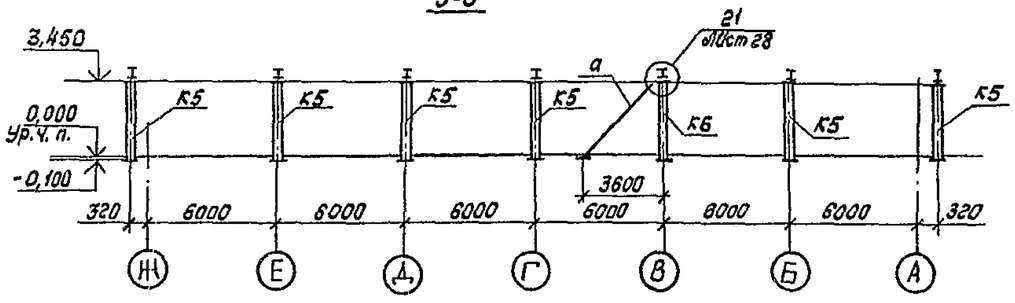

Ведомость элементов и схему см лист 9

Привязан:	Нач. отд.	Гридова		ТП503-4-51С.88			КМ
	Н. контр.	Чиркова		Станция технического обслуживания легковых автомобилей, принадлежащих гражданам в сейсмических районах (8 балл. комплектной поставки) на 10 постов			
	Гл. конст.	Воловик		Производственное здание	Стадия	Лист	Листов
	Рук. др.	Рунова			Р	16	
	Вед. инж.	Плотникова		Разрезы 1-1...3-3; 5-5...7-7	ЦНИИпроектлегконструкция		
Инв. №	Ст. инж.	Марозова					

Инв. № подл. | Подпись и дата | Взам. инв. №

Копировал Шу

Формат А2

Альбом 3

8-8

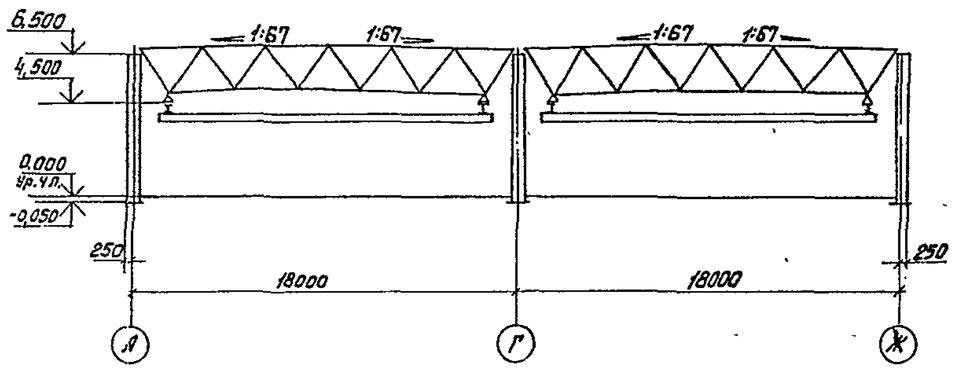

4-4

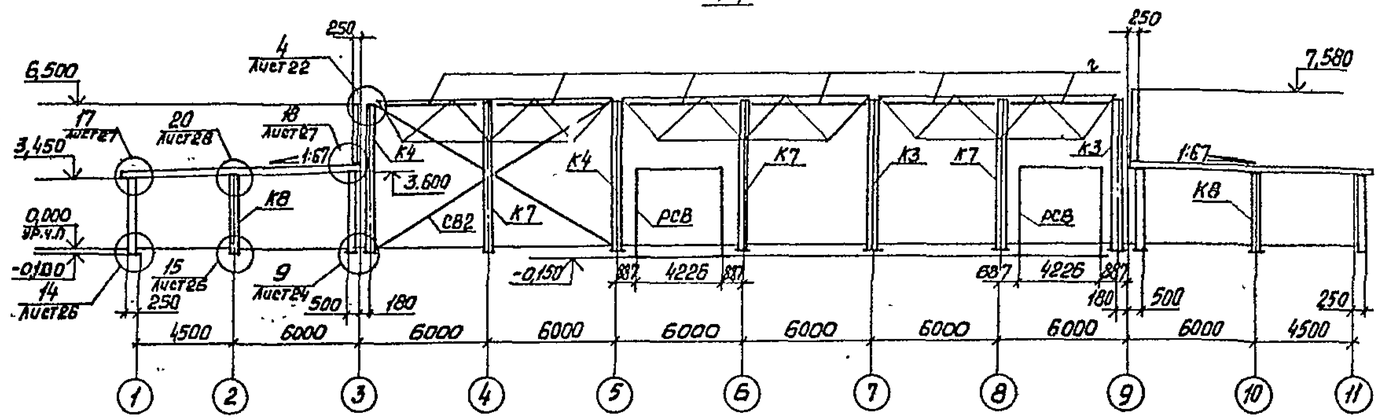

9-9

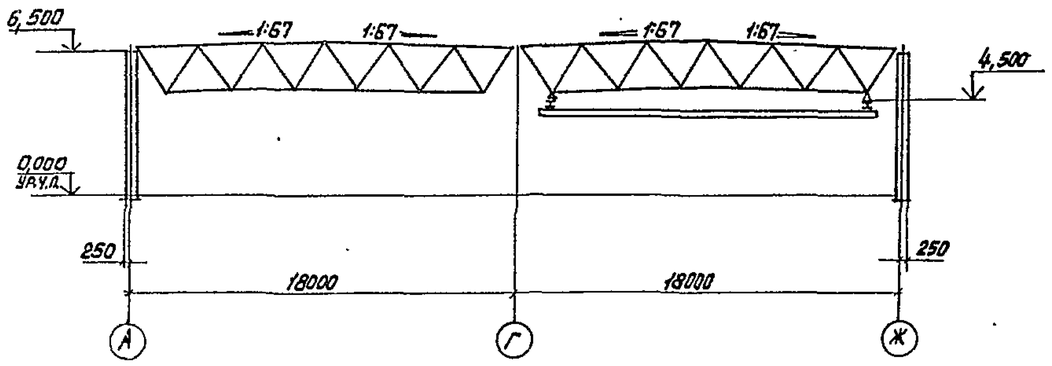

11-11

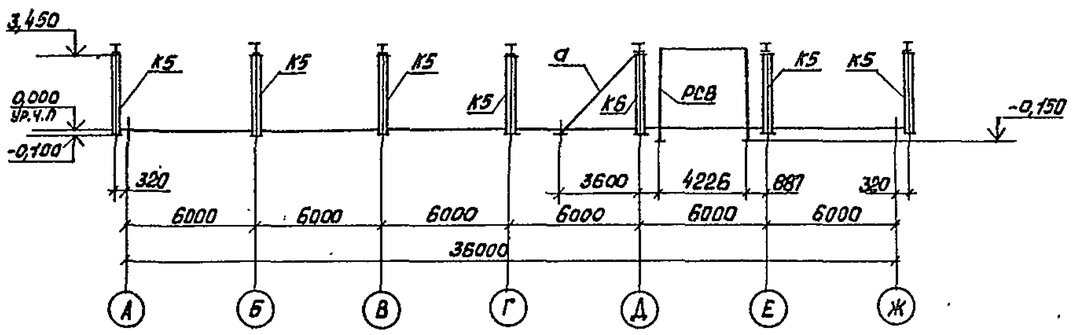

10-10

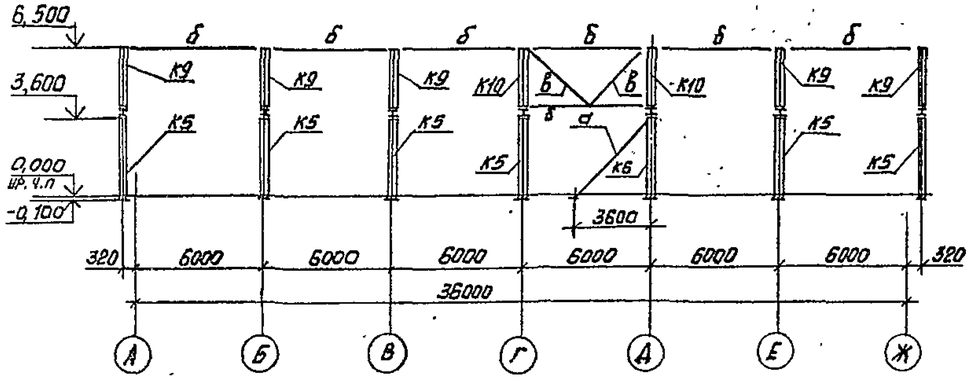

Ведомость элементов и схему см. лист 9.

				ТП 503-4-57с.88		КМ
				Станция технического обслуживания легковых автомобилей принадлежащих гражданам для сейсмических районов 7,8 для комплектной поставки на 10 постов		
Привязан:	Нач. отд.	Грибова		Производственное здание	Стадия: РП	Лист: 17	Листов:
	Н. конт.	Чуркова					
	Гл. конст.	Воловик					
	Рук. гр.	Рунова		Разрезы 4-4; 8-8...11-11	ЦНИИпроектлегконструкций	
	Вед. конж.	Плотникова				
Инв. №	Ст. инж.	Морозова				

Копировал: Морозова

Формат А2

Взам. инв.№ | Подпись и дата | Инв.№ подл.

Альбом-3

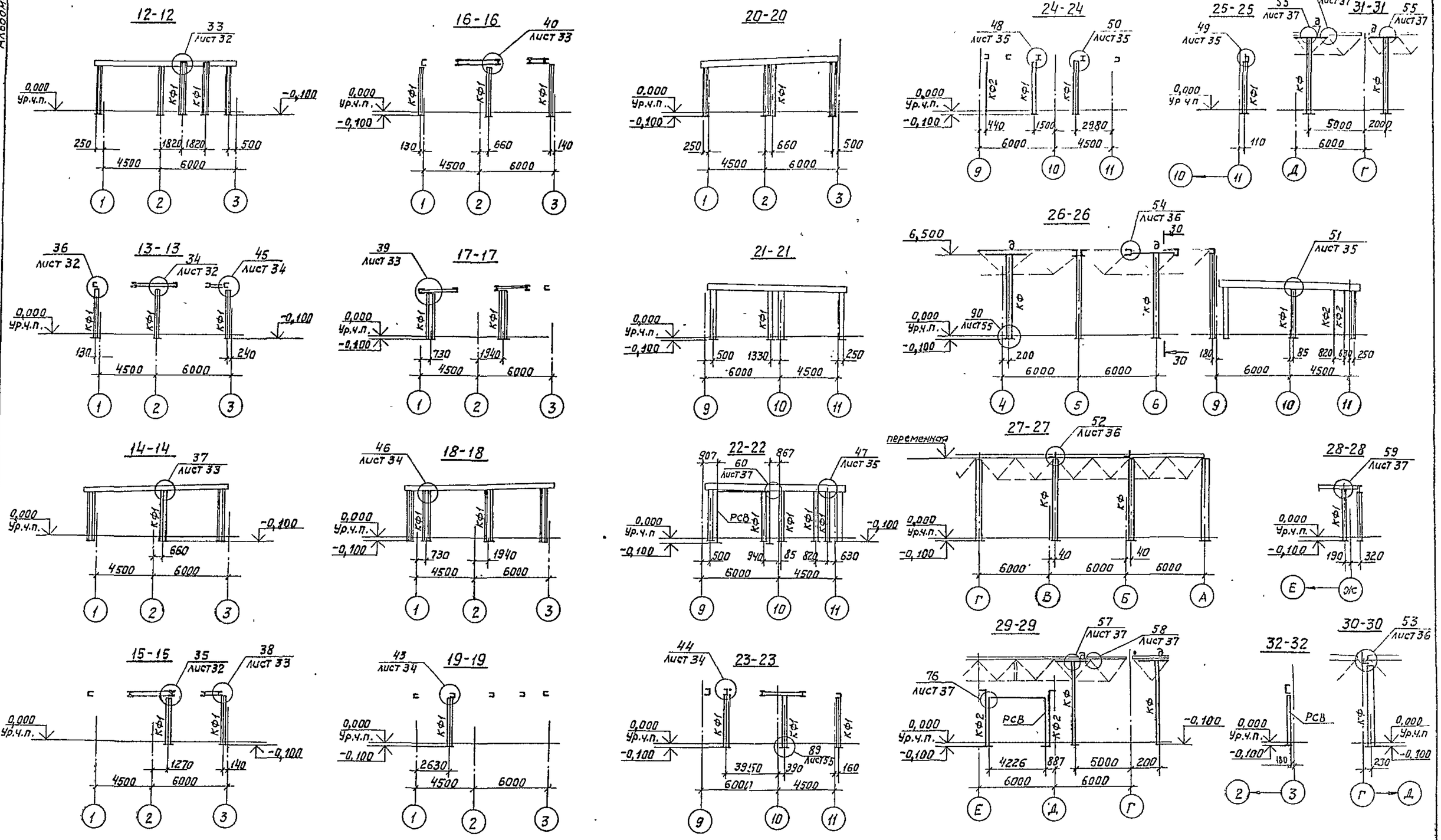

Ведомость элементов см. лист 15.

Привязан:					ТП 503-4-57 с.88		КМ
					Станция технического обслуживания легковых автомобилей, принадлежащих гражданам, для сейсмических районов. В АМК комплектной поставки на 10 листов		
			Нач.отд.	Грибова	Производственное здание	Стадия: РП	Лист: 18 / Листов:
			Н.контр.	Чиркова			
			Гл.конст.	Воловик			
			Рук.бр.	Рунова	Разрезы 12-12... 32-32	ЦНИИПРОЕКТЛЕГКОНСТРУКЦИЯ	
			Вед.инж.	Ольдекоп			
Инв.№			Вед.инж.	Плотникова			

Инв.№ подл. | Подпись и дата | Взам.инв.№

Копировал

Формат А2

Альбом 3

Схема расположения ригелей фахверка в осях 11-1 по оси Ж

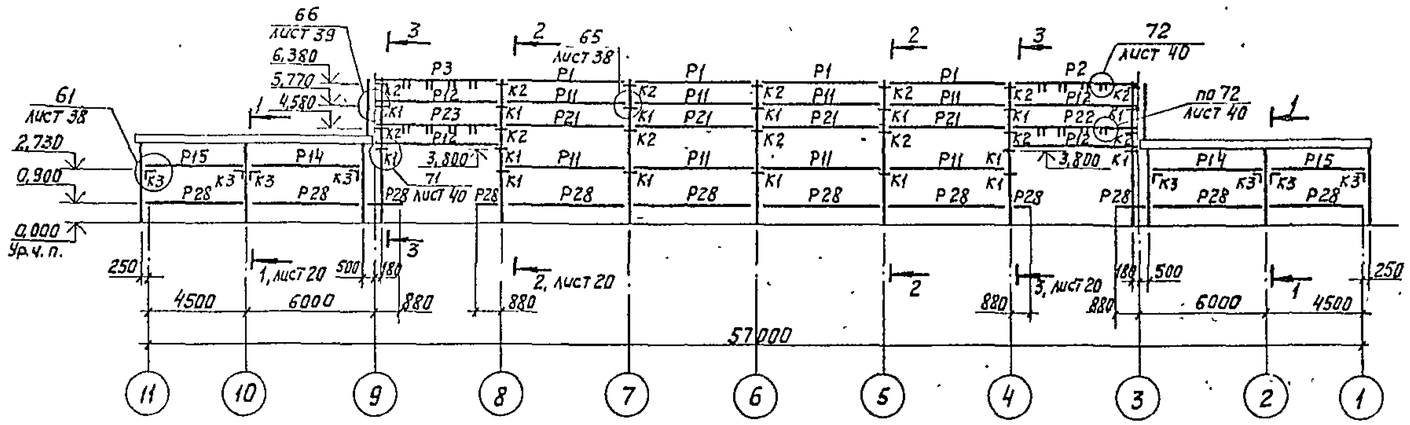

Схема расположения ригелей фахверка в осях 1-11 по оси А

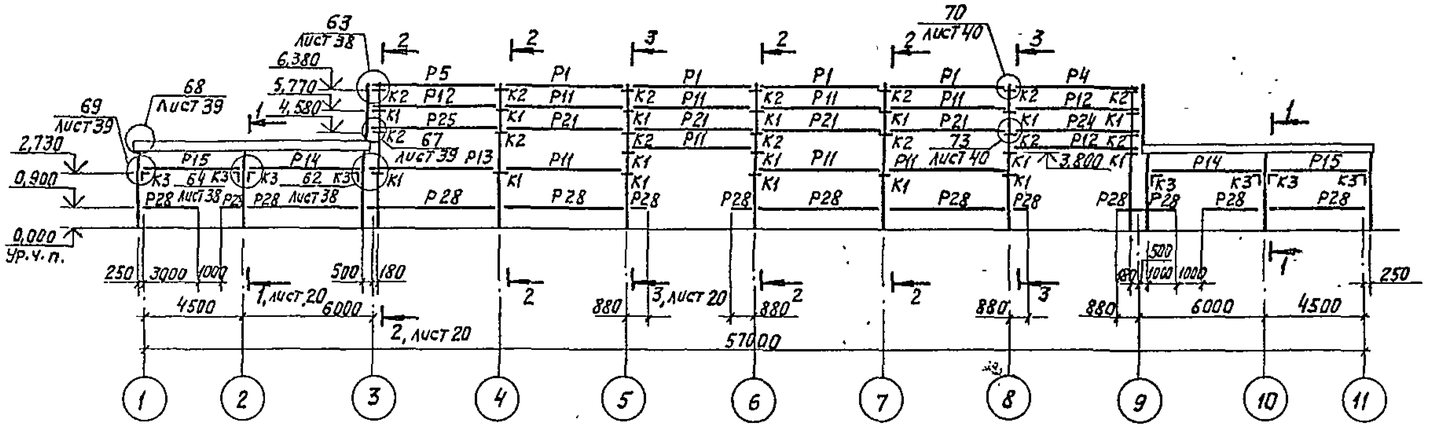

Схема расположения ригелей фахверка в осях Ж-А по оси 1

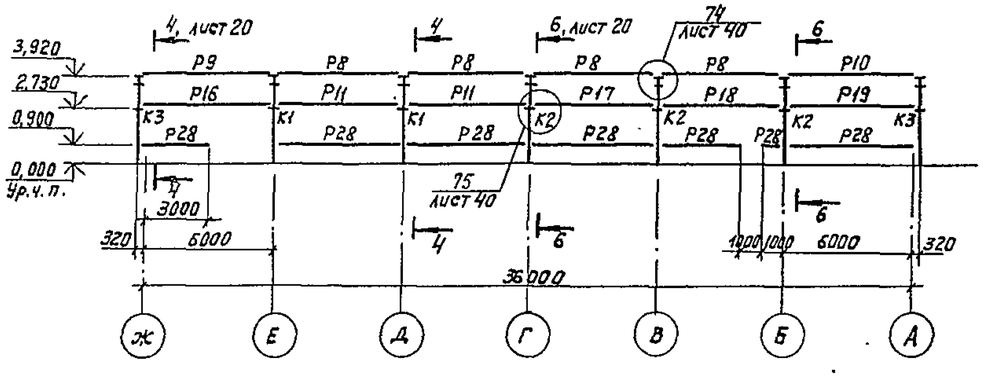

Ведомость элементов

Марка	Сечение: Эскиз	Поз	Состав	Опорные усилия: M, тсм	N, тс	Q, тс	Эксплуатационная нагрузка	Марка металла	Примечание
Р1, Г4, Р10		1	Гн С160×60×5	по РС-1-2 1.432.2-17.2; РС10			4	ВСт3кп2	
		2	L 45×4						
Р2; Р3	см. лист 20			по РС-1-2 1.432.2-17.2; РС10			4	ВСт3кп2	
Р11			РР-1-2	1.432.2-17.2, РР			4	ВСт3кп2	
Р12..Р16			Гн С160×60×5	по РР-1-2 1.432.2-17.2, РР			4	ВСт3кп2	
Р17...Р20	см. лист 20			по РС-6-2, 1.432.2-17.2, РС20			4	ВСт3кп2	
Р21...Р27		1	Гн С160×60×5	по РП-1-2, 1.432.2-17.2, РП10			4	ВСт3кп2	
Р28			L 63×5	Конструктивно			4	ВСт3кп2	
К1			К1	1.432.2-17.2, К10			4	ВСт3кп2	
К2			К2	1.432.2-17.2, К10			4	ВСт3кп2	
К3			L 160×10	Конструктивно			4	ВСт3пс6-1	
К4		1	L 160×10	Конструктивно			4	ВСт3пс6-1	
		2	S10						

1. Схему расположения стоек фахверка см. лист 9.
Схемы расположения стоек для крепления вертикальных воздуховодов см. лист 43.
2. Все требования по изготовлению ригелей фахверка выполнять в соответствие с требованиями п. 3 серии 1.432.2-17.0-1.
3. Неуказанный материал конструкций приведен в технической спецификации стали.
4. Болты М16 класса точности В по ГОСТ 7798-70, класса прочности 5.6.
5. Ручную дуговую сварку выполнять по ГОСТ 5264-80 электродами типа Э42 по ГОСТ 9467-75.
6. Катеты неоговоренных сварных швов принимать наименьшей толщине свариваемых элементов, в соответствии со СНиП II-23-81.
7. Наименьшее усилие для крепления элементов, кроме оговоренных, принять 3тс.
8. При разработке чертежей КМД работать совместно со схемами расположения стеновых панелей и оконных блоков, приведенными в документах АР.

Нач отд.	Грибова		
Н. контр.	Чиркова		
ГАП	Струченевский		
Гл. конст.	Воловик		
Рук. бриг.	Рунова		
Вед. инж.	Клодко		

Привязан:

Инв. №

ТП 503-4-57 с.88 КМ

Станция технического обслуживания легковых автомобилей принадлежащих гражданам для сейсмических районов 1.8 лик. комплектной поставки 1 пост 10 постов

Производственное здание

Стадия	Лист	Листов
РП	19	

Схемы расположения ригелей фахверка в осях 11-1 по оси Ж; в осях 1-11 по оси А; в осях Ж-А по оси 1

ЦНИИПРОЕКТЛЕГКОНСТРУКЦИЯ

Копировал: Формат А2

Инв. № подл. | Подпись и дата | Взам. инв. №

Согласовано

P3366-03

Альбом 3

Схема расположения ригелей фахверка в осях А-Ж по оси 11

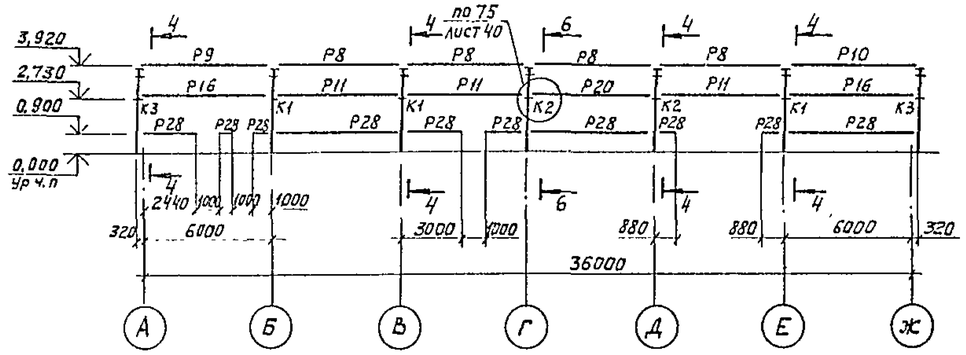

Схема расположения ригелей фахверка в осях А-Ж по оси 9

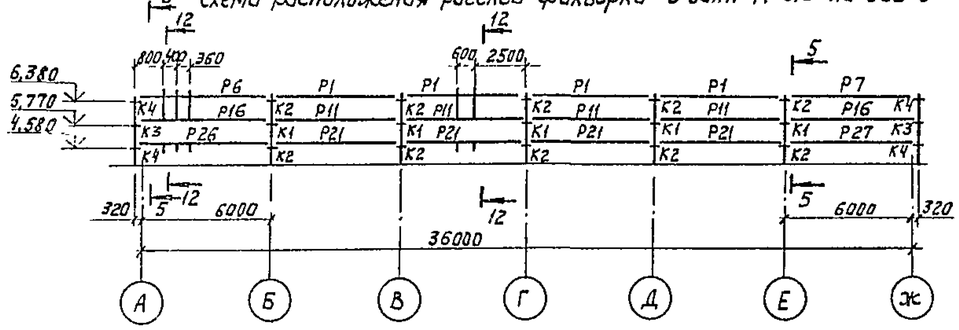

Схема расположения ригелей фахверка в осях Ж-А по оси 3

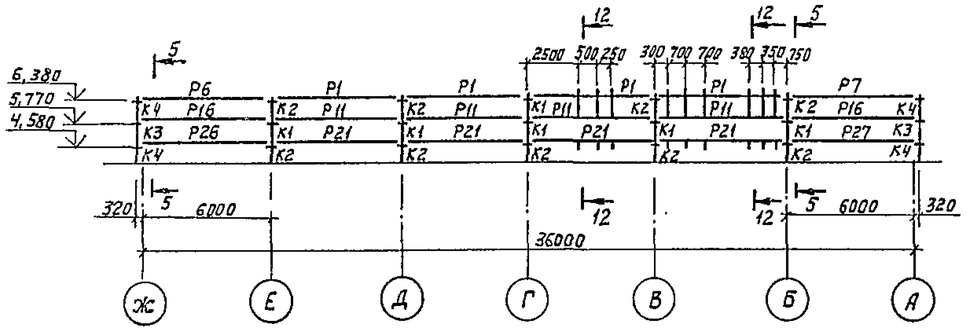

1-1

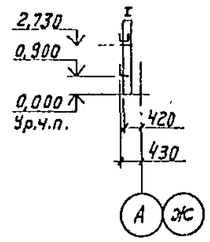

2-2

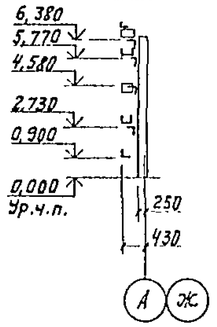

3-3

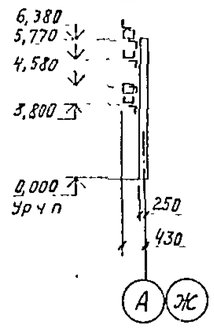

4-4

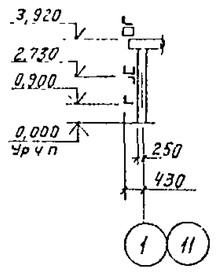

5-5

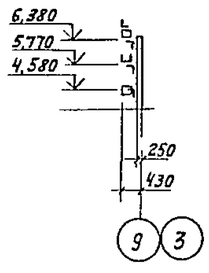

6-6

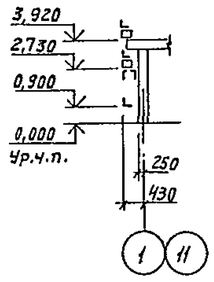

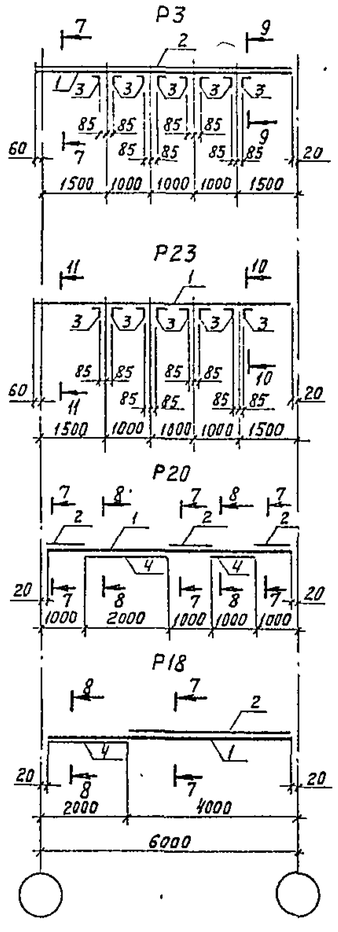

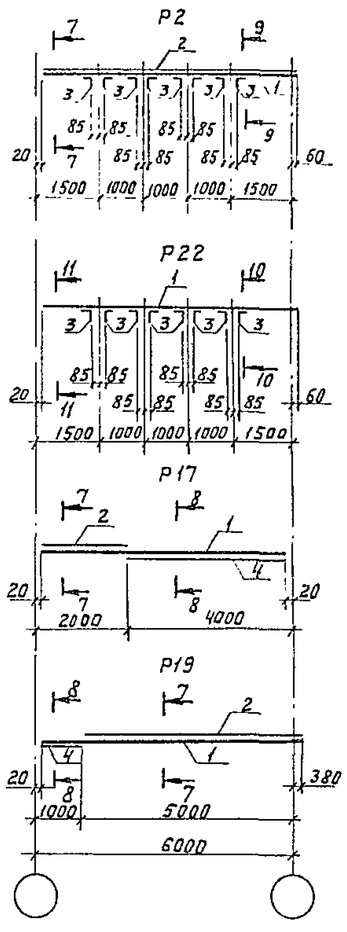

12-12

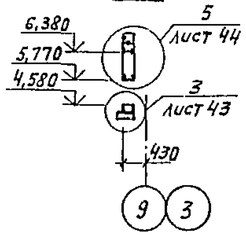

11-11 7-7 8-8 9-9 10-10

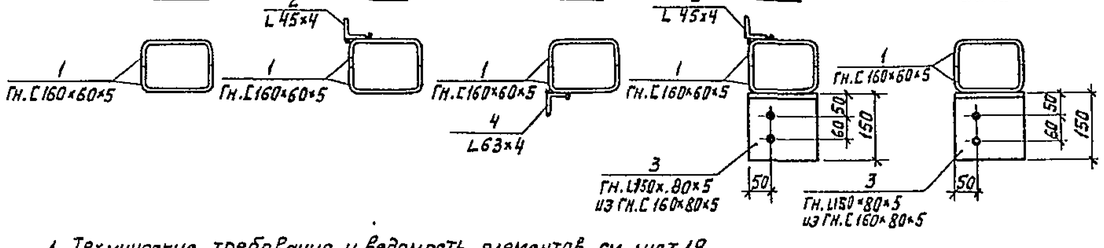

1. Технические требования и ведомость элементов см. лист 19.
2. Работать совместно с листом 19.

Привязан			
Инв. №	Нач. отд.	Грибова	
	Н. контр.	Чиркова	
	ГАП	Струченевский	
	Гл. конст.	Волавик	
	Рук. бриг.	Рунова	
	Вед. инж.	Кладко	

ТП 503-4-57 с.88 КМ

Станция технического обслуживания легковых автомобилей, принадлежащих гражданам, для сейсмических районов (В АМК комплектной поставки) на 10 постов

Производственное здание

Стадия	Лист	Листов
РП	20	

Схемы расположения ригелей фахверка в осях А-Ж по оси 11; в осях А-Ж по оси 9; в осях Ж-А по оси 3; Р2; Р3; Р17 .. Р20, Р22; Р23

ЦНИИПРОЕКТЛЕГКОНСТРУКЦИЯ

Копировал: Формат А2

Инв. № подл. | Подпись и дата | Взам. инв. №

Альбом 3

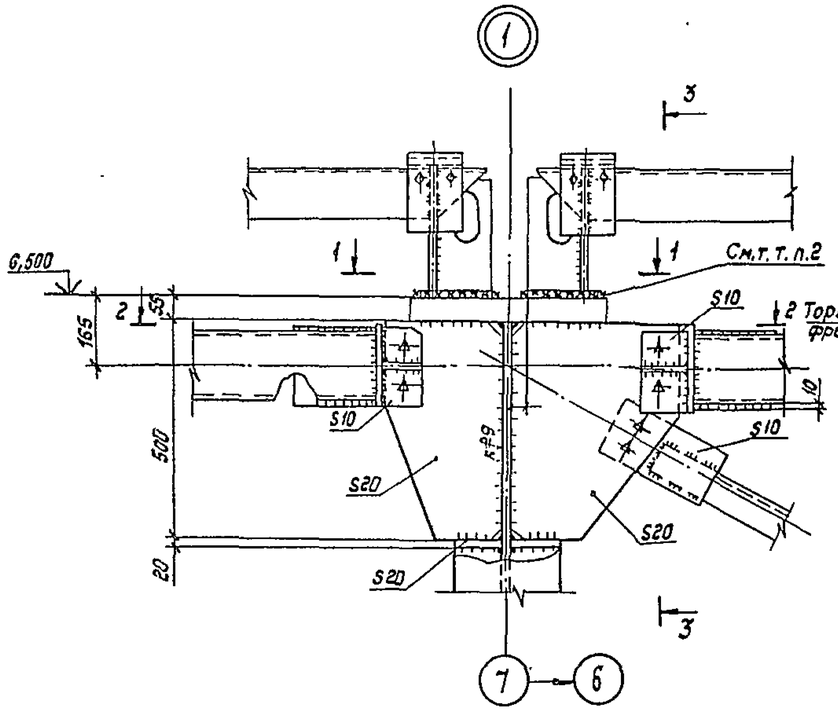

3-3

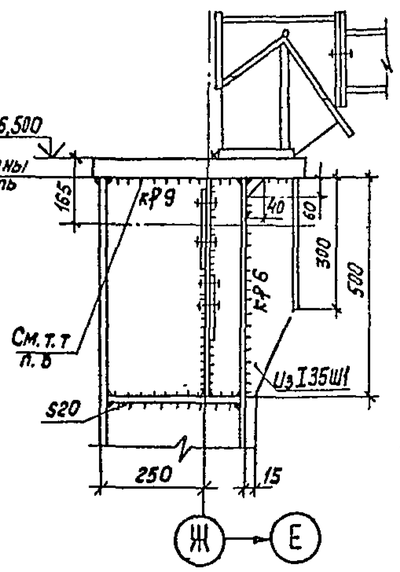

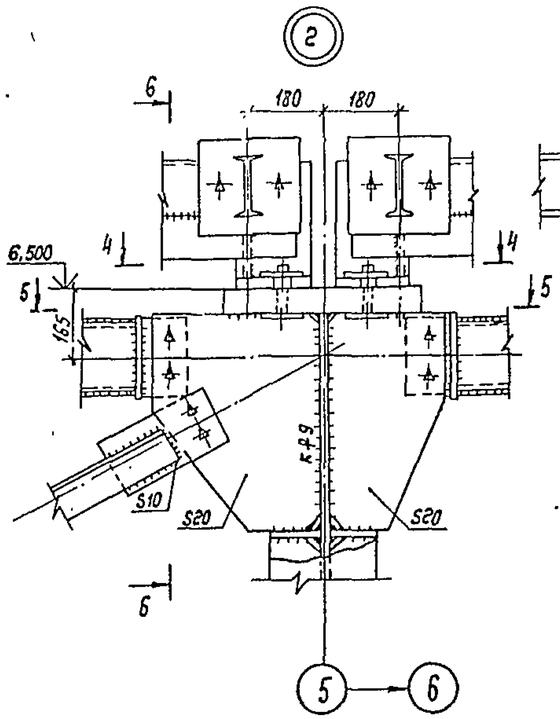

6-6

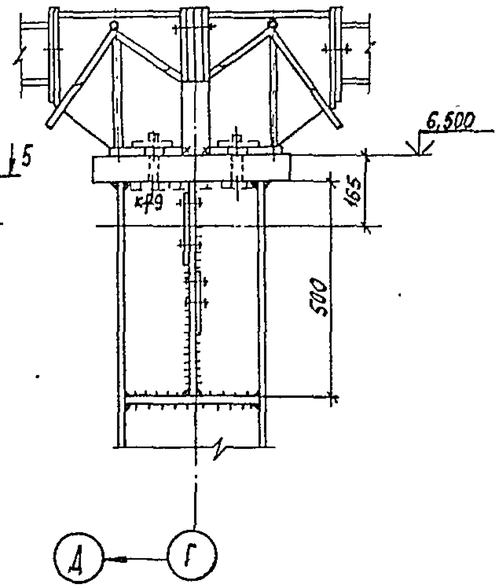

1-1

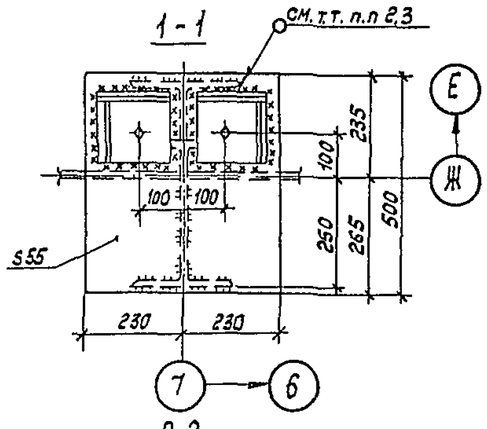

4-4

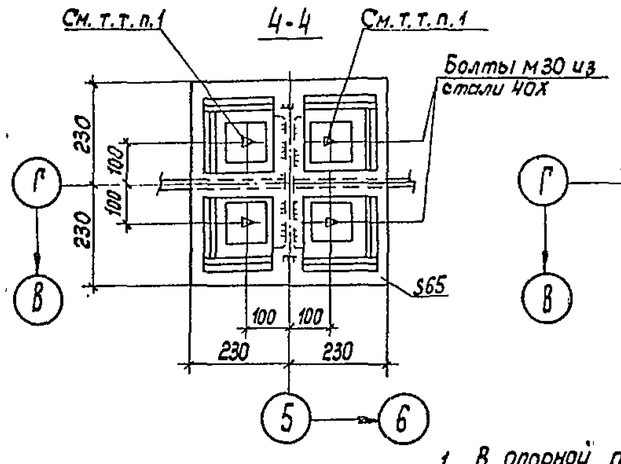

5-5

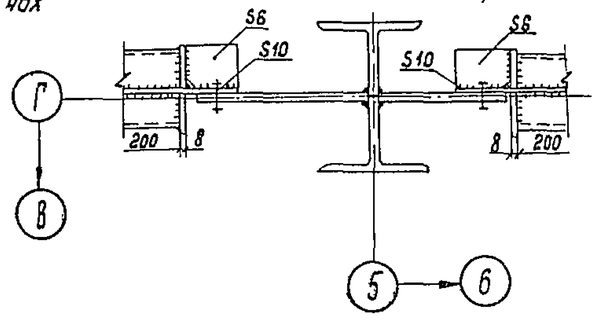

2-2

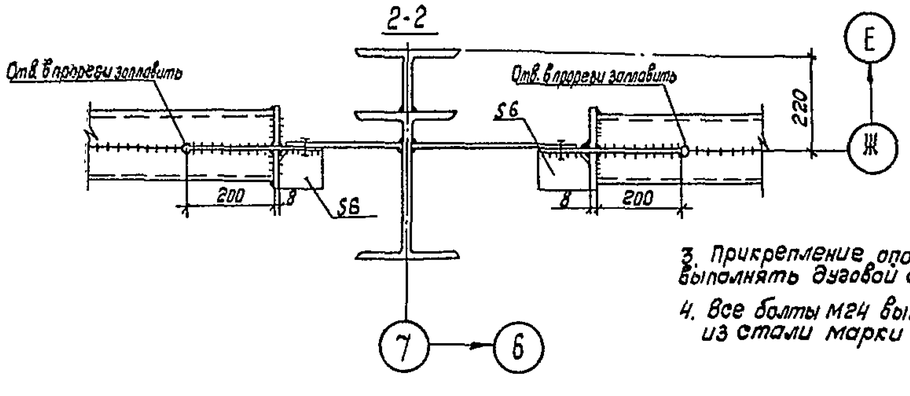

1. В опорной плите оголовка колонны сверлить отверстие 33мм под высокопрочные болты М30.
2. Опорную плиту вначале взять на прихватки, затем выполнить сварку по ГОСТ 5264-80-Н1-Δ12 электродами типа Э46А по ГОСТ 9467-75.
3. Прикрепление опорных плит толщиной 55мм к стволу колонн выполнять дуговой сваркой в углекислом газе по ГОСТ 14771-76.
4. Все болты М24 выполнить по ГОСТ 22353-77 и по ГОСТ 22356-77 из стали марки 40Х по ГОСТ 4543-71, кроме оговоренных

Привязан:				ТП 503-4-57с.88		КМ	
				Станция технического обслуживания легковых автомобилей, принадлежащих гражданам для сейсмических районов 8 и 9 комплектной поставки на 10 постов			
			Нач. отд. Гридова	Производственное здание	Стадия	Лист	Листов
			Н. контр. Чиркова		Р	21	
			Гл. констр. Валавик				
			Рук. гр. Рунова	Узлы 1; 2	ЦНИИпроектлегконструкция		
			Вед. инж. Плотникова				
Инв. №			Инж. Алексанова				

Инв. № подл. | Подпись и дата | Взам. инв. №

Копировал

Формат А2

Альбом 3

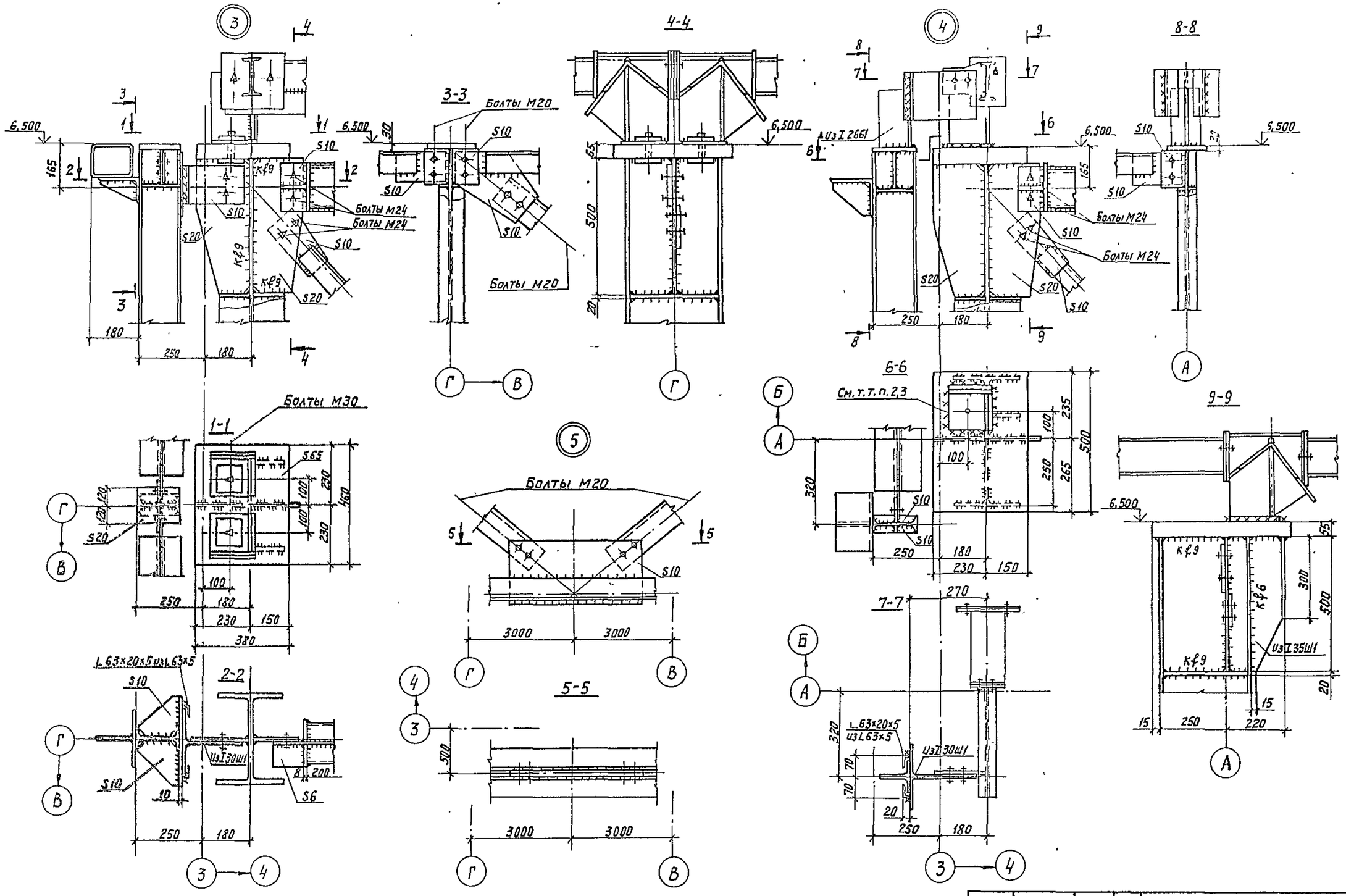

				ТП 503-4-57 с.88		КМ
				Станция технического обслуживания легковых автомобилей, принадлежащих гражданам, для сейсмических районов /в АМК комплектной поставки / на 10 постов		
Привязан:	Нач. отд.	Грибова		Производственное здание	Стадия: РП	Лист: 22	Листов:
	Н. контр.	Чиркова				
	Гл. конст.	Воловик				
	Рук. бр.	Рунова		Узлы 3...5	ЦНИИпроектстекконструкция	
	Вед. инж.	Плотникова				
Инв. №	Инж.	Алексонова				

Копировал: Формат А2

Инв. № подл. | Подпись и дата | Взам. инв. №

Альбом 3

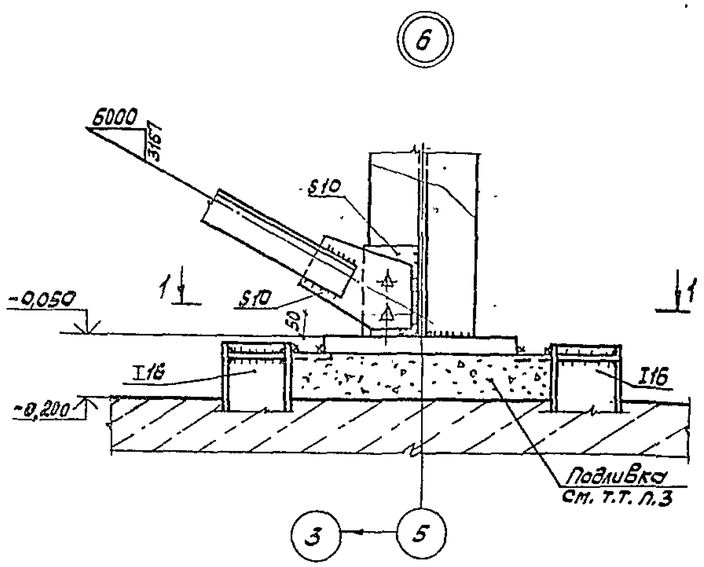

1-1

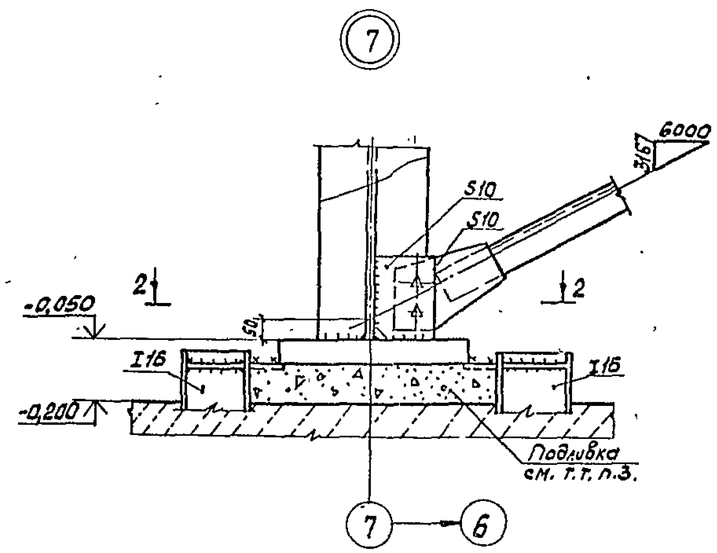

2-2

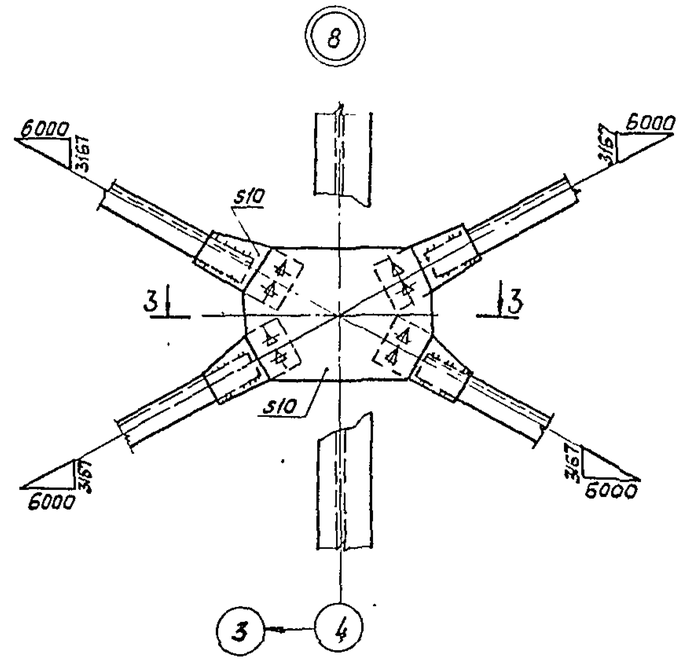

3-3

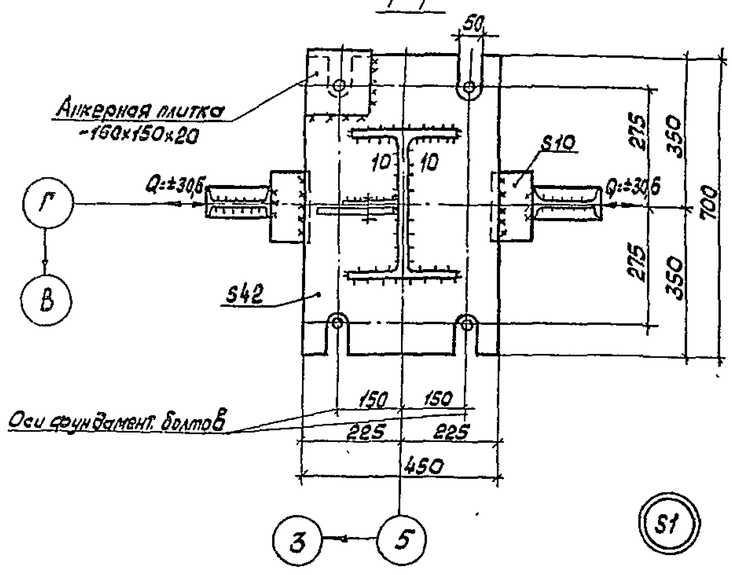

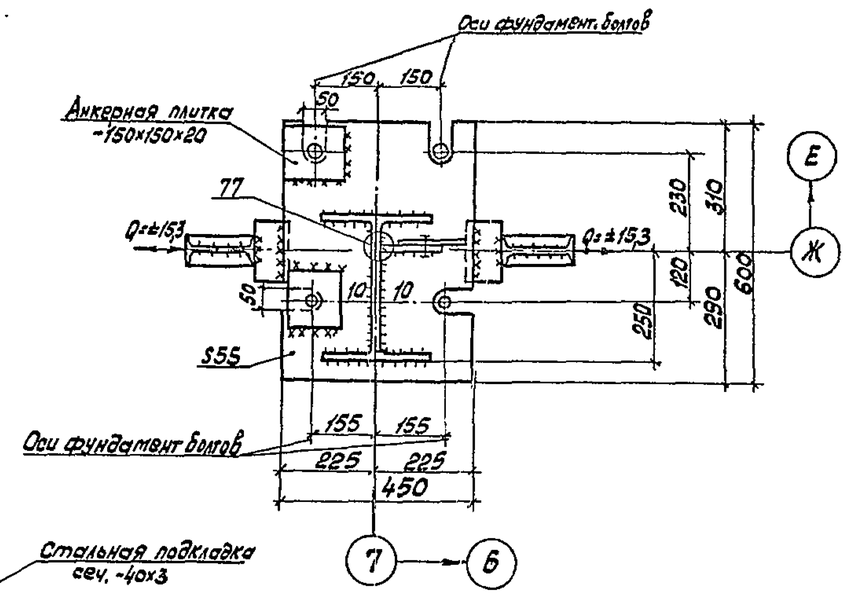

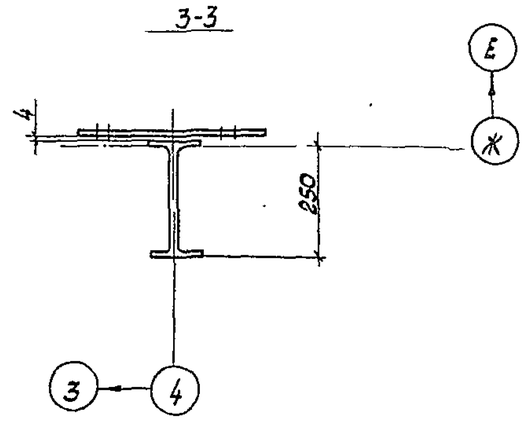

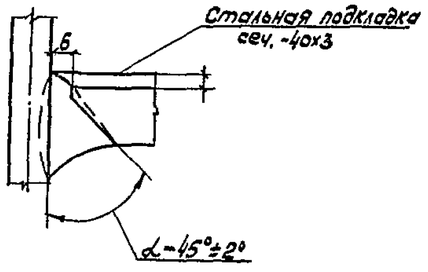

1. Ручную дуговую сварку выполнять по ГОСТ 5264-80-Т3-Δ6, кроме оговоренной, электродами типа Э46А по ГОСТ 9467-75.
2. Подливка бетоном В20 на мелком заполнителе.
3. Все болты М24 с наименьшим временным сопротивлением 110кгс мм² по ГОСТ 22353-77 из стали 40Х „селект по ГОСТ 4543-71, кроме оговоренных.

Привязан:				ТП 503-4-57с.88			КМ
				Станция технического обслуживания легковых автомобилей, принадлежащих гражданам, для сейсмических районов (В ДМК комплектной поставки) на 10 постов			
			Нач. отд. Грибова	Производственное здание	Стадия	Лист	Листов
			Н. контр. Чиркова		РП	23	
			Гл. конст. Воловик				
			Рук. бр. Рунова	Узлы 6...8; 9	ЦНИИпроектструкция		
			Вед. инж. Плотникова				
Инв. №			Инж. Алексанова				

Копировал:

Формат А2

Инв. № подл. | Подпись и дата | Взам. инв. №

Альбом 3

9

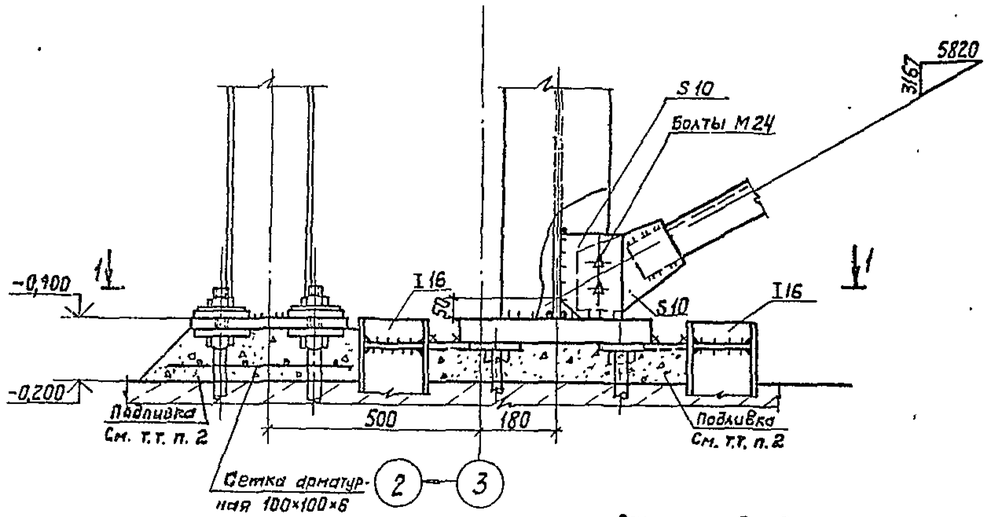

1-1

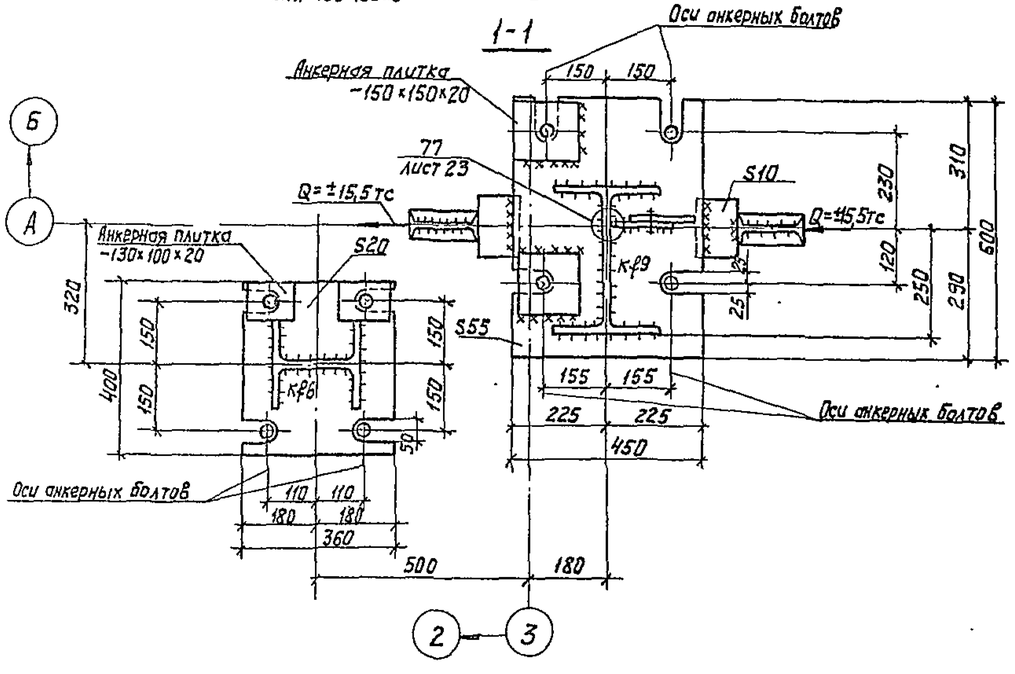

10

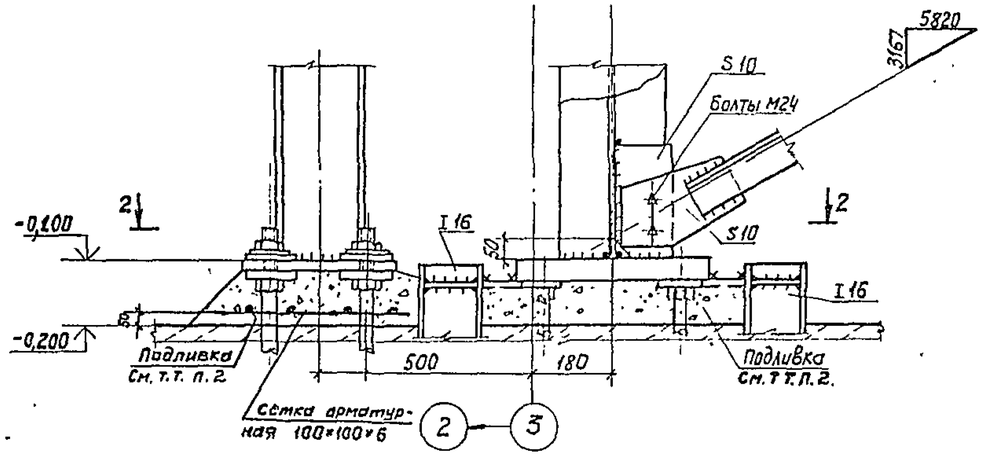

2-2

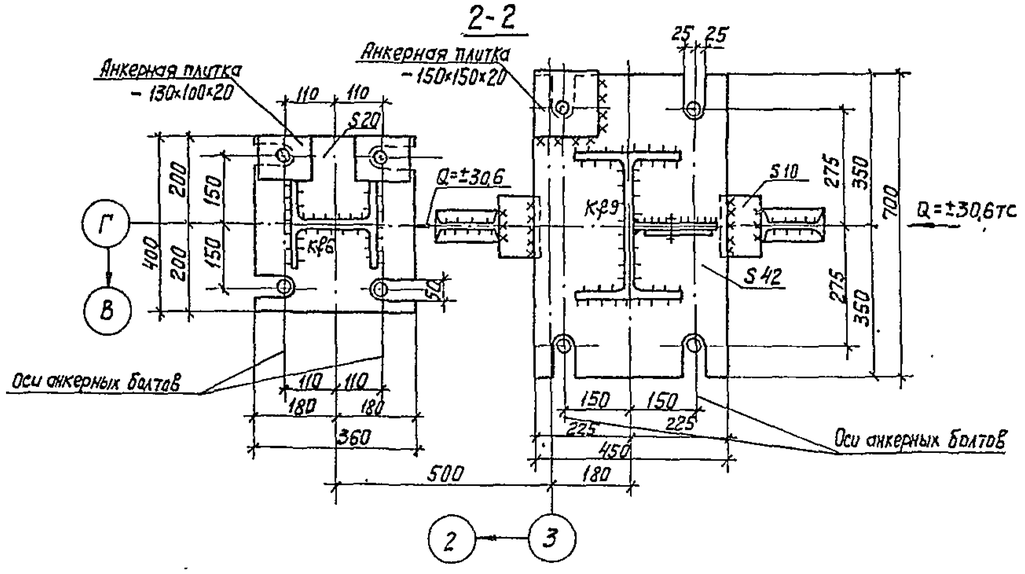

1. Ручную дуговую сварку выполнять по ГОСТ 5264-80-Т3-Δ6 электродами Э46А по ГОСТ 9467-75
2. Подливка бетоном В20 на мелком заполнителе.

Привязан:	Нач. отд.	Грибова		ТП 503-4-57 с.88	КМ
	Н. контр	Чиркова		Станция технического обслуживания легковых автомобилей, принадлежащих гражданам, для сейсмических районов (В АМК комплектной поставки) на 10 постов	
	Гл. констр	Воловик		Производственное здание	Стадия: РП; Лист: 24; Листов:
	Рук. гр.	Рунова		Узлы 9; 10	ЦНИИпроектлегконструкция
Инв. №	Вед. инж	Плотникова			
	Инж.	Алексанова			

Копировал:

Формат А2

Инв. № подл. | Подпись и дата | Взам. инв. №

Альбом 3

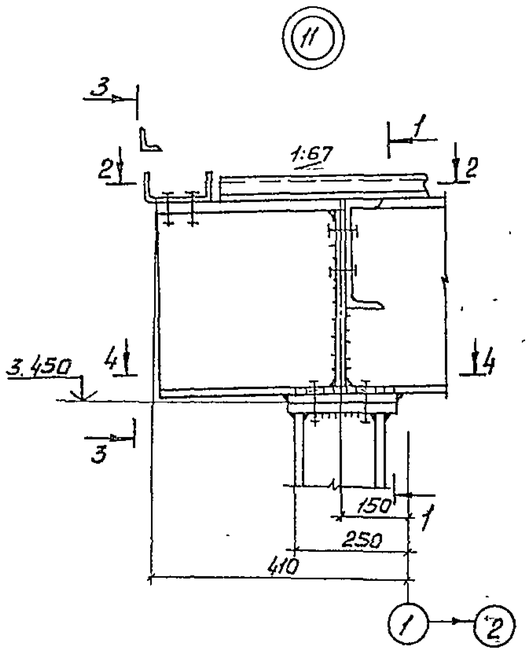

1–1

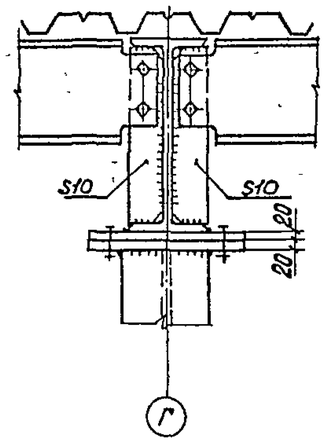

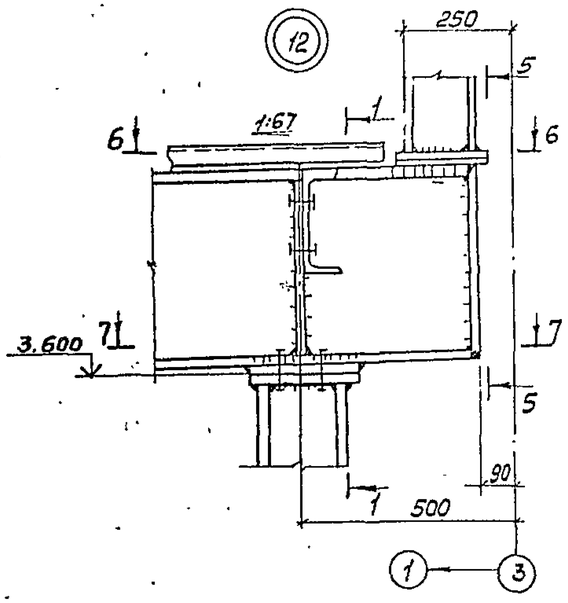

5–5

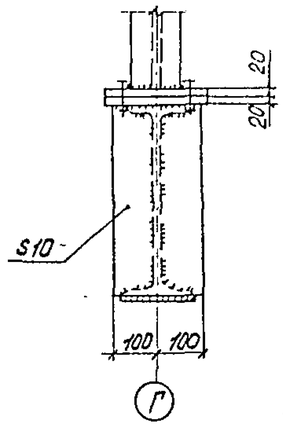

2–2

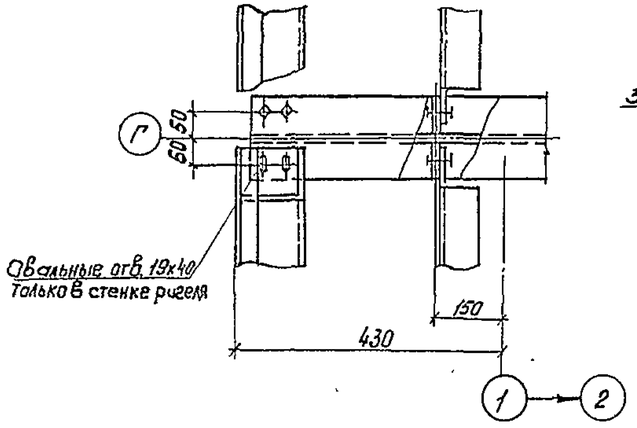

3–3

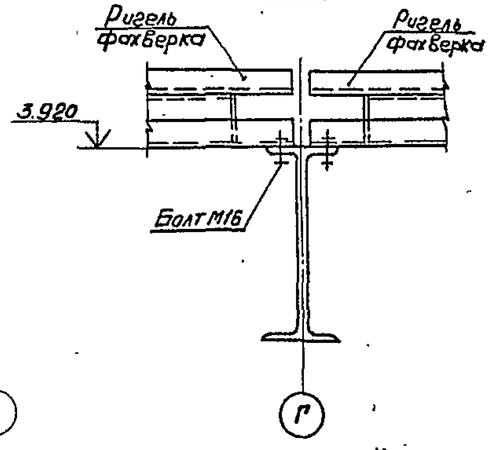

6–6

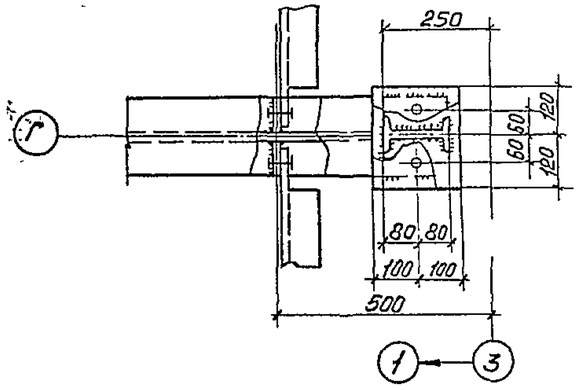

7–7

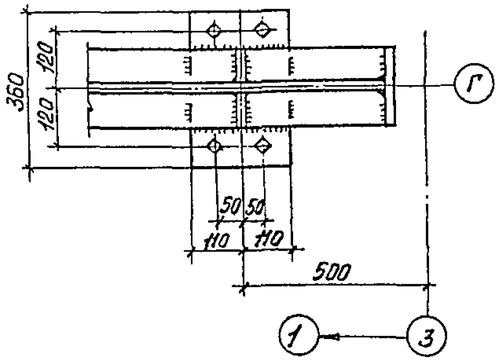

4–4

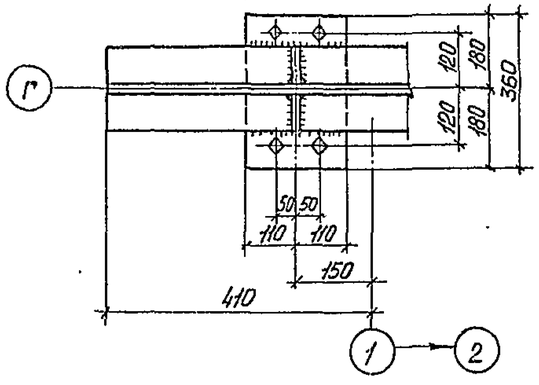

1. Все болты М24 класса точности В, класса прочности 5,6 по ГОСТ 7798-70 из стали марки ВСт3пс6 по ГОСТ 380-71, кроме оговоренных.
2. Ручную дуговую сварку выполнять по ГОСТ 5264-80-Т3-Δ6 электродами Э46А по ГОСТ 9467-75.

Привязан				ТП 503-4-57с.88		КМ
				Станция технического обслуживания легковых автомобилей принадлежащих гражданам, для сейсмических районов (Блок комплектной поставки) на 10 постов		
			Нач. отд. Грибова	Производственное здание	Стадия: РП	Лист: 25 / Листов:
			Н. контр. Чиркова			
			Гл. контр. Воловик	Узлы Н; 12	ЦНИИпроектлегконструкция	
			Рук. бр. Рунова			
Инв. №			Вед. кон. Плотникова			

Копировал: Мер

Формат А2

Инв. № подл. | Подпись и дата | Взам. инв. №

Альбом 3

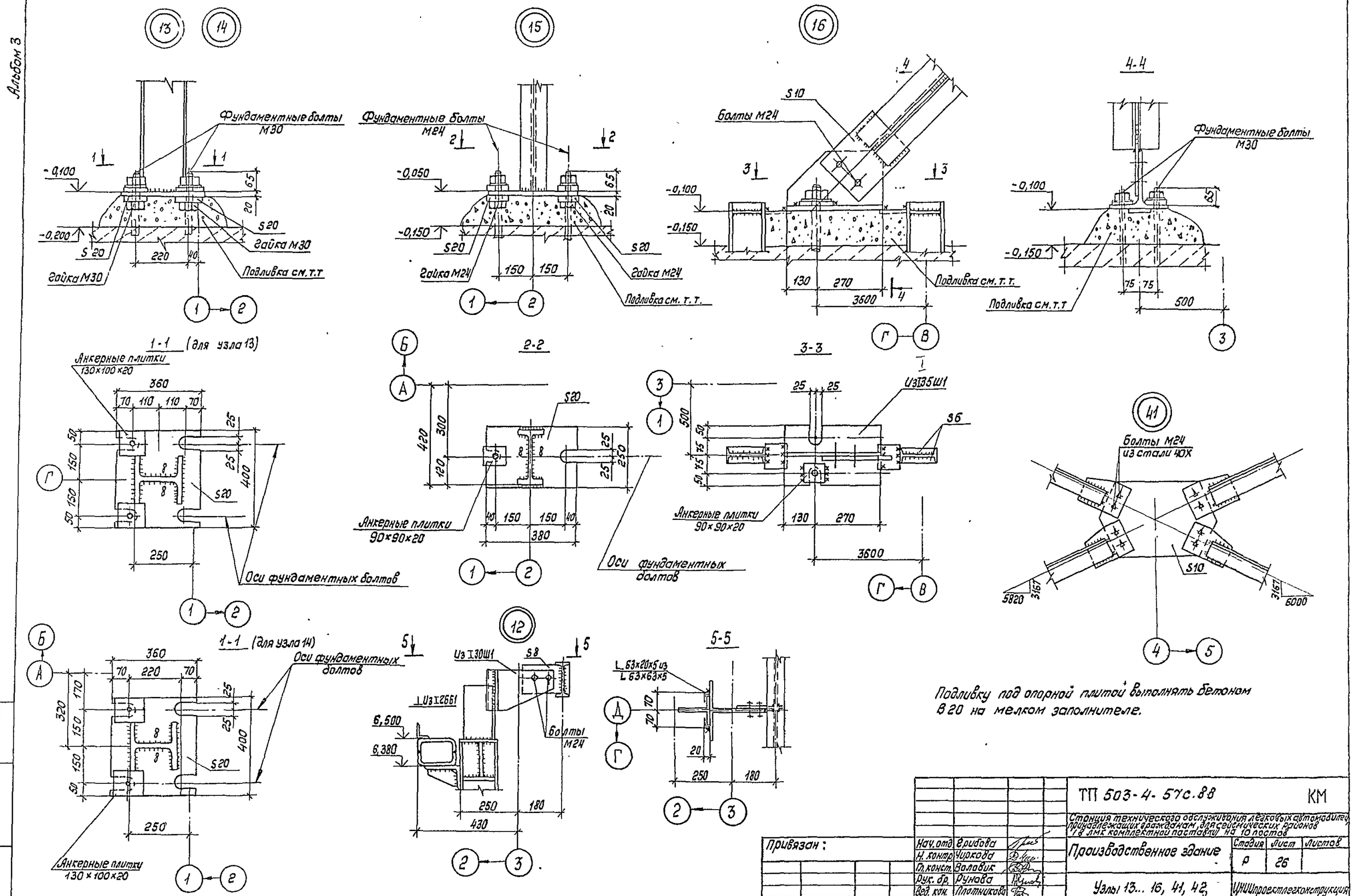

				ТП 503-4-57с.88			КМ
				Станция технического обслуживания легковых автомобилей, принадлежащих гражданам, для сейсмических районов 7 и 8 лмк комплектной поставки на 10 постов			
Привязан:				Производственное здание	Стадия	Лист	Листов
					Р	26	
				Узлы 13... 16, 41, 42	ЦНИИпроектлегконструкция		

Нач.отд	Грибова	
Н. контр.	Чуркова	
Гл.конст.	Валавик	
Рук. бр.	Рунова	
Вед. кон.	Плотникова	
Ст. инж.	Морозова	

Инв. №

Инв. № подл. | Подпись и дата | Взам. инв. №

Копировал

Формат А2

Альбом 3

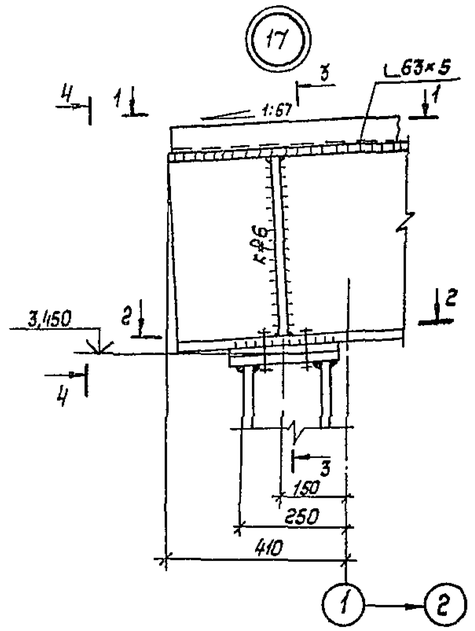

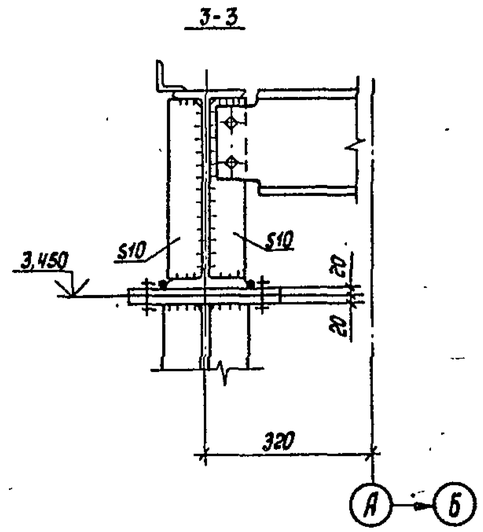

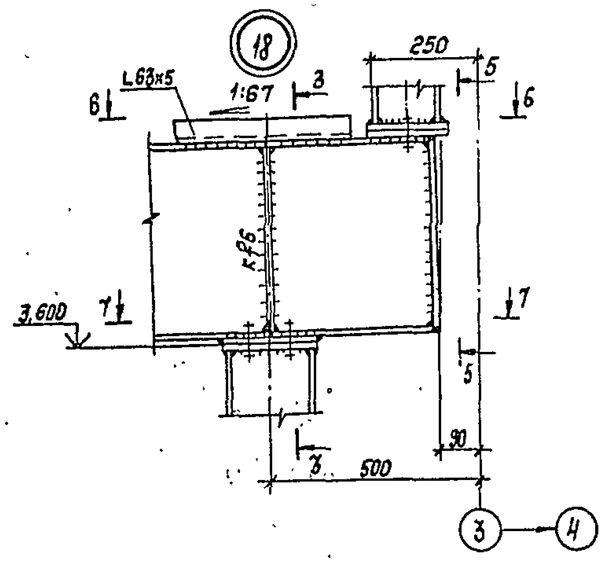

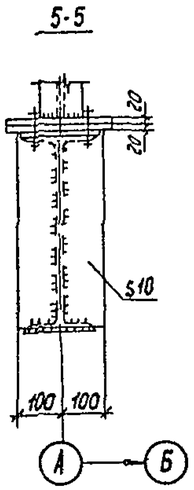

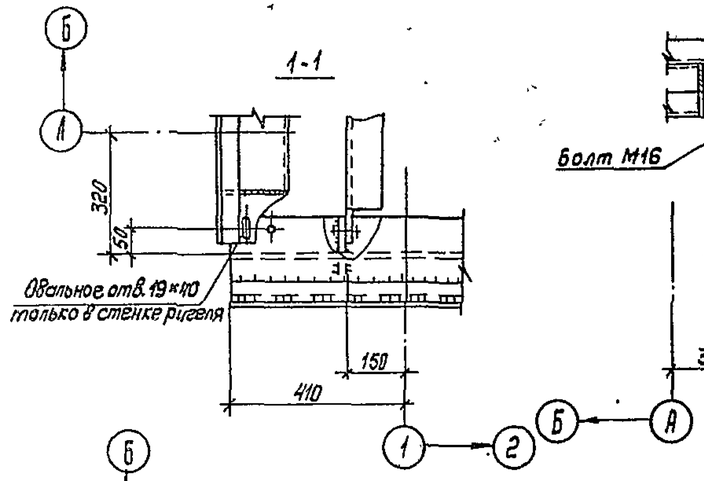

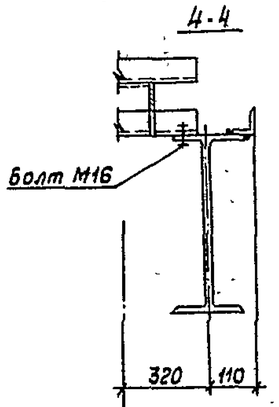

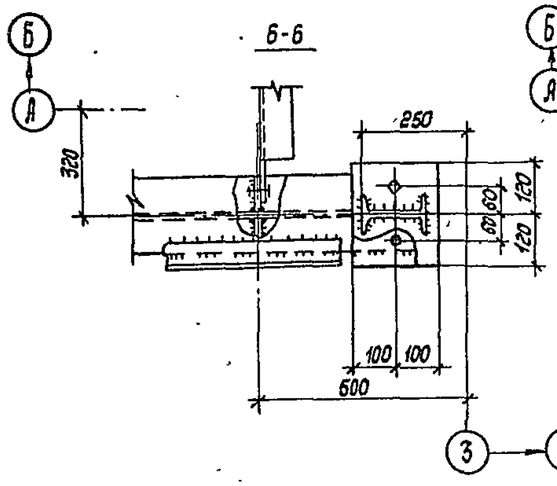

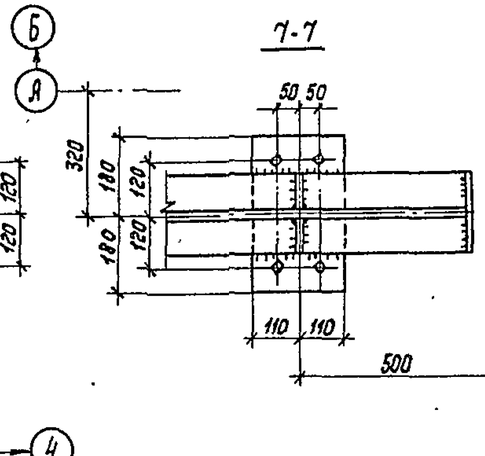

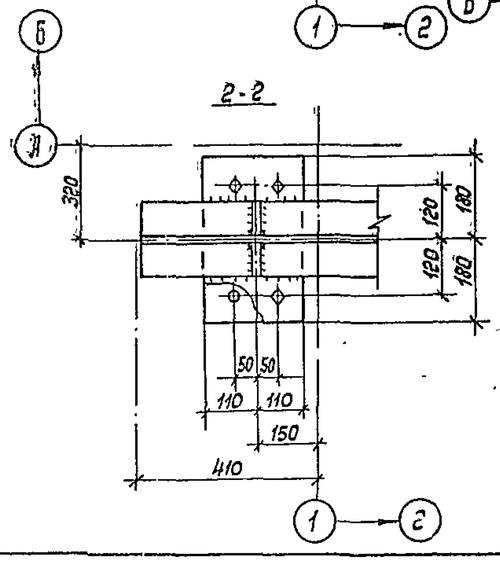

1. Все болты М24 класса точности В, класса прочности 5,6 по ГОСТ 7798-70 из стали марки ВСт3 пс6 по ГОСТ 380-71, кроме оговоренных.
2. Ручную дуговую сварку выполнять по ГОСТ 5264-80-Т3-Δ6 электродами Э46А по ГОСТ 9467-75, кроме оговоренных.

Привязан:	Нач. отд.	Грибова		ТП 503-4-57с.88		КМ
	Н. контр.	Чиркова		Станция технического обслуживания легковых автомобилей, принадлежащих гражданам для сейсмических районов I, II, III. Комплектная поставка на 10 постов		
	Гл. конст.	Воловик		Производственное здание	Стадия: Р	Лист: 27 / Листов:
	Рук. пр.	Рунова				
Инв. №	Вед. инж.	Плотникова		Узлы 17, 18	ЦНИИпроектлегконструкция	
	Инж.	Александова				

Копировал

Формат А2

Инв. № подл. | Подпись и дата | Взам. инв. №

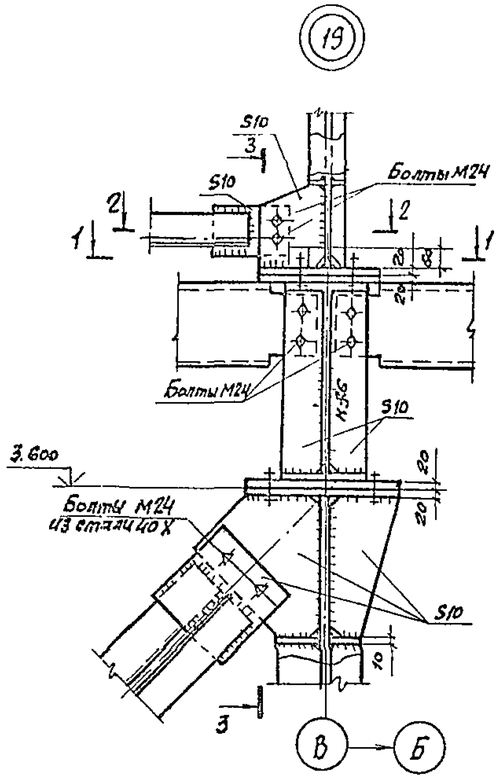

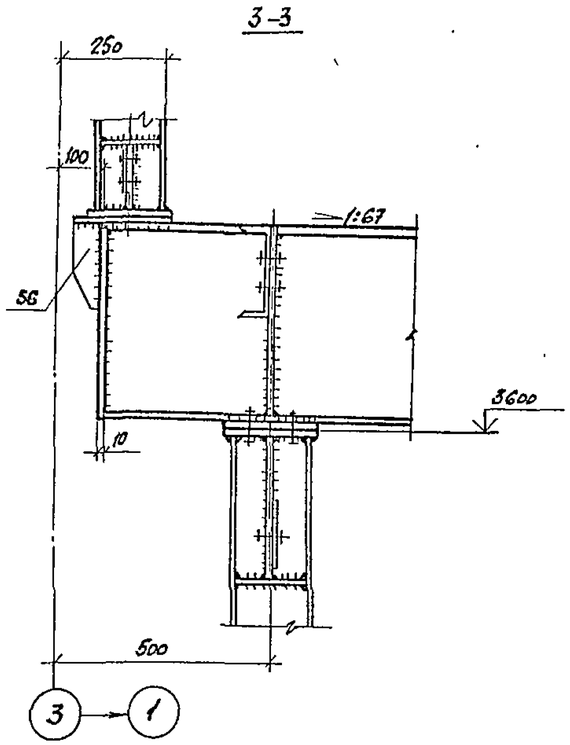

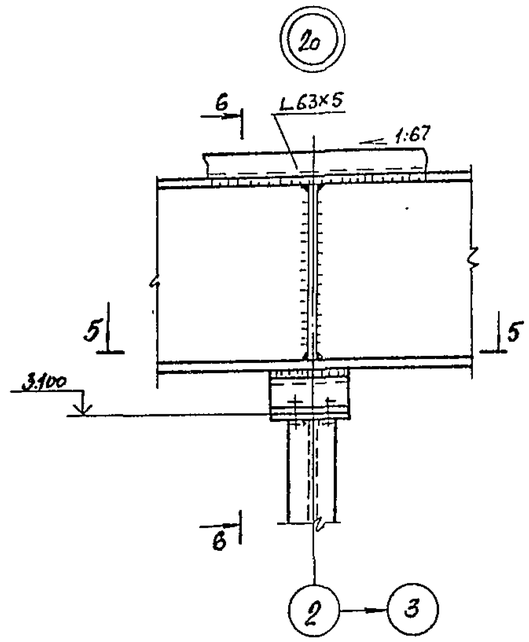

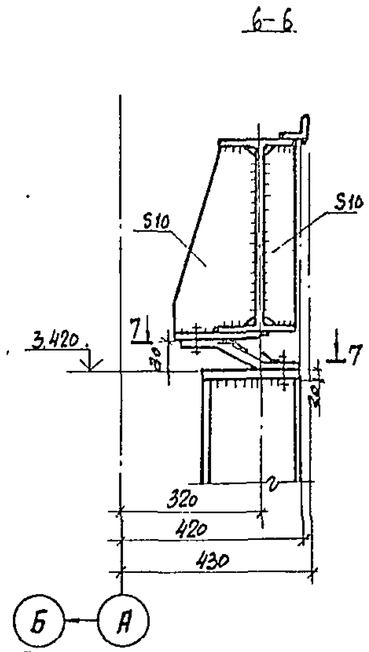

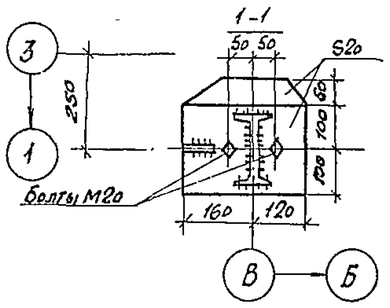

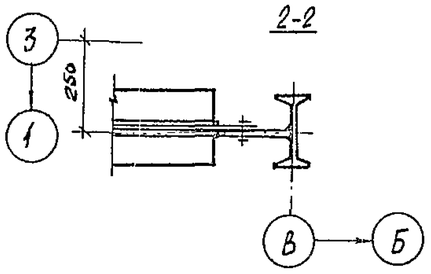

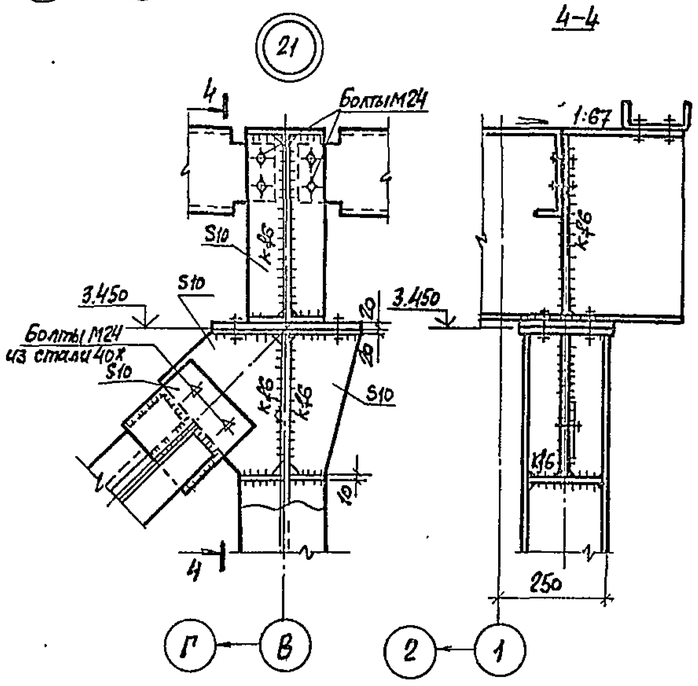

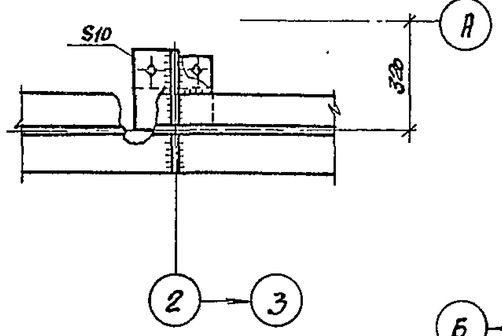

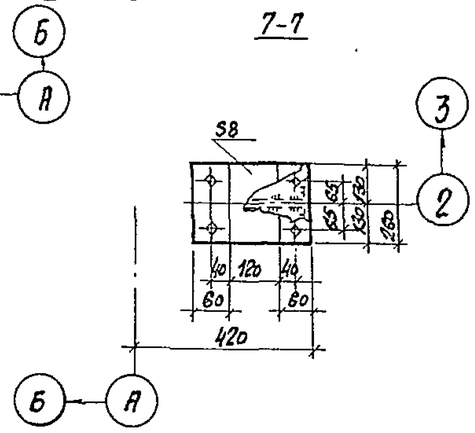

Привязан		Нач. отд.	Зрибова		ТП 503-4-57с-88 — КМ		
		Н. контр.	Чиркова		Станция технического обслуживания легковых автомобилей, принадлежащих гражданам, для сейсмических районов (в ЛМК комплектной поставки) на 10 постов		
		Гл. констр.	Волобуик		Производственное здание	Стадия: Р	Лист: 28 / Листов:
		Рук. гр.	Рунова		Узлы 19...21	ЦНИИпроектлегконструкция	
Инв. №		Инж.	Алексанова				

Взам. инв. №

Подпись и дата

Инв. № подл.

Альбом 3

22

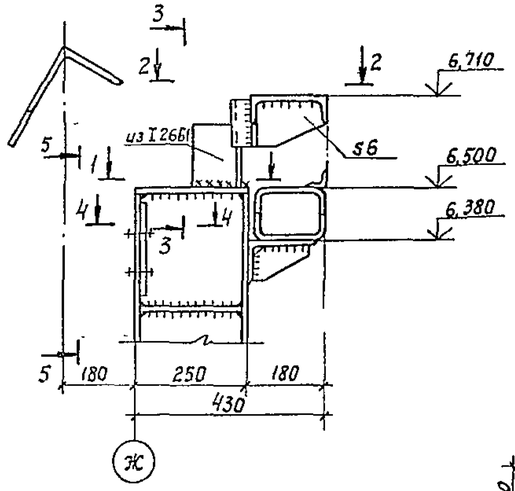

1-1

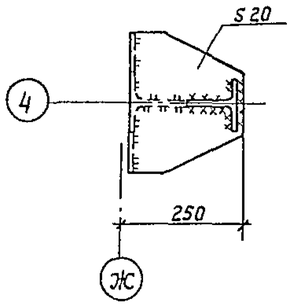

2-2

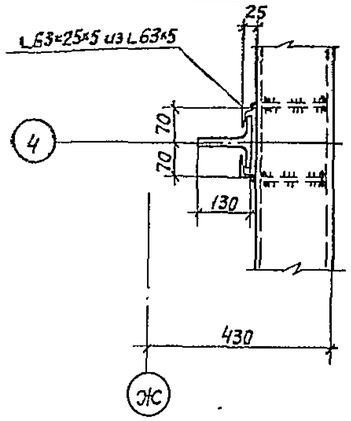

3-3

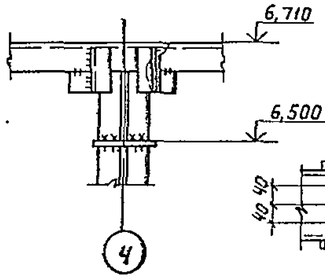

4-4

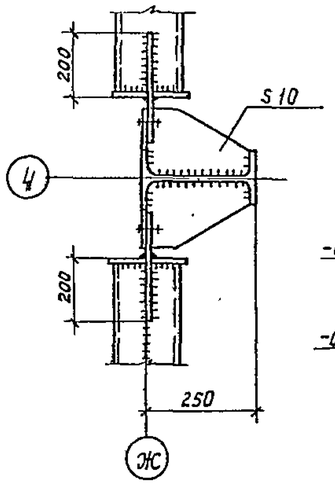

5-5

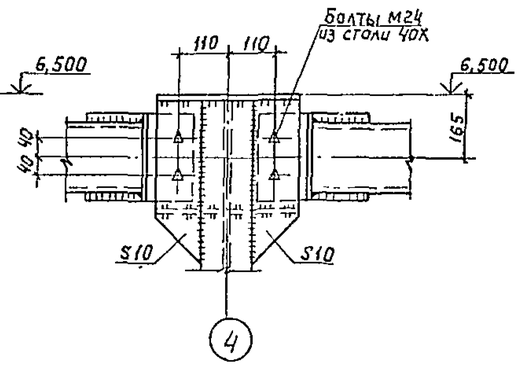

23

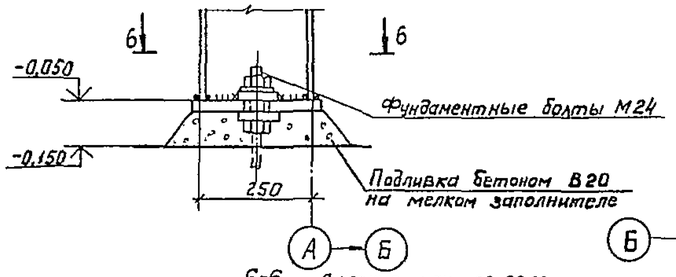

6-6

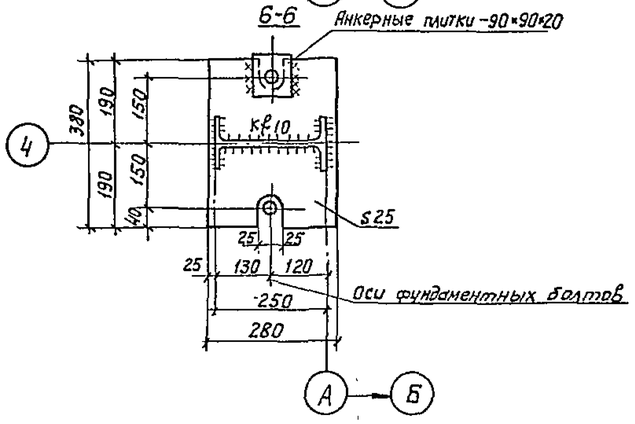

24

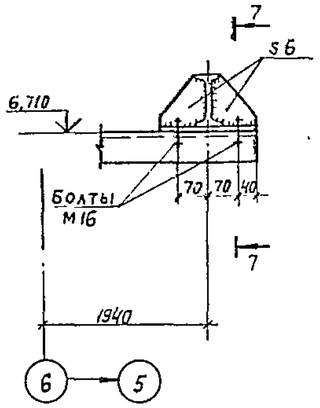

7-7

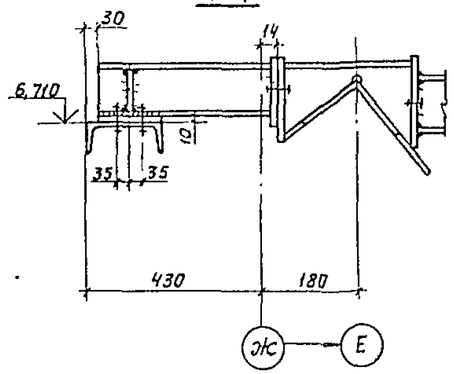

25

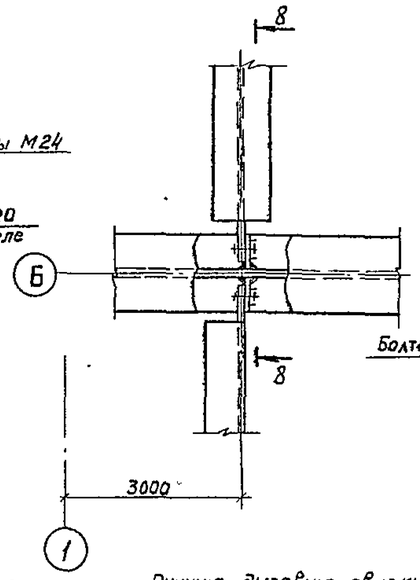

8-8

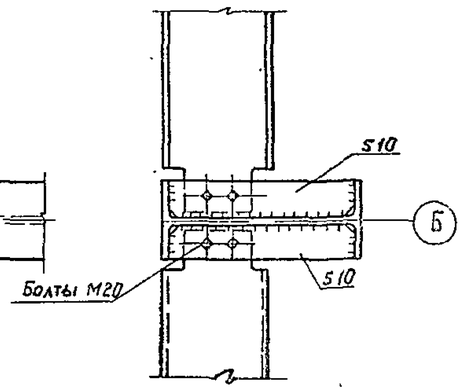

Ручную дуговую сварку выполнять по ГОСТ 5264-80-Т3-А6, кроме оговоренных, электродами типа Э46А по ГОСТ 9467-75.

Привязан:	Нач. отд.	Грибова	
	Н. контр.	Чиркова	
	Гл. конст.	Воловик	
	Рук. бр.	Рунова	
	Вед. инж.	Плотникова	
Инв №	Инж.	Алексанова	

ТП 503-4-57 с.88 КМ

Станция технического обслуживания легковых автомобилей, принадлежащих гражданам, для сейсмических районов (6 ЛМК комплектной поставки) на 10 постов

Производственное здание

Узлы 22...25

Стадия	Лист	Листов
РП	29	

ЦНИИПРОЕКТЛЕГКОНСТРУКЦИЯ

Копировал:

формат А2

Инв № подл. | Подпись и дата | Взам. инв. №

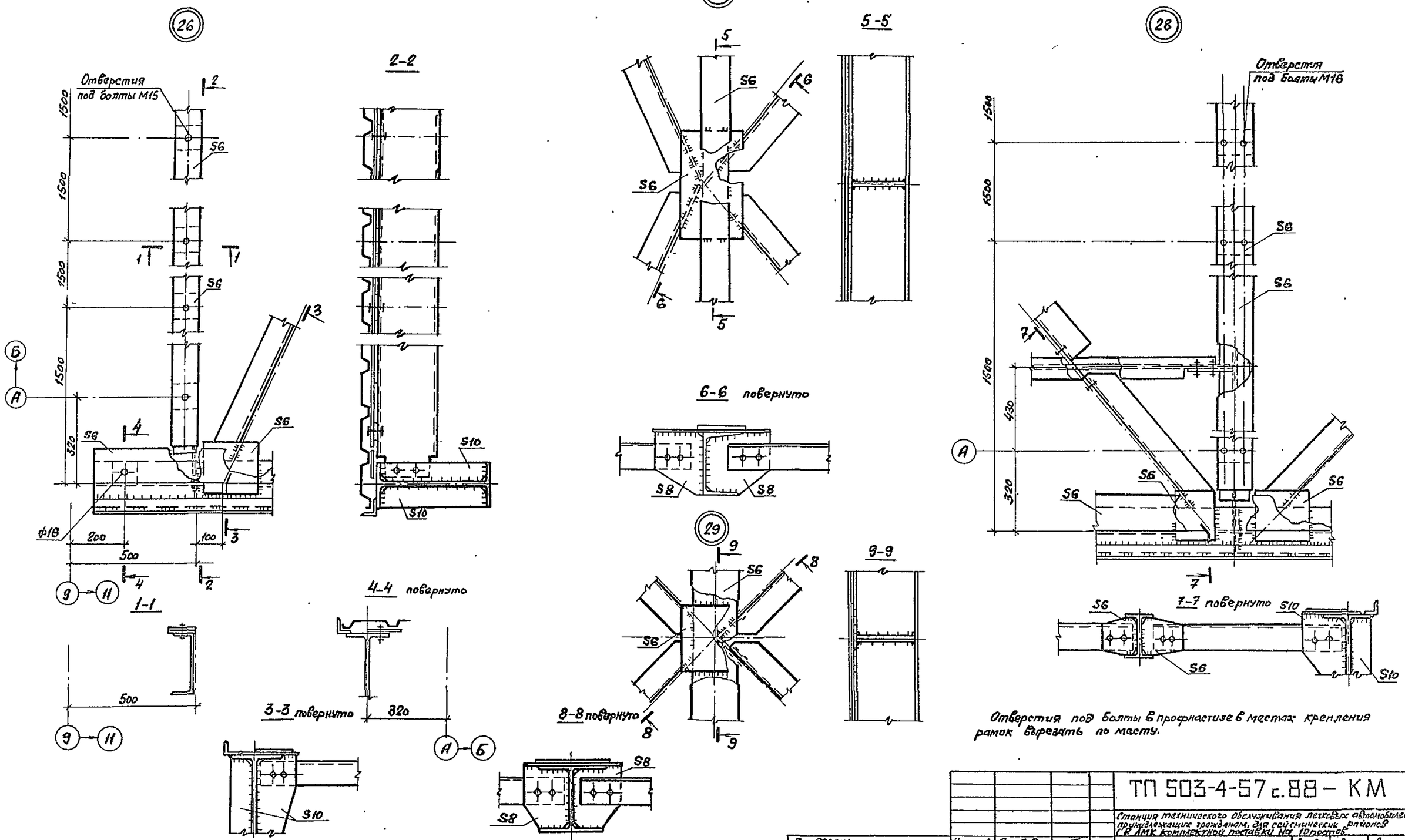

Отверстия под болты в профнастиле в местах крепления рамок вырезать по месту.

Привязан:			Нач.отд.	Грибова		ТП 503-4-57 с.88 – КМ	
			Н.контр.	Чиркова		Станция технического обслуживания легковых автомобилей, принадлежащих гражданам, для сейсмических районов СССР АМК комплектной поставки на 10 постов	
			Гл.констр.	Воловик		Производственное здание	Стадия: РП; Лист: 30; Листов:
			Рук.гр.	Рунова			
			Вед.инж.	Плотникова		Узлы 26 ... 29	ЦНИИпромзданий Госстроя СССР
Инв. №			Инж.	Александрова			

Формат А2

Взам. инв. № | Подпись и дата | Инв. № подл.

Альбом 3

(30)

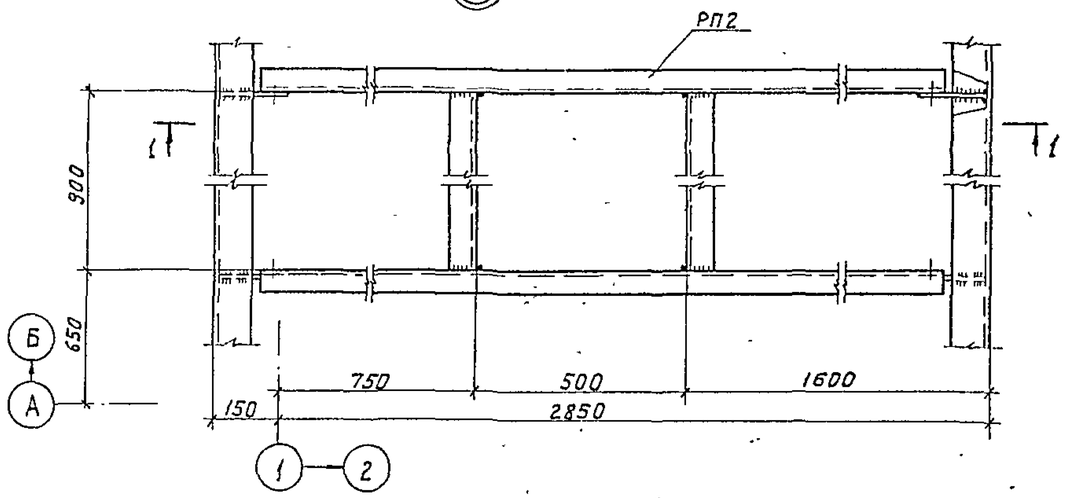

1-1

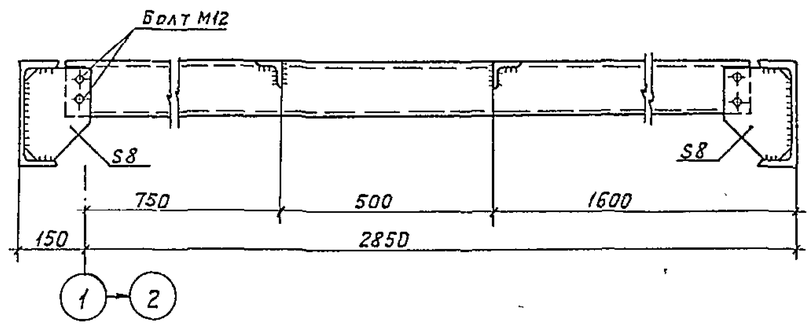

(31)

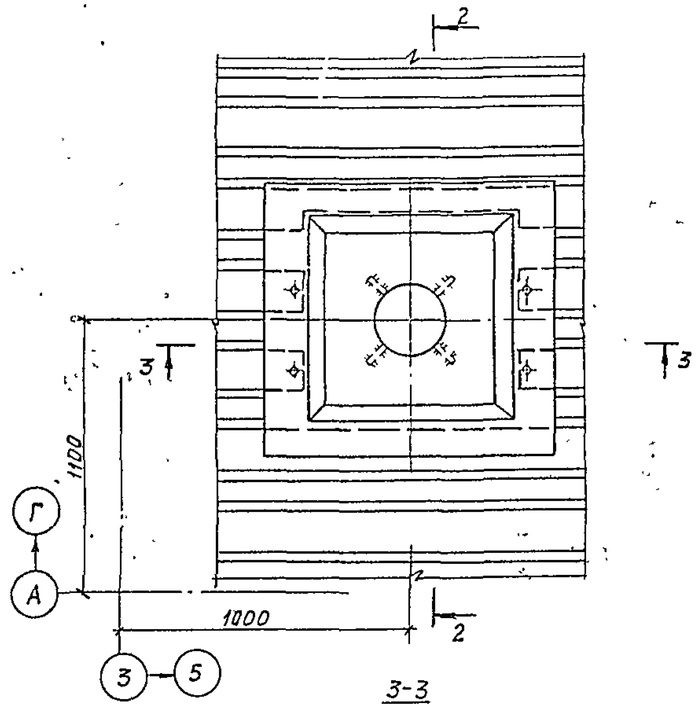

2-2

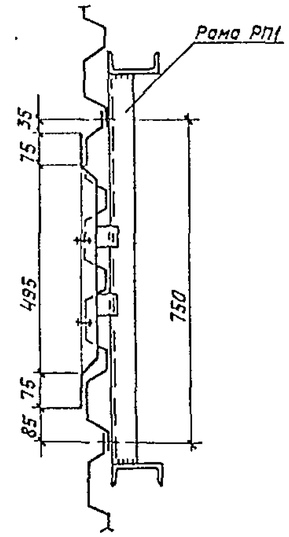

3-3

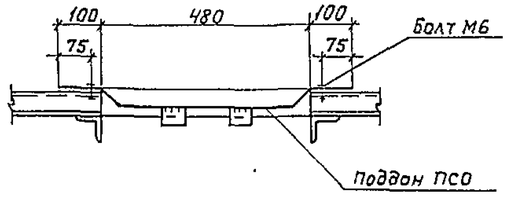

(32)

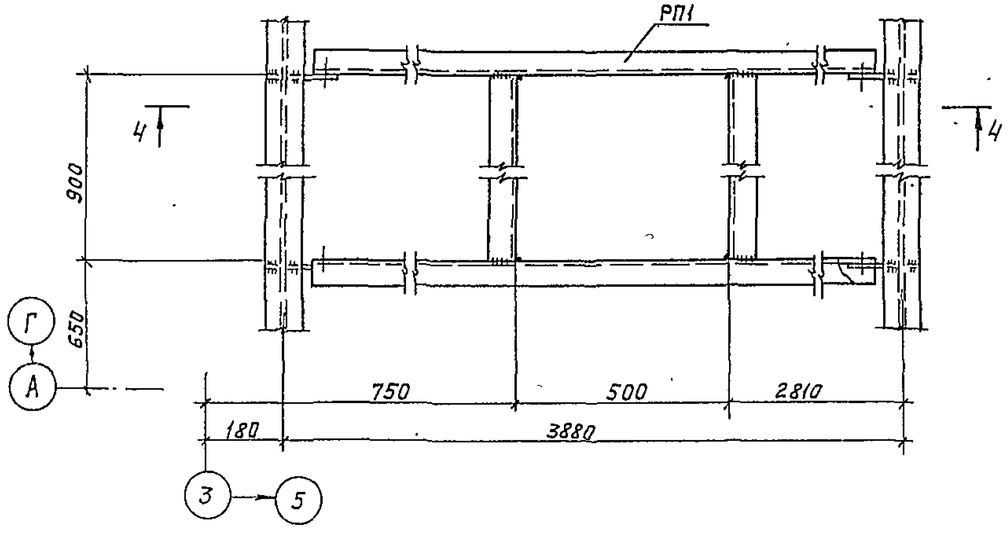

4-4

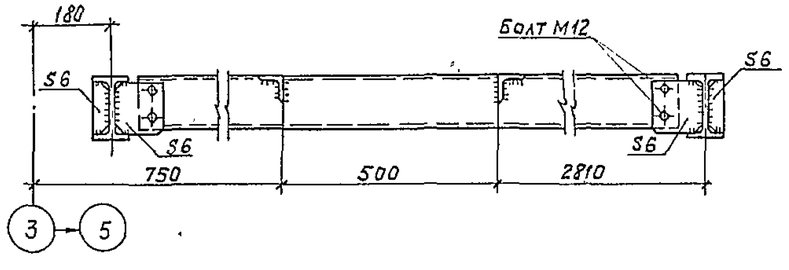

Привязан:				ТП 503-4-57с.88			КМ
				Станция технического обслуживания легковых автомобилей, принадлежащих гражданам, для сейсмических районов /в ЛМК комплектной поставки/ на 10 постов			
	Нач. отд.	Грибова		Производственное здание	Стадия	Лист	Листов
	Н. контр.	Чиркова			РП	31	
	Гл. конст.	Воловик		Узлы 30 ... 32	ЦНИИПромзелетконструкция		
	Рук. бр.	Рунова					
Инв. №	Инж.	Сорока					

Копировал: Формат А2

Взам. инв. № | Подпись и дата | Инв. № подл.

Альбом 3

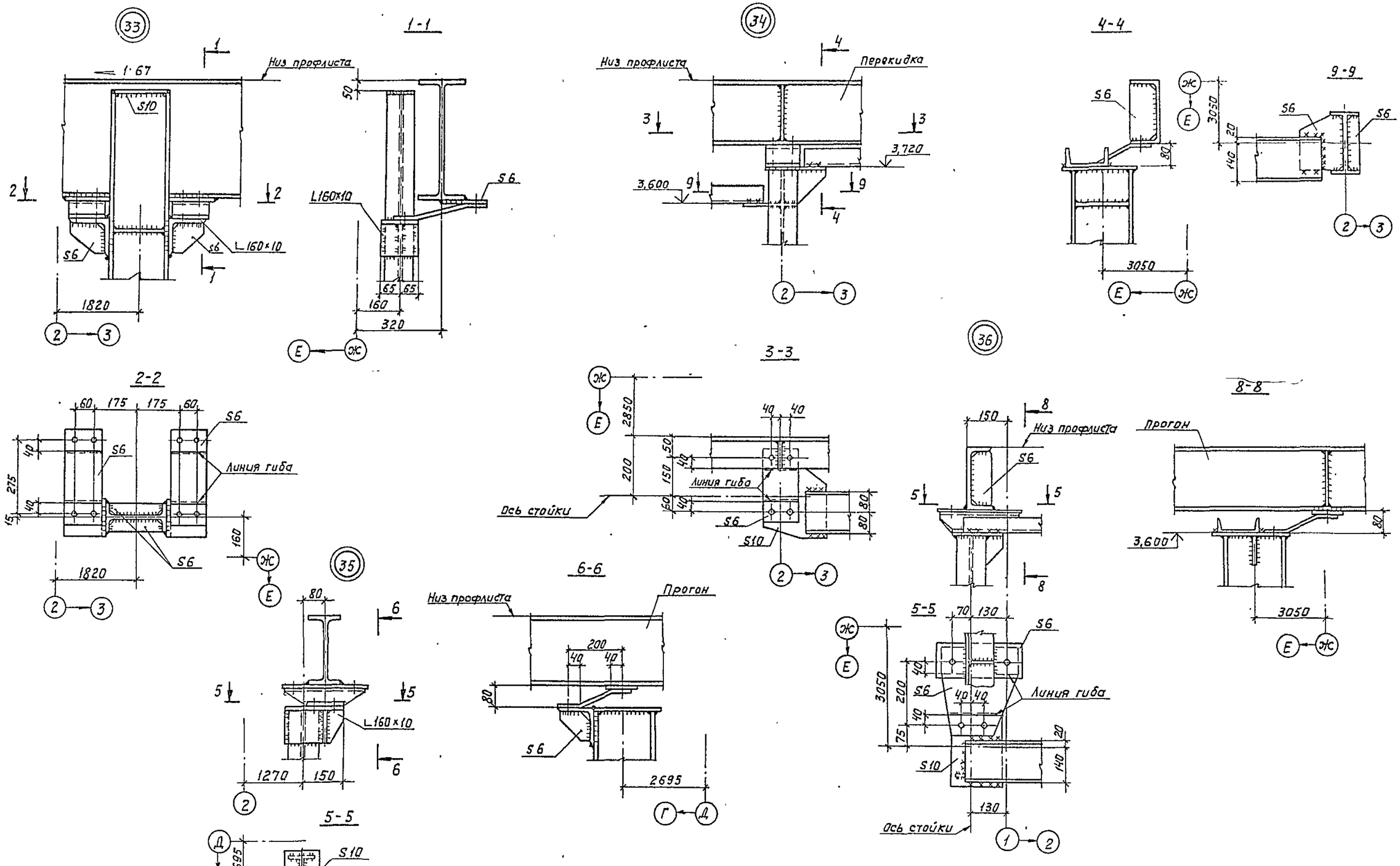

Привязан:					ТП 503-4-57с.88		КМ
					Станция технического обслуживания легковых автомобилей, принадлежащих гражданам, для сейсмических районов (в АМК комплектной поставки) на 10 постов		
			Нач. отд.	Грибова	Производственное здание	Стадия: РП	Лист: 32 / Листов:
			Н. контр.	Чиркова			
			Гл. конст.	Волавик			
			Рук. бр.	Рунова	Узлы 33...36	ЦНИИПРОЕКТЛЕГКОНСТРУКЦИЯ	
			Вед. инж.	Плотников			
Инв. №			Инж.	Сорока			

Копировал:

Формат А2

Инв. № подл. | Подпись и дата | Взам. инв. №

Альбом 3

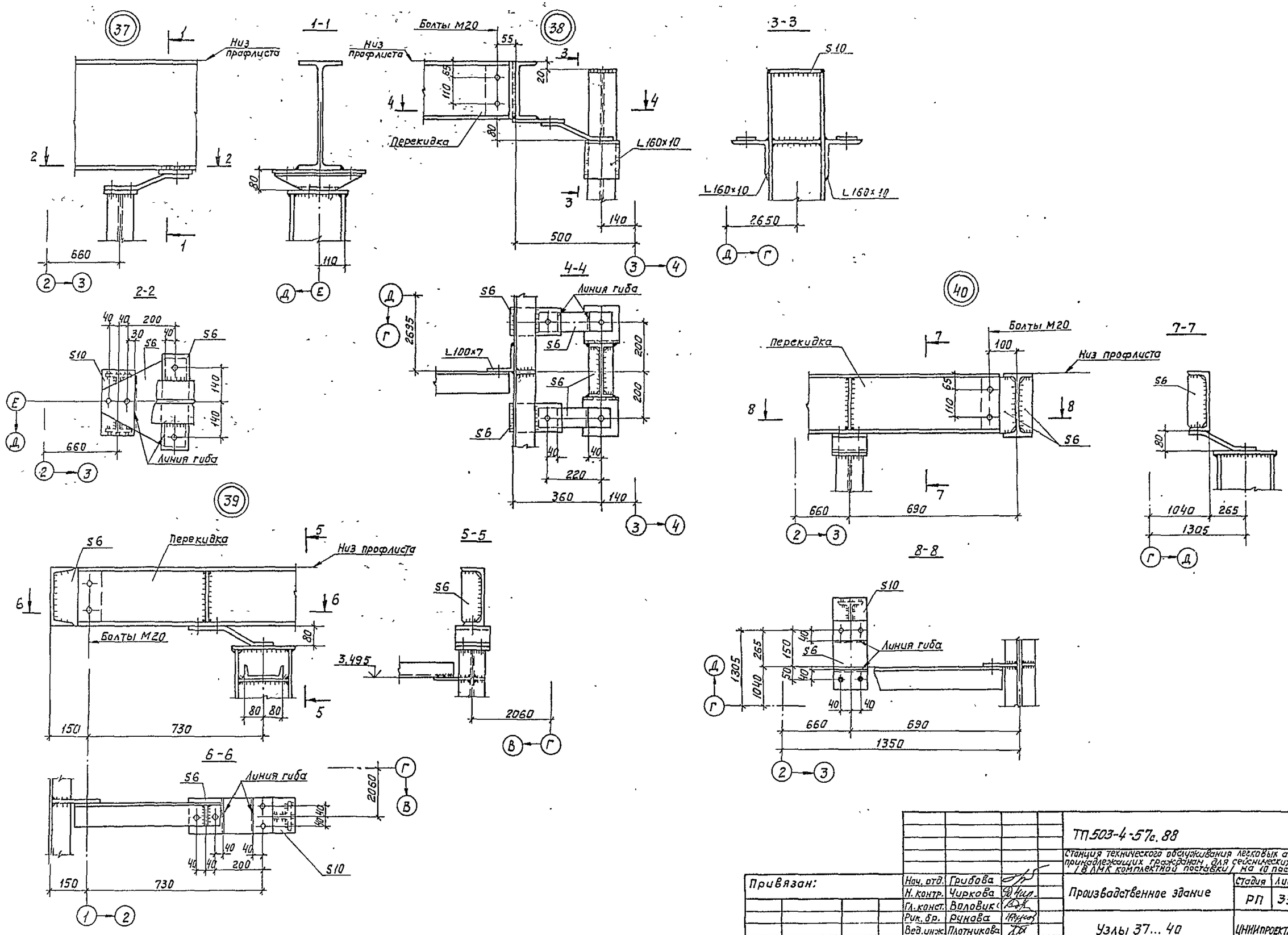

Привязан:	Нач. отд.	Грибова	ТП 503-4-57с.88		КМ
	Н. контр.	Чиркова	Станция технического обслуживания легковых автомобилей, принадлежащих гражданам, для сейсмических районов / В МК комплектной поставки / на 10 постов		
	Гл. конст.	Воловик	Производственное здание	Стадия: РП	Лист: 33 / Листов:
	Рук. бр.	Рунова	Узлы 37... 40	ЦНИИПРОЕКТЛЕГКОНСТРУКЦИЯ	
Инв. №	Инж.	Сарока			

Копировал:

Формат А2

Инв. № подл. | Подпись и дата | Взам. инв. №

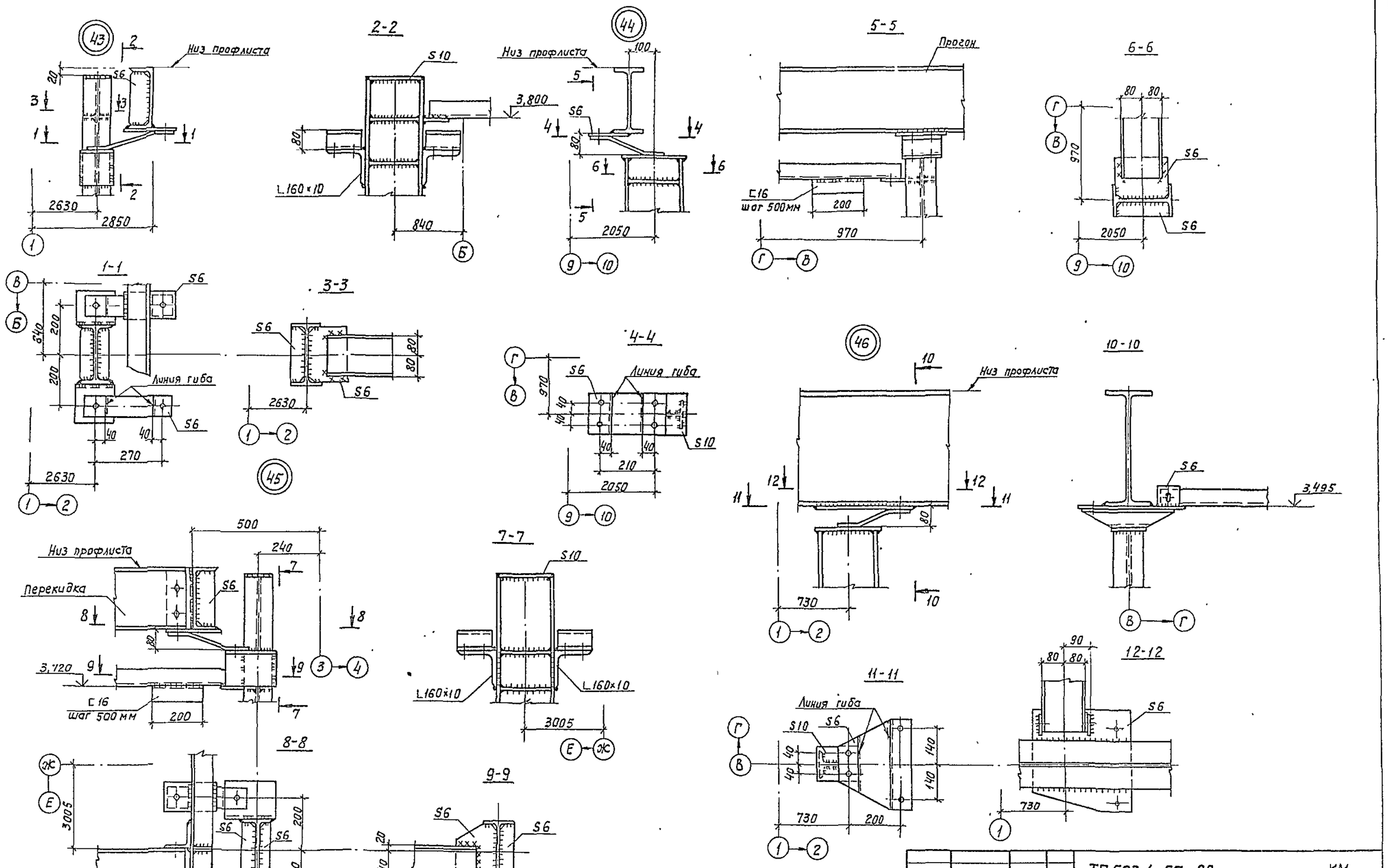

Привязан:	Нач.отд.	Грибова		ТП503-4-57с.88	КМ
	Н.контр.	Чиркова		Станция технического обслуживания легковых автомобилей, принадлежащих гражданам, для сейсмических районов /В ЛМК комплектной поставки/ на 10 постов	
	Гл.конст.	Воловик		Производственное здание	Стадия: Р/I; Лист: 34; Листов:
	Рук.бр.	Рунова			
	Вед.инж.	Плотникова		Узлы 43...46	ЦНИИПРОЕКТЛЕГКОНСТРУКЦИЯ
Инв.№	Инж.	Сорока			

Копировал:

Формат А2

Взам.инв.№ | Подпись и дата | Инв.№ подл.

Альбом 3

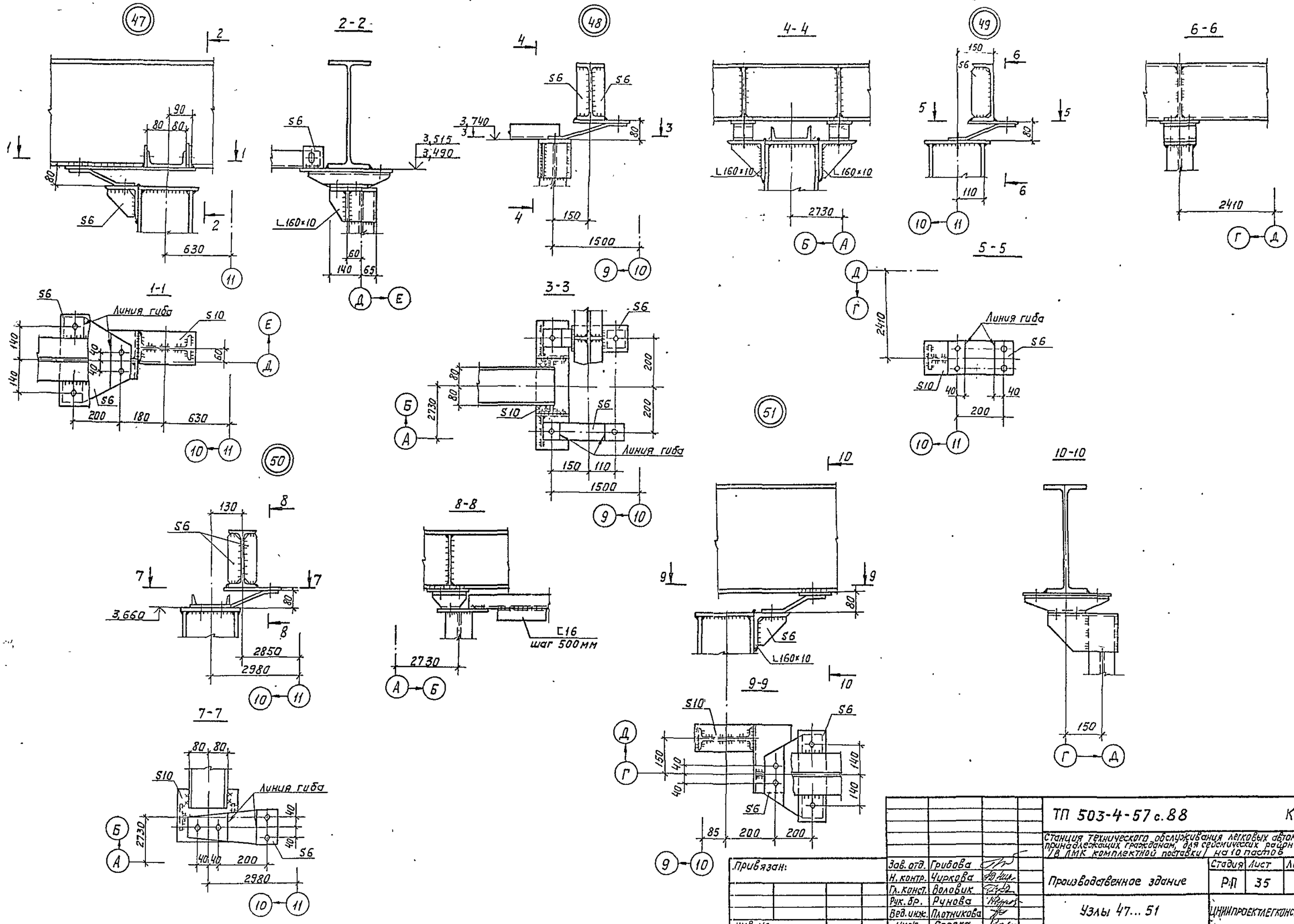

Зав. отд.	Грибова		
Н. контр.	Чиркова		
Гл. конст.	Воловик		
Рук. бр.	Рунова		
Вед. инж.	Плотникова		
Инж.	Сорока		

Привязан:

Инв. №

Копировал:

ТП 503-4-57 с.88 КМ

Станция технического обслуживания легковых автомобилей, принадлежащих гражданам, для сейсмических районов /в ЛМК комплектной поставки/ на 10 постов

Производственное здание

Узлы 47...51

Стадия	Лист	Листов
РП	35	

ЦНИИПРОЕКТЛЕГКОНСТРУКЦИЯ

Формат А2

Инв. № подл. | Подпись и дата | Взам. инв. №

АЛЬБОМ 3

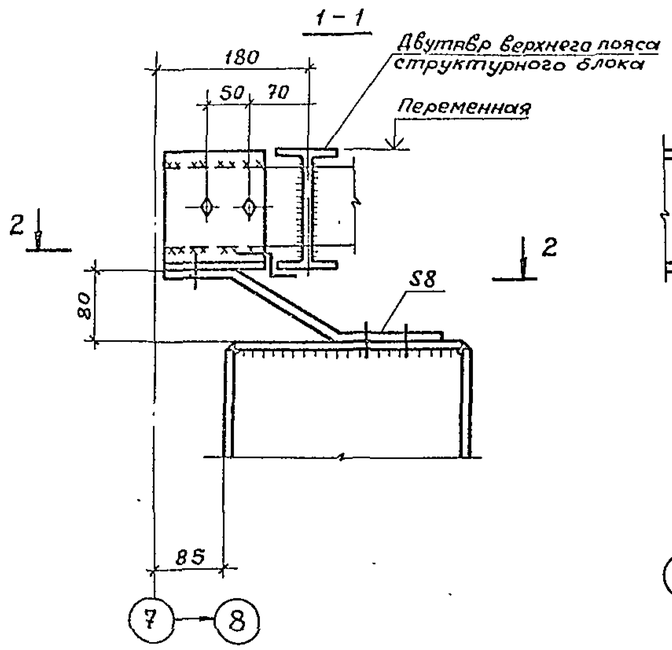

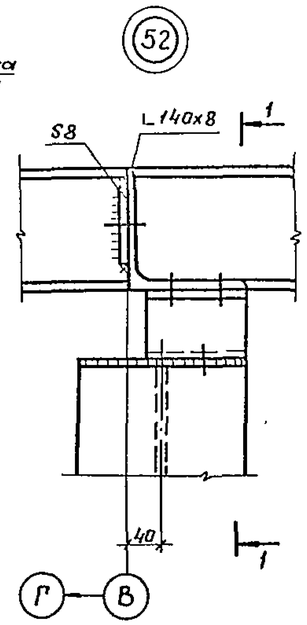

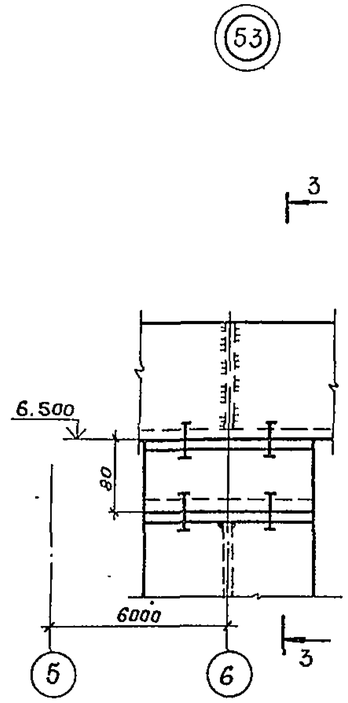

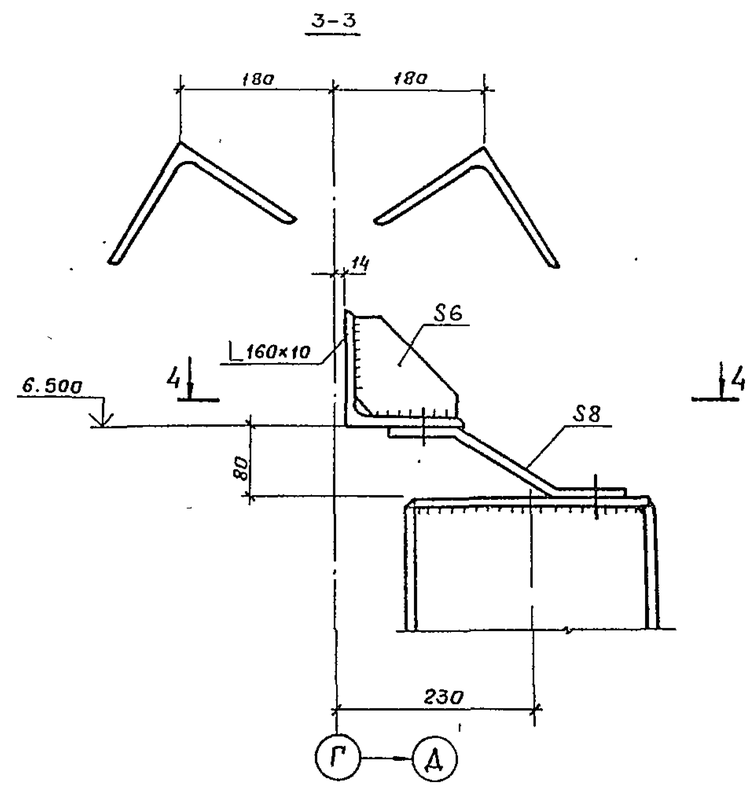

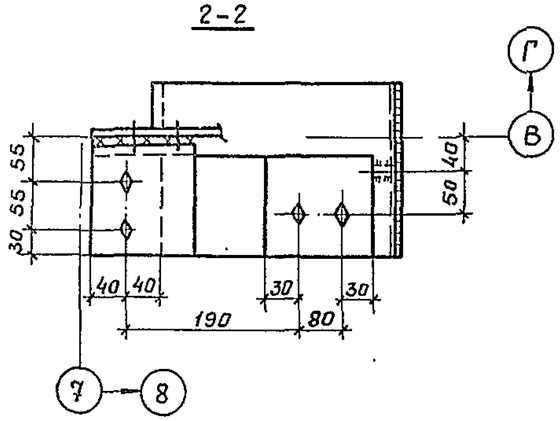

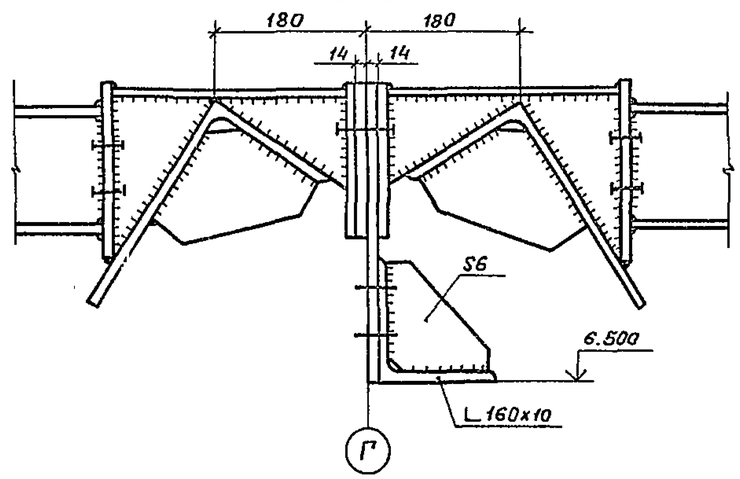

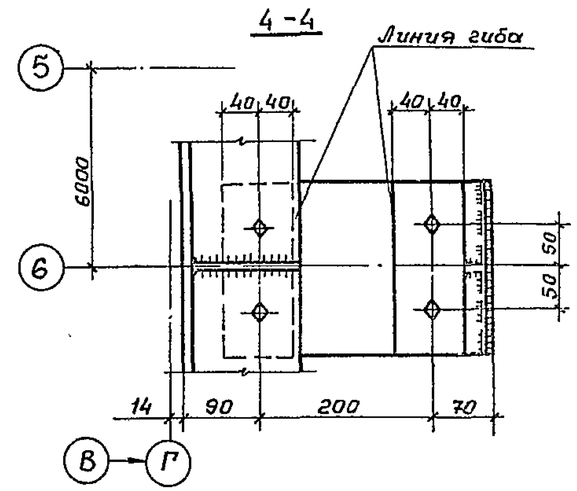

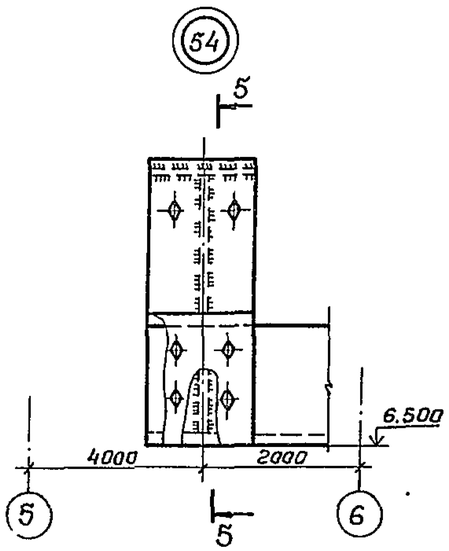

				ТП 503-4-57С.88-КМ			
				Станция технического обслуживания легковых автомобилей, принадлежащих гражданам, для сейсмических районов I в МК комплектной поставки на 10 постов			
Привязан			Нач.отд. Грибова	Производственное здание	Стадия	Лист	Листов
			Н.контр. Чиркова		РП	36	
			Гл.констр. Воловик				
			Рук.гр. Рунова				
			Вед.инж. Плотникова	Узлы 52...54	ЦНИИпроектлегконструкция		
			Вед.инж. Кладко				
Инв №			Инж. Сорока				

Инв. № подл. | Подпись и дата | Взам. инв. №

Объект 1320

Альбом 3

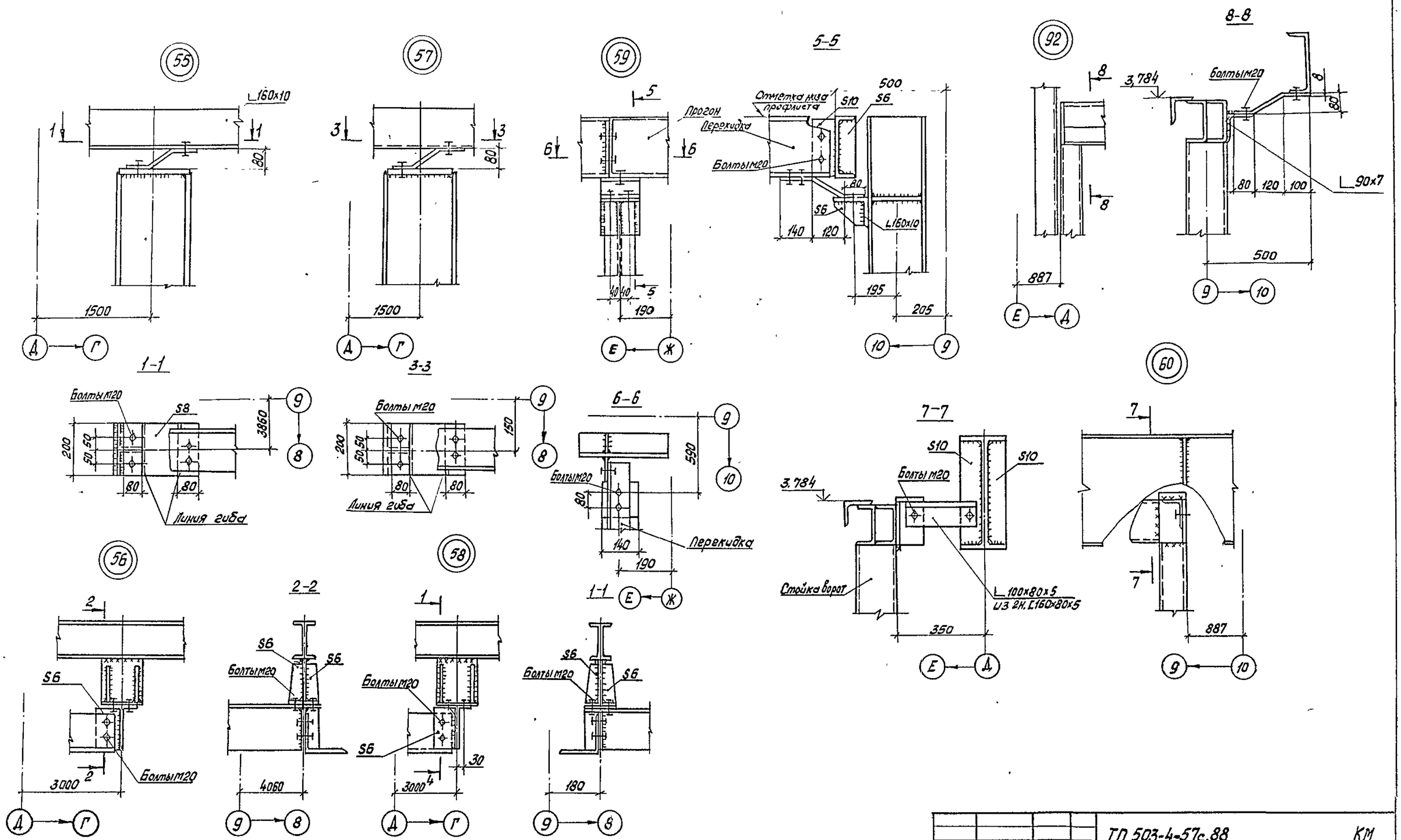

				ТП 503-4-57с.88		КМ	
				Станция технического обслуживания легковых автомобилей, принадлежащих гражданам, для сейсмических районов 6 (в АМК комплектной поставки) на 10 постов			
Привязан:			Нач. отд. Грибова	Производственное здание	Стадия	Лист	Листов
			Н. контр. Чуркова		Р	37	
			Гл. констр. Воловик				
			Рук. гр. Ручнова	Узлы 55...60, 92	ЦНИИпроектлегконструкция		
			Вед. инж. Плотникова				
Инв. №			Инж. Александова				

Копировал:

Формат А2

Инв. № подл. | Подпись и дата | Взам. инв. №

Альбом 3

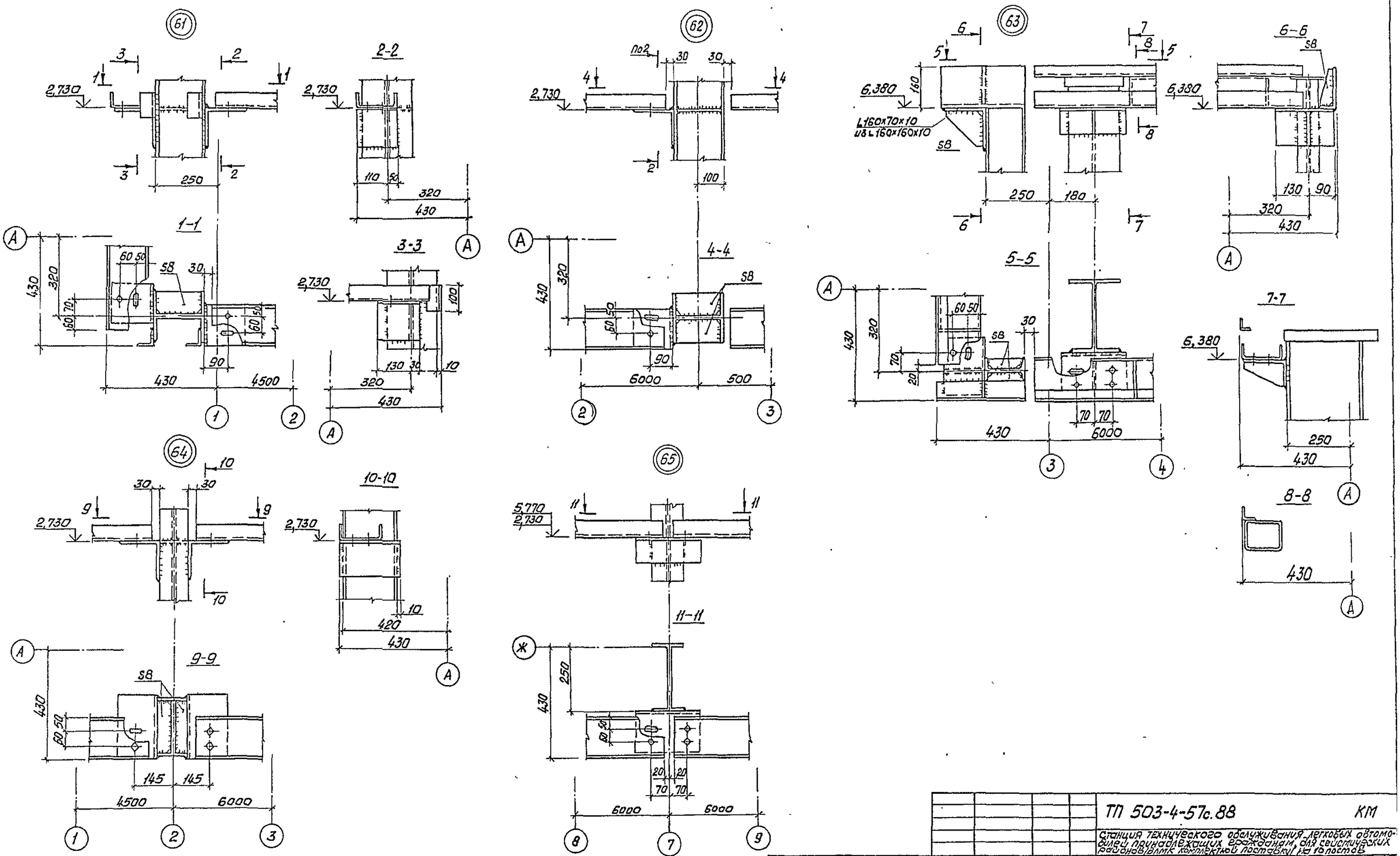

					ТП 503-4-57с.88			КМ
					Станция технического обслуживания легковых автомобилей, принадлежащих военнослужащим, для сейсмических районов в/блок комплектаци поставки на 6 постов			
Привязан:					Производственное здание	Стадия	Лист	Листов
			Нач. отд.	Грибова		Р	38	
			Н. контр.	Чуркова				
			Гл. конст.	Воловик	Узлы 61...65	ЦНИИпроектлегконструкция		
			Рук. брит.	Рунова				
Инв. №			Вед. инж.	Кладко				

Копировал:

Формат А2

Инв. № подл. | Подпись и дата | Взам. инв. №

Альбом 3

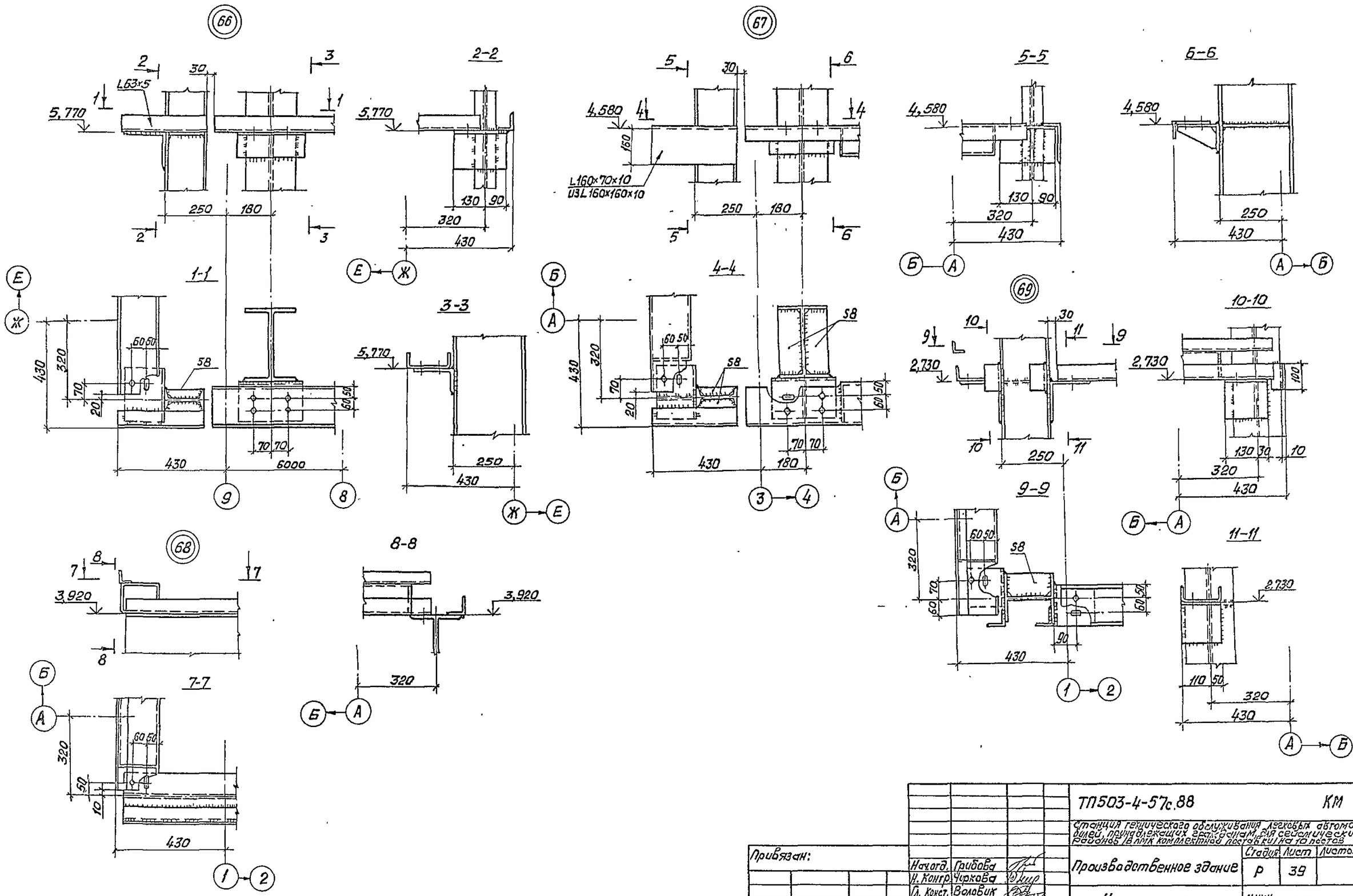

					ТП503-4-57с.88		КМ
					Станция технического обслуживания легковых автомобилей, принадлежащих частным лицам, для сейсмических районов. В/ряк комплектной поставки. На 10 листах		
Привязан:					Производственное здание	Стадия: Р	Лист: 39	Листов:
			Нач.отд.	Грибова				
			Н. контр.	Чуркова				
			Гл. конст.	Волобик	Узлы 66...69	ЦНИИпроектлегконструкция		
			Рук. груп.	Рунова				
Инв №			Вед. инж.	Кладко				

Копировал: Морозова

Формат А2

Инв.№ подл. | Подпись и дата | Взам. инв.№

Альбом 3

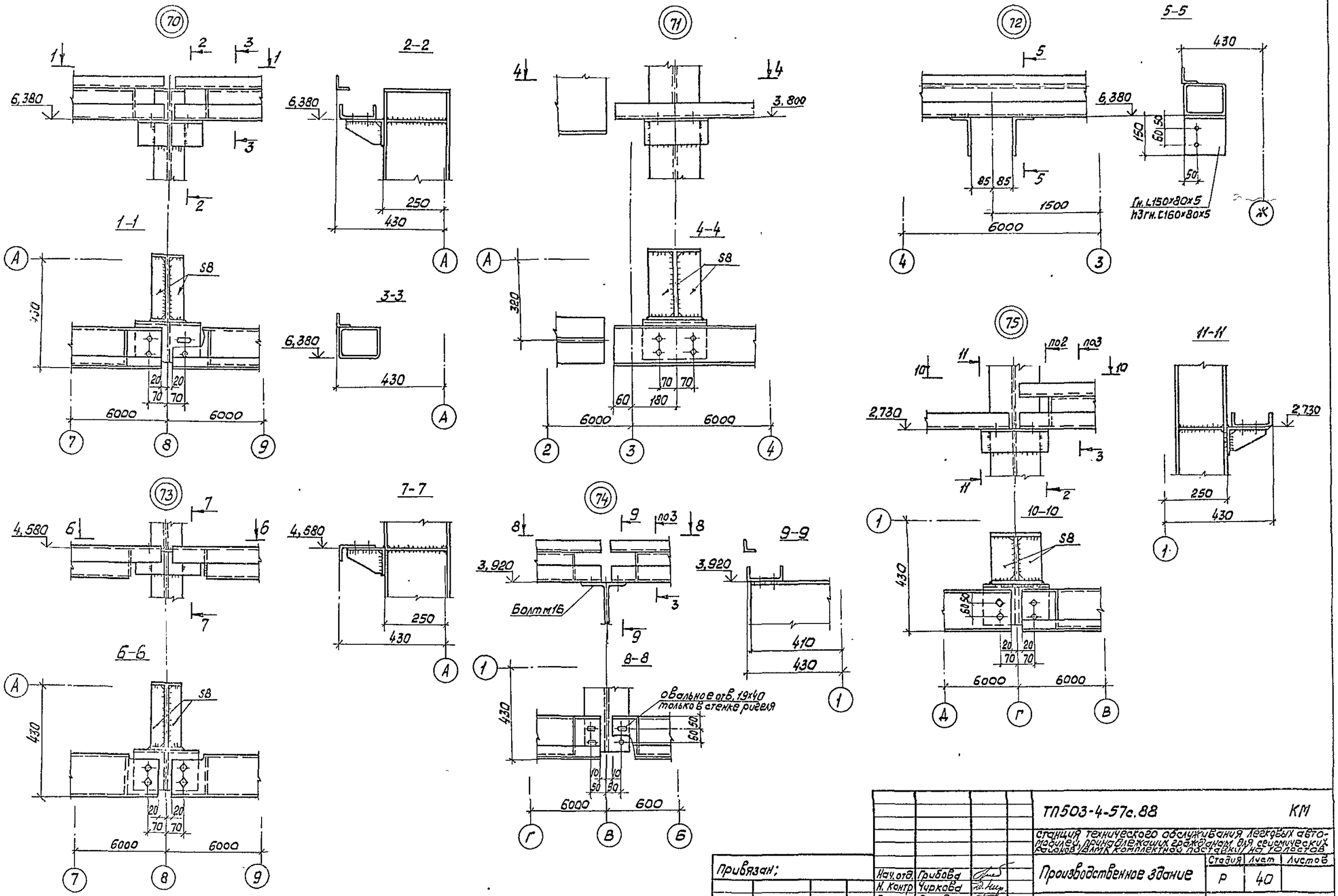

					ТП503-4-57с.88		КМ
					станция технического обслуживания легковых автомобилей, принадлежащих гражданам для сейсмических районов (АЛМК комплектной поставки) на 10 листов		
Привязан:			Нач. отд.	Грибова	Производственное здание	Стадия: Р	Лист: 40 / Листов:
			Н. контр.	Чуркова			
			Гл. конст.	Воловик	Узлы 70...75	ЦНИИпроектлегкомаш	
			Рук. брига.	Рунова			
Инв. №			Ст. инж.	Клайко			

Копировал: Морозова

Формат А2

Подпись и дата | Взам. инв. №

Альбом 3

Схемы опорных рамок (РВ1... РВ7)

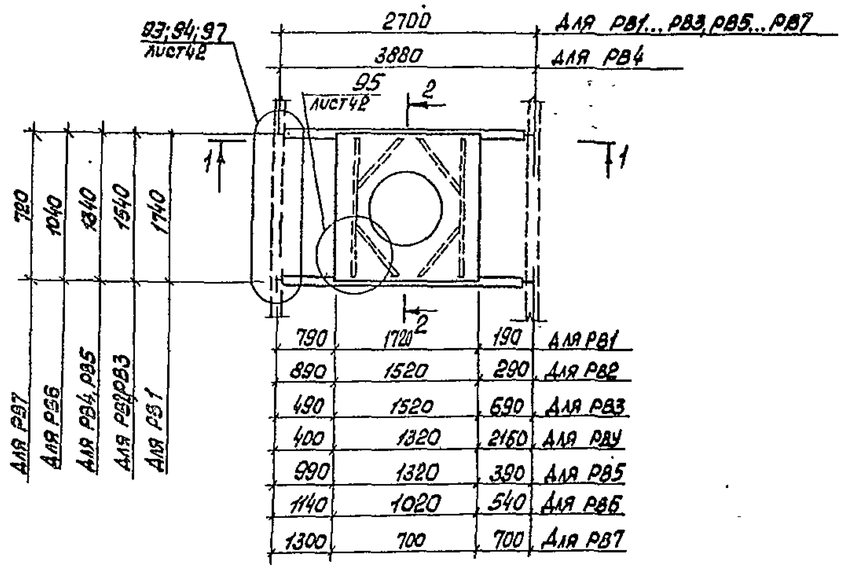

Схема расположения отверстий на опорных рамках

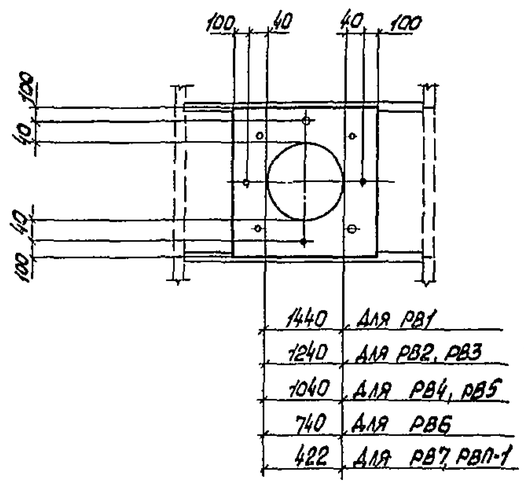

Схема опорной рамки РВП-1.

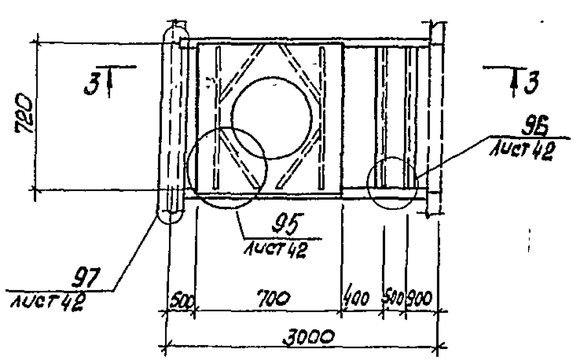

1—1 (Для РВ1... РВ3, РВ5...РВ7)

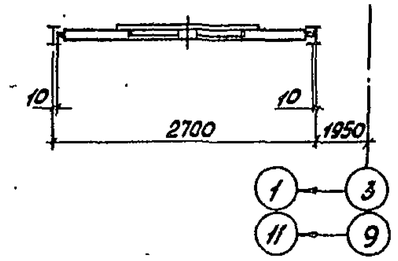

1—1 (Для РВ4)

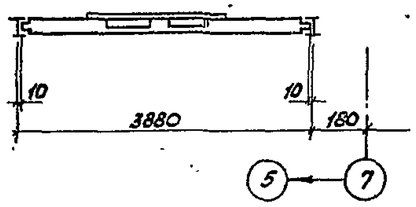

2-2

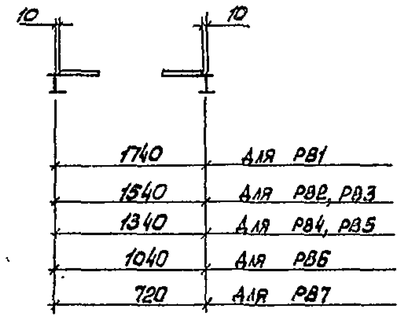

3 — 3

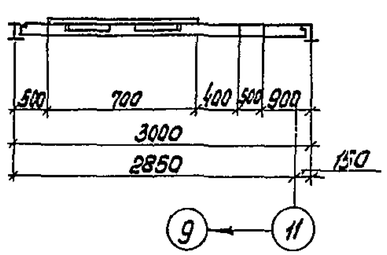

Схема закрепления профилированного листа в местах рамок РВ1...РВ7

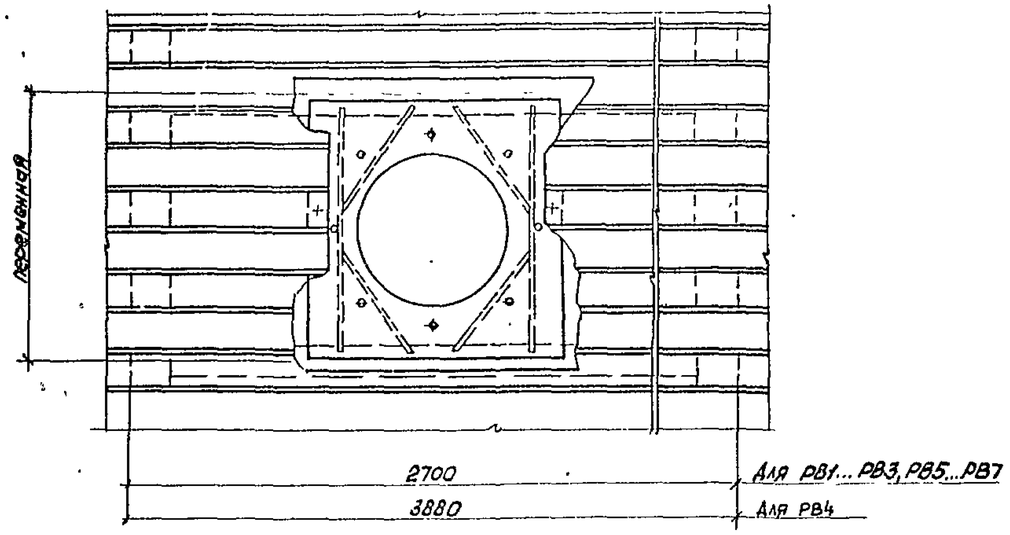

Схема закрепления профилированного листа на рамке РВП-1

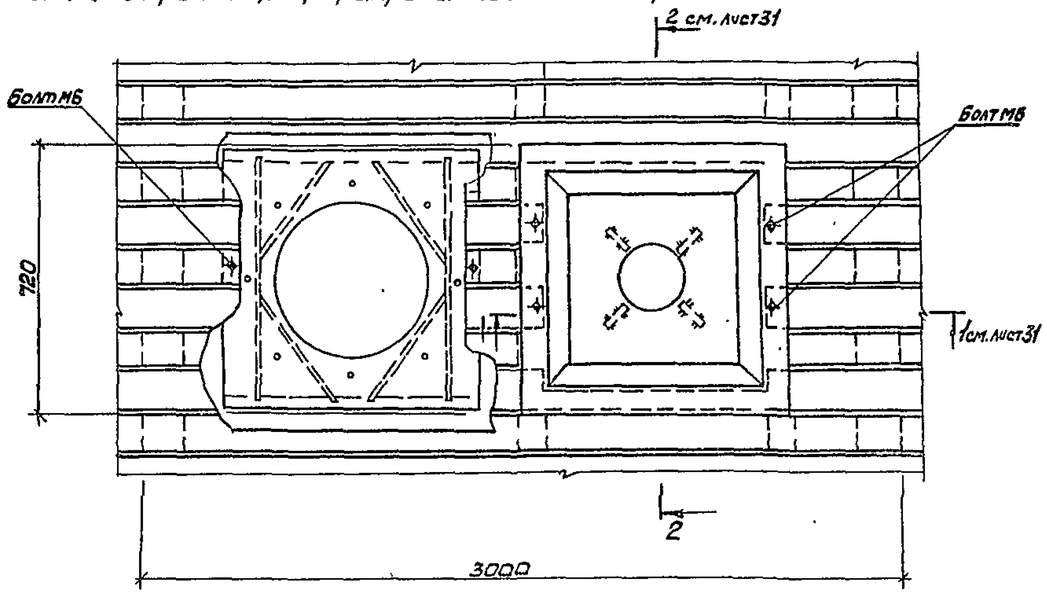

Привязан:				ТП503-4-57с.88		КМ	
				Станция технического обслуживания легковых автомобилей, принадлежащих гражданам, для сейсмических районов IX баллов. Комплектация поставки, на 19 листов			
			Нач.отд. Грибова	Производственное здание	Стадия	Лист	Листов
			Н. контр. Чуркова		РП	41	
			Гл. конст. Воловик	Схемы опорных рамок и закрепления профилированного листа	Ц.НИИпроектлегконструкция		
Инв.№			Рук. бр. Рунова				
			Ст. инж. Голдблат				

Копировал: Морозова

Формат А2

Инв.№подл. | Подп. и дата | Взам. инв.№

Альбом 3

93 Для РВ4

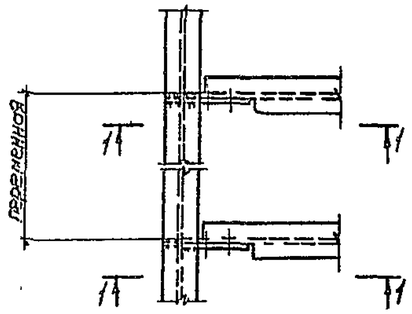

94 Для РВ6, РВ7

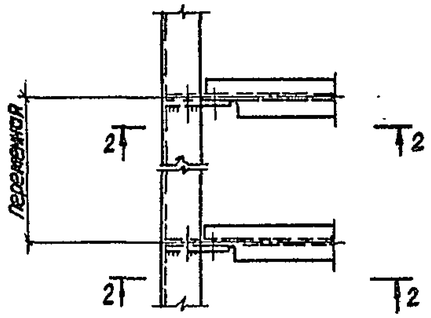

95

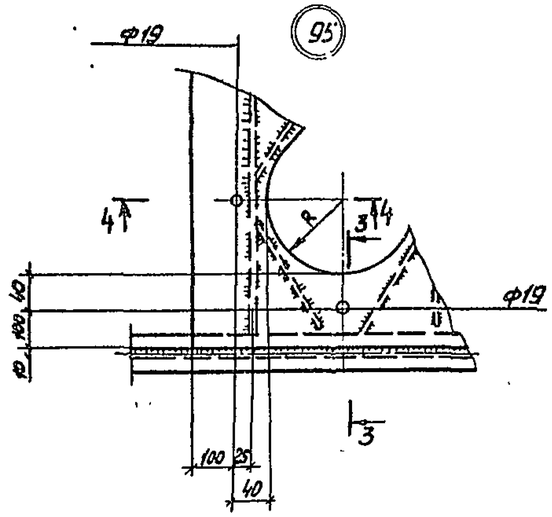

3 — 3

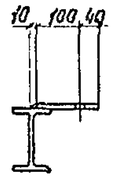

97 Для РВ1...РВ3, РВ5

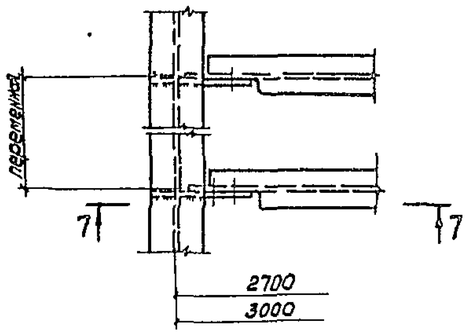

1 — 1

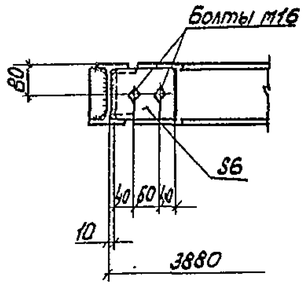

2 — 2

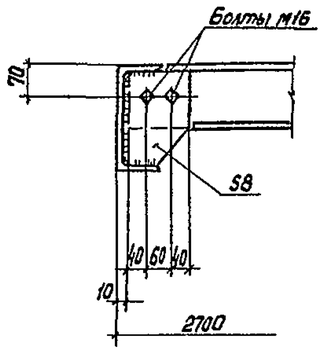

4 — 4

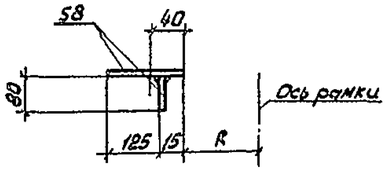

7-7

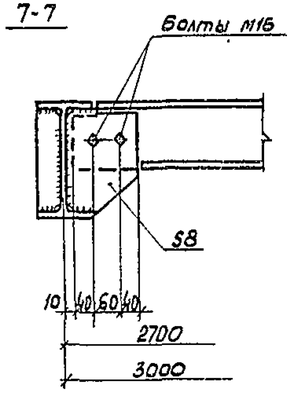

96

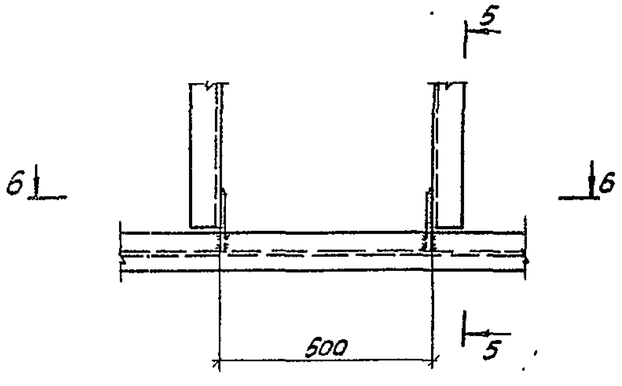

5 — 5

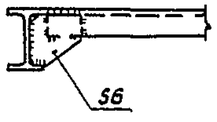

6 — 6

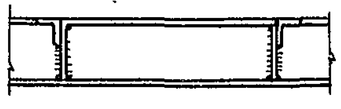

Привязан:				ТП503-4-57с.88	КМ
				Станция технического обслуживания легковых автомобилей, принадлежащих гражданам, для сейсмических районов (в/лих комплектной поставки) на 10 постов	
	Нач.отд.	Грибова		Производственный корпус	Стадия: Р; Лист: 42; Листов:
	Н.Контр.	Чиркова			
	Гл.Конс.	Воловик		Схемы опорных рамок и закрепления профилированного листа. Узлы 93...97	ЦНИИпроектлегконструкция
	Рук.гр.	Рунова			
Инв.№	Ст.инж.	Гольдблат			

Копировал: Морозова

Формат А2

Инв.№ подл. | Подпись и дата | Взам. инв.№

Альбом 3

Схема расположения стоек для крепления воздуховодов в осях А-Г по оси 9

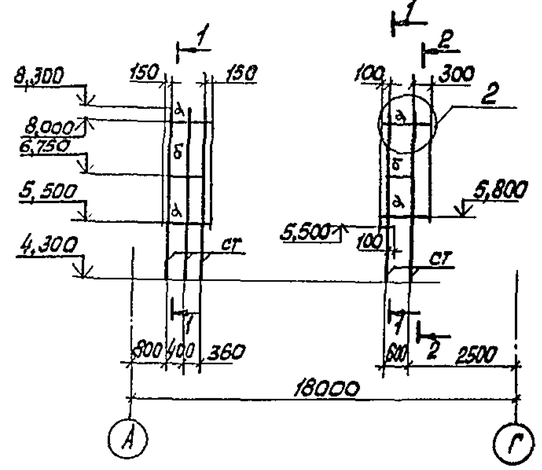

Схема расположения стоек для крепления воздуховодов в осях Г-Б по оси 3

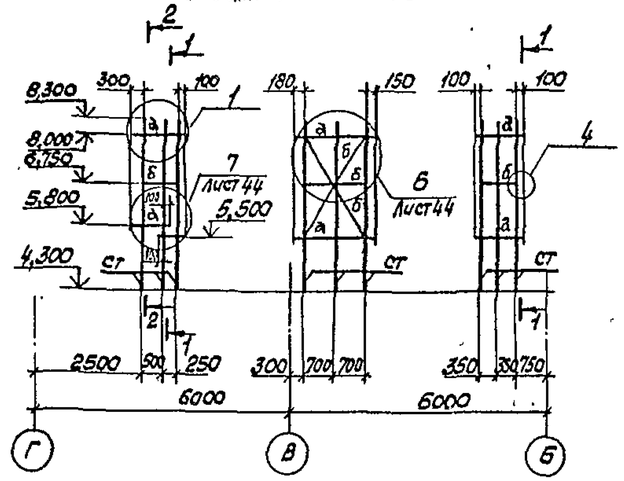

Ведомость элементов									
Марка	Сечение			Опорные усилия			Группа конструкции	Марка металла	Примечание
	Эскиз	Поз.	Состав	M, тс м	N, тс	Q, тс			
ст		1	ГнС160×80×5	конструктивно			3	ВСт3кп2	
		2	s6						
а	—		-150×10	конструктивно			3	ВСт3пс6-1	
б	L		L50×5	конструктивно			3	ВСт3кп2	

1-1

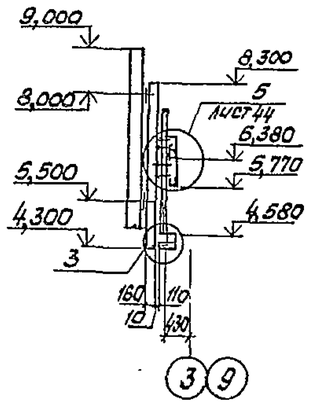

2-2

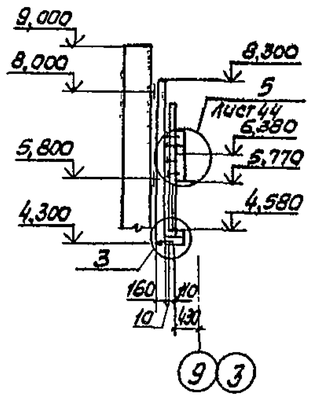

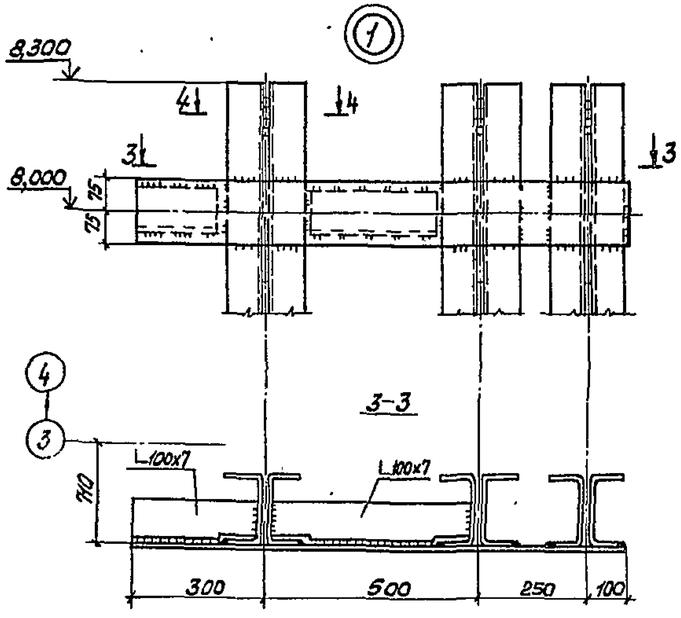

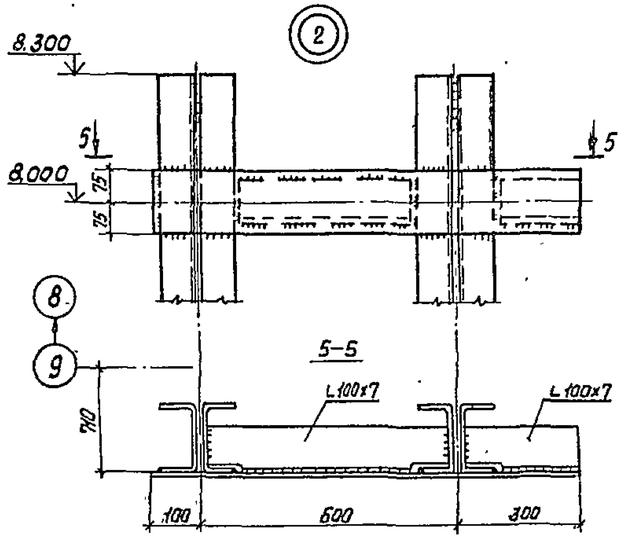

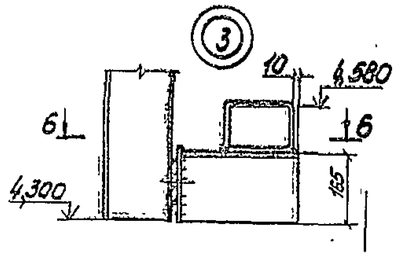

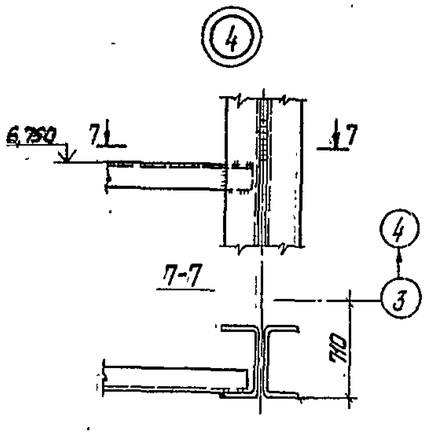

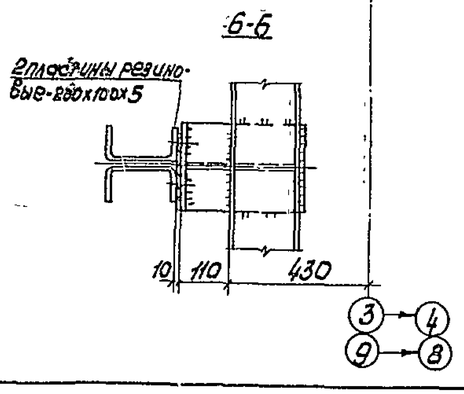

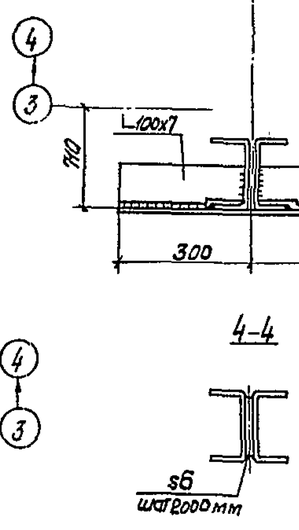

1. Данный лист выполнен на основании задания на крепление воздуховодов к стене, выданного Л.Ф. ГИПРОАВТОТРАНС от 18.02.88г.
2. Схемы расположений ригелей фахверка см. листы 19,20. Схемы расположения стеновых панелей см. листы АР-12...14.
3. Болты М16 класса точности В класса прочности 5.6 по ГОСТ 7798-70
4. Ручную дуговую сварку выполнять по ГОСТ 5264-80 электродами типа Э42 по ГОСТ 9467-75.
5. Катеты неоговоренных сварных швов принимать по толщине свариваемых элементов в соответствии со СНиП II-23-81.

Согласовано

Взам. инв.№ | Подпись и дата | Инв.№ подл.

Привязан:

Инв.№

Нач. отд.	Грибова		
Н. контр.	Чиркова		
Гл. конст.	Воловик		
Рук. груп.	Рунова		
Вед. инж.	Кладко		

ТП 503-4-57с.88 КМ

Станция технического обслуживания легковых автомобилей, принадлежащих гражданам для сельских районов. Блок комплектно и доставка на 10 постов

Производственное здание

Стадия	Лист	Листов
РП	43	

Схемы расположения стоек для крепления вертикальных воздуховодов в осях А-Г по оси 9; В осях Г-Б по оси 3. Узлы (лист 1)

ЦНИИпромзелегконструкция

Копировал: Морозова

Формат А2

Альбом 3

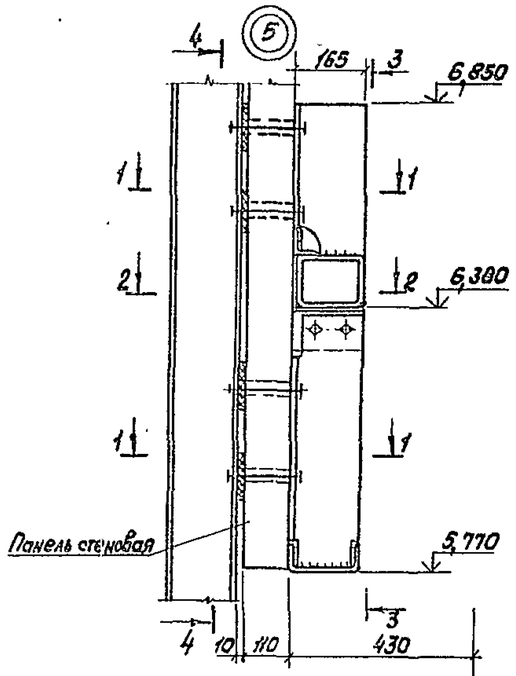

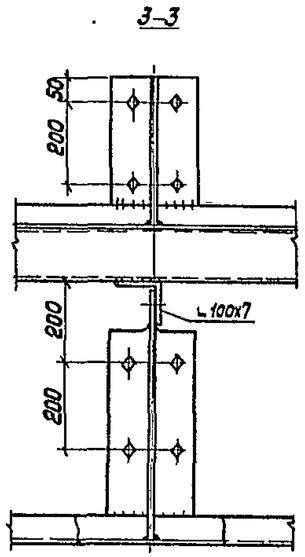

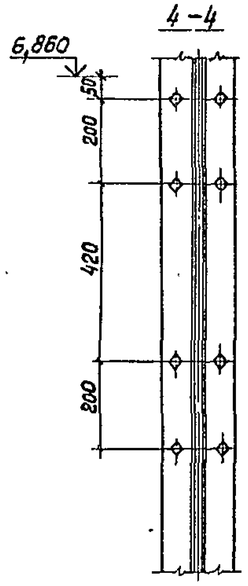

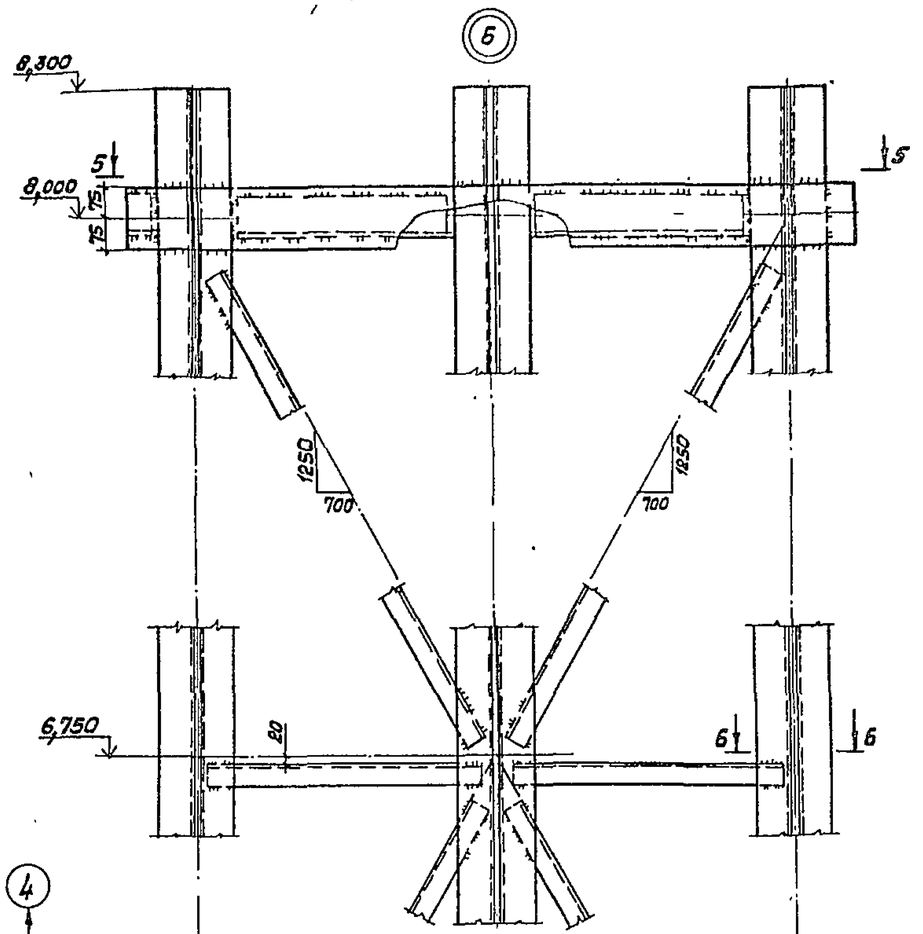

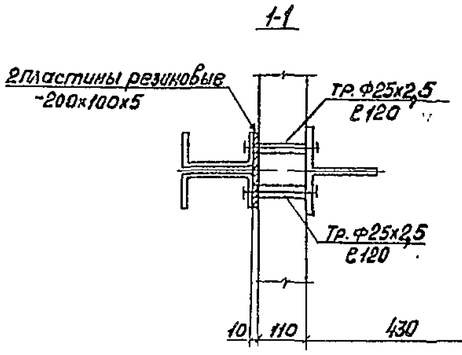

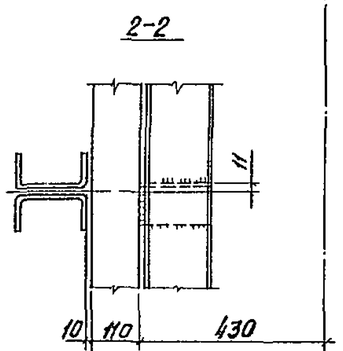

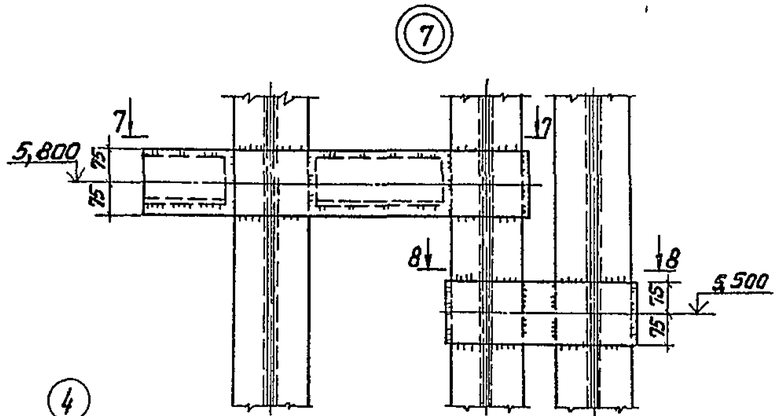

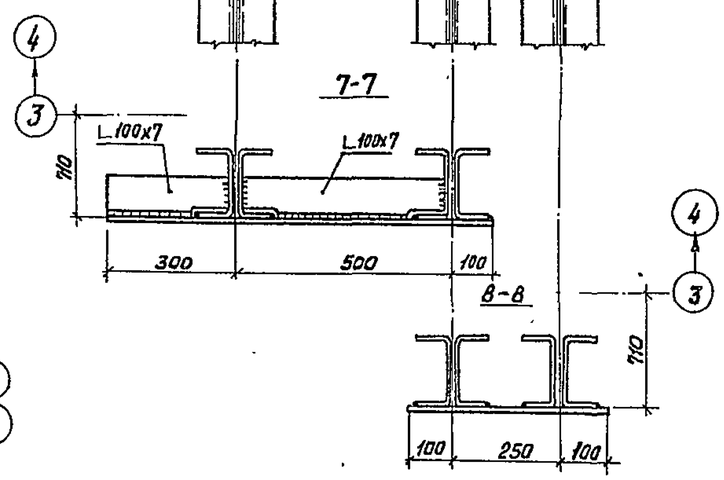

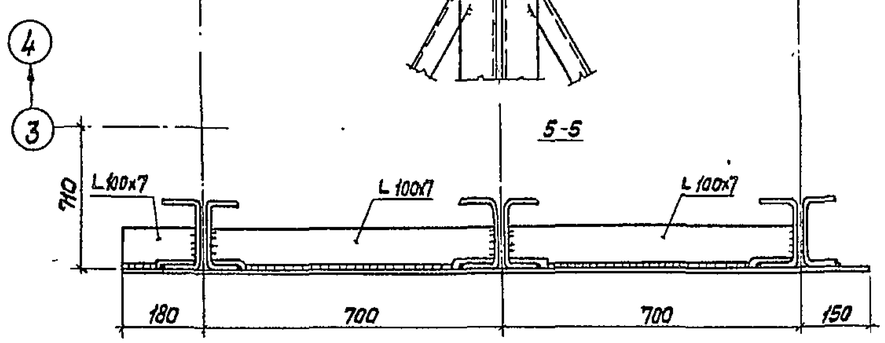

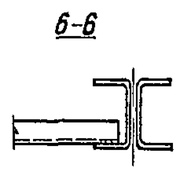

Привязан:			
Инв. №	Нач. отд.	Грибова	
	Н. контр.	Чиркова	
	Гл. конст.	Волавцк	
	Рук. брит.	Рунова	
	Вед. инж.	Клабко	

ТП 503-4-57 с.88 КМ

Станция технического обслуживания легковых автомобилей, принадлежащих гражданам, для сейсмических районов /Взамк комплектному поставки/ на 10 постов

Производственное здание

Стадия	Лист	Листов
РП	44	

Схемы расположения стоек для крепления вертикальных воздуховодов в осях А-Г по оси 9; в осях Г-Б по оси 3. Узлы (лист 2)

ЦНИИпроектлегконструкция

Копировал: Морозова

Формат А2

Взам. инв. №

Подпись и дата

Инв. № подл.

Альбом 3

Схема расположения элементов крепления технологических трубопроводов к прогонам и ригелям в осях 1-3

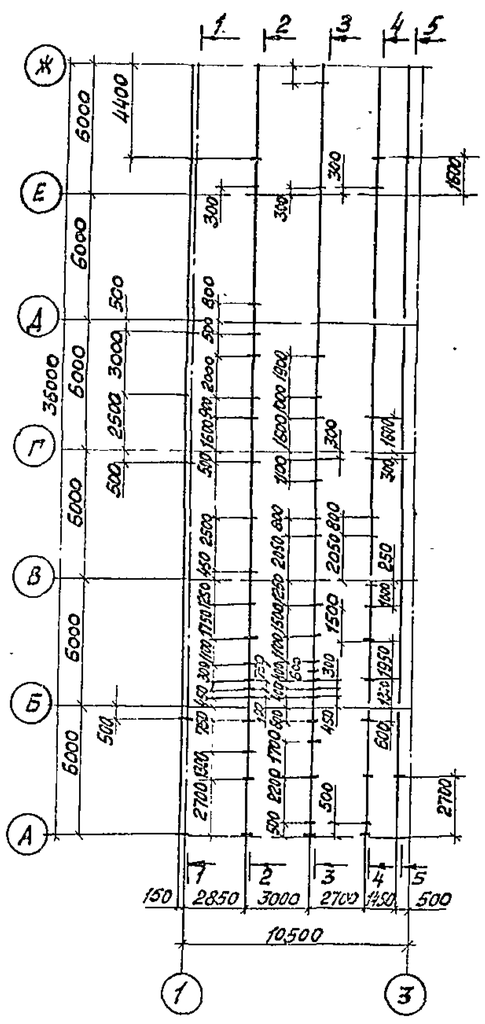

Схема расположения элементов крепления технологических трубопроводов к верхним поясам структурных блоков в осях 3-9

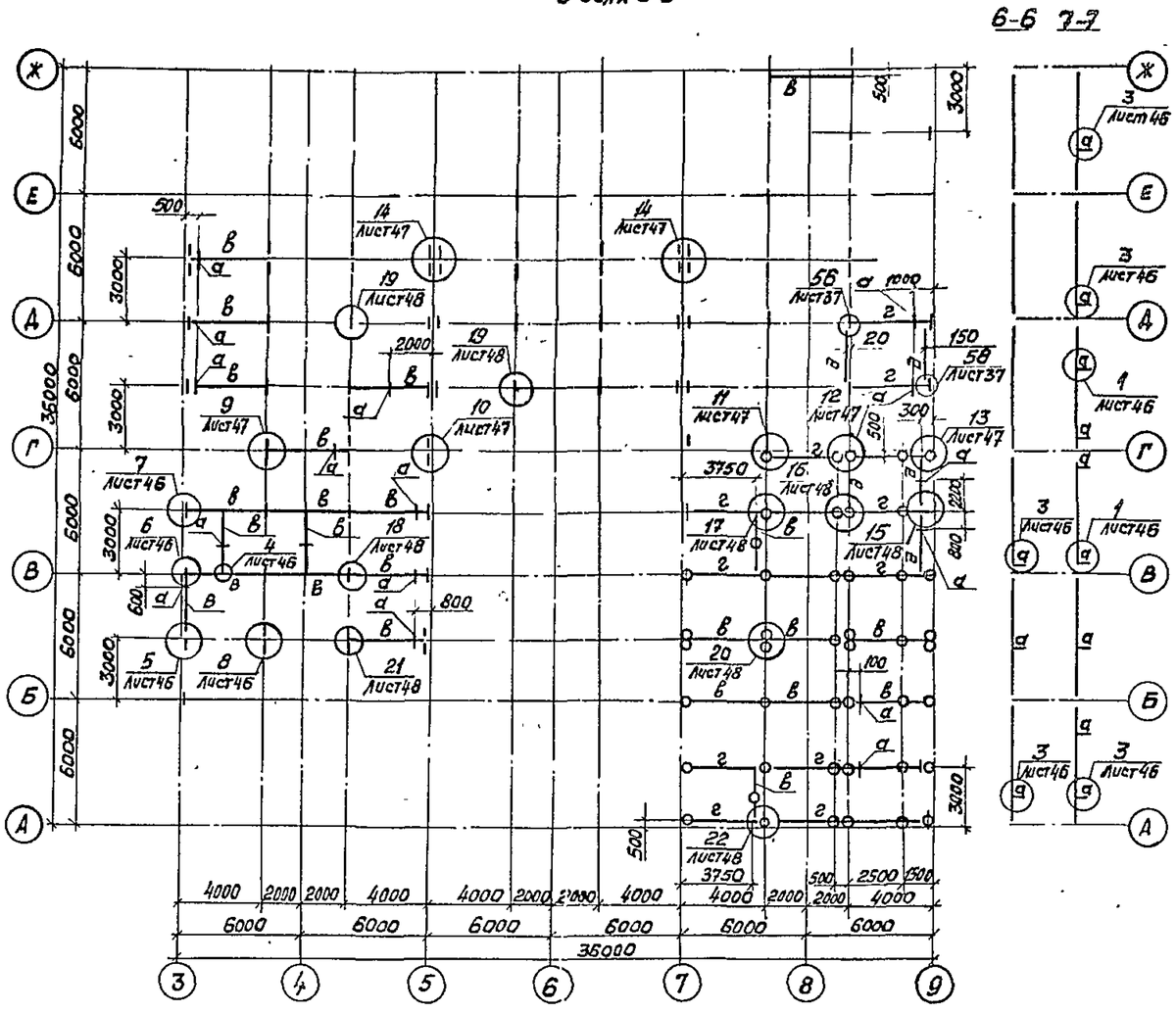

Схема расположения элементов крепления технологических трубопроводов к прогонам и ригелям в осях 9-11

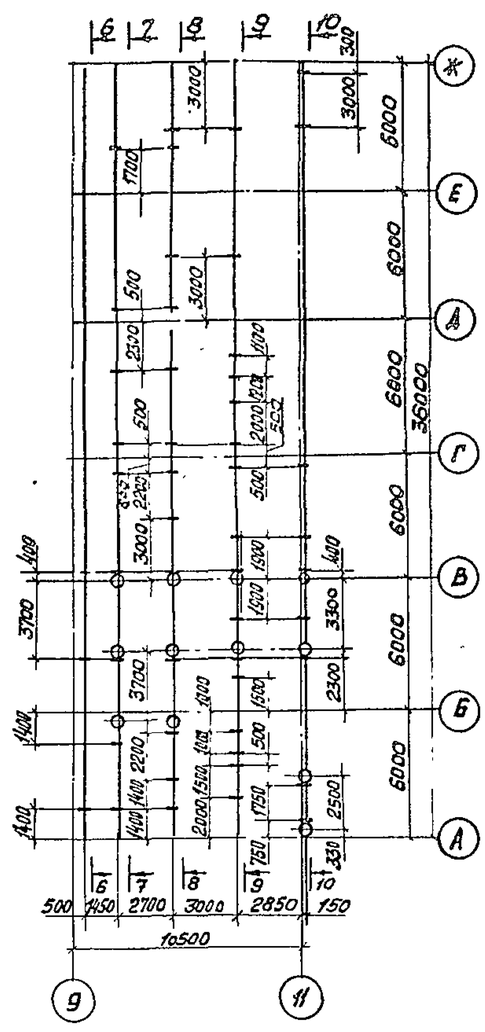

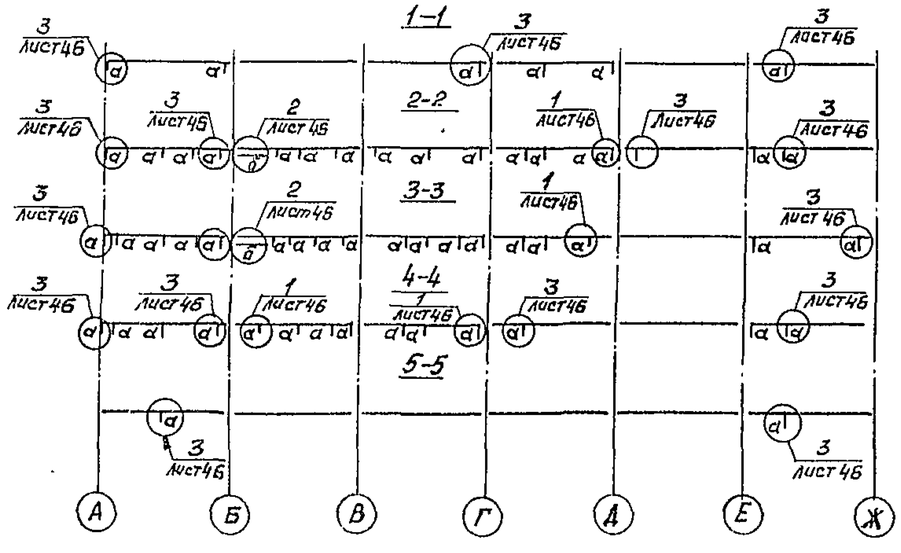

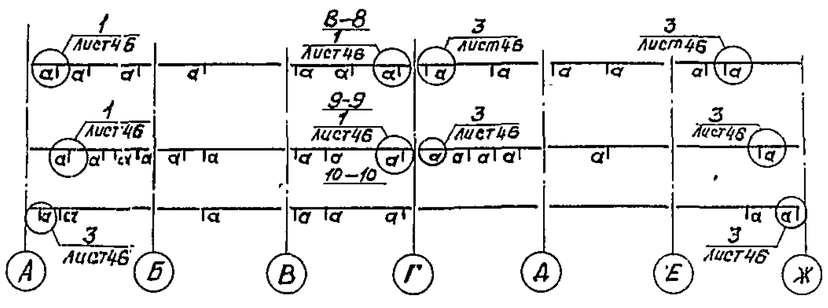

+ — места закрепления трубопроводов ов

⊕ — места закрепления трубопроводов противопожарного водовода

1. Данный лист выполнен на основании задания на проектирование крепления технологических трубопроводов вентиляции и пожаротушения, выданного Л.Ф. Гипроавтотрансе.
2. Ведомость элементов и т. т. см. лист 46

Привязан:	Нач. отд.	Рябова		ТП 503-4-57с.88		КМ
	Н. контр.	Чиркова		Станция технического обслуживания легковых автомобилей промышленных предприятий для сейсмических районов 1,5 АМК комплектовать по 10 постам		
	Гл. конст.	Валовик		Производственное здание	Стадия: Р	Лист: 45 / Листов:
	Рук. гр.	Пустникова				
	Выполн.	Лидка		Схемы расположения элементов крепления технологических трубопроводов. Разрезы.	ЦНИИпроектлегконструкция	
Инв. №	Ст. инж.	Морозова				

Копировал Морозова

Формат А2

Инв. № подл. | Подпись и дата | Взам. инв. №

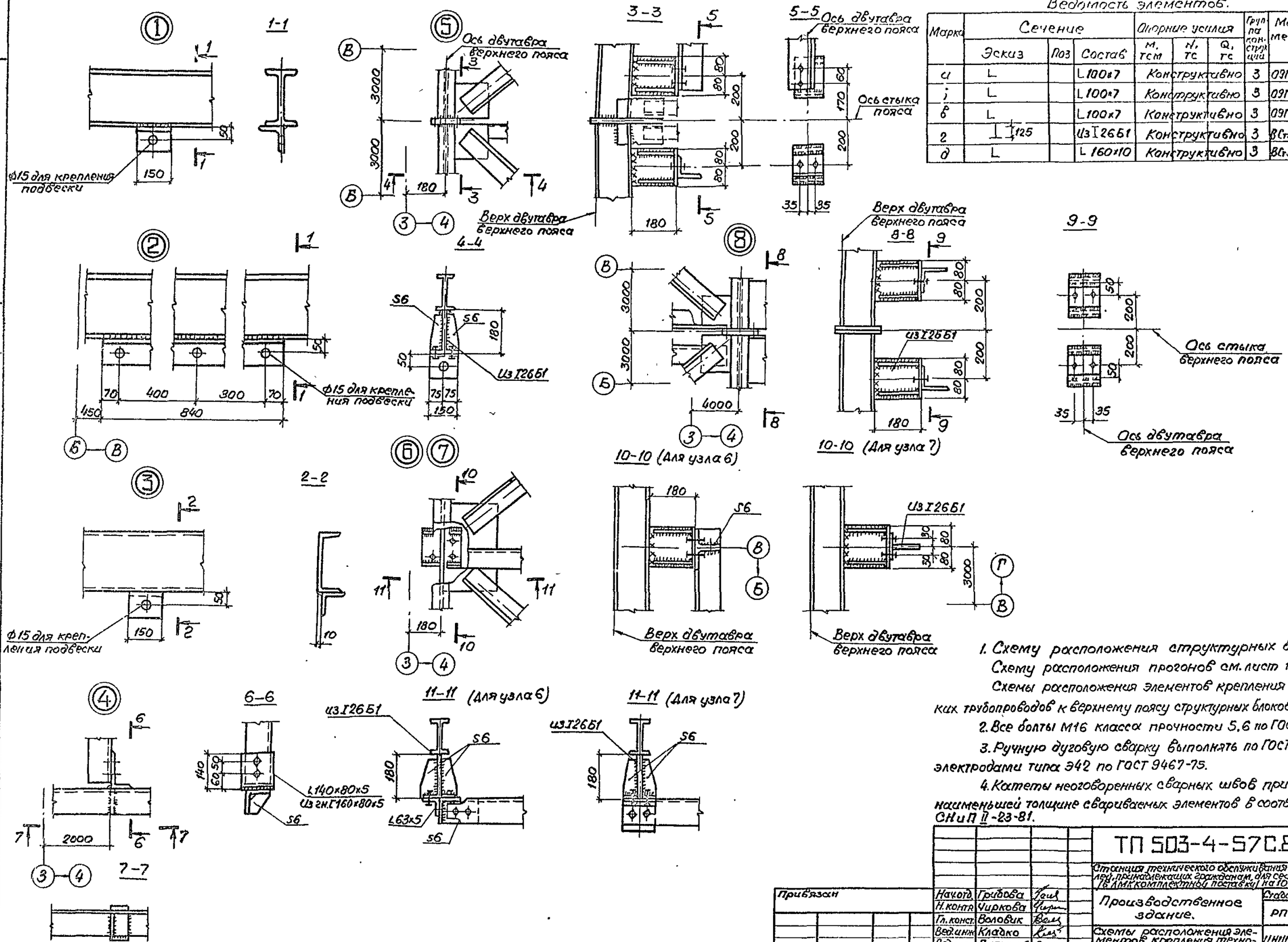

Ведомость элементов.

Марка	Сечение: Эскиз	Поз	Состав	Опорные усилия: M, тсм	N, тс	Q, тс	Группа конструкций	Марка металла	Примечание
а	L		L100×7	Конструктивно			3	09Г2С-6	ℓ=150 мм
б	L		L100×7	Конструктивно			3	09Г2С-6	ℓ=840 мм
в	L		L100×7	Конструктивно			3	09Г2С-6	
г	⊥ 125		Из I26Б1	Конструктивно			3	ВСт3пс6-1	
д	L		L160×10	Конструктивно			3	ВСт3пс6-1	

1. Схему расположения структурных блоков см. л. 10
Схему расположения прогонов см. лист 11.
Схемы расположения элементов крепления технологических трубопроводов к верхнему поясу структурных блоков см. лист 15
2. Все болты М16 класса прочности 5.6 по ГОСТ 7798-70
3. Ручную дуговую сварку выполнять по ГОСТ 5264-80 электродами типа Э42 по ГОСТ 9467-75.
4. Катеты неоговоренных сварных швов принимать по наименьшей толщине свариваемых элементов в соответствии со СНиП II-23-81.

Привязан			
Инв. №			
Начотд.	Грибова		
Н. контр.	Чиркова		
Гл. конст.	Воловик		
Вед. инж.	Кладко		
Вед. инж.	Плотникова		
Ст. инж.	Морозова		

ТП 503-4-57С.88-КМ

Станция технического обслуживания легковых автомобилей, принадлежащих гражданам, для сейсмических районов (в АМК комплектной поставки) на 10 постов.

Производственное здание.

Стадия	Лист	Листов
РП	45	

Схемы расположения элементов крепления технологических трубопроводов У.З.Л5

ЦНИИпроектлегконструкция

Объект 1520

Инв. № подл. | Подп. и дата | Взам. инв. №

23366-03

Альбом 3

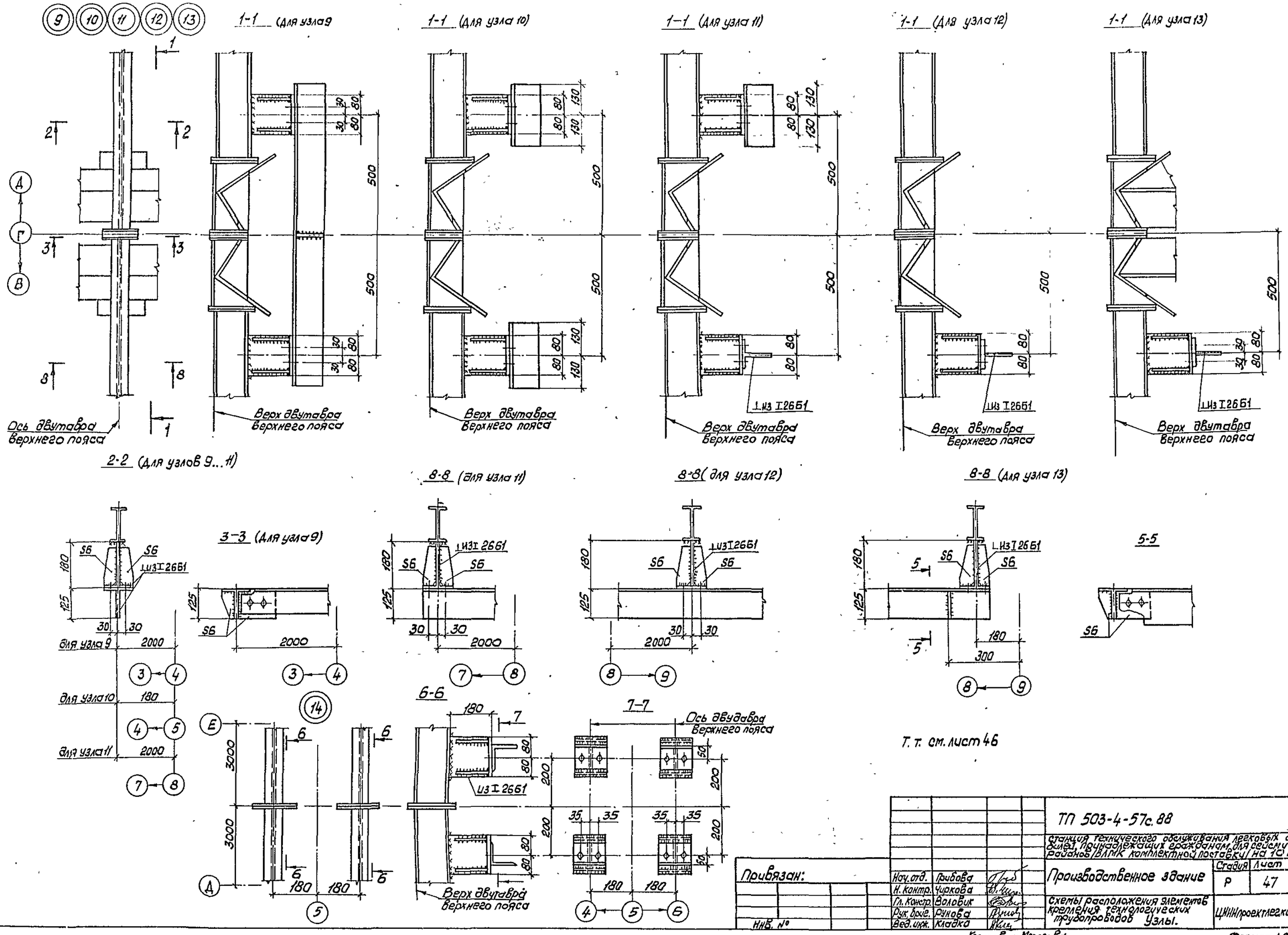

Привязан:				ТП 503-4-57с.88		КМ
				Станция технического обслуживания легковых автомобилей, принадлежащих гражданам, для сейсмических районов. Вып. комплектной поставки на 10 постов		
	Нач. отд.	Грибова		Производственное здание	Стадия: Р	Лист: 47
	Н. контр.	Чиркова				Листов:
	Гл. констр.	Воловик		Схемы расположения элементов крепления технологических трубопроводов. Узлы.	ЦНИИпроектлегконструкция	
	Рук. брига.	Рунова				
Инв. №	Вед. инж.	Кладка				

Копировал: Морозова

Формат А2

Взам. инв. №

Подпись и дата

Инв. № подл.

Альбом 3

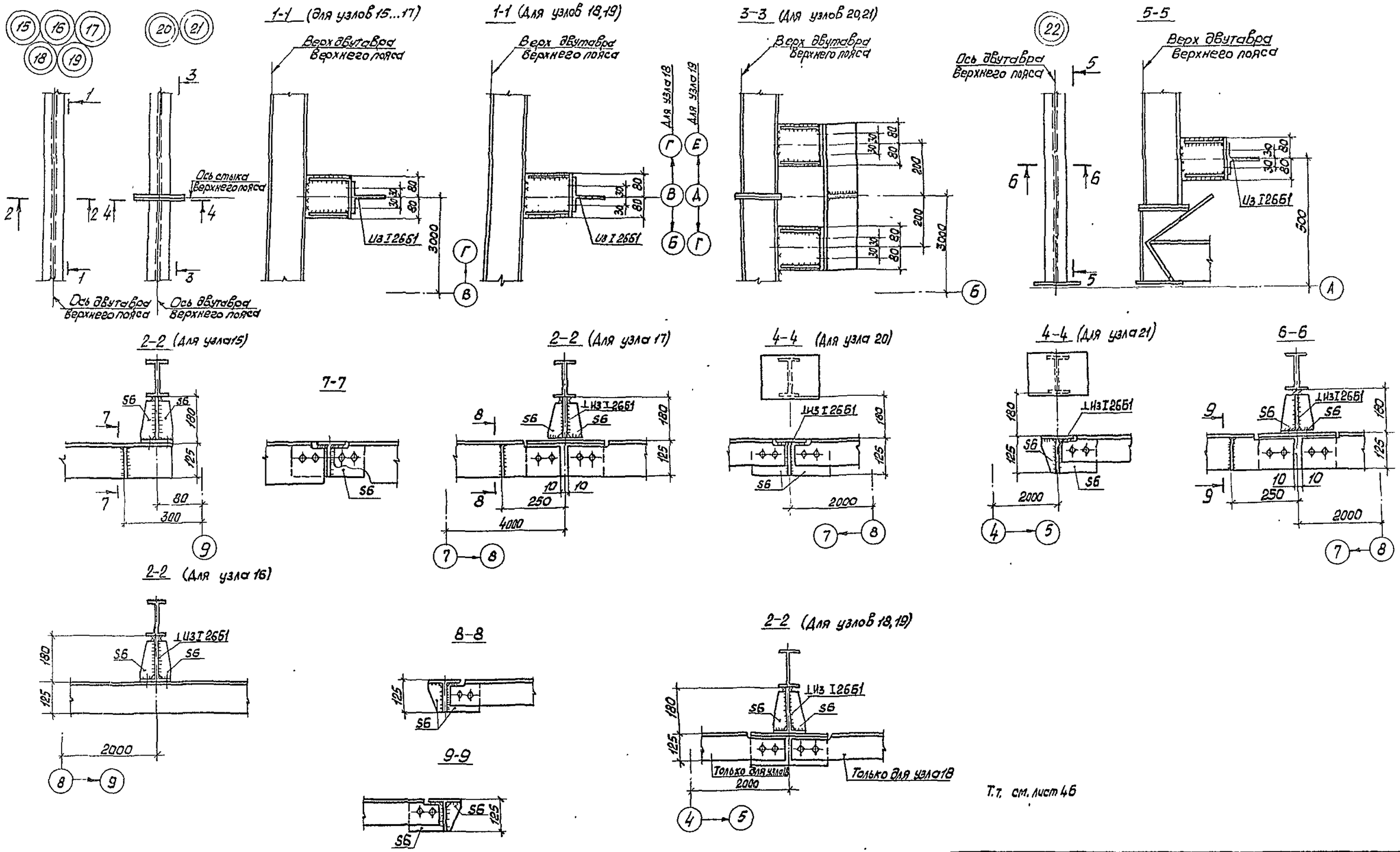

				ТП 503-4-57с.88			КМ
				Станция технического обслуживания легковых автомобилей, принадлежащих военнослужащим для сейсмических районов в/мк комплектной поставки на 18 постов			
Привязан:				Производственное здание	Стадия	Лист	Листов
					Р	48	
	Нач.отд.	Грибова		Схемы расположения элементов крепления технологических трубопроводов. Узлы.	Ц.КМ Новосибгипрострой		
	Н.контр.	Чиркова					
	Гл.конст.	Воловик					
	Рук.груп.	Рунова					
Инв. №	Вед.инж.	Кладко					

Копировал: Морозова

Инв. № подл. | Подпись и дата | Взам. инв. №

Альбом 3

Схема расположения конструкций козырька на отметке 3,990

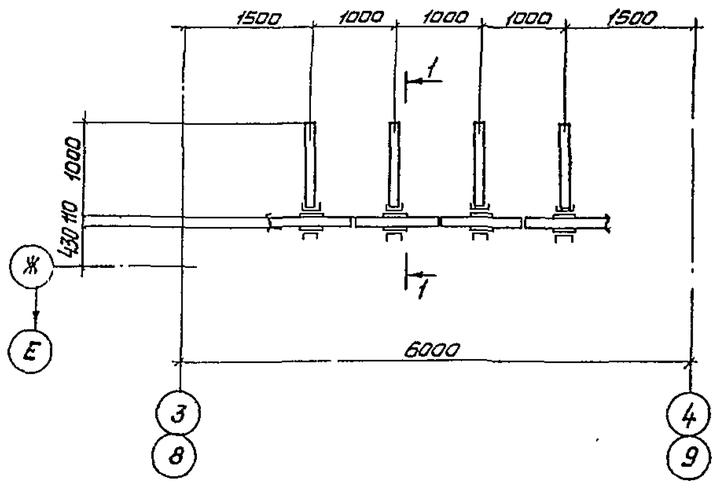

Схема расположения профилированного листа козырька

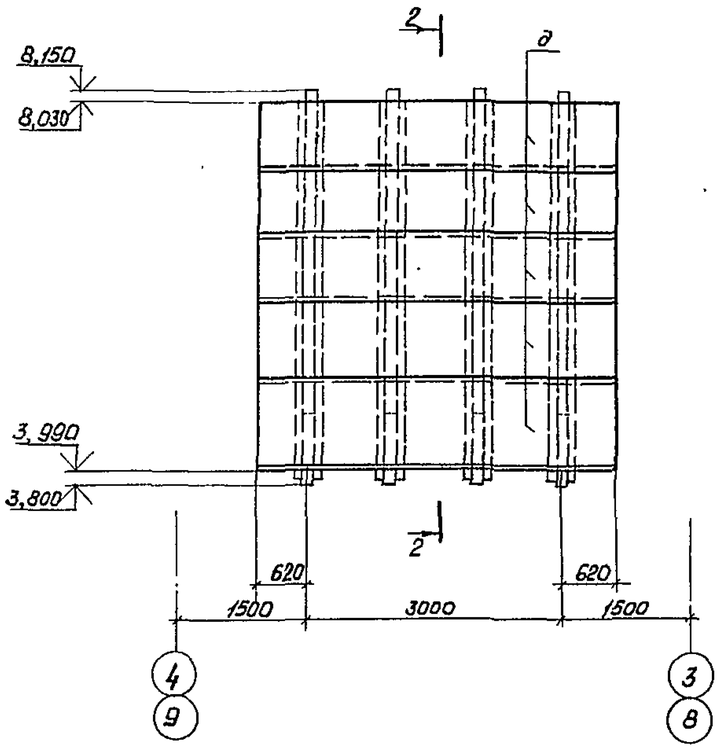

1—1

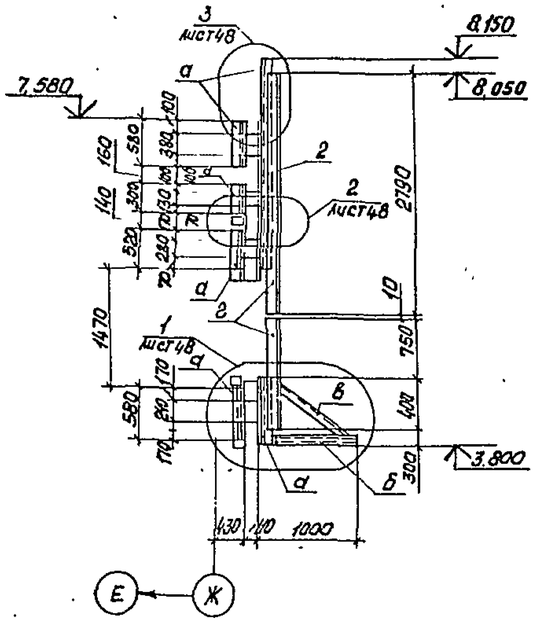

2-2

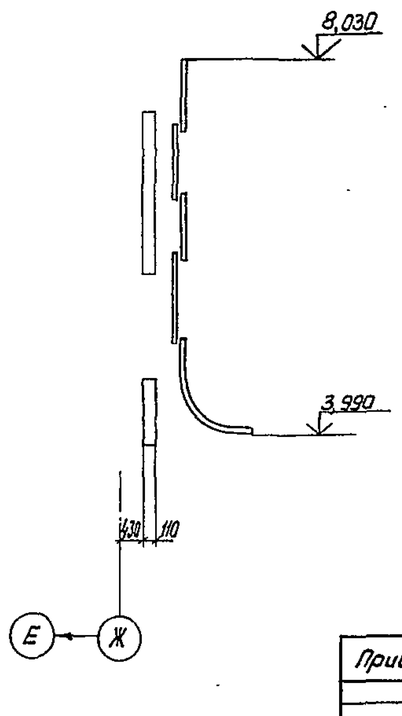

Ведомость элементов

Марка	Сечение: Эскиз	поз	Состав	Опорные усилия: M, тсм	Q, тс	N, тс	Группа конструкций	Марка металла	Примечание
а	⊏		Гн ⊏160×80×5	Конструктивно			4	ВСт3кп2	
б	⊐		Гн ⊏160×80×5	Конструктивно			4	ВСт3кп2	
в	⊤		2L63×5	Конструктивно			4	ВСт3кп2	
г	L		L63×5	Конструктивно			4	ВСт3кп2	
д	∧∧∧		Н57-750-0,8				4	6Ст3кп	

1. К маркам а и в профилированные листы крепить самонарезающими винтами 4,8×25 по ТУ36-2142-78 с уплотнительными шайбами ШУ-6 по ТУ36-2130-78, в каждой волне.
2. Профилированные листы между собой крепить комбинированными заклепками ЗК-12-4,5 по ТУ36-2088-85 с шагом 300мм.
3. Ручную дуговую сварку выполнять по ГОСТ 5264-80-Т3-Δ4 электродами типа Э42 по ГОСТ 9467-75.
4. Болты М16 класса точности В по ГОСТ 7798-70 класса прочности 5,6 по табл.1 ГОСТ 1759-70, изготовленные по технологии 1 или 3 приложения 1 и с дополнительными испытаниями по п.1 табл. 10
Гайки класса точности В по ГОСТ 5915-70 класса прочности 4, изготовленные по технологии 1 приложения 2 с дополнительными испытаниями по пунктам табл. 11.

Согласовано:

Взам. инв. №

Подпись и дата

Инв. № подл.

Привязан:	Нач. отд.	Грибова		ТП 503-4-57с.88 — КМ	
	Н. контр.	Чиркова		Станция технического обслуживания легковых автомобилей, принадлежащих гражданам, для сейсмических районов. Для комплектной поставки в Якутской АССР	
	Гл. конст.	Воловик		Производственное здание	Стадия: Р; Лист: 49; Листов:
	Рук. гр.	Рунова		Схемы расположения конструкций и профилированного листа козырька. Разрезы.	ЦНИИпроектлегконструкция
Инв. №	Ст. инж.	Гольдблат			
	Инж.	Сорока			

Копировал: Морозова

Формат А2

АЛЬБОМ 3

Объект 1320

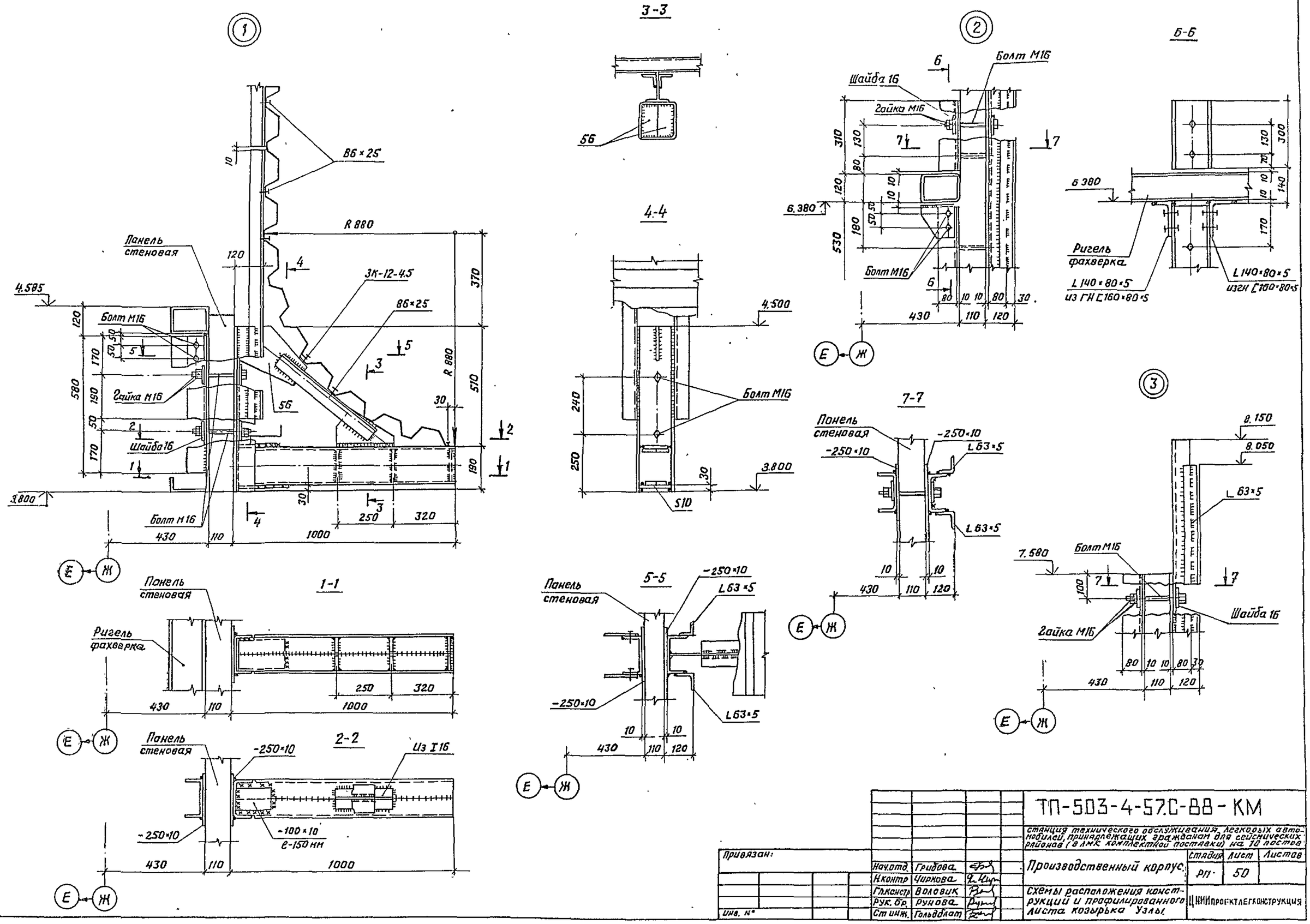

Привязан:					ТП-503-4-57.С-88-КМ		
					станция технического обслуживания легковых автомобилей, принадлежащих гражданам для сейсмических районов (8 ЛМК комплектной поставки) на 10 постов		
					Производственный корпус	Стадия: РП	Лист: 50	Листов:
				Нач.отд. Грибова			
				Н.контр. Чиркова			
				Гл.констр. Воловик			
				Рук.бр. Рунова			
Инв. №				Ст.инж. Гольдблат	Схемы расположения конструкций и профилированного листа козырька. Узлы.	ЦНИИпроектлегконструкция	

Инв. № подл. | Подпись и дата | Взам. инв. №

Формат А-2

Альбом 3

Схема расположения элементов молниезащиты в осях 1-3

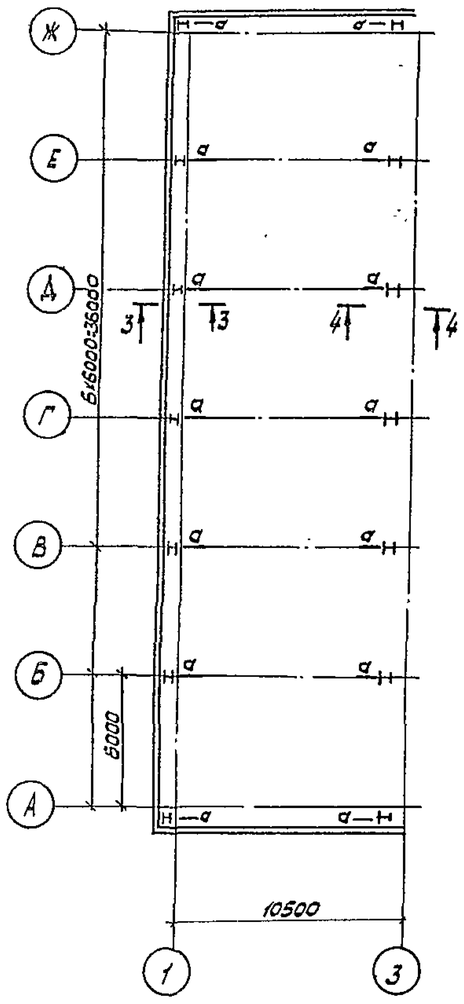

Схема расположения элементов молниезащиты в осях 3-9

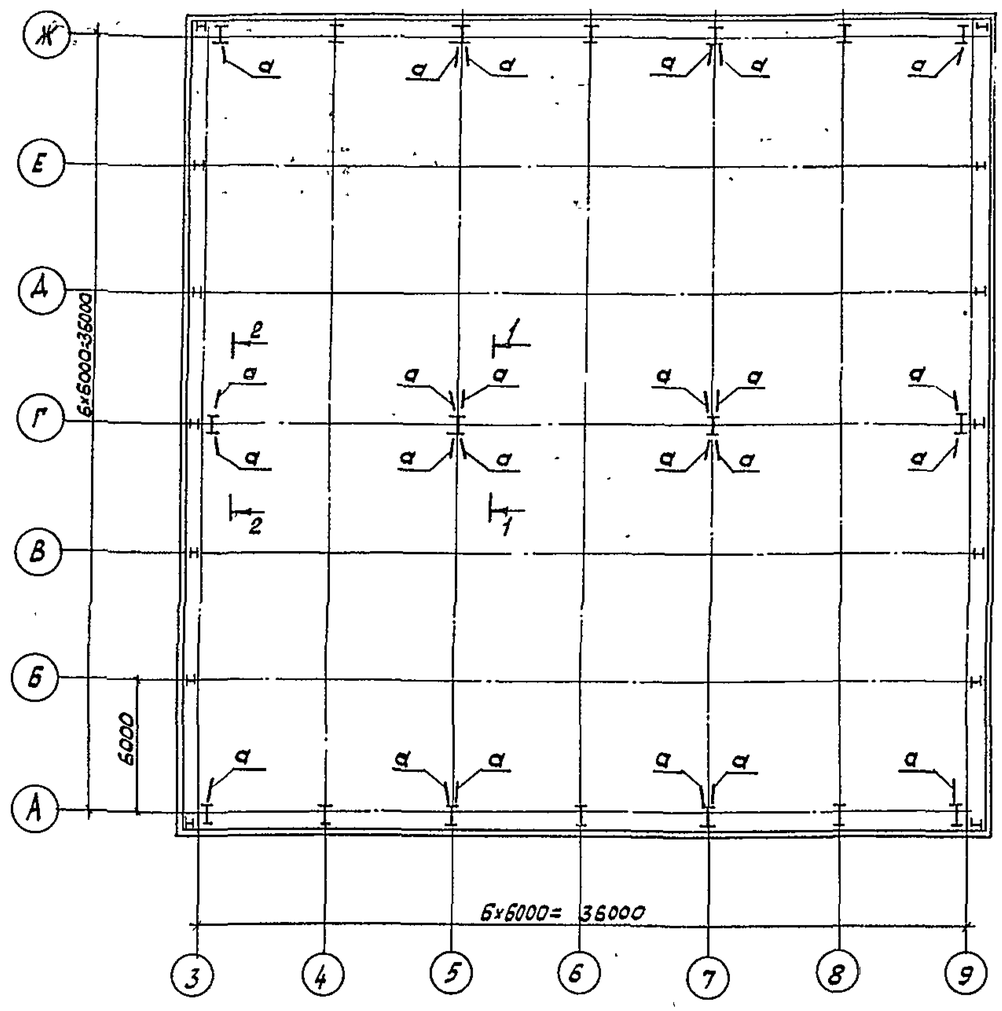

Схема расположения элементов молниезащиты в осях 9-11

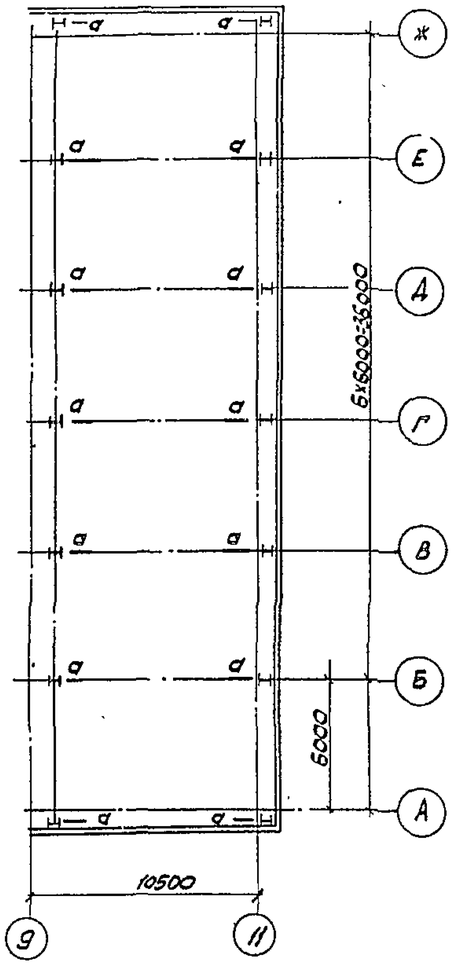

1-1, 2-2

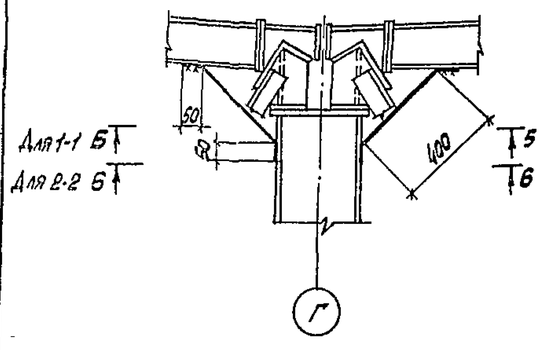

5-5 для 1-1

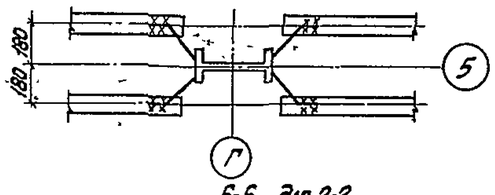

6-6 для 2-2

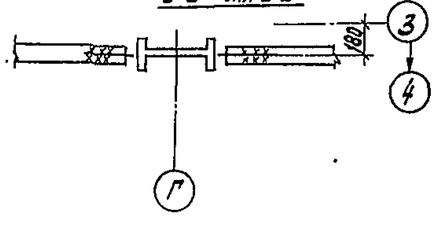

3-3

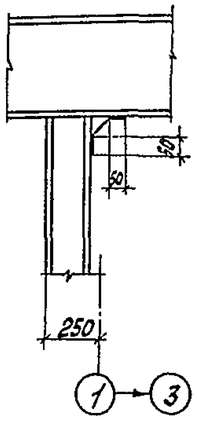

4-4

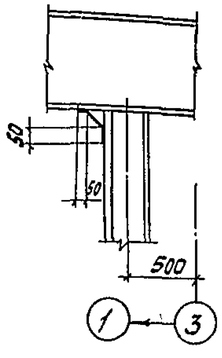

Ведомость элементов

Марка	Сечение			Опорные усилия			Группа конструкции	Марка металла	Примечание
	Эскиз	Поз.	Состав	M, тсм	N, тс	Q, тс			
а	—		ф8	Конструктивно			4	Вст3кп2	

1. Данный лист выполнен на основании задания на проектирование молниезащиты, выданного Л. Ф. Гипроавтотранс.
2. Ручную дуговую сварку выполнять по ГОСТ 5264-80-ТЗ-Д4 электродами Э42А по ГОСТ 9467-75.

Привязан:

Инв. №

Нач. отд.	Грибова	
Н. контр.	Чиркова	
Гл. констр.	Воловик	
Рук. бриг.	Рунова	
Вед. конст.	Плотникова	
Ст. инж.	Морозова	

ТП 503-4-57с.88 КМ

Станция технического обслуживания легковых автомобилей, принадлежащих гражданам, для сейсмических районов (ЦМК комплектной поставки) на 10 постов

Производственное здание

Схемы расположения элементов молниезащиты

Стадия	Лист	Листов
РП	51	

ЦНИИпромзтлегконструкция

Инв. N подл. | Подпись и дата | Взам. инв. N

Копировал Мобин

Формат А2

Альбом 3

Схема расположения ригелей для кирпичных перегородок

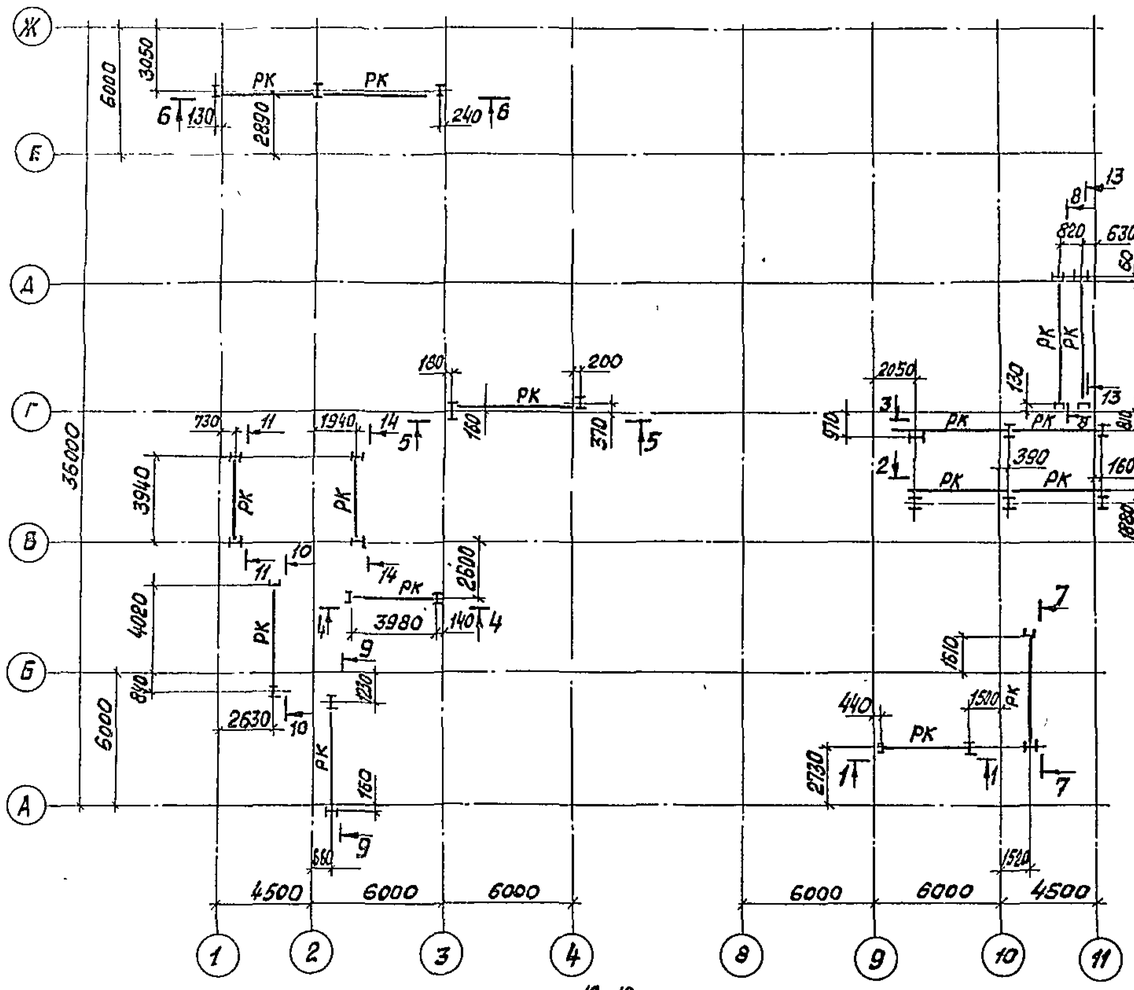

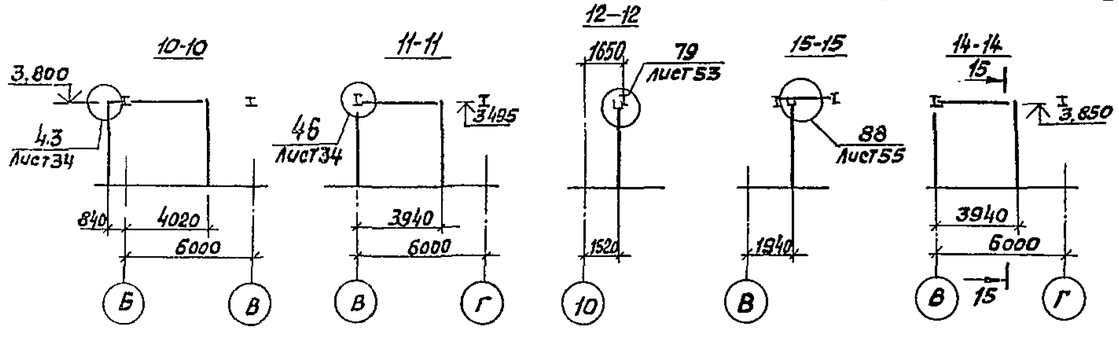

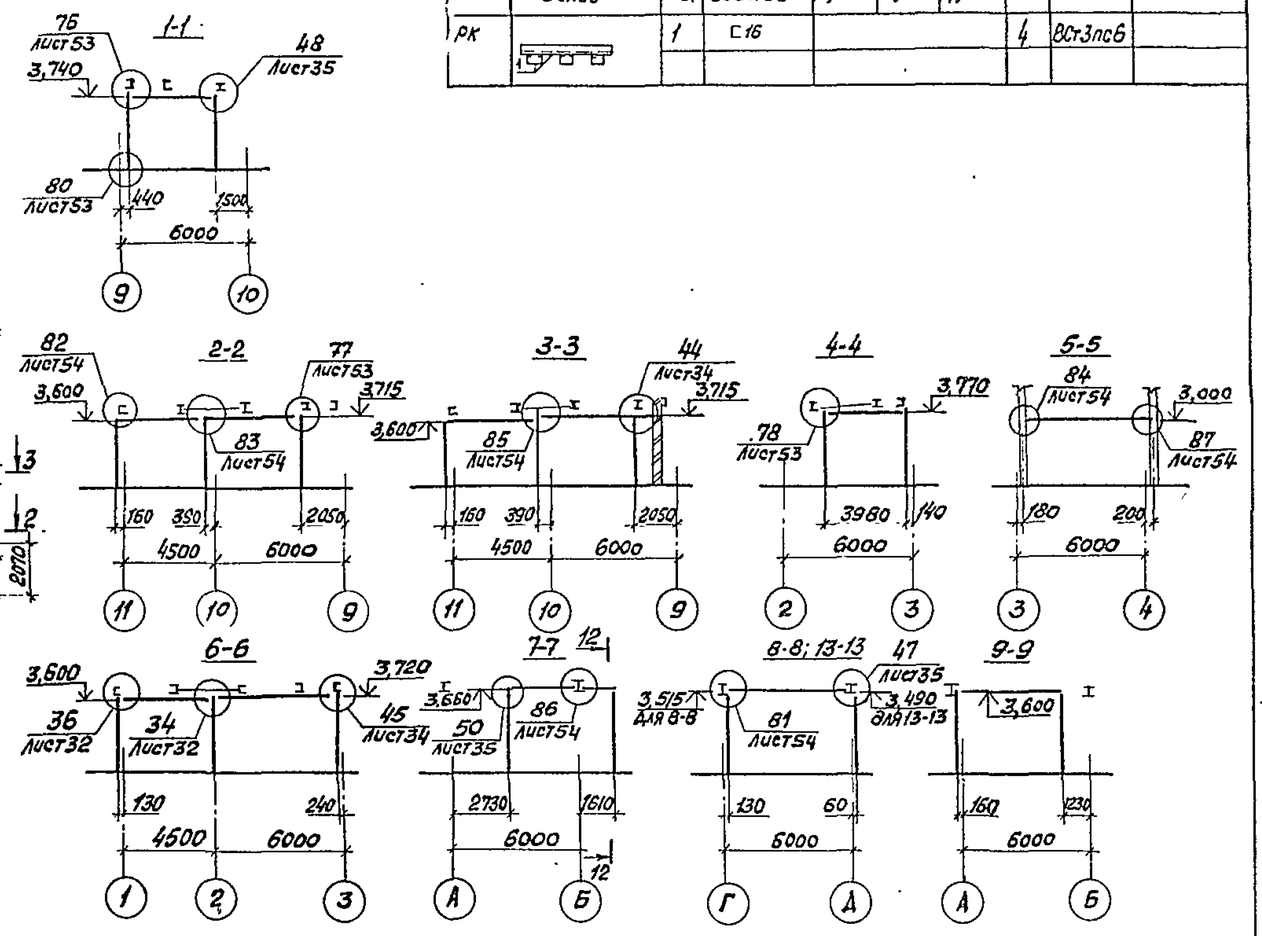

1. Схему расположения стоек внутреннего фахверка см. лист 15
2. Ручную электродуговую сварку выполнять по ГОСТ 5264-80-Т3-А6 электродами типа Э46А по ГОСТ 9467-75.
3. Все болты М16 из стали ВСт3сп5, класса прочности 5.6 по ГОСТ 7798-70, кроме оговоренных.

Привязан:	Нач.отд.	Грибова		ТП 503-4-57с.88.			КМ
	Н. контр.	Чиркова		Станция технического обслуживания легковых автомобилей, рассчитанных для сейсмических районов. Полный комплект на поставлено на 10 листов			
	Гл. констр.	Воловик		Производственное здание	Стадия	Лист	Листов
	Гл. констр.	Баршай			Р	52	
	Рук. брига.	Дунова		Схема расположения ригелей для кирпичных перегородок разрезы 1-1...15-15	ЦНИИпроектлегконструкция		
Инв. №	Вед. инж.	Кладко					

Копировал: Морозова

Формат А2

Инв. № подл. | Подпись и дата | Взам. инв. №

Альбом 3

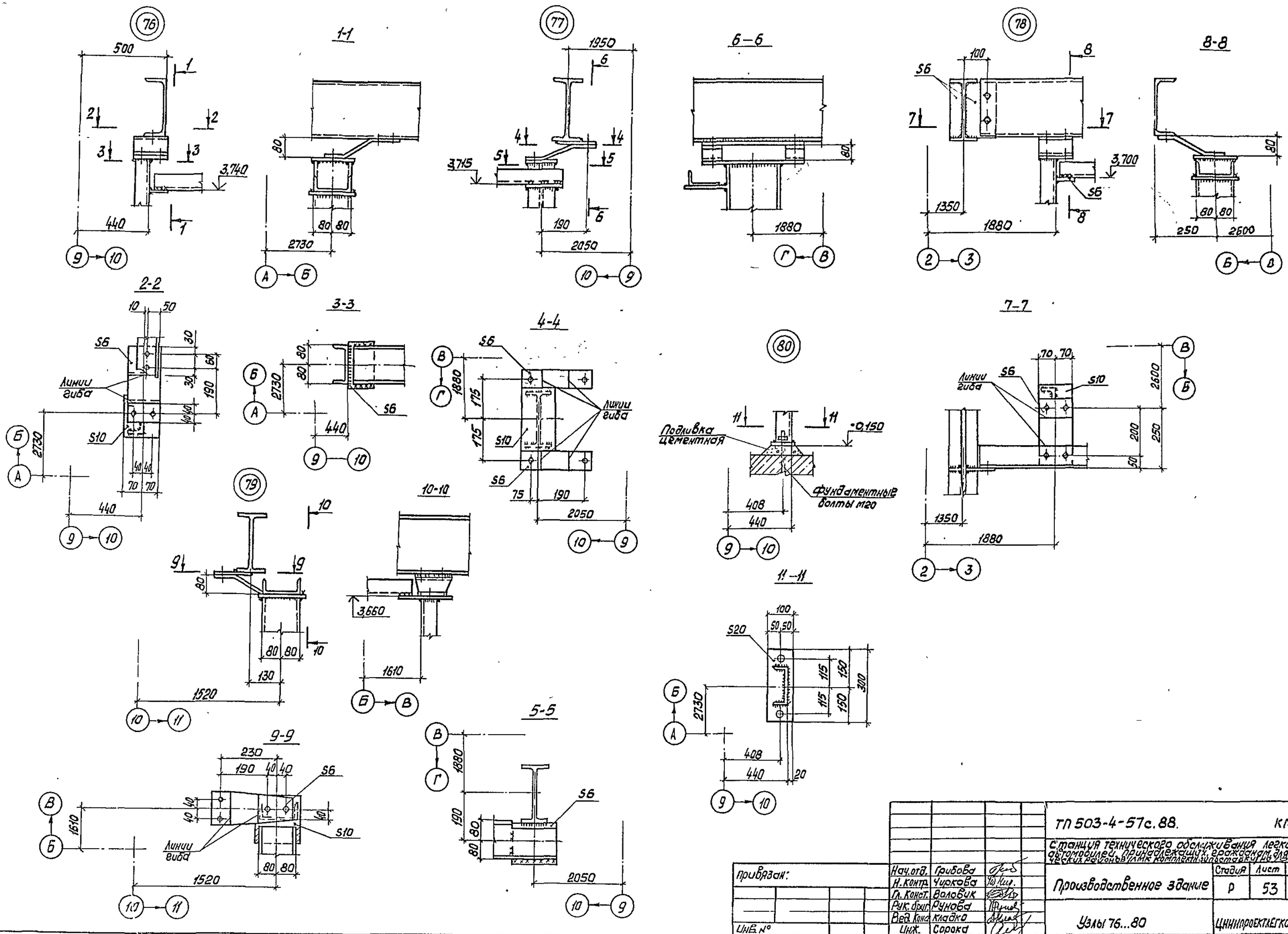

				ТП 503-4-57с.88.		КМ	
				Станция технического обслуживания легковых автомобилей, принадлежащих военнослужащим для сейсмических районов. Для комплектования.		Лист	Листов
привязан:				Производственное здание	Стадия	Лист	Листов
			Нач.отд. Грибова		Р	53	
			Н.контр. Чуркова				
			Гл.конст. Волобик				
			Рук.брig. Рунова				
			Вед.конструктор Кладко	Узлы 76...80	ЦНИИПРОЕКТЛЕГКОНСТРУКЦИЯ		
			Инж. Сорока				
Инв.№							

Копировал: Мерл

Формат А2

Взам.инв.№ | Подпись и дата | Инв.№ подл.

Альбом 3

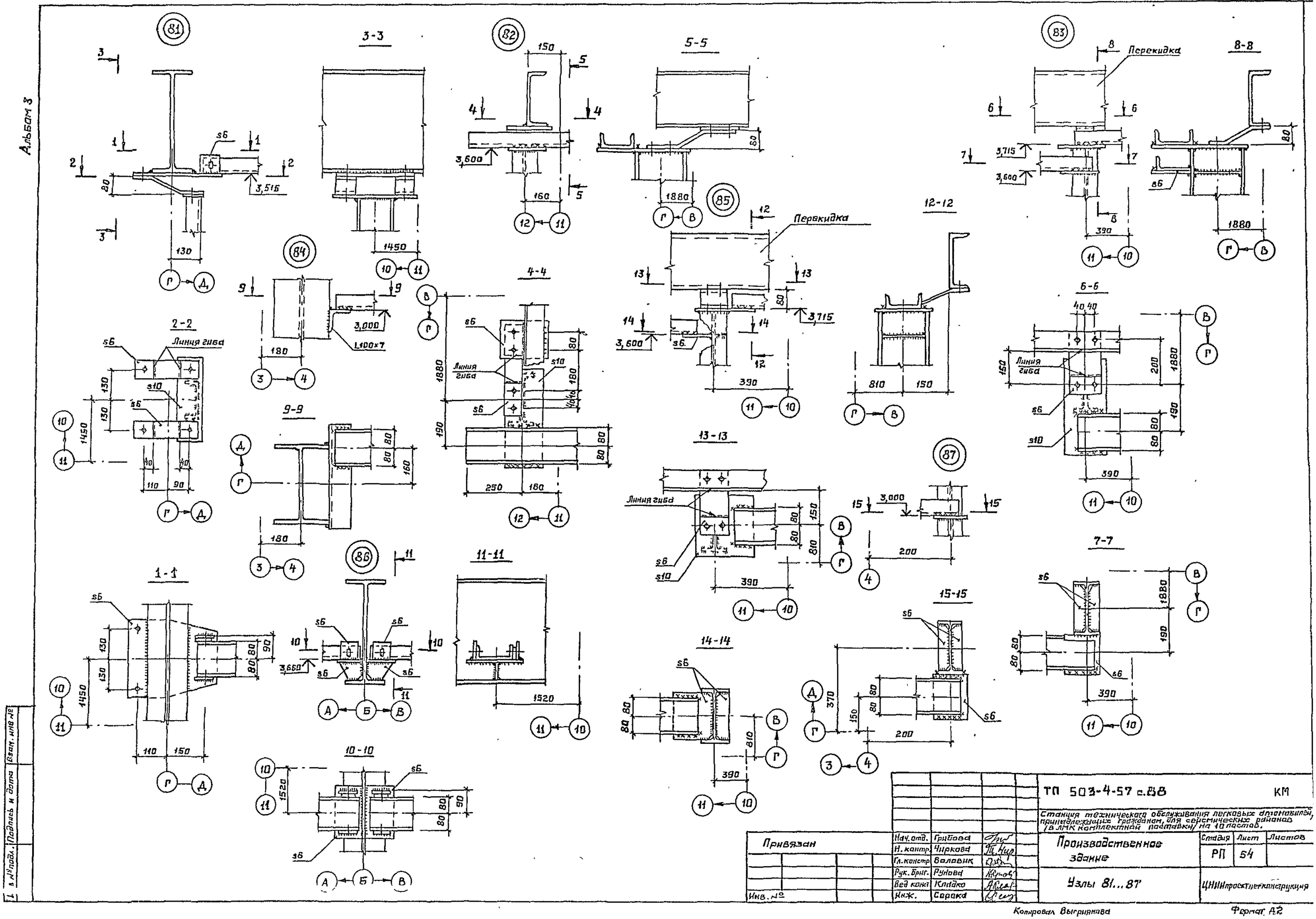

					ТП 503-4-57 с.ВВ		КМ
					Станция технического обслуживания легковых автомобилей, принадлежащих гражданам, для сейсмических районов (в ЛМК комплектной поставки) на 10 постов.		
Привязан			Нач.отд.	Грибова	Производственное здание	Стадия	Лист	Листов
			Н.контр.	Чиркова		РП	54	
			Гл.констр.	Воловик				
			Рук.бриг.	Рулова	Узлы 81...87	ЦНИИпроектстальконструкция		
			Вед.конст.	Клайко				
Инв.№			Инж.	Сорока				

Копировал Выгринова

Формат А2

Взам. инв.№ | Подпись и дата | Инв.№ подл.

Альбом 3

(88)

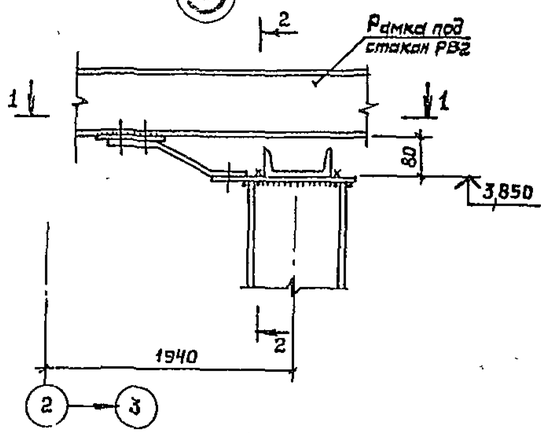

2-2

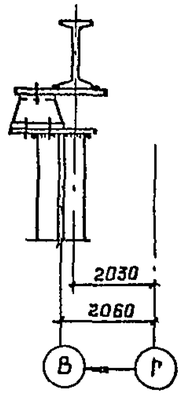

1-1

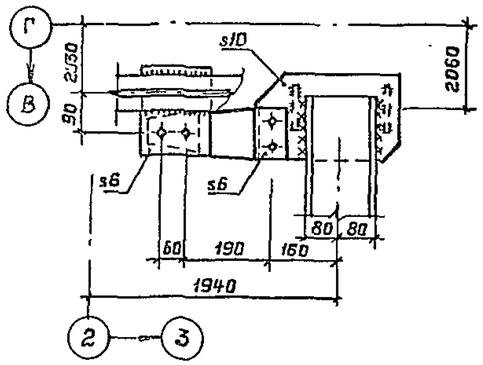

(89)

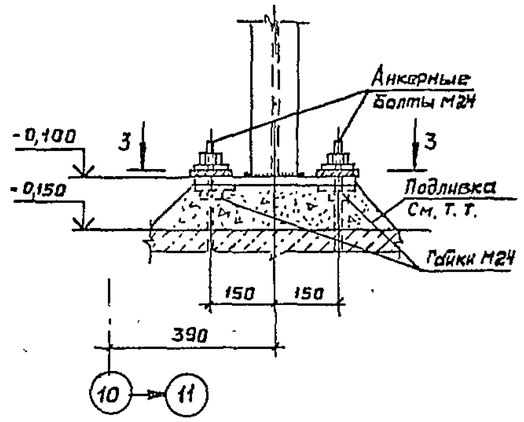

3-3

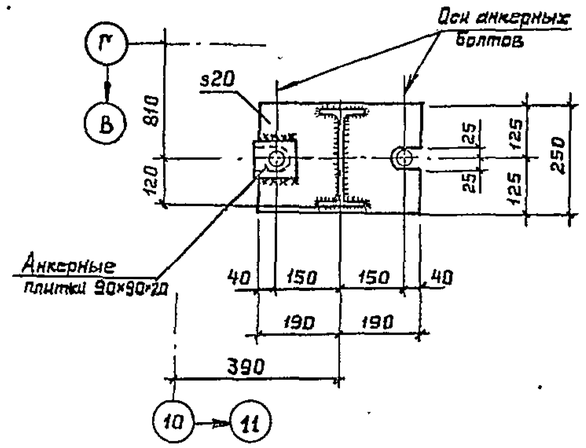

(90)

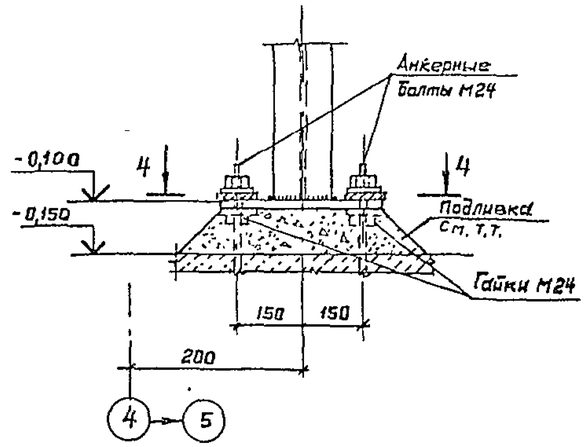

4-4

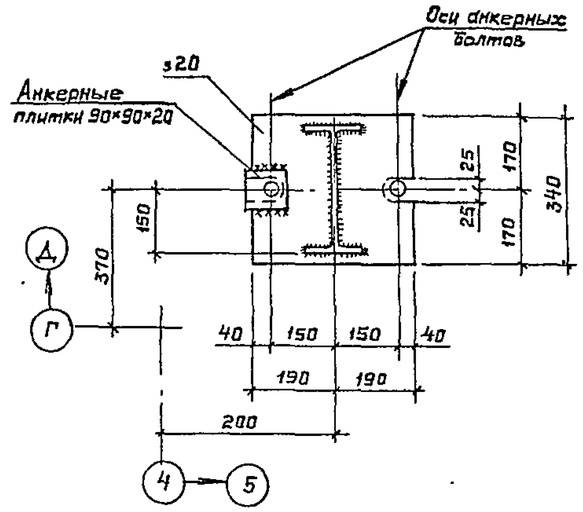

Подливку под опорной плитой выложить бетоном В 20 на мелком заполнителе.

Инв. № подл.	Подпись и дата	Взам. инв. №	

				ТП 503-4-57 с.88.		КМ
				Станция технического обслуживания легковых автомобилей, принадлежащих гражданам, для сейсмических районов (в ЛНК комплектной поставки) на 10 постов.		
Привязан:			Зав.отд. Грибова	Производственное здание	Стадия: РП	Лист: 55 / Листов:
			Н.контр. Чиркова			
			Гл.конст. Валовик			
			Рук.бриг. Рунова	Узлы 88...90	ЦНИИпроектлегконструкция	
Инв. №			Вед.инж. Кладко			
			Инж. Сорока			

Копировал Выгриянова

Формат А2

АЛЬБОМ 3

Схема расположения балок и стоек площадки.

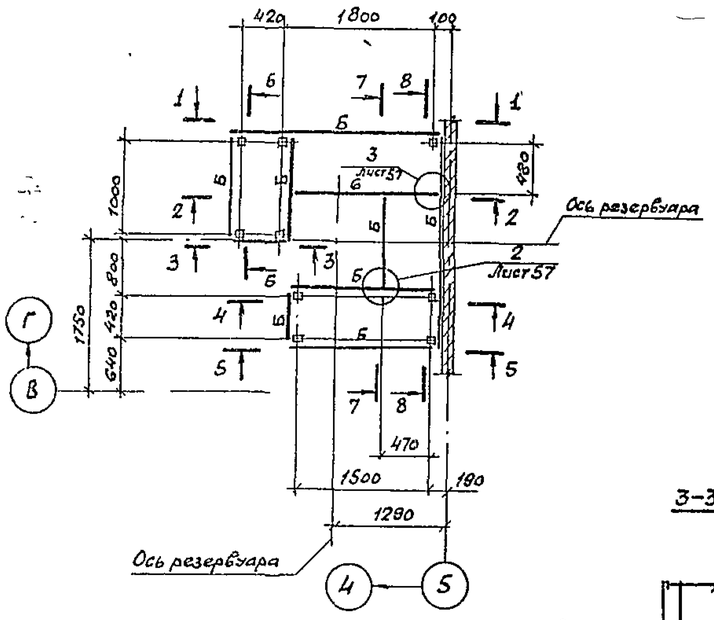

Схема расположения настила площадки

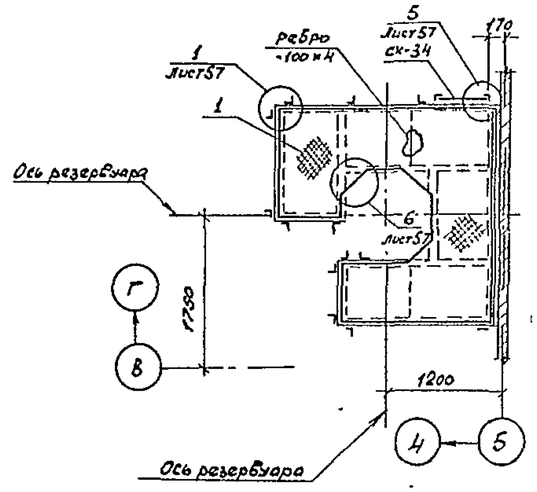

Марка	Сечение: Эскиз	Поз	Состав	Опорные усилия: M,тм	N,т	Q,т	Грп. на конструкторов	Марка металла	Примечание
К	□		Гн □100×100×4		0.24		3	ВСт3кп2	
Б	C		Гн C150×80×5	Конструктивно			3	ВСт3кп2	
Ск-34			Ск-34	Серия 1.450.3-3.61			3	ВСт3кп2	Укороченная
ОП	2200, 1000	1	L 63×5				3	ВСт3кп2	
		2	L 63×5	Конструктивно					
		3	-100×4						
1			сталь рифленая ℓ4					ВСт3кп2	

1-1

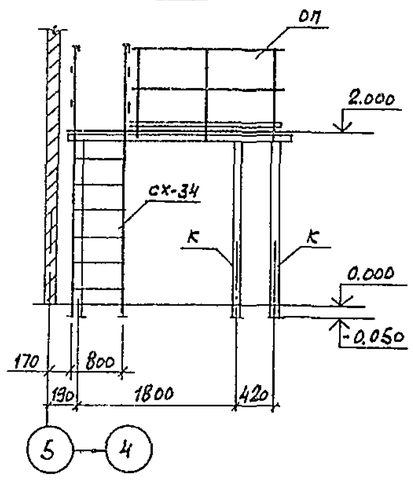

3-3

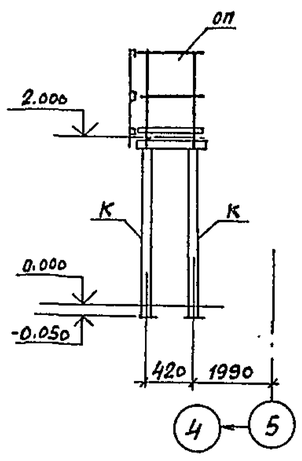

5-5

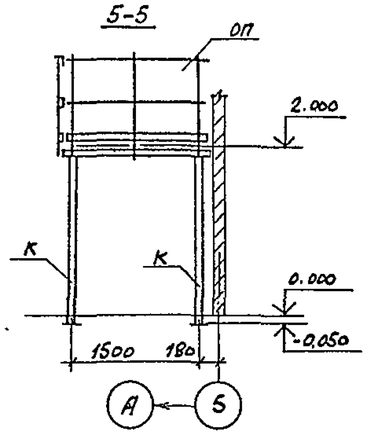

7-7

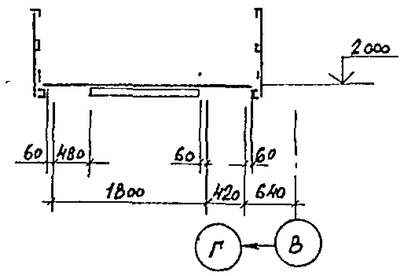

8-8

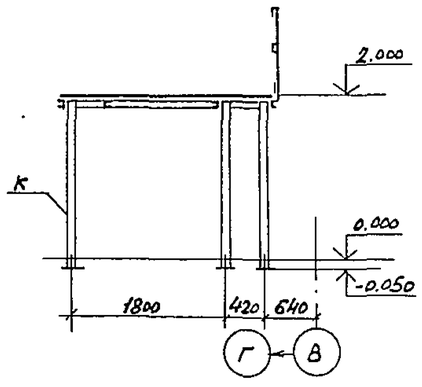

2-2

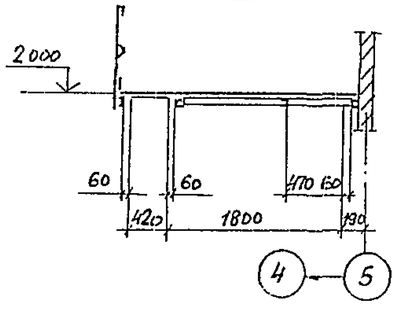

4-4

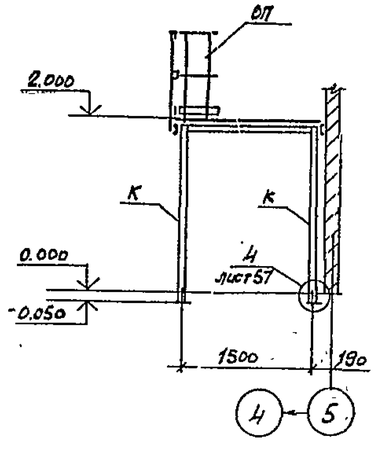

6-6

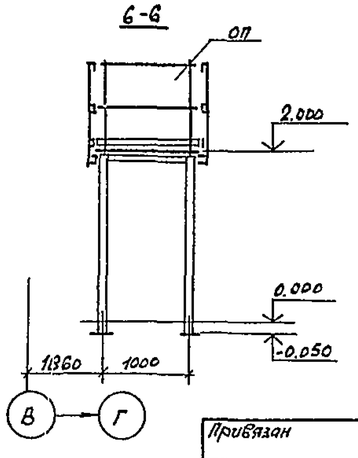

1. Настил площадки крепить к балкам сварными швами по ГОСТ 5264-80-Н1-Ь5-100/250
2. Сварку производить электродами типа Э46 по ГОСТ 9467-75.
3. Болтовые соединения на болтах М16 класса точности В класса прочности 5.6. по ГОСТ 7798-70, кроме оговоренных.

Привязан	Нач. отд	Грибова		
	Н. контр.	Чиркова		
	Гл. конст	Валовик		
	Гл. конс	Баршай		
	Рук. бр.	Рунова		
Инв №	Инжен.	Сорока		

ТП 503-4-57 с.88 — КМ

Станция технического обслуживания легковых автомобилей, принадлежащих гражданам, для сейсмических районов (в АМК комплектной поставки) на 10 постов

Производственное здание

Стадия	Лист	Листов
РП	56	

Схема расположения конструкций площадки на отм. 2.000. Разрез 3-3

ЦНИИпроектлесконструкция

Инв № подл. | Подпись и дата | Взам. инв №

Формат А2

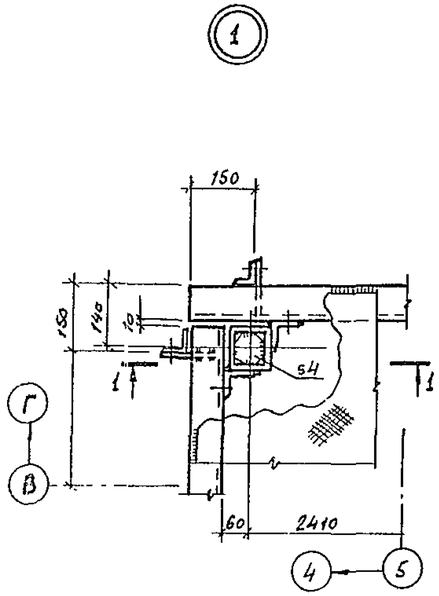

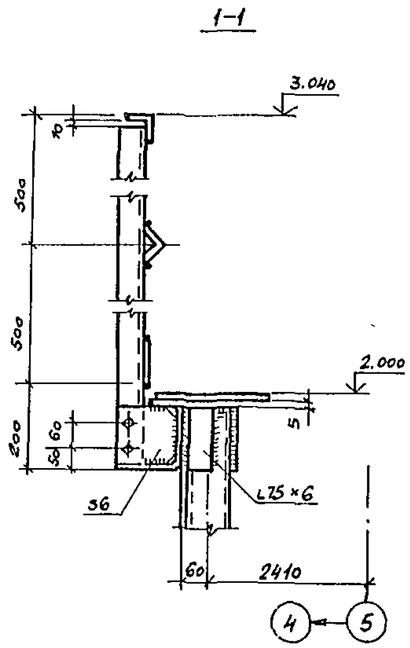

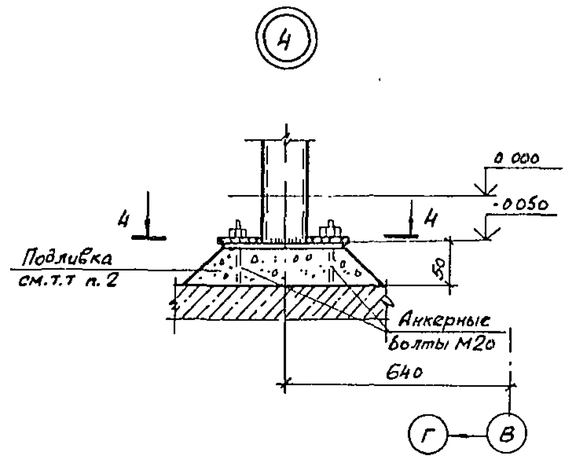

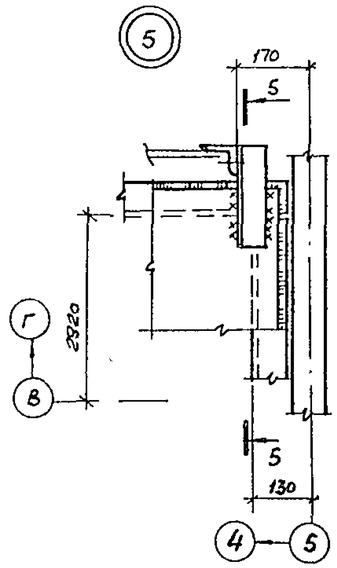

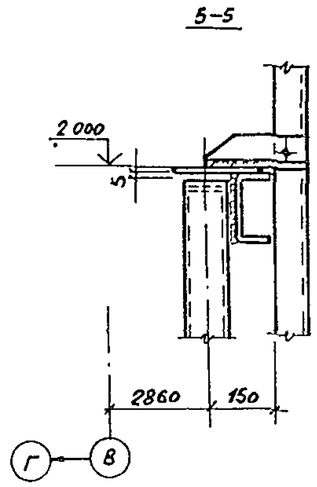

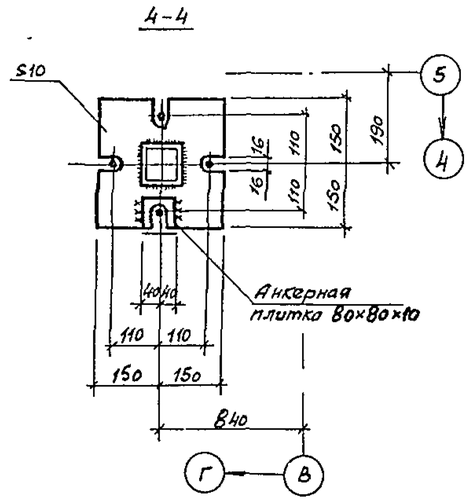

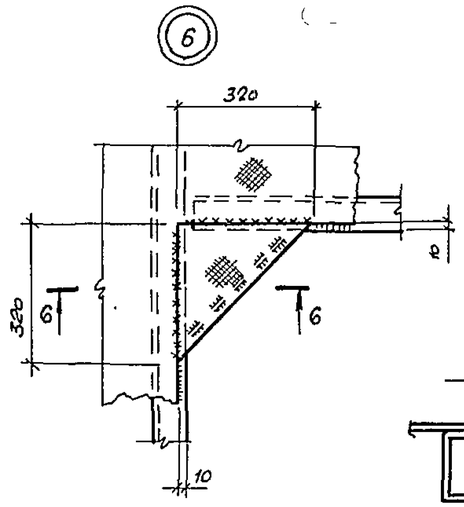

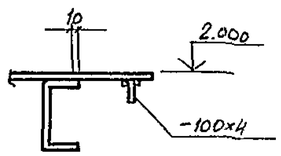

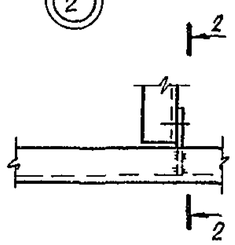

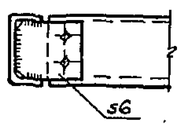

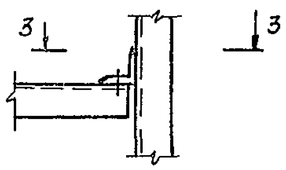

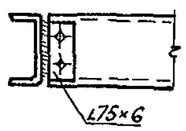

1. Работать совместно с листом 56
2. Подливка бетоном В20 на мелком заполнителе.

				ТП 503-4-57 с.88			КМ
				Станция технического обслуживания легковых автомобилей, принадлежащих гражданам, для сейсмических районов (в ЛМК комплектной поставки) на 10 постов			
Привязан			Нач. отд. Грибова	Производственное здание	Стадия	Лист	Листов
			Н.контр. Чиркова		РП	57	
			Гл конст Валовик				
			Гл конст. Барнай	Схема расположения конструкции площадки на отм.2.000 узлы.	ЦНИИпроектлегконструкция		
Инв. №			Рук. бр. Рунова				
			Инж. Сорока				

Инв. № подл | Подпись и дата | Взам. инв. №

Формат А2

Альбом 3

Наименование конструкции по номенклатуре прейскуранта 01-09	Позиции по прейскуранту 01-09	№ по порядку	Код конструкций	Масса конструкций (т)												Количество шт.	Серия типовых конструкций
				Всего стали повышенной и высокой прочности	По видам профилей стали										Всего		
					Балки и швеллеры	Крупносортная сталь	Средне сортная сталь	Мелкосортная сталь	Толстолистовая сталь	Универсальная сталь	Тонколистовая сталь	Гнутые и гнутосварные профили	Трубы	Прочие			
1	2	3	4	5	6	7	8	9	10	11	12	13	14	15	16	17	18
Типовые конструкции																	
Блоки покрытия типа „Москва"		1	528311	16,1	4,89	23,97									28,86		шифр 774
Типовые детали покрытий		2	111100								0,08				0,08		2.460-11
Ригели фахверка		3	528364			0,57						1,80			2,37		1.432.2-17
Стальные стаканы на покрытие		4	526310						1,27						1,27		1.494-24
Балки подвесных путей		5	526235		2,60	0,02									2,62		1.426.2-3
Фасонные доборные элементы		6	528592											9,50	9,50		ТУ36-2336-80
Панели стеновые		7	528423						3,88						3,88		шифр П2 КМ5
Окна		8	526221									2,89			2,89		1.436.3-21
Перегородки		9	526213								1,28				1,28		1.431.9-25 1.431.9-27с
Ворота		10	528481			0,08	0,30	0,03	0,38		0,48	1,83	1,50		5,75		1.435.9-20
В том числе оцинкованный																	
профнастил		11									1,15				1,15		
Стремянки		12				0,06									0,06		1.450.3-3.1
Итого по типовым																	
конструкциям:		13		16,1	7,49	24,70	0,30	0,03	5,53		2,99	6,52	1,50	9,50	58,56		
Нетиповые конструкции																	
Колонны		14	528340	11,33	11,00				5,11						16,11		
Балки покрытия		15	526153	20,27	15,89	3,61			4,58		0,34	2,17		0,01	26,60		
Связи по колоннам		16	528350	3,35	0,31	2,59			0,53			2,60			6,03		
Прогоны		17	526171	9,30	9,3				0,23						9,53		
Профлист покрытия		18	528530			0,03					21,02				21,05		
Фахверк		19	528360	3,47	2,31	2,07	0,65		1,13			9,53			15,79		
Перегородки		20	627161	9,35	9,40	0,53			2,31		0,34	0,05			12,63		
Стеновое ограждение		21	528423	0,82	0,04	0,23			0,82		8,45	0,65			10,19		
Итого по нетиповым																	
конструкциям:		22		57,89	48,25	9,06	0,65		14,71		30,15	15,10		0,01	117,93		

Инв. № подл. | Подпись и дата | Взам. инв. №

Привязан:			
Инв. №			

Нач. отд.	Гривова		
Н. контр.	Чуркова		
Гл. констр.	Волвик		
Рук. груп.	Рунова		
Вед. инж.	Кладко		

Копировал:

ТП503-4-57с.88 КМ

Станция технического обслуживания легковых автомобилей, принадлежащих гражданам, для сейсмических районов 8 баллов. Комплектной поставки на 2 постов

Производственное здание

Стадия	Лист	Листов
РП	58	

Ведомость металлоконструкций по видам профилей

ЦНИИпроектлегконструкция

Формат А2