ТИПОВОЙ ПРОЕКТ

501-3-9

СКАТОВЫКАТНАЯ КАНАВА

ДЛЯ ТЕПЛОВОЗО-ВАГОННЫХ ДЕПО

ПРОМЫШЛЕННЫХ ЖЕЛЕЗНЫХ ДОРОГ

КОЛЕИ 1520мм

АЛЬБОМ II

ВЫПУСК 1

КОНСТРУКЦИИ МЕТАЛЛИЧЕСКИЕ И
ЗАКАЗНЫЕ СПЕЦИФИКАЦИИ

902/02

цена 3-34

				Привязан:	
Инв №					

ТИПОВОЙ ПРОЕКТ
501-3-9
СКАТОВЫКАТНАЯ КАНАВА

ДЛЯ ТЕПЛОВОЗО-ВАГОННЫХ ДЕПО

ПРОМЫШЛЕННЫХ ЖЕЛЕЗНЫХ ДОРОГ

КОЛЕИ 1520мм

АЛЬБОМ II

ВЫПУСК 1

СОСТАВ ПРОЕКТА:

АЛЬБОМ I - ОБЩАЯ ПОЯСНИТЕЛЬНАЯ ЗАПИСКА, ТЕХНОЛОГИЧЕСКИЕ, СТРОИТЕЛЬНЫЕ, САНИТАРНО-ТЕХНИЧЕСКИЕ И ЭЛЕКТРОТЕХНИЧЕСКИЕ ЧЕРТЕЖИ

АЛЬБОМ II - ВЫПУСК 1. КОНСТРУКЦИИ МЕТАЛЛИЧЕСКИЕ И ЗАКАЗНЫЕ СПЕЦИФИКАЦИИ

ВЫПУСК 2. КОНСТРУКЦИИ ЖЕЛЕЗОБЕТОННЫЕ.

АЛЬБОМ III — СМЕТЫ.

РАЗРАБОТАН
ХАРЬКОВСКИМ ОТДЕЛЕНИЕМ ВСЕСОЮЗНОГО ПРОЕКТНОГО И НАУЧНО-ИССЛЕДОВАТЕЛЬСКОГО ИНСТИТУТА ПРОМЫШЛЕННОГО ТРАНСПОРТА „ПРОМТРАНСНИИПРОЕКТ"

ТЕХНО-РАБОЧИЙ ПРОЕКТ УТВЕРЖДЕН
ГОССТРОЕМ СССР ПРОТОКОЛ №38 от 26.07.1979г.
ВВЕДЕН В ДЕЙСТВИЕ ИНСТИТУТОМ
ПРОМТРАНСНИИПРОЕКТ
ПРИКАЗ № 361 от 16.11.79г

ГЛАВНЫЙ ИНЖЕНЕР ОТДЕЛЕНИЯ А.Г.МИРОШНИКОВ
ГЛАВНЫЙ ИНЖЕНЕР ПРОЕКТА В.В.ЛИТОВЧЕНКО

				Привязан:
Инв.№				

СОДЕРЖАНИЕ АЛЬБОМА II (начало)

№ п/п	Лист	Обозначение	Наименование	стр
1			Обложка	
2			Титульный лист	1
3			Содержание альбома II (начало)	2
4			Содержание альбома II (окончание)	3
5		В20-00-000	Устройство к электроподъемнику	4
6		В20-00-000СБ	Устройство к электроподъемнику	
			Сборочный чертеж	4
7		В20-00-001	Ушко	4
8		Р66-00-000	Настил шторный	5
9		Р66-02-000	Щит	5
10		Р66-03-000	Щит конечный	5
11		Р66-00-000СБ	Настил шторный	
			Сборочный чертеж	6
12		Р66-00-000ВП	Настил шторный	
			Ведомость покупных изделий	7
13		Р67-00-000ВП	Мостик выдвижной	
			Ведомость покупных изделий	7
14		Р66-01-000	Щит неподвижный	8
15		Р66-01-000СБ	Щит неподвижный	
			Сборочный чертеж	8
16		Р66-01-001	Накладка	8
17		Р66-02-000СБ	Щит	
			Сборочный чертеж	9
18		Р66-03-000СБ	Щит конечный	
			Сборочный чертеж	10
19		Р66-00-001	Ролик	11
20		Р66-02-005	Накладка	11
21		Р66-02-006	Накладка	11
22		Р66-03-001	Ушко	11
23		Р66-02-001	Стойка	12
24		Р66-02-002	Стержень	12
25		Р66-02-003	Валик	12
26		Р66-02-004	Косынка	12
27		Р67-00-000	Мостик выдвижной	13
28		Р67-00-000СБ	Мостик выдвижной	
			Сборочный чертеж	14
29		Р67-01-000	Мостик	15
30		Р67-01-007	Связь	15
31		Р67-01-008	Накладка	15
32		Р67-01-000СБ	Мостик	
			Сборочный чертеж	16
33		Р67-01-100	Стойка	17
34		Р67-01-100СБ	Стойка	
			Сборочный чертеж	17
35		Р67-01-001	Пластина	17
36		Р67-01-003	Ребро	17
37		Р67-02-000	Опора роликов	18
38		Р67-02-000СБ	Опора роликов	
			Сборочный чертеж	18
39		Р67-02-001	Планка	18
40		Р67-02-002	Шайба	18
41		Р67-03-000	Опора роликов	19
42		Р67-03-000СБ	Опора роликов	
			Сборочный чертеж	19
43		Р67-00-012	Втулка	19
44		Р67-03-001	Планка	19
45		Р67-04-000	Подъездной путь	20
46		Р67-04-000СБ	Подъездной путь	
			Сборочный чертеж	20
47		Р67-00-007	Защелка	20
48		Р67-04-001	Упор	20
49		Р67-05-000	Ограждение	21
50		Р67-05-000СБ	Ограждение	
			Сборочный чертеж	21
51		Р67-00-002	Крышка	21
52		Р67-00-003	Ось	21
53		Р67-00-001	Ролик	22
54		Р67-00-004	Ось	22
55		Р67-00-005	Ролик	22
56		Р67-00-006	Крышка ролика	22
57		Р67-00-008	Стопор	23
58		Р67-00-010	Пружина	23
59		Р67-00-011	Кольцо	23
60		Р67-00-013	Стойка	23
61		Р67-00-009	Шток стопора	24
62		Р67-00-014	Прокладка	24
63		Р67-00-015	Прокладка	24
64		Р67-05-001	Палец	24
65		Р67-01-002	Поперечина	25
66		Р67-01-004	Валик	25
67		Р67-01-005	Крючок	25
68		Р67-01-006	Связь	25
69		Р68-00-000	Щит передвижной	26
70		Р68-00-000СБ	Щит передвижной	
			Сборочный чертеж	26
71		Р68-00-001	Каток	26
72		Р68-00-000ВП	Щит передвижной	
			Ведомость покупных изделий	27
73		Р70-00-000ВП	Кронштейн	
			Ведомость покупных изделий	27
74		Р68-01-000	Щит	28
75		Р68-01-000СБ	Щит	
			Сборочный чертеж	28
76		Р68-01-001	Ось	28

Альбом II

Типовой проект 501-3-9

Инв. № подл. | Подп. и дата | Взам. инв. №

Инв. №				Привязан
Инж.	Бергер			ТП 501-3-9
Н.контр.	Вергелес			
Рук.гр.	Морин			Тепловозо-вагонные депо для промышленных железных дорог колеи 1520 мм
				Скатовыкатная канава — Стадия: Р; Лист: 1; Листов: 2
				Содержание альбома II (начало) — ПРОМТРАНСНИИПРОЕКТ г. Харьков

СОДЕРЖАНИЕ АЛЬБОМА II (окончание)

№№ п/п	Лист	Обозначение	Наименование	стр.
77		Р68-00-002	Крышка	29
78		Р68-00-003	Прокладка	29
79		Р68-01-002	Настил	29
80		Р68-01-003	Стойка	29
81		Р69-00-000	Подставка винтовая	30
82		Р69-00-000СБ	Подставка винтовая	
			Сборный чертеж	30
83		Р69-00-001	Винт	30
84		Р69-01-000	Станина	31
85		Р69-01-000СБ	Станина	
			Сборочный чертеж	31
86		Р69-01-003	Ребро	31
87		Р69-00-002	Головка	32
88		Р69-00-003	Накладка	32
89		Р69-01-001	Втулка	32
90		Р69-01-002	Ручка	32
91		Р70-00-000	Кронштейн	33
92		Р70-01-000СБ	Плита	
			Сборный чертеж	33
93		Р70-00-000СБ	Кронштейн	
			Сборочный чертеж	34
94		Р70-01-000	Плита	34
95		Р70-00-001	Кожух	34
96		Р70-00-002	Пружина	34
97		Р71-00-000	Упор съемный	35
98		Р71-00-000СБ	Упор съемный	
			Сборочный чертеж	35
99		Р71-00-001	Стойка	35
100		Р71-00-002	Опора	35
101		Р72-00-000	Стопор	36
102		Р72-00-000СБ	Стопор	
			Сборочный чертеж	36
103		Р72-00-001	Щека	36
104		Р72-00-002	Винт	36
105		Р72-01-000	Клин с втулкой	37
106		Р72-01-000СБ	Клин с втулкой	
			Сборочный чертеж	37
107		Р72-01-001	Бобышка	37

№№ п/п	Лист	Обозначение	Наименование	стр.
108	ТО-1		Заказная спецификация на технологическое оборудование	38
109	САН-1		Заказная спецификация на сантехническое оборудование	38
110	САН-2		Заказная спецификация на насосное оборудование	39
111	САН-3		Заказная спецификация на пропитанную трубопроводную арматуру	39
112	ТК-1		Заказная спецификация на технологическую конструкцию	40
113	РЭ-1		Заказная спецификация на электрооборудование скатовыкатной канавы	41
114	РЭ-2		Заказная спецификация на кабельные изделия скатовыкатной канавы	42

Альбом II

501-3-9

Типовой проект

Инв. №				Привязан
Инж.	Бергер		12.07.89	ТП 501-3-9
Н. контр.	Вергелес		12.07.89	
Рук. гр.	Морин		12.07.89	Тепловозо-вагонные депо для промышленных железных дорог колеи 1520 мм.

Скатовыкатная канава	Стадия	Лист	Листов
	Р	2	

Содержание альбома II (окончание)

ПРОМТРАНСНИИПРОЕКТ г. Харьков

Типовой проект 501-3-9 Альбом II

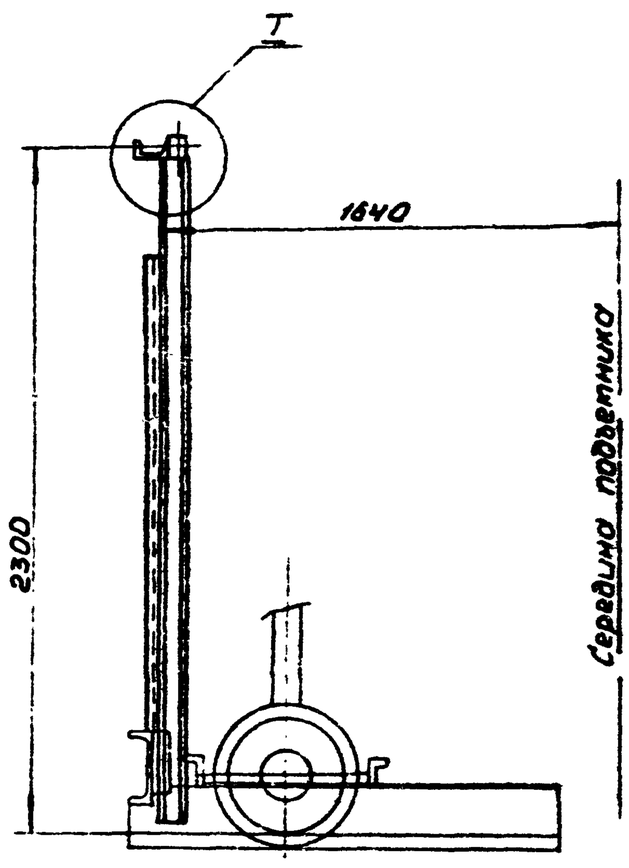

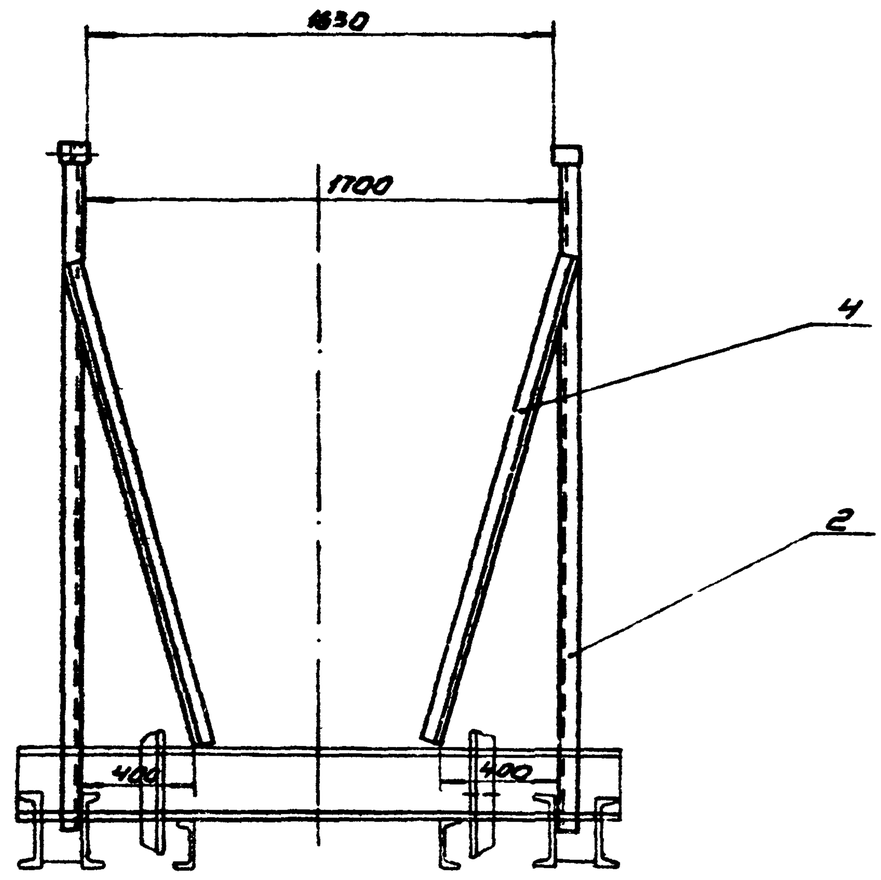

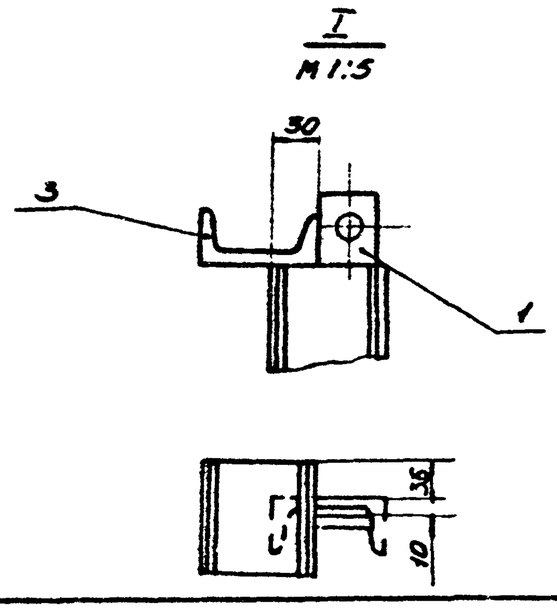

1. Предельные отклонения размеров:
   отверстия – по Н14,
   остальных – по ±IT14/2.
2. Шероховатость реза поверхностей несчертежных деталей Rz 80
3. Сварные швы – по ГОСТ 5264-69, по контуру прилегания деталей. Катет шва – 5мм

Изм.	Лист	№ докум.	Подп.	Дата	В20-00-000СБ		
Разраб.		Бергер		11.01.79	Устройство к электроподъемнику. Сборочный чертеж.	Лит.	Масса	Масштаб
Пров.		Вергелес		11.01.79		И	42,0	1:20
						Лист	Листов 1	
Н.контр.		Вергелес		11.01.79	ПРОМТРАНСНИИПРОЕКТ г. Харьков			
Утв.		Торин		11.01.79				

Формат	Зона	Поз.	Обозначение	Наименование	Кол.	Примечание
				Документация		
12			В20-00-000СБ	Сборочный чертеж		
				Детали		
11		1	В20-00-001	Ушко	2	
54		2	В20-00-002	Стойка		
				Швеллер $\frac{10\ ГОСТ\ 8240-72}{Ст.3\ ГОСТ\ 535-79}$		
				L = 2210 h14	2	13,5кг
54		3	В20-00-003	Опора		
				Швеллер $\frac{10\ ГОСТ\ 8240-72}{Ст.3\ ГОСТ\ 535-79}$		
				L = 400 h14	2	0,6кг
54		4	В20-00-004	Раскос		
				Уголок $\frac{50\times50\times5\ ГОСТ\ 8509-72}{Ст.3\ ГОСТ\ 535-79}$		
				L = 1700 h14	2	6,4кг

Изм.	Лист	№ докум.	Подп.	Дата	В20-00-000		
Разраб.		Бергер		11.01.79	Устройство к электроподъемнику	Лит. И	Лист	Листов 1
Пров.		Вергелес		11.01.79				
Н.контр.		Вергелес		11.01.79	ПРОМТРАНСНИИПРОЕКТ г. Харьков			
Утв.		Торин		11.01.79				

В20-00-001

√(√)

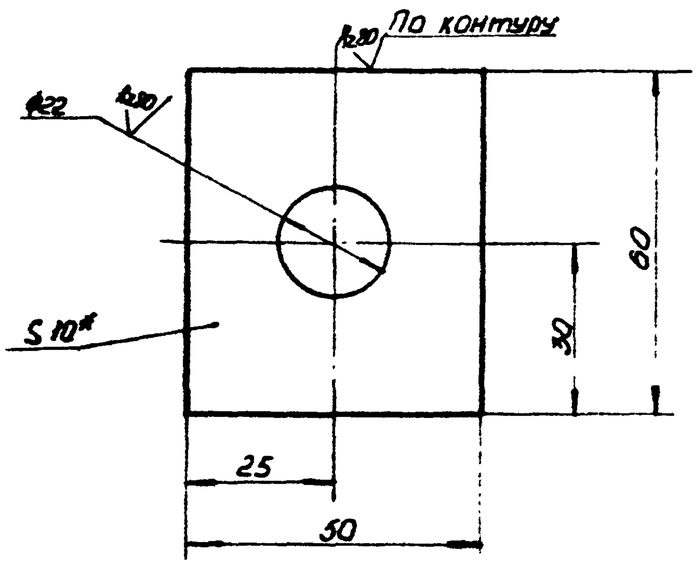

1* Размер для справок
2. Предельные отклонения размеров:
   отверстия – по Н14,
   остальных – по ±IT14/2.

Изм.	Лист	№ докум.	Подп.	Дата	В20-00-001		
Разраб.		Бергер		11.01.79	Ушко	Лит. И	Масса 0,2	Масштаб 1:1
Пров.		Вергелес		11.01.79		Лист	Листов 1	
Н.контр.		Вергелес		11.01.79	Лист Б10 ГОСТ 19903-74 / Ст.3 ГОСТ 14637-69	ПРОМТРАНСНИИПРОЕКТ г. Харьков		
Утв.		Торин		11.01.79				

Типовой проект 501-39 Альбом II

Формат	Зона	Поз.	Обозначение	Наименование	Кол.	Примечание
				Документация		
22			Р66-00-000СБ	Сборочный чертеж		
22			Р66-00-000ВП	Ведомость покупных изделий		
				Сборочные единицы		
Н		1	Р66-01-000	Щит неподвижный	1	
Н		2	Р66-02-000	Щит	1	
		3	-01	Щит	1	
		4	-02	Щит	1	
		5	-03	Щит	1	
		6	-04	Щит	1	
		7	-05	Щит	1	
		8	-06	Щит	1	
		9	-07	Щит	1	
Н		10	Р66-03-000	Щит конечный	1	
				Детали		
Н		11	Р66-00-001	Ролик	18	
				Стандартные изделия		
		12		Болт М20×1.0×58 ГОСТ 7798-70	2	
		13		Гайка М20.5 ГОСТ 5915-70	2	
		14		Гайка М12.5 ГОСТ 5915-70	18	
		15		Шайба 16.02×00 ГОСТ 11371-78	18	
		16		Шплинт 3.2×30 ГОСТ 397-66	32	

Р66-00-000

Изм.	Лист	№ докум.	Подп.	Дата
Разраб.		Бергер		11.07.79
Пров.		Вергелес		11.07.79
Н. контр.		Вергелес		11.07.79
Утв.		Марин		11.07.79

Настил шторный

Лит. И | Лист | Листов 1

ПРОМТРАНСНИИПРОЕКТ г. Харьков

Формат 11

Формат	Зона	Поз.	Обозначение	Наименование	Кол.	Примечание
				Документация		
22			Р66-03-000СБ	Сборочный чертеж		
				Детали		
Н		1	Р66-03-001	Ушко	4	
		2	Р66-02-001	Стойка	1	
		3	Р66-02-002	Стержень	2	
		4	Р66-02-003	Валик	2	
		5	Р66-02-004	Косынка	2	
		6	Р66-02-006	Накладка	2	
Б4		7	Р66-03-002	Плита		
				Лист Б4 ГОСТ 19903-74		
				Ст.3 ГОСТ 16523-70		
				455 h14×2420 h14	1	34.5 кг
Б4		8	Р66-03-003	Накладка		
				Полоса Б-24×20 ГОСТ 103-76		
				Ст.3 ГОСТ 535-79		
				L = 2360 h14	1	1.48 кг
Б4		9	Р66-03-004	Подвеска		
				Швеллер 5 ГОСТ 8240-72		
				Ст.3 ГОСТ 535-79		
				L = 195 h14	2	0.9 кг
Б4		10	Р66-03-005	Накладка		
				Лист Б5 ГОСТ 19903-74		
				Ст.3 ГОСТ 14637-69		
				25 h14×90 h14	2	0.08 кг

Р66-03-000

Изм.	Лист	№ докум.	Подп.	Дата
Разраб.		Бергер		11.07.79
Пров.		Вергелес		11.07.79
Н. контр.		Вергелес		11.07.79
Утв.		Марин		11.07.79

Щит конечный

Лит. И | Лист | Листов 1

ПРОМТРАНСНИИПРОЕКТ г. Харьков

Формат 11

Формат	Зона	Поз.	Обозначение	Наименование	Кол.	Примечание
				Документация		
22			Р66-02-000СБ	Сборочный чертеж		
				Детали		
Н		1	Р66-02-001	Стойка	1	
Н		2	Р66-02-002	Стержень	2	
Н		3	Р66-02-003	Валик	2	
Н		4	Р66-02-004	Косынка	2	
Н		5	Р66-02-005	Накладка	2	
Н		6	Р66-02-006	Накладка	2	
Б4		7	Р66-02-007	Плита		
				Лист Б4 ГОСТ 19903-74		
				Ст.3 ГОСТ 16523-70		
				455 h14×2420 h14	1	34.5 кг
Б4		8	Р66-02-008	Накладка		
				Полоса Б-24×20 ГОСТ 103-76		
				Ст.3 ГОСТ 535-79		
				L = 2420 h14		15.2 кг

Р66-02-000

Изм.	Лист	№ докум.	Подп.	Дата
Разраб.		Бергер		11.07.79
Пров.		Вергелес		11.07.79
Н. контр.		Вергелес		11.07.79
Утв.		Марин		11.07.79

Щит

Лит. И | Лист 1 | Листов 2

ПРОМТРАНСНИИПРОЕКТ г. Харьков

Формат 11

Формат	Зона	Поз.	Обозначение	Наименование	Кол.	Примечание
Б4		9	Р66-02-009	Трубка		
				Труба 15×2.8 ГОСТ 3262-75		
				L = 50 h14	2	0.07 кг
			Различие исполнений от Р66-02-000 до Р66-02-000-07	от Р66-02-000 по сборочному чертежу		

Р66-02-000

Изм.	Лист	№ докум.	Подп.	Дата

Лист 2

Формат 11

Типовой проект 501-3-9 Альбом II

А-А

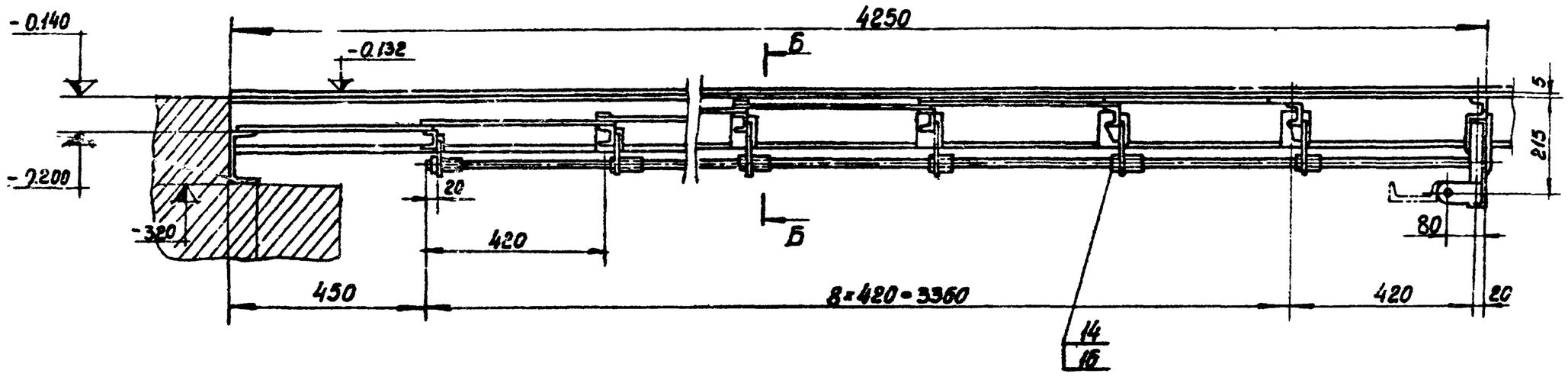

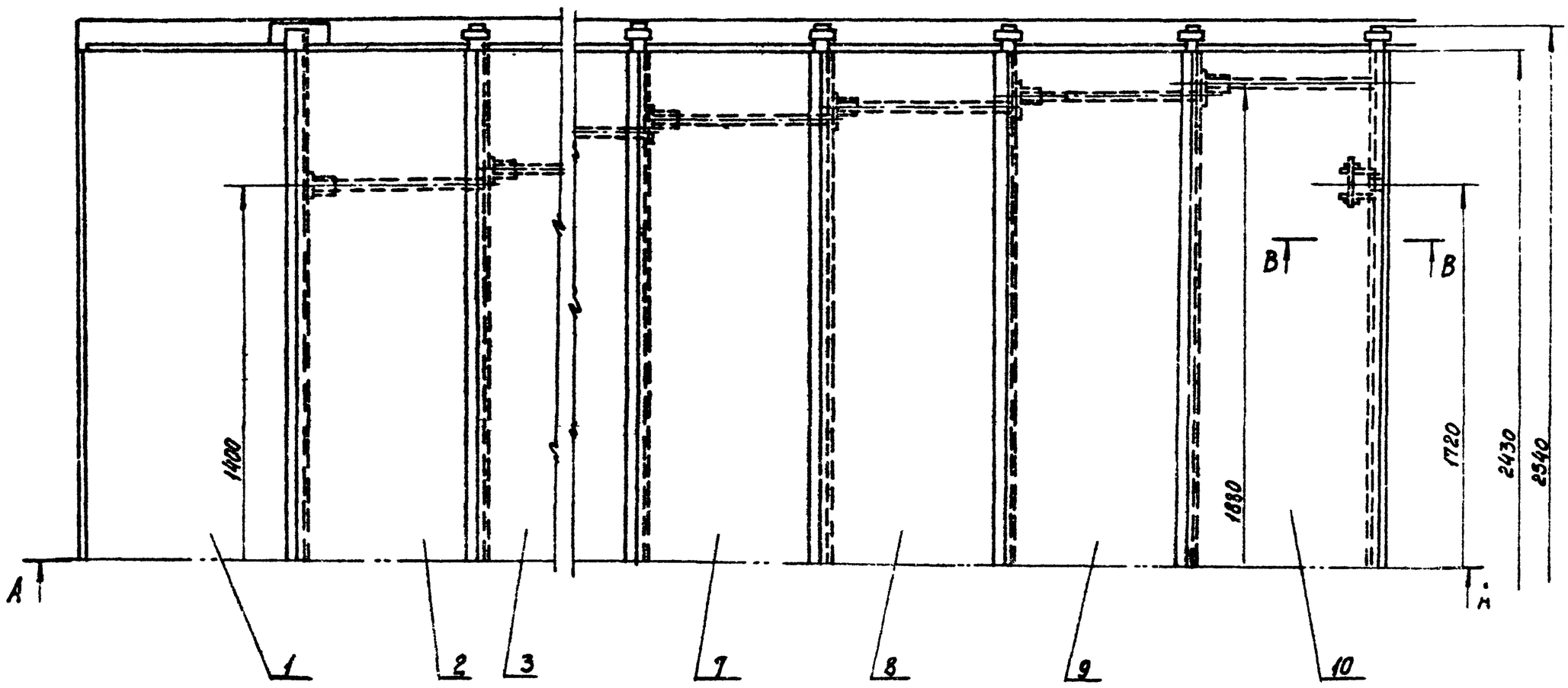

Схема расположения щитов

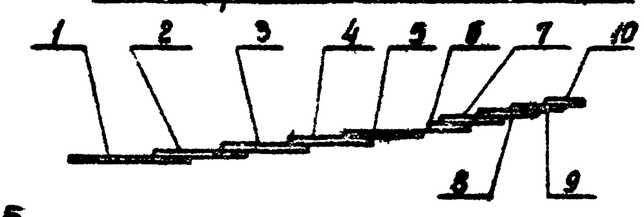

Б-Б
М1:2

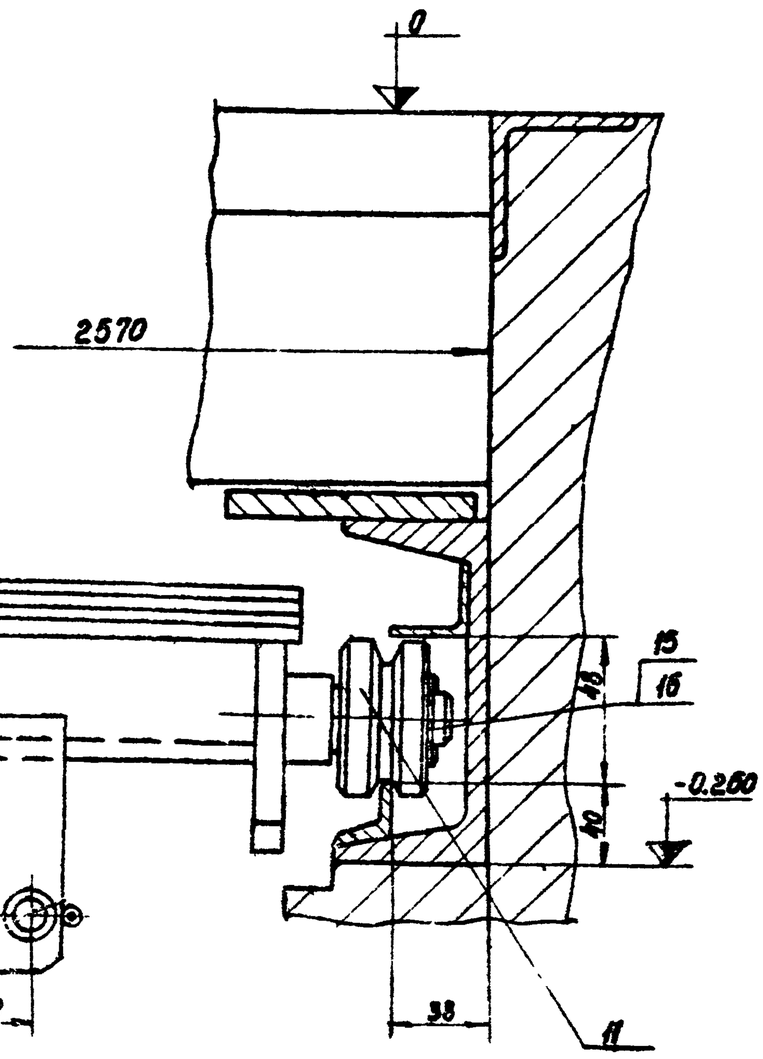

В-В
М1:2

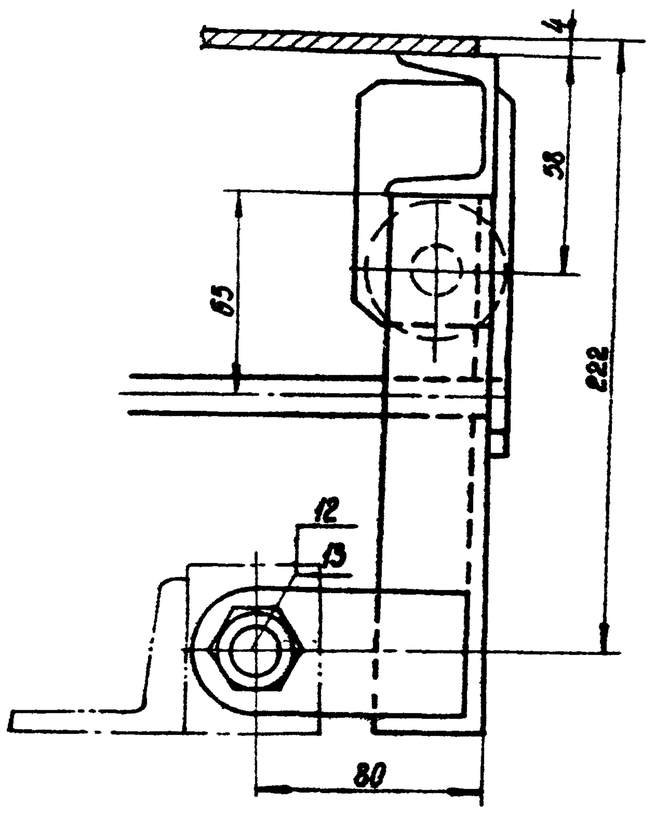

1. Размеры для справок.
2. Предельные отклонения размеров:
   отверстий – по Н14,
   остальных – по ±IT 14/2.
3. Сварные швы – по ГОСТ 5264-69 по контуру прилегания деталей. Катет шва – 3 мм.

Изм	Лист	№ докум.	Подп	Дата	Р 66-00-000 СБ		
Разраб		Бергер			Настил шторный Сборочный чертеж	Лит	Масса	Масштаб
Пров.		Верелее				И	450	1:10
						Лист	Листов 1	
Н. контр.		Верелее				ПРОМТРАНСНИИПРОЕКТ г. Харьков		
Утв.		Марин						

Формат 22

Инв. № подл. | Подп. и дата | Взам. инв. №

Типовой проект 501-3-9 Альбом II

№ строки	Наименование	Код ОКП	Обозначение документа на поставку	Поставщик	Куда входит обозначение	Количество: на изделие	в комплекты	на регулир.	Всего	Примечание
	Крепежные изделия									
	Болт М20×70.58		ГОСТ 7798-70			2			2	
	Гайка М12.5		ГОСТ 5915-70			18			18	
	Гайка М20.5		ГОСТ 5915-70			2			2	
	Шайба 16.02.00		ГОСТ 11371-68			18			18	
	Шплинт 3,2×30		ГОСТ 397-66			32			32	

Изм.	Лист	№ докум.	Подп.	Дата
Разраб.		Бергер		7.07.75
Пров.		Вергелес		7.07.75
Н. контр.		Вергелес		7.07.75
Утв.		Морин		7.07.75

Р66-00-000 ВП

Настил шторный
Ведомость покупных изделий

Лит.	Лист	Листов
И		1

ПРОМТРАНСНИИПРОЕКТ
г. Харьков

Формат 12

№ строки	Наименование	Код ОКП	Обозначение документа на поставку	Поставщик	Куда входит обозначение	Количество: на изделие	в комплекты	на регулир.	Всего	Примечание
1										
2	Крепежные изделия									
3										
4	Болт М12×55.58		ГОСТ 7798-70			6			6	
5	Винт М6×22.58		ГОСТ 17475-72			24			24	
6	Гайка М12.5		ГОСТ 5915-70			6			6	
7	Гайка М16.5		ГОСТ 5915-70			40			40	
8	Гайка М27.6.05		ГОСТ 11871-73			6			6	
9	Шайба 12.02.00		ГОСТ 11371-78			2			2	
10	Шайба 20.02.00		ГОСТ 11371-78			6			6	
11	Шплинт 3.2×20		ГОСТ 397-66			1			1	
12	Шплинт 3.2×30		ГОСТ 397-66			14			14	
13										
14										
15	Цепь 4-4×28									
16	L = 2 м		ГОСТ 7070-75			1			1	
17										
18	Подшипник № 206		ГОСТ 8338-75			6			6	
19										
20	Кольцо СГ 37-24-5		ГОСТ 6418-67			4			4	
21	Кольцо СГ 47-34-5		ГОСТ 6418-67			6			6	

Изм.	Лист	№ докум.	Подп.	Дата
Разраб.		Бергер		7.07.75
Пров.		Вергелес		7.07.75
Н. контр.		Вергелес		7.07.75
Утв.		Морин		7.07.75

Р67-00-000 ВП

Мостик выдвижной
Ведомость покупных изделий

Лит.	Лист	Листов
И		1

ПРОМТРАНСНИИПРОЕКТ
г. Харьков

Формат 12

Р66-01-000СБ

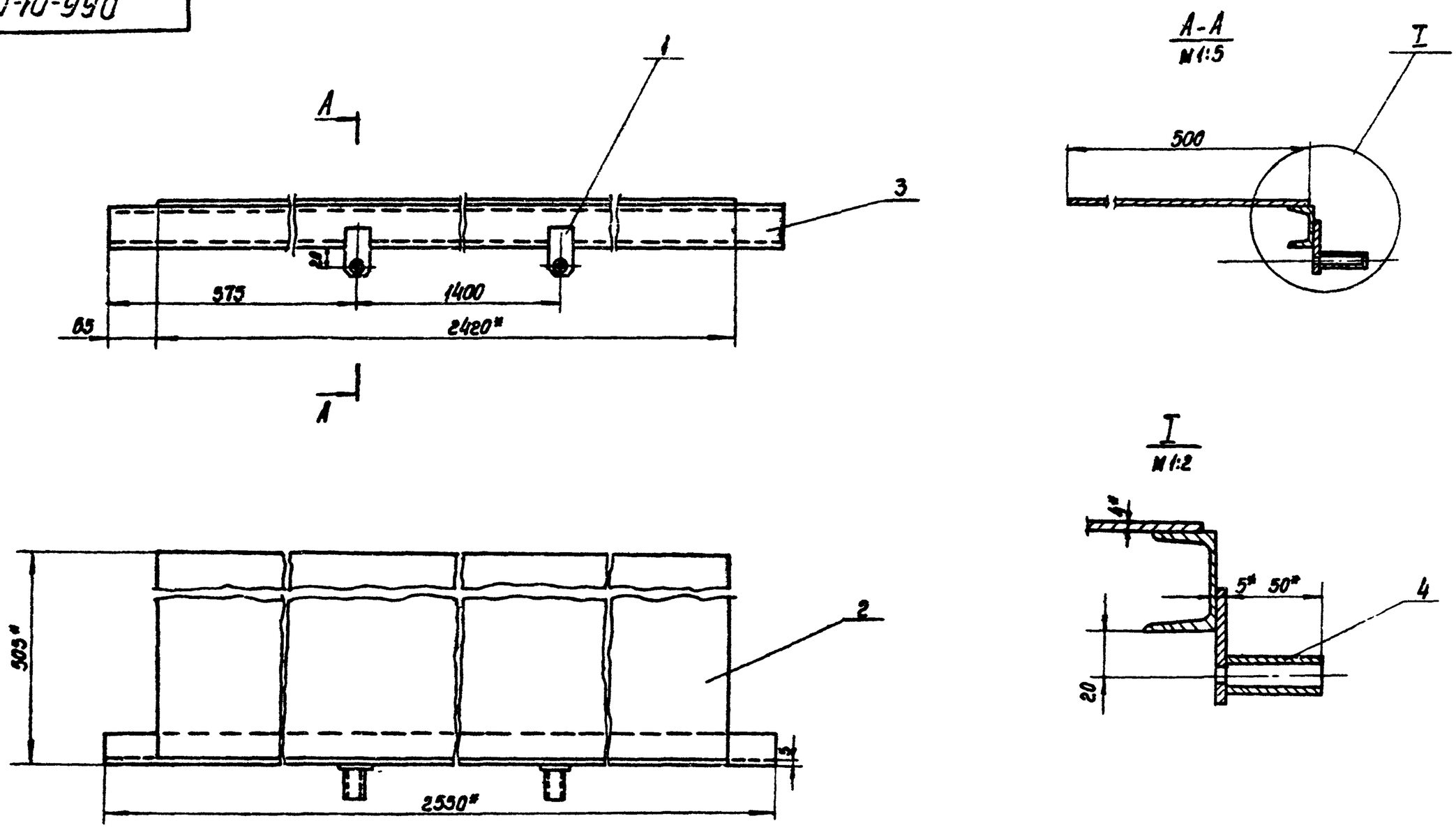

1* Размеры для справок.
2. Предельные отклонения размеров-по ±IT14/2
3. Шероховатость поверхностей реза бесчертежных деталей Rz160
4. Сварные швы-по ГОСТ 5264-69, по контуру прилегания деталей. Катет шва-4 мм.

Изм. Лист	№ докум.	Подп.	Дата	Р66-01-000СБ			
Разраб.	Бергер		09-07-79	Щит неподвижный	Лит	Масса	Масштаб
Пров.	Вергелес		09-07-79	Сборочный чертеж	И	50.0	1:10
Н. контр.	Вергелес		09-07-79		Лист	Листов 1	
Утв.	Марин		09-07-79		ПРОМТРАНСНИИПРОЕКТ г. Харьков		

Формат 12

Формат	Зона	Поз.	Обозначение	Наименование	Кол.	Примечание
				Документация		
12			Р66-01-000СБ	Сборочный чертеж		
				Детали		
11		1	Р66-01-001	Накладка	2	
Б4		2	Р66-01-002	Плита		
				Лист Б4 ГОСТ 19903-74 Ст.3 ГОСТ 14637-69		
				500 h14×2420 h14	1	38.0 кг
Б4		3	Р66-01-003	Балка		
				швеллер 5 Ст СЭВ 105-74 Ст.3 ГОСТ 535-79		
				L=2550 h14	1	11.0 кг
Б4		4	Р66-01-004	Втулка		
				Труба 15×28 ГОСТ 3262-75		
				L=50 h14	2	0.04 кг

Изм. Лист	№ докум.	Подп.	Дата	Р 66-01-000			
Разраб.	Бергер		09-07-79	Щит неподвижный	Лит	Лист	Листов
Пров.	Вергелес		09-07-79		И		1
Н. контр.	Вергелес		09-07-79		ПРОМТРАНСНИИПРОЕКТ г. Харьков		
Утв.	Марин		09-07-79				

Формат 11

Р66-01-001

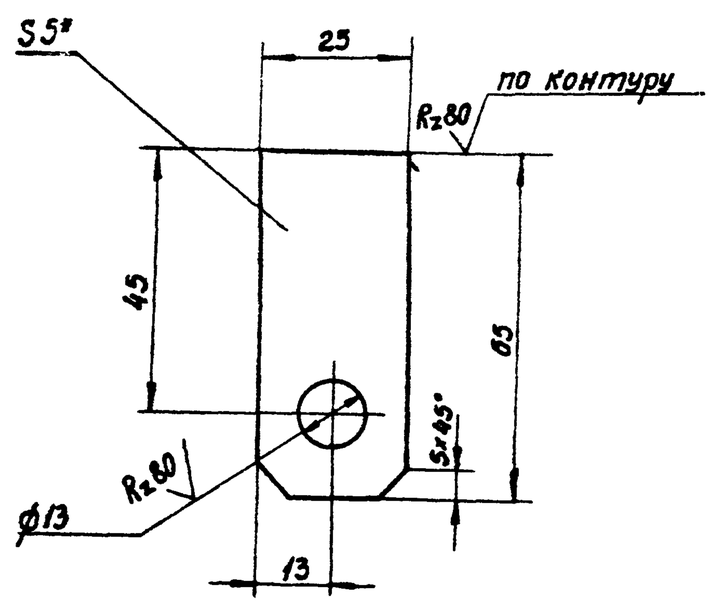

1* Размер для справок.
2. Предельные отклонения размеров-по ±IT14/2

Изм. Лист	№ докум.	Подп.	Дата	Р 66-01-001			
Разраб.	Бергер		09-07-79	Накладка	Лит	Масса	Масштаб
Пров.	Вергелес		09-07-79		И	0.06	1:1
Н. контр.	Вергелес		09-07-79	Лист Б5 ГОСТ 19903-74 Ст.3 ГОСТ 14637-69	Лист	Листов 1	
Утв.	Марин		09-07-79		ПРОМТРАНСНИИПРОЕКТ г. Харьков		

Формат 11

Типовой проект 501-3-9 Альбом II

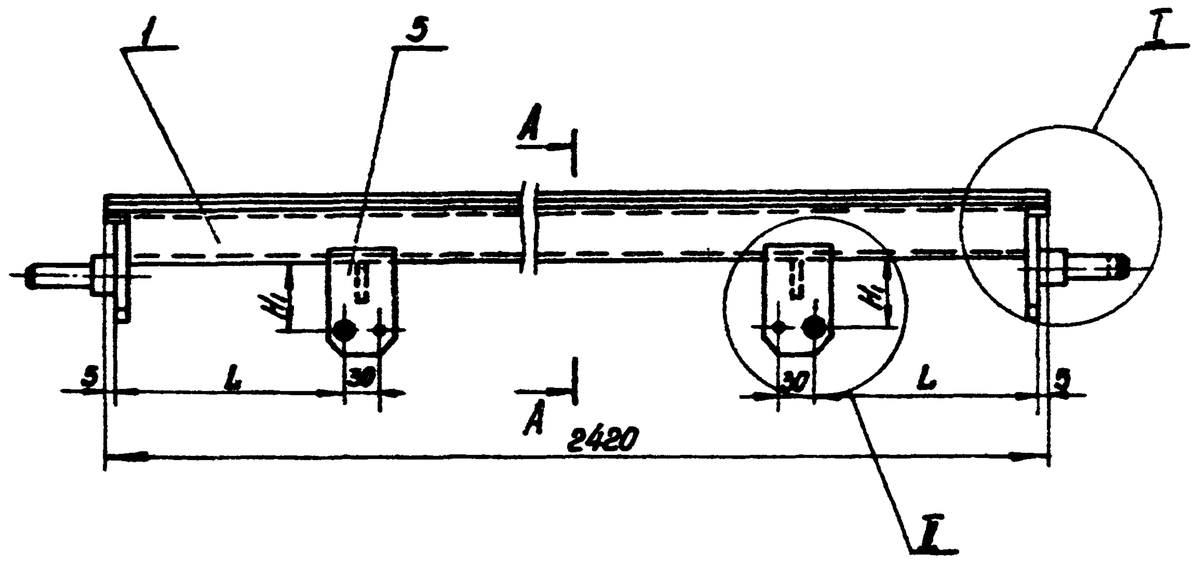

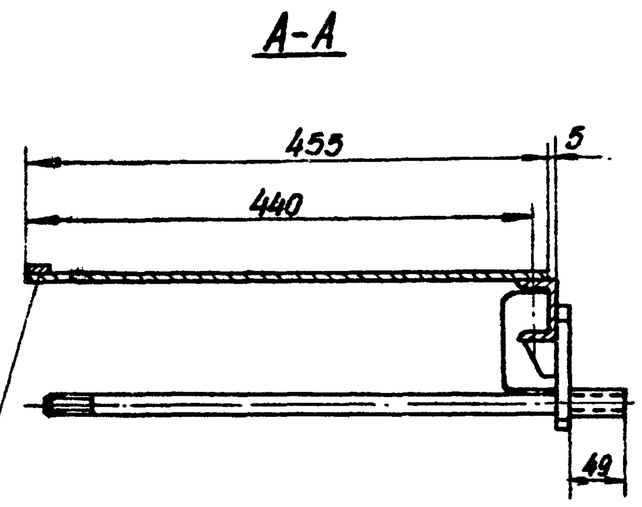

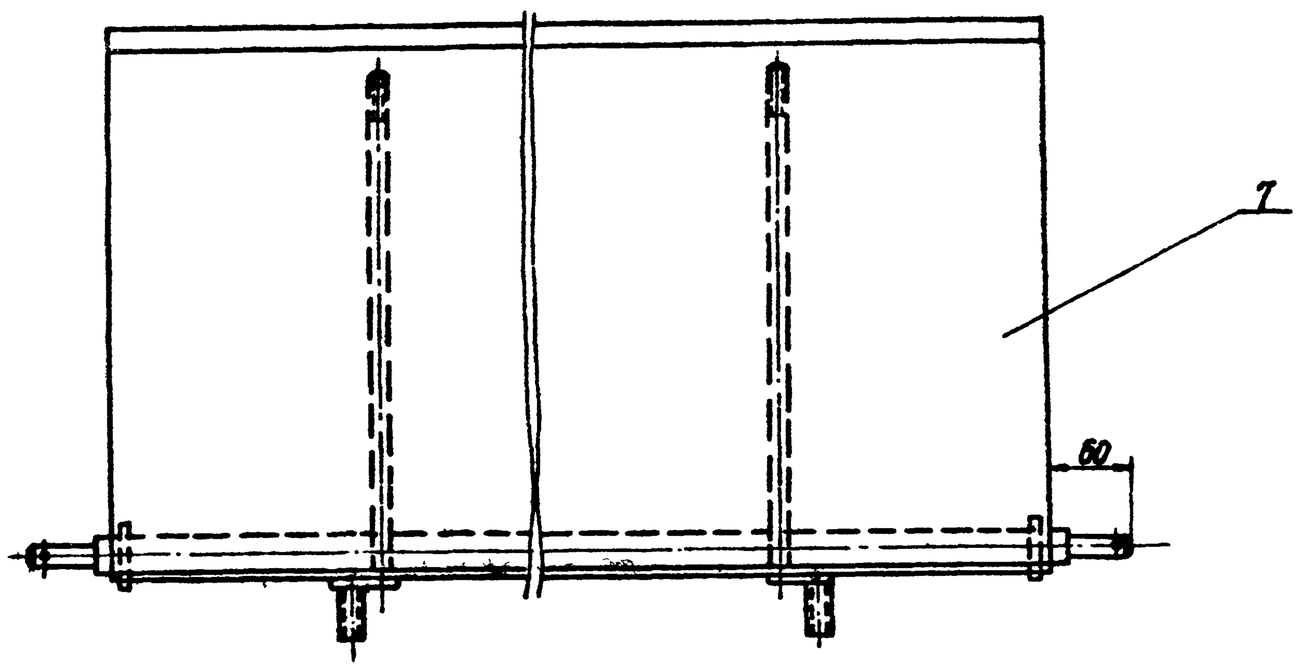

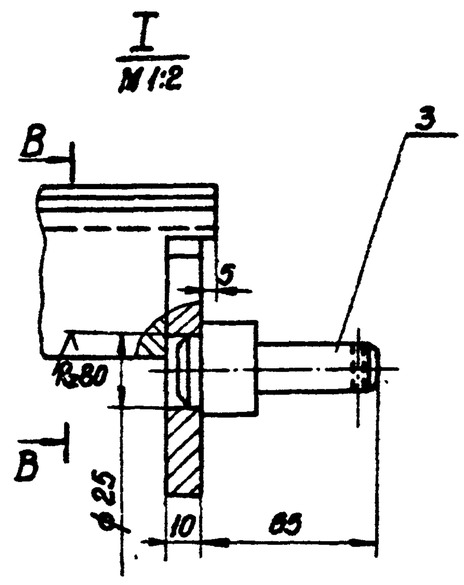

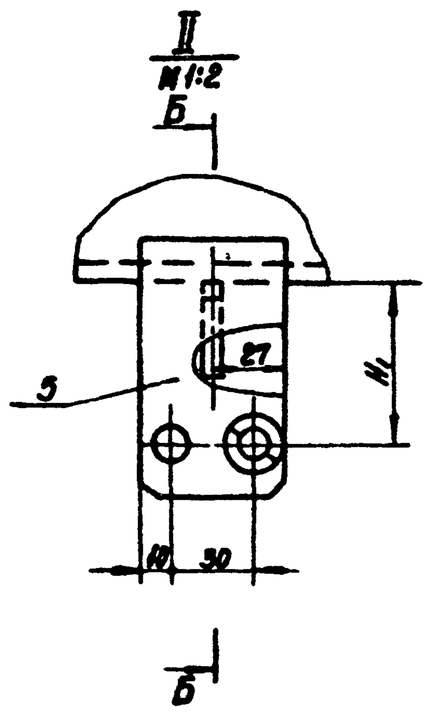

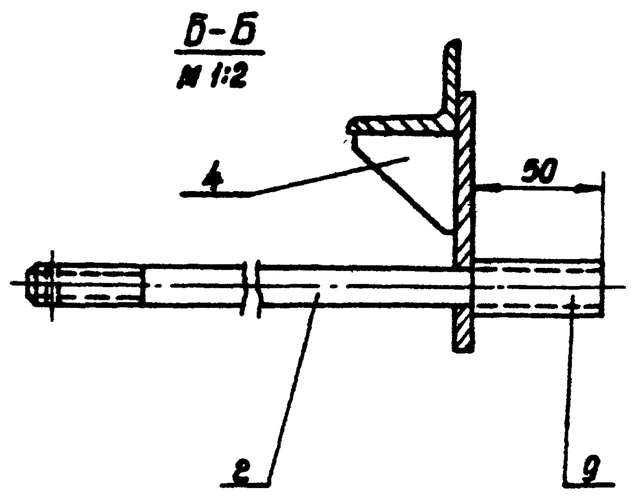

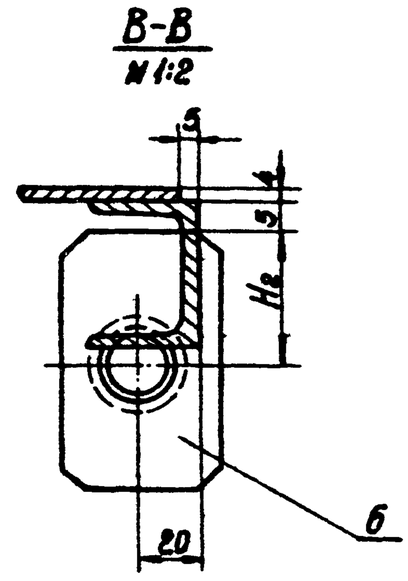

Обозначение	Размеры, мм			Масса кг
	L	H_2	H_2	
Р66-02-000	480	25	18	48.0
-01	450	30	23	48.0
-02	420	35	28	48.0
-03	390	40.	33	48.0
-04	360	45	38	48.0
-05	330	50	43	48.0
-06	300	55	48	48.0
-07	270	60	53	48.0

1. Размеры для справок.
2. Предельные отклонения размеров:
   отверстий – по Н14,
   остальных – по ±IT14/2
3. Шероховатость поверхностей реза бесчертежных деталей $R_z 160$
4. Сварные швы – по ГОСТ 5264-69, по контуру прилегания деталей. Катет шва – 5 мм.

Изм. Лист	№ докум.	Подп.	Дата	Р66-02-000СБ	
Разраб.	Бергер		04.07.79	Щит Сборочный чертеж	Лит. И; Масса см. табл.; Масштаб 1:5
Пров.	Вергелес		09.07.79		Лист; Листов 1
Н. контр.	Вергелес		09.07.79		ПРОМТРАНСНИИПРОЕКТ г. Харьков
Утв.	Морин		09.07.79		

Формат 22

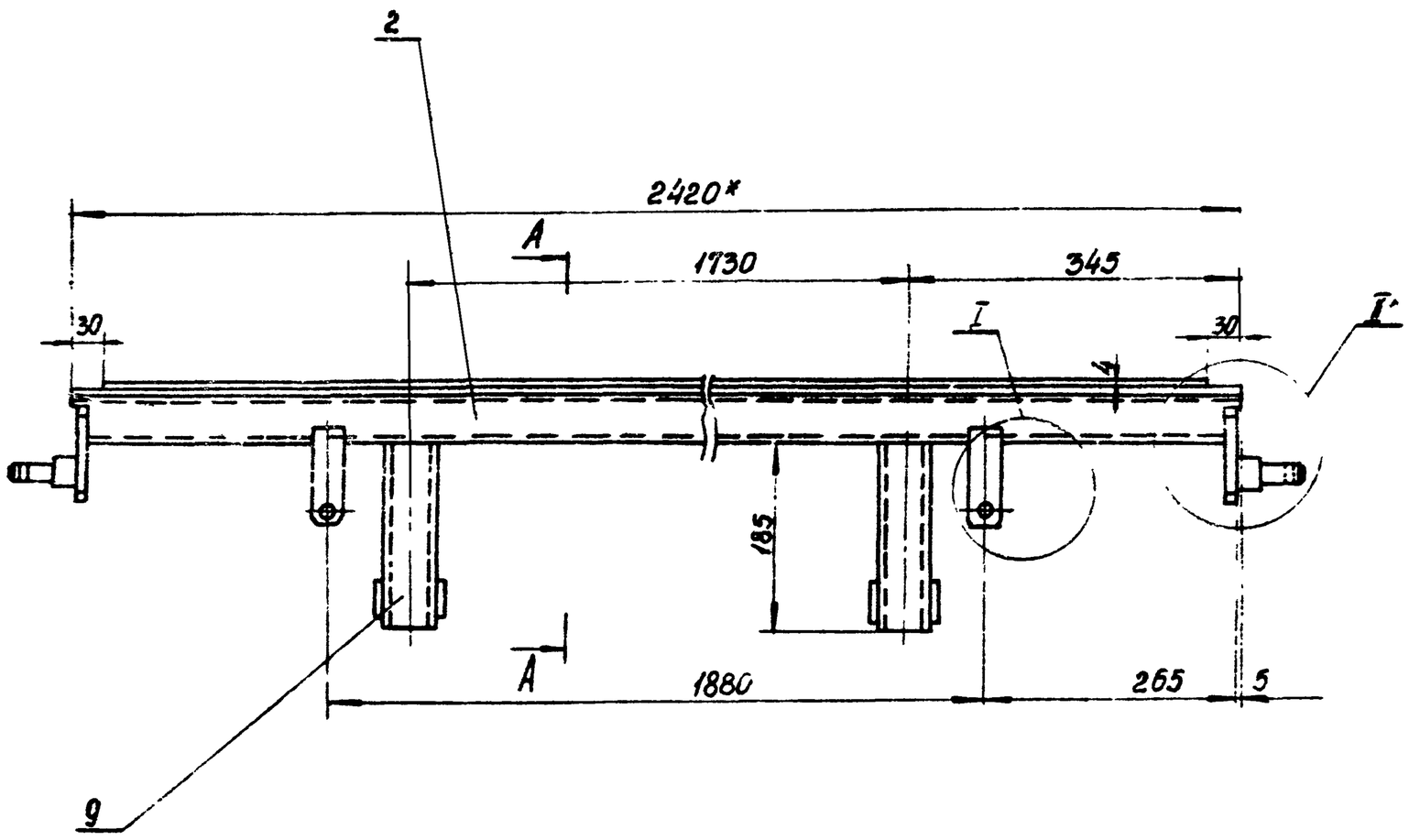

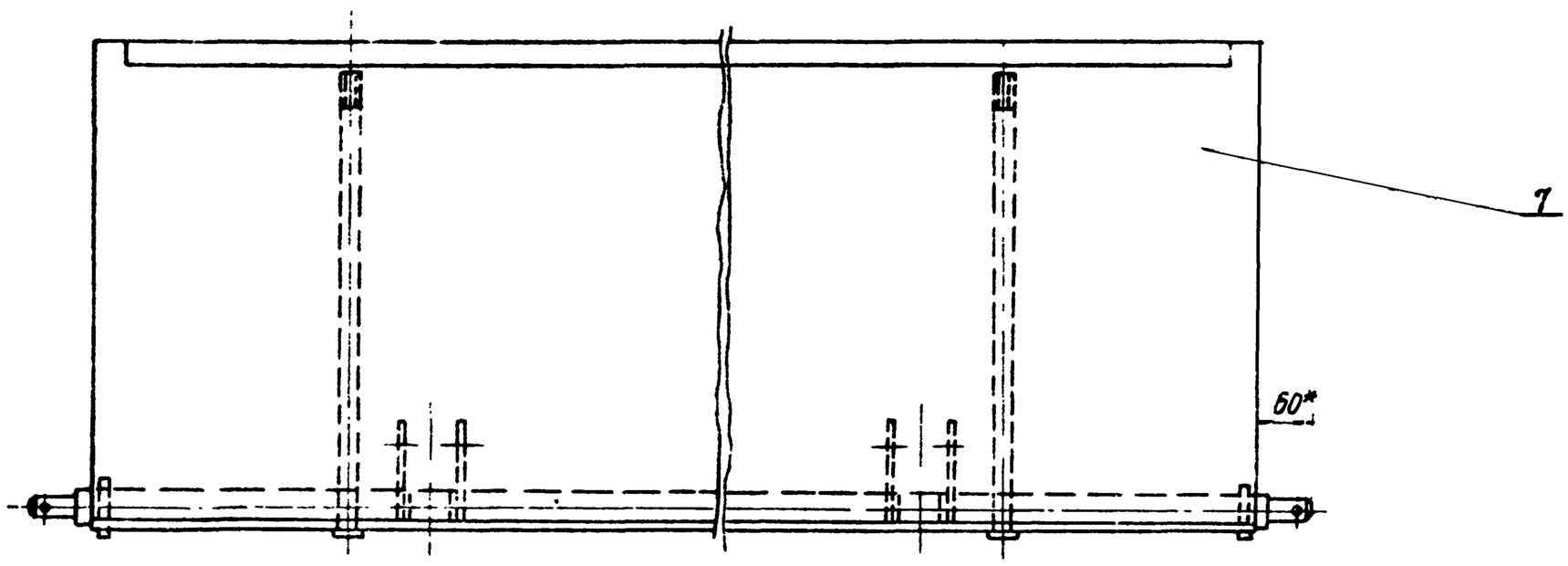

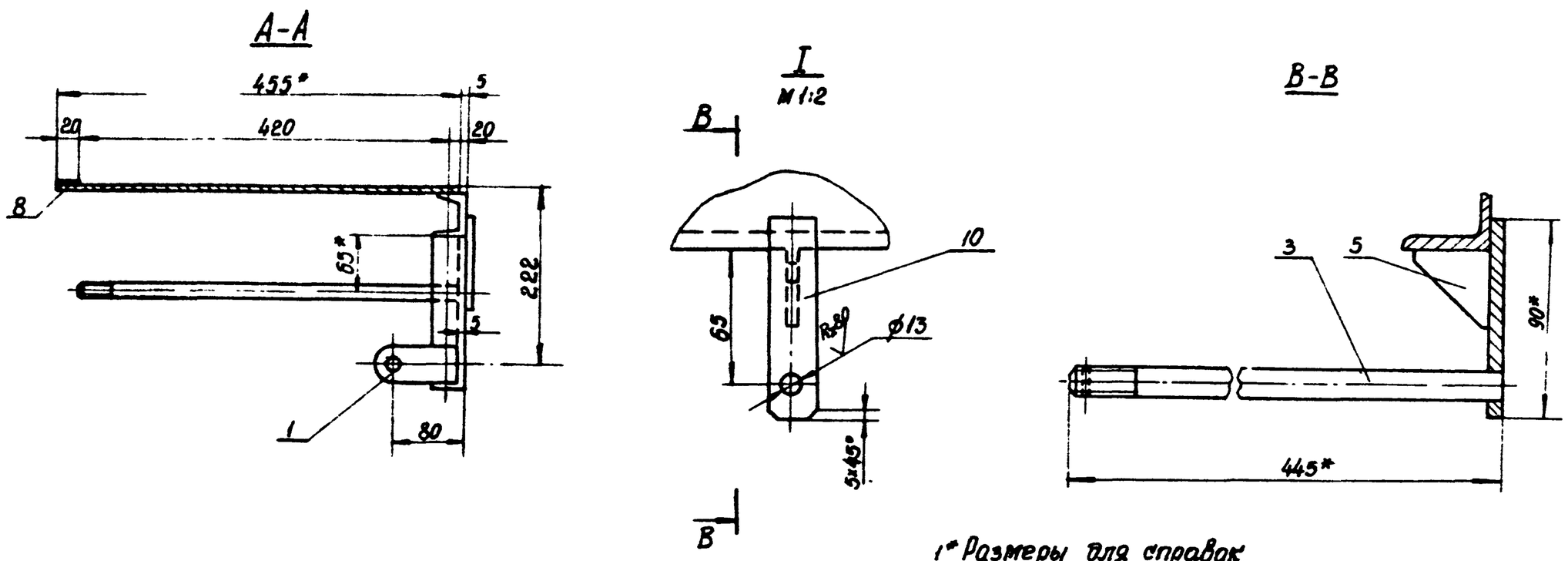

1* Размеры для справок.
2. Предельные отклонения размеров:
отверстий – по H14,
остальных – по ±IT14/2.
3. Шероховатость поверхностей реза несчертежных деталей Rz160.
4. Сварные швы – по ГОСТ 5264-69 по контуру прилегания деталей. Катет шва – 5 мм.

					Р66-03-000СБ			
Изм.	Лист	№ докум.	Подп.	Дата	Щит конечный Сборочный чертеж	Лит.	Масса	Масш.
Разраб.		Беревр		06.07.79		И	52.2	1:5
Провер.		Верегелес		06.07.79		Лист	Листов 1	
Н. контр.		Верегелес		06.07.79		ПРОМТРАНСНИИПРОЕКТ г. Харьков		
Утв.		Морин		06.07.79				

Инв. № подл. | Подп. и дата | Взам. инв. № | Инв. № дубл. | Подп. и дата

Типовой проект 501-3-9 Альбом II

Р 66-02-005

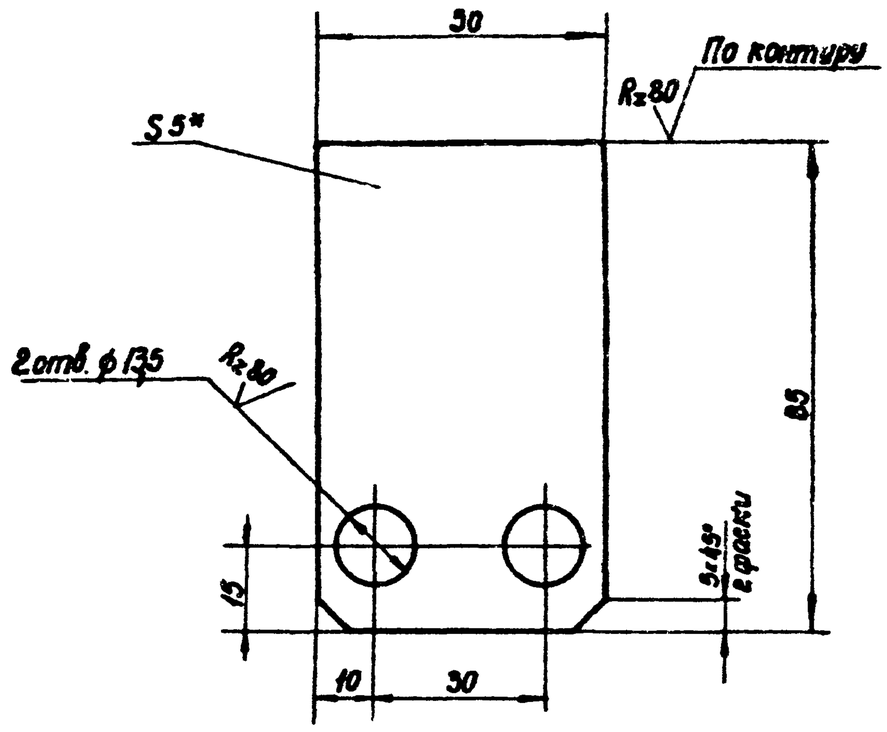

1* Размер для справок.

2 Предельные отклонения размеров - по ± IT14/2

Изм. Лист	№ докум.	Подп.	Дата	Р 66-02-005			
Разраб.	Бергер		05.01.79	Накладка	Лит.	Масса	Масштаб
Пров.	Вергелес		05.01.79		И	0,16	1:1
					Лист	Листов 1	
Н. контр.	Вергелес		05.01.79	Лист Б5 ГОСТ 19903-74 / Ст.3 ГОСТ 14637-69	ПРОМТРАНСНИИПРОЕКТ г. Харьков		
Утв.	Морин		05.01.79				

Формат 11

Р 66-02-006

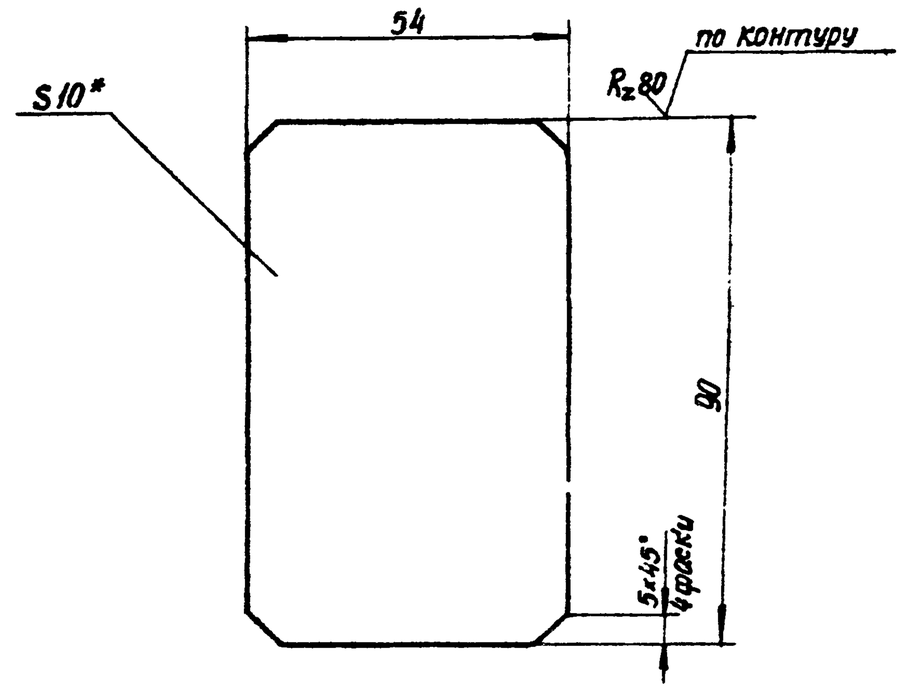

1* Размер для справок.

2 Предельные отклонения размеров - по ± IT14/2

Изм. Лист	№ докум.	Подп.	Дата	Р 66-02-006			
Разраб.	Бергер		05.01.79	Накладка	Лит.	Масса	Масштаб
Пров.	Вергелес		05.01.79		И	0,38	1:1
					Лист	Листов 1	
Н. контр.	Вергелес		05.01.79	Лист Б10 ГОСТ 19903-74 / Ст.3 ГОСТ 14637-69	ПРОМТРАНСНИИПРОЕКТ г. Харьков		
Утв.	Морин		05.01.79				

Формат 11

Р 66-00-001

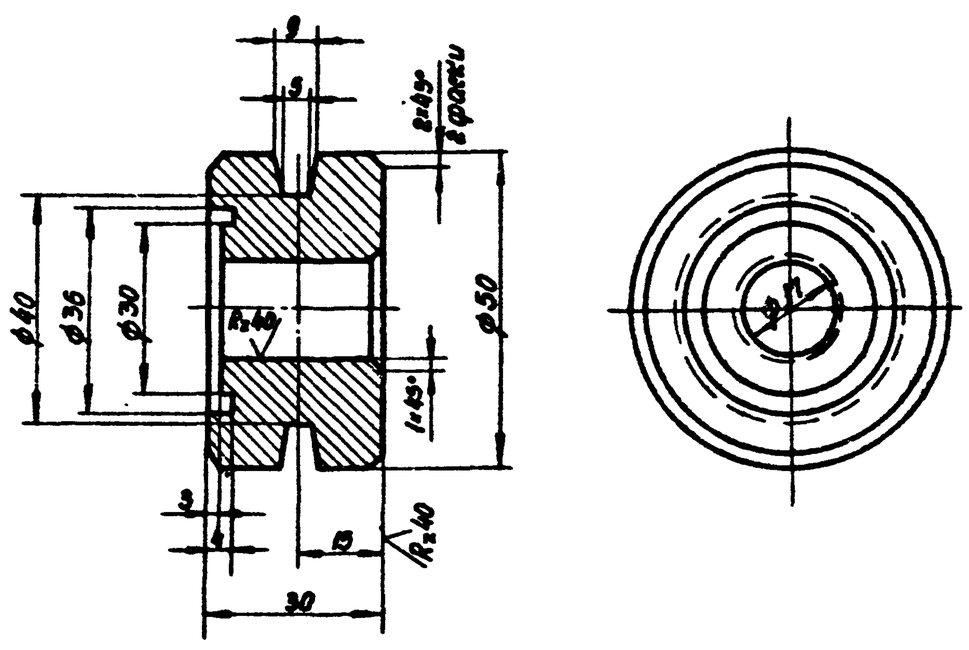

Предельные отклонения размеров:
отверстия - по H14,
вала - по h14,
остальных - по ± IT14/2.

Изм. Лист	№ докум.	Подп.	Дата	Р 66-00-001			
Разраб.	Бергер		05.01.79	Ролик	Лит.	Масса	Масштаб
Пров.	Вергелес		05.01.79		И	0,4	1:1
					Лист	Листов 1	
Н. контр.	Вергелес		05.01.79	Ст.3 ГОСТ 380-71	ПРОМТРАНСНИИПРОЕКТ г. Харьков		
Утв.	Морин		05.01.79				

Формат 11

Р 66-03-001

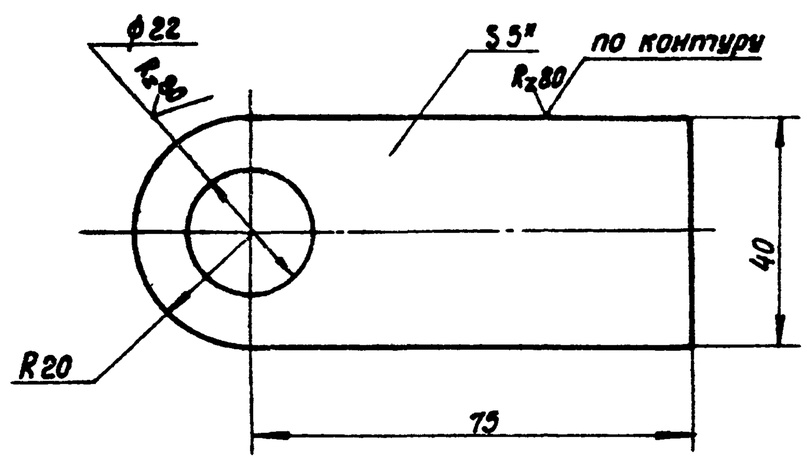

1* Размер для справок.

2 Предельные отклонения размеров - по ± IT14/2

Изм. Лист	№ докум.	Подп.	Дата	Р 66-03-001			
Разраб.	Бергер		05.01.79	Ушко	Лит.	Масса	Масштаб
Пров.	Вергелес		05.01.79		И	0,15	1:1
					Лист	Листов 1	
Н. контр.	Вергелес		05.01.79	Лист Б5 ГОСТ 19903-74 / Ст.3 ГОСТ 14637-69	ПРОМТРАНСНИИПРОЕКТ г. Харьков		
Утв.	Морин		05.01.79				

Формат 11

Типовой проект 503-1-9 Альбом II

Р66-02-001

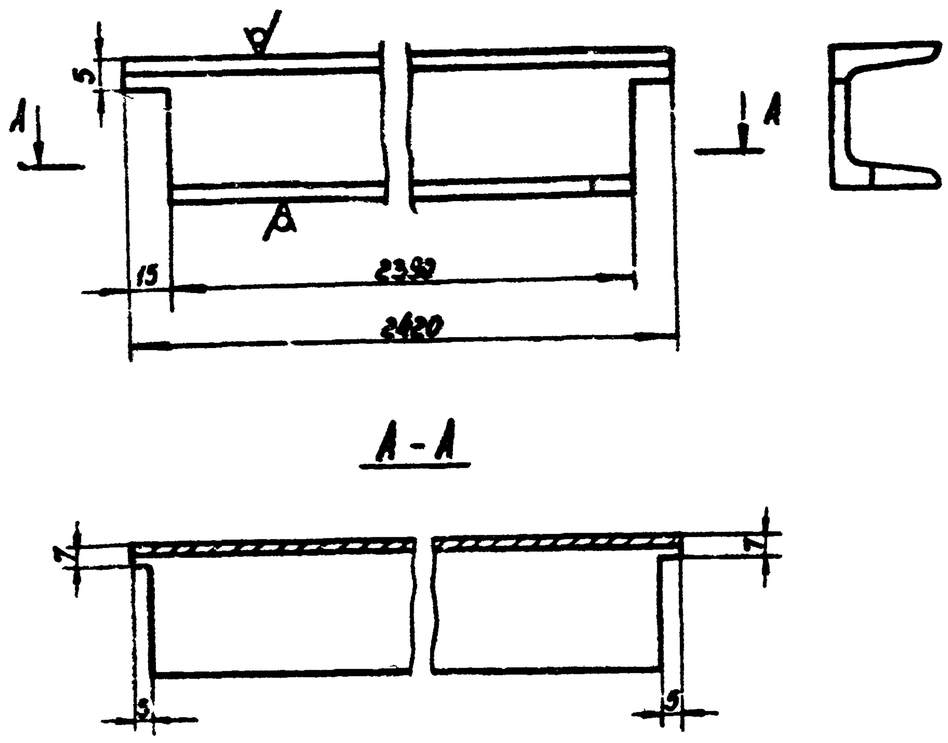

Предельные отклонения размеров - по ± IT 14/2

Изм. Лист	№ докум.	Подп.	Дата	Р66-02-001			
Разраб.	Бергер			Стойка	Лит. И	Масса 10.6	Масштаб 1:2
Пров.	Верегелес				Лист	Листов 1	
Н. контр.	Верегелес			Швеллер 5 ГОСТ 8240-72 / Ст.3 ГОСТ 535-79	ПРОМТРАНСНИИПРОЕКТ г. Харьков		
Утв.	Морин						

Формат 11

Р66-02-002

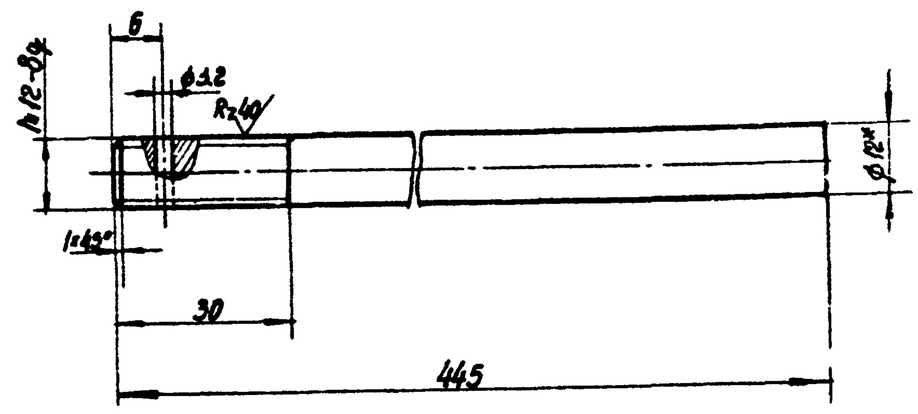

1.* Размер для справок.
2. Предельные отклонения
вала - по h14
отверстия - по H14
остальных - по ± IT 14/2

Изм. Лист	№ докум.	Подп.	Дата	Р66-02-002			
Разраб.	Бергер			Стержень	Лит. И	Масса 0.4	Масштаб 1:1
Пров.	Верегелес				Лист	Листов 1	
Н. контр.	Верегелес			Круг В 12 ГОСТ 2590-71 / Ст.3 ГОСТ 535-79	ПРОМТРАНСНИИПРОЕКТ г. Харьков		
Утв.	Морин						

Формат 11

Р66-02-003

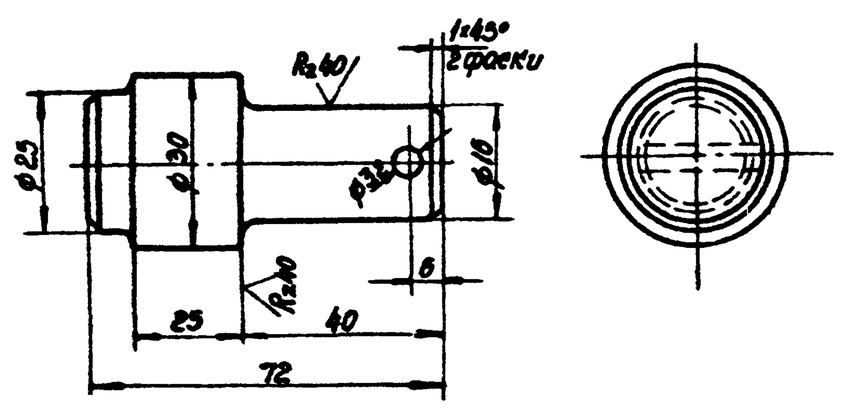

Предельные отклонения размеров - по ± IT 14/2

Изм. Лист	№ докум.	Подп.	Дата	Р66-02-003			
Разраб.	Бергер			Валик	Лит. И	Масса 0.2	Масштаб 1:1
Пров.	Верегелес				Лист	Листов 1	
Н. контр.	Верегелес			Сталь 45 ГОСТ 1050-74	ПРОМТРАНСНИИПРОЕКТ г. Харьков		
Утв.	Морин						

Формат 11

Р66-02-004

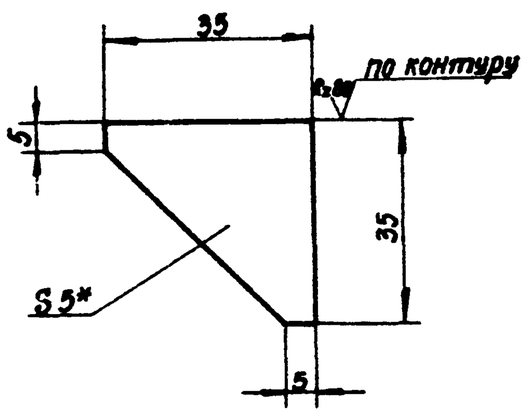

1.* Размер для справок.
2. Предельные отклонения размеров - по ± IT 14/2

Изм. Лист	№ докум.	Подп.	Дата	Р66-02-004			
Разраб.	Бергер			Косынка	Лит. И	Масса 0.03	Масштаб 1:1
Пров.	Верегелес				Лист	Листов 1	
Н. контр.	Верегелес			Лист Б5 ГОСТ 19903-74 / Ст.3 ГОСТ 14637-69	ПРОМТРАНСНИИПРОЕКТ г. Харьков		
Утв.	Морин						

Формат 11

Р67-00-000 СБ

Типовой проект 501-3-9 Альбом II

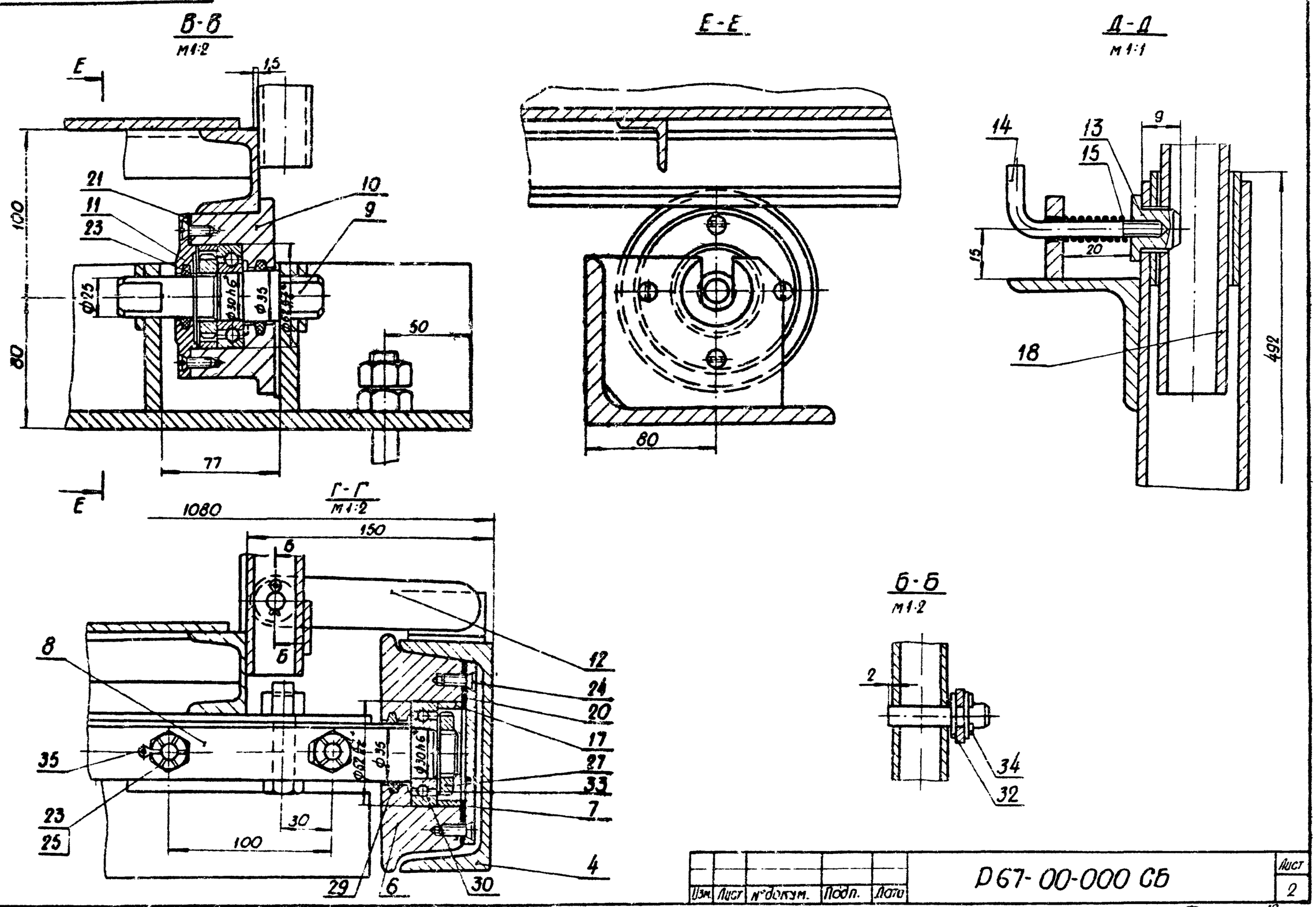

Изм.	Лист	№ докум.	Подп.	Дата	Р67-00-000 СБ	Лист 2

Формат 12

Формат	Зона	Поз.	Обозначение	Наименование	Кол.	Примечание
				Документация		
22			Р67-00-000 СБ	Сборочный чертеж		
12			Р67-00-000 ВП	Ведомость покупных изделий		
				Сборочные единицы		
11		1	Р67-01-000	Мостик	1	
11		2	Р67-02-000	Опора роликов	1	
11		3	Р67-03-000	Опора роликов	1	
11		4	Р67-04-000	Подъездной путь	2	
11		5	Р67-05-000	Ограждение	2	
				Детали		
11		6	Р67-00-001	Ролик	2	
11		7	Р67-00-002	Крышка	2	
11		8	Р67-00-003	Ось	2	
11		9	Р67-00-004	Ось	4	
11		10	Р67-00-005	Ролик	4	
11		11	Р67-00-006	Крышка ролика	4	
11		12	Р67-00-007	Заглушка	1	
11		13	Р67-00-008	Стопор	4	
11		14	Р67-00-009	Шток стопора	4	
11		15	Р67-00-010	Пружина	4	
11		16	Р67-00-011	Кольцо	2	
11		17	Р67-00-012	Втулка	6	

Изм.	Лист	№ докум.	Подп.	Дата	Р67-00-000	
Разраб.	Бергер				Мостик выдвижной	Лист 1 / Листов 2
Пров.	Вергелес					ПРОМТРАНСНИИПРОЕКТ
Н. контр.	Вергелес					Харьков
Утв.	Марин					

Формат 11

Формат	Зона	Поз.	Обозначение	Наименование	Кол.	Примечание
11		18	Р67-00-013	Стойка	4	
11		19	-01	Стойка	4	
11		20	Р67-00-014	Прокладка	2	
11		21	Р57-00-015	Прокладка	4	
				Стандартные изделия		
		23		Болт М12×55,58 ГОСТ 7798-70	6	
		24		Винт М6×22.58 ГОСТ 17475-72	24	
		25		Гайка М12.5 ГОСТ 5915-70	6	
		26		Гайка М16.5 ГОСТ 5915-70	40	
		27		Гайка М27.6.05 ГОСТ 11871-73	6	
		28		Кольцо СГ37-24-5 ГОСТ 6418-67	4	
		29		Кольцо СГ47-34-5 ГОСТ 6418-67	6	
		30		Подшипник 206 ГОСТ 8339-75	6	
		31		Цепь 4-4×28 ГОСТ 7070-75	1	l=2 м
		32		Шайба 12.02.00 ГОСТ 11371-78	2	
		33		Шайба 27.02.00 ГОСТ 11872-73	6	
		34		Шплинт 32×20-001 ГОСТ 397-66	1	
		35		Шплинт 32×30-001 ГОСТ 397-66	14	

Изм.	Лист	№ докум.	Подп.	Дата	Р67-00-000	Лист 2

Формат 11

Р67-00-000СБ

Типовой проект 503-2-9 Альбом II

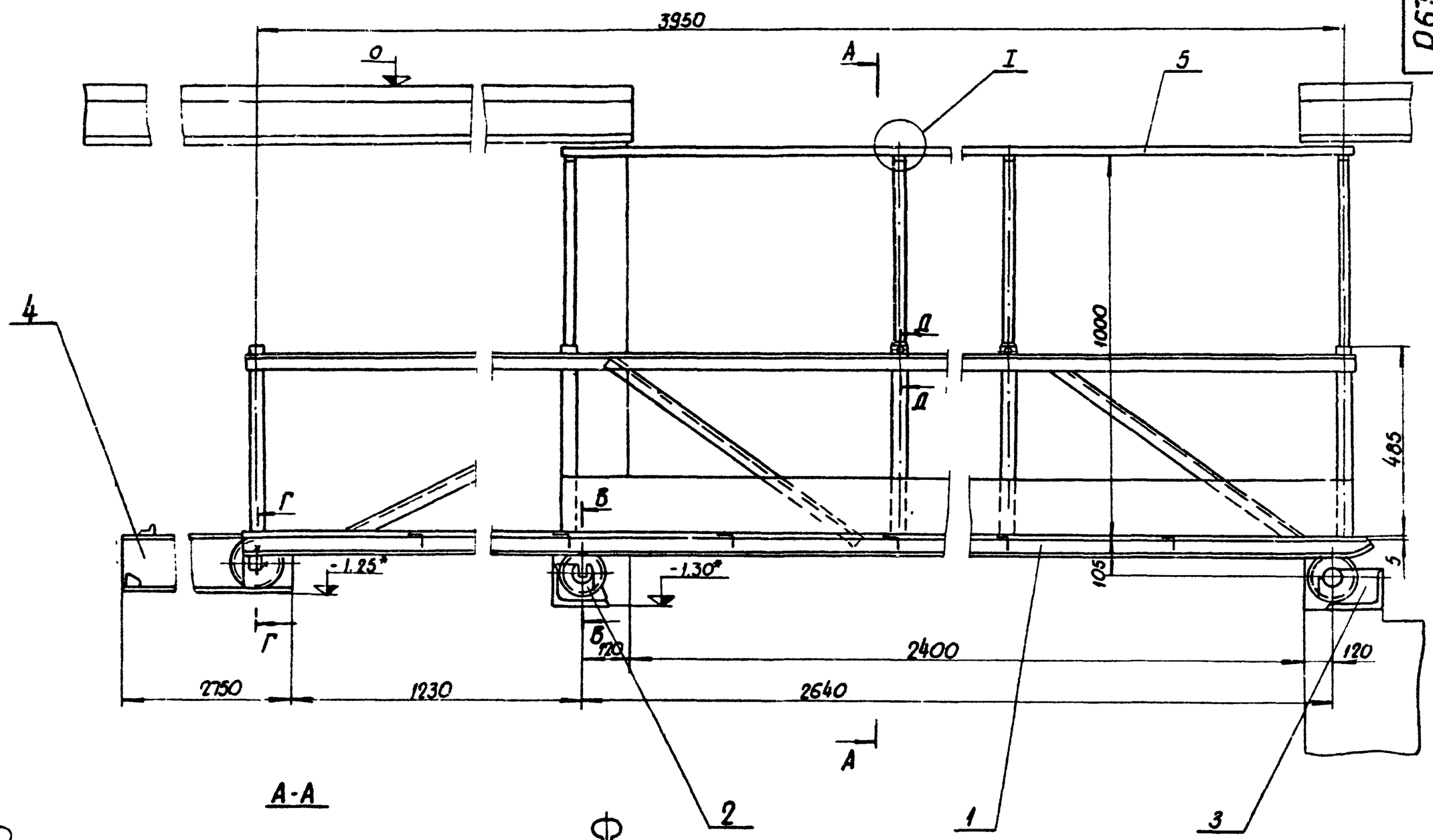

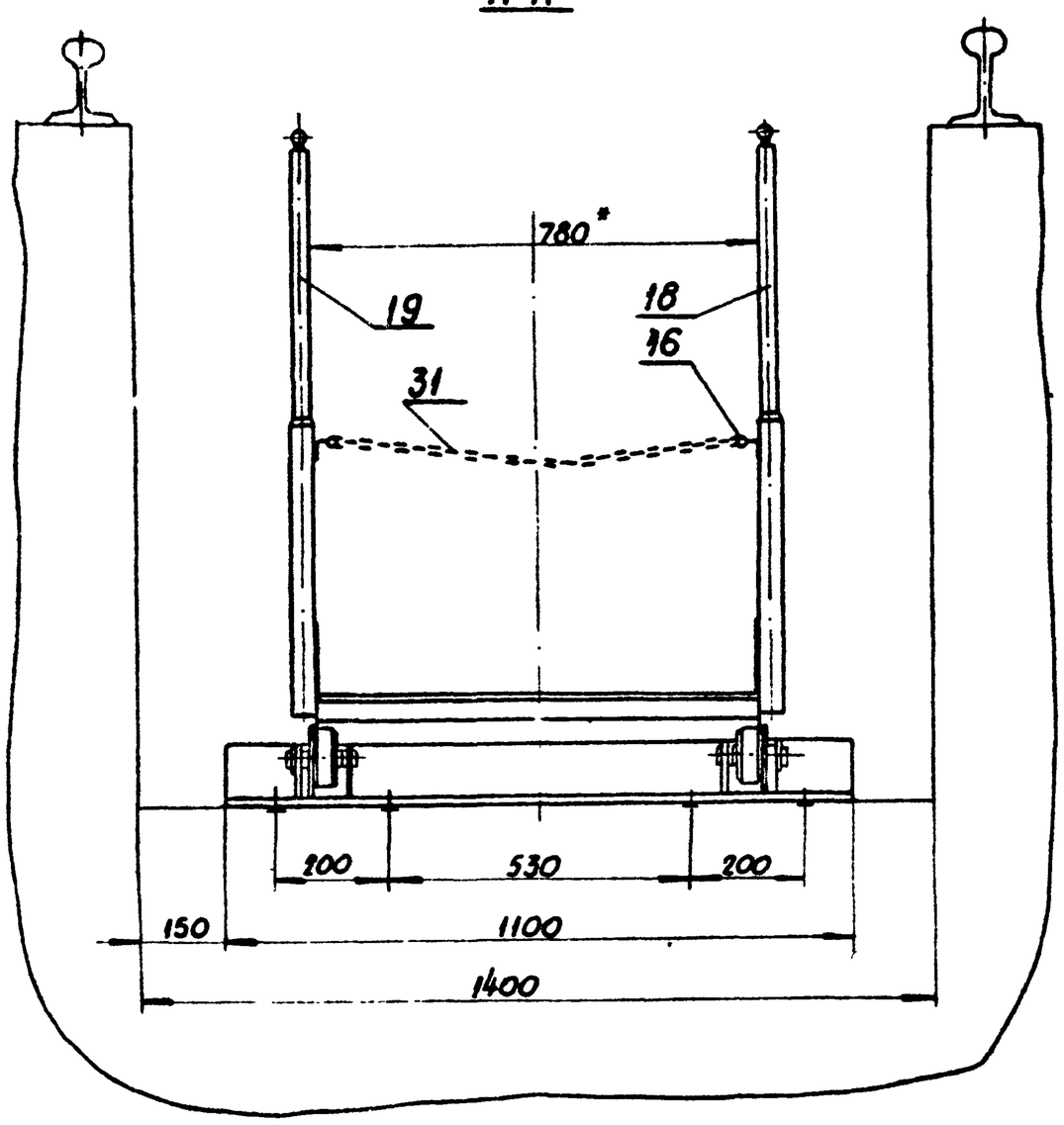

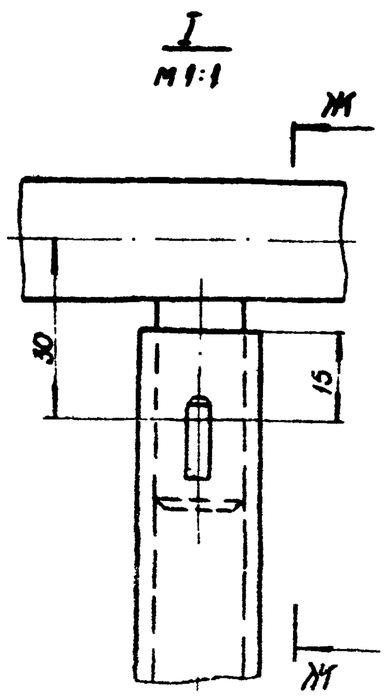

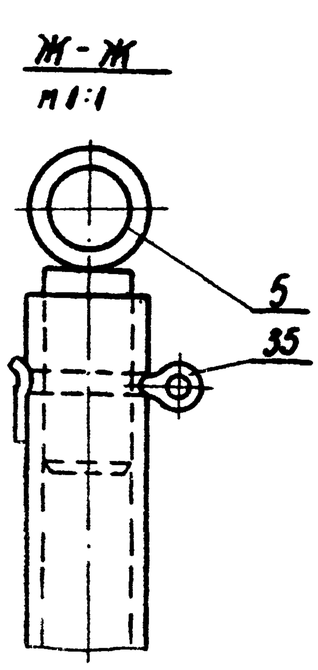

1* Размеры для справок.

2. Предельные отклонения размеров:
отверстий - по H14,
вала - по h14,
остальных - по ±IT 14/2.

3. Сварные швы - по ГОСТ 5264-69 по контуру прилегания деталей катет шва - 5 мм.

4. Подшипниковые узлы смазать смазкой УС ГОСТ 1033-73

					Р67-00-000 СБ			
Изм.	Лист	N° докум.	Подп.	Дата	Мостик выдвижной сборочный чертеж	Лит	Масса	Масшт.
Разраб.		Бергер		2.01.78		И	440,0	1:10
Пров.		Вергелес		2.01.78		Лист 1	Листов 2	
Н.контр.		Вергелес		2.01.78		ПРОМТРАНСНИИПРОЕКТ г. Харьков		
Утв.		Морин		2.01.78				

Инв. N подл. | Подп. и дата | Взам. инв. N | Инв. N дубл. | Подп. и дата

Типовой проект 501-3-9 Альбом II

Формат	Зона	Поз.	Обозначение	Наименование		Примечание
				Документация		
22			Р67-01-000 СБ	Сборочный чертеж		
				Сборочные единицы		
11		1	Р67-01-100	Стойка	4	
		2	-01	Стойка	4	
				Детали		
11		3	Р67-01-001	Пластина	1	
11		4	Р67-01-002	Поперечина	1	
		5	-01	Поперечина	1	
11		6	Р67-01-003	Ребро	4	
11		7	Р67-01-004	Валик	1	
11		8	Р67-01-005	Крючок	2	
11		9	Р67-01-006	Связь	10	
11		10	Р67-01-007	Связь	1	
11		11	Р67-01-008	Накладка	1	
БЧ		12	Р67-01-009	Раскос		
				Уголок 35×35×3 СТ СЭВ 104-74 / Ст.3 ГОСТ 535-79		
				L=840 h 14	6	1,35 кг
БЧ		13	Р67-01-010	Раскос		
				Уголок 35×35×3 СТ СЭВ 104-74 / Ст 3 ГОСТ 535-79		
				L=1175 h 14	2	1.88 кг

Изм.	Лист	№ докум.	Подп.	Дата
Разраб.	Бергер			2.07.79
Пров.	Вергелес			2.07.79
Н.контр.	Вергелес			2.07.79
Утв.	Морин			2.07.79

Р67-01-000

Мостик

Лит.	Лист	Листов
И	1	2

ПРОМТРАНСНИИПРОЕКТ г. Харьков

Формат 11

Формат	Зона	Поз.	Обозначение	Наименование	Кол.	Примечание
БЧ		14	Р67-01-011	Связь		
				Уголок 40×40×4 СТ СЭВ 104-74 / Ст.3 ГОСТ 535-79		
				L=4010 h 14	2	9,9 кг
БЧ		15	Р67-01-012	Ограждение		
				Лист Б1,5 ГОСТ 19903-74 / Ст.3 ГОСТ 16523-70		
				150 h 14×2705 h 14	2	4.8 кг
БЧ		16	Р67-01-013	Настил		
				Лист ромб. О-ПН-4×760×		
				×4050 Б Ст3 сп ГОСТ 8568-77	1	146,0 кг
БЧ		17	Р67-01-014	Стойка		
				Труба 34×3,5 ГОСТ 8734-75 / Б20 ГОСТ 8733-74		
				L=520 h 14	2	1,36 кг

Изм.	Лист	№ докум.	Подп.	Дата

Р67-01-000

Лист 2

Формат 11

Р67-01-008

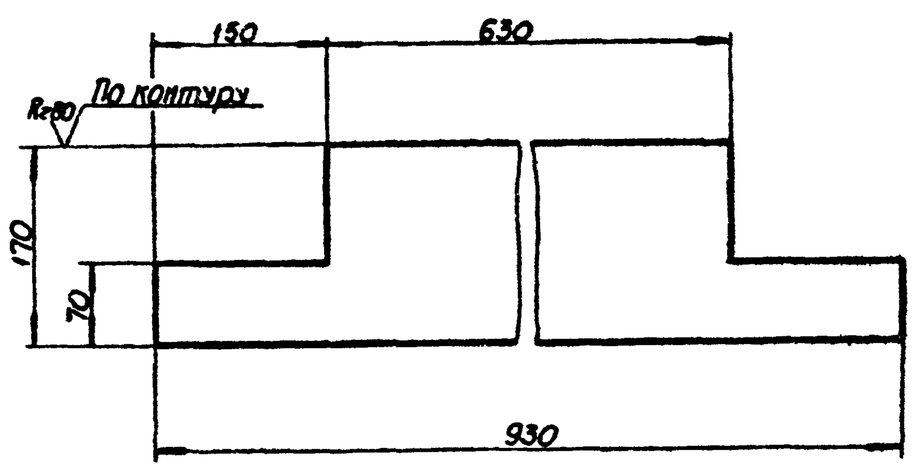

Предельные отклонения размеров - по ±I т 14/2.

Изм.	Лист	№ докум.	Подп.	Дата
Разраб.	Бергер			2.07.79
Пров.	Вергелес			2.07.79
Н.контр.	Вергелес			2.07.79
Утв.	Морин			2.07.79

Р67-01-008

Накладка

Лит.	Масса	Масштаб
И	2,5	1:

Лист | Листов 1

Лист Б1,5 ГОСТ 19903-74 / Ст.3 ГОСТ 16523-70

ПРОМТРАНСНИИПРОЕКТ г. Харьков

Формат 11

Р67-01-007

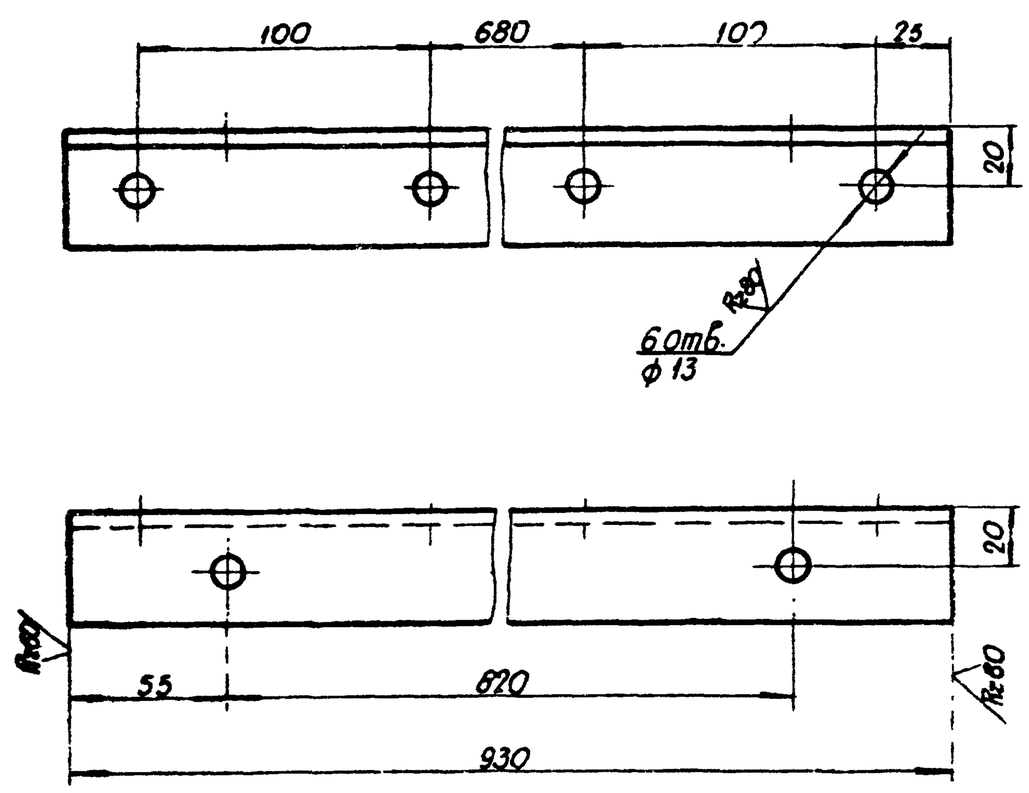

Предельные отклонения размеров:
отверстий - по Н14,
остальных - по ±I т 14/2.

Изм.	Лист	№ докум.	Подп.	Дата
Разраб.	Бергер			2.07.79
Пров.	Вергелес			2.07.79
Н.контр.	Вергелес			2.07.79
Утв.	Морин			2.07.79

Р67-01-007

Связь

Лит.	Масса	Масштаб
И	3,05	1:2

Лист | Листов 1

Уголок 40×40×4 СТ СЭВ 104-74 / Ст.3 ГОСТ 535-79

ПРОМТРАНСНИИПРОЕКТ г. Харьков

Формат 11

Р67-01-000 СБ

Типовой проект 904-9-9 Альбом II

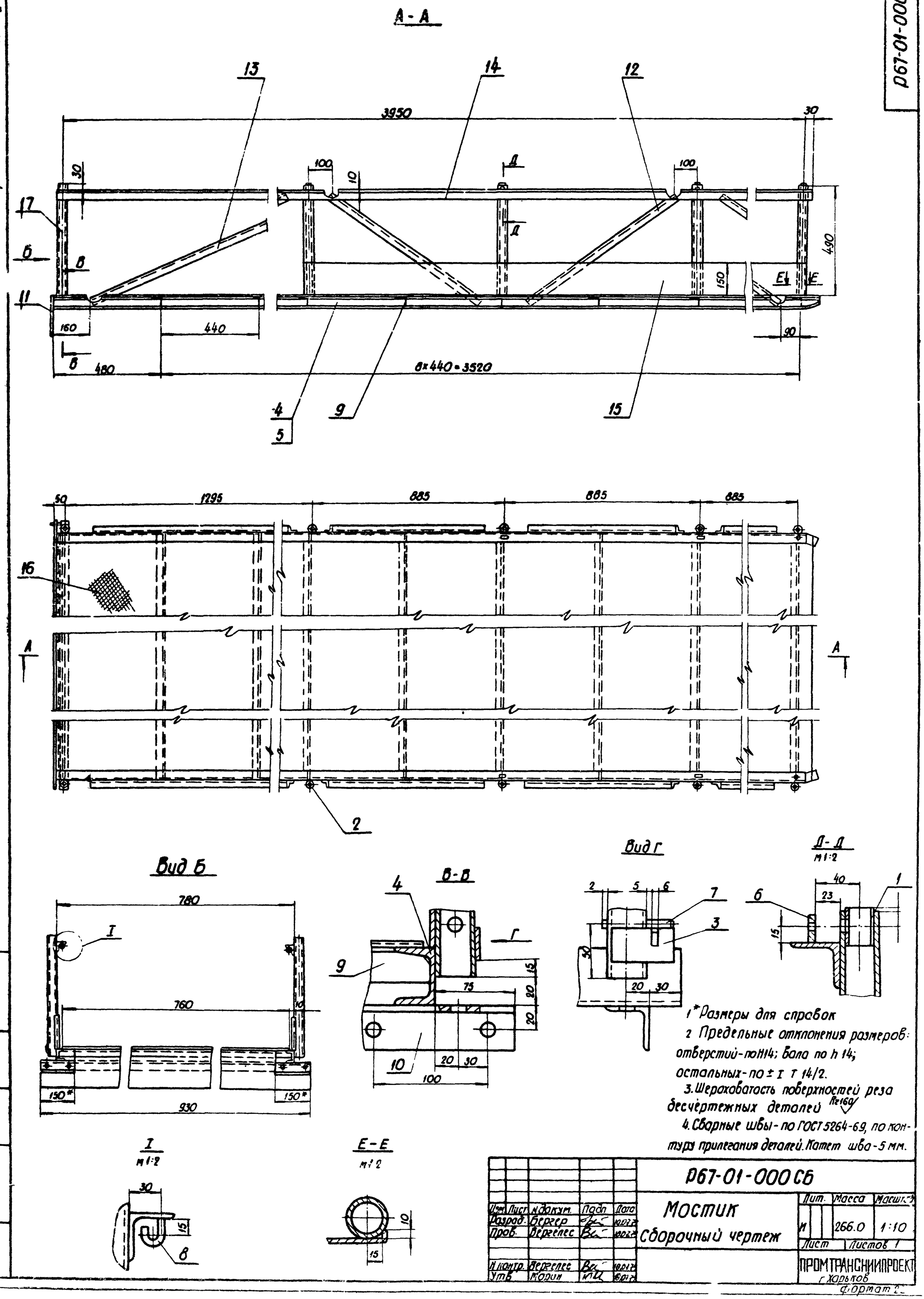

1* Размеры для справок

2 Предельные отклонения размеров: отверстий - по Н14; вала по h 14; остальных - по ± I T 14/2.

3. Шероховатость поверхностей реза бесчертежных деталей Rz160

4. Сварные швы - по ГОСТ 5264-69, по контуру прилегания деталей. Катет шва - 5 мм.

					Р67-01-000 СБ			
Изм.	Лист	N докум.	Подп.	Дата	Мостик Сборочный чертеж	Лит.	Масса	Масштаб
Разраб.		Бергер		10.07.74		И	266.0	1:10
Пров.		Вергелес		10.07.74		Лист	Листов 1	
Н. контр.		Вергелес		10.07.74		ПРОМТРАНСНИИПРОЕКТ г. Харьков		
Утв.		Марин		10.07.74				

Формат 2

Типовой проект 3.0.1-3.0 Альбом II

Р67-01-003

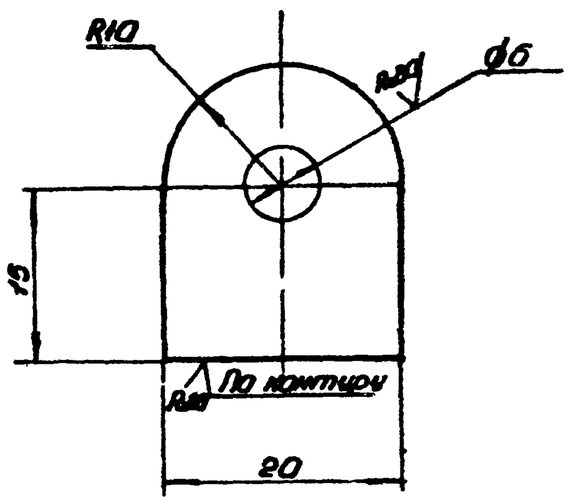

*1. Размер для справок.

2. Предельные отклонения размеров:
отверстия - по H14,
вала - по h14,
остальных - по ±IT14/2.

Изм.	Лист	№ докум.	Подп.	Дата
Разраб.		Бергер		12.07.79
Пров.		Вергелес		12.07.79
Н. контр.		Вергелес		12.07.79
Утв.		Морин		12.07.79

Р67-01-003

Ребро

Лит.	Масса	Масштаб
И	0,02	2:1

Лист | Листов 1

Лист Б5 ГОСТ 19903-74 / Ст3 ГОСТ 14637-69

ПРОМТРАНСНИИПРОЕКТ г. Харьков

Формат 11

Р67-01-100СБ

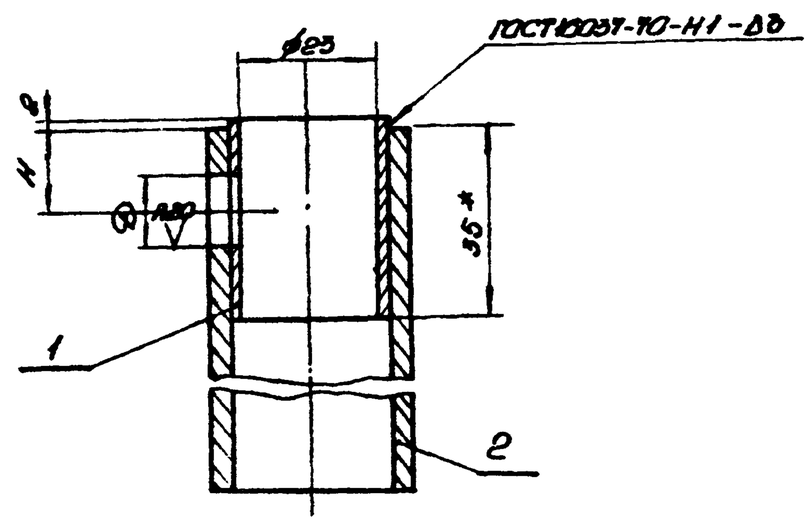

Обозначение	Размеры, мм H	Размеры, мм D	Масса, кг
Р67-01-100	15	13	1,403
-01	–	–	1,41

*1. Размер для справок.

2. Предельные отклонения размеров:
отверстия - по H14,
вала - по h14,
остальных - по ±IT14/2.

Изм.	Лист	№ докум.	Подп.	Дата
Разраб.		Бергер		12.07.79
Пров.		Вергелес		12.07.79
Н. контр.		Вергелес		12.07.79
Утв.		Морин		12.07.79

Р67-01-100СБ

Стойка
Сборочный чертёж

Лит.	Масса	Масштаб
И	см. табл.	1:1

Лист | Листов 1

ПРОМТРАНСНИИПРОЕКТ г. Харьков

Формат 11

Инв. № подл. | Подп. и дата | Взам. инв. № | Инв. № дубл. | Подп. и дата

Р67-01-001

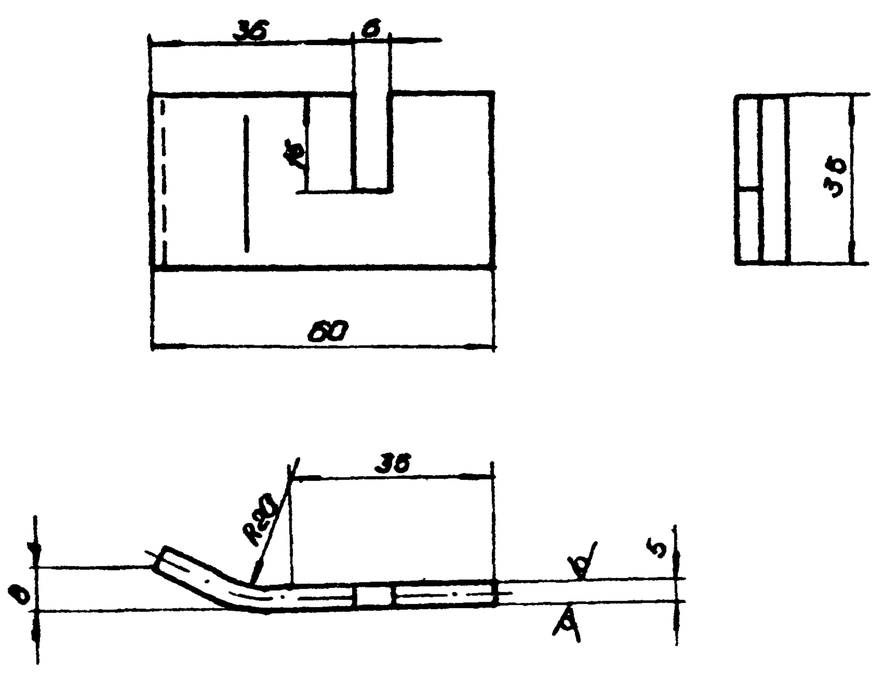

Предельные отклонения размеров - по ±IT14/2.

Изм.	Лист	№ докум.	Подп.	Дата
Разраб.		Бергер		12.07.79
Пров.		Вергелес		12.07.79
Н. контр.		Вергелес		12.07.79
Утв.		Морин		12.07.79

Р67-01-001

Пластина

Лит.	Масса	Масштаб
И	0,3	1:1

Лист | Листов 1

Лист Б5 ГОСТ 19903-74 / Ст3 ГОСТ 14637-69

ПРОМТРАНСНИИПРОЕКТ г. Харьков

Формат 11

Формат	Зона	Поз.	Обозначение	Наименование	Кол.	Примечание
				Документация		
И			Р67-01-100СБ	Сборочный чертёж		
				Детали		
Б4		1	Р67-01-101	Опора		
				Труба 34×35 ГОСТ 8734-75 / Б20 ГОСТ 8733-74		
				L=520 h14	1	1,36 кг
В4		2	Р67-01-102	Втулка		
				Труба 27×2 ГОСТ 8734-75 / Б20 ГОСТ 8733-74		
				L=35 h14	1	0,043 кг

Инв. № подл. | Подп. и дата | Взам. инв. № | Инв. № дубл. | Подп. и дата

Изм.	Лист	№ докум.	Подп.	Дата
Разраб.		Бергер		12.07.79
Пров.		Вергелес		12.07.79
Н. контр.		Вергелес		12.07.79
Утв.		Морин		12.07.79

Р67-01-100

Стойка

Лит.	Лист	Листов
И		1

ПРОМТРАНСНИИПРОЕКТ г. Харьков

Формат 11

Р67-02-000 СБ

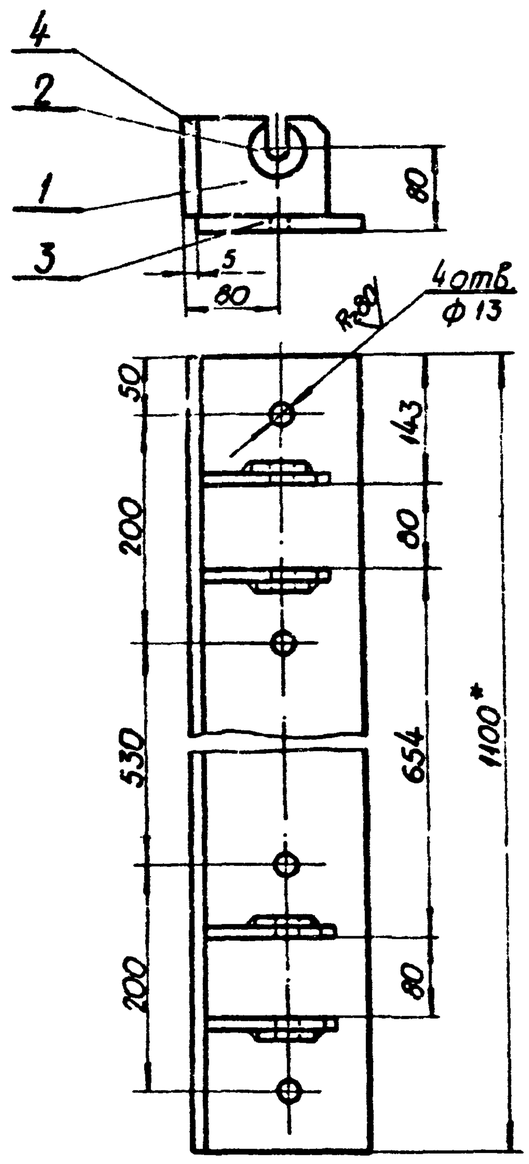

1* Размер для справок.

2. Предельные отклонения размеров: отверстий - по Н14, остальных - по ± IT14/2.

3. Шероховатость поверхностей реза несчертежных деталей Rz160.

4. Сварные швы - по ГОСТ 5264-69 по контуру прилегания деталей. катет шва - 5 мм.

Изм	Лист	N° докум.	Подп.	Дата	Р67-02-000 СБ			
Разраб.		Бергер			Опора роликов сборочный чертеж	Лит.	Масса	Масштаб
Пров.		Верголес				И	294	1:5
Н. контр.		Верголес				Лист	Листов 1	
Утв.		Морин				ПРОМТРАНСНИИПРОЕКТ г. Харьков		

Формат 11

Формат	Зона	Поз.	Обозначение	Наименование	Кол.	Примечание
				Документация		
11			Р67-02-000 СБ	Сборочный чертеж		
				Детали		
11		1	Р67-02-001	Планка	4	
11		2	Р67-02-002	Шайба	4	
Б4		3	Р67-02-003	Полка		
				Лист Б10 ГОСТ 19903-74 / Ст.3 ГОСТ 14637-69		
				155 h14 × 1100 h14	1	16.4 кг
Б4		4	Р67-02-004	Стенка		
				Лист Б10 ГОСТ 19903-74 / Ст.3 ГОСТ 14637-69		
				90 h14 × 1100 h14	1	9.5 кг.

Изм.	Лист	N° докум.	Подп.	Дата	Р67-02-000			
Разраб.		Бергер			Опора роликов	Лит.	Лист	Листов
Пров.		Верголес						
Н. контр.		Верголес				ПРОМТРАНСНИИПРОЕКТ г. Харьков		
Утв.		Морин						

Формат 11

Р67-02-001

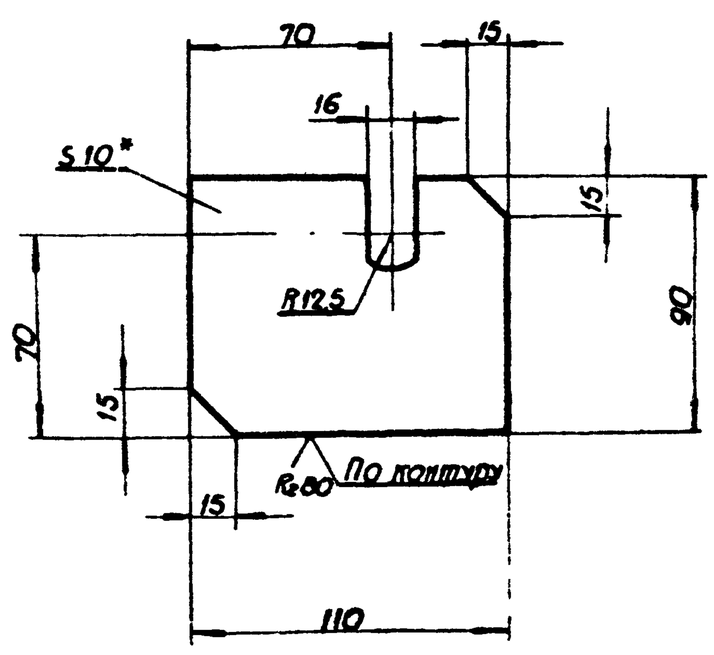

1* Размер для справок.

2. Предельные отклонения размеров - по ± IT14/2.

Изм	Лист	N° докум.	Подп.	Дата	Р67-02-001			
Разраб.		Бергер			Планка	Лит.	Масса	Масштаб
Пров.		Верголес				И	0,76	1:2
Н. контр.		Верголес			Лист Б10 ГОСТ 19903-74 / Ст 3 ГОСТ 14637-69	Лист	Листов 1	
Утв.		Морин				ПРОМТРАНСНИИПРОЕКТ г. Харьков		

Формат 11

Р67-02-002

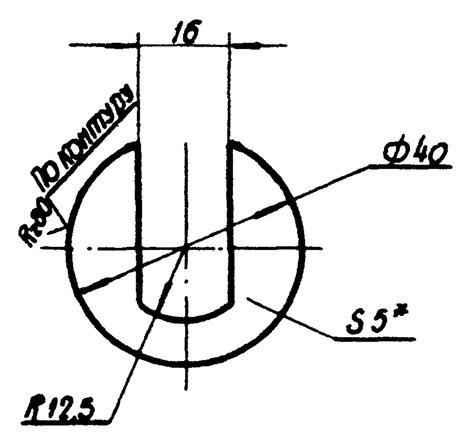

1* Размер для справок.

2. Предельные отклонения размеров - по ± IT14/2.

Изм.	Лист	N° докум.	Подп.	Дата	Р67-02-002			
Разраб.		Бергер			Шайба	Лит.	Масса	Масштаб
Пров.		Верголес				И	003	1:1
Н. контр.		Верголес			Лист Б3 ГОСТ 19903-74 / Ст.3 ГОСТ 14637-69	Лист	Листов 1	
Утв.		Морин				ПРОМТРАНСНИИПРОЕКТ		

Формат 11

Типовой проект 3.503-9 альбом II

Р67-03-000СБ

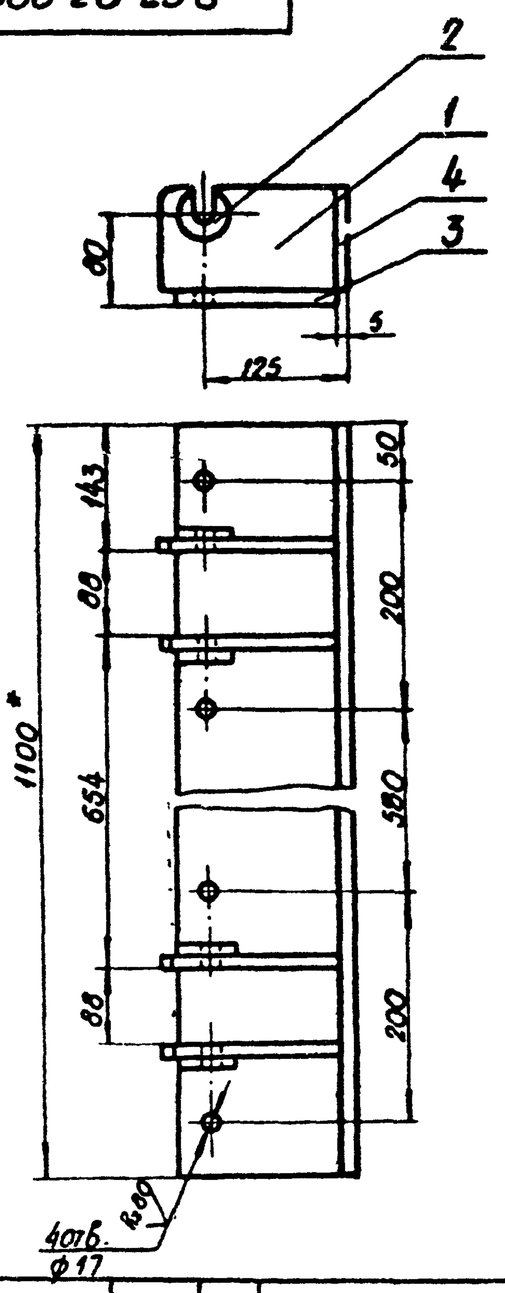

1* Размер для справок.

2. Предельные отклонения размеров:
отверстий - по H14;
остальных - по ±IT 14/2.

3. Шероховатость поверхностей реза несчертежных деталей Rz160.

4. Сварные швы - по ГОСТ 5264-69 по контуру прилегания деталей. Катет шва - 5 мм.

Изм.	Лист	N докум.	Подп.	Дата	Р67-03-000СБ			
Разраб.		Бергер			Опора роликов Сборочный чертеж	Лит.	Масса	Масштаб
Пров.		Верегелес				Н	30,5	1:5
						Лист	Листов 1	
Н. контр.		Верегелес				ПРОМТРАНСНИИПРОЕКТ г. Харьков		
Утв.		Морин						

Формат 11

Формат	Зона	Поз.	Обозначение	Наименование	Кол.	Примечание
				Документация		
11			Р67-03-000СБ	Сборочный чертеж		
				Детали		
11		1	Р67-03-001	Планка	4	
11		2	Р67-02-001	Шайба	4	
64		3	Р67-03-002	Полка		
				Лист $\frac{Б10\ ГОСТ\ 19903-74}{Ст3\ ГОСТ\ 14637-69}$		
				155 h14 × 1100 h14	1	16,4 кг
64		4	Р67-03-003	Стенка		
				Лист $\frac{Б10\ ГОСТ\ 19903-74}{Ст.3\ ГОСТ\ 14637-69}$		
				90 h14 × 1100 h14	1	9,5 кг

Изм.	Лист	N докум.	Подп.	Дата	Р67-03-000			
Разраб.		Бергер			Опора роликов	Лит.	Лист	Листов
Пров.		Верегелес				Н		1
Н. контр.		Верегелес				ПРОМТРАНСНИИПРОЕКТ г. Харьков		
Утв.		Морин						

Формат 11

Р67-03-001

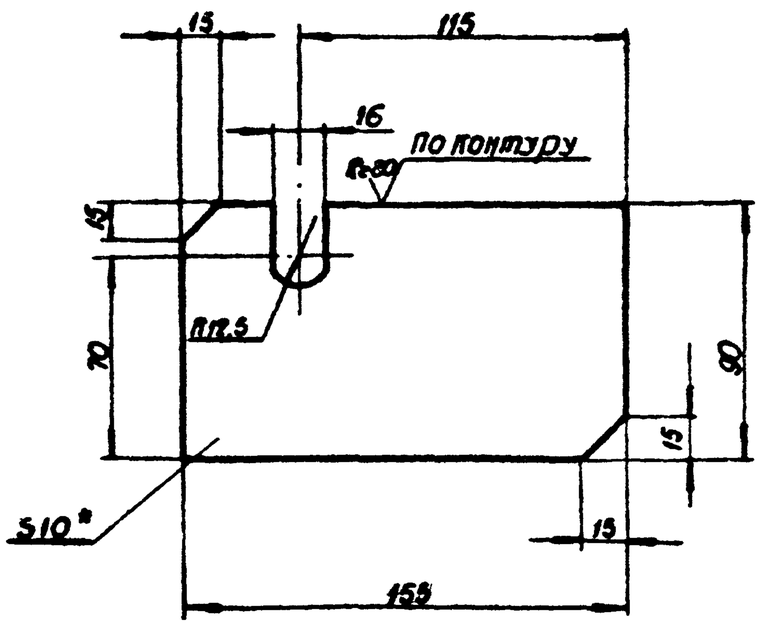

1* Размер для справок.

2. Предельные отклонения размеров - по ±IT 14/2.

Изм.	Лист	N докум.	Подп.	Дата	Р67-03-001			
Разраб.		Бергер			Планка	Лит.	Масса	Масштаб
Пров.		Верегелес				Н	1,1	1:2
						Лист	Листов 1	
Н. контр.		Верегелес			Б10 ГОСТ 19903-74 Лист Ст.3 ГОСТ 14637-69	ПРОМТРАНСНИИПРОЕКТ г. Харьков		
Утв.		Морин						

Формат 11

Р67-00-012

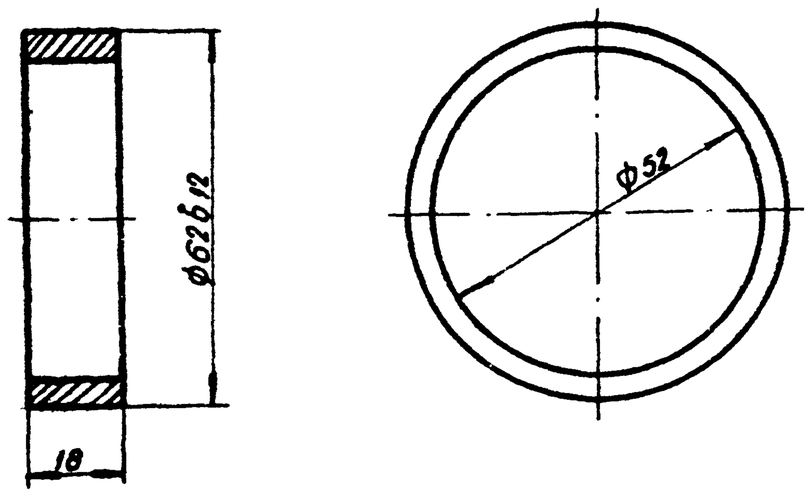

Предельные отклонения размеров:
отверстия - по H14;
вала - по h14;
остальных - по ±IT 14/2.

Изм.	Лист	N докум.	Подп.	Дата	Р67-00-012			
Разраб.		Бергер			Втулка	Лит.	Масса	Масштаб
Пров.		Верегелес				Н	0,125	1:1
						Лист	Листов	
Н. контр.		Верегелес			Ст 3 ГОСТ 380-71	ПРОМТРАНСНИИПРОЕКТ г. Харьков		
Утв.		Морин						

Формат 11

Р67-04-000 СБ

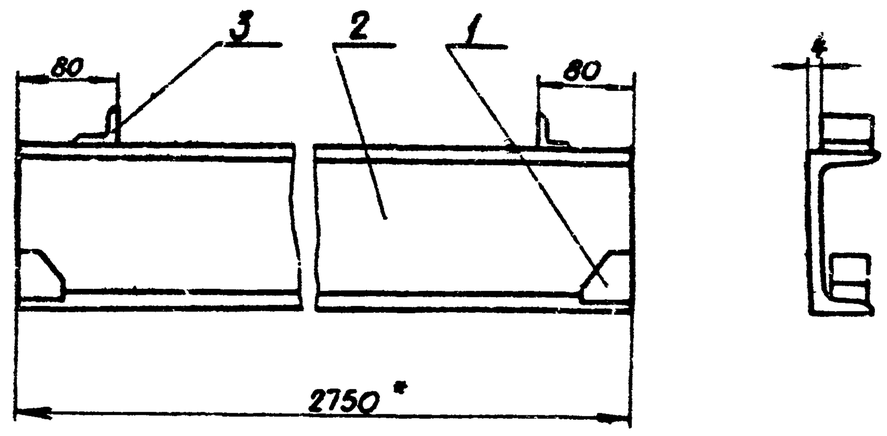

1* Размер для справок.

2. Предельные отклонения размеров - по ±IT 14/2.

3. Шероховатость поверхностей реза несчертежных деталей Rz80.

4. Сварные швы - по ГОСТ 5264-69 по контуру прилегания деталей. Катет шва - 4мм.

5. Поз. 1 приварить при монтаже.

Изм	Лист	№ докум.	Подп.	Дата	Р67-04-000 СБ			
Разраб.		Бергер			Подъездной путь сборочный чертеж	Лит.	Масса	Масштаб 1:5
Пров.		Верегелес				И		
Н. контр.		Верегелес				Лист	Листов 1	
Утв.		Морин				ПРОМТРАНСНИИПРОЕКТ г. Харьков		

Формат 11

20

Формат	Зона	Поз.	Обозначение	Наименование	Кол.	Примечание
				Документация		
11			Р67-04-000 СБ	Сборочный чертеж		
				Детали		
11		1	Р67-04-001	Упор	2	
Б4		2	Р67-04-002	Опора		
				Швеллер $\frac{14\ ГОСТ\ 8240-72}{Ст.3\ ГОСТ\ 535-74}$		
				L=2750 h 14	1	30,2 кг
Б4		3	Р67-04-003	Упор		
				Уголок $\frac{35\times35\times3\ СТ\ СЭВ\ 104-74}{Ст.3\ ГОСТ\ 535-79}$		
				L=50 h 14	1	0,08 кг

Изм	Лист	№ докум.	Подп.	Дата	Р67-04-000			
Разраб.		Бергер			Подъездной путь	Лит.	Лист	Листов 1
Пров.		Верегелес				И		
Н. контр.		Верегелес				ПРОМТРАНСНИИПРОЕКТ г. Харьков		
Утв.		Морин						

Формат 11

Р67-04-001

Р67-04-001

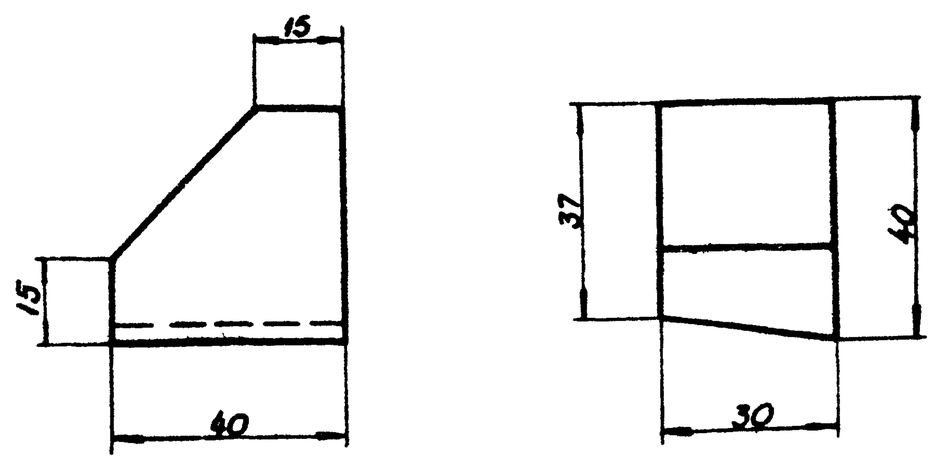

Р67-04-001-01 - зеркальное отражение
Остальное - см. Р67-04-001

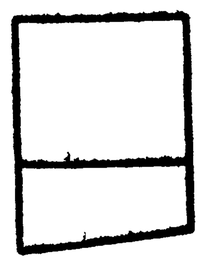

Предельные отклонения размеров - по ±IT 14/2.

Изм	Лист	№ докум.	Подп.	Дата	Р67-04-001			
Разраб.		Бергер			Упор	Лит.	Масса 0,22	Масштаб 1:1
Пров.		Верегелес				И		
Н. контр.		Верегелес			Ст. 3 ГОСТ 380-71	Лист	Листов	
Утв.		Морин				ПРОМТРАНСНИИПРОЕКТ г. Харьков		

Формат 11

Р67-00-007

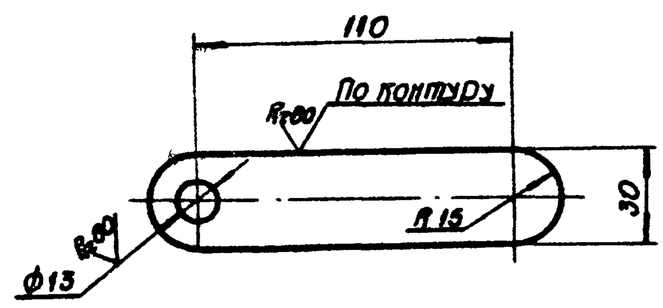

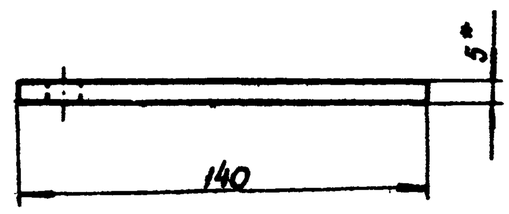

1* Размер для справок.

2. Предельные отклонения размеров: отверстия - по H14; остальных - по ±IT 14/2

Изм	Лист	№ докум.	Подп.	Дата	Р67-00-007			
Разраб.		Бергер			Защелка	Лит.	Масса 0,16	Масштаб 1:2
Пров.		Верегелес				И		
Н. контр.		Верегелес			Лист $\frac{ГОСТ\ 19903-74}{Ст3\ ГОСТ\ 14637-69}$	Лист	Листов 1	
Утв.		Морин				ПРОМТРАНСНИИПРОЕКТ г. Харьков		

Формат 11

Р67-05-000СБ

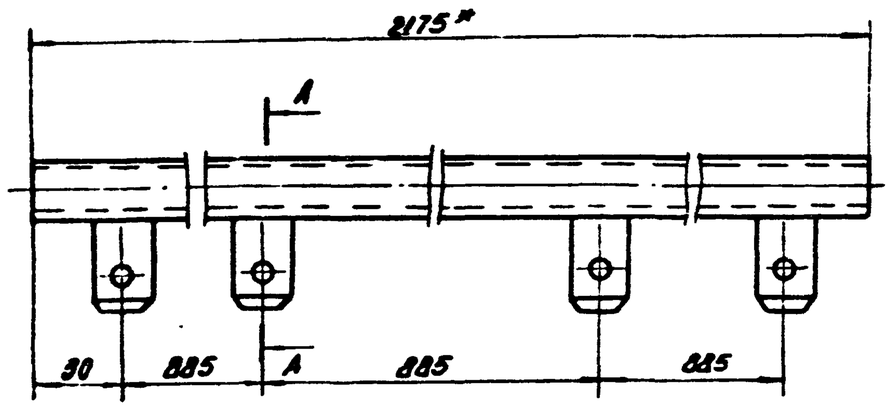

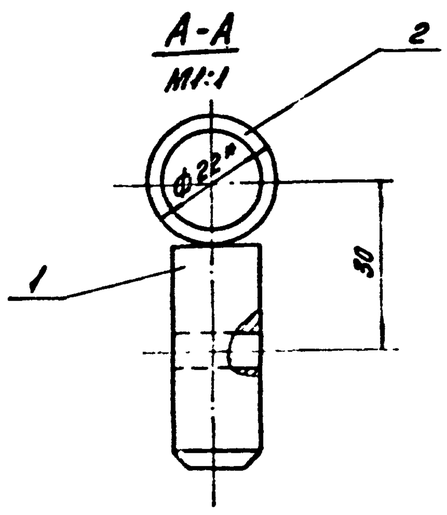

1.* Размер для справок.

2. Предельные отклонения размеров:

отверстий - по Н14,
вала - по h14,
остальных - по ±IT14/2.

3. Шероховатость поверхностей реза бесчертежных деталей Rz80.

4. Сварные швы - по ГОСТ 5264-69, по контуру прилегания деталей.
Катет шва 3мм

Изм	Лист	№ докум.	Подп.	Дата	Р67-05-000СБ			
Разраб.		Бергер		09.07.79	Ограждение. Сборочный чертеж	Лит.	Масса	Масштаб
Пров.		Вергелес				И	2.4	1:2
						Лист	Листов 1	
Н.контр.		Вергелес		09.07.79		ПРОМТРАНСНИИПРОЕКТ г. Харьков		
Утв.		Морин		09.07.79				

Формат 11

Формат	Зона	Поз.	Обозначение	Наименование	Кол.	Примечание
				Документация		
11			Р67-05-000СБ	Сборочный чертеж		
				Детали		
11		1	Р67-05-001	Палец		
Б4		2	Р67-05-002	Поручень		
				Труба 22х2 ГОСТ 8734-75 / Б20 ГОСТ 8733-74		
				L = 2175 h14	1	2.14 кг

Подп. и дата | Инв. № дубл. | Взам. инв. № | Инв. № подл. | Подп. и дата

Изм	Лист	№ докум.	Подп.	Дата	Р67-05-000			
Разраб.		Бергер		09.07.79	Ограждение	Лит.	Лист	Листов
Провер.		Вергелес		09.07.79		И		1
Н.контр.		Вергелес		09.07.79		ПРОМТРАНСНИИПРОЕКТ г. Харьков		
Утв.		Морин		09.07.79				

Формат 11

Р67-00-002

Rz80 (√)

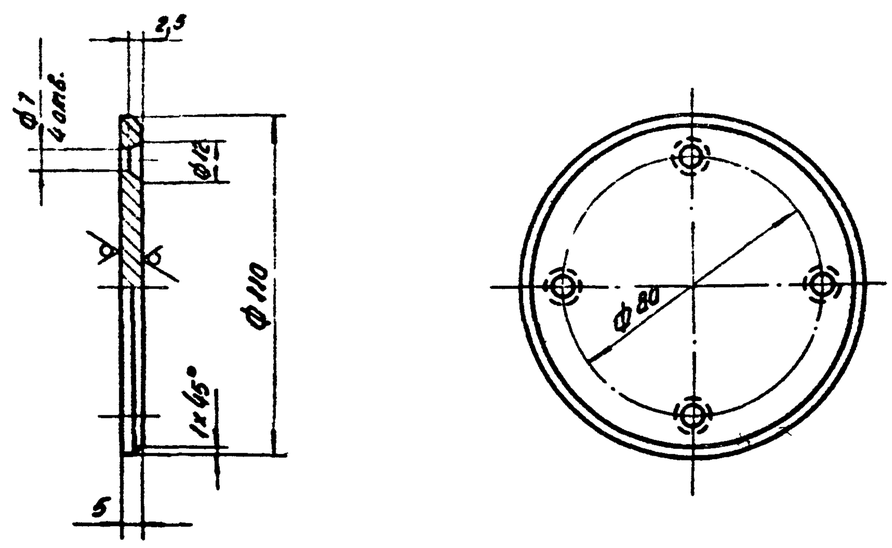

Предельные отклонения размеров:
отверстий - по Н14,
вала - по h14,
остальных - по ±IT14/2.

Изм	Лист	№ докум.	Подп.	Дата	Р67-00-002			
Разраб.		Бергер		09.07.79	Крышка	Лит.	Масса	Масштаб
Пров.		Вергелес		09.07.79		И	0.4	1:2
						Лист	Листов 1	
Н.контр.		Вергелес		09.07.79	Ст 3 ГОСТ 380-71	ПРОМТРАНСНИИПРОЕКТ г. Харьков		
Утв.		Морин		09.07.79				

Формат 11

Р67-00-003

Rz80 (√)

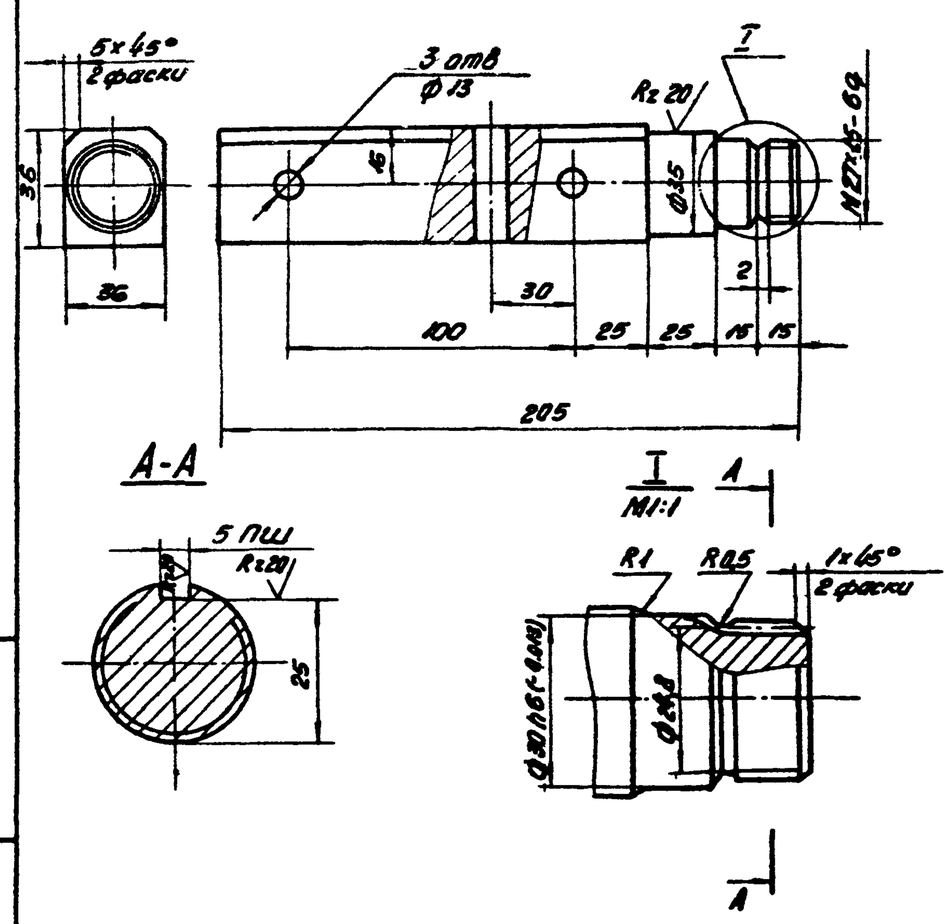

Предельные отклонения размеров:
отверстий - по Н14,
вала - по h14,
остальных - по ±IT14/2.

Изм	Лист	№ докум.	Подп.	Дата	Р67-00-003			
Разраб.		Бергер		09.07.79	Ось	Лит.	Масса	Масштаб
Провер.		Вергелес		09.07.79		И	1.85	1:2
						Лист	Листов 1	
Н.контр.		Вергелес		09.07.79	Ст. 3 ГОСТ 380-71	ПРОМТРАНСНИИПРОЕКТ г. Харьков		
Утв.		Морин		09.07.79				

Формат 11

Подп. и дата | Инв. № дубл. | Взам. инв. № | Инв. № подл. | Подп. и дата

Р67-00-001

Rz 80 (√)

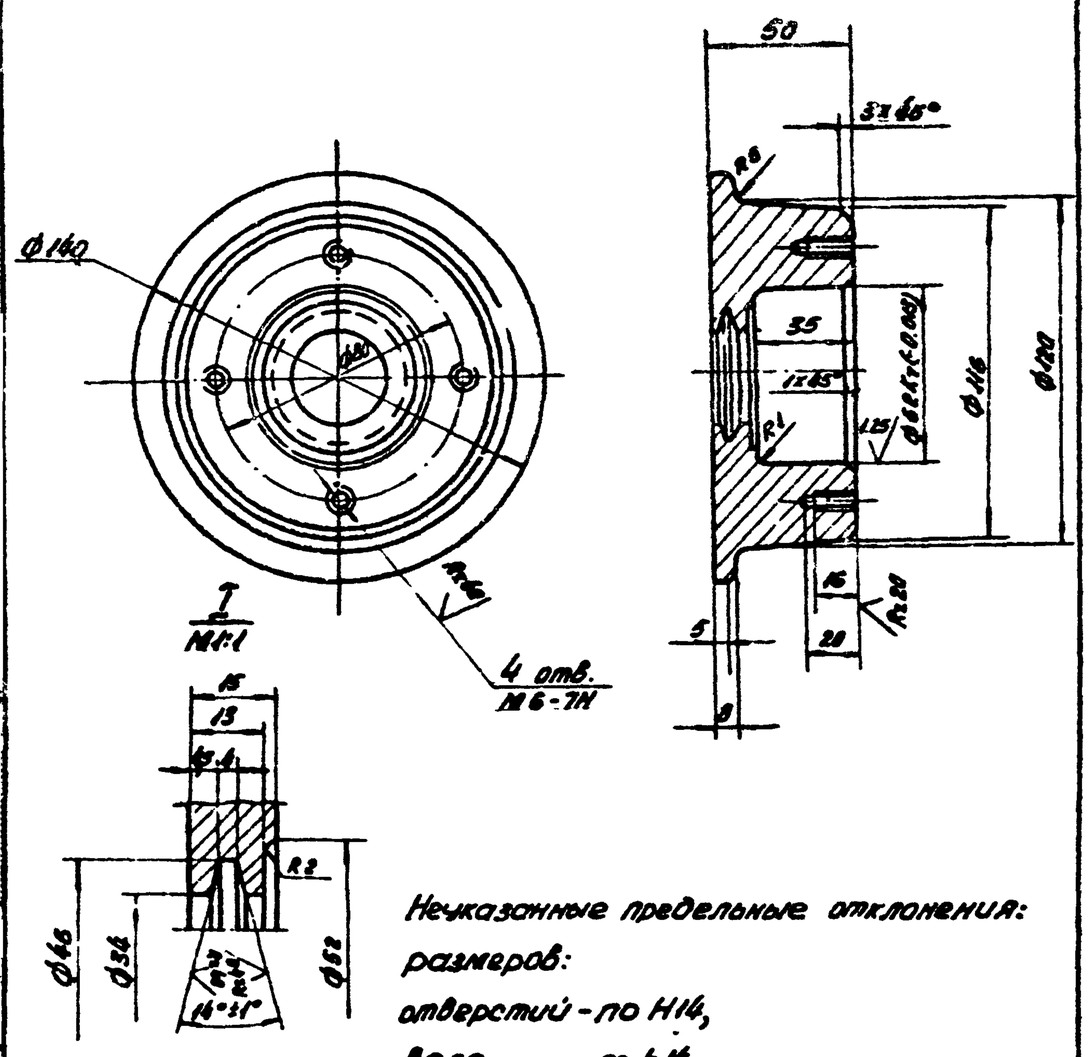

Неуказанные предельные отклонения:
размеров:
отверстий - по Н14,
вала - по h14,
остальных - по ±IT14/2.

Изм.	Лист	N докум.	Подп.	Дата	Р67-00-001			
Разраб.		Бергер		06.07.79	Ролик.	Лит.	Масса	Масштаб
Пров.		Вергелес		06.07.79		Н	3.45	1:2
						Лист	Листов 1	
Н.контр.		Вергелес		06.07.79	Ст.3 ГОСТ 380-71	ПРОМТРАНСНИИПРОЕКТ г. Харьков		
Утв.		Морин		06.07.79				

Формат 11

Р67-00-004

Rz 40 (√)

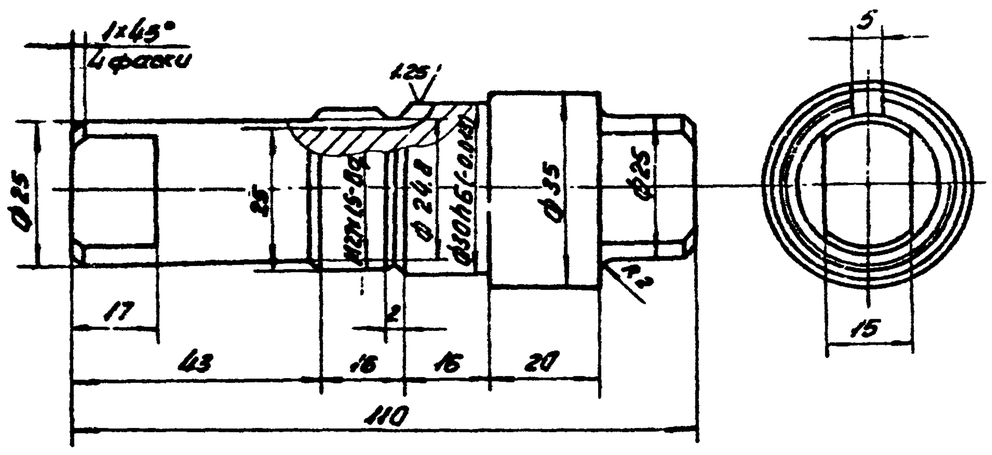

Неуказанные предельные отклонения размеров:
отверстий - по Н14,
вала - по h14,
остальных - по ±IT14/2.

Изм.	Лист	N докум.	Подп.	Дата	Р67-00-004			
Разраб.		Бергер		06.07.79	Ось	Лит.	Масса	Масштаб
Пров.		Вергелес		06.07.79		Н	0.5	1:1
						Лист	Листов 1	
Н.контр.		Вергелес		06.07.79	Ст.3 ГОСТ 380-71	ПРОМТРАНСНИИПРОЕКТ г. Харьков		
Утв.		Морин		06.07.79				

Формат 11

Р67-00-005

Rz 80 (√)

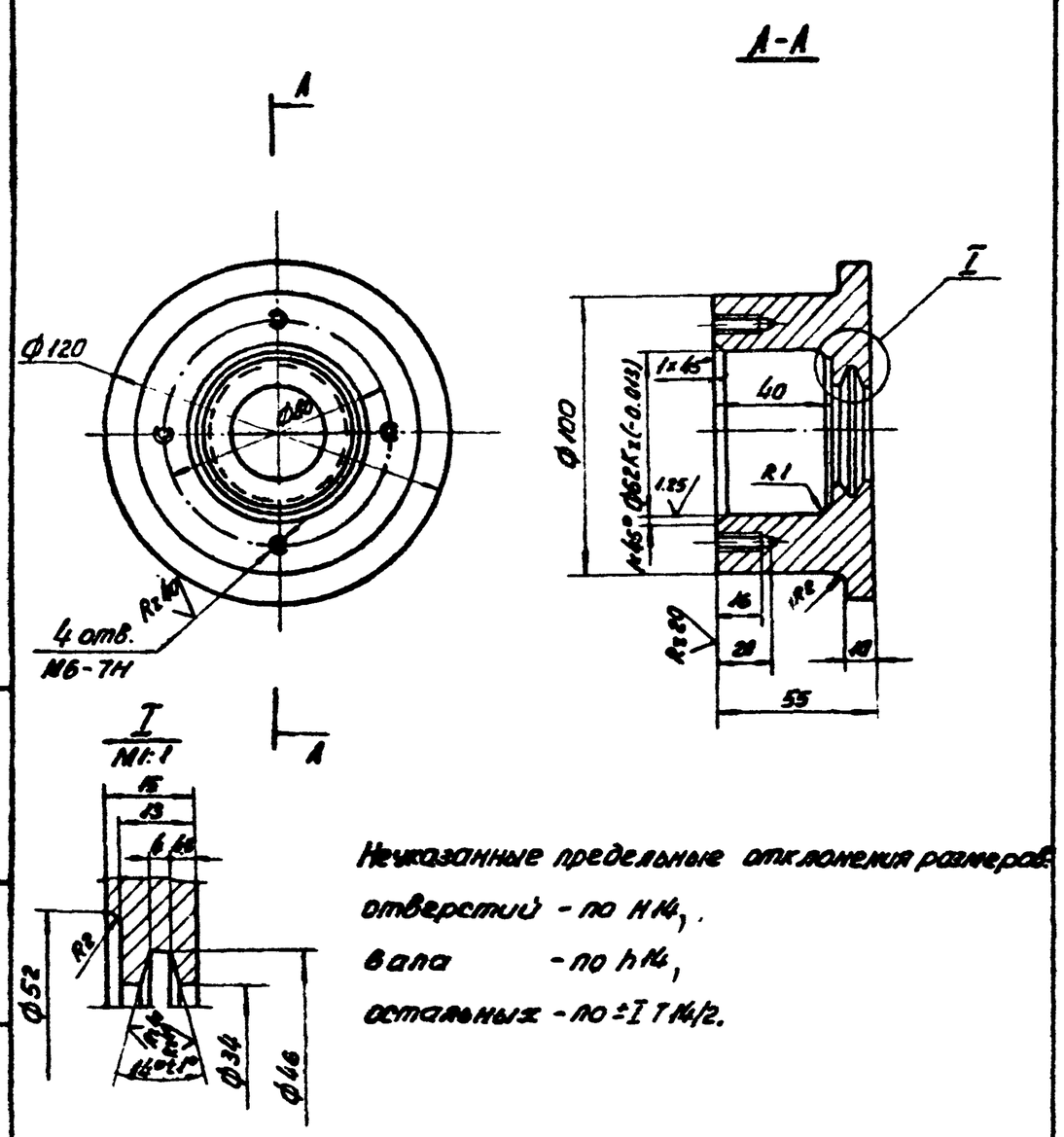

Неуказанные предельные отклонения размеров:
отверстий - по Н14,
вала - по h14,
остальных - по ±IT14/2.

Изм.	Лист	N докум.	Подп.	Дата	Р67-00-005			
Разраб.		Бергер		06.07.79	Ролик	Лит.	Масса	Масштаб
Пров.		Вергелес		06.07.79		Н	2.3	1:2
						Лист	Листов 1	
Н.контр.		Вергелес		06.07.79	Ст.3 ГОСТ 380-71	ПРОМТРАНСНИИПРОЕКТ г. Харьков		
Утв.		Морин		06.07.79				

Р67-00-006

Rz 80 (√)

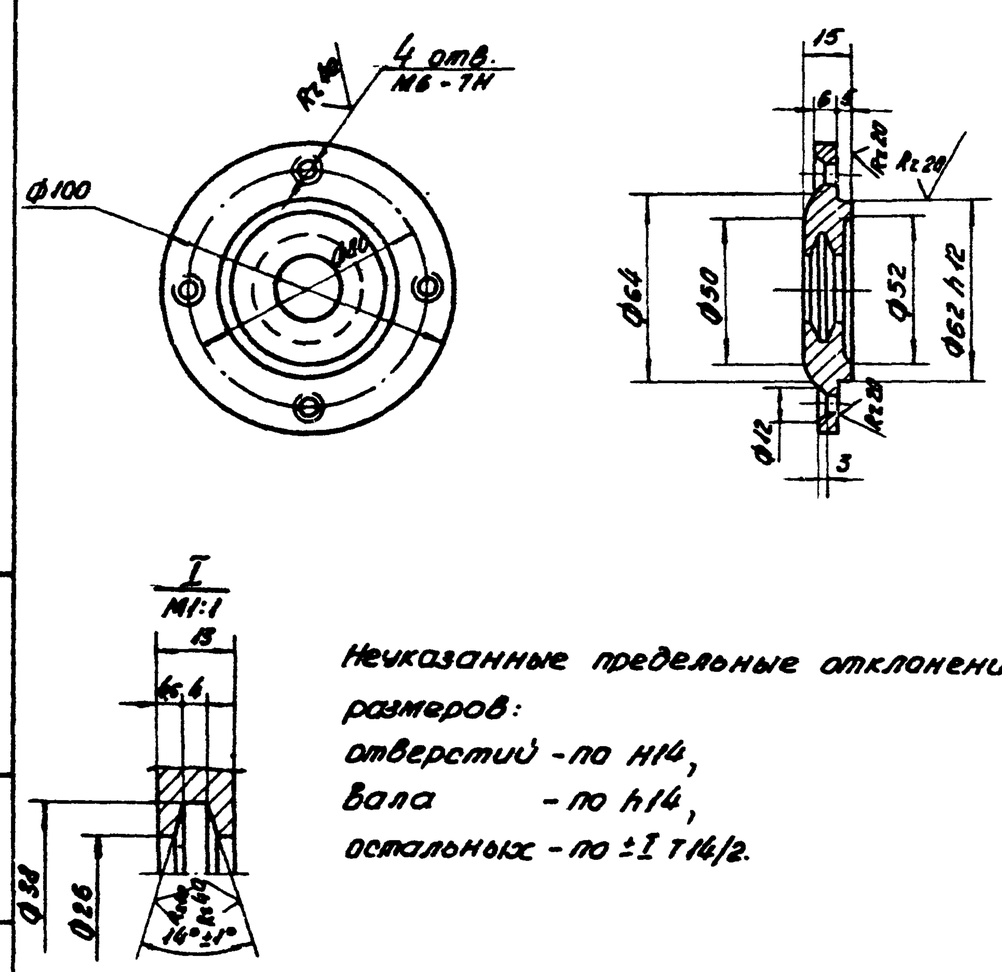

Неуказанные предельные отклонения:
размеров:
отверстий - по Н14,
вала - по h14,
остальных - по ±IT14/2.

Изм.	Лист	N докум.	Подп.	Дата	Р67-00-006			
Разраб.		Бергер		06.07.79	Крышка ролика.	Лит.	Масса	Масш. п.
Провер.		Вергелес		06.07.79		Н	0.8	1:2
						Лист	Листов 1	
Н.контр.		Вергелес		06.07.79	Ст.3 ГОСТ 380-71	ПРОМТРАНСНИИПРОЕКТ г. Харьков		
Утв.		Морин		06.07.79				

Формат 11

Р67-00-013

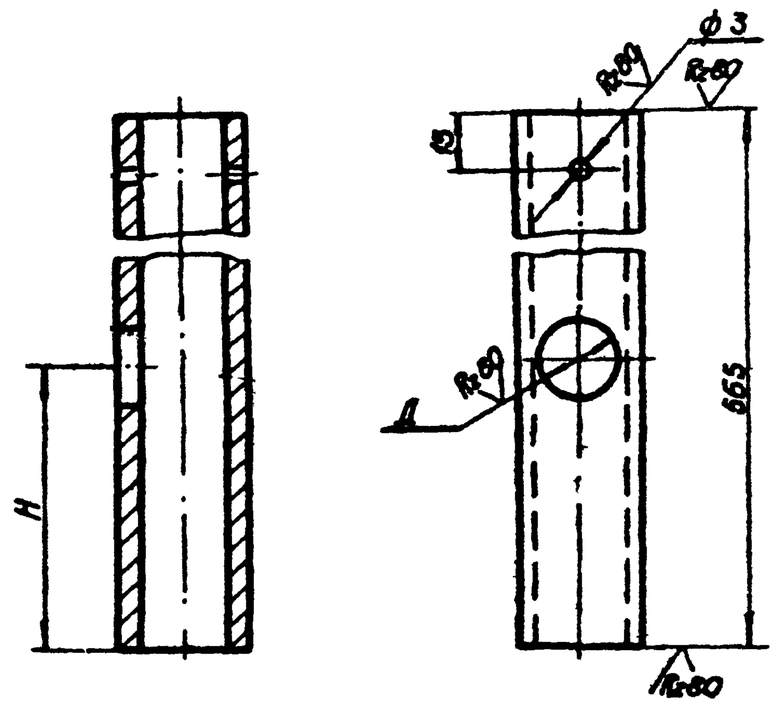

Обозначение	Размеры мм H	Д	Масса, кг
Р67-00-013	50	14	0,51
-01	—	—	0,55

Предельные отклонения размеров: отверстий - по H14; вала - по h 14; остальных - по ±IT14/2.

Изм.	Лист	№ докум.	Подп.	Дата	Р67-00-013			
Разраб.		Бергер			Стойка	Лит.	Масса	Масштаб
Пров.		Верелес				И	см. модл.	1:1
						Лист	Листов 1	
Н. контр.		Верелес			Труба 22×2 ГОСТ 8734-75 / В20 ГОСТ 8733-74	ПРОМТРАНСНИИПРОЕКТ г. Харьков		
Утв.		Морин						

Формат 11

Р67-00-008

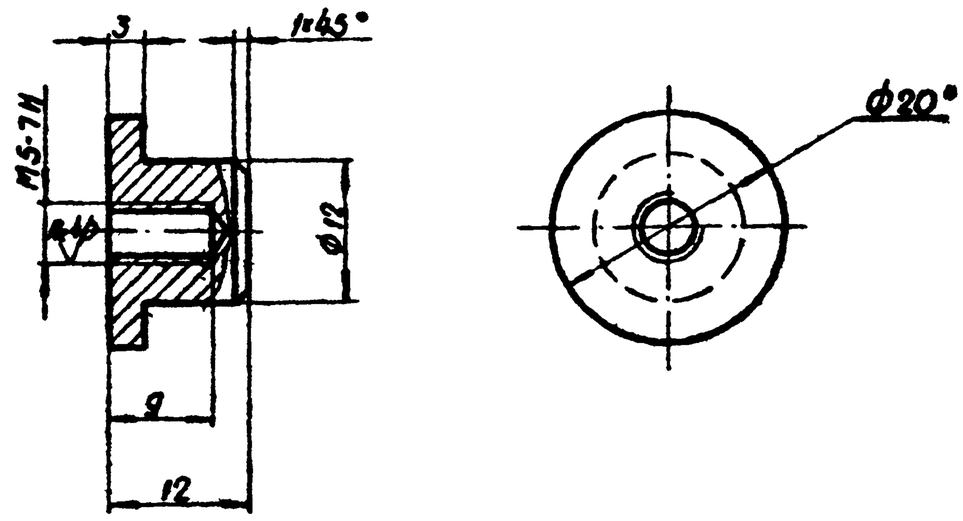

Предельные отклонения размеров:
отверстия - по H 14;
вала - по h 14;
остальных - по ±IT 14/2.

Изм.	Лист	№ докум.	Подп.	Дата	Р67-00-008			
Разраб.		Бергер			Стопор	Лит.	Масса	Масштаб
Пров.		Верелес				И	0,03	2:1
						Лист	Листов 1	
Н. контр.		Верелес			Круг В20 ГОСТ 2590-71 / Ст.3 ГОСТ 535-58	ПРОМТРАНСНИИПРОЕКТ г. Харьков		
Утв.		Морин						

Формат 11

Р67-00-011

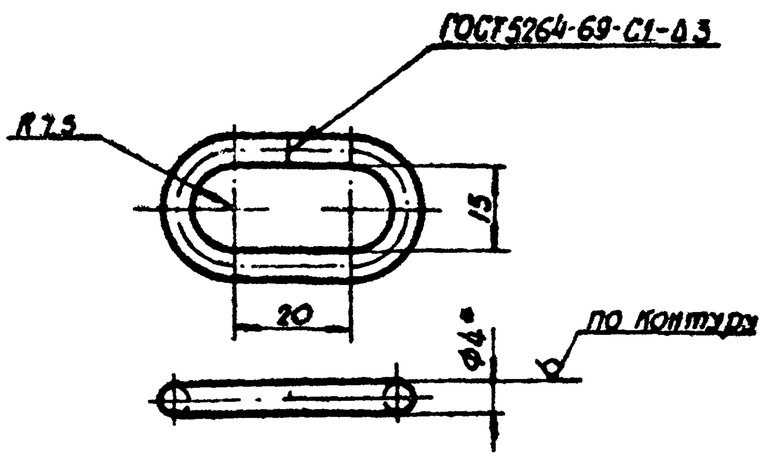

1* Размер для справок

2. Предельные отклонения размеров:
вала - по h 14;
остальных - по ±IT 14/2.

Изм.	Лист	№ докум.	Подп.	Дата	Р67-00-011			
Разраб.		Бергер			Кольцо	Лит.	Масса	Масштаб
Пров.		Верелес				И	0,006	1:1
						Лист	Листов 1	
Н. контр.		Верелес			Круг В4 ГОСТ 2590-71 / Ст.3 ГОСТ 535-79	ПРОМТРАНСНИИПРОЕКТ г. Харьков		
Утв.		Морин						

Формат

Р67-00-010

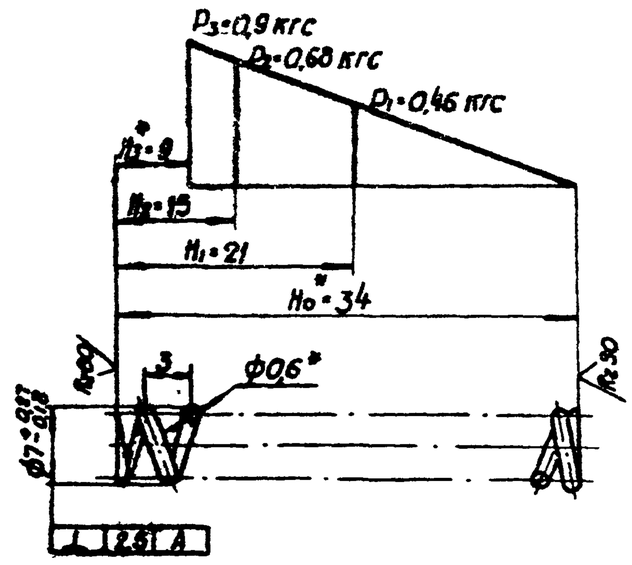

G = 8.10 кгс/мм²
E = 2.10 кгс/мм²
τ_3 = 90 кгс/мм²
Пружина 149 ГОСТ 13766-68
Направление навивки пружины - любое
h = 13.4
h_1 = 15 ± 1
* Размеры и параметры для справок
Неравномерность шага не более 0,33
Покрытие Кд 9.хр
Маркировать заводской номер на бирке
Остальные требования по ГОСТ 16118-70

Изм.	Лист	№ докум.	Подп.	Дата	Р67-00-010			
Разраб.		Бергер			Пружина	Лит.	Масса	Масштаб
Пров.		Верелес				И	0,01	2:1
						Лист	Листов 1	
Н. контр.		Верелес			Проволока I-06 ГОСТ 9389-75	ПРОМТРАНСНИИПРОЕКТ г. Харьков		
Утв.		Морин						

Формат 11

Типовой проект 503-3-9, Альбом II

Р67-00-009

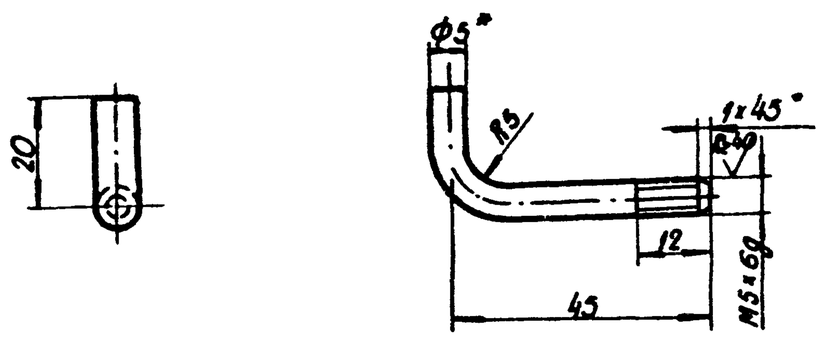

1* Размер для справок.

2. Неуказанные предельные отклонения размеров:
вала - по h 14,
остальных - по IT 14/2.

Изм.	Лист	№ докум.	Подп.	Дата	Р67-00-009			
Разрад.		Бергер			Шток стопора	Лит. И	Масса 0,01	Масштаб 1:1
Пров.		Вергелес				Лист	Листов 1	
Н. контр.		Вергелес			Круг В5 ГОСТ 2590-71 / Ст 3 ГОСТ 535-79	ПРОМТРАНСНИИПРОЕКТ г. Харьков		
Утв.		Морин						

Формат 11

Р67-05-001

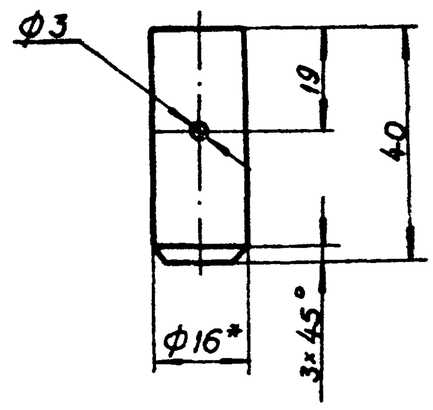

1* Размер для справок.

2. Предельные отклонения размеров:
отверстия - по H 14,
вала - по h 14,
остальных - по ±IT 14/2.

Изм.	Лист	№ докум.	Подп.	Дата	Р67-05-001			
Разрад.		Бергер			Палец	Лит. И	Масса 0,06	Масштаб 1:1
Пров.		Вергелес				Лист	Листов 1	
Н. контр.		Вергелес			Круг В16 ГОСТ 2590-71 / Ст.3 ГОСТ 535-79	ПРОМТРАНСНИИПРОЕКТ г. Харьков		
Утв.		Морин						

Формат 11

Р67-00-014

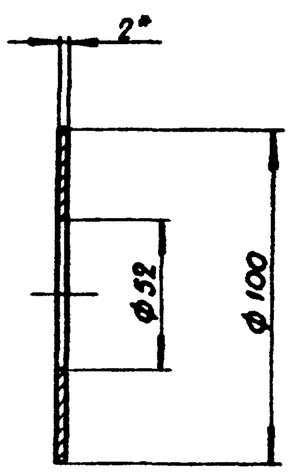

1* Размер для справок.

2. Предельные отклонения размеров:
вала - по h 14,
отверстия - по H 14,
остальных - по ±IT 14/2.

Изм.	Лист	№ докум.	Подп.	Дата	Р67-00-014			
Разрад.		Бергер			Прокладка	Лит. И	Масса 0,002	Масштаб 1:2
Пров.		Вергелес				Лист	Листов	
Н. контр.		Вергелес			Войлок ППр А2 ГОСТ 6308-71	ПРОМТРАНСНИИПРОЕКТ г. Харьков		
Утв.		Морин						

Формат 11

Р67-00-015

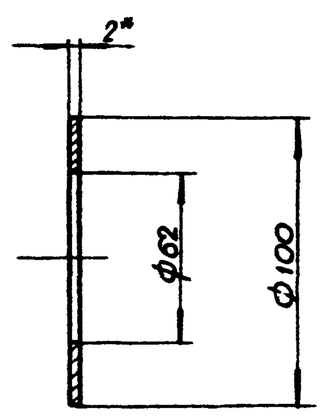

1.* Размер для справок.

2. Предельные отклонения размеров:
вала - по h 14,
отверстий - H 14.

Изм.	Лист	№ докум.	Подп.	Дата	Р67-00-015			
Разрад.		Бергер			Прокладка	Лит. И	Масса 0,002	Масштаб 1:2
Пров.		Вергелес				Лист	Листов 1	
Н. контр.		Вергелес			Войлок ППр А2 ГОСТ 6308-71	ПРОМТРАНСНИИПРОЕКТ г. Харьков		
Утв.		Морин						

Формат 11

Р67-01-005

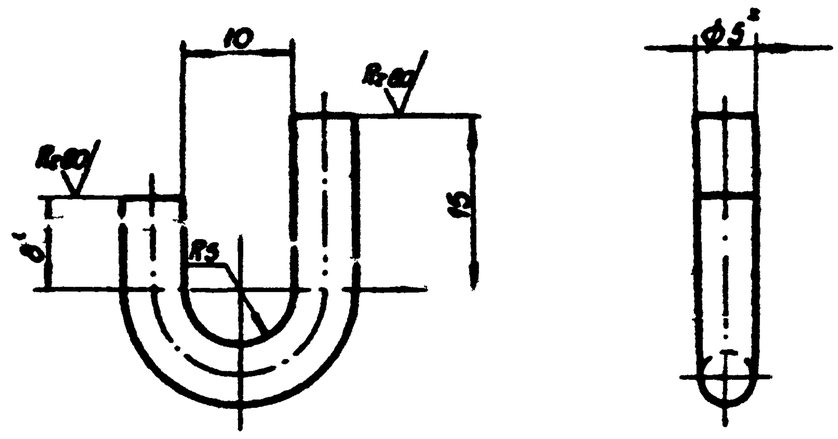

1* Размер для справок
2. Предельные отклонения размеров:
вала - по h 14,
остальных - по ±IT 14/2.

Изм	Лист	N докум	Подп	Дата	Р67-01-005			
Разраб.		Бергер			Крючок	Лит	Масса	Масштаб
Пров.		Верголес				И	0,008	2:1
						Лист	Листов 1	
Н.контр.		Верголес			Круг Ст 3 ГОСТ 535-79	ПРОМТРАНСНИИПРОЕКТ г. Харьков		
Утв		Морин						

Формат

Р67-01-006

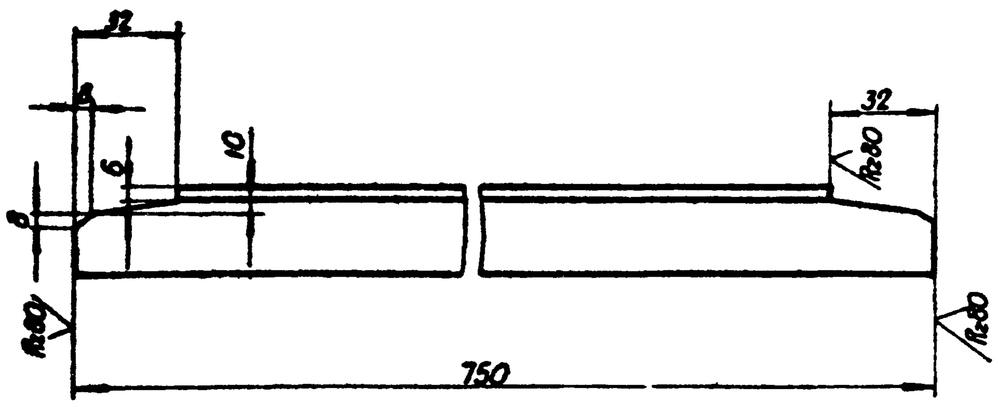

Предельные отклонения размеров - по ±IT 14/2

Изм	Лист	N докум.	Подп.	Дата	Р67-01-006			
Разраб		Бергер			Связь	Лит.	Масса	Масштаб
Пров		Верголес				И	1,7	1:2
						Лист	Листов 1	
Н.контр		Верголес			Уголок 35×35×3 ст СЭВ 104-74 / Ст.3 ГОСТ 535-79	ПРОМТРАНСНИИПРОЕКТ г. Харьков		
Утв.		Морин						

Формат 11

Инв. N подл. | Подп. и дата | Взам. инв. N | Инв. N дубл. | Подп. и дата

Р67-01-004

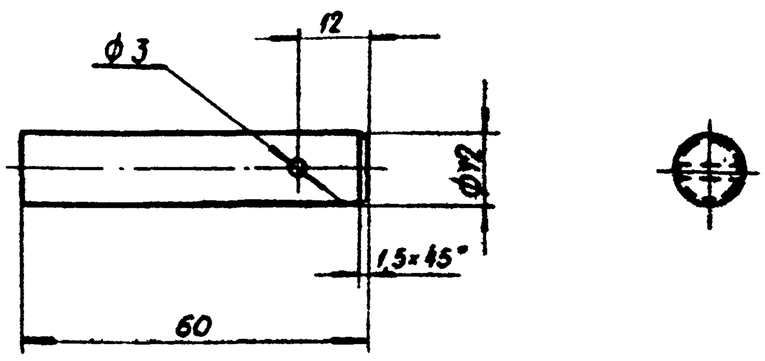

Предельные отклонения размеров:
отверстия - по H 14,
вала - по h 14,
остальных - по ±IT 14/2.

Изм	Лист	N докум.	Подп	Дата	Р67-01-004			
Разраб.		Бергер			Волик	Лит.	Масса	Масштаб
Пров.		Верголес				И	0,027	1:1
						Лист	Листов 1	
Н.контр.		Верголес			Ст.3 ГОСТ 380-71	ПРОМТРАНСНИИПРОЕКТ г. Харьков		
Утв		Морин						

Формат 11

Р67-01-002

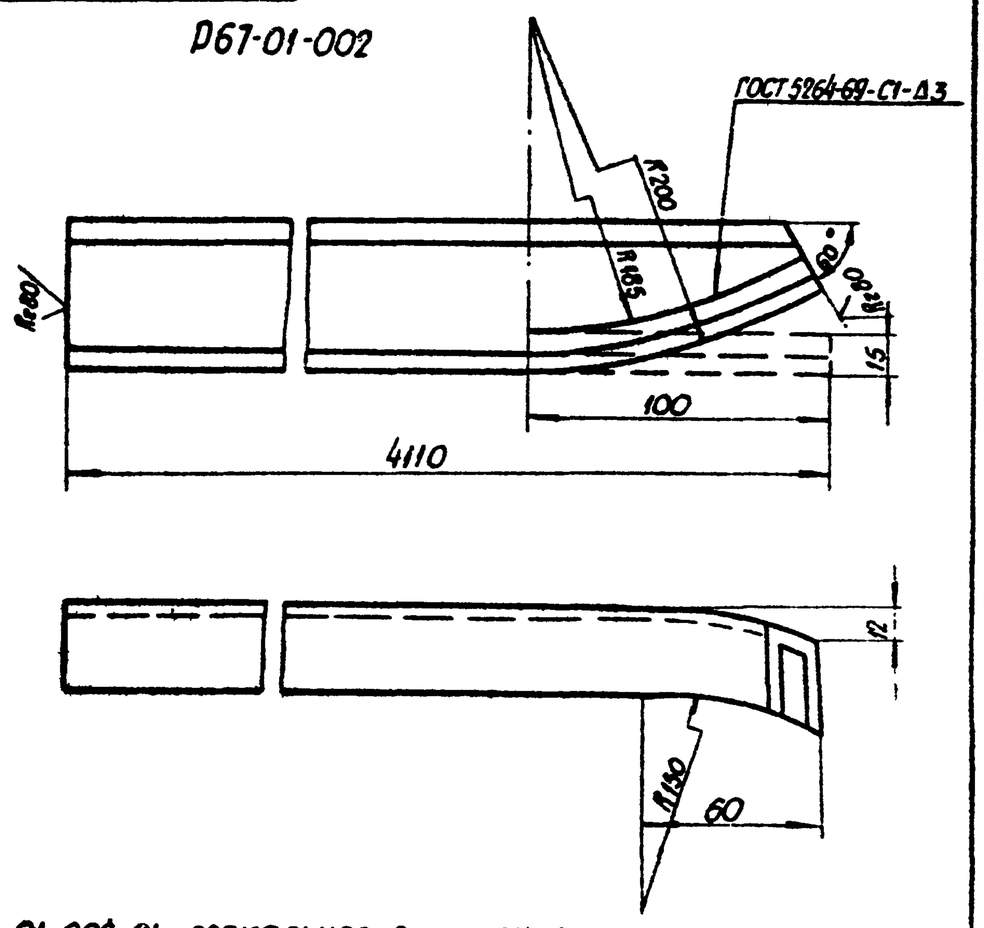

Р67-01-002-01 - зеркальное отражение
Остальное - см. Р67-01-002

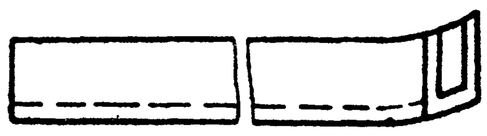

Предельные отклонения размеров - по IT 14/2

Изм	Лист	N докум.	Подп.	Дата	Р67-01-002			
Разраб.		Бергер			Поперечина	Лит.	Масса	Масштаб
Пров.		Верголес				И	8,3	1:2
						Лист	Листов 1	
Н.контр.		Верголес			Швеллер 5 ГОСТ 8240-72 / Ст.3 ГОСТ 535-79	ПРОМТРАНСНИИПРОЕКТ г. Харьков		
Утв.		Морин						

Формат 11

Р68-00-000СБ

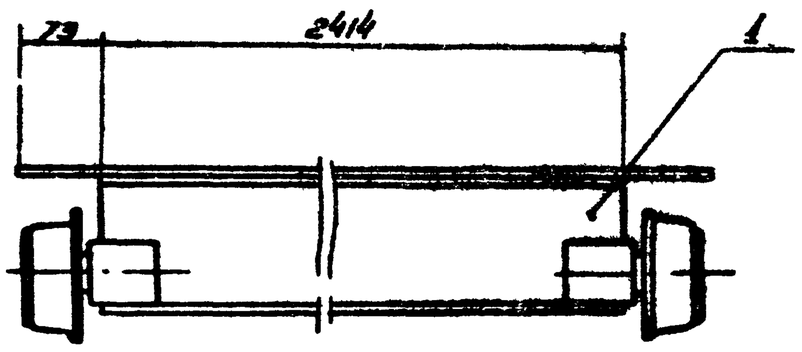

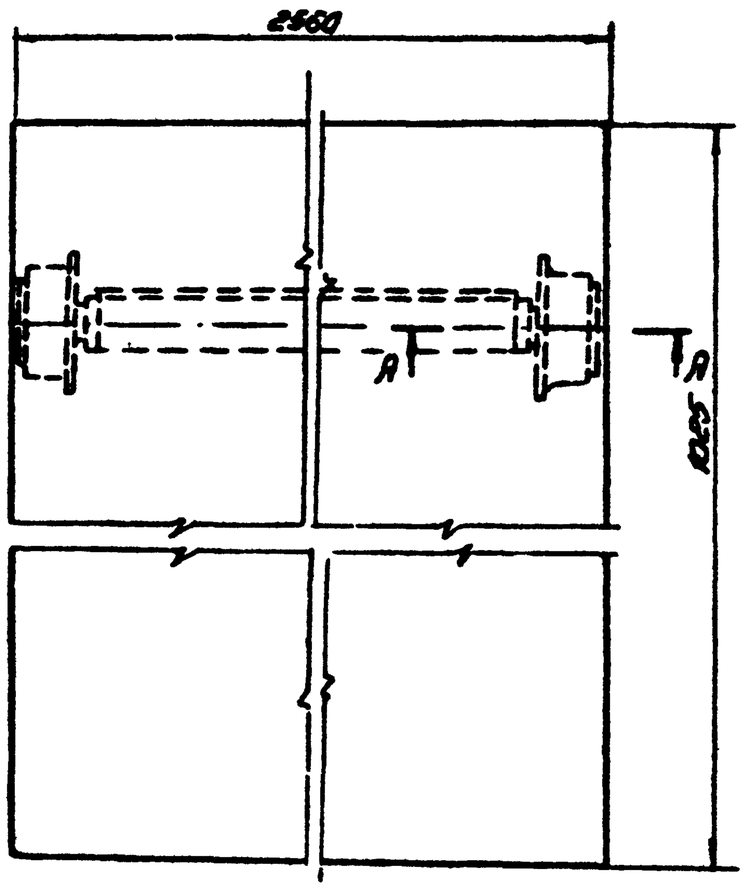

А-А
М1:2

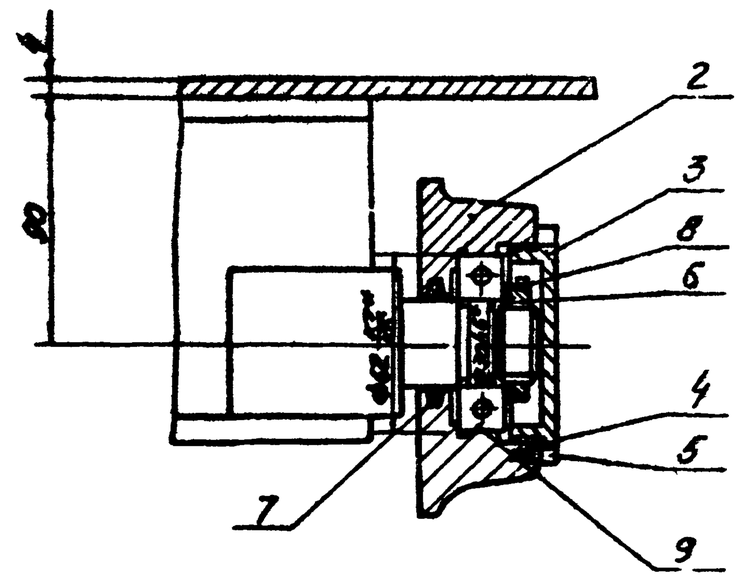

1.* Размер для справок.

2. Неуказанные предельные отклонения размеров:
отверстия - по H14,
вала - по h14,
остальных - по ±IT 14/2.

3. Сварные швы - по ГОСТ 5264-69, по контуру прилегания деталей. Катет шва - 5мм.

4. Подшипниковые узлы смазать смазкой УС ГОСТ 1033-73

					Р68-00-000СБ			
Изм.	Лист	№докум.	Подп.	Дата	Щит передвижной Сборочный чертеж.	Лит.	Масса	Масштаб
Разраб.		Береер		13.01.79		И	148,0	1:2
Пров.		Вереелес		13.01.79		Лист	Листов 1	
Н.контр.		Вереелес		13.01.79		ПРОМТРАНСНИИПРОЕКТ г.Харьков		
Утв.		Морин		13.01.79				

Формат 12

Формат	Зона	Поз.	Обозначение	Наименование	Кол.	Примечание
				Документация		
12			Р68-00-000СБ	Сборочный чертеж		
12			Р68-00-000ВП	Ведомость покупных изделий		
				Сборочные единицы		
11		1	Р68-01-000	Щит	1	
				Детали		
11		2	Р68-00-001	Каток	2	
11		3	Р68-00-002	Крышка	2	
11		4	Р68-00-003	Прокладка	2	
				Стандартные изделия		
		5		Винт М5х15.58 ГОСТ 17477-75	2	
		6		Гайка М27.6.05 ГОСТ 11871-73	2	
		7		Кольцо СТ 48-35 ГОСТ 6648-67	2	
		8		Шайба 27.02.00 ГОСТ 11872-73	2	
		9		Подшипник 206 ГОСТ 8338-75	2	

					Р68-00-000			
Изм.	Лист	№докум.	Подп.	Дата	Щит передвижной	Лит.	Лист	Листов
Разраб.		Береер		13.01.79		И		1
Пров.		Вереелес		13.01.79		ПРОМТРАНСНИИПРОЕКТ г.Харьков		
Н.контр.		Вереелес		13.01.79				
Утв.		Морин		13.01.79				

Формат 11

Р68-00-001

$R_z 80$ $\sqrt{(\nabla)}$

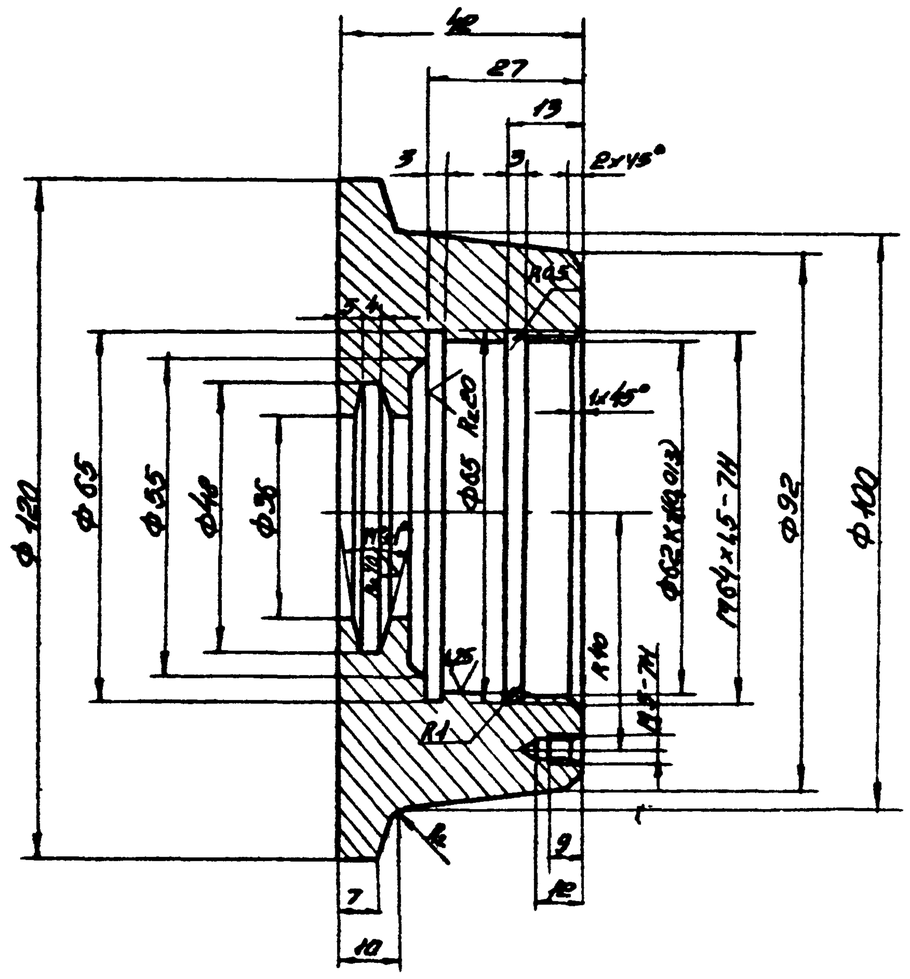

Неуказанные предельные отклонения размеров: отверстия - по H14, вала - по h14, остальных - по ±IT 14/2.

					Р68-00-001			
Изм.	Лист	№докум.	Подп.	Дата	Каток	Лит.	Масса	Масштаб
Разраб.		Береер		13.01.79		И	1,9	1:1
Пров.		Вереелес		13.01.79		Лист	Листов 1	
Н.контр.		Вереелес		13.01.79	Ст.3 ГОСТ 380-71	ПРОМТРАНСНИИПРОЕКТ г.Харьков		
Утв.		Морин		13.01.79				

Формат 11

Инв.№ подл. | Подп. и дата | Взам.инв.№ | Инв.№ дубл. | Подп. и дата

Типовой проект 501-3-9 Альбом II

№ строки	Наименование	Код ОКП	Обозначение документа на поставку	Поставщик	Куда входит обозначение	Количество: на изделие	в комплектн.	на регулир.	Всего	Примечание
	Крепежные изделия									
	Винт М5×15.58		ГОСТ 1477-75			2			2	
	Гайка М27.6.05		ГОСТ 11871-73			2			2	
	Шайба 27.02.00		ГОСТ 11872-73			2			2	
	Подшипник № 206		ГОСТ 8338-75			2			2	
	Кольцо СГ 48-35-5		ГОСТ 6418-67			2			2	

Изм.	Лист	№ докум.	Подп.	Дата	Р 68-00-000 ВП		
Разраб.		Бергер			Щит передвижной	Изм.	Лист	Листов
Пров.		Вергелес			Ведомость покупных изделий	и		1
Н. контр.		Вергелес				ПРОМТРАНСНИИПРОЕКТ	
Утв.		Морин				г. Харьков	

Формат 12

№ строки	Наименование	Код ОКП	Обозначение документа на поставку	Поставщик	Куда входит обозначение	Количество: на изделие	в комплектн.	на регулир.	Всего	Примечание
	Крепежные изделия									
	Болт М5×16.58		ГОСТ 7805-70			2			2	
	Болт М6×16.58		ГОСТ 7798-70			3			3	
	Болт М10×25.58		ГОСТ 7798-70			2			2	
	Гайка М 5.5		ГОСТ 5915-70			2			2	
	Гайка М 6.5		ГОСТ 5915-70			3			3	
	Шайба 5.02.00		ГОСТ 11371-78			2			2	
	Шайба 10.02.00		ГОСТ 11371-78			3			3	
	Шайба 6. 65Г		ГОСТ 6402-70			3			3	
	Шайба 10. 65 Г		ГОСТ 6402-70			2			2	
	Шплинт 2×20		ГОСТ 397-66			1			1	
	Выключатель конечный		ВПК-1110			1			1	

Изм.	Лист	№ докум.	Подп.	Дата	Р 70-00-000 ВП		
Разраб.		Бергер			Кронштейн	Лит.	Лист	Листов
Пров.		Вергелес			Ведомость покупных изделий	и		1
Н. контр.		Вергелес				ПРОМТРАНСНИИПРОЕКТ	
Утв.		Морин				г. Харьков	

Формат 12

Р68-01-000 СБ

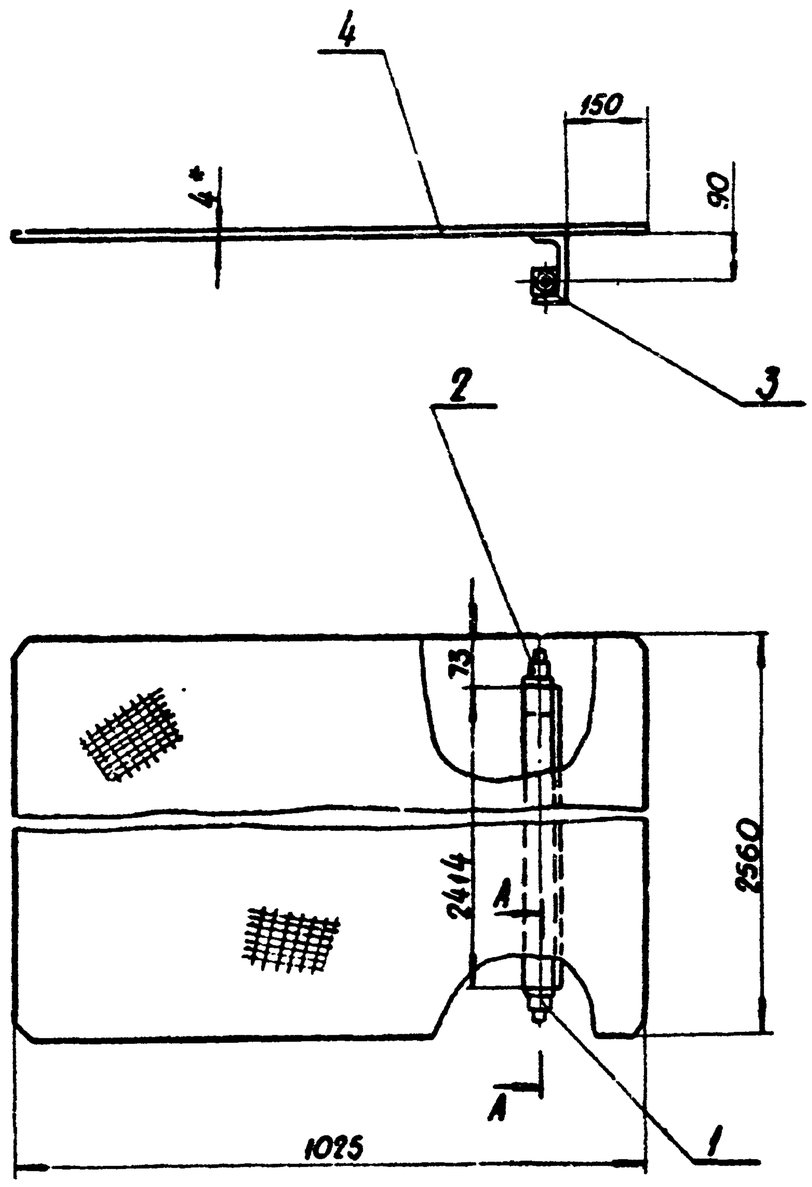

А - А
М 1:2

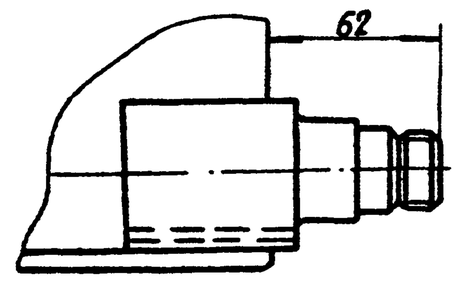

1* Размер для справок.
2. Предельные отклонения размеров
вала - по h 14,
остальных - по ±I т 14/2.
3 Шероховатость поверхностей резо бесчертежных деталей Rz80.
4 Сварные швы - по ГОСТ 5264-69 по контуру прилегания деталей. Катет шва - 5 мм.

					Р68-01-000 СБ			
Изм.	Лист	№ докум.	Подп.	Дата	Щит Сборочный чертеж	Лит.	Масса	Масштаб
Разраб.		Бергер				И	110.0	1:10
Пров.		Верголес				Лист	Листов 1	
Н.контр.		Верголес				ПРОМТРАНСНИИПРОЕКТ г. Харьков		
Утв.		Морин						

Инв. № подл. | Подп. и дата | Взам. инв. №

Формат	Зона	Поз	Обозначение	Наименование	Кол.	Примечание
				Документация		
12			Р68-01-000 СБ	Сборочный чертеж		
				Детали		
11		1	Р68-01-001	Ось	1	
		2	-01	Ось	1	
11		3	Р68-01-002	Настил	1	
11		4	Р68-01-003	Стойка	1	

					Р68-01-000			
Изм.	Лист	№ докум.	Подп.	Дата	Щит	Лит.	Лист	Листов
Разраб.		Бергер				И		1
Пров.		Верголес				ПРОМТРАНСНИИПРОЕКТ г. Харьков		
Н.контр.		Верголес						
Утв.		Морин						

Инв. № подл. | Подп. и дата | Взам. инв. № | Инв. № дубл. | Подп. и дата

100-10-89д

Rz80 (V)

Р68-01-001

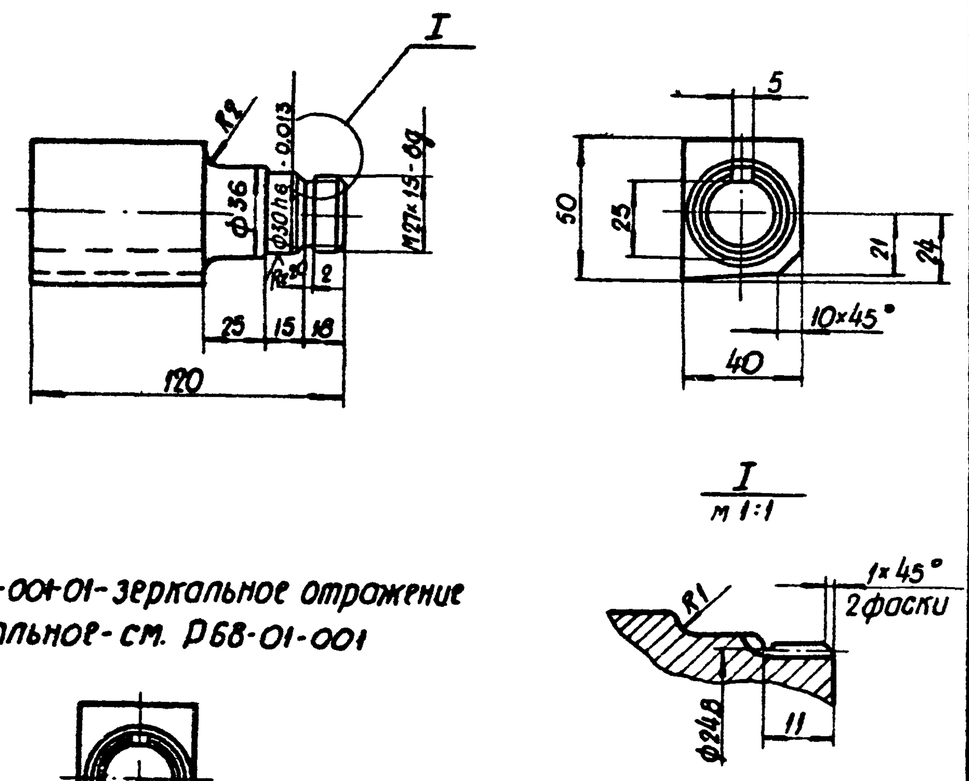

I
М 1:1

Р68-01-001-01- зеркальное отражение
остальное - см. Р68-01-001

Неуказанные предельные отклонения размеров:
вала - по h 14,
остальных - по ±I т 14/2.

					Р68-01-001			
Изм.	Лист	№ докум.	Подп.	Дата	Ось	Лит.	Масса	Масшт.
Разраб.		Бергер				И	0,5	1:2
Пров.		Верголес				Лист	Листов 1	
Н.контр.		Верголес			Ст.3 ГОСТ 380-71	ПРОМТРАНСНИИПРОЕКТ г. Харьков		
Утв.		Морин						

Инв. № подл. | Подп. и дата | Взам. инв. № | Инв. № дубл. | Подп. и дата

Типовой проект 501-3-9 Альбом II

Р68-00-002

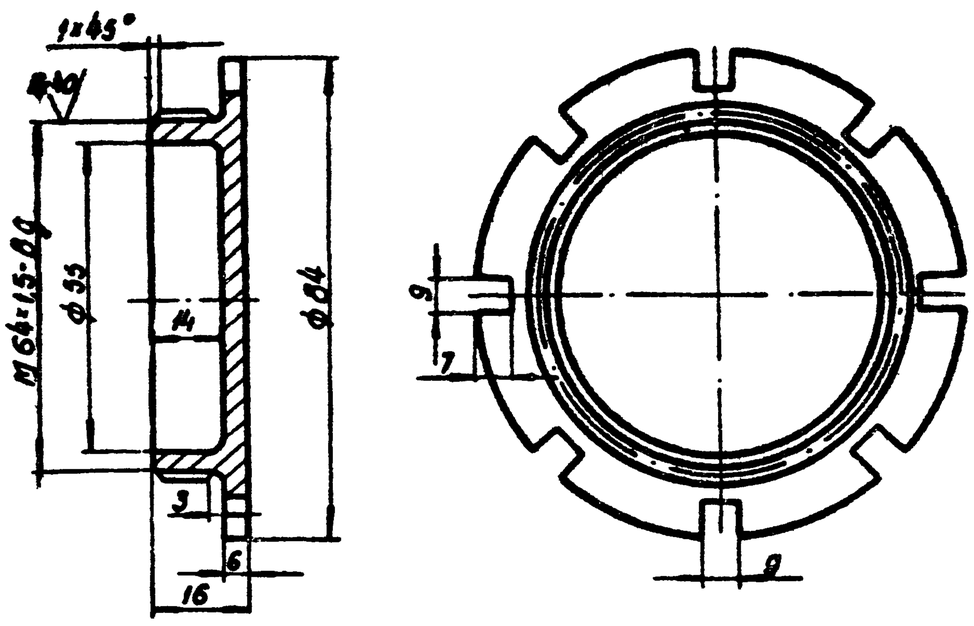

Неуказанные предельные отклонения размеров:
отверстия - по H14,
вала - по h14,
остальных - по ±I T14/2.

Изм.	Лист	N докум.	Подп.	Дата	Р68-00-002			
Разраб.	Бергер				Крышка	Лит.	Масса	Масштаб
Пров.	Вергелес					И	0,26	1:1
						Лист	Листов 1	
Н. контр.	Вергелес				Ст.3 ГОСТ 380-71	ПРОМТРАНСНИИПРОЕКТ г. Харьков		
Утв.	Морин							

Формат 11

29

Р68-00-003

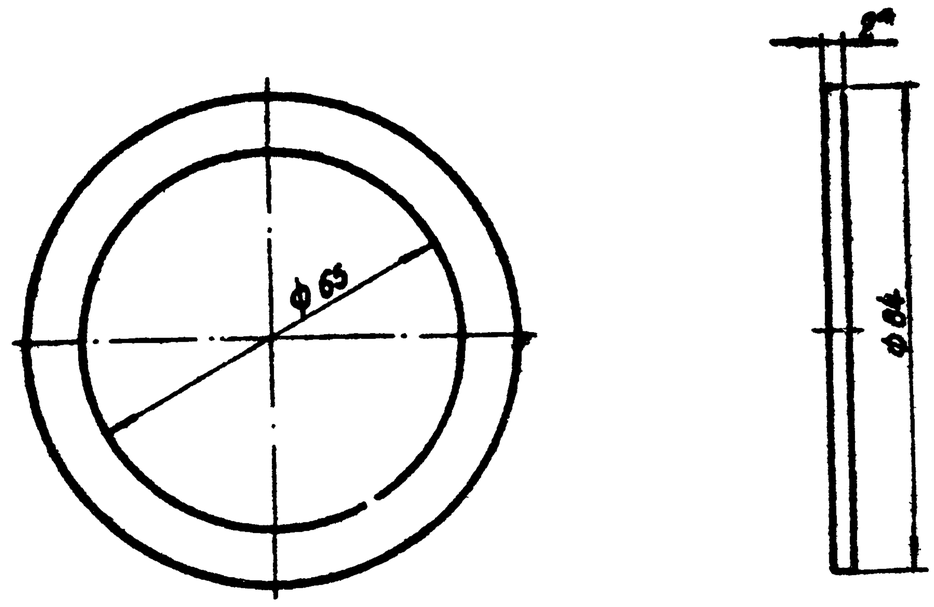

* Размер для справок.

Изм.	Лист	N докум.	Подп.	Дата	Р68-00-003			
Разраб.	Бергер				Прокладка	Лит.	Масса	Масштаб
Пров.	Вергелес					И	0,01	1:1
						Лист	Листов 1	
Н. контр.	Вергелес				Картон Б-2 ГОСТ 9347-74	ПРОМТРАНСНИИПРОЕКТ г. Харьков		
Утв.	Морин							

Р68-01-002

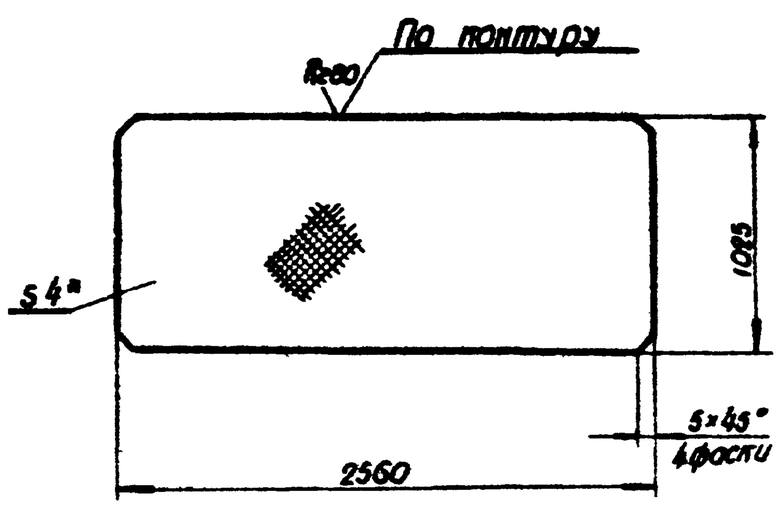

1* Размер для справок.
2. Предельные отклонения размеров - по ±I T14/2.

Изм.	Лист	N докум.	Подп.	Дата	Р68-01-002			
Разраб.	Бергер				Настил	Лит.	Масса	Масштаб
Пров.	Вергелес					И	87,5	1:25
						Лист	Листов 1	
Н. контр.	Вергелес				Лист ромб. О-ПН-ЧБС т3 СП ГОСТ 8568-77	ПРОМТРАНСНИИПРОЕКТ г. Харьков		
Утв.	Морин							

Формат 11

Р68-01-003

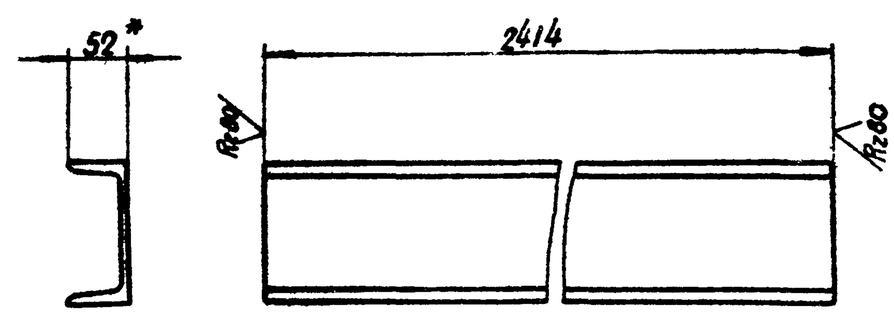

1.* Размер для справок.
2. Предельные отклонения размеров по ±I T14/2.

Изм.	Лист	N докум.	Подп.	Дата	Р68-01-003			
Разраб.	Бергер				Стойка	Лит.	Масса	Масштаб
Пров.	Вергелес					И	20,8	1:
						Лист	Листов 1	
Н. контр.	Вергелес				Швеллер 12 ГОСТ 8240-72 / Ст.3 ГОСТ 535-79	ПРОМТРАНСНИИПРОЕКТ г. Харьков		
Утв.	Морин							

Формат 11

Альбом II

Р69-00-000СБ

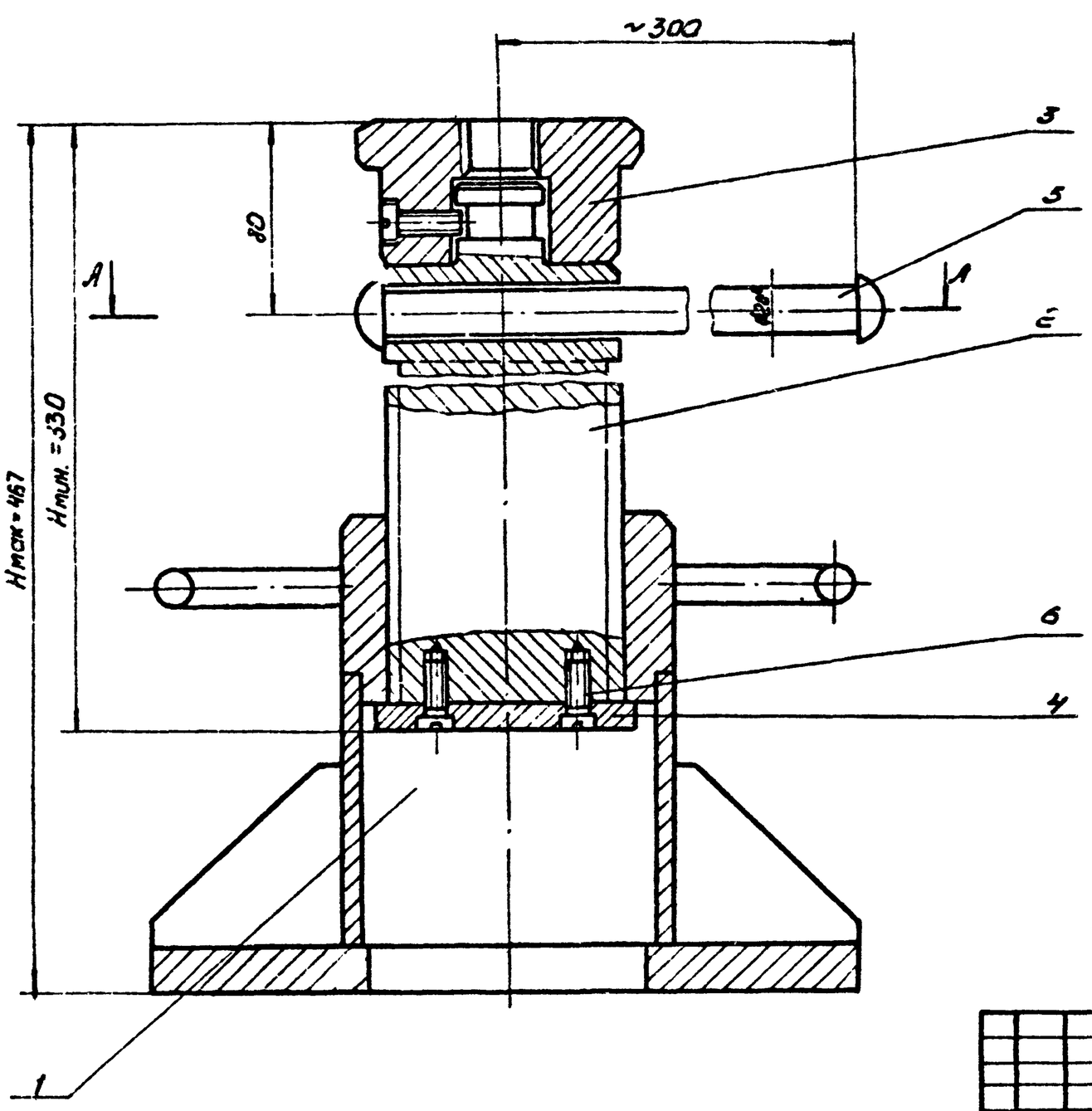

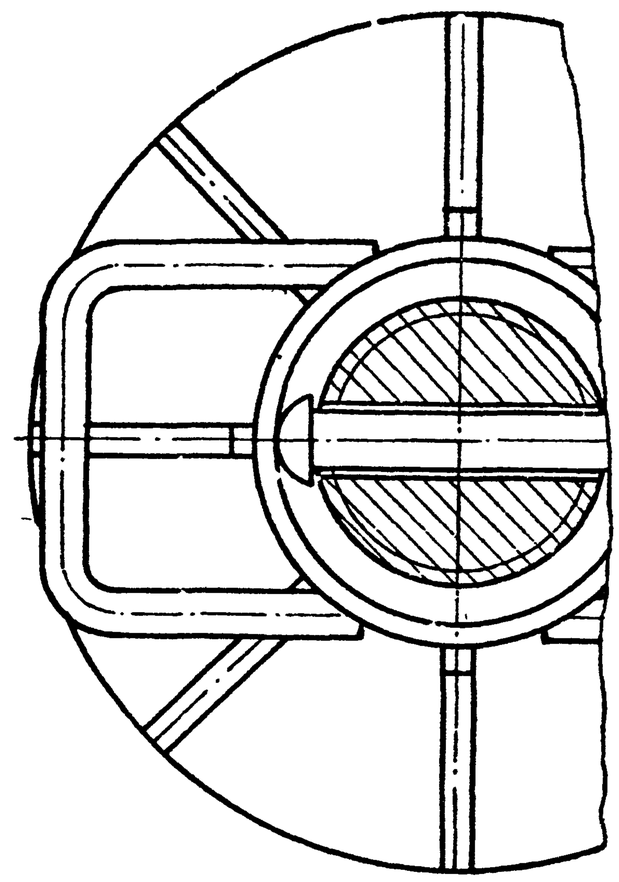

1. *Размер для справок.
2. Шероховатость поверхностей реза бесчертежных деталей Rz 160
3. Деталь поз.5 расклепать по торцам при сборке.

					Р69-00-000СБ			
Изм.	Лист	№ докум.	Подп.	Дата	Подставка винтовая. Сборочный чертеж.	Лит.	Масса	Масштаб
Разраб.		Вергер		03.07.79		И	43,0	1:5
Пров.		Вергелес		03.07.79		Лист	Листов 1	
Н.контр.		Вергелес		03.07.79		ПРОМТРАНСНИИПРОЕКТ г. Харьков		
Утв.		Марин		03.07.79				

Формат 12

Р69-00-000

Формат	Зона	Поз.	Обозначение	Наименование	Кол.	Примечание
				Документация		
12			Р69-00-000СБ	Сборочный чертеж		
				Сборочные единицы		
11		1	Р69-01-000	Станина	1	
				Детали		
11		2	Р69-00-001	Винт	1	
11		3	Р69-00-002	Головка	1	
11		4	Р69-00-003	Накладка	1	
БН		5	Р69-00-004	Ручка		
				Круг В20 ГОСТ 2590-71 / Ст3 ГОСТ 535-79		
				L=390 h14	1	1,00кг
				Стандартные изделия		
		6		Винт М10х25.58 ГОСТ 1491-72	3	

					Р69-00-000			
Изм.	Лист	№ докум.	Подп.	Дата	Подставка винтовая	Лит.	Лист	Листов
Разраб.		Вергер		03.07.79		И		1
Пров.		Вергелес		03.07.79		ПРОМТРАНСНИИПРОЕКТ г. Харьков		
Н.контр.		Вергелес		03.07.79				
Утв.		Марин		03.07.79				

Формат 11

Т00-00-69д

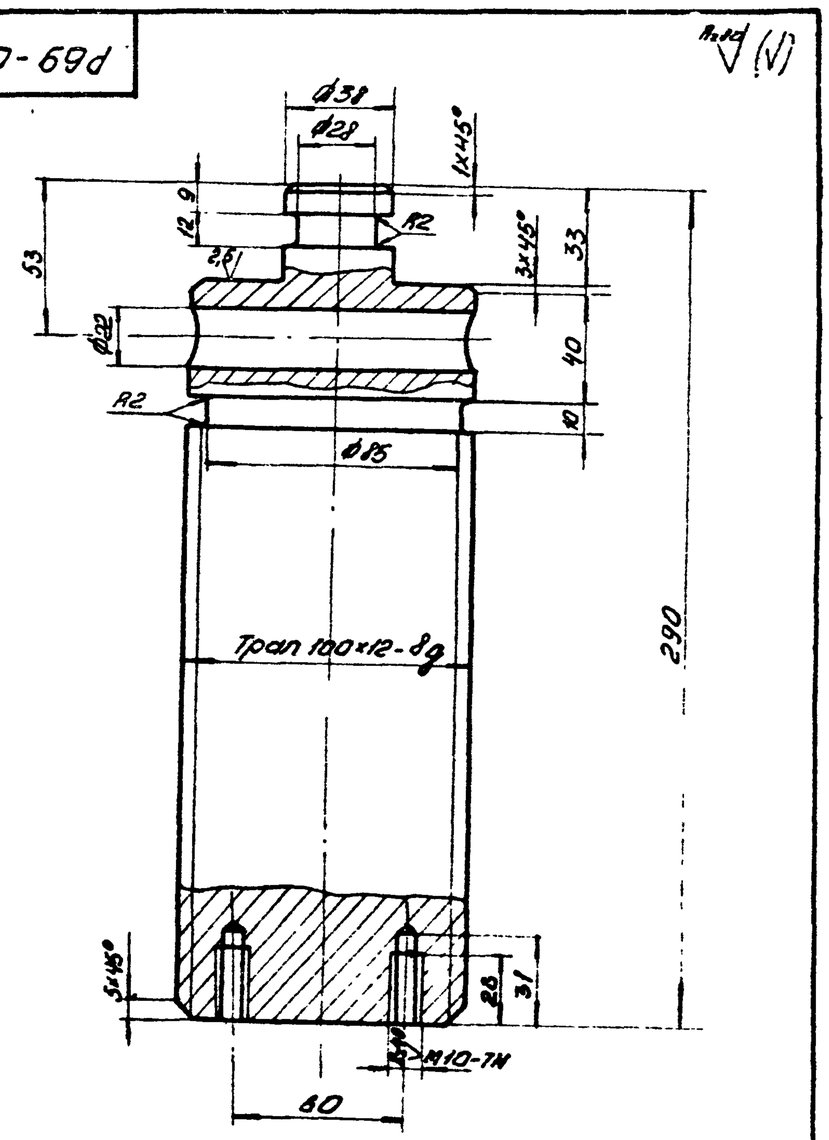

Неуказанные предельные отклонения размеров:
отверстий – по H14
вала – по h14
остальных – по ±IT14/2

					Р69-00-001			
Изм.	Лист	№ докум.	Подп.	Дата	Винт	Лит.	Масса	Масшт.
Разраб.		Вергер		03.07.79		И	16,5	1:1
Пров.		Вергелес		03.07.79		Лист	Листов 1	
Н.контр.		Вергелес		03.07.79	Ст.3 ГОСТ 380-71	ПРОМТРАНСНИИПРОЕКТ г. Харьков		
Утв.		Марин		03.07.79				

Р69-01-000СБ

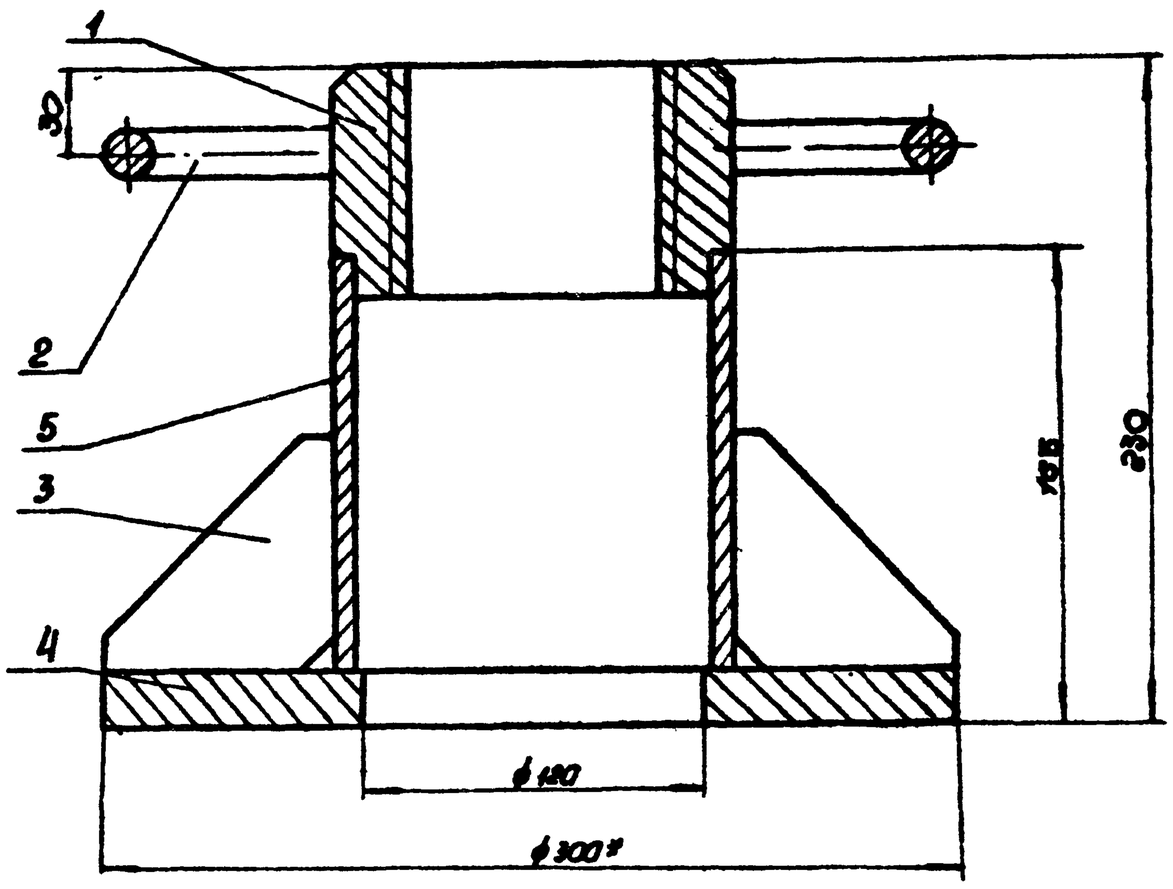

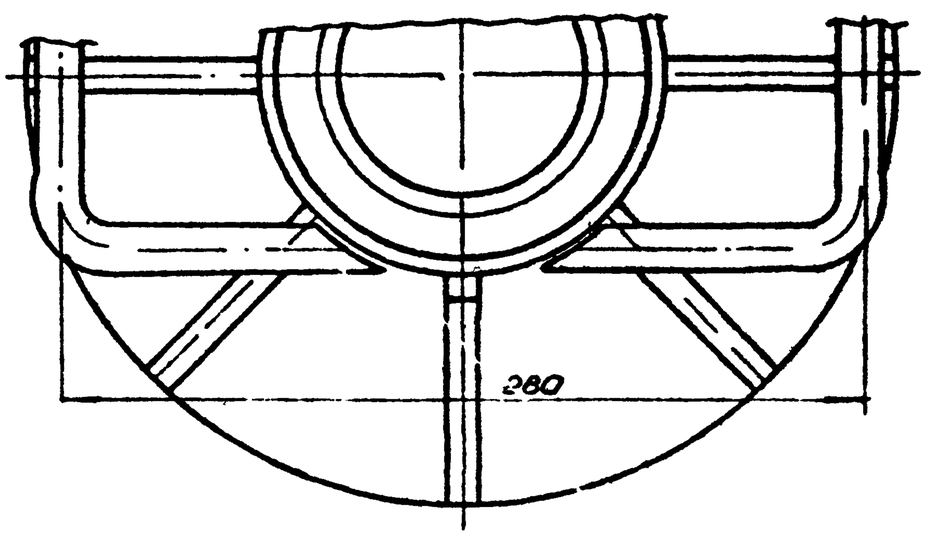

1.* Размеры для справок.
2. Предельные отклонения размеров:
отверстия - по H14;
вала - по h14;
остальных - по ±IT14/2.
3. Шероховатость поверхностей реза бесчертежных деталей Rz160.
4. Сварные швы по ГОСТ 5264-69 по контуру прилегания деталей. Катет шва - 5 мм.

					Р69-01-000СБ			
Изм.	Лист	№ докум.	Подп.	Дата	Станина	Лит.	Масса	Масштаб
Разраб.		Бергер		06.07.75	Сборочный чертеж	И	21,4	1
Пров.		Вергелес		07.07.75		Лист	Листов 1	
Н. контр.		Вергелес		07.07.75		ПРОМТРАНСНИИПРОЕКТ г. Харьков		
Утв.		Марин		07.07.75				

Формат 12

Формат	Зона	Поз.	Обозначение	Наименование	Кол.	Примечание
				Документация		
12			Р69-01-000СБ	Сборочный чертёж		
				Детали		
11		1	Р69-01-001	Втулка	1	
		2	Р69-01-002	Ручка	2	
11		3	Р69-01-003	Ребро	8	
Б4		4	Р69-01-004	Плита		
				Лист Б2 ГОСТ 19903-74 / ст3 ГОСТ 14637-69		
				300h14 × 300h14	1	9,3 кг
Б4		5	Р69-01-005	Опора		
				Труба 140×8 ГОСТ 8737-78 / Д ГОСТ 8731-74		
				L = 145h14	1	3,78 кг

					Р69-01-000			
Изм.	Лист	№ докум.	Подп.	Дата	Станина	Лит.	Лист	Листов
Разраб.		Бергер				И		1
Пров.		Вергелес				ПРОМТРАНСНИИПРОЕКТ г. Харьков		
Н. контр.		Вергелес						
Утв.		Марин						

Формат 11

Р69-01-003

(1)

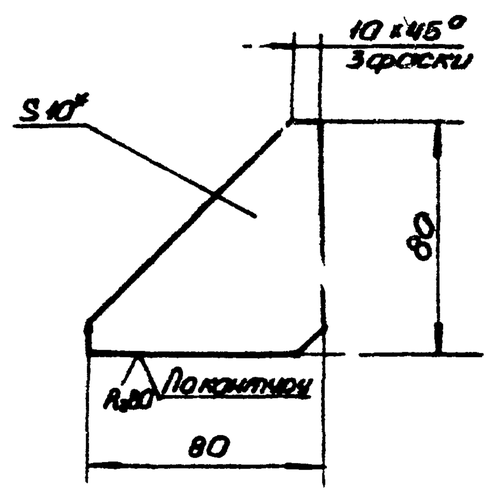

1.* Размер для справок.
2. Предельные отклонения размеров - по ±IT14/2.

					Р69-01-003			
Изм.	Лист	№ докум.	Подп.	Дата	Ребра	Лит.	Масса	Масштаб
Разраб.		Бергер				И	0,25	1:2
Пров.		Вергелес				Лист	Листов 1	
Н. контр.		Вергелес			Лист Б10 ГОСТ 19903-74 / ст3 ГОСТ 14637-69	ПРОМТРАНСНИИПРОЕКТ г. Харьков		
Утв.		Марин						

Формат 11

Альбом VII

Типовой проект 501-5-9

Р69-01-001

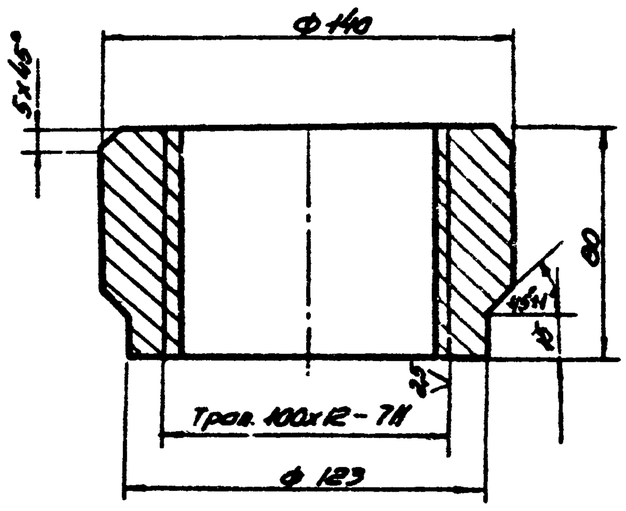

Неуказанные предельные отклонения размеров:

отверстия - по Н14,

вала - по h14,

остальных - по ±IT14/2.

Изм.	Лист	№ докум.	Подп.	Дата	Р69-01-001			
Разраб.		Берегер		05.01.79	Втулка	Лит. И	Масса 4,75	Масштаб 1:2
Пров.		Вергелес		06.01.79		Лист	Листов 1	
Н. контр.		Вергелес		05.01.79	Ст3 ГОСТ 380-71	ПРОМТРАНСНИИПРОЕКТ г. Харьков		
Утв.		Марин		07.01.79				

Формат 11

Р69-01-002

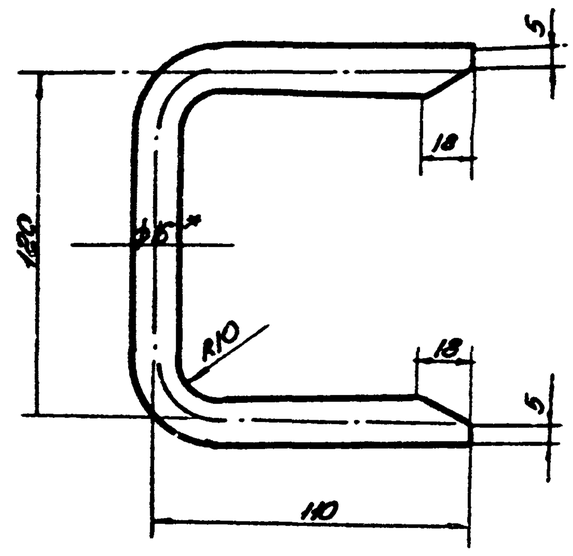

1.* Размер для справок.

2. Предельные отклонения размеров - по IT14/2.

Изм.	Лист	№ докум.	Подп.	Дата	Р69-01-002			
Разраб.		Берегер		05.01.79	Ручка	Лит. И	Масса 0,53	Масштаб 1:2
Пров.		Вергелес		06.01.79		Лист	Листов	
Н. контр.		Вергелес		06.01.79	Круг В16 ГОСТ 2590-71 / Ст3 ГОСТ 535-79	ПРОМТРАНСНИИПРОЕКТ г. Харьков		
Утв.		Марин		07.01.79				

Формат 11

Р69-00-002

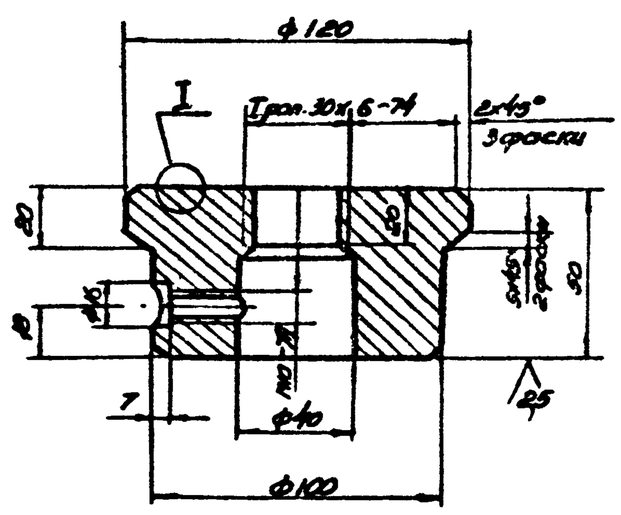

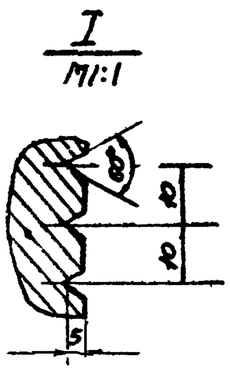

Неуказанные предельные отклонения размеров:

отверстий - по Н14,

вала - по h14,

остальных - по ±IT14/2.

Изм.	Лист	№ докум.	Подп.	Дата	Р69-00-002			
Разраб.		Берегер		05.01.79	Головка	Лит. И	Масса 3,9	Масштаб 1:2
Пров.		Вергелес		06.01.79		Лист	Листов 1	
Н. контр.		Вергелес		05.01.79	Ст3 ГОСТ 380-71	ПРОМТРАНСНИИПРОЕКТ г. Харьков		
Утв.		Марин		07.01.79				

Формат 11

Р69-00-003

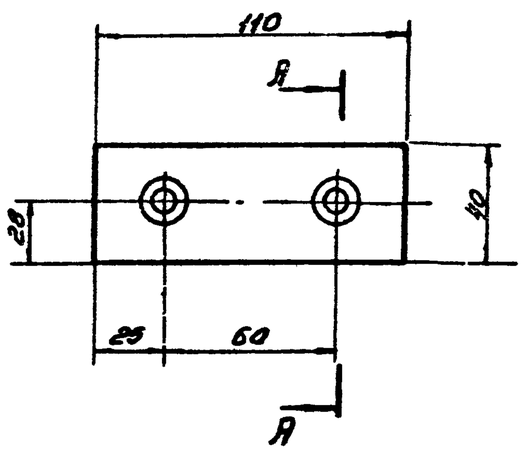

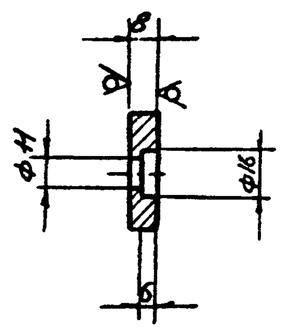

Предельные отклонения размеров:

отверстий - по Н14,

остальных - по ±IT14/2.

Изм.	Лист	№ докум.	Подп.	Дата	Р69-00-003			
Разраб.		Берегер		05.01.79	Накладка	Лит. И	Масса 0,3	Масштаб 1:2
Пров.		Вергелес		06.01.79		Лист	Листов 1	
Н. контр.		Вергелес		05.01.79	Полоса Б-2,8x40 ГОСТ 103-76 / Ст3 ГОСТ 535-79	ПРОМТРАНСНИИПРОЕКТ г. Харьков		
Утв.		Марин		07.01.79				

Формат 11

Типовой проект 503-1-9 Альбом II

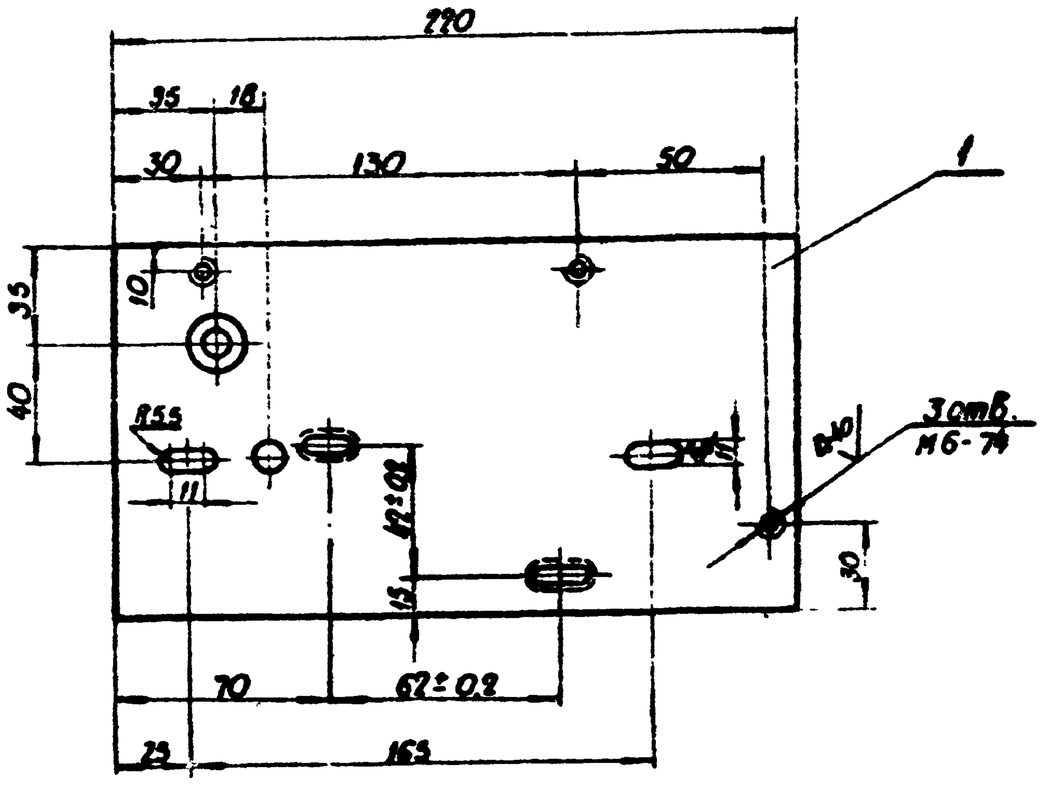

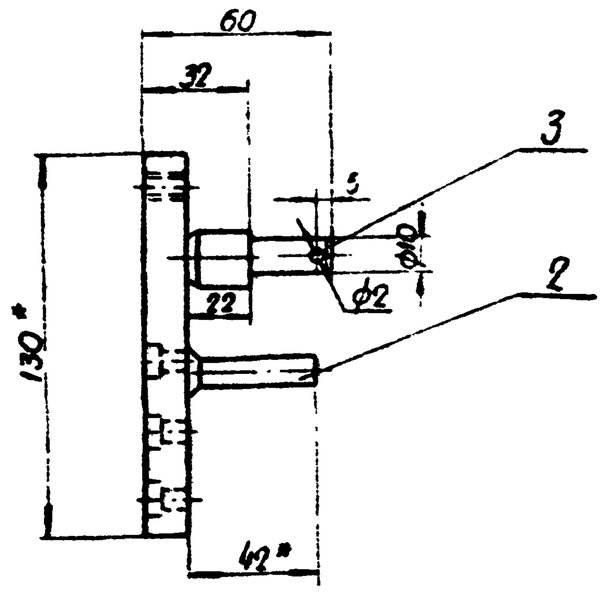

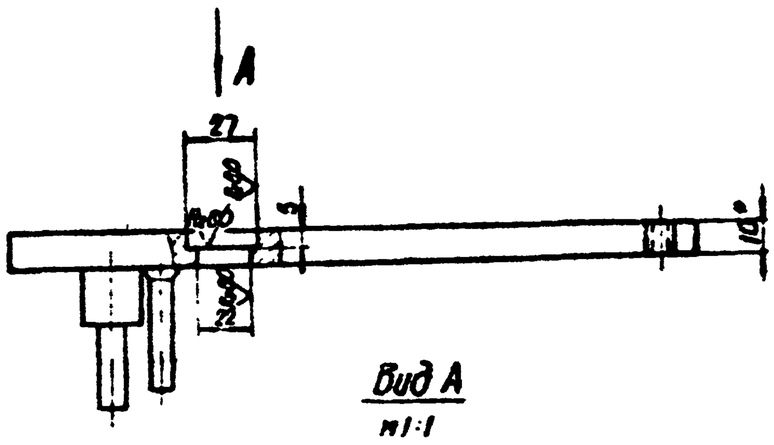

1* Размеры для справок.

2. Неуказанные предельные отклонения размеров:

отверстий - по H14,
вала - по h14,
остальных - по ±IT 14/2.

3. Шероховатость поверхностей реза несчертежных деталей Rz160.

4. Сварные швы - по ГОСТ 5264-69 по контуру свариваемых деталей катет шва - 3 мм.

Изм.	Лист	№ докум.	Подп.	Дата	Р70-01-000 СБ			
Разраб.		Бергер			Плита	Лит.	Масса	Масштаб
Пров.		Сергеев			сборочный чертеж	И	2,5	1:2
						Лист	Листов 1	
Н. контр.		Сергеев				ПРОМТРАНСНИИПРОЕКТ г. Харьков		
Утв.		Морин						

Формат 12

Формат	Зона	Поз.	Обозначение	Наименование	Кол.	Примечание
				Документация		
11			Р70-00-000 СБ	Сборочный чертеж		
12			Р70-00-000 ВП	Ведомость покупных изделий		
				Сборочные единицы		
11		1	Р70-01-000	Плита		
				Детали		
11		2	Р70-00-001	Кожух	1	
11		3	Р70-00-002	Пружина	1	
				Стандартные изделия		
				Болт М5×16.58 ГОСТ 7805-70	2	
				Болт М6×16.58 ГОСТ 7798-70	3	
				Болт М10×25.38 ГОСТ 7798-70	2	
				Гайка М5.5 ГОСТ 5916-70	2	
				Гайка М6.5 ГОСТ 5916-70	3	
				Шайба 5.02.00 ГОСТ 11371-78	2	
				Шайба 10.02.00 ГОСТ 11371-78	3	
				Шайба 6.65Г.029 ГОСТ 6402-70	3	
				Шайба 10.65Г.029 ГОСТ 6402-70	2	
				Шплинт 2×20-С01 ГОСТ 397-66	1	

Изм.	Лист	№ докум.	Подп.	Дата	Р70-00-000			
Разраб.		Бергер			Кронштейн	Лит.	Лист 1	Листов 9
Пров.		Сергеев				И		
Н. контр.		Сергеев				ПРОМТРАНСНИИПРОЕКТ г. Харьков		
Утв.		Морин						

Формат 11

Формат	Зона	Поз.	Обозначение	Наименование	Кол.	Примечание
				Прочие изделия		
				Выключатель конечный тип ВПК 1110	1	

Р70-00-000

Лист 2

Формат 11

Р70-00-000СБ

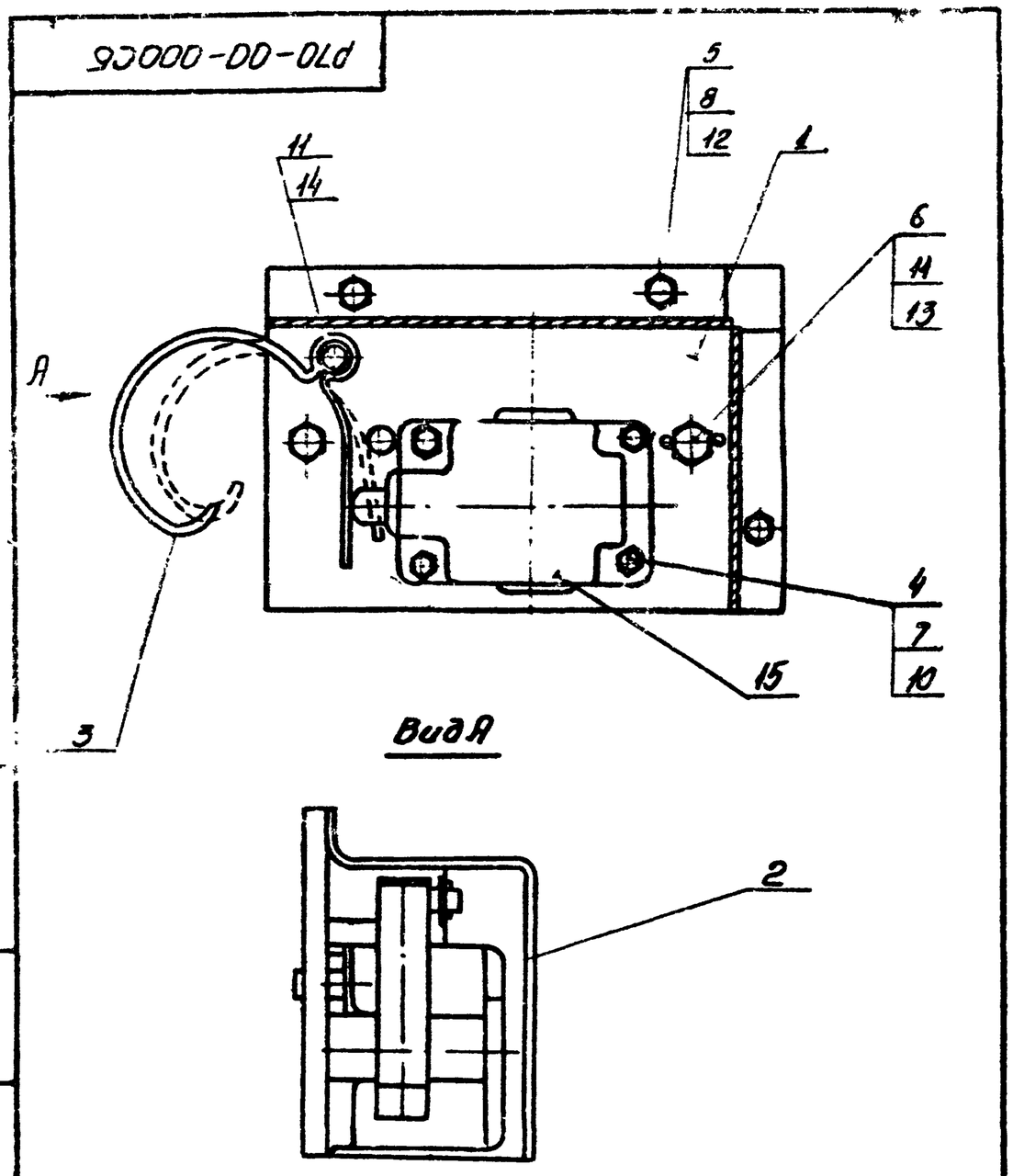

Изм.	Лист	№ докум.	Подп.	Дата	Р-70-00-000СБ			
Разраб.		Берегер			Кронштейн сборочный чертеж.	Лит. И	Масса 3,5	Масштаб 1:2
Пров.		Верегелес				Лист	Листов 1	
Н.контр.		Верегелес				ПРОМТРАНСНИИПРОЕКТ г. Харьков		
Утв.		Марин						

Формат 11

Поз.	Обозначение	Наименование	Кол.	Примечание
		Документация		
12	Р70-01-000СБ	Сборочный чертеж		
		Детали		
64	Р70-01-001	Накладка		
		Лист Б1 ГОСТ 19903-74 / Ст.3 ГОСТ 14637-69		
		130 h14 x 220 h14	1	2,4кг
64	Р70-01-002	Упор		
		Круг В10 ГОСТ 2590-71 / Ст3 ГОСТ 535-79		
		L = 42 h14	1	0,03кг
64	Р70-01-003	Ось		
		Круг В20 ГОСТ 2590-71 / Ст.3 ГОСТ 535-79		
		L = 50 h14	1	0.07кг

Изм.	Лист	№ докум.	Подп.	Дата	Р70-01-000			
Разраб.		Берегер			Плита	Лит. И	Лист	Листов 1
Пров.		Верегелес				ПРОМТРАНСНИИПРОЕКТ г. Харьков		
Н.контр.		Верегелес						
Утв.		Марин						

Формат 11

Р70-00-001

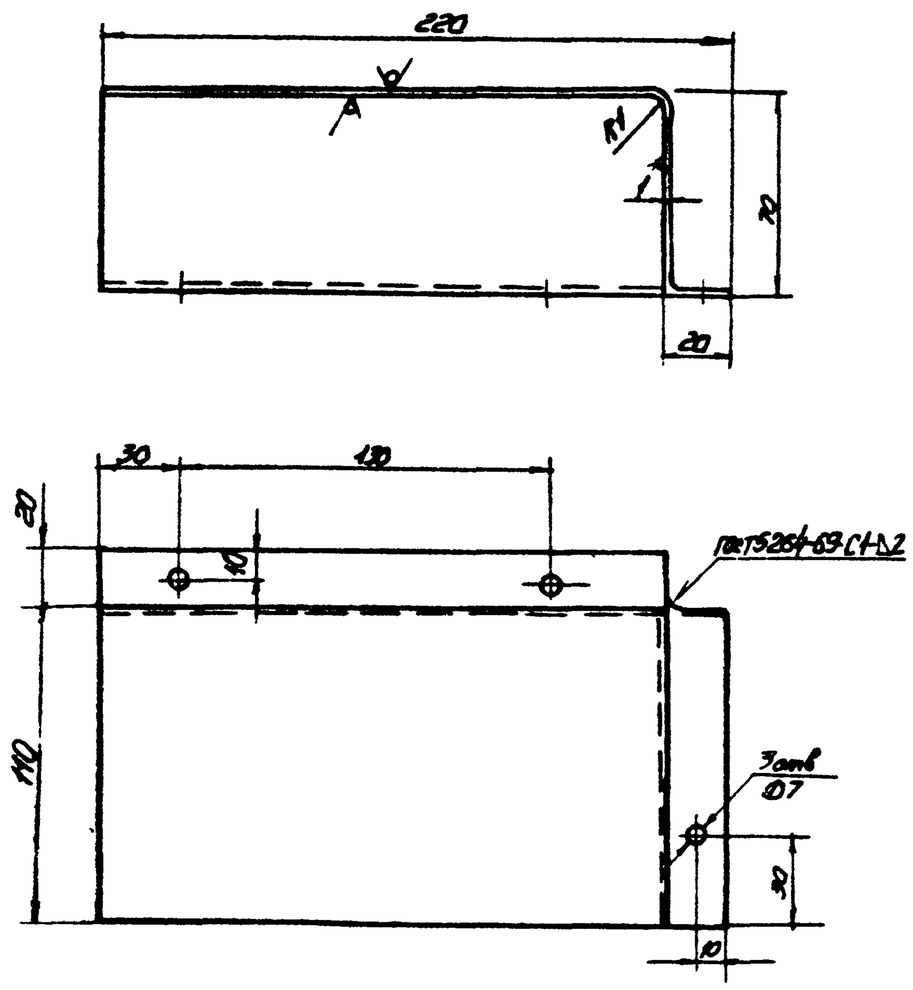

1. *Размер для справок.
2. Предельные отклонения размеров:
отверстий - по H14,
остальных - по ±IT 14/2

Изм.	Лист	№ докум.	Подп.	Дата	Р70-00-001			
Разраб.		Берегер			Кожух	Лит. И	Масса 0,42	Масштаб 1:2
Пров.		Верегелес				Лист	Листов 1	
Н.контр.		Верегелес			Лист Б1 ГОСТ 19903-70 / Ст.3 ГОСТ 15523-70	ПРОМТРАНСНИИПРОЕКТ г. Харьков		
Утв.		Марин						

Формат 11

Р70-00-002

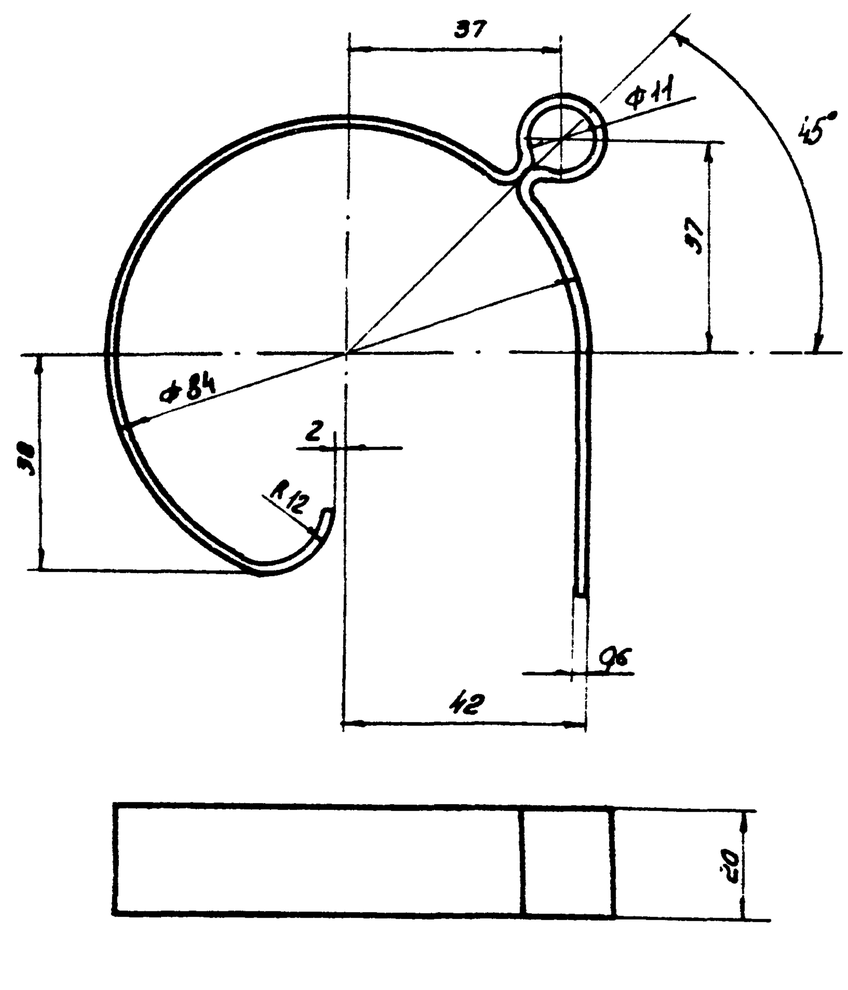

Предельные отклонения размеров - по IT 14/2
HRc 42 - 48

Изм.	Лист	№ докум.	Подп.	Дата	Р70-00-002.			
Разраб.		Берегер			Пружина	Лит. И	Масса 0,03	Масштаб 1:1
Пров.		Верегелес				Лист	Листов 1	
Н.контр.		Верегелес			Сталь 65Г ГОСТ 14959-69	ПРОМТРАНСНИИПРОЕКТ г. Харьков		
Утв.		Марин						

Формат 11

Р71-00-000СБ

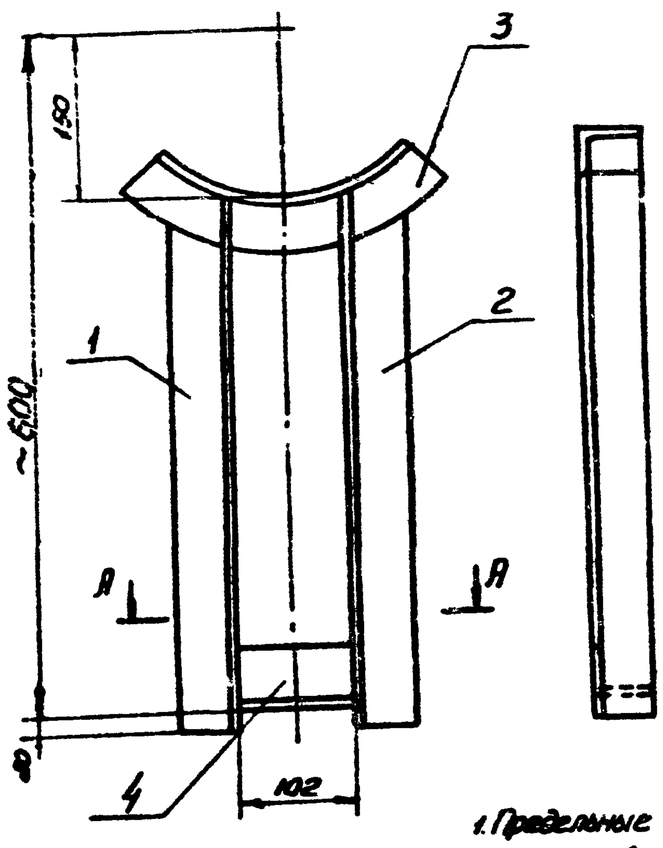

А-А

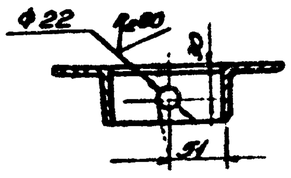

1. Предельные отклонения размеров:
отверстия - по Нм,
остальных - по I-Т 14/2.
2. Шероховатость поверхностей реж бесчертежных деталей $R_z 80$.
3. Сварные швы - по ГОСТ 5264-69, по контуру свариваемых деталей. Катет шва - 5мм.

Изм	Лист	№ докум	Подп	Дата
Разраб.		Бергер		
Пров		Вергелес		
Н контр.		Вергелес		
Утв		Морин		

Р71-00-000СБ

Упор съемный. Сборочный чертеж.

Лит.	Масса	Масштаб
И	4,5	1:5

Лист | Листов 1

ПРОМТРАНСНИИПРОЕКТ г. Харьков

Формат 1

35

Формат	Зона	Поз	Обозначение	Наименование	Кол.	Примечание
				Документация		
И			Р71-00-000СБ	Сборочный чертеж		
				Детали		
И		1	Р71-00-001	Стойка	1	
		2	-01	Стойка	1	
И		3	Р71-00-002	Опора	1	
Б4		4	Р71-00-003	Стяжка		
				Уголок 50х50х5 СТС 38104-74 / Ст3 ГОСТ 535-79		
				L = 102 h14	1	0,38кг

Изм	Лист	№ докум	Подпись	Дата
Разраб.		Бергер		
Пров.		Вергелес		
Н контр.		Вергелес		
Утв.		Морин		

Р71-00-000

Упор съемный

Лит.	Лист	Листов
И		1

ПРОМТРАНСНИИПРОЕКТ г. Харьков

Формат 11

Р71-00-001

Р71-00-001

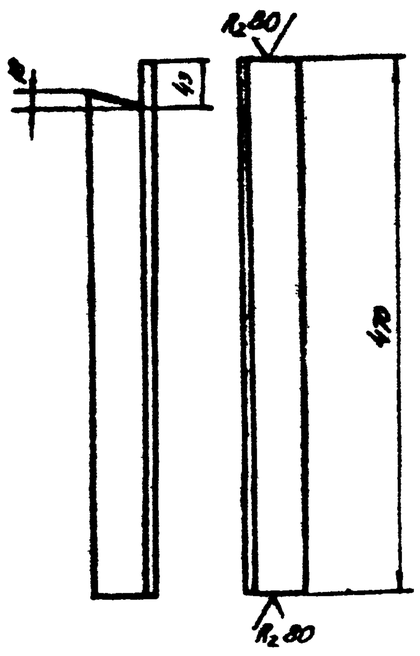

Р71-00-001-01 - зеркальное отражение.
Остальное - см. Р71-00-001.

М 1:10

Предельные отклонения размеров - по ±IT 14/2.

Изм	Лист	№ докум	Подп	Дата
Разраб.		Бергер		
Пров.		Вергелес		
Н контр.		Вергелес		
Утв.		Морин		

Р71-00-001

Стойка

Лит.	Масса	Масштаб
И	1,69	1:5

Лист | Листов 1

Уголок 50х50х5 СТС 38104-74 / Ст3 ГОСТ 535-79

ПРОМТРАНСНИИПРОЕКТ г. Харьков

Формат 11

Р71-00-002

Р71-00-002

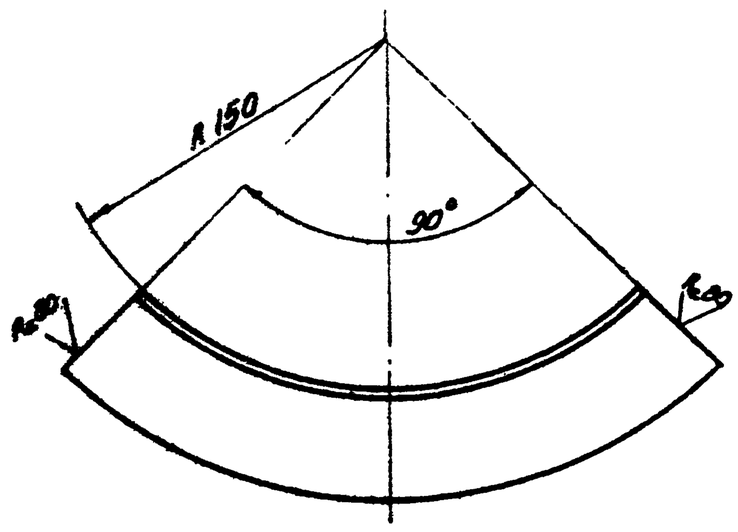

Предельные отклонения размеров - по ±IT 14/2.

Изм	Лист	№ докум	Подп	Дата
Разраб.		Бергер		
Пров.		Вергелес		
Н контр.		Вергелес		
Утв.		Морин		

Р71-00-002

Опора

Лит.	Масса	Масштаб
И	0,98	1:2,5

Лист | Листов 1

Уголок 50х50х5 СТС 38104-74 / Ст3 ГОСТ 535-79

ПРОМТРАНСНИИПРОЕКТ г. Харьков

Формат 11

Типовой проект 501-3-9 Альбом II

Р72-00-000СБ

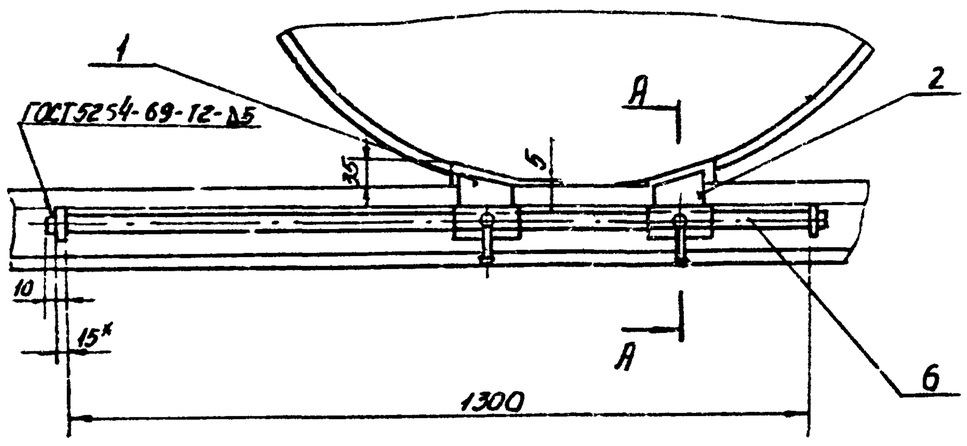

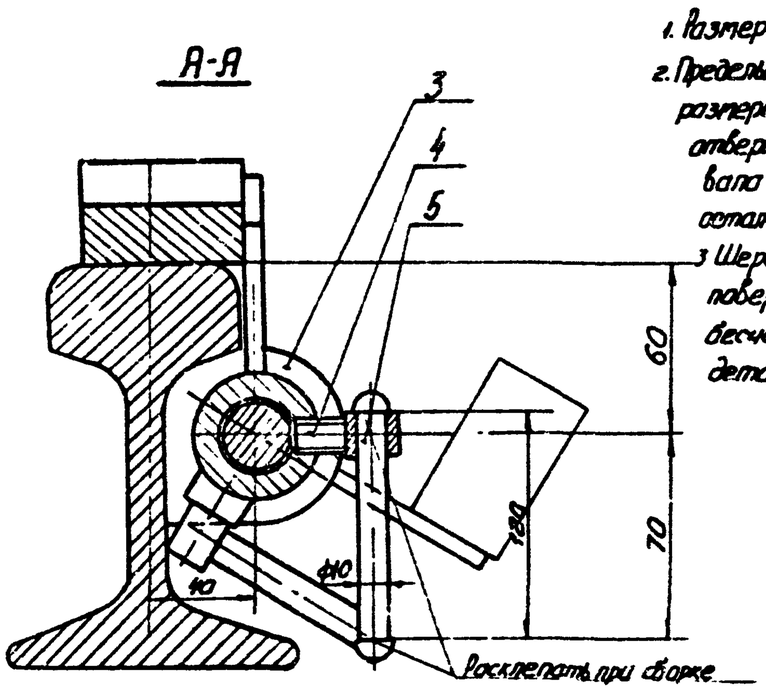

1. Размер для справок.
2. Предельные отклонения размеров:
отверстий - по H14,
вала - по h14,
остальных - по ±IT14/2
3. Шероховатость поверхностей реза бесчертежных деталей R=160 √.

Изм	Лист	№ докум.	Подп.	Дата
Разраб.	Береер			01.07.79
Пров.	Верегелес			03.07.79
Н. контр.	Верегелес			03.07.79
Утв.	Морин			04.07.79

Р72-00-000СБ

Стопор
Сборочный чертеж

Лит.	Масса	Масштаб
И	11,0	1:10

Лист | Листов 1

ПРОМТРАНСНИИПРОЕКТ г. Харьков

Формат 11

Типовой проект 501-3-9 Альбом

Формат	Зона	Поз.	Обозначение	Наименование	Кол.	Примечание
				Документация		
11			Р72-00-000СБ	Сборочный чертеж		
				Сборочные единицы		
11		1	Р72-01-000	Клин с втулкой	1	
		2	-01	Клин с втулкой	1	
				Детали		
11		3	Р72-00-001	Щека	2	
11		4	Р72-00-002	Винт	2	
64		5	Р72-00-003	Ручка		
				Круг $\frac{В10\ ГОСТ\ 2590-71}{Ст3\ ГОСТ\ 535-79}$		
				L = 130 h14	2	0,08 кг
64		6	Р72-00-004	Штанга		
				Круг $\frac{В24\ ГОСТ\ 2590-71}{Ст3\ ГОСТ\ 535-79}$		
				L = 1350 h14	1	4,8 кг

Подп. и дата | Инв. № дубл. | Взам. инв. № | Подп. и дата | Инв. № подл.

Р72-00-000СБ

Изм	Лист	№ докум.	Подп.	Дата
Разраб.	Береер			01.07.79
Проверил	Верегелес			03.07.79
Н. контр.	Верегелес			03.07.79
Утв.	Морин			04.07.79

Стопор

Лит.	Лист	Листов
И		1

ПРОМТРАНСНИИПРОЕКТ г. Харьков

Формат 11

Типовой проект 501-3-9

Р72-00-001

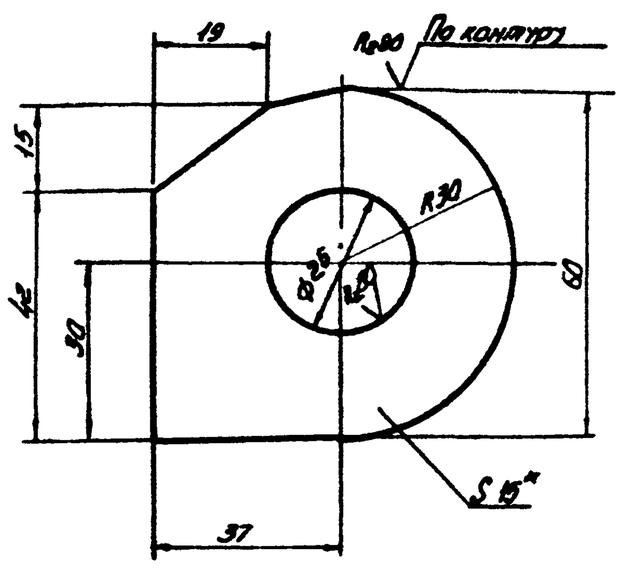

1.* Размер для справок.
2. Предельные отклонения размеров:
отверстий - по H14,
вала - по h14,
остальных - по ± IT14/2.

Изм	Лист	№ докум.	Подп.	Дата
Разраб.	Береер			01.07.79
Пров.	Верегелес			03.07.79
Н. контр.	Верегелес			03.07.79
Утв.	Морин			04.07.79

Р72-00-001

Щека

Лит.	Масса	Масштаб
И	0,36	1:1

Лист | Листов 1

Лист Б15 ГОСТ 19903-74 / Ст3 ГОСТ 14637-69

ПРОМТРАНСНИИПРОЕКТ г. Харьков

Формат 11

Типовой проект 501-3-9 Альбом

Р72-00-002

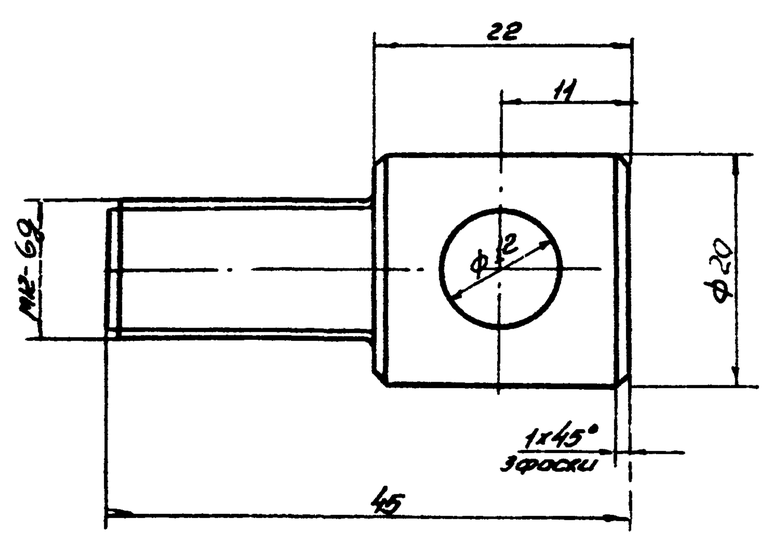

Неуказанные предельные отклонения размеров:
отверстия - по H14,
вала - по h14,
остальных - по ± IT14/2.

Изм	Лист	№ докум.	Подп.	Дата
Разраб.	Береер			01.07.79
Пров.	Верегелес			03.07.79
Н. контр.	Верегелес			03.07.79
Утв.	Морин			04.07.79

Р72-00-002

Винт

Лит.	Масса	Масштаб
И	0,06	2:1

Лист | Листов 1

Круг В20 ГОСТ 2590-71 / Ст3 ГОСТ 535-79

ПРОМТРАНСНИИПРОЕКТ г. Харьков

Формат 11

Р72-01-000СБ

Р 72-01-000

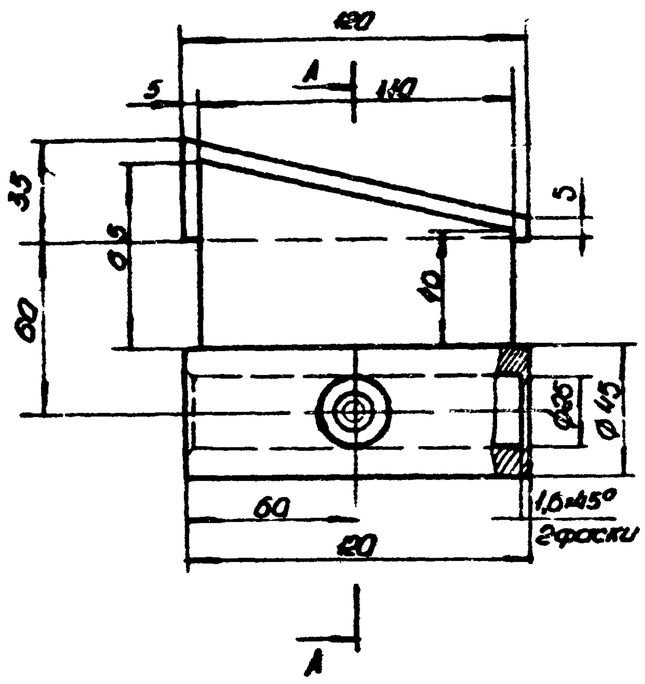

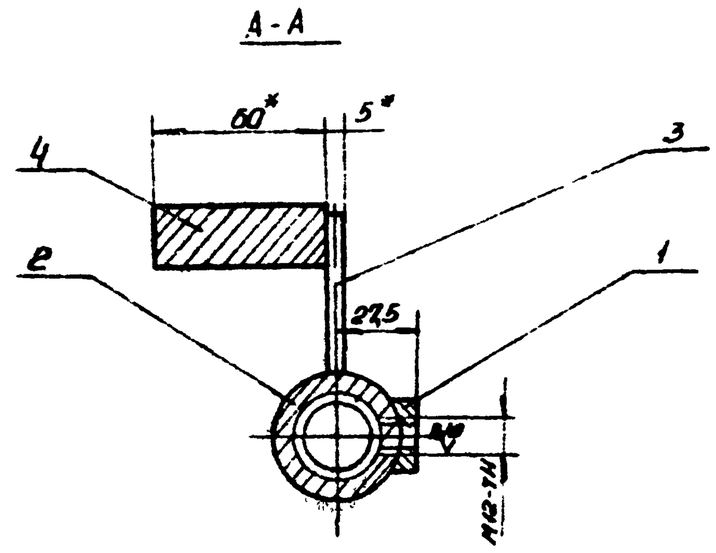

Р72-01-000-01- зеркальное отражение
Остальное - см. Р72-01-000

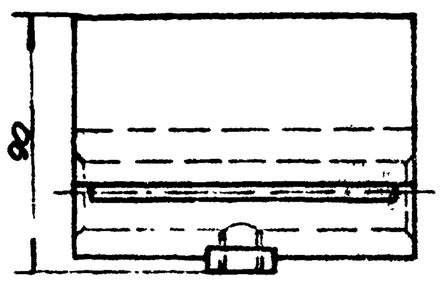

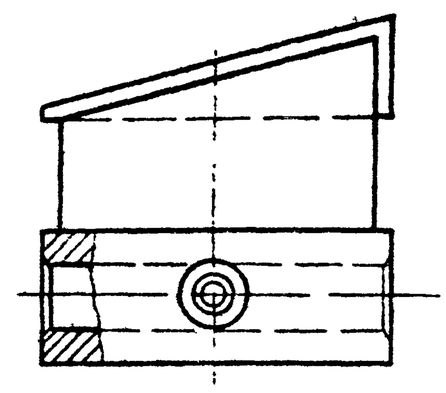

1.* Размеры для справок.
2. Неуказанные предельные отклонения размеров.
отверстия - по H14,
вала - по h14,
остальных - по ±IT14/2.
3. Шероховатость поверхностей реза бесчертёжных деталей Rz160.
4. Сварные швы - по ГОСТ 5264-69 по контуру прилегания деталей. Катет шва - 5 мм.

					Р 72-01-000 СБ			
Изм.	Лист	№ докум.	Подп.	Дата	Клин с втулкой	Лит	Масса	Масштаб
Разраб.		Бергер			Сборочный чертёж	И	2,6	1:2
Пров.		Вергелес				Лист	Листов 1	
Н. контр.		Вергелес				ПРОМТРАНСНИИПРОЕКТ г. Харьков		
Утв.		Морин						

Формат 12

Формат	Зона	Поз.	Обозначение	Наименование	Кол.	Примечание
				Документация		
12			Р72-01-000 СБ	Сборочный чертёж		
				Детали		
11		1	Р72-01-001	Бобышка	1	
Б4		2	Р72-01-002	Втулка		
				Круг В45 ГОСТ 2590-71 / Ст 3 ГОСТ 535-79		
				L = 120 h14	1	1,03 кг
Б4		3	Р72-01-003	Ребро		
				Лист Б5 ГОСТ 19903-74 / Ст.3 ГОСТ 14637-69		
				65 h14 × 110 h14	1	0,28 кг
Б4		4	Р72-01-004	Клин		
				Лист Б35 ГОСТ 19903-74 / Ст.3 ГОСТ 14637-69		
				60 h14 × 120 h14	1	1,13 кг

					Р 72-01-000			
Изм.	Лист	№ докум.	Подп.	Дата	Клин с втулкой	Лит.	Лист	Листов
Разраб.		Бергер						1
Пров.		Вергелес				ПРОМТРАНСНИИПРОЕКТ г. Харьков		
Н. контр.		Вергелес						
Утв.		Морин						

Формат 11

Р72-01-001

Rz80 (√)

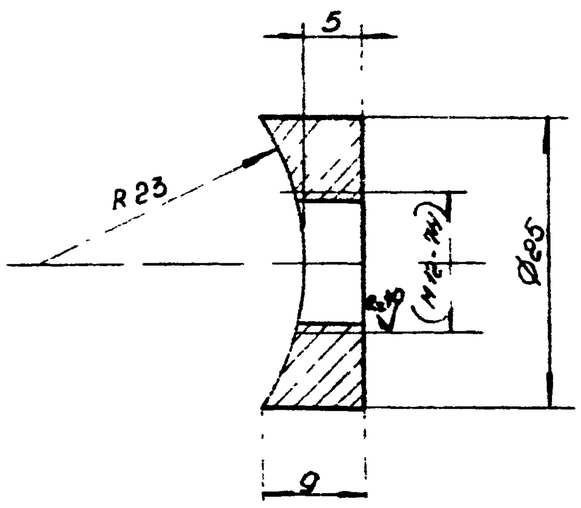

1. Размер вскобках - после сварки.
2. Неуказанные предельные отклонения размеров:
отверстия - по H14,
вала - по h14,
остальных - по ± IT14/2.

					Р 72-01-001			
Изм.	Лист	№ докум.	Подп.	Дата	Бобышка	Лит.	Масса	Масштаб
Разраб.		Бергер				И	0,02	2:1
Пров.		Вергелес				Лист	Листов 1	
Н. контр.		Вергелес			Ст 3 ГОСТ 380-71	ПРОМТРАНСНИИПРОЕКТ г. Харьков		
Утв.		Морин						

Формат 11

Альбом II

Утверждаю:

Начальник _____

„__" _____ 19 г

	Коды
Генеральная проектная организация	
Проектная организация-разработчик	
Комплектующая организация	
Отрасль народного хозяйства	
Министерство (ведомство)-заказчик	
Главное управление министерства (объединение)	
Предприятие	
Объект (производственная мощность)	
ГУМТС (УМТС)	
Часть (раздел) проекта	
Срок ввода объекта в эксплуатацию	

Заказная спецификация № ТО-1 „__" _____ 197 г

На технологическое оборудование

(Вид оборудования, изделия и материалы поставляемые заказчиком

Всего листов
Лист № 1

№№ п/п	№ поз. по технологической схеме, место установки	Наименование и техническая характеристика основного и комплектующего оборудования, приборов, арматуры, материалов, кабельных и других изделий	Тип и марка оборудования, каталог, № чертежа, № опросного листа, материал оборудования	Завод-изготовитель (для импортного оборудования - страна, фирма)	Единица измерения: Наименование	Единица измерения: Код	Код оборудования материалов	Потребность по проекту	Цена единицы, тыс. руб.	Потребность на пусковой комплекс	Ожидаемое наличие на начало планируемого года, в том числе на скл.	Заявленная потребность на планируемый год	Принятая потребность на 19 г: Всего	В том числе по кварталам: I	II	III	IV	Стоимость всего тыс. руб.
1	2	3	4	5	6	7	8	9	10	11	12	13	14	15	16	17	18	19
1		Электроскатоподъемник	ЭСПЛ-30	Тихорецкий машиностроительный з-д тяжелых путевых машин им Воровского	шт.			1	2.4	1								
		Главный инженер проекта	[signature]	В.В. Литовченко				Заказчик										
								Руководитель комплект. организации										

Формат 12

Утверждаю

Начальник _____

„__" _____ 197 г

	Коды
Генеральная проектная организация	
Проектная организация-разработчик	
Комплектующая организация	
Отрасль народного хозяйства	
Министерство (ведомство)-заказчик	
Главное управление министерства (объединение)	
Предприятие	
Объект (производственная мощность)	
ГУМТС (УМТС)	
Часть (раздел) проекта	Сантехническая (вентиляция)
Срок ввода объекта в эксплуатацию	

Заказная спецификация № САН-1 от „ " 197 г

на сантехническое оборудование

(Вид оборудования, изделия и материалов, поставляемых заказчиком)

Всего листов
Лист № 1

№№ п/п	№ поз. по технолог. схеме, место устан.	Наименование и техническая характеристика основного и комплектующего оборудования, приборов, арматуры, материалов, кабельных и других изделий. Предельные значения параметра	Тип, марка, каталог, № чертежа, материал, № опросного листа	Завод-изготовитель (для импортного оборудования страна, фирма)	Единица измерения: Наименование	Единица измерения: Код	Код оборудования	Потребность по проекту	Стоимость единицы в тыс. руб.	Потребность на пусковой комплекс	Ожидаемое наличие на начало планируем. года, в т. ч. на складе	Заявленная потребность на планируем. год	Принятая потребность на 197 год: Всего	В т. ч. по кварталам: I	II	III	IV	Стоимость всего в тыс. руб.
1	2	3	4	5	6	7	8	9	10	11	12	13	14	15	16	17	18	19
1		Вентилятор центробежный с колесом Д = 1.05 Дном, исполнение I, положение кожуха Пр 45°, производительностью 1500 м³/час, давление 38 кгс/м² с электродвигателем 4АА63В4 мощностью 0.37 кВт, скорость вращения 1400 об/мин напряжение 380 В на вибро изоляторах	Ц4-70 №3,2	Крюковский вентиляторный	шт			1	0.046	I								

Главный инженер проекта [signature] А.М. Монин

Начальник
Союзметаллургкомплекта

Типовой проект 501-3-9 Альбом II

Утверждаю
Начальник _____
" " _____ 197 г.

		Коды
Генеральная проектная организация		
Проектная организация-разработчик		
Комплектующая организация		
Отрасль народного хозяйства		
Министерство(ведомство)-заказчик		
Главное управление министерства(объединение)		
Предприятие		
Объект(производственная мощность)		
ГУМТС (УМТС)		
Часть(раздел) проекта	Водоснабжение и канализация	
Срок ввода объекта в эксплуатацию		

ЗАКАЗНАЯ СПЕЦИФИКАЦИЯ №САН-2 от " " 197 г.

на насосное оборудование
(вид оборудования, изделия и материалов, поставляемых заказчиком)

Всего листов
Лист №

№№ п/п	№ поз. по технолог. схеме место устан.	Наименование и техническая характеристика основного и комплектующего оборудования, приборов, арматуры, материалов, кабельных и др. изделий. Предельные значения параметра.	Тип, марка, каталог № чертежа, материал, № опросного листа	Завод-изготовитель(или импортного оборудования страна, фирма)	Единица измерения: Наименование	Единица измерения: Код	Код оборудования	Потребность по проекту	Стоимость единицы в тыс. руб.	Потребность на пусковой комплекс	Ожидаемое наличие на начало планир. года: в т.ч. на складе	Заявленная потребность на планир. год	Принятая потребность на 197 г.: Всего	В т.ч. по кварталам: I	II	III	IV	Стоимость всего в тыс. руб.
1	2	3	4	5	6	7	8	9	10	11	12	13	14	15	16	17	18	19
I		Самовсасывающий центробежно вихревой насос производительностью 0,6-1,5 м³/час напором 20-12 м вод ст с электродвигателем АОПБ-32-4 мощностью 0,4 квт числом оборотов 1440 об/мин	I СЦВ 1,5 м	Ливенский завод противопожарного машиностроения	шт			1	0,0044	1								

Главный инженер проекта _____ А.М. Монин

Начальник
Союзглавметаллургкомплект

Утверждаю
Начальник _____
" " _____ 197 г.

		Коды
Генеральная проектная организация		
Проектная организация-разработчик		
Комплектующая организация		
Отрасль народного хозяйства		
Министерство(ведомство)-заказчик		
Главное управление министерства(объединение)		
Предприятие		
Объект(производственная мощность)		
ГУМТС (УМТС)		
Часть(раздел) проекта	Водоснабжение и канализация	
Срок ввода объекта в эксплуатацию		

ЗАКАЗНАЯ СПЕЦИФИКАЦИЯ №САН-3 от " " 197 г.

на промышленную трубопроводную арматуру
(вид оборудования, изделия и материалов, поставляемых заказчиком)

Всего листов
Лист №

№№ п/п	№ поз. по технолог. схеме место устан.	Наименование и техническая характеристика основного и компл. оборудования приборов, арматуры, материалов кабельн. и др. изделий. Предельные значения параметра	Тип, марка, каталог № чертежа, материал, № опросного листа	Завод-изготовитель(для импортного оборудования страна, фирма)	Единица измерения: Наименование	Единица измерения: Код	Код оборудования	Потребность по проекту	Стоимость единицы и тыс. руб.	Потребность на пусковой комплекс	Ожидаемое наличие на начало планир. года: в т.ч. на складе	Заявленная потребность на планируем. год	Принятая потребность на 197 г.: Всего	В т.ч. по кварталам: I	II	III	IV	Стоимость всего в тыс. руб.
1	2	3	4	5	6	7	8	9	10	11	12	13	14	15	16	17	18	19
		Вентили из ковкого чугуна.																
I		Вентили из ковкого чугуна Ру10, Ду25	15кч 18р	Кролевецкий арматурный завод	шт.			1	0,0012	1								

Главный инженер проекта _____ А.М. Монин

Начальник
Союзглавметаллургкомплект

Утверждаю:

Начальник _____

"___" _____ 19 г.

	Коды
Генеральная проектная организация	
Проектная организация-разработчик	
Комплектующая организация	
Отрасль народного хозяйства	
Министерство (ведомство)-заказчик	
Главное управление министерства (объединение)	
Предприятие	
Объект (производственная мощность)	
ГУМТС (УМТС)	
Часть (раздел) проекта	
Срок ввода объекта в эксплуатацию	

Заказная спецификация № ТК-1 "___" _____ 197__ г.

На технологические конструкции

(вид оборудования, изделия и материалы, поставляемые заказчиком)

Всего листов
Лист № 1

№№ п/п	№№ позиции по технологической схеме; место установки	Наименование и техническая характеристика основного и комплектующего оборудования приборов, арматуры, материалов, кабельных и других изделий	Тип и марка оборудования, каталог; № чертежа, № опросного листа. Материал оборудования	Завод-изготовитель (для импортного оборудования - страна, фирма)	Единица измерения: Наименование	Единица измерения: Код	Код оборудования, материалов	Потребность по проекту	Цена единицы тыс. руб.	Потребность на пусковой комплекс	Ожидаемое наличие на начало планируемого года: в том числе на скл.	Заявленная потребность на планируемый год	Принятая потребность на 19 г: Всего	В том числе по кварталам: I	II	III	IV	Стоимость всего тыс. руб.
1	2	3	4	5	6	7	8	9	10	11	12	13	14	15	16	17	18	19
			Чертеж 10 ПТИИП															
1		Устройство к электроподъемнику	820-00-000		шт			1	0.016	1								
2		Настил шторный	Р66-00-000		шт			1	0.153	1								
3		Мостик выдвижной	Р67-00-000		шт			1	0.11	1								
4		Щит передвижной	Р68-00-000		шт			1	0.033	1								

Инв. № подл. | Подп. и дата | Взам. инв. № | Инв. № дубл. | Подп. и дата

Заказная спецификация № ТК-1

Всего листов
Лист № 2

Предприятие _____ (наименование)

Объект (производственная мощность) _____

№№ п/п	№№ позиции по технологической схеме; место установки	Наименование и техническая характеристика основного и комплектующего оборудования, приборов, арматуры, материалов, кабельных и других изделий	Тип и марка оборудования, каталог; № чертежа, № опросного листа. Материал оборудования	Завод-изготовитель (для импортного оборудования - страна, фирма)	Единица измерения: Наименование	Единица измерения: Код	Код оборудования, материалов	Потребность по проекту	Цена единицы, тыс. руб.	Потребность на пусковой комплекс	Ожидаемое наличие на начало планируемого года: в том числе на скл.	Заявленная потребность на планируемый год	Принятая потребность на 19 г: Всего	В том числе по кварталам: I	II	III	IV	Стоимость всего тыс. руб.
1	2	3	4	5	6	7	8	9	10	11	12	13	14	15	16	17	18	19
5		Подставка винтовая	Р69-00-000		шт			4	0.013	4								
6		Кронштейн	Р70-00-000		шт			1	0.003	1								
7		Упор съемный	Р71-00-000		шт			1	0.001	1								
8		Стопор	Р72-00-000		шт			2	0.005	2								

Главный инженер проекта _____ В.В. Литовченко

Заказчик

Руководитель комплект. организации

Инв. № подл. | Подп. и дата | Взам. инв. № | Инв. № дубл. | Подп. и дата

Инв. № подл. | Подпись и дата | Взам. инв. №

Утверждаю

Начальник _____

" " _____ 197 г.

	Коды
Вышестоящая проектная организация	
Проектная организация-разработчик	
Комплектующая организация	
Агропромышленного хозяйства	
Министерство (ведомство)-заказчик	
Главное управление министерства (объединение)	
Предприятие	
Объект (производственная мощность)	
ГУМТС (УМТС)	
Часть (раздел) проекта	электротехническая
Срок ввода объекта в эксплуатацию	

ЗАКАЗНАЯ СПЕЦИФИКАЦИЯ № РЭ-от " " 19 г.

на электрооборудование скотовыкатной канавы
(вид оборудования, изделия и материалов поставляемых заказчиком)

Всего листов 3
Лист N 1

№№ п/п	№ поз. по технолог. схеме	Наименование и технич. характеристика основного и комплектующего оборудования, приборов, арматуры, материалов, кабельных и других изделий. Предельные значения параметра.	Тип, марка, каталог. №, чертежа, материал, № опросного листа	Завод-изготовитель (для импортного оборудования страна, фирма)	Единица измерения: Наименование	Единица измерения: Код	Код оборудования	Потребность по проекту	Стоимость единицы в тыс. руб.	Потребность на пусковой комплекс	Имеется на складе	Заявленная потребность на планируемый год	Принятая потребность на 19 год: Всего	В т. ч. по кварталам: I	II	III	IV	Стоимость всего в тыс. руб.
1	2	3	4	5	6	7	8	9	10	11	12	13	14	15	16	17	18	19
1		Распределительные устройства состоящие из 3 автоматов типа АЕ-2034 и понижающего трансформатора типа ОСО-0,25 напряжением 220/12В	РУ8153-02ВОГ-5445 ТУ16.536.444-74		шт			6	0,099	6								

Предприятие
Объект (производственная мощность)

ЗАКАЗНАЯ СПЕЦИФИКАЦИЯ № РЭ-1

Всего листов 3
Лист № 2

№№ п/п	№ поз. по технолог. схеме	Наименование и технич. характеристика основного комплектующего оборудования, приборов, арматуры, материалов, кабельных и других изделий. Предельные значения параметра	Тип, марка, каталог. №, чертежа, материал, № опросного листа	Завод-изготовитель (для импортного оборудования страна фирма)	Единица измерения: Наименование	Единица измерения: Код	Код оборудования	Потребность по проекту	Стоимость единицы в тыс. руб.	Потребность на пусковой комплекс	Имеется на складе	Заявленная потребность на планируемый год	Принятая потребность на 19 год: Всего	В т. ч. по кварталам: I	II	III	IV	Стоимость всего в тыс. руб.
1	2	3	4	5	6	7	8	9	10	11	12	13	14	15	16	17	18	19
2		Ящик стреходюсным рубильником и предохранителями ТУ 16.526.315-73	ЯРП11-301-5441		шт			3	0,046	3								
3		Выключатель автоматический трехполюсный 380В, ток уставки 1,5А в мет. кожухе	АК50-3М		шт			2	0,04	2								
4		Светильник пылевлагонепроницаемый для ламп до 60Вт	ПСХ-60		шт			27	0,002	27								

Типовой проект 501-3-9 Альбом II

ЗАКАЗНАЯ СПЕЦИФИКАЦИЯ № РЭ-1

Предприятие _____

Объект (производственная мощность) _____

Всего листов 3
Лист № 3

№№ п/п	№ поз. по технологическому месту установки	Наименование и технич. характеристика основного комплектующего оборудования, приборов, арматуры, материалов, кабельных и других изделий. Предельные значения параметра.	Тип, марка, каталог, № чертежа, материал, № опросного листа	Завод-изготовитель (для импортного оборудования страна, фирма)	Единица измерения: Наименование	Единица измерения: Код	Код оборудования	Потребность по проекту	Стоимость единицы в тыс. руб.	Потребность на пусковой комплекс	Ожидаемое наличие на начало планируемого года: в т. ч. на складе	Заявленная потребность на планируемый год	Принятая потребность на 19 год: Всего	в т. ч. по кварталам: I	II	III	IV	Стоимость всего в тыс. руб.
1	2	3	4	5	6	7	8	9	10	11	12	13	14	15	16	17	18	19
4		Лампа накаливания, 40Вт, 12В	МО12-40		шт			27	0,0001	27								
6		Светофор карликовый линзовый двухзначный КЛ-24	заводской чертеж У-7112	з-д „Светофор" г. Днепропетровск	шт			2	0,021	2								

Главный инженер проекта — Литовченко
Начальник отдела — Воронько
Руководитель группы — Черняк

Руководитель комплектующей организации

утверждаю
Начальник _____
" " _____ 197 г.

		Коды
Генеральная проектная организация		
Проектная организация-разработчик		
Комплектующая организация		
Отрасль народного хозяйства		
Министерство (ведомство) - заказчик		
Главное управление министерства (объединение)		
Предприятие - Объект (производственная мощность)		
ГУМТС (УМТС)		
Часть (раздел) проекта	электротехническая	
Срок ввода объекта в эксплуатацию		

ЗАКАЗНАЯ СПЕЦИФИКАЦИЯ № РЭ-2от " " 19 г.

на кабельные изделия скатовыкатной канавы
(вид оборудования, изделия и материалов, поставляемых заказчиком)

Всего листов 1
Лист № 1

№№ п/п	№ поз. по технологическому месту устан.	Наименование и технич. характеристика основного и комплектующего оборудования, приборов, арматуры, материалов, кабельных и других изделий. Предельные значения параметра.	Тип, марка, каталог, № чертежа, материал, № опросного листа	Завод-изготовитель (для импортного оборудования страна, фирма)	Единица измерения: Наименование	Единица измерения: Код	Код оборудования	Потребность по проекту	Стоимость единицы в тыс. руб.	Потребность на пусковой комплекс	Ожидаемое наличие на начало планируемого года: в т. ч. на складе	Заявленная потребность на планируемый год	Принятая потребность на 19 год: Всего	в т. ч. по кварталам: I	II	III	IV	Стоимость всего в тыс. руб.
1	2	3	4	5	6	7	8	9	10	11	12	13	14	15	16	17	18	19
1		Провод изолированный алюминиевый, сечением 2,5 мм²	АПВ-660		км			0,14	0,029	0,14								
2		То же сечением 4 мм²	АПВ-660		км			0,42	0,042	0,42								
3.		Кабель с алюминиевыми жилами, сечением 2×4 мм²	АВРГ-660		км			0,01	0,16	0,01								

Главный инженер проекта — Литовченко
Начальник отдела — Воронько
Руководитель группы — Черняк

Руководитель комплектующей организации

Отпечатано
в Новосибирском филиале ЦИТП
630064 г. Новосибирск пр Карла Маркса 1
Выдано в печать: 25 " 4 1983 г
Заказ 750 Тираж 100