Типовой проект

0901-4-12.89

Заглубленный резервуар технической воды, сборно-монолитный железобетонный прямоугольный емкостью 100 м³ II, III, IV классов защиты

Альбом 2
Строительные изделия

23852-02
цена

				Привязан
Инв.№				

Типовой проект

0901-4-12.89

Заглубленный резервуар технической воды, сборно-монолитный железобетонный прямоугольный емкостью 100 м³ II, III, IV классов защиты

Альбом 2

Строительные изделия

Утвержден Штабом ГО СССР
Протокол от 12.05.89 г № 43
Введен в действие Гипрокоммундортрансом
Приказ от 18.05.89 г № 63

Разработан
Гипрокоммундортрансом
Главный инженер института В.И. Макаров.
Главный инженер проекта В.В. Юдин.

Альбом 2

Обозначение		Наименование	Стр.
0901-4-12.89	ТУ	Технические условия	2
	КЖИ.1	Каркас пространственный КП(КП1; КП2)	3
	КЖИ.2	Каркас пространственный КП(КП3, КП4)	4
	КЖИ.3	Каркас пространственный КП(КП5÷КП10)	5
	КЖИ.4	Каркас плоский КР(КР1÷КР3)	6
	КЖИ.5	Каркас плоский КР(КР4÷КР7)	7
	КЖИ.6	Сетка С(С1; С2)	8
	КЖИ.7	Сетка С(С3; С4)	9
	КЖИ.8	Сетка С(С5÷С10)	10
	КЖИ.9	Изделие закладное МН(МН1, МН2, МН3)	11,12
	КЖИ.10	Изделие закладное МН-4	12
	КЖИ.11	Лестница ЛМ-1	13
	КЖИ.12	Изделие закладное МН-5	14

Настоящие технические условия распространяются на арматурные изделия, предназначенные для монолитных железобетонных конструкций.

Рабочая и конструктивная арматура принята классов A-III и A-I по ГОСТ 5781-82*. Марка стали для арматуры класса A-III - 35ГС или 25Г2С, для класса A-I - марка Ст3пс3. Закладные изделия изготавливаются из стали марки Ст3сп.

Плоские арматурные каркасы и сетки должны изготавливаться при помощи контактной точечной электросварки в соответствии с ГОСТ 10922-75. Сварку стержней в каркасах и сетках производить во всех точках пересечения. Объединение плоских каркасов в пространственные производить в кондукторах при помощи электросварочных клещей.

Каждое арматурное изделие должно иметь бирку с указанием его марки.

Арматурные изделия должны быть приняты техническим контролем предприятия-изготовителя (поштучно) по ГОСТ 10922-75.

Предприятие-изготовитель должно сопровождать каждую, принятую техническим контролем, партию паспортом, в котором указываются: наименование и адрес предприятия-изготовителя, номер и дата выдачи паспорта, номер партии, дата изготовления изделий. Паспорт должен быть подписан лицом, ответственным за технический контроль предприятия-изготовителя.

Привязан:

Инв. №

Нач.отд.	Федотов		01.89	ТП 0901-4-12.89 -ТУ		
Н.контр.	Климов		01.89	Технические условия	Стадия	Лист	Листов
Гл.спец.	Климов		01.89		Р		1
Рук.гр.	Смольянинова		01.89		Гипрокоммундортранс г. Москва	
Исполн.	Тарасенкова		01.89			

Инв. № подл. | Подп. и дата | Взам. инв. №

Копировал: Лзар 23852-02 3 Формат: А3

Альбом 2

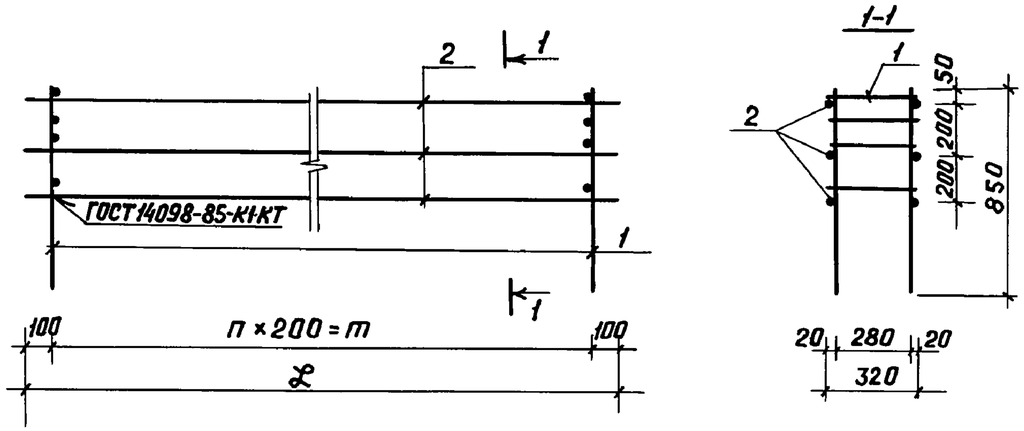

Обозначение	Марка	n	Размеры, мм m	Размеры, мм ℒ	Масса, кг
0901-4-12.89 -КЖИ.1	КП1	35	7000	7200	74.4
-01	КП2	29	5800	6000	61.8

Формат	Зона	Позиц.	Обозначение	Наименование	Кол.	Примеч.
				Документация		
А4			0901-4-12.89 -ТУ	Технические условия		
			Переменные данные	для исполнений:		
				0901-4-12.89 -КЖИ.1		КП1
				Сборочные единицы		
А4		1	У-01-01/80.4-00050-02	Каркас плоский КР 57	36	
				Детали		
Б4		2	0901-4-12.89 -КЖИ.1.1	ФбА I ГОСТ 5781-82* ℓ=7200	6	1.6 кг
				0901-4-12.89-КЖИ.1-01		КП2
				Сборочные единицы		
А4		1	У-01-01/80.4-00050-02	Каркас плоский КР 57	30	
				Детали		
Б4		2	0901-4-12.89 -КЖИ.1-01.1	ФбАI ГОСТ 5781-82* ℓ=6000	6	1.3 кг

Привязан

Инв. №

Нач.отд.	Федотов		01.89
Н.контр.	Климов		01.89
Гл.спец.	Климов		01.89
Рук.гр.	Смольянинова		01.89
Вед.инж.	Дручевский		01.89
Исполн.	Тарасенкова		01.89

ТП 0901-4-12.89 -КЖИ.1

Каркас пространственный КП (КП1, КП2)

Стадия	Масса	Масштаб
Р	см. табл.	б/м
Лист	Листов 1	

Гипрокоммундортранс г. Москва

Инв. № подл. | Подп. и дата | Взам. инв. №

Копировал: Лзар 23852-02 4 Формат: А3

Альбом 2

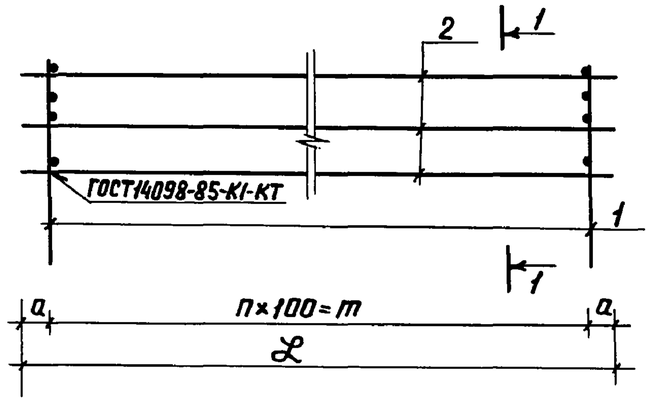

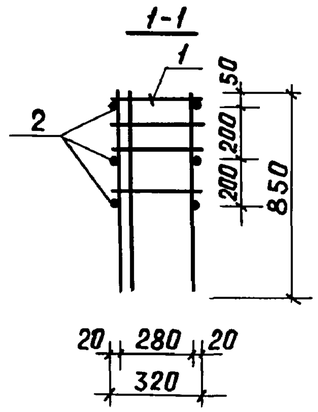

Обозначение	Марка	n	Размеры, мм			Масса, кг
			m	a	ℒ	
0901-4-12.89 - КЖИ.2	КП3	54	5400	50	5500	188,7
-01	КП4	44	4400	25	4450	154.5

Формат	Зона	Позиц.	Обозначение	Наименование	Кол.	Примеч.
				Документация		
А4			0901-4-12.89 -ТУ	Технические условия		
			Переменные данные	для исполнений:		
				0901-4-12.89 - КЖИ.2		КП3
				Сборочные единицы		
А4		1	У-01-01/80.4-00050-05	Каркас плоский КР60	55	
				Детали		
Б4		2	0901-4-12.89 КЖИ.2.1	⌀6АI ГОСТ5781-82* ℓ=5500	6	1.2 кг
				0901-4-12.89-КЖИ.2-01		КП4
				Сборочные единицы		
А4		1	У-01-01/80.4-00050-05	Каркас плоский КР60	45	
				Детали		
Б4		2	0901-4-12.89 КЖИ.2-01.1	⌀6АI ГОСТ5781-82* ℓ=4450	6	1.0 кг

Привязан

Инв. №

Инв. N подл. | Подп. и дата | Взам. инв. N

Нач.отд.	Федотов		01.89
Н.контр.	Климов		01.89
Гл.спец.	Климов		01.89
Рук. гр.	Смольянинова		01.89
Вед.инж.	Дручевский		01.89
Исполн.	Тарасенкова		01.89

ТП 0901-4-12.89 -КЖИ.2

Каркас пространственный КП(КП3, КП4)

Стадия	Масса	Масштаб
Р	см. табл.	б/м
Лист	Листов 1	

Гипрокоммундортранс г.Москва

Копировал: Лзар 23852-02 5 Формат: А3

Альбом 2

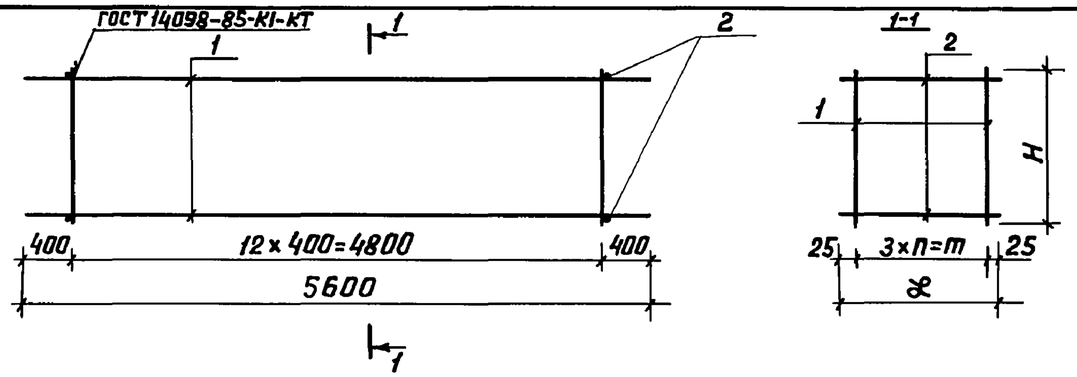

Обозначение	Марка	Размеры, мм				Масса, кг
		n	m	ℓ	H	
0901-4-12.89 - КЖИ.3	КП5	350	1050	1100	320	69.6
-01	КП6				220	52.8
-02	КП7				190	51.2
-03	КП8	200	600	650	320	67.0
-04	КП9				220	50.2
-05	КП10				190	48.6

Формат	Зона	Позиц.	Обозначение	Наименование	Кол.	Примеч.
				Документация		
А4			0901-4-12.89 -ТУ	Технические условия		
			Переменные данные	для исполнений:		
				0901-4-12.89-КЖИ.3		КП5
				Сборочные единицы		
А3		1	0901-4-12.89 - КЖИ.4	Каркас плоский КР1	4	
				Детали		
Б4		2	0901-4-12.89 - КЖИ.3.1	Ф6АI ГОСТ 5781-82* ℓ=1100	26	0.2 кг

Формат	Зона	Позиц.	Обозначение	Наименование	Кол.	Примеч.
				0901-4-12.89 -КЖИ.3-01		КП6
				Сборочные единицы		
А3		1	0901-4-12.89 КЖИ.4-01	Каркас плоский КР2	4	
				Детали		
Б4		2	0901-4-12.89 КЖИ.3.1	Ф6АI ГОСТ 5781-82* ℓ=1100	26	0,2 кг
				0901-4-12.89-КЖИ.3-02		КП7
				Сборочные единицы		
А3		1	0901-4-12.89 КЖИ.4-02	Каркас плоский КР3	4	
				Детали		
Б4		2	0901-4-12.89 КЖИ.3.1	Ф6АI ГОСТ 5781-82* ℓ=1100	26	0.2 кг
				0901-4-12.89-КЖИ.3-03		КП8
				Сборочные единицы		
А3		1	0901-4-12.89 КЖИ.4	Каркас плоский КР1	4	
				Детали		
Б4		2	0901-4-12.89 КЖИ.3-03.1	Ф6АI ГОСТ 5781-82* ℓ=650	26	0.1 кг
				0901-4-12.89-КЖИ.3-04		КП9
				Сборочные единицы		
А3		1	0901-4-12.89 КЖИ.4-01	Каркас плоский КР2	4	
				Детали		
Б4		2	0901-4-12.89 КЖИ.3-03.1	Ф6АI ГОСТ 5781-82* ℓ=650	26	0.1 кг
				0901-4-12.89 -КЖИ.3-05		КП10
				Сборочные единицы		
А3		1	0901-4-12.89 КЖИ.4-02	Каркас плоский КР3	4	
				Детали		
Б4		2	0901-4-12.89 КЖИ.3-03.1	Ф6АI ГОСТ 5781-82* ℓ=650	26	0.1 кг

Привязан

Инв. №

Нач.отд.	Федотов		01.89
Н.контр.	Климов		01.89
Гл.спец.	Климов		01.89
Рук.гр.	Смольянинова		01.89
Вед.инж.	Дручевский		01.89
Исполн.	Тарасенкова		01.89

ТП 0901-4-12.89 КЖИ.3

Каркас пространственный КП(КП5÷КП10)

Стадия	Масса	Масштаб
Р	см. табл.	б/м
Лист	Листов 1	

Гипрокоммундортранс г. Москва

Инв. № подл. | Подп. и дата | Взам. инв. №

Копировал: Л3ар 23852-02 6 Формат: А3

Альбом 2

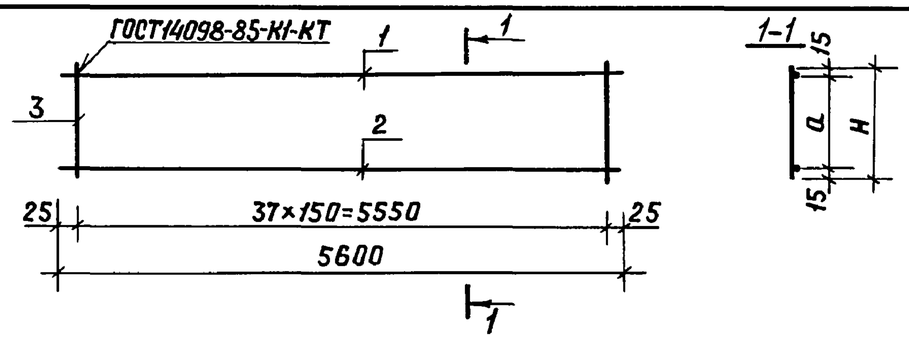

Обозначение	Марка	Размеры, мм a	Размеры, мм H	Масса, кг
0901-4-12.89 КЖИ.4	КР1	290	320	16.1
-01	КР2	190	220	11.9
-02	КР3	160	190	11.5

Формат	Зона	Позиц.	Обозначение	Наименование	Кол.	Примеч.
			Переменные данные	для исполнений:		
				0901-4-12.89-КЖИ.4		КР1
				Детали		
Б4		3	0901-4-12.89 -КЖИ.4.3	ф10А$\overline{\text{III}}$ ГОСТ 5781-82* ℓ=320	38	0.2 кг
				0901-4-12.86-КЖИ.4-01		КР2
				Детали		
Б4		3	0901-4-12.89 -КЖИ.4-01.1	ф8А$\overline{\text{III}}$ ГОСТ 5781-82* ℓ=220	38	0.09 кг
				0901-4-12.89-КЖИ.4-02		КР3
				Детали		
Б4		3	0901-4-12.86 -КЖИ.4-02.1	ф8А$\overline{\text{III}}$ ГОСТ 5781-82* ℓ=190	38	0.08 кг

Формат	Зона	Позиц.	Обозначение	Наименование	Кол.	Примеч.
				Документация		
А4			0901-4-12.89 ТУ	Технические условия		
				Детали		
Б4		1	0901-4-12.89 КЖИ.4.1	ф12А$\overline{\text{III}}$ ГОСТ 5781-82* ℓ=5600	1	5.0 кг
Б4		2	КЖИ.4.2	ф10А$\overline{\text{I}}$ ГОСТ 5781-82* ℓ=5600	1	3.5 кг

Взам.инв.№ | Подп. и дата | Инв.№подл.

Привязан

Инв. №

Нач.отд.	Федотов		01.89
Н.контр.	Климов		01.89
Гл.спец.	Климов		01.89
Рук. гр.	Смольянинова		01.89
Вед.инж.	Дручевский		01.89
Исполн.	Тарасенков		01.89

ТП 0901-4-12.89 -КЖИ.4

Каркас плоский КР (КР1 ÷ КР3)

Стадия	Масса	Масштаб
Р	См. табл.	б/м
Лист	Листов 1	

Гипрокоммундортранс г. Москва

Копировал: Лзар 23852-02 7 Формат: А3.

Альбом 2

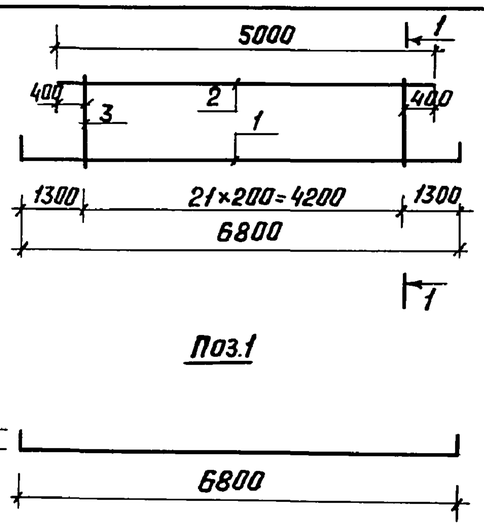

Поз.1

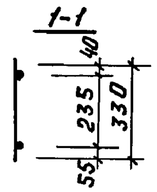

Обозначение	Марка	Масса
0901-4-12.89 -КЖИ.5	КР4	19.3
-01	КР5	27.3
-02	КР6	17.3
-03	КР7	21.5

Формат	Зона	Позиц.	Обозначение	Наименование	Кол.	Примеч.
				Документация		
А4			0901-4-12.89 ТУ	Технические условия		
			Переменные данные	для исполнений:		
				0901-4-12.89 -КЖИ.5		КР4
				Детали		
Б4		1	0901-4-12.89 -КЖИ.5.1	Ф22А$\overline{\text{III}}$ ГОСТ 5781-82* ℓ=7200	1	21.5 кг
Б4		2	КЖИ.5.2	Ф22А$\overline{\text{III}}$ ГОСТ 5781-82* ℓ=5000	1	14.9 кг
Б4		3	КЖИ.5.3	Ф10А$\overline{\text{III}}$ ГОСТ 5781-82* ℓ=330	22	0.2 кг
				0901-4-12.89 -КЖИ.5-01		КР5
				Детали		
Б4		1	0901-4-12.89 -КЖИ.5-01.1	Ф18А$\overline{\text{III}}$ ГОСТ 5781-82* ℓ=7200	1	14.4 кг
Б4		2	КЖИ.5-01.2	Ф18А$\overline{\text{III}}$ ГОСТ 5781-82* ℓ=5000	1	10.0 кг
Б4		3	КЖИ.5-01.3	Ф8А$\overline{\text{III}}$ ГОСТ 5781-82* ℓ=330	22	0.1 кг
				0901-4-12.89 - КЖИ.5-02		КР6
				Детали		
Б4		1	0901-4-12.89 -КЖИ.5-02.1	Ф14А$\overline{\text{III}}$ ГОСТ 5781-82* ℓ=7200	1	8.7 кг
Б4		2	КЖИ.5-02.2	Ф14А$\overline{\text{III}}$ ГОСТ 5781-82* ℓ=5000	1	7.1 кг
Б4		3	КЖИ.5-02.3	Ф6А$\overline{\text{III}}$ ГОСТ 5781-82* ℓ=330	22	0.07 кг
				0901-4-12.89 - КЖИ.5-03		КР7
				Детали		
Б4		1	0901-4-12.89 -КЖИ.5-03.1	Ф16А$\overline{\text{III}}$ ГОСТ 5781-82* ℓ=7200	1	11.4 кг
Б4		2	КЖИ.5-03.2	Ф16А$\overline{\text{III}}$ ГОСТ 5781-82* ℓ=5000	1	7.9 кг
Б4		3	КЖИ.5-01.3	Ф8А$\overline{\text{III}}$ ГОСТ 5781-82* ℓ=330	22	0.1 кг

Взам. инв. N | Подп. и дата | Инв. N подл.

Привязан

Инв. №

Нач. отд.	Федотов		01.89
Н. контр.	Климов		01.89
Гл. спец.	Климов		01.89
Рук. гр.	Смольянинова		01.89
Вед. инж.	Дручевский		01.89
Исполн.	Тарасенкова		01.89

ТП 0901-4-12.89 -КЖИ.5

Каркас плоский КР (КР4 ÷ КР7)

Стадия	Масса	Масштаб
Р	см табл.	б/м
Лист	Листов 1	

Гипрокоммундортранс г. Москва

Копировал: Л3ар 23852-02 8 Формат: А3

Альбом 2

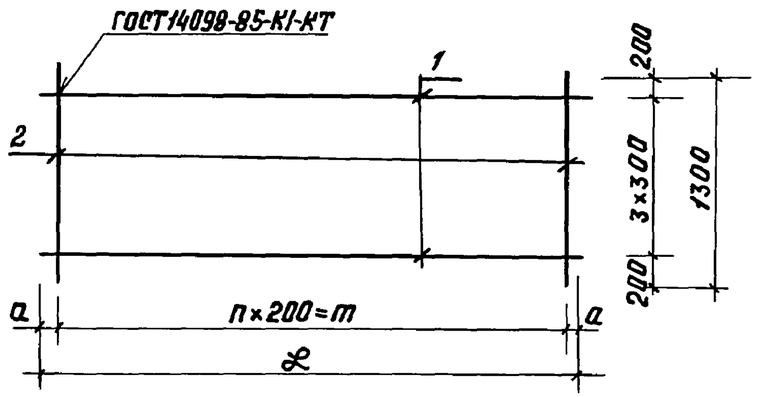

Обозначение	Марка	n	Размеры, мм			Масса кг
			a	m	ℒ	
0901-4-12.89 -КЖИ.6	С1	37	50	7400	7500	52.4
-01	С2	21	100	4200	4400	30.4

Формат	Зона	Позиц.	Обозначение	Наименование	Кол.	Примеч.
				Документация		
А4			0901-4-12.89 -ТУ	Технические условия		
			Переменные данные	для исполнений:		
				0901-4-12.89 -КЖИ.6		С1
				Детали		
Б4		1	0901-4-12.89 -КЖИ.6.1	⌀6АI ГОСТ 5781-82* ℓ=7500	4	1.7кг
Б4		2	-КЖИ.6.2	⌀12АIII ГОСТ5781-82* ℓ=1300	38	1.2 кг
				0901-4-12.89 -КЖИ.6-01		С2
				Детали		
Б4		1	0901-4-12.89 КЖИ.6-01.1	⌀6АI ГОСТ5781-82* ℓ=4400	4	1.0кг
Б4		2	-КЖИ.6.2	⌀12АIII ГОСТ5781-82* ℓ=1300	22	1.2 кг

Инв.№ подл. | Подп. и дата | Взам.инв.№

Привязан

Инв.№

Нач.отд	Федотов		01.89
Н.контр.	Климов		01.89
Гл.спец.	Климов		01.89
Рук.гр.	Смольянинова		01.89
Вед.инж	Дручевский		01.89
Исполн.	Тарасенкова		01.89

ТП 0901-4-12.89 КЖИ.6

Сетка С (С1, С2)

Стадия	Масса	Масштаб
Р	См. табл.	1/м
Лист	Листов 1	

Гипрокоммундортранс г.Москва

Копировал: ЛЗар 23852-02 9 Формат: А3

Альбом 2

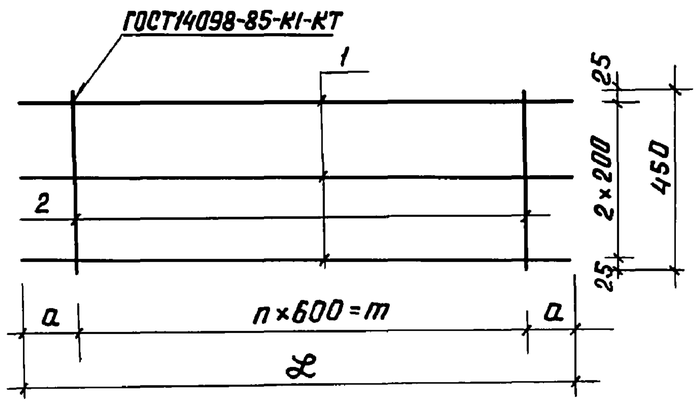

Обозначение	Марка	n	Размеры, мм			Масса, кг
			a	m	ℒ	
0901-4-12.89 -КЖИ.7	С3	9	800	5400	7000	35.3кг
-01	С4	8	600	4800	6000	30.3кг

Формат	Зона	Позиц.	Обозначение	Наименование	Кол.	Примеч.
				Документация		
А4			0901-4-12.89 -ТУ	Технические условия		
			Переменные данные для исполнений:			
				0901-4-12.89 - КЖИ.7		С3
				Детали		
Б4		1	0901-4-12.89 -КЖИ.7.1	Ф16АIII ГОСТ5781-82* ℓ=7000	3	11.1кг
Б4		2	-КЖИ.7.2	Ф8АI ГОСТ5781-82* ℓ=450	10	0.2кг
				0901-4-12.89 - КЖИ.7-01		С4
				Детали		
Б4		1	0901-4-12.89 -КЖИ.7-01.1	Ф16АIII ГОСТ5781-82* ℓ=6000	3	9.5кг
Б4		2	-КЖИ.7.2	Ф8АI ГОСТ5781-82* ℓ=450	9	0.2кг

Привязан

Инв. №

Нач.отд.	Федотов		01.89
Н.контр.	Климов		01.89
Гл.спец.	Климов		01.89
Рук.гр.	Смольянинова		01.89
Вед.инж.	Дручевский		01.89
Исполн.	Тарасенкова		01.89

ТП 0901-4-12.89 -КЖИ.7

Сетка С (С3, С4)

Стадия	Масса	Масштаб
Р	см. табл.	б/м
Лист	Листов 1	

Гипрокоммундортранс г.Москва

Инв.№ подл. | Подп. и дата | Взам.инв.N

Копировал: Л3ар 23852-02 10 Формат: А3

Альбом 2

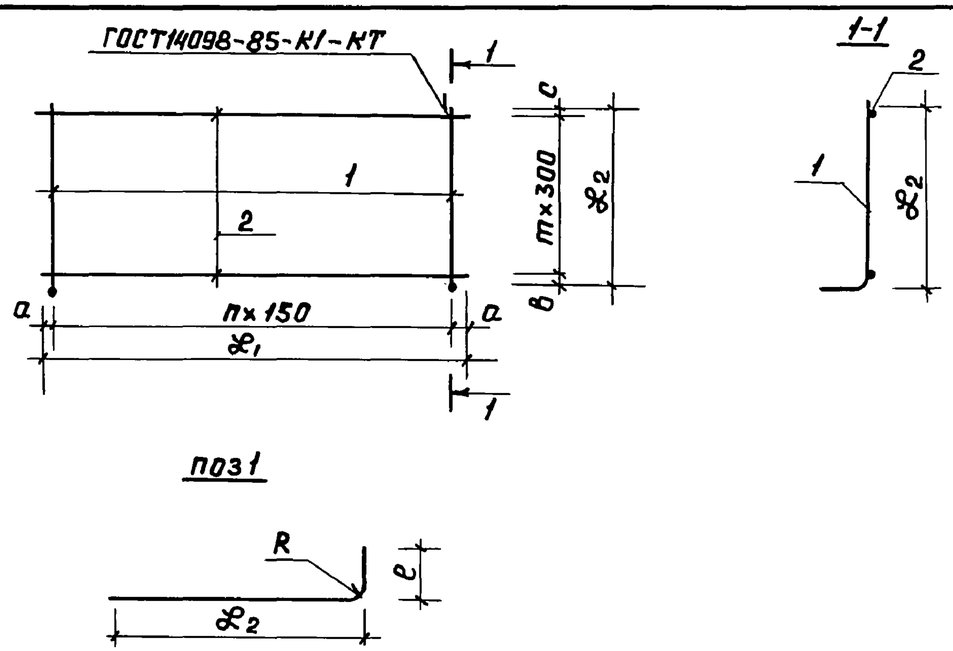

Обозначение	Марка	n	m	размеры, мм a	в	c	R	e	ℓ1	ℓ2	Масса, кг
0901-4-12.89 -КЖИ.8	С5	48	6	25	130	20	125	370	7250	1950	481.6
-01	С6						110	270			354.9
-02	С7						100	240			301.1
-03	С8	43	8	50	150	50	125	370	6550	2600	296.5
-04	С9						110	270			234.9
-05	С10						100	240			234.9

Формат	Зона	Позиц.	Обозначение	Наименование	Кол.	Примеч.
				Документация		
А4			0901-4-12.89 -ТУ	Технические условия		
			Переменные данные для исполнений:			
				0901-4-12.89 -КЖИ.8		С5
				Детали		
Б4		1	0901-4-12.89 -КЖИ.8.1	Ф25АIII ГОСТ5781-82*ℓ=2400	49	8.9кг
Б4		2	-КЖИ.8.2	Ф12АI ГОСТ 5781-82* ℓ=7250	7	6.5кг

Формат	Зона	Позиц.	Обозначение	Наименование	Кол.	Примеч.
				0901-4-12.89 -КЖИ.8-01		С6
				Детали		
Б4		1	0901-4-12.89 -КЖИ.8-01.1	Ф22АIII ГОСТ5781-82* ℓ=2300	49	6.6кг
Б4		2	-КЖИ.8-01.2	Ф10АI ГОСТ5781-82*ℓ=7250	7	4.5кг
				0901-4-12.89-КЖИ.8-02		С7
				Детали		
Б4		1	0901-4-12.89 -КЖИ.8-02.1	Ф20АIII ГОСТ 5781-82*ℓ=2270	49	5.5кг
Б4		2	-КЖИ.8-01.2	Ф10АI ГОСТ 5781-82*ℓ=7250	7	4.5кг
				0901-4-12.89-КЖИ.8.03		С8
				Детали		
Б4		1	0901-4-12.89 -КЖИ.8-03.1	Ф18АIII ГОСТ5781-82*ℓ=3050	44	5.9кг
Б4		2	-КЖИ.8-03.2	Ф10АI ГОСТ5781-82*ℓ=6550	9	4.1кг
				0901-4-12.89 -КЖИ.8-04		С9
				Детали		
Б4		1	0901-4-12.89 -КЖИ.8-04.1	Ф16АIII ГОСТ5781-82*ℓ=2950	44	4.5кг
Б4		2	-КЖИ.8-03.2	Ф10АI ГОСТ5781-82*ℓ=6550	9	4.1кг
				0901-4-12.89 -КЖИ.8-05		С10
				Детали		
Б4		1	0901-4-12.89 -КЖИ.8-05.1	Ф16АIII ГОСТ5781-82*ℓ=2920	44	4.5кг
Б4		2	-КЖИ.8-03.2	Ф10АI ГОСТ5781-82* ℓ=6550	9	4.1кг

Привязан

Инв. №

Взам. инв. № | Подп. и дата | Инв. № подл.

Нач.отд.	Федотов		01.89
Н.контр.	Климов		01.89
Гл.спец.	Климов		01.89
Рук.гр.	Смольянинова		01.89
Вед.инж.	Дручевский		01.89
Исполн.	Тарасенкова		01.89

ТП 0901-4-12.89 -КЖИ.8

Сетка с (С5÷С10)

Стадия	Масса	Масштаб
Р	см. табл.	б/м
Лист	Листов 1	

Гипрокоммундортранс г.Москва

Копировал: Лзар 23852-02 11 Формат: А3.

Альбом 2

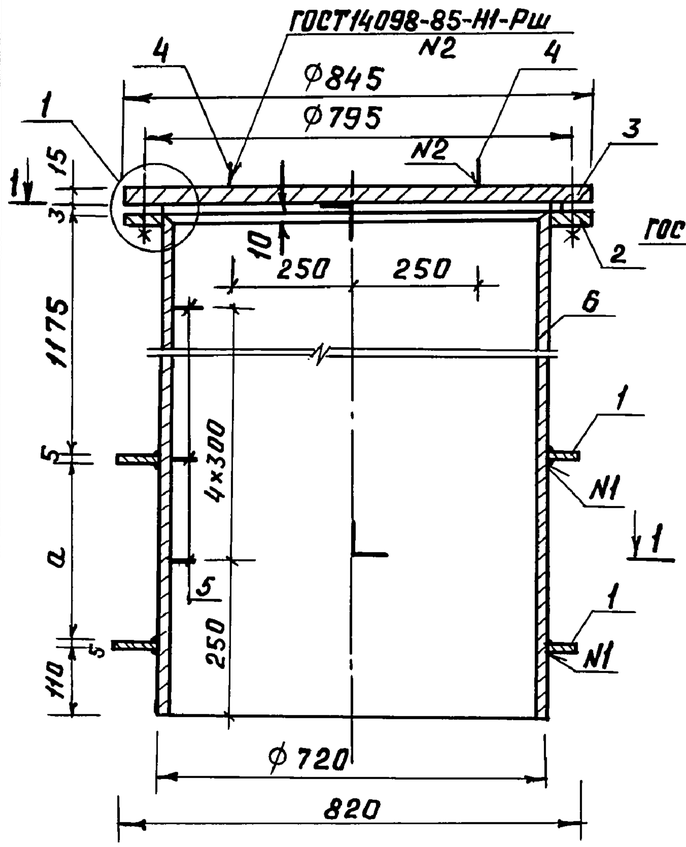

1-1

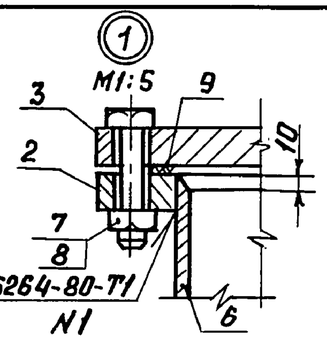

Поз.1
М1:25

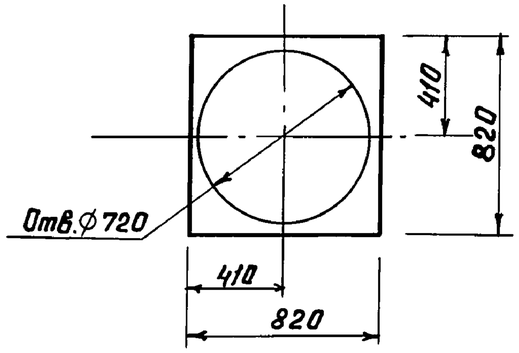

Поз.2
М1:25

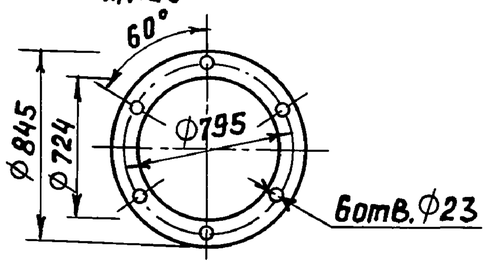

Поз.3
М1:25

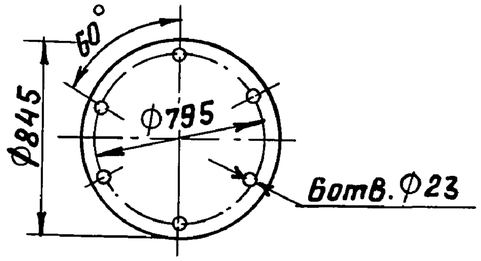

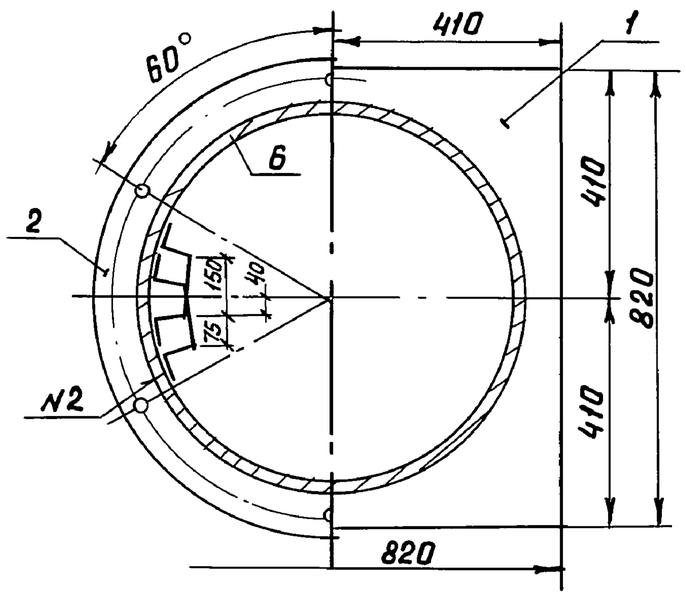

Поз.4

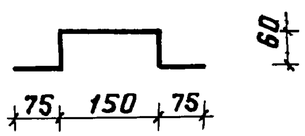

Поз.5

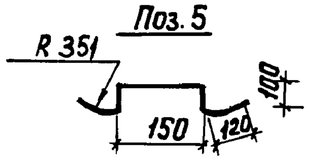

Обозначение	Марка	a мм	Масса кг
0901-4-12.89 - КЖИ.9	МН-1	350	362.6
-01	МН-2	250	347.8
-02	МН-3	200	339.4

Формат	Зона	Позиц.	Обозначение	Наименование	Кол.	Примеч.
				Документация		
А4			0901-4-12.89 - ТУ	Технические условия		
				Детали		
Б4		1	0901-4-12.89 - КЖИ.9.1	Полоса $\frac{Б5\times820\ ГОСТ82\text{-}70^*}{Ст3сп\ ГОСТ14637\text{-}79^*}$ ℓ=820	2	10.4 кг
Б4		2	- КЖИ.9.2	Полоса $\frac{Б16\times845\ ГОСТ82\text{-}70^*}{Ст3сп\ ГОСТ14637\text{-}79^*}$ ℓ=845	1	5.9 кг
Б4		3	- КЖИ.9.3	Полоса $\frac{Б16\times845\ ГОСТ82\text{-}70^*}{Ст3сп\ ГОСТ14637\text{-}79^*}$ ℓ=845	1	70.2 кг
Б4		4	- КЖИ.9.4	Ф8АI ГОСТ 5781-82* ℓ=420	2	0.16 кг
Б4		5	- КЖИ.9.5	Ф16АI ГОСТ5781-82* ℓ=600	5	1.0 кг
Б4		9	- КЖИ.9.6	Прокладка А-700×3 ГОСТ15180-86	1	
				Стандартные изделия		
Б4		7		Болт М22×80 кл2-011 ГОСТ7798-70*	6	
Б4		8		Гайка М22 кл2-011 ГОСТ5915-70*	6	

Привязан

Инв.№

Нач.отд.	Федотов		01.89
Н.контр.	Климов		01.89
Гл.спец.	Климов		01.89
Рук.гр.	Смольянинова		01.89
Вед.инж.	Дручевский		01.89
Исполн.	Тарасенкова		01.89

ТП 0901-4-12.89 -КЖИ.9

Изделие закладное МН (МН-1, МН-2, МН-3)

Стадия	Масса	Масштаб
Р	см. табл.	1:10
Лист	Листов 1	

Гипрокоммундортранс г.Москва

Взам.инв.№ | Подп. и дата | Инв.№ подл.

Копировал: Л3ар 23852-02 12 Формат: А3

Альбом 2

Формат	Зона	Позиц.	Обозначение	Наименование	Кол.	Примеч.
			Переменные данные для исполнений:			
				0901-4-12.89 -КЖИ.9		МН-1
				Детали		
Б4		6	0901-4-12.89 -КЖИ.9.7	Труба $\frac{720\times9\ ГОСТ8732-78*}{Вст3сп\ ГОСТ8731-74}$ ℓ=1650	1	260,4кг
				0901-4-12.89 -КЖИ.9-01		МН-2
				Детали		
Б4		6	0901-4-12.89 -КЖИ.9-01.1	Труба $\frac{720\times9\ ГОСТ8732-78*}{Вст3сп\ ГОСТ8731-74}$ ℓ=1550	1	244.6кг
				0901-4-12.89 -КЖИ.9-02		МН-2
				Детали		
Б4		6	0901-4-12.89 -КЖИ.9-02.1	Труба $\frac{720\times9\ ГОСТ8732-78*}{Вст3сп\ ГОСТ8731-74}$ ℓ=1500	1	236.7кг

Привязан

Инв.№

ТП 0901-4-12.89 -КЖИ.9 Лист 2

Инв.№ подл. | Подп. и дата | Взам.инв.№

Формат:А4

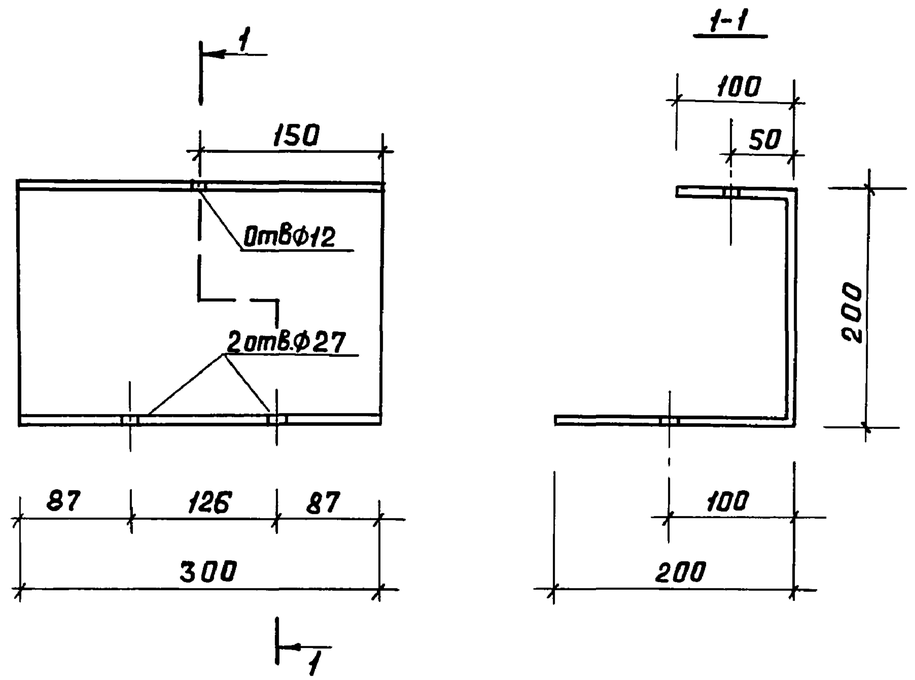

Длина развертки ℓ=500

Привязан

Инв.№

Нач.отд.	Федотов		01.89	ТП 0901-4-12.89 -КЖИ.10		
Н.контр.	Климов		01.89	Изделие закладное МН-4	Стадия	Масса	Масштаб
Гл.спец.	Климов		01.89		Р	3.9	1:5
Рук.гр.	Смольянинова		01.89	Лист 3 ГОСТ19903-74* / Ст.3сп ГОСТ16523-70*	Лист	Листов 1
Исполн.	Тарасенкова		01.89		Гипрокоммундортранс г.Москва	

Инв.№ подл. | Подп. и дата | Взам.инв.№

Копировал: Л3ар 23852-02 13 Формат:А4.

Альбом 2

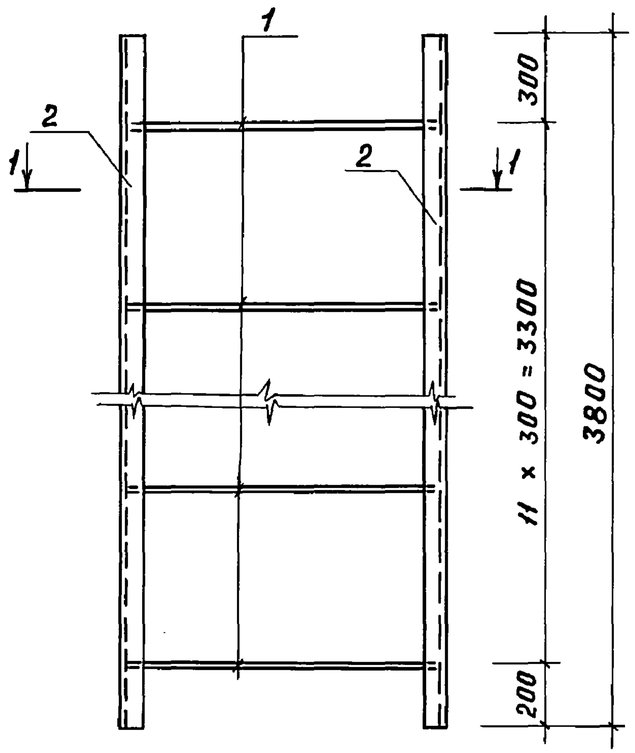

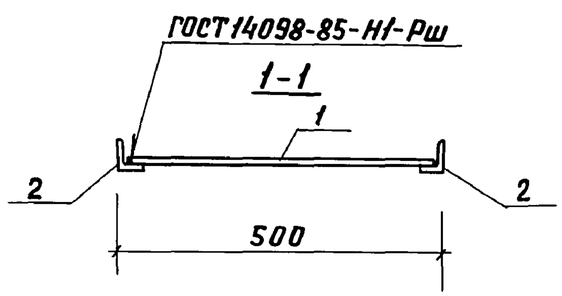

Металлическую лестницу тщательно очистить, огрунтовать одним слоем грунтовки ХС-010. (ГОСТ 9355-81)

Формат	Зона	Поз.	Обозначение	Наименование	Кол.	Примеч.
				Документация		
А4			0901-4-12.89 -ТУ	Технические условия		
				Детали		
Б4		1	0901-4-12.89 -КЖИ.11.1	Ф 16А III ГОСТ 5781-82* ℓ=485	12	0.77 кг.
Б4		2	-КЖИ.11.2	Уголок $\frac{Б\text{-}56\times36\times4\ ГОСТ\ 8510\text{-}86}{Ст.3сп\ ГОСТ\ 535\text{-}79*}$ ℓ=3800	2	10.7 кг.

Привязан

Инв. №

Нач.отд.	Федотов		01.89	ТП 0901-4-12.89 -КЖИ.11		
Н.контр.	Климов		01.89	Лестница ЛМ-1	Стадия	Масса	Масштаб
Гл.спец.	Климов		01.89		Р	30.6	1:100
Рук.гр.	Смольянинова		01.89		Лист	Листов 1
Вед.инж.	Сергеичев		01.89		Гипрокоммундортранс г. Москва	
Исполн.	Хромова		01.89			

Инв. № подл. | Подп. и дата | Взам. инв. №

Копировал: Л3ар 23852-02 14 Формат: А3

Альбом 2

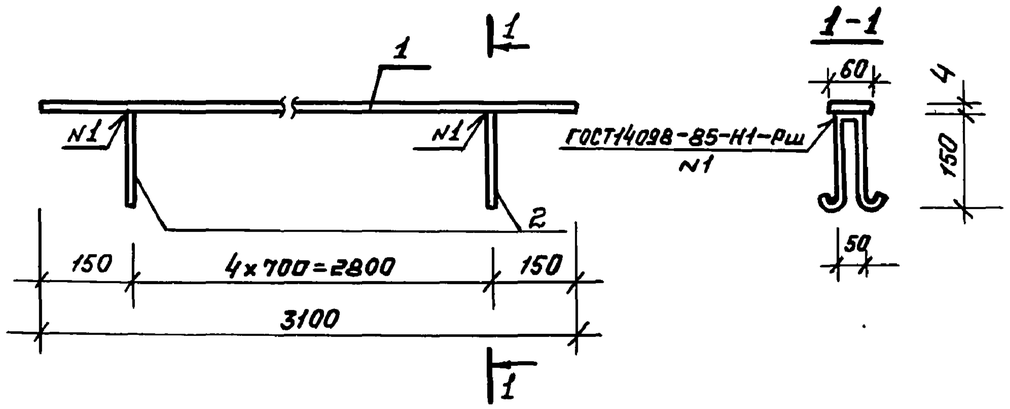

Формат	Зона	Поз.	Обозначение	Наименование	Кол.	Примеч.
				Документация		
А4			0901-4-12.89 -ТУ	Технические условия		
				Детали		
Б4		1	0901-4-12.89 КЖСИ.12.1	Полоса $\frac{4x60\ ГОСТ103-76^*}{Ст3сп\ ГОСТ535-79^*}$ ℓ=3100	1	5.8 кг
Б4		2	КЖСИ.12.2	Ф8АI ГОСТ5781-82* ℓ=430	5	0.17 кг

Привязан

Инв.№

Взам.инв.№ | Подпись и дата | Инв.№ подл.

Нач.отд.	Федотов		01.89
Н.контр.	Климов		01.89
Гл.спец.	Климов		01.89
Нач.гр.	Стальянинова		01.89
Вед.инж.	Дручевский		01.89

ТП 0901-4-12.89 -КЖСИ.12

Изделие закладное МН-5

Стадия	Масса	Масштаб
Р	6.7	1:10
Лист	Листов 1	

ГИПРОКОММУНДОРТРАНС г. Москва

Формат А4