ТИПОВОЙ ПРОЕКТ
903-1-24887

КОТЕЛЬНАЯ С ТРЕМЯ КОТЛАМИ КВ-ГМ-11,63-150. ЗАКРЫТАЯ СИСТЕМА ТЕПЛОСНАБЖЕНИЯ. ТОПЛИВО-ГАЗ И МАЗУТ.

АЛЬБОМ 52

КОТЕЛЬНАЯ. ЭЛЕКТРОТЕХНИЧЕСКАЯ ЧАСТЬ.
ЗАДАНИЕ ЗАВОДУ-ИЗГОТОВИТЕЛЮ НА
НИЗКОВОЛЬТНЫЕ КОМПЛЕКТНЫЕ УСТРОЙСТВА.

22634-10
Т-88

ТИПОВОЙ ПРОЕКТ 903-1-248.87
КОТЕЛЬНАЯ С ТРЕМЯ КОТЛАМИ КВ-ГМ-11,63-150. ЗАКРЫТАЯ СИСТЕМА ТЕПЛОСНАБЖЕНИЯ. ТОПЛИВО-ГАЗ И МАЗУТ.

АЛЬБОМ 5.2

СОСТАВ ПРОЕКТА

АЛЬБОМ 0	Пояснительная записка.
АЛЬБОМ 1.1	Котельная. Части: тепломеханическая, газоснабжение. Водоподготовительная установка.
АЛЬБОМ 1.2	Котельная. Блоки тепломеханического оборудования.
АЛЬБОМ 2.1	Строительно-технологическая блок-секция котлоагрегата КВ-ГМ-11,63-150. Части: тепломеханическая, конструкции железобетонные, автоматизация. (из ТП 903-1-229.86).
АЛЬБОМ 2.2	Строительно-технологическая блок-секция котлоагрегата КВ-ГМ-11,63-150. Металлоконструкции газовоздухопроводов.
АЛЬБОМ 3.1	Котельная. Решения архитектурные. Конструкции железобетонные и металлические.
АЛЬБОМ 3.2	Котельная. Строительные изделия.
АЛЬБОМ 4.1	Котельная. Автоматизация.
АЛЬБОМ 4.2	Котельная. Задание заводу-изготовителю на щиты автоматики и КИП.
АЛЬБОМ 5.1	Котельная. Электротехническая часть, связь и сигнализация, чертежи контажной зоны.
АЛЬБОМ 5.2	Котельная. Электротехническая часть. Задание заводу-изготовителю на низковольтные комплектные устройства.
АЛЬБОМ 6.1	Котельная. Сантехнические устройства.
АЛЬБОМ 7.1	Генеральный план. Инженерные сети.
АЛЬБОМ 7.1	Металлоконструкции КТАН'а -0,8УГ. (из ТП 903-1-210.84).
АЛЬБОМ 8.1	Металлоконструкции вспомогательного оборудования.
АЛЬБОМ 9.1кн1,2,3,4	Сметы. Котельная.
АЛЬБОМ 9.2	Сметы. Генеральный план. Инженерные сети.
АЛЬБОМ 10.1кн.1	Спецификации оборудования. Котельная.
АЛЬБОМ 10.1кн.2	Спецификации оборудования. Котельная. Автоматизация.
АЛЬБОМ 10.1кн.3	Спецификации оборудования. Строительно-технологическая блок-секция котлоагрегата КВ-ГМ-11,63-150. Части: тепломеханическая, автоматизация. (из ТП 903-1-229.86).
АЛЬБОМ 10.2	Спецификации оборудования. Инженерные сети.
АЛЬБОМ 11.1кн.1	Ведомости потребности в материалах. Котельная.
АЛЬБОМ 11.1кн.2	Ведомости потребности в материалах. Строительно-технологическая блок-секция котлоагрегата КВ-ГМ-11,63-150. Части: тепломеханическая, архитектурно-строительная, автоматизация. (из ТП 903-1-229.86).
АЛЬБОМ 11.2	Ведомости потребности в материалах. Генеральный план. Инженерные сети.

ПРИМЕНЕННЫЕ ТИПОВЫЕ МАТЕРИАЛЫ

Типовой проект 901-2-251.83	Труба дымовая кирпичная H=60м, $Д_в$=2,1м для котельных с котлами ДЕ-25-14ГМ с экономайзером контактного типа ЭА-0,6 (распространяет ЦИТП г. Москва).
Типовой проект 901-02-222 вып.1.3	Световое ограждение высотных дымовых труб (распространяет ВНИПИ Теплопроект г. Москва).
Типовой проект 903-2-25.86	Установка мазутоснабжения Q=3,25 и 6,5 м³/ч с железобетонными резервуарами 2×100; 2×250; 2×300 м³. Железнодорожный слив (распространяет Казахский филиал ЦИТП г. Алма-Ата).

Разработан
проектным институтом
„ЛАТГИПРОПРОМ"

Утвержден Госстроем СССР
Протокол № 61 от 8.09.87г.

Главный инженер института /В. Овчаров/
Главный инженер проекта /А. Думан/

© МФ ЦИТП Госстроя СССР, 1988г

22637-10

Альбом 5.2

Содержание альбома

Лист	Наименование	Примечание (стр.)
ЭМН.1 лист 1	Перечень комплектных устройств.	2
ЭМН.01 лист 1	Низковольтные комплектные устройства. Задание заводу-изготовителю. Перечень чертежей.	2
ЭМН1-1 лист 1,2	Щит открытый 1Щ. Технические данные аппаратов.	3
ЭМН1-2 лист 1,2,3,4	Щит открытый 1Щ. Общий вид.	3,4,5
ЭМН1-3 лист 1,2	Щит открытый 1Щ. Перечень надписей.	5
ЭМН1-4 лист 1,2,3	Щит открытый 1Щ. Схема электрическая соединений.	6,7
ЭМН2-1 лист 1,2	Щит открытый 2Щ (3Щ, 4Щ) Технические данные аппаратов.	8
ЭМН2-2 лист 1,2	Щит открытый 2Щ (3Щ, 4Щ). Общий вид	8,9
ЭМН2-3 лист 1,2	Щит открытый 2Щ (3Щ, 4Щ). Перечень надписей.	9
ЭМН2-4 лист 1	Щит открытый 2Щ (3Щ, 4Щ). Схема электрическая соединений.	10
ЭМН3-1 лист 1,2	Щит открытый 5Щ. Технические данные аппаратов.	11
ЭМН3-2 лист 1,2,3,4	Щит открытый 5Щ. Общий вид.	11,12,13
ЭМН3-3 лист 1,2	Щит открытый 5Щ. Перечень надписей.	13
ЭМН3-4 лист 1,2,3	Щит открытый 5Щ Схема электрическая соединений.	14,15
ЭМН4-1 лист 1,2,3	Ящик 1Я. Технические данные аппаратов.	16
ЭМН4-3 лист 1	Ящик 1Я. Перечень надписей.	16
ЭМН4-2 лист 1	Ящик 1Я. Общий вид.	17
ЭМН4-4 лист 1	Ящик 1Я. Схема электрическая соединений.	17

Альбом 5.2

Наименование	Кол НКУ	Кол. приведенных панелей	Обозначение чертежа общего вида	Примечание
1. Щит 1Щ	1	4	ЭМН 1-1	
2. Щит 2Щ (3Щ, 4Щ)	3	1	ЭМН 2-1	
3. Щит 5Щ	1	4	ЭМН 3-1	
4. Ящик 1Я4	1	1	ЭМН 4-1	

Типовой проект основного комплекта марки ЭМН выполнен в соответствии с действующими строительными нормами и правилами и предусматривают технические решения, обеспечивающие безопасность при соблюдении установленных правил безопасности эксплуатации здания.

Главный инженер проекта: (А. Думан)

Привязан

Инв. №

ТП 903-1-248.87 ЭМН.1

Нач.отд.	Терехов		
Н.контр.	Цохансон		
Гл.эл.	Викманис		
Рук.гр.	Борисова		
Ст.техн.	Жукова		

Перечень комплектных устройств.

Стадия	Масса	Масштаб

Лист | Листов 1

ЛАТГИПРОПРОМ

Копировал: Формат А4

Альбом 5.2

Лист	Наименование	Примечание (стр.)
ЭМН.1 лист 1	Перечень комплектных устройств.	2
ЭМН1-1 лист 1,2	Щит открытый 1Щ. Технические данные аппаратов.	3
ЭМН1-2 лист 1,2,3,4	Щит открытый 1Щ. Общий вид.	3,4,5
ЭМН1-3 лист 1,2	Щит открытый 1Щ. Перечень надписей.	5
ЭМН1-4 лист 1,2	Щит открытый 1Щ. Схема электрическая соединений.	6,7
ЭМН2-1 лист 1,2	Щит открытый 2Щ (3Щ, 4Щ). Технические данные аппаратов.	8
ЭМН2-2 лист 1,2	Щит открытый 2Щ (3Щ, 4Щ). Общий вид.	8,9
ЭМН2-3 лист 1,2	Щит открытый 2Щ (3Щ, 4Щ). Перечень надписей	9
ЭМН2-4 лист 1	Щит открытый 2Щ (3Щ, 4Щ) Схема электрическая соединений.	10
ЭМН3-1 лист 1,2	Щит открытый 5Щ. Технические данные аппаратов.	11
ЭМН3-2 лист 1,2,3,4	Щит открытый 5Щ. Общий вид.	11,12,13
ЭМН3-3 лист 1,2	Щит открытый 5Щ. Перечень надписей.	13
ЭМН3-4 лист 1,2,3	Щит открытый 5Щ Схема электрическая соединений.	14, 15
ЭМН4-1 лист 1,2,3	Ящик 1Я. Технические данные аппаратов.	16
ЭМН4-2 лист 1	Ящик 1Я. Общий вид.	17
ЭМН4-3 лист 1	Ящик 1Я Перечень надписей.	16
ЭМН4-4 лист 1	Ящик 1Я. Схема электрическая соединений.	17

1. При отправке альбома заводу-изготовителю в соответствии с ОСТ 160.800.485-77 скомпоновать альбом согласно перечня надписей.

Привязан

Инв. №

ТП 903-1-248.87 ЭМН.01

Нач.отд.	Терехов		
Н.контр.	Цохансон		
Гл.эл.	Викманис		
Рук.гр.	Борисова		
Ст.техн.	Жукова		

Низковольтные комплектные устройства задание заводу-изготовителю. Перечень чертежей.

Стадия	Масса	Масштаб

Лист | Листов 1

ЛАТГИПРОПРОМ

Копировал: Формат А3

22634-10

Альбом 5.2

Формат	Зона	Поз.	Обозначение	Наименование	Кол.	Примеч.
				Документация		
А3			ЭМ.Н 1-2	Общий вид	4	
А3 А3			ЭМ.Н 1-4	Схема электрическая соединений	3	
А4			ЭМ.Н 1-3	Перечень надписей	2	
				Сборочные единицы		
	1			Панель 1		
				Блоки:		
		1		БОУ 5432-3074 ГУХЛ4Б	1	
		2		БОУ 5130-4374 УХЛ4	1	
				Панель 2		
				Блоки:		
		3		БОУ 5432-3074 ГУХЛ4Б	1	
		4		БОУ 5130-4374 УХЛ4Б	1	

Привязан

Инв. №

Нач. отд.	Терехов		
Н. контр.	Нохансон		
Гл. элек.	Викмянис		
Рук. гр.	Борисова		
Ст. техн.	Жукова		

ТП 903-1-248.87 ЭМ.Н 1-1

Щит открытый 1Щ. Технические данные аппаратов

Стадия	Масса	Масштаб

Лист 1 Листов 2

ЛАТГИПРОПРОМ

Копировал Формат А4

Альбом 5.2

Формат	Зона	Поз.	Обозначение	Наименование	Кол.	Примеч.
				Панель 3		
				Блоки:		
		5		БОУ 5130-2874 ГУХЛ4Б	4	
		6		БОУ 5130-1874 ГУХЛ4Б	1	
		7		БОУ 5130-2474 ГУХЛ4Б	1	
		8		БОУ 5130-3274 ГУХЛ4Б	1	
		9		БОУ 5130-2974 ГУХЛ4Б	1	
		10		БОУ 5130-3774 УХЛ4Б	1	
		11		БОУ 5130-3674 УХЛ4Б	1	
				Н1		
				Выключатели:		
		12		АЕ-2026-10НУЗ Iр16А п.п.	3	QF1, QF2, QF3
		13		АЕ2026-10У3 Iр10А п.п.	2	QF4, QF5
		14		АЕ2046М-10РIр40А п.п.	1	QF6
				Рубильник:		
		15		Р36	1	QS

Привязан:

Инв. №

ТП 903-1-248.87 Лист 2

Копировал Формат А4

Альбом 5.2

Вид спереди

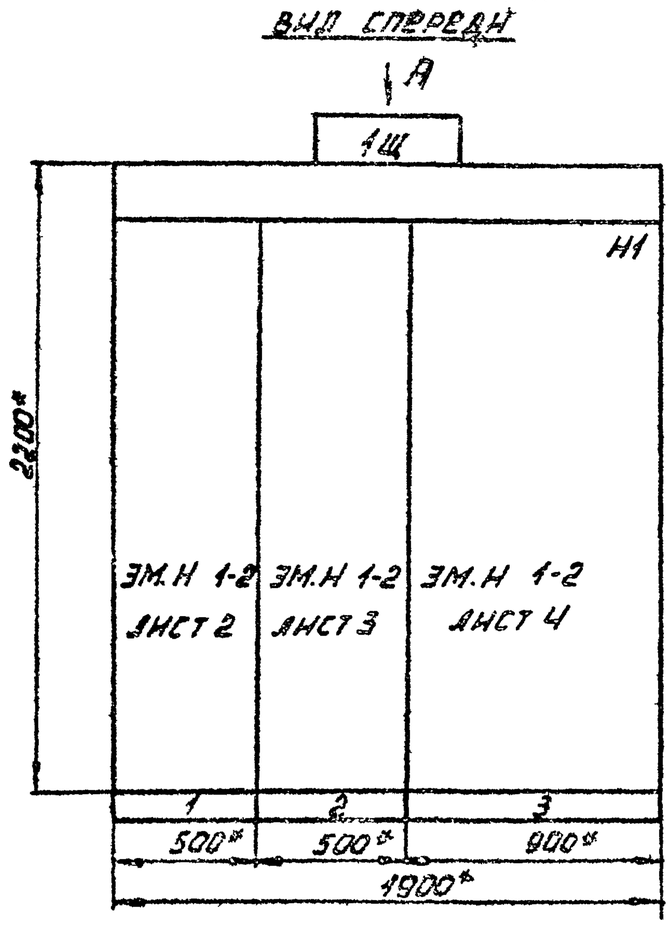

Вид А
М 1:50

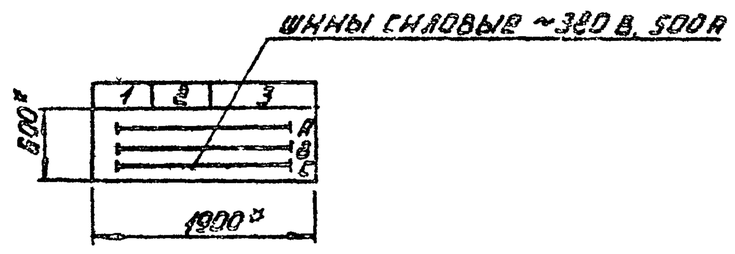

1.* Размеры для справок.

2. Неуказанные предельные отклонения размеров по...

	1	2	3
Строка	21 задвижка 20 сетевой насос	23 задвижка 22 сетевой насос	36,38 вытяжные вентиляторы 35 приточный вентилятор 4, 14, 16, 18, 26, 41 - насосы
Панель	1	2	3

Подвод кабелей сверху

Секция	Масса

Привязан

Инв. №

Нач. отд.	Терехов	
Н. контр.	Нохансон	
Гл. элект.	Викмянис	
Рук. гр.	Борисова	
Ст. техн.	Жукова	

ТП 903-1-248.87 ЭМ.Н 1-2

Щит открытый 1Щ. Общий вид

Стадия	Масса	Масштаб
		1:20

Лист 1 Листов 4

ЛАТГИПРОПРОМ

Копировал

Альбом 5.2

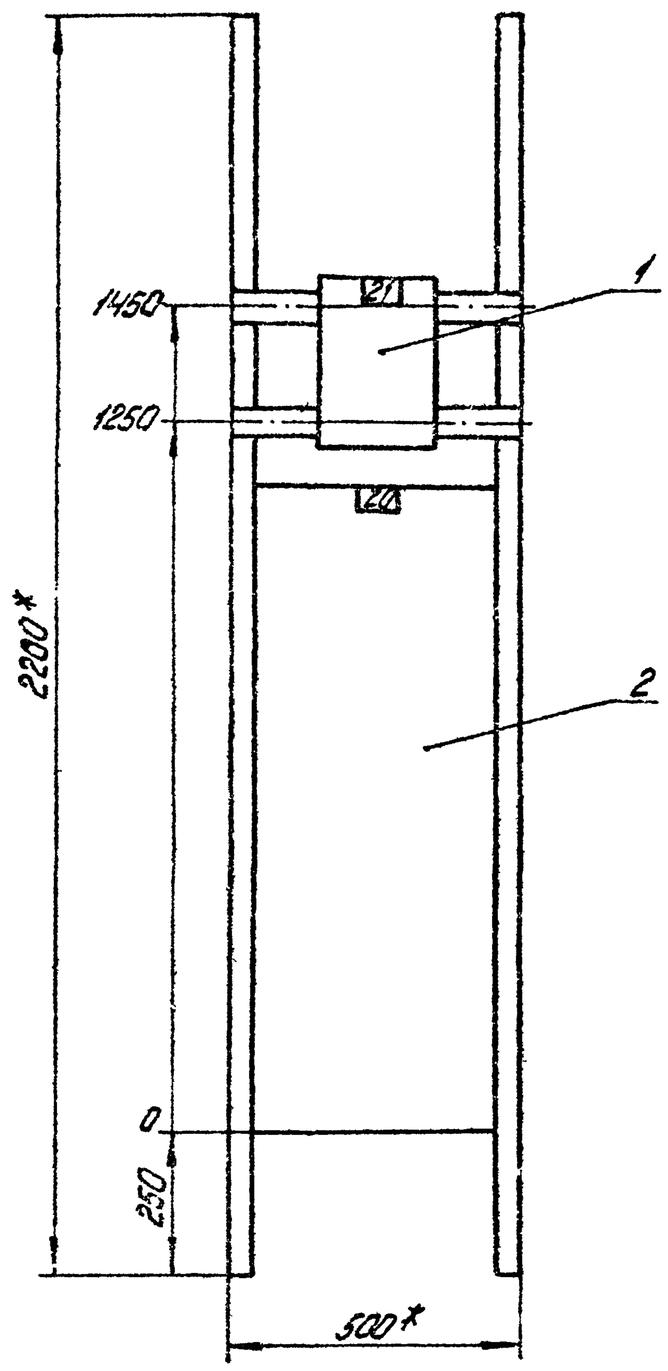

Панель 1

Привязан

Инв. №

Нач.отд.	Трехов		
Н.конт.	Мохонсон		
Гл.эл.	Викманис		
Рук.гр.	Борисова		
Ст.техн.	Жукова		

ТП903-1-248.87 ЭМН1-2

Щит открытый 1щ. Общий вид.

Стадия	Масса	Масштаб
		1:10
Лист	Листов	

ЛАТГИПРОПРОМ

копировал Дубкова

формат А3

Альбом 5.2

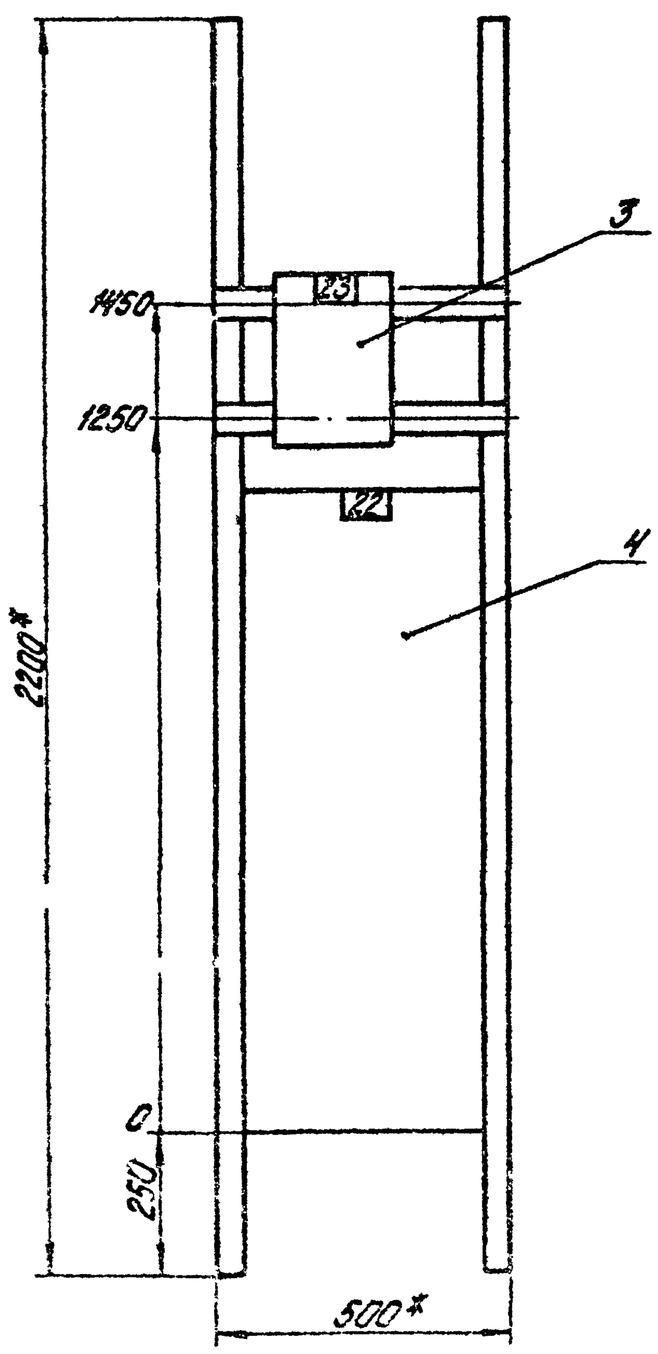

Панель 2

Привязан

Инв. №

Нач.отд.	Трехов		
Н.конт.	Мохонсон		
Гл.эл.	Викманис		
Рук.гр.	Борисова		
Ст.техн.	Жукова		

ТП903-1-248.87 ЭМН1-2

Щит открытый 1щ. Общий вид.

Стадия	Масса	Масштаб
		1:10
Лист 3	Листов 5	

ЛАТГИПРОПРОМ

копировал: Дубкова

формат А3

22634-10

Альбом 5.2

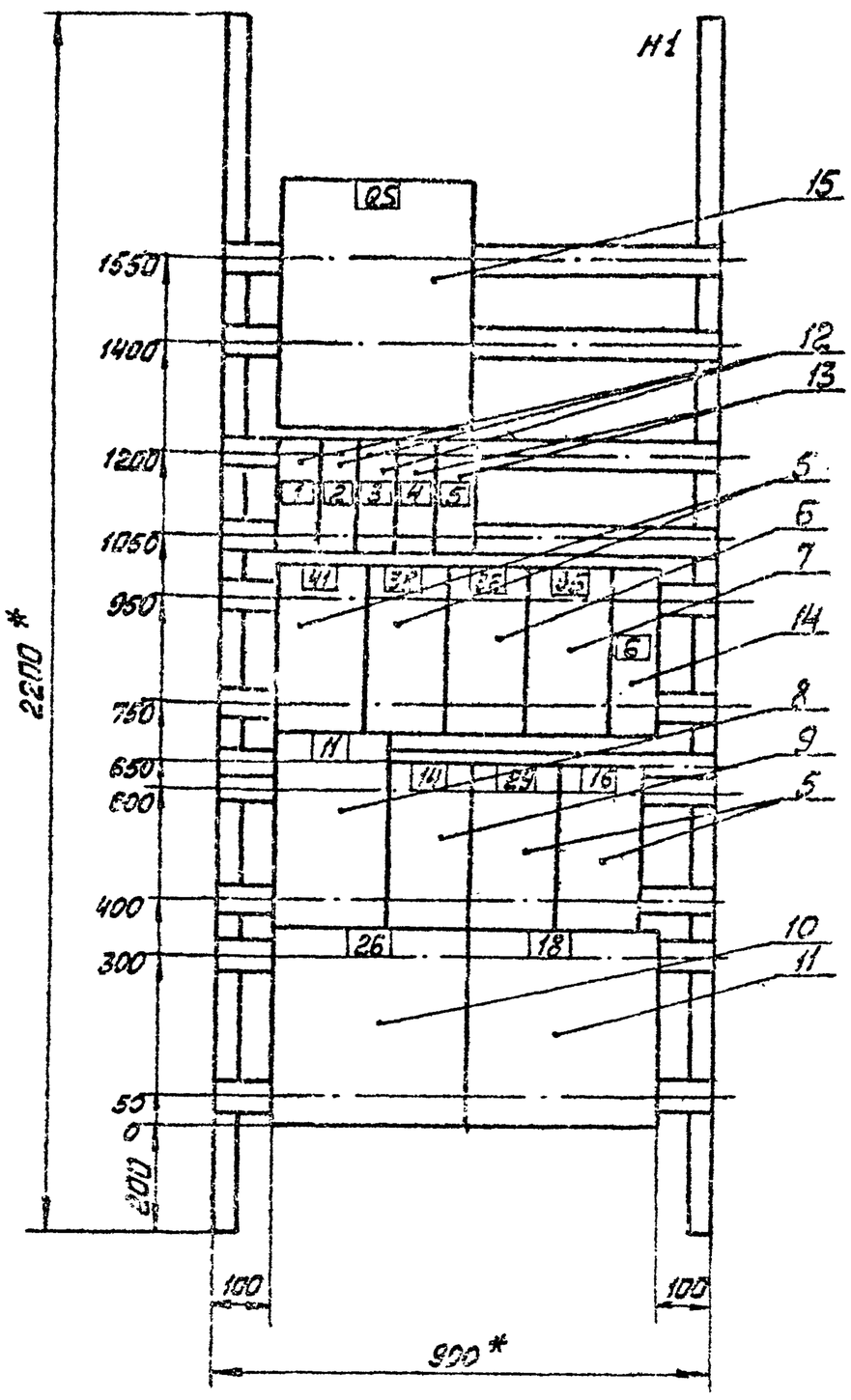

Панель 3 (набор 1)

Привязан

Инв. №

Нач.отд.	Терехов		ТП 903-1-248.87 ЭМН1-2
Н.контр.	Шаханов		Стадия / Масса / Масштаб: 1:10
Гл.спец.	Винницк		Лист 4 / Листов
Рук.гр.	Борисова		Щит открытый 1Щ. Общий вид
Ст.техн.	Жукова		ЛАТГИПРОПРОМ

Копировал

Формат А3

Альбом 5.2

Панель	Надпись	Поз. обозначение	Место надписи	Текст	Кол.	Вид шрифта	Заготовка
1			Верхнее обрамление	21 Задвижка	1		
				20 Сетевой	1		
				насос	1		
2			То же	23 Задвижка	1		
			То же	22 Сетевой	1		
			То же	насос	1		
3			То же	36,38 Вытяжные вентиляторы	1		
			То же	35 Приточный вентилятор	1		
			То же	11,14,16,18,26,41	1		
			То же	Насосы	1		
1			Табличка	21	1		
			То же	20	1		
2			То же	23	1		
			То же	22	1		
3		OS	То же	Ввод питания	1		
	1	QF1	То же	Щит КИП ВПУ	1		

Привязан

Инв. №

Нач.отд.	Терехов		ТП 903-1-248.87 ЭМН1-3
Н.контр.	Шаханов		Стадия / Масса / Масштаб
Гл.спец.	Винницк		Лист 1 / Листов 2
Рук.гр.	Борисова		Щит открытый 1Щ. Перечень надписей
Ст.техн.	Жукова		ЛАТГИПРОПРОМ

Формат А4

Альбом 5.2

Панель	Надпись	Поз. обозначение	Место надписи	Текст	Кол.	Вид шрифта	Заготовка
3	2	QF2	Табличка	Щит КИП (питание)	1		
	3	QF3	То же	КСУМ-2П ветка 1	1		
	4	QF4	То же	13 Отопит. агрегат	1		
	5	QF5	То же	1-2 Дутьевой. вентилятор	1		
	6	QF6	То же	1-1 Дымосос	1		
			То же	41	1		
			То же	38	1		
			То же	36	1		
			То же	35	1		
			То же	11	1		
			То же	14	1		
			То же	29	1		
			То же	16	1		
			То же	26	1		
			То же	18	1		

Привязан

Инв. №

ТП 903-1-248.87 ЭМН1-3

Копировал

Формат А4

22634-01

Альбом 5.2

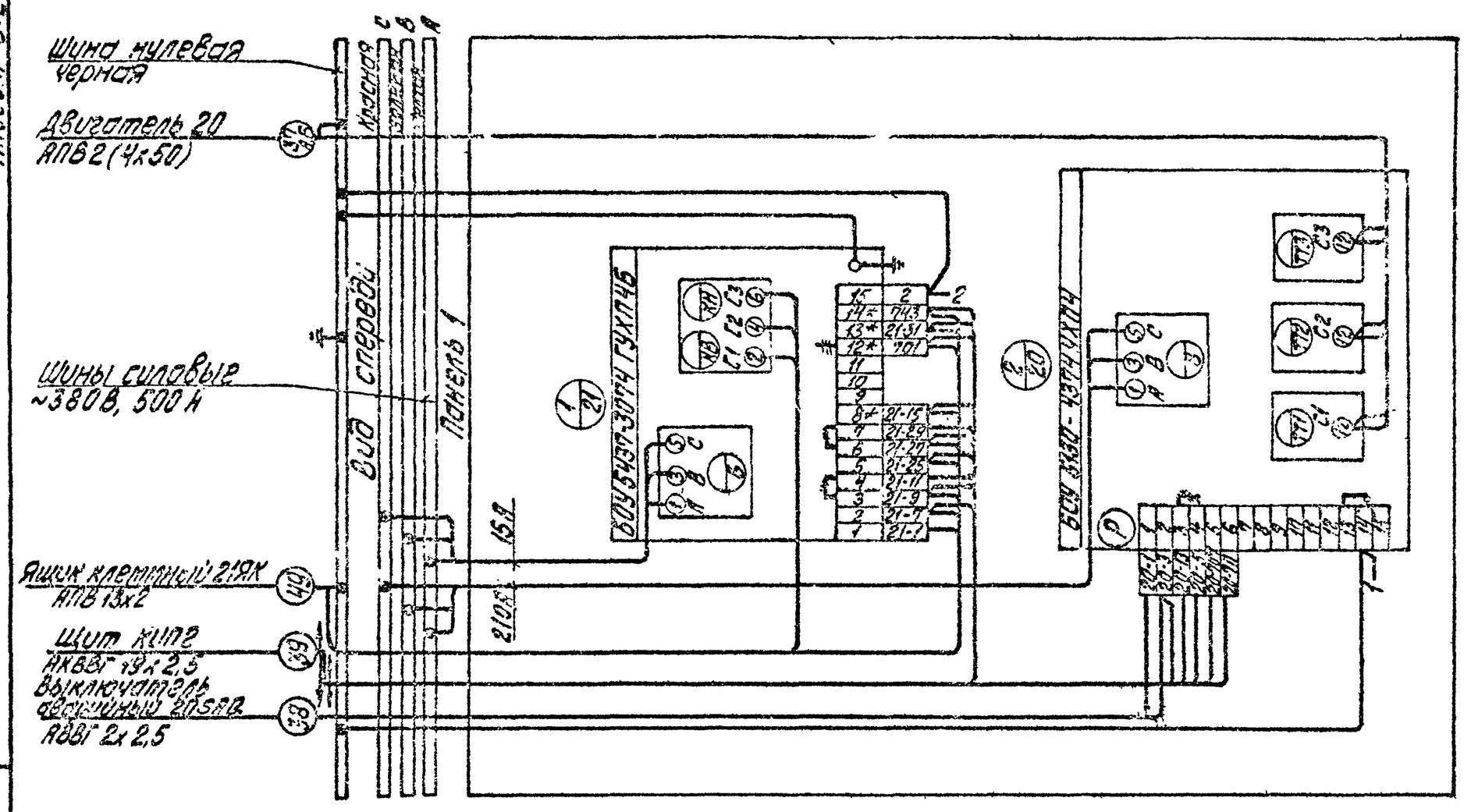

Панель 1

— демонтировать

Привязан		
Инв. №		

ТП 903-1-248.87		ЭМН 1-4	
Нач.отд. Терехов		Стадия	Масса	Масштаб
Гл.инж. Цыганов		Лист 1	Листов 3
Гл.элек. Зиманис		Щит открытый 1Щ. Схема электрическая соединений.	ЛАТГИПРОПРОМ
Рук.гр. Борисова			
Ст.техн. Жукова			

Копировал

Формат А3

Альбом 5.2

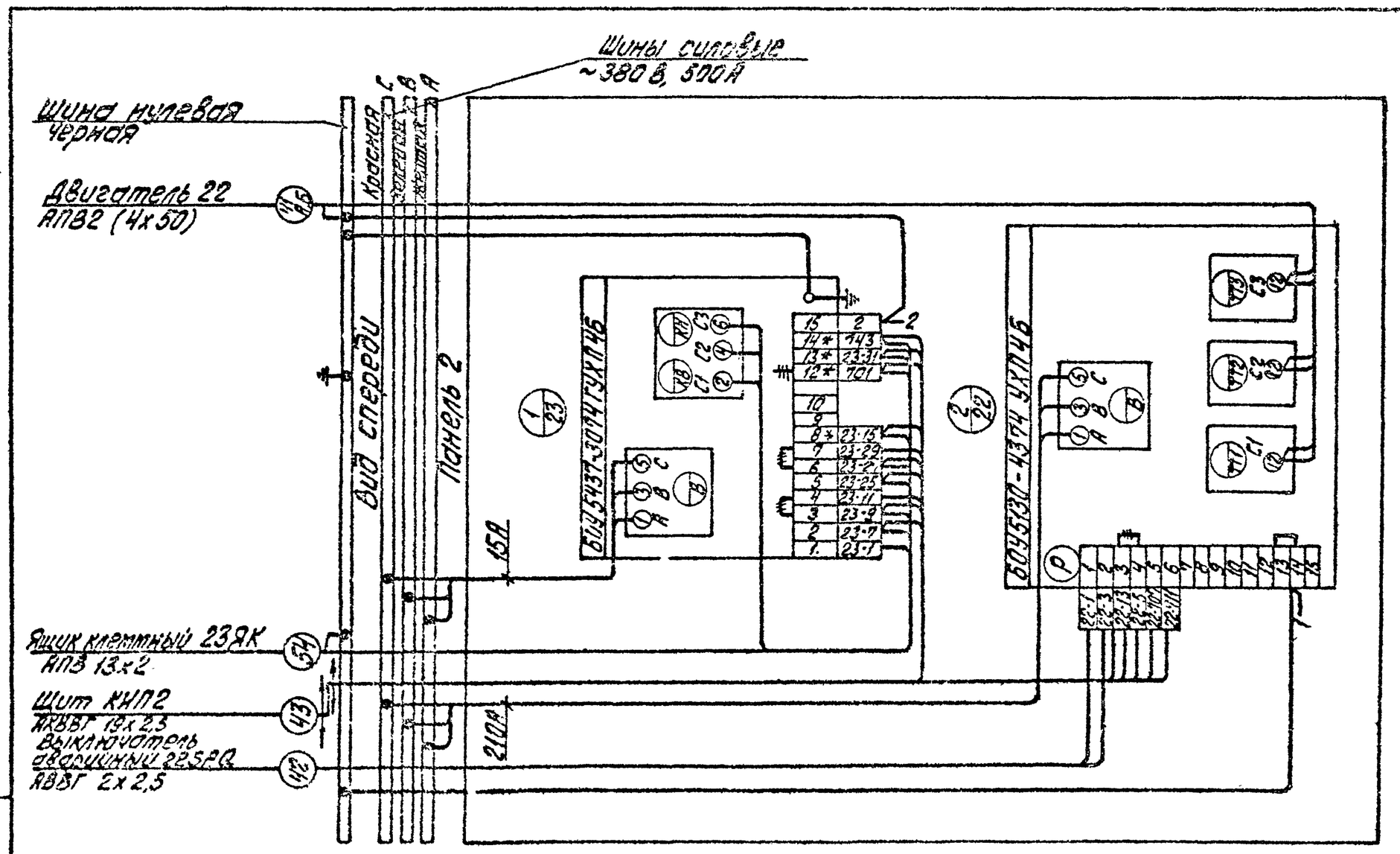

Панель 2

— демонтировать

Привязан		
Инв. №		

ТП 903-1-248.87		ЭМН 1-4	
Нач.отд. Терехов		Стадия	Масса	Масштаб
Гл.инж. Цыганов		Лист 2	Листов 3
Гл.элек. Зиманис		Щит открытый 1Щ. Схема электрическая соединений.	ЛАТГИПРОПРОМ
Рук.гр. Борисова			
Ст.техн. Жукова			

Копировал

Формат А3

22634-10

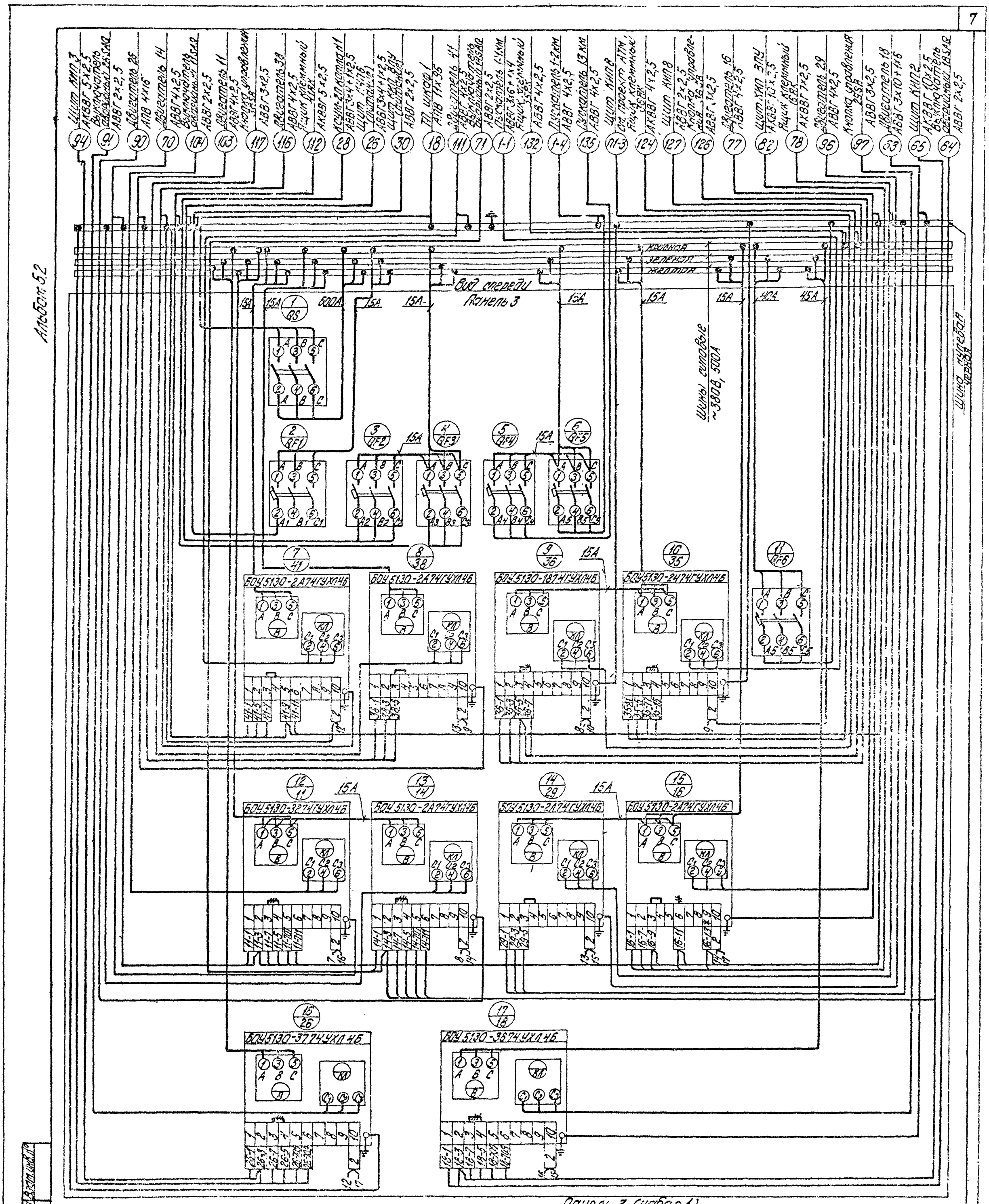
Альбом 5.2
Вид спереди
Панель 3
Шины силовые ~380В, 500А
Шина нулевая защитная
БОУ5130-2А74ГУХЛ4Б
БОУ5130-18Г74ГУХЛ4Б
БОУ5130-24Г74ГУХЛ4Б
БОУ5130-32Г74ГУХЛ4Б
БОУ5130-37Г74УХЛ4Б
БОУ5130-36Г74УХЛ4Б
Панель 3 (набор 1)
Демонтировать
ТП903-1-248.87 ЭМН1-4
Щит этажный ГЩ. Схема электрической соединений
ЛАТГИПРОПРОМ
Формат А2

Альбом 5.2

Форм.	Зона	Поз.	Обозначение	Наименование	Кол.	Примечание
				Документация		
А3			ЭМН 2-2	Общий вид	2	
А2			ЭМН 2-4	Схема электрическая соединений	1	
А4			ЭМ.Н 2-2	Перечень надписей	2	
				Сборочные единицы		
	1			Панель 1		
				Блоки:		
		1		БОУ 5130-2674 ГУХЛ4Б	1	
		2		БОУ 5437-3074 ГУХЛ4Б	4	

Привязан

Инв. №

Взам. инв. №

Подп. и дата

Инв. № подл.

ТП 903-1-248.87 ЭМН 2-1

Нач.отд.	Терехов		
Н.контр.	Исхакова		
Гл.элек.	Викманис		
Рук.гр.	Борисова		
Ст.техн.	Жукова		

Щит открытый 2Щ(3Щ,4Щ) Технические данные аппаратов

Стадия	Масса	Масштаб

Лист 1 Листов 2

ЛАТГИПРОПРОМ

Копировал Формат А4

Альбом 5.2

Форм.	Зона	Поз.	Обозначение	Наименование	Кол.	Примечание
		3		БОУ 5130-3774 УХЛ4Б	1	
		4		БОУ 5130-3474 УХЛ4Б	1	
		5		БОУ 5130-3А74 ГУХЛ4Б	1	
	1			Н1 01		
		6		Пускатель ПМЛ1101О4		
				У ~ 220В	2	7км. 8км
		7		Трансформатор ТК-20У3		
				I 100/5А	1	1ТА
				Блок зажимов		
				БЗП-4П25-В/БУ3-10	3	ХБ.ХВ.Х10

Привязан

Инв. №

Взам. инв. №

Подп. и дата

Инв. № подл.

ТП 903-1-248.87 ЭМН 2-1 Лист 2

Копировал Формат А4

Альбом 5.2

Вид спереди

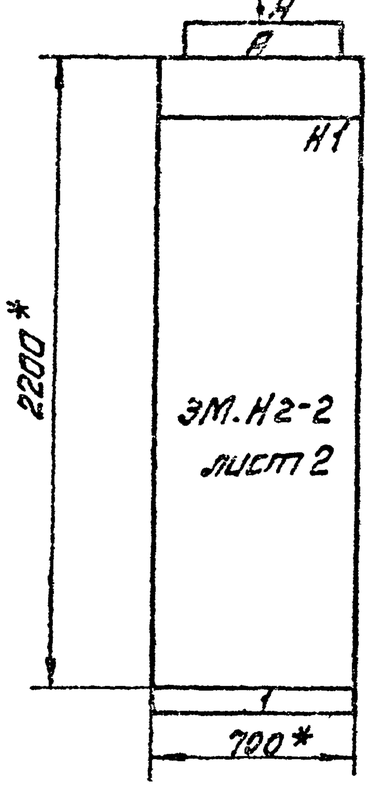

Вид А
М1:50

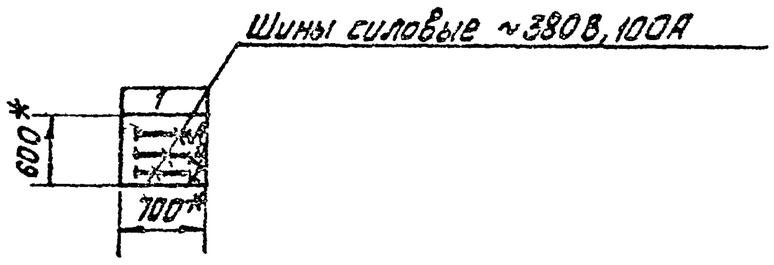

1. *Размеры для справок.
2. Неуказанные предельные отклонения размеров по..
3. По данному чертежу изготовить три щита.
4. На НКУ перед номером привода и перед обозначением аппаратов ставится номер котла согласно таблице.

Строка	1	4 Ротац. горелка
	2	7. 8 отсечные клапаны
	3	5,6 Задвижка, 1 дымосос
	4	2,3 Вентиляторы
Панель		1

Таблица

Обозначение поз. 8	N котла
2Щ	3
3Щ	4
4Щ	5

Секция	Масса

Подвод кабелей сверху

Привязан

Инв. №

Взам. инв. №

Подп. и дата

Инв. № подл.

ТП 903-1-248.87 ЭМН 2-2

Нач.отд.	Терехов	
Н.контр.	Исхакова	
Гл.элек.	Викманис	
Рук.гр.	Борисова	
Ст.техн.	Жукова	

Щит открытый 2Щ(3Щ,4Щ) Общий вид

Стадия	Масса	Масштаб
		1:20

Лист 1 Листов 2

ЛАТГИПРОПРОМ

Копировал Формат А3

Альбом 5.2

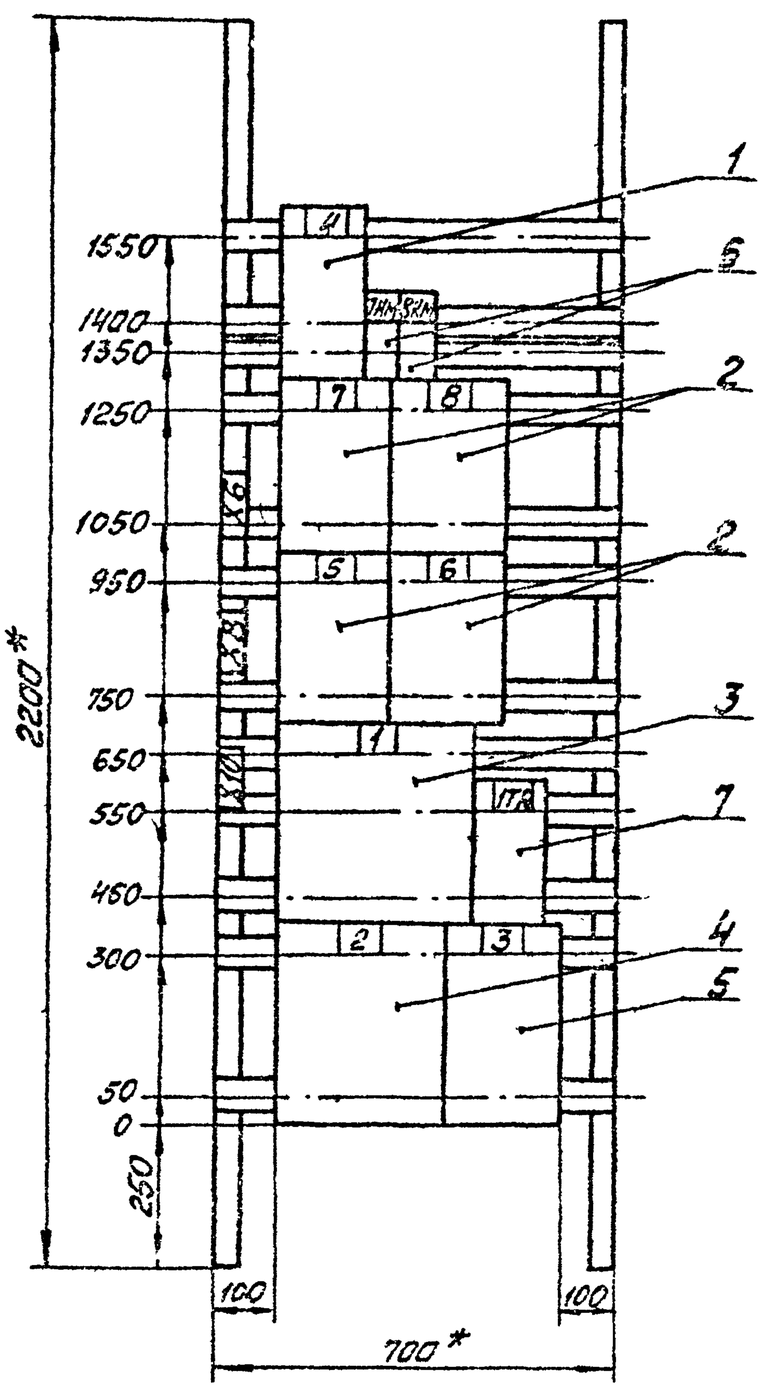

Панель 1 (набор 1)

Привязан

Инв. №

Нач.отд	Терехов		ТП 903-1-248.87 ЭМ.Н2-2
Н.контр	Иохансон		Стадия / Масса / Масшт. 1:10
Гл.элек.	Викманис		Лист 2 / Листов 5
Рук.гр.	Борисова		Щит открытый 2Щ(3Щ, 4Щ) Общий вид
Ст.техн	Жукова		ЛАТГИПРОПРОМ

Копировал Формат А3

Альбом 5.2

Панель	Надпись	Поз. обозначение	Место надписи	Текст	Кол.	Вид шрифта	Заготовка
1			Верхнее обрамление	4 Ротац. горелка	1		
				7,8 отсечные клапаны	1		
			то же	5,6 Задвижка 1. Дымосос	1		
			то же	2,3 Вентиляторы	1		
1			табличка	4	1		
			то же	7км	1		
			то же	8 км	1		
			то же	7	1		
			то же	8	1		

Таблица

Обозначение АКУ	N котла
2Щ	3
3Щ	4
4Щ	5

На АКУ перед номером привода и перед обозначением аппаратов ставится номер котла согласно таблице

Привязан

Инв. №

Нач.отд	Терехов		ТП 903-1-248.87 ЭМН 2-3
Н.контр	Иохансон		Стадия / Масса / Масшт.
Гл.элек.	Викманис		Лист 1 / Листов 2
Рук.гр.	Борисова		Щит открытый 2Щ(3Щ, 4Щ) Перечень надписей
Ст.техн	Жукова		ЛАТГИПРОПРОМ

Формат А4

Альбом 5.2

Панель	Надпись	Поз. обозначение	Место надписи	Текст	Кол.	Вид шрифта	Заготовка
1			Табличка	5	1		
			то же	6	1		
			то же	1	1		
			то же	1ТА	1		
			то же	2	1		
			то же	3	1		

Привязан

Инв. №

ТП 903-1-248.87 ЭМН 2-3 Лист 2

Копировал Формат А4

226.34-10

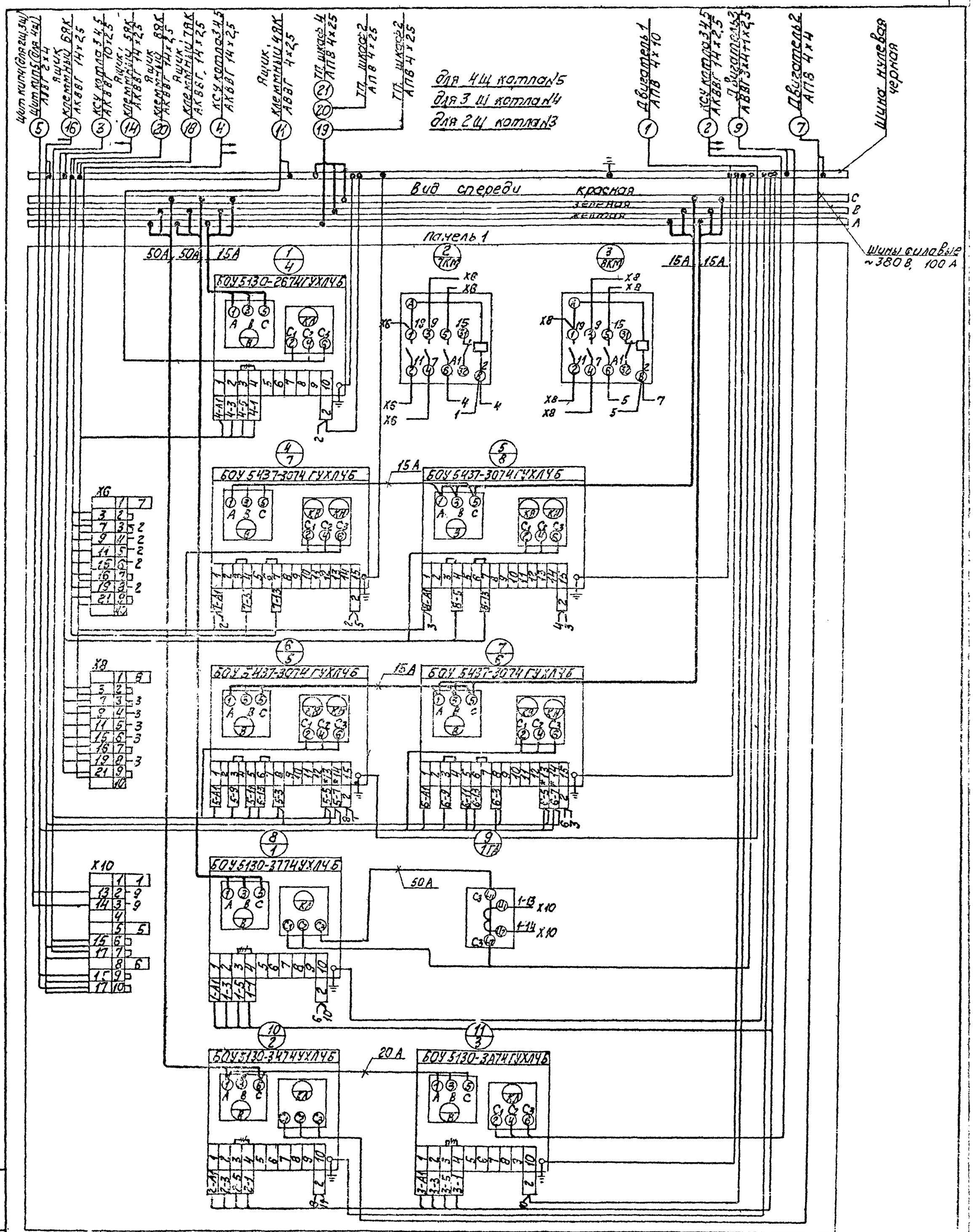

Таблица

обозначение НКУ	N котла
А	
2щ	3
3щ	4
4щ	5

— Демонтировать

На НКУ перед номером привода и перед обозначением аппаратов ставится номер котла согласно таблице.

Панель 1 (Набор 1)

привязан

ИНК 40

Нач.отд.	Терехск.	
Н.контр.	Иохансон	
Д.элек.	Якмакус	
Рук.гр.	Борисова	
Ст.техн.	Жукова	

ТП 903-1-248.87 ЭМН 2-4

Щит открытый 2щ(3щ 4щ) схема электрическая соединений

Стадия	Масса	Масштаб
Лист	Листов 1	

ЛАТГИПРОПРОМ

Копировал Куц- Формат А2

С2634-10

Альбом 5.2

Формат	Зона	Поз.	Обозначение	Наименование	Кол.	Примечание
				Документация		
А3				Общий вид	4	
А3				Схема электрическая	3	
А3				соединений		
А4				Перечень надписей	2	
				Сборочные единицы		
	1			Панель 1		
				Блоки:		
		1		БОУ5130-2А74 ГУХЛ4Б	6	
	1	2		БОУ5130-2274 ГУХЛ4Б	1	
		3		БОУ5130-3274 ГУХЛ4Б	1	
		4		БОУ5130-3774 УХЛ4Б	1	
		5		БОУ5130-3674 УХЛ4Б	1	

Привязан

Инв. №

Нач.отд.	Терехов		
Н.контр.	Исхакова		
Гл.элек.	Бикманов		
Рук.гр.	Борисова		
Ст.тех.	Жукова		

ТП 903-1-248.87 ЭМН3-1

Щит открытый 5Щ. Технические данные аппаратов

Стадия	Масса	Масштаб

Лист 1 Листов 2

ЛАТГИПРОПРОМ

Копировал Шаг Формат А4

Альбом 5.2

Формат	Зона	Поз.	Обозначение.	Наименование	Кол.	Примечание
				Н1		
				Выключатели:		
		6		АЕ2026-10НУ3Iр1.6А п.п.	3	QF1,QF2,QF3
		7		АЕ2026-10НУ3Iр10А п.п.	2	QF4, QF5
		8		АЕ2046М-10РIр40А п.п.	1	QF6
		9		Рубильник Р36	1	QS
	2			Панель 2		
		10		БОУ5437-3074 ГУХЛ4Б	1	
		11		БОУ5130-4374 УХЛ4	1	
				Панель 3		
		12		БОУ5130-4274 УХЛ4	1	

Привязан

Инв. №

ТП 903-1-248.87 ЭМН3-1

Лист 2

Копировал Шаг Формат А4

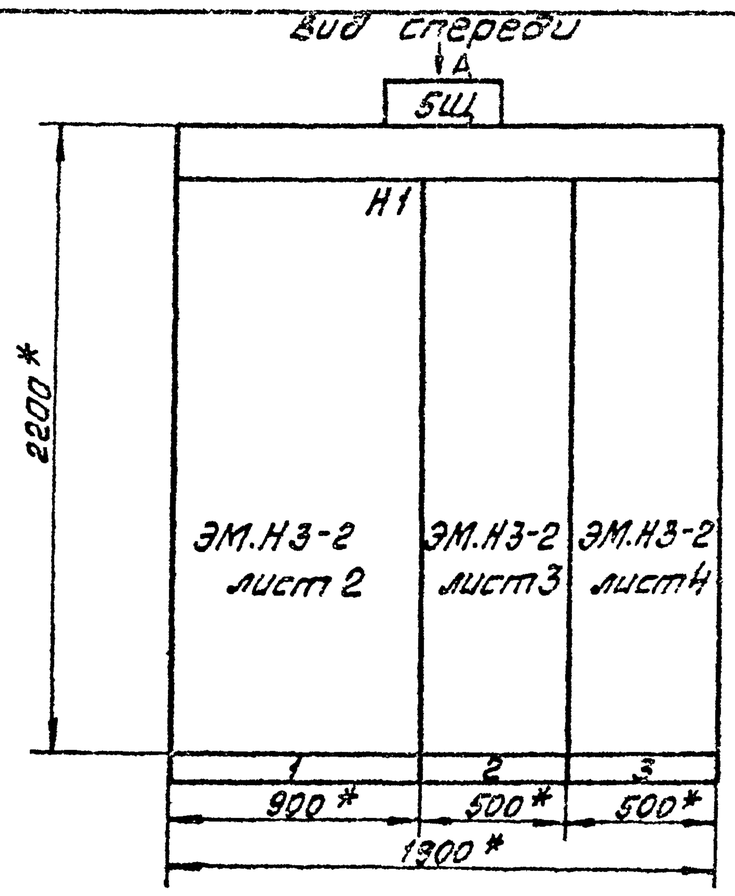

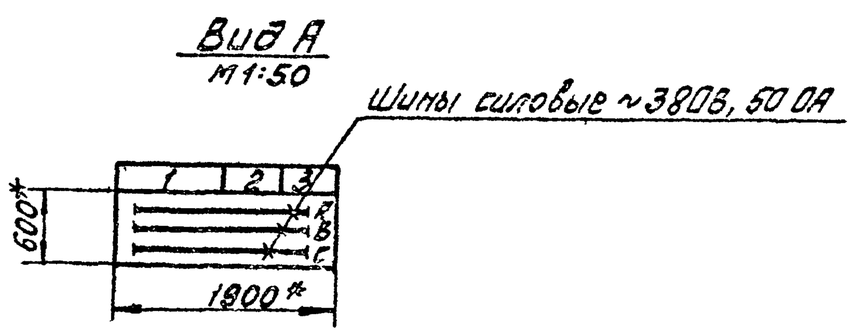

1. * Размеры для справок.
2. Неуказанные предельные отклонения размеров по

Строка	1	2	3
	37,39,40 вытяжные вентилят. 10,12,15,17,19,27,30 насосы	24 сетевой насос 25 Задвижка	28 водокольц. машина
Панель	1	2	3

Подбор кабелей сверху

Секция	Масса

Привязан

Инв. №

Нач.отд.	Терехов		
Н.контр.	Исхакова		
Гл.элек.	Бикманов		
Рук.гр.	Борисова		
Ст.тех.	Жукова		

ТП 903-1-248.87 ЭМ.Н3-2

Щит открытый 5Щ. Общий вид

Стадия	Масса	Масштаб
		1:20

Лист Листов

ЛАТГИПРОПРОМ

Копировал Шаг Формат А3

Альбом 5.2

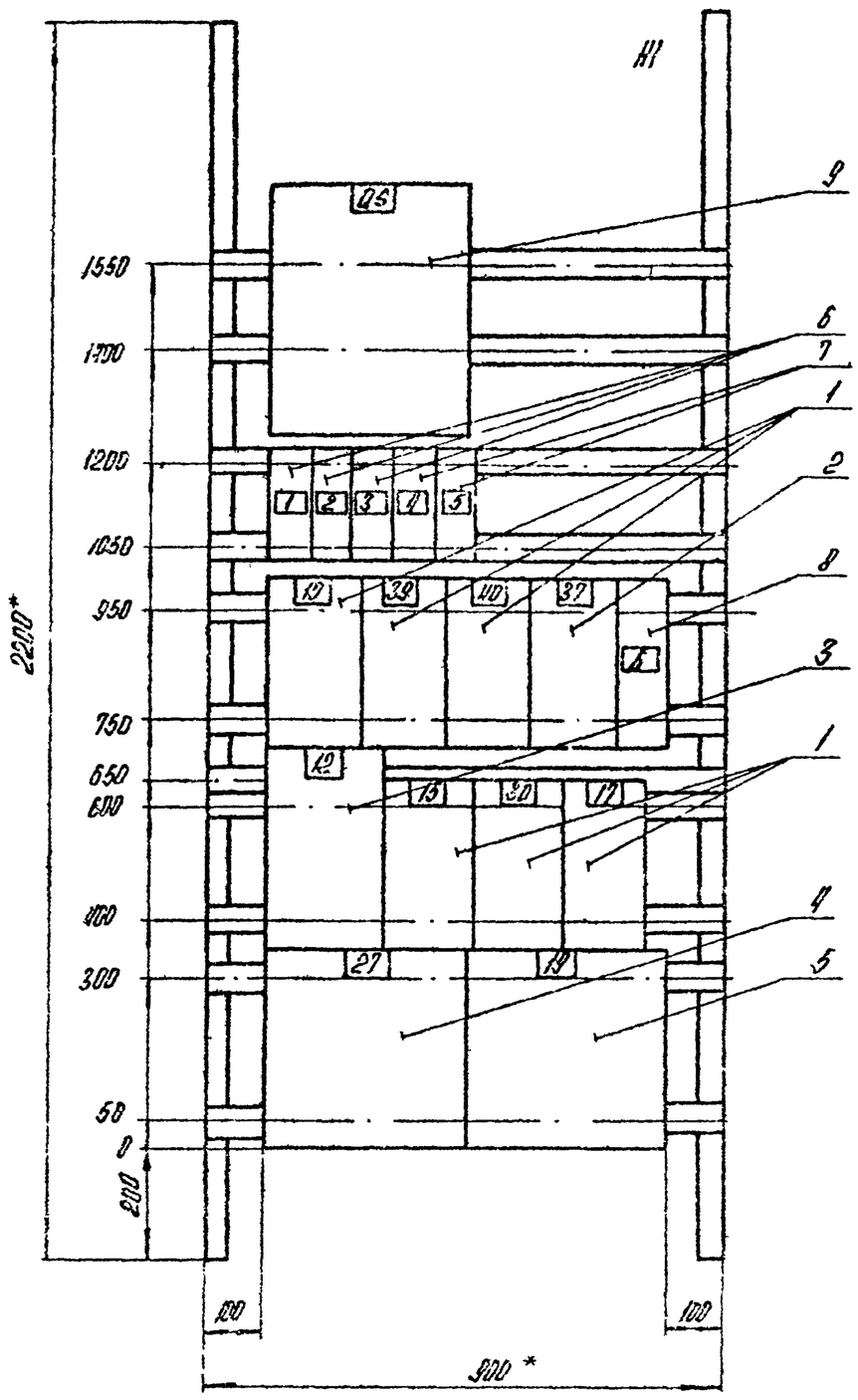

Панель 1 (Набор 1)

Привязан:

Инв. №

Нач. отд	Терехов			ТП903-1-248.87		ЭМН 3-2	
Н. контр.	Нехлюдов				Стадия	Масса	Масштаб
Гл. элек.	Зыкинник						1:10
Рук. гр.	Борисова			Щит открытый 5Щ. Общий вид.	Лист 2	Листов	
Ст. техн.	Жукова				ЛАТГИПРОПРОМ		

Копировал

Формат А4

Альбом 5.2

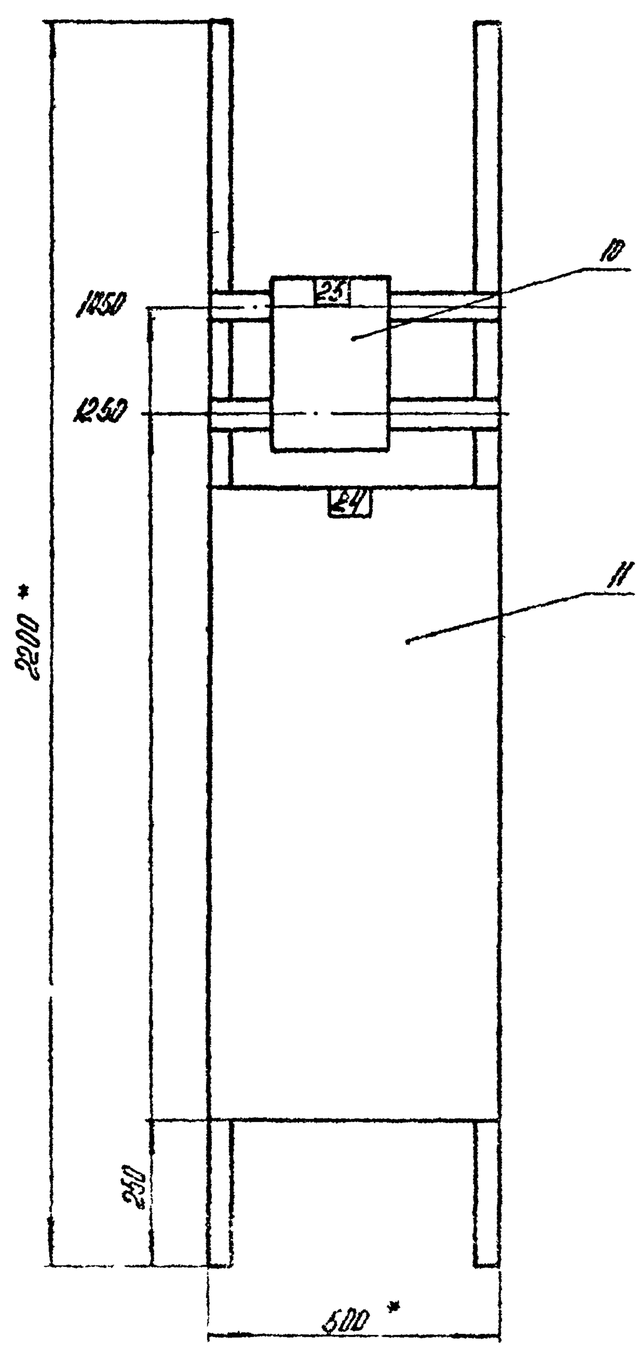

Панель 2

Привязан

Инв. №

Нач. отд	Терехов			ТП903-1-248.87		ЭМН 3-2	
Н. контр.	Нехлюдов				Стадия	Масса	Масштаб
Гл. элек.	Зыкинник						1:10
Рук. гр.	Борисова			Щит открытый 5Щ. Общий вид.	Лист 3	Листов	
Ст. техн.	Жукова				ЛАТГИПРОПРОМ		

Копировал

Формат А3

АЛЬБОМ 5.2

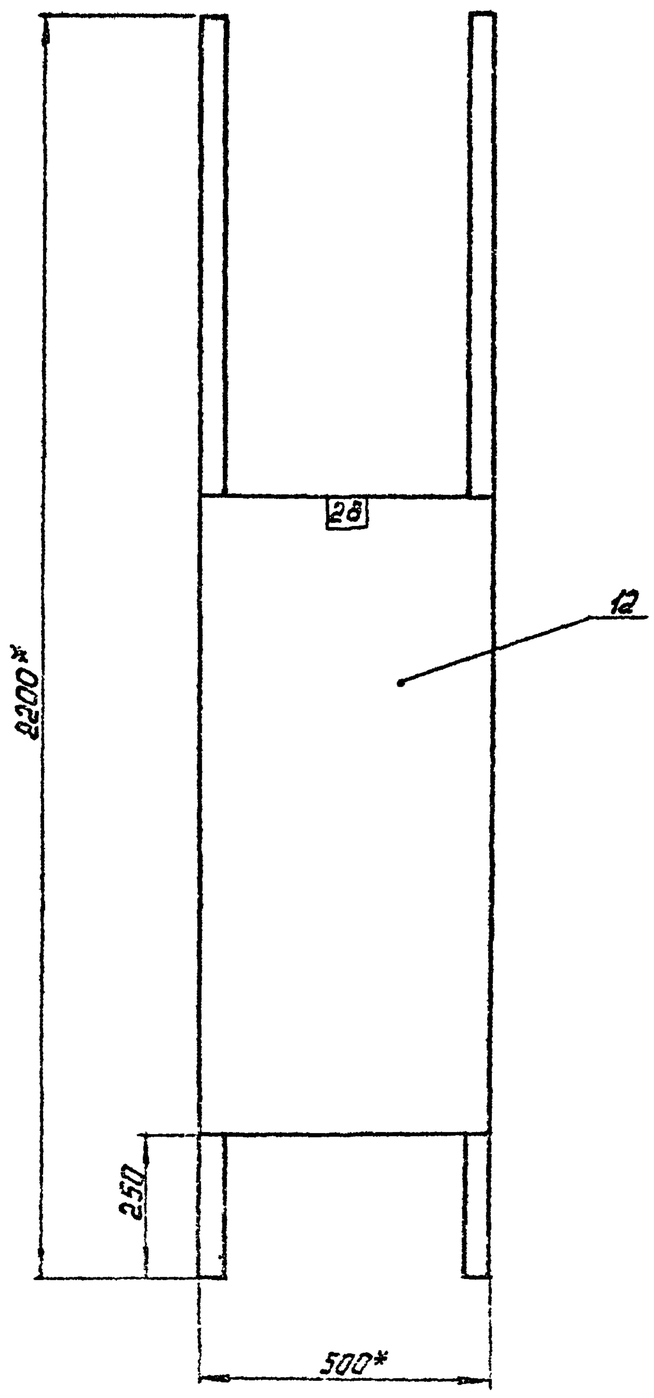

ПАНЕЛЬ 3

ПРИВЯЗАН			
ИНВ. №			

				ТП 903-1-248.87	ЭМН 3-2	
					СТАДИЯ / МАССА	МАСШТАБ 1:10
					ЛИСТ 4	ЛИСТОВ
ГИП	ТЕРЕХОВ			ЩИТ ОТКРЫТЫЙ 5 Щ. ОБЩИЙ ВИД	ЛАТГИПРОПРОМ	
Н.КОНТР.	НОХАНСОН					
ГЛ.ЭЛЕК.	БИКМАННС					
РУК.ГР.	БОРИСОВА					
СТ.ТЕХН.	ЖУКОВА					

КОПИРОВАЛ

ФОРМАТ А3

АЛЬБОМ 5.2

ПАНЕЛЬ	НАДПИСЬ	ПОЗ. ОБОЗНАЧЕНИЕ	МЕСТО НАДПИСИ	ТЕКСТ	КОЛ	ВИД ШРИФТА	ЗАГОТОВКА
1			ВЕРХНЕЕ	37, 39, 40 ВЫТЯЖНЫЕ ВЕНТИЛЯТОРЫ	1		
			ОБРАМЛЕНИЕ	10, 12, 15, 17, 19, 27, 30	1		
			ТО ЖЕ	НАСОСЫ	1		
2			ТО ЖЕ	24 СЕТЕВОЙ	1		
			ТО ЖЕ	НАСОС	1		
			ТО ЖЕ	25 ЗАДВИЖКА	1		
3			ТО ЖЕ	28 ВОДОКОЛЬЦ.	1		
			ТО ЖЕ	МАШИНА	1		
1		QS	ТАБЛИЧКА	ВВОД ПИТАНИЯ	1		
	1	QF1	ТО ЖЕ	ЩИТ КИП (ПИТАНИЕ)	1		
	2	QF2	ТО ЖЕ	ЩИТ КИП (ПИТАНИЕ)	1		
	3	QF3	ТО ЖЕ	КСУМ-2П КОТЛА 2	1		
	4	QF4	ТО ЖЕ	ОТОПИТ. АГРЕГАТ	1		
	5	QF5	ТО ЖЕ	2-2 ДУТЬЕВОЙ ВЕНТИЛЯТОР	1		
	6	QF6	ТО ЖЕ	2-1 ДЫМОСОС	1		

ПРИВЯЗАН						
ИНВ. №						

				ТП 903-1-248.87	ЭМН 3-3	
					СТАДИЯ / МАССА	МАСШТАБ
					ЛИСТ 1	ЛИСТОВ 2
НАЧ.ОТД.	ТЕРЕХОВ			ЩИТ ОТКРЫТЫЙ 5 Щ. ПЕРЕЧЕНЬ НАДПИСЕЙ	ЛАТГИПРОПРОМ	
Н.КОНТР.	НОХАНСОН					
ГЛ.ЭЛЕК.	БИКМАННС					
РУК.ГР.	БОРИСОВА					
СТ.ТЕХН.	ЖУКОВА					

КОПИРОВАЛ

ФОРМАТ А4

АЛЬБОМ 5.2

ПАНЕЛЬ	НАДПИСЬ	ПОЗ. ОБОЗНАЧЕНИЕ	МЕСТО НАДПИСИ	ТЕКСТ	КОЛ	ВИД ШРИФТА	ЗАГОТОВКА
1			ТАБЛИЧКА	10	1		
			ТО ЖЕ	39	1		
			ТО ЖЕ	40	1		
			ТО ЖЕ	37	1		
			ТО ЖЕ	12	1		
			ТО ЖЕ	15	1		
			ТО ЖЕ	30	1		
			ТО ЖЕ	17	1		
			ТО ЖЕ	27	1		
			ТО ЖЕ	19	1		
2			ТО ЖЕ	25	1		
			ТО ЖЕ	24	1		
3			ТО ЖЕ	28	1		

ПРИВЯЗАН						
ИНВ. №						

				ТП 903-1-248.87	ЭМН 3-3	
						ЛИСТ 2

КОПИРОВАЛ

ФОРМАТ А4

22634-10

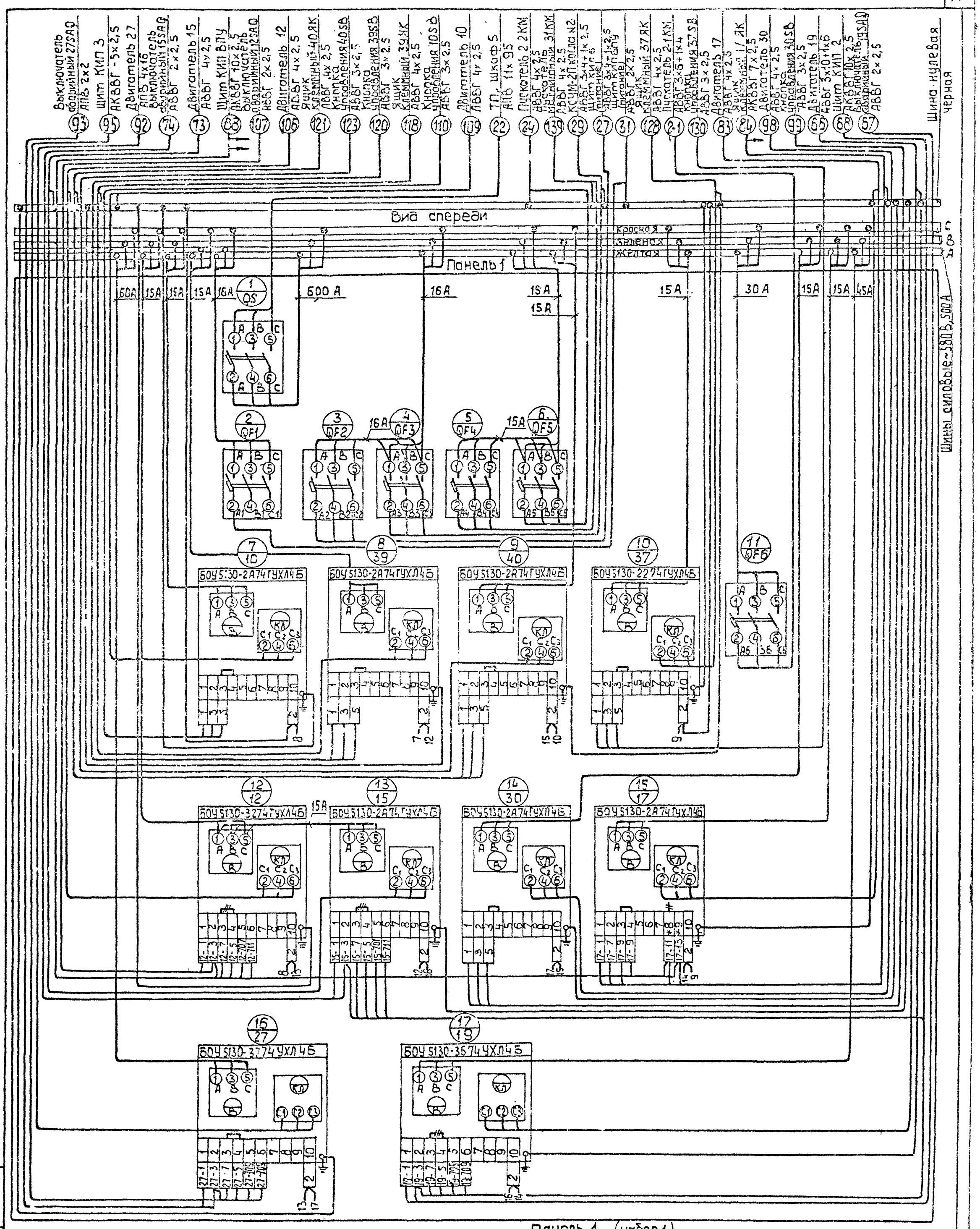

Панель 1 (набор 1)

ТП 903-1-248.87 ЭМН 3-4

Стадия | Масса | Масштаб

Лист 1 | Листов 3

Щит открытый 5 Щ
Схема электрическая соединений

АТГИПРОПРОМ

Привязан

Инв. №

Нач. отд. Терехов
Гл. инж. проекта Иоганзон
Гл. электр. Соловьев
Рук. гр. Борисова
Ст. техник Жикова

Инв. № подл. | Подп. и дата | Взам. инв. №

Копировал

Формат А2

Альбом 52

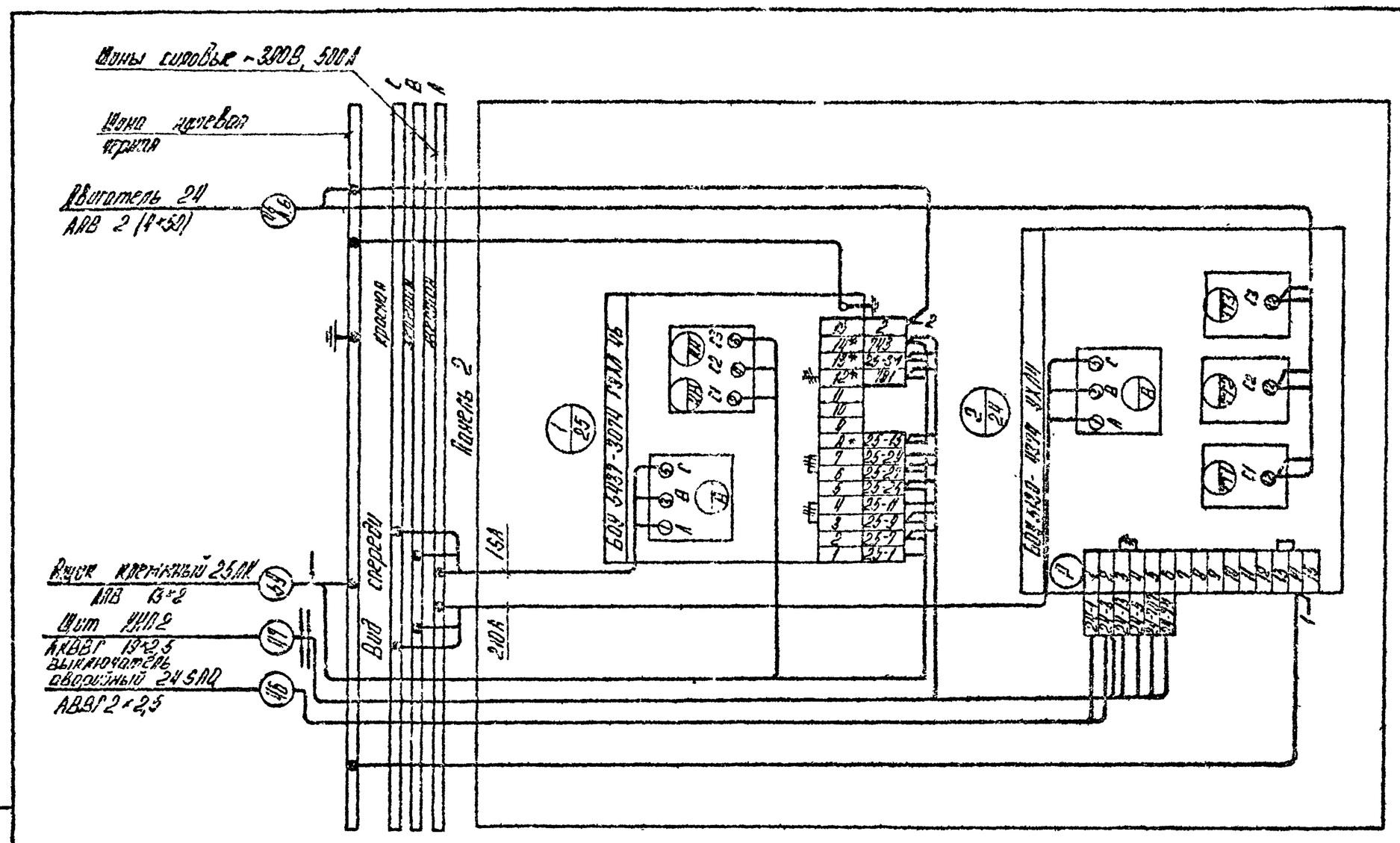

Панель 2

Демонтировать

Привязан:							
Инв. №							
				ТП903-1-248.87	ЭМН 3-4		
					Стадия	Лист	Листов
Нач. отд.	Терехов						
Н. контр.	Нохонсон				Лист 2	Листов	
Гл. элек.	Вихрянис			Щит открытый 3 эт. Схема электрическая соединений.	ЛАТГИПРОПРОМ		
Рук. гр.	Борисова						
Гл. спец.	Жукова						
Копировал					Формат А3		

Альбом 52

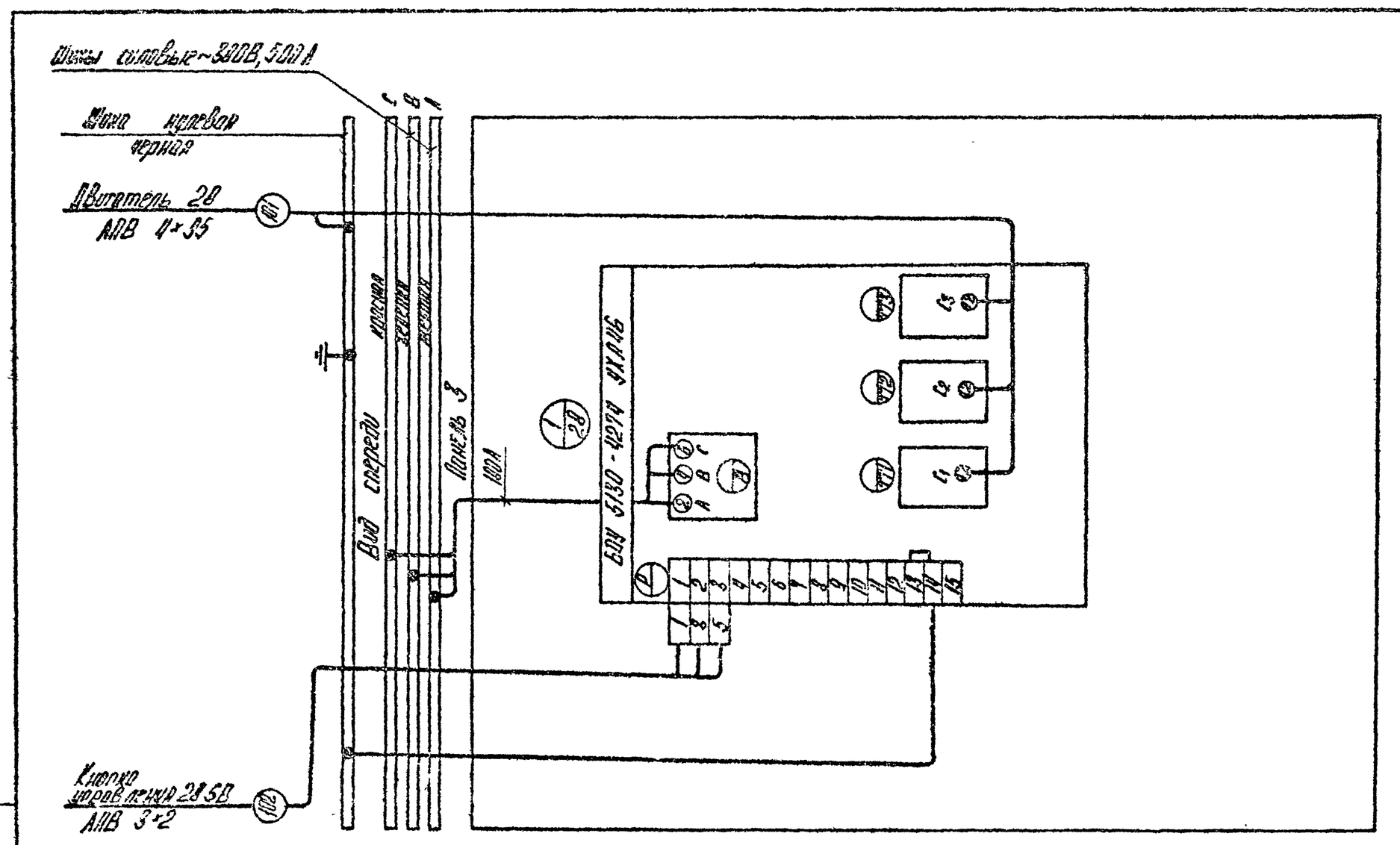

Панель 3

Демонтировать

Привязан:							
Инв. №							
				ТП903-1-248.87	ЭМН 3-4		
					Стадия	Лист	Листов
Нач. отд.	Терехов						
Н. контр.	Нохонсон				Лист 3	Листов	
Гл. элек.	Вихрянис			Щит открытый 3 эт. Схема электрическая соединений.	ЛАТГИПРОПРОМ		
Рук. гр.	Борисова						
Гл. спец.	Жукова						
Копировал					Формат А3		

Альбом 5.2

Формат	Зона	Позиц.	Обозначение	Наименование	Кол.	Примеч.
				Документация		
А3			ЭМН 4-2	Общий вид	1.	
А3			ЭМН 4-4	Схема электрическая	1	
				соединений		
А4			ЭМН 4-3	Перечень надписей	1	
				Сборочные единицы		
				Н1		
				Выключатели:		
		1		АП 50Б-2МТУ3 Iр6,3А отс4	1	QF1
		2		АП50Б-2МТУ3 Iр40А отс10	1	QF2

Привязан

Инв.№

ТП 903-1-248.87 ЭМН 4-1

Нач.отд.	Терехов	
Н.контр.	Иохансон	
Гл.элек.	Викманис	
Рук.гр.	Борисова	
Ст.техн.	Жукова	

Ящик 1Я
Технические данные аппаратов

Стадия | Масса | Масштаб

Лист 1 | Листов 3

ЛАТГИПРОПРОМ

Инв.№подл. | Подп. и дата | Взам.инв.№

Копировал | Формат А4

Альбом 5.2

Формат	Зона	Позиц.	Обозначение	Наименование	Кол.	Примеч.
		3		Контактор МК1-0293		
				Q ~ 220 В	1	КМ1
		4		Выключатель ПВ1-10Б		
				исполн.3	1	Q1
		5		шунт 75 ШСТ 2 I 50 А	1	RS1
		6		Диод кремниевый		
				Д 226Б-0,3А 400 В	4	VD1-VD4
				Н51		
		7		Переключатель		
				УП 5312-С29У3	1	SA1

Привязан

Инв.№

ТП 903-1-248.87 ЭМН 4-1

Лист 2

Копировал | Формат А4

Альбом 5.2

Формат	Зона	Позиц.	Обозначение	Наименование	Кол.	Примеч.
		8		переключатель		
				УП 5312-А БУ3	1	SAN1
		9		Амперметр М42 100		
				кл.1,5 предел.измер.0-50А;75ТВ	1	PA1
		10		Вольтметр М42 100		
				кл.1,5 предел.измер.0-75В	1	PV1
				Блок зажимов		
				БЗ24-4П25-В/ВУ3-5	1	X4
				зажимы наборные		
				ЗН24-16П63-В/ВУ3		
				на 2 зажима	1	X2
				на 3 зажима	1	X3

Привязан

Инв.№

ТП 903-1-248.87 ЭМН 4-1

Лист 3

Копировал | Формат А4

Альбом 5.2

Панель	Надпись	Поз. обозначен	Место надписи	Текст	Кол.	Вид шрифта	Заготовка
	1	QF3	Табличка	АПС-24В	1		
			То же	VD1... VD4	1		
	2	QF2	То же	эвакуац. освещение-40 В	1		
		КМ	То же	КМ1	1		
		Q1	То же	Q1	1		
		RS1	То же	RS1	1		
	3	PV1	То же	контроль изоляции	1		
	4	PA1	То же	нагрузка аккум. батареи	1		
	5	SAN1	То же	контроль изоляции	1		
	6	SA1	То же	выбор режима зарядки	1		
	7	SAN1	на ключе	1 З+ - 2 Ш - 3 З-	1		
	8	SA1	на ключе	1 40В - 2 откл. - 3 24В	1		

Привязан

Инв.№

ТП 903-1-248.87 ЭМН 4-3

Нач.отд.	Терехов	
Н.контр.	Иохансон	
Гл.элек.	Викманис	
Рук.гр.	Борисова	
Ст.техн.	Жукова	

Ящик 1Я
Перечень надписей

Стадия | Масса | Масштаб

Лист | Листов

ЛАТГИПРОПРОМ

Копировал | Формат А4

Альбом 52

Вид спереди
Дверь не показана

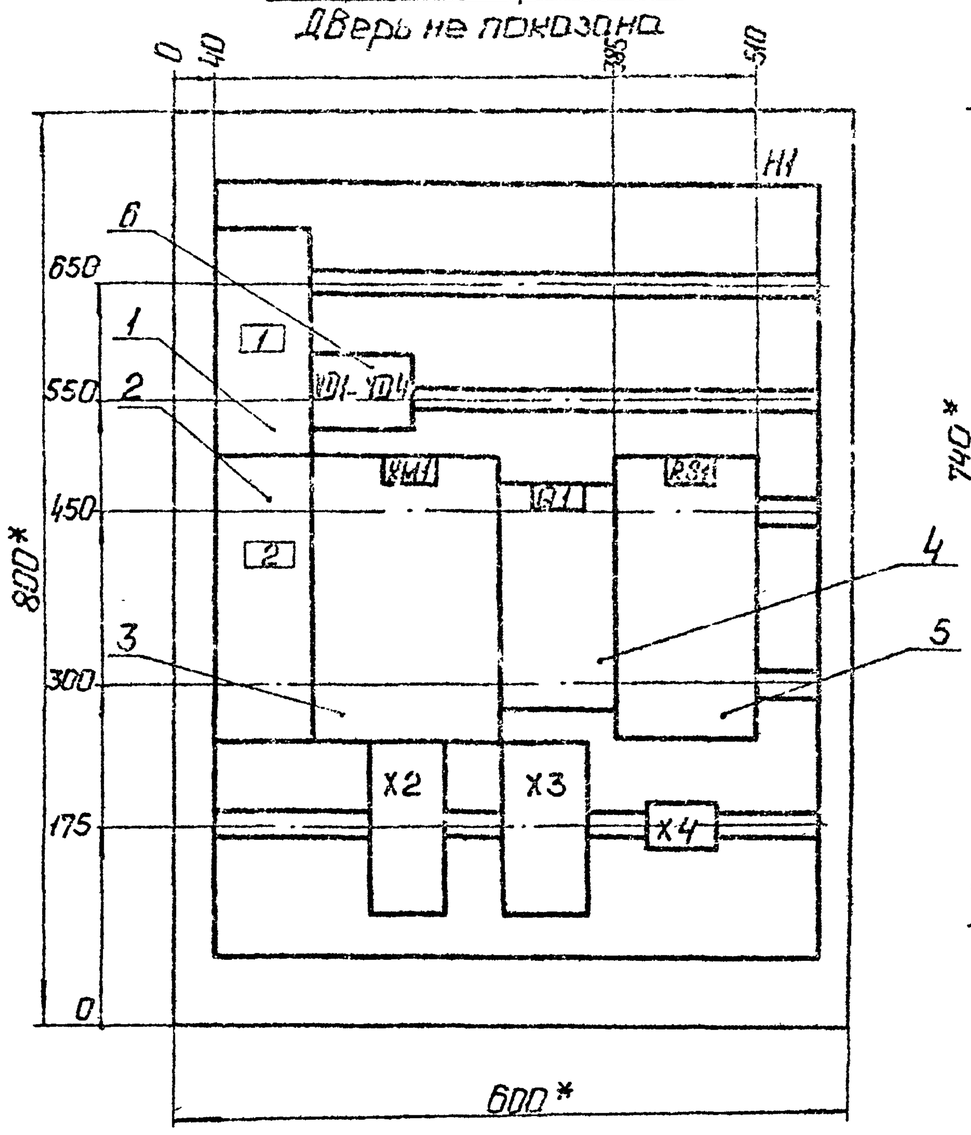

Дверь ящика
Вид спереди

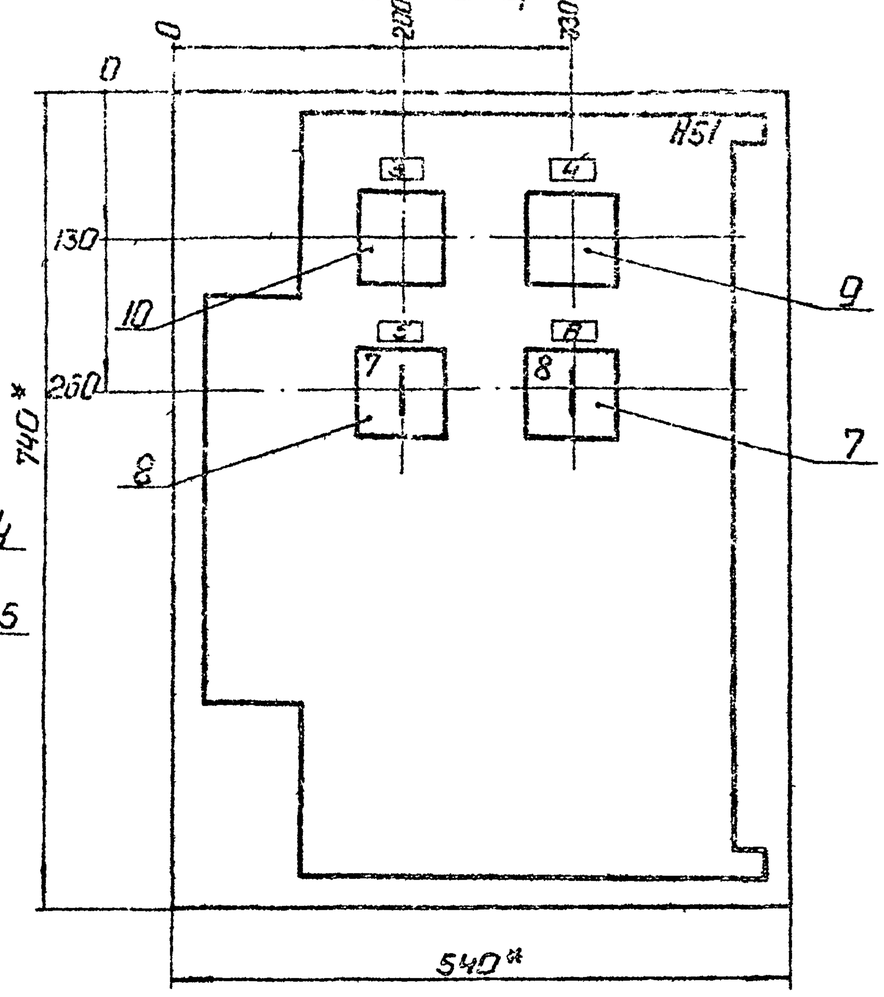

1.* Размеры для справок.
2. Неуказанные предельные отклонения размеров по...
3. В контуре табличек и аппаратов указаны номера надписей по перечню надписей.
4. Глубина ящика 350мм.

Привязан

Инв. №

Нач.отд.	Терехов		
Н.контр.	Цоханосов		
Гл.элек.	Викнанин		
Рук.гр.	Борисова		
Ст.техн.	Жукова		

ТП 903-1-248.87 ЭМН 4.2

Стадия | Масса | Масштаб 1:50

Лист | Листов 1

Ящик 19. Общий вид.

ЛАТГИПРОПРОМ

Копировал: Формат А3

Альбом 52

Вид спереди

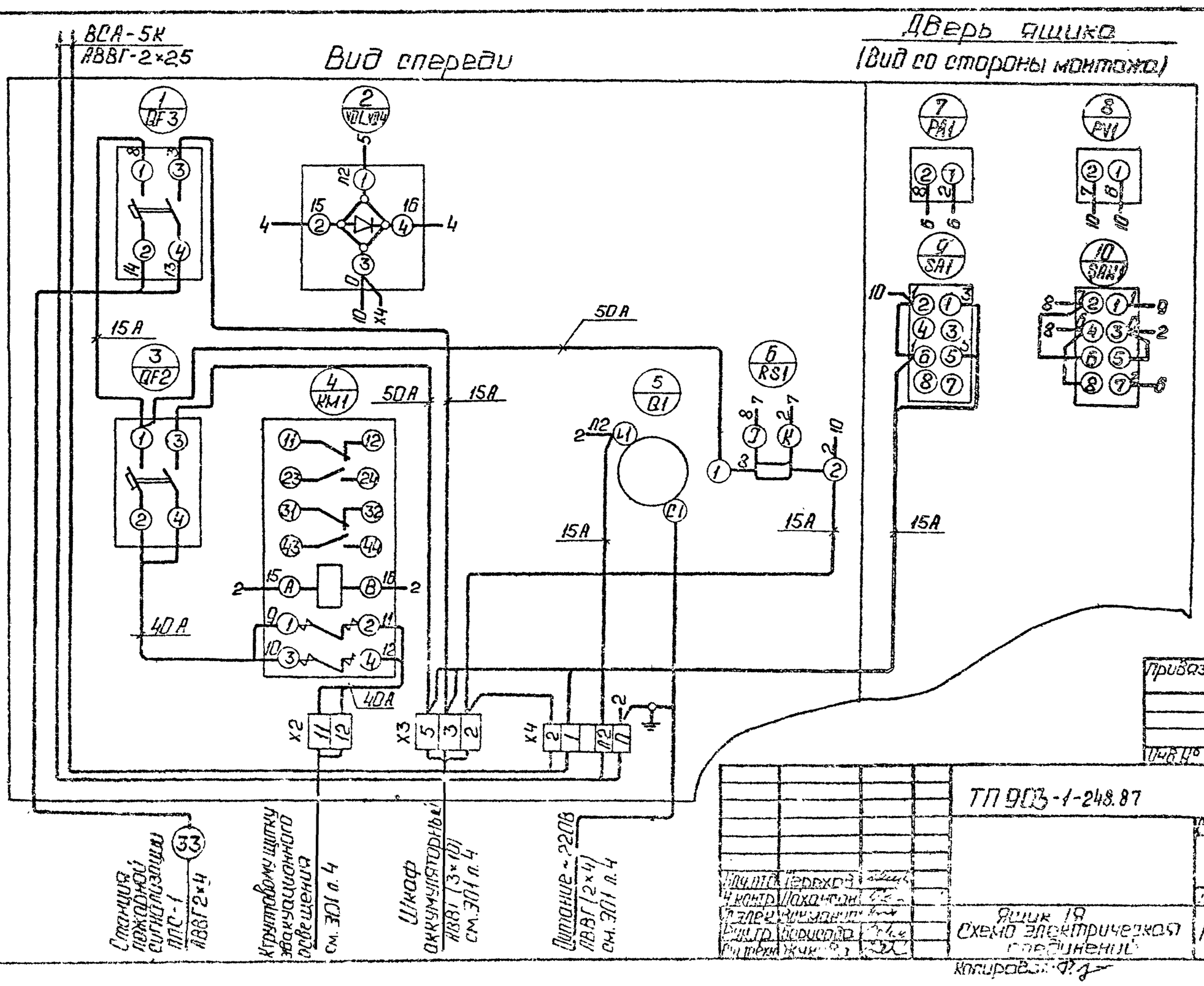

Дверь ящика
(Вид со стороны монтажа)

Привязан

Инв. №

Нач.отд.	Терехов		
Н.контр.	Цоханосов		
Гл.элек.	Викнанин		
Рук.гр.	Борисова		
Ст.техн.	Жукова		

ТП 903-1-248.87 ЭМН 4-4

Стадия | Масса | Масштаб

Лист | Листов 1

Ящик 19 Схема электрическая соединений

ЛАТГИПРОПРОМ

Копировал: Формат А3

22634-10