ТИПОВОЙ ПРОЕКТ
901-3-236.87

СГУСТИТЕЛИ ОСАДКА
ДИАМЕТРОМ 12 МЕТРОВ
ДЛЯ СТАНЦИЙ ПОДГОТОВКИ ВОДЫ

АЛЬБОМ V
НЕСТАНДАРТИЗИРОВАННОЕ ОБОРУДОВАНИЕ

22116-05

			привязан.	

ТИПОВОЙ ПРОЕКТ
901-3-236.87

СГУСТИТЕЛИ ОСАДКА
ДИАМЕТРОМ 12 МЕТРОВ
ДЛЯ СТАНЦИЙ ПОДГОТОВКИ ВОДЫ

АЛЬБОМ V

СОСТАВ ПРОЕКТА:

АЛЬБОМ I – ПОЯСНИТЕЛЬНАЯ ЗАПИСКА. ТЕХНОЛОГИЧЕСКИЕ РЕШЕНИЯ. ОТОПЛЕНИЕ И ВЕНТИЛЯЦИЯ.
АЛЬБОМ II – АРХИТЕКТУРНО-СТРОИТЕЛЬНЫЕ РЕШЕНИЯ.
АЛЬБОМ III – СТРОИТЕЛЬНЫЕ ИЗДЕЛИЯ.
АЛЬБОМ IV – ЭЛЕКТРОТЕХНИЧЕСКИЕ РЕШЕНИЯ.
АЛЬБОМ V – НЕСТАНДАРТИЗИРОВАННОЕ ОБОРУДОВАНИЕ.
АЛЬБОМ VI – ВЕДОМОСТИ ПОТРЕБНОСТИ В МАТЕРИАЛАХ
АЛЬБОМ VII – СПЕЦИФИКАЦИИ ОБОРУДОВАНИЯ.
АЛЬБОМ VIII – СМЕТЫ.

22116-05

РАЗРАБОТАН:
Государственным проектным институтом
Союзводоканалпроект
Главный инженер института /А.Н. Михайлов/
Главный инженер проекта /Э.Е. Черная/

УТВЕРЖДЕН
Госстроем СССР
протокол №А4-95 от 25 декабря 1986 г.
Введен в действие в/о
„Союзводоканалниипроект"
приказ №119 от 27 апреля 1987 г.

				Привязан:	

СОДЕРЖАНИЕ АЛЬБОМА

№ п/п	Наименование	Обозначение	№ стр
1	Содержание альбома		2
2	Механизм сгустителя осадка		
	диаметром 12м		
	Чертеж общего вида	ТМ 118. 00. 00. 00. 00. ВО	3÷5
3	Привод		
	Чертеж общего вида	ТМ 118. 01. 00. 00. 00. ВО	6
4	Редуктор		
	Чертеж общего вида	ТМ 118. 01. 01. 00. 00. ВО	7÷8
5	Корпус		
	Чертеж общего вида	ТМ 118. 01. 01. 01. 00. ВО	9
6	Колесо червячное		
	Чертеж общего вида	ТМ 118. 01. 01. 02. 00. ВО	10
7	Стакан		
	Чертеж общего вида	ТМ 118. 01. 01. 03. 00. ВО	10
8	Вал с фланцем		
	Чертеж общего вида	ТМ 118. 01. 01. 04. 00. ВО	11
9	Вал червячный	ТМ 118. 01. 01. 00. 01	11
10	Платформа		
	Чертеж общего вида	ТМ 118. 01. 02. 00. 00. ВО	12
11	Вал		
	Чертеж общего вида	ТМ 118. 02. 00. 00. 00. ВО	13

№ п/п	Наименование	Обозначение	№ стр.
12	Решетка		
	Чертеж общего вида	ТМ 118. 03. 00. 00. 00. ВО	14
13	Труба		
	Чертеж общего вида	ТМ 118. 04. 00. 00. 00. ВО	15
14	Растяжка		
	Чертеж общего вида	ТМ 118. 05. 00. 00. 00. ВО	16
15	Тяга		
	Чертеж общего вида	ТМ 118. 05. 01. 00. 00. ВО	16
16	Водозаборник поплавковый Ду 150		
	Чертеж общего вида	ТМ 119. 00. 00. ВО	17
17	Поплавок Ду 150		
	Чертеж общего вида	ТМ 119. 01. 00. ВО	18
18	Рама		
	Чертеж общего вида	ТМ 119. 02. 00. ВО	18

ТМ 118.00.00.00.00 ВО

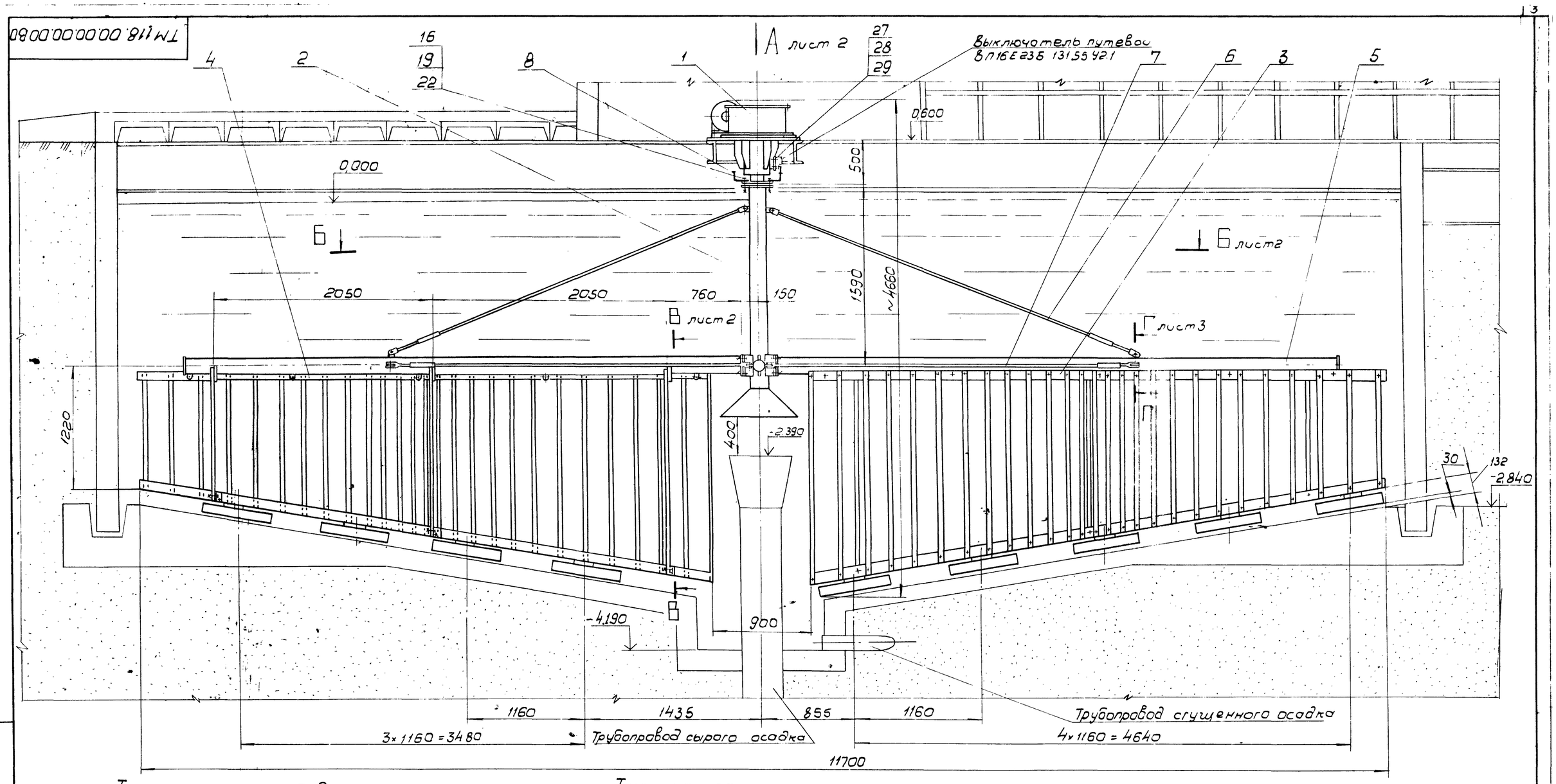

Типовой проект 901-3-236 87. Альбом V

Технические требования

1. Скребки и деревянные элементы решеток перед сборкой подвергнуть антисептированию. Антисептирование производить невымываемым солевым антисептиком.
2. Металлические поверхности покрыть тремя слоями эмали ХС-710 по двум слоям грунта ХС-010 ГОСТ 9355-81.

Чертежи общих видов: привод ТМ 118.01.00.00.00.ВО, вал ТМ 118.02.00.00.00.ВО, решетки ТМ 118.03.00.00.00.ВО, труба ТМ 118.04.00.00.00.ВО, растяжки ТМ 118.05.00.00.00.ВО входят в состав чертежа общего вида механизма сгустителя осадка ф 12 м - являясь составными частями этого изделия.

Техническая характеристика

1. Диаметр сгустителя — 12000 мм
2. Линейная скорость наиболее удаленной от оси вращения лопасти решетки — 1 м/мин.
3. Режим работы механизма — периодический 8÷10 часов в сутки
4. Привод:
   Мотор-редуктор — МПО-2м-10ц
   Электродвигатель — 4АА63В4
   мощность — 0,37 квт
   частота вращения тихоходного вала — 0,63 об/мин.
   Редуктор нестандартизированный
   передаточное число — 23
   частота вращения тихоходного вала — 0,027 об/мин.
5. Масса механизма сгустителя осадка 1135 кг.

Изм.	Лист	N докум.	Подп.	Дата	ТМ 118.00.00.00.00 ВО			
Разраб.		Крючкова			Механизм сгустителя осадка диаметром 12м. Чертеж общего вида	Лит.	Масса	Масштаб
Провер.		Турукина				Т	1135	1:25
Т.контр.		Орлов				Лист 1	Листов 3	
Гл.инж.пр.		Блохов				СОЮЗВОДОКАНАЛПРОЕКТ		
Н.контр.		Турукина						
Утв.		Авдеев						

22116-05

Инв. N подл. | Подпись и дата | Взам. инв. N | Инв. N дубл. | Подпись и дата

ТМ 118.00.00.00.00 ВО

Типовой проект 901-3-236.87 Альбом V

Вид А лист 1

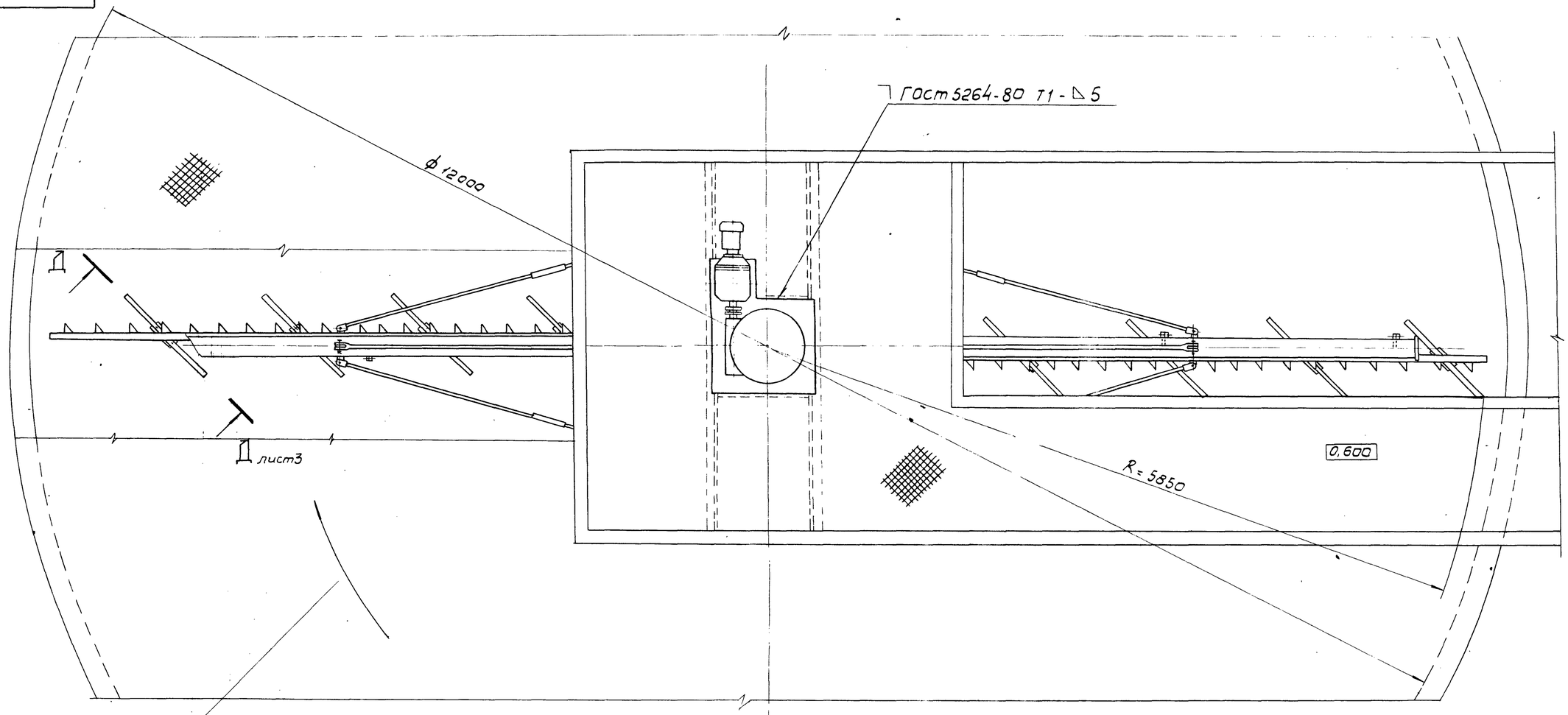

Направление вращения

Б - Б лист 1

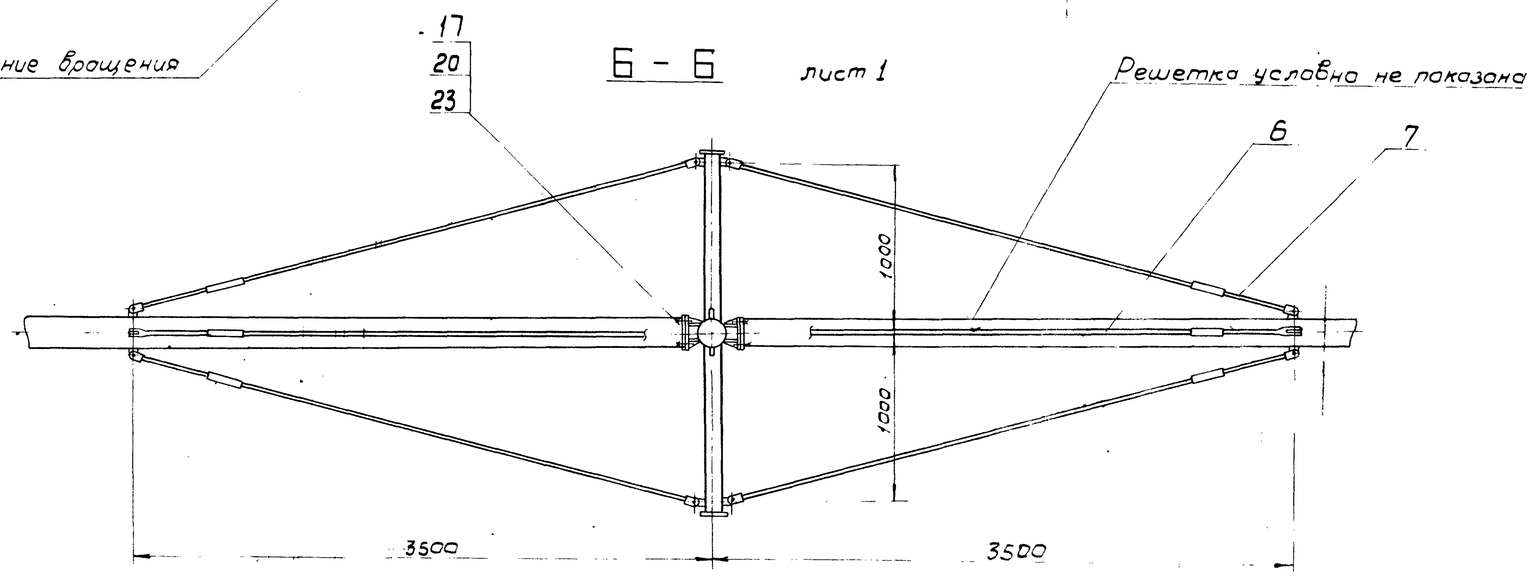

Изм	Лист	№ докум.	Подпись	Дата	ТМ 118.00.00.00.00 ВО	Лист 2

Инв. № подл. | Подпись и дата | Взам. инв. № | Инв. № дубл. | Подпись и дата

22116-л.5

ТМ 118. 00.00.00.00 ВО

Альбом V

Типовой проект 901-3-236 87

В – В
М 1:5 Лист1

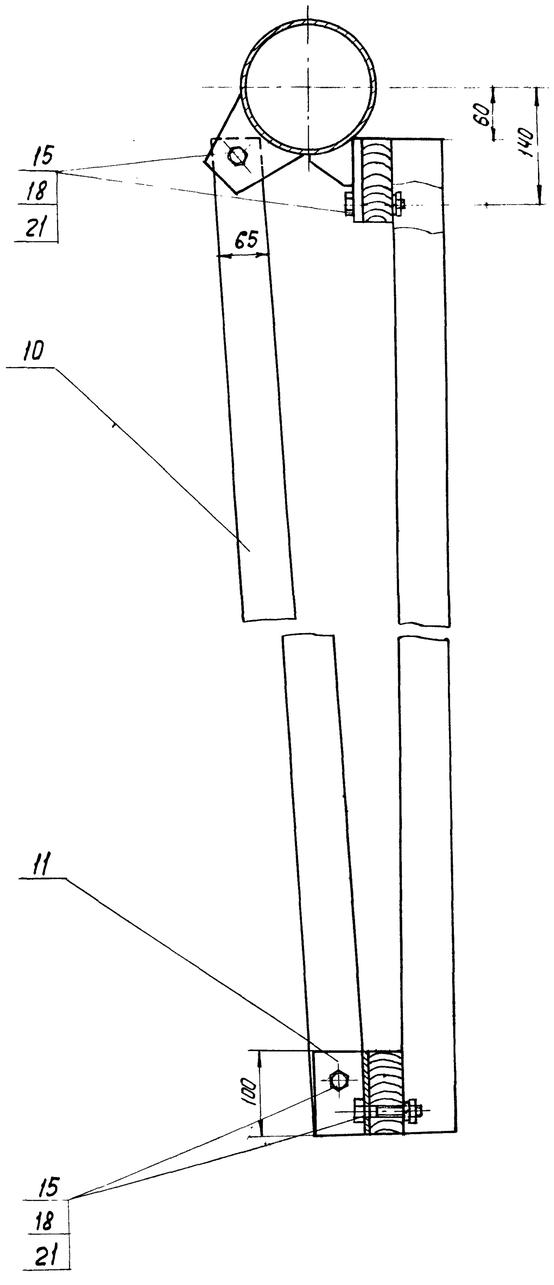

Г – Г
М 1:2 Лист 1

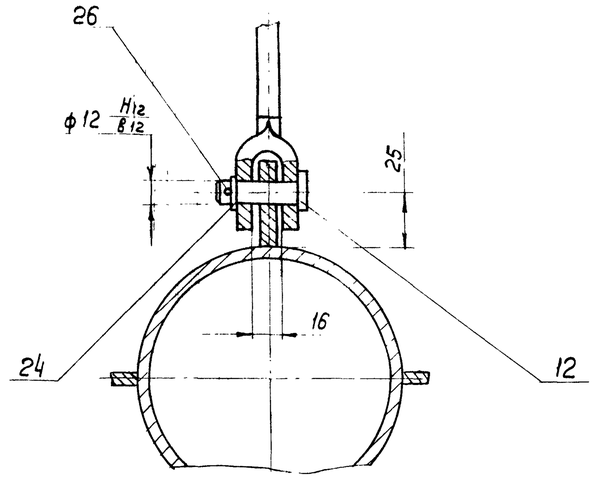

Д – Д
М 1:5 повернуто, лист 2

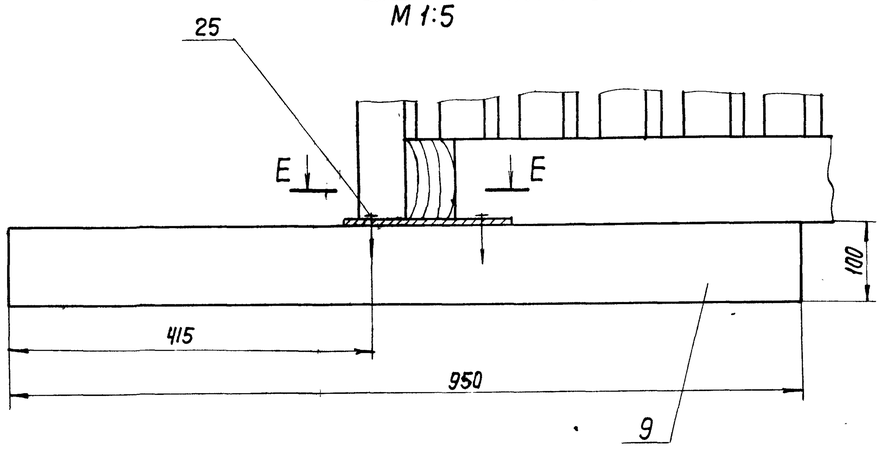

Е – Е

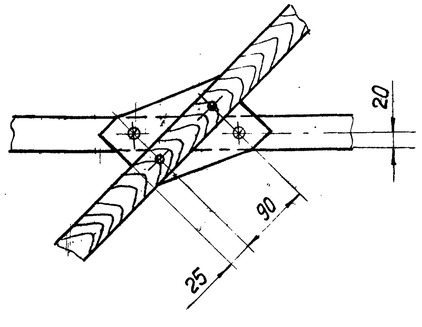

Поз.	Обозначение	Наименование	Кол.	Доп. указания
1	ТМ 118.01.00.00.00 ВО	Привод	1	
2	ТМ 118.02.00.00.00 ВО	Вал	1	
3	ТМ 118.03.00.00.00 ВО	Решетка	1	
4	-01	Решетка	1	
5	ТМ 118.04.00.00.00 ВО	Труба	2	
6	ТМ 118.05.00.00.00 ВО	Растяжка	2	
7	-01	Растяжка	4	
8		Кронштейн	2	0.05 кг
		Пиломатериалы		
		-2-сосна ГОСТ 24454-80		
9		Скребок $\delta=40$	9	2,7 кг
10		Брус $\delta=40$	0.014 $м^3$	10 кг
11		Уголок		
		Уголок $\frac{63\times63\times4\text{-А ГОСТ 8509-72}}{\text{Ст3 ГОСТ 535-79}}$	6	0.5 кг
12		Ось 6-12в 12×40 Ст3сп		
		ГОСТ 9650-80	12	
		Болты ГОСТ 7798-70		
15		М12-8g×60.58.0115	28	
16		М20-8g×75.58.0115	6	
17		М24-8g×55.58.0115	8	
		Гайки ГОСТ 5915-70		
18		М12-7Н.5.0115	28	
19		М20-7Н.5 0115	6	
20		М24-7Н.5.0115	8	
		Шайбы ГОСТ 6402-70		
21		12.65Г.0115	28	
22		20.65Г.0115	6	
23		24.65Г.0115	8	
24		Шайба 12.01.0115 ГОСТ 9649-78	12	
25		Шуруп 1-5×60		
		ГОСТ 1144-80	18	
26		Шплинт 3.2×22		
		ГОСТ 397-79	12	
27		Болт М5-8g×30.58.0115 ГОСТ 7805-70	2	
28		Гайка М5-6Н5.0115 ГОСТ 5916-70	2	
29		Шайба 5.65Г.0115 ГОСТ 6402-70	2	

Инв. N подл. | Подп. и дата | Взам. инв. N | Инв. N дубл. | Подп. и дата

Изм.	Лист	N докум.	Подпись	Дата	ТМ 118. 00.00.00.00 ВО	Лист 3

Копир. Лаврухина

22116-05

Формат А2

ТМ118.01.00.00.00 ВО

Альбом V

Типовой проект 901-3-236 87

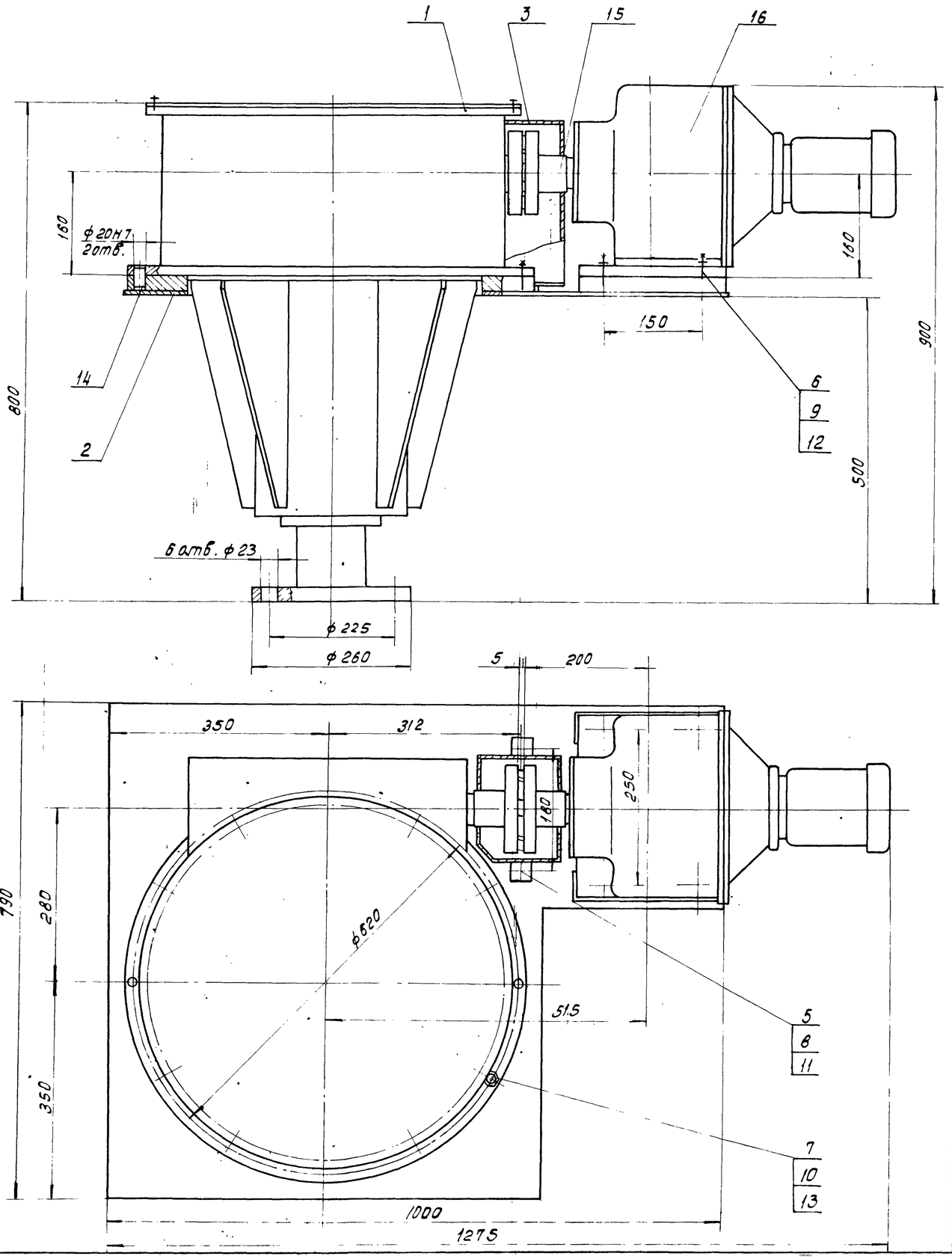

Поз.	Обозначение	Наименование	Кол.	Доп. указания
1	ТМ118.01.01.00.00 ВО	Редуктор	1	
2	ТМ118.01.02.00.00.ВО	Платформа	1	
3		Кожух		
		Лист Б-2.0 ГОСТ 19903-74 Ст3 ГОСТ 16523-70	1	3,4кг
		Шпильки ГОСТ 22032-76		
5		М8-6g×25.58.001	2	
6		М16-6g×65.58.001	4	
7		М24-6g×65.58.001	8	
		Гайки ГОСТ 5915-70		
8		М8-7Н.5.0115	2	
9		М16-7Н.5.0115	4	
10		М24-7Н.5.0115	8	
		Шайбы ГОСТ 6402-70		
11		8.65Г.0115	2	
12		16.65Г.0115	4	
13		24.65Г.0115	8	
14		Штифт 20Г×50 ГОСТ 3128-70	2	
15		Муфта упругая втулочно-пальцевая 250-40-I.1 ГОСТ 21424-75	1	
16		Мотор-редуктор МПО-2М-10Щ-2190-0,37/0,63-4АА63В4-У3 ТУ-2-056-223-84	1	

Изм.	Лист	№ докум.	Подп.	Дата
Разраб.		Крючкова		
Провер.		Турукина		
Т.контр.		Орлов		
Гл.инж.пр.		Блоков		
Н.контр.		Тугукина		
Утв.		Абдеев		

ТМ118.01.00.00.00 ВО

Привод
Чертеж общего вида

Лит.	Масса	Масштаб
Т	541	1:5

Лист | Листов 1

СОЮЗВОДОКАНАЛПРОЕКТ

Кол. Доценко

22.06.85

Формат А2

Инв. № подл. | Подпись и дата | Взам. инв. № | Инв. № дубл. | Подпись и дата

ТМ 118. 01. 01.00.00 ВО

Альбом V

Типовой проект 901-3-236.87

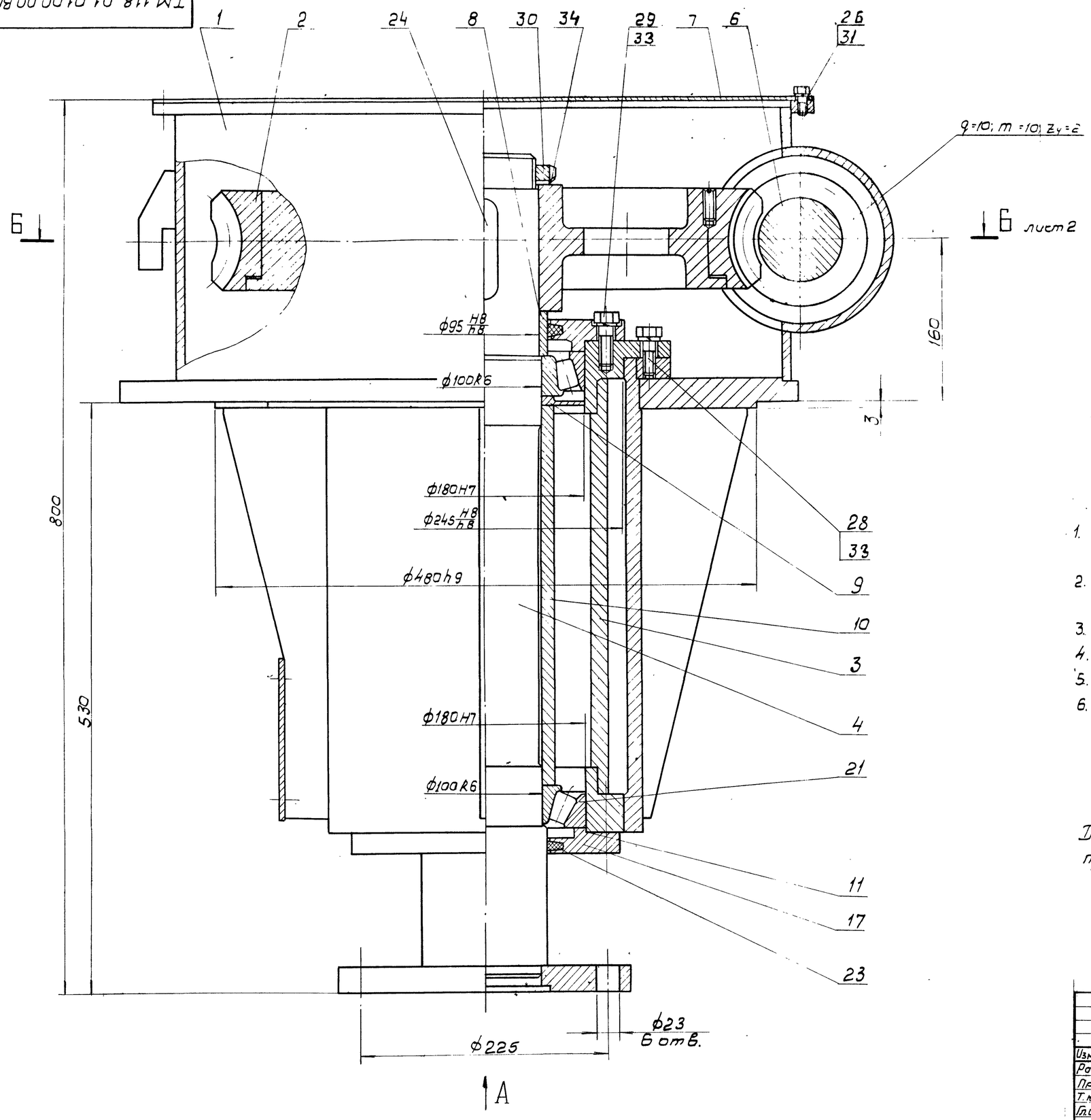

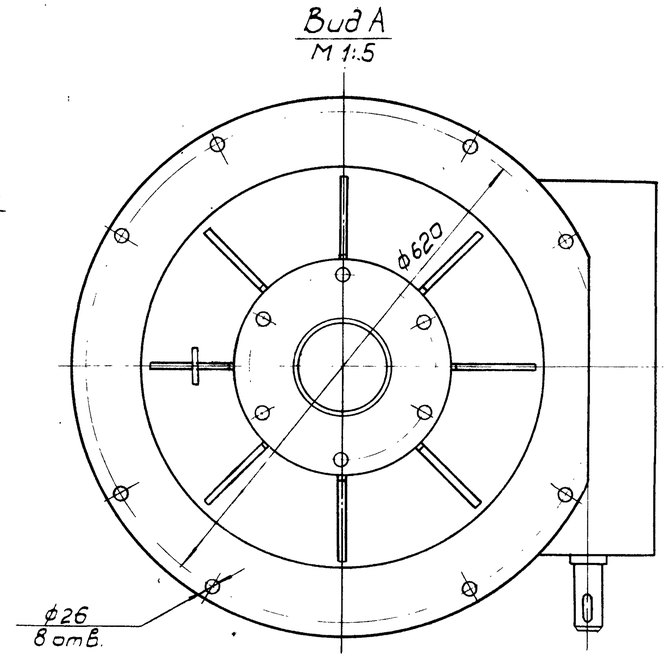

Техническая характеристика.

1. Крутящий момент на быстроходном валу — 244 н.м.
2. Крутящий момент на тихоходном валу — 4500 н.м
3. Передаточное число i — 23
4. Число заходов червяка z_4 — 2
5. Число зубьев колеса $z_к$ — 46
6. Модуль осевой m_s — 6,3 мм

Технические требования.

Для смазки подшипников и червячной передачи применить смазку ЦИАТИМ-203 ГОСТ 8773-73

Изм	Лист	N докум.	Подп.	Дата	ТМ 118. 01. 01. 00 00-ВО			
Разраб.		Крючкова			Редуктор. Чертеж общего вида.	Лит	Масса	Масшт.
Провер.		Турукина				Т	400	1:2,5
Т.контр.		Орлов				Лист 1	Листов 2	
Гл.инж.пр.		Блаков				СОЮЗВОДОКАНАЛПРОЕКТ		
Н.контр.		Турукина						
Утв.		Авдеев						

Инв. N подл. | Подпись и дата | Взам. инв. N | Инв. N дубл. | Подпись и дата

22116-05 формат А2

Б — Б лист 1.

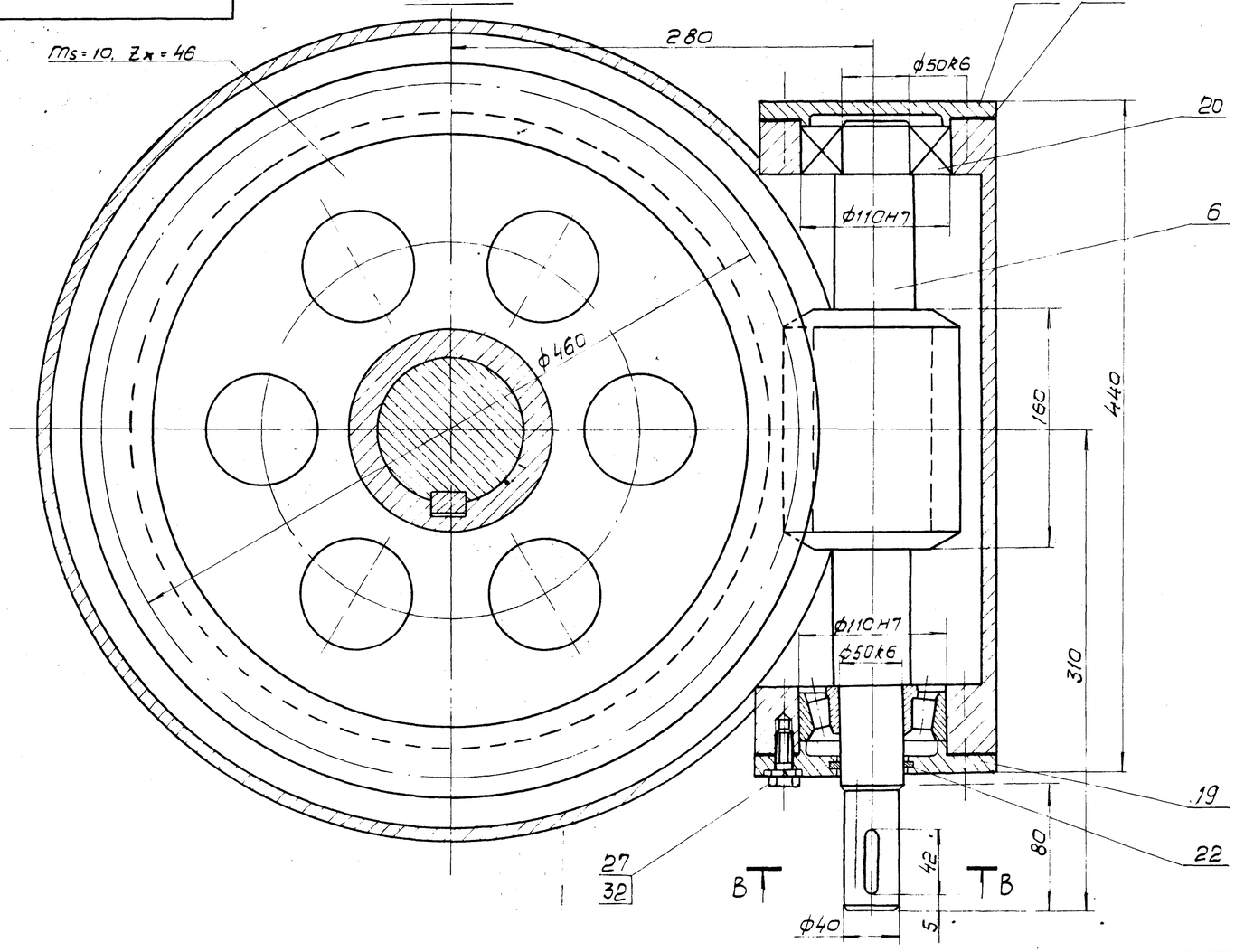

В — В
М 1:1

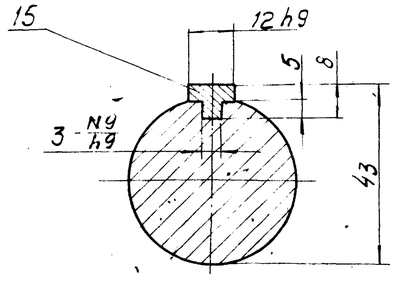

Поз.	Обозначение	Наименование	Кол.	Доп. указания
		Болты ГОСТ 7798-70		
26		М6-8g×14.58.0115	12	
27		М10-8g×25.58.0115	12	
28		М12-8g×25.58.0115	6	
29		М12-8g×32.58.0115	12	
30		Гайка М90×2.7Н 0 5.0115		
		ГОСТ 11871-73	1	
		Шайбы ГОСТ 6402-70		
31		6.65Г.0115	12	
32		10.65Г.0115	12	
33		12.65Г.0115	18	
34		Шайба 90.01.0115		
		ГОСТ 11872-80	1	

Поз.	Обозначение	Наименование	Кол.	Доп. указания
1	ТМ 118.01.01.01.00 ВО	Корпус	1	
2	ТМ 118.01.01.02.00 ВО	Колесо червячное	1	
3	ТМ 118.01.01.03.00 ВО	Стакан	1	
4	ТМ 118.01.01.04.00 ВО	Вал с фланцем	1	
6	ТМ 118.01.01.00.01	Вал червячный	1	
7		Крышка		
		Лист Б-4.0 ГОСТ 19903-74 / Ст.3 ГОСТ 14637-79	1	9,2 кг
8		Втулка		
		Ст.3 ГОСТ 380-71	1	0,81 кг
9		Кольцо отражательное		
		Ст.3 ГОСТ 380-71	1	0,5 кг
10		Втулка распорная		
		Ст.3 ГОСТ 380-71	1	9,2 кг
11		Прокладка ф240×ф182		
		Картон прокладочный		
		марки А ГОСТ 9347-74	2	0,02 кг
12		Прокладка ф154×ф112		
		Картон прокладочный		
		марки А ГОСТ 9347-74	2	0,005 кг
15		Шпонка Ст.3 ГОСТ 380-71	1	
17		Крышка 2-180×102		
		ГОСТ 11641-73	2	
18		Крышка 22-110		
		ГОСТ 18511-73	1	
19		Крышка 2-110×51		
		ГОСТ 11641-73	1	
20		Подшипник 7310А		
		ГОСТ 333-79	2	
21		Подшипник 7220		
		ГОСТ 333-79	2	
22		Кольцо СП67-51-5		
		ГОСТ 6308-71	1	
23		Кольцо СП134-109-9,5		
		ГОСТ 6308-71	2	
24		Шпонка 25×14×65		
		ГОСТ 23360-78	1	

Изм. Лист N докум. Подпись Дата

ТМ 118.01.01.00.00 ВО

Лист 2

Альбом V

Типовой проект 901-3-236.87

Инв. N подл. | Подпись и дата | Взам. инв. N | Инв. N дубл. | Подпись и дата

32116-05

Альбом V

Типовой проект 901-3-236-87

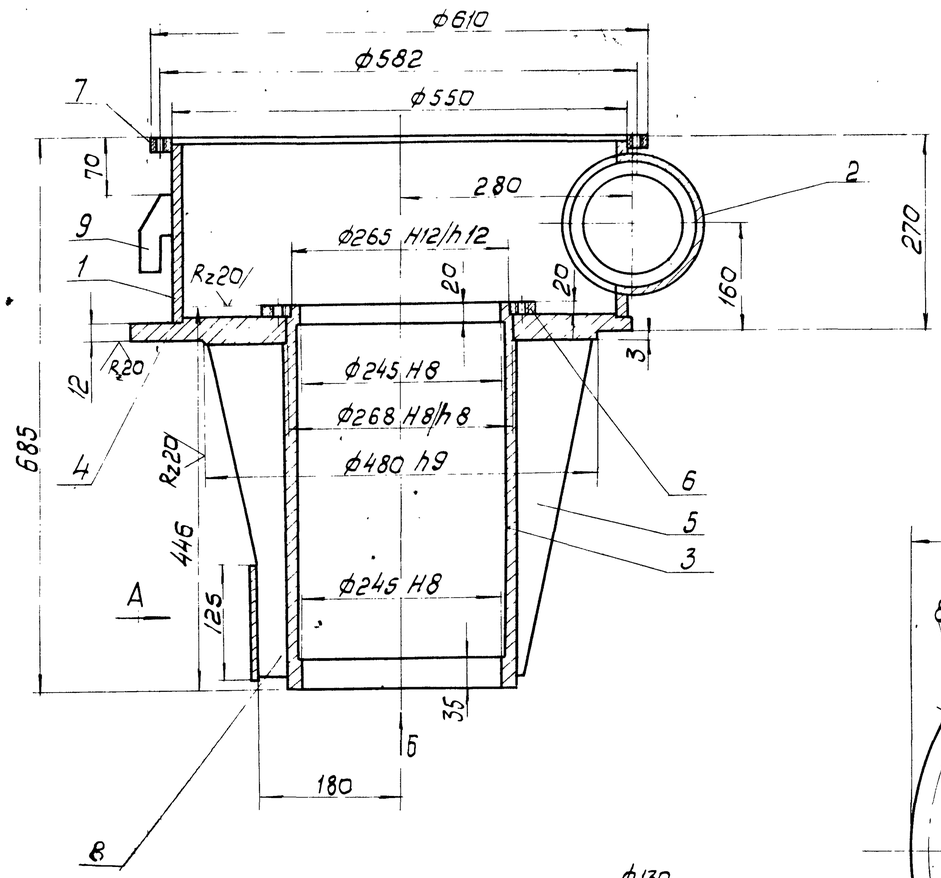

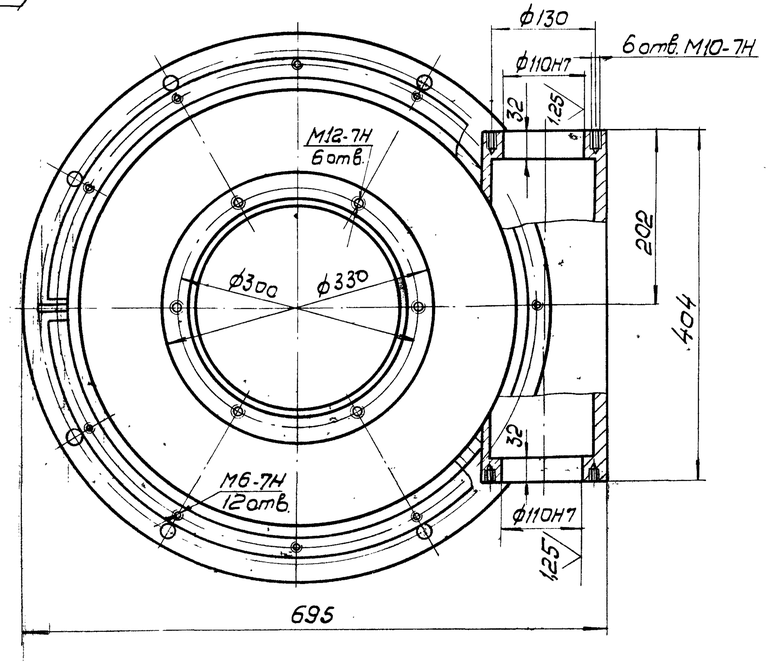

Вид А

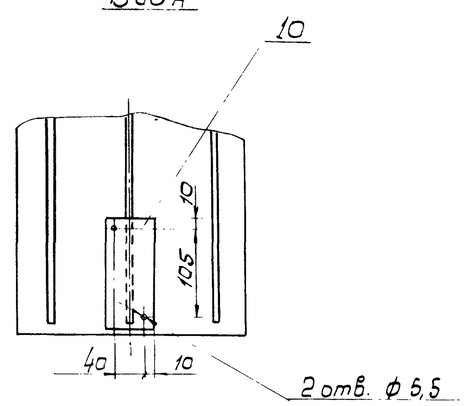

Вид Б

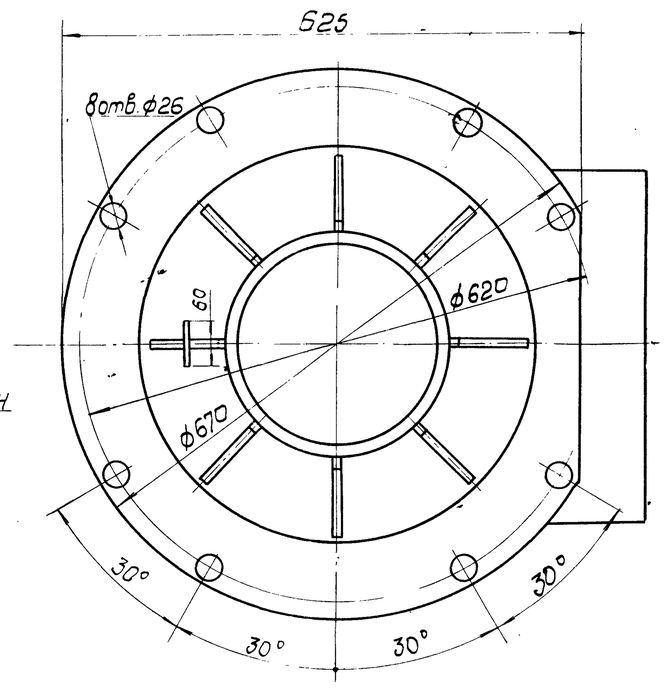

Сварные швы выполнить по ГОСТ 5264-80

Поз	Обозначение	Наименование	Кол.	Доп указания
1		Цилиндр		
		Лист $\frac{Б\text{-}8,0\ ГОСТ\ 19903\text{-}74}{Ст.3\ ГОСТ\ 14637\text{-}79}$	1	25 кг
2		Корпус червяка		
		Труба $\frac{159\times28\ ГОСТ\ 8732\text{-}78}{Д\ ГОСТ\ 8731\text{-}74}$	1	16 кг
3		Стакан		
		Труба $\frac{273\times16\ ГОСТ\ 8732\text{-}78}{Д\ ГОСТ\ 8731\text{-}74}$	1	43,1 кг
4		Фланец опорный		
		Лист $\frac{Б\text{-}20\ ГОСТ\ 19903\text{-}74}{Ст.3\ ГОСТ\ 14637\text{-}79}$	1	36 кг
5		Ребро		
		Лист $\frac{Б\text{-}8,0\ ГОСТ\ 19903\text{-}74}{Ст.3\ ГОСТ\ 14637\text{-}79}$	7	1,3 кг
6		Фланец		
		Лист $\frac{Б\text{-}22\ ГОСТ\ 19903\text{-}74}{Ст.3\ ГОСТ\ 14637\text{-}79}$	1	6 кг
7		Фланец		
		Лист $\frac{Б\text{-}8\ ГОСТ\ 19903\text{-}74}{Ст.3\ ГОСТ\ 14637\text{-}79}$	1	3,4 кг
8		Ребро		
		Лист $\frac{Б\text{-}8,0\ ГОСТ\ 19903\text{-}74}{Ст.3\ ГОСТ\ 14637\text{-}79}$	1	1,5 кг
9		Крюк		
		Лист $\frac{Б\text{-}10\ ГОСТ\ 19903\text{-}74}{Ст.3\ ГОСТ\ 14637\text{-}79}$	3	0,2 кг
10		Планка		
		Лист $\frac{Б\text{-}2\ ГОСТ\ 19903\text{-}74}{Ст.3\ ГОСТ\ 16523\text{-}70}$	1	0,17 кг

Изм	Лист	N докум.	Подп.	Дата
Разраб.		Шахова		
Пров.		Крючкова		
Т.контр.		Орлов		
Гл.инж.пр.		Блоков		
Н.контр.		Турукина		
Утв.		Авдеев		

ТМ.118.01.01.01.00.80

Корпус
Чертеж общего вида

Лит	Масса	Масштаб
Т	145	1:5
Лист	Листов 1	

СОЮЗВОДОКАНАЛПРОЕКТ

Инв. N подл. | Подп. и дата | Взам. инв. N | Инв. N дубл. | Подп. и дата

22116-05 Формат А2

ТМ 118.01.01.03.00.80

Типовой проект 901-3-236.87 Альбом V

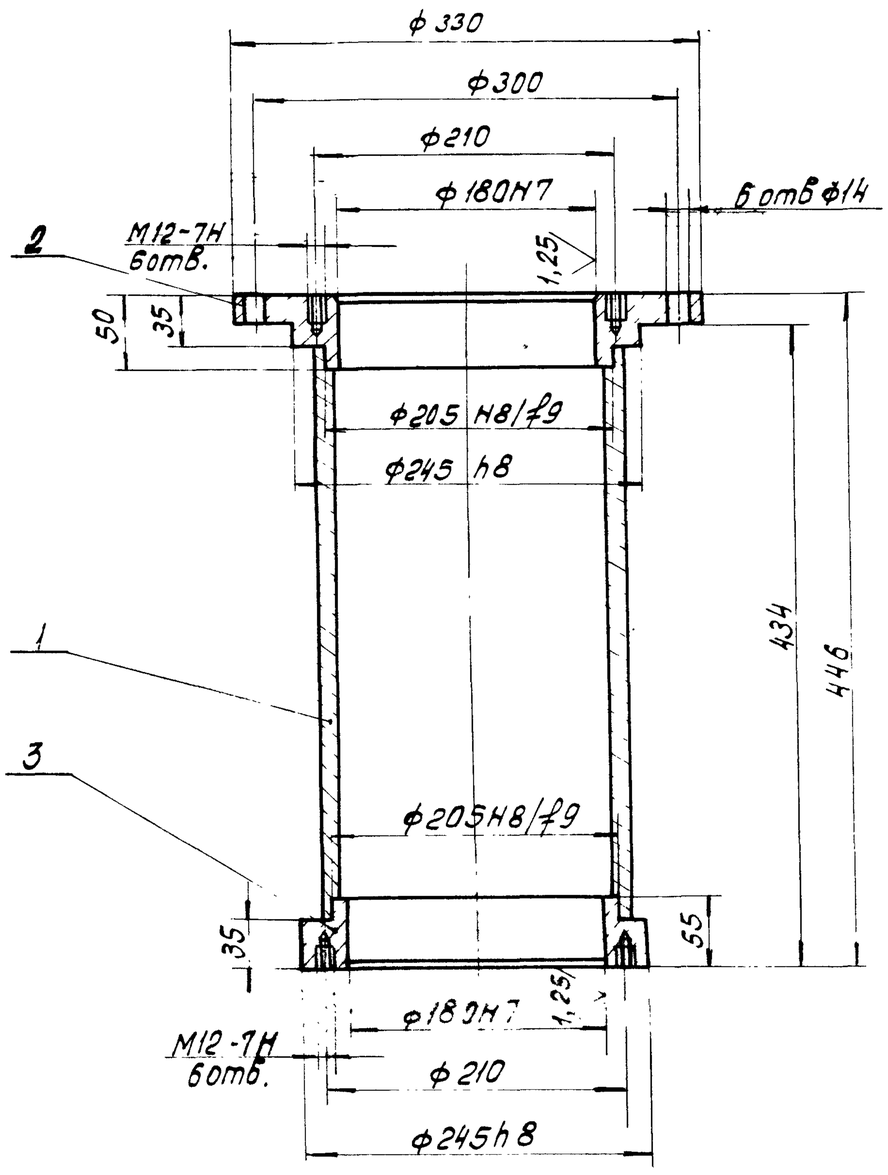

Сварные швы выполнить по ГОСТ 5264-80

Поз.	Обозначение	Наименование	Кол.	Доп. указания
1		Труба		
		Труба 219х12 ГОСТ 8732-78 / ДГОСТ 8731-74	1	22 кг
2		Фланец		
		Ст.3 ГОСТ 380-71	1	10,4 кг
3		Фланец		
		Ст.3 ГОСТ 380-71	1	7,1 кг

Изм.	Лист	№ докум.	Подп.	Дата	ТМ118.01.01.03.00.80			
Разраб.		Шахова	Шахова		Стакан Чертеж общего вида	Лит	Масса	Масштаб
Пров.		Крючкова				Т	40	1:4
Т.контр.		Орлов				Лист	Листов 1	
Гл.инж.пр.		Волков				СОЮЗВОДОКАНАЛПРОЕКТ		
Н.контр.		Турукина						
Утв.		Авдеев						

Формат А3

ТМ 118.01.01.02.00.80

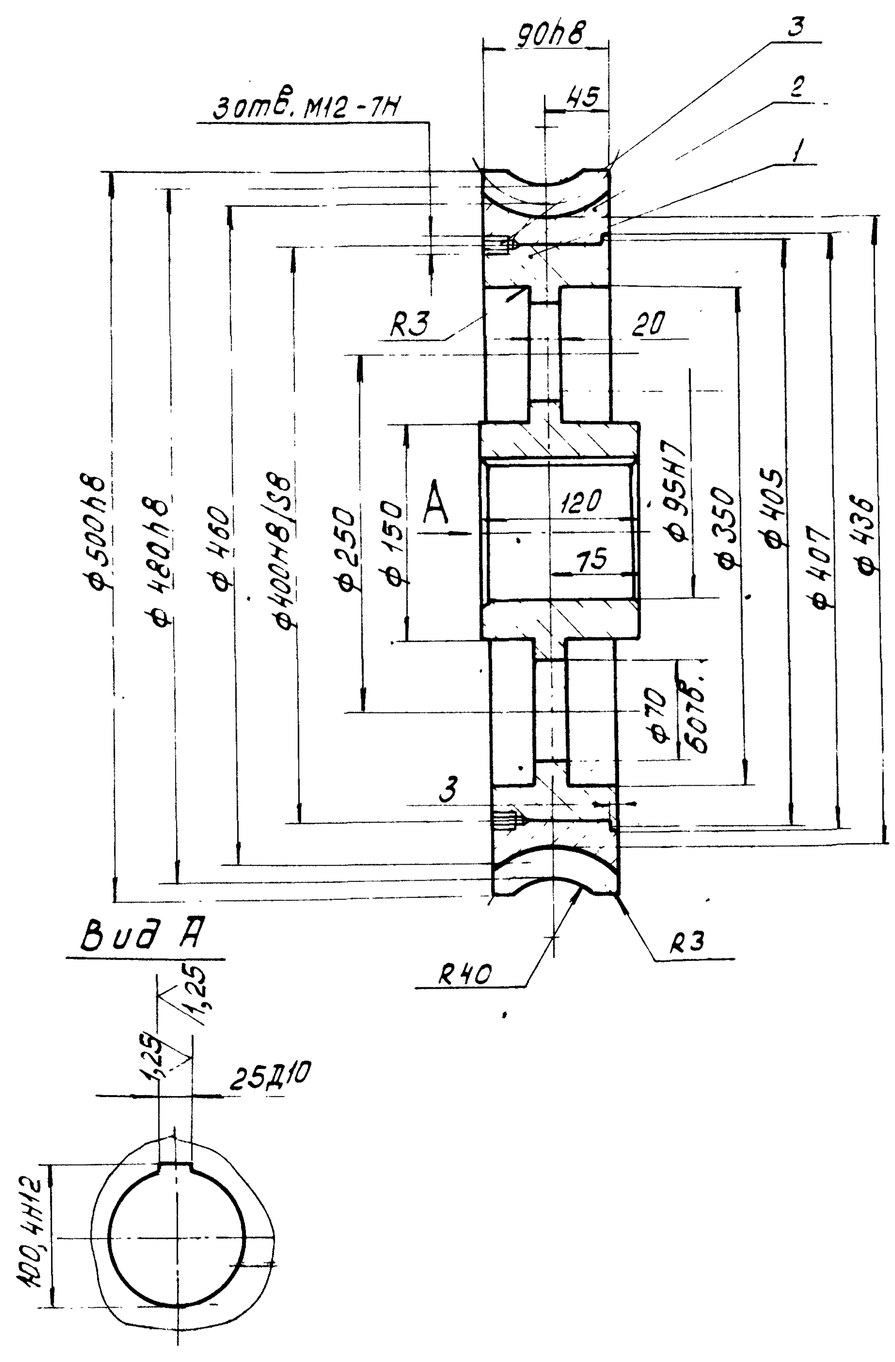

Модуль осевой		m_s	10
Число зубьев		$Z_к$	46
Сопряженный червяк	Тип червяка	—	Архимедов
	Число заходов	$Z_ч$	2
	Направление витка	—	правое
Межосевое расстояние		A	280
Степень точности по СТ СЭВ 311-76			9-С

Поз.	Обозначение	Наименование	Кол.	Доп. указания
1		Ступица		
		Чугун СЧ 18 ГОСТ 1412-85	1	60 кг
2		Венец		
		Бронза Бр. АЖ9-4Л		
		ГОСТ 18175-78	1	31,6 кг
3		Винт М10х20.58.0115		
		ГОСТ 1477-84	3	

Изм.	Лист	№ докум.	Подп.	Дата	ТМ 118.01.01.02.00.80			
Разраб.		Шахова	Шахова		Колесо червячное Чертеж общего вида.	Лит	Масса	Масштаб
Пров.		Крючкова				Т	91.6	1:4
Т.контр.		Орлов				Лист	Листов 1	
Гл.инж.пр.		Блоков				СОЮЗВОДОКАНАЛПРОЕКТ		
Н.контр.		Турукина						
Утв.		Авдеев						

Кэп. Доценко

2С11С-65 Формат А3

40

ТМ118.01.01.04.00 ВО

Типовой проект 901-3-236.87 Альбом V

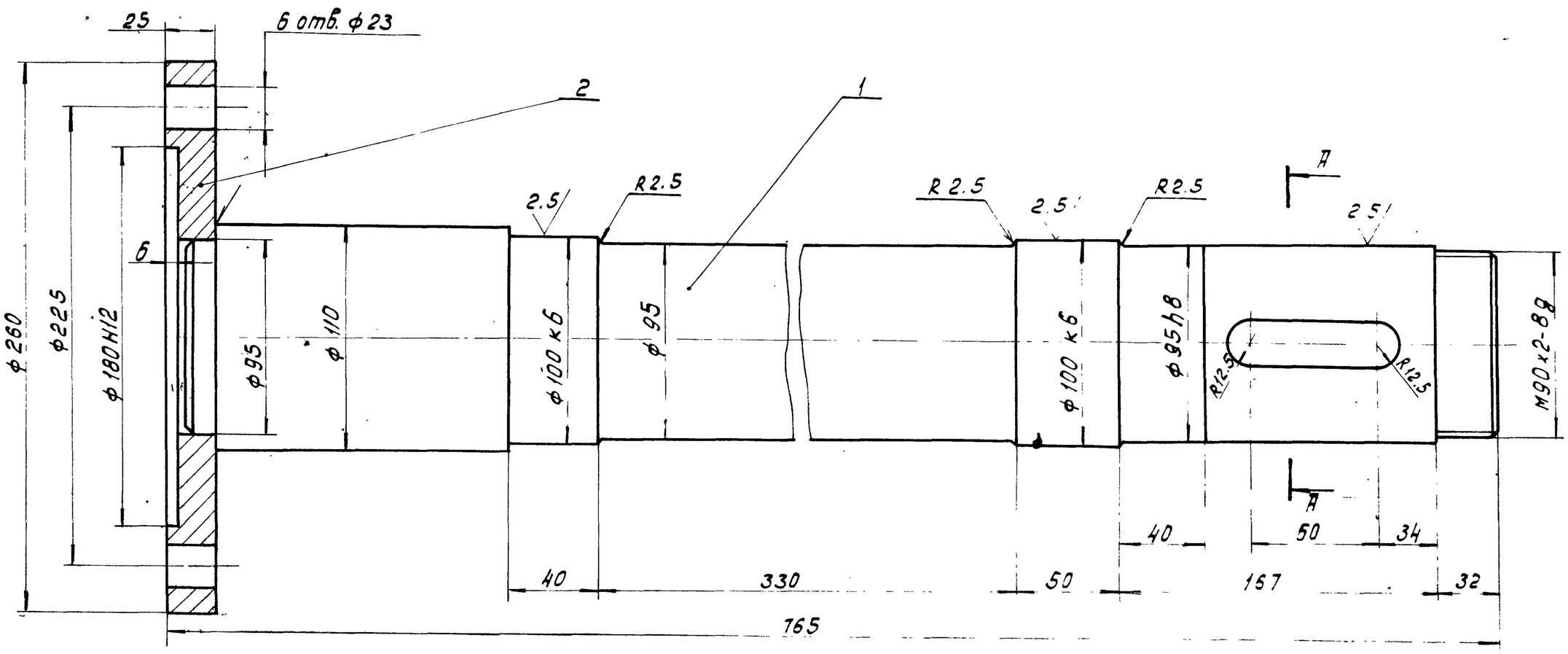

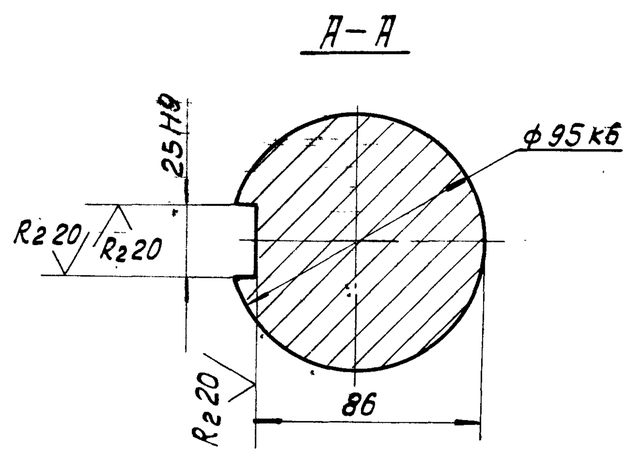

Сварные швы выполнить по ГОСТ 5264-80

Поз.	Обозначение	Наименование	Кол.	Доп. указания
1		Вал		
		Сталь 45 ГОСТ 1050-74	1	46,4 кг
2		Фланец		
		Ст. 3 ГОСТ 380-71	1	8,6 кг

ТМ118.01.01.04.00 ВО

Изм.	Лист	№ докум.	Подп.	Дата
Разраб.		Шахова		
Пров.		Крючкова		
Т.контр.		Орлов		
Гл.инж.пр.		Блоков		
Н.контр.		Турукина		
Утв.		Авдеев		

Вал с фланцем. Чертеж общего вида

Лит.	Масса	Масштаб
Т	55	1:2
Лист	Листов 1	

СОЮЗВОДОКАНАЛПРОЕКТ

Формат А3

ТМ118.01.01.00.01

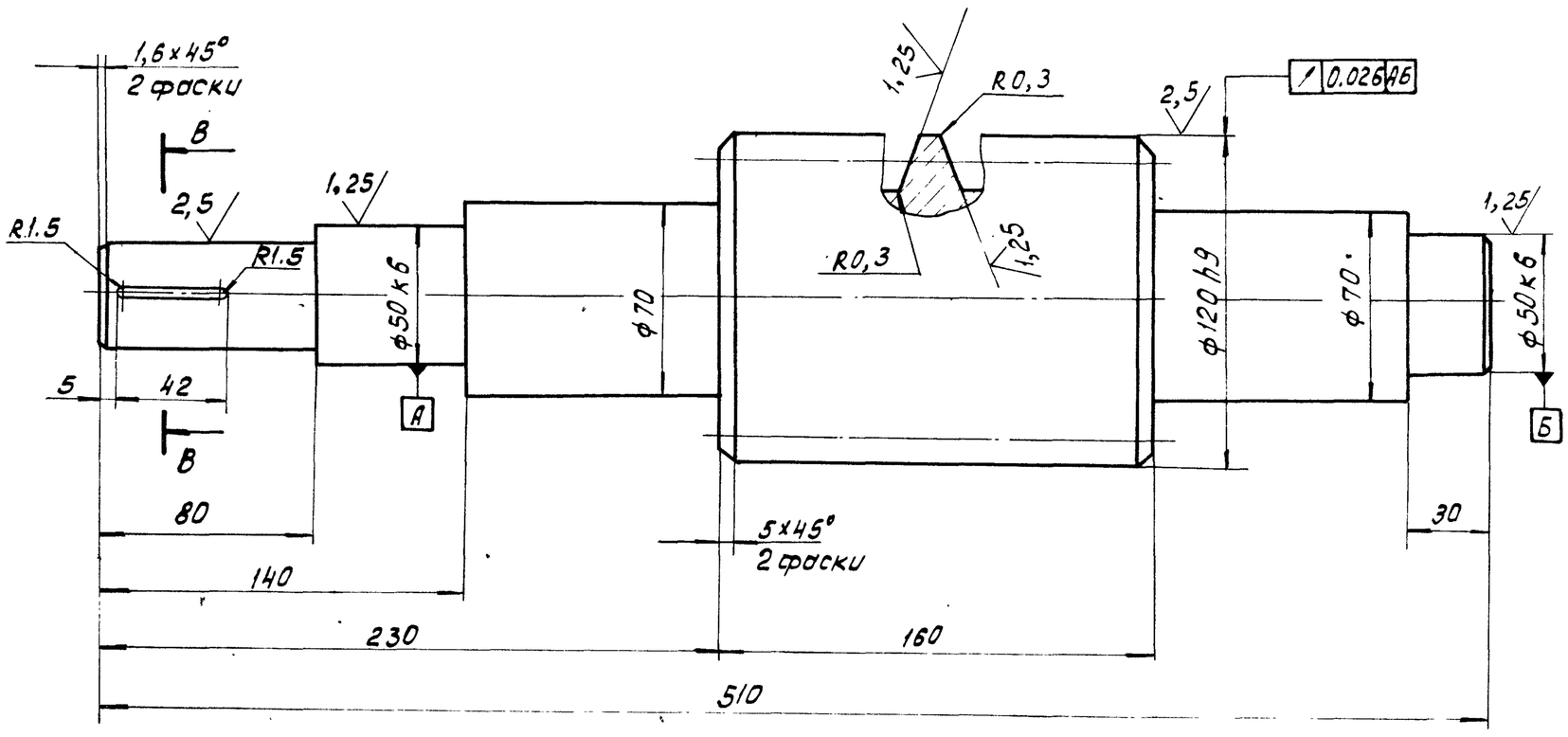

Модуль осевой	m_s	10
Число заходов	z_2	2
Тип червяка	—	Архимедов
Угол подъема витка	λ	5°43
Направление витка		правое
Параметры профиля витков: Угол профиля	α	20°
Параметры профиля витков: Высота витка	h	
Межосевое расстояние	A	280
Степень точности по ГОСТ СЭВ 311-76		9-С

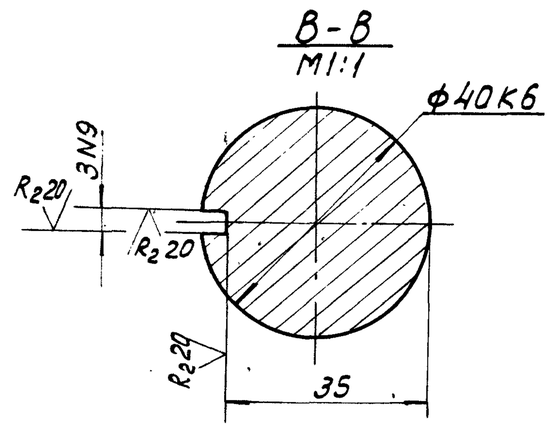

ТМ118.01.01.00.01

Изм.	Лист	№ докум.	Подп.	Дата
Разраб.		Шахова		
Пров.		Крючкова		
Т.контр.		Орлов		
Гл.инж.пр.		Блоков		
Н.контр.		Турукина		
Утв.		Авдеев		

Вал червячный

Лит.	Масса	Масштаб
Т	23	1:2
Лист	Листов 1	

Сталь 45 ГОСТ 1050-74

СОЮЗВОДОКАНАЛПРОЕКТ

22116-05 Формат А3

ТМ 118.01.02.00.00.80

Типовой проект 901-3-236 87 Альбом V

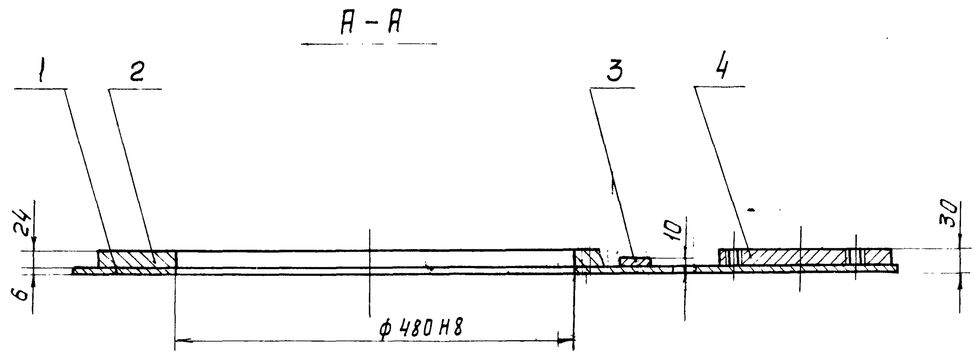

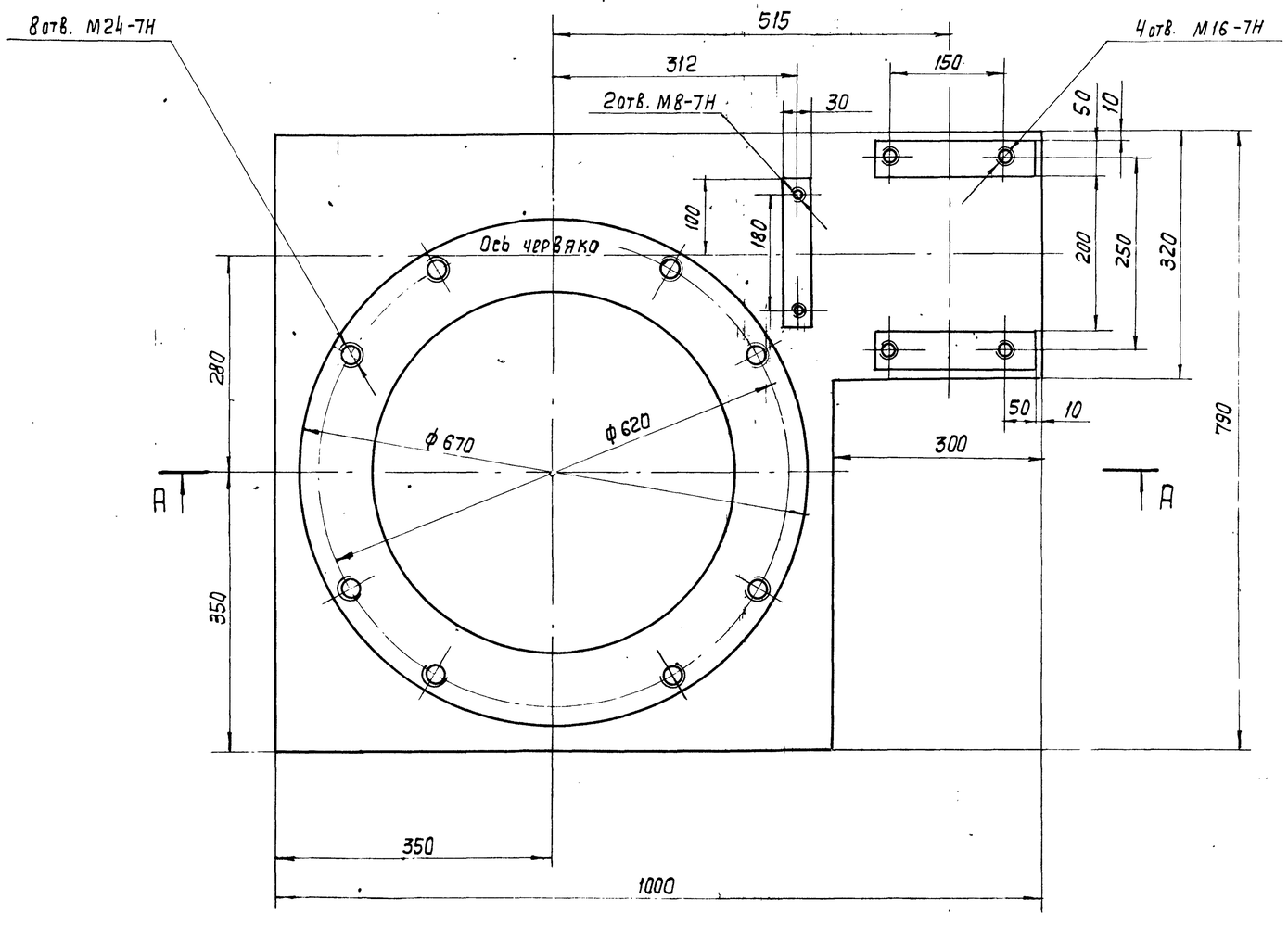

Сварные швы выполнить по ГОСТ 5264-80

Поз.	Обозначение	Наименование	Кол.	Доп. указания
1		Плита		
		Лист $\frac{Б-6\ ГОСТ\ 19903-74}{Ст.3\ ГОСТ\ 14637-79}$	1	22,7кг
2		Основание		
		Лист $\frac{Б-24\ ГОСТ\ 19903-74}{Ст.3\ ГОСТ\ 14637-79}$	1	32,2кг
3		Планка		
		Лист $\frac{Б-10\ ГОСТ\ 19903-74}{Ст.3\ ГОСТ\ 14637-79}$		
		L = 200	1	0,47кг
4		Планка		
		Лист $\frac{Б-24\ ГОСТ\ 19903-74}{Ст.3\ ГОСТ\ 14637-79}$		
		L = 230	2	2,06кг

Изм.	Лист	N докум.	Подп.	Дата
Разраб.		Крючкова		
Провер.		Турукина		
Т. Контр.		Орлов		
Гл. инж. пр.		Блаков		
Н. Контр.		Турукина		
Утв.		Авдеев		

ТМ 118.01.02.00.00.80

Плотформа
Чертеж общего вида

Лит.	Масса	Масштаб
Т	61	1:5
Лист	Листов 1	

СОЮЗВОДОКАНАЛПРОЕКТ

Копир. Лавухина

22116-05 Формат А2

Инв. N подл. | Подпись и дата | Взам. инв. N | Инв. N дубл. | Подп. и дата

Альбом V

Типовой проект 901-3-236 87

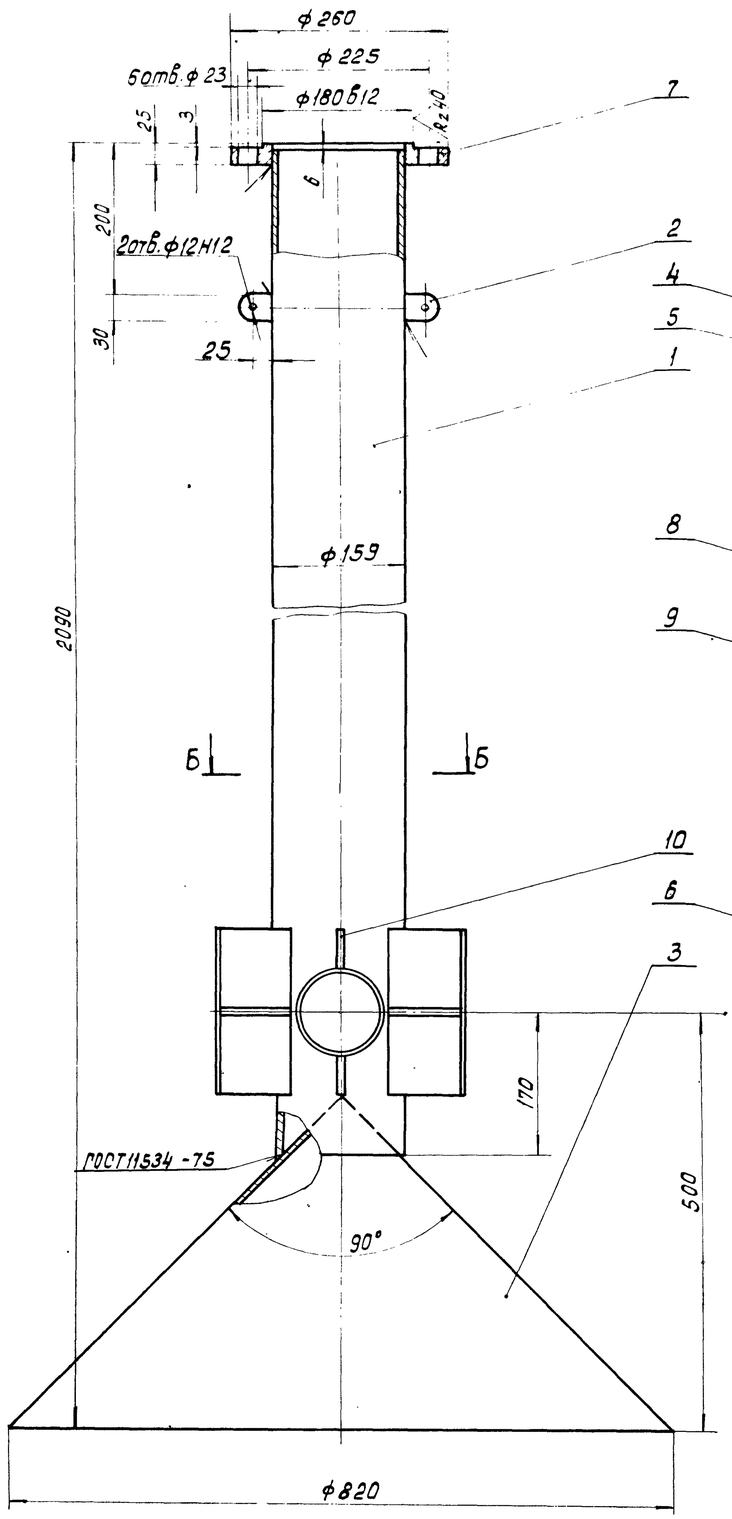

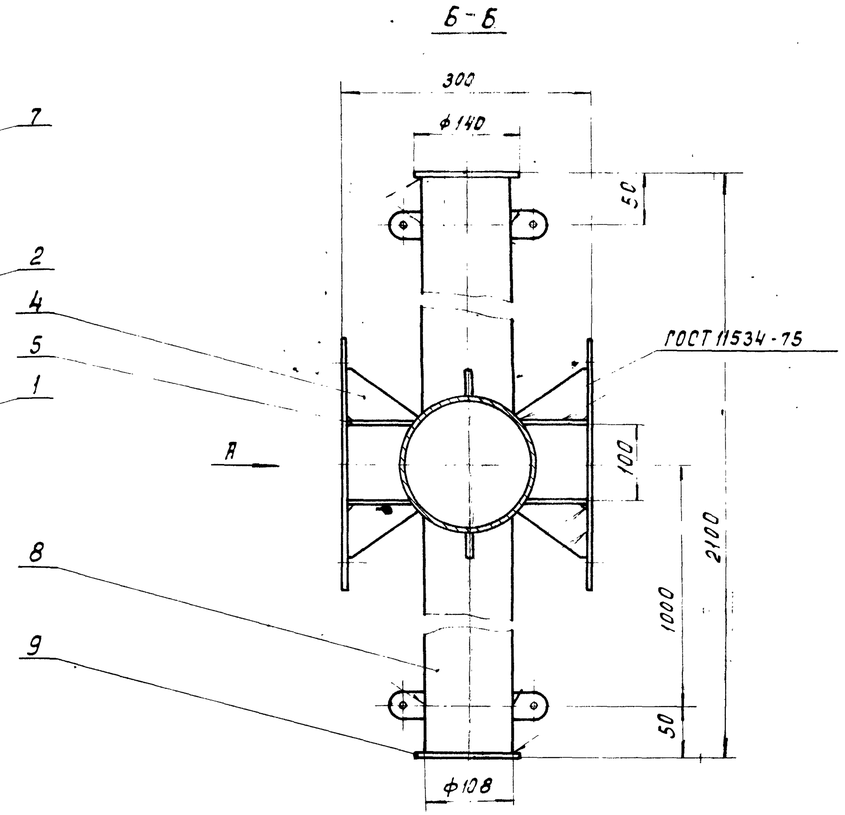

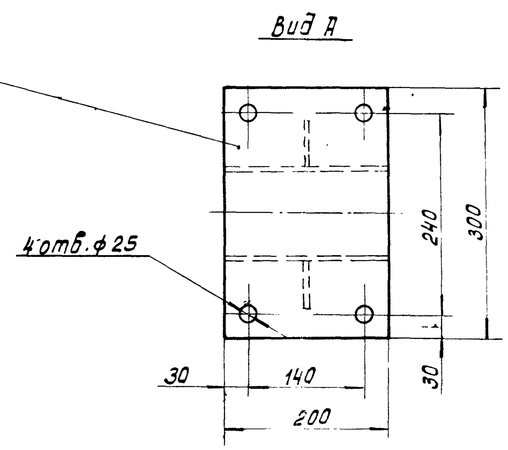

Сварные швы выполнить по ГОСТ 5264-80, кроме мест указанных на чертеже.

Поз.	Обозначение	Наименование	Кол.	Доп. указания
1		Труба		
		Труба 159х6 ГОСТ10704-76 / Д ГОСТ10705-80		
		L = 1754	1	40 кг
2		Ушко		
		Лист Б-6 ГОСТ 19903-74 / Ст. ГОСТ 14637-79	6	0,07 кг
3		Конус		
		Лист Б-2 ГОСТ 19903-74 / Ст 3 ГОСТ16523-70	1	14 кг
4		Ребро		
		Лист Б-6 ГОСТ 19903-74 / Ст3ГОСТ 14637-79	4	0,13кг
5		Ребро		
		Лист Б-6 ГОСТ 19903-74 / Ст 3 ГОСТ 14637-79	4	0,3кг
6		Фланец		
		Лист Б-12 ГОСТ 19903-74 / Ст.3 ГОСТ 14637-79	2	5,6 кг
7		Фланец		
		Ст.3. ГОСТ 380-71	1	5,4кг
8		Труба		
		Труба 108х4 ГОСТ10704-76 / Д ГОСТ 10705-80		
		L = 984	2	10,1кг
9		Заглушка		
		Лист Б-6 ГОСТ 19903-74 / Ст.3 ГОСТ 14637-79	2	0,7кг
10		Ребро		
		Лист Б-6 ГОСТ 19903-74 / Ст.3ГОСТ14637-79	2	0,06кг

Изм.	Лист	№ докум.	Подп.	Дата
Разраб.		Шахова	Шахова	
Пров.		Крючкова		
Т.контр.		Орлов		
Гл.инж.пр.		Блоков		
Н.контр.		Турукина		
Утв.		Авдеев		

Коп: Доценко

ТМ118.02.00.00.00ВО

Вал

Чертеж общего вида

Лит	Масса	Масштаб
Т	100	1:5
Лист	Листов 1	

СОЮЗВОДОКАНАЛПРОЕКТ

22116-05 Формат А2

Инв. № подл. | Подп. и дата | Взам.инв.№ | Инв. № дубл. | Подп. и дата

Типовой проект 901-3-236.87 Альбом V

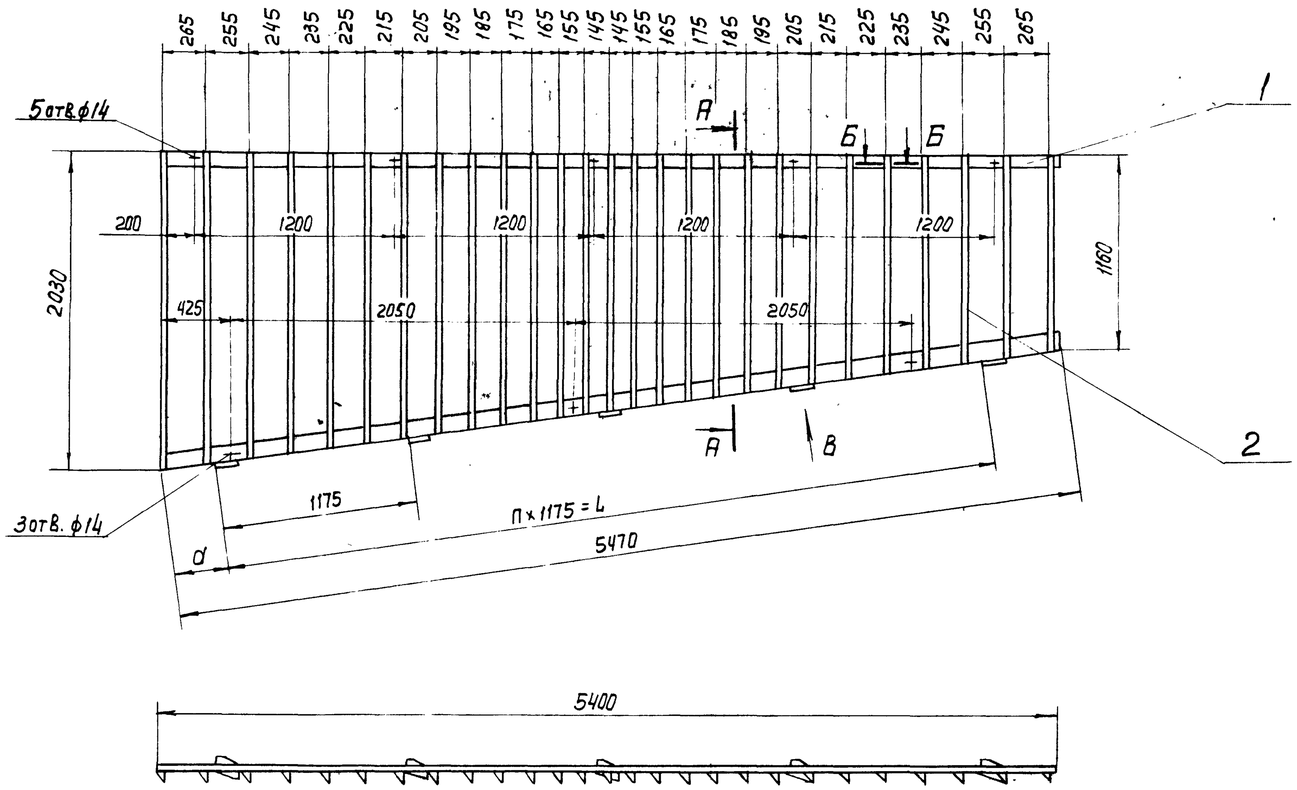

Обозначение	Размеры			Количества		Масса
	a	n	L	поз.3	поз.5	кг
ТМ 118.03.00.00.00 ВО	340	4	4700	5	10	77
-01	930	3	3525	4	8	76.5

Поз.	Обозначение	Наименование	Кол.	Доп. указан
1		Пиломатериалы		
		-2-сосна		
		ГОСТ 24454-80	0.094м³	30.4 кг
2		Пиломатериалы		
		-2-сосна		
		ГОСТ 24454-80	0.06м³	44 кг
3		Пластина		
		Лист Б-2 ГОСТ 19903-74		
		Ст.3 ГОСТ 16523-70	см. табл.	0.3 кг
		Шурупы ГОСТ 1145-80		
4		2-8×50.2	108	
5		2-8×70.2	см табл.	

Вид В повернуто
М1:2

А-А
М1:5

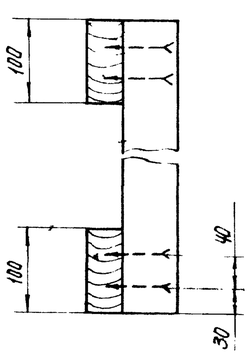

Б-Б
М1:2

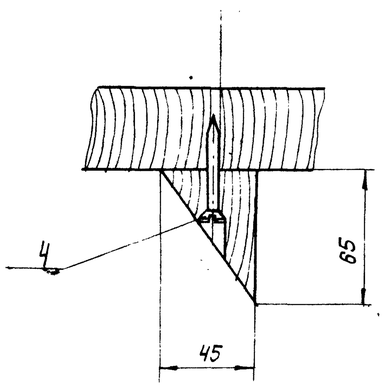

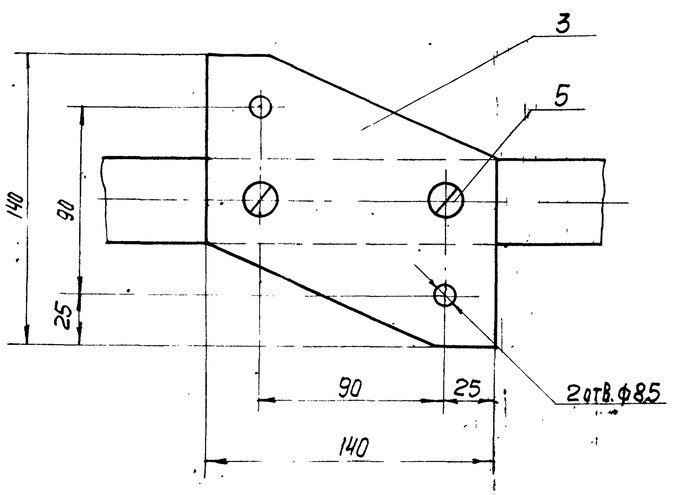

Изм.	Лист	N докум.	Подп.	Дата
Разраб.		Милованова		
Пров.		Турукина		
Т. контр.		Орлов		
Гл. инж. пр.		Блоков		
Н. контр.		Турукина		
Утв.		Ивдрев		

ТМ118.03.00.00.00 ВО

Решетка
Чертеж общего вида

Лит.	Масса	Масштаб
Т	См. табл.	1:25
Лист	Листов 1	

СОЮЗВОДОКАНАЛПРОЕКТ

Копир. Лаврухина

Формат А2

22116-05

Инв. N подл. | Подп. и дата | Взам. инв. N | Инв. N дубл. | Подп. и дата

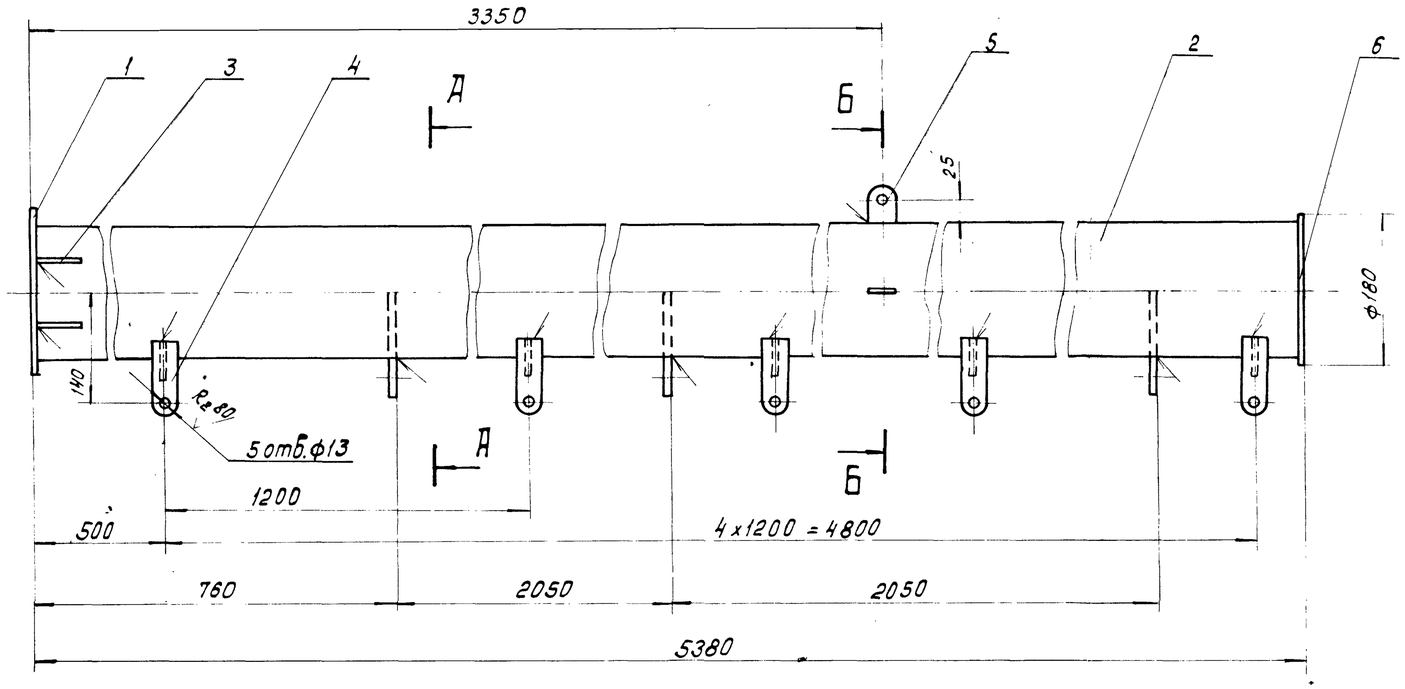

Сварные швы выполнить по ГОСТ 5264-80

Поз.	Обозначение	Наименование	Кол.	Доп. указания
1		Фланец		
		Лист Б-12 ГОСТ 19903-74 / Ст.3 ГОСТ 14637-79	1	5,6 кг
2		Труба		
		Труба 159x6 ГОСТ 10704-76 / Д ГОСТ 10705-80		
		L = 5362	1	121,4 кг
3		Ребро		
		Лист Б-6 ГОСТ 19903-74 / Ст.3 ГОСТ 14637-79	4	0,1 кг
4		Ушко		
		Лист Б-6 ГОСТ 19903-74 / Ст.3 ГОСТ 14637-79	5	0,13 кг
5		Ушко		
		Лист Б-12 ГОСТ 19903-74 / Ст.3 ГОСТ 14637-79	3	0,14 кг
6		Заглушка		
		Лист Б-6 ГОСТ 19903-74 / Ст.3 ГОСТ 14637-79	1	1,2 кг
7		Ушко		
		Лист Б-6 ГОСТ 19903-74 / Ст.3 ГОСТ 14637-79	3	0,5 кг
8		Ребро		
		Лист Б-6 ГОСТ 19903-74 / Ст.3 ГОСТ 14637-79	5	0,05 кг

А-А

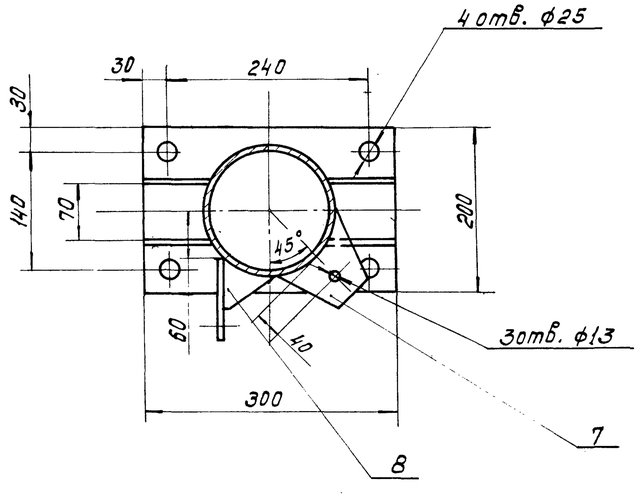

Б-Б

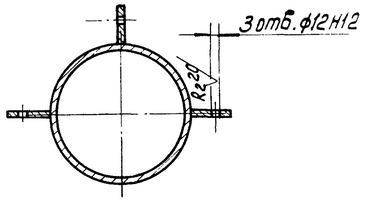

Изм.	Лист	№ докум.	Подп.	Дата
Разраб.		Крючкова		
Провер.		Турчкина		
Т.контр.		Орлов		
Гл.ин.ж.		Блоков		
Н.контр.		Турчкина		
Утв.		Авдеев		

ТМ 118.04.00.00.00 ВО

Труба
Чертеж общего вида

Лит	Масса	Масштаб
Т	134	1:5
Лист	Листов 1	

СОЮЗВОДОКАНАЛПРОЕКТ

Коп. Доценко

22116-05

Формат А2

Инв. № подл. | Подпись и дата | Взам. инв. № | Инв. № дубл. | Подпись и дата

ТМ 118.05.00.00.00 ВО

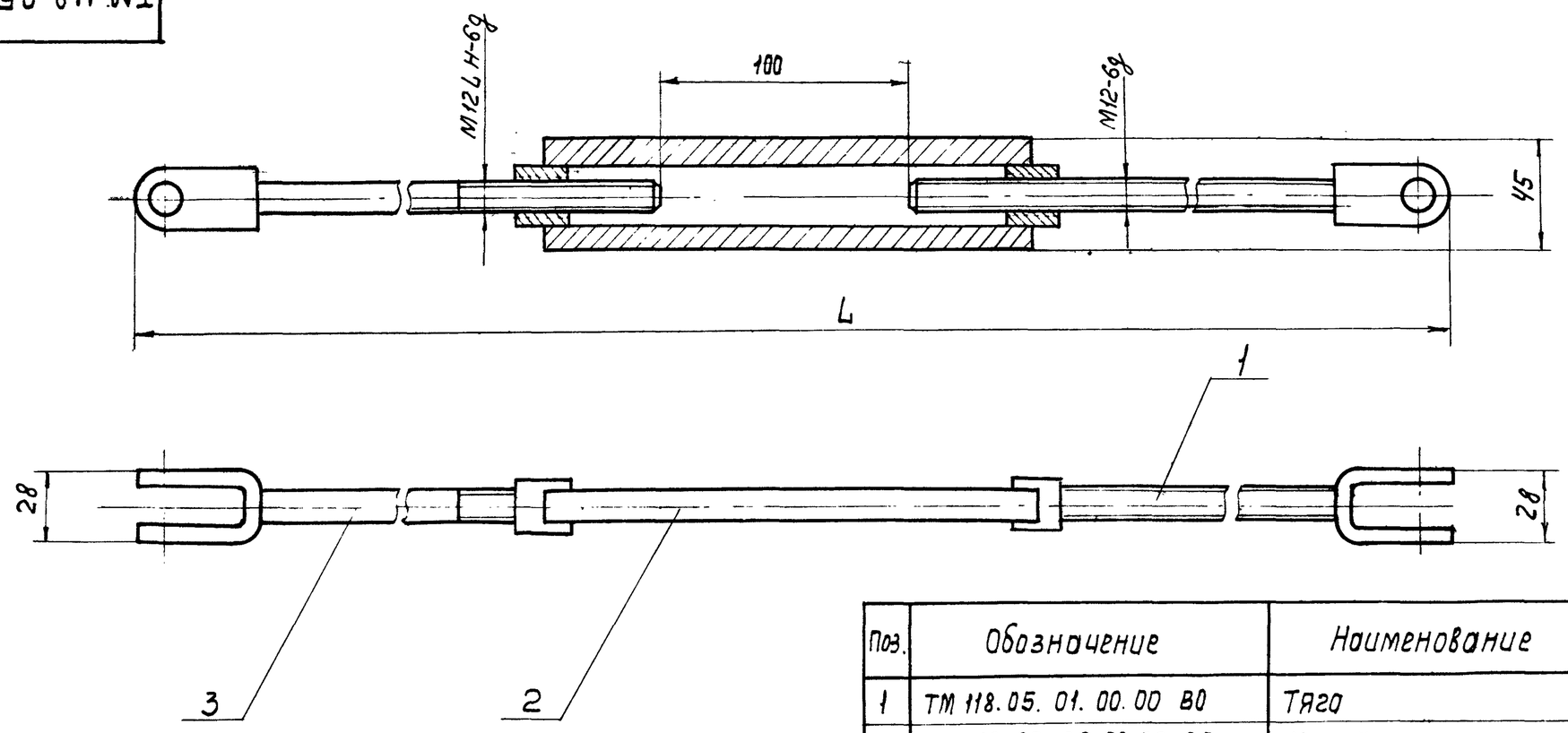

Поз.	Обозначение	Наименование	Кол.	Доп. указания
1	ТМ 118.05.01.00.00 ВО	Тяга	1	
2	ТМ 118.05.02.00.00 ВО	Муфта	1	
	Переменные данные для исполнений			
		ТМ 118.05.00.00.00 ВО		
3	ТМ 118.05.03.00.00 ВО	Тяга	1	
		ТМ 118.05.00.00.00-01 ВО		
3	ТМ 118.05.03.00.00 -01 ВО	Тяга	1	

Поз.	Обозначение	L	Масса кг
1	ТМ 118.05.00.00.00 ВО	3650	4.00
2	-01.	3535	3.8

Изм	Лист	N докум.	Подп.	Дата
Разраб.		Крючкова		
Провер		Турукина		
Т. Контр.		Орлов		
Гл. инж		Блоков		
Н. Контр.		Турукина		
Утв.		Авдеев		

ТМ 118.05.00.00.00 ВО

Растяжка
Чертеж общего вида

Лит.	Масса	Масштаб
Т	См. табл.	1:2
Лист	Листов 1	

СОЮЗВОДОКАНАЛПРОЕКТ

Формат А3

Типовой проект 901-5-236.87 Альбом V

ТМ 118.05.01.00.00 ВО

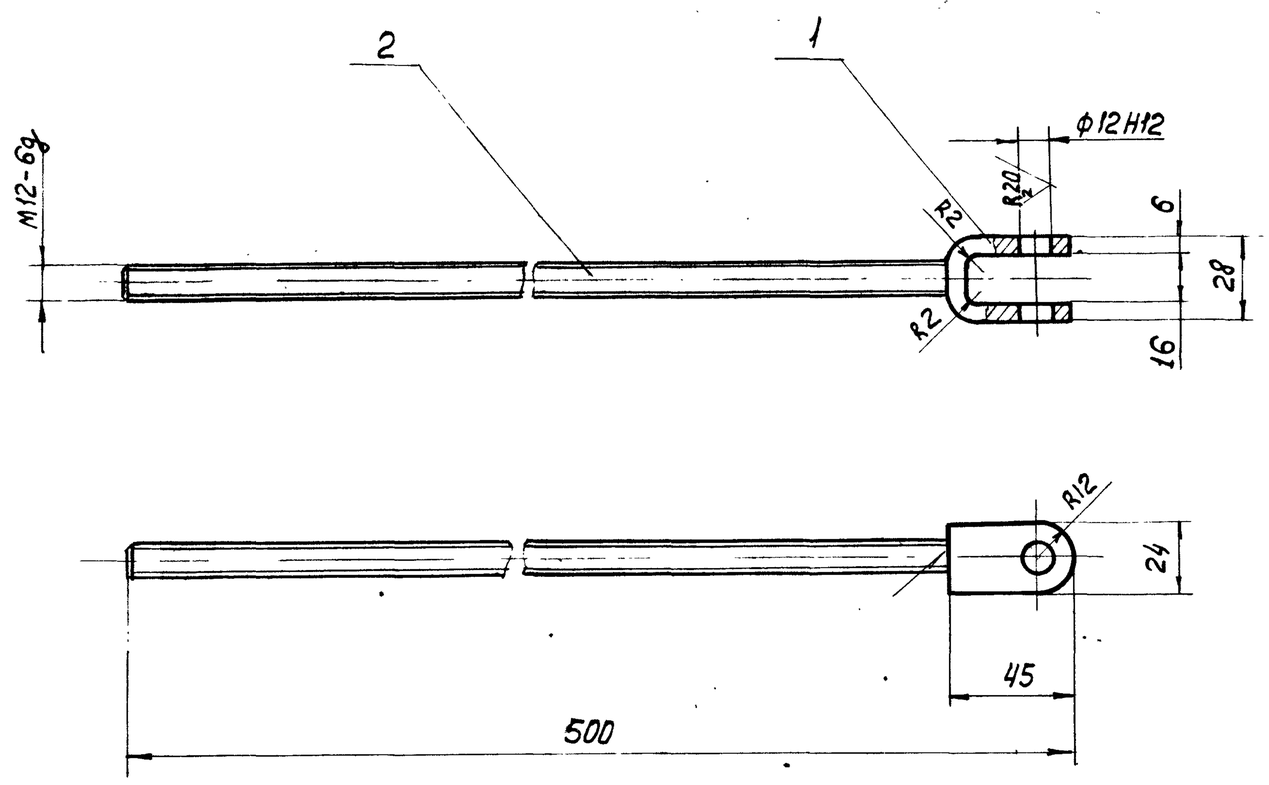

Поз.	Обозначение	Наименование	Кол.	Доп. указания
1		Ушко		
		Лист Б-6 ГОСТ 19903-74 / Ст. 3 ГОСТ 14637-79	1	0.13 кг
2		Штырь		
		Круг 12-В ГОСТ 2590-71 / Ст.3 ГОСТ 535-79	1	0.40 кг

Сварной шов выполнить по ГОСТ 5264-80.

Изм	Лист	N докум	Подп.	Дата
Разраб.		Крючкова		
Провер.		Турукина		
Т. Контр.		Орлов		
Гл. инж.		Блоков		
Н. Контр		Турукина		
		Авдеев		

ТМ 118.05.01.00.00 ВО

Тяга
Чертеж общего вида

Лит.	Масса	Масштаб
Т	0.55	1:2
Лист	Листов 1	

СОЮЗВОДОКАНАЛПРОЕКТ

Копир. Лобрухина

Формат А3

Инв. N подл. | Подпись и дата | Взам. инв. N | Инв. N дубл. | Подпись и дата

ТМ119.00.00 ВО

Альбом V

Типовой проект 901-3-236 87

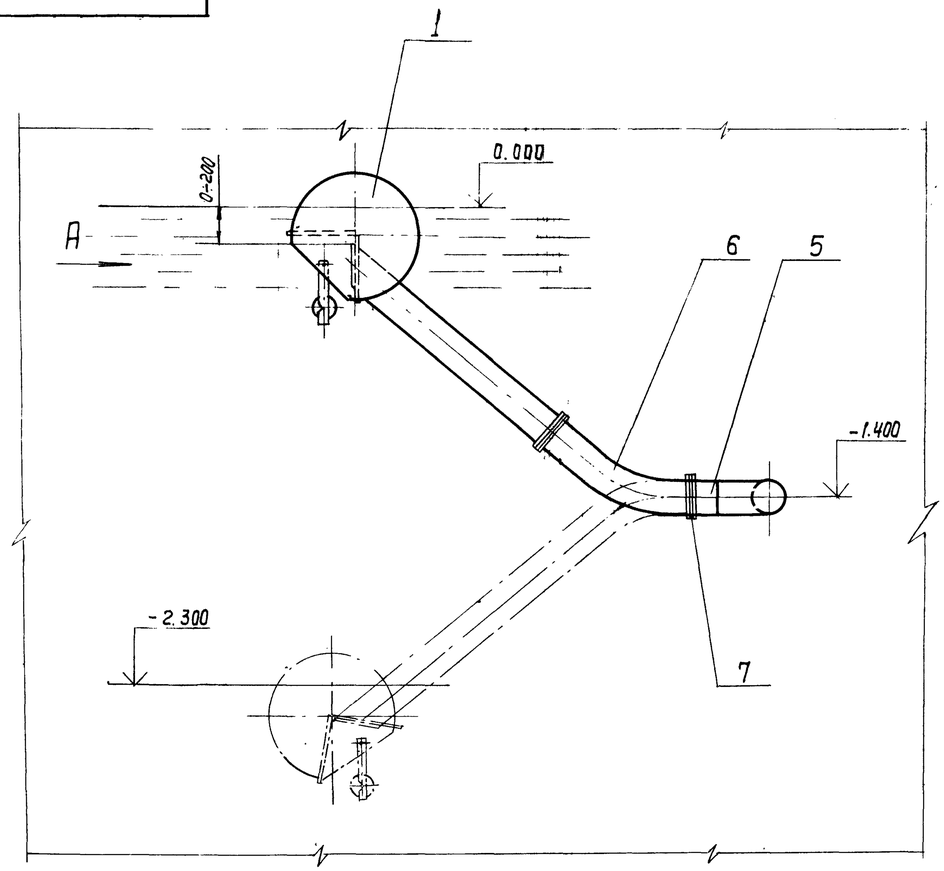

Вид А
М 1:10

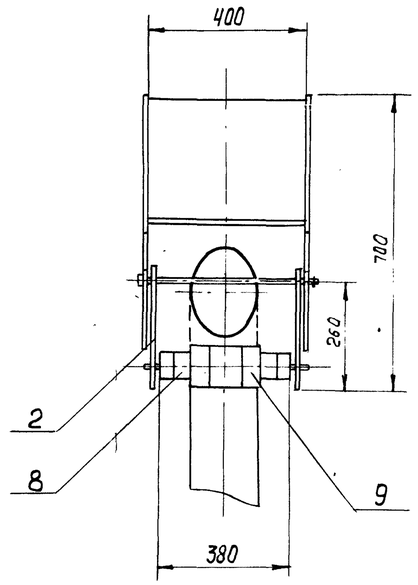

Трубопровод, отводящий осветленную воду Ду 150

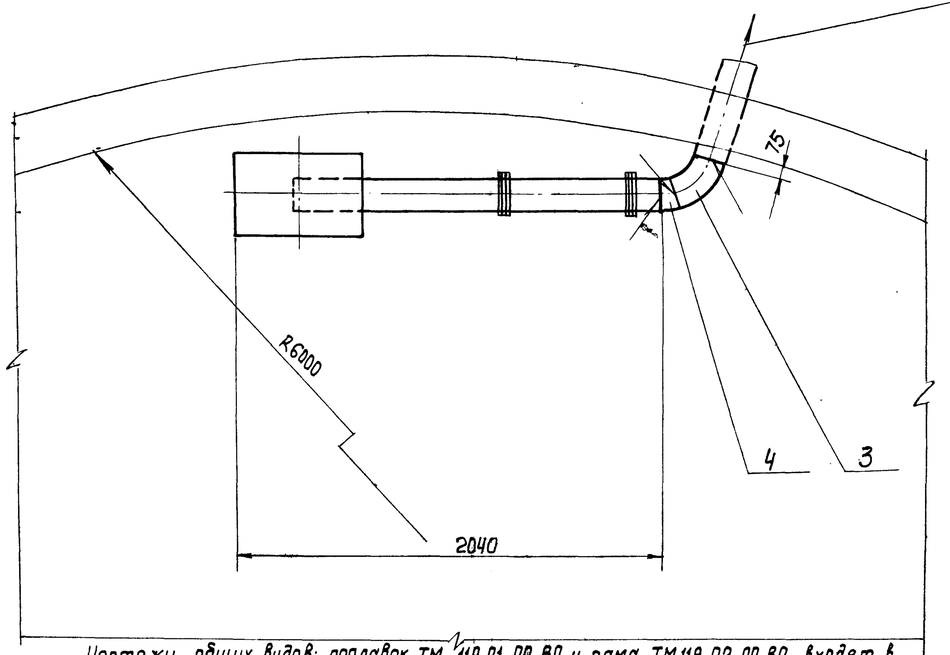

Чертежи общих видов: поплавок ТМ 119.01.00.ВО и рама ТМ119.02.00.ВО входят в состав чертежа общего вида водозаборника поплавкового Ду 150 - являясь составными частями этого изделия.

Технические требования

1. Все металлические поверхности водозаборника красить тремя слоями эмали хс-710 ГОСТ 9355-81 по двум слоям грунта хс-010 ГОСТ 9355-81.
2. При пуско-наладочных работах установить необходимую глубину погружения водозаборника с помощью регулировки сменных грузов поз. 8; 9.
3. Сварные швы выполнить по ГОСТ 16037-80.

Техническая характеристика

1. Глубина погружения верха отводящей трубы водозаборника
   - наибольшая — 200 мм
   - наименьшая — 0 мм
2. Масса водозаборника — 34 кг
3. Масса сменного груза — 23,40 кг

Поз.	Обозначение	Наименование	Кол.	Доп указ
1	ТМ 119.01.00.ВО	Поплавок	1	
2	ТМ 119.02.00 ВО	Рама	1	
3		Отвод 60°-159×4,5		
		МН 2789-62	1	4.29кг
4		Полусектор 15°-159×4,5		
		МН 2881-62	1	1,02кг
5		Патрубок		
		Труба 159×4,5 ГОСТ 10704-76 / Д ГОСТ 10705-80	1	5.2кг
6		Рукав П-1-160-10		
		ГОСТ 5398-76	1	6,7кг
7		Проволока 2-1.		
		ГОСТ 3282-74	4м	0.05кг
8		Груз ф 60		
		Ст.3 ГОСТ 380-71	6	1кг
9		Груз ф 100		
		Ст.3 ГОСТ 380-71	6	2,9кг

Изм	Лист	N докум.	Подп.	Дата
Разраб.		Милованова		
Пров.		Турукина		
Т. Контр.		Орлов		
Гл. инж. пр.		Блоков		
Н. Контр.		Турукина		
Утв.		Авдеев		

ТМ 119.00.00 ВО

Водозаборник поплавковый Ду 150
Чертеж общего вида

Лит.	Масса	Масштаб
Т	58	1:20

Лист | Листов 1

СОЮЗВОДОКАНАЛПРОЕКТ

Копир. Лаврухина

22116-05

Формат А2

Инв. N подл. | Подп. и дата | Взам. инв. N | Инв. N дубл. | Подп. и дата

ТМ119.02.00 ВО

Типовой проект 901-3-236.87 Альбом I

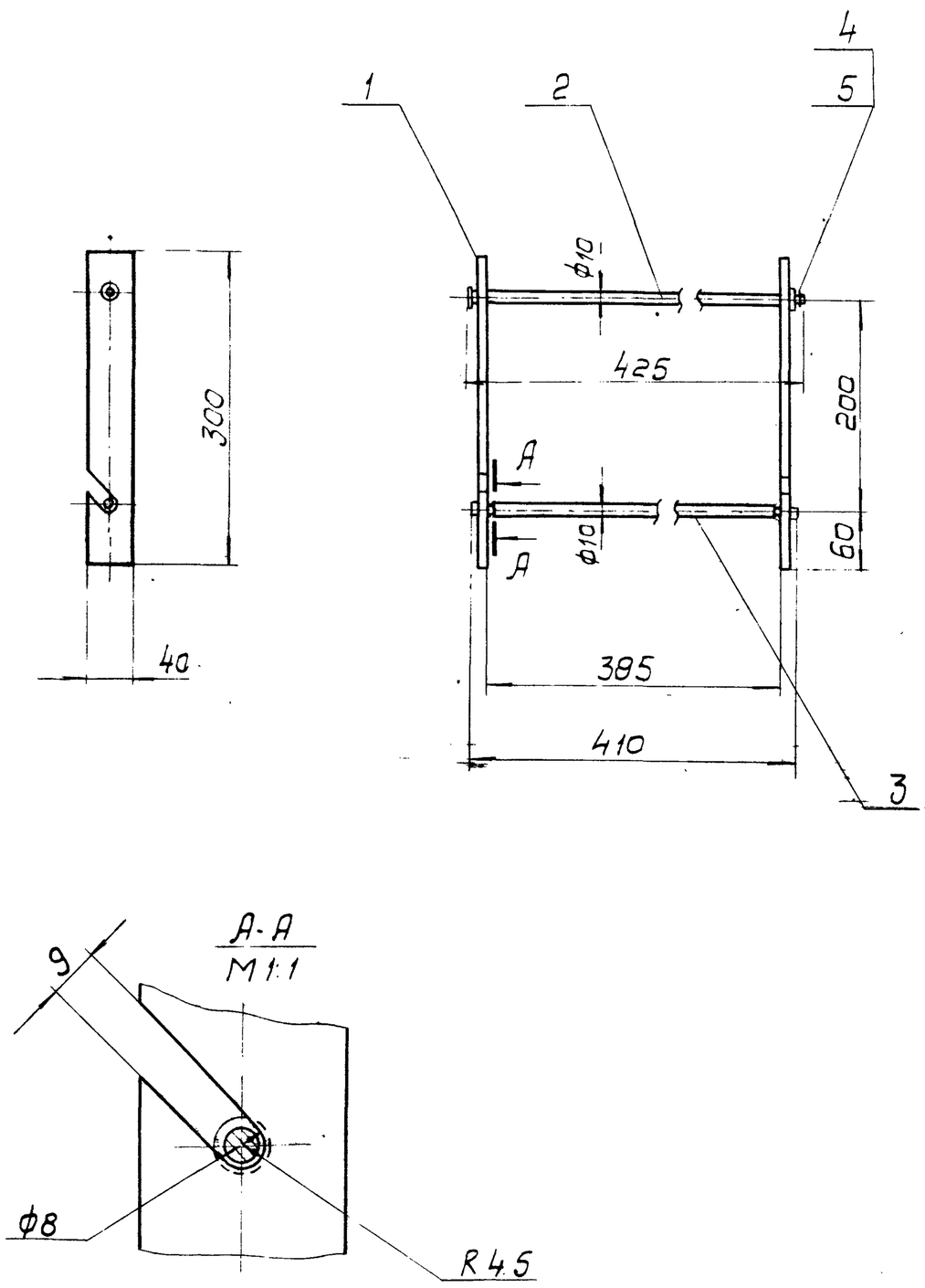

Поз.	Обозначение	Наименование	Кол.	Доп. указ.
1		Планка		
		Полоса $\frac{Б-2-5\times40\ ГОСТ\ 103-76}{Ст.3\ ГОСТ\ 535-79}$	2	0,5 кг
2		Ось		
		Круг $\frac{14-В-ГОСТ\ 2590-71}{Ст\ 3\ ГОСТ\ 535-79}$	1	0,26 кг
3		Ось		
		Круг $\frac{10-В-ГОСТ\ 2590-71}{Ст.3\ ГОСТ\ 535-79}$	1	0,24 кг
4		Шайба 10-0115		
		ГОСТ 9649-78	1	
5		Шплинт 3,2×16		
		ГОСТ 397-79	1	

Изм.	Лист	N докум.	Подп.	Дата
Разраб.	Милованова			
Пров.	Турукина			
Т.контр.	Орлов			
Гл.инж.пр.	Блоков			
Н.контр.	Турукина			
Утв.	Авдеев			

ТМ 119.02.00 ВО

Рама
Чертеж общего вида

Лит.	Масса	Масштаб
Т	1,6	1:5
Лист	Листов 1	

СОЮЗВОДОКАНАЛПРОЕКТ

Формат А3

ТМ119.01.00 ВО

Типовой проект 901-3-236.87 Альбом I

Сварные швы выполнить нагретым газом с присадочным прутком по ГОСТ 16310-80

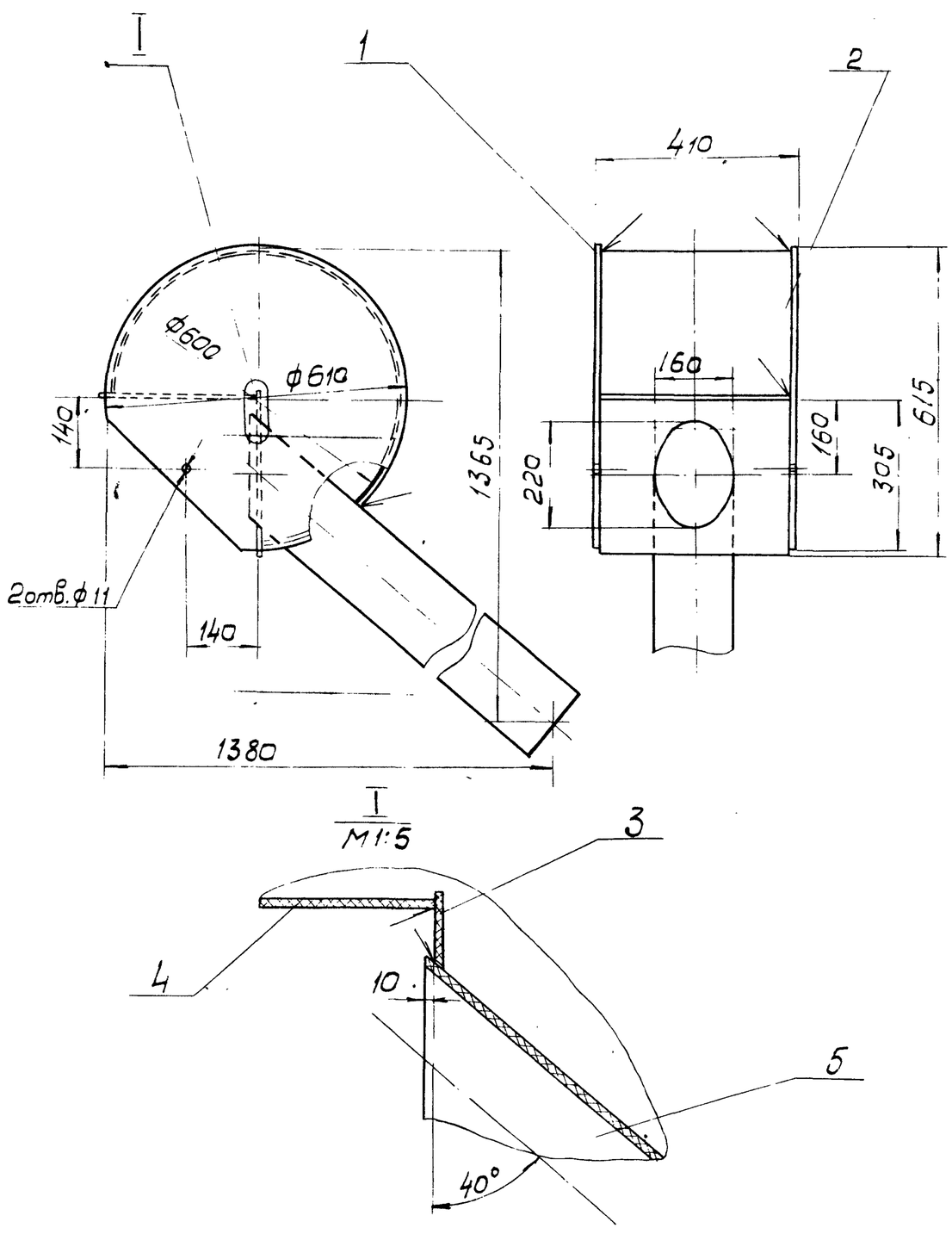

Поз.	Обозначение	Наименование	Кол.	Доп. указ.
1		Заглушка		
		Лист винипласта ВН 5		
		ГОСТ 9639-71	2	2 кг
2		Патрубок		
		Лист винипласта ВН 5		
		ГОСТ 9639-71	1	5 кг
3		Стенка		
		Лист винипласта ВН 5		
		ГОСТ 9639-71	1	0,53 кг
4		Стенка		
		Лист винипласта ВН 5		
		ГОСТ 9639-71	1	0,67 кг
5		Труба ПВХ 160С „Питьевая"		
		ТУ6-19-231-83	1	4,8 кг

Изм.	Лист	N докум.	Подп.	Дата
Разраб.	Милованова			
Пров.	Турукина			
Т.контр.	Орлов			
Гл.инж.пр.	Блоков			
Н.контр.	Турукина			
Утв.	Авдеев			

ТМ 119.01.00 ВО

Поплавок Ду 150
Чертеж общего вида

Лит.	Масса	Масштаб
Т	15	1:10
Лист	Листов 1	

СОЮЗВОДОКАНАЛПРОЕКТ

22116-05 Формат А3