ТИПОВОЙ ПРОЕКТ
901-3-236.87

СГУСТИТЕЛИ ОСАДКА ДИАМЕТРОМ 12 МЕТРОВ ДЛЯ СТАНЦИЙ ПОДГОТОВКИ ВОДЫ

АЛЬБОМ III
СТРОИТЕЛЬНЫЕ ИЗДЕЛИЯ

22116-03

				Привязан	

ТИПОВОЙ ПРОЕКТ
901-3-236.87

СГУСТИТЕЛИ ОСАДКА
ДИАМЕТРОМ 12 МЕТРОВ
ДЛЯ СТАНЦИЙ ПОДГОТОВКИ ВОДЫ

АЛЬБОМ III

22116-03

СОСТАВ ПРОЕКТА:

Альбом I — Пояснительная записка. Технологические решения. Отопление и вентиляция.
Альбом II — Архитектурно — строительные решения
Альбом III — Строительные изделия
Альбом IV — Электротехнические решения
Альбом V — Нестандартизированное оборудование
Альбом VI — Ведомости потребности в материалах
Альбом VII — Спецификации оборудования
Альбом VIII — Сметы

УТВЕРЖДЕН
Госстроем СССР
протокол № Д4-95 от 25.XII.1986г.
Введен в действие в/о „Союзводоканалниипроект"
приказ № 119 от 27.IV.1987г.

РАЗРАБОТАН:
Государственным проектным институтом
Союзводоканалпроект
Главный инженер института /А.Н.Михайлов/
Главный инженер проекта /Э.Е.Черная/

				Привязан	

901-3-236.87 Альбом III

Обозначение	Наименование	Стр
ТП 901-3-236.87-КЖ.И.С	Содержание альбома	2
ТТ	Технические требования	3
1.05	Сетка арматурная (С3, С4)	3
1.01	Каркас плоский (КР1)	4
1,02	Каркас плоский (КР2)	4
1.03	Сетка арматурная (С1)	5
1.04	Сетка арматурная (С2)	5
1.06	Каркас плоский (КР1, КР2)	6
1.07	Изделие закладное (М1)	6
2.01	Панель стеновая ПС2-30-К1а, ПС2-30-К1б ПС2-30-К1в, ПС2-30-К1г, ПС2-30-К1д, ПС2-30-К1е ПС2-30-К1ж, ПС2-30-К1и, ПС2-30-К1к	7 8
2.02	Панель (ПСц2-30-1а-1, ПСц2-30-1а-2)	9
3.01	Сетка арматурная (С1, С2)	9
4.01	Колонна (К36-2а, К36-2б)	10
4.02	Колонна (К54-5а, К54-5б, К54-5в)	11
5.01	Балка (1БСТ6-3АIIIВТа)	12
6.01	Плита покрытия (ПГ-3АIIIВаТ, ПГ-3АIIIВбТ, ПВ4-3АIIIВаТ)	13
7.01	Стойка фахверка (СФ1)	14
7.02	Деталь подводящего трубопровода	15

Взам. инв. №

Подпись и дата

Инв. № подл.

Привязан

Инв. №

Н. контр.	Козловичер	
Инж.	Полякова	
Инж.	Петропавловская	
Рук. бр.	Семенова	
ГИП	Чирков	
Гл. спец.	Козловичер	
Нач. отд.	Альтшуллер	

ТП 901-3-236.87-КЖ.И.С

Содержание альбома

Стадия	Лист	Листов
Р		1

СОЮЗВОДОКАНАЛПРОЕКТ

Копировал Гольденбаум Формат А3

22116-03

901-3-236.87 Альбом III

Технические требования к изготовлению арматурных и закладных изделий

1. Арматурные сетки и каркасы изготовляются при помощи контактной точечной сварки. Сварку производить во всех точках пересечения стержней.
2. Сварка сеток выполняется в соответствии с ГОСТ'ом 14098-68 „Соединения сварные арматуры железобетонных изделий и конструкций. Контактная и ванная сварка. Основные типы и конструктивные элементы" и „Инструкцией по сварке соединений арматуры и закладных деталей железобетонных конструкций" СН 393-78.
3. Размеры сеток даны по осям и торцам стержней.
4. Сетки и каркасы изготовляются в кондукторах.
5. В изготовлении закладных изделий применяется контактная и автоматическая сварка по ГОСТ 19293-73, а также ручная дуговая сварка.
6. Высоту неоговоренных сварных швов принимать по наименьшей толщине свариваемых элементов.
7. Металлоконструкции окрасить краской БТ177 за 2 раза по огрунтовке ГФ-021.

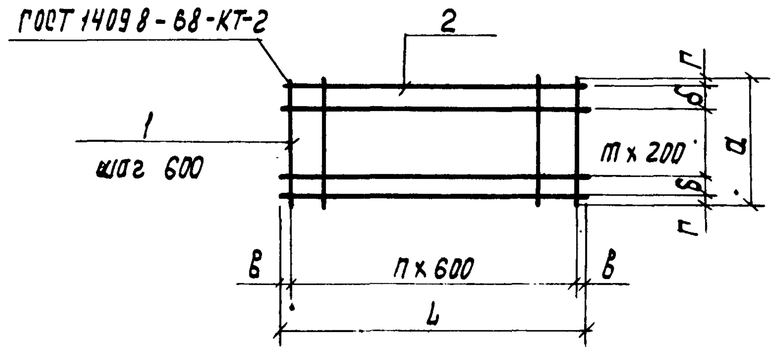

Формат	Зона	Поз.	Обозначение	Наименование	К-во на исп. 1.05 —	К-во на исп. 1.05 01	Примеч.
				Документация			
А4			ТП 901-3-236.87-КЖ.И.ТТ	Технические требования			
				Детали			
Б4		1	ТП 901-3-236.87-КЖ.И.1.05.1	А-III-6-ГОСТ 5781-82* ℓ=2450	10		0.5 кг
Б4			.2	А-III-6-ГОСТ 5781-82* ℓ=2550		13	0.6 кг
Б4		2	.3	А-III-8-ГОСТ 5781-82* ℓ=5450	13		2,2 кг
Б4			.4	А-III-8-ГОСТ 5781-82* ℓ=7450		13	3,0 кг
					С3	С4	

Обозначение	Размеры в мм L	a	б	в	г	n	m	К-во шт.	Масса ед. кг
ТП КЖ.И.1.05	5450	2450	200	25	25	9	10		33.6
-01	7450	2550	200	125	75	12	10		46.8

Привязан

Инв. N

Взам. инв. N | Подпись и дата | Инв. N подл.

Н. контр.	Козловичер	
Инж.	Полякова	
Инж.	Цветкова	
Рук. гр.	Семенова	
ГИП	Цирков	
Гл. спец.	Козловичер	
Нач. отд.	Альтшуллер	

ТП 901-3-236.87-КЖ.И.ТТ

Технические требования

Стадия	Лист	Листов
Р		1

СОЮЗВОДОКАНАЛПРОЕКТ

Формат А4

Привязан

Инв. N

ТП 901-3-236.87-КЖ.И.1.05

Н. контр.	Козловичер	
Инж.	Полякова	
Инж.	Цветкова	
Рук. гр.	Семенова	
ГИП	Цирков	
Гл. спец.	Козловичер	
Нач. отд.	Альтшуллер	

Сетка арматурная (С3; С4)

Стадия	Масса	Масштаб
Р	см. табл.	
Лист	Листов 1	

СОЮЗВОДОКАНАЛПРОЕКТ

Копир. Лаврухина

Формат А4

22116-03

901-3-236.87 Альбом III

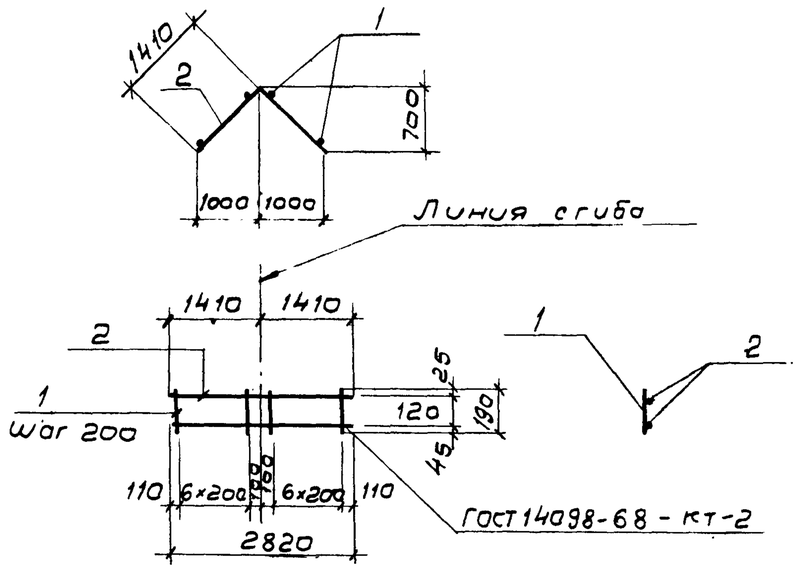

Формат	Зона	Поз.	Обозначение	Наименование	Кол.	Примеч.
				Документация		
А4			ТП 901-3-236.87-КЖ.И ТТ	Технические требования		
				Детали		
А4		1	ТП 901-3-236.87-КЖ.И. 1.01 1	А-I-6-ГОСТ 5781-82* ℓ=190	14	0,05 кг
А4		2	2	А-I-6-ГОСТ 5781-82* ℓ=2820	2	0,6 кг

Привязан

Инв. №

Н.контр.	Козловичер		
Инж.	Полякова		
Инж.	Цветкова		
Рук. гр.	Семенова		
Гип	Чирков		
Гл. спец.	Козловичер		
Нач. отд.	Альтшуллер		

ТП 901-3-236.87- КЖ. И. 1. 01.

Каркас плоский (КР1)

Стадия	Масса	Масштаб
Р	1,9	
Лист	Листов 1	

СОЮЗВОДОКАНАЛПРОЕКТ

Формат А4

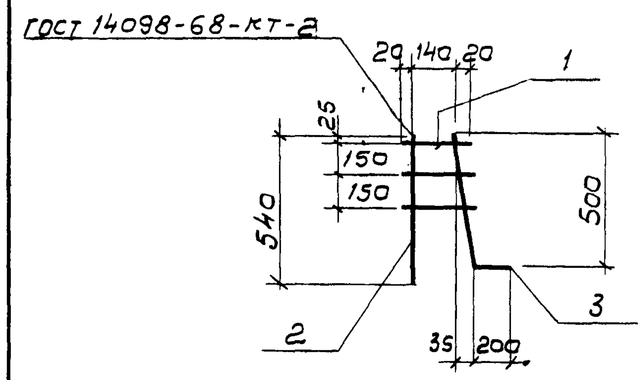

Формат	Зона	Поз.	Обозначение	Наименование	Кол.	Примеч.
				Документация		
А4			ТП 901-3-236.87- КЖ.И. ТТ	Технические требования		
				Детали		
Б4		1	ТП 901-3-236.87-КЖ.И. 1.02. 1	А-III-6-ГОСТ 5781-82* ℓ=180	3	0,07 кг
Б4		2	2	А-III-8-ГОСТ 5781-82* ℓ=540	1	0,2 кг
Б4		3	3	А-III-10-ГОСТ 5781-82* ℓ=710	1	0,44 кг

Привязан

Инв. №

Н.контр.	Козловичер		
Инж.	Полякова		
Инж.	Цветкова		
Рук. гр.	Семенова		
Гип	Чирков		
Гл. спец.	Козловичер		
Нач. отд.	Альтшуллер		

ТП 901-3-236.87-КЖ.И. 1. 02

Каркас плоский (КР2)

Стадия	Масса	Масштаб
Р	0,85	
Лист	Листов 1	

СОЮЗВОДОКАНАЛПРОЕКТ

Кол. В. Филиппова

Формат А4

22.116-1.2

Альбом III

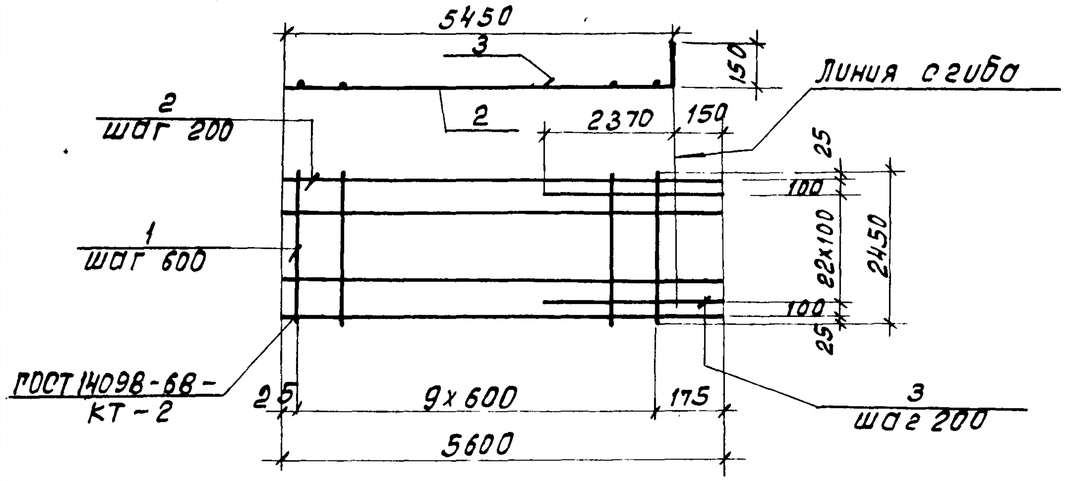

Армат.	Зона	Поз.	Обозначение	Наименование	Кол.	Примеч.
				Документация		
А4			ТП 901-3-236.87- КЖ.И.ТТ	технические требования		
				Детали		
Б4		1	ТП 901-3-236.87- КЖ.И.1.03.1	А-III-6-ГОСТ 5781-82* ℓ=2450	10	0.5 кг
Б4		2	.2	А-III-10-ГОСТ 5781-82* ℓ=5600	13	3.5 кг
Б4		3	.3	А-III-10-ГОСТ 5781-82* ℓ=2520	12	1.6 кг

Привязан

Инв. №

Инв. № подл. | Подпись и дата | Взам. инв. №

ТП 901-3-236.87- КЖ.И.1.03

Н. контр.	Козловичер		Сетка арматурная (С1)	Стадия	Масса	Масштаб
Инж.	Полякова			Р	69.7	
Инж.	Цветкова			Лист	Листов 1	
Рук. гр.	Семенова					
ГИП	Чирков			СОЮЗВОДОКАНАЛПРОЕКТ		
Гл. спец.	Козловичер					
Нач. отд.	Альтшуллер					

Формат А4

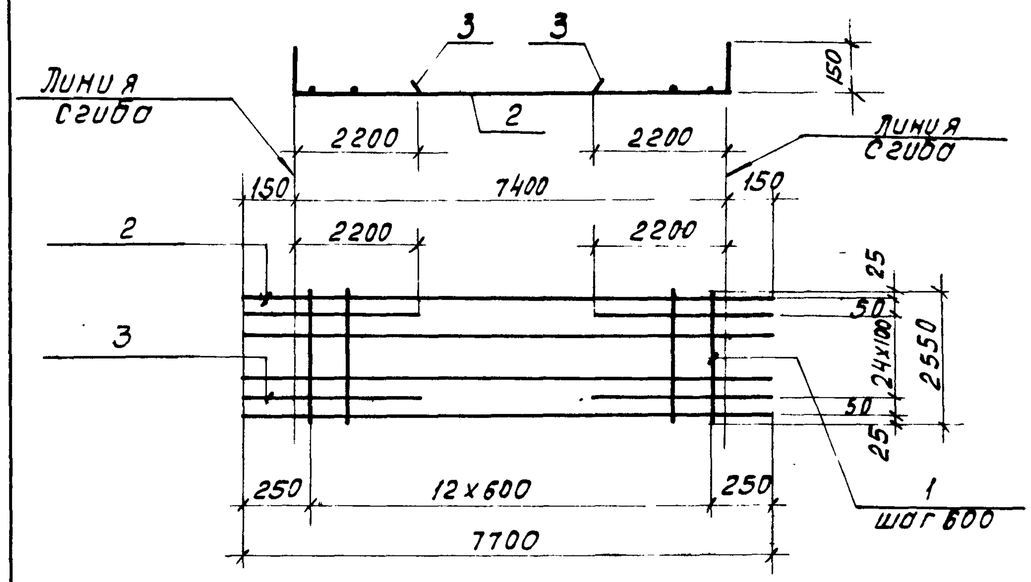

Формат	Зона	Поз.	Обозначение	Наименование	Кол.	Примеч.
				Документация		
А4			ТП 901-3-236.87- КЖ.И.ТТ	технические требования		
				Детали		
Б4		1	ТП 901-3-236.87- КЖ.И.1.04.1	А-III-6-ГОСТ 5781-82* ℓ=2550	13	0.6 кг
Б4		2	.2	А-III-10-ГОСТ 5781-82* ℓ=7700	14	4.8 кг
Б4		3	.3	А-III-10-ГОСТ 5781-82* ℓ=2350	13	1.5 кг

Привязан

Инв. №

Инв. № подл. | Подпись и дата | Взам. инв. №

ТП 901-3-236.87- КЖ.И.1.04

Н. контр.	Козловичер		Сетка арматурная (С2)	Стадия	Масса	Масштаб
Инж.	Полякова			Р	94.5	
Инж.	Цветкова			Лист	Листов 1	
Рук. гр.	Семенова					
ГИП	Чирков			СОЮЗВОДОКАНАЛПРОЕКТ		
Гл. спец.	Козловичер					
Нач. отд.	Альтшуллер					

Копировал М. Доценко.

Формат А4

Альбом III

901-3-236.87

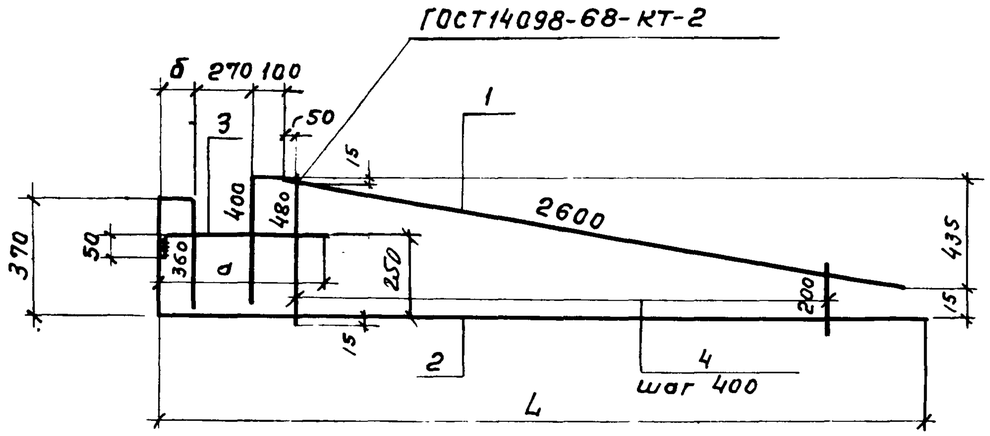

Формат	Зона	Поз.	Обозначение	Наименование	К-во на испол. 1.06 —	01	Примечание
				Документация			
А4			ТП 901-3-236.87- КЖИ.ТТ	Технические требования			
				Детали			
Б4		1	ТП 901-3-236.87-КЖИ.1.06.1	А-III-10 ГОСТ 5781-82* ℓ=3100	1	1	1,9кг
Б4		2	-06.2	А-III-10 ГОСТ 5781-82* ℓ=3930	1		2,4кг
			-06.2	А-III-10 ГОСТ 5781-82* ℓ=4630		1	2,9
Б4		3	-06.3	А-III-10 ГОСТ 5781-82* ℓ=700	1		0,5кг
			-06.3	А-III-10 ГОСТ 5781-82* ℓ=1050		1	0,7кг
Б4		4	-06.4	581 ГОСТ 6727-80* ℓ=480÷200 ℓср=340	6	6	0,05кг
					КР1	КР2	

Обозначение	Размеры мм а	б	L	Масса ед. кг
ТП901-3-236.87КЖ.И.1.06	650	100	3100	5,1
01	1000	450	3450	5,8

Привязан

Инв. №

Взам. инв. №

Подпись и дата

Инв. № подл.

Н.контр.	Козловичер	
Инжен.	Полякова	
Инжен.	Петропавловская	
Рук.бр.	Семенова	
ГИП	Чирков	
Гл. спец.	Козловичер	
Нач.отд.	Альтшуллер	

ТП 901-3-236.87-КЖ.И.1.06

Каркас плоский (КР1, КР2)

Стадия	Масса	Масштаб
Р	см. табл.	
Лист	Листов 1	

СОЮЗВОДОКАНАЛПРОЕКТ

Копировал Гольденбаум Формат А4

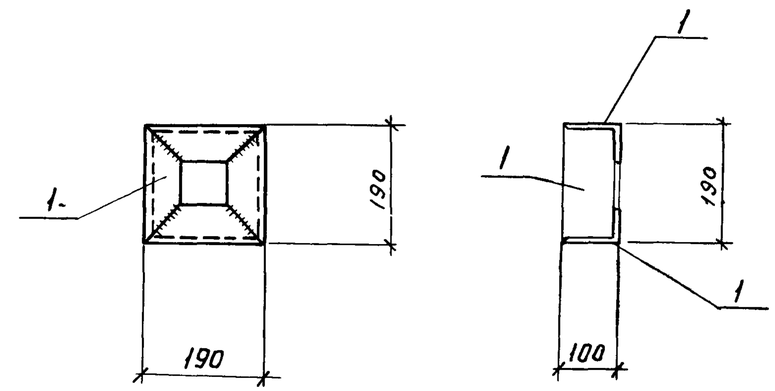

Формат	Зона	Поз.	Обозначение	Наименование	Кол.	Примечание
				Документация		
А4			ТП 901-3-236.87- КЖ.И.ТТ	Технические требования		
				Детали		
Б4		1	ТП 901-3-236.87- КЖ.И1.07	Уголок 100×63×6 ГОСТ 8510-72* / Вст3кп2 ГОСТ 535-79* ℓ=190	4	1.4кг

Толщина сварных швов $h_ш$ = 5мм

Привязан

Инв. №

Взам. инв. №

Подпись и дата

Инв. № подл.

Н.контр.	Козловичер	
Инж.	Полякова	
Инж.	Петропавловская	
Рук.бр.	Семенова	
ГИП	Чирков	
Гл. спец.	Козловичер	
Нач.отд	Альтшуллер	

ТП 901-3-236.87- КЖ.И.1.07

Изделие закладное (М1)

Стадия	Масса	Масштаб
Р	5.6	
Лист	Листов 1	

СОЮЗВОДОКАНАЛПРОЕКТ

Копировал Гольденбаум Формат А4

22.16-03

Альбом III

901-3-236.87

Рис. 1

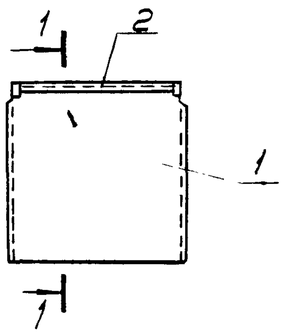

1-1

Формат	Зона	Поз.	Обозначение	Наименование	Количество на исполнение 2.01									Примечание
					-	01	02	03	04	05	06	07	08	
				Документация										
				Панель стеновая										
		1.	3.900-3 Вып. 3	ПС2-30-К1										Со всеми закладными изделиями
				Сборочные единицы										
				Изделие закладное										
		2	1.400-15 Вып 0.1	МН 548	п.м. 2.68				п.м. 2.68	п.м. 2.68				11.3 кг
		3	1.400-15 Вып 0.1	МН105-6				1						1.0 кг
			Бетон класса В15		ПС1	ПС2	ПС3	ПС4	ПС5	ПС6	ПС7	ПС8	ПС9	

Рис. 2

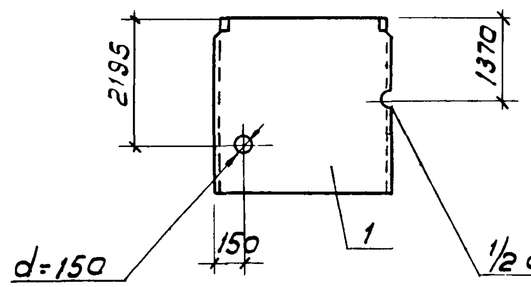

Рис. 3

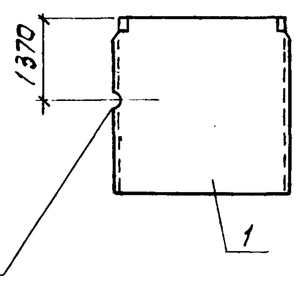

Ведомость расхода стали на дополнительные элементы, кг

Марка элемента	Изделия закладные										Общий расход
	Арматура класса					Прокат					
	А-III					ВСТ3кп2					
	ГОСТ 5781-82*					ГОСТ 8509-72*		ГОСТ 19903-74*		Итого	
	8				Итого	L 50×5		-δ=6	-δ=8		
ПС 2-30-К1 а	1,2				1,2	10,1				10,1	11,3
ПС 2-30-К1 д	1,2				1,2	10,1				10,1	11,3
ПС2-30-К1 е	1,2				1,2	10,1				10,1	11,3
ПС2-30-К1 г	0,1				0,1			0,5	0,4	0,9	1,0

Обозначение	Марка эл-та	Рис.	Масса ед. кг
ТП 901-3-236.87-КЖ.И.2.01	ПС2-30-К1 а	1	3130
-01	ПС2-30-К1 б	2	3130
-02	ПС2-30-К1 в	3	3130
-03	ПС2-30-К1 г	4	3130
-04	ПС2-30-К1 д	5	3130
-05	ПС2-30-К1 е	6	3130
-06	ПС2-30-К1 ж	7	3130
-07	ПС2-30-К1 и	8	3130
-08	ПС2-30-К1 к	9	3130

Взам. инв. N | Подпись и дата | Инв. N подл.

Привязан

Инв. N

Н. контр.	Козловичер	
Инж.	Полякова	
Инж.	Петропавловская	
Рук. бр.	Семенова	
ГИП	Чирков	
Гл. спец.	Козловичер	
Нач. отд.	Альтшуллер	

ТП 901-3-236.87-КЖ.И.2.01

Панель стеновая б
ПС2-30-К1 а; ПС2-30-К1 б; ПС2-30-К1 в; ПС2-30-К1 г; ПС2-30-К1 д; ПС2-30-К1 е; ПС2-30-К1 ж; ПС2-30-К1 и; ПС2-30-К1 к.

Стадия	Масса	Масштаб
Р	См. табл.	
Лист 1	Листов 2	

СОЮЗВОДОКАНАЛПРОЕКТ

Коп. В. Филиппова

Формат А3

22116-03

Альбом III

901-3-236.87

Рис.4

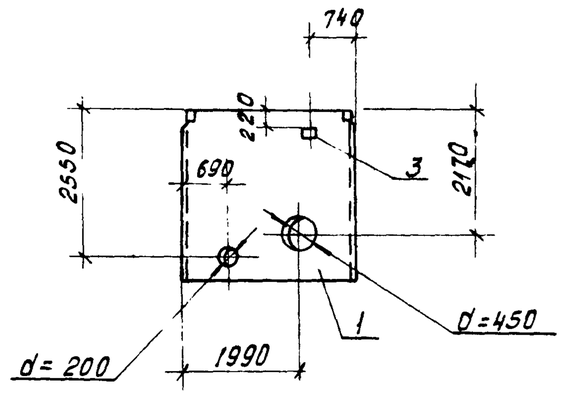

Рис. 5

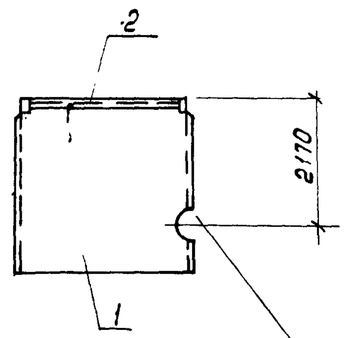

Рис. 6

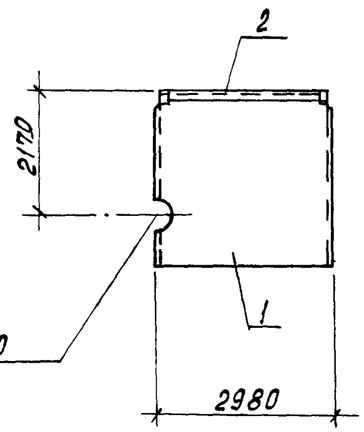

1/2 d = 650

Рис.7

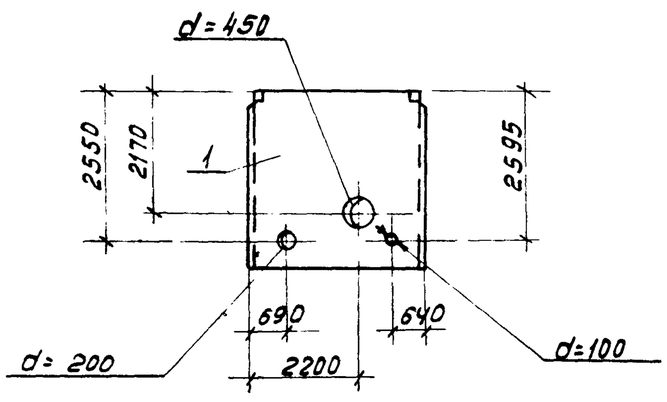

Рис 8

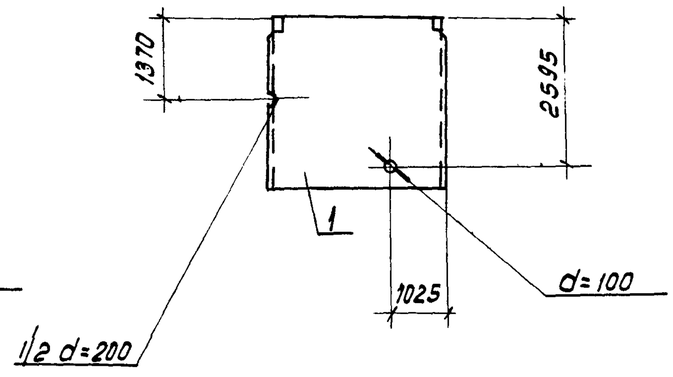

Рис.9

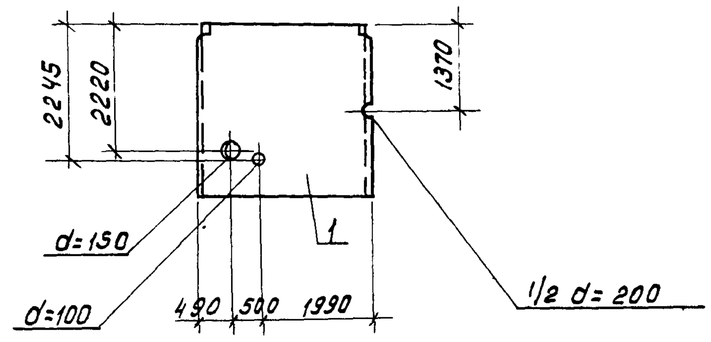

Инв. № подл.	Подпись и дата	Взам. инв. №

Привязан

Инв. №

ТП 901-3-236.87-КЖ И.2.01

Лист 2

Копировал: Доценко.

Формат А3

22116-03

901-3-236.87 Альбом III

Рис. 1 1-1 Рис. 2

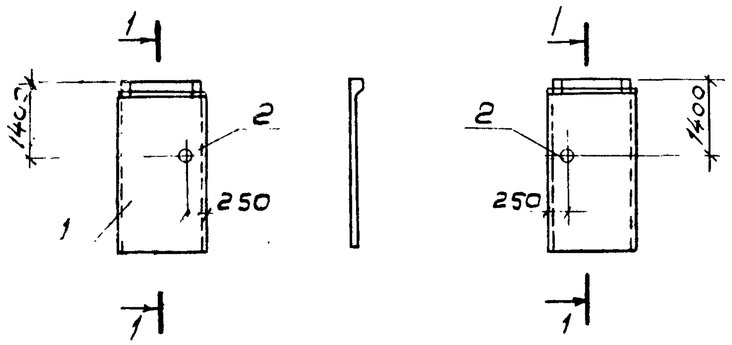

Формат	Зона	Поз.	Обозначение	Наименование	Кол-во на исп. 2 02 –	0.1	Примечание
				Документация			
				Панель			
		1	3.900-3 вып. 54.1	ПСЦ 2-30-1а			со всеми закладными изделиями
		2	5 900-2	Сальник dy150 ℓк=200	1	1	20,3 кг
			Бетон класса В15, F100, W4		ПС11	ПС.2	

Обозначение	Марка элемента	Рис.	Масса ед. кг
КЖ.И. 2.02	ПСЦ2-30-1а-1	1	1800
-01	ПСЦ2-30-1а-2	2	1800

Привязан

Инв. №

Взам. инв. № | Подпись и дата | Инв. № подл.

Н.контр.	Козловичер	
Инж.	Полякова	
Инж.	Петропавловская	
Рук. бр.	Семенова	
ГИП	Чирков	
Гл.спец.	Козловичер	
Нач.отд.	Альтшуллер	

ТП 901-3-236.87-КЖ.И. 2.02

Панель (ПСЦ2-30-1а-1 ПСЦ2-30-1а-2)

Стадия	Масса	Масштаб
Р	см. табл.	
Лист	Листов 1	

СОЮЗВОДОКАНАЛПРОЕКТ

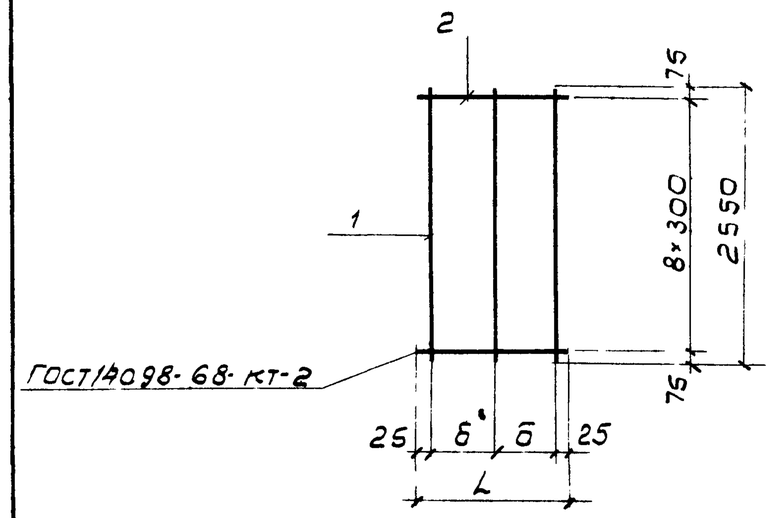

Формат	Зона	Поз.	Обозначение	Наименование	К-во на исполн. 301 –	С	Примечание
				Документация			
А3			ТП 901-3-236.87-КЖ.И.ТТ	Технические требования			
				Детали			
БЧ		1	ТП901-3-236.87-КЖ.И.3.01 1	А-III-16 ГОСТ 5781-82* ℓ=2550	3	3	4,0 кг
БЧ		2	.2	А-1-6 ГОСТ 5781-82* ℓ=580	9		0,1 кг
БЧ			.2	А-1-6 ГОСТ 5781-82* ℓ=780		9	0,17 кг
					С1	С2	

Обозначение	Размеры в мм L	a	Масса ед. кг
КЖ.И.3.01	550	250	129
-01	750	350	13,5

Привязан

Инв. №

Взам. инв. № | Подпись и дата | Инв. № подл.

Н.контр.	Козловичер	
Инж.	Полякова	
Инж.	Петропавловская	
Рук. бр.	Семенова	
ГИП	Чирков	
Гл.спец.	Козловичер	
Нач.отд.	Альтшуллер	

ТП 901-3-236.87-КЖ.И.3.01

Сетка арматурная (С1; С2)

Стадия	Масса	Масштаб
Р	см. табл.	
Лист	Листов 1	

СОЮЗВОДОКАНАЛПРОЕКТ

Коп. В. Филиппова

Формат А-

22116-03

901-3-236.87 Альбом III

Рис. 1

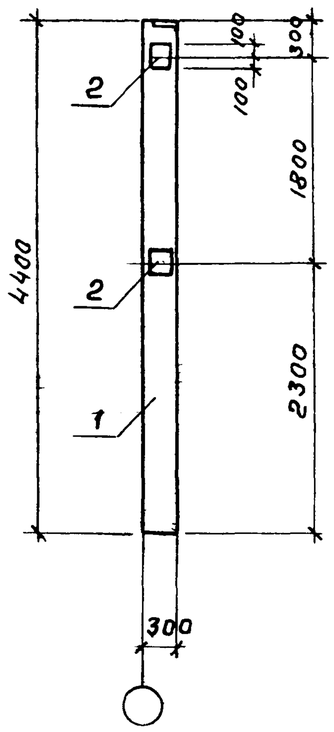

Рис. 2

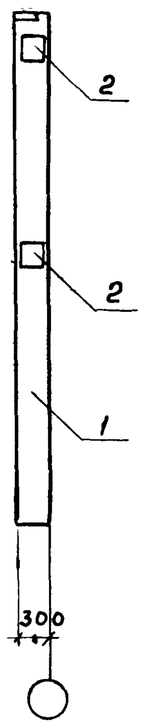

Формат	Зона	Поз.	Обозначение	Наименование	Кол-во на испол. 4.01 —	Кол-во на испол. 4.01 01	Примечание
				Документация			
		1	1.423-3 Вып.1	Колонна К36-2			со всеми закладными изделиями
				Сборочные единицы			
				Изделие закладное			
		2	1.423-3 вып. 2	М1-12	2	2	6,0 кг
					К1	К2	

Ведомость расхода стали на дополнительные элементы, кг

Марка элемента	Изделие закладное										Общий расход
	Арматура класса А-III ГОСТ 5781-82*					Прокат ВСТ3 КП2 ГОСТ19903-74*					
	ф12				Итого	-б=10				Итого	
К36-2а	2,8				2,8	9,2				9,2	12,0
К36-2б	2,8				2,8	9,2				9,2	12,0

Обозначение	Марка эл-та	Рис.	Масса ед. кг
ТП901-3-236.87-КЖ.И.4.01	К36-2а	1	1000
-01	К36-2б	2	1000

Привязан

Инв. №

Н.контр	Козловичер		
Инжен.	Полякова		
Инжен.	Петропавловская		
Рук.бр	Семенова		
ГИП	Чирков		
Гл.спец.	Козловичер		
Нач.отд.	Альтшуллер		

ТП 901-3-236.87-КЖ.И.4.01

Колонна (К36-2а К36-2б)

Стадия	Масса	Масштаб
Р	1000	
Лист	Листов 1	

СОЮЗВОДОКАНАЛПРОЕКТ

Инв. № подл. | Подпись и дата | Взам. инв. №

Копировал Гольденбаум Формат А3

901-3-236.87 Альбом III

Рис.1 Рис.2 Рис.3

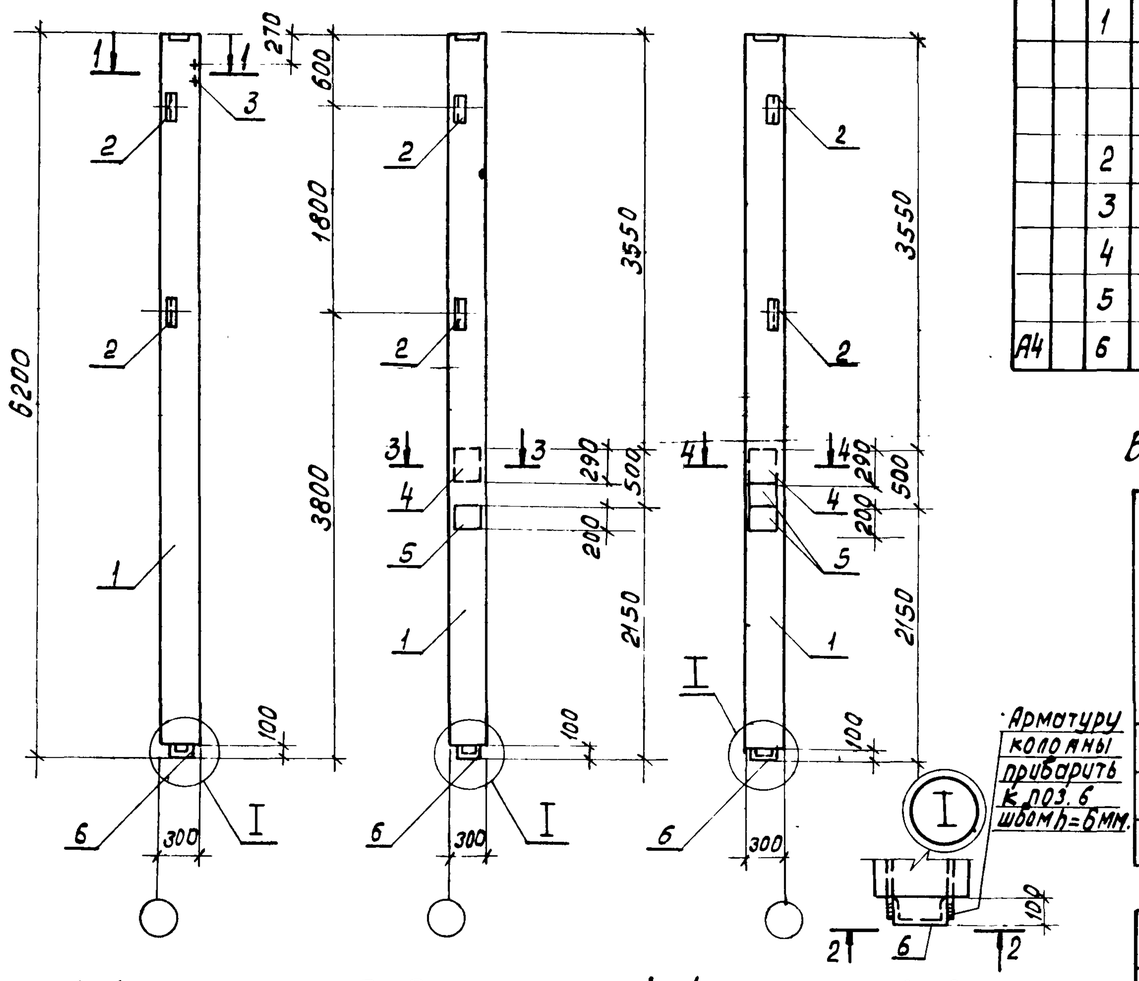

1-1 3-3 4-4 2-2

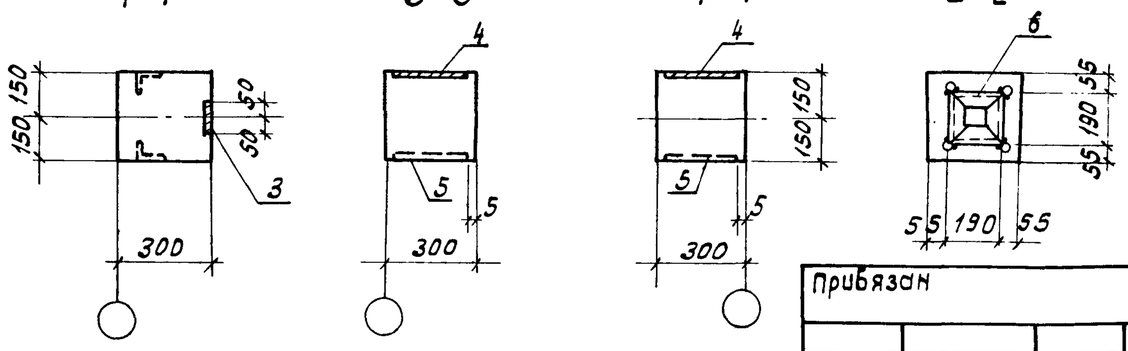

Формат	Зона	Поз.	Обозначение	Наименование	Количество на испол. 4.03 —	01	02	Примечание.
				Документация				
		1	1.423-3 вып. 1	колонна К 54-5				в объем закладных изделий
				Сборочные единицы				
				Изделия закладные				
		2	1.423-3 вып. 2	М1-13	2	2	2	1.7кг
		3	1.400-15 вып. 0.1	МН105-2	1			0.9кг
		4	1.423-3 вып. 2	М2-14		1	1	9.1кг
		5	1.423-3 вып. 2	М1-12		1	2	6.0кг
А4		6	ТП 901-3-236.87-КЖ.И.1.07	М1	1	1	1	5.6кг
					К3	К4	К5	

Ведомость расхода стали на дополнительные элементы, кг

Марка элемента	Изделия закладные										Общий расход
	Арматура класса А-III ГОСТ 5781-82*					Прокат ВСТ3кп2 ГОСТ 19903-74*		ГОСТ 8510-12 ∟100х63х6	ГОСТ 8509-72 ∟63х6		
	8	12	16		Итого	-δ=10	-δ=6			Итого	
К54-5а	0.4	0.5			0.9		0.5	5.6	2.9	9.0	9.9
К54-5б		1.9	2.5		4.4	11.2		5.6	2.9	19.7	24.1
К54-5в		3.3	2.5		5.8	15.8		5.6	2.9	24.3	30.1

Обозначение	Марка элем-та	Рис.	Масса ед., кг.
ТП901-3-236.87-КЖ.И. 4.02	К54-5а	1	1400
-01	К54-5б	2	1400
-02	К54-5в	3	1400

Привязан

Инв. №

Н.контр.	Козлобичер	
Инж.	Полякова	
Инж.	Петропавловская	
Рук. гр.	Семенова	
ГИП	Чирков	
Гл. спец.	Козлобичер	
Нач.отд.	Альтшуллер	

ТП 901-3-236.87-КЖ.И.4.02

Колонна (К54-5а К54-5б К54-5в)

Стадия	Масса	Масштаб
Р	см. табл.	
Лист	Листов 1	

СОЮЗВОДОКАНАЛПРОЕКТ

Инв. № подл. | Подпись и дата | Взам. инв. №

Коп. Доценко

Формат А3

2-116-1

901-3-236.87 Альбом III

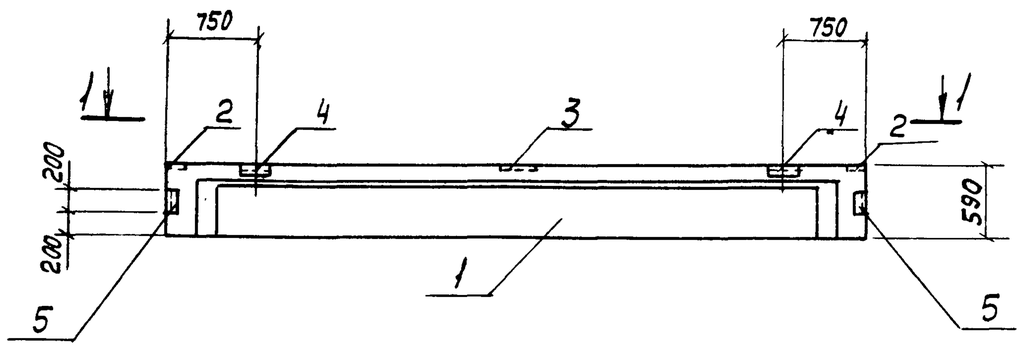

1-1

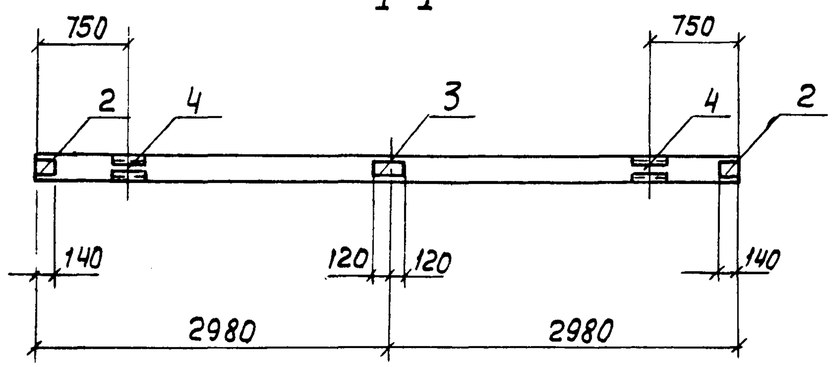

Формат	Зона	Поз.	Обозначение	Наименование	Кол.	Примечание
				Документация		
		1	1.462.1-10/80 Вып. 1.2	Балка 1БСТ6-3АIII ВТ		
				Сборочные единицы		
				Изделия закладные		
		2	1.462.1-10/80.2 -100	М5	2	2.3кг
		3	1.462.1-10/80.2 -110	М6	1	1.2кг
		4	1.462.1-10/80.2-120-01	М8	2	4.1кг
		5	1.030.1-1.0-3 -2210	МД1	2	2.9кг

Ведомость расхода стали дополнительные элементы, кг

Марка элемента	Изделия закладные										Общий расход
	Арматура класса А-III				Прокат ВСт3кп2						
	ГОСТ 5781-82*				ГОСТ 19903-74*	ГОСТ 8510-72*					
	ф8	ф10		Ст0г20	-δ=6	L 90×56×5	L 80×50×6			Ст0г20	
1БСТ6-3АIII ВТа	1.6	2.0		3.6	5.3	6.2	4.7			16.2	19.8

Н. контр.	Козловичер		
Инж.	Полякова		
Инж.	Петропавловская		
Рук. бр.	Семенова		
ГИП	Чирков		
Гл. спец.	Козловичер		
Нач. отд.	Альтшуллер		

Привязан

Инв. №

ТП 901-3-236.87- КЖ.И.5.01

Балка (1БСТ6-3АIII ВТа)

Стадия	Масса	Масштаб
Р	1150	
Лист	Листов 1	

СОЮЗВОДОКАНАЛПРОЕКТ

Копир. Лаврухина

Формат А2

Взам. инв. № | Подпись и дата | Инв. № подл.

901-3-236. Альбом III

Рис.1

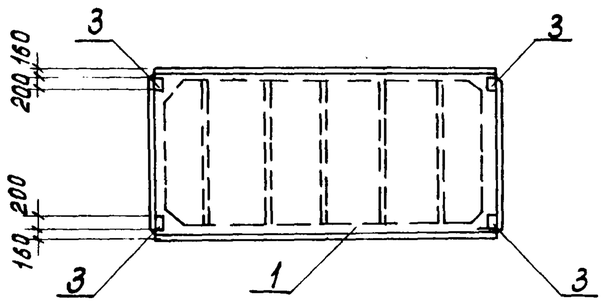

Рис.2

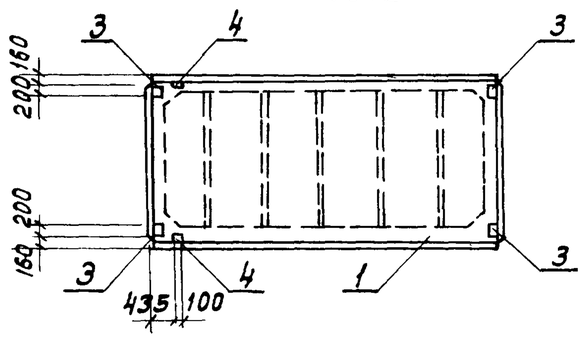

Рис.3

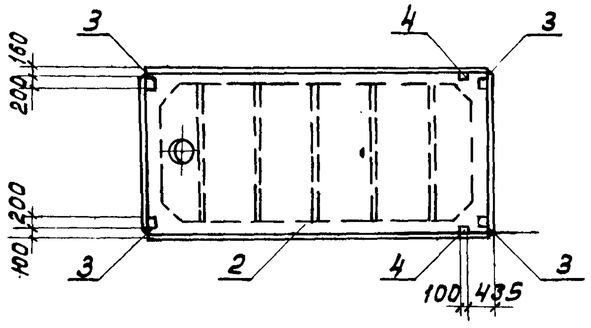

Формат	Зона	Поз	Обозначение	Наименование	К-во NN исполн. 6.01 —	01	02	Примечание
				Документация				
				Плиты покрытия				
		1	ГОСТ 22701.1-77*	ПГ-3АIIIВТ				со всеми закладными изделиями
		2		ПВ4-3АIIIВТ				
				Сборочные единицы				
				Изделия закладные				
		3	ГОСТ 22701.5-77*	М8	4	4	4	1.7 кг.
		4	ГОСТ 22701.5-77*	М9		2	2	1.25кг.
					пок.1	пок.2	пок.3	

Ведомость расхода стали на дополнительные элементы, кг

Марка элемента	Изделия закладные										Общий расход
	Арматура класса А-III ГОСТ 5781-82*					Прокат ВСТ3КП2 ГОСТ 19903-74* б=6	ГОСТ 8509-72* L70x8				
	ф10	ф14			Итого					Итого	
ПГ-3АIIIВбТ	1.6				1.6	5.2				5.2	6.8
ПГ-3АIIIВбТ	2.2	0.2			2.4	5.2	1.7			6.9	9.3
ПВ4-3АIIIВбТ	2.2	0.2			2.4	5.2	1.7			6.9	9.3

Обозначение	Марка эл-та	Рис	Масса ед. кг.
ТП 901-3-236.87-КЖ.И.6.01	ПГ-3АIIIВбТ	1	2150
-01	ПГ-3АIIIВбТ	2	2150
-02	ПВ4-3АIIIВбТ	3	3300

Привязан:

Инв. №

Взам. инв. № | Подпись и дата | Инв. № подл.

Н.контр.	Козлобичер	
Инж.	Полякова	
Инж.	Петропавловская	
Рук.бр.	Семенова	
ГИП	Чирков	
Гл.спец.	Козлобичер	
Нач.отд.	Альтшуллер	

ТП 901-3-236.87-КЖ.И.6.01

Плита покрытия (ПГ-3АIIIВбТ, ПГ-3АIIIВбТ, ПВ4-3АIIIВбТ)

Стадия	Масса	Масштаб
Р	см. табл.	
Лист	Листов 1	

СОЮЗВОДОКАНАЛПРОЕКТ

Коп. Доценко

Формат А3

22116-03

901-3-236.87 Альбом III

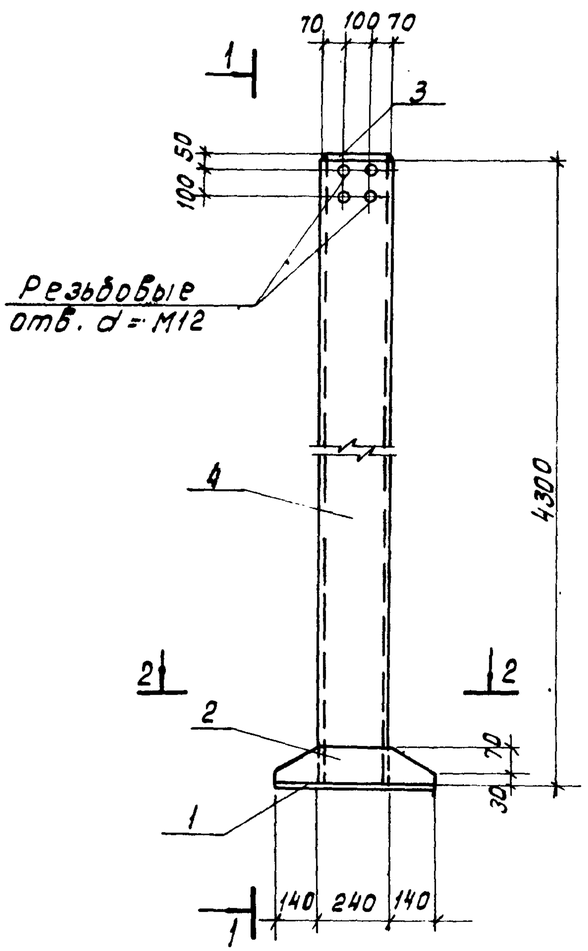

1 – 1

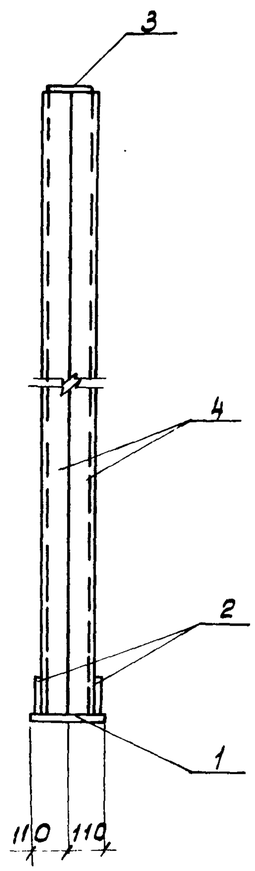

2 – 2

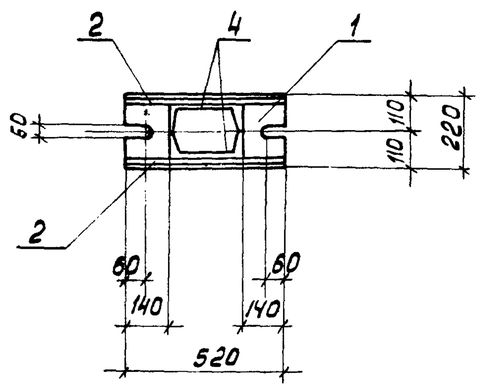

Формат	Зона	поз.	Обозначение	Наименование	Кол.	Примечание
				Документация		
А4			ТП 901-3-236.87-КЖ.И.ТТ	Технические требования		
				Детали		
Б4		1	ТП 901-3-236.87-КЖ.И.7.01.1	Лист $\frac{20\times220\ ГОСТ\ 19903-74^*}{ВСТ3кп2\ ГОСТ\ 535-79^*}$ ℓ=520	1	18.0кг
Б4		2	.2	Лист $\frac{8\times100\ ГОСТ\ 19903-74^*}{ВСТ3кп2\ ГОСТ\ 535-79^*}$ ℓ=520	2	3.3кг
Б4		3	.3	Лист $\frac{8\times170\ ГОСТ\ 19903-74^*}{ВСТ3кп2\ ГОСТ\ 535-79^*}$ ℓ=230	1	2,5кг
Б4		4	.4	Швеллер $\frac{24\ ГОСТ\ 8240-72^*}{ВСТ3кп\ ГОСТ\ 535-79^*}$ ℓ=4300	2	103,2

Толщина сварных швов $h_ш = 5$ мм

Привязан:

Инв. №

Н.контр.	Козлобичер	
Инж.	Поляков	
Инж.	Петропавловская	
Рук.бр.	Семенов	
ГИП	Чирков	
Гл.спец.	Козлобичер	
Нач.отд.	Альтшуллер	

ТП 901-3-236.87-КЖ.И.7.01.

Стойка фахверка (СФ1)

Стадия	Масса	Масштаб
Р	233.5	
Лист	Листов 1	

СОЮЗВОДОКАНАЛПРОЕКТ

Коп: Доценко

Формат А3

Взам. инв. № | Подпись и дата | Инв. № подл.

22116-03

901-3-236.87 Альбом III

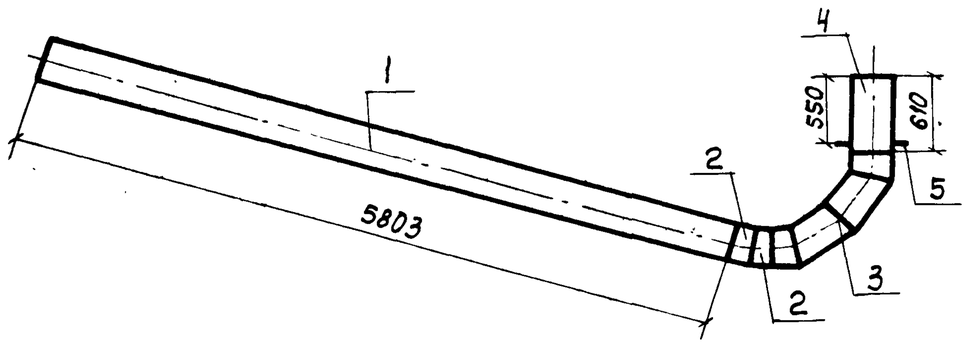

Формат	Зона	Поз.	Обозначение	Наименование	Кол.	Прим.
				Документация		
				Технические требования		
				Детали		
		1		Труба $\frac{К2\text{-}03\text{-}426\times6\ ГОСТ\ 10704\text{-}76}{Б\text{-}Б\ Ст3сп\ ГОСТ\ 10706\text{-}76}$ $e=5803$	1	360.4 кг
		2		Полусектор 15° 426×10 ОСТ36-43-81	2	26.7 кг
		3		Отвод 90° 426×10 ОСТ36-43-81	1	80.1 кг
		4		Патрубок $\frac{К2\text{-}03\text{-}426\times6\ ГОСТ\ 10704\text{-}76}{Б\text{-}Б\ Ст3сп\ ГОСТ\ 10706\text{-}76}$ $e=610$	1	38.9 кг
		5		Ребро ф470× ф429×10 Ст3 ГОСТ380-71*	1	2,0 кг

Сварку производить электродами типа Э-42

Привязан

Инв. №

Взам. инв. №

Подпись и дата

Инв. № подл.

ТП 901-3-236.87-КЖИ.7.02

Деталь подводящего трубопровода

Стадия	Масса	Масштаб
Р	508.1	
Лист	Листов 1	

СОЮЗВОДОКАНАЛПРОЕКТ

Инж.	Белышев	
Рук. бр.	Комарова	
Гл. инж. пр.	Черная	
Гл. спец.	Мирончик	
Нач. отд.	Харина	

Копир. Лаврухина

Формат А4

22116-03