ТИПОВОЙ ПРОЕКТ
901-3-236.87

СГУСТИТЕЛИ ОСАДКА
ДИАМЕТРОМ 12 МЕТРОВ
ДЛЯ СТАНЦИЙ ПОДГОТОВКИ ВОДЫ

22116-02

АЛЬБОМ II
АРХИТЕКТУРНО-СТРОИТЕЛЬНЫЕ РЕШЕНИЯ

				Привязан	

ТИПОВОЙ ПРОЕКТ
901-3-236.87

СГУСТИТЕЛИ ОСАДКА
ДИАМЕТРОМ 12 МЕТРОВ
ДЛЯ СТАНЦИЙ ПОДГОТОВКИ ВОДЫ

АЛЬБОМ II
СОСТАВ ПРОЕКТА

22116-02

АЛЬБОМ I - ПОЯСНИТЕЛЬНАЯ ЗАПИСКА. ТЕХНОЛОГИЧЕСКИЕ РЕШЕНИЯ ОТОПЛЕНИЕ И ВЕНТИЛЯЦИЯ.
АЛЬБОМ II - АРХИТЕКТУРНО-СТРОИТЕЛЬНЫЕ РЕШЕНИЯ.
АЛЬБОМ III - СТРОИТЕЛЬНЫЕ ИЗДЕЛИЯ.
АЛЬБОМ IV - ЭЛЕКТРОТЕХНИЧЕСКИЕ РЕШЕНИЯ.
АЛЬБОМ V - НЕСТАНДАРТИЗИРОВАННОЕ ОБОРУДОВАНИЕ.
АЛЬБОМ VI - ВЕДОМОСТИ ПОТРЕБНОСТИ В МАТЕРИАЛАХ.
АЛЬБОМ VII - СПЕЦИФИКАЦИИ ОБОРУДОВАНИЯ.
АЛЬБОМ VIII - СМЕТЫ.

РАЗРАБОТАН:
Государственным проектным институтом
Союзводоканалпроект
Главный инженер института /А.Н. Михайлов/
Главный инженер проекта /Э.Е. Черная/.

УТВЕРЖДЕН
Госстроем СССР
протокол №АУ-95 от 25.XII.1986 г.
Введен в действие в/о
„Союзводоканалниипроект"
приказ №119 от 27.IV.1987 г.

Привязан

Альбом II

901-3-236.87

Марка	Наименование	Стр
б/н.	Содержание альбома	2
АР-1	Общие данные	3
АР-2	План	4
АР-3	Разрезы	5
АР-4	Фасады	6
АР-5	План кровли, план полов	7
КЖ-1	Общие данные	8
КЖ-2	Днища Дм1, Дм1н, Дм2. Опалубочный чертеж План. Разрез 1-1.	9
КЖ-3	Днища Дм1; Дм1н, Дм2. Опалубочный чертеж Узлы. Спецификация.	10
КЖ-4	Днище Дм1, Дм1н. Арматурный чертеж.	11
КЖ-5	Днище. Дм2. Арматурный чертеж.	12
КЖ-6	Фундаменты Фм1; Фм1н Арматурно-опалубочный чертеж	13
КЖ-7	Схема расположения элементов сборных конструкций План. Разрез 1-1	14
КЖ-8	Схема расположения элементов сборных конструкций Узлы I ÷ IV.	15
КЖ-9	Схема расположения элементов сборных конструкций Узлы V ÷ VII.	16
КЖ-10	Схема расположения элементов сборных конструкций Сечения. Спецификации.	17
КЖ-11	Монолитные участки Ум 1, 2, 3, 4. Арматурный чертеж.	18
КЖ-12	Схема расположения плит покрытия, балок План	19
КЖ-13	Схема расположения плит покрытия, балок Разрезы. Узлы. Спецификация	20
КЖ-14	Схемы расположения стеновых панелей Фрагменты	21
КЖ-15	Схемы расположения стеновых панелей Спецификации	22
КЖ-16	Фундаменты под оборудование	23
КМ-1	Общие данные	24
КМ-2	Техническая спецификация стали	25
КМ-3	Схема расположения элементов стальных конструкций на отм. ± 0.000 и 0.600 Разрезы 1-1; 3-3; 8-8	26
КМ-4	Схема расположения элементов на отм. 3.394 3.000, 3.080. Разрезы 4-4; 5-5; 6-6; 7-7; 9-9; 10-10	27
КМ-5	Узлы 1, 2, 3.	28
КМ-6	Узлы 4, 5, 6.	29
КМ-7	Узлы 7, 8.	30

Взам. инв. №

Подпись и дата

Инв. № подл.

Привязан

Инв. №

Н. контр.	Козловичер	
Инж.	Полякова	
Инж.	Петропавловская	
Рук. бр.	Семенова	
ГИП	Чирков	
Гл. спец.	Козловичер	
Нач. отд.	Альтшуллер	

ТП-901-3-236.87

Сгустители осадка диаметром 12м для станций подготовки воды.

Стадия	Лист	Листов
Р	б/н	

Содержание альбома

СОЮЗВОДОКАНАЛПРОЕКТ

Копировал Гольденбаум

Формат А2

22116-02

Альбом II

901-3-236.87

Ведомость основных комплектов рабочих чертежей

Обозначение	Наименование	Примечание
ТП 901-3-236 87	Пояснительная записка. Технологические решения. Отопление и вентиляция	Альбом I
ТП 901-3-236.87	Архитектурно-строительные решения	Альбом II
ТП 901-3-236.87	Строительные изделия	Альбом III
ТП 901-3-236.87	Электротехнические решения	Альбом IV
ТП 901-3-236.87	Ведомости потребности в материалах	Альбом V
ТП 901-3-236.87	Спецификации оборудования	Альбом VII
ТП 901-3-236.87	Сметы	Альбом VIII

Ведомость ссылочных и прилагаемых документов

Обозначение	Наименование	Примечание
	Ссылочные документы	
ГОСТ 14624-84	Двери деревянные для зданий промышленных предприятий	
ГОСТ 12506-81	Окна деревянные для зданий промышленных предприятий	
ГОСТ 984-84	Перемычки железобетонные для зданий с кирпичными стенами	
2.460-18 в.1	Узлы покрытий одноэтажных производственных зданий с рулонными кровлями и железобетонными плитами	
2.430-20 в.1	Типовые архитектурно-строительные детали промышленных зданий с кирпичными стенами	
1.450.3-3 в.2	Стальные лестницы, площадки, стремянки и ограждения	
	Прилагаемые документы	
ТП901-3-236.87	Ведомости потребности в материалах	

Ведомость чертежей основного комплекта АР

Лист	Наименование	Примечание
АР-1	Общие данные	
АР-2	План	
АР-3	Разрезы	
АР-4	Фасады	
АР-5	План кровли, план полов	

Спецификация перемычек

Марка поз.	Обозначение	Наименование	Кол. на этаж 1	Кол. на этаж 2	Всего	Масса ед. кг	Примечание
ПР-1	ГОСТ 984-84	1ПБ 13-1	2	—	2	25	
				—			

1. За условную отметку 0.000 принята отметка чистого пола монтажной площадки, что соответствует абсолютной отметке [ ]
2. Наружные стеновые панели из ячеистого бетона γ= 700 кг/м³
3. Кладку кирпичных стен и перегородок вести из кирпича глиняного обыкновенного М75 на цементном растворе М50.
4. При кладке кирпичных перегородок в дверных проемах заложить антисептированные деревянные пробки через 10 рядов кладки по высоте, не менее 2 шт. с каждой стороны проема.
5. Зазоры в оконных и дверных проемах после установки блоков законопатить просмоленной паклей с последующей штукатуркой и покраской фасадной краской под панели.
6. Горизонтальную гидроизоляцию на отм. -0,030. выполнять из слоя цементно-песчаного раствора состава 1:2 толщиной 20 мм.
7. Кровля плоская рулонная из 4-х слоев рубероида на битумной мастике.
8. По периметру здания и сгустителей устроить асфальтовую отмостку толщиной 25 мм, шириной 750 мм по щебеночному основанию толщиной 100 мм.
9. Окна и двери окрасить масляной краской за 2 раза.
10. Цокольные панели до отм. 1.200 облицевать керамической плиткой типа „кабанчик" темного цвета.

Наружная отделка.

Наружные поверхности стен окрасить поливинилацетатной краской светлых тонов.

Ведомость отделки помещений

Наименование или номер помещения	Потолок: Площадь м²	Потолок: Вид отделки	Стены или перегородки: Площадь м²	Стены или перегородки: Вид отделки	Низ стен или перегородок (панель): Площадь	Низ стен или перегородок (панель): Вид отделки	Высота мм	Примечание
Машзал и галереи	131	Затирка швов между плитами окраска ЭВА-27	295	Затирка швов стеновых панелей окраска ЭВА-27		—		
Тепловой пункт.	9	Затирка швов между плитами известковая побелка	45	Расшивка швов кирпичных стен известковая побелка		—		

Ведомость перемычек

Марка поз.	Схема сечения
ПР-1	1.ПБ 13-1

Настоящий раздел проекта разработан в соответствии с действующими нормами и правилами и обеспечивает взрыво- и пожаробезопасность здания при соблюдении установленных правил его эксплуатации

Главный инженер проекта Черная /Черная Э.Е./

Основные строительные показатели

Наименование	Ед. изм.	Кол
Площадь застройки	м²	373
Строительный объем	м³	1969
Подземная часть	м³	1217
Надземная часть	м³	752

Взам. инв. № | Подпись и дата | Инв. № подл.

Н. контр.	Савушкин	
Ст. техн.	Ефремова	
Ст. архит.	Кибальчич	
ГИП	Чирков	
Гл. архит.	Галактионов	
Гл. спец.	Козловичер	
Нач. отд.	Альтшуллер	

ТП 901-3-236.87- АР

Сгустители осадка диаметром 12м для станций подготовки воды

Стадия	Лист	Листов
1	1	5

Общие данные

СОЮЗВОДОКАНАЛПРОЕКТ

формат А4

22116-02

Альбом III

901-3-236.87

План

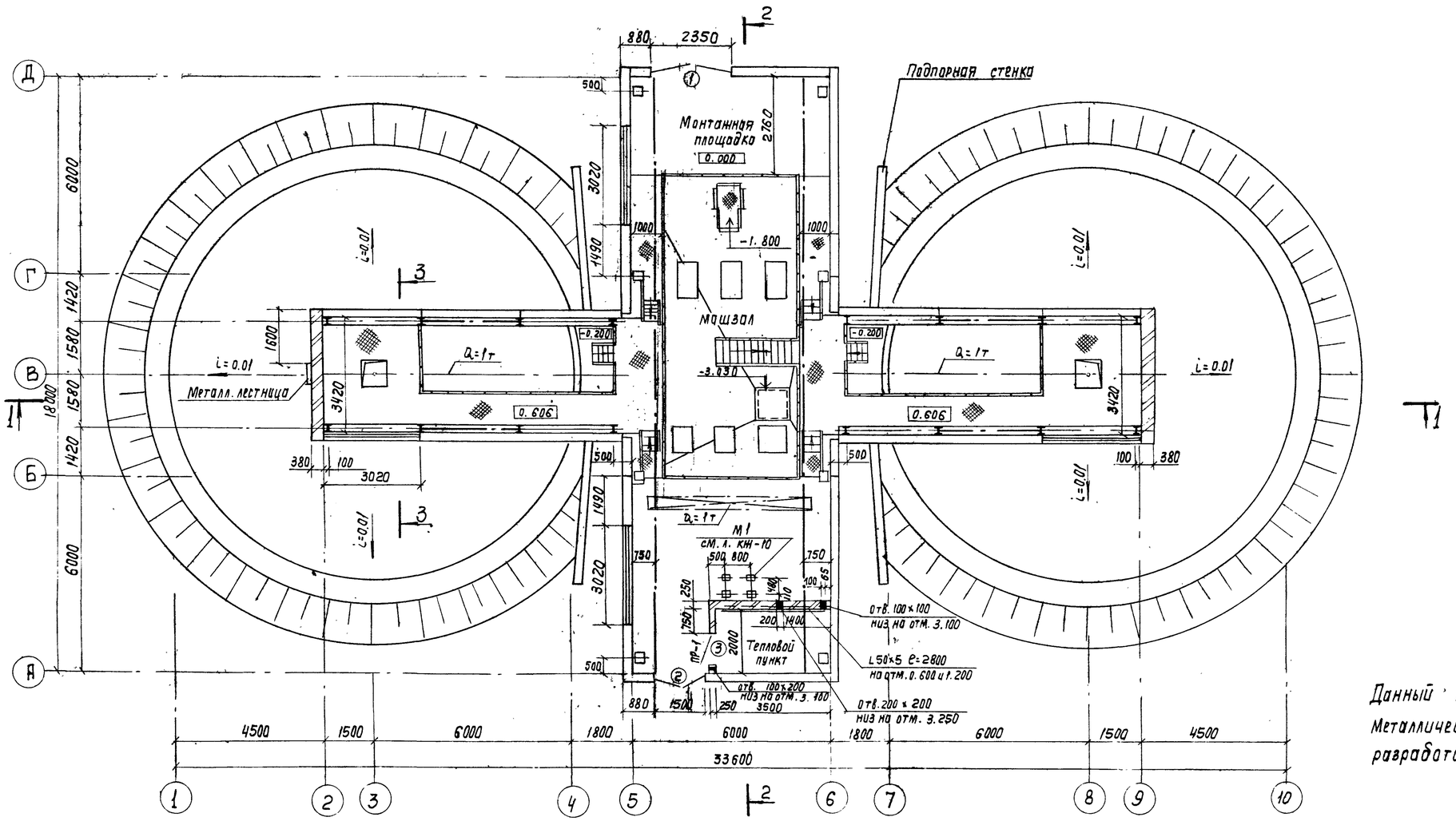

Данный лист см. совместно с листом АР-3. Металлические лестницы и площадки разработаны на чертежах марки КМ

Ведомость проемов ворот и дверей

Марка поз.	Размер проема в кладке
1	2350 × 2400
2	1550 × 2400
3	1020 × 2080

Спецификация элементов заполнения проемов

Марка поз.	Обозначение	Наименование	Кол. на этаж. 1	Кол. на этаж. 2	Всего	Примечание
1	ГОСТ 14624-84	Дверной блок Д50	1	—	1	
2	ГОСТ 14624-84	Дверной блок Д52	1	—	1	
3	ГОСТ 14624-84	Дверной блок Д37	1	—	1	
ОК-1	12506-81	НС4-94	4	—	4	

Согласовано
Отд. N5 Соколова
Отд. N6 Аверянов

Взам. инв. N

Подп. и дата

Инв. N подл.

Привязан

Инв. N

Н. контр.	Савушкин	
Ст. техн.	Ефремова	
Ст. арх.	Кибальчич	
ГИП	Цирков	
Гл. арх.	Гопактионов	
Гл. спец.	Казлавичер	
Нач. отд.	Альтшуллер	

ТП-901-3-236.87-АР

Сгустители осадка диаметром 12 м для станций подготовки воды

Стадия	Лист	Листов
Р	2	

План

Союзводоканалпроект

Копир. Лаврухина

Формат А2

Альбом II

901-3-236.87

Разрез 1-1

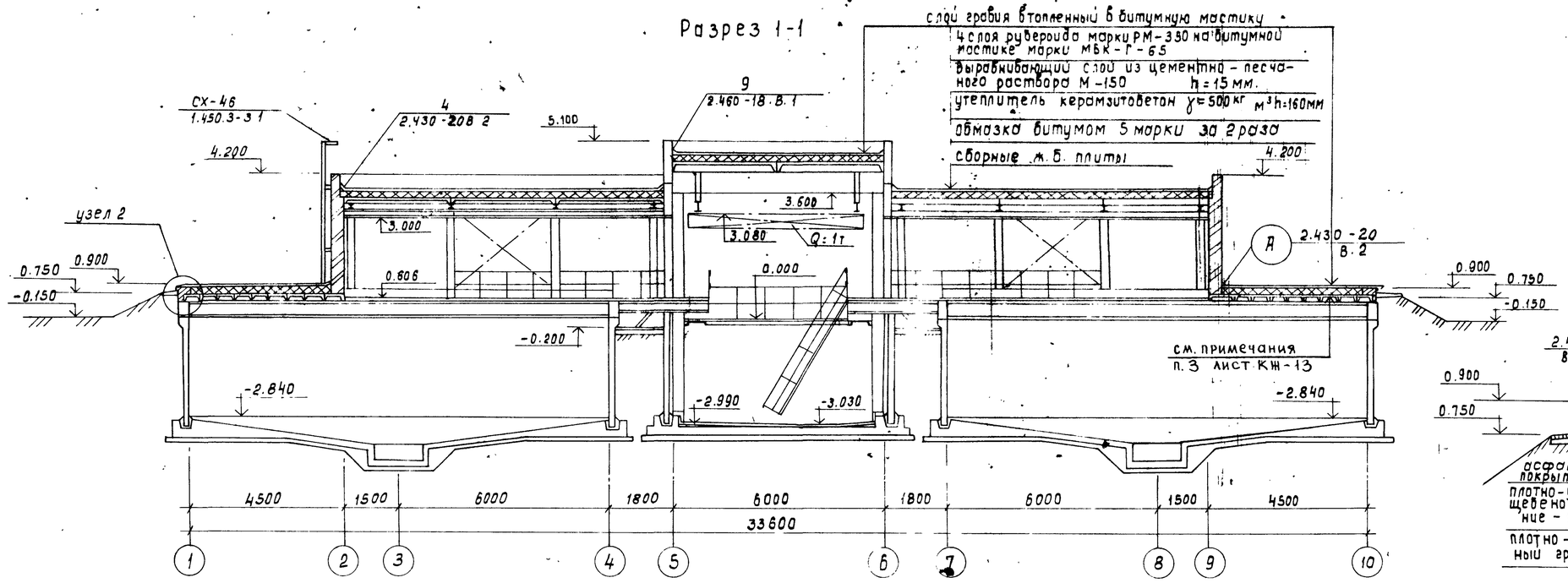

Узел 2

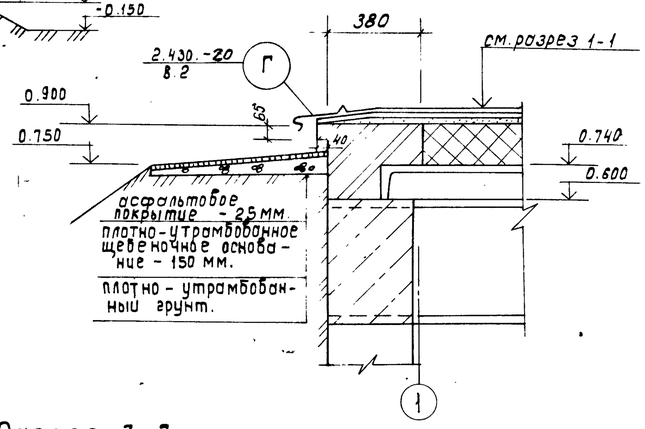

Разрез 2-2

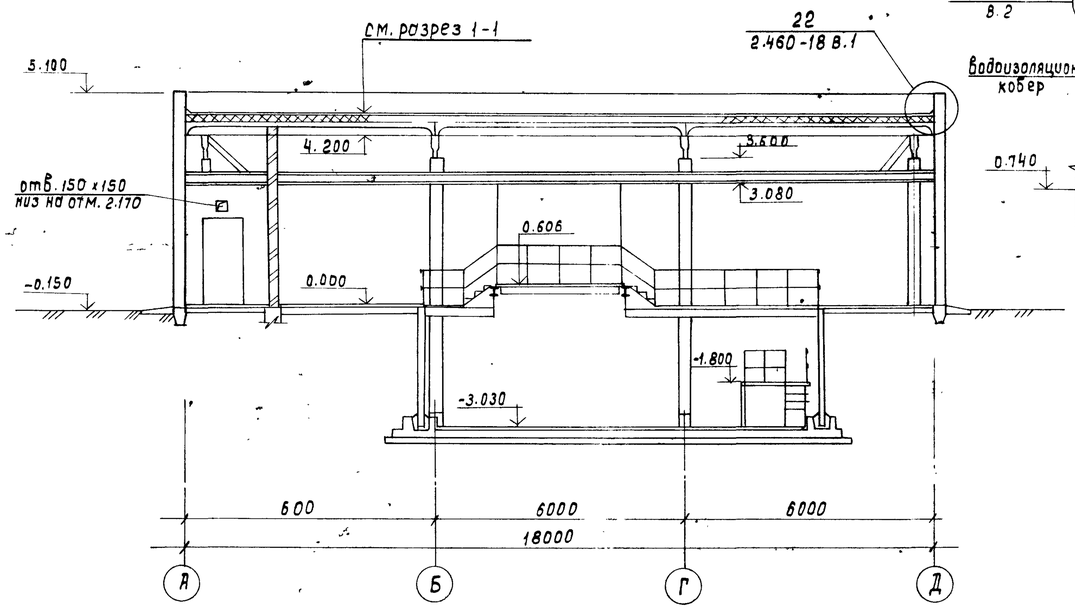

Узел 1

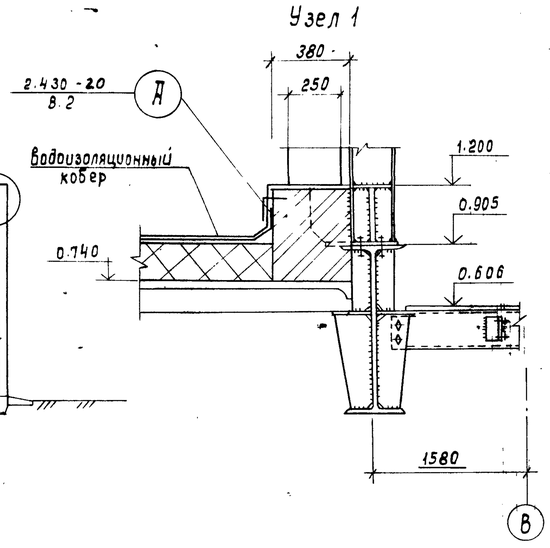

Разрез 3-3

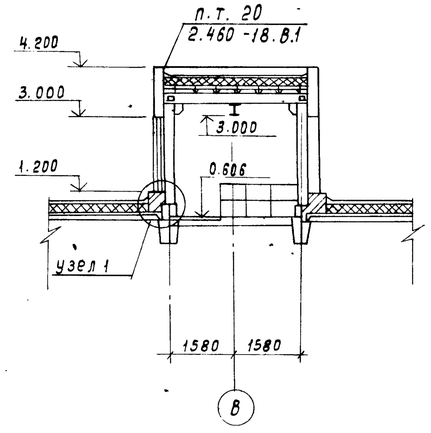

Данный лист см. совместно с листом АР-2

Н. контр.	Собушкин		ТП 901-3-236.87 - АР				
Ст. техн.	Ефремова						
Ст. арх.	Кибольчич		Сгустители осадка диаметром 12 м для станций подготовки воды.	Стадия	Лист	Листов	
ГИП	Чирков			Р	3		
Гл. арх.	Полоктинова						
Гл. спец.	Козловичер		Разрезы	СОЮЗВОДОКАНАЛПРОЕКТ			
Нач. отд.	Альтшулер						

Привязан

Инв. №

Коп. Доценко

Формат А2

Инв. № подл. | Подпись и дата | Взам. инв. № | Отд. N 16 Аверьянов | Отд. N 5 Соколова

Альбом IV

901-3-236.87

Фасад 2-9

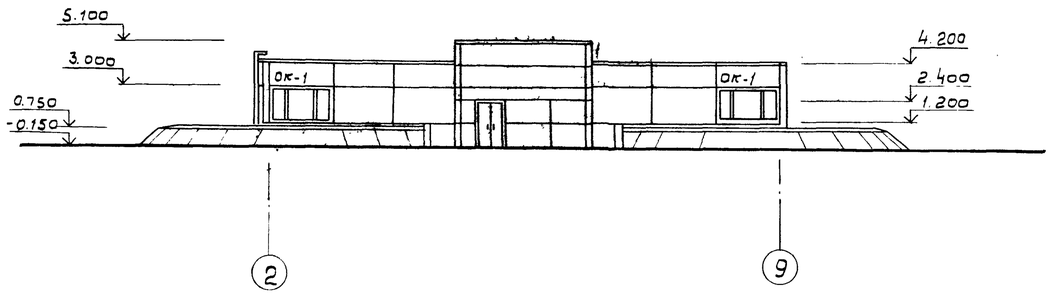

Фасад А-Д

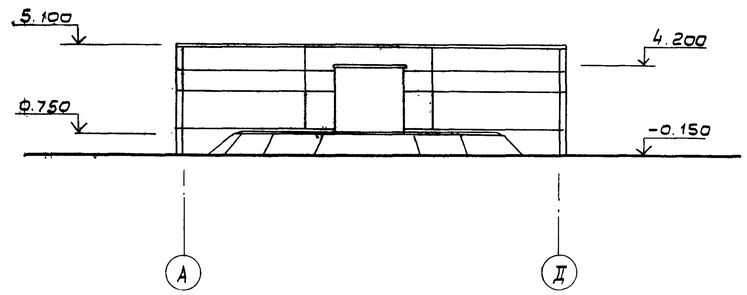

Фасад 9-2

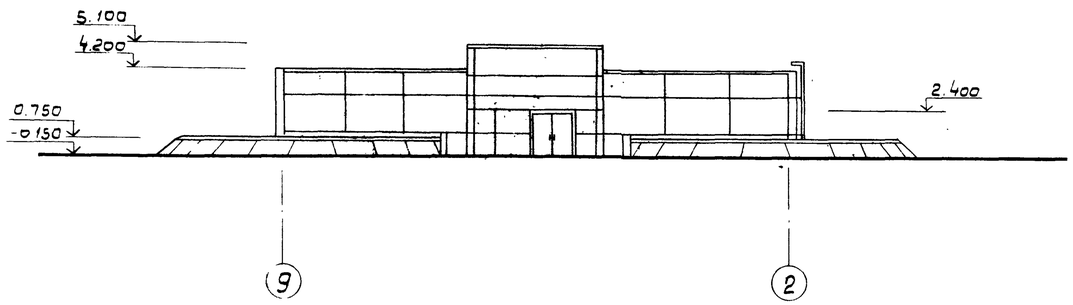

Фасад Д-А

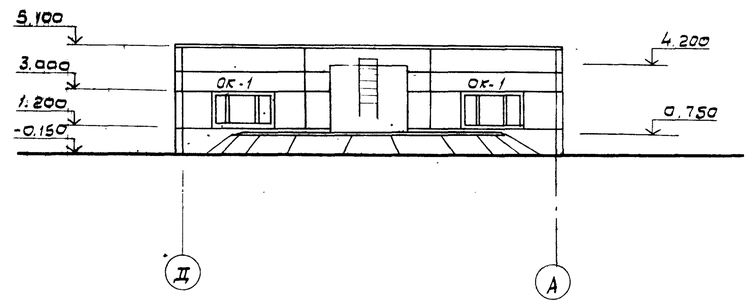

Схема заполнения оконных проемов ОК-1

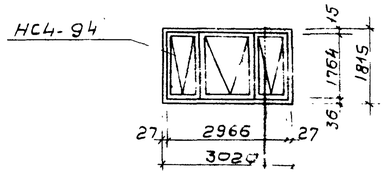

Данный лист см. совместно с л. АР-2; 3

				Т 901-3-236.87- АР			
		Н. контр.	Совушкин				
		Ст техн.	Ефремова				
Привязан		Ст арх	Кибольич	Сгустители осадка диаметром 12м для станций подготовки воды	Стадия	Лист	Лист
		Гип	Чирков		Р	4	
		Гл арх	Голактионов				
		Гл спец	Козловичер	Фасады	СОЮЗВОДОКАНАЛПРОЕКТ		
		Нач отд	Альтшуллер				
Инв. №							

Согласовано

Взам. инв. №

Подпись и дата

Инв. № подл.

22116-02

Альбом II.

901-3-236.87

План кровли

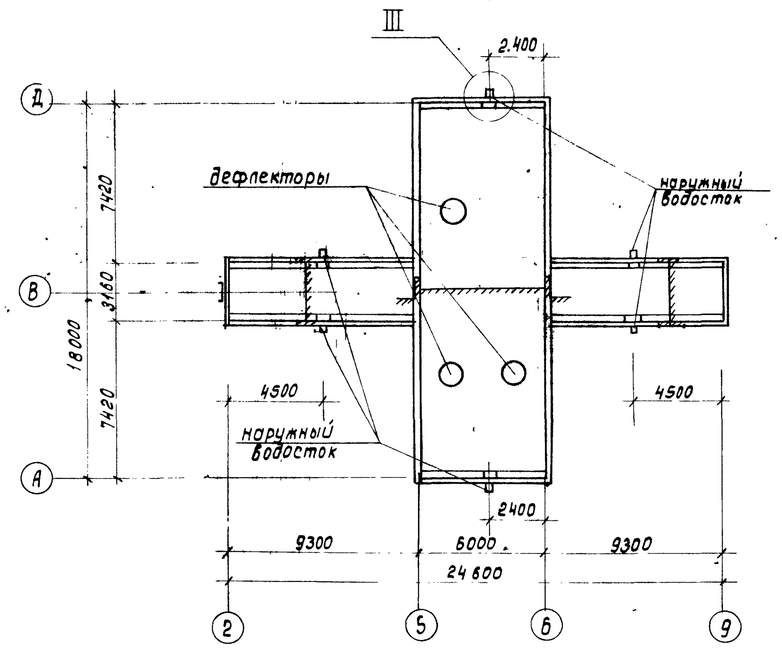

Экспликация полов

Наименование или номер помещения по проекту	Тип пола по проекту	Схема пола или номер узла по серии.	Элементы пола и их толщина	Площадь пола M^2
Машзал на отм.-3.000	1		Керамическая плитка 150 x 150 x 13 ГОСТ 6787-80* – 13 мм Цементно-песчаный раствор М 150 – 20 мм. Монолитное ж.б. днище.	50
Машзал на отм. 0.000, монтажная площадка, тепловой пункт.	2		цементно-песчаный раствор М-200 с шлифовкой поверхности – 20 мм. Бетонная подготовка В 7.5 – 100 мм. Уплотненный грунт основания.	54

План полов

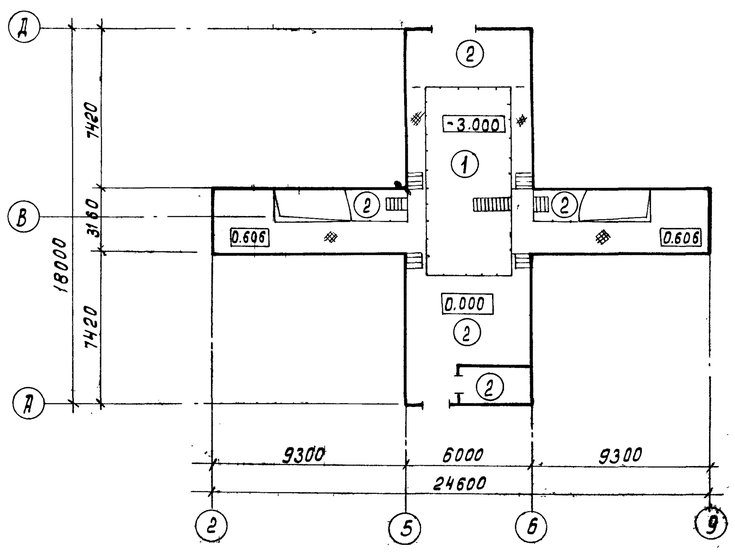

1-1

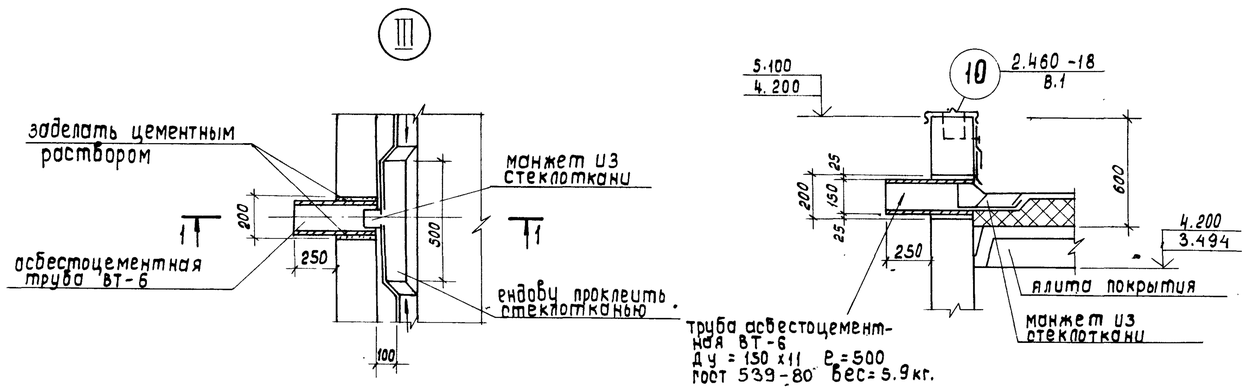

Н.контр.	Сабушкин		ТП 901-3-236.87-АР
Ст.техн.	Ефремова		
Ст.арх.	Кибальчич		Сгустители осадка диаметром 12 м для станций подготовки воды.
Гип.	Чирков		
Гл.арх.	Галактионов		
Гл.спец.	Казлобичер		План кровли, план полов.
Нач.отд.	Альтшуллер		

Стадия	Лист	Листов
Р	5	

СОЮЗВОДОКАНАЛПРОЕКТ

Привязан

Инв. №

Кол. Доценко.

Формат А2

Взам. инв. №

Подпись и дата

Инв. № подл.

Альбом II

901-3-236.87

Ведомость чертежей основного комплекта

Лист	Наименование	Примечание
1	Общие данные	
2	Днища Дм1, Дм1н, Дм2. Опалубочный чертеж. План. Разрез 1-1	
3	Днища Дм1, Дм1н, Дм2. Опалубочный чертеж Узлы. Спецификация	
4	Днище Дм1, Дм1н. Арматурный чертеж	
5	Днище. Дм2. Арматурный чертеж	
6	Фундаменты фм1, фм1н Арматурно-опалубочный чертеж	
7	Схема расположения элементов сборных конструкций. План. Разрез 1-1.	
8	Схема расположения элементов сборных конструкций. Узлы I÷IV	
9	Схема расположения элементов сборных конструкций. Узлы V÷VII.	
10	Схема расположения элементов сборных конструкций. Сечение. Спецификации.	
11	Монолитные участки Ум 1, 2, 3, 4. Арматурный чертеж.	
12	Схема расположения плит покрытия балок. План.	
13	Схема расположения плит покрытия, балок. Разрезы. Узлы. Спецификация.	
14	Схемы расположения стеновых панелей. Фрагменты.	
15	Схемы расположения стеновых панелей. Спецификации.	
16	Фундаменты под оборудование	

Ведомость ссылочных и прилагаемых документов

Обозначение	Наименование	Примечание
	Ссылочные документы	
ГОСТ 22701.0-77*. 22701.5-77*	Плиты железобетонные ребристые предварительно напряженные размерами 6×3м для покрытий производственных зданий	
ГОСТ 13579-78	Блоки бетонные для стен подвалов	
3.900-3 в. 2/82, 3/82,5	Сборные железобетонные конструкции емкостных сооружений для водоснабжения и канализации	
1.415-1 в. 1	Железобетонные фундаментные балки для стен производственных зданий	
2.460-2 в. 2	Монтажные детали сборных железобетонных конструкций покрытий одноэтажных промышленных зданий	
1.423-3 в. 0-1,1,2	Железобетонные колонны прямоугольного сечения для одноэтажных производственных зданий без мостовых кранов высотой до 9.6м	
1.410-3 в. 1	Сетки сварные для армирования железобетонных конструкций	
ПК-01-88	Сборные железобетонные плиты для покрытий производственных зданий	
2.460-14 в. 0	Типовые узлы покрытий промышленных зданий в местах пропуска вентиляционных шахт	

Ведомость ссылочных и прилагаемых документов (продолжение)

Обозначение	Наименование	Примечание
1.400-15 в. 0.1	Унифицированные закладные изделия железобетонных конструкций для крепления технологических коммуникаций и устройств	
1.494-24 в. 1	Стаканы для крепления крышных вентиляторов, дефлекторов и зонтов	
1.462.1-10/80 в. 1,2	Балки стропильные железобетонные для покрытий зданий с пролетами 6 и 9м	
1.412÷1/77 в. 1, 3	Монолитные железобетонные фундаменты под типовые колонны прямоугольного сечения одноэтажных промышленных зданий	
1.030.1-1 в. 1-1; 3-3; 4-1	Стены наружные из однослойных панелей для каркасных общественных зданий производственные и вспомогательных зданий промышленных предприятий	
	Прилагаемые документы	
ТП 901-3-236.87	Строительные изделия	Альбом III
ТП 901-3-236.87	Ведомости потребности в материалах	Альбом VI

Ведомость объемов сборных бетонных и железобетонных конструкций по рабочим чертежам основного комплекта марки КЖ

	Наименование группы элементов конструкций	Код	Кол-во $м^3$	Примечание
1	Бетонные блоки	583500	7.0	
2	Колонны	582100	4.0	
3	Балки стропильные	582200	1.8	
4	Балки фундаментные	582400	2.0	
5	Перемычки	582800	0.3	
6	Панели стеновые наружные	583100	142,9	
7	Плиты покрытий	584100	20,8	
	Всего бетона и железобетона		178,0	

Ведомость спецификаций

Лист	Наименование	Примечание
4, 5, 6, 11	Спецификация элементов монолитной конструкции	
10, 13 15, 16	Ведомость элементов	

Типовой проект разработан в соответствии с действующими нормами и правилами

Главный инженер проекта (Чирков)

Привязан

Инв. №

Н. контр.	Козловичер	
Инж.	Подякова	
Инж.	Петропавловская	
Рук. бр.	Семенова	
ГИП	Чирков	
Гл. спец.	Козловичер	
Нач. отд.	Альтшуллер	

ТП-901-3-236.87-КЖ

Сгустители осадка диаметром 12м для станций подготовки воды

Стадия	Лист	Листов
Р	1	16

Общие данные

Союзводоканалпроект

Инв. № подл. | Подп. и дата | Взам. инв. №

Копир. Лавухина

Формат А2

Альбом II

901-3-236.87

I - I

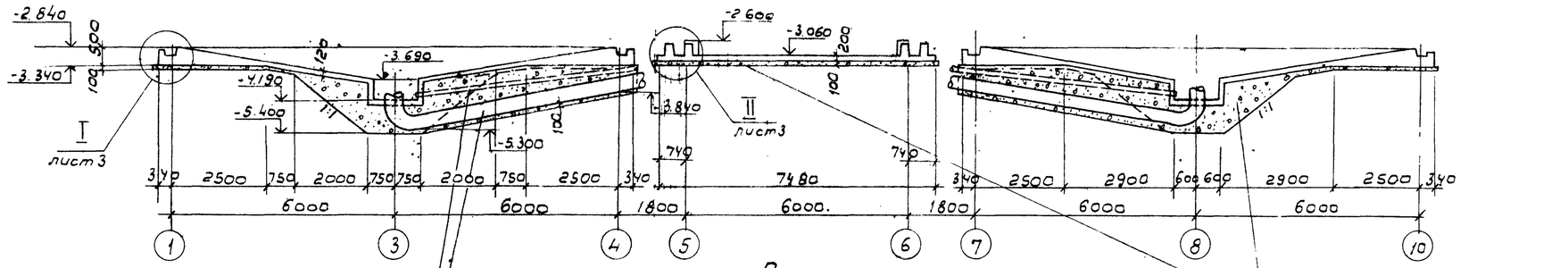

План

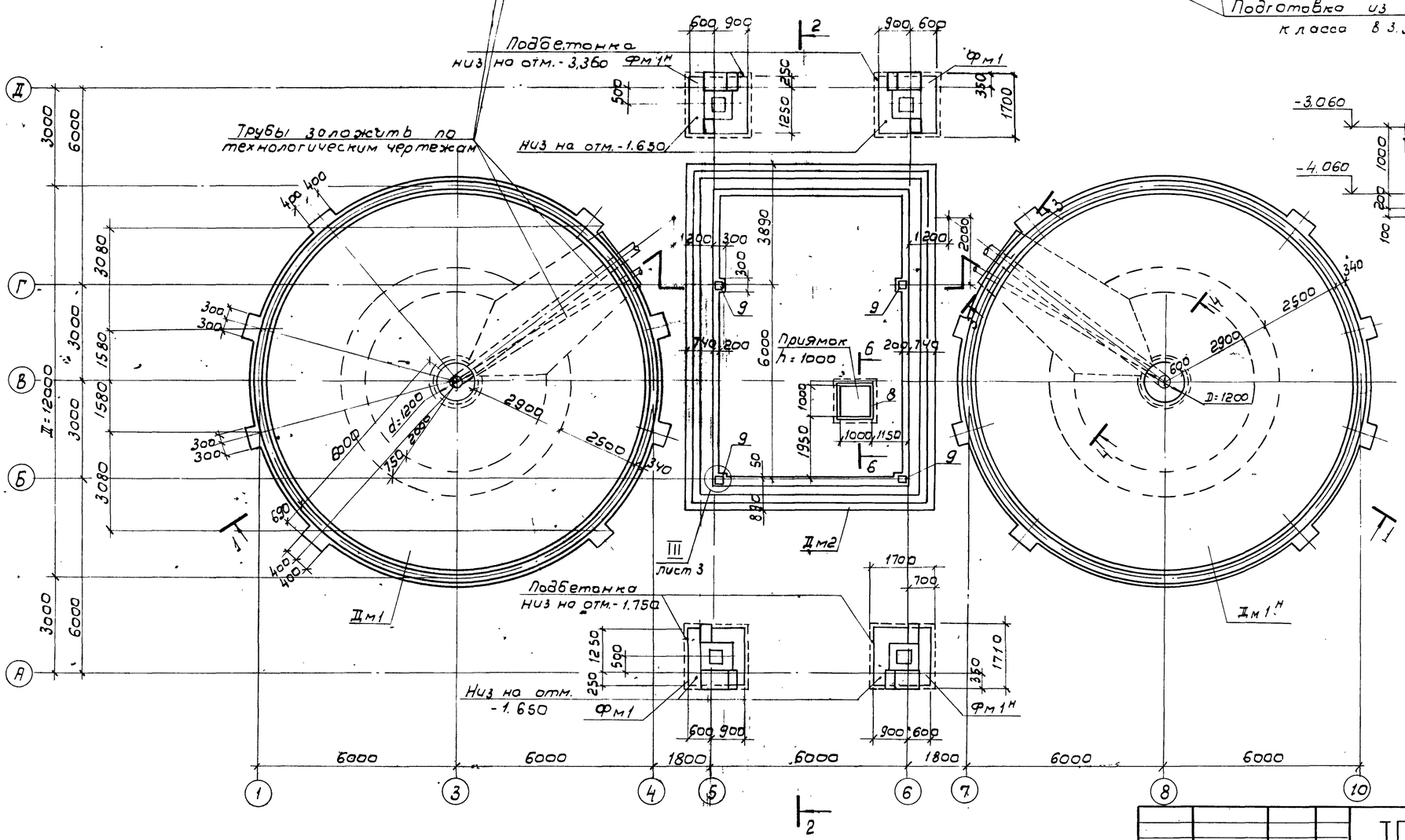

Б - Б

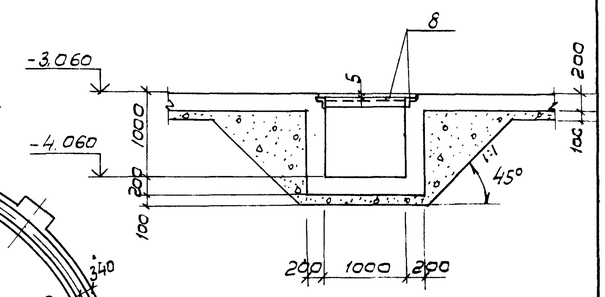

Совместно с данным см. л. л. КЖ-3, 4, 5, 6, 16

Н. контр.	Козловичер		ТП 901-3-236.87-КЖ
Инж	Поляково		Сгустители осадка диаметром 12м для станций подготовки воды. Днища Дм1, Дм1н, Дм2 - Опалубочный чертеж План. Разрез 1-1
Инж	Петроградовская		Стадия: Р; Лист: 2; Листов:
Рук. бр.	Семенова		
Гип	Чирков		
Гл. спец	Козловичер		СОЮЗВОДОКАНАЛПРОЕКТ
Нач. отд	Альтшулер		

Привязан

Инв. N

Согласовано
Отд. 12 Комарова
Отд. 15 Орлов

Инв. N подл. | Подпись и дата | Взам. инв. N

Копировал: В. Филиппова

Формат А2

22116-02

Альбом V

901-3-236.87

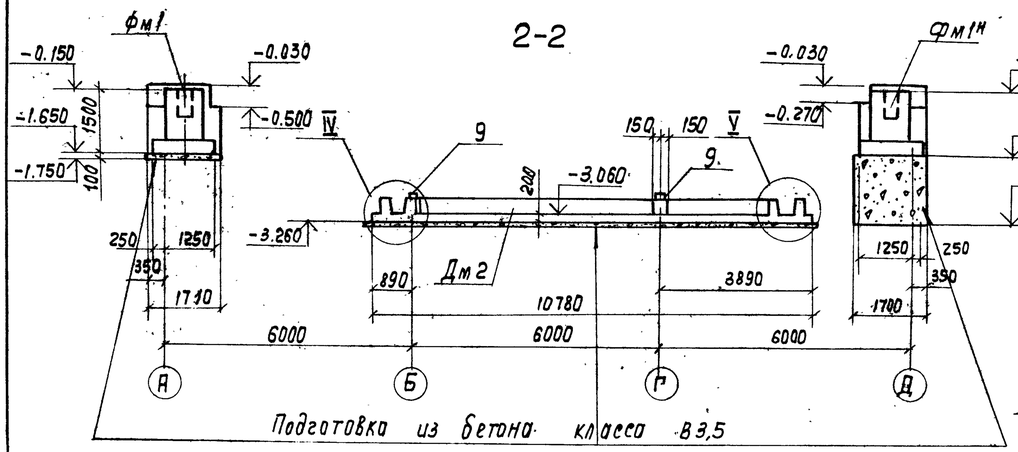

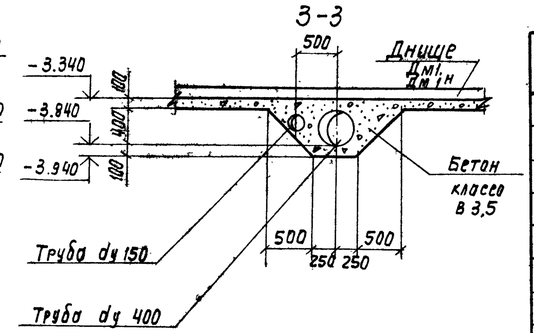

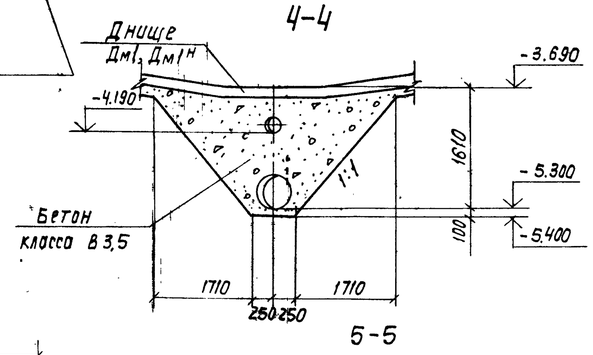

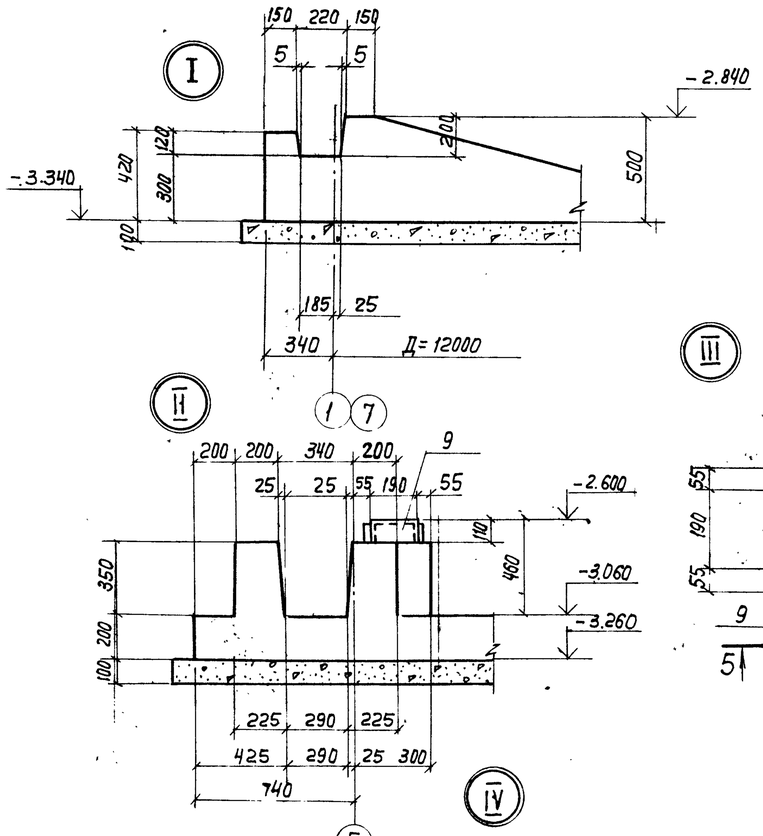

Спецификация элементов

Формат	Зона	Поз.	Обозначение	Наименование	Кол.	Примечание
				Днище Дм1, Дм1н - шт. 1+1		
				сборочные единицы		
				Каркас плоский		
А4		1	ТП901-3-236.87-КЖ.И.1.06	КР1	117	5.1кг
А4		22	-01	КР2	72	5.8кг
				Детали		
Б4		2	ТП901-3-236.87 - КЖ-4	А-III-10 ГОСТ5781-82*	п.м 420	1 п.м 0.617
Б4		3	- КЖ-4	5В1 ГОСТ6727-80* е=2800	110	0,4кг
Б4		4	- КЖ-4	п.м.750		1 п.м 0.154 кг
Б4		5*	- КЖ-4	е=820	20	0,1кг
Б4		6*	- КЖ-4	е=1070	23	0,16кг
Б4		7*	- КЖ-4	е=3250	110	0,5кг
				Материалы		
				Бетон класса В15, F50, W6		35м³
				Днище Дм2 - шт.1		
				Сборочные единицы		
				Изделия закладные		
		8	1.400-15 В.0.1	МН555 п.м.-4.25	1	1 п.м 5.3кг
А4		9	ТП901-3-236.87-КЖ.И.1.07	М1	4	7.2кг
				Каркасы плоские		
А4		10	ТП901-3-236.87-КЖИ.1.01	КР1	28	
А4		11	1.02	КР2	480	
				Сетки арматурные		
А4		12	1.03	С1	6	
А4		13	1.04	С2	4	
А4		14	1.05	С3	6	
А4		15	-01	С4	4	
				Детали		
Б4		16	ТП901-3-236.87 - КЖ-5	А-III-6 ГОСТ5781-82* п.м 400		1 п.м 0.222 кг
Б4		17*	- КЖ-5	е=1350	12	0.3кг
Б4		18*	- КЖ-5	А-III-8 ГОСТ5781-82* е=2890	10	1.1кг
Б4		19*	- КЖ-5	е=1540	32	0.6кг
Б4		20*	- КЖ-5	е=1720	50	0,7кг
Б4		21*	- КЖ-5	А-III-25 ГОСТ5781-82* е=1090	16	4,2кг
				Материалы		
				Бетон класса В15		21,4м³

Позиции со знаком * см. Ведомость деталей л.л. КЖ-4,5

Совместно с данным см. лл. КЖ-2,4,5

Н. контр.	Козловичер		
Инж.	Полякова		
Инж.	Петропавловская		
Рук. бр.	Семенова		
ГИП	Чирков		
Гл. спец.	Козловичер		
Нач. отд.	Альтшулер		

Привязан

Инв. №

ТП 901-3-236.87-КЖ

Сгустители осадка диаметром 12м для станций подготовки воды

Днище Дм1, Дм1н, Дм2
Опалубочный чертеж
Узлы. Спецификация

Стадия	Лист	Листов
Р	3	

СОЮЗВОДОКАНАЛПРОЕКТ

Копир. Лаврухина

Формат А2

22116-09

Инв. № подл. | Подп. и дата | Взам. инв. №

Альбом II

901-3-236.87

1-1

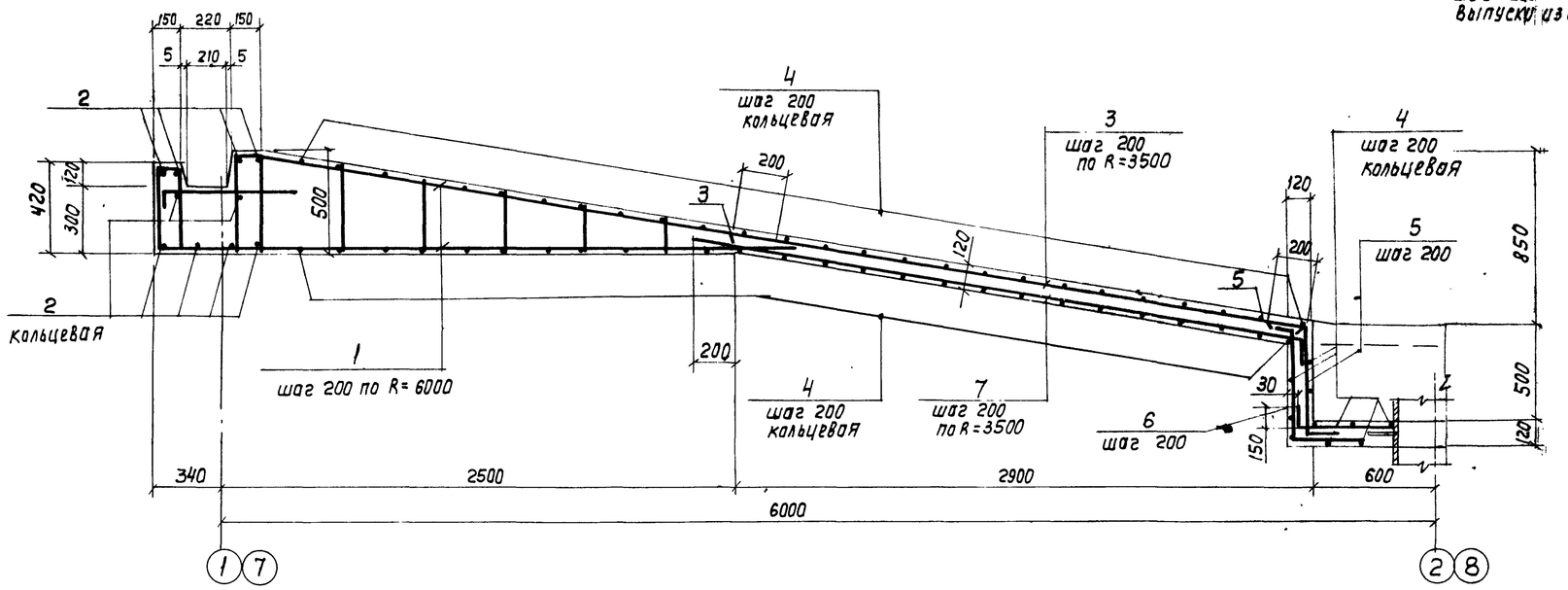

2-2

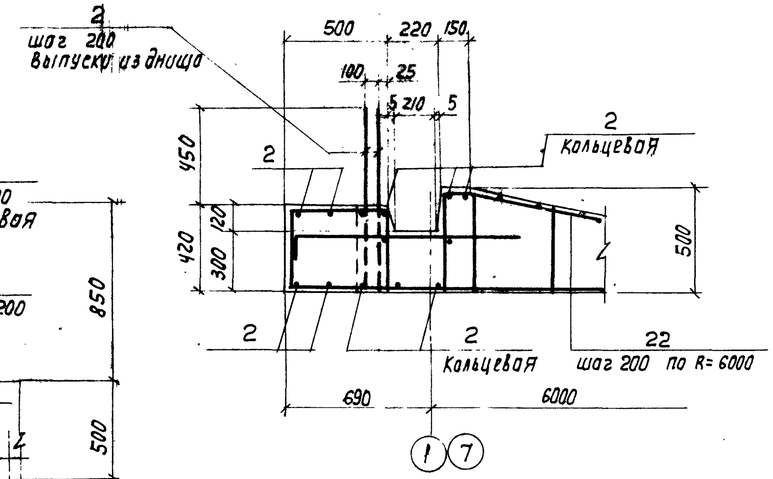

План

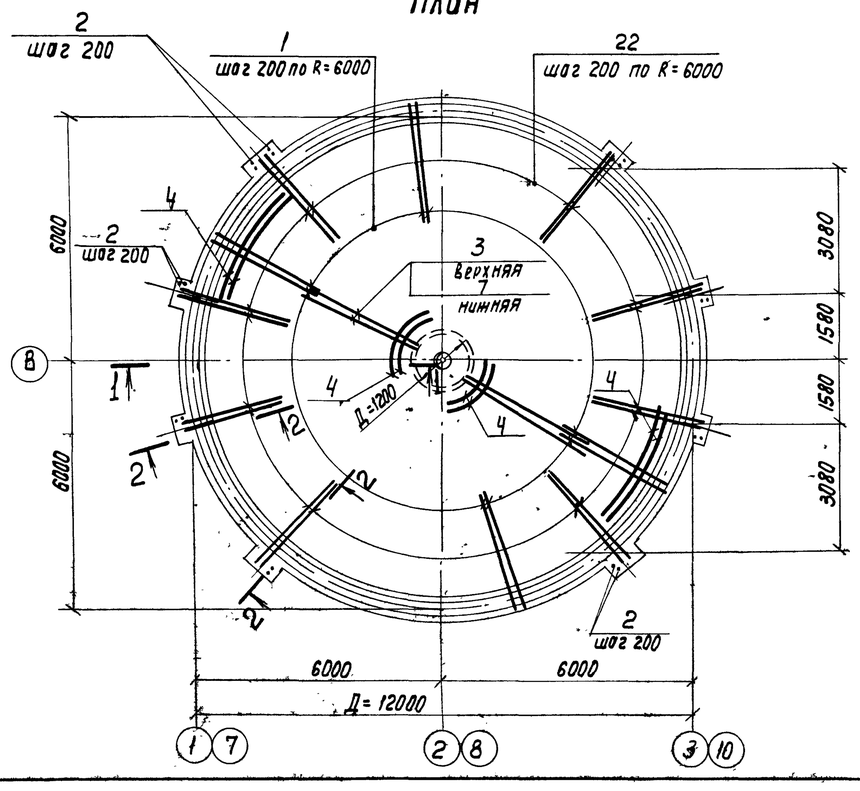

Ведомость деталей

Поз.	Эскиз
5	200, 570, 150
6	150, 570, 350
7	3100, 150

Ведомость расхода стали на элемент, кг

Марка элемента	Изделия арматурные									Всего	Общий расход
	Арматура класса										
	А-III				В1						
	ГОСТ 5781-82*				ГОСТ 6727-80*						
	10			Итого	5				Итого		
Дм1, Дм1н	1016,7			1016,7	276,9				276,9	1293,6	1293,6

1. Совместно с данным см. л. КЖ-2,3
2. Защитный слой бетона -25мм

Н. контр.	Козловичер		
Инж.	Полякова		
Инж.	Петропавловская		
Рук. бр.	Семенова		
ГИП	Чирков		
Гл. спец.	Козловичер		
Нач. отд.	Альтшуллер		

Привязан

Инв. N

Взам. инв. N | Подпись и дата | Инв. N подл.

ТП 901-3-236.87-КЖ

Сгустители осадка диаметром 12м для станций подготовки воды

Днище Дм1, Дм1н
Арматурный чертеж

Стадия	Лист	Листов
Р	4	

Союзводоканалпроект

Копир. Лаврикина

Формат А2

Альбом II

901-3-236.87

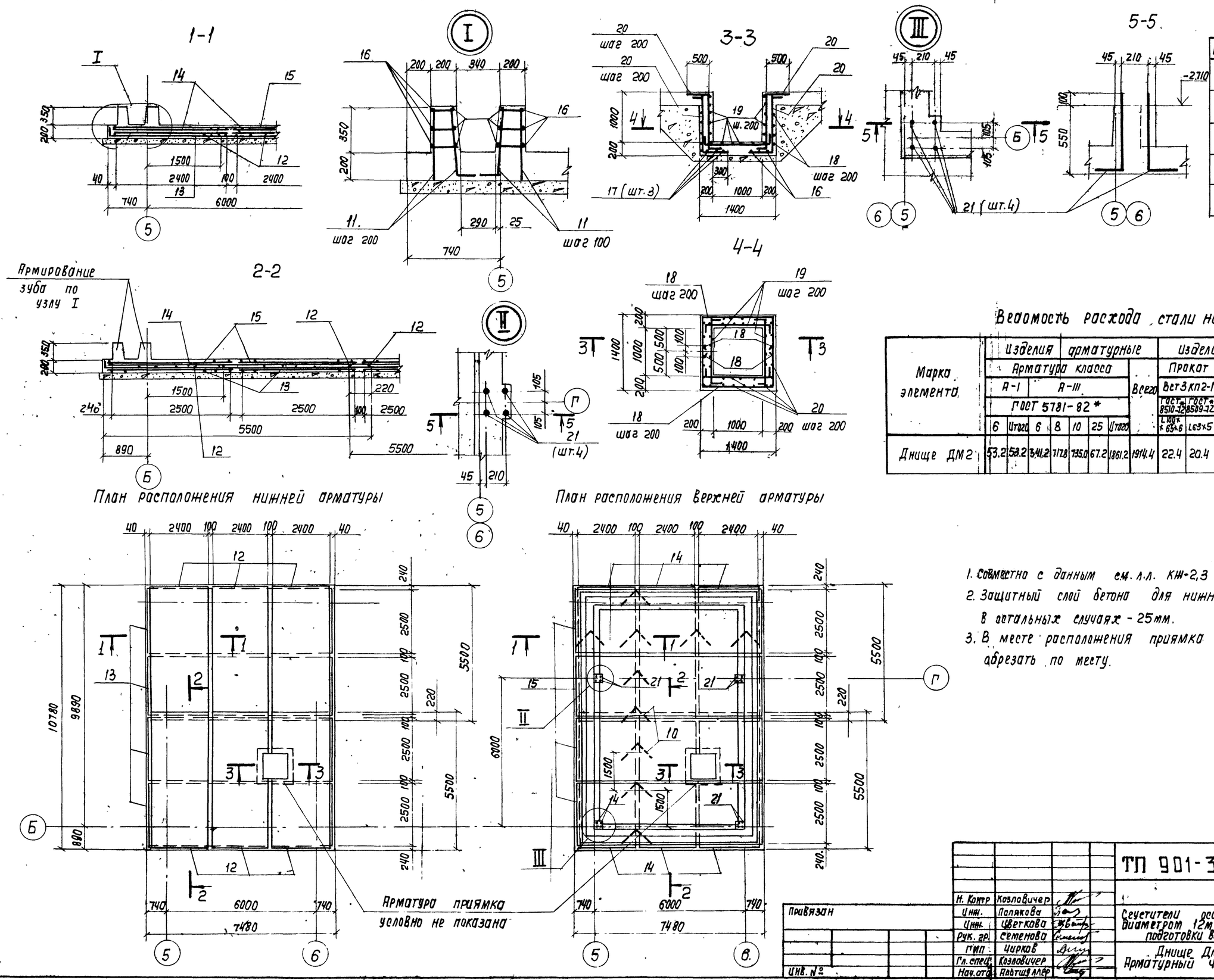

Ведомость деталей

Поз.	Эскиз
18	770 1350 770
19	120 1300 120
20	1100 120 500
21.	590 500

Ведомость расхода стали на элемент, кг

Марка элемента	Изделия арматурные								Изделия закладные						Общий расход
	Арматура класса							Всего	Прокат		Ар-ра класса			Всего	
	А-I		А-III						Вст3кп2-1		А-I	А-III			
	ГОСТ 5781-82*								ГОСТ 8510-72*	ГОСТ 8509-72	ГОСТ 5781-82*				
	6	Ст20	6	8	10	25	Ст20		Г100×65×6	L63×5	6	8			
Днище ДМ2	53.2	53.2	341.2	717.8	735.0	67.2	1861.2	1914.4	22.4	20.4	0.8	1.3		44.9	1959.3

1. Совместно с данным см. л.л. КЖ-2,3
2. Защитный слой бетона для нижней арматуры - 35мм, в остальных случаях - 25мм.
3. В месте расположения приямка арматуру сеток обрезать по месту.

Привязан			
Инв. №			

Н. контр.	Козловичер		
Инж.	Полякова		
Инж.	Цветкова		
Рук. гр.	Семенова		
ГИП	Чирков		
Гл. спец.	Козловичер		
Нач. отд.	Навтиц Ллер		

ТП 901-3-236.87-КЖ

Сегнетители осадка диаметром 12м для станций подготовки воды

Днище Дм2. Арматурный чертеж.

Стадия	Лист	Листов
Р	5	

СОЮЗВОДОКАНАЛПРОЕКТ

Копир. Лаврухина

формат А2

22116 02

Инв. N подл. | Подпись и дата | Взам. инв. N

Альбом II

901-3-236.87

1 - 1

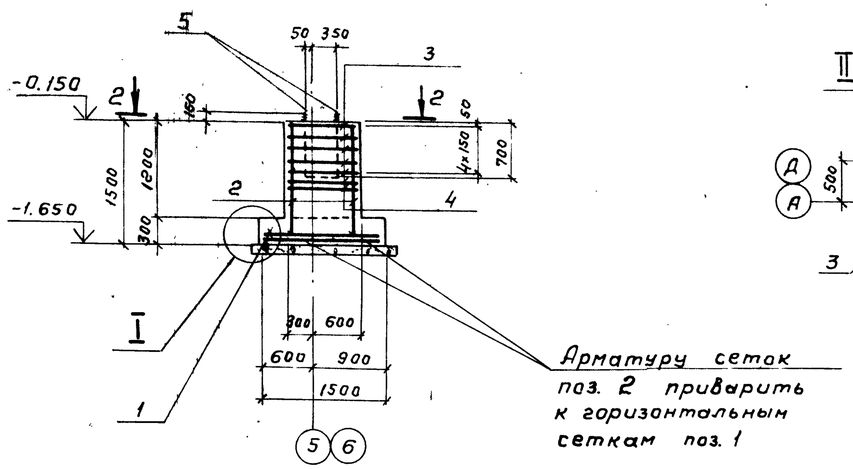

Арматуру сеток поз. 2 приварить к горизонтальным сеткам поз. 1

2 - 2

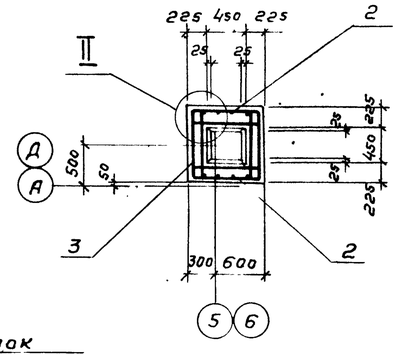

Спецификация элементов

Формат	Зона	Поз.	Обозначение	Наименование	Кол.	Примечание
				Фм 1; Фм 1н (шт 2+2)		
				Сборочные единицы		
				Сетки арматурные		
		1	1.410-3.1-04	1С $\frac{10AIII}{6AIII}$ 145 x 175	2	8,2 кг
		2	1.412-1/77-8.3-100	СН12AII-6x15	2	6.0 кг
		3	-020	СА-8AI	5	2,7 кг
		4	-011	СА1-6AI	2	3.4 кг
				Детали		
64		5*	ТП 901-3-236.87 - КЖ-6	А-1-24 ГОСТ 5781-82* ℓ=900	2	3.2 кг
				Материалы		
				Бетон класса В12.5	1.6	м³

Позицию со знаком * см. Ведомость деталей.

Фм 1; Фм 1н

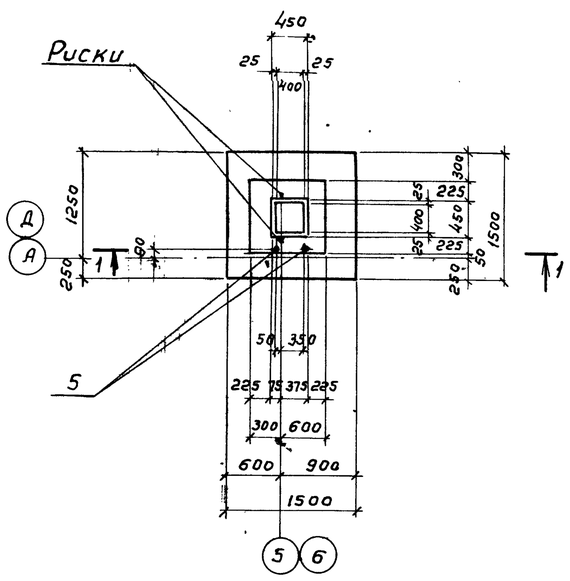

а - а

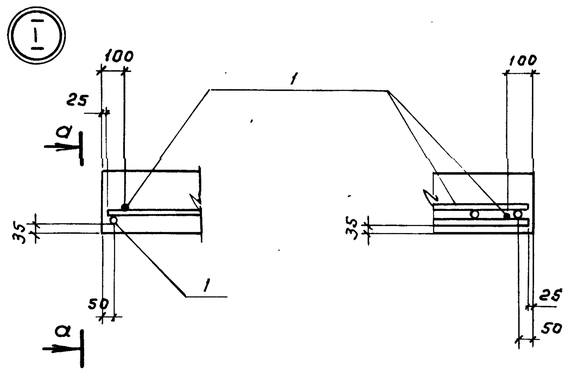

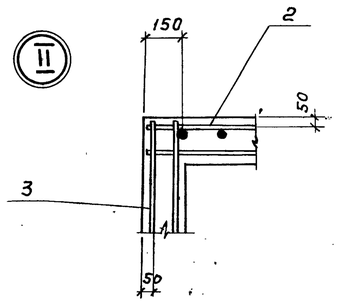

Ведомость расхода стали на элемент, кг

Марка элемента	Изделия арматурные										Общий расход
	Арматура класса									Всего	
	А-I				А-II		А-III				
	ГОСТ 5781-82*										
	6	8	24	Итого	12	Итого	6	10	Итого		
Фм 1; Фм 1н	6,8	15,1	6,4	28,3	10,4	10,4	2,0	14,4	16,4	55,1	55,1

Ведомость деталей

Поз.	Эскиз
5	Нарезка 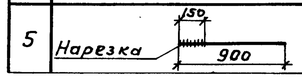

Совместно с данным см. л. КЖ-2.

Н.контр.	Козловичер		
Инжен.	Полякова		
Инжен.	Петроповловский		
Рук.бр.	Семенова		
ГИП	Чирков		
Гл.спец.	Козловичер		
Нач.отд.	Альтшуллер		

Привязан.

Инв. №

ТП 901-3-236.87-КЖ

Сгустители осадка диаметром 12м для станций подготовки воды

Фундаменты Фм 1; Фм 1н Арматурно-опалубочный чертеж.

Стадия	Лист	Листов
Р	6	

СОЮЗВОДОКАНАЛПРОЕКТ

Инв. № подл. | Подпись и дата | Взам. инв. №

Копировал Гольденбаум

Формат А2

901ГК-09

Альбом II

901-3-236.87

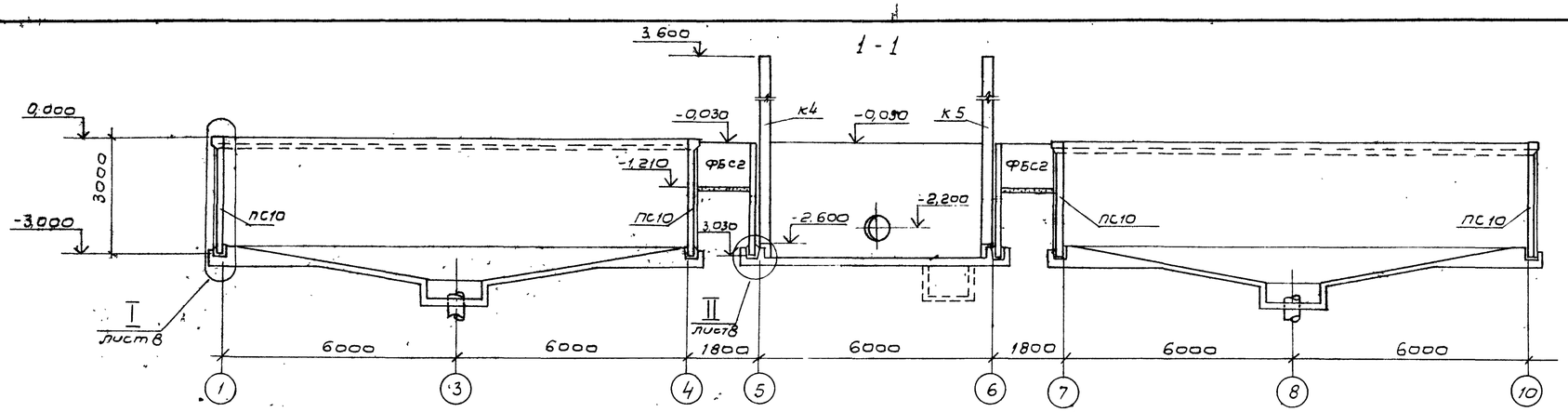

Схема расположения элементов сборных конструкций

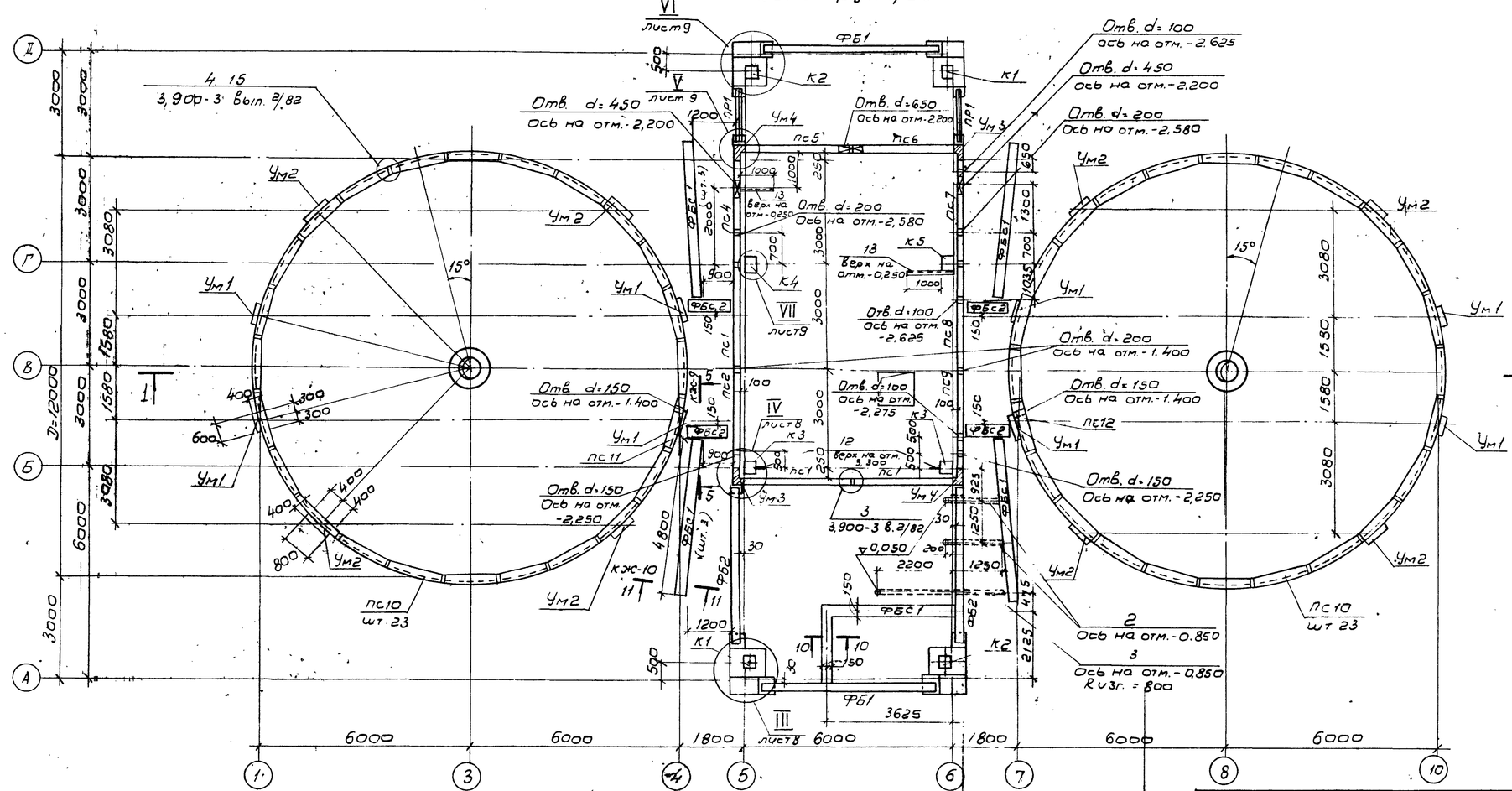

Совместно с данным см. л.л. КЖ-8 ÷ 11

Согласовано	Отд. №12	Хомякова	
	Отд. №15	Дверьянов	
	Отд. №5	Соколова	

Взам. инв. №

Подпись и дата

Инв. № подл.

Привязан

Инв. №

Н. контр.	Козловичер		
Инж.	Полякова		
Инж.	Петроловская		
Рук. бр.	Семенова		
ГИП	Чирков		
Гл. спец.	Козловичер		
Нач. отд.	Альтшуллер		

ТП 901-3-236.87-КЖ

Сгустители осадка диаметром 12м для станций подготовки воды

Стадия	Лист	Листов
Р	7	

Схема расположения элементов сборной конструкции План. Разрез 1-1

СОЮЗВОДОКАНАЛПРОЕКТ

Копировал: В. Филиппова

Формат А2

12/16 02

Альбом I

901-3-236.87

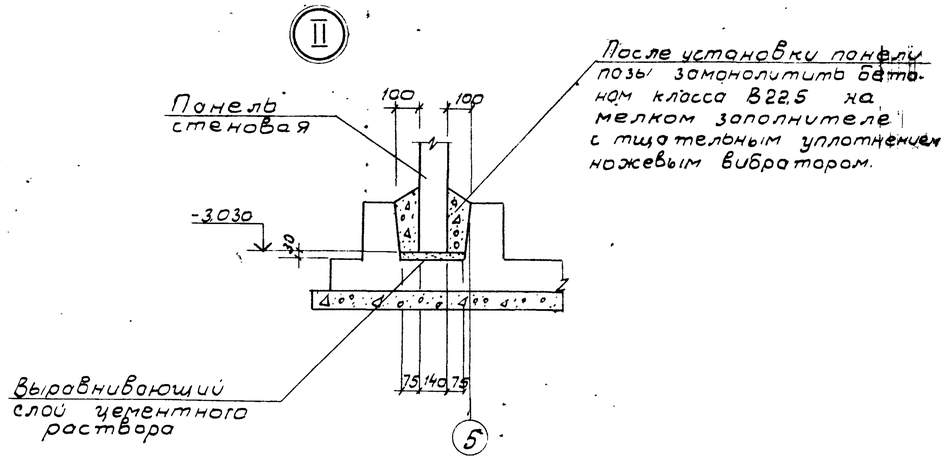

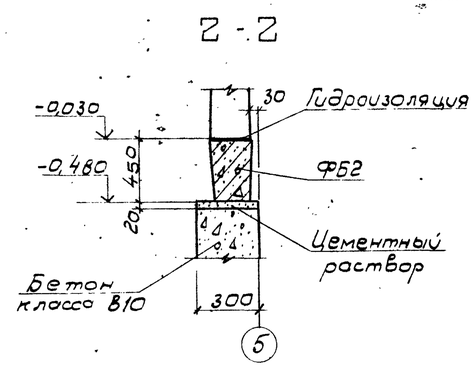

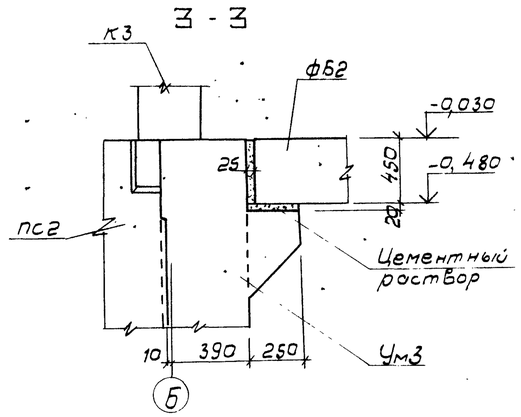

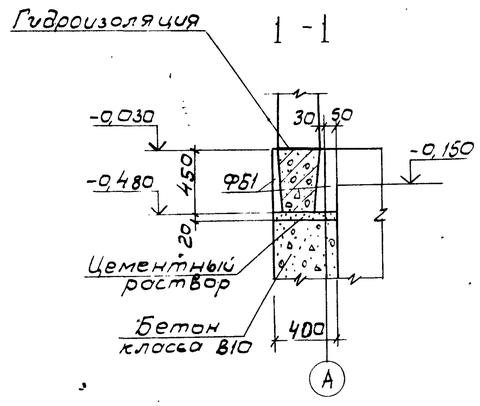

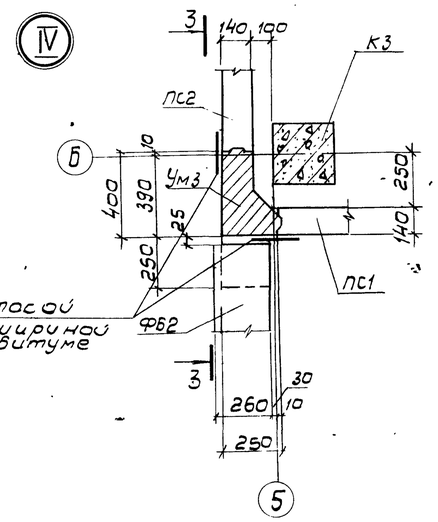

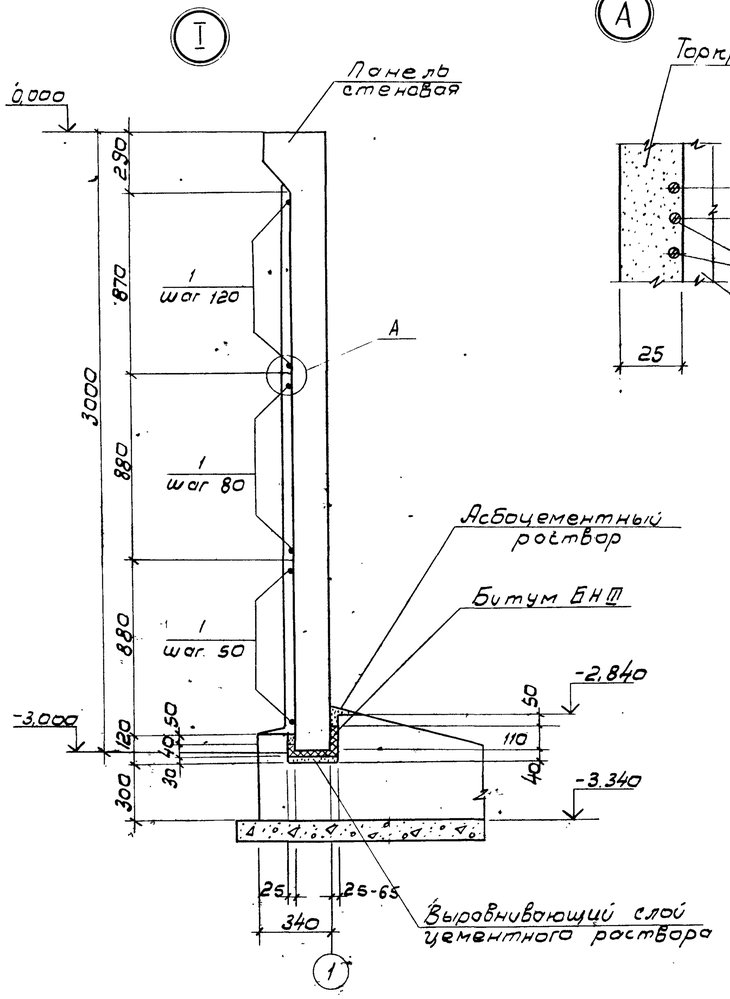

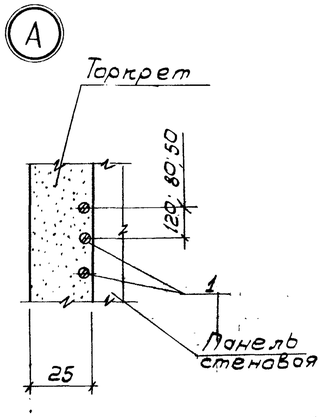

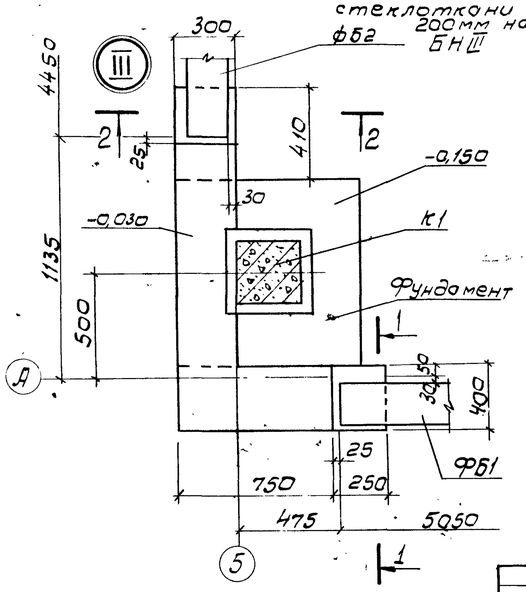

Совместно с данным см. л. КЖ-7

				ТП 901-3-236.87-КЖ			
Привязан:	Н. конт.	Козловичер		Сгустители осадка диаметром 12м для станций подготовки воды.	Стадия	Лист	Листов
	И. инж.	Поляхова			Р	8	
	И. инж.	Петропавловская		Схема расположения элементов сборной конструкции Узлы I÷IV	СОЮЗВОДОКАНАЛПРОЕКТ		
	Рук. бр.	Семенова					
	Гип	Чиряков					
	Гл. спец.	Козловичер					
Инв. №	Нач. отд.	Альтшуллер					

Инв. № подл. | Подпись и дата | Взам. инв. №

Копировал: В. Филиппова

Формат А2 22116-02

Альбом II

901-3-236.87

6 - 6

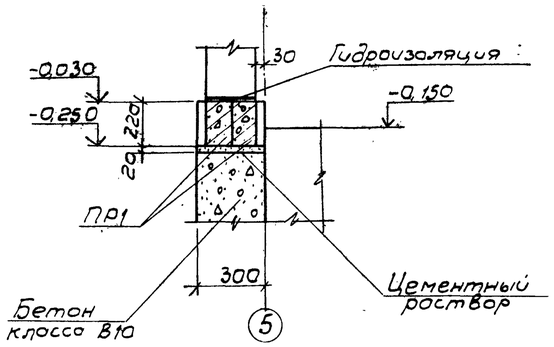

7 - 7

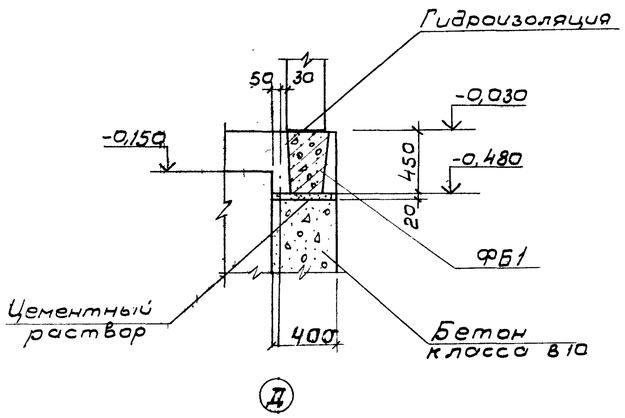

8 - 8

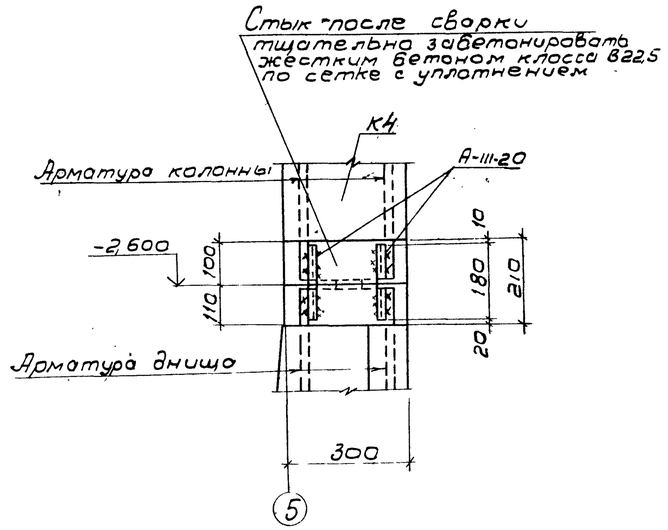

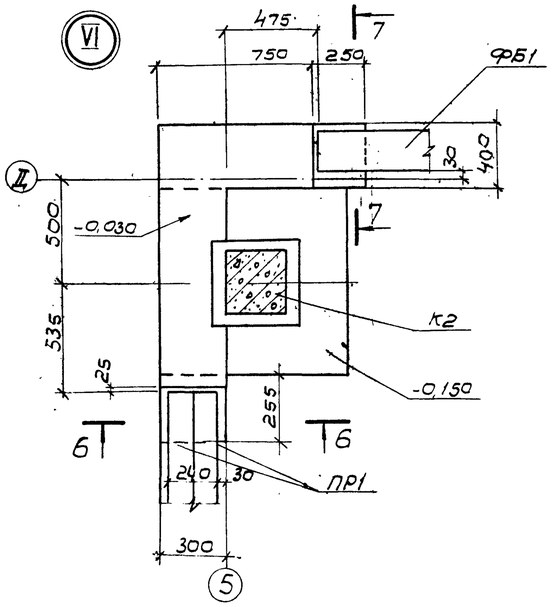

5 - 5

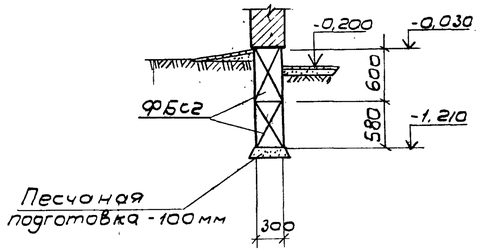

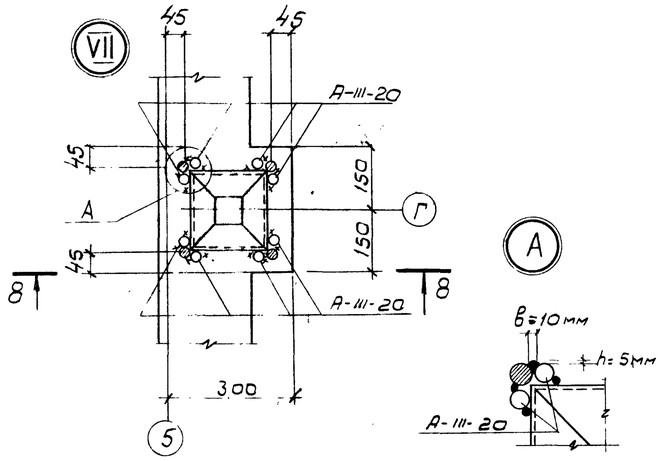

4 - 4

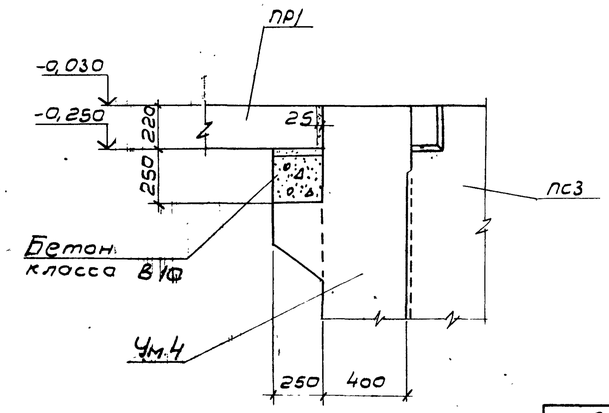

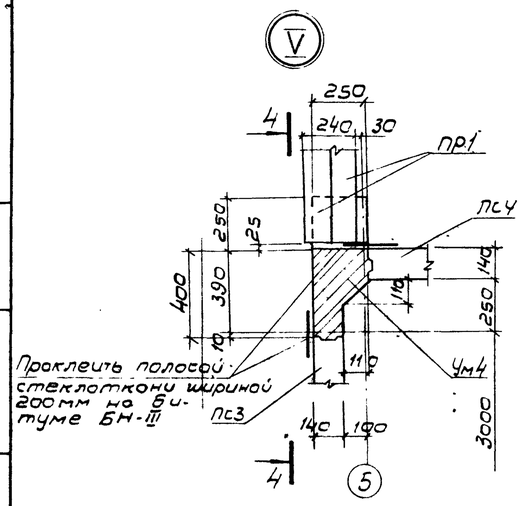

Совместно с данным см. л. КЖ-7

				ТП 901-3-236.87 - КЖ			
Н. контр.	Козловичев						
Инж.	Полякова			Сгустители осадка диаметром 12м для станций подготовки воды.	Стадия	Лист	Листов
Инж.	Петропавловская				Р	9	
Рук. бр.	Семенова			Схема расположения элементов сборных конструкций Узлы V ÷ VII	СОЮЗВОДОКАНАЛПРОЕКТ		
ГИП	Чирков						
Гл. инж.	Козловичев						
Нач. отд.	Альтшуллер						

Привязан

Инв. №

Подпись и дата | Взам. инв. №

Инв. № подл.

Копировал В. Филиппова

Формат А2

23116-02

Альбом II

Деталь заделки колонн К1 и К2

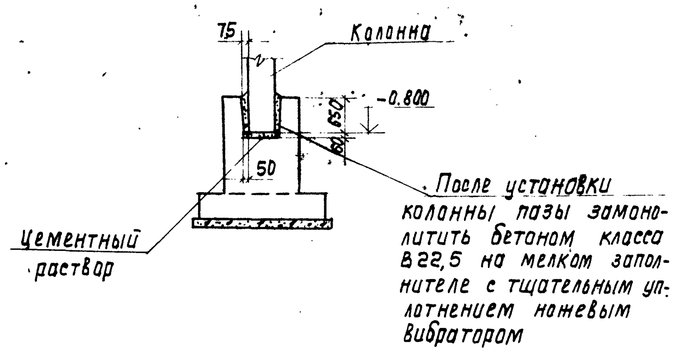

10-10

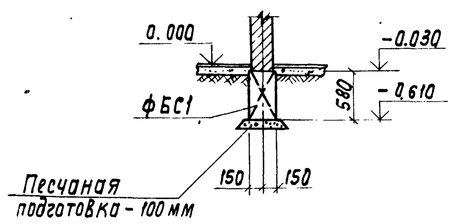

11-11

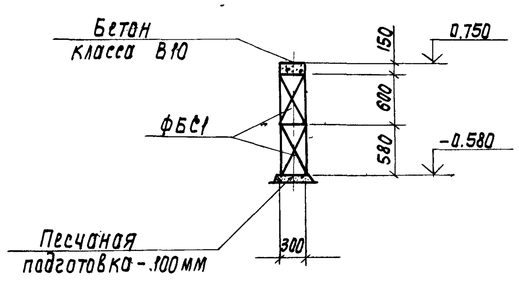

Ведомость элементов

Марка поз.	Обозначение	Наименование	Кол.	Масса ед. кг	Примечание
		Панели стеновые			
ПС1	ТП 901-3-236.87-КЖ.И.2.01	ПС2-30-К1а	2	3130	
ПС2	-01	ПС2-30-К1б	1	3130	
ПС3	-02	ПС2-30-К1в	1	3130	
ПС4	-03	ПС2-30-К1г	1	3130	
ПС5	-04	ПС2-30-К1д	1	3130	
ПС6	-05	ПС2-30-К1е	1	3130	
ПС7	-06	ПС2-30-К1ж	1	3130	
ПС8	-07	ПС2-30-К1п	1	3130	
ПС9	-08	ПС2-30-К1к	1	3130	
ПС10	3.900-3 Вып.5 ч.1	ПСЦ2-30-1а	46	1800	
ПС11	ТП 901-3-236.87-КЖ.И.2.02	ПСЦ2-30-1а-1	1	1800	
ПС12	-01	ПСЦ2-30-1а-2	1	1800	
		Фундаментные балки			
ФБ1	1.415-1 Вып.1	ФБ6-7	2	1300	
ФБ2	1.415-1 Вып.1	ФБ6-9	2	1200	
ПР1	ГОСТ 948-84	Перемычка 2ПБ16-2-П	4	65	
		Блоки стен подвала			
ФБС1	ГОСТ 13579-78	ФБС24.3.6-Т	14	970	
ФБС2	ГОСТ 13579-78	ФБС9.3.6-Т	9	350	
		Колонны			
К1	ТП 901-3-236.87-КЖ.И.4.01	К36-2а	2	1000	
К2	-01	К36-2б	2	1000	
К3	ТП 901-3-236.87-КЖ.И.4.02	К54-5а	2	1500	
К4	-01	К54-5б	1	1500	
К5	-02	К54-5в	1	1500	
		Монолитные участки			
УМ1	ТП 901-3-236.87 -КЖ-11	УМ1	8		
УМ2	-КЖ-11	УМ2	8		
УМ3	-КЖ-11	УМ3	2		
УМ4	-КЖ-11	УМ4	2		
		Детали			
поз.1	ТП 901-3-236.87 -КЖ-8	5Вр-II ГОСТ 7348-81	п.м 1395	1п.м 0.154	
Узел "15" шт. 48	3.900-3 Вып. 2/82	А-III-10 ГОСТ 5781-82* е=230	4	0,1	На один узел
Узел "3" шт. 6	3.900-3 Вып. 2/82	А-III-10 ГОСТ 5781-82* е=250	4	0,1	На один узел
Узел VII	ТП 901-3-236.87-КЖ-9	А-III-20 ГОСТ 5781-82* е=180	32	0,5	
поз.2	-КЖ-7	Труба ПВХ 63У ТУ6-19-215-83	п.м 5.0	1п.м 0.854	
поз.3	-КЖ-7	Труба ПВХ 50У ТУ6-19-215-83	п.м 5.0	1п.м 0.562	
поз.12	-КЖ-7	Уголок 50х5 ГОСТ 8509-72* / 3кп2 ГОСТ 535-79* е=350	2	1,3	
поз.13	-КЖ-7	Уголок 100х7 ГОСТ 8509-72* / Ст3кп2 ГОСТ 535-79*	п.м 2,3	1п.м 10.8	
М1	1.400-15 Вып. 0.1	Изделие закладное МН102-6	4	0,7	см. л. АР-2

Спецификация элементов на монолитные участки

Формат	Зона	Поз.	Обозначение	Наименование	Кол.	Примечание
				УМ1 (шт. 8)		
				Сборочные единицы		
		4	1.400-15 Вып. 0.1	Изделие закладное МН143-6	1	8,9кг
А4		5	ТП 901-3-236.87- КЖ.И.3.01	Сетка арматурная С1	2	12,9кг
				Детали		
		6	ТП 901-3-236.87 -КЖ-11	А-I-6 ГОСТ 5781-82* е=200	18	0,1кг
				Материалы		
				Бетон класса В15, F100, W4		0,4м³
				УМ2 (шт. 8)		
				Сборочные единицы		
		4	1.400-15 Вып. 0,1	Изделие закладное МН143-6	1	8,9кг
А4		7	ТП 901-3-236.87-КЖ.И.3.01	Сетка арматурная С2	2	13,5кг
				Детали		
		6	ТП 901-3-236.87 -КЖ-11	А-I-6 ГОСТ 5781-82* е=200	18	0,1 кг
				Материалы		
				Бетон класса В15, F100, W4		0,52м³
				УМ 3,4 (шт. 2+2)		
				Сборочные единицы		
				Детали		
		8	ТП 901-3-236.87- -КЖ-11	А-III-10-ГОСТ 5781-82* е=3020	7	1,9кг
		9*	-КЖ-11	А-I-6-ГОСТ 5781-82* е=1520	10	0,3кг
		10*	-КЖ-11	А-III-10-ГОСТ 5781-82* е=1280	3	0,8кг
		11	-КЖ-11	А-III-6-ГОСТ 5781-82* е=230	4	0,05кг
				Материалы		
				Бетон класса В15		0,21м³

Позиции со знаком * см. ведомость деталей л. КЖ-11

Совместно с данным см. л.л. КЖ-7, 8, 9, 11

Привязан

Инв. №

Н. контр.	Козловичер		
Инж.	Полякова		
Инж.	Петропавловская		
Рук. пр.	Семенова		
ГИП	Чирков		
Гл. спец.	Козловичер		
Нач. отд.	Альтшуллер		

ТП 901-3-236.87-КЖ

Сгустители осадка диаметром 12м для станций подготовки воды

Схема расположения элементов сборных конструкций сечения. Спецификации

Стадия	Лист	Листов
Р	10	

Сантехпроект

Копир. Лаврухина

формат А2

901-3-236.87

Альбом II

Инв. № подл. | Подп. и дата | Взам. инв. №

Альбом II

901-3-236.87

1 - 1

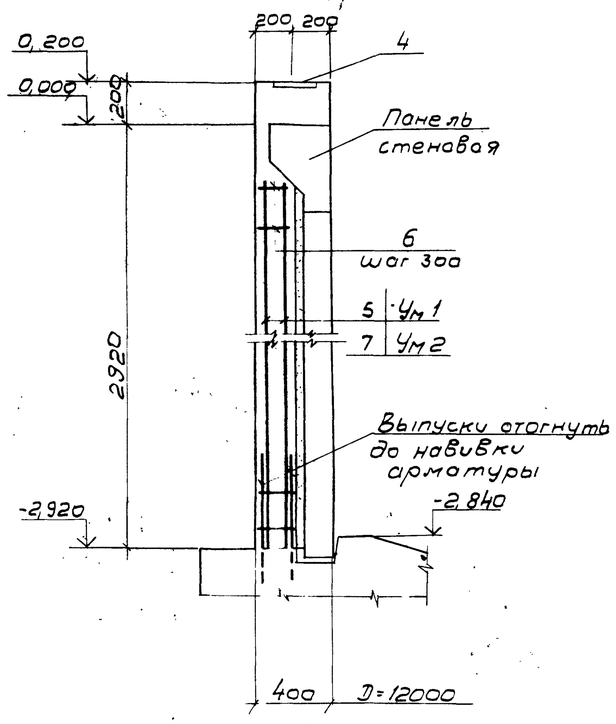

2 - 2

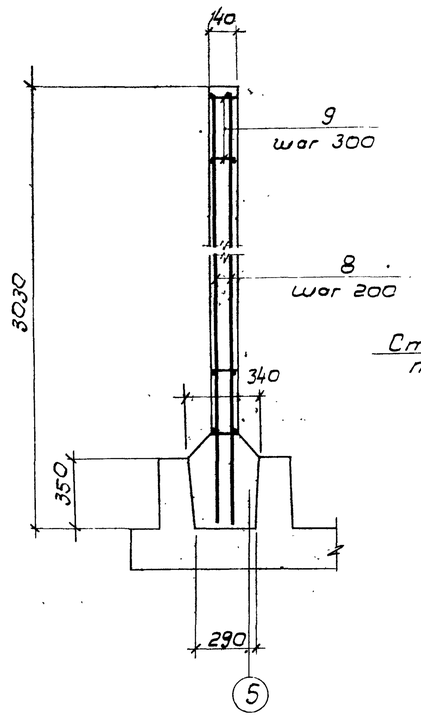

3 - 3

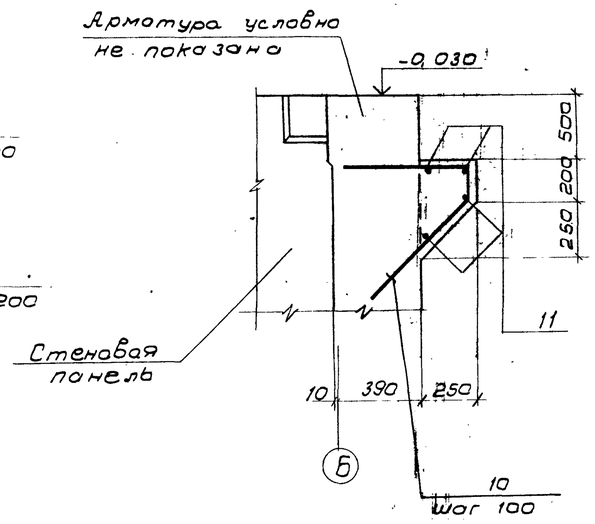

Ведомость деталей

Поз.	Эскиз
9	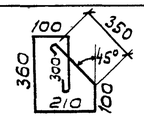
10	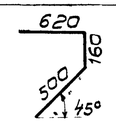

Ведомость расхода стали на элемент, кг

Марка элемента	Изделия арматурные										Изделия закладные		Общий расход
	Арматура класса										Прокат	Ар-ра класса	
	А-I		А-III								Вст3 кп2	А-III	
	ГОСТ 5781-82*									Итого	ГОСТ 19903-74*	ГОСТ 5781-82*	
	6	Итого	6	10	16	Итого	5=8	10					
Ум 1	3,6	3,6			24,0	24,0	8,5	0,4		8,9			36,5
Ум 2	4,9	4,9			24,0	24,0	8,5	0,4		8,9			37,8
Ум 3, 4	3,0	3,0	0,2	15,6		15,8							18,8

Ум 1, Ум 2

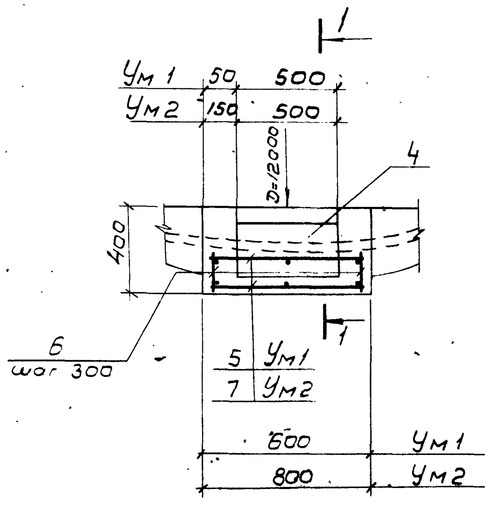

Ум 3

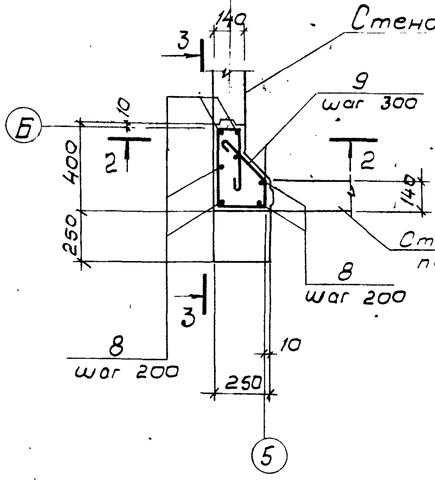

Ум 4

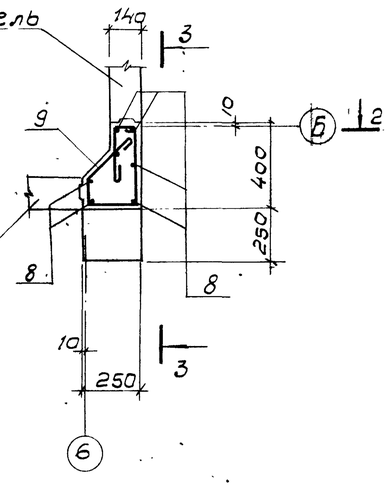

1. Совместно с данным см. л.л. КЖ-7 ÷ 10.
2. Защитный слой бетона 20мм.

Н.контр.	Козловичер		ТП 901-3-236.87-КЖ	
Инж.	Полякова			
Инж.	Петропавловская		Сгустители осадка диаметром 12м для станций подготовки воды	Стадия: Р; Лист: 11; Листов:
Рук.бр.	Семенова		Монолитные участки Ум 1, 2, 3, 4. Арматурный чертеж	СОЮЗВОДОКАНАЛПРОЕКТ
Гип	Чирков			
Гл.спец.	Козловичер			
Нач.отд.	Альтшуллер			

Привязан

Инв. №

Инв. № подл. | Подпись и дата | Взам. инв. №

Копировал: В. Филиппова

Формат А2

22116-02

Альбом II

901-3-236.87

Схема расположения плит покрытия и балок

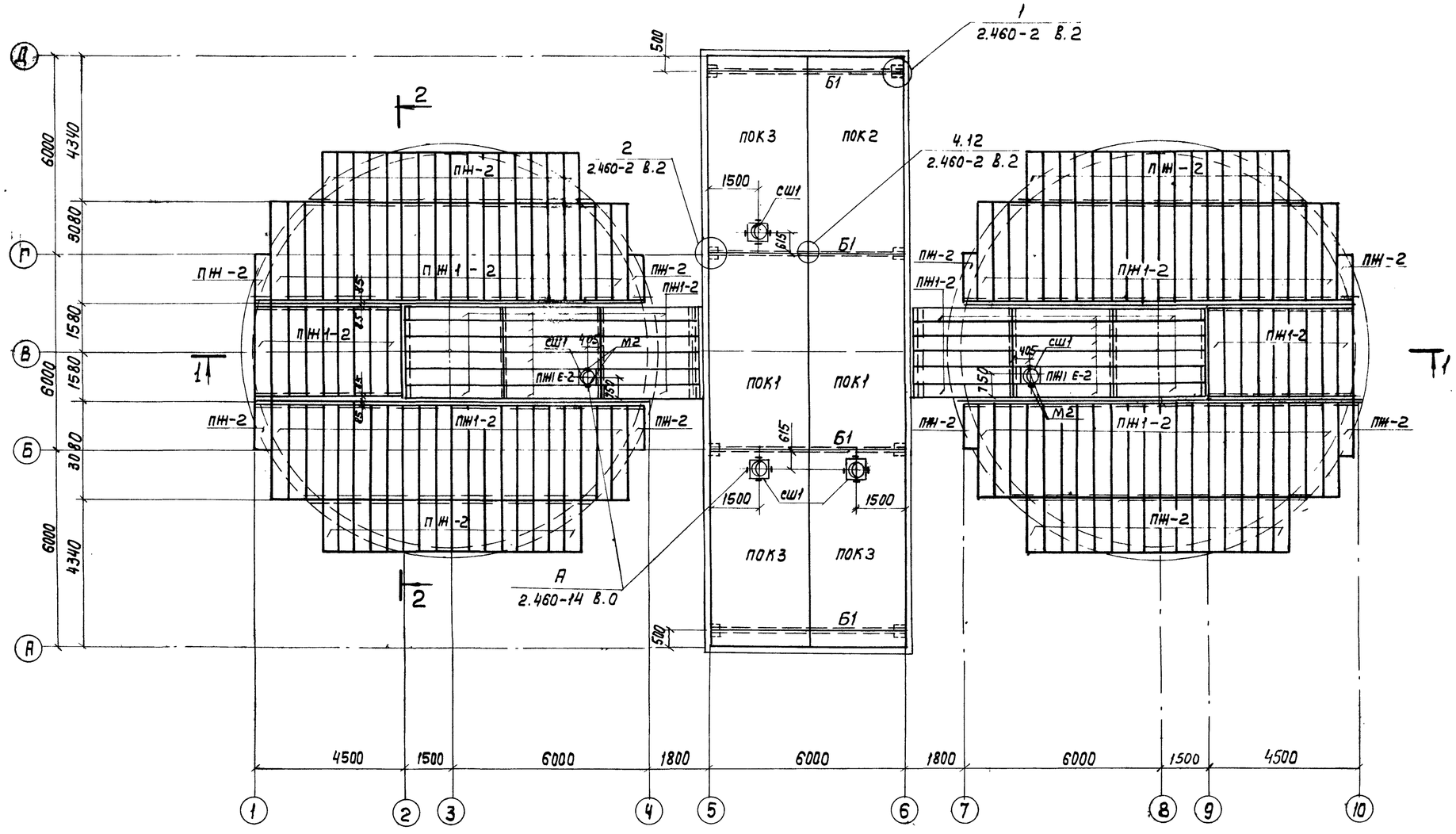

1. Совместно с данным см. л. КЖ-13
2. Закладную деталь М2 заложить в шов между плитами

Н. контр.	Козловичер		
Инж.	Полякова		
Инж.	Петропавловская		
Рук. бр.	Семенова		
ГИП	Чирков		
Гл. спец.	Козловичер		
Нач. отд.	Альтшуллер		

Привязан

Инв. №

ТП 901-3-236.87- КЖ

Сгустители осадка диаметром 12м для станций подготовки воды

Схема расположения плит покрытия, балок. План

Стадия	Лист	Листов
Р	12	

Союзводоканалпроект

Копир Давыдкина

Формат А2

22116-02

Согласовано

Инв. № подл. | Подпись и дата | Взам. инв. №

Альбом II

901-3-236.87

1 – 1

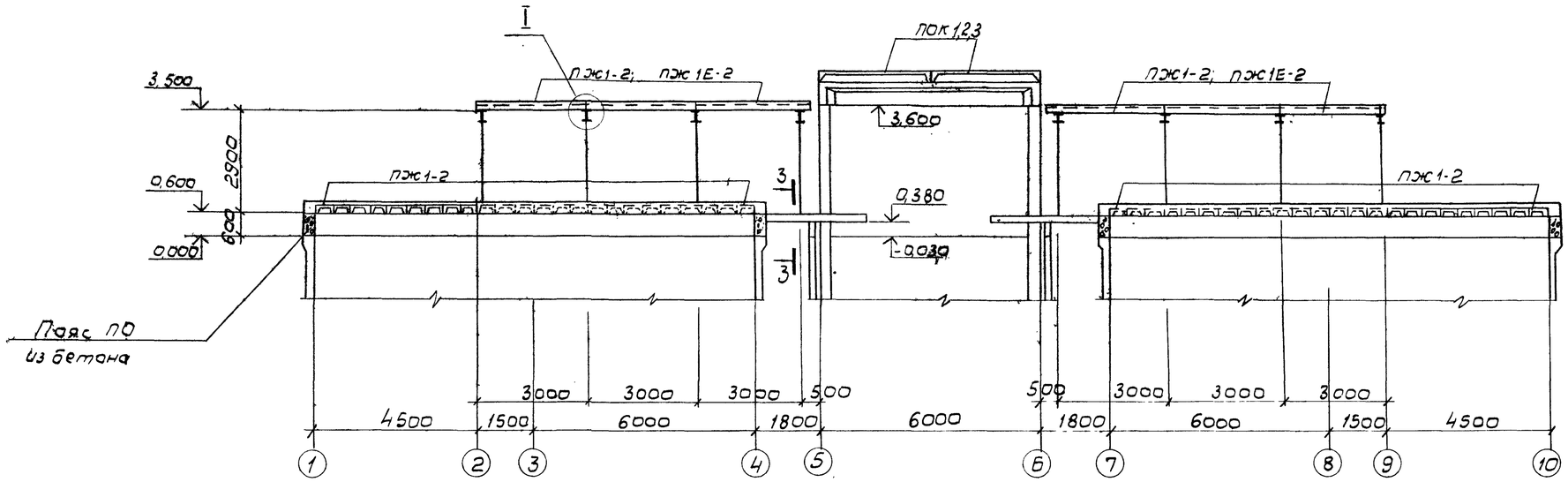

2 – 2

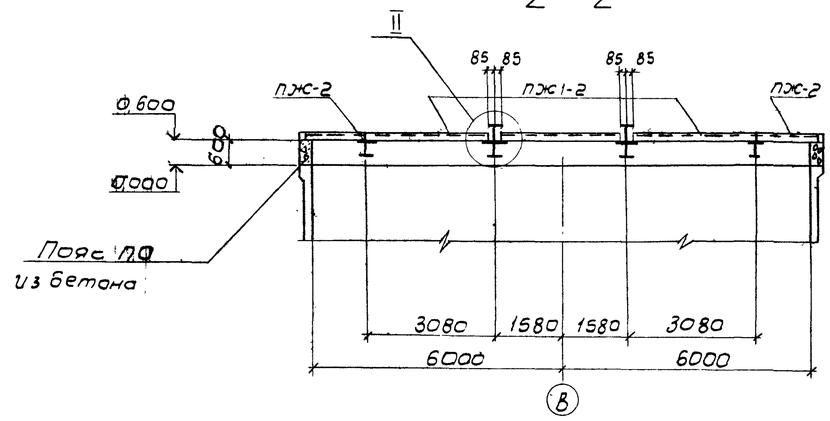

3 – 3

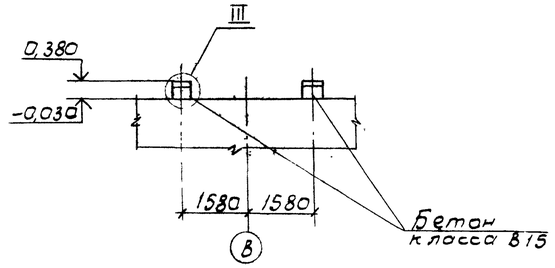

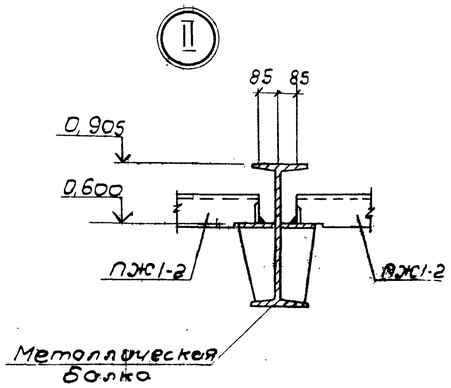

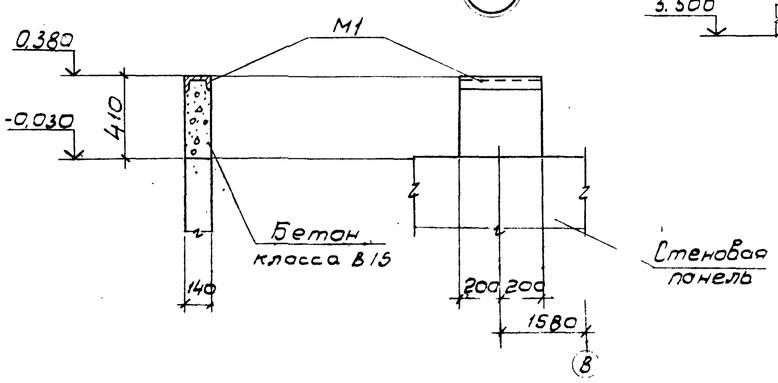

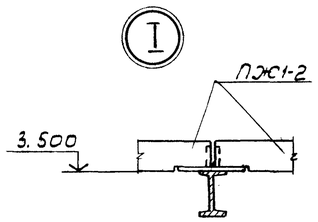

Спецификация элементов

Марка	Обозначение	Наименование	Кол	Масса ед. кг	Примечание
		Плиты покрытия			
ПОК1	ТП901-3-236.87-КЖ.И.6.01	ПГ-3АIIIВ0Т	2	2650	
ПОК2	-01	ПГ-3АIIIВ6Т	1	2650	
ПОК3	-02	ПВ4-3АIIIВ0Т	3	3300	
ПЖ1-2	ПК-01-88	ПЖ1-2	140	178	Бетон В15 W4
ПЖ-2	ПК-01-88	ПЖ-2	12	89	
ПЖ1Е-2	ПК-01-88	ПЖ1Е-2	2	169	
СШ1	1.494-24 В.1	Стакан СБ4А-1	5	150	
Б1	ТП901-3-236.87-КЖ.И.5.01	Балка 1БСТ6-3АIIIВТ°	4	1150	
Узел А° шт.16	2.460-14 В.0	МС1	1	0,430	на один узел
М1	1.400-15	МН571	п.м. 1.6	1 п.м. 13.1	
М2	1.400-15	МН101-6	4	0.6	
		Материалы			$м^3$
ПО		Бетон В15, F100, W4			14,0

1. Совместно с данным см. л. КЖ-12.
2. Плиты марки ПЖ1-2 приварить к металлическим балкам швом h=5мм.
3. Внутренние поверхности плит на отм.0,600 окрасить лаком ХП-734 толщиной 0,2мм по грунтовке лаком ХП734 в соответствии со СНиП 2.03.11-85.

Н.контр.	Козловичер		
Инж.	Полякова		
Инж.	Петропавловская		
Рук.бр.	Семенова		
ГИП	Чурков		
Гл.спец.	Козловичер		
Нач.отд.	Альтшулер		

ТП 901-3-236.87-КЖ

Сгустители осадка диаметром 12м для станций подготовки воды.

Схема расположения плит покрытия, балок. Разрезы. Узлы. Спецификация.

Стадия	Лист	Листов
Р	13	

СОЮЗВОДОКАНАЛПРОЕКТ

Привязан:

Инв. №

Инв.№ подл. | Подпись и дата | Взам.инв.№

Копировал: В. Филиппова

Формат А2

22116-02

Схемы расположения стеновых панелей

В осях „2"-„9"

Фрагменты: 1 2 3 4 3

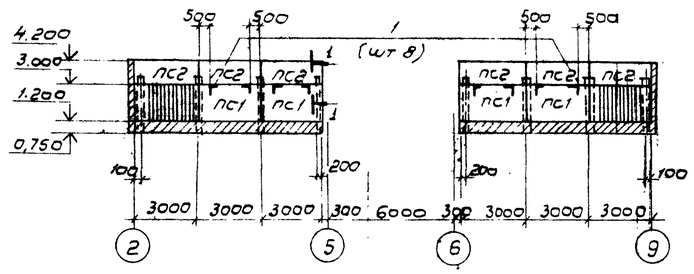

По оси „А"

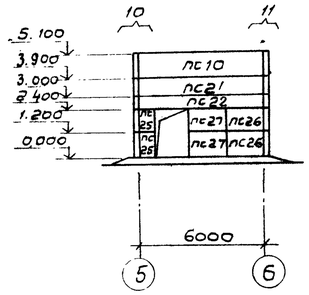

В осях „9"-„2"

Фрагменты: 5 3 3 4 3 3

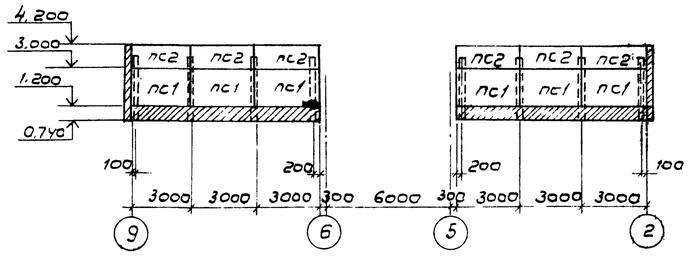

По оси „Д"

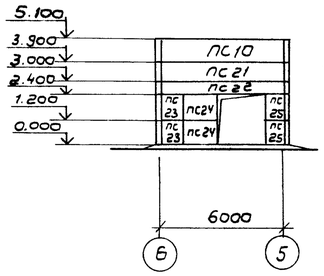

Фрагмент 6

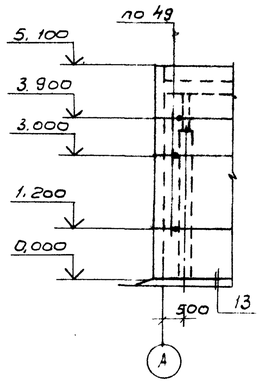

Фрагмент 7

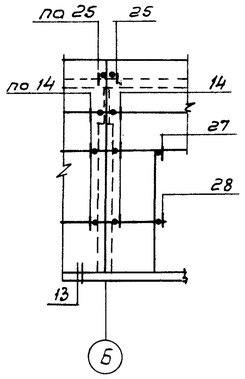

Фрагмент 8

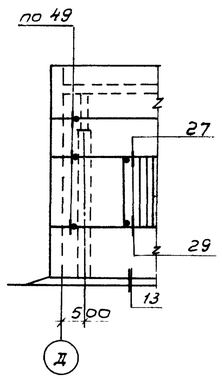

Фрагмент 9

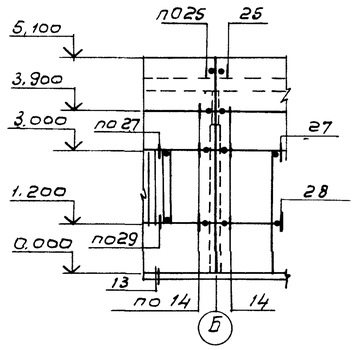

Фрагмент 10

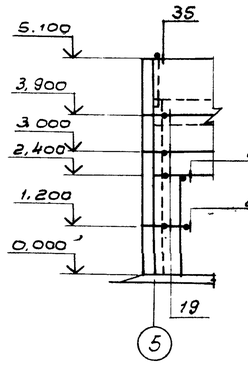

Фрагмент 11

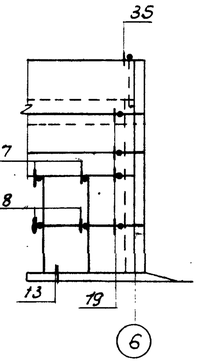

По оси „Б"

Фрагменты: 6 7

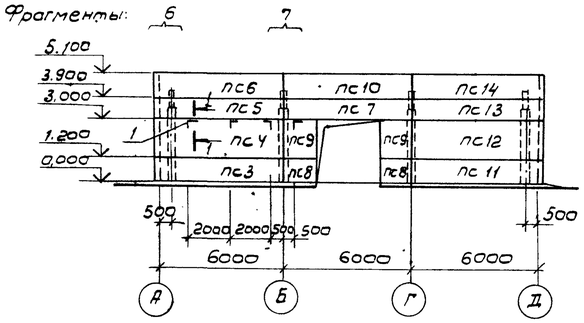

Фрагмент 1

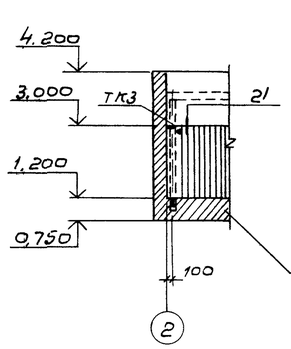

Фрагмент 2

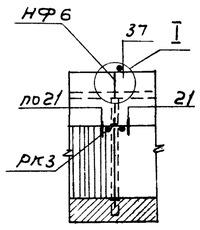

Фрагмент 3

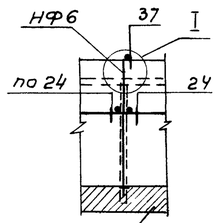

Кирпичная кладка

Монтажная схема стальных стоек и насадок торцового фахверка по осям „А" и „Д"

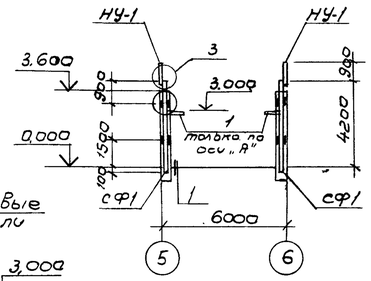

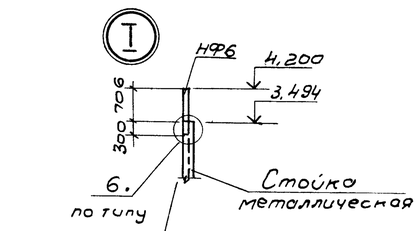

1 - 1

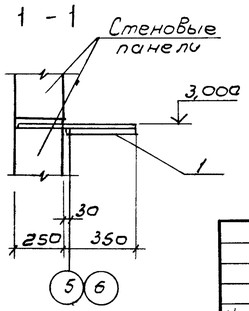

По оси „5"

Фрагменты 8 9

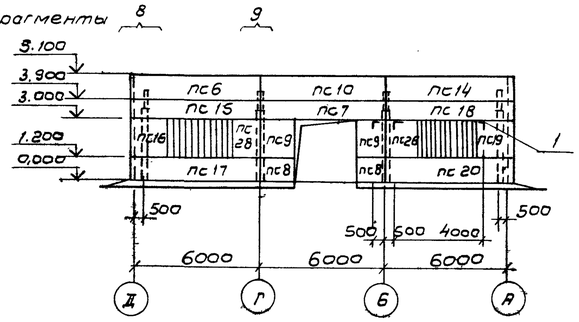

Фрагмент 4

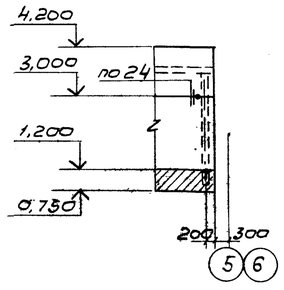

Фрагмент 5

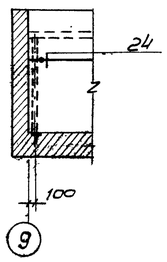

Совместно с данным см. л. КЖ-15.

Н.контр.	Козловичер.		
Инж.	Полякова		
Инж.	Петропавловская		
Рук. бр.	Семенова		
ГИП	Чурков		
Гл.спец.	Козловичер		
Нач.отд.	Альтшулер		

Привязан

Инв. №

ТП901-3-236.87-КЖ

Сгустители осадка диаметром 12м для станций подготовки воды.

Схемы расположения стеновых панелей. Фрагменты.

Стадия	Лист	Листов
Р	14	

СОЮЗВОДОКАНАЛПРОЕКТ

Согласовано Отдел 5 Соколова

Альбом II

901-3-236.87

Инв. № подл. | Подпись и дата | Взам. инв. №

22116-02

Альбом II

901-3-236.87

Спецификация элементов.

Марка	Обозначение	Наименование	Кол.	Масса ед.кг.	Примечание
		Панели стеновые			
ПС1	1.030.1-1,1-1 03-16	ПС30.18.2,5-6.Я-56	10	1200	
ПС2	02-10	ПС30.12.2,5-6.Я-56	12	800	
ПС3	24-12	ПС63.12.2,5-3.Я-2,31	1	1670	
ПС4	24-15	ПС63.18.2,5-2.Я-2.31	1	2510	
ПС5	24-09	ПС63.9.2,5-2.Я-2.31	1	1260	
ПС6	24-12	ПС63.12.2,5-3.Я-2.34	2	1670	
ПС7	04-19	ПС60.9.2,5-2.Я-49	2	1200	
ПС8	60-10	2ПС12.12.2,5-Я-59	4	320	
ПС9	61-13	2ПС12.18.2,5-Я-59	4	470	
ПС10	05-20	ПС60.12.2,5-3.Я-34	4	1600	
ПС11	24-12	ПС63.12.2,5-3.Я-1.31	1	1670	
ПС12	24-15	ПС63.18.2,5-2.Я-1.31	1	2510	
ПС13	24-09	ПС63.9.2,5-2.Я-1.31	1	1260	
ПС14	24-12	ПС63.12.2,5-3.Я-1.34	2	1670	
ПС15	24-09	ПС63.9.2,5-4.Я-2.49	1	1260	
ПС16	66-16	2ПС18.18.2,5-Я-2.73	1	700	
ПС17	24-12	ПС63.12.2,5-3.Я-2.47	1	1670	
ПС18	24-09	ПС63.9.2,5-4.Я-1.49	1	1260	
ПС19	66-16	2ПС18.18.2,5-Я-1.73	1	700	
ПС20	24-12	ПС63.12.2,5-3.Я-1.47	1	1670	
ПС21	04-19	ПС60.9.2,5-2.Я-31	2	1200	
ПС22	04-14	ПС60.6.2,5-6Я-48	2	820	
ПС23	66-15	2ПС18.12.2,5-Я-2.73	2	470	
ПС24	60-10	2ПС12.12.2,5-Я-59	2	320	
ПС25	58-10	2ПС6.12.2,5-Я-60	4	160	
ПС25	67-15	2ПС20.3.2,5-Я-1.73	2	530	
ПС27	66-15	2ПС18.12.2,5-Я-2.73	2	470	
ПС28	62-16	2ПС15.18.2,5-Я-58	2	590	

Спецификация на узлы и элементы крепления панелей.

Марка	Обозначение	Наименование	Кол.	Масса ед.кг.	Примечание.
		Монтажные узлы			
„1"	1.030.1-1.3-3-0.10	„1"	4		
„3"	-0.20	„3"	4		
„6"	-0.30	„6"	8		
„8"	-0.40	„8"	8		
„14"	-0.80	„14"	24		
„19"	-130	„19"	16		
„21"	-150	„21"	4		
„24"	-180	„24"	20		
„25"	-190	„25"	8		
„27"	-210	„27"	14		
„28"	-210	„28"	10		
„29"	-210	„29"	4		
„35"	-270	„35"	4		
„37"	-290	„37"	8		
„49"	-410	„49"	12		
		Элементы крепления панелей			
Т3	1.030.1-1.4-1 -120	Т3	60	0.4	
Т5	-130	Т5	12	0.4	
Т8	-140	Т8	24	0.5	
Т19	-220-02	Т19	8	0.5	
Т24	-240	Т24	16	1.1	
поз.7	1.030.1-1.4-1	поз.7	8	0.8	
поз.16	-511	поз.16	4	0.9	
поз.18	-513	поз.18	20	4.0	
поз.19	-514	поз.19	18	0.7	
поз.22	-515	поз.22	10	1.2	
ТК3	-110	Консоль опорная ТК3	2	17.6	
РК3	-060	РК3	2	13.3	
НФ6	-010	Насадка НФ6	8	23.3	обрезать на 110мм.
НУ1	-020	НУ1	4	25.2	обрезать сверху на 62мм.
СФ1	ТП901-3-236.87-КЖ.И.7.01	Стойка фахверка СФ1	4	233.5	
Болт	ГОСТ 7798-70*	Болт М12 l=60	8	0.06	
Гайка	ГОСТ 5915-70*	Гайка М12	8	0.02	
Гайка	ГОСТ 5915-70*	Гайка М24	8	0.05	
Шайба	ГОСТ 11371-78	Шайба 12	8	0.06	
поз.1	ТП901-3-236.87-КЖ-14	Уголок $\frac{L\ 50\times5\ ГОСТ\ 8509-72^*}{Вст3кп2\ ГОСТ\ 535-79^*}$ l=600	17	2.3	

1. Совместно с данным см. л. КЖ-14
2. Сварку производить электродами Э-42, ГОСТ 9467-75 $h_{шв}$=6мм.
3. Швы между стеновыми панелями заполняются цементным раствором с применением упругих прокладок (см. серию 1.030.1-1в.3-3)

Привязан

Инв. №

Н.контр.	Козловичер	
Инж.	Полякова	
Инж.	Петроповская	
Рук.бр.	Семенова	
ГИП	Чирков	
Гл.спец	Козловичер	
Нач.отд	Альтшуллер	

ТП 901-3-236.87-КЖ

Сгустители осадка диаметром 12м для станций подготовки воды.

Стадия	Лист	Листов
Р	15	

Схемы расположения стеновых панелей. Спецификации.

СОЮЗВОДОКАНАЛПРОЕКТ

Кол. Доценко.

Формат А2

г 2116-02

Инв. № подл. | Подпись и дата | Взам. инв. №

Альбом III

901-3-236.87

1-1

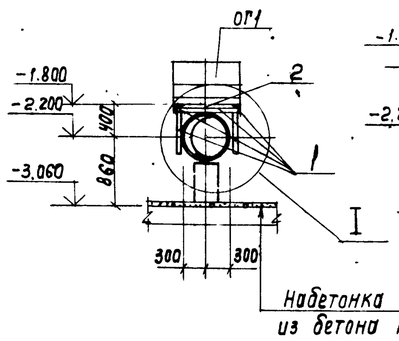

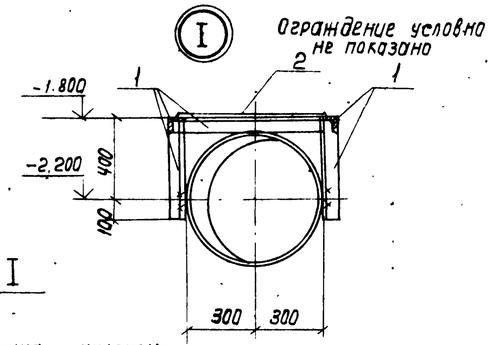

2-2

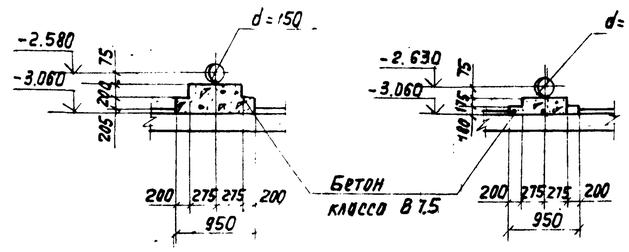

3-3

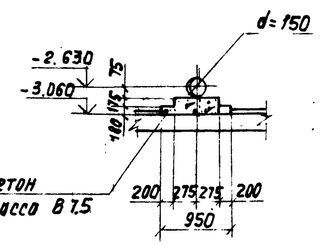

Ф01

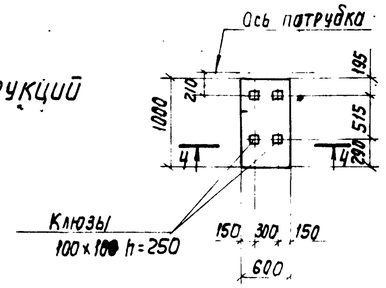

4-4

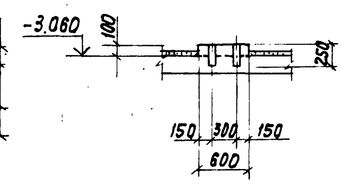

Схема расположения фундаментов под оборудование, опор под трубопровода, металлоконструкций

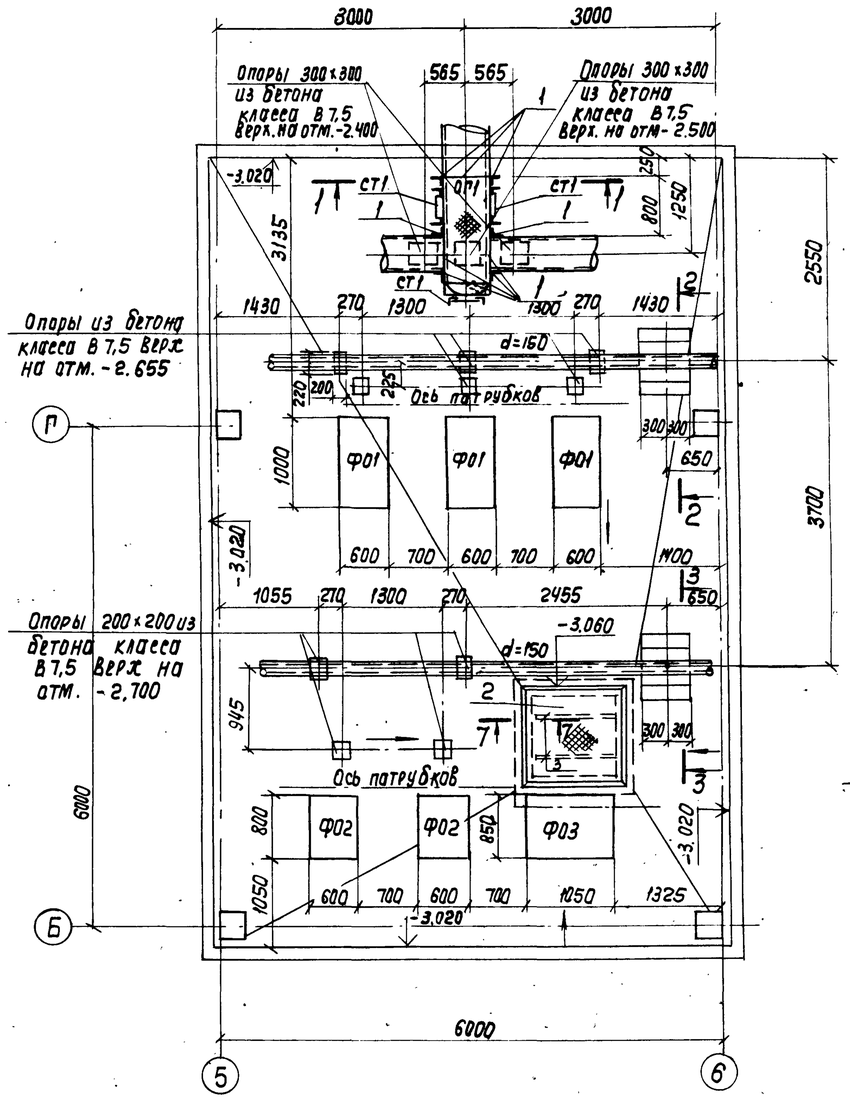

Ф02

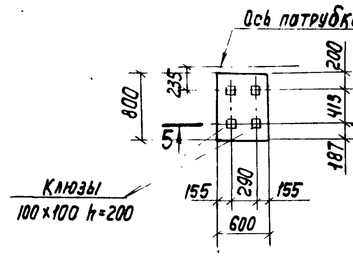

5-5

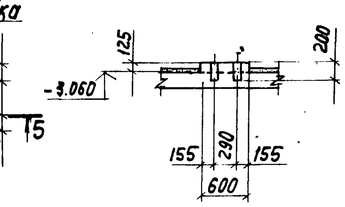

Ф03

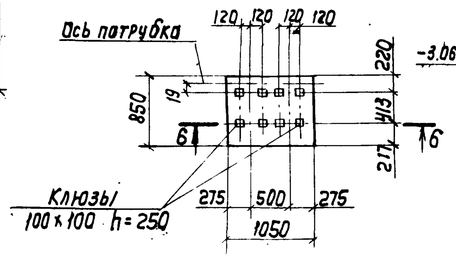

6-6

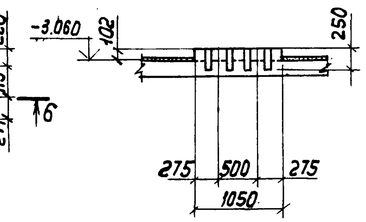

7-7

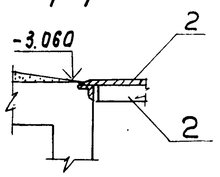

Спецификация элементов

Марка	Обозначение	Наименование	Кол.	Масса ед.кг.	Примечание
		Фундаменты под оборудование			
Ф01	ТП901-3-236.87-КЖ-16	Ф01	3		
Ф02	-КЖ-16	Ф02	2		
Ф02	-КЖ-16	Ф03	1		
		Материалы			
		На фо и опоры под трубопроводы			
		Бетон класса В7,5			0,9м³
ст1	1.450.3-3 в.0.	Стремянка СХ-22	3	43.6	
ОГ1	1.450.3-3 в.0	Ограждение ОГПМХ36-10.9	3	10.5	
		Детали			
поз.1	ТП901-3-236.87-КЖ-16	Уголок 80×50×5 ГОСТ 8510-72* / Вст3кп2 ГОСТ 535-79*	п.м / 6,6	1п.м / 5,92	
Поз.2	КЖ-16	Рифл.ст -6=5 ГОСТ 8568-77* / Вст3кп2 ГОСТ 535-79*	м² / 2,8	м² / 42,3	
Поз.3	КЖ-16	Полоса 8×80 ГОСТ 19903-74* / Вст3кп2 ГОСТ 535-79* е=970	2	4,7	

Совместно с данным см. л. КЖ-2.

Н. контр.	Козловичер		
Инж.	Полякова		
Инж.	Петропавловская		
Рук. гр.	Семенова		
ГИП	Чирков		
Гл. спец.	Козловичер		
Нач. отд.	Альтшуллер		

Привязан

Инв. №:

Согласовано
Отд. №2 Комарова
Отд. №15 Орлов

Инв. № подл. | Подпись и дата | Взам. инв. №

ТП 901-3-236.87-КЖ

Сгустители осадка диаметром 12м для станций подготовки воды

Фундаменты под оборудование

Стадия	Лист	Листов
Р	16	

СОЮЗВОДОКАНАЛПРОЕКТ

Копир. Лаврухина

Формат А2

27115-02

Альбом II

901-3-236.87

Ведомость чертежей основного комплекта „КМ"

Лист	Наименование	Примечание
1	Общие данные	
2	Техническая спецификация стали	
3	Схема расположения элементов стальных конструкций на отм ± 0.000 и + 0.600. Разрезы 1-1; 3-3; 8-8.	
4	Схема расположения элементов на отм. 3.394 3.000, 3.080. Разрезы 4-4; 5-5; 6-6; 7-7; 9-9; 10-10.	
5	Узлы 1; 2; 3.	
6	Узлы 4; 5; 6.	
7	Узлы 7; 8.	

Ведомость спецификаций

Лист	Наименование	
2	Техническая спецификация стали	
4	Ведомость элементов.	

Ведомость ссылочных и прилагаемых документов

Обозначение	Наименование	Примечание
	Ссылочные документы	
1.450. 3-3 выпуск 0,1	Стальные лестницы, площадки, стремянки, ограждения	
	Прилагаемые документы	
ТП	Ведомости потребности в материалах	альбом VI

Условные обозначения

— Заводской шов

— Монтажный шов

— Отверстие для болта

— Постоянный болт

— Временный болт

1. В проекте КМ разработана стальная балочная клетка покрытия над смесителями, галереи для обслуживания механизмов смесителей, монорельсы, подкрановые пути и площадки обслуживания технологического оборудования

2. Стальные конструкции запроектированы в соответствии с требованиями СНиП II-23-81, СНиП II 6-74; СНиП 2.03.11-85.

3. Геометрическая неизменяемость галереи в продольном направлении обеспечивается системой вертикальных связей и распорок, а в поперечном - жесткими рамами шарнирно опирающихся на стальные балки покрытия.

4. Сварку конструкций производить в соответствии со СНиП II-23-81.

5. Все замкнутые профили должны быть герметизированы путем приварки заглушек в торцах элементов.

6. Перед нанесением антикоррозионных защитных покрытий поверхности стальных конструкций должны быть обезжирены и очищены от загрязнений и окислов. Качество очистки поверхности по ГОСТ 9.402-80 от окислов (окалины, ржавчины шлаковых включений) перед нанесением защитных покрытий, должно соответствовать требованиям второй степени очистки, а от жировых загрязнений и маркировочных надписей второй степени обезжиривания

7. Металлоконструкции перекрытий над сгустителями на отм. 0.600 (марки БС1, БС2, Б2, Б3, ПЛ1, Н) окрасить эмалью ВЛ-515 в 2 слоя без грунтовки. Остальные металлоконструкции окрасить краской БТ-177 в 2 слоя по огрунтовке ГФ-021.

Типовой проект разработан в соответствии с действующими нормами и правилами
Главный инженер проекта /Чирков/

Инв. № подл. | Подпись и дата | Взам. инв. №

Привязан

Инв. №

Н. контр.	Козловичер	
Инж.	Полякова	
Ст. инж.	Ищенко	
Инж.	Осиповская	
Рук. гр.	Семенова	
ГИП	Чирков	
Гл. спец.	Козловичер	
Нач. отд.	Альтшуллер	

ТП-901-3-236.87-КМ

Сгустители осадка, диаметром 12м для станций подготовки воды.

Стадия	Лист	Листов
Р	1	7

Общие данные

СОЮЗВОДОКАНАЛПРОЕКТ

Копировал Гольденбаум Формат А2

04116-02

Вид профиля, ГОСТ, ТУ	Марка стали	Обозначение и размер профиля мм	№ профиля по порядку	Код марки стали	Код профиля	Код размера профиля	Количество шт.	Длина мм.	Масса стали по элементам конструкций т: Балки покрытия	Колонны рам	Ригели рам	Связи по колоннам	Монорельс	Крановые пути	Площадки и ограждения	Лестницы и ограждения	Общая масса т	Площадь профиля м²	Масса потребности в стали по кварталам (заполняется потребителем) т.				Заполняется ВЦ
1	2	3	4	5	6	7	8	9	10	11	12	13	14	15	16	17	18	19	20	21	22	23	24
Двутавры стальные горячекатаная с параллельными гранями полок ГОСТ 26020-83	ВСт3сп5-1	I 70 Б1	1						6.5								6.5	124.2					
		I 35 Б1	2						1.3								1.3	44.7					
		I 20 Б1	3						0.3	0.9	0.6						1.8	70.9					
	Итого		4	14460					8.1	0.9	0.6						9.6	239.8					
Всего профиля			5						8.1	0.9	0.6						9.6	239.8					
Балки двутавровые для монорельсов ГОСТ 19425-74*	ВСт3гпс5	I 24 М	6										0.7	1.4			2.1	50.4					
	Итого		7	12360									0.7	1.4			2.1	50.4					
Всего профиля:			8		53899								0.7	1.4			2.1	50.4					
Швеллеры стальные гнутые равнополочные ГОСТ 8278-83	ВСт3кп2	Гн. [180×50×4	9			73270									0.4	0.2	0.6	38.3					
		Гн [160×80×5	10			73253			0.2								0.2	10.2					
		Гн [120×60×4	11			73210							0.1				0.1	6.4					
	Итого		12	11240					0.2				0.1		0.4	0.2	0.9	54.9					
	ВСт3пс4	Гн [180×80×5	13						0.6						0.2		0.8	40.9					
	Итого		14	12289					0.6						0.2		0.8	40.9					
Всего профиля:			15						0.8				0.1		0.6	0.2	1.7	95.8					
Сталь прокатная угловая равнополочная ГОСТ 8509-72*	ВСт3кп2	∠75×6	16												0.1	0.1	0.2	8.5					
		∠63×5	17									0.3					0.3	12.7					
		∠25×3	18												0.1		0.1	8.5					
	Итого		19	11240								0.3			0.2	0.1	0.6	29.7					
Всего профиля:			20		21113							0.3			0.2	0.1	0.6	29.7					
Сталь толстолистовая ГОСТ 19903-74*	ВСт3пс6-1	t 12	21						2.0	0.3							2.3	49.5					
	Итого		22	12300					2.0	0.3							2.3	49.5					
	ВСт3кп2	t 10	23						0.9								0.9	23.1					
		t 8	24						0.1	0.2							0.3	9.6					
		t 6	25									0.1			0.1		0.2	8.5					
	Итого		26	11240					1.0	0.2		0.1			0.1		1.4	41.2					
Всего:			27		71110				3.0	0.5		0.1			0.1		3.7	90.7					
Сталь листовая рифленая (ромбическая) ГОСТ 8568-77*	ВСт3кп2	– Риф. t 6	28												1.9		1.9	81.1					
		– Риф. t 4	29												0.6	0.1	0.7	44.7					
	Итого		30	11240											2.5	0.1	2.6	125.8					
Всего:			31		71315										2.5	0.1	2.6	125.8					
Гнутый профиль ГОСТ 8281-80*	ВСт3кп2	L 50×40×12×2.5	32												0.2	0.1	0.3	30.7					
	Итого		33	11240											0.2	0.1	0.3	30.7					
Всего профиля:			34												0.2	0.1	0.3	30.7					
Гнутый профиль ЧМТУ 2-130-70	ВСт3кп2	⊂90×30×25×2.5	35												0.2		0.2	20.5					
	Итого		36												0.2		0.2	20.5					
Всего профиля:			37												0.2		0.2	20.5					
Профили гнутые замкнутые сварные квадратные ТУ 36-2287-80	ВСт3сп	Гн. □ 80×3	38									0.3					0.3	13.1					
	Итого		39	1443								0.3					0.3	13.1					
Всего профиля:			40		77119							0.3					0.3	13.1					
Всего масса стали:			41						11.9	1.4	0.6	0.7	0.8	1.4	3.8	0.5	21.1	696.5					
В том числе по маркам стали		ВСт3пс6-1	42	12300					2.0	0.3							2.3						
		ВСт3сп5-1	43	14460					8.1	0.9	0.6						9.6						
		ВСт3пс4	44	12289					0.6						0.2		0.8						
		ВСт3сп	45	1443								0.3					0.3						
		ВСт3кп2	46	11240					1.2	0.2		0.4	0.1		3.6	0.5	6.0						
		ВСт3Гпс5	47	12360									0.7	1.4			2.1						

1. Материал конструкций:

а/ Для пункта 42 сталь малоуглеродистая марки ВСт3пс6-1 по ТУ 14-1-3023-80
б/ Для пункта 43 сталь малоуглеродистая марки ВСт3сп5-1 по ТУ 14-1-3023-80
в/ Для пункта 44 сталь малоуглеродистая марки ВСт3пс4 по ГОСТ 380-71*
г/ Для пункта 45 сталь малоуглеродистая марки ВСт3сп по ГОСТ 380-71*
д/ Для пункта 46 сталь малоуглеродистая марки ВСт3кп2 по ГОСТ 380-71*
е/ Для пункта 47 сталь малоуглеродистая марки ВСт3Гпс5 по ГОСТ 380-71*

Альбом II

901-3-236.87

Инв. № подл. | Подпись и дата | Взам. инв. №

Привязан:

Инв. №

Н. контр.	Козловичер	
Инж.	Полякова	
Ст. инж.	Ищенко	
Инж.	Осиповский	
Рук. бр.	Семенова	
ГИП	Чирков	
Гл. спец.	Козловичер	
Нач. отд.	Альтшудлер	

ТП 901-3-236.87-КМ

Сгустители осадка диаметром 12м для станции подготовки воды

Техническая спецификация стали

Стадия	Лист	Листов
Р	2	-

СОЮЗВОДОКАНАЛПРОЕКТ

Формат А2

22116-02

Альбом II

901-3-236.87

1-1

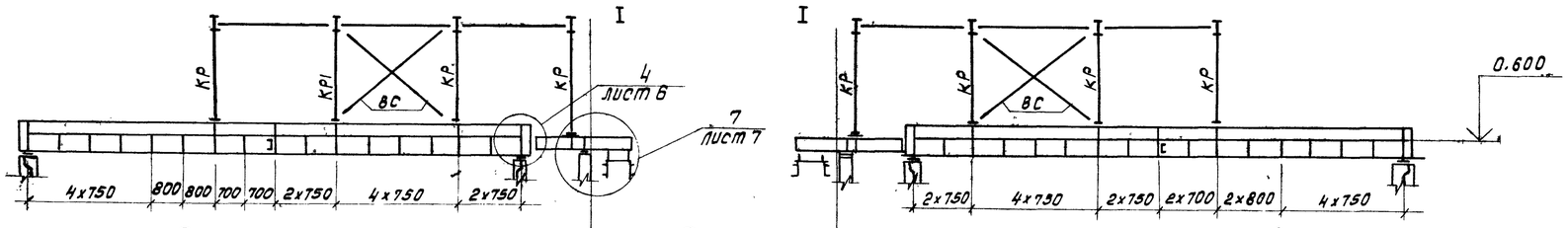

Схема расположения элементов стальных конструкций на отм. 0.000 и 0.600

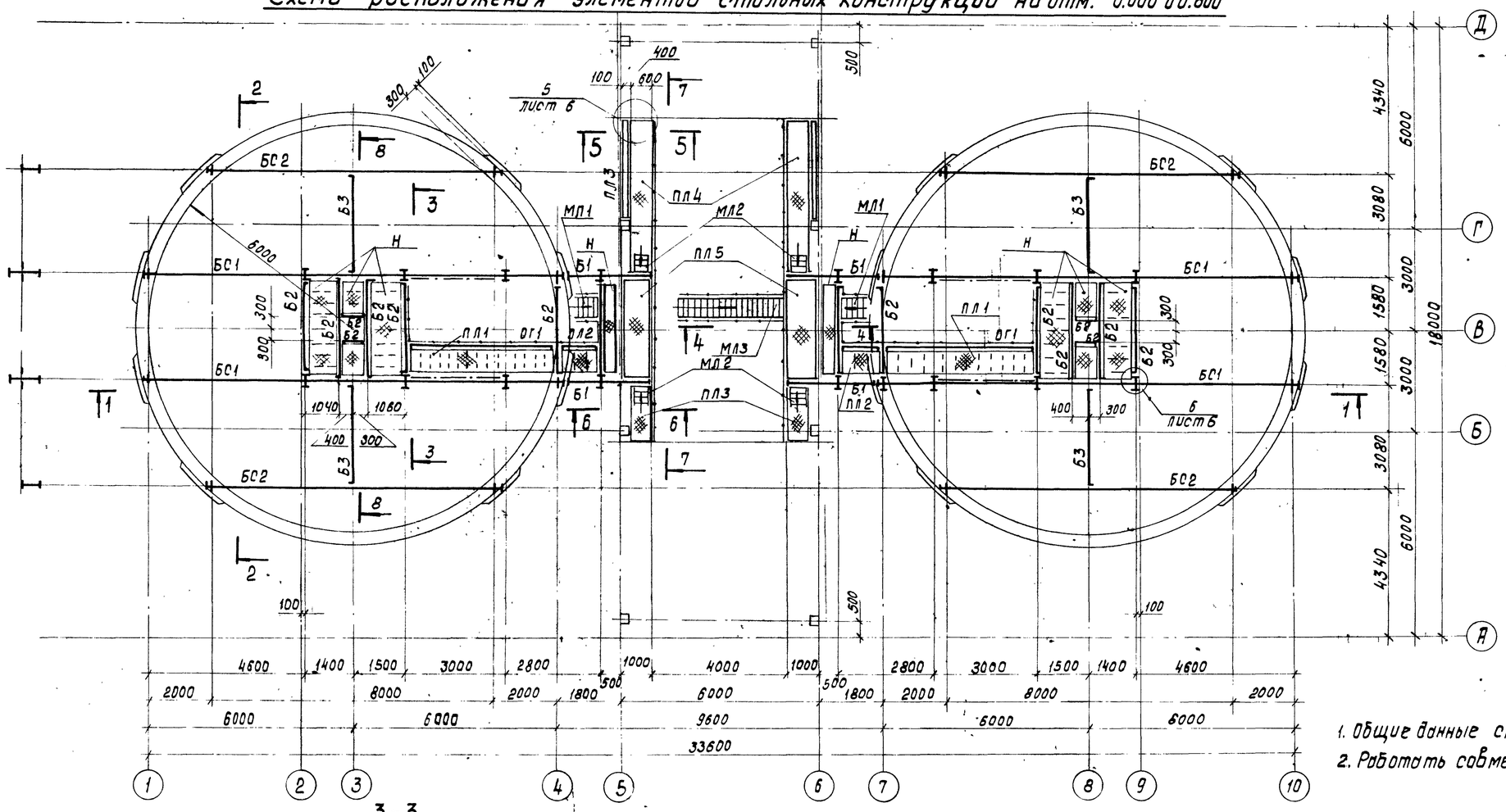

Деталь „А"

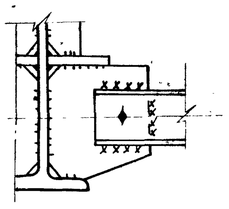

8-8

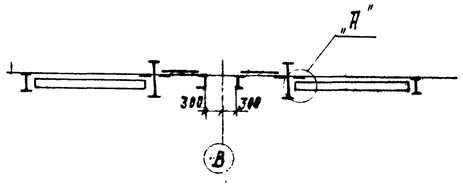

3-3

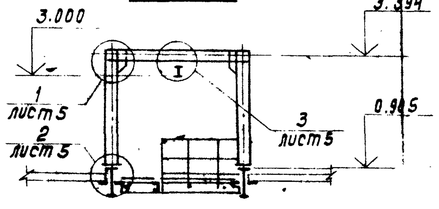

1. Общие данные см. лист КМ1
2. Работать совместно с листом КМ4

Н. контр.	Козловичер		ТП 901-3-236.87-КМ
Инж.	Полякова		
Ст. инж.	Ищенко		Сгустители осадка диаметром 12м для станций подготовки воды — Стадия: Р; Лист: 3; Листов:
Инж.	Осиповский		
Рук. гр.	Семенова		
ГИП	Чирков		Схема расположения элементов стальных конструкц. на отм. 0.000 и 0.600. Разрезы 1-1; 3-3; 8-8. — СОЮЗВОДОКАНАЛПРОЕКТ
Гл. спец.	Козловичер		
Нач. отд.	Альтшуллер		

Привязан:

Инв. №

Копировал: Доценко

Формат А2

Инв. № подл. | Подпись и дата | Взам. инв. №

9-2116-02

Альбом II

901-3-236.87

Схема расположения элементов стальных конструкций на отм. 3.394 3.000 и 3.080

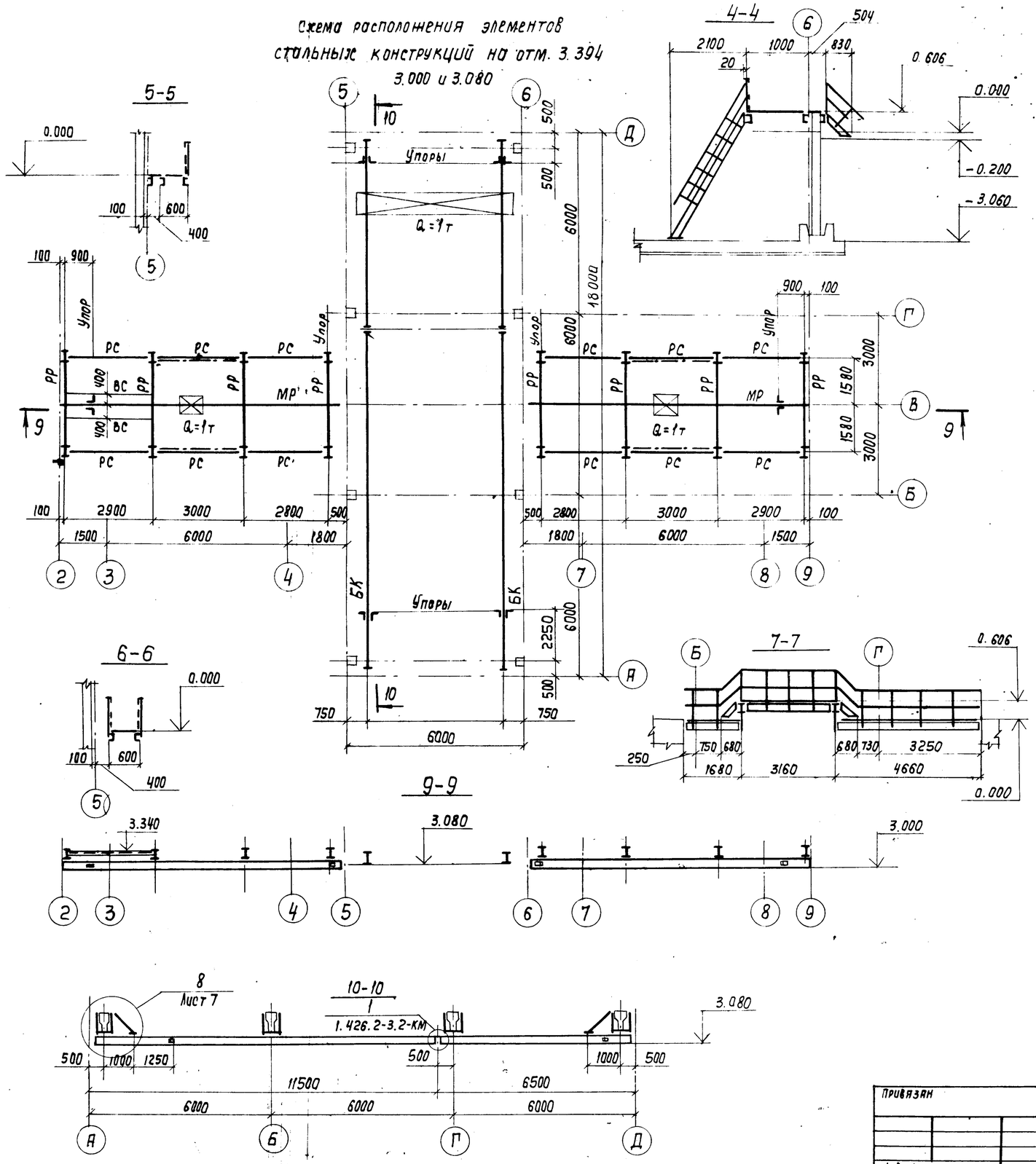

Ведомость элементов

Марка	Сечение: Эскиз	Поз.	Состав	Опорные усилия: Атс.	Nтс	Mтс.м	Группа констр.	Марка стали	Примечан.
БС1	180 180	1	I 70Б1	20.1			IV	Вст3сп5-1	Привязку ребер см. КМ1
		2	t 12					Вст3пс6-1	
БС2	I		I 35Б1	5.5			IV	Вст3пс6-1	
Б1	I		I 20Б1	3.5			IV	Вст3пс6-1	
Б2	[		гн.[180×80×5				IV	Вст3пс4	
Б3	[		гн.[160×80×5	0.1		1.1	IV	Вст3кп2	
КР	I		I 20Б1	0.7	3.4		III	Вст3пс6-1	
РР	I		I 20Б1	3.2	0.7	3.6	II	— " —	
БК	I		I 24М	1.8			II	Вст3Гпс5	
МР	I		I 24М	1.8			II	— " —	
РС	□		Гн □ 80×80×5		0.5		III	Вст3кп2	
ВС	L		L 63×63×5		1.0		III	— " —	
Н	Настил		- риф. t 6				IV	— " —	Ребра 90×6 шаг 800
МЛ1	Лестница		сложный	МЛХФ 45-6.8			IV	— " —	серия 1.450.3-3 в.0
МЛ2	Лестница		сложный	МЛХФ 45-6.6			IV	— " —	— " —
МЛ3	Лестница		сложный	МЛХФ 60-36.6			IV	— " —	— " —
ПЛ1	950	1	Гн.[180×80×5	0.6				Вст3кп2	
		2	- риф. t 6				IV	Вст3кп2	
		3	- 90×6					Вст3кп2	шаг ребер 800
ПЛ2	1080	1	Гн.[180×80×5	0.6				Вст3кп2	
		2	- риф t 6				IV	Вст3кп2	шаг ребер 800
		3	- 90×6					Вст3кп2	
ПЛ3	площадка		сложный	ПМХФ-18.6			IV	Вст3кп2	серия 1.450.3-3 в.0
ПЛ4	площадка		сложный	ПМХФ-48.6			IV	Вст3кп2	— " —
ПЛ5	площадка		сложный	ПМХФ-30.10			IV	Вст3кп2	— " —
ПЛ6	400	1	Гн.[180×80×5	0.3			IV	Вст3кп2	
		2	- риф. t 6					Вст3кп2	
ОГ1	Ограждение		сложный	из ОГПМХЭ8-10-60			IV	Вст3кп2	серия 1.450.3-3 в.0
ОГ2	Ограждение		сложный	из ОГМЛХ45-10.12			IV	Вст3кп2	— " —
ОГ3	Ограждение		сложный	ОГМЛХ60-10.42			IV	Вст3кп2	— " —

1. Общие данные см. лист КМ1.
2. Работать совместно с листом КМ3

Н. контр.	Казловичер		
Инж.	Полякова		
Ст. инж.	Ищенко		
Инж.	Осиповский		
Рук. бр.	Семенова		
ГИП	Чирков		
Гл. спец.	Козловичер		
Нач. отд.	Альтшуллер		

Привязан

Инв. №

Копир. Лаврухина

ТП 901-3-236.87-КМ

Сгустители осадка диаметром 12м для станций подготовки воды

Схема расположения элементов на отм. 3.394, 3.000, 3.080. Разрезы 4-4; 5-5; 6-6; 7-7; 9-9; 10-10

Стадия	Лист	Листов
Р	4	

СОЮЗВОДОКАНАЛПРОЕКТ

Согласовано: Отд. №5 Орлов; Отд. №5 Соколова

Инв. № подл. | Подпись и дата | Взам. инв. №

Формат А2

22116-02

Альбом II

901-3-236.87

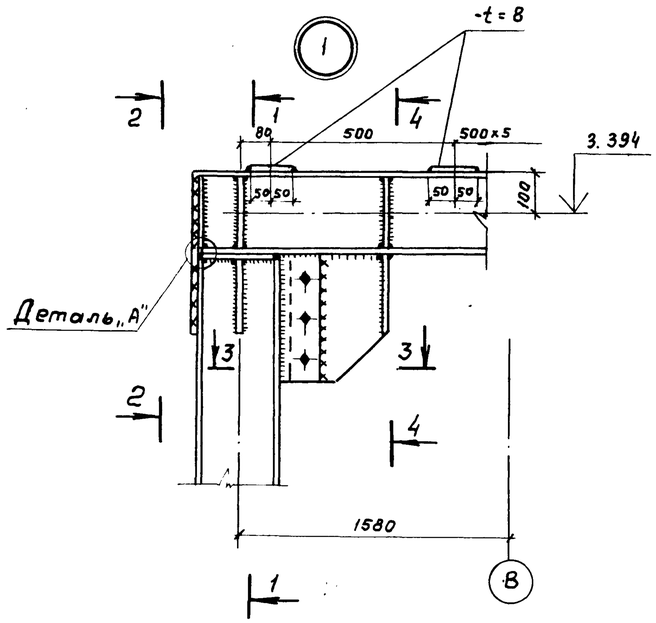

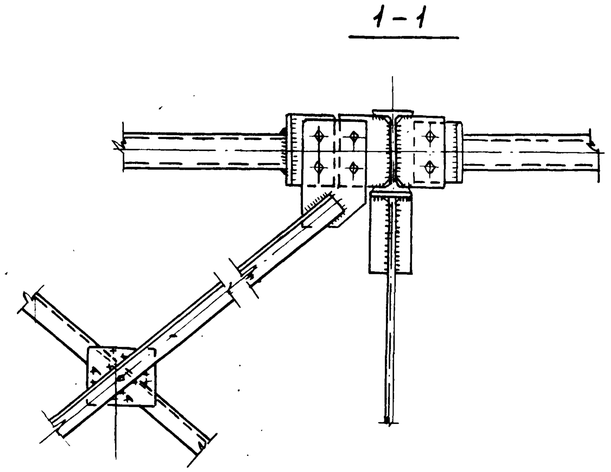

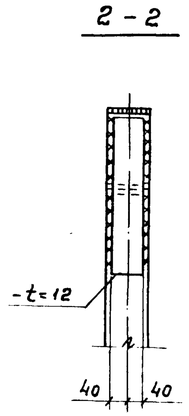

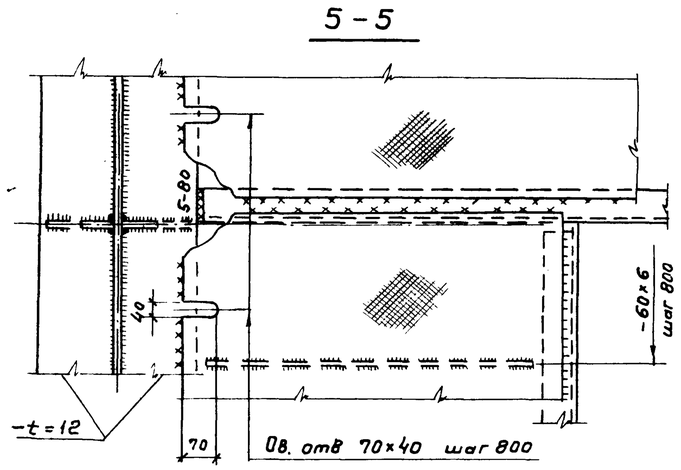

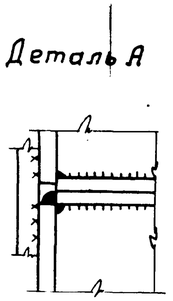

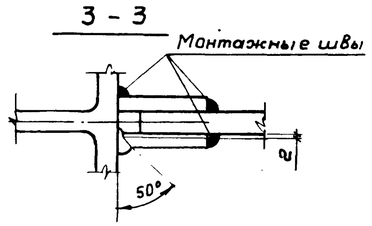

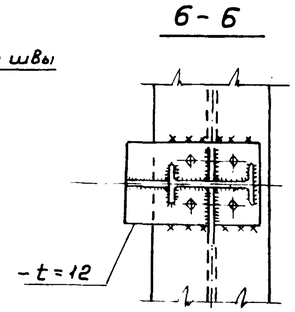

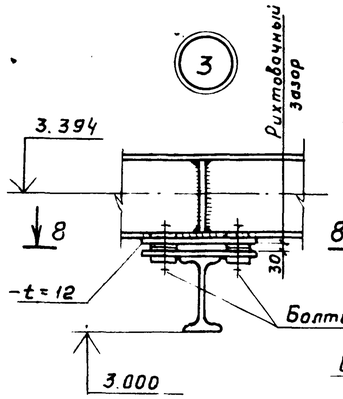

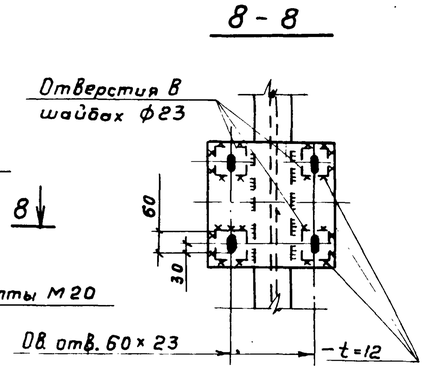

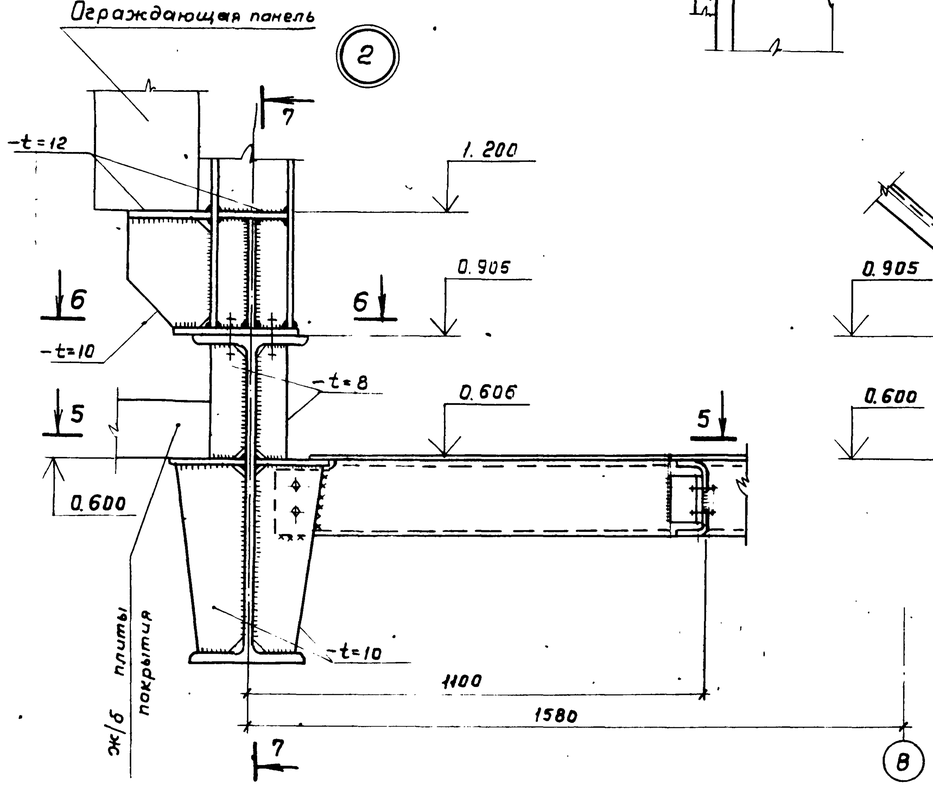

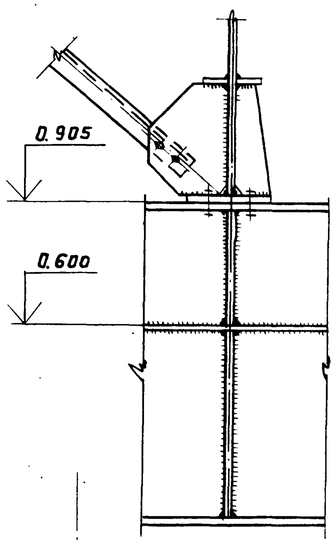

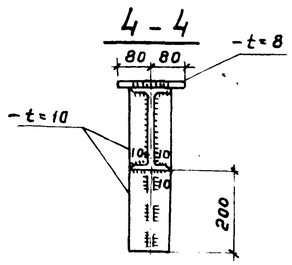

1. Все швы назначать по усилиям, указанным в ведомости элементов, остальные $K_f = 6$ мм.
2. Все болты М16, кроме оговоренных.
3. Все неоговоренные фасонки $t = 8$ мм.

Привязан				ТП 901-3-236.87-КМ		
	Н. контр.	Козловичер				
	Инжен.	Полякова				
	Ст. инж.	Ищенко		Сгустители осадка диаметром 12 м для станций подготовки воды	Стадия	Лист	Листов
	Инжен.	Осиповский			Р	5	
	Рук. бр.	Семенова					
	ГИП	Чирков		Узлы 1; 2; 3.	СОЮЗВОДОКАНАЛПРОЕКТ	
	Гл. спец.	Козловичер				
Инв. №	Нач. отд.	Альтшуллер				

Взам. инв. №

Подпись и дата

Инв. № подл.

Копировал Гольденбаум

Формат А2

22116-02

Альбом II

901-3-236.87

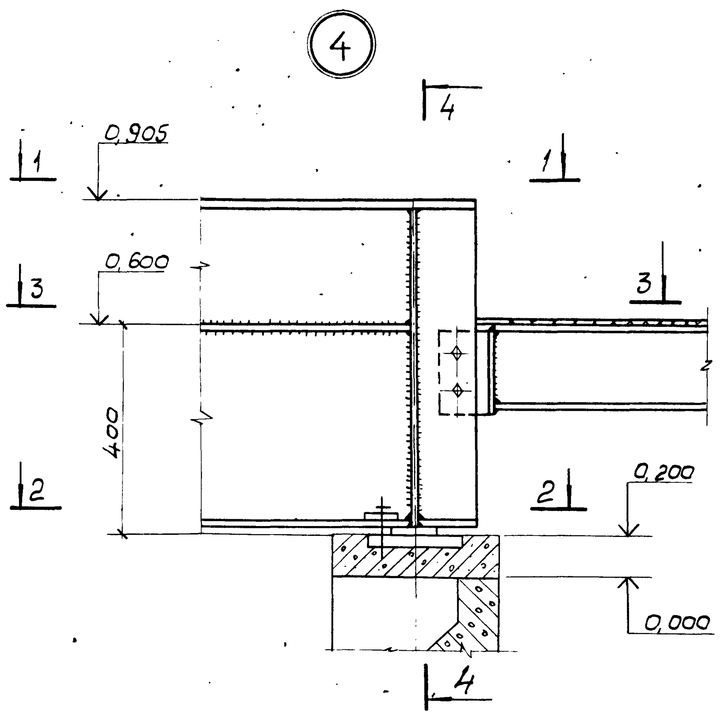

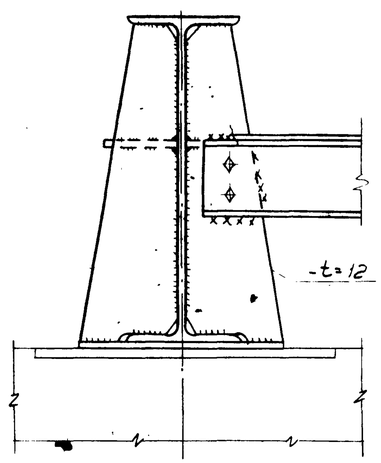

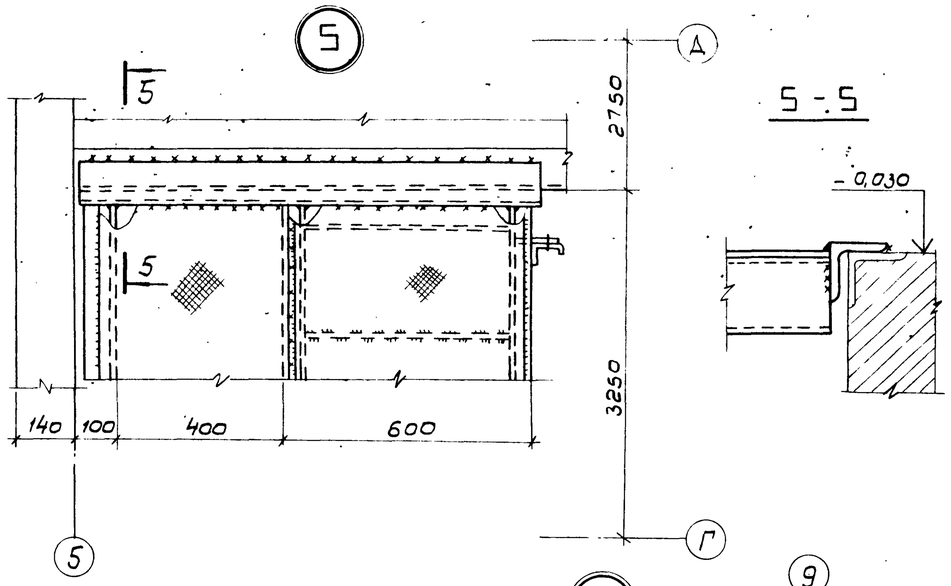

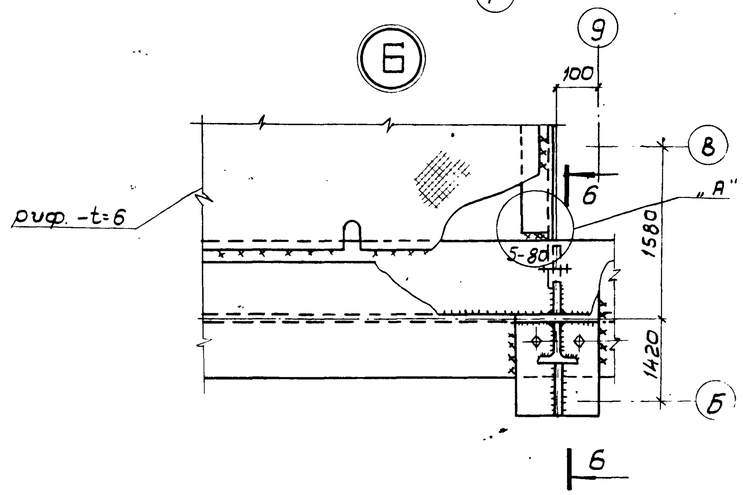

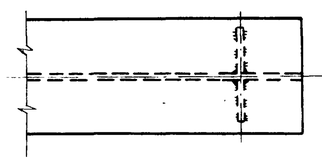

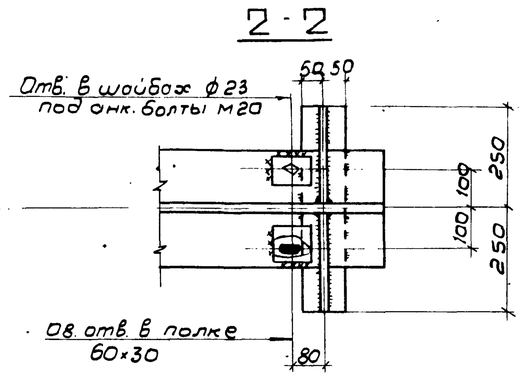

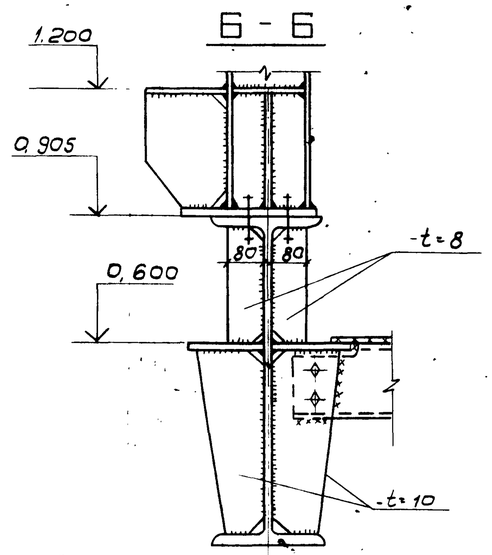

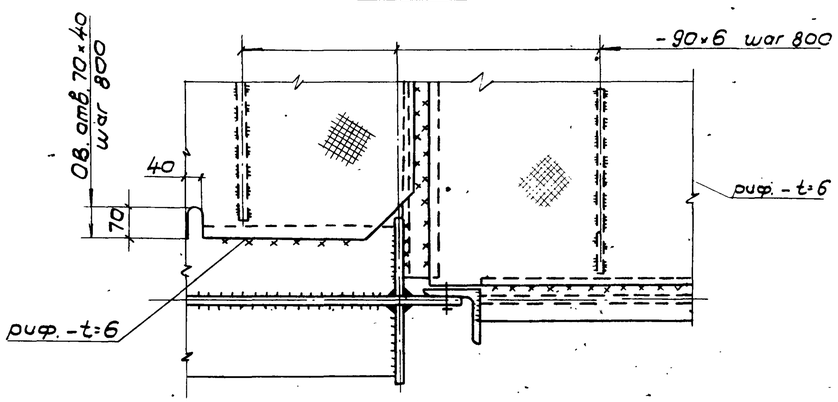

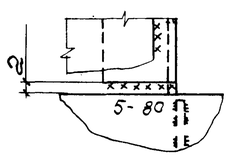

1. Все швы назнать по усилиям, указанным в ведомости элементов, остальные $K_f = 6$ мм.
2. Все болты М16, кроме оговоренных.
3. Все неоговоренные фасонки t=8 мм.

Н.контр.	Козловичер		
Инж.	Полякова		
Ст. инж.	Ищенко		
Инж.	Осиповский		
Рук. гр.	Семенова		
ГИП	Чиркав		
Гл. спец.	Козловичер		
Нач. отд.	Альтшуллер		

Привязан

Инв. №

ТП 901-3-236.87-КМ

Сгустители осадка диаметром 12м для станций подготовки воды.

Узлы 4; 5; 6

Стадия	Лист	Листов
Р	6	

СОЮЗВОДОКАНАЛПРОЕКТ

Копировал. В. Филиппова

Формат А2

22116-02

Взам. инв. № | Подпись и дата | Инв. № подл.

Альбом II

901-3-236.87

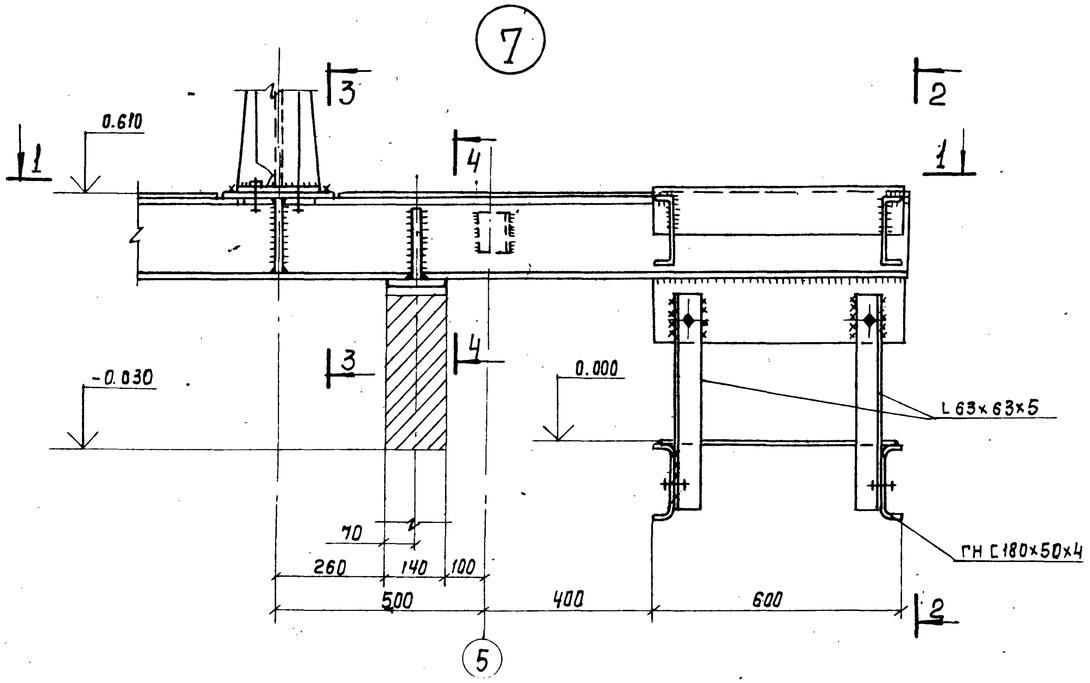

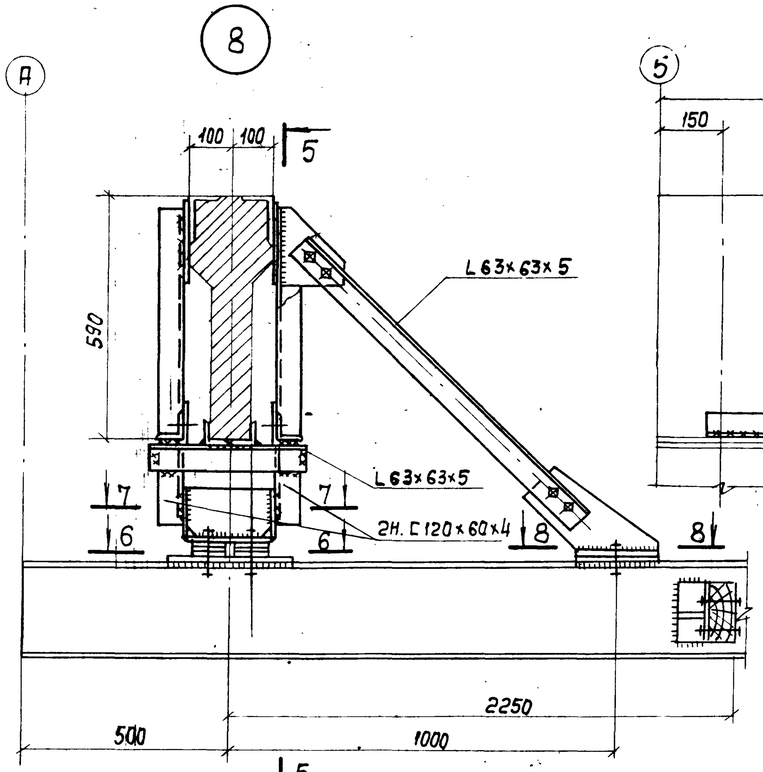

5-5

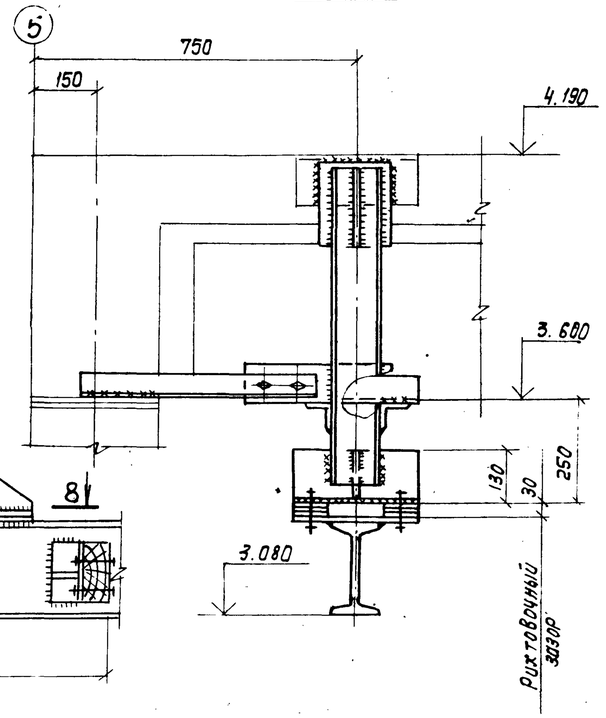

1-1

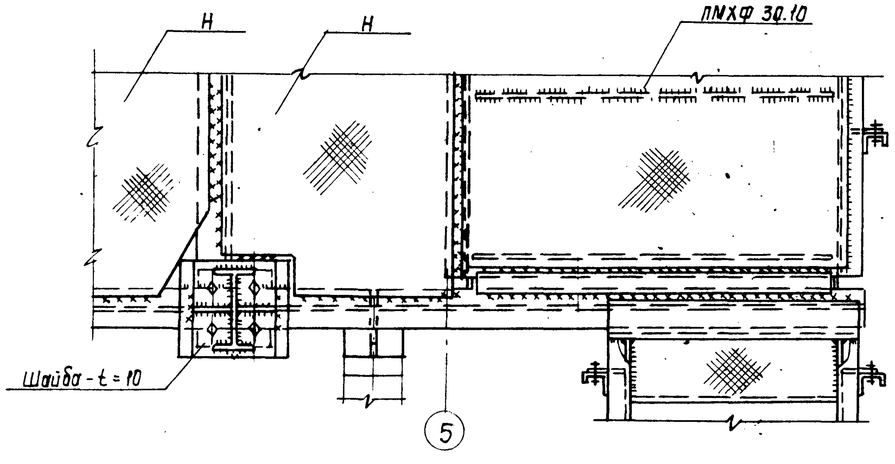

2-2

Ограждение условно не показано

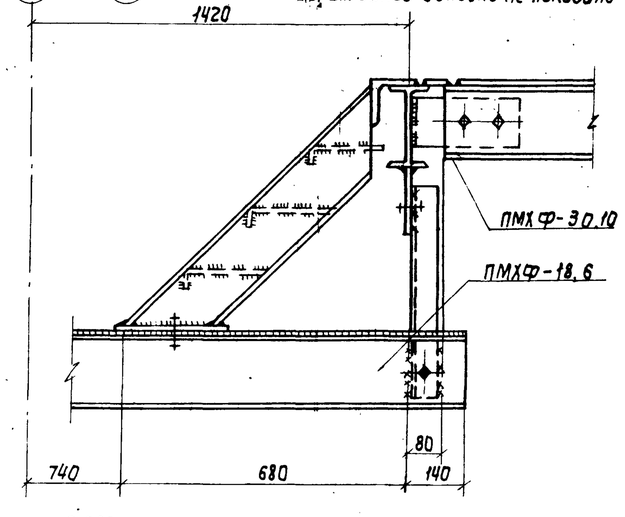

6-6

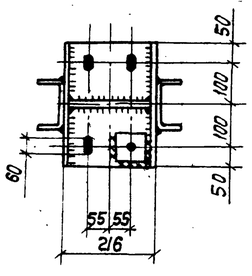

7-7

В нижнем листе ов. отв. 20×40

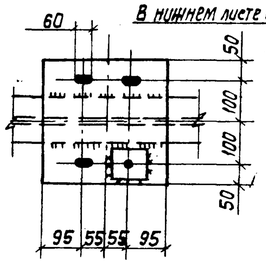

8-8

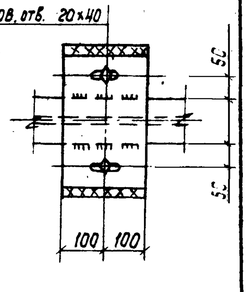

3-3

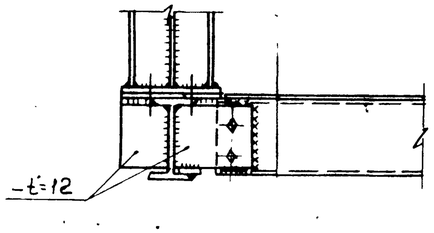

4-4

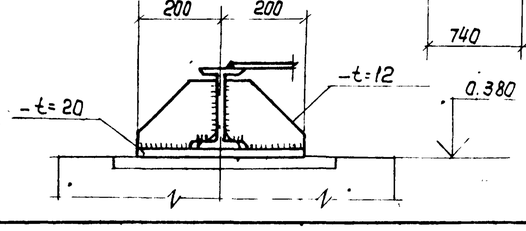

1. Все швы назначать по усилиям, указанным в ведомости элементов, остальные $K_f = 6$ мм
2. Все болты М16, кроме оговоренных
3. Все неоговоренные фасонки $t = 8$ мм

Привязан			
Инв. №			

Н. контр.	Козловичер		
Инж.	Полякова		
Ст. инж.	Ищенко		
Инж.	Осатовский		
Рук. бр.	Семенова		
ГИП	Чирков		
Гл. спец.	Козловичер		
Нач. отд.	Альтшуллер		

Копир. Лаврукина

ТП 901-3-236.87- КМ

Сгустители осадка диаметром 12м для станций подготовки воды

Стадия	Лист	Листов
Р	7	

Узлы 7, 8

СОЮЗВОДОКАНАЛПРОЕКТ

Формат А2

22486-02

Взам. инв. № | Подпись и дата | Инв. № подл.