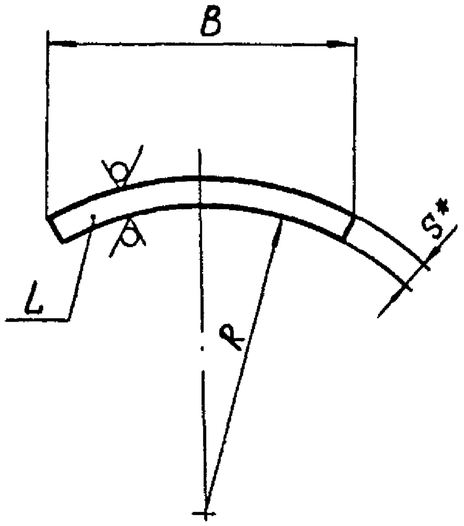

Размеры в мм

Обозначение исполнений для трубопроводов из углеродистой стали	Обозначение исполнений для трубопроводов из коррозионностойкой стали	Для трубопроводов Dн*	Для трубопроводов S* не менее	R	L	B	S*	Масса, кг
Л8-169-01	Л8-169-02	57	3	29	30	40	4	0,04
-03	-04	76		38				0,05
-05	-06	89		45	60			0,07
-07	-08	108	3,5	55		50		0,10
-09	-10	133		67	80		6	0,19
-11	-12	159	4,5	80		70		0,26
-13	-14	219, 220	6	110	100	100	8	0,63
-15	-16	273		138				
-17	-18	325		165		130		0,82
-19	-20	377	9	190		160		1,04
-21	-22	426	7	215		175	10	1,37
-23	-24	478		242		180		1,41
-25	-26	530	8	266		190		1,49
-27	-28	630		316		210		1,66

1.* Размер для справки.

(2) 2. Материал: лист $\frac{Б\text{-}ПН\text{-}S\ ГОСТ\ 19903\text{-}74}{ВСт3сп5\ ГОСТ\ 14637\text{-}69}$ или лист $\frac{Б\text{-}ПН\text{-}S\ ГОСТ\ 19903\text{-}74}{20\ ГОСТ\ 1577\text{-}70*}$ – для трубопроводов из углеродистой стали;

лист $\frac{Б\text{-}ПН\text{-}S\ ГОСТ\ 19903\text{-}74}{08Х18Н10Т\ ГОСТ\ 7350\text{-}77}$ – для трубопроводов из коррозионностойкой стали.

3. Предельные отклонения размеров: валов – по h14, остальных $\pm\frac{IT14}{2}$.

(2) 2. Материал: Лист $\frac{Б\text{-}ПН\text{-}S\ ГОСТ\ 19903\text{-}74}{ВСт3Сп5\ ГОСТ\ 14637\text{-}79}$ или Лист $\frac{Б\text{-}ПН\text{-}S\ ГОСТ\ 19903\text{-}74}{20\text{-}3\text{-}Т\ ГОСТ\ 1577\text{-}81}$ – для трубопроводов из углеродистой стали с температурой среды до 350°С, свыше 350°С: сталь 20К-11 ГОСТ 5520-79 – для ТЭС и 09Г2С или 16ГС по ГОСТ 19282-73 – для АЭУ;

Лист $\frac{Б\text{-}ПН\text{-}S\ ГОСТ\ 19903\text{-}74}{08Х18Н10Т\ ГОСТ\ 7350\text{-}77}$ – для трубопроводов из коррозионностойкой стали.

Изм.	Лист	№ докум.	Подп.	Дата
3	–	Изв.N406		10.90
2	—	Изв. 345		10.88
1	1	Изм. 293		9.85
Разраб.		Федорова		
Провер.		Вавильникова		
Т.контр.				
Н.контр.		Басканичева		12.79
Утв.		Велитченко		

Л8-169

Упор

Лит.	Масса	Масшт.
ОА	См. табл.	—
Лист	Листов 1	

См. п. 2

Институт Энергомонтажпроект Ленинградский филиал

Копир. Иванова

Формат: 12

Инв. № подл. 1716-1/1 | Подп. и дата 28.03.80 | Взам. инв. № | Инв. № дубл. | Подп. и дата