ГОСКОМИТЕТ ПО ГРАЖДАНСКОМУ СТРОИТЕЛЬСТВУ И АРХИТЕКТУРЕ ПРИ ГОССТРОЕ СССР

ЦНИИЭП ЖИЛИЩА

СЕРИЯ 121-КРУПНОПАНЕЛЬНЫЕ ЖИЛЫЕ ДОМА И БЛОК-СЕКЦИЙ

ТИПОВОЙ ПРОЕКТ 121-016/1.2

БЛОК-СЕКЦИЯ 9-ЭТАЖНАЯ 36-КВАРТИРНАЯ

2Б·2Б·2Б·3Б

ТОРЦОВАЯ ЛЕВАЯ ШИРОТНОЙ ОРИЕНТАЦИИ

ОСНОВНОЙ КОМПЛЕКТ АС 1-1

АРХИТЕКТУРНО-СТРОИТЕЛЬНЫЕ ЧЕРТЕЖИ
ВЫШЕ ОТМ ±0.00

ТАБЛИЦА
ВОЗМОЖНЫХ ВАРИАНТОВ ПОЛОЖЕНИЯ
БЛОК-СЕКЦИИ В ЖИЛЫХ ДОМАХ

121-016/1.2		ТИПЫ ПЛАНИРОВОЧНЫХ РЕШЕНИЙ ПЕРВОГО ЭТАЖА				
		I	ОСНОВНОЕ	II	С КОЛЯСОЧНОЙ ИЛИ С ЭЛЕКТРОЩИТОВОЙ	
1	С РЯДОВЫМ ОКОНЧАНИЕМ СПРАВА	I-1	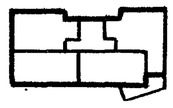	II-1	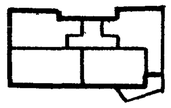	
2	С ТОРЦОВЫМ ОКОНЧАНИЕМ СПРАВА	2-2	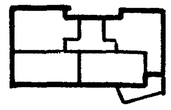	II-2	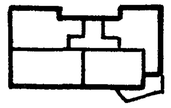	

Кол. форматок - 118

Привязкой принято

1. Планировочное решение первого этажа
   основное – I тип планировочного решения 1 эт.
   с колясочной или электрощитовой
   II тип планировочного решения 1 эт.

2. Фасады с экранами из
   железобетона
   армостекла
   асбестоцемента

3. Стены наружные
   многослойные толщиной 30 см; 35 см
   однослойные легкобетонные толщиной 30 см; 35 см; 40 см.

4 Санузлы – железобетонные сантехкабины.
   из сборных железобетонных панелей. – россыпью

5 Полы — дощатые
   паркетные
   из линолеума

6 Междуэтажные перекрытия.
   акустически неоднородные из панелей толщ. 10 см.
   акустически однородные из панелей толщ. 16 см.

7. Окна и балконные двери
   со спаренными переплетами
   с двойными переплетами
   с тройными переплетами.

8. Коррективы внесены в листы

9. Аннулируются листы

В настоящем проекте применены традиционные решения. Расчетов в соответствии с СН 514-79 не требуется.

Ведомость чертежей

Лист	Наименование	Примечание
0	Обложка	
1	Общие данные (начало)	
2	Общие данные (окончание)	
3	Схема расположения стен 1 этажа при санузлах россыпью I тип планировоч решения – основной.	
4	Схема расположения стен 1 этажа при санузлах россыпью. II тип планировочного 1 этажа – электрощитовая или колясочная.	
5	Схема расположения стен типового этажа при санузлах россыпью.	
6	Схема расположения стен 1 этажа при сантехкабинах. I тип планировочного решения основной.	
7	Схема расположения стен 1 этажа при сантехкабинах. II тип планировочного решения – электрощитовая или колясочная.	
8	Схема расположения стен типового этажа при сантехкабинах	
9	Схема расположения стен этажей и чердака. Элементы блокировки.	
10	Монтажные схемы фасадов между осями 1_c-9_c; E_c-A_c.	
11	Монтажные схемы фасадов между осями 9_c-1_c; A_c-E_c.	
12	Разрез I-I	
13	Разрез II-II по лестничной клетке	
14	Схема расположения панелей перекрытия над типовым и 9 этажами.	
15	Схема расположения панелей перекрытия над типовым этажом вариант перекрытия из панелей толщ. 160 мм) и схема крыши	
16	Схемы расположения панелей перекрытия и элементов чердака. Элементы блокировки.	
17	Схема расположения вентиляционных блоков и сантехнических кабин.	
18	Схема расположения вентиляционных блоков и сантехнических поддонов.	

Привязка настоящего типового проекта выполнена в соответствии с действующими нормами и правилами /в том числе по взрыво-пожарной безопасности/

Гл. архитектор проекта / /
Гл. инженер проекта / /
19 г.

Настоящий проект выполнен в соответствии с действующими нормами и правилами /в том числе по взрыво-пожарной безопасности/

Гл. архитектор проекта /Б. Меньшиков. /
Гл. инженер проекта /А. Розентул /
19 г.

Проект разработан: ЦНИИЭП жилища /Москва И-464 Дмитровское шоссе 9 корпус Б/
Утвержден: Гостражданстроем при Госстрое СССР /приказ N 429 от 23 декабря 1985 г./
Введен в действие: ЦНИИЭП жилища /приказ N 529 от 30.11.1983 г./

Инв. №			
Н. Контр.	А. Розентул		4.84
Рук. АКБ1	Н. Розанов		4.84
Гл. инж. АКБ	А. Розенфельд		4.84
Рук. МАС3	П. Волчок		4.84
Гл. инж. М.	А. Розентул		4.84
Вед. арх.	Л. Самухина		4.84
ГИП	А. Розентул		4.84
Рук. гр-пы	А. Белоусов		4.84
Разработ.	А. Белоусов		4.84
Проверил	А. Розентул		4.84

Привязан

1983 121-016/1.2 АС.1-1

Блок-секция 9 этажная 36 квартирная

Стадия	Лист	Листов
Р.Д	1	58

Общие данные (начало)

ЦНИИЭП жилища г. Москва

Инв. № подл. Т-6904 | Подпись и дата | Взам. инв. №

Гип. О.В. | Гип В.К | Н. Филиппов | С. Верижский | 4.84 | Гип Э.О | Гип У.С | Е. Загоруйко | Б. Старик | 4.84 | 4.84

Копировал: Формат 12г

Ведомость чертежей

Лист	Наименование	Примечание
19	Схема расположения элементов чердака.	
20	Схема расположения панелей покрытия.	
21	Разрезы IV-IV; V-V по теплому чердаку.	
22	Машинное отделение лифта. Планы стен, перекрытия и покрытия.	
23	Планы лифтовой шахты и приямка.	
24	Схема развертки стен лифтовой шахты.	
25	Разрез III-III. Схема мусоропровода.	
26	План для отделочных работ 1 этажа при санузлах россыпью. I тип планировочного решения - основной.	
27	План для отделочных работ 1 этажа при санузлах россыпью II тип планировочного решения 1 этажа - эл. щитовая или колясочная	
28	План для отделочных работ типового этажа при санузлах россыпью.	
29	План для отделочных работ 1 этажа при сантехкабинах. I тип планировочного решения - основной.	
30	План для отделочных работ 1 этажа при сантехкабинах. II тип планировочного решения 1 этажа - электрощитовая или колясочная.	
31	План для отделочных работ типового этажа при сантехкабинах.	
32	Сводная таблица площадей полов.	
33;34;35	Спецификация железобетонных изделий выше отм ± 0.00 на неизменяемую часть.	
36;37	Спецификация железобетонных изделий выше отм. ± 0.00 на неизменяемую часть.	
38;39	Спецификация железобетонных изделий выше отм ± 0.00 на элементы блокировки.	
40	Спецификация железобетонных изделий выше отм. ± 0.00 на неизменяемую часть.	
41	Спецификация железобетонных изделий выше отм. ± 0.00 на неизменяемую часть.	
42,43	Спецификация железобетонных изделий выше отм. ± 0.00 на неизменяемую часть.	
44;45	Спецификация железобетонных изделий выше отм. ± 0.00 на неизменяемую часть.	
46	Спецификация железобетонных изделий выше отм ± 0.00 на элементы блокировки.	
47	Спецификация железобетонных изделий выше отм. ± 0.00 на элементы блокировки.	
48;49	Спецификация железобетонных изделий выше отм. ± 0.00 на неизменяемую часть.	
50	Спецификация металлических изделий.	
51,52,53	Спецификация деревянных изделий.	

Документация применённая

Обозначение	Наименование
	Типовые конструкции и изделия
Серия 1.136.5-19	Двери деревянные наружные для жилых и общественных зданий. Альбом I. Двери деревянные входные и тамбурные.
Серия 1.136-10	Двери деревянные внутренние для жилых и общественных зданий.
Серия 1.136.5-16 (ГОСТ 11214-78)	Окна и балконные двери с двойным остеклением
Серия 1.136.5-17 (ГОСТ 16289-80)	Окна и балконные двери с тройным остеклением.
ГОСТ 8242-75	Детали деревянные фрезированные для строительства.
Серия 1.172.5-6	Элементы и детали встроенных шкафов и антресолей для жилых зданий. /Рабочие чертежи/
Серия 90	Часть 10. Изделия заводского изготовления. Раздел 10.6-8. Подстолье под мойку п.м-500 и подставки под холодильник пх-600,
Серия 4.904-12	Дефлектор
ГОСТ 9574-71	Панели гипсобетонные для перегородок
Серия 1.138-10 (ГОСТ 948-76)	Перемычки жел. бет. для зданий с кирпичными стенами

54	Элемент плана 1. Вход. Двойной тамбур. Узлы 1÷3	
55	Вход. Разрез 1-1. Узлы.	
56	Вход в мусорокамеру. Разрез 2-2. Узлы 6, 11, 12.	
57	Элемент плана 2. Вход. Одинарный тамбур	
58	Вход Разрез 1-1. Узлы.	

Привязан

Инв. № подл. | Подпись и дата | Взам. инв. № | Инв. № | Т-6904

Разработ	А. Белоусов		4.84
Н. контр.	А. Розентул		4.84
Рук. гр-пы	А. Белоусов		4.84
Проверил	А. Розентул		4.84
Гип ГИП	А. Розентул		4.84

ЦНИИЭП жилища г. Москва

Общие данные (окончан) и заглавный лист

121-016/1.2 АС. 1-1

Лист 2

Копировал:

Формат 12г

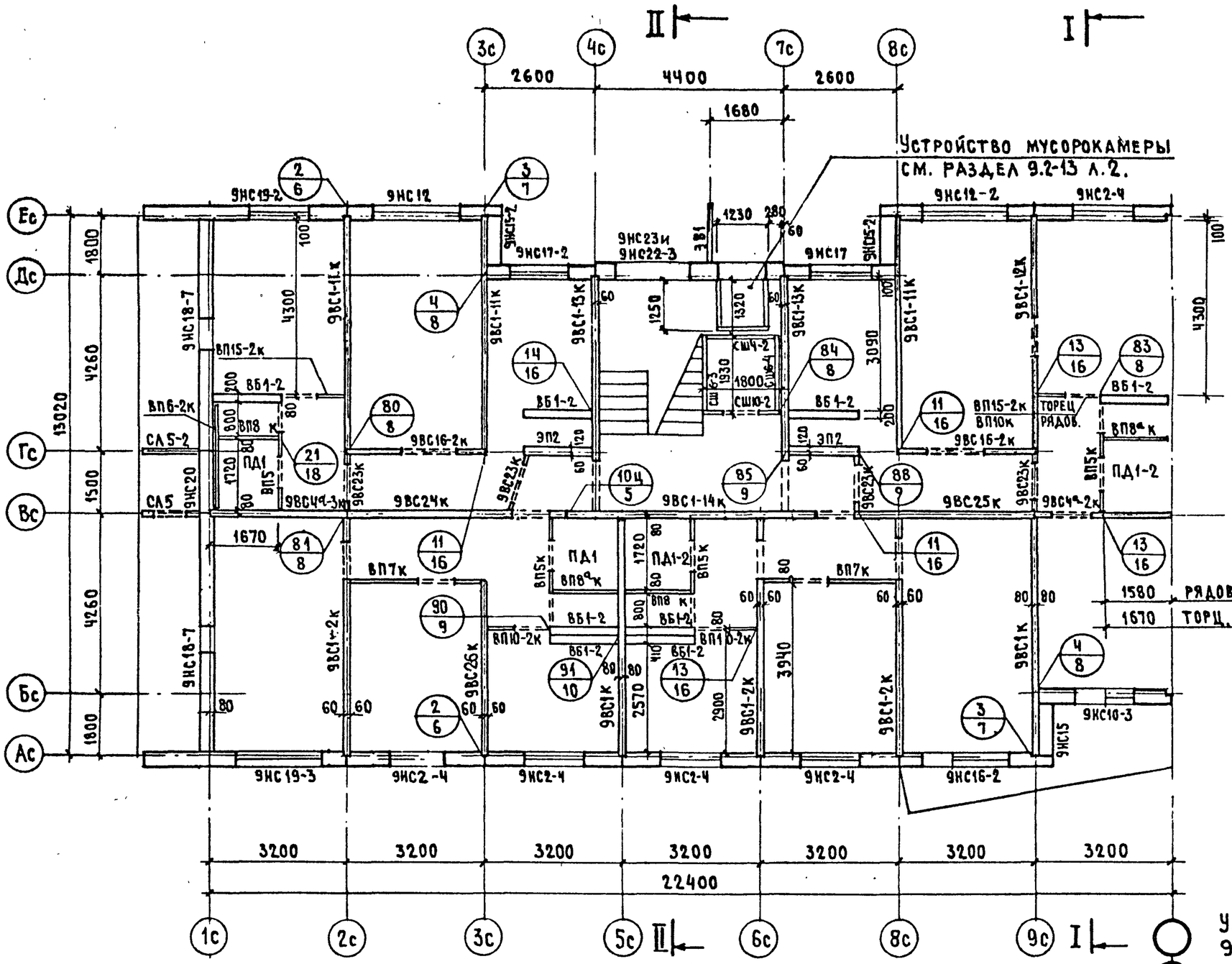

Условные обозначения:

N узла.
N листа

Узлы с 1 по 70 даны в разделе 9.1-1, а узлы с 71 по 136 даны в разделе 9.1-2

1. Элементы блокировки даны на л.9
2. Заполнение стыков наружных стен дано в разделе 9.2-13 для панелей однослойной конструкции.
3. Разрезы даны на листах 12,13

Привязан					
Инв. №					

ЦНИИЭП жилища г. Москва	Рук. гр-пы	А. Белоусов	4.84	Схема расположения стен 1 этажа при санузлах россыпью I тип планиров. решения — основной.	121-016/1.2 АС.1-1
	Проверил	А. Розентул	4.84		Лист 3
	ГИП	А. Розентул	4.84		

Инв. № подл. Т-6904 | Подпись и дата | Взам. инв. № | Гл. инж. мас. А. Розентул 4.84 | Вед. арх. А. Самухина 4.84 | Разраб. А. Белоусов 4.84 | Н. контроль А. Розентул 4.84

Копировал: Формат 12Г

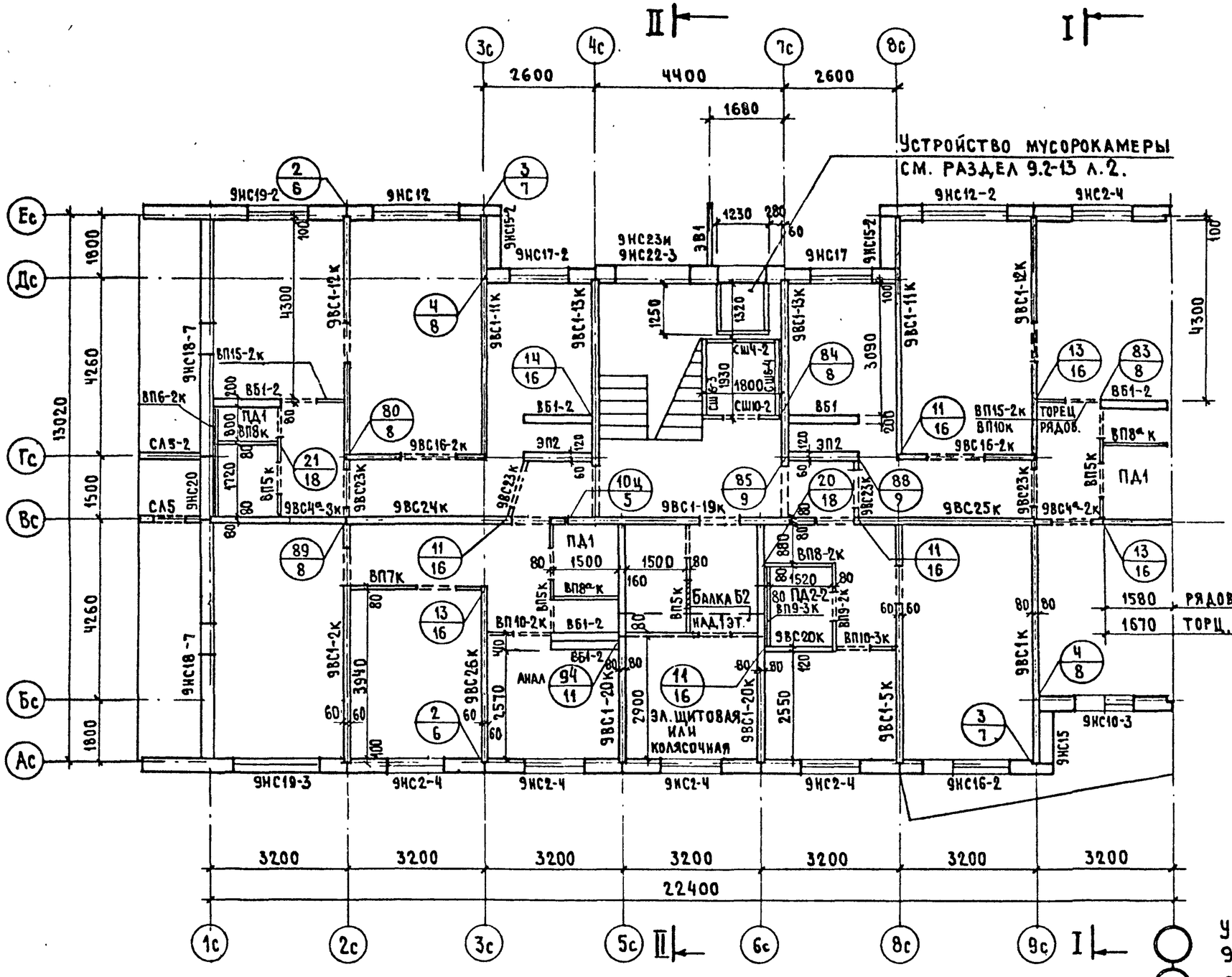

Условные обозначения:

N узла.
N листа

Узлы с 1 по 70 даны в разделе 9.1-1, а узлы с 71 по 136 даны в разделе 9.1-2

1. Элементы блокировки даны на л.9
2. Заполнение стыков наружных стен дано в разделе 9.2-13 для панелей однослойной конструкции.
3. Разрезы даны на листах 12; 13

Привязан

Инв. №

Инв. № подл. | Подпись и дата | Взам. инв. № | Вед. арх. | Разраб. А. Белоусов | А. Самухина | 4.84 | 4.84

ЦНИИЭП жилища г. Москва	Рук. гр-пы	А. Белоусов		4.84
	Проверил	А. Розентул		4.84
	ГИП	А. Розентул		4.84

Схема расположения стен 1 этажа при санузлах россыпью II тип планир. решения – эл. щитовая или колясочн

121-016/1.2 АС.1-1

Лист 4

Копировал:

Формат 12Г

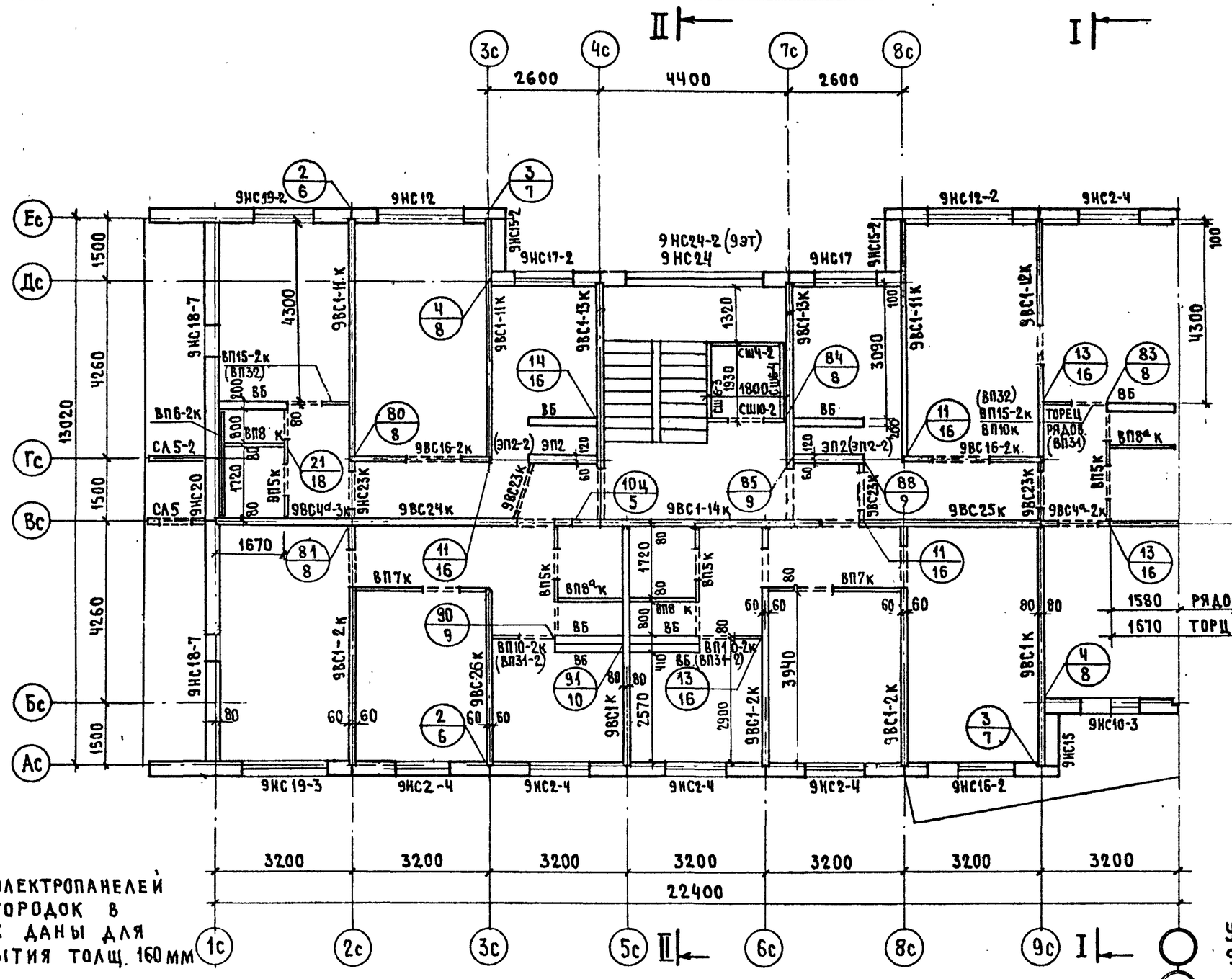

Марки электропанелей и перегородок в скобках даны для перекрытия толщ. 160 мм

Условные обозначения:

N узла / N листа

Узлы с 1 по 70 даны в разделе 9.1-1, а узлы с 71 по 136 даны в разделе 9.1-2

1. Элементы блокировки даны на л.9
2. Заполнение стыков наружных стен дано в разделе 9.2-13 для панелей однослойной конструкции
3. Разрезы даны на листах 12, 13
4. Монтажная схема раскладки вентблоков и поддонов дана на л.18

Инв. № подл.	Подпись и дата	Взам. инв. №	Гл. инж. мед.	А. Розентул	4.84	
Т-6904			Вед. арх.	А. Самухина	4.84	
			Разраб.	А. Белоусов	4.84	

Привязан

Инв. №

ЦНИИЭП жилища г. Москва	Рук. гр-пы	А. Белоусов	4.84	Схема расположения стен типового этажа при санузлах россыпью	121-016/1.2 АС.1-1
	Проверил	А. Розентул	4.84		Лист 5
	ГИП	А. Розентул	4.84		

Копировал:

Формат 12Г

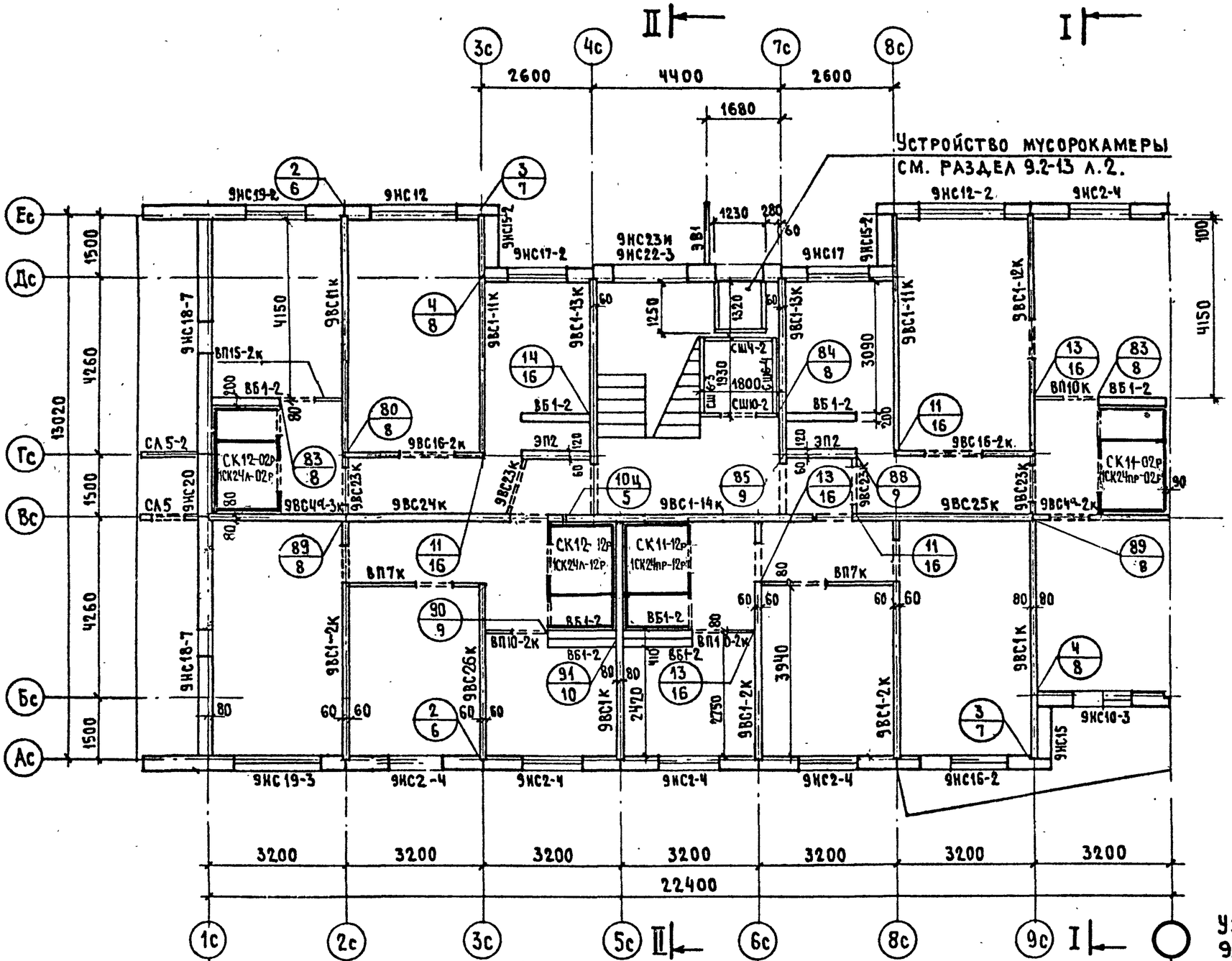

УСЛОВНЫЕ ОБОЗНАЧЕНИЯ:

N УЗЛА.
N ЛИСТА

Узлы с 1 по 70 даны в разделе 9.1-1, а узлы с 71 по 136 даны в разделе 9.1-2

1. Элементы блокировки даны на л.9
2. Заполнение стыков наружных стен, дано в разделе 9.2-13 для панелей однослойной конструкции.
3. Разрезы даны на листах 12; 13

Инв. № подл.	Подпись и дата	Взам. инв. №	Гл. инж. проф.	А. Розентул	4.84
Т-6904			Вед. арх.	Л. Самухина	4.84
			Разраб.	А. Белоусов	4.84
			Нормоконтр.	А. Розентул	4.84

Привязан

Инв. №

ЦНИИЭП жилища г. Москва	Рук. гр-пы	А. Белоусов	4.84	Схема расположения стен 1 этажа при сантехкабинах (I тип планиров. решения – основной)
	Проверил	А. Розентул	4.84	
	ГИП	А. Розентул	4.84	

121-016/1.2 АС.1-1

Лист 6

Копировал:

Формат 12Г

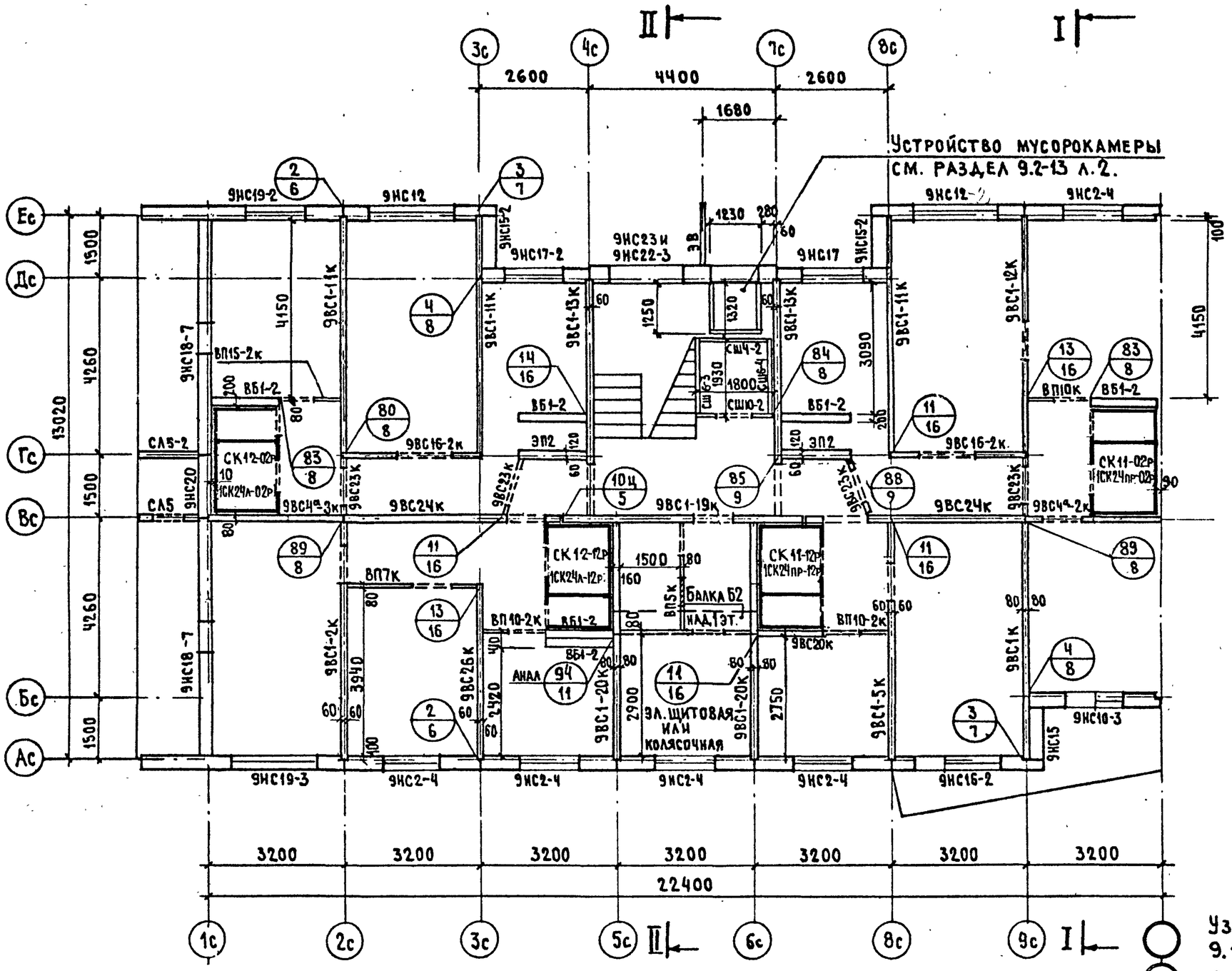

1. Элементы блокировки даны на л.9
2. Заполнение стыков наружных стен дано в разделе 9.2-13 для панелей однослойной конструкции.
3. Разрезы даны на листах 12;13.

Привязан

Инв. №

Т-6904

Вед. арх.	А. Самухина		4.84
Разраб.	А. Белоусов		4.84
Рук. гр-пы	А. Белоусов		4.84
Проверил	А. Розенгуз		4.84
ГИП	А. Розенгуз		4.84

ЦНИИЭП жилища г. Москва

Схема расположения стен 1 этажа при сантехкабинах. Тип планир. решения: - эл. щитовая или колясочн

121-016/1.2 АС.1-1

Лист 7

Копировал:

Формат 12Г

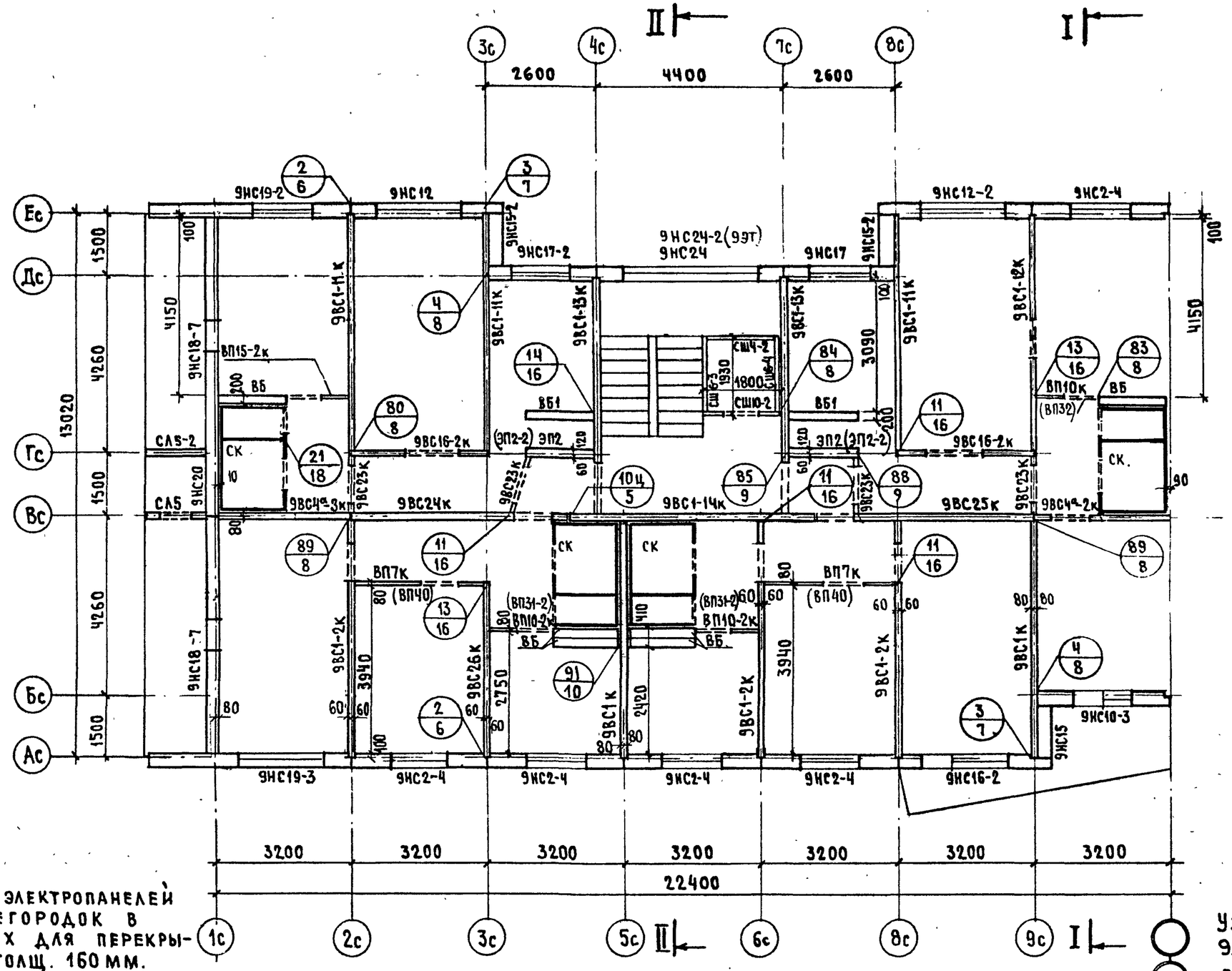

Марки электропанелей и перегородок в скобках для перекрытия толщ. 160 мм.

Условные обозначения:

N узла.
N листа

Узлы с 1 по 70 даны в разделе 9.1-1, а узлы с 71 по 136 даны в разделе 9.1-2

1. Элементы блокировки даны на л. 9
2. Заполнение стыков наружных стен дано в разделе 9.2-13 для панелей однослойной конструкции
3. Разрезы даны на листах 12; 13
4. Монтажная схема раскладки вентблоков, сантехкабин 2-9 эт. дана на л. 17

Гл. инж. мар.	А. Розентул	4.84	Н. Контроль	А. Розентул	4.84		
Вед. арх.	А. Самухина	4.84					
Разраб.	А. Белоусов	4.84					

Взам. инв. №

Подпись и дата

Инв. № подл. Т-6904

Привязан

Инв. №

ЦНИИЭП жилища г. Москва	Рук. гр-пы	А. Белоусов	4.84	Схема расположения стен типового этажа при сантехкабинах.	121-016/1.2 АС.1-1
	Проверил	А. Розентул	4.84		Лист 8
	ГИП	А. Розентул	4.84		

Копировал:

Формат 12Г

ЭЛЕМЕНТЫ БЛОКИРОВКИ

СТЕНЫ ЭТАЖЕЙ

ПРИ САНУЗЛАХ РОССЫПЬЮ

ЭБ-1 РЯДОВОЙ

ЭБ-2п ТОРЦОВЫЙ

ПРИ САНТЕХНИЧЕСКИХ КАБИНАХ

ЭБ-1 РЯДОВОЙ

ЭБ-2п ТОРЦОВЫЙ

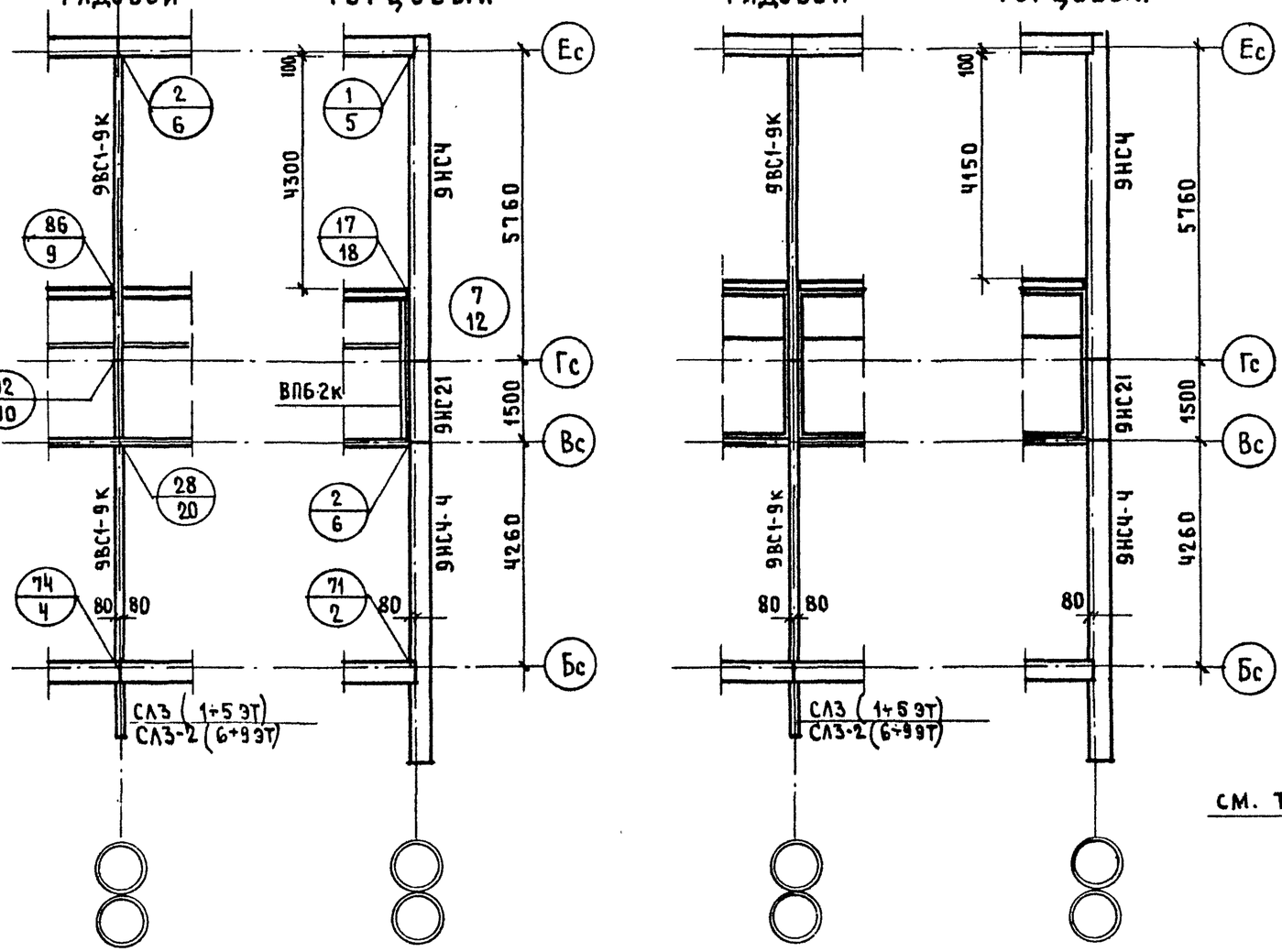

СТЕНЫ ЧЕРДАКА

ЭБ-1 РЯДОВОЙ

ЭБ-2п ТОРЦОВЫЙ

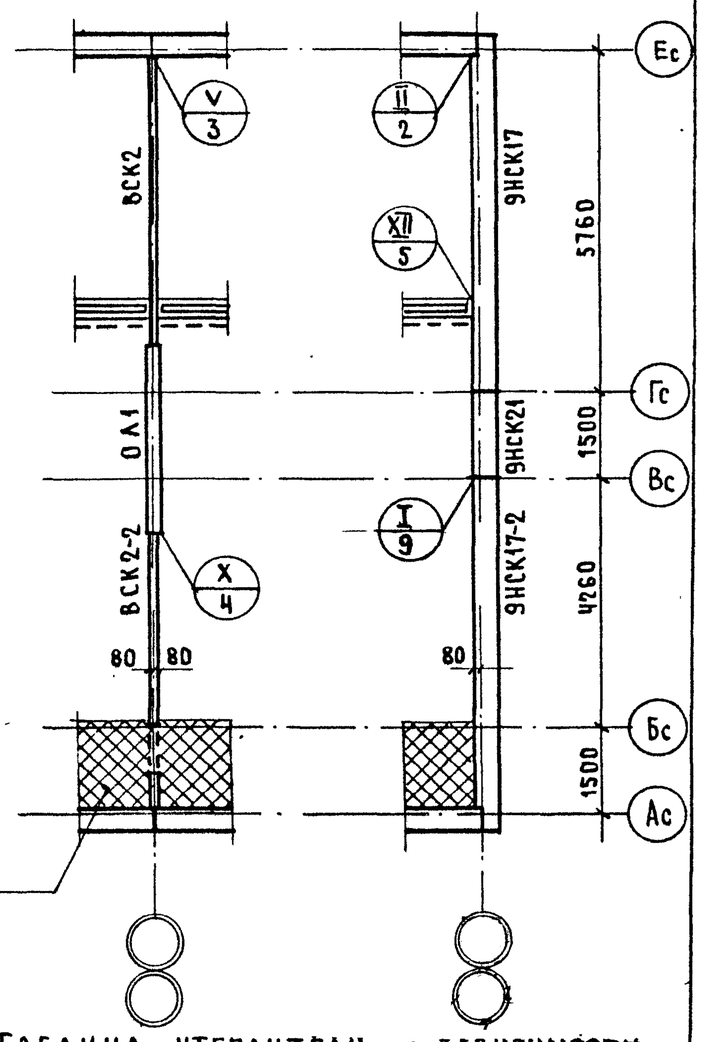

Настоящий лист рассматривать совместно с листами 3÷8; 19

Таблица утеплителя в зависимости от температуры наружного воздуха

Температура наружного воздуха °С.	-20	-25	-30	-35	-40
Минераловатные плиты γ=250 кг/м³ ГОСТ10140-80	60	70	80	100	100
Керамзитобетон М25 с γ=500÷750 кг/м³	150	170	200	250	250

Привязан

Инв. №

ЦНИИЭП жилища г. Москва

Рук. гр-пы	А. Белоусов		4.84
Проверил	А. Розентук		4.84
ГИП	А. Розентук		4.84

Схемы расположения стен этажей и чердака. Элементы блокировки

121-016/1.2 АС.1-1

Лист 9

Инв. № подл. Т-6904 | Подпись и дата | Взам. инв. № | Гл. инж. пр. А. Розентук | Разработал А. Белоусов

Копировал:

Формат А3

МЕЖДУ ОСЯМИ 1с-9с

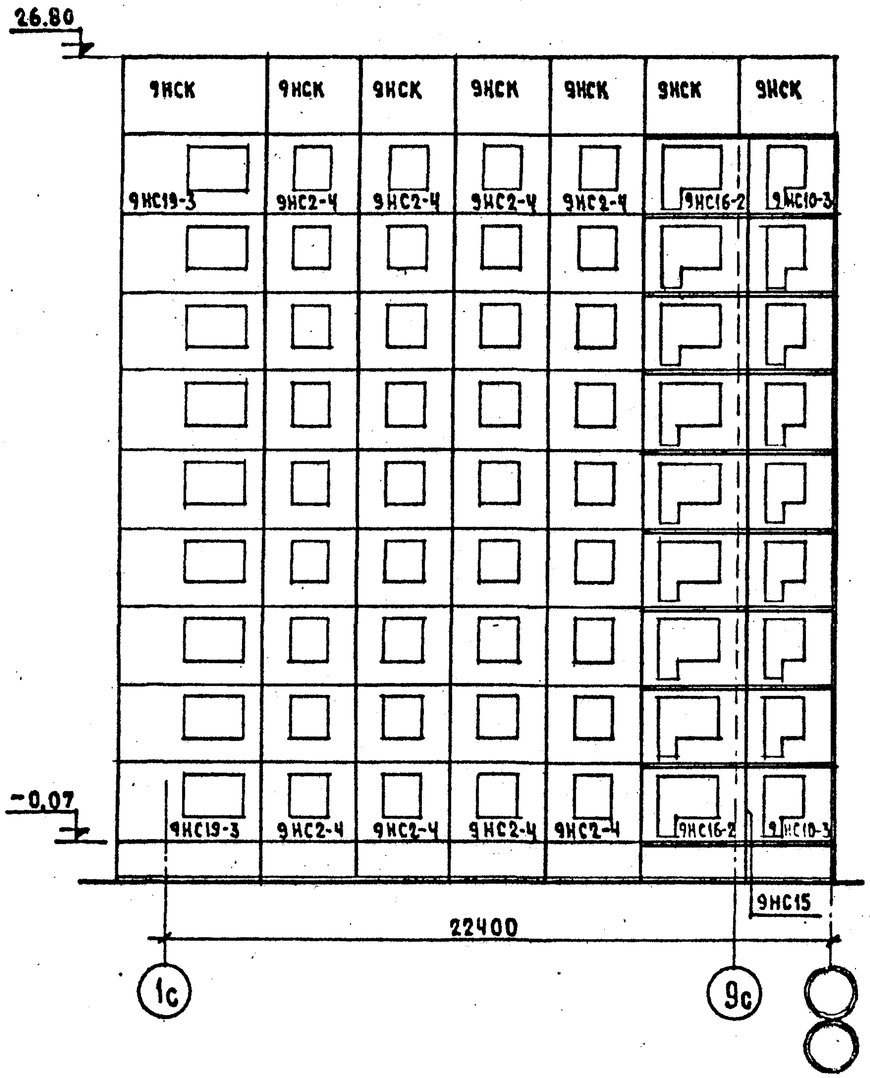

МЕЖДУ ОСЯМИ Ес-Ас.

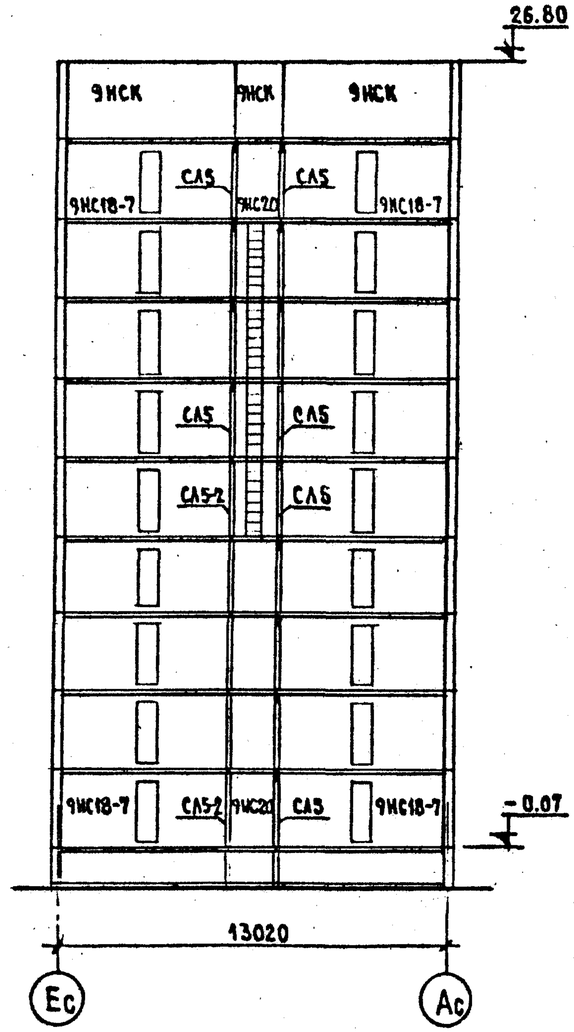

Инв. № подл.	Подпись и дата	Взам. инв. №	Вед. арх.	Л. Самухина			
Т-6904			Разработ.	А. Белоусов			

Привязан

Инв. №

ЦНИИЭП жилища г. Москва	Рук. гр-пы	А. Белоусов		4.84
	Проверил	А. Розентул		4.84
	ГИП	А. Розентул		4.84

Монтажные схемы фасадов между осями 1с-9с; Ес-Ас

121-016/1.2 АС. 1-1

Лист 10

Копировал:

Формат 12Г

Между осями 9с-1с

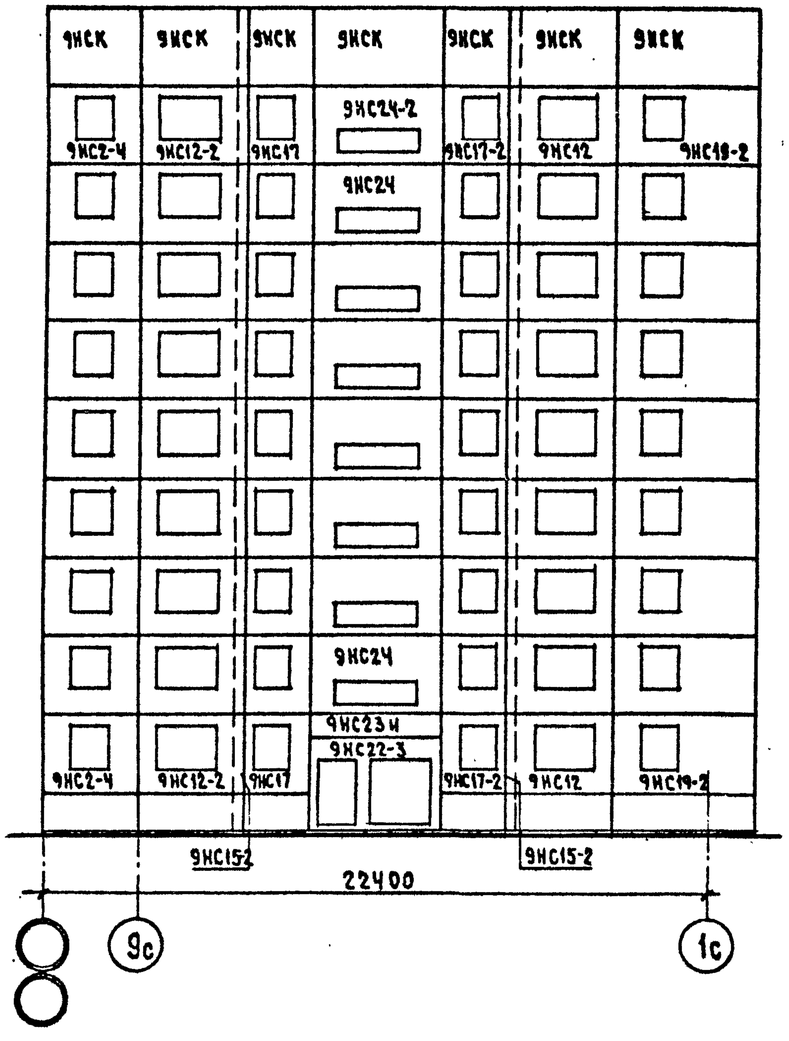

Между осями Ас-Ес
3Б-3П.

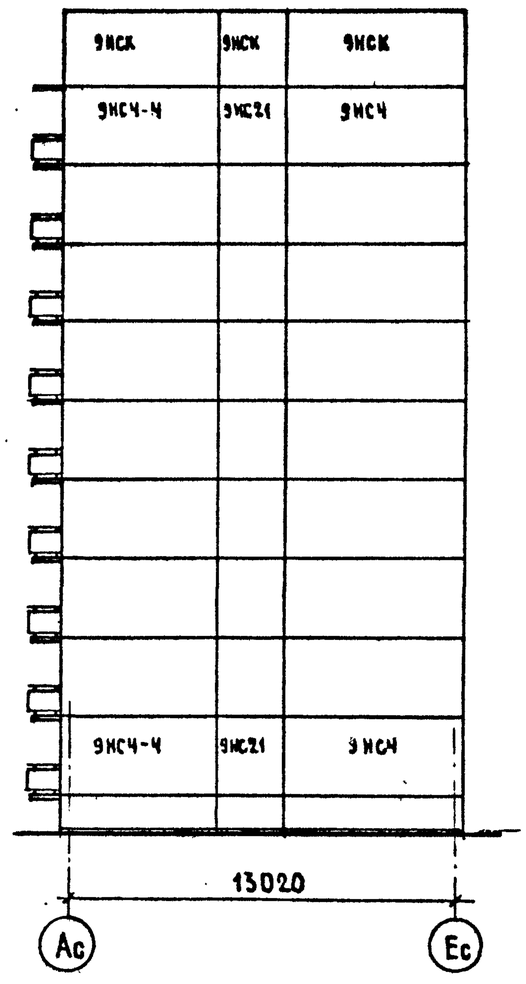

Н. контроль	А. Розентул		4.84
Разработ	А. Белоусов		4.84
Ведущ. арх.	А. Самухина		4.84
Гип	А. Розентул		4.84

Привязан

Инв. №

Инв. № подл. Т-6904 | Подпись и дата | Взам. инв. №

ЦНИИЭП жилища г. Москва	Рук. гр-пы	А. Белоусов		4.84	Монтажные схемы фасадов между осями 9с-1с; Ас-Ес.
	Проверил	А. Розентул		4.84	121-016/1.2 АС. 1-1
	Гип	А. Розентул		4.84	Лист 11

Копировал:

Формат 12Г

ИНВ. № ПОДЛ.	ПОДПИСЬ И ДАТА	ВЗАМ. ИНВ. №								
Т-6904			РУК. МАС. Э	П. ВОЛЧОК		4.84	Нормоконтроль	А. Розентул		4.84
			ГЛ. ИНЖ. М.	А. РОЗЕНТУЛ		4.84				
			РАЗРАБОТ	А. БЕЛОУСОВ		4.84				

ПРИВЯЗАН

ИНВ. №

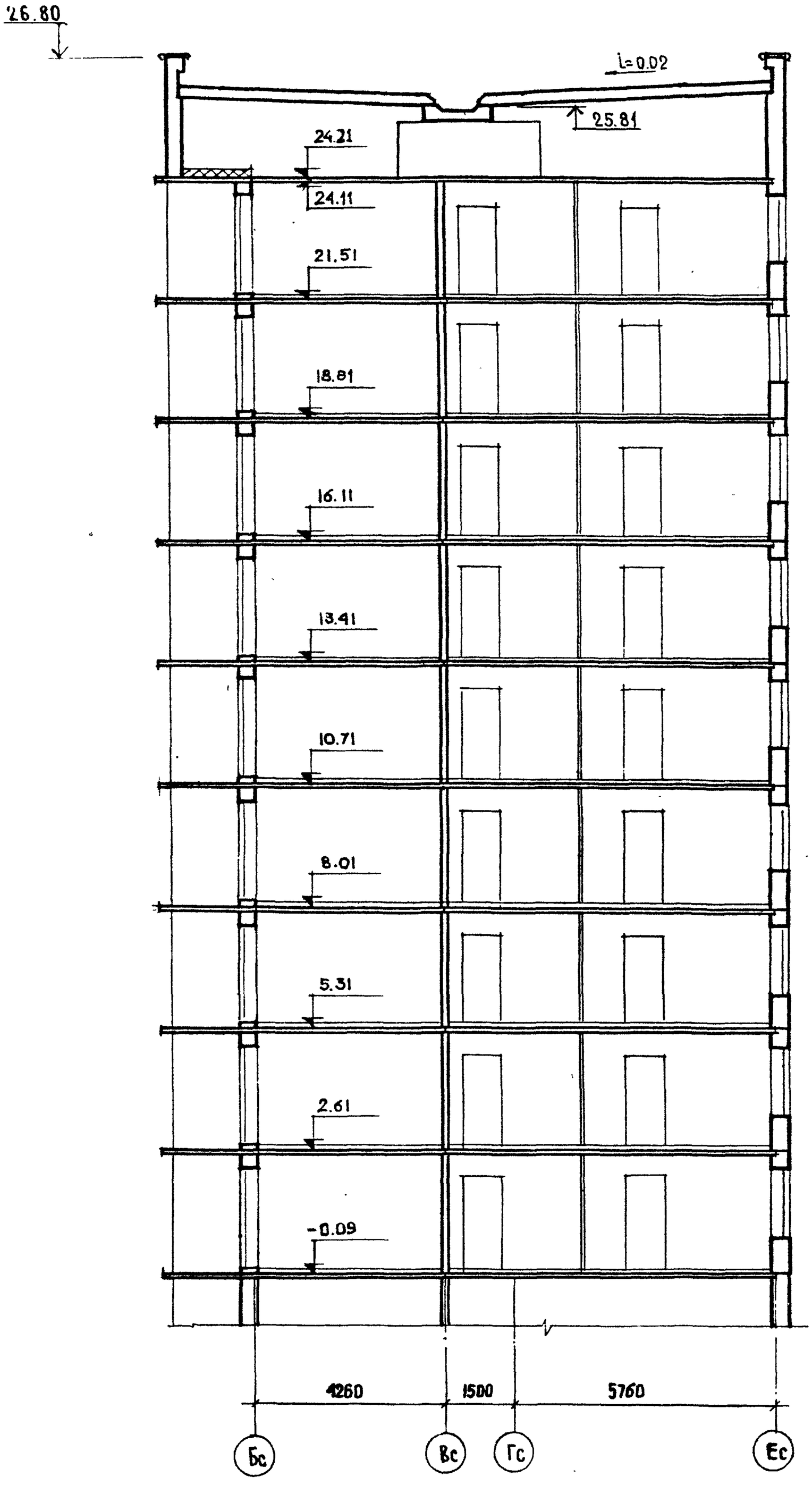

ЦНИИЭП ЖИЛИЩА
Г. МОСКВА

РУК. ГРУППЫ	А. БЕЛОУСОВ		4.84
ПРОВЕРИЛ	А. РОЗЕНТУЛ		4.84
ГИП	А. РОЗЕНТУЛ		4.84

РАЗРЕЗ I-I

121-016/1.2 АС. 1-1

ЛИСТ 12

КОПИРОВАЛ:

ФОРМАТ А3

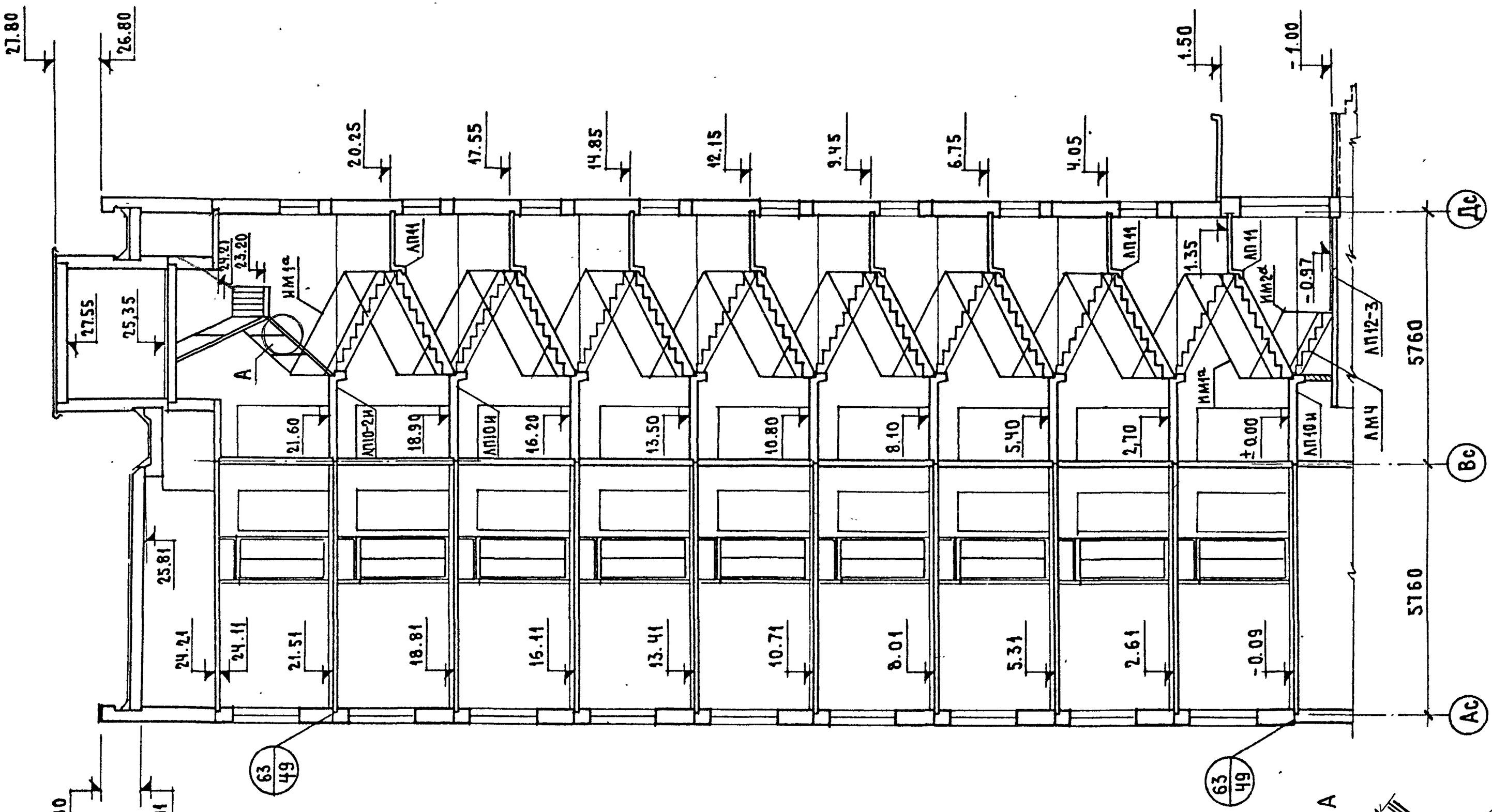

1. Монтажные узлы лестницы даны в разделе 9.1-3 л.л. 4;5
2. Установку ограждений лестницы выполнять по чертежам раздела 9.2-1;
3. Выходы на чердак, крышу и в машинное помещение выполнять по чертежам раздела 9.1-7 л.л 13÷15
4. Ступени и косоуры металлической лестницы, а также площадку для защиты от огня обетонировать по сетке рабитца слоем толщиной 3 см. Мелкозернистый бетон или пескобетон марки 200

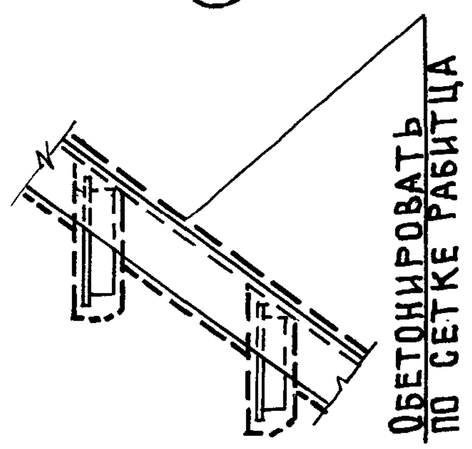

Привязан

Инв. №

Инв. № подл. | Т-6904 | Подпись и дата | Взам. инв. № | Вед. арх | А. Самухина | Разраб. | А. Белоусов | 4.84

ЦНИИЭП жилища г. Москва	Рук. гр-пы	А. Белоусов	4.84
	Проверил	А. Розентул	4.84
	ГИП	А. Розентул	4.84

Разрез II-II по лестничной клетке

121-016/1.2 АС.1-1.

Лист 13

Копировал:

Формат 12Г

Схема расположения панелей перекрытия над типовыми этажами.

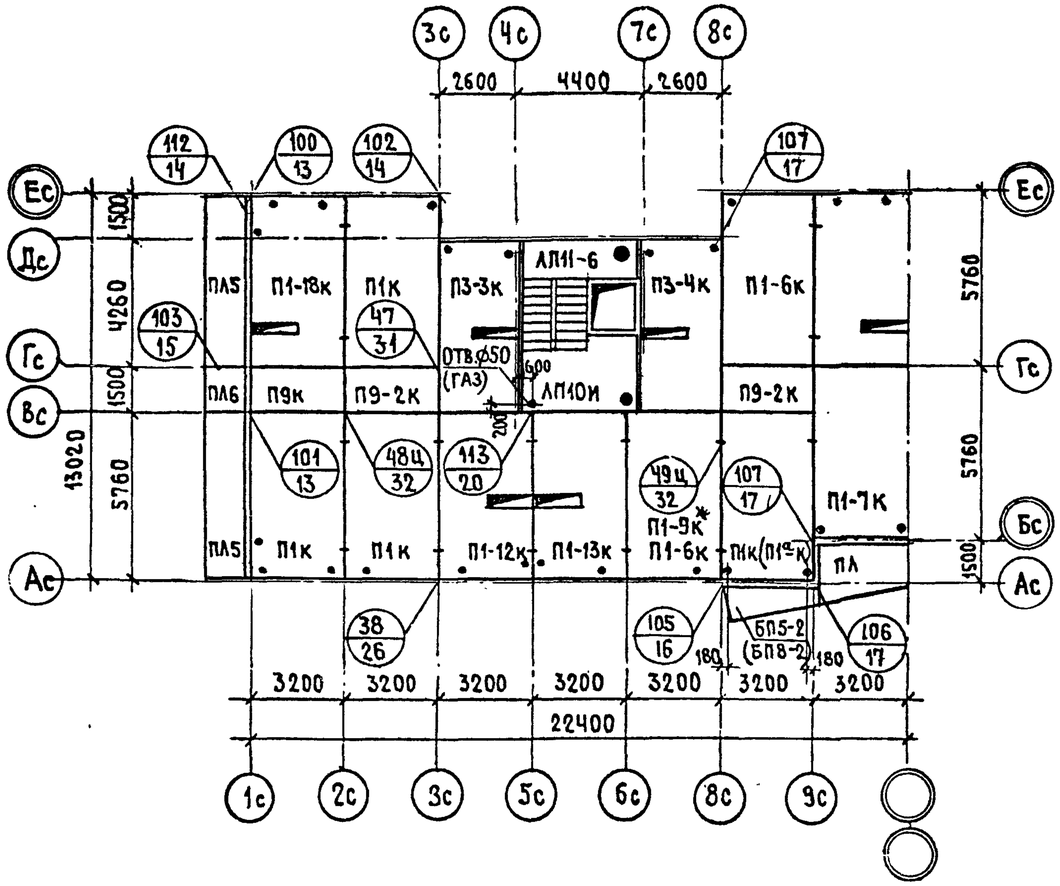

Схема расположения панелеи перекрытия над 9-м этажом.

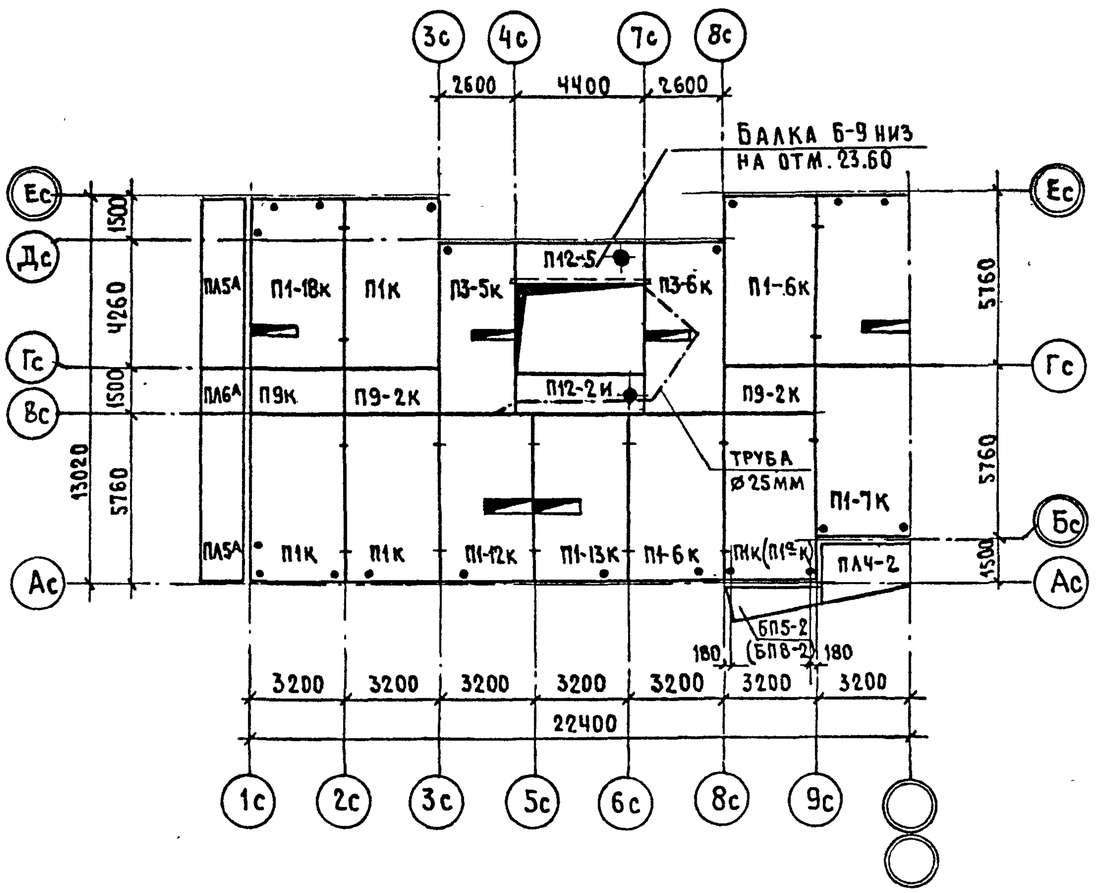

Примечания:

1. Элементы блокировки даны на листе 16
2. Панели перекрытия укладываются на слой жесткого цементного раствора марки „100".
3. Марки панелей перекрытия и балконных плит, указанные в скобках, даны для варианта наружных стен однослойной конструкции толщ. 300 мм; и многослойной конструкции толщ. 300 и 350 мм.
4. При варианте с колясочной или электрощитовой панель П1-6к над 1 эт. в осях 6с–8с заменяется на панель П1-9к.
5. Отв. ⌀ 50 мм по месту на отм. +2.70 только при вариантах: с колясочной или электрощитовой.

Условные обозначения.

N узла · разделов 9.1-2; 9.1-1;
N листа.

Привязан

Инв. №

Т-6904

ЦНИИЭП жилища г. Москва	Рук.гр-пы	А.Белоусов		4.84	Схема расположения панелей перекрытия над типовым и 9 этажами
	Проверил	А.Розентул		4.84	121-016/1.2 АС.1-1
	ГИП	А.Розентул		4.84	Лист 14

Гл.инж.м. А.Розентул
Разработ. А.Белоусов
Инв.№ подл. | Подпись и дата | Взам. инв.№

Копировал:

Формат А2

Схема расположения панелей перекрытия над типовыми этажами /вариант перекрытия из панелей толщ. 160 мм/.

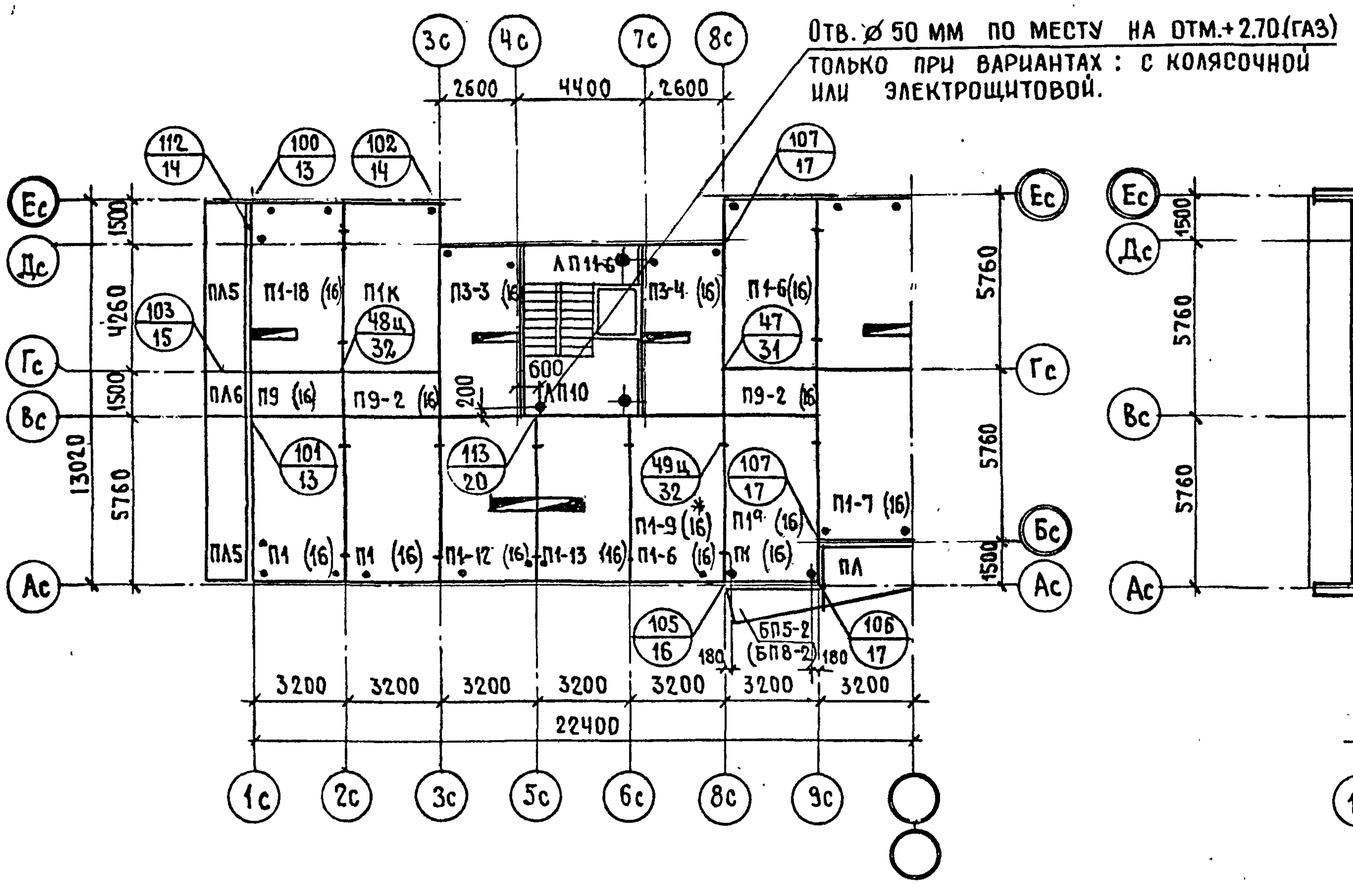

Схема крыши.

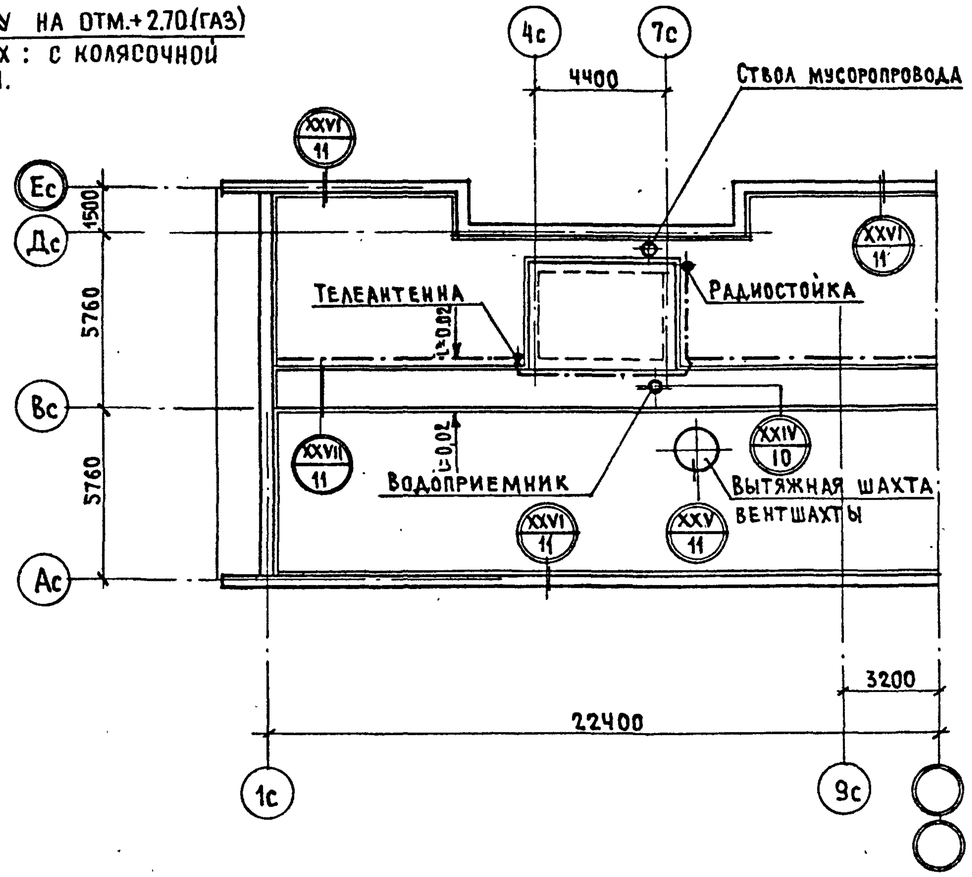

1. Общие примечания даны на листе 14 (к схеме перекрытия)
2. Элементы блокировок даны на листе 16
3. Крепление опорных стоек телеантенны и радиостойки смотрите раздел 9.1-7, часть 9. л. 16
   Арматурная сталь ⌀ 8-АI (для заземления телеантенны и радиостойки) укладывается открыто по кровле, после устройства гидроизоляционного ковра и покрывается антикоррозийным составом.
4. Монтажные узлы, указанные на плане кровли, даны в разделе 9.1-7, часть 9.
5. При варианте с колясочной или электрощитовой панель П1-6 (16) над 1 эт. в осях 6с-8с заменяется на панель П1-9 (16)

Инв. № подл.	Подпись и дата	Взам. инв. №	Рук. мас.	П. Волчок	4.84		
Т-6904			Гл. инж. м.	А. Розентул	4.84		
			Разработ.	А. Белоусов	4.84		

Привязан

Инв. №

ЦНИИЭП жилища г. Москва	Рук. гр-пы	А. Белоусов	4.84	Схема расположения панелей перекрытия над типовыми этажами (вариант перекрытия из панелей толщ. 160 мм) и схема крыши	121-016/1.2 АС.1-1	Лист 15
	Проверил	А. Розентул	4.84			
	Гип	А. Розентул	4.84			

Копировал: Формат 12г

ЭЛЕМЕНТЫ БЛОКИРОВКИ ПЕРЕКРЫТИЯ

ЭБ-1
РЯДОВОЙ

ЭБ-3
ТОРЦОВЫЙ ПРАВЫЙ

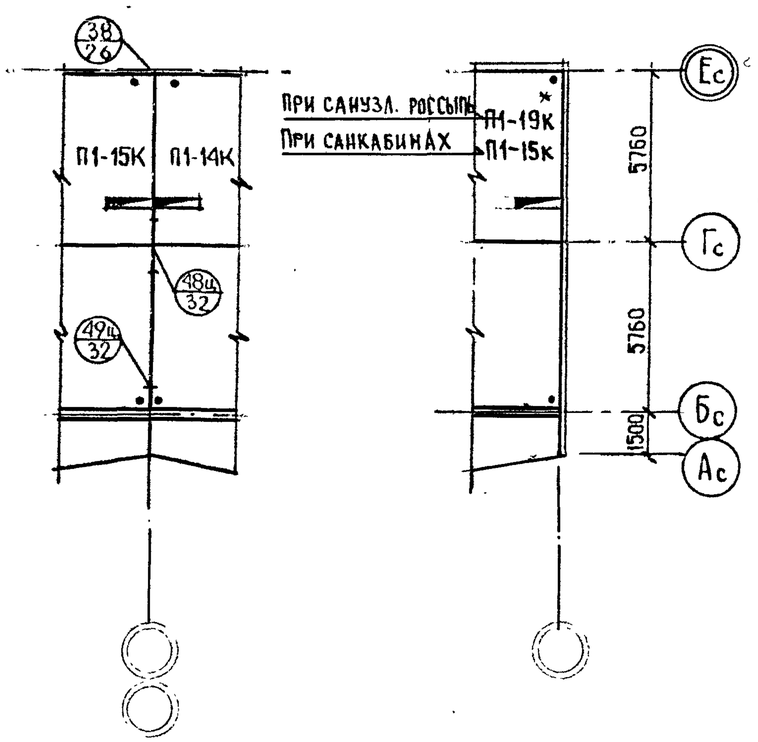

ЭЛЕМЕНТЫ БЛОКИРОВКИ ПОКРЫТИЯ ЧЕРДАКА.

ЭБ-1
РЯДОВОЙ

ЭБ-3
ТОРЦОВЫЙ ПРАВЫЙ

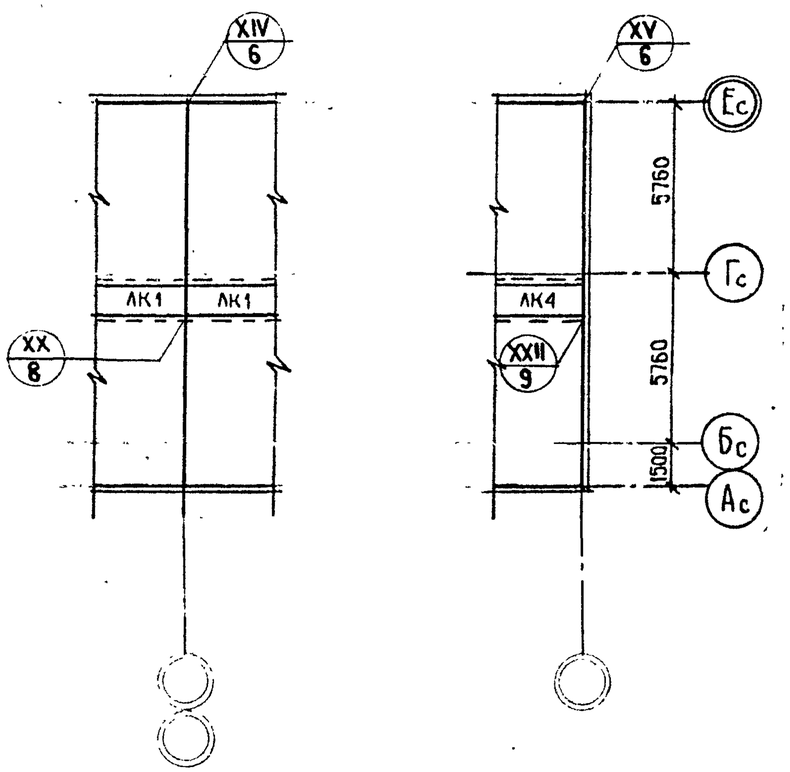

ДАННЫЙ ЛИСТ СМОТРЕТЬ СОВМЕСТНО С ЛИСТАМИ 14; 15

Инв. № подл.	Подпись и дата	Взам. инв. №	Рук. масс.	П. Волчок	4.84		
Т-6904			Гл. инж. м.	А. Розентул	4.84		
			Разработ.	А. Белоусов	4.84		

Привязан

Инв. №

ЦНИИЭП жилища г. Москва	Рук. гр-пы	А. Белоусов	4.84	Схемы расположения панелей перекрытия и элементов чердака. Элементы блокировки.	121-016/1.2 АС. 1-1	Лист 16
	Проверил	А. Розентул	4.84			
	ГИП	А. Розентул	4.84			

Копировал: Формат 12г

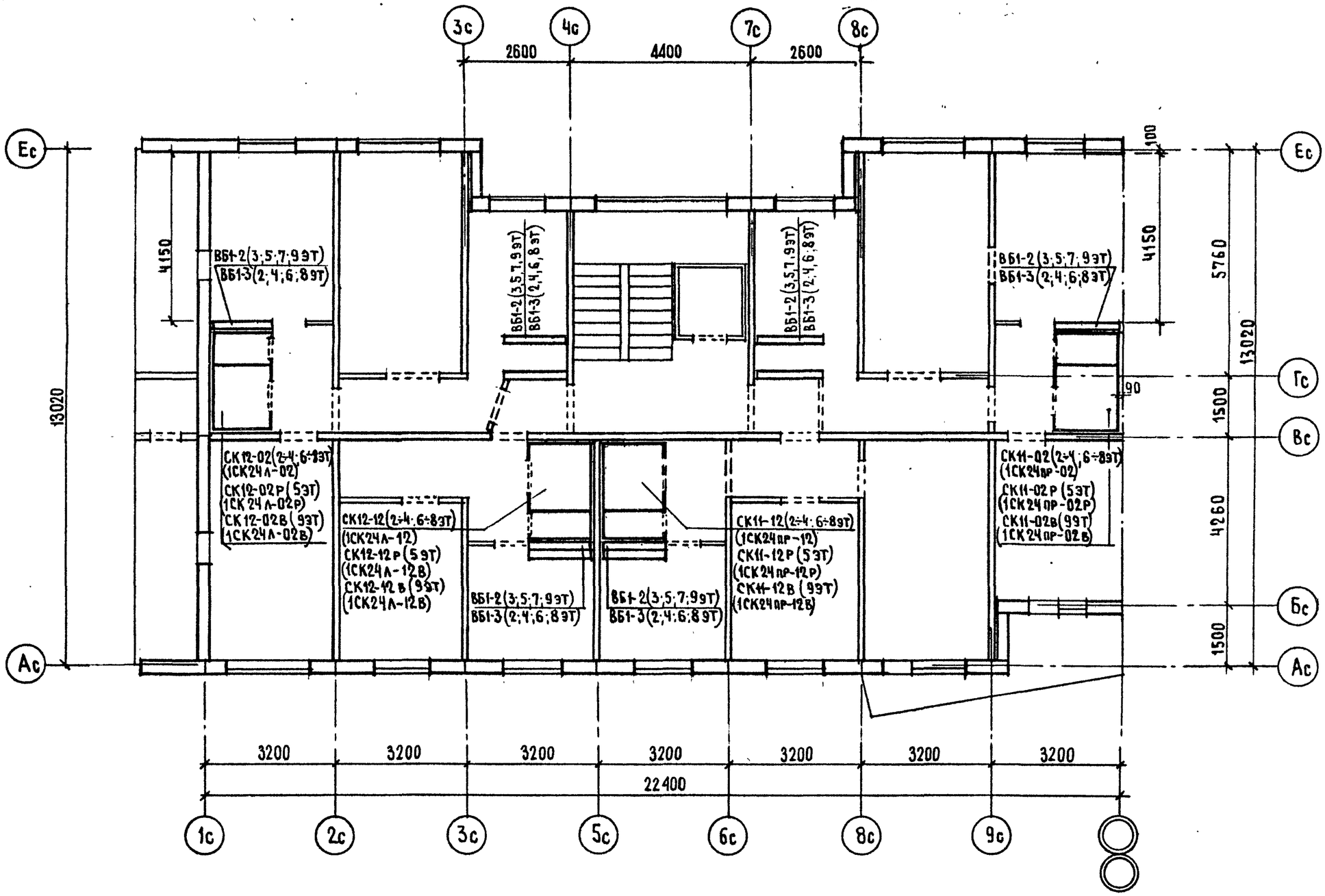

Санкабины приняты из тяжелого бетона М200 с $\gamma = 2500$ кг/м^3

При привязке проекта оставляются те марки сантехкабин, которые будут монтироваться, остальные зачеркнуть.

Привязан

Инв. №

Инв. № подл. | Подпись и дата | Взам. инв. № | Т-6904

Рук. мас. П. Волчок 4.84
П. инж. М. А. Розентул 4.84
Разработ. Л. Писарева 4.84

ЦНИИЭП жилища г. Москва	Рук. гр-пы	А. Белоусов	4.84	Схема расположения вентиляционных блоков и сантехнических кабин
	Проверил	А. Розентул	4.84	121 - 016/1.2 АС.1-1
	ГИП	А. Розентул	4.84	Лист 17

Копировал:

Формат 12Г

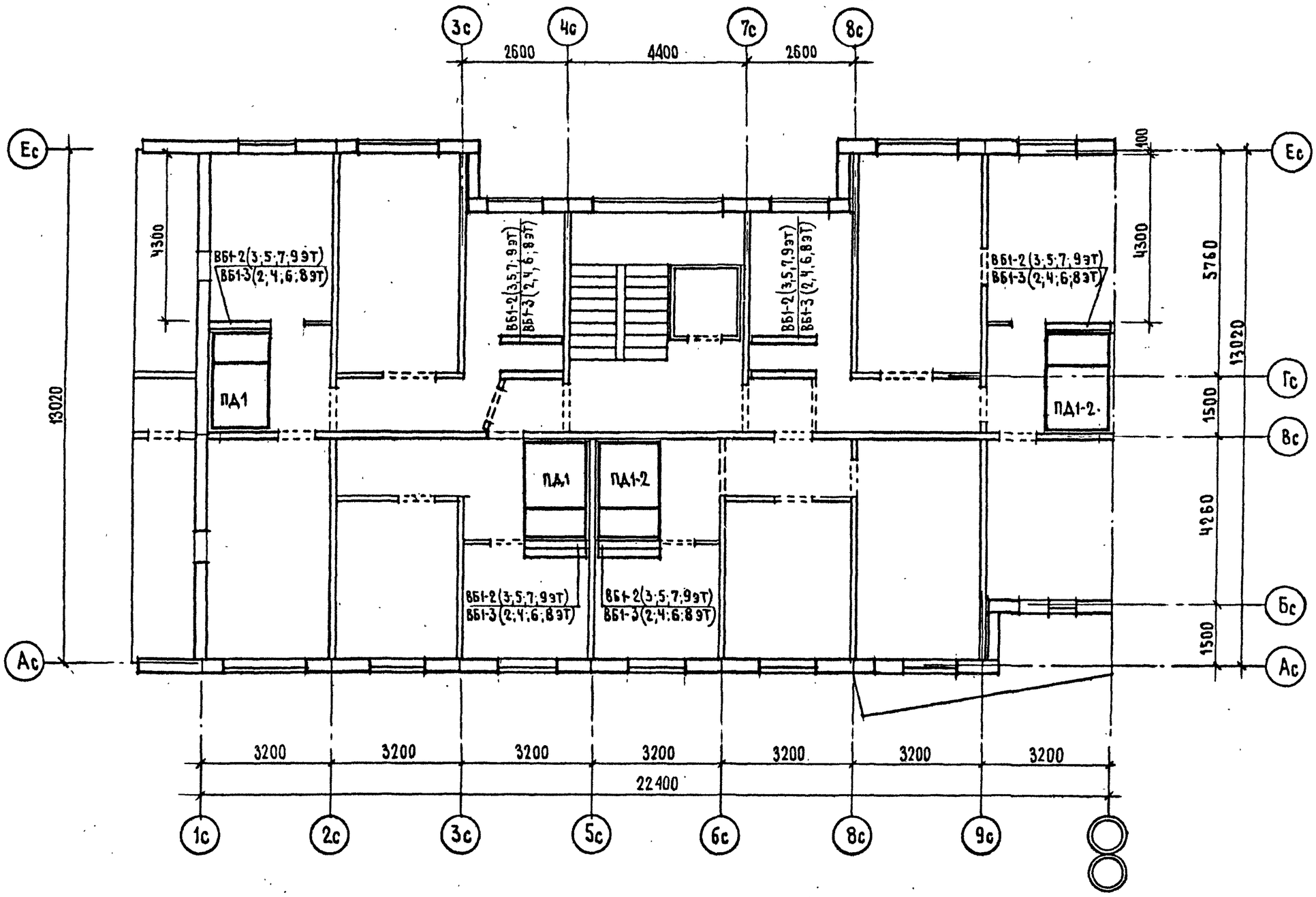

Рук. мас.	П. Волчок		4.84
П. инж. м.	А. Розентул		4.84
Разработ.	А. Писарева		4.84

Взам. инв. №

Подпись и дата

Инв. № подл. Т-6904

Привязан

Инв. №

ЦНИИЭП жилища г. Москва	Рук. гр-пы	А. Белоусов	4.84
	Проверил	А. Розентул	4.84
	ГИП	А. Розентул	4.84

Схема расположения вентиляционных блоков и сантехнических поддонов.

121 - 016/1.2 АС. 1-1

Лист 18

Копировал:

Формат 12Г

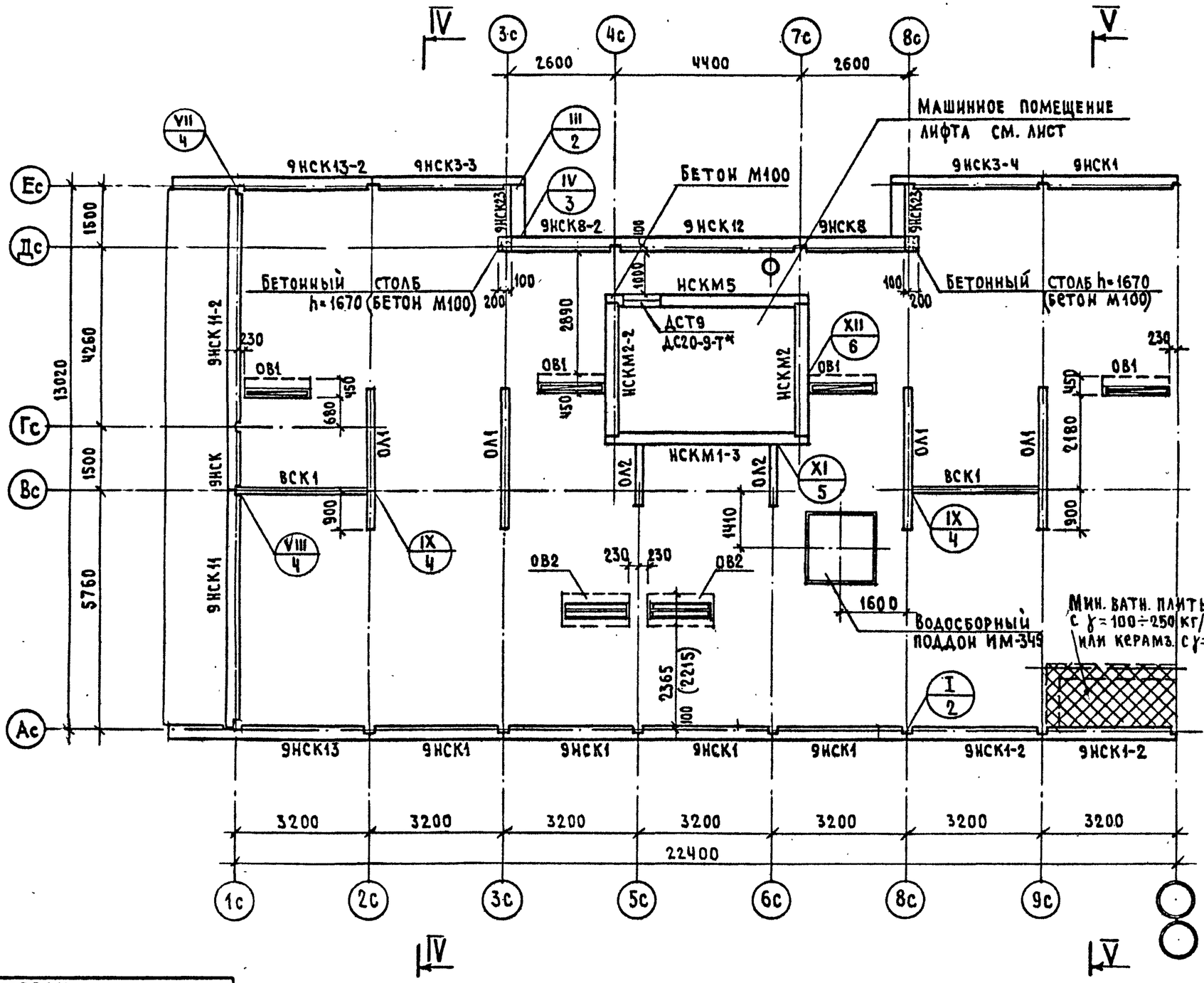

1. Элементы блокировки даны на л. 9
2. Узлы крепления элементов чердака даны в разделе 9.1-7, часть 9.
3. Устойчивость наружных стеновых панелей чердака до монтажа и приварки к ним кровельных панелей, должна обеспечиваться монтажной оснасткой с использованием специально предусмотренных петель в этих панелях и монтажных отверстий в панелях перекрытия над 9 этажом.
4. Разрезы даны на л. 21

Рук. маст.	П. Волчок	4.84
Гл. инж. мас.	А. Розентул	4.84
Разработ	А. Белоусов	4.84

Взам. инв. №

Подпись и дата

Инв. № подл. Т-6904

Привязан

Инв. №

ЦНИИЭП жилища г. Москва	Рук. гр-пы	А. Белоусов	4.84
	Проверил	А. Розентул	4.84
	ГИП	А. Розентул	4.84

Схема расположения элементов чердака.

121-016/1.2 АС. 1-1

Лист 19

Копировал:

Формат 12Г

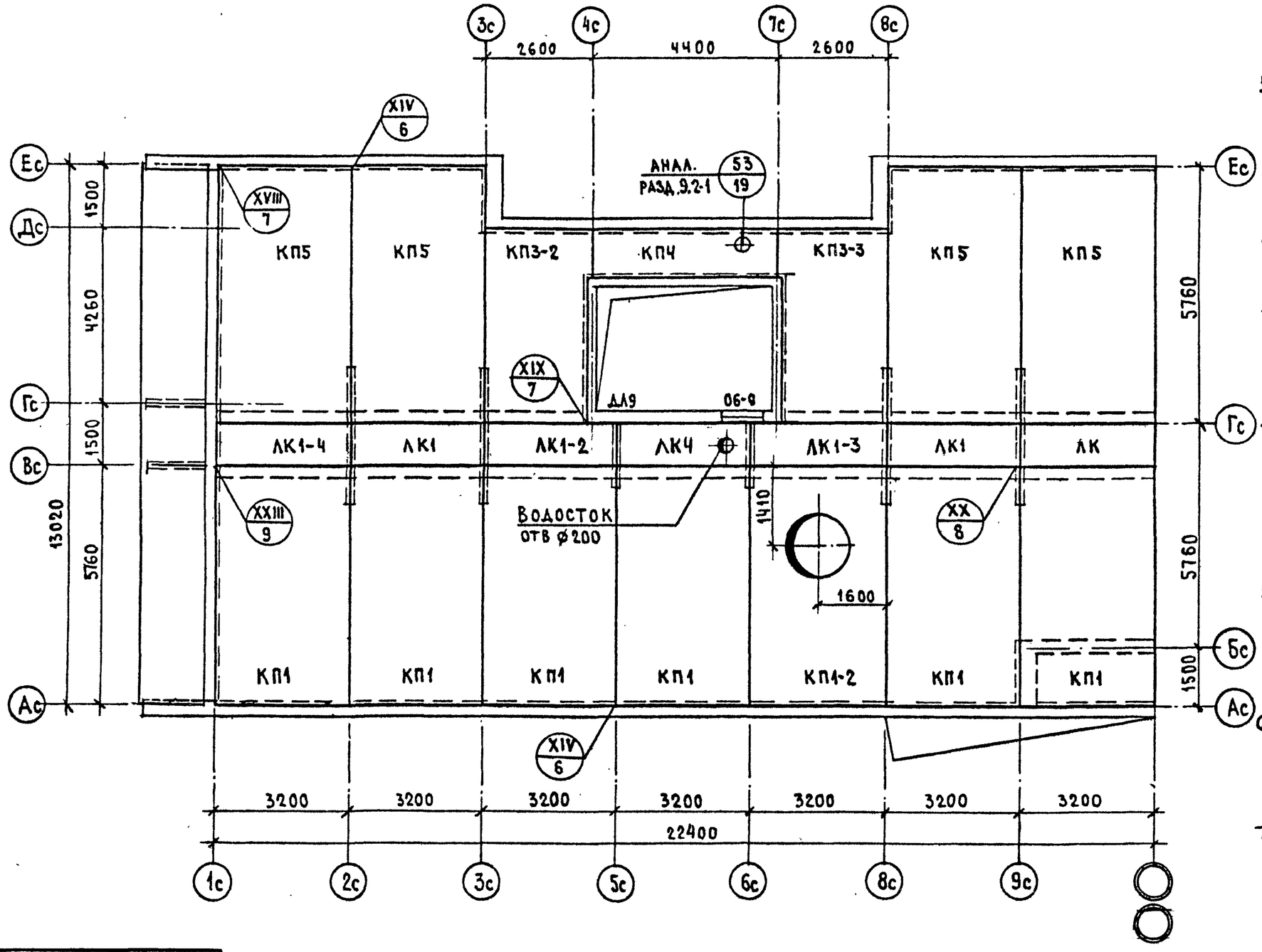

Примечания:

1. Кровельные панели опираются на наружные стены чердака (опора-100мм) и лотковые панели корытообразной формы и прибариваются к ним. Уклон панелей принят 2%.
2. Лотковые панели укладываются на поперечные опорные стенки толщ. 200 мм.
3. Чердачное помещение разбито посекционно на замкнутые отсеки с установкой глухих поперечных стен.
4. Входные на чердак и межсекционные двери должны иметь плотные притворы по всему периметру проема. На вентиляционных блоках 9 этажа, на чердаке устанавливаются оголовки дифузоры.
5. Выпуск воздуха из теплового чердака в армосферу производится через вытяжную вентиляционную шахту р-ром 1850×1850
6. Для сбора возможных атмосферных осадков под вытяжной шахтой устанавливается металлический поддон.
7. Все ограждающие конструкции теплого чердака должны быть герметизированы, швы тщательно заделаны раствором и затерты.
8. Элементы блокировки даны на л. 16

Рук. мас. 3	П. Волчок		4.84
Гл. инж. мас	А. Розентул		4.84
Разработ	А. Белоусов		4.84

Взам. инв. №

Подпись и дата

Инв. № подл. Т-6904

Привязан

Инв. №

ЦНИИЭП жилища г. Москва	Рук. гр-пы	А. Белоусов	4.84
	Проверил	А. Розентул	4.84
	ГИП	А. Розентул	4.84

Схема расположения панелей покрытия

121-016/1.2 АС. 1-1

Лист 20

Копировал:

Формат 12Г

РАЗРЕЗ IV-IV

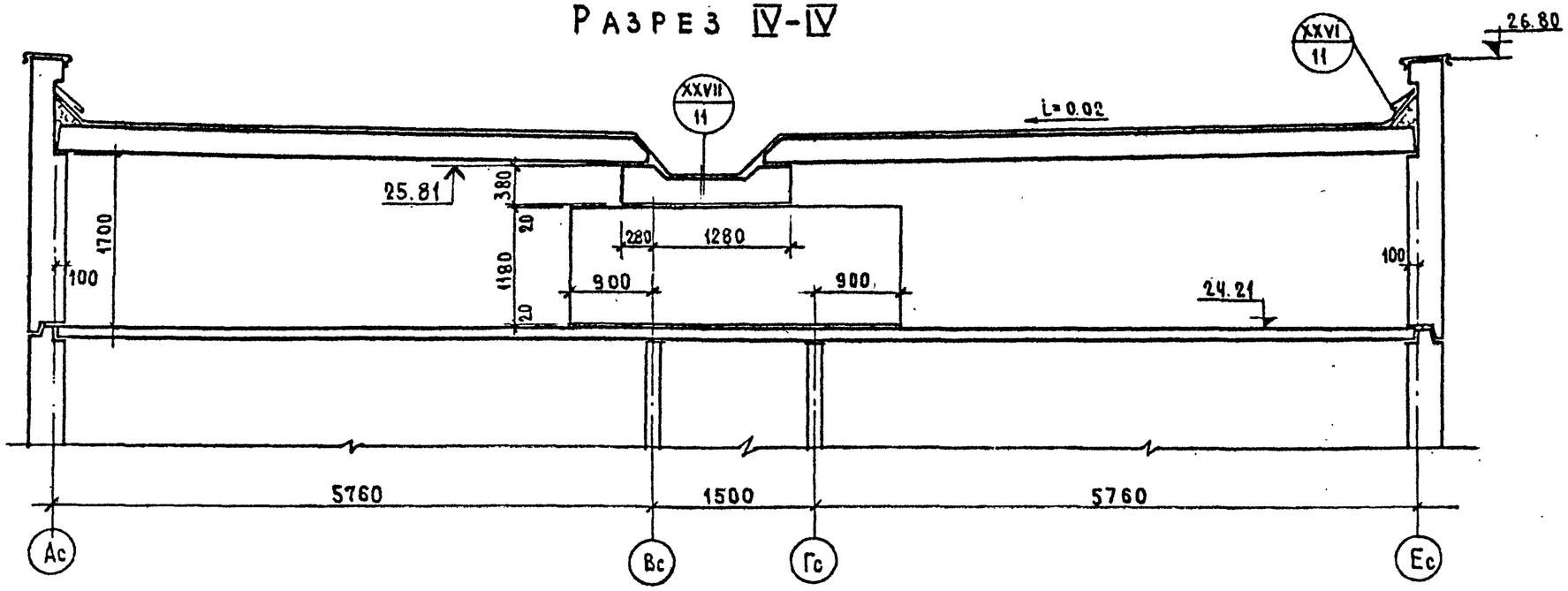

РАЗРЕЗ V-V

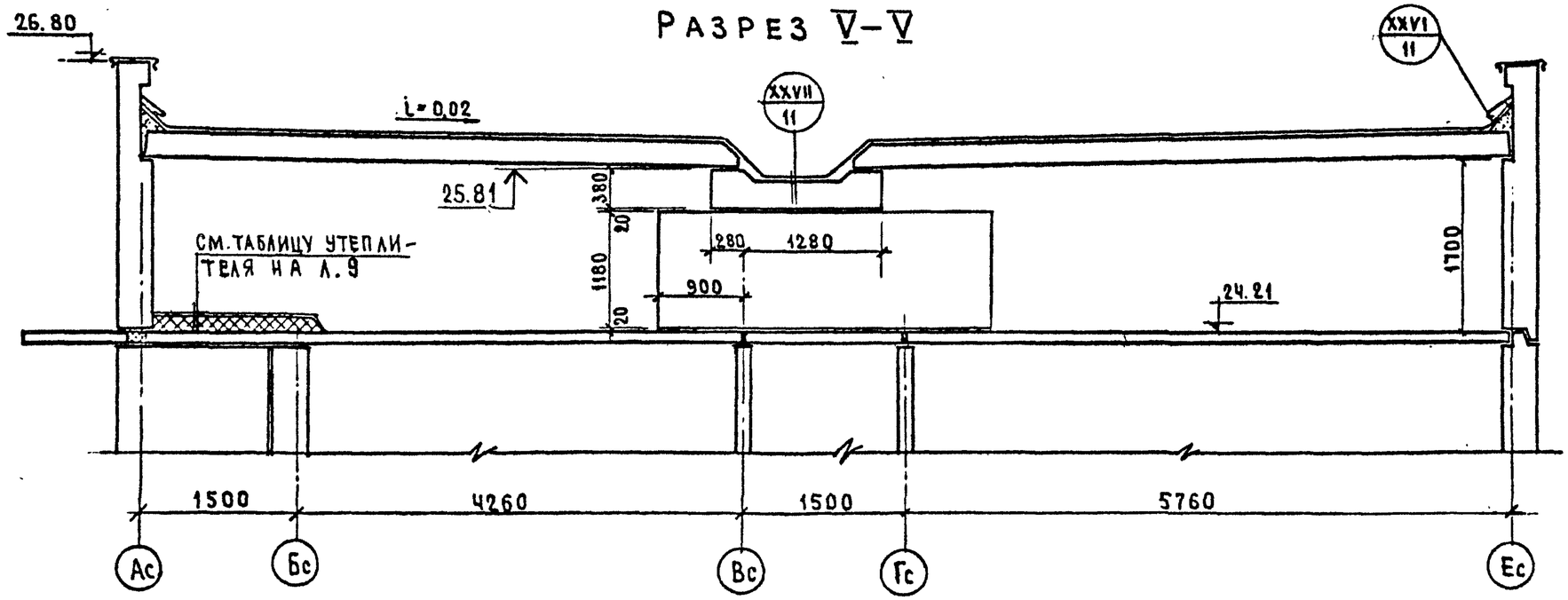

Разрезы замаркированы на л. 19

Привязан

Инв. №

Инв. № подл. | Подпись и дата | Взам. инв. №

Т-6904

Рук. мас.	П. Волчок		4.84
Гл. инж. мас	А. Розентул		4.84
Разработ	А. Белоусов		4.84

ЦНИИЭП жилища г. Москва

Рук. гр-пы	А. Белоусов		4.84
Проверил	А. Розентул		4.84
ГИП	А. Розентул		4.84

РАЗРЕЗЫ IV-IV; V-V ПО ТЕПЛОМУ ЧЕРДАКУ

121-016 / 1.2 АС. 1-1

Лист 21

Копировал:

Формат 12Г

Монтажный план стен машинного отделения лифта

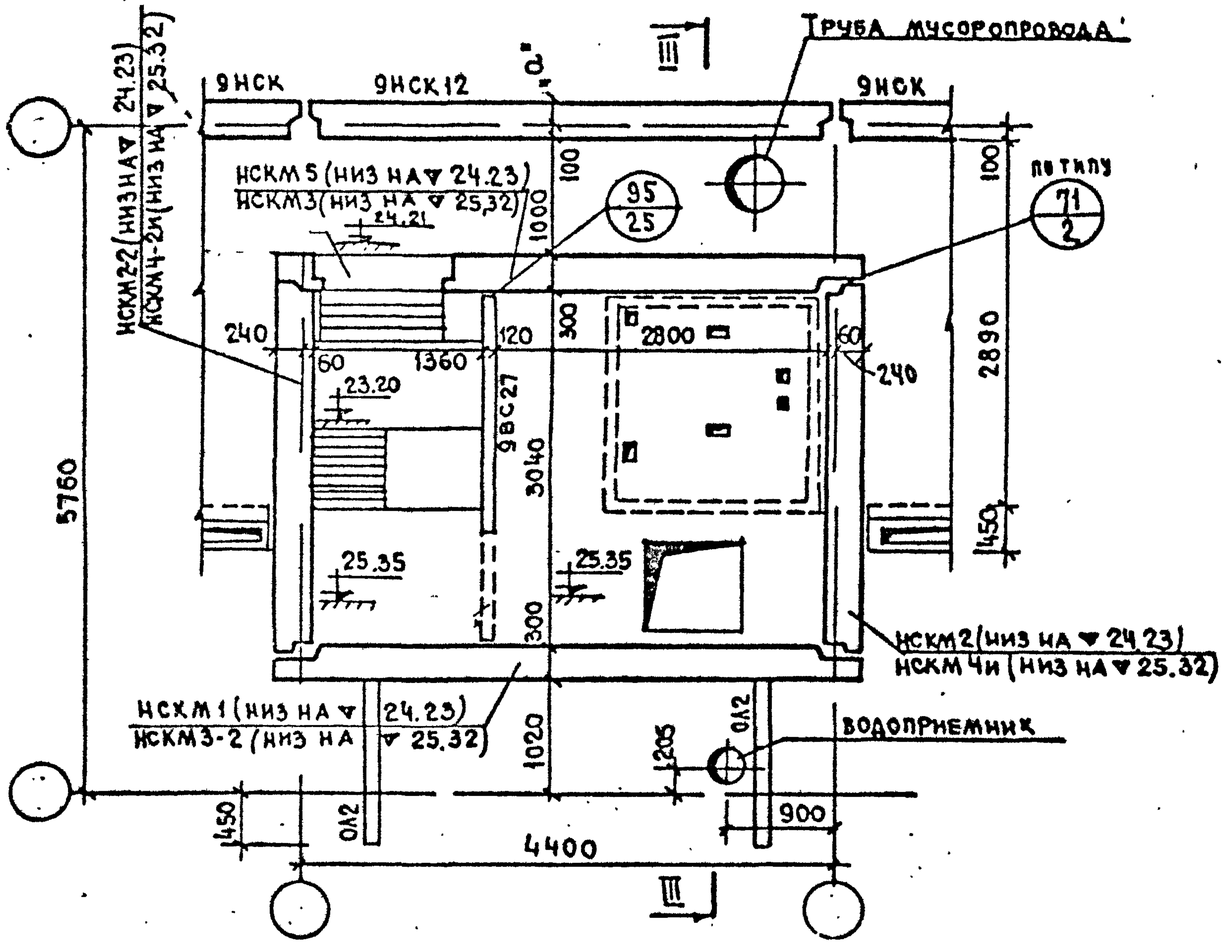

План перекрытия
/ верх плит на ▼ 25.30 /

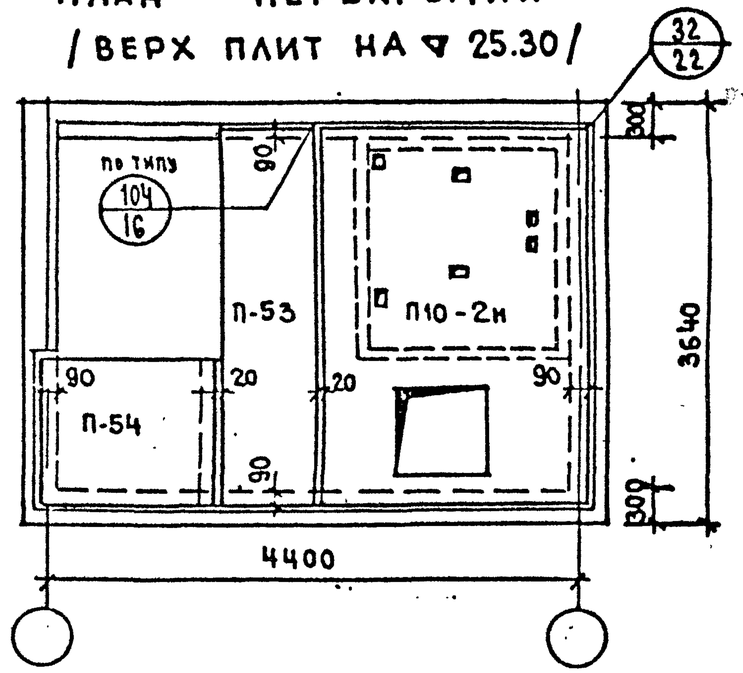

План покрытия

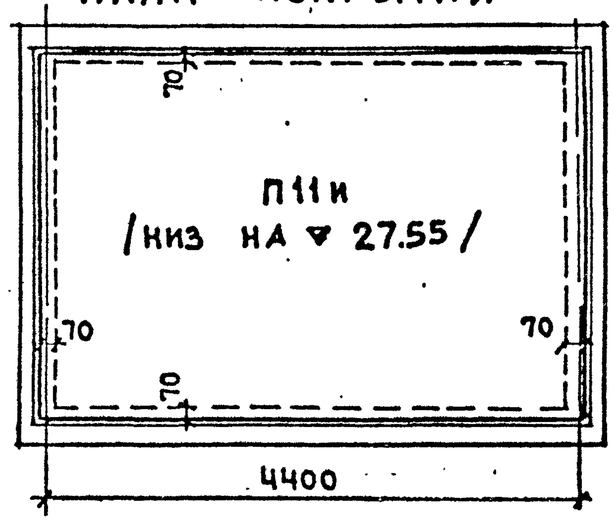

Примечания:

1. В целях исключения передачи нагрузки от конструкций машинного отделения на плиту П12-2к Панель „НСКМ1" необходимо укладывать на стальные монтажные подкладки 300×300×20(h)мм расположенные по краям панели, сохраняя не заполненным раствором зазор между стеновой панелью и перекрытием, который после монтажа заполнить упругим материалом / минеральная вата, войлок и пр./, прочие стеновые панели устанавливать на мягкие прокладки по слою цементного раствора.
2. Детали машинного отделения см. часть 9 раздел 9.1-7
3. Узел 32 дан в разделе 9.1-1; узлы 71 и 104 даны в разделе 9.1-2 и узел 95 дан в разделе 9.2-2, часть 9

Гл. инж. мас					
Разработ	А. Белоусов		4.84		
А. Розентул	А. Белоусов		4.84		
Н. контр.	А. Розентул		4.84		
4.84	4.84				

Взам. инв. №

Подпись и дата

Инв. № подл. Т-6904

Привязан

Инв. №

ЦНИИЭП жилища г. Москва

Рук. гр-пы	А. Белоусов		4.84
Проверил	А. Розентул		4.84
ГИП	А. Розентул		4.84

Машинное отделение лифта
Планы стен, перекрытия и покрытия.

121-016/1.2 АС. 1-1

Лист 22

Копировал:

Формат 12Г

ПЛАН ЛИФТОВОЙ ШАХТЫ

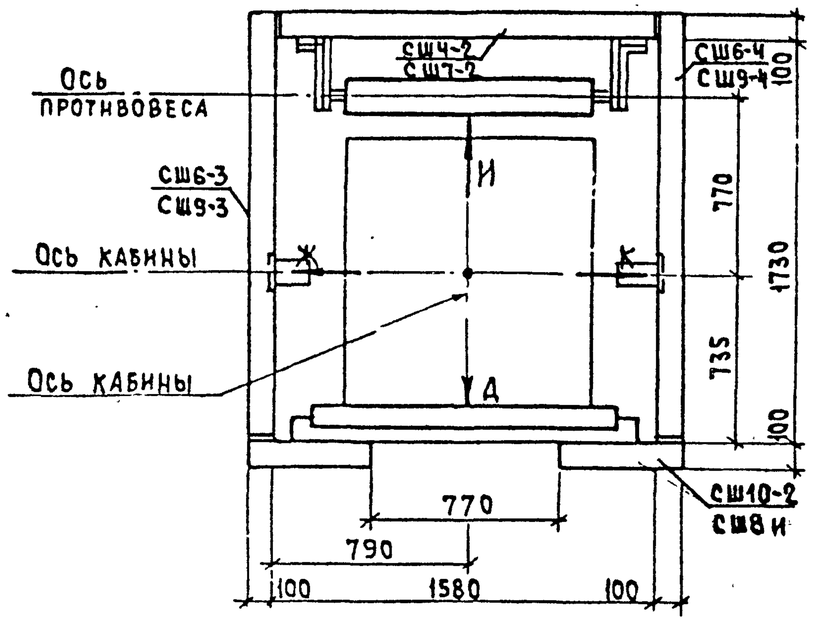

ПЛАН ПРИЯМКА

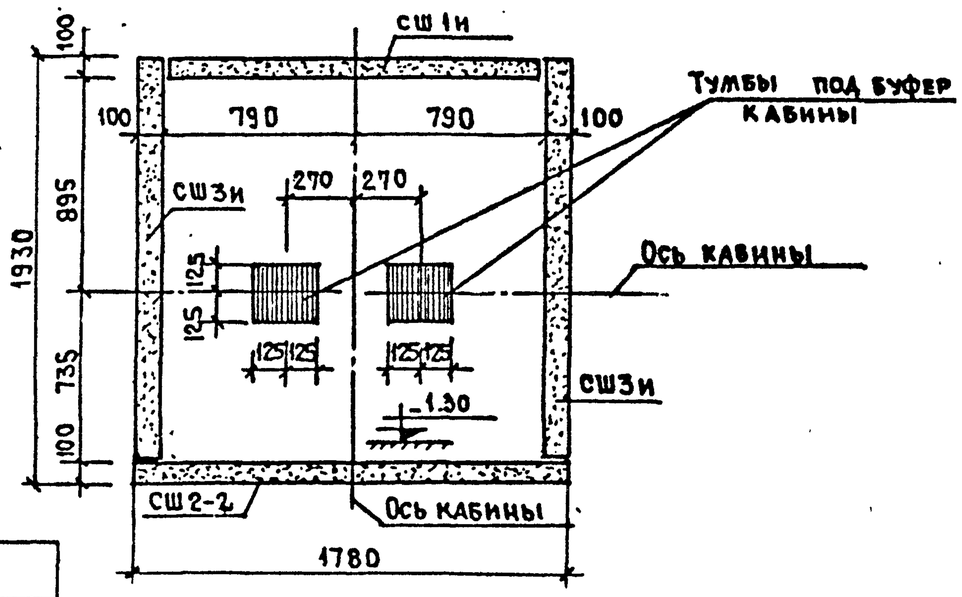

ХАРАКТЕРИСТИКА ЛИФТА

1	Тип лифта	Лифт пассажирский по ГОСТ 5746-67 конструкции ЦПКБ В/О „Союзлифтмаш"
2	Грузоподъемность лифта	320 кгс
3	Скорость движения кабины	0,71 м/сек.
4	Высота подъема кабины	21.6м
5	Количество остановок кабины	9
6	Вместимость кабины, количество пассажиров	4 человека
7	Тип кабины	Непроходная
8	Габариты кабины	980×1120×2100мм
9	Тип двери кабины	Раздвижная автоматическая
10	Тип шахты	Глухая железобетонная
11	Тип двери шахты	Раздвижная автоматическая
12	Расположение противовеса	Сзади кабины
13	Расположение машинного отделения	Вверху над шахтой
14	Система управления лифта	Кнопочная внутренняя с вызовом порожней кабины на любой этаж
15	Напряжение питания сети	Заполняется при привязке
16	Привод	Лебедка правая

Примечание.
Развертки стен лифтовой шахты даны на листе 24

Привязан

Инв. №

ЦНИИЭП жилища г. Москва	Рук. гр-пы	А. Белоусов		4.84
	Проверил	А. Розентул		4.84
	ГИП	А. Розенгул		4.84

Планы лифтовой шахты и приямка.

121-016/1.2 АС. 1-1

Лист 23

Инв. № подл. Т-6904 | Подпись и дата | Взам. инв. № | Разработ А. Белоусов | Гл. инж. пр. А. Розентул | Н. Контроль | Н. Розентул | 4.84

Копировал: Формат 12 г

ИНВ. № ПОДЛ.	ПОДПИСЬ И ДАТА	ВЗАМ. ИНВ №							
Т-6904			ГЛ. ИНЖ. М.	А. РОЗЕНТУЛ		4.84	НОРМ-КОНТР.	РОЗЕНТУЛ	4.84
			РАЗРАБОТ	А. БЕЛОУСОВ		4.84			

ПРИВЯЗАН

ИНВ. №

ЦНИИЭП ЖИЛИЩА
Г. МОСКВА

РУК. ГР-ПЫ	А. БЕЛОУСОВ	4.84
ПРОВЕРИЛ	А. РОЗЕНТУЛ	4.84
ГИП	А. РОЗЕНТУЛ	4.84

Схема развёртки стен лифтовой шахты.

121-016/1.2

АС 1-1

ЛИСТ 24

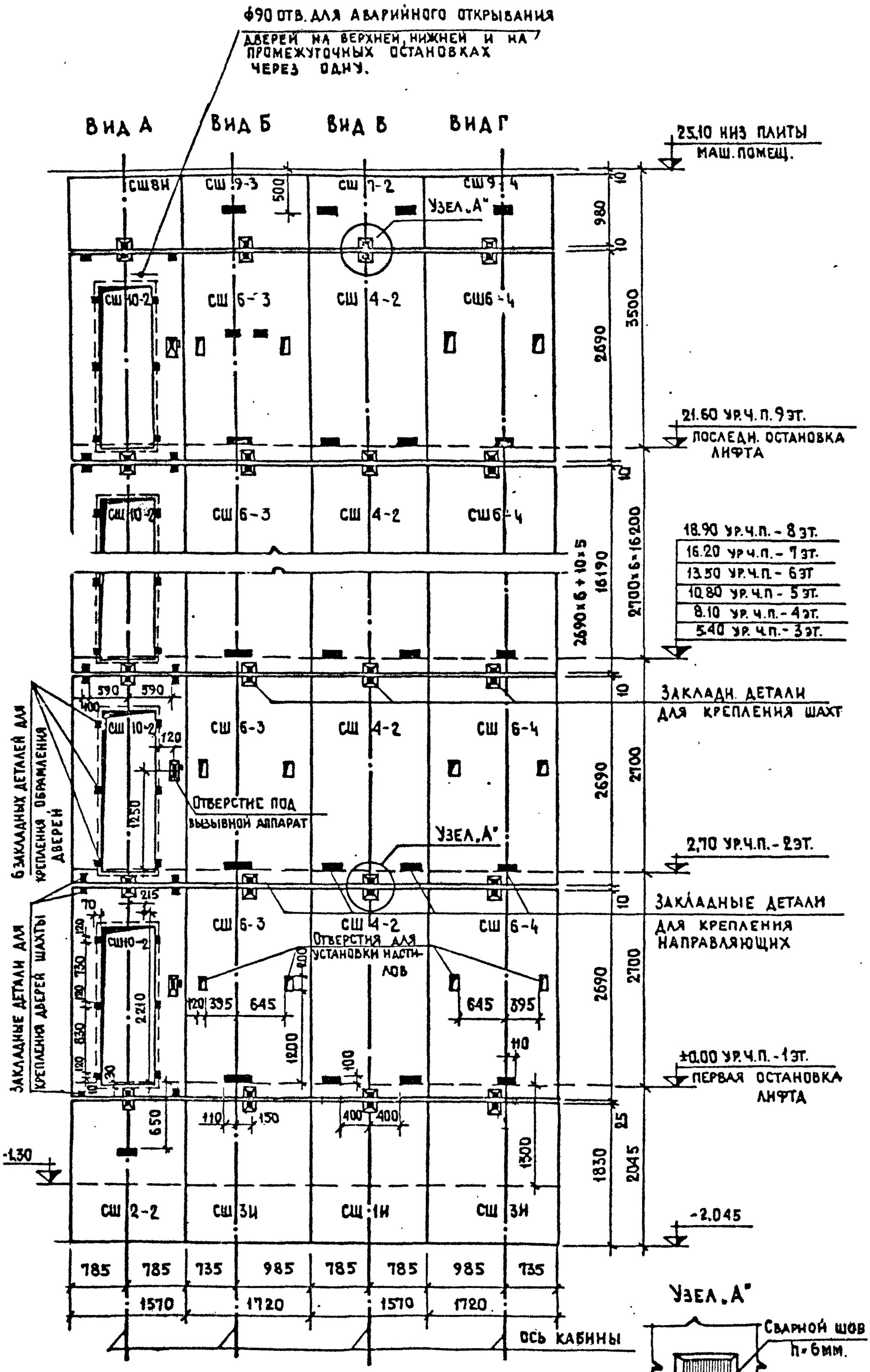

ПРИМЕЧАНИЕ:

ДАННЫЙ ЧЕРТЕЖ СМ. СОВМЕСТНО С ЛИСТОМ 23 НАСТОЯЩЕГО АЛЬБОМА

КОПИРОВАЛ:

ФОРМАТ 12Г

25

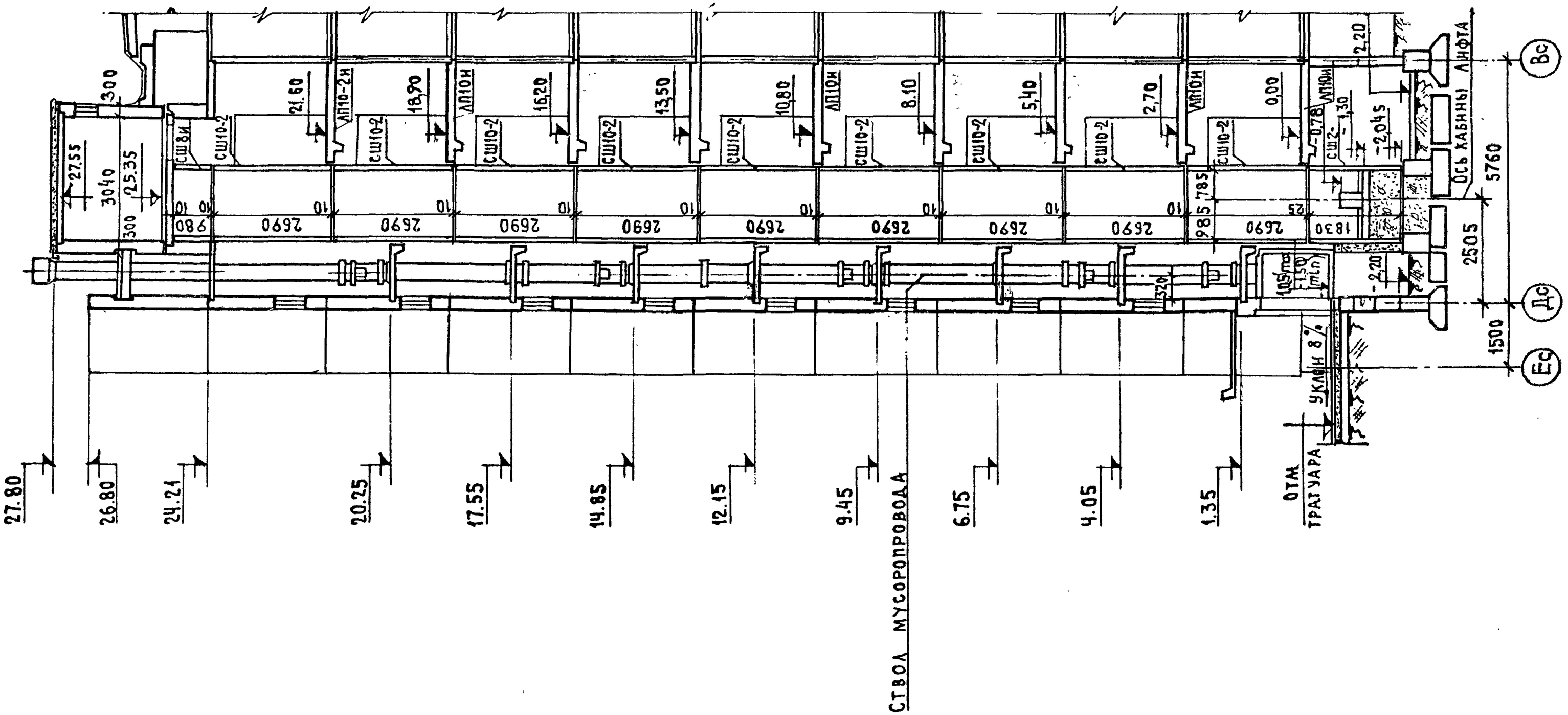

Привязан

Инв. № подл. Т-6904 | Подпись и дата | Взам. инв. № | Инв. №

Гл. инж. пр. А. Розентул 4.84
Разработ. А. Белоусов 4.84
Н. контр. А. Розентул 4.84

ЦНИИЭП жилища г. Москва

Рук. гр-пы	А. Белоусов	4.84
Проверил	А. Розентул	4.84
ГИП	А. Розентул	4.84

Разрез III-III Схема мусоропровода.

121-016/1.2 АС. 1-1

Лист 25

Копировал:

Формат 12Г

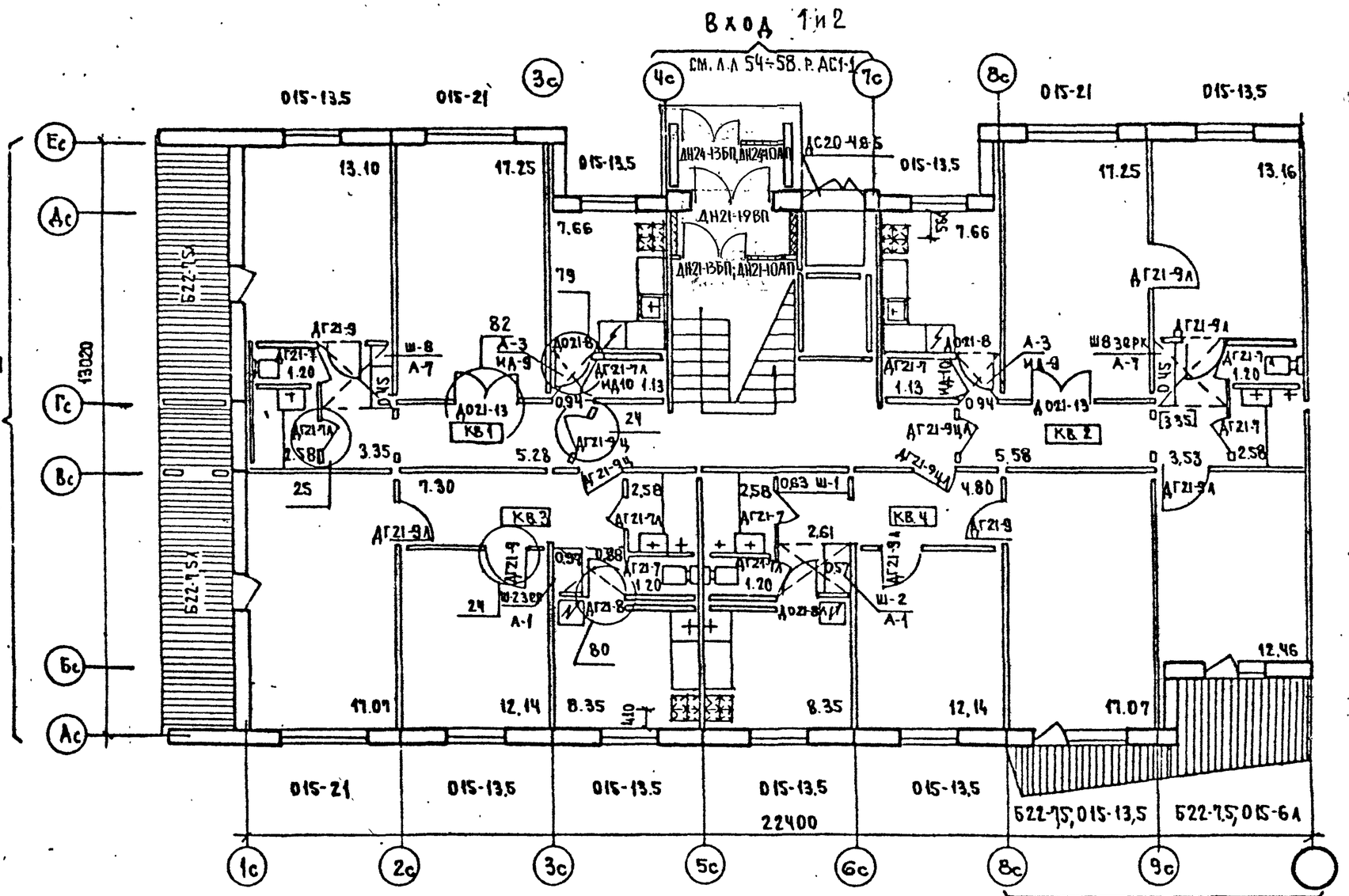

	Наименование	Ед. изм.	КВ1	КВ2 рядов.	КВ2 торцов	КВ3	КВ4
1	Жилые комнаты	м²	30.35	42.87	42.87	29.21	29.21
2	Кухни	м²	7.66	7.66	7.66	8.35	8.35
3	Коридоры	м²	9.57	10.10	9.67	6.18	7.41
4	Санузлы	м²	3.78	3.78	3.78	3.78	3.13
5	Встроен. шкафы в коридорах	м²	0.45	0.45	0.45	0.57	1.29
6	Кладовые	м²	1.13	1.13	1.13	—	—

1. Марки окон и балконных дверей даны условно, без учета расчетных t°. Варианты переплетов по сериям см. спецификацию лист.
2. Площади в квадратных скобках для блок-секции с торцами с двух сторон.
3. Сводную таблицу площадей полов см. лист 32 данного раздела
4. Фрагмент входа, ограждения лоджий и балконов,

Узлы установки дверей см. Альбомы общестроительных деталей; входы - л.л 54-58 р. АС 1.1; фрагменты VII и VIII - часть 9.2-4 Фрагмент II - часть 9.2-2; Узлы установки дверей - части 9.2-1 и 9.2-2

Привязан

Инв. № подл. | Подпись и дата | Взам. инв. № | Инв. № | Т-6904

ГАП	Меньшиков		4.84
ГИП	А. Розенгул		4.84
Проверил	Меньшиков		4.84

ЦНИИЭП жилища г. Москва

План для отделочных работ 1 этажа при санузлах россыпью I тип планировочн. решения - основной

121-016/1.2 АС.1-1

Лист 26

Ведущ. Сазонова; Ст. архит. Ашкевич; Гл. архит. Самухина

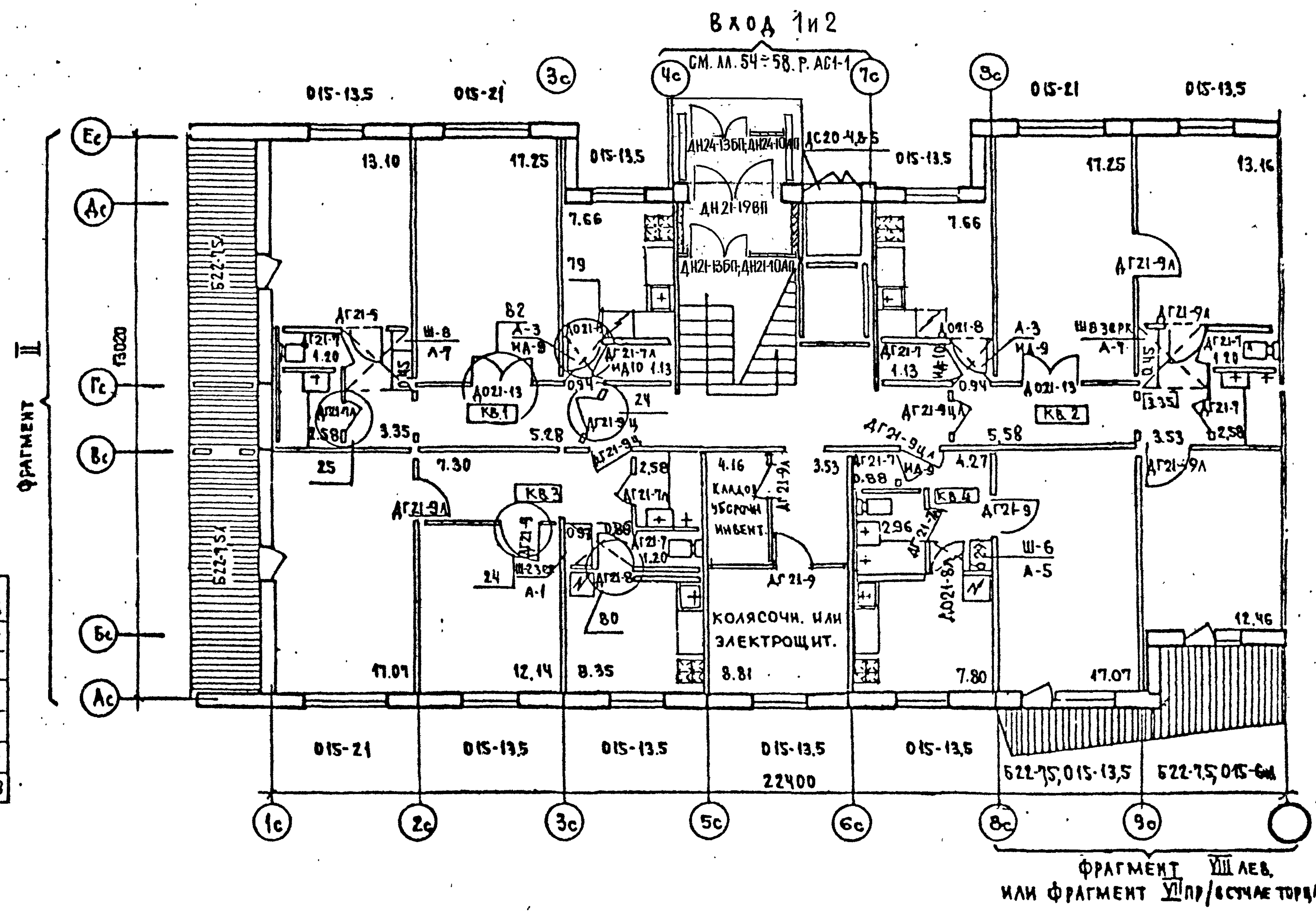

	НАИМЕНОВАНИЕ	ЕДИН. ИЗМ.	КВ1	КВ2 РЯДОВ	КВ2 ТОРЦОВ	КВ3	КВ4	КВ5 КОЛЯС. ЩИТОВ
1	ЖИЛЫЕ КОМНАТЫ	М²	30.35	42.87	42.87	29.21	29.21	17.07
2	КУХНИ	М²	7.66	7.66	7.66	8.35	8.35	7.80
3	КОРИДОРЫ	М²	9.57	10.10	9.87	8.18	7.41	4.27
4	САНУЗЛЫ	М²	3.78	3.78	3.78	3.78	3.78	2.96
5	ВСТРОЕН. ШКАФЫ В КОРИДОРАХ	М²	0.45	0.45	0.45	0.57	1.20	0.29
6	КЛАДОВЫЕ	М²	1.13	1.13	1.13	—	—	0.88

1. Марки окон и балконных дверей даны условно, без учета расчетных t°. Варианты переплетов по сериям см. спецификацию лист. 51
2. Площади в квадратных скобках для блок-секции с торцами с двух сторон.
3. Сводную таблицу площадей полов см. лист 32 данного раздела
4. Фрагмент входа, ограждения лоджий и балконов,

узлы установки дверей см. альбомы общестроительных деталей; входы - см. лл. 54÷58 АС1-1; фрагменты VII и VIII - часть 9.2-4. Фрагмент II - часть 9.2-2; узлы установки дверей - части 9.2-1 и 9.2-2

Привязан

Инв. №

ГАП	Меньшиков		4.84
ГИП	А. Розентул		4.84
Проверил	Меньшиков		4.84

ЦНИИЭП жилища г. Москва

План для отделочных работ 1 этажа при санузлах россыпью II тип планир. решен. 1 эт. - эл. щитов, или колясоч.

121-016/1.2

АС. 1-1

Лист 27

Вед. арх. Самухина 4.84

Т-6904

ФРАГМЕНТ II

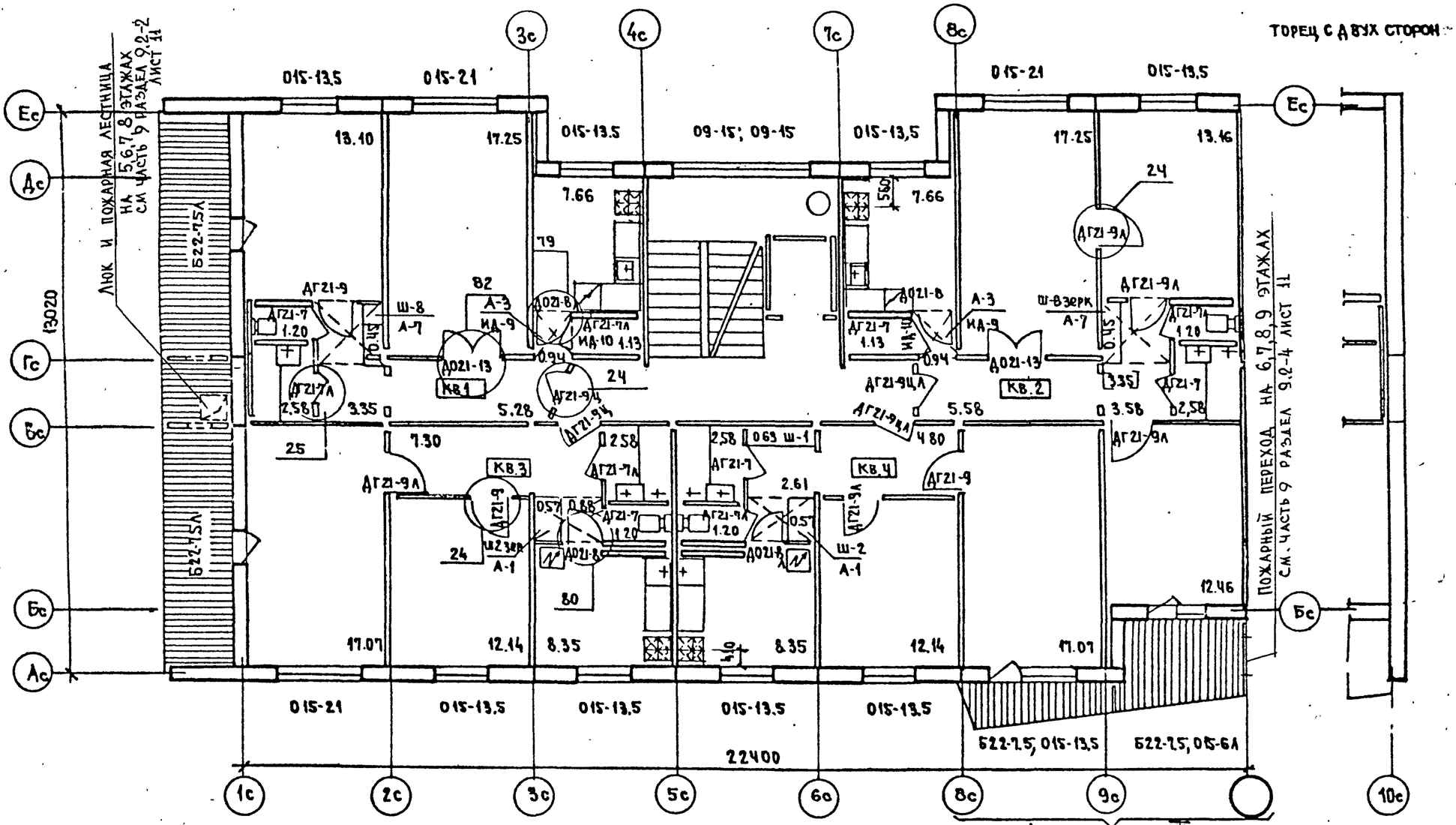

ГАП	Меньшиков		4.84
ГИП	А. Розентул		4.84
Проверил	Меньшиков		4.84

ЦНИИЭП жилища г. Москва.

План для отделочных работ типового этажа при санузлах россыпью

121 - 016 / 1.2 АС. 1-1

Лист 28

Привязан

Инв. № подл. 7-6904 | Подпись и дата | Взам. инв. № | Гл. инж. М.З. Розентул 4.84 | Нормоконтр. 4.84 | Вед. арх. Самухина 4.84 | Ст. архит. Хашкевич 4.84 | Меньшиков 4.84

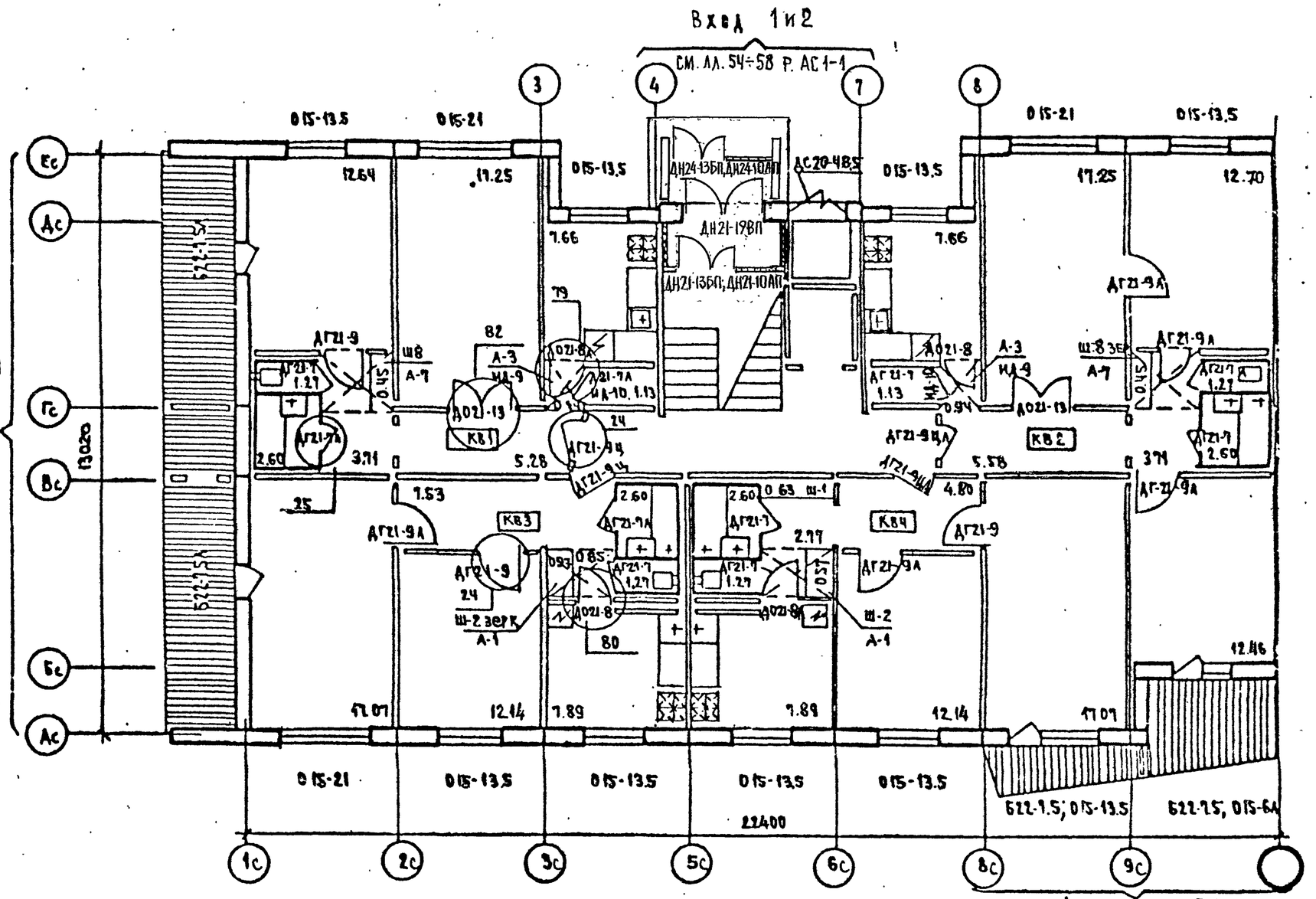

ТАБЛИЦА ПЛОЩАДЕЙ ПОЛОВ НА ОДИН ЭТАЖ

	НАИМЕНОВАНИЕ	ЕДИН ИЗМ	КВ.1	КВ.2	КВ.3	КВ.4
1	ЖИЛЫЕ КОМНАТЫ	М²	29.89	42.41	29.21	29.21
2	КУХНИ	М²	7.66	7.66	7.89	7.89
3	КОРИДОРЫ	М²	9.93	10.23	8.38	7.57
4	САНУЗЛЫ	М²	3.87	3.87	3.87	3.87
5	ВСТРОЕН. ШКАФЫ КОРИДОРОВ	М²	0.45	0.45	0.57	1.20
6	КЛАДОВЫЕ	М²	1.13	1.13	—	—

1. Марки окон и балконных дверей даны условно без учета расчетных t°. Варианты переплетов по серии см. спецификацию лист 51 данного раздела
2. Сводную таблицу площадей полов см. лист 32 данного раздела
3. Фрагменты, ограждения лоджий и балконов, узлы установки дверей см. альбом общестроительных деталей; вход см. лл. 54÷58 р. АС1-1; фрагменты VII и VII - части 9.2-4 и 9.2-2; фрагмент II - часть 9.2-2, узлы установки дверей - части 9.2-1 и 9.2-2

Т-6904

Инв. №

Привязан

ЦНИИЭП жилища г. Москва

ГАП	Меньшиков		4.84
ГИП.	Розентул		4.84
ПРОВЕРИЛ	Меньшиков		4.84

План для отделочных работ 1 этажа при сантехкабинах I тип планиров. решения - основной

121-016/1.2 АС1-1

Лист 29

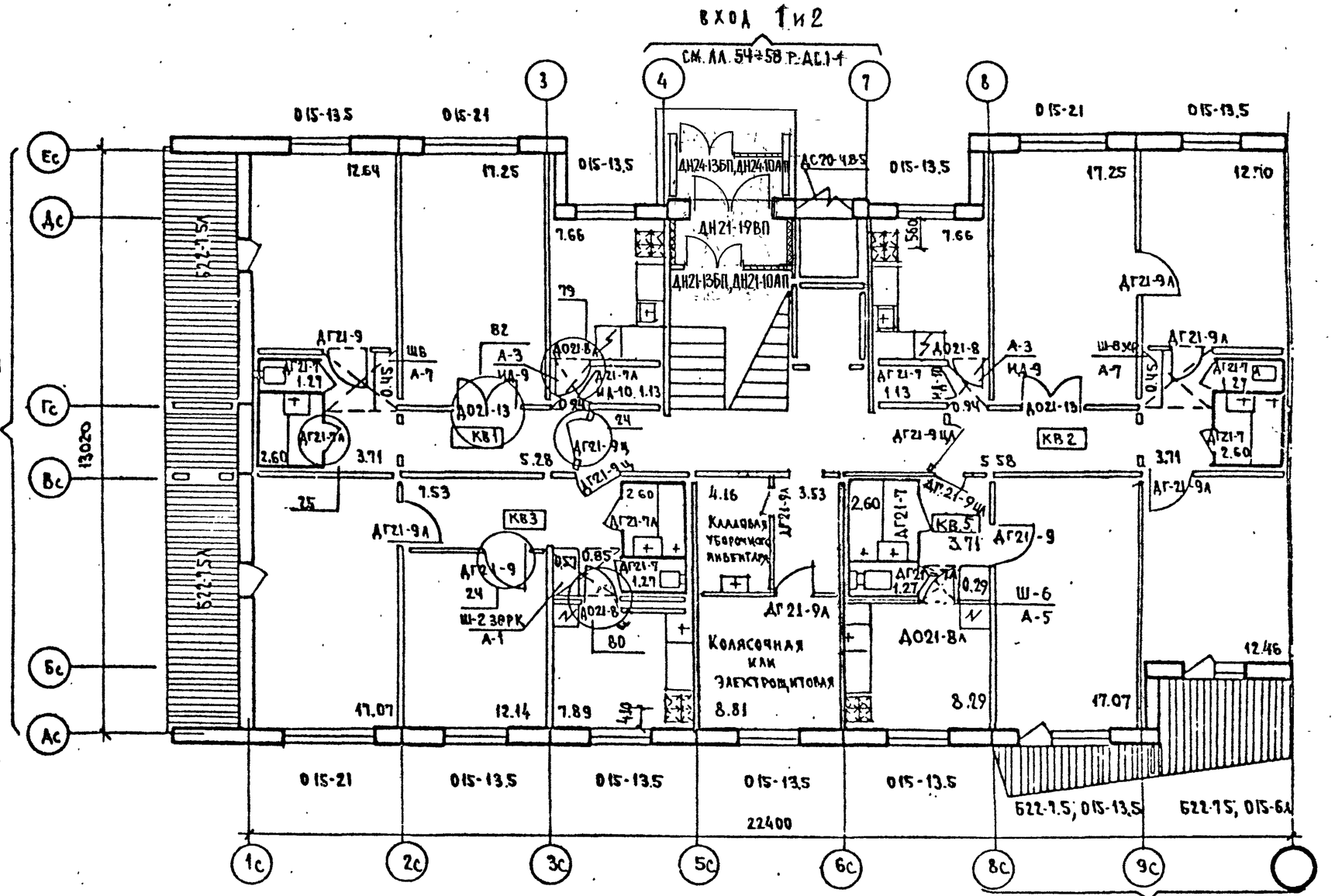

ТАБЛИЦА ПЛОЩАДЕЙ ПОЛОВ НА ОДИН ЭТАЖ

	НАИМЕНОВАНИЕ	ЕДИН ИЗМ	КВ.1	КВ.2	КВ.3	КВ.4	КВ.5 КОЛЯС ЭЛЕКТ.
1	ЖИЛЫЕ КОМНАТЫ	М²	29.89	42.41	29.21	29.21	17.07
2	КУХНИ	М²	7.66	7.66	7.89	7.89	8.29
3	КОРИДОРЫ	М²	9.93	10.23	8.38	7.57	3.87
4	САНУЗЛЫ	М²	3.87	3.87	3.87	3.87	3.87
5	ВСТРОЕН. ШКАФЫ КОРИДОРОВ	М²	0.45	0.45	0.57	4.20	0.29
6	КЛАДОВЫЕ	М²	1.13	1.13	—	—	

1 МАРКИ ОКОН И БАЛКОННЫХ ДВЕРЕЙ ДАНЫ УСЛОВНО БЕЗ УЧЕТА РАСЧЕТНЫХ t°. ВАРИАНТЫ ПЕРЕПЛЕТОВ ПО СЕРИИ СМ. СПЕЦИФИКАЦИЮ ЛИСТ ДАННОГО РАЗДЕЛА

2 СВОДНУЮ ТАБЛИЦУ ПЛОЩАДЕЙ ПОЛОВ СМ. ЛИСТ 32 ДАННОГО РАЗДЕЛА

3 ФРАГМЕНТЫ, ОГРАЖДЕНИЯ ЛОДЖИЙ И БАЛКОНОВ, УЗЛЫ УСТАНОВКИ ДВЕРЕЙ СМ. АЛЬБОМ ОБЩЕСТРОИТЕЛЬНЫХ ДЕТАЛЕЙ: ВХОД СМ. ЛЛ. 54÷58, Р. АС1-1; ФРАГМЕНТЫ VII И VII - ЧАСТИ 9.2-4 И 9.2-2, ФРАГМЕНТ II - ЧАСТЬ 9.2-2, УЗЛЫ УСТАНОВКИ ДВЕРЕЙ - ЧАСТИ 9.2-1 И 9.2-2

ПРИВЯЗАН

ИНВ. №

ЦНИИЭП ЖИЛИЩА г. МОСКВА	ГАП	МЕНЬШИКОВ	4.84
	ГИП	РОЗЕНГУЛ	4.84
	ПРОВЕРИЛ	МЕНЬШИКОВ	4.84

ПЛАН ДЛЯ ОТДЕЛОЧНЫХ РАБОТ 1 ЭТАЖА ПРИ САНТЕХКАБИНАХ II ТИП ПЛАНИР. РЕШЕН 1 ЭТ. - ЭЛ. ЩИТОВ ИЛИ КОЛЯС.

121-016/1.2 АС1-1

Лист 30

Инв. № подл. Т-6904 | Подпись и дата | Взам. инв. № | Вед. арх. Самухина | Ст. архит. Лашкевич | Сам 4.84 | Лаш 4.84

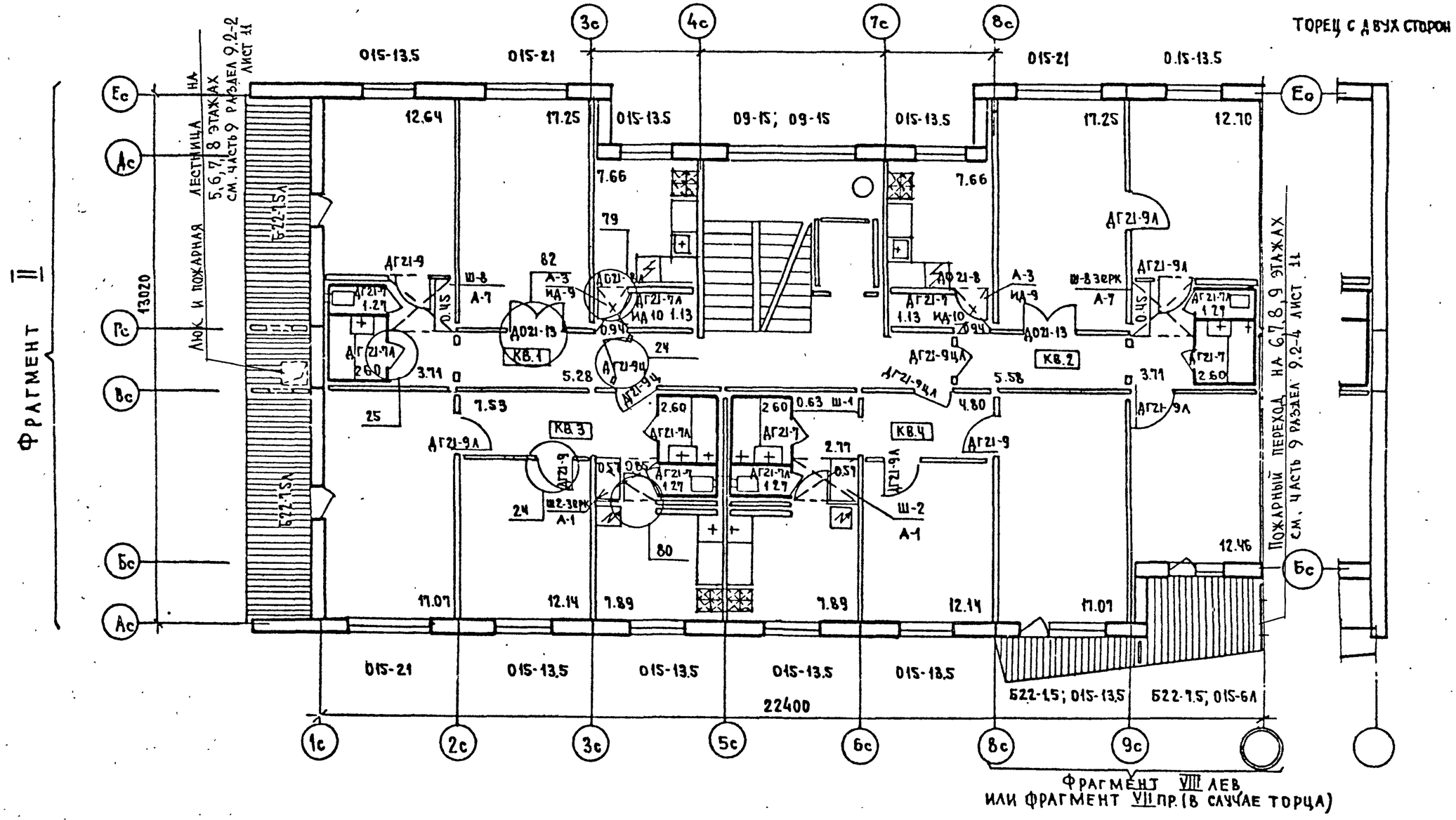

ПРИВЯЗАН							
Инв. №				ЦНИИЭП ЖИЛИЩА Г. МОСКВА	ГАП МЕНЬШИКОВ 4.84	ПЛАН ДЛЯ ОТДЕЛОЧНЫХ РАБОТ ТИПОВОГО ЭТАЖА ПРИ САНТЕХКАБИНАХ	121 - 016/1.2 АС 1-1
					ГИП РОЗЕНТУЛ 4.84		Лист 31
					ПРОВЕРИЛ МЕНЬШИКОВ 4.84		

Инв. № подл. Т-6904 | Подпись и дата | Взам. инв. № | Вед. арх. Самухина 4.84 | Ст. архит. Лашкевич 4.84

NN п/п	Наименование помещений	Един. измер.	Неизменяемая часть: основная схема — всего	на этажи: 1	N детал. пола	2-9	N детал. пола	с колясочной или электрощитовой — всего	на этажи: 1	N детал. пола	2-9	N детал. пола
Вариант с санузлами россыпью												
1	Жилые комнаты	м²	1184.76	131.64	312-315	1053.12	307 308-311	1172.62	119.50	312-315	1053.12	307 308-311
2	Кухни	м²	288.18	32.02	320-324	256.16	307 316-319	287.63	31.47	320-324	256.16	307 316-319
3	Коридоры	м²	317.34	35.26	312-315	282.08	307 308-311	312.36	32.12	312-315	280.24	307 308-311
4	Санузлы	м²	136.08	15.12	303	120.96	302	135.26	14.30	303	120.96	302
5	Встроенные шкафы коридоров	м²	24.03	2.67	312-315	21.36	307 308-311	23.12	1.76	312-315	21.36	307 308-311
6	Кладовые	м²	20.34	2.26	312-315	18.08	307 308-311	21.22	3.14	308-311	18.08	307 308-311
7	Карманы лестничных клеток, колясочная или электрощитов.	м²	33.30	3.70	305	29.60	305	49.80	20.20	305	29.60	305
8	Тамбуры и вестибюли	м²	5.30	5.30	305	—		5.30	5.30	305	—	
Вариант с сантехкабинами												
1	Жилые комнаты	м²	1176.48	130.72	312-315	1045.76	307 308-311	1164.34	118.58	312-315	1045.76	307 308-311
2	Кухни	м²	279.90	31.10	320-324	248.80	307 316-319	280.30	31.50	320-324	248.80	307 316-319
3	Коридоры	м²	324.99	36.11	312-315	288.88	307 308-311	321.29	32.41	312-315	288.88	307 308-311
4	Санузлы	м²	39.32	15.48	303	123.84	302	139.32	15.48	303	123.84	302
5	Встроенные шкафы коридоров	м²	24.03	2.67	312-315	21.36	307 308-311	23.12	1.76	312-315	21.36	307 308-311
6	Кладовые	м²	20.34	2.26	312-315	18.08	307 308-311	49.80	20.20	312-315	18.08	307 308-311
7	Карманы лестничных клеток, колясочная или электрощитовая	м²	33.30	3.70	305	29.60	305	33.30	3.70	305	29.60	305
8	Тамбуры и вестибюли	м²	5.30	5.30	305	—		5.30	5.30	305	—	

Данные детали полов являются основным вариантом.
При привязке могут быть использованы другие варианты полов по общественному каталогу унифицированных индустриальных изделий.

1. Детали пола №302 - песок 30 мм; №303 - минвойлок 30 мм.
2. Детали полов №№307-324 см. раздел 9.2-8; №305 - раздел 9.2-7.
3. Полы встроенных шкафов и кладовых принимаются аналогичными с полами тех помещений куда открываются встроенные шкафы и кладовые.

Привязан

Инв. №

Инв. № подл. | Подпись и дата | Взам. инв. № | Нормоконтр. Меньшиков | Вед. арх. Самухина | Т-6904

ГАП	Меньшиков		4.84
ГИП	Розенгул		4.84
Проверил	Меньшиков		4.84

ЦНИИЭП жилища г. Москва

Сводная таблица площадей полов

121-016/1.2 АС. 1-1

Лист 32

NN п.п	Марка изделия	Габариты, мм: l длина	h высота	b толщ.	Масса т	Количество штук. Планировочное решение (основное - I тип): Всего	на этаж: 1	2-8	9	маш. отд.	Сколясочной или электрощит.: Всего	на этаж: 1	2-8	9	маш. отд.	Альбом рабочих чертеж.: Серия	Раздел	Лист
Наружные стены (панели однослойной конструкции толщ. 300 мм).																		
1	9НС2-4	3185	2760	300	2.10	45	5	35	5		45	5	35	5			10.1-1	3И
2	9НС10-3	3115	2570	300	1.80	9	1	7	1		9	1	7	1			10.1-1	19И
3	9НС12	3575	2760	300	2.06	9	1	7	1		9	1	7	1			10.1-1	21И
4	9НС12-2	3575	2760	300	2.06	9	1	7	1		9	1	7	1			10.1-1	21И
5	9НС15	1280	2680	300	0.99	9	1	7	1		9	1	7	1			10.1-1	22И
6	9НС15-2	1280	2680	300	1.04	18	2	14	2		18	2	14	2			10.1-9	2И
7	9НС16-2	3575	2570	300	1.65	9	1	7	1		9	1	7	1			10.1-9	3И
8	9НС17	2515	2760	300	1.50	9	1	7	1		9	1	7	1			10.1-9	4И
9	9НС17-2	2515	2760	300	1.50	9	1	7	1		9	1	7	1		121	10.1-9	4И
10	9НС18-7	5745	2570	300	4.15	18	2	14	2		18	2	14	2			10.1-65	6
11	9НС19-2	4810	2760	300	3.28	9	1	7	1		9	1	7	1			10.1-9	8И
12	9НС19-3	4810	2760	300	2.97	9	1	7	1		9	1	7	1			10.1-9	9И
13	9НС20	1485	2570	300	1.16	9	1	7	1		9	1	7	1			10.1-9	2И
14	9НС23И	4385	1170	300	1.47	1	1	—	—		1	1	—	—			10.1-40	9
15	9НС22-3	4385	2760	400	2.74	1	1	—	—		1	1	—	—			10.1-65	7
16	9НС24	4385	2760	300	2.80	7	—	7	—		7	—	7	—			10.1-9	13
17	9НС24-2	4385	2760	300	2.84	1	—	—	1		1	—	—	1			10.1-9	14
Подоконные плиты в наружных стенах (окна и балконные двери с раздельными переплетами)																		
1	ПП5	2180	150	45	0.038	27	3	21	3		27	3	21	3			10.4-1	105
2	ПП6	1450	150	45	0.025	72	8	56	8		72	8	56	8			10.4-1	105
3	ПП7	1390	150	45	0.023	9	1	7	1		9	1	7	1		121	10.4-1	105
4	ПП8	670	150	45	0.013	9	1	7	1		9	1	7	1			10.4-1	105
Подоконные плиты в наружных стенах (окна и балконные двери со спаренными переплетами)																		
1	ПП1	2180	200	45	0.050	27	3	21	3		27	3	21	3			10.4-1	105
2	ПП2	1450	200	45	0.033	72	8	56	8		72	8	56	8			10.4-1	105
3	ПП3	1390	200	45	0.031	9	1	7	1		9	1	7	1		121	10.4-1	105
4	ПП4	670	200	45	0.015	9	1	7	1		9	1	7	1			10.4-1	105

NN п.п.	Марка изделия	Габариты, мм: l длина	h высота	b толщ.	Масса т	Кол-во шт.	Альбом рабочих чертеж.: Серия	Раздел	Лист
Наружные стены (панели чердака и машинного помещения)									
1	9НСК1	3185	2570	300	2,40	5		10.1-62	4
2	9НСК1-2	3185	2570	300	2,40	2		10.1-62	4
3	9НСК3-3	3575	2570	300	2,68	1		10.1-62	6
4	9НСК3-4	3575	2570	300	2,68	1		10.1-62	6
5	9НСК8	2515	2570	300	1,85	1		10.1-67	8
6	9НСК8-2	2515	2570	300	1.85	1		10.1-67	8
7	9НСК11	5640	2570	300	4.43	1		10.1-62	8
8	9НСК11-2	5640	2570	300	4.40	1		10.1-62	9
9	9НСК12	4385	2570	300	3.32	1	121	10.1-62	5
10	9НСК13	4810	2570	300	3.76	1		10.1-62	12
11	9НСК13-2	4810	2570	300	3.76	1		10.1-62	13
12	9НСК21	1485	2570	300	1.09	1		10.9-20	
13	9НСК23	1280	2570	300	0.94	2		10.1-71	4
14	НСКМ1	4880	1070	300	1.64	1			17
15	НСКМ2	3185	1070	300	1.03	1			18
16	НСКМ2-2	3185	1070	300	1.12	1			18
17	НСКМ3	4880	2480	300	3.73	1		10.1-62	19
18	НСКМ3-2	4880	2480	300	3.10	1			20
19	НСКМ4	3185	2480	300	2.53	1			21
20	НСКМ4-2	3185	2480	300	2.53	1			21
21	НСКМ5	3630	1070	300	1.20	1			22

Масса панелей типа 9НС и 9НСК указана при керамзитобетоне с $\gamma = 900$ кг/м³.

Гл. инж. м. А. Розентул 4.84
Разработ. А. Белоусов 4.84
Н. контр. А. Розентул 4.84

Взам. инв. №
Подпись и дата
Инв. № подл. Т-6904

Привязан
Инв. №

ЦНИИЭП жилища г. Москва

Рук. гр-ны	А. Белоусов		4.84
Проверил	А. Розентул		4.84
ГИП	А. Розентул		4.84

Спецификация железобетонных изделий выше отм. ± 0.00 на неизменяемую часть.

121-016/1.2 АС.1-1

Лист 33

NN п.п	Марка изделия	Габариты, мм: длина	высота	толщ.	Масса т	Количество штук: планировочное решение: основное - I тип: всего	на этаж: 1	2-8	9	маш. отд.	с колясочной или электрощит: всего	на этаж: 1	2-8	9	маш. отд.	Альбом рабочих чертеж.: серия	раздел	лист
Наружные стены (панели однослойной конструкции толщ. 350 мм)																		
1	9НС2-4	3185	2760	350	2.38	45	5	35	5		45	5	35	5			10.1-2	3
2	9НС10-3	3115	2570	350	2.03	9	1	7	1		9	1	7	1			10.1-2	19
3	9НС12	3625	2760	350	2.33	9	1	7	1		9	1	7	1			10.1-2	22
4	9НС12-2	3625	2760	350	2.33	9	1	7	1		9	1	7	1			10.1-2	21
5	9НС15	1230	2680	350	1.15	9	1	7	1		9	1	7	1			10.1-2	22
6	9НС15-2	1230	2680	350	1.19	18	2	14	2		18	2	14	2			10.1-7	2
7	9НС16-2	3625	2570	350	2.04	9	1	7	1		9	1	7	1			10.1-7	3
8	9НС17	2515	2760	350	1.78	9	1	7	1		9	1	7	1			10.1-7	4
9	9НС17-2	2515	2760	350	1.78	9	1	7	1		9	1	7	1		121	10.1-7	4
10	9НС18-7	5745	2570	350	4.96	18	2	14	2		18	2	14	2			10.1-65	6
11	9НС19-2	4860	2760	350	3.95	9	1	7	1		9	1	7	1			10.1-7	8и
12	9НС19-3	4860	2760	350	3.57	9	1	7	1		9	1	7	1			10.1-7	9и
13	9НС20	1485	2570	350	1.37	9	1	7	1		9	1	7	1			10.1-7	2и
14	9НС23и	4385	1170	350	1.73	1	1	—	—		1	1	—	—			10.1-40	9
15	9НС22-3	4385	2760	450	3.04	1	1	—	—		1	1	—	—			10.1-65	7
16	9НС24	4385	2760	350	3.30	7	—	7	—		7	—	7	—			10.1-7	13
17	9НС24-2	4385	2760	350	3.37	1	—	—	1		1	—	—	1			10.1-7	14
Подоконные плиты в наружных стенах (окна и балконные двери с раздельными переплетами)																		
1	ПП5	2180	150	45	0.038	27	3	21	3		27	3	21	3			10.4-1	105
2	ПП6	1450	150	45	0.025	72	8	56	8		12	8	56	8			10.4-1	105
3	ПП7	1390	150	45	0.023	9	1	7	1		9	1	7	1		121	10.4-1	105
4	ПП8	670	150	45	0.013	9	1	7	1		9	1	7	1			10.4-1	105
Подоконные плиты в наружных стенах (окна и балконные двери со спаренными переплетами)																		
1	ПП1	2180	200	45	0.050	27	3	21	3		27	3	21	3			10.4-1	105
2	ПП2	1450	200	45	0.033	72	8	56	8		72	8	56	8			10.4-1	105
3	ПП3	1390	200	45	0.031	9	1	7	1		9	1	7	1		121	10.4-1	105
4	ПП4	670	200	45	0.015	9	1	7	1		9	1	7	1			10.4-1	105

NN п.п	Марка изделия	Габариты, мм.: длина	высота	толщ.	Масса т	Кол-во шт.	Альбом рабочих чертеж.: серия	раздел	лист
Наружные стены (панели чердака и машинного помещения)									
1	9НСК1	3185	2570	350	2.82	5		10.1-62	4
2	9НСК1-2	3185	2570	350	2.82	2		10.1-62	4
3	9НСК3-3	3625	2570	350	3.18	1		10.1-62	6
4	9НСК3-4	3625	2570	350	3.18	1		10.1-62	6
5	9НСК8	2515	2570	350	2.18	1		10.1-67	8
6	9НСК8-2	2515	2570	350	2.18	1		10.1-67	8
7	9НСК11	5640	2570	350	5.17	1		10.1-62	8
8	9НСК11-2	5640	2570	350	5.14	1		10.1-62	9
9	9НСК12	4385	2570	350	3.89	1	121	10.1-62	5
10	9НСК13	4860	2570	350	4.44	1		10.1-62	12
11	9НСК13-2	4860	2570	350	4.44	1		10.1-62	13
12	9НСК21	1485	2570	350	1.31	1		10.9-20	
13	9НСК23	1230	2570	350	1.07	2		10.1-71	4
14	НСКМ1	4880	1070	300	1.64	1			17
15	НСКМ2	3185	1070	300	1.03	1			18
16	НСКМ2-2	3185	1070	300	1.12	1			18
17	НСКМ3	4880	2480	300	3.73	1			19
18	НСКМ3-2	4880	2480	300	3.10	1			20
19	НСКМ4	3185	2480	300	2.53	1			21
20	НСКМ4-2	3185	2480	300	2.53	1			21
21	НСКМ5	3630	1070	300	1.20	1			22
								10.1-62	

Масса панелей типа 9НС и 9НСК указана при керамзитобетоне с γ = 900 кг/м³.

Гл. инж. М. А. Розентул 4.84
Разработ. А. Белоусов 4.84
Н. контр. А. Розентул 4.84

Взам. инв. №

Подпись и дата

Инв. № подл. Т-6904

Привязан

Инв. №

ЦНИИЭП жилища г. Москва

Рук. гр-пы А. Белоусов 4.84
Проверил А. Розентул 4.84
ГИП А. Розентул 4.84

Спецификация железобетонных изделий выше отм. ±0.00 на неизменяемую часть

121-016/1.2 АС. 1-1

Лист 34

NN п.п.	Марка изделия	Габариты, мм: l длина	h высота	b толщ.	Масса т	Количество штук: Планировочное решение: основное – I тип: Всего	на этаж: 1	2-8	9	маш. отд.	с колясочной или электрощит: Всего	на этаж: 1	2-8	9	маш. отд.	Альбом рабочих чертеж.: Серия	Раздел	Лист
Наружные стены (панели одно-слойной конструкции толщ. 400 мм)																		
1	9НС2-4	3185	2760	400	2.62	45	5	35	5		45	5	35	5			10.1-3	3
2	9НС10-3	3115	2570	400	2.20	9	1	7	1		9	1	7	1			10.1-3	19
3	9НС12	3675	2760	400	2.58	9	1	7	1		9	1	7	1			10.1-3	21
4	9НС12-2	3675	2760	400	2.58	9	1	7	1		9	1	7	1			10.1-3	21
5	9НС15	1180	2680	400	1.25	9	1	7	1		9	1	7	1			10.1-3	22
6	9НС15-2	1180	2680	400	1.28	18	2	14	2		18	2	14	2			10.1-10	2
7	9НС16-2	3675	2570	400	2.28	9	1	7	1		9	1	7	1			10.1-10	3
8	9НС17	2515	2760	400	1.96	9	1	7	1		9	1	7	1			10.1-10	4
9	9НС17-2	2515	2760	400	1.96	9	1	7	1		9	1	7	1		121	10.1-10	4
10	9НС18-7	5745	2570	400	5.49	18	2	14	2		18	2	14	2			10.1-65	6
11	9НС19-2	4910	2760	400	4.41	9	1	7	1		9	1	7	1			10.1-10	8
12	9НС19-3	4910	2760	400	4.03	9	1	7	1		9	1	7	1			10.1-10	9
13	9НС20	1485	2570	400	1.53	9	1	7	1		9	1	7	1			10.1-10	2
14	9НС23и	4385	1170	400	1.95	1	1	—	—		1	1	—	—			10.1-40	9
15	9НС22-3	4385	2760	500	3.53	1	1	—	—		1	1	—	—			10.1-65	7
16	9НС24	4385	2760	400	4.04	7	—	7	—		7	—	7	—			10.1-10	13
17	9НС24-2	4385	2760	400	4.11	1	—	—	1		1	—	—	1			10.1-10	14
Подоконные плиты в наружных стенах (окна и балконные двери с раздельными переплетами)																		
1	ПП5	2180	150	45	0.038	27	3	21	3		27	3	21	3			10.4-1	105
2	ПП6	1450	150	45	0.025	72	8	56	8		72	8	56	8			10.4-1	105
3	ПП7	1390	150	45	0.023	9	1	7	1		9	1	7	1		121	10.4-1	105
4	ПП8	670	150	45	0.013	9	1	7	1		9	1	7	1			10.4-1	105
Подоконные плиты в наружных стенах (окна и балконные двери со спаренными переплетами)																		
1	ПП1	2180	200	45	0.050	27	3	21	3		27	3	21	3			10.4-1	105
2	ПП2	1450	200	45	0.033	72	8	56	8		72	8	56	8			10.4-1	105
3	ПП3	1390	200	45	0.031	9	1	7	1		9	1	7	1		121	10.4-1	105
4	ПП4	670	200	45	0.015	9	1	7	1		9	1	7	1			10.4-1	105

NN п.п.	Марка изделия	Габариты, мм: l длина	h высота	b толщ.	Масса т	Кол-во шт	Альбом рабочих чертеж.: Серия	Раздел	Лист
Наружные стены (панели чердака и машинного помещения)									
1	9НСК1	3185	2570	400	3.23	5		10.1-62	4
2	9НСК1-2	3185	2570	400	3.23	2		10.1-62	4
3	9НСК3-3	3675	2570	400	3.69	1		10.1-62	6
4	9НСК3-4	3675	2570	400	3.69	1		10.1-62	6
5	9НСК8	2515	2570	400	2.50	1		10.1-67	8
6	9НСК8-2	2515	2570	400	2.50	1		10.1-67	8
7	9НСК11	5640	2570	400	5.90	1		10.1-62	8
8	9НСК11-2	5640	2570	400	5.88	1		10.1-62	9
9	9НСК12	4385	2570	400	4.46	1	121	10.1-62	5
10	9НСК13	4910	2570	400	5.12	1		10.1-62	12
11	9НСК13-2	4910	2570	400	5.12	1		10.1-62	13
12	9НСК21	1485	2570	400	1.49	1		10.9-20	
13	9НСК23	1180	2570	400	1.17	2		10.1-71	4
14	НСКМ1	4880	1070	300	1.64	1			17
15	НСКМ2	3185	1070	300	1.03	1			18
16	НСКМ2-2	3185	1070	300	1.12	1			18
17	НСКМ3	4880	2480	300	3.73	1			19
18	НСКМ3-2	4880	2480	300	3.10	1			20
19	НСКМ4	3185	2480	300	2.53	1			21
20	НСКМ4-2	3185	2480	300	2.53	1			21
21	НСКМ5	3630	1070	300	1.20	1			22

10.1-62

Масса панелей типа 9НС и 9НСК указана при керамзитобетоне с γ = 900 кг/м³.

Привязан

Инв. №

Инв. № подл. Т-6904 | Подпись и дата | Взам. инв. №

Гл. инж. м. А. Розентул | Разработ. А. Белоусов | Н. контр. А. Розентул

ЦНИИЭП жилища г. Москва

Рук. гр-пы А. Белоусов 4.84 | Проверил А. Розентул 4.84 | ГИП А. Розентул 4.84

Спецификация железобетонных изделий выше отм. ±0.00 на неизменяемую часть.

121-016/1.2 АС.1-1

Лист 35

NN п.п	Марка изделия	Габариты, мм: длина	высота	толщ.	Масса т.	Количество штук: планировочное решение: основное-I: Всего	на этаж: 1	2-8	9	маш. отд.	с колясочной или эл. щитовой: Всего	на этаж: 1	2-8	9	маш. отд.	Альбом рабочих чертеж.: Серия	Раздел	Лист
Наружные стены (панели многослойной конструкции толщ. 300 мм)																		
1	9НС2-4	3185	2760	300	2.99	45	5	35	5		45	5	35	5			10.1-5	3
2	9НС10-3	3185	2570	300	2.38	9	1	7	1		9	1	7	1			10.1-5	19
3	9НС12	3575	2760	300	2.48	9	1	7	1		9	1	7	1			10.1-5	21
4	9НС12-2	3575	2760	300	2.48	9	1	7	1		9	1	7	1			10.1-5	21
5	9НС15	1280	2680	300	1.04	9	1	7	1		9	1	7	1			10.1-5	22
6	9НС15-2	1280	2680	300	1.15	18	2	14	2		18	2	14	2			10.1-8	2
7	9НС16-2	3575	2570	300	2.18	9	1	7	1		9	1	7	1			10.1-8	3
8	9НС17	2515	2680	300	1.93	9	1	7	1		9	1	7	1			10.1-8	4
9	9НС17-2	2515	2680	300	1.93	9	1	7	1		9	1	7	1			10.1-8	4
10	9НС18-7	5745	2570	300	5.13	18	2	14	2		18	2	14	2		121	10.1-41	5;6
11	9НС19-2	4810	2760	300	4.49	9	1	7	1		9	1	7	1			10.1-8	8и
12	9НС19-3	4810	2760	300	4.05	9	1	7	1		9	1	7	1			10.1-8	9и
13	9НС20	1485	2570	300	1.47	9	1	7	1		9	1	7	1			10.1-8	2и
14	9НС23и	4385	1170	300	2.03	1	1	—	—		1	1	—	—			10.1-41	9
15	9НС22-3	4385	2760	400	2.74	1	1	—	—		1	1	—	—			10.1-66	6
16	9НС24	4385	2760	300	4.39	7	—	7	—		7	—	7	—			10.1-8	13
17	9НС24-2	4385	2760	300	3.68	1	—	—	1		1	—	—	1			10.1-8	14
Подоконные плиты в наружных стенах (окна и балконные двери с раздельными переплетами)																		
1	ПП5	2180	150	45	0.038	27	3	21	3		27	3	21	3			10.4-1	105
2	ПП6	1450	150	45	0.025	72	8	56	8		72	8	56	8			10.4-1	105
3	ПП7	1390	150	45	0.023	9	1	7	1		9	1	7	1		121	10.4-1	105
4	ПП8	670	150	45	0.013	9	1	7	1		9	1	7	1			10.4-1	105
Подоконные плиты в наружных стенах (окна и балконные двери со спаренными переплетами)																		
1	ПП1	2180	200	45	0.050	27	3	21	3		27	3	21	3			10.4-1	105
2	ПП2	1450	200	45	0.033	72	8	56	8		72	8	56	8			10.4-1	105
3	ПП3	1390	200	45	0.031	9	1	7	1		9	1	7	1		121	10.4-1	105
4	ПП4	670	200	45	0.015	9	1	7	1		9	1	7	1			10.4-1	105

NN п.п	Марка изделия	Габариты, мм.: длина	высота	толщ.	Масса т	Кол-во шт.	Альбом рабочих чертеж.: Серия	Раздел	Лист
Наружные стены (панели чердака и машин. помещения)									
1	9НСК1	3185	2570	300	3.13	5		10.1-63	4
2	9НСК1-2	3185	2570	300	3.14	2		10.1-63	4
3	9НСК3-3	3625	2570	300	3.45	1		10.1-63	6
4	9НСК3-4	3625	2570	300	3.45	1		10.1-63	6
5	9НСК8	2515	2570	300	2.48	1		10.1-68	8
6	9НСК8-2	2515	2570	300	2.48	1		10.1-68	8
7	9НСК11	5640	2570	300	5.70	1		10.1-63	8
8	9НСК11-2	5640	2570	300	5.70	1		10.1-63	9
9	9НСК12	4385	2570	300	4.31	1	121	10.1-63	5
10	9НСК13	4810	2570	300	4.79	1		10.1-63	12
11	9НСК13-2	4810	2570	300	4.79	1		10.1-63	13
12	9НСК21	1485	2570	300	1.46	1		10.9-20	
13	9НСК23	1280	2570	300	1.21	2		10.1-72	4
14	НСКМ1	4880	1070	300	1.64	1			17
15	НСКМ2	3185	1070	300	1.03	1			18
16	НСКМ2-2	3185	1070	300	1.12	1			18
17	НСКМ3	4880	2480	300	3.73	1			19
18	НСКМ3-2	4880	2480	300	3.10	1			20
19	НСКМ4	3185	2480	300	2.53	1			21
20	НСКМ4-2	3185	2480	300	2.53	1			21
21	НСКМ5	3630	1070	300	1.20	1			22

10.1-63.

Масса панелей типа „9НСК"и „9НСК" указана при утеплителе из полужестких минераловатных плит $\gamma = 150 \div 250$ кг/м³.

Привязан

Инв. №

Инв.№ подл. | Подпись и дата | Взам. инв. №

Т-6904

Гл. инж. м.	А. Розентул		
Разработ.	А. Белоусов		
Н. контр.	А. Розентул		

ЦНИИЭП жилища г. Москва

Рук. гр-пы	А. Белоусов		4.84
Проверил	А. Розентул		4.84
ГИП	А. Розентул		4.84

Спецификация железобетонных изделий выше отм. ± 0.00 на неизменяемую часть.

121-016/1.2 АС.1-1

Лист 36

NN пп	Марка изделия	Габариты, мм: длина	высота	толщ.	Масса т	Количество штук: планировочное решение: основное-I: всего	на этаж: 1	2-8	9	маш. отд.	Сколяночной или эл.щитовой: всего	на этаж: 1	2-8	9	маш. отд.	Альбом рабочих чертеж.: Серия	Раздел	Лист
Наружные стены (панели многослойной конструкции толщ. 350 мм)																		
1	9НС2-4	3185	2760	350	3,08	45	5	35	5		45	5	35	5			10.1-6	3
2	9НС10-3	3185	2570	350	2,50	9	1	7	1		9	1	7	1			10.1-6	19
3	9НС12	3625	2760	350	2,63	9	1	7	1		9	1	7	1			10.1-6	21
4	9НС12-2	3625	2760	350	2,63	9	1	7	1		9	1	7	1			10.1-6	21
5	9НС15	1230	2680	350	1,09	9	1	7	1		9	1	7	1			10.1-6	22
6	9НС15-2	1230	2680	350	1,20	18	2	14	2		18	2	14	2			10.1-11	2
7	9НС16-2	3625	2570	350	2,27	9	1	7	1		9	1	7	1			10.1-11	3
8	9НС17	2515	2680	350	2,02	9	1	7	1		9	1	7	1			10.1-11	4
9	9НС17-2	2515	2680	350	2,02	9	1	7	1		9	1	7	1			10.1-11	4
10	9НС18-7	5745	2570	350	5,35	18	2	14	2		18	2	14	2		121	10.1-41	5;6
11	9НС19-2	4860	2760	350	4,69	9	1	7	1		9	1	7	1			10.1-11	8и
12	9НС19-3	4860	2760	350	4,24	9	1	7	1		9	1	7	1			10.1-11	9и
13	9НС20	1485	2570	350	1,52	9	1	7	1		9	1	7	1			10.1-11	2и
14	9НС23и	4385	1170	350	2,12	1	1	—	—		1	1	—	—			10.1-41	9
15	9НС22-3	4385	2760	350	3,04	1	1	—	—		1	1	—	—			10.1-66	6
16	9НС24	4385	2760	350	4,51	7	—	7	—		7	—	7	—			10.1-11	13
17	9НС24-2	4385	2760	350	3,84	1	—	—	1		1	—	—	1			10.1-11	14
Подоконные плиты в наружных стенах (окна и балконные двери с раздельными переплетами)																		
1	ПП5	2180	150	45	0.038	27	3	21	3		27	3	21	3			10.4-1	105
2	ПП6	1450	150	45	0.025	72	8	56	8		72	8	56	8			10.4-1	105
3	ПП7	1390	150	45	0.023	9	1	7	1		9	1	7	1		121	10.4-1	105
4	ПП8	670	150	45	0.013	9	1	7	1		9	1	7	1			10.4-1	105
Подоконные плиты в наружных стенах (окна и балконные двери со спаренными переплетами)																		
1	ПП1	2180	200	45	0.050	27	3	21	3		27	3	21	3			10.4-1	105
2	ПП2	1450	200	45	0.033	72	8	56	8		72	8	56	8			10.4-1	105
3	ПП3	1390	200	45	0.031	9	1	7	1		9	1	7	1		121	10.4-1	105
4	ПП4	670	200	45	0.015	9	1	7	1		9	1	7	1			10.4-1	105

NN п.п	Марка издел.	Габариты, мм.: длина	высота	толщ.	Масса т	Кол-во шт.	Альбом рабочих чертеж.: Серия	Раздел	Лист
Наружные стены (панели чердака и машин. помещения)									
1	9НСК1	3185	2570	350	3,41	5		10.1-63	4
2	9НСК1-2	3185	2570	350	3,42	2		10.1-63	4
3	9НСК3-3	3675	2570	350	3.81	1		10.1-63	6
4	9НСК3-4	3675	2570	350	3.81	1		10.1-63	6
5	9НСК8	2515	2570	350	2.68	1		10.1-68	8
6	9НСК8-2	2515	2570	350	2.68	1		10.1-68	8
7	9НСК11	5640	2570	350	6.17	1		10.1-63	8
8	9НСК11-2	5640	2570	350	6.17	1		10.1-63	9
9	9НСК12	4385	2570	350	4.68	1	121	10.1-63	5
10	9НСК13	4860	2570	350	5.22	1		10.1-63	12
11	9НСК13-2	4860	2570	350	5.22	1		10.1-63	13
12	9НСК21	1485	2570	350	1.64	1		10.9-20	
13	9НСК23	1230	2570	350	1.30	2		10.1-72	4
14	НСКМ1	4880	1070	300	1.64	1			17
15	НСКМ2	3185	1070	300	1.03	1			18
16	НСКМ2-2	3185	1070	300	1.12	1			18
17	НСКМ3	4880	2480	300	3.73	1			19
18	НСКМ3-2	4880	2480	300	3.10	1			20
19	НСКМ4	3185	2480	300	2.53	1			21
20	НСКМ4-2	3185	2480	300	2.53	1			21
21	НСКМ5	3630	1070	300	1.20	1			22
								10.1-63	

Масса панелей типа „9НСК" и „9НСК" указана при утеплителе из полужестких минераловатных плит $\gamma = 150 \div 250$ кг/м³.

Гл.инж.м А.Розентул 4.84
Разработ. А.Белоусов 4.84
Н.контр. А.Розентул 4.84

Инв.N подл. | Подпись и дата | Взам. инв.N | Т-6904

Привязан

Инв.N

ЦНИИЭП жилища г. Москва

Рук.гр-пы	А.Белоусов		4.84
Проверил	А.Розентул		4.84
ГИП	А.Розентул		4.84

Спецификация железобетонных изделий выше отм. ±0.00 на неизменяемую часть.

121-016/1.2 АС.1-1

Лист 37

NN п.п	МАРКА ЭЛЕМЕНТА	ГАБАРИТЫ ММ e (ДЛИНА)	h (ВЫСОТА)	в (ТОЛЩ)	МАССА Т	КОЛИЧЕСТВО ШТУК ЭЛЕМЕНТЫ БЛОКИРОВКИ. ЭБ-1 РЯДОВ. ВСЕГО	ЭБ-1 НА ЭТАЖ. 1	2-8	9	ЭБ-2 ТОРЦ. ЛЕВ. ВСЕГО	ЭБ-2 НА ЭТАЖ 1	2-8	9	ЭБ-3 ТОРЦ. ПР. ВСЕГО	ЭБ-3 НА ЭТАЖ 1	2-8	9	АЛЬБОМ РАБОЧИХ ЧЕРТЕЖ СЕРИЯ	РАЗДЕЛ	ЛИСТ
	НАРУЖНЫЕ СТЕНЫ (ПАНЕЛИ ОДНОСЛОЙНОЙ КОНСТРУКЦИИ ТОЛЩ. 300 ММ)																			
1	9НС4	5950	2760	300	4.99	—	—	—	—	—	—	—	—	18	2	14	2		10.1-1	8
2	9НС4-2	5950	2760	300	4.99	—	—	—	—	—	—	—	—	—	—	—	—		10.1-1	9
3	9НС4-3	5950	2760	300	5,10	—	—	—	—	—	—	—	—	—	—	—	—		10.1-1	10
4	9НС4-4	5950	2760	300	5,10	—	—	—	—	—	—	—	—	18	2	14	2		10.1-1	11
5	9НС21	1485	2760	300	1.22	—	—	—	—	—	—	—	—	9	1	7	1	121	10.1-9	12
6	9НСК17	5950	2570	300	4.56	—	—	—	—	—	—	—	—	1	—	—	1		10.1-62	14
7	9НСК17-2	5950	2570	300	4.56	—	—	—	—	—	—	—	—	1	—	—	1		10.1-62	15
8	9НСК21	1485	2570	300	1,10	—	—	—	—	—	—	—	—	1	—	—	1		10.9-20	
	НАРУЖНЫЕ СТЕНЫ (ПАНЕЛИ ОДНОСЛОЙНОЙ КОНСТРУКЦИИ ТОЛЩ. 350 ММ)																			
1	9НС4	6000	2760	350	5,71	—	—	—	—					18	2	14	2		10.1-2	8
2	9НС4-2	6000	2760	350	5,71	—	—	—	—	—	—	—	—	—	—	—	—		10.1-2	9
3	9НС4-3	6000	2760	350	5,86	—	—	—	—	—	—	—	—	—	—	—	—		10.1-2	10
4	9НС4-4	6000	2760	350	5.86	—	—	—	—	—	—	—	—	18	2	14	2		10.1-2	11
5	9НС21	1485	2760	350	1.44	—	—	—	—	—			—	9	1	7	1	121	10.1-7	12
6	9НСК17	6000	2570	350	5,35	—	—	—	—	—	—	—	—	1	—	—	1		10.1-62	14
7	9НСК17-2	6000	2570	350	5,35	—	—	—	—	—	—	—	—	1	—	—	1		10.1-62	15
8	9НСК21	1485	2570	350	1.31	—	—	—	—	—	—	—	—	1	—	—	1		10.9-20	
	НАРУЖНЫЕ СТЕНЫ (ПАНЕЛИ ОДНОСЛОЙНОЙ КОНСТРУКЦИИ ТОЛЩ. 400 ММ)																			
1	9НС4	6050	2760	400	6,40	—	—	—	—	—	—	—	—	18	2	14	2		10.1-3	8
2	9НС4-2	6050	2760	400	6,40	—	—	—	—	—	—	—	—	—	—	—	—		10.1-3	9
3	9НС4-3	6050	2760	400	6,48	—	—	—	—	—	—	—	—	—	—	—	—		10.1-3	10
4	9НС4-4	6050	2760	400	6,48	—	—	—	—	—	—	—	—	18	2	14	2		10.1-3	11
5	9НС21	1485	2760	400	1.62	—	—	—	—	—	—	—	—	9	1	7	1	121	10.1-10	12
6	9НСК17	6050	2570	400	6.19	—	—	—	—	—	—	—	—	1	—	—	1		10.1-62	14
7	9НСК17-2	6050	2570	400	6.19	—	—	—	—	—	—	—	—	1	—	—	1		10.1-62	15
8	9НСК21	1485	2570	400	1.49	—	—	—	—	—	—	—	—	1	—	—	1		10.9-20	

1. РАЗДЕЛЫ 10.1-1; 10.1-2; 10.1-3; 10.1-7; 10.1-9 ДАНЫ ПО 2-ОЙ РЕДАКЦИИ. 2. МАССА ИЗДЕЛИЙ УКАЗАНА С $\gamma = 900$ кг/м^3.

СОГЛАСОВАНО:

РУК. МАСТ.	Н. ВОЛЧОК	4.84
ГЛ. ИНЖ. ММ.	А. РОЗЕНТУЛ	4.84
РАЗРАБОТ	А. БЕЛОУСОВ	4.84
Н. КОНТР.	А. РОЗЕНТУЛ	4.84

ВЗАМ. ИНВ. №

ПОДПИСЬ И ДАТА

ИНВ. № ПОДЛ. Т-6904

ПРИВЯЗАН

ИНВ. №

ЦНИИЭП ЖИЛИЩА г. МОСКВА

РУК. ГР-ПЫ	А. БЕЛОУСОВ	4.84
ПРОВЕРИЛ	А. РОЗЕНТУЛ	4.84
ГИП	А. РОЗЕНТУЛ	4.84

СПЕЦИФИКАЦИЯ ЖЕЛЕЗОБЕТОННЫХ ИЗДЕЛИЙ ВЫШЕ ОТМ. ±0.00 НА ЭЛЕМЕНТЫ БЛОКИРОВКИ.

121-016/1.2 АС.1-1

ЛИСТ 38

NN п.п	МАРКА ЭЛЕМЕНТА	ГАБАРИТЫ ММ e (длина)	h (высота)	в (толщ)	МАССА Т	КОЛИЧЕСТВО ШТУК ЭЛЕМЕНТЫ БЛОКИРОВКИ. ЭБ-1 РЯДОВ. ВСЕГО	ЭБ-1 НА ЭТАЖ. 1	2-8	9	ЭБ-2 ТОРЦ. ЛЕВ. ВСЕГО	ЭБ-2 НА ЭТАЖ 1	2-8	9	ЭБ-3 ТОРЦ. ПР. ВСЕГО	ЭБ-3 НА ЭТАЖ. 1	2-8	9	АЛЬБОМ РАБОЧИХ ЧЕРТЕЖ СЕРИЯ	РАЗДЕЛ	ЛИСТ
	НАРУЖНЫЕ СТЕНЫ (МНОГОСЛОЙНОЙ КОНСТРУКЦИИ ТОЛЩ. 300 ММ																			
1	9НС4	5950	2760	300	6.41	—	—	—	—	—	—	—	—	18	2	14	2		10.1-5	8и
2	9НС4-2	5950	2760	300	6.41	—	—	—	—	—	—		—	—	—	—	—		10.1-5	9и
3	9НС4-3	5950	2760	300	6.20	—	—	—	—	—	—		—	—	—	—	—		10.1-5	10и
4	9НС4-4	5950	2760	300	6.20	—	—	—	—	—	—	—	—	18	2	14	2		10.1-5	11и
5	9НС21	1485	2760	300	1.51	—	—	—	—				—	9	1	7	1	121	10.1-8	12и
6	9НСК17	5950	2570	300	5.88	—	—	—	—	—	—	—	—	1	—	—	1		10.1-63	14
7	9НСК17-2	5950	2570	300	5.88	—	—	—	—	—	—	—	—	1	—	—	1		10.1-63	15
8	9НСК21	1485	2570	300	1.46	—	—	—	—		—	—	—	1	—	—	1		10.9-20	
	НАРУЖНЫЕ СТЕНЫ (МНОГОСЛОЙНОЙ КОНСТРУКЦИИ ТОЛЩ. 350 ММ																			
1	9НС4	6000	2760	350	6.68	—	—	—	—	—	—	—	—	18	2	14	2		10.1-6	8и
2	9НС4-2	6000	2760	350	6.68	—	—	—	—	—	—	—	—	—	—	—	—		10.1-6	9и
3	9НС4-3	6000	2760	350	6.47	—	—	—	—	—	—	—	—	—	—	—	—		10.1-6	10и
4	9НС4-4	6000	2760	350	6,47	—	—	—	—	—	—	—	—	18	2	14	2		10.1-6	11и
5	9НС21	1485	2760	350	1,56	—	—	—	—	—			—	9	1	7	1	121	10.1-11	12и
6	9НСК17	6000	2570	350	6.40	—	—	—	—	—	—	—	—	1	—	—	1		10.1-63	14
7	9НСК17-2	6000	2570	350	6.40	—	—	—	—	—	—	—	—	1	—	—	1		10.1-63	15
8	9НСК21	1485	2570	350	1.64	—	—	—	—	—	—	—	—	1	—	—	1		10.9-20	
	ЭЛЕМЕНТЫ ТЕПЛОГО ЧЕРДАКА (В.Т.Ч. ВНУТРЕННИЕ СТЕНЫ, ОПОРЫ ЛОТКОВ, ПАНЕЛИ ПОКРЫТИЯ)																			
1	ВСК2	5170	1570/1670	120	2.60	1	—	—	1	—	—	—	—	—	—	—	—		10.9-12	21
2	ВСК2-2	5170	1570/1670	120	2.20	1	—	—	1	—	—	—	—	—	—	—	—		10.9-12	21
3	ОЛ1	3300	1180	160	1.55	1	—	—	1	—	—	—	—	—	—	—	—	121	10.9-12	21
4	ЛК1	3180	1560	380	2.19	2	—	—	2	—	—	—	—	—	—	—	—		10.9-12	15
5	ЛК1-4	3180	1560	380	2.29	—	—	—	—		—	—		1	—	—	1		10.9-12	15
	ВНУТРЕННИЕ СТЕНЫ И СТЕНКИ ЛОДЖИИ.																			
1	9ВС1-9к	5620	2570	160	5,75	18	2	14	2	—	—	—	—	—	—	—	—		10.2-1к	9
2	СЛ3	1690	2570	120	1.30	5	1	4(2÷4эт)	—	—	—	—	—	—	—	—	—		10.4-1	76
3	СЛ3-2	1690	2570	120	0.93	4	—	3(5÷8эт)	1	—	—	—	—	—	—	—	—	121	10.4-1	76

Разделы 10.1-5; 10.1-6; 10.1-8; 10.1-11 даны по 2-ой редакции.
Масса панелей указана при утеплителе из полужестких минераловатных плит с γ=150-250кг/м^3

Инв. № подл. Т-6904 | Подпись и дата | Взам. инв. № | Инв. № | Разработ. А. Белоусов | Н. контр. А. Розентул | Гл. инж. мед. А. Розентул | 4.84

Привязан

Инв. №

ЦНИИЭП жилища г. Москва

Рук. гр-пы	А. Белоусов		4.84
Проверил	А. Розентул		4.84
ГИП	А. Розентул		4.84

Спецификация железобетонных изделий выше отм. ±0.00 на элементы блокировки.

121-016/1.2 АС.1-1

Лист 39

Копировал:

Формат 12Г

NN п.п	Марка изделия	Габариты, мм: е длина	h высота	в толщ.	Масса т.	Количество штук: планировочное решение. основное: всего	на этаж: 1	2-8	9	маш. отдел	с коляс. или электрощитовой: всего	на этаж: 1	2-8	9	маш. отдел	Альбом рабочих чертежей: серия	раздел	лист
Внутренние стены (в.т.ч. панели, балки, перемычки, стенки лифтовой шахты, вентблоки) при санузлах россыпью.																		
1	9ВС1к	5620	2570	160	5.73	18	2	14	2		17	1	14	2		121	10.2-1к; 10.9-20	7
2	9ВС1-2к	5620	2570	120	3.75	27	3	21	3		25	1	21	3				7
3	9ВС1-5к	5620	2570	120	3.75	–	—	—	—		1	1	—	—				8
4	9ВС1-11к	5620	2570	120	4.30	27	3	21	3		27	3	21	3				9
5	9ВС1-12к	5620	2570	120	3.75	9	1	7	1		9	1	7	1				10
6	9ВС1-13к	5620	2570	120	3.45	18	2	14	2		18	2	14	2				10
7	9ВС1-14к	5620	2570	160	5.78	9	1	7	1		8	—	7	1				11
8	9ВС1-19к	5620	2570	160	5.00	—	—	—	—		1	1	—	—				12
9	9ВС1-20к	5620	2570	160	5,73	—	—	—	—		2	2	—	—				13
10	9ВС4а-2к	3100	2570	120	1.83	9	1	7	1		9	1	7	1				14
11	9ВС4а-3к	3100	2570	160	3.18	9	1	7	1		9	1	7	1				14
12	9ВС16-2к	3320	2570	120	1.70	18	2	14	2		18	2	14	2				14
13	9ВС23к	1370	2570	120	0.45	36	4	28	4		36	4	28	4				15
14	9ВС24к	5240	2570	160	4.63	9	1	7	1		9	1	7	1				15
15	9ВС25к	5130	2570	160	4.50	9	1	7	1		9	1	7	1				17
16	9ВС26к	4100	2570	120	3.13	9	1	7	1		9	1	7	1				17
17	СШ4-2	1550	2690	100	1.05	9	1	7	1		9	1	7	1			10.4-22	3
18	СШ6-3	1810	2690	100	1.23	9	1	7	1		9	1	7	1			10.4-22	3
19	СШ6-4	1810	2690	100	1.23	9	1	7	1		9	1	7	1			10.4-22	3
20	СШ7-2	1550	980	100	0,37	1	—	—	1		1	—	—	1			10.4-22	4
21	СШ8и	1770	980	100	0.42	1	—	—	1		1	—	—	1			10.4-11	6
22	СШ9-3	1810	980	100	0,45	1	—	—	1		1	—	—	1			10.4-22	4
23	СШ9-4	1810	980	100	0.45	1	—	—	1		1	—	—	1			10.4-22	4
24	СШ10-2	1770	2690	100	0.75	9	1	7	1		9	1	7	1			10.4-22	4
25	ВБ1-2	1570	2680	200	1.00	40	8	24	8		39	7	24	8			10.4-1	35
26	ВБ1-3	1570	2680	200	1.00	32		32			32		32				10.4-1	36
27	Б-2	3340	400	450	1.45	—	—	—	—	—	1	1	—	—			10 4-4	15
28	Б-9	4580	500	300	1.73	1	—	—	1	—	1	-	—	1			10.9-12	42
29	ВС20к	1570	2570	120	1,20	—	—	—	—	—	1	1	—	—	—		10.2-1к	14
30	9ВС27	3020	2220	120	1,42	1	—	—	—	1	1				1		10.4-1	102
				Электропанели при перекрытии толщ. 100 мм															
31	ЭП2	1570	2570	180	1.50	18	2	14	2		18	2	14	2			10.4-1	51
				Электропанели при перекрытии толщ. 160 мм.															
32	ЭП2	1570	2570	180	1.50	2	2	—	—	—	2	2	—	—			10.4-1	51
33	ЭП2-2	1570	2510	180	1.45	16	—	14	2	—	16	—	14	2			10.9-20	

Гл. инж. пр. А. Розентул 4.84
Разработ А. Белоусов 4.84
Н. контр А. Розентул 4.84

Взам. инв. №

Подпись и дата

Инв. № подл. Т-6904

Привязан

Инв. №

ЦНИИЭП жилища г. Москва

Рук. гр-пы	А. Белоусов		4.84
Проверил	А. Розентул		4.84
ГИП	А. Розентул		4.84

Спецификация железобетонных изделий выше отм. ±0,00 на неизменяемую часть.

121-016/1.2 АС. 1-1

Лист 40

Копировал:

Формат 12г

NN п.п	Марка изделия	Габариты, мм: l длина	h высота	b толщ.	Масса т.	Количество штук: планировочное решение. Основное: всего	на этаж: 1	2-8	9	маш. отдел.	С коляс. или электрощитовой: всего	на этаж: 1	2-8	9	маш. отдел.	Альбом рабочих чертежей: серия	раздел	лист
Внутренние стены (в.т.ч. панели, балки, перемычки стенки лифтовой шахты, вентблоки) при сантехкабинах																		
1	9ВС1к	5620	2570	160	5,73	18	2	14	2		17	1	14	2		121	10.2-1к; 10.9-20	7
2	9ВС1-2к	5620	2570	120	3,75	27	3	21	3		25	1	21	3				7
3	9ВС1-5к	5620	2570	120	3,75	—	—	—	—	—	1	1	—	—				8
4	9ВС1-11к	5620	2570	120	4,30	27	3	21	3		27	3	21	3				9
5	9ВС1-12к	5620	2570	120	3,75	9	1	7	1		9	1	7	1				10
6	9ВС1-13к	5620	2570	120	3,45	18	2	14	2		18	2	14	2				10
7	9ВС1-14к	5620	2570	160	5,78	9	1	7	1		8	—	7	1				11
8	9ВС1-19к	5620	2570	160	5,00	—	—	—	—	—	1	1	—	—	—			12
9	9ВС1-20к	5620	2570	160	5,73	—	—	—	—	—	2	2	—	—	—			13
10	9ВС4а-2к	3100	2570	120	1.83	9	1	7	1		9	1	7	1				14
11	9ВС4а-3к	3100	2570	160	3.18	9	1	7	1		9	1	7	1				14
12	9ВС16-2к	3320	2570	120	1,70	18	2	14	2		18	2	14	2				14
13	9ВС23к	1370	2570	120	0,45	36	4	28	4		36	4	28	4				15
14	9ВС24к	5240	2570	160	4.63	9	1	7	1		10	2	7	1				15
15	9ВС25к	5130	2570	160	4.50	9	1	7	1		8	—	7	1				17
16	9ВС26к	4100	2570	120	3.13	9	1	7	1		9	1	7	1				17
17	СШ4-2	1550	2690	100	1.05	9	1	7	1		9	1	7	1			10.4-22	3
18	СШ6-3	1810	2690	100	1.23	9	1	7	1		9	1	7	1			10.4-22	3
19	СШ6-4	1810	2690	100	1.23	9	1	7	1		9	1	7	1			10.4-22	3
20	СШ7-2	1550	980	100	0,37	1	—	—	1		1	—	—	1			10.4-22	4
21	СШ8и	1770	980	100	0,42	1	—	—	1		1	—	—	1			10.4-11	6
22	СШ9-3	1810	980	100	0,45	1	—	—	1		1	—	—	1			10.4-22	4
23	СШ9-4	1810	980	100	0,45	1	—	—	1		1	—	—	1			10.4-22	4
24	СШ10-2	1770	2690	100	0,75	9	1	7	1		9	1	7	1			10.4-22	4
25	Б-2	3340	400	450	1.45	—	—	—	—		1	1	—	1			10.4-4	15
26	Б-9	4580	500	300	1.73	1	—	—	1		1	—	—	1			10.9-12	42
27	ВБ1-2	1570	2680	200	1.00	40	8	24	8		39	7	24	8			10.4-1	35
28	ВБ1-3	1570	2680	200	1.00	32	—	32	—		32	—	32	—			10.4-1	36
29	ВС20к	1570	2570	120	1.20	—	—	—	—		1	1	—	—			10.2-1к	14
30	9ВС27	3020	2220	120	1 42	1	—	—	—	1	1	—	—	1			10.4-1	102
Электропанели (при перекрытии толщ. 100 мм)																		
31	ЭП2	1570	2570	180	1.50	18	2	14	2		18	2	14	2			10.4-1	51
Электропанели (при перекрытии толщ. 160 мм)																		
32	ЭП2	1570	2570	180	1.50	2	2	—	—	—	2	2	—	—			10.4-1	51
33	ЭП2-2	1570	2510	180	1.45	16	—	14	2		16	—	14	2			10.9-20	

ГИП А. Розентул 4.84 | Разработ А. Белоусов 4.84 | Н. контр. А. Розентул 4.84

Привязан

Инв. № подл. | Подпись и дата | Взам. инв. № | Т-6904

Инв. №

ЦНИИЭП жилища г. Москва

Рук. гр-пы А. Белоусов 4.84 | Проверил А. Розентул 4.84 | ГИП А. Розентул 4.84

Спецификация железобетонных изделий выше отм. ±0,00 на неизменяемую часть.

121-016/1.2 АС. 1-1

Лист 41

Копировал:

Формат А2г

NN п.п	МАРКА ИЗДЕЛИЯ	ГАБАРИТЫ, ММ: e ДЛИНА	h ВЫСОТА	в ТОЛЩ.	МАССА Т.	КОЛИЧЕСТВО ШТУК. ПЛАНИРОВОЧНОЕ РЕШЕНИЕ. ОСНОВНОЕ: ВСЕГО	НА ЭТАЖ: 1	2-8	9	МАШ. ОТДЕЛ.	С КОЛЯСОЧНОЙ ИЛИ ЭЛЕКТРОЩИТОВОЙ: ВСЕГО	НА ЭТАЖ: 1	2-8	9	МАШ. ОТДЕЛ.	АЛЬБОМ РАБОЧИХ ЧЕРТЕЖЕЙ: СЕРИЯ	РАЗДЕЛ	ЛИСТ
	ПАНЕЛИ ПЕРЕКРЫТИЯ ТОЛЩИНОЙ 100 ММ.																	
	П1к	5700	3180	100	4.53	36	4	28	4		35	3	28	4		121	10.3-1к; 10.9-20	4
	П1-6к	5700	3180	100	4.53	18	2	14	2		18	2	14	2				4
	П1-7к	5700	3180	100	4.53	9	1	7	1		9	1	7	1				6
	П1-9к	5700	3180	100	4.33	—	—	—	—		1	1	—	—				7
	П1-12к	5700	3180	100	4.33	9	1	7	1		9	1	7	1				8
	П1-13к	5700	3180	100	4.33	9	1	7	1		9	1	7	1				8
	П1-18к	5700	3180	100	4.40	9	1	7	1		9	1	7	1				10
	П3-3к	5700	2640	100	3.63	8	1	7	—		8	1	7	—				11
	П3-4к	5700	2640	100	3.63	8	1	7	—		8	1	7	—				12
	П3-5к	5700	2640	100	3.65	1	—	—	1		1	—	—	1				12
	П3-6к	5700	2640	100	3.65	1	—	—	1		1	—	—	1				12
	П9к	3180	1520	100	1.20	9	1	7	1		9	1	7	1				14
	П9-2к	3180	1520	100	1.20	18	2	14	2		18	2	14	2				5
	П12-2и	4380	1330	160	2,23	1	—	—	1	—	1	—	—	1			10.4-11	46
	П12-5	4380	1330	100	1.43	1	—	—	1	—	1	—	—	1			10.9-12	33
	П10-2и	3220	2220	200	3.20	1	—	—	—	1	1	—	—	—	1		10.4-11	45
	П11и	4420	3180	100	3.50	1	—	—	—	1	1	—	—	—	1		10.4-11	44
	П53	3220	890	200	1.45	1	—	—	—	1	1	—	—	—	1		10.9-12	33
	П54	1430	1190	100	0.43	1	—	—	—	1	1	—	—	—	1		10.9-12	33
	БАЛКОННЫЕ ПЛИТЫ (ПРИ ТОЛЩИНЕ НАРУЖНЫХ СТЕН 350 ММ ОДНОСЛОЙНОЙ КОНСТРУКЦИИ)																	
	БП5	3510	1340/935	100	0.98	9	1	7	1		9	1	7	1		121	10.4-1	55
	БАЛКОННЫЕ ПЛИТЫ (ПРИ ТОЛЩИНЕ НАРУЖНЫХ СТЕН 400 ММ ОДНОСЛОЙНОЙ КОНСТРУКЦИИ)																	
	БП5	3560	1390/980	100	1.02	9	1	7	1		9	1	7	1		121	10.4-1	55
	ПЛИТЫ ЛОДЖИИ (ПРИ ВСЕХ ТОЛЩ ПАНЕЛЕЙ)																	
	ПЛ5	5740	1500	180/200	3.98	16	2	14	—		16	2	14	—		121	10.4-1	65
	ПЛ5А	5740	1500	180/200	3.98	2	—	—	2		2	—	—	2			10.4-1	66
	ПЛ6	1480	1500	180/200	0.85	4	—	4 (5÷8эт)	—		4	—	4 (5÷8эт)	—			10.4-1	67
	ПЛ6-2	1480	1500	180/200	1.03	4	1	3 (2÷4эт)	—		4	—	3 (2÷4эт)	—			10.4-1	67
	ПЛ6А	1480	1500	180/200	1.03	1	—	—	1		1	—	—	1			10.4-1	68

СТЕНКИ ЛОДЖИИ УСТАНАВЛИВАТЬ: СЛ5 по 1 шт. НА 6; 7 и 8 ЭТАЖАХ; СЛ5-2 по 1 шт НА 6; 7; 8 ЭТАЖАХ И по 2 шт: 2; 3; 4; 5 ЭТАЖ

ПАНЕЛИ ПЕРЕКРЫТИЯ ДАНЫ ПРИ ТОЛЩИНЕ НАРУЖНЫХ СТЕН 350 И 400 ММ. ОДНОСЛОЙНОЙ КОНСТРУКЦИИ.

ПРИВЯЗАН

ИНВ. №

ЦНИИЭП ЖИЛИЩА г. МОСКВА	РУК. ГР-ПЫ	А. БЕЛОУСОВ	4.84
	ПРОВЕРИЛ	А. РОЗЕНТУЛ	4.84
	ГИП	А. РОЗЕНТУЛ	4.84

СПЕЦИФИКАЦИЯ ЖЕЛЕЗОБЕТОННЫХ ИЗДЕЛИЙ ВЫШЕ ОТМ. ±0,00 НА НЕИЗМЕНЯЕМУЮ ЧАСТЬ.

121-016/1.2 АС. 1-1

ЛИСТ 42

ГЛ. ИНЖ. МАС. А. РОЗЕНТУЛ 4.84
РАЗРАБОТ. А. БЕЛОУСОВ 4.84
Н. КОНТР. А. РОЗЕНТУЛ 4.84

ВЗАМ. ИНВ. №
ПОДПИСЬ И ДАТА
ИНВ. № ПОДЛ. Т-6904

NN п.п	Марка изделия	Габариты, мм: l длина	h высота	b толщ.	Масса т.	Количество штук: планировочное решение. основное: всего	на этаж: 1	2-8	9	маш. отдел.	с коляс. или электрощитовой: всего	на этаж: 1	2-8	9	маш. отдел.	Альбом рабочих чертежей: серия	раздел	лист
	ПАНЕЛИ ПЕРЕКРЫТИЯ ТОЛЩ. 100 ММ.																	
1	П1к	5700	3180	100	4.53	27	3	21	3	—	26	2	21	3	—	12.1	10.3-1к; 10.9-20.	4
2	П1ак	5700	3180	100	4.48	9	1	7	1	—	9	1	7	1	—			5
3	П1-6к	5700	3180	100	4.53	18	2	14	2	—	18	2	14	2	—			4
4	П1-7к	5700	3180	100	4.53	9	1	7	1	—	9	1	7	1	—			6
5	П1-9к	5700	3180	100	4.33	—	—	—	—	—	1	1	—	—	—			7
6	П1-12к	5700	3180	100	4.33	9	1	7	1	—	9	1	7	1	—			8
7	П1-13к	5700	3180	100	4.33	9	1	7	1	—	9	1	7	1	—			8
8	П1-18к	5700	3180	100	4.40	9	1	7	1	—	9	1	7	1	—			10
9	П3-3к	5700	2640	100	3.63	8	1	7	—	—	8	1	7	—	—			11
10	П3-4к	5700	2640	100	3.63	8	1	7	—	—	8	1	7	—	—			11
11	П3-5к	5700	2640	100	3.65	1	—	—	1	—	1	—	—	1	—			12
12	П3-6к	5700	2640	100	3.65	1	—	—	1	—	1	—	—	1	—			12
13	П9к	3180	1520	100	1.20	9	1	7	1	—	9	1	7	1	—			14
14	П9-2к	3180	1520	100	1.20	18	2	14	2	—	18	2	14	2	—			5
15	П12-2и	4380	1330	160	2.23	1	—	—	1	—	1	—	—	1	—		10.4-11	46
16	П12-5	4380	1330	100	1.43	1	—	—	1	—	1	—	—	1	—		10.9-12	33
17	П10-2и	3220	2220	200	3.20	1	—	—	—	1	1	—	—	—	1		10.4-11	45
18	П11и	4420	3180	100	3.50	1	—	—	—	1	1	—	—	—	1		10.4-11	44
19	П53	3220	890	200	1.45	1	—	—	—	1	1	—	—	—	1		10.9-12	33
20	П54	1430	1190	100	0.43	1	—	—	—	1	1	—	—	—	1		10.9-12	33
	БАЛКОННЫЕ ПЛИТЫ (ПРИ ТОЛЩИНЕ НАРУЖНЫХ СТЕН 300 ММ МНОГОСЛОЙНОЙ И ОДНОСЛОЙНОЙ КОНСТРУКЦИИ																	
	БП8	3460	1386/986	100	0.98	9	1	7	1		9	1	7	1		12.1	10.4-1	56
	БАЛКОННЫЕ ПЛИТЫ (ПРИ ТОЛЩИНЕ НАРУЖНЫХ СТЕН 350 ММ МНОГОСЛОЙНОЙ КОНСТРУКЦИИ)																	
	БП8	3510	1436/1031	100	1.02	9	1	7	1		9	1	7	1		12.1	10.4-1	56
	СТЕНКИ ЛОДЖИИ.																	
	СЛ5	1380	2470	160	0.95	4	—	3(6÷8эт)	1							12.1	10.4-1	77
	СЛ5-2	1380	2470	160	1.37	14	2	11(2÷8эт)	1							12.1	10.4-1	77

Панели перекрытия даны при толщине наружных стен 300 мм однослойной и многослойной конструкции и толщ. 350 мм многослойной конструкции.

Привязан

Инв. № подл. | Подпись и дата | Взам. инв. № | Разработ. А. Белоусов 4.84 | Н. контр. А. Розентул 4.84 | Т-6904 | Инв. №

ЦНИИЭП жилища г. Москва

Рук. гр-пы А. Белоусов 4.84. Проверил А. Розентул 4.84. ГИП А. Розентул 4.84.

Спецификация железобетонных изделий выше отм. ±0,00 на неизменяемую часть.

121-016/1.2 АС. 1-1

Лист 43

Копировал: Формат А2

NN п.п	МАРКА ИЗДЕЛИЯ	ГАБАРИТЫ, мм: e ДЛИНА	h ВЫСОТА	в ТОЛЩ.	МАССА т.	КОЛИЧЕСТВО ШТУК. ПЛАНИРОВОЧНОЕ РЕШЕНИЕ. ОСНОВНОЕ: ВСЕГО	НА ЭТАЖ: 1	2-8	9	МАШ. ОТДЕЛ.	С КОЛЯСОЧНОЙ ИЛИ ЭЛЕКТРОЩИТОВОЙ: ВСЕГО	НА ЭТАЖ: 1	2-8	9	МАШ. ОТДЕЛ.	АЛЬБОМ РАБОЧИХ ЧЕРТЕЖЕЙ: СЕРИЯ	РАЗДЕЛ	ЛИСТ
ПАНЕЛИ ПЕРЕКРЫТИЯ ТОЛЩ. 160 мм.																			
1	П1 (16)	5700	3180	160	6.93	24	3	21	–	–	23	2	21	–	–	121	10.3-10	6
2	П1а (16)	5700	3180	160	6.85	8	1	7	–	–	8	1	7	–	–		10.3-10	7
3	П1-6 (16)	5700	3180	160	6.93	16	2	14	–	–	16	2	14	–	–		10.3-10	6
4	П1-7 (16)	5700	3180	160	6.53	8	1	7	–	–	8	1	7	–	–		10.9-20	
5	П1-9 (16)	5700	3180	160	6.12	—	—	—	–	–	1	1		–	–		10.3-13	3
6	П1-12 (16)	5700	3180	160	6.05	8	1	7	–	–	8	1	7	–	–		10.3-13	5
7	П1-13 (16)	5700	3180	160	6.05	8	1	7	–	–	8	1	7	–	–		10.3-13	
8	П1-18 (16)	5700	3180	160	6.50	8	1	7	–	–	8	1	7	–	–		10.9-20	
9	П3-3 (16)	5700	2640	160	5,50	8	1	7	–	–	8	1	7	–	–		10.9-12	28
10	П3-4 (16)	5700	2640	160	5,50	8	1	7	–	–	8	1	7	–	–		10.9-12	28
11	П9 (16)	3180	1520	160	1.50	8	1	7	–	–	8	1	7	–	–		10.9-20	
12	П9-2 (16	3180	1520	160	1.83	16	2	14	–	–	16	2	14	–	–		10.9-20	
13	П1к	5700	3180	100	4.53	3	–	–	3	–	3	–	–	3	–		10.3-1 к, 10.9-20	4
14	П1ак	5700	3180	100	4.48	1	–	–	1	–	1	–	–	1	–			5
15	П1-6к	5700	3180	100	4.53	2	–	–	2	–	2	–	–	2	–			4
16	П1-7к	5700	3180	100	4.53	1	–	–	1	–	1	–	–	1	–			6
17	П1-12к	5700	3180	100	4.33	1	–	–	1	–	1	–	–	1	–			8
18	П1-13к	5700	3180	100	4.33	1	–	–	1	–	1	–	–	1	–			8
19	П1-18к	5700	3180	100	4.40	1	–	–	1	–	1	–	–	1	–			10
20	П3-5к	5700	2640	100	3.65	1	–	–	1	–	1	–	–	1	–			12
21	П3-6к	5700	2640	100	3.65	1	–	–	1	–	1	–	–	1	–			12
22	П9к	3180	1520	100	1.20	1	–	–	1	–	1	–	–	1	–			14
23	П9-2к	3180	1520	100	1.20	2	–	–	2	–	2	–	–	2	–			5
24	П12-2и	4380	1330	160	2.23	1	–	–	1	–	1	–	–	1	–		10.4-11	46
25	П12-5	4380	1330	100	1.43	1	–	–	1	–	1	–	–	1	–		10.9-12	33
26	П10-2и	3220	2220	200	3.20	1	–	–	–	1	1	–	–	–	1		10.4-11	45
27	П11и	4420	3180	100	3.50	1	–	–	–	1	1	–	–	–	1		10.4-11	44
28	П53	3220	890	200	1.45	1	–	–	–	1	1	–	–	–	1		10.9-12	33
29	П54	1430	1190	100	0.43	1	–	–	–	1	1	–	–	–	1		10.9-12	33
БАЛКОННЫЕ ПЛИТЫ (ПРИ ТОЛЩИНЕ НАРУЖНЫХ СТЕН 300мм МНОГОСЛОЙНОЙ И ОДНОСЛОЙНОЙ КОНСТРУКЦИИ)																		
30	БП8	3460	1386/986	100	0.98	9	1	7	1		9	1	7	1			10.4-1	56
БАЛКОННЫЕ ПЛИТЫ (ПРИ ТОЛЩИНЕ НАРУЖНЫХ СТЕН 350 мм МНОГОСЛОЙНОЙ КОНСТРУКЦИИ)																		
31	БП8	3510	1436/1031	100	1.02	9	1	7	1		9	1	7	1			10.4-1	56

ПАНЕЛИ ПЕРЕКРЫТИЯ ДАНЫ ПРИ ТОЛЩИНЕ НАРУЖНЫХ СТЕН 300мм. ОДНОСЛОЙНОЙ И МНОГОСЛОЙНОЙ КОНСТРУКЦИИ И ТОЛЩ. 350 мм МНОГОСЛОЙНОЙ КОНСТРУКЦИИ.

Привязан

Инв. №

Инв. № подл. | Подпись и дата | Взам. инв. № | Гл.инж.маш. А. Розентул | Разработ. А. Белоусов | Н.контр. А. Розентул

Т-6904

ЦНИИЭП жилища г. Москва

Рук.гр-пы	А. Белоусов	4.84	Спецификация железобетонных изделий выше отм. ±0,00 на неизменяемую часть.
Проверил	А. Розентул	4.84	
ГИП	А. Розентул	4.84	

121-016/1.2 АС. 1-1

Лист 44

Копировал: Формат А4

NN п.п	Марка изделия	Габариты, мм: l длина	h высота	b толщ.	Масса т.	Количество штук: планировочное решение. Основное: всего	на этаж: 1	2-8	9	маш. отдел.	С коляс. или электрощитовой: всего	на этаж: 1	2-8	9	маш. отдел.	Альбом рабочих чертежей: серия	раздел	лист
Панели перекрытия толщ. 160 мм.																		
1	П1(16)	5700	3180	160	6.93	32	4	28	–	–	31	3	28	–	–		10.3-10	6
2	П1-6(16)	5700	3180	160	6.93	16	2	14	–	–	16	2	14	–	–		10.3-10	6
3	П1-7(16)	5700	3180	160	6.53	8	1	7	–	–	8	1	7	–	–		10.9-20	
4	П1-9(16)	5700	3180	160	6.12	–	–	–	–	–	1	1	–	–	–		10.3-13	3
5	П1-12(16)	5700	3180	160	6.05	8	1	7	–	–	8	1	7	–	–		10.3-13	5
6	П1-13(16)	5700	3180	160	6.05	8	1	7	–	–	8	1	7	–	–		10.3-13	5
7	П1-18(16)	5700	3180	160	6,50	8	1	7	–	–	8	1	7	–	–		10.9-20	
8	П3-3(16)	5700	2640	160	5,50	8	1	7	–	–	8	1	7	–	–		10.9-12	28
9	П3-4(16)	5700	2640	160	5.50	8	1	7	–	–	8	1	7	–	–		10.9-12	28
10	П9(16)	3180	1520	160	1.50	8	1	7	–	–	8	1	7	–	–		10.9-20	
11	П9-2(16)	3180	1520	160	1.83	16	2	14	–	–	16	2	14	–	–		10.9-20	
12	П1К	5700	3180	100	4.53	4	–	–	4	–	4	–	–	4	–	121	10.3-1к; 10.9-20	4
13	П1-6К	5700	3180	100	4.53	2	–	–	2	–	2	–	–	2	–			4
14	П1-7К	5700	3180	100	4.53	1	–	–	1	–	1	–	–	1	–			6
15	П1-12К	5700	3180	100	4.33	1	–	–	1	–	1	–	–	1	–			8
16	П1-13К	5700	3180	100	4.33	1	–	–	1	–	1	–	–	1	–			8
17	П1-18К	5700	3180	100	4.40	1	–	–	1	–	1	–	–	1	–			10
18	П3-5К	5700	2640	100	3,65	1	–	–	1	–	1	–	–	1	–			12
19	П3-6К	5700	2640	100	3.65	1	–	–	1	–	1	–	–	1	–			12
20	П9К	3180	1520	100	1.20	1	–	–	1	–	1	–	–	1	–			14
21	П9-2К	3180	1520	100	1.20	2	–	–	2	–	2	–	–	2	–			5
22	П12-2и	4380	1330	160	2,23	1	–	–	1	–	1	–	–	1	–		10.4-11	46
23	П12-5	4380	1330	100	1,43	1	–	–	1	–	1	–	–	1	–		10.9-12	33
24	П10-2и	3220	2220	200	3,20	1	–	–	–	1	1	–	–	–	1		10.4-11	45
25	П11и	4420	3180	100	3,50	1	–	–	–	1	1	–	–	–	1		10.4-11	44
26	П53	3220	890	200	1.45	1	–	–	–	1	1	–	–	–	1		10.9-12	33
27	П5Ч	1430	1190	100	0,43	1	–	–	–	1	1	–	–	–	1		10.9-12	33
	Балконные плиты (при толщине наружных стен 350 мм																	
	БП5	3510	1340/935	100	0,98	9	1	7	1		9	1	7	1		121	10.4-1	55
	Балконные плиты (при толщине наружных стен 400 мм однослойной конструкции.																	
	БП5	3560	1390/980	100	1.02	9	1	7	1		9	1	7	1		121	10.4-1	55

Панели перекрытия даны при толщине наружных стен 350; 400 мм однослойной конструкции.

Привязан

Инв. №

Т-6904

Разработ. А. Белоусов

Н. контр. А. Розентул

Рук. гр-пы	А. Белоусов		4.84
Проверил	А. Розентул		4.84
ГИП	А. Розентул		4.84

ЦНИИЭП жилища г. Москва

Спецификация железобетонных изделий выше отм. ±0,00 на неизменяемую часть.

121-016/1.2 АС. 1-1

Лист 45

Копировал: Формат А3

NN п.п	МАРКА ЭЛЕМЕНТА	ГАБАРИТЫ ММ e (длина)	h (высота)	в (толщ)	МАССА Т	КОЛИЧЕСТВО ШТУК ЭЛЕМЕНТЫ БЛОКИРОВКИ. ЭБ-1 РЯДОВ. ВСЕГО	ЭБ-1 НА ЭТАЖ. 1	2-8	9	ЭБ-2 ТОРЦ. ЛЕВ. ВСЕГО	ЭБ-2 НА ЭТАЖ 1	2-8	9	ЭБ-3 ТОРЦ. ПР. ВСЕГО	ЭБ-3 НА ЭТАЖ 1	2-8	9	АЛЬБОМ РАБОЧИХ ЧЕРТЕЖ СЕРИЯ	РАЗДЕЛ	ЛИСТ
	ПАНЕЛИ ПЕРЕКРЫТИЯ ТОЛЩИНОЙ 100 ММ.																			
1	П1-14к	5700	3180	100	4.40	9	1	7	1	—	—	—	—	—	—	—	—	121	10.3-1к	9
2	П1-15к	5700	3180	100	4.40	9	1	7	1	—	—	—	—	—	—	—	—		10.3-1к	9
3	П1-18к	5700	3180	100	4.40	—	—	—	—					—	—	—	—		10.3-1к	10
4	П1-19к	5700	3180	100	4.40	—	—	—	—	—	—	—	—	9	1	7	1		10.3-1к	10
	ПАНЕЛИ ПЕРЕКРЫТИЯ ТОЛЩИНОЙ 160 ММ.																			
1	П1-14(16)	5700	3180	160	6.50	8	1	7	—	—	—	—	—	—	—	—	—	121	10.9-20	
2	П1-15(16)	5700	3180	160	6.50	8	1	7	—	—	—	—	—	—	—	—	—			
3	П1-18(16)	5700	3180	160	6.50	—	—	—	—				—	—	—	—	—			
4	П1-19(16)	5700	3180	160	6.50	—	—	—	—	—	—	—	—	8	1	7				
5	П1-14к	5700	3180	100	4.40	1	—	—	1	—	—	—	—	—	—	—	—		10.3-1к 10.9-20	9
6	П1-15к	5700	3180	100	4.40	1	—	—	1	—	—	—	—	—	—	—	—			9
7	П1-18к	5700	3180	100	4.40	—	—	—	—		—	—		—	—	—	—			10
8	П1-19к	5700	3180	100	4.40	—	—	—	—	—	—	—	—	1	—	—	1			10
	ПЛИТЫ ЛОДЖИИ ПРИ ТОЛЩИНЕ НАРУЖНЫХ СТЕН 300 ММ.																			
1	ПЛ4	2900	1900/2245	100	1.50	8	1	7					—	—	—	—	—	121	10.4-1	63
2	ПЛ4а	2900	1900/2245	100	1.50	1	—	—	1		—	—		—	—	—	—			64
3	ПЛ4-2	2900	1900/2245	100	1.50	8	1	7	—	—	—	—	—	4	1	3(2÷4эт)	—			63
4	ПЛ4а-2	2900	1900/2245	100	1.50	1	—	—	1	—	—	—	—	1	—	—	—			64
5	ПЛ4-3	2900	1900/2245	100	1.40	—	—	—	—		—		—	—	—	—	—		10.4-4	3
6	ПЛ4-4	2900	1900/2245	100	1.40	—	—	—	—	—	—	—	—	4	—	4(5÷8эт)	—			3
	ПЛИТЫ ЛОДЖИИ ПРИ ТОЛЩИНЕ НАРУЖНЫХ СТЕН 350 ММ.																			
1	ПЛ4	2850	1900/2240	100	1.45	8	1	7	—				—	—	—	—	—	121	10.4-1	61
2	ПЛ4а	2850	1900/2240	100	1.45	1	—	—	1		—	—		—	—	—	—			62
3	ПЛ4-2	2850	1900/2240	100	1.45	8	1	7	—	—	—	—	—	4	1	3(2÷4эт)	—			61
4	ПЛ4а-2	2850	1900/2240	100	1.45	1	—	—	1	—	—	—	—	1	—	—	1			62
5	ПЛ4-3	2850	1900/2240	100	1.38	—	—	—	—				—	—	—	—	—		10.4-4	3
6	ПЛ4-4	2850	1900/2240	100	1.38	—	—	—	—	—	—	—	—	4	—	4(5÷8эт)	—			3

Гл.инж.мас. А.Розентул 4.84
Разработ. А.Белоусов 4.84
Н.контр. А.Розентул 4.84

Взам. инв. №

Подпись и дата

Инв. № подл. Т-6904

Привязан

Инв. №

ЦНИИЭП жилища г. Москва

Рук.гр-пы	А.Белоусов		4.84
Проверил	А.Розентул		4.84
ГИП	А.Розентул		4.84

Спецификация железобетонных изделий выше отм.±0.00 на элементы блокировки.

121-016/1.2 АС.1-1

Лист 46

NN п.п	МАРКА ЭЛЕМЕНТА	ГАБАРИТЫ ММ l (ДЛИНА)	h (ВЫСОТА)	в (ТОЛЩ)	МАССА Т	КОЛИЧЕСТВО ШТУК ЭЛЕМЕНТЫ БЛОКИРОВКИ. ЭБ-1 РЯДОВ. ВСЕГО	ЭБ-1 НА ЭТАЖ. 1	2-8	9	ЭБ-2 ТОРЦ. ЛЕВ. ВСЕГО	ЭБ-2 НА ЭТАЖ 1	2-8	9	ЭБ-3 ТОРЦ. ПР. ВСЕГО	ЭБ-3 НА ЭТАЖ 1	2-8	9	АЛЬБОМ РАБОЧИХ ЧЕРТЕЖ СЕРИЯ	РАЗДЕЛ	ЛИСТ
	ПЛИТЫ ЛОДЖИИ ПРИ ТОЛЩИНЕ НАРУЖНЫХ СТЕН 400 ММ																			
1	ПЛ4	2800	1900/2235	100	1.40	8	1	7	—				—	—	—	—	—	121	10.9-20	[illegible]
2	ПЛ4а	2800	1900/2235	100	1.40	1	—	—	1		—	—		—	—	—	—			[illegible]
3	ПЛ4-2	2800	1900/2235	100	1.40	8	1	7	—	—	—	—	—	4	1	3(2÷4эт)	—			[illegible]
4	ПЛ4а-2	2800	1900/2235	100	1.40	1	—	—	1	—	—	—	—	1	—	—	—			[illegible]
5	ПЛ4-3	2800	1900/2235	100	1.35	—	—	—	—		—		—	—	—	—	—		10.4-4	3
6	ПЛ4-4	2800	1900/2235	100	1.35	—	—	—	—	—	—	—	—	4	—	4(5÷8эт)	—			3
	ВНУТРЕННИЕ ПЕРЕГОРОДКИ ПРИ САНУЗЛАХ РОССЫПЬЮ (ПЕРЕКРЫТИЕ ТОЛЩ. 100 ММ)																			
1	ВП6-2к	2760	2570	80	1.43	—	—	—	—					9	1	7	1	121	10.2-1к	27
2	ВП10к	1440	2570	80	0.35	18	2	14	2	—	—	—	—	—	—	—	—		10.2-1к	29
3	ВП15-2к	1320	2570	80	0.30	—	—	—	—					9	1	7	1		10.2-1к	27
	ВНУТРЕННИЕ ПЕРЕГОРОДКИ ПРИ САНТЕХКАБИНАХ (ПЕРЕКРЫТИЕ ТОЛЩ. 100 ММ)																			
1	ВП10к	1440	2570		0.35	18	2	14	2					9	1	7	1	121	10.2-1к	29
	ВНУТРЕННИЕ ПЕРЕГОРОДКИ ПРИ САНУЗЛАХ РОССЫПЬЮ (ПЕРЕКРЫТИЕ ТОЛЩ. 160 ММ)																			
1	ВП6-2к	2760	2570	80	1.43	—	—	—	—					9	1	7	1	121	10.2-1к	27
2	ВП10к	1440	2570	80	0,35	2	2	—	—	—	—	—	—	—	—	—	—		10.2-1к	29
3	ВП15-2к	1320	2570	80	0.30	—	—	—	—			—	—	1	1	—	—		10.2-1к	27
4	ВП31	1440	2510	80	0.38	16	—	14	2	—	—	—	—	—	—	—	—		10.2-9	60
5	ВП32	1320	2510	80	0.30	—	—	—	—		—			8	—	7	1		10.2-9	58
	ВНУТРЕННИЕ ПЕРЕГОРОДКИ ПРИ САНТЕХКАБИНАХ (ПЕРЕКРЫТИЕ ТОЛЩ. 160 ММ)																			
1	ВП10к	1440	2570	80	0,35	2	2	—	—			—	—	1	1	—	—	121	10.2-1к	29
2	ВП31	1440	2510	80	0.38	16	—	14	2		—			8	—	7	1		10.2-9	60

Плиты лоджии при толщине панелей наружных стен толщ. 400 мм изготовлять аналогично плитам, при толщине панелей наружных стен – 350 мм.

Инв. № подл.	Подпись и дата	Взам. инв №	Н.л. инж. мрд. А. Розентул 4.84
Т-6904			Разработ. А. Белоусов 4.84
			Н. контр. А. Розентул 4.84

Привязан

Инв. №

ЦНИИЭП жилища г. Москва	Рук. гр-пы	А. Белоусов	4.84	Спецификация железобетонных изделий выше отм. ±0.00 на элементы блокировки.
	Проверил	А. Розентул	4.84	
	ГИП	А. Розентул	4.84	

121-016/1.2 АС.1-1

Лист 47

Копировал:

Формат 12Г

NN п.п	МАРКА ИЗДЕЛИЯ	ГАБАРИТЫ, ММ: e ДЛИНА	h ВЫСОТА	в ТОЛЩ.	МАССА Т.	КОЛИЧЕСТВО ШТУК. ПЛАНИРОВОЧНОЕ РЕШЕНИЕ. ОСНОВНОЕ: ВСЕГО	НА ЭТАЖ: 1	2-8	9	МАШ. ОТДЕЛ.	С КОЛЯСОЧНОЙ ИЛИ ЭЛЕКТРОЩИТОВОЙ: ВСЕГО	НА ЭТАЖ: 1	2-8	9	МАШ. ОТДЕЛ.	АЛЬБОМ РАБОЧИХ ЧЕРТЕЖЕЙ: СЕРИЯ	РАЗДЕЛ	ЛИСТ
ВНУТРЕННИЕ ПЕРЕГОРОДКИ ПРИ САНУЗЛАХ РОССЫПЬЮ (ПЕРЕКРЫТИЕ ТОЛЩИНОЙ 100 ММ																			
1	ВП5к	2580	2570	80	0.725	27	3	21	3		27	3	21	3		121	10.2-1к	26
2	ВП7к	3040	2570	80	1.175	9	1	7	1		9	1	7	1				26
3	ВП8к	1480	2570	80	0.75	9	1	7	1		9	1	7	1				26
4	ВП8ᵃк	1480	2570	80	0.75	18	2	14	2		17	1	14	2				26
5	ВП8-2к	1480	2570	80	0.75	9	1	7	1		10	2	7	1				26
6	ВП9-2к	2000	2570	80	0.75	9	1	7	1		10	2	7	1				28
7	ВП9-3к	2000	2570	80	1.00	9	1	7	1		9	1	7	1				28
8	ВП9к	2000	2570	80	1.00	—	—	—	—		1	1	—	—				28
9	ВП10-2к	1440	2570	80	0.40	18	2	14	2		18	2	14	2				29
ВНУТРЕННИЕ ПЕРЕГОРОДКИ ПРИ САНТЕХКАБИНАХ (ПЕРЕКРЫТИЕ ТОЛЩ. 100 ММ)																			
1	ВП5к	2580	2570	80	0.725	—	—	—	—		1	1	—	—		121	10.2-1к	26
2	ВП7к	3040	2570	80	1.175	9	1	7	1		9	1	7	1				26
3	ВП10-2к	1440	2570	80	0.40	18	2	14	2		18	2	14	2				29
ВНУТРЕННИЕ ПЕРЕГОРОДКИ ПРИ САНУЗЛАХ РОССЫПЬЮ (ПЕРЕКРЫТИЕ ТОЛЩ. 160 ММ)																			
1	ВП5к	2580	2570	80	0.725	27	3	21	3		27	3	21	3		121	10.2-1к	26
2	ВП7к	3040	2570	80	1.175	1	1	—	—		1	1	—	—				26
3	ВП8к	1480	2570	80	0.75	9	1	7	1		9	1	7	1				26
4	ВП8ᵃк	1480	2570	80	0.75	18	2	14	2		17	1	14	2				26
5	ВП8-2к	1480	2570	80	0.75	9	1	7	1		10	2	7	1				26
6	ВП9-2к	2000	2570	80	0.75	9	1	7	1		10	2	7	1				28
7	ВП9-3к	2000	2570	80	1.00	9	1	7	1		9	1	7	1				28
8	ВП9-к	2000	2570	80	1.00	—	—	—	—		1	1	—	—				28
9	ВП10-2к	1440	2570	80	0.40	2	2	—	—		2	2	—				10.2-1к	29
10	ВП31-2	1440	2510	80	0.40	16	—	14	2		16	—	14	2			10.2-9	60
11	ВП40	3040	2510	80	1.17	8	—	7	1		8	—	7	1			10.2-9	60
ВНУТРЕННИЕ ПЕРЕГОРОДКИ ПРИ САНТЕХКАБИНАХ (ПЕРЕКРЫТИЕ ТОЛЩ. 160 ММ)																			
1	ВП5	2580	2570	80	0.725	—	—	—	—	—	1	1	—	—	—	121	10.2-1к	26
2	ВП7к	3040	2570	80	1.175	1	1	—	—	—	1	1	—	—			10.2-1к	26
3	ВП10-2к	1440	2570	80	0.40	2	2	—	—		2	2	—	—			10.2-1к	29
4	ВП31-2	1440	2510	80	0.40	16	—	14	2		16	—	14	2			10.2-9	60
5	ВП40	3040	2510	80	1.17	8	—	7	1		8	—	7	1			10.2-9	60

Привязан

Инв. № подл. | Подпись и дата | Взам. инв. №

Т-6904

Инв. №

Рук. гр-пы	А. Белоусов		4.84
Проверил	А. Розентул		4.84
ГИП	А. Розентул		4.84

ЦНИИЭП жилища г. Москва

Спецификация железобетонных изделий выше отм. ±0.00 на неизменяемую часть.

121-016/1.2 АС. 1-1

Лист 48

Копировал:

Формат А2

МАРКА ИЗДЕЛИЯ	ГАБАРИТЫ, мм: l длина	h высота	b толщ.	МАССА т	КОЛИЧЕСТВО ШТУК. ПЛАНИРОВОЧНОЕ РЕШЕНИЕ. ОСНОВНОЕ – Iтип. всего	НА ЭТАЖ: 1	2;3;4	5	6;7;8	9	всего	НА ЭТАЖ: 1	2;3;4	5	6;7;8	9	АЛЬБОМ РАБОЧИХ ЧЕРТЕЖ. СЕРИЯ	РАЗДЕЛ	ЛИСТ
САНТЕХНИЧЕСКИЕ ПОДАДОНЫ (ПРИ САНУЗЛАХ РОССЫПЬЮ)																			
ПД1	2580	1570	85	0.53	18	2	6	2	6	2	17	1	6	2	6	2	121	10.4-10	9
ПД1-2	2580	1570	85	0.53	9	1	3	1	3	1	9	1	3	1	3	1		10.4-10	9
ПД2	2020	1680	85	0.38	–	–	–	–	–	–	1	1	–	–	–	–		10.4-10	10
ПД2-2	2020	1680	85	0.38	9	1	3	1	3	1	9	1	3	1	3	1		10.4-11	25
САНТЕХНИЧЕСКИЕ КАБИНЫ																			
СК11-02 (1СК24пр-02)	2730	1600		3.31	6	–	3	–	3	–	6	–	3	–	3	–	1.188	ВЫПУСКИ 8; 11 (МАРКИ В СКОБКАХ ДЛЯ ВЫП. 11)	
СК11-02р (1СК24пр-02р)	2730	1600		3.31	2	1	–	1	–	–	2	1	–	1	–	–			
СК11-02в (1СК24пр-02в)	2730	1600		3.31	1	–	–	–	–	1	1	–	–	–	–	1			
СК11-12 (1СК24пр-12)	2730	1600		3.31	6	–	3	–	3	–	6	–	3	–	3	–			
СК11-12р (1СК24пр-12р)	2730	1600		3.31	2	1	–	1	–	–	2	1	–	1	–	–			
СК11-12в (1СК24пр-12в)	2730	1600		3.31	1	–	–	–	–	1	1	–	–	–	–	1			
СК12-02 (1СК24л-02)	2730	1600		3.31	6	–	3	–	3	–	6	–	3	–	3	–			
СК12-02р (1СК24л-02р)	2730	1600		3.31	2	1	–	1	–	–	2	1	–	1	–	–			
СК12-02в (1СК24л-02в)	2730	1600		3.31	1	–	–	–	–	1	1	–	–	–	–	1			
СК12-12 (1СК24л-12)	2730	1600		3.31	6	–	3	–	3	–	6	–	3	–	3	–			
СК12-12р (1СК24л-12р)	2730	1600		3.31	2	1	–	1	–	–	1	–	–	1	–	–			
СК12-12в (1СК24л-12в)	2730	1600		3.31	1	–	–	–	–	1	2	1	–	–	–	1			
ЛЕСТНИЦЫ И ЭЛЕМЕНТЫ ВХОДА (в.т.ч. МАРШИ, ПЛОЩАДКИ, КОЗЫРЬКИ, ЭКРАНЫ ВХОДА)																			
ЛМ3	2698	1100	2590	1.34	16	1	6	2	6	1	16	1	6	2	6	1	121	10.4-2	31
ЛП10	4260	2410	350/190	5,45	7		3	1	3		7		3	1	3			10.4-11	49
ЛП10-2и	4260	2410	350/190	5,48	1	–	–	–	–	1	1	–	–	–	–	1			50
ЛП11-6	4260	1370	350/190	1.93	8	1	3	1	3	–	8	1	3	1	3	–		10.4-22	6
КВ2и	4660	2340	250/150	4.28	1	1	–	–	–	–	1	1	–	–	–	–		10.4-	47
ЭВ1	1500	2480	120	1.17	1	1	–	–	–	–	1	1	–	–	–	–		10.4-1	4
ОГРАЖДЕНИЕ ЛОДЖИЙ																			
ЭЛ1	6250	1100	63	0.90	9	1	3	1	3	1	9	1	3	1	3	1		10.4-1	80
ЭЛ2	5480	1100	63	0.80	18	2	6	2	6	2	18	2	6	2	6	2		10.4-1	81

NN п.п	МАРКА ИЗДЕЛ.	ГАБАРИТЫ, мм: l длина	h высота	b толщ	МАССА т	КОЛ-ВО ШТ	АЛЬБОМ РАБОЧИХ ЧЕРТЕЖ. СЕРИЯ	РАЗДЕЛ	ЛИСТ
Изделия теплого чердака (в.т.ч. панели покрытия, опоры лотков, внутренние стены чердака, оголовки вентблоков, вентшахта)									
1	КП1	5700	3180	250	6,32	6	121	10.9-12	4
2	КП1-2	5700	3180	250	5,83	1			4
3	КП3	4700	2580	250	4.02	1			7
4	КП3-2	4700	2580	250	4.02	1			7
5	КП4	4380	1150	250	1,75	1			7
6	КП5	6260	3180	250	6.97	4		10.9-14	23
7	ЛК1	3180	1560	380	2.12	2		10.9-12	15
8	ЛК1-2	3180	1560	380	2,04	1			15
9	ЛК1-3	3180	1560	380	2,04	1			15
10	ЛК4	3180	1350	380	1,77	1			16
11	ОЛ1	3300	1180	160	1.55	4			21
12	ОЛ2	1450	1180	160	0,68	2			21
13	ВСК1	3000	1180	120	1.05	2			21
14	ОВ1	1500	600	300/450	0,46	2			41
15	ОВ2	1500	600	300/450	0,78	4			41
16	ВВШ1	2160	$d_н$=1560	80	1,42	1			45

Привязан

Инв. №

Инв. № подл. | Подпись и дата | Взам. инв. № | Гл. инж. мод. А. Розентул | Разработ А. Белоусов | Н. контр. А. Розентул

Т-6904

ЦНИИЭП жилища г. Москва

Рук. гр-пы	А. Белоусов	4.84	Спецификация железобетонных изделий выше отм. ±0.00 на неизменяемую часть.
Проверил	А. Розентул	4.84	
ГИП	А. Розентул	4.84	

121-016/1.2 АС. 1-1

Лист 49

Копировал:

Формат 12г

Неизменяемая часть блок-секции

Наименование элементов		Марка элемента	Масса кг	Кол-во шт.	Общая масса кг	Альбом раб. черт. серии 121 раздел	N листа
Монтажные элементы соединения	Наружных стен	ИМ-15	0.24	30	7.20		
		ИМ-47	0.93	255	237.15		
		ИМ-50	0.29	270	78.3		
		ИМ-51	0.25	45	11.25		
		ИМ-52	0.37	155	57.35		
		ИМ-90	0.72	36	25.92		3
	Внутренних стен и стенок лифтовой шахты	ИМ-15	0.24	270	64.80		
		ИМ-17	0.37	200	74.00		
		ИМ-18	0.19	36	6.84		
		ИМ-67	0.11	18	1.98		4
		ИМ-83	0.18	18	3.24		
	Перекрытий	ИМ-13	0.56	10	5.60		
		ИМ-15	0.24	30	7.20		3
		ИМ-50	0.29	45	13.05		
		ИМ-52	0.37	55	20.35		
		ИМ-53	0.44	36	15.84		4
		ИМ-59	0.21	20	4.20		3
		ИМ-67	0.11	80	8.80	10.7-1	
		ИМ-70	0.23	45	10.35		
		ИМ-83	0.18	110	19.80		4
		ИМ-84	0.94	36	33.84		
		ИМ-93	0.27	75	20.25		3
		ИМ-94	0.18	55	9.90		3
	Изделий чердака и машинного отделения	ИМ-13	0.56	11	6.16		3
		ИМ-14	0.45	2	0.90		3
		ИМ-15	0.24	2	0.48		3
		ИМ-18	0.19	30	5.70		3
		ИМ-47	0.93	1	0.93		3
		ИМ-48	0.71	6	4.26		3
		ИМ-49	0.75	10	7.50		3
		ИМ-50	0.29	16	4.64		3
		ИМ-51	0.25	4	1.00		3
		ИМ-52	0.37	20	7.40	10.7-1	3
		ИМ-53	0.44	30	13.20		3
		ИМ-54	0.88	12	10.56		3
		ИМ-55	0.62	4	2.48		3
		ИМ-65	0.59	2	1.18		
		ИМ-81	0.25	8	2.00		
		ИМ-84	0.94	4	3.76		4
		ИМ-90	0.72	6	4.32		
		ИМ-347	2.13	1	2.13	10.9-12	4
		ИМ-348	0.63	36	22.68		

Наименование элементов	Марка элемента	Масса кг	Кол-во шт.	Общая масса кг	Альбом раб. черт. серии 121 раздел	N листа
Ограждения лестниц и площадок	ИМ-1а	31.07	16	497.12	10.7-2	1
	ИМ-108а	14.14	1	14.14	10.7-3	12
Столики под лестничн. площадки	ИМ 36	5.91	32	189.12	10.7-1	3
Мусоропровод	компл.	—	1		9.2-7	
Металлические лестницы, площадки, ограждения столики площадки, чердака и машин. отделения	ИМ-100	0.95	4	3.80	10.7-1	4
	ИМ-102а	65.42	1	65.42	10.7-3	12
	ИМ-103	165.22	1	165.22	10.7-1	13
	ИМ-108а	14.14	1	14.14	10.7-3	12
	ИМ-124	17.46	1	17.46	10.7-1	20
	ИМ-340	74.24	1	74.24		
	ИМ-341	39.48	1	39.48		
	ИМ-342	17.16	1	17.16	10.9-12	50
	ИМ-343	15.74	1	15.74		
	ИМ-344	23.47	1	23.47		
						51
Радиостойки телеантенны и их крепление	ИМ-111	33.36	1	33.36		16
	ИМ-112	49.30	1	49.30		17
	ИМ-113	3.11	1	3.11	10.7-1	
	ИМ-114	2.54	1	2.54		4
	ИМ-115	4.98	2	9.96		
Водосборный поддон	ИМ-345	69.24	1	69.24		
Фартук вытяжной шахты	ИМ-346	21.82	1	21.82	10.9-12	51
Пожарная лестница и крышка люка лоджий	ИМ 73	11.0	8	88.0	10.7-1	7
	ИМ 150	29.84	4	119.36	10.7-3	10
	ИМ 71	31.21	4	124.84	10.7-1	6
Ограждение лоджий и балконов (при экранах из железобетона)	ИМ 153 пр	41.41	9	372.69		11
	Вариант	взамен		ИМ 153	10.7-3	
	ИМ 147 пр.	33.81	9	304.29		6
	ИМ 97	53.30	9	479.70	10.7-1	9
Ограждение лоджий и балконов (при экранах из армостекла)	ИМ 134	112.80	18	2030.40	10.7-2	11
	ИМ 143 пр	123.0	9	1107.0	10.7-3	7
	ИМ 148 пр	23.71	9	213.39		9
	ИМ 97	53.30	9	479.70	10.7-1	9
Разделит. стенка балкона	ИМ 98	10.63	18	191.34	10.7-1	9

Элементы блокировки

Наименование элементов		Марка элемента	Масса кг	ЭБ-1 Кол-во шт.	ЭБ-1 Общая масса кг	ЭБ-3 пр. Кол-во шт.	ЭБ-3 пр. Общая масса кг	ЭБ-2 Кол-во шт.	ЭБ-2 Общая масса кг
Монтажные элементы соединения	Наружных стен	ИМ-15	0.24	9	2.16	9	2.16	—	
		ИМ-47	0.93	18	16.74	9	8.37	—	
		ИМ-48	0.71	—	—	18	12.78	—	
		ИМ-49	0.75	—	—	9	6.75	—	
		ИМ-50	0.29	36	10.44	18	5.22	—	
		ИМ-51	0.25	—	—	18	4.50	—	
		ИМ-52	0.37	18	6.66	45	16.65	—	
	Внутренних стен	ИМ-14	0.45	9	4.05	—	—	—	
		ИМ-15	0.24	55	12.96	18	4.32	—	
		ИМ-18	0.19	—	—	9	1.71	—	
		ИМ-68	0.35	18	2.07	—	—	—	
	Перекрытий	ИМ-15	0.24	45	10.80	9	2.16	—	
		ИМ-18	0.19	9	1.71	—	—	—	
		ИМ-52	0.37	18	6.66	9	3.33	—	
		ИМ-59	0.21	—	—	18	3.78	—	
		ИМ-83	0.18	27	4.68	9	1.62	—	
		ИМ-84	0.94	—	—	18	16.92	—	
	Изделий теплого чердака	ИМ-13	0.56	2	1.12	—	—		
		ИМ-14	0.45	2	0.90	1	0.45	—	
		ИМ-18	0.19	4	0.76	5	0.95	—	
		ИМ-47	0.93	2	1.86	—	—		
		ИМ-48	0.71	—	—	4	2.84	—	
		ИМ-50	0.29	4	1.16	2	0.58	—	
		ИМ-51	0.25	—	—	2	0.50	—	
		ИМ-52	0.37	2	0.74	—	—		
		ИМ-53	0.44	4	1.76	4	1.76	—	
		ИМ-54	0.88	2	1.76	—	—		
		ИМ-55	0.62	2	1.24	—	—		
		ИМ-348	0.63	6	3.78	2	1.26	—	
Ограждение лоджий и балконов (при экранах из железобетона)		ИМ 152 пр	10.90	—	—	9	98.10	—	
Ограждение лоджий и балконов (при экранах из армостекла)		ИМ 151 пр	14.59	—	—	9	131.31	—	
Разделительная стенка лоджии		ИМ 116	7.01	4	28.04	—	—		
Асбестоцементное изделие		Э-5	F=1м²	4	4м²	—	—		

Привязан

Инв. №

Инв. № подл. Т-6904 | Подпись и дата | Взам. инв. №

Гл. инж. М. | А. Розентул | 4.84
Разработ. | А. Белоусов | 4.84
Н. контр. | А. Розентул | 4.84

ЦНИИЭП жилища г. Москва

Рук. гр-пы	А. Белоусов		4.84
Проверил	А. Белоусов		4.84
ГИП	А. Розентул		4.84

Спецификация металлических изделий

121-016/1.2 АС1-1

Лист 50

Наименование изделия			Марка изделия	Габариты: высота h	ширина l	толщина δ	Количество штук: основная схема всего	на этажи 1	на этажи 2-9	с колясочной или электрощитовой всего	на этажи 1	на этажи 2-9	ГОСТ	Серия
ОКНА И БАЛКОННЫЕ ДВЕРИ														
ПЕРЕПЛЕТЫ	СПАРЕННЫЕ при t°= 20°-25°	ОКНА	ОС15-6л	1460	570	94	9	1	8	9	1	8	11214-78	1.136.5-16
			ОС15-13.5	1460	1320	94	81	9	72	81	9	72		
			ОС15-21	1460	2070	94	27	3	24	27	3	24		
			ОС9-15	860	1470	94	16	—	16	16	—	16		
		БАЛКОН. ДВЕРИ	БС22-7.5	2375	720	94	18	2	16	18	2	16		
			БС22-7.5л	2375	720	94	18	2	16	18	2	16		
	РАЗДЕЛЬНЫЕ при t°= 30°	ОКНА	ОР15-6л	1460	570	138	9	1	8	9	1	8	11214-78	1.136.5-16
			ОР15-13.5	1460	1320	138	81	9	72	81	9	72		
			ОР15-21	1460	2070	138	27	3	24	27	3	24		
			ОР9-15	860	1470	138	16	—	16	16	—	16		
		БАЛКОН. ДВЕРИ	БР22-7.5	2375	720	138	18	2	16	18	2	16		
			БР22-7.5л	2375	720	138	18	2	16	18	2	16		
	ТРОЙНЫЕ при t°= 35°-40°	ОКНА	ОРС15-6л	1460	570	138	9	1	8	9	1	8	16289-80	1.136.5-17
			ОРС15-13.5	1320	1320	138	81	9	72	81	9	72		
			ОРС15-21	1460	2070	138	27	3	24	27	3	24		
			ОРС9-15	860	1470	138	16	—	16	16	—	16		
		БАЛКОН. ДВЕРИ	БРС22-7.5	2375	720	138	18	2	16	18	2	16		
			БРС22-7.5л	2375	720	138	18	2	16	18	2	16		
	ПОГОНАЖ. ИЗДЕЛИЯ		НАЛИЧНИК ТИП2	П.М.	34	13	775.0	82.0	693.0	775.0	82.0	693.0	8242-75	
ДВЕРИ ДЕРЕВЯННЫЕ ВХОДНЫЕ НАРУЖНЫЕ И СЛУЖЕБНЫЕ			ДН20.9-16	2088	986	94	2	2	—	2	2	—		1.136.5-19
			ДН20.9-16л	2088	986	94	3	3	—	3	3	—		
			АС20-4.8-5	2088	1276	94	1	1	—	1	1	—		
			ДН21-13БП	2085	1274	94	1	1	—	1	1	—		
			ДН21-19ВП	2085	1874	94	1	1	—	1	1	—		
			ДН24-13БП	2385	1274	94	1	1	—	1	1	—		
			ДН21-10АП	2085	984	94	1	1	—	1	1	—		
			ДН24-10АП	2385	984	94	1	1	—	1	1	—		
ПОГОНАЖ. ИЗДЕЛИЯ			НАЛИЧНИК ТИП1	П.М.	54	13	49.0	49.0	—	49.0	49.0	—	8242-75	

Двери входные наружные выполнить самозакрывающимися ГОСТ 5091-78 и с уплотняющими прокладками по ГОСТу 10174-72

Гл. инж. м. Розентул 4.84
Н. контр. Меньшикова 4.84
Вед. арх. Самчукина 4.84

Инв. № подл. | Подпись и дата | Взам. инв. № | Инв. № Т-6904

Привязан

Инв. №

ЦНИИЭП жилища г. Москва

ГАП	Меньшиков	4.84
ГИП	Розентул	4.84
Проверил	Меньшиков	4.84

Спецификация деревянных изделий

121-016/1.2 АС. 1-1

Лист 51

Копировал

Формат А3

Наименование изделия	Марка изделия	Габариты: Высота h	Габариты: Ширина l	Габариты: Толщина в	Вариант санузлы россыпью: Основная схема: Всего	Основная схема: На этажи 1	Основная схема: На этажи 2-9	С колясочной или электрощитовой: Всего	С колясочной или электрощитовой: На этажи 1	С колясочной или электрощитовой: На этажи 2-9	Вариант с сантехкабинами: Основная схема: Всего	Основная схема: На этажи 1	Основная схема: На этажи 2-9	С колясочной или электрощитовой: Всего	С колясочной или электрощитовой: На этажи 1	С колясочной или электрощитовой: На этажи 2-9	ГОСТ	Серия
Двери внутренние																		
Глухие полотна	ДГ21-7	2071	670	74	45	5	40	45	5	40	45	5	40	45	5	40	6629-74	1.136-10
	ДГ21-7л	2071	670	74	45	5	40	45	5	40	45	5	40	45	5	40		
	ДГ21-9	2071	870	74	27	3	24	27	3	24	27	3	24	27	3	24		
	ДГ21-9л	2071	870	74	45	5	40	45	5	40	45	5	40	45	5	40		
	* ДГ21-9ц	2071	870	74	18	2	16	18	2	16	18	2	16	18	2	16		
	* ДГ21-9цл	2071	870	74	18	2	16	18	2	16	18	2	16	18	2	16		
Остекленные полотна	ДО21-8	2071	770	74	18	2	16	18	2	16	18	2	16	18	2	16		
	ДО21-8л	2071	770	74	18	2	16	18	2	16	18	2	16	18	2	16		
	ДО21-13	2071	1272	74	18	2	16	18	2	16	18	2	16	18	2	16		
Погонаж. изделия	Наличник тип 1	п.м.	54	13	2594.0	290.0	2304.0	2594.0	290.0	2304.0	2594.0	290.0	2304.0	2594.0	290.0	2304.0	8242-75	
Встроенное оборудование																		
Шкафы	Ш-1	2500	1480	450	9	1	8	9	1	8	9	1	8	9	1	8		121 раздел 10.6-4
	Ш-2 / Ш-2 зерк	2100	1480	600	9/9	1/1	8/8	8/1	—/1	8/—	9/9	1/1	8/8	8/1	—/1	8/—		
	Ш-6	2500	450	700	—	—	—	1	1	—	—	—	—	1	1	—		
	Ш-8 / Ш-8 зерк	2100	1390	300	9/9	1/1	8/8	9/9	1/1	8/8	9/9	1/1	8/8	9/9	1/1	8/8		
Антресоли	А-5	423	700	1370	—	—	—	1	1	—	—	—	—	1	1	—		
	А-1	400	1480	1000	18	2	16	17	1	16	18	2	16	17	1	16		
	А-3	400	900	840	18	2	16	18	2	16	18	2	16	18	2	16		
	А-7	400	1480	1390	18	2	16	18	2	16	18	2	16	18	2	16		
Подстолье под мойку	ПМ-500л	840	600	500	18	2	16	18	2	16	18	2	16	18	2	16		90 раздел 10.6-8
	ПМ-500п	840	600	500	18	2	16	18	2	16	18	2	16	18	2	16		
Подставка под холодильник	ПХ-600	350	600	600	36	4	32	36	4	32	36	4	32	36	4	32		
Плинтус	Тип 3	п.м.	38	38	2025.0	225.0	1800.0	2025.0	225.0	1800.0	2025.0	225.0	1800.0	2025.0	225.0	1800.0	8242-75	
Щиты	ИД 9	460	880	70	18	2	16	18	2	16	18	2	16	18	2	16		121 раздел 10.6-1
	ИД 10	460	730	70	18	2	16	18	2	16	18	2	16	18	2	16		

*Входные двери в квартиры выполнить с уплотняющими прокладками по ГОСТу 10174-72

Инв. № подл. | Подпись и дата | Взам. инв. № | Н. контр. Меньшиков 4.84 | Вед. арх. Самухина 4.84

Т-6904

Привязан

Инв. №

ЦНИИЭП жилища г. Москва

ГАП	Меньшиков		4.84
ГИП	Розентул		4.84
Проверил	Меньшиков		4.84

Спецификация деревянных изделий

121-016/1.2 АС. 1-1

Лист 52

Копировал: Формат 12Г

Назначения изделия	Марка изделия	Габариты, мм: Высота	Ширина	Толщина	Количество штук: основная схема: всего	основная схема: чердак	со сквозным проходом: всего	со сквозным проходом: чердак	с колясочной или электощит: всего	с колясочной или электощит: чердак	ГОСТ	Альбом рабочих чертежей: серия	раздел	N листа	Примечания
Двери машинного отделения и чердака (в т.ч. погонажные изделия)															
В машинное отделение	ДСТ.9 / АС20.9-Т	1888	986	94	1	1	1	1	1	1		1.135-1	Альбом II	17 / 152	С уплотнительными резиновыми прокладками ГОСТ 10174-72
Выход на чердак	ДСТ9* / АС20.9-Т	*1288	986	94	1	1	1	1	1	1		1.135-1	Альбом II	17 / 152	
Выход на крышу; чердак	ДЛ9 / ДЛ12-9	1288	986	94	1/1	1/1	1/1	1/1	1/1	1/1		1.136-11	—	20 / 165	В знаменателе дано кол-во на ЭБ1, ЭБ2
Погонажные изделия	Плинтус Тип 3	37	38	—	1800	200 1600	1800	200 1600	1800	200 1600	8242-75	—	—	3	

Назначения изделия	Марка изделия	Габариты, мм: Высота	Ширина	Толщина	Количество штук: вариант входа N1	вариант входа N2	вариант входа N3	вариант входа N4	ГОСТ	Альбом рабочих чертежей: серия	раздел	№листа
Разные изделия												
Щиты входа в мусорокамеру	ИД 24	380	1280	70	—	—	—	1		121	9.2-9	15
	ИД 25	230	1280	70	—	—	1	—				
	ИД 26	300	1120	70	—	1	1	1				

Примечания

1. Варианты входов с N1 по N4 выбираются при привязке в зависимости от отметки земли и положения мусорокамеры см. раздел 9.2-7 лист 12
2. Рисунки дверей ДВ.9 и ДВМ4-8 выбираются при привязке; марка выбранного рисунка проставляется в данной спецификации.
3. Высота дверного блока ДВМ4-8 дана без учета монтажной доски: оба полотна двери не должны иметь остекления.
4. Марки дверей, отмеченные * (или **) выполнять по габаритным размерам, указанным в данной спецификации.
5. Наличники на двери тип 1 заполувалнивать только с одной стороны, согласно данному рисунку / для удобства наклейки обоев/
6. Дверной блок ДВ9-8г используется как остекленная стенка тамбура без открывания.
7. В графе „Двери наружные ДВ9" в числителе дано количество дверей для районов со средней температурой наиболее холодной пятидневки ниже 25°С, в знаменателе — для районов со средней температурой наиболее холодной пятидневки выше - 25°С.
8. Двери ДЛ9/ДЛ12-9, относящиеся к элементам блокировки ЭБ1, ЭБ2, устанавливаются в обычной межсекционной перегородке; при площади застройки дома, превышающей требования п. 5.1. СНиП'а II-Л.1-71*, полотно двери в противопожарной стене обивается с двух сторон железом по асбесту.

Привязан

Инв. №

ЦНИИЭП жилища г. Москва	ГАП	Меньшиков	4.84
	Вед. арх	А. Самухина	4.84
	Проверил	Меньшиков	4.84

Спецификация деревянных изделий

121-016/1.2 АС. 1-1

Лист 53

Инв. № подл. | Подпись и дата | Взам. инв. №

Т-6904

Н. контр. Меньшиков

Копировал:

Формат 12Г

Инв.№подл.	Подпись и дата	Взам.инв.№
Т-6904		

Рук.м3	П. Волчок		4.84	Нормоконтр.		4.84
Гл.инж.	А Розентул		4.84			
Разраб.	А.Самохина		4.84			

Инв.№

Привязан

г. Москва

ЦНИИЭПжилища

Гап		
Гип		
Провер.	Б.Меньшиков	4.84
	А.Розентул	4.84
	Б.Меньшиков	4.84

Элемент плана 1. Вход двойной тамбур. Узлы 1÷3.

121-016/1.2 АС.1-1

Лист 54

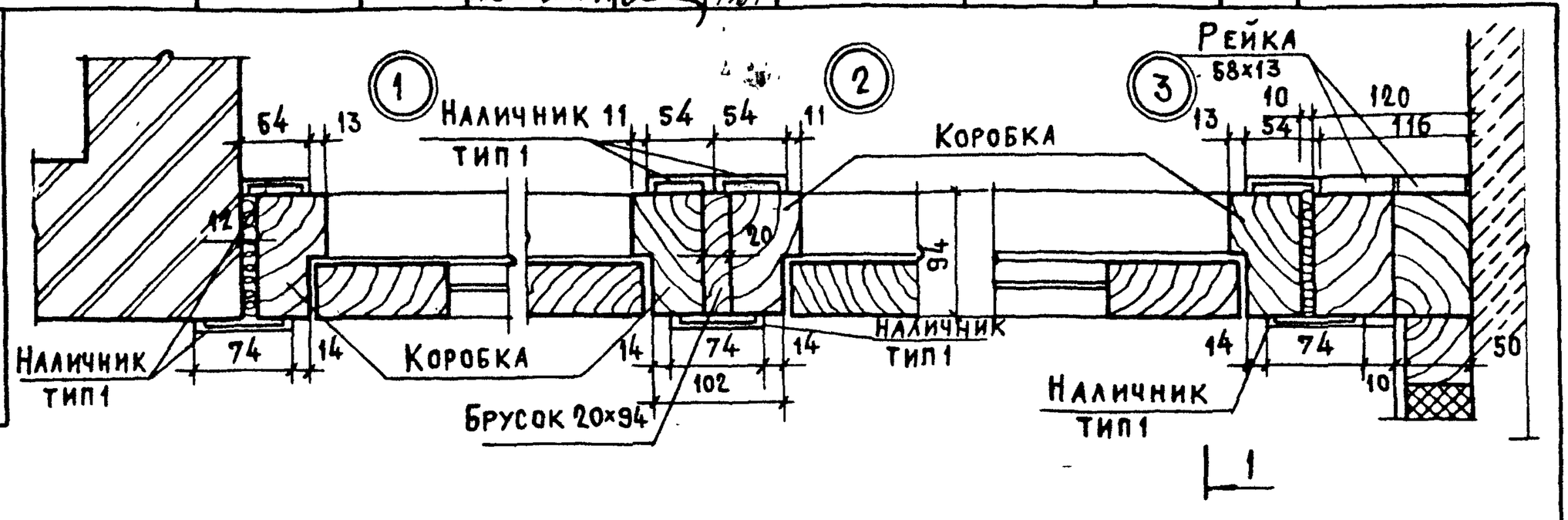

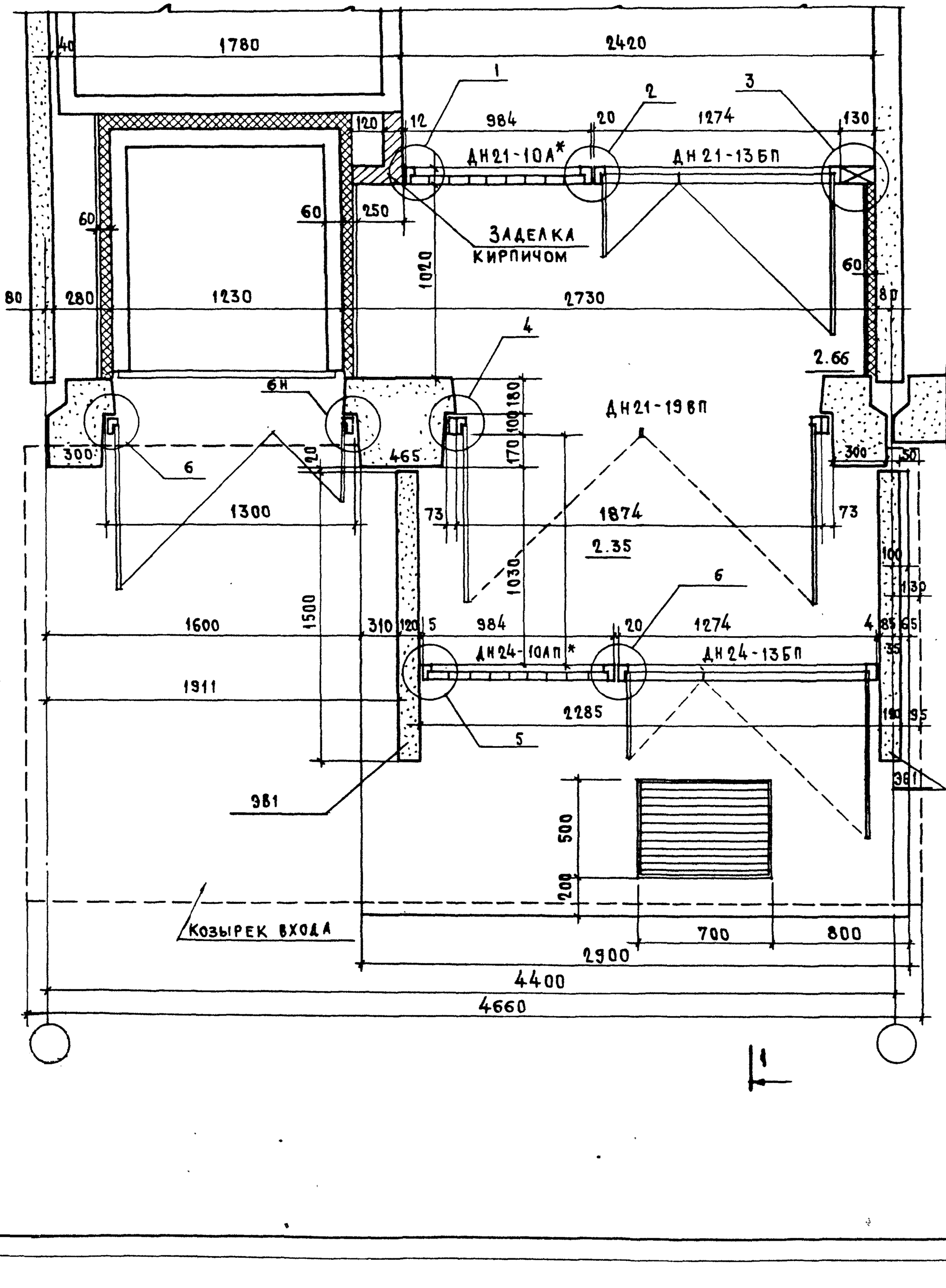

1 - 1

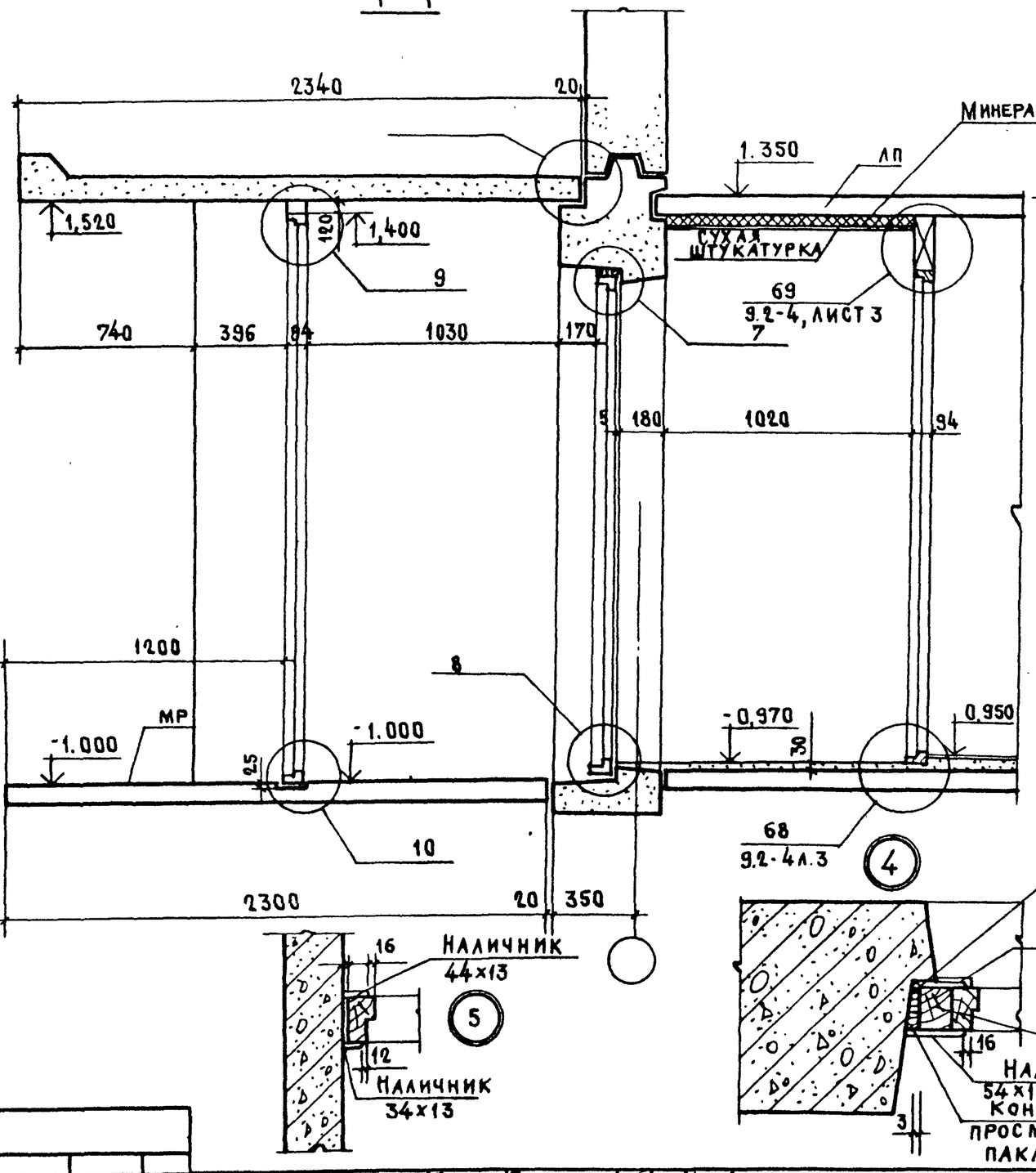

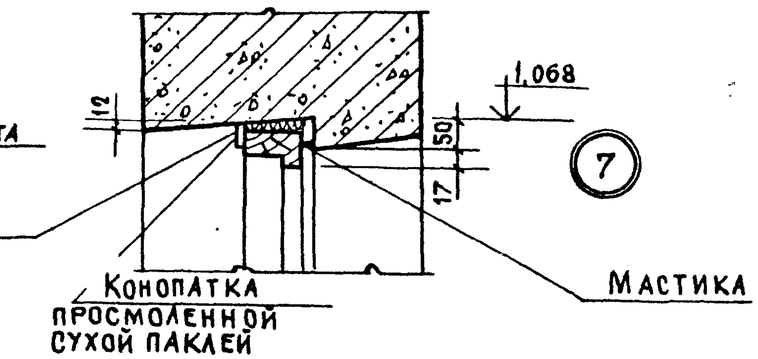

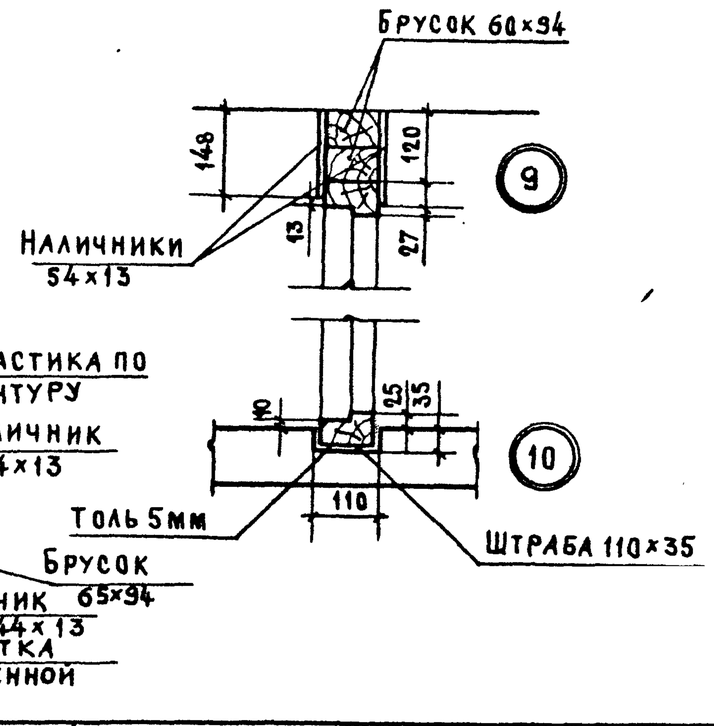

Привязан

Инв. №

ЦНИИЭП жилища г. Москва	ГАП	Б. Меньшиков	4.84
	Гип	А. Розентул	4.84
	Провер.	Б. Меньшиков	4.84

Вход. Разрез 1-1. Узлы.

121-016/1.2 АС.1-1

Лист 55

Инв. № подл. | Подпись и дата | Взам. инв. № | Т-6904

Рук. маст. П. Волчок 4.84 | Гл. инж. А. Розентул 4.84 | Разраб. А. Самохин 4.84

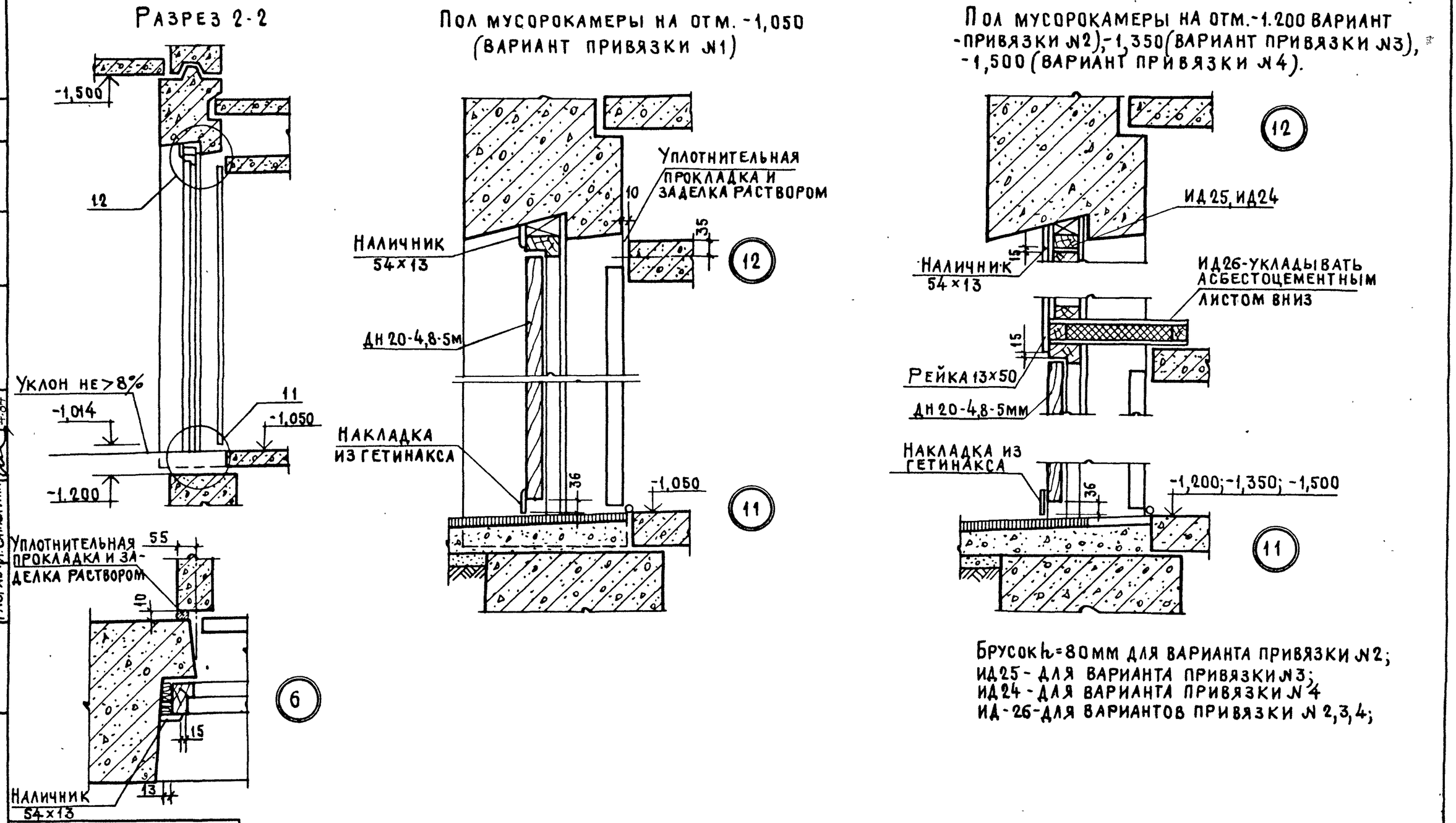

Брусок h=80мм для варианта привязки №2;
ИД25 - для варианта привязки №3;
ИД24 - для варианта привязки №4
ИД-26-для вариантов привязки №2,3,4;

Рук.м.з	П. Волчок	4.84				
Гл.инж.м	А. Розентул	4.84				
Разраб.	А. Самохина	4.84				
Инв.№ подл.	Подпись и дата	Взам.инв.№				
Т-6904						

Привязан

Инв.№

ЦНИИЭП жилища г. Москва	Гап	Б. Меньшиков	4.84	Вход в мусорокамеру. Разрез 2-2 Узлы 6, 11, 12	121-016/1.2 АС.1-1
	Гип	А. Розентул	4.84		Лист 56
	Провер.	Б. Меньшиков	4.84		

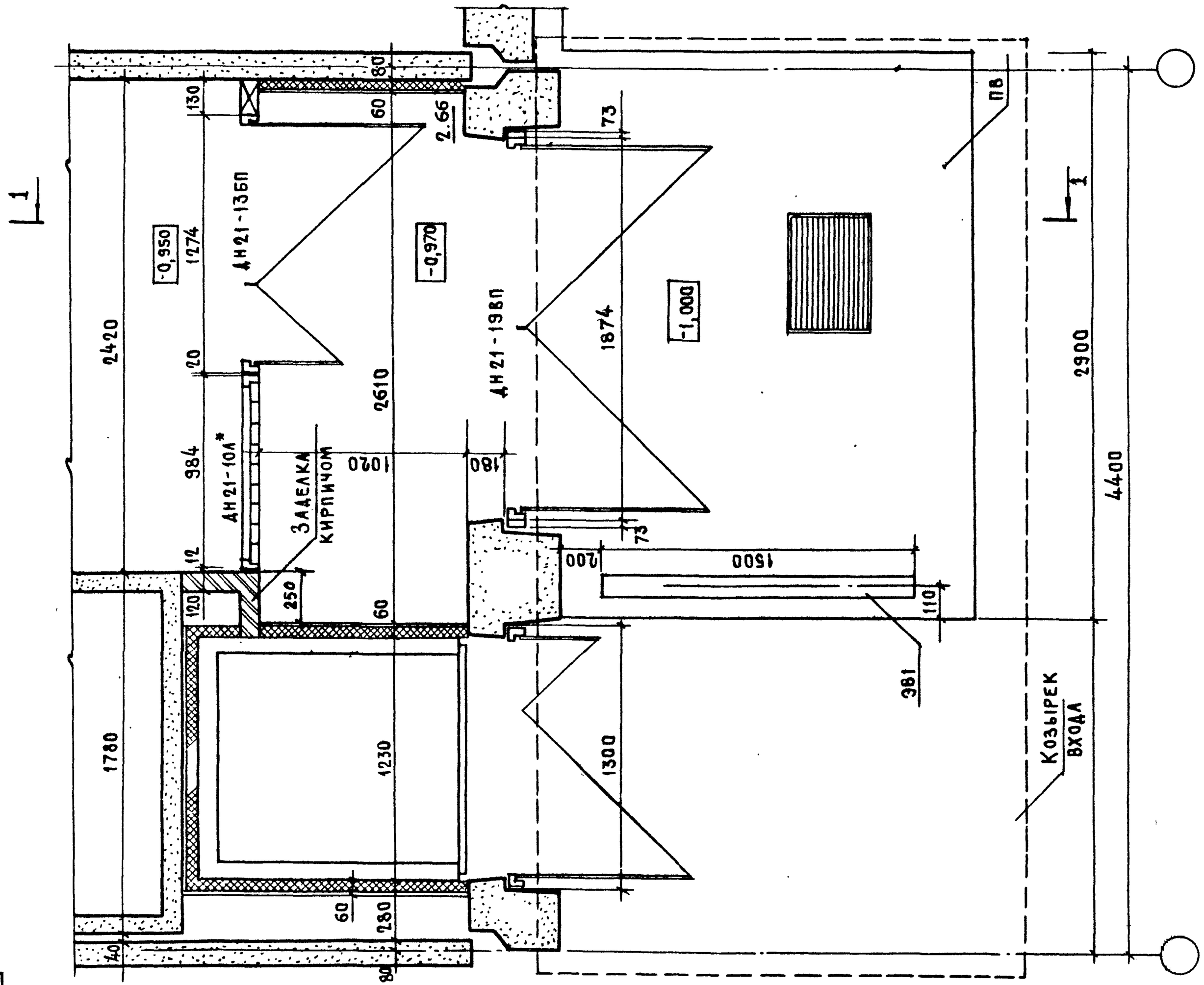

Привязан

Инв. №

Инв. № подл. | Подпись и дата | Взам. инв. №

Рук. мас. 3 | П. Волчок
Гл. инж. 3 | А. Розенгул
Разраб. | А. Самохина

Гап	Б. Меньшиков		4.84
Гип	А. Розенгул		4.84
Провер.	Б. Меньшиков		4.84

ЦНИИЭПжилища г. Москва

Элемент плана 2
Вход. Одинарный тамбур

121-016/1.2. АС.1-1

Лист 57

Т-6904

1 - 1

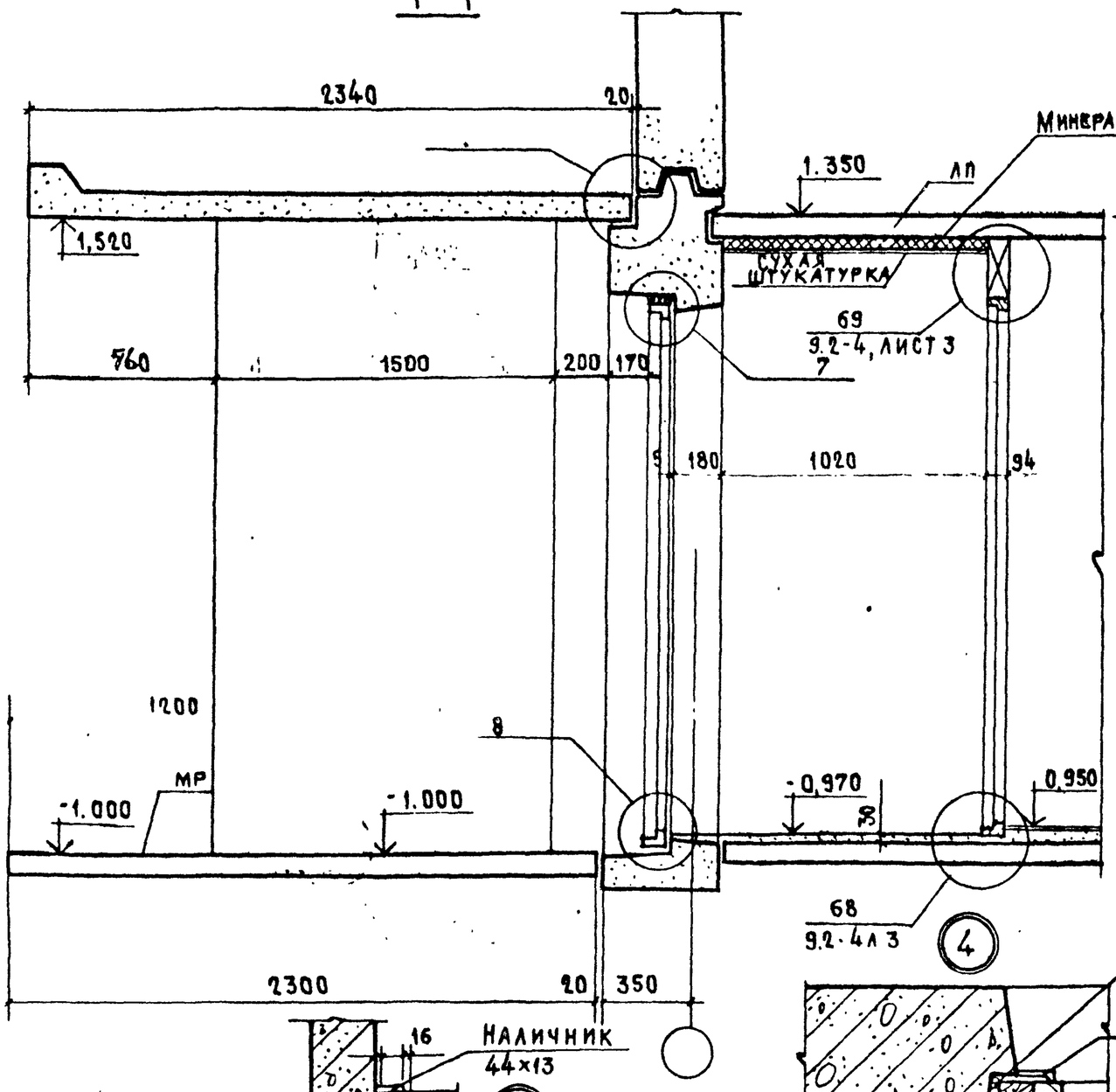

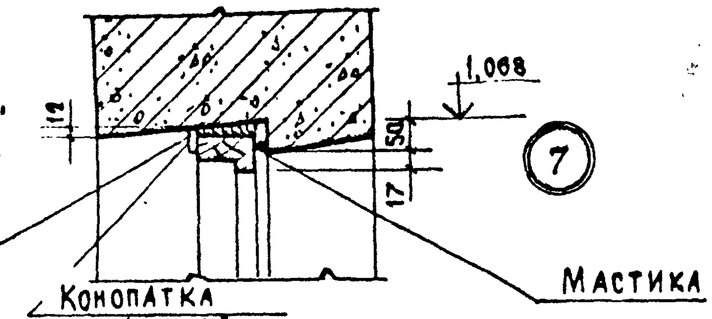

Привязан

Инв. №

Инв. № подл. | Подпись и дата | Взам. инв. №

Рук. мас. П. Волчёк
Гл. инж. А. Розентул
Разраб А. Самохина

ГАП	Б. Меньшиков		4.84
ГИП	А Розентул		4.84
Провер	Б Меньшиков		4.84

ЦНИИЭП жилища г. Москва

Т-6904

Вход. Разрез 1-1. Узлы.

121-016/1.2 АС.1-1

Лист 58