ТИПОВОЙ ПРОЕКТ
903-1-277.90

КОТЕЛЬНАЯ
С ТРЕМЯ КОТЛАМИ КВ-ГМ-35-150 И ТРЕМЯ КОТЛАМИ ДЕ-25-14ГМ
ЗАКРЫТАЯ СИСТЕМА ТЕПЛОСНАБЖЕНИЯ
ТОПЛИВО-ГАЗ И МАЗУТ

Альбом 6

24342-06
цена 12-31

ТИПОВОЙ ПРОЕКТ 903-1-277.90
КОТЕЛЬНАЯ С ТРЕМЯ КОТЛАМИ КВ-ГМ-35-150 И ТРЕМЯ КОТЛАМИ ДЕ-25-14ГМ
ЗАКРЫТАЯ СИСТЕМА ТЕПЛОСНАБЖЕНИЯ
ТОПЛИВО - ГАЗ И МАЗУТ

АЛЬБОМ 6
СОСТАВ ПРОЕКТА

АЛЬБОМ 1		ПЗ Пояснительная записка
АЛЬБОМ 2		ТМ1 Тепломеханические решения. ГСВ1 Газоснабжение. ВП Станция водоподготовки
АЛЬБОМ 3		ТМ2 Блоки теплomеханического оборудования
АЛЬБОМ 4		Строительно-технологическая блок-секция котлоагрегата КВ-ГМ-35-150. ТМ3 Тепломеханические решения. ГСВ3 Газоснабжение. КЖ1 Конструкции железобетонные. АТМ1 Автоматизация
АЛЬБОМ 5		Строительно-технологическая блок-секция котлоагрегата ДЕ-25-14ГМ. ТМ4 Тепломеханические решения. ГСВ2 Газоснабжение. КЖ2 Конструкции железобетонные. АТМ2 Автоматизация
АЛЬБОМ 6		Строительно-технологическая блок-секция котлоагрегата КВ-ГМ-35-150-газовоздухопроводы
АЛЬБОМ 7 часть 1,2		Строительно-технологическая блок-секция котлоагрегата ДЕ-25-14ГМ-газовоздухопроводы и вспомогательное оборудование
АЛЬБОМ 8	АР	Решения архитектурные. КЖ3 Конструкции железобетонные. КМ Конструкции металлические. АЗ Антикоррозийная защита конструкций
АЛЬБОМ 9		Строительные изделия
АЛЬБОМ 10		АТМ3 Автоматизация. АП Пожарная сигнализация
АЛЬБОМ 11 часть 1,2		Щиты автоматики и КИП Задание заводу-изготовителю
АЛЬБОМ 12		ЭМ1.1 Силовое электрооборудование. ЭО Электрическое освещение. СС1 Связь и сигнализация
АЛЬБОМ 13		ЭМ1.2 Схемы электрические принципиальные управления
АЛЬБОМ 14		Задание заводу-изготовителю на низковольтные комплектные устройства
АЛЬБОМ 15	ОВ	Отопление и вентиляция. ВК Внутренние водопровод и канализация. ТС2 Тепловые сети
АЛЬБОМ 16	ГП	Генеральный план. НВК Наружные сети водоснабжения и канализации. ЭК Кабельные линии. ЭН Электрическое освещение территории. СС2 Связь и сигнализация. ТС1 Тепловые сети. КЖ4 Конструкции железобетонные
АЛЬБОМ 17 часть 1,2	СО	Спецификации оборудования
АЛЬБОМ 18	СО	Спецификации оборудования. Строительно-технологическая блок-секция котлоагрегата КВ-ГМ-35-150
АЛЬБОМ 19	СО	Спецификации оборудования. Строительно-технологическая блок-секция котлоагрегата ДЕ-25-14ГМ
АЛЬБОМ 20	ВМ	Ведомости потребности в материалах
АЛЬБОМ 21	ВМ	Ведомости потребности в материалах. Строительно-технологическая блок-секция котлоагрегата КВ-ГМ-35-150
АЛЬБОМ 22	ВМ	Ведомости потребности в материалах. Строительно-технологическая блок-секция котлоагрегата ДЕ-25-14ГМ
АЛЬБОМ 23 кн 1÷7		Сметы. Котельная

ПРИМЕНЕННЫЕ ТИПОВЫЕ МАТЕРИАЛЫ

Типовой проект 907-2-241	Труба дымовая железобетонная H=90м $Д_c$=3,6м с надземным примыканием газоходов для котельных установок (Распространяет Ленинградское отделение ВНИПИ „Теплопроект")
Типовое проектное решение 907-02-222 Ал.1.5	Световое ограждение высотных дымовых труб (Распространяет ВНИПИ „Теплопроект" г. Москва)
Типовой проект 903-2-20.84	Установка мазутоснабжения Q=6,5/13 м³/ч с металлическими резервуарами 2х2000 м³ (Распространяет Казахский филиал ЦИТП, г. Алма-Ата)

Разработан
проектным институтом
„ЛАТГИПРОПРОМ"
Главный инженер института В. Архипов
Главный инженер проекта Я. Нидбальский

Утверждён ГПКНИИ „Сантехниипроект"
протокол N3 от 30 апреля 1990г.

© ЦИТП Госстроя СССР, 1990

Содержание альбома

Обозначение	Наименование	№ стр.
Воздуховоды котла КВ-ГМ-35-150		
64.128.01.000	Короб всасывающий	3
64.128.01.000СБ	Короб всасывающий	4
64.21.09.000	Воздухозаборник	5
64.21.09.000СБ	Воздухозаборник	
64.21.09.100	Короб	
64.21.09.100СБ	Короб	6
64.21.09.200	Фланец	
64.21.09.200СБ	Фланец. Сборочный чертеж.	
64.21.01.101	Стенка	7
64.21.01.102	Боковина	
64.21.01.103	Стенка	8
64.128.01.100	Колено	
64.128.01.200	Короб	
64.128.01.100СБ	Колено	9
64.128.01.200СБ	Короб	
64.22.09.000	Короб с заслонкой	10
64.22.09.000	Короб с заслонкой	
64.22.09.100	Короб	
64.22.01.001	Вал	11
64.22.01.002	Шайба	
64.22.01.103	Стенка	
64.22.01.102	Стенка	12
64.22.01.104	Стенка	
64.22.01.105	Усилитель	
64.22.01.101	Боковина	13
64.22.09.100СБ	Короб	
64.22.01.106	Бобышка	14
64.22.01.201	Втулка	
64.22.09.200	Заслонка	
64.22.09.200СБ	Заслонка	
64.22.01.202	Створка	15
64.22.04.203	Ребро	
64.128.01.400	Переход	
64.30.04.000	Карман	16
64.128.01.300	Короб	
64.128.01.300СБ	Короб	
64.128.01.400СБ	Переход	17
64.30.04.004	Фланец	
64.30.04.005	Конус	
64.30.04.000СБ	Карман	18
64.30.04.001	Боковина	
64.30.04.002	Стенка	19
64.30.04.003	Стенка	
64.30.04.007	Удлинитель	
64.30.04.006	Полуконус	20
58.02.00.001	Прокладка	
58.02.01.000	Фланец	
58.02.01.000СБ	Фланец	21
58.02.00.000	Люк лаза	
58.02.00.000СБ	Люк лаза	
58.02.02.000	Крышка	22
58.02.02.000СБ	Крышка	
58.02.02.001	Ручка	
64.128.02.000	Переход	23
64.128.02.000СБ	Переход	
64.128.03.100	Переход	
64.128.03.000	Короб	24
64.128.03.000СБ	Короб	
64.128.03.110СБ	Фланец	
64.128.03.100СБ	Переход	25
64.128.03.110	Фланец	
64.128.03.200	Короб	
64.128.03.200СБ	Короб	26
64.128.03.300	Колено	

Обозначение	Наименование	№ стр.
64.128.03.400	Короб	26
64.128.03.400СБ	Короб	27
64.128.03.300СБ	Колено	
64.128.03.500	Переход	28
64.128.11.000	Короб	
64.128.04.500СБ	Переход	
64.128.11.000СБ	Короб	29
64.128.11.100	Колено	30
64.128.11.101	Стенка	
64.128.11.100СБ	Колено	
64.128.04.200	Короб	31
64.128.04.300	Короб	
64.128.04.200СБ	Короб	32
64.128.04.300СБ	Короб	
64.128.04.400СБ	Переход	
64.128.04.400	Переход	33
64.128.11.200	Переход	
64.128.11.200СБ	Переход	
42.08.02.200	Иллюминатор	34
42.08.02.200СБ	Иллюминатор	
42.08.02.201	Фланец	
42.08.02.202	Фланец	
42.08.02.203	Прокладка	35
42.08.02.204	Стекло	
64.128.05.000	Опора кармана	
64.128.05.000СБ	Опора кармана	
64.128.06.000СБ	Опора	36
64.128.07.000	Опора	
64.128.07.000СБ	Опора	
64.128.08.000	Опора	37
64.128.08.000СБ	Опора	
64.128.09.000	Опора	
64.128.09.000СБ	Опора	
64.128.10.000	Переход	38
64.128.10.000СБ	Переход	
64.128.00.001	Лист	
64.128.10.001	Переход	39
Газоходы котла КВ-ГМ-35-150		
65.189.01.000	Короб	39
65.189.01.100	Переход	
65.189.01.000СБ	Короб	40
65.198.01.100СБ	Переход	41
65.189.01.101	Стенка	
65.189.01.102	Стенка	42
65.189.01.103	Стенка	
65.189.01.104	Стенка	
65.189.01.200	Тройник	43
65.189.01.200СБ	Тройник	
65.189.01.300	Колено	
65.189.01.300СБ	Колено	44
65.189.01.400	Короб	
65.189.02.000	Короб	
65.189.01.400СБ	Короб	45
65.189.02.02.100	Переход	
65.189.02.101	Стенка	
65.189.02.000СБ	Короб	46
65.189.02.100СБ	Переход	
65.189.02.200	Короб	47
65.189.02.200СБ	Короб	
64.30.01.002	Конус	
65.189.03.000	Карман	48
65.189.03.000СБ	Карман	
65.29.04.000	Карман	
65.29.04.000СБ	Карман	49
65.29.04.001	Боковина	

Содержание альбома — Продолжение

Обозначение	Наименование	№ стр.
65.29.04.002	Стенка	50
65.29.04.003	Стенка	
65.29.04.006	Фланец	
65.29.04.004	Полуконус	51
65.29.04.005	Конус	
65.29.04.007	Удлинитель	
58.02.00.000	Люк лаза	52
58.02.00.000СБ	Люк лаза	
58.02.00.001	Прокладка	
58.02.01.000	Фланец	53
58.02.01.000СБ	Фланец	
58.02.02.001	Ручка	
58.02.02.000	Крышка	
58.02.02.000СБ	Крышка	54
65.189.04.001	Стенка	
65.189.04.000	Переход	
65.189.04.000СБ	Переход	55
65.189.04.002	Стенка	
65.189.05.000	Короб	
65.189.05.000СБ	Короб	56
65.189.05.100СБ	Короб	
65.189.05.100	Короб	57
65.189.05.200	Колено	
65.189.05.200СБ	Колено	
65.189.05.300	Переход	58
65.189.05.300СБ	Переход	
65.189.06.000	Колено	
65.189.06.000СБ	Колено	59
65.189.06.100СБ	Тройник	
65.189.06.100	Тройник	60
65.189.06.200	Колено	
65.189.06.200СБ	Колено	

Обозначение	Наименование	№ стр.
65.189.06.300	Переход	61
65.189.06.300СБ	Переход	
65.189.07.000	Переход	
65.189.07.000СБ	Переход	62
65.189.07.001	Стенка	
65.189.07.002	Стенка	
65.189.08.000	Переход	63
65.189.08.000СБ	Переход	
65.189.08.001	Стенка	
65.189.08.002	Стенка	64
65.189.09.000	Колено	
65.189.09.000СБ	Колено	
65.189.09.100	Короб	
65.189.09.100СБ	Короб	65
65.189.09.200СБ	Колено	
65.189.09.200	Колено	66
65.189.10.000	Подвеска	
65.189.10.001	Тяга	
65.189.10.000СБ	Подвеска	67
65.189.10.100	Муфта	
65.189.10.100СБ	Муфта	
65.189.10.200	Лапа	68
65.189.10.200СБ	Лапа	
65.189.10.003	Тяга	
65.189.11.000	Опора кармана	
65.189.11.000СБ	Опора кармана	69
65.189.12.000	Опора	
65.189.12.000СБ	Опора	
65.189.13.000	Опора	70
65.189.13.000СБ	Опора	
65.189.15.100	Настил	

Формат А3

Содержание альбома — Продолжение

Обозначение	Наименование	№ стр.
65.189.15.000	Площадка	71
65.189.15.200	Рама	
65.189.15.000СБ	Площадка	72
65.189.15.200СБ	Рама	73
65.189.15.100СБ	Настил	74
65.189.14.000	Опора	
65.189.15.400	Секция перил	
65.185.15.400СБ	Секция перил	75
65.189.15.300	Лестница	
65.189.15.501	Секция перил	
65.189.15.300СБ	Лестница	76
65.189.15.401	Стойка	
65.189.15.402	Поручень	
65.189.15.500СБ	Секция перил	77
65.189.15.501	Стойка	
65.189.15.504	Поручень	
65.189.15.600	Секция перил	78
65.189.15.600СБ	Секция перил	
65.189.17.000	Заглушка поворотная	
65.189.17.000СБ	Заглушка поворотная	79
65.189.16.000	Опора	
65.189.16.000СБ	Опора	

Формат А4

Альбом 6

Типовой проект 903-1-277.90

Формат	Зона	Поз.	Обозначение	Наименование	Кол.	Примечание
				Документация		
А2			64.128.01.000СБ	Сборочный чертеж		
				Сборочные единицы		
А4		1	64.21.09.000	Воздухозаборник	2	
А4		2	64.128.01.100	Колено	1	
А4		3	64.128.01.200	Короб	1	
А4		4	64.22.09.000	Короб с заслонкой	1	
А4		5	64.128.01.300	Короб	1	
А4		6	64.128.01.400	Переход	1	
А4		7	64.30.04.000	Карман	1	
				Детали		
Б4		8	64.128.01.001	Полоса		
				Лист $\frac{2\ ГОСТ\ 19903-74}{ВСт3кп4\ ГОСТ\ 16523-70}$	2	3,15кг
Б4		9	64.128.01.002	Полоса		
				Лист $\frac{2\ ГОСТ\ 19903-74}{ВСт3кп4\ ГОСТ\ 16523-70}$	2	4,47кг

Подпись и дата. Взам. инв. № Инв. № подл. Подпись и дата. Инв. № подл.

Изм.	Лист	№ докум.	Подпись	Дата	64.128.01.000			
Разраб.		Богданова			Короб всасывающий	Лит. И	Лист	Листов 1
Пров.		Колмец				ЛАТГИПРОПРОМ		
Н.контр.		Колмец						
Утв.								

24342-06 4 Копировал Дуброва Формат А4

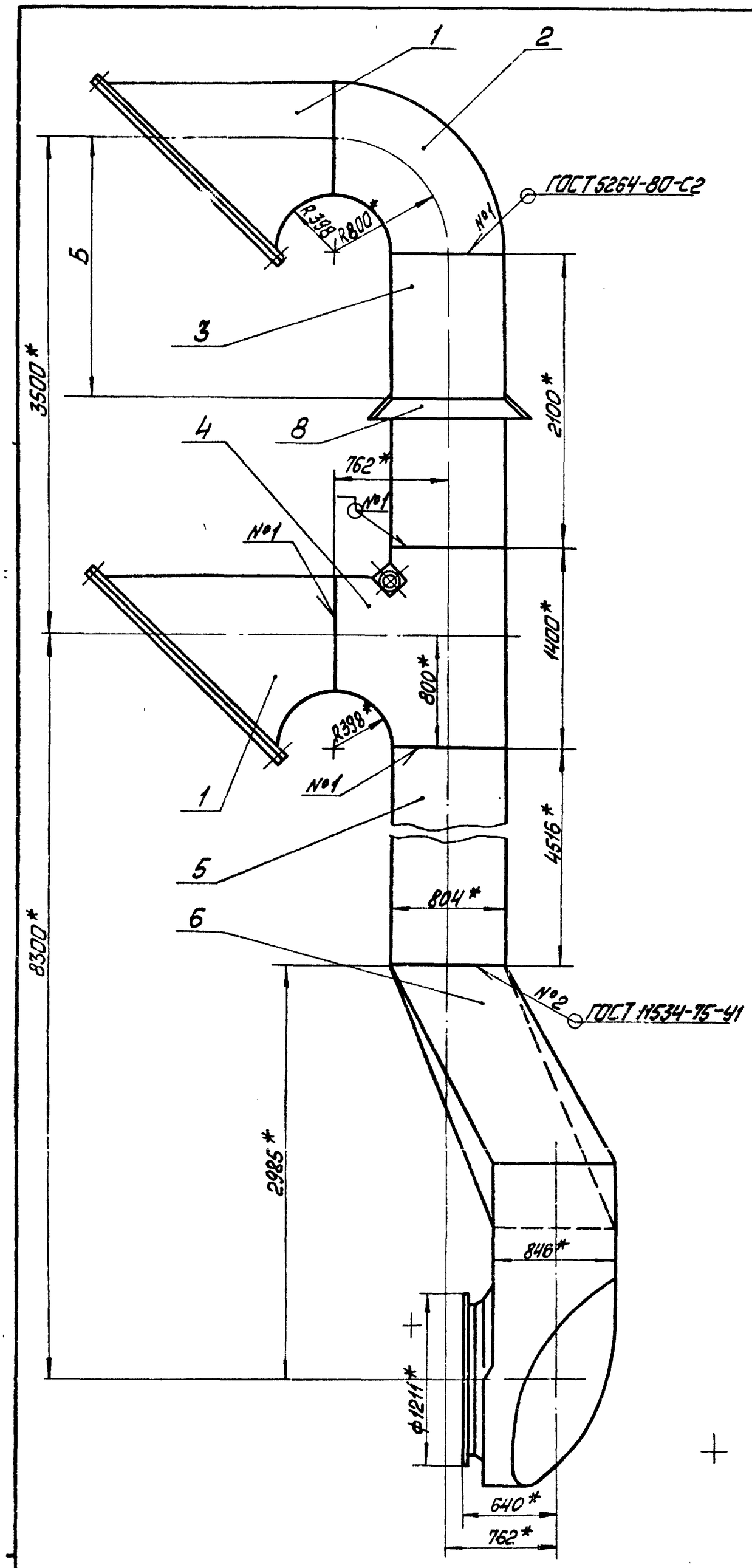

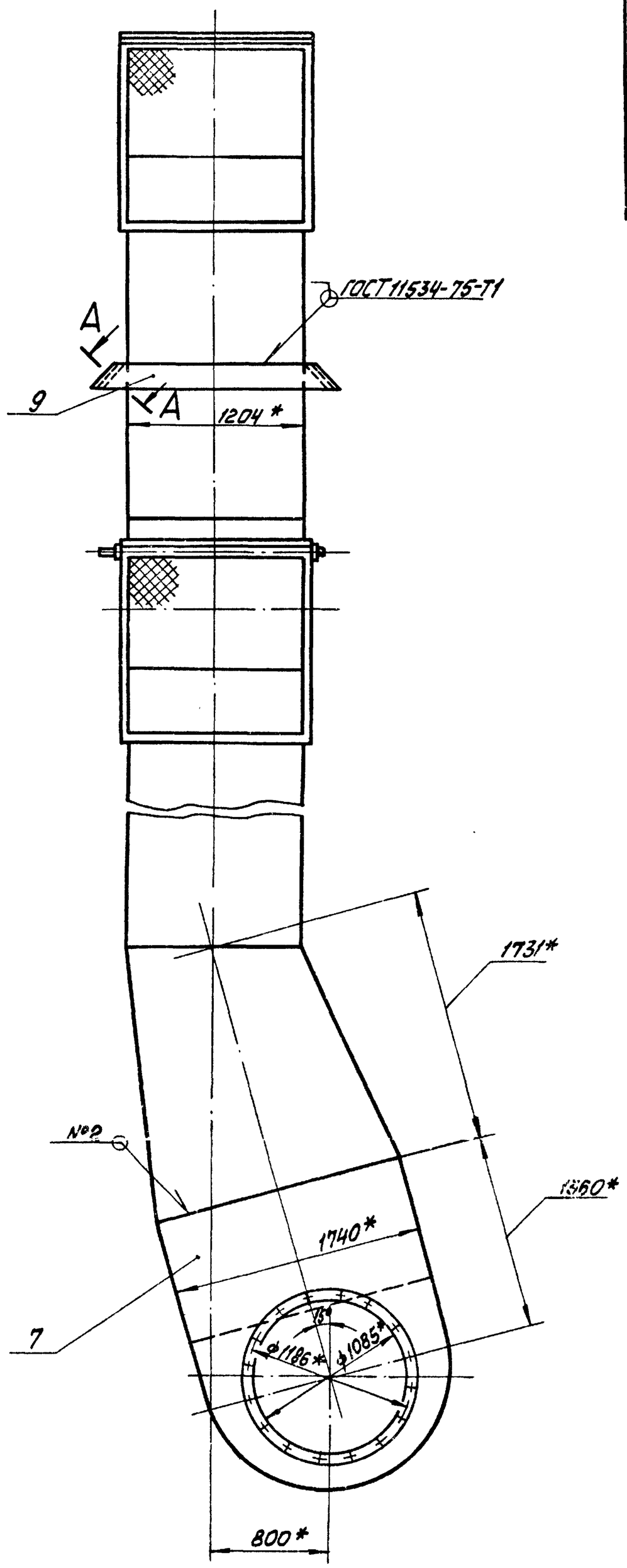

А–А повёрнуто
М1:1

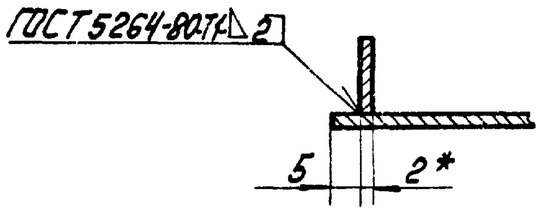

Поз. 8
М1:10

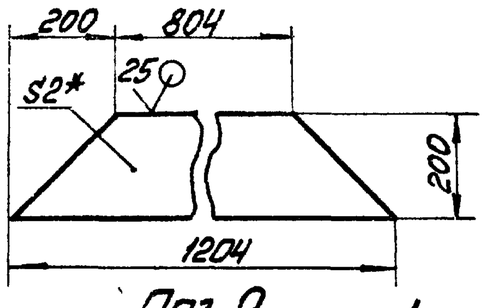

Поз. 9
М1:10

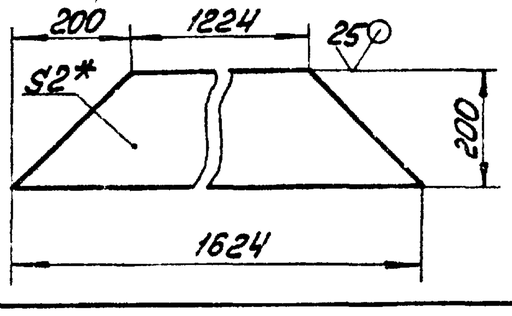

1 *Размеры для справок.
2 $\pm\frac{IT14}{2}$
3 Размер Б определить при монтаже.

Изм.	Лист	№ докум.	Подп.	Дата	64.128.01.000 СБ		
Разраб.		Богданова			Короб всасывающий	Лит.	Масса	Масштаб
Пров.		Колмец				И	1671	1:25
Т.контр.						Лист	Листов 1
Н.контр.		Колмец			ЛАТГИПРОПРОМ		
Утв.							

Копировал 24342-06 5 формат А2

64.21.09.000СБ

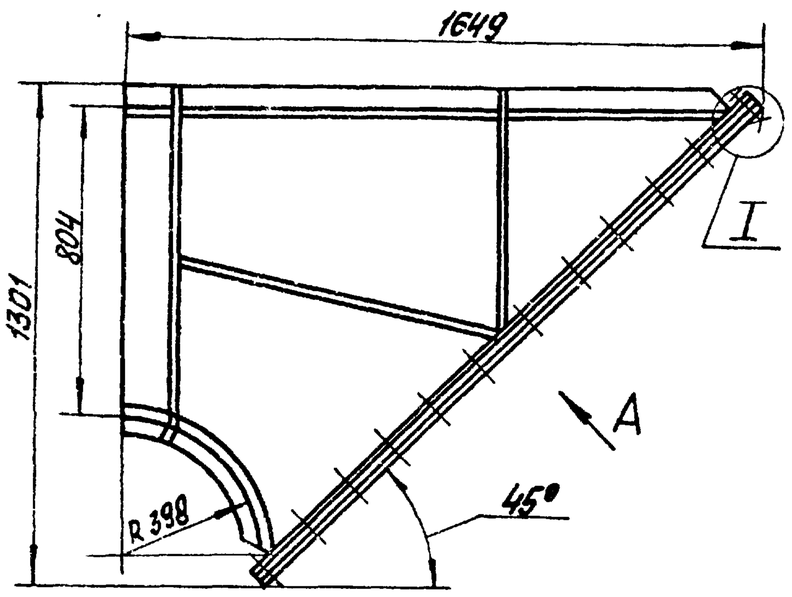

Вид А повёрнуто

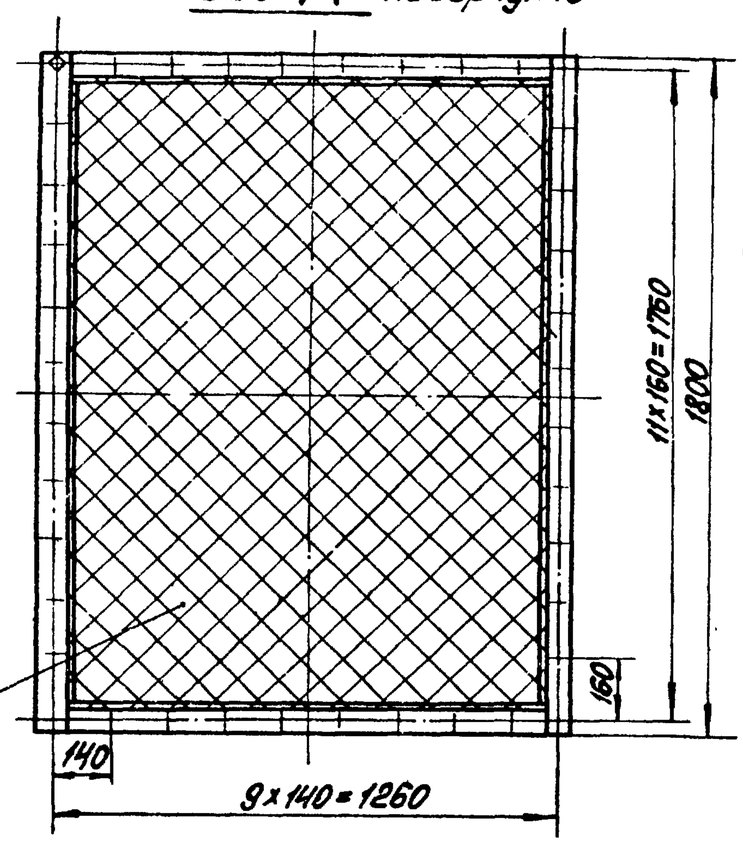

I
М1:1

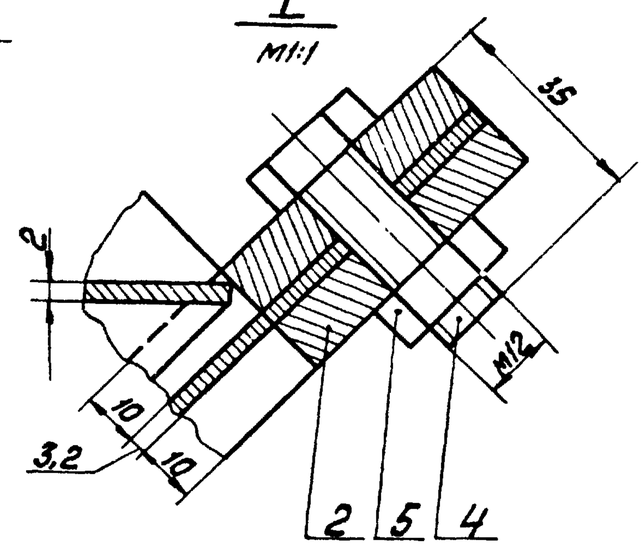

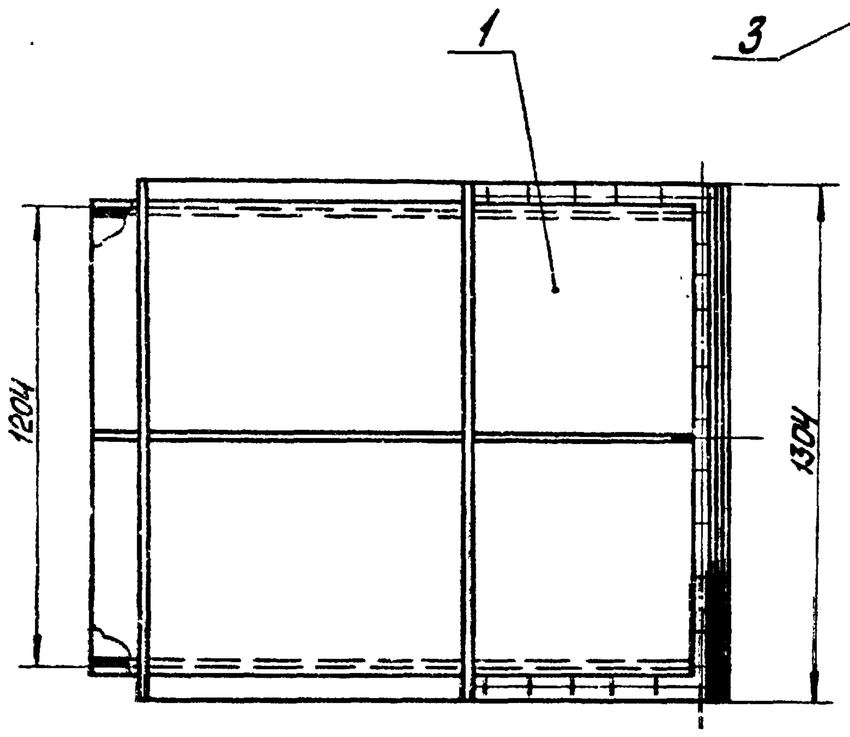

Размеры для справок.

					64.21.09.000 СБ		
Изм.	Лист	№ докум.	Подп.	Дата	Воздухозаборник	Лит.	Масса	Масштаб
Разраб.	Богданова					И	147,7	1:15
Пров.	Колмец					Лист	Листов 1
Т.контр.						ЛАТГИПРОПРОМ
Н.контр.	Колмец					
Утв.						

Копировал Макс Формат А3

Форм.	Зона	Поз.	Обозначение	Наименование	Кол.	Примечание
				Документация		
А3			64.21.09.000 СБ	Сборочный чертёж		
				Сборочные единицы		
А4		1	64.21.09.100	Короб	1	
А4		2	64.21.09.200	Фланец	1	
				Детали		
Б4		3	64.21.09.001	Сетка		
				Сетка 20-2,0		
				ГОСТ 5336-80		
				1304±3,9x1800±4,6	1	4кг
				Стандартные изделия		
		4		Болт М12x35.46		
				ГОСТ 7799-70*	40	
		5		Гайка М12.5		
				ГОСТ 5915-70*	40	

					64.21.09.000		
Изм.	Лист	№ докум.	Подп.	Дата	Воздухозаборник	Лит.	Лист	Листов
Разраб.	Богданова					И		1
Пров.	Колмец					ЛАТГИПРОПРОМ
Н.контр.	Колмец					
Утв.						

Копировал Макс Формат А4

Типовой проект 903-1-277.90 Альбом 6

Форм.	Зона	Поз.	Обозначение	Наименование	Кол.	Примечание
				Документация		
А3			64.21.09.100 СБ	Сборочный чертёж		
				Сборочные единицы		
А4		1	64.21.09.200	Фланец	1	
				Детали		
А3		2	64.21.01.101-08	Стенка	1	
А3		3	64.21.01.102-07	Боковина	2	
А3		4	64.21.01.103-08	Стенка	1	
				Материалы		
		5		Полоса 5x50-ГОСТ 103-76 ВСт3кп2 ГОСТ 535-79	9	м

					64.21.09.100		
Изм.	Лист	№ докум.	Подп.	Дата	Короб	Лит.	Лист	Листов
Разраб.	Богданова					И		1
Пров.	Колмец					ЛАТГИПРОПРОМ
Н.контр.	Колмец					
Утв.						

Копировал Макс 24342-06 6 Формат А4

Инв. № подл. | Подп. и дата | Взам. инв. №

64.21.09.100 СБ

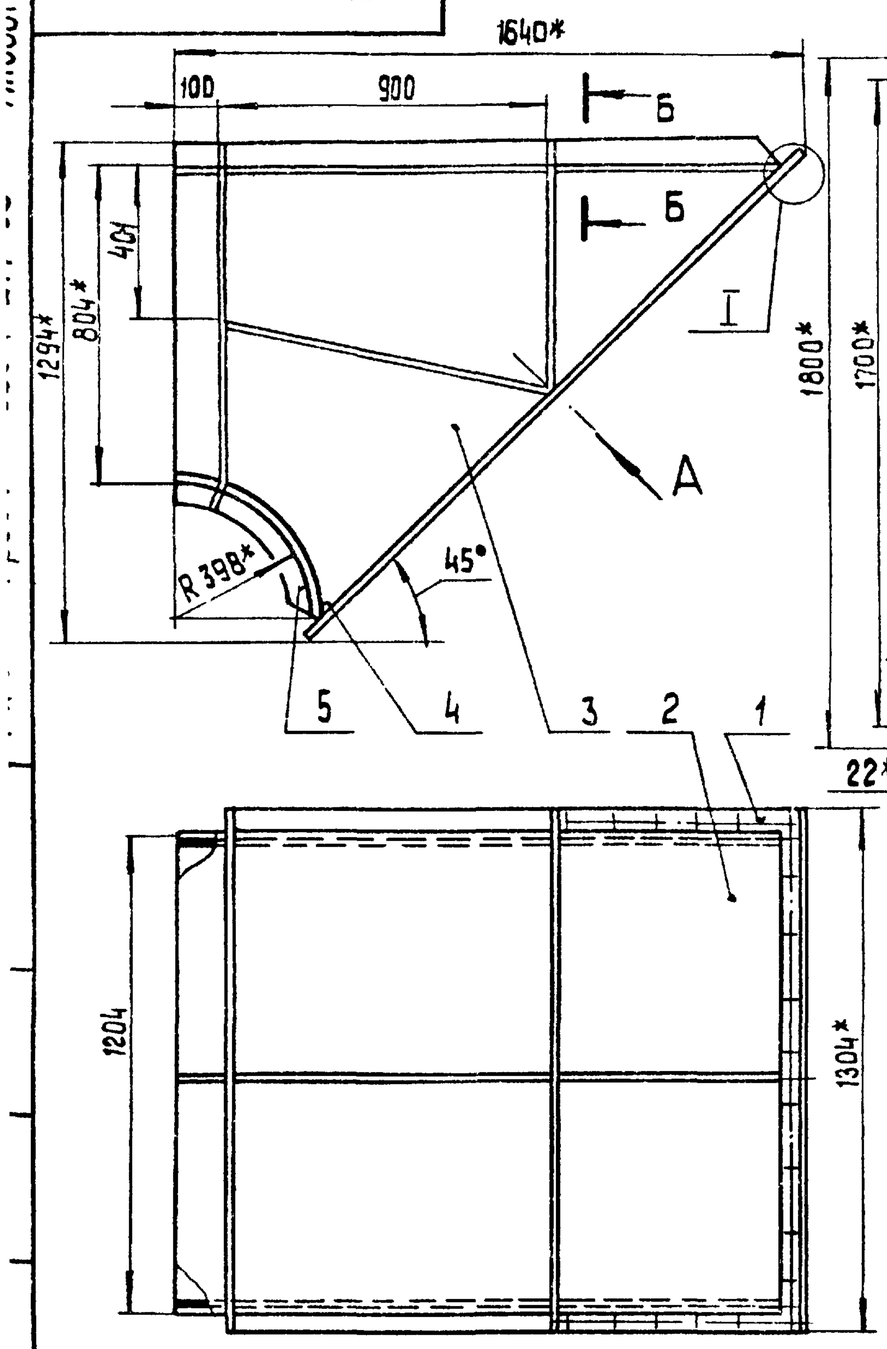

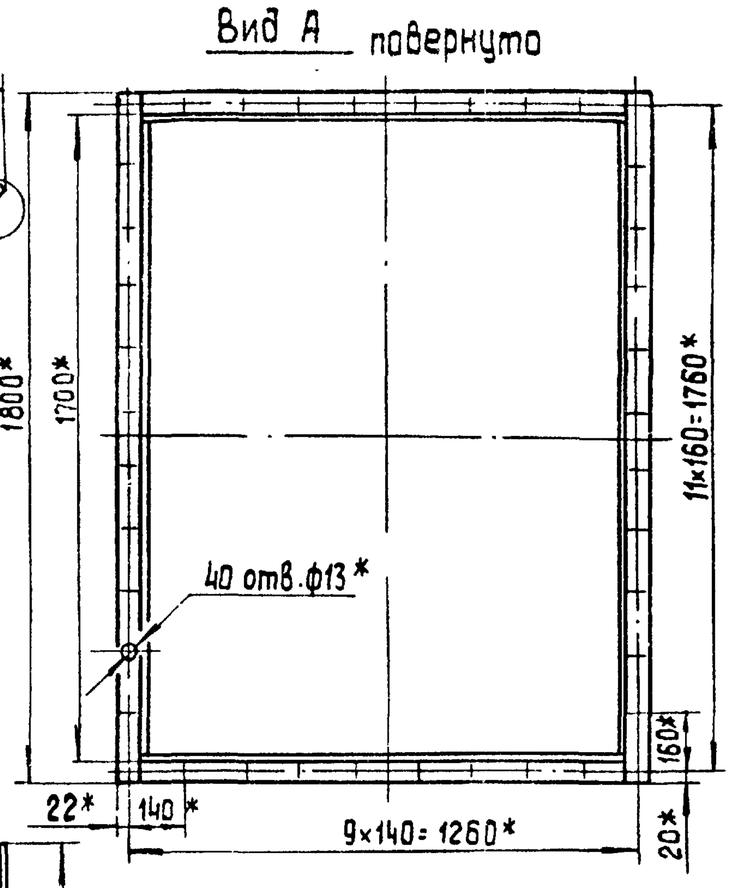

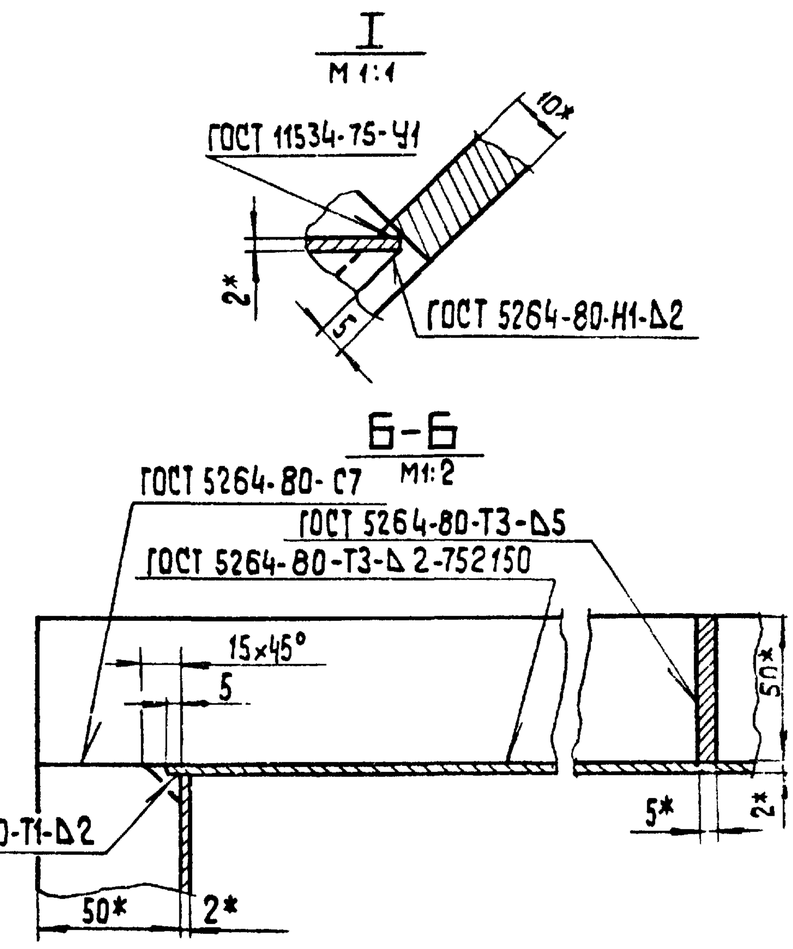

1.* Размеры для справок.

2. $\pm\frac{IT14}{2}$.

Изм.	Лист	№ докум.	Подп.	Дата	64.21.09.100 СБ			
Разраб.		Богданова			Короб	Лит.	Масса	Масштаб
Пров.		Колмец				и	117,47	1:15
Т.контр.						Лист	Листов 1	
Н.контр.		Колмец				ЛАТГИПРОПРОМ		
Утв.								

Копировал 38 формат А3

64.21.09.200 СБ

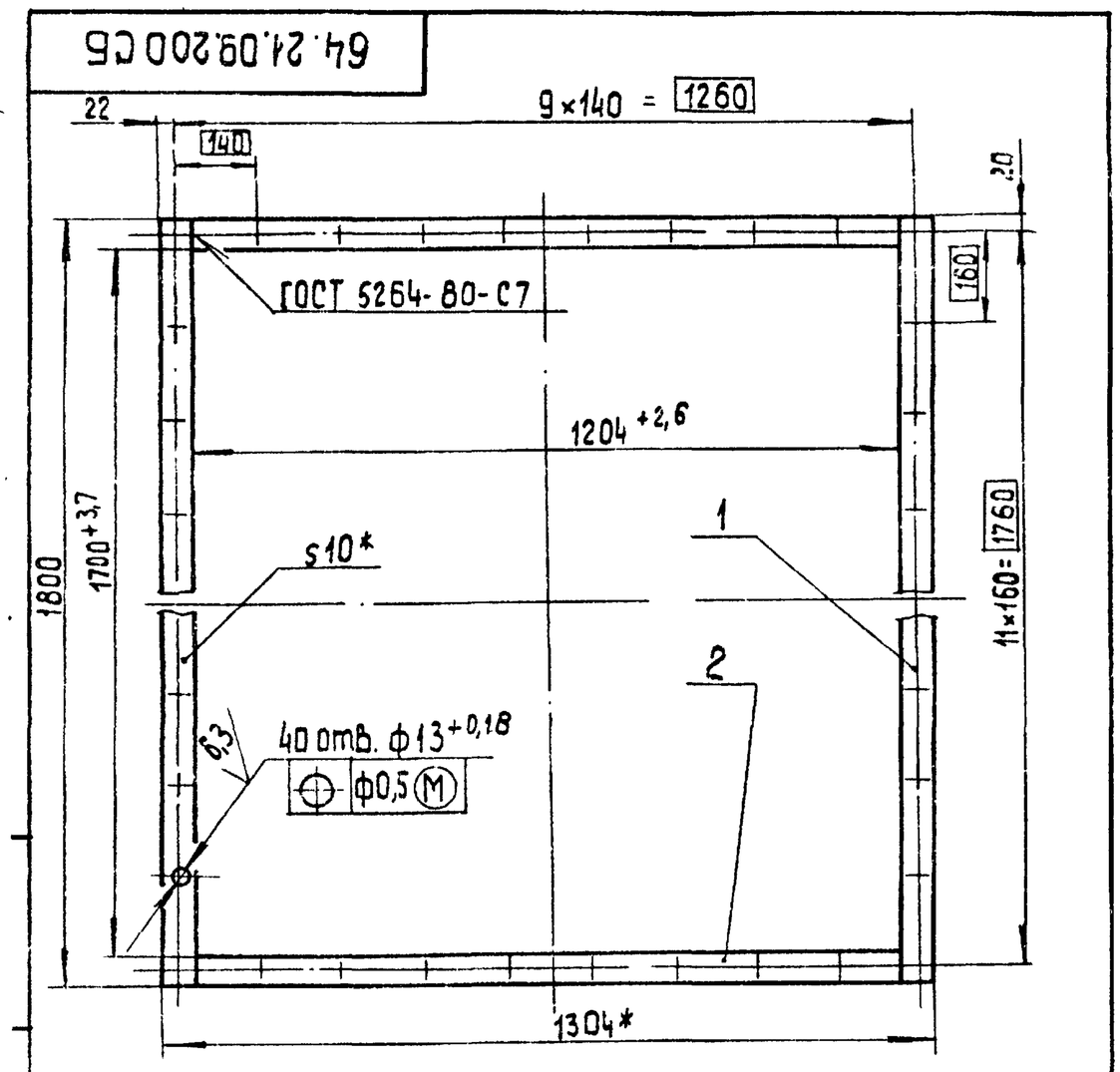

1.* Размеры для справок.

2. $\pm\frac{IT14}{2}$.

3. Обработка поверхностей реза деталей БЧ ✓25

Изм.	Лист	№ докум.	Подп.	Дата	64.21.09.200 СБ			
Разраб.		Богданова			Фланец Сборочный чертеж	Лит.	Масса	Масштаб
Пров.		Колмец				и	23,64	1:10
Т.контр.						Лист	Листов 1	
Н.контр.		Колмец				ЛАТГИПРОПРОМ		
Утв.								

Копировал 38 формат А4

Альбом 6

Типовой проект 903-1-277.90

Форм.	Зона	Поз.	Обозначение	Наименование	Кол.	Примечание
				Документация		
А4			64.21.09.200 СБ	Сборочный чертеж		
				Детали		
БЧ		1	64.21.09.201	Полка		
				Полоса $\frac{10\times50\text{-ГОСТ 103-76}}{\text{ВСт3кп2 ГОСТ 535-79}}$	2	7,08 кг
БЧ		2	64.21.09.202	Полка		
				Полоса $\frac{10\times50\text{-ГОСТ 103-76}}{\text{ВСт3кп2-ГОСТ 535-79}}$	2	4,74 кг

Инв.№подл. | Подп. и дата | Взам.инв.№ | Инв.№дубл. | Подп. и дата

Изм.	Лист	№ докум.	Подп.	Дата	64.21.09.200			
Разраб.		Богданова			Фланец	Лит.	Лист	Листов
Пров.		Колмец				и		1
Н.контр.		Колмец				ЛАТГИПРОПРОМ		
Утв.								

Копировал 38 24342-06 7 формат А4

64.21.01.101

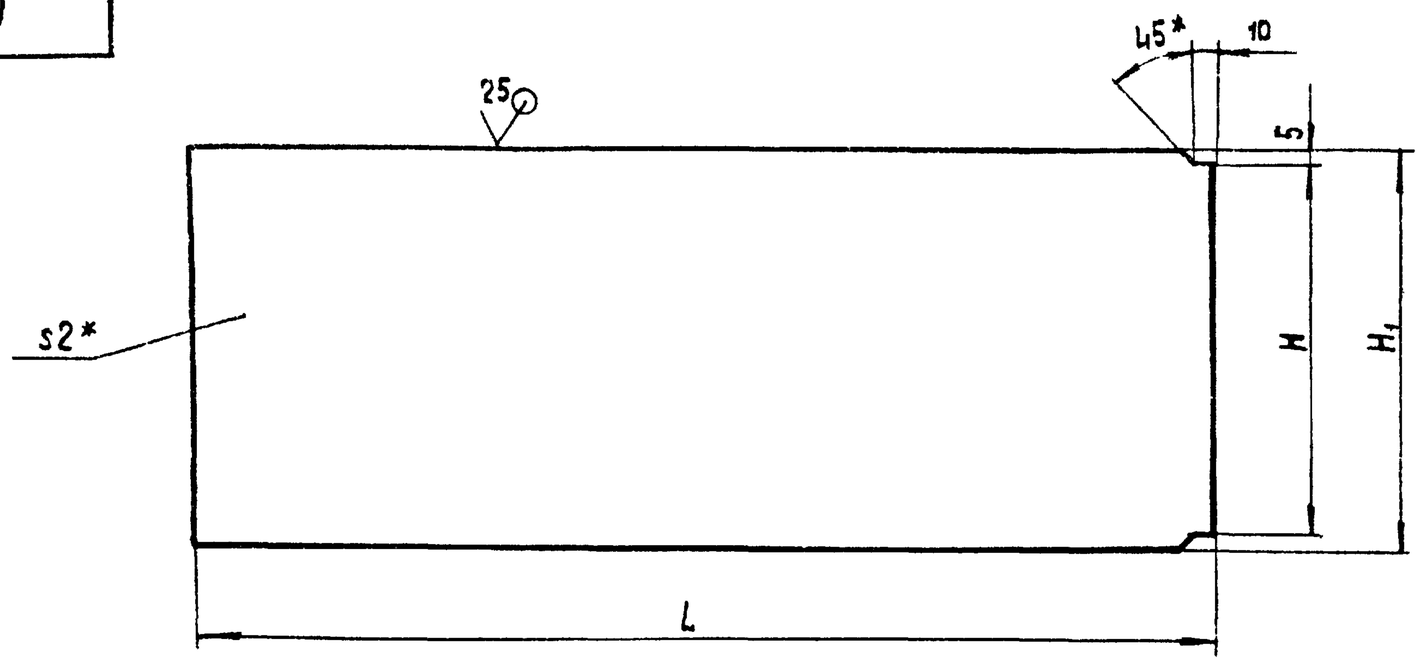

Обозначение	Размеры, мм			Масса, кг
	L	H	H_1	
64.21.01.101	600	$304_{-1,3}$	314	2,96
-01	700	$424_{-1,55}$	434	4,77
-02	800	$534_{-1,75}$	544	6,84
-03	1060	$654_{-2,0}$	664	11,05
-04	1000	$804_{-2,3}$	814	12,78
-05	1200	$904_{-2,3}$	914	17,22
-06	1400	$904_{-2,3}$	914	20,09
-07	1600	$1004_{-2,6}$	1014	25,48
-08	1600	$1204_{-2,6}$	1214	30,50
-09	2000	$1604_{-3,7}$	1614	50,68
-10	2400	$1604_{-3,7}$	1614	60,82
-11	3000	$2004_{-4,4}$	2014	94,86

1.* Размеры для справок.

2. $\pm \frac{IT14}{2}$.

Изм.	Лист	№ докум.	Подп.	Дата	64.21.01.101			
Разраб.		Богданова			Стенка	Лит.	Масса	Масштаб
Пров.		Колмец				И	См. табл.	—
Т.контр.						Лист	Листов 1	
Н.контр.		Колмец			Лист 2 ГОСТ 19903-74 / Вст3кп4 ГОСТ 16523-70*	ЛАТГИПРОПРОМ		
Утв.								

Копировал 38 формат А3

64.21.01.102

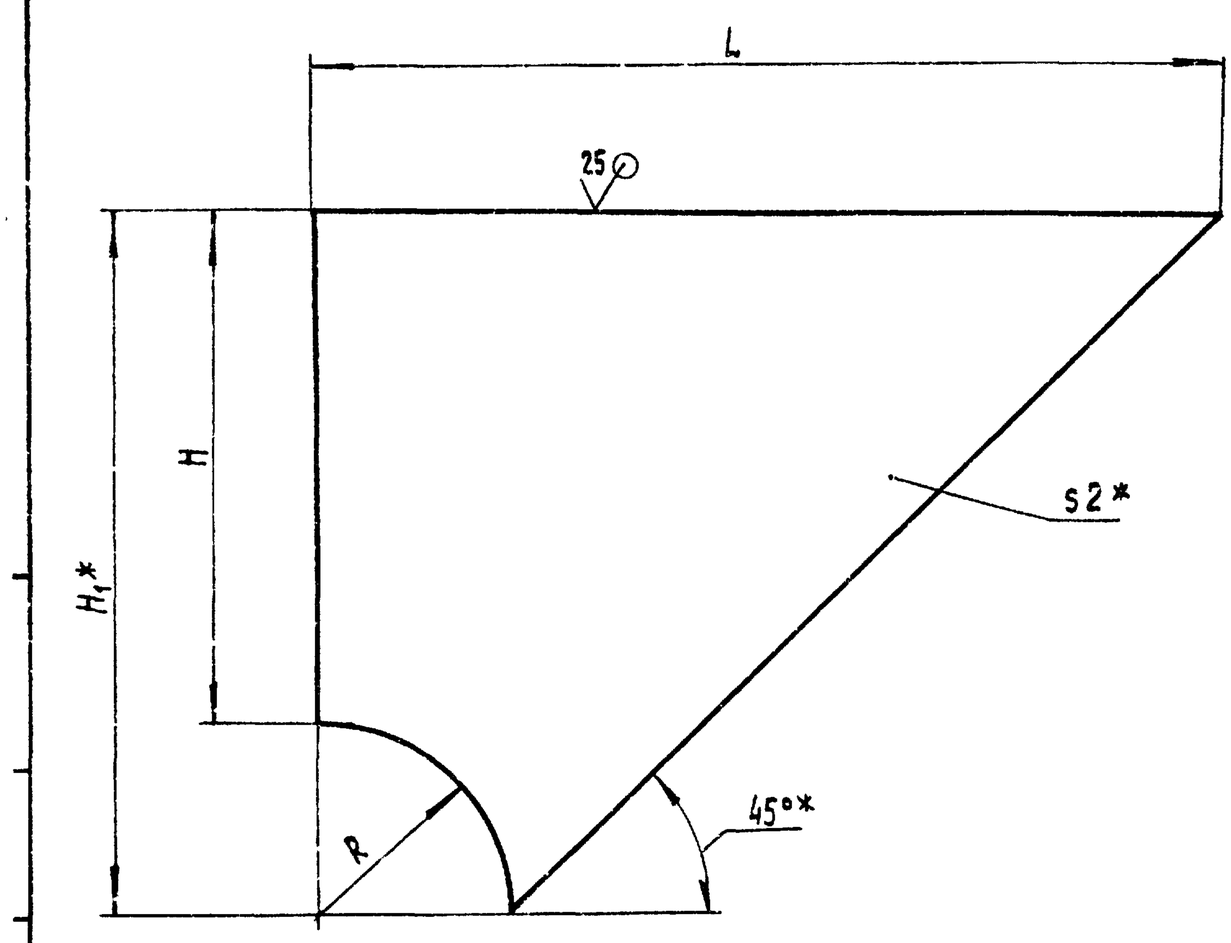

Обозначение	Размеры, мм				Масса кг
	L	R	H	H_1*	
64.21.01.102	600	150	300	450	2,38
-01	700	175	350	525	3,23
-02	800	200	400	600	4,22
-03	1060	265	530	795	7,41
-04	1000	250	500	750	6,59
-05	1200	300	600	900	9,49
-06	1400	350	700	1050	12,92
-07	1600	408	800	1200	16,87
-08	2000	500	1000	1450	25,40
-09	2400	600	1200	1800	37,96
-10	3000	750	1500	2250	

1.* Размеры для справок.

2. $\pm \frac{IT14}{2}$.

Изм.	Лист	№ докум.	Подп.	Дата	64.21.01.102			
Разраб.		Богданова			Боковина	Лит.	Масса	Масштаб
Пров.		Колмец				И	См. табл.	—
Т.контр.						Лист	Листов 1	
Н.контр.		Колмец			Лист 2 ГОСТ 19903-74 / ВСт3кп4 ГОСТ 16523-70*	ЛАТГИПРОПРОМ		
Утв.								

Копировал 38 24342-06 8 формат А3

64.21.01.103

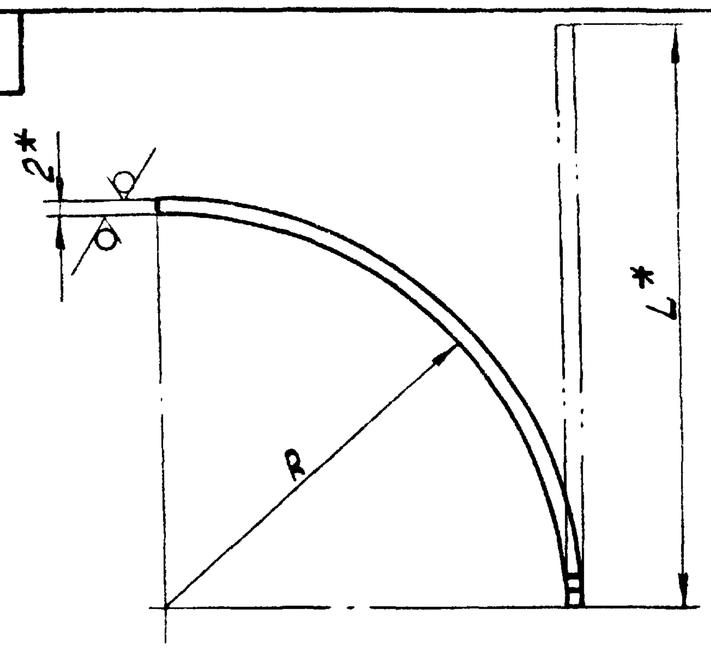

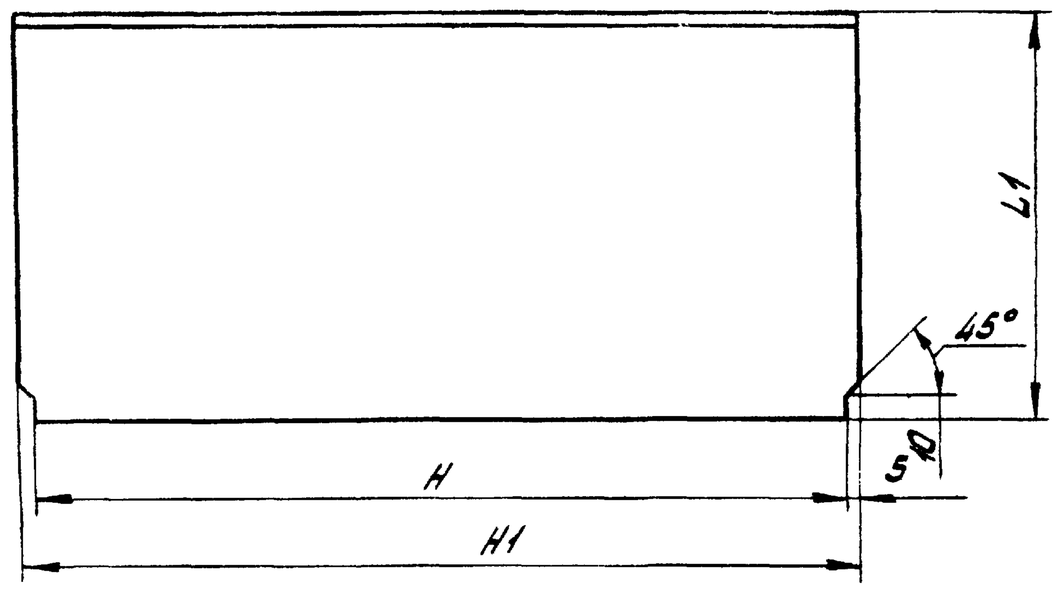

Обозначение	Размеры, мм					Масса кг
	R	H	H1	L1	L*	
64.21.01.103	148	304-1,3	314	150	234	1.16
-01	173	424-1,55	434	175	273	1.87
-02	198	534-1,75	544	200	313	2.67
-03	263	654-2,0	664	265	415	4,33
-04	248	804-2,3	814	250	391	4,50
-05	298	904-2,3	914	300	470	6.74
-06	348	904-2,3	914	350	548	7.87
-07	398	1004-2,6	1014	400	627	9.98
-08	398	1204-2,6	1214	400	627	11.95
-09	498	1604-3,7	1614	500	784	19.87
-10	598	1604-3,7	1614	600	941	23.85
-11	748	2004-4,4	2014	750	1177	37.21

1.* Размеры для справок.

2. $\pm \frac{IT14}{2}$.

Изм.	Лист	N докум.	Подп.	Дата	64.21.01.103			
Разраб.		Богданова			Стенка	Лит.	Масса	Масштаб
Пров.		Колмец				И	см. табл.	
Т.контр.						Лист	Листов 1	
Н.контр.		Колмец			Лист 2 ГОСТ 19903-74 / ВСт3кп4 ГОСТ 16523-70	ЛАТГИПРОПРОМ		
Утв.								

Копировал: Формат А3

Формат	Зона	Поз.	Обозначение	Наименование	Кол.	Примечание
				Документация		
А3			64.128.01.100 СБ	Сборочный чертеж		
				Детали		
Б4		1	64.128.01.101	Боковина		
				Лист 2 ГОСТ 19903-74 / ВСт3кп4 ГОСТ 16525-70	2	15,78 кг
Б4		2	64.128.01.102	Стенка		
				Лист 2 ГОСТ 19903-74 / ВСт3кп4 ГОСТ 16523-70		
				L = 1886 ± 1.85 мм	1	35,95 кг
Б4		3	65.128.01.103	Стенка		
				Лист 2 ГОСТ 19903-74 / ВСт3кп4 ГОСТ 16523-70		
				L = 627 ± 0,675 мм	1	11,95 кг
				Материалы		
		4		Полоса 5х50-ГОСТ 103-76 / ВСт3кп2 ГОСТ 535-79	17,7	м

Изм.	Лист	N докум.	Подпись	Дата	64.128.01.100			
Разраб.		Богданова			Колено	Лит.	Лист	Листов
Пров.		Колмец				И		1
Н.контр.		Колмец				ЛАТГИПРОПРОМ		
Утв.								

Копировал: Формат А4

Типовой проект 903-1-277.89 Альбом 6

Формат	Зона	Поз.	Обозначение	Наименование	Кол.	Примечание
				Документация		
А3			65.128.01.200 СБ	Сборочный чертеж		
				Детали		
Б4		1	65.128.01.201	Стенка		
				Лист 2 ГОСТ 19903-74 / ВСт3кп4 ГОСТ 16523-70		
				800 ± 1,0 х 2100 ± 2,2 мм	2	26,38 кг
Б4		2	65.128.01.202	Стенка		
				Лист 2 ГОСТ 19903-74 / ВСт3кп2 ГОСТ 16523-74		
				1214 ± 1,3 х 2100 ± 2,2 мм	2	40,03 кг
				Материалы		
		3		Полоса 5х50-ГОСТ 103-76 / ВСт3кп2 ГОСТ 535-79	21,1	м

Инв. N подл. | Подпись и дата | Взам. инв. N

Изм.	Лист	N докум.	Подпись	Дата	65.128.01.200			
Разраб.		Богданова			Короб	Лит.	Лист	Листов
Пров.		Колмец				И		1
Н.контр.		Колмец				ЛАТГИПРОПРОМ		
Утв.								

Копировал: Л-24342-06 3 Формат А4

64.128.01.100 СБ

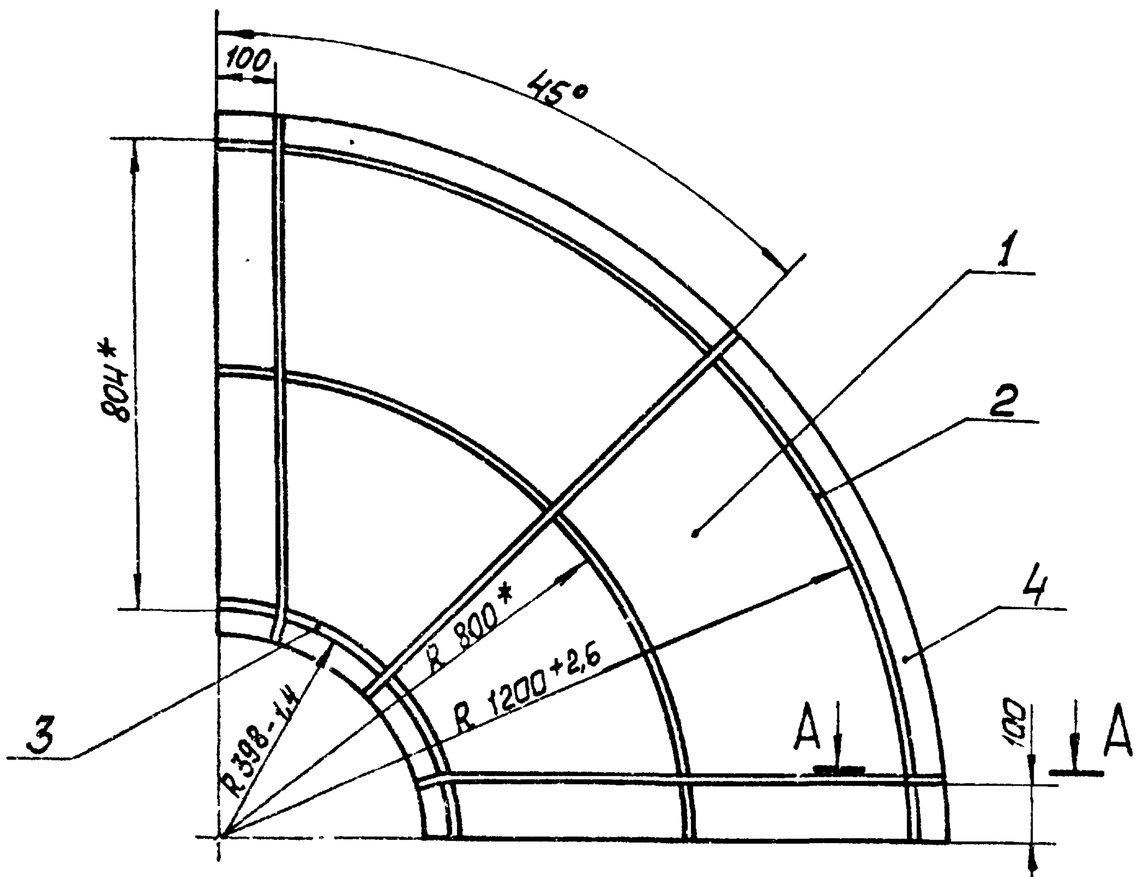

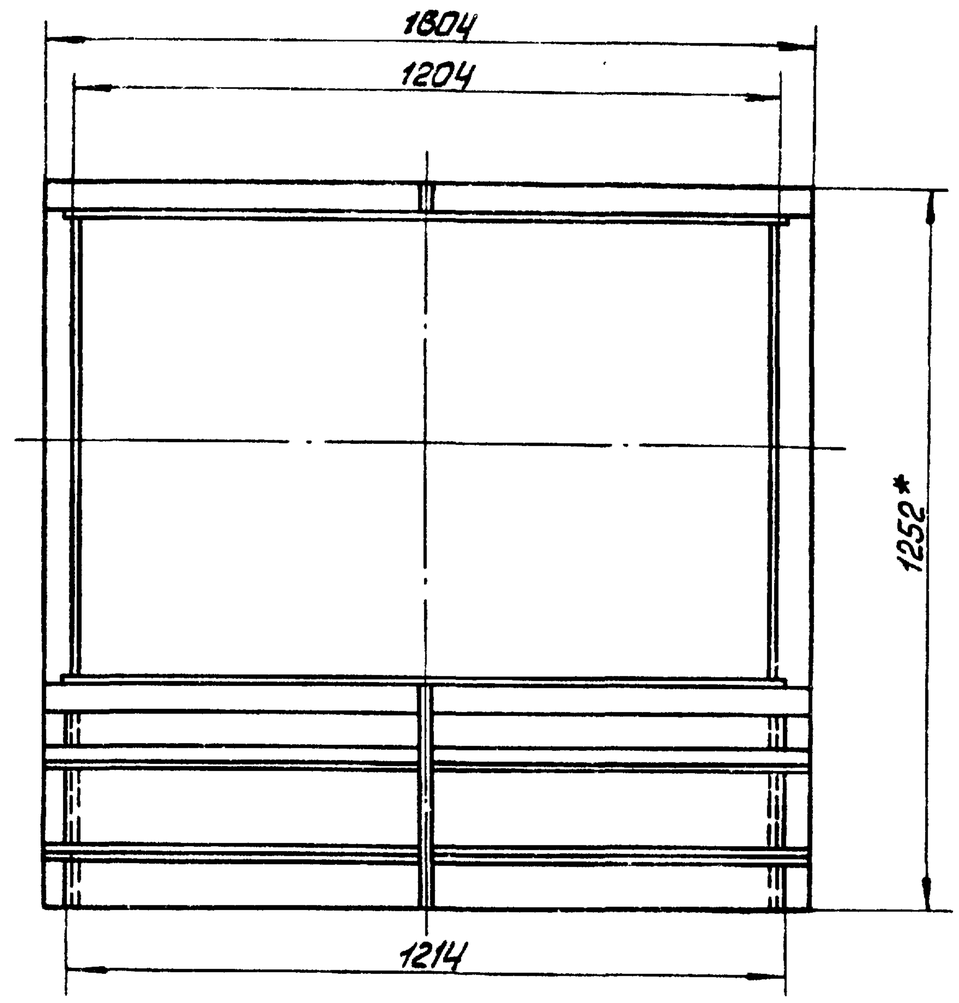

А-А
М1:2

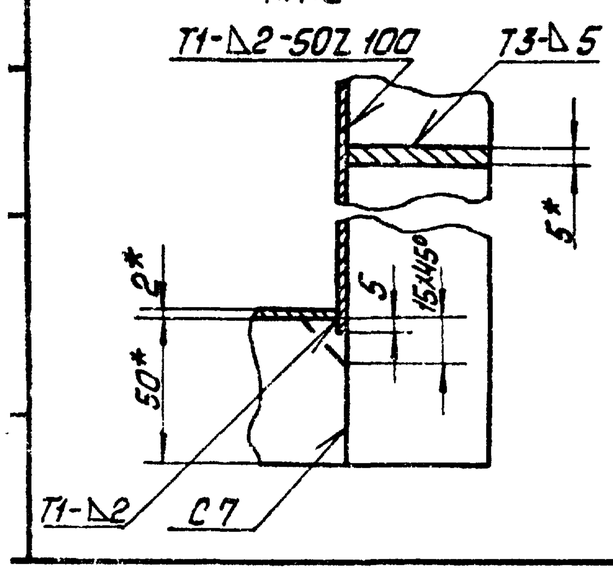

Поз. 1
М1:20

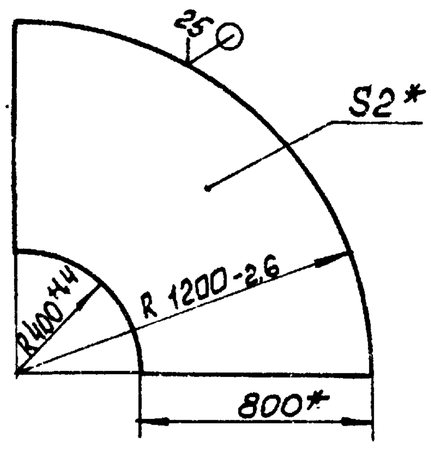

1. *Размеры для справок.
2 $\pm\frac{IT14}{2}$.
3 Обработка поверхностей реза деталей Б4 25
4 Сварные швы по ГОСТ 5264-80.

Изм.	Лист	№ докум.	Подп.	Дата	64.128.01.100 СБ			
Разраб.		Богданова			Колено	Лит.	Масса	Масштаб
Пров.		Колмец				и	114,2	1:10
Т.контр.						Лист	Листов 1	
Н.контр.		Колмец				ЛАТГИПРОПРОМ		
Утв.								

Копировал Мак. Формат А3

64.128.01.200 СБ

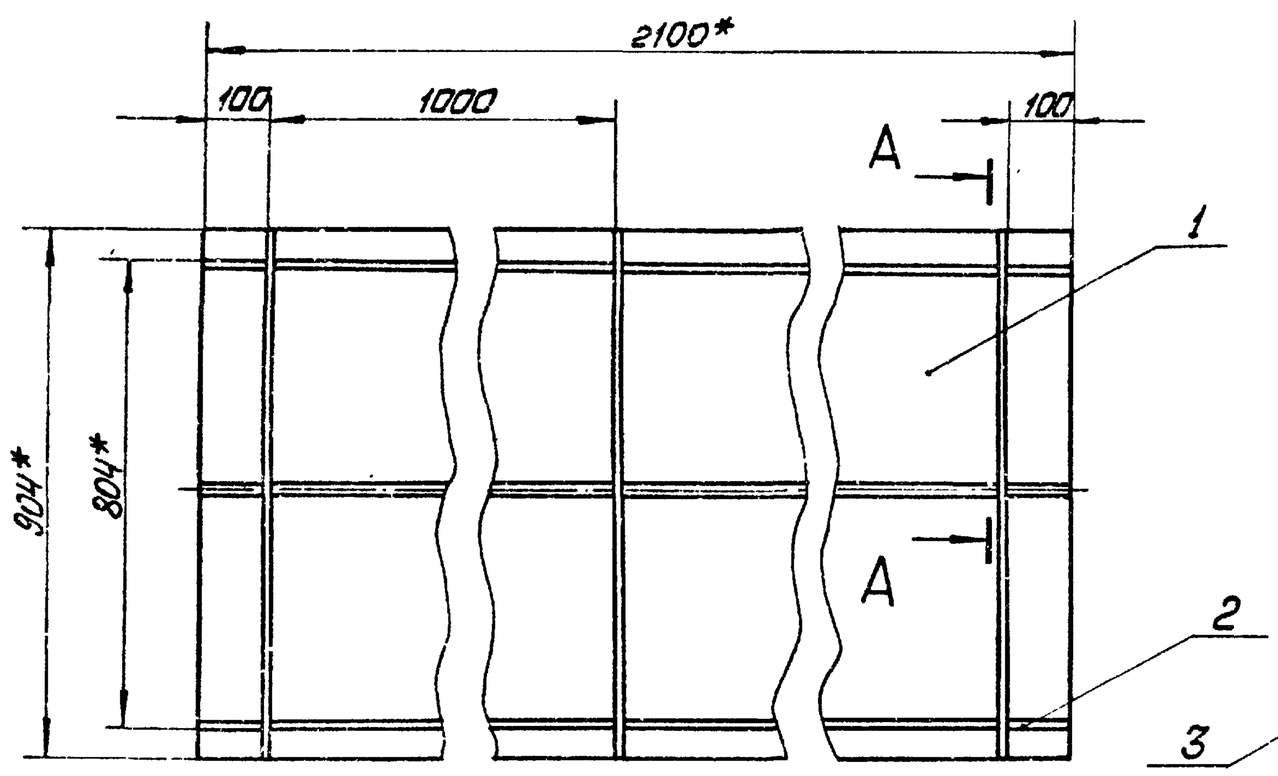

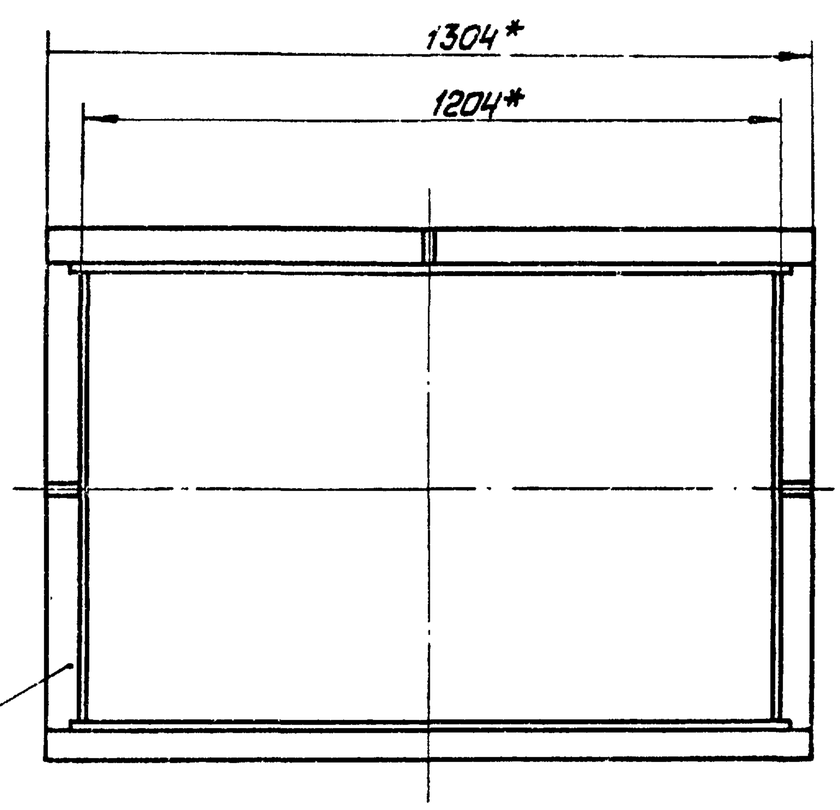

А—А
М1.2

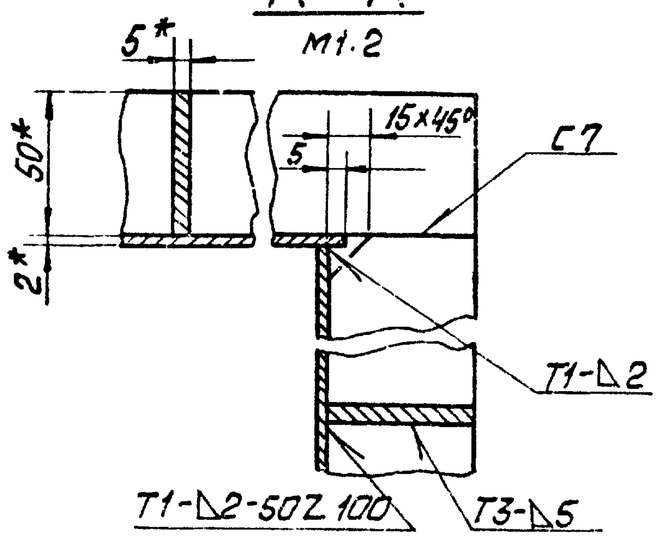

1 *Размеры для справок.
2 $\pm\frac{IT14}{2}$
3 Обработка поверхностей реза деталей Б4 25
4 Сварные швы по ГОСТ 5264-80.

Изм.	Лист	№ докум.	Подп.	Дата	64.128.01.200 СБ			
Разраб.		Богданова			Короб	Лит.	Масса	Масштаб
Пров.		Колмец				и	174,2	1:10
Т.контр.						Лист	Листов 1	
Н.контр.		Колмец				ЛАТГИПРОПРОМ		
Утв.								

24342-06 10 Копировал Мак. Формат А3

Формат	Зона	Поз.	Обозначение	Наименование	Кол.	Примечание
				Документация		
А3			64.22.09.000СБ	Сборочный чертеж		
				Сборочные единицы		
А4		1	64.22.09.100	Короб	1	
А4		2	64.22.09.200	Заслонка	1	
				Детали		
А3		3	64.22.01.001-07	Вал	1	
А4		4	64.22.01.002	Шайба	2	
				Стандартные изделия		
		5		Болт М10×65.46 ГОСТ 7798-70*	8	
		6		Гайка М5 ГОСТ 5915-70*	8	

Изм.	Лист	№ докум.	Подп.	Дата	64.22.09.000			
Разраб.		Богданова			Короб с заслонкой	Лит.	Лист	Листов
Пров.		Колмец				И		
Н.контр.		Колмец				ЛАТГИПРОПРОМ		
Утв.								

Копировал Формат А4

Формат	Зона	Поз.	Обозначение	Наименование	Кол.	Примечание
				Документация		
А3			64.22.09.100СБ	Сборочный чертеж		
				Детали		
А4		1	64.22.01.101-07	Боковина	2	
А4		2	64.22.01.102-08	Стенка	1	
А4		3	64.22.01.103-08	Стенка	1	
А4		4	64.22.01.104-08	Стенка	1	
А4		5	64.22.01.105	Усилитель	2	
А4		6	64.22.01.106	Бобышка	2	
				Материалы		
		7		Полоса $\frac{5\times50\text{-ГОСТ 103-76}}{\text{Вст3кп2 ГОСТ 535-79}}$	24	Н

Изм.	Лист	№ докум.	Подпись	Дата	64.22.09.100			
Разраб.		Богданова			Короб	Лит.	Лист	Листов
Пров.		Колмец				1		7
Н.контр.		Колмец				ЛАТГИПРОПРОМ		
Утв.								

Копировал Формат А4

Альбом 6

Типовой проект 903-1-277.90

Инв. № подл. | Подпись и дата | Взам. инв. № | Инв. № дубл. | Подпись и дата

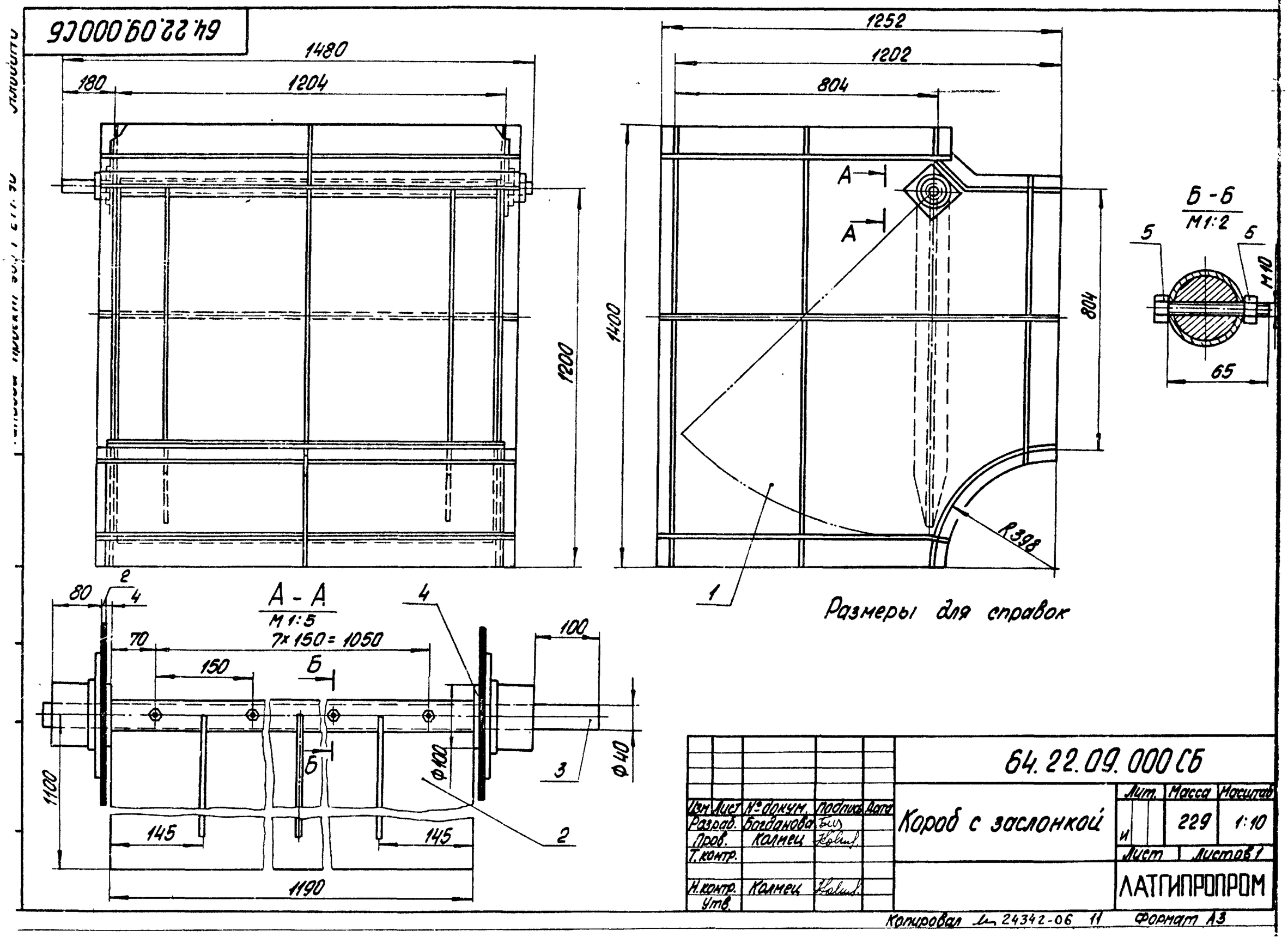

Изм.	Лист	№ докум.	Подпись	Дата	64.22.09.000СБ			
Разраб.		Богданова			Короб с заслонкой	Лит.	Масса	Масштаб
Пров.		Колмец				И	229	1:10
Т.контр.						Лист	Листов 1	
Н.контр.		Колмец				ЛАТГИПРОПРОМ		
Утв.								

Копировал 24342-06 11 Формат А3

64.22.01.001

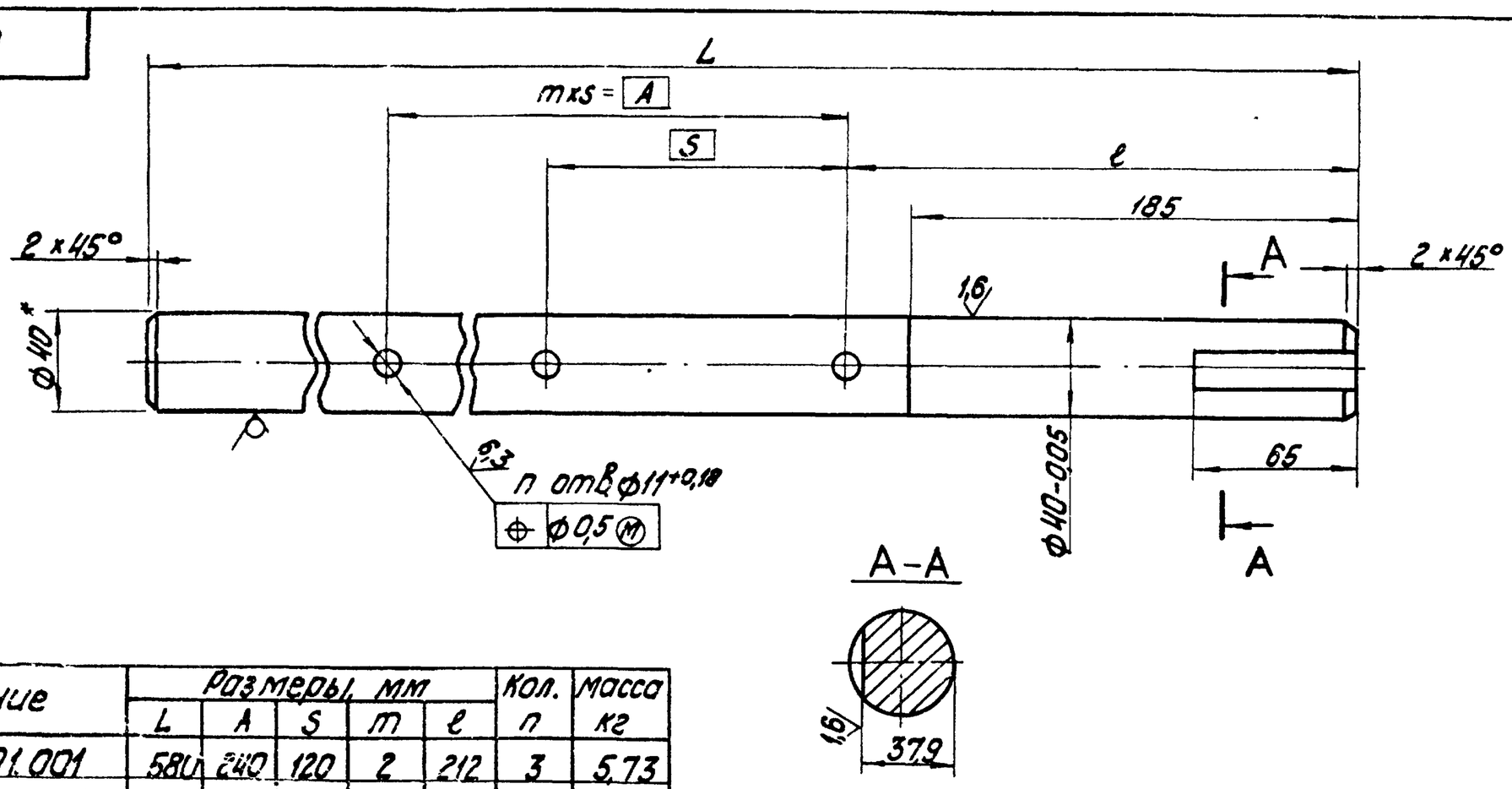

Обозначение	Размеры, мм					Кол.	Масса
	L	A	S	m	ℓ	n	кг
64.22.01.001	580	240	120	2	212	3	5,73
- 01	700	300	150	2	242	3	6,91
- 02	810	390	130	3	252	4	8,00
- 03	930	540	135	4	237	5	9,18
- 04	1080	650	130	5	257	6	10,66
- 05	1180	750	150	5	257	6	11,65
- 06	1280	840	140	6	262	7	12,64
- 07	1480	1050	150	7	257	8	14,61
- 08	1874	1430	130	11	267	12	18,50
- 09	2270	1800	150	12	282	13	22,41

1. * Размер для справок.
2. $\pm \frac{IT14}{2}$.

Изм. Лист	№ докум.	Подп.	Дата	64.22.01.001	
Разраб.	Богданова			Вал	Лит. / Масса / Масштаб: см. табл. / —
Пров.	Колмец				Лист / Листов 1
Т.контр.					
Н.контр.	Колмец			Круг 40-в-ГОСТ 2590-71 / Вст3кп4 ГОСТ 535-79	ЛАТГИПРОПРОМ
Утв.					

Копировал Ж. Формат А3

64.22.01.002

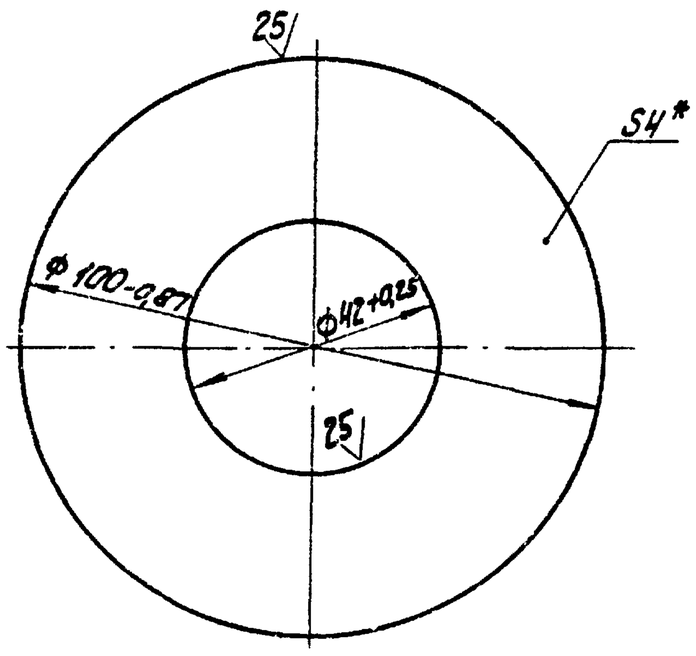

* Размер для справок.

Изм. Лист	№ докум.	Подп.	Дата	64.22.01.002	
Разраб.	Богданова			Шайба	Лит. / Масса: 0,2 / Масштаб: 1:1
Пров.	Колмец				Лист / Листов 1
Т.контр.					
Н.контр.	Колмец			Лист 4 ГОСТ 19903-74 / Вст3кп2 ГОСТ 14637-79	ЛАТГИПРОПРОМ
Утв.					

Копировал Ж. Формат А4

Альбом 6

Типовой проект 903-1-277.90

Инв.№ подл. | Подп. и дата | Взам. инв.№

64.22.01.103

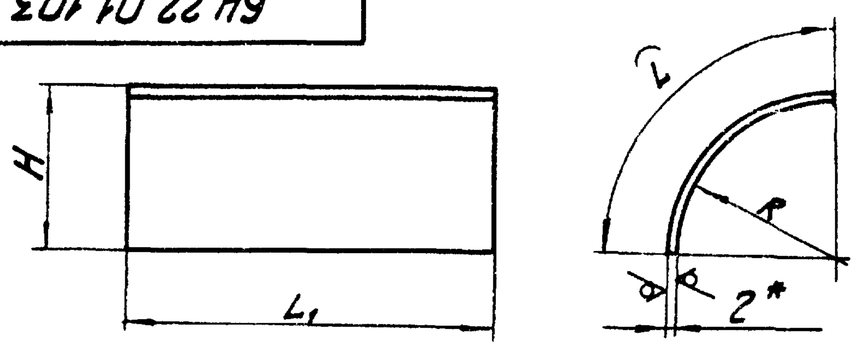

Обозначение	Размеры, мм				Масса, кг
	L	L₁	R	H	
64.22.01.103	234	314	148	150	1,16
- 01	273	434	173	175	1,87
- 02	313	544	198	200	2,68
- 03	415	664	263	265	4,33
- 04	391	814	248	250	5,00
- 05	470	914	298	300	6,75
- 06	548	914	348	350	7,87
- 07	627	1014	398	400	9,99
- 08	627	1214	398	400	11,96
- 09	784	1614	498	500	19,87
- 10	941	1614	598	600	23,85
- 11	1177	2014	748	750	37,22

1. * Размер для справок.
2. $\pm \frac{IT14}{2}$.

Изм. Лист	№ докум.	Подп.	Дата	64.22.01.103	
Разраб.	Богданова			Стенка	Лит. / Масса: см. табл. / Масштаб: —
Пров.	Колмец				Лист / Листов 1
Н.контр.	Колмец			Лист 2 ГОСТ 19903-74 / Вст3кп4 ГОСТ 16523-79	ЛАТГИПРОПРОМ
Утв.					

24342-06 12 Копировал Ж. Формат А4

64.22.01.102

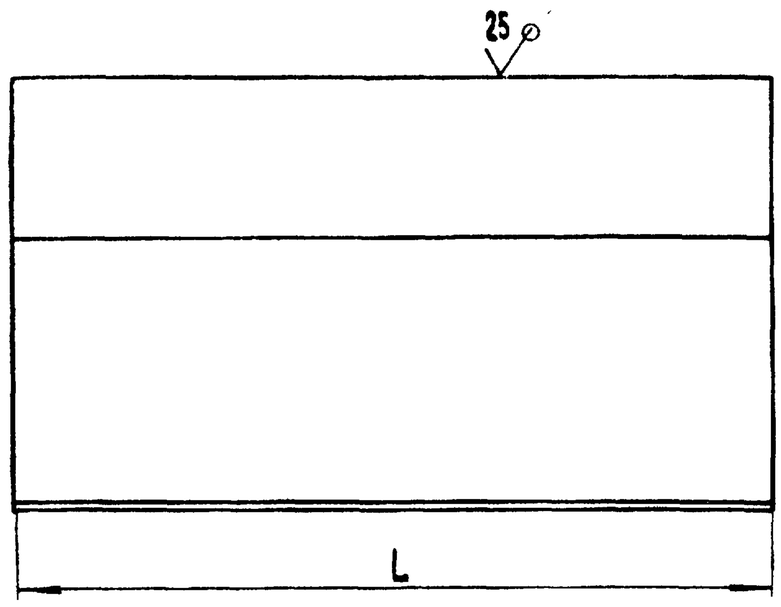

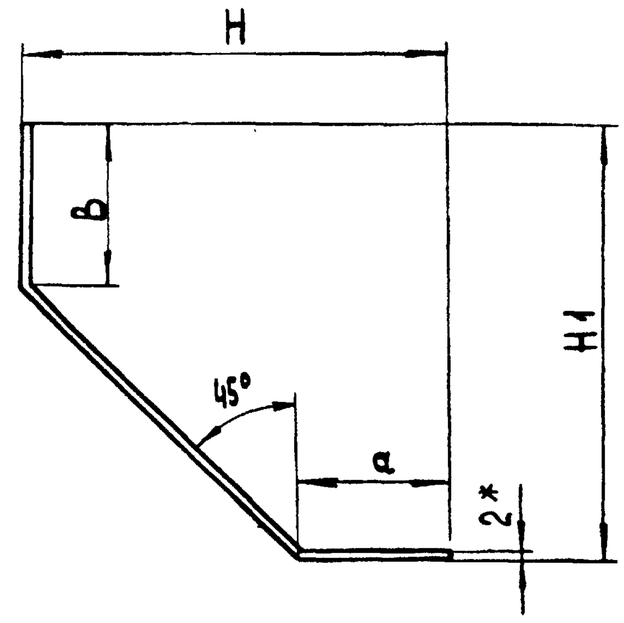

Обозначение	Размеры, мм					Масса, кг
	L	H	H1	a	B	
64.22.01.102	314	150	150	61	51	1,2
-01	434	175	175	76	76	1,99
-02	544	200	200	101	101	2,93
-03	664	265	205	166	106	4,30
-04	814	250	250	151	151	5,65
-05	914	300	200	201	101	6,35
-06	914	350	250	251	151	7,78
-07	1014	400	200	301	101	8,63
-08	1214	400	200	301	101	10,34
-09	1614	500	200	401	101	16,27
-10	1614	600	200	501	101	18,81
-11	2014	750	250	651	151	29,79

1.* Размер для справок.

2. $\pm \frac{IT\,14}{2}$.

Изм	Лист	№ докум.	Подп.	Дата	64.22.01.102			
Разраб.		Богданова			Стенка	Лит.	Масса	Масштаб
Пров.		Колмец				и	См. табл.	—
						Лист	Листов 1	
Н.контр.		Колмец			Лист 2 ГОСТ 19903-74 / ВСт3кп4 ГОСТ 16523-70*	ЛАТГИПРОПРОМ		
Утв.								

Копировал 38 Формат А3

64.22.01.104

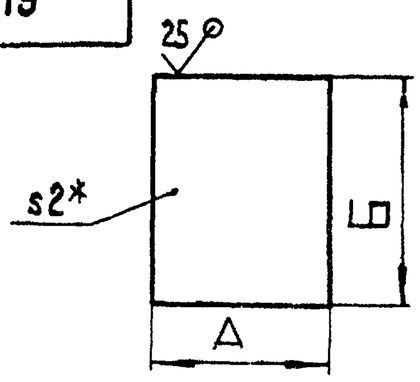

Обозначение	Размеры, мм		Масса, кг
	А	Б	
64.22.01.104	800±0,875	314±0,65	2,96
-01	700±1,0	434±0,775	4,77
-02	800±1,0	544±0,875	6,84
-03	1000±1,15	664±0,1	10,43
-04	1000±1,15	814±1,15	12,78
-05	1100±1,3	914±1,15	15,79
-06	1300±1,55	914±1,15	18,66
-07	1400±1,55	1014±1,3	22,29
-08	1400±1,55	1214±1,3	26,69
-09	1700±1,85	1614±1,85	43,08
-10	2000±1,85	1614±1,85	50,68
-11	2500±2,2	2014±2,2	79,05

* Размер для справок

Изм	Лист	№ докум.	Подп.	Дата	64.22.01.104			
Разраб.		Богданова			Стенка	Лит.	Масса	Масштаб
Пров.		Колмец				и	См. табл.	—
						Лист	Листов 1	
Н.контр.		Колмец			Лист 2 ГОСТ 19903-74 / ВСт3кп4 ГОСТ 16523-70*	ЛАТГИПРОПРОМ		
Утв.								

Копировал 38 Формат А4

Альбом 6

Типовой проект 903-1-277.90

Инв.№ подл. | Подп. и дата | Взам.инв.№ | Инв.№ дубл. | Подп. и дата

64.22.01.105

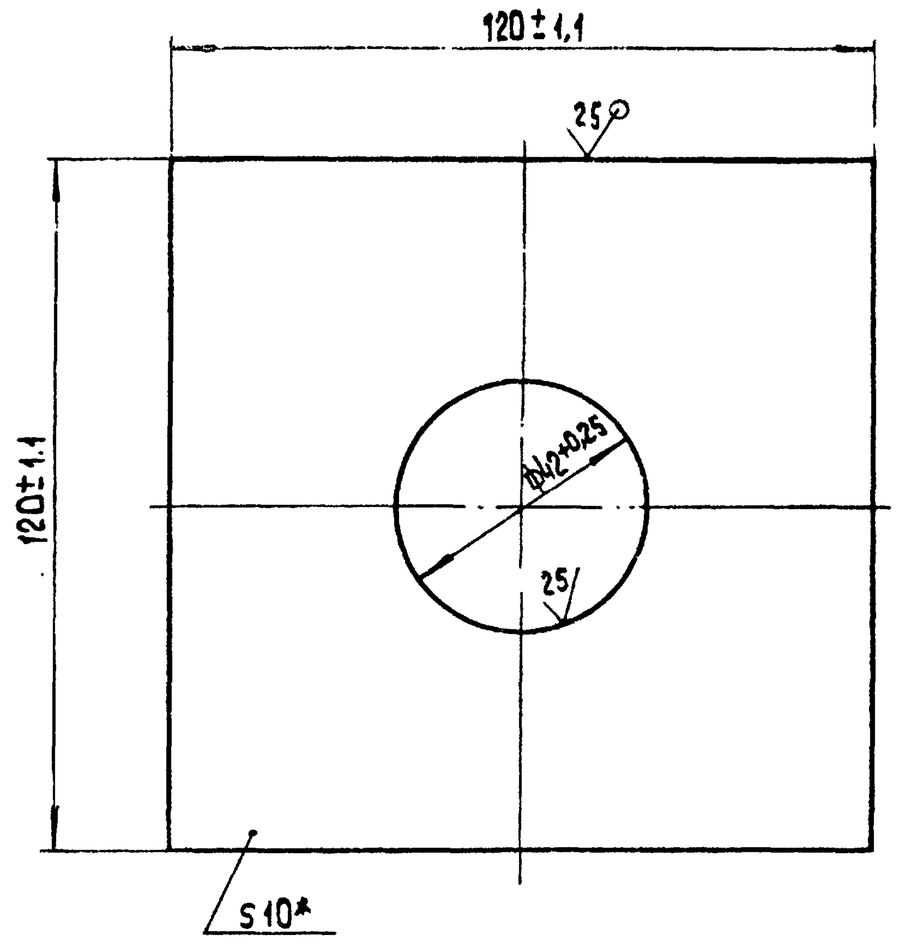

* Размер для справок.

Изм	Лист	№ докум.	Подп.	Дата	64.22.01.105			
Разраб.		Богданова			Усилитель	Лит.	Масса	Масштаб
Пров.		Колмец				и	1,03	1:1
						Лист	Листов 1	
Н.контр.		Колмец			Лист 10 ГОСТ 19903-74 / ВСт3кп2 ГОСТ 14637-79	ЛАТГИПРОПРОМ		
Утв.								

Копировал 38 24342-06 13 Формат А4

64.22.09.100 СБ

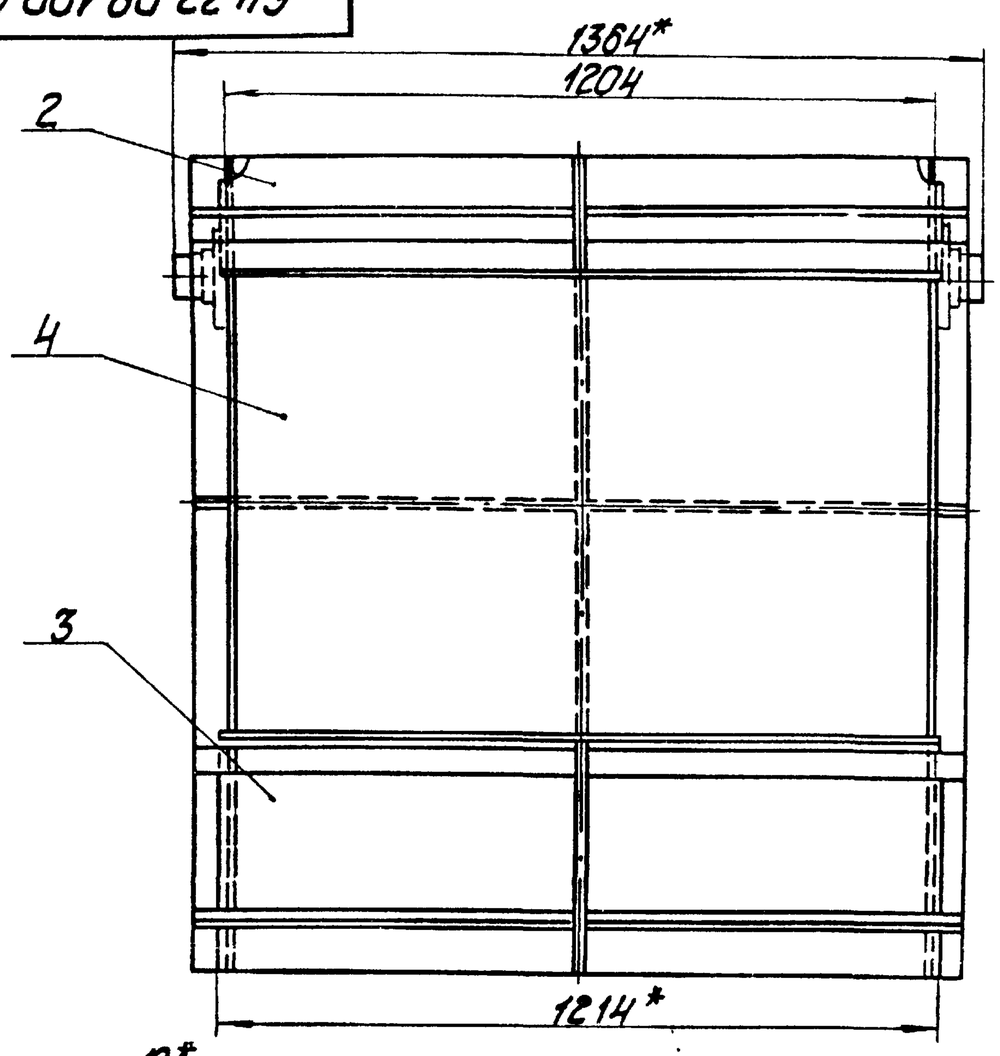

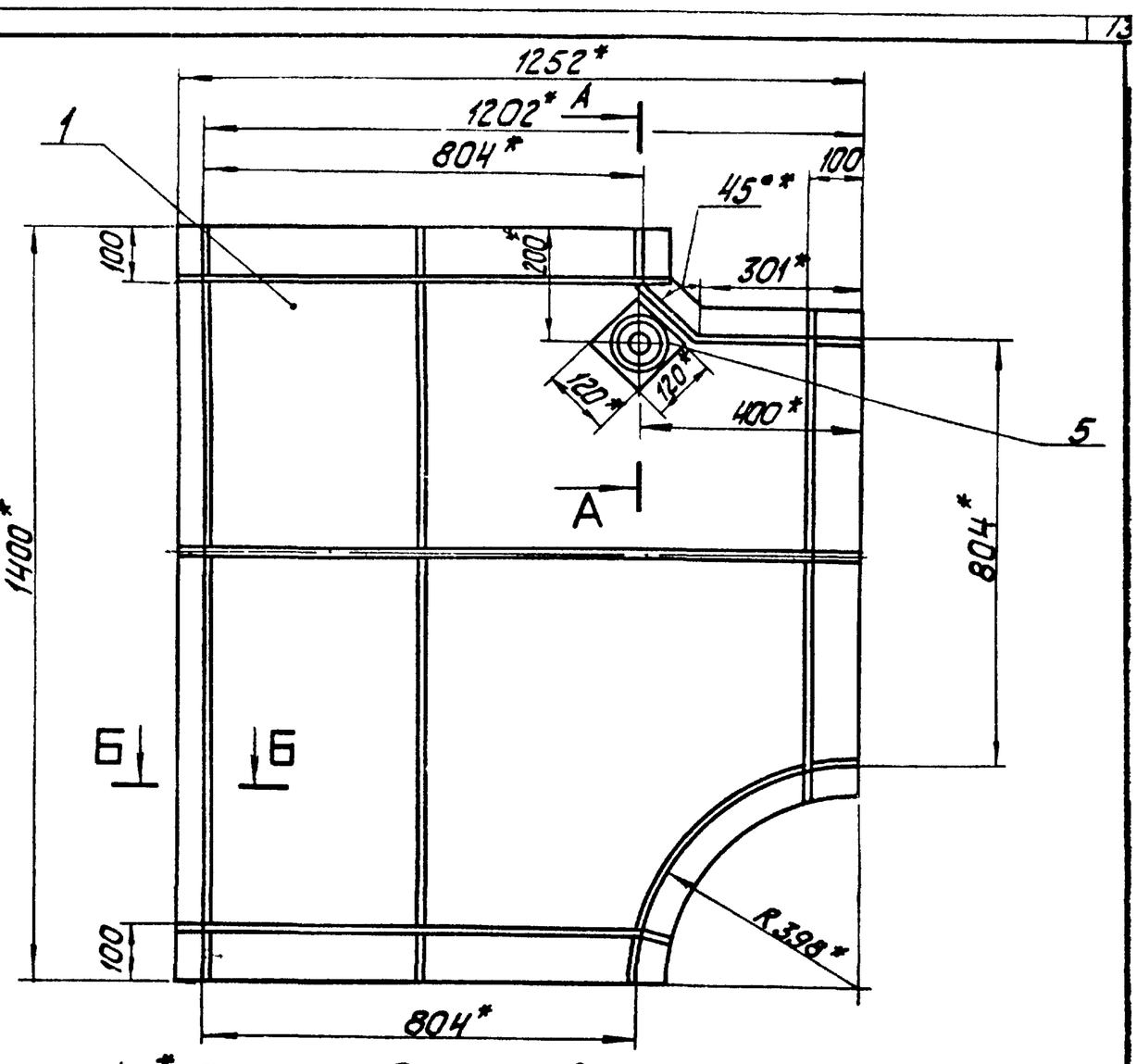

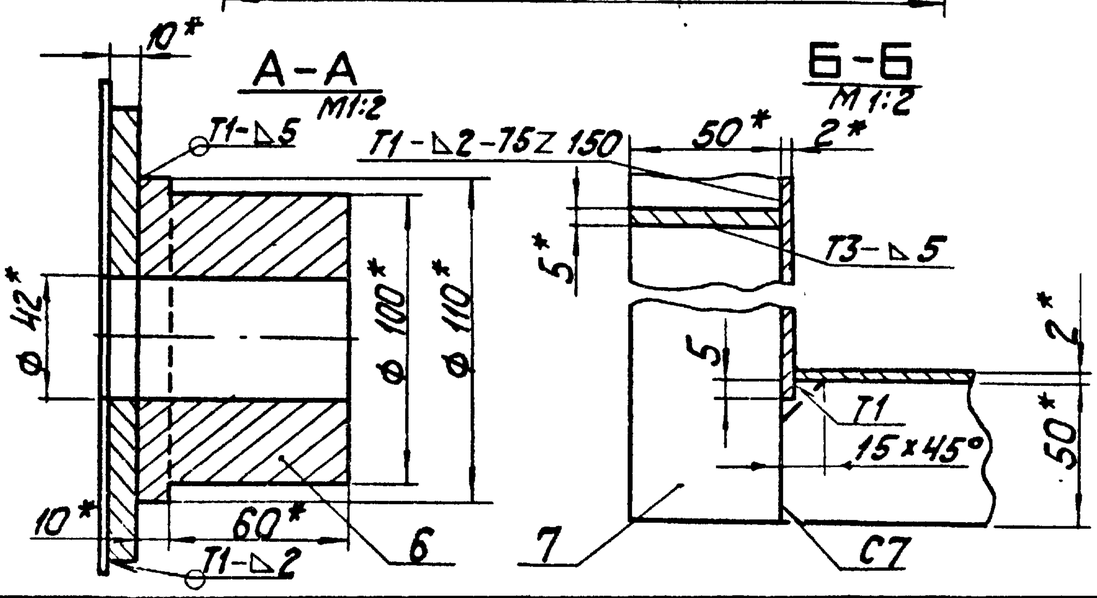

1. * Размеры для справок.
2. $\pm \frac{IT14}{2}$.
3. Сварные швы по ГОСТ 5264-80.

Изм.	Лист	№ докум.	Подп.	Дата	64.22.09.100 СБ		
Разраб.		Богданова			Короб	Лит.	Масса: 146 / Масштаб: 1:10
Пров.		Колмец				Лист	Листов 1
Н. контр.		Колмец				ЛАТГИПРОПРОМ	
Утв.							

Копировал Ку- Формат А3

64.22.01.101

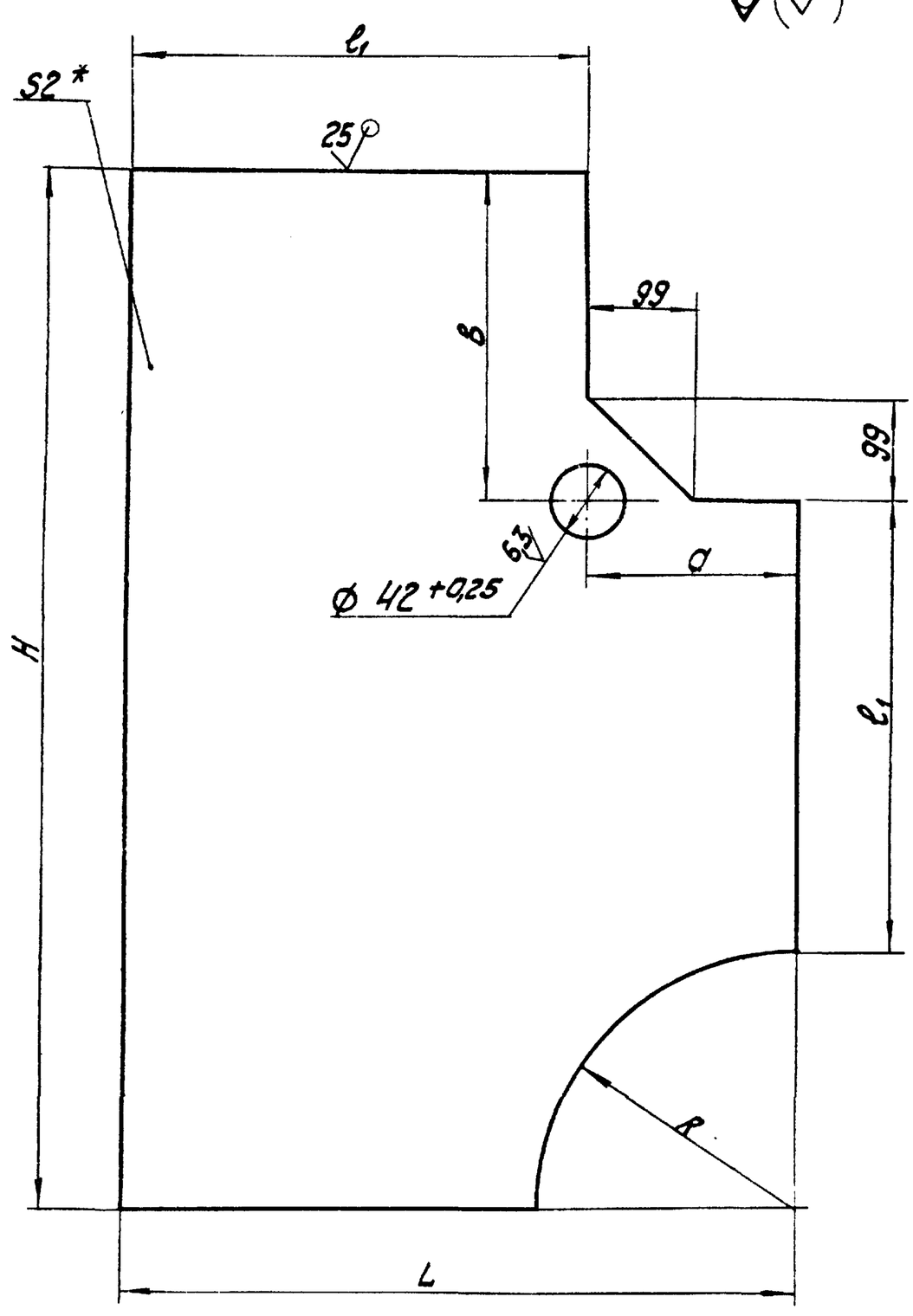

Обозначение	Размеры, мм						Масса, кг
	L	H	R	l_1	a	B	
64.22.01.101	450	600	150	300	150	150	3,67
-01	525	700	175	350	175	175	4,97
-02	600	800	200	400	200	200	6,47
-03	795	1000	265	530	265	205	10,82
-04	750	1000	250	500	250	250	10,08
-05	900	1100	300	600	300	200	13,55
-06	1050	1300	350	700	350	250	18,61
-07	1200	1400	400	800	400	200	23,21
-08	1500	1700	500	1000	500	200	35,44
-09	1800	2000	600	1200	600	200	50,26
-10	2250	2500	750	1500	750	250	78,49

1. * Размер для справок.
2. $\frac{IT14}{2}$.

Изм.	Лист	№ докум.	Подп.	Дата	64.22.01.101		
Разраб.		Богданова			Боковина	Лит.	Масса: см. табл. / Масштаб: —
Пров.		Колмец				Лист	Листов 1
Т. контр.							
Н. контр.		Колмец			Лист 2 ГОСТ 19903-74 Вст3кп4 ГОСТ 16523-70	ЛАТГИПРОПРОМ	
Утв.							

24342-06 14 Копировал Ку- Формат А3

Формат	Поз.	Зона	Обозначение	Наименование	Кол.	Примечание
				Документация		
А4			64.22.09.200 СБ	Сборочный чертеж		
				Детали		
А4		1	64.22.01.201-07	Втулка	1	
А4		2	64.22.01.202-08	Створка	1	
А3		3	64.22.04.203-04	Ребро	6	

64.22.09.200

Изм.	Лист	№ докум.	Подпись	Дата	Заслонка	Лит.	Лист	Листов
Разраб.		Богданов				И		1
Пров.		Колмец				ЛАТГИПРОПРОМ		
Н.контр.		Колмец						
Утв.								

Копировал: Формат А4

Типовой проект 903-1-277.90 Альбом 6

64.22.09.200СБ

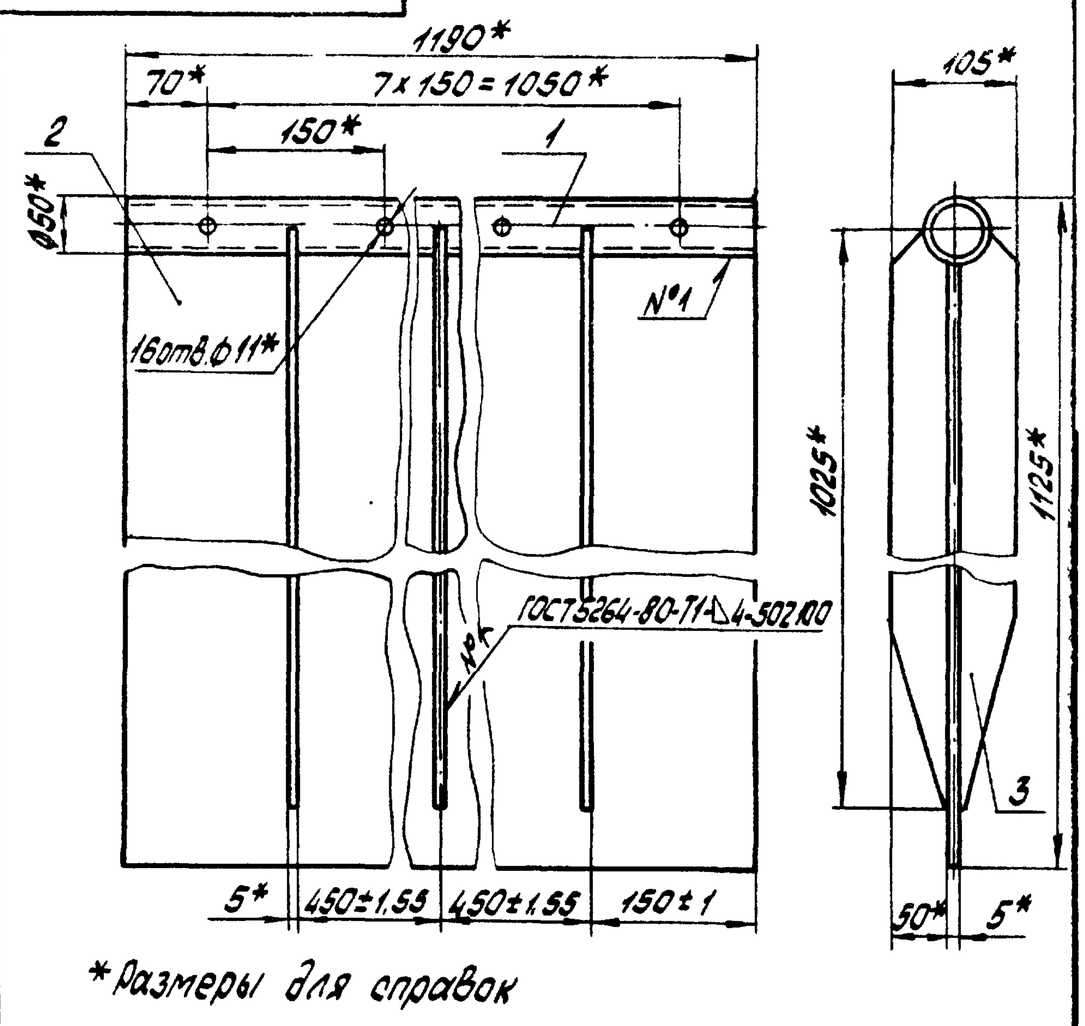

*Размеры для справок

64.22.09.200 СБ

Изм.	Лист	№ докум.	Подпись	Дата	Заслонка	Лит.	Масса	Масштаб
Разраб.		Богданова				И	87	1:5
Пров.		Колмец				Лист	Листов 1	
Т.контр.						ЛАТГИПРОПРОМ		
Н.контр.		Колмец						
Утв.								

Копировал: Формат А4

64.22.01.106

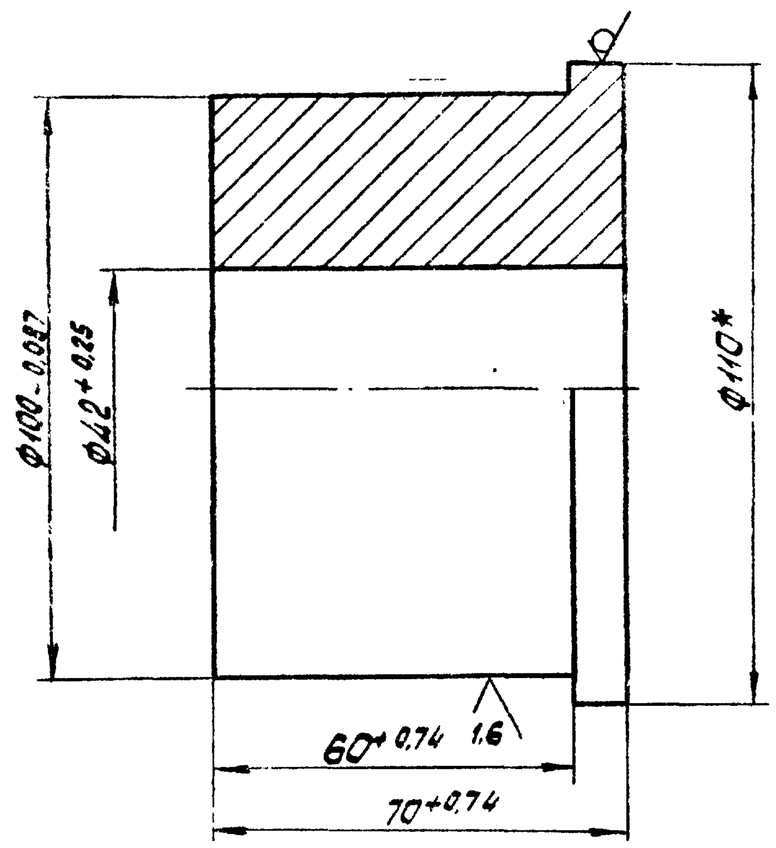

*Размер для справок

64.22.01.106

Изм.	Лист	№ докум.	Подпись	Дата	Бобышка	Лит.	Масса	Масштаб
Разраб.		Богданова				И	3,69	1:1
Пров.		Колмец				Лист	Листов 1	
Т.контр.					Круг 110-В ГОСТ 2590-71 / ВСт3кп4 ГОСТ 535-79	ЛАТГИПРОПРОМ		
Н.контр.		Колмец						
Утв.								

Копировал: Формат А4

Типовой проект 903-1-277.90 Альбом 6

64.22.01.201

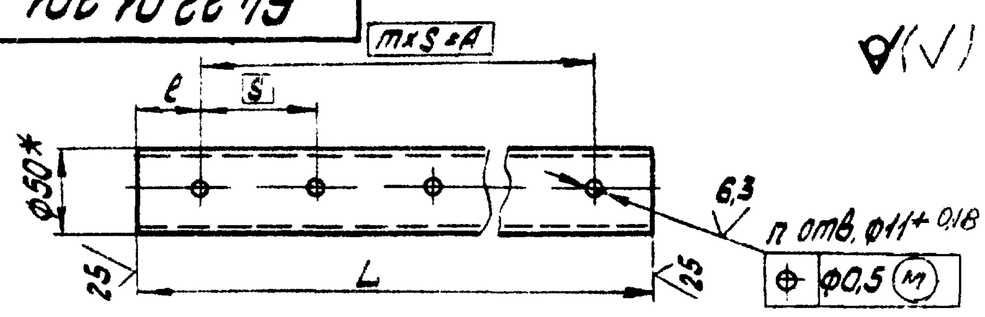

Обозначение	Размеры, мм					Кол.	Масса, кг
	L	A	S	m	l	n	
64 22.01.201	290-1.3	240	120	2	25±0.26	6	1.32
-01	410-1.5	300	150	2	55±0.37	6	1.87
-02	520-1.75	390	130	3	65±0.37	8	2.37
-03	640-2.0	540	135	4	50±0.37	10	2.91
-04	790-2.0	650	130	5	70±0.37	12	3.59
-05	890-2.3	750	150	5	70±0.37	12	4.05
-06	990-2.3	840	140	6	75±0.37	14	4.50
-07	1190-2.6	1050	150	7	70±0.37	16	5.41
-08	1590-3.1	1430	130	11	80±0.37	24	7.22
-09	1990-3.7	1800	150	12	95±0.435	26	9.04

*Размер для справок

64.22.01.201

Изм.	Лист	№ докум.	Подп.	Дата	Втулка	Лит.	Масса	Масштаб
Разраб.		Богданова				И	см. табл.	—
Пров.		Колмец				Лист	Листов 1	
Т.контр.					Труба 50х4 ГОСТ 8732-78 / В 20 ГОСТ 8731-74*	ЛАТГИПРОПРОМ		
Н.контр.		Колмец						
Утв.								

Копировал: Ф.Н. 24342-06 15 Формат А4

64.22.04.203

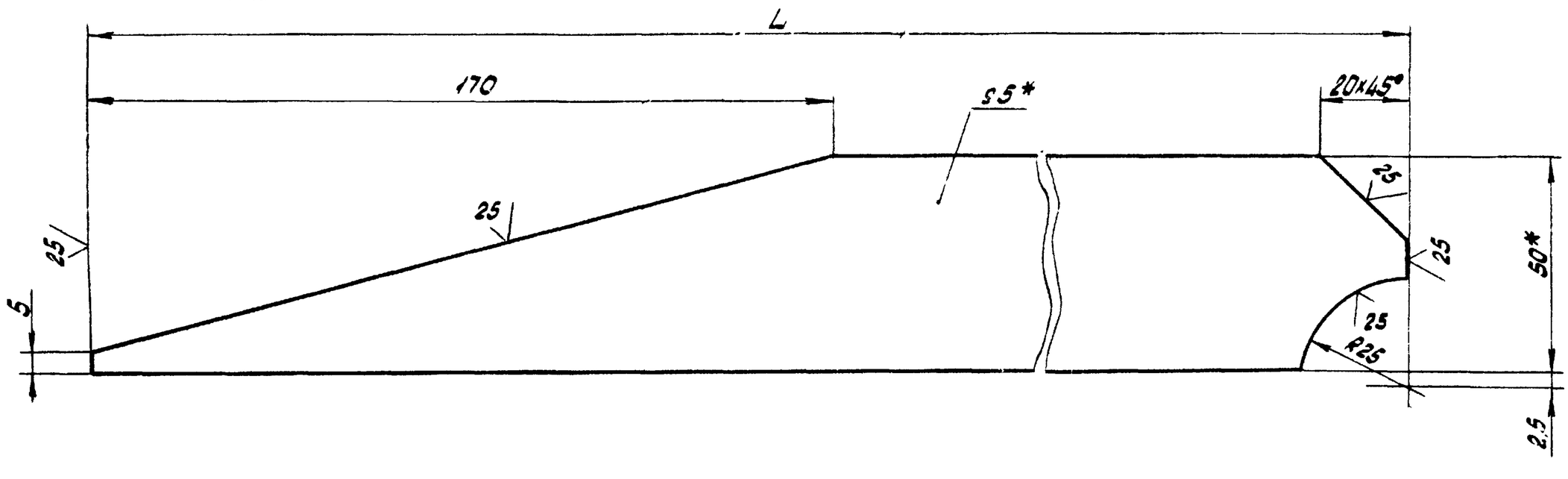

Обозначение	L, мм	Масса, кг
64.22.04.203	650	1,1
-01	750	1,3
-02	900	1,6
-03	1050	1,89
-04	1025	1,84
-05	1350	2,48
-06	1650	3,07
-07	1900	3,56

1. * Размеры для справок.
2. $\pm\frac{IT14}{2}$.

Изм.	Лист	№ докум.	Подпись	Дата	64.22.04.203			
Разраб.		Богданова			Ребро	Лит.	Масса	Масштаб
Пров.		Колмец				и	См. табл.	—
Т.контр.						Лист	Листов 1	
Утв.					Полоса $\frac{6\times50\text{-ГОСТ 103-76}}{\text{ВСт3кп2 ГОСТ 535-79}}$	ЛАТГИПРОПРОМ		
Н.контр.		Колмец						

Копировал: Формат А3

64.22.01.202

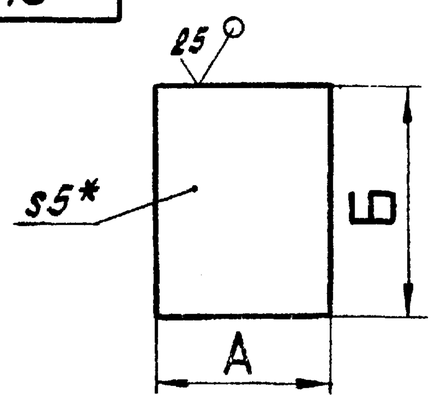

Обозначение	Размеры, мм		Масса, кг
	А	Б	
64.22.01.202	290-1,3	315±0,7	4,39
-01	410-1,55	455±0,775	7,33
-02	520-1,75	625±0,875	10,72
-03	640-2,1	715±1,0	17,92
-04	790-2,0	675±1,0	20,94
-05	890-2,3	815±1,15	28,47
-06	891-2,3	965±1,15	33,71
-07	990-2,3	1105±1,3	42,94
-08	1190-2,6	1075±1,3	50,22
-09	1590-3,1	1375±1,55	85,82
-10	1590-3,1	1725±1,85	107,66
-11	1990-3,7	1975±1,85	154,27

* Размер для справок

Изм.	Лист	№ докум.	Подпись	Дата	64.22.01.202			
Разраб.		Богданова			Сварка	Лит.	Масса	Масштаб
Пров.		Колмец				и	См. табл.	—
Т.контр.						Лист	Листов 1	
Утв.					Лист $\frac{5\text{ ГОСТ 19903-74}}{\text{ВСт3кп2 ГОСТ 14637-79}}$	ЛАТГИПРОПРОМ		
Н.контр.		Колмец						

Копировал: Лол Формат А4

Альбом Б

Типовой проект 903-1-277.90

Формат	Зона	Поз.	Обозначение	Наименование	Кол.	Примечание
				Документация		
А3			64.128.01.400 СБ	Сборочный чертеж		
				Детали		
Б4		1	64.128.01.401	Стенка		
				Лист $\frac{2\text{ ГОСТ 19903-74}}{\text{ВСт3кп4 ГОСТ 16523-70}}$	1	46,31 кг
Б4		2	64.128.01.402	Стенка		
				Лист $\frac{2\text{ ГОСТ 19903-74}}{\text{ВСт3кп4 ГОСТ 16523-70}}$	1	46,7 кг
Б4		3	64.128.01.403	Стенка		
				Лист $\frac{2\text{ ГОСТ 19903-74}}{\text{ВСт3кп4 ГОСТ 16523-70}}$	1	21 кг
Б4		4	64.128.01.404	Стенка		
				Лист $\frac{2\text{ ГОСТ 19903-74}}{\text{ВСт3кп4 ГОСТ 16523-70}}$	1	25,01 кг
				Материалы		
		5		Полоса $\frac{5\times50\text{-ГОСТ 103-75}}{\text{ВСт3кп2 ГОСТ 535-79}}$	17,2	м

Инв. № подл. | Подпись и дата | Взам. инв. №

Изм.	Лист	№ докум.	Подпись	Дата	64.128.01.400			
Разраб.		Богданова			Переход	Лит.	Лист	Листов
Пров.		Колмец				и		1
Н.контр.		Колмец				ЛАТГИПРОПРОМ		
Утв.								

Копировал: Лол-24342-06 16 Формат А4

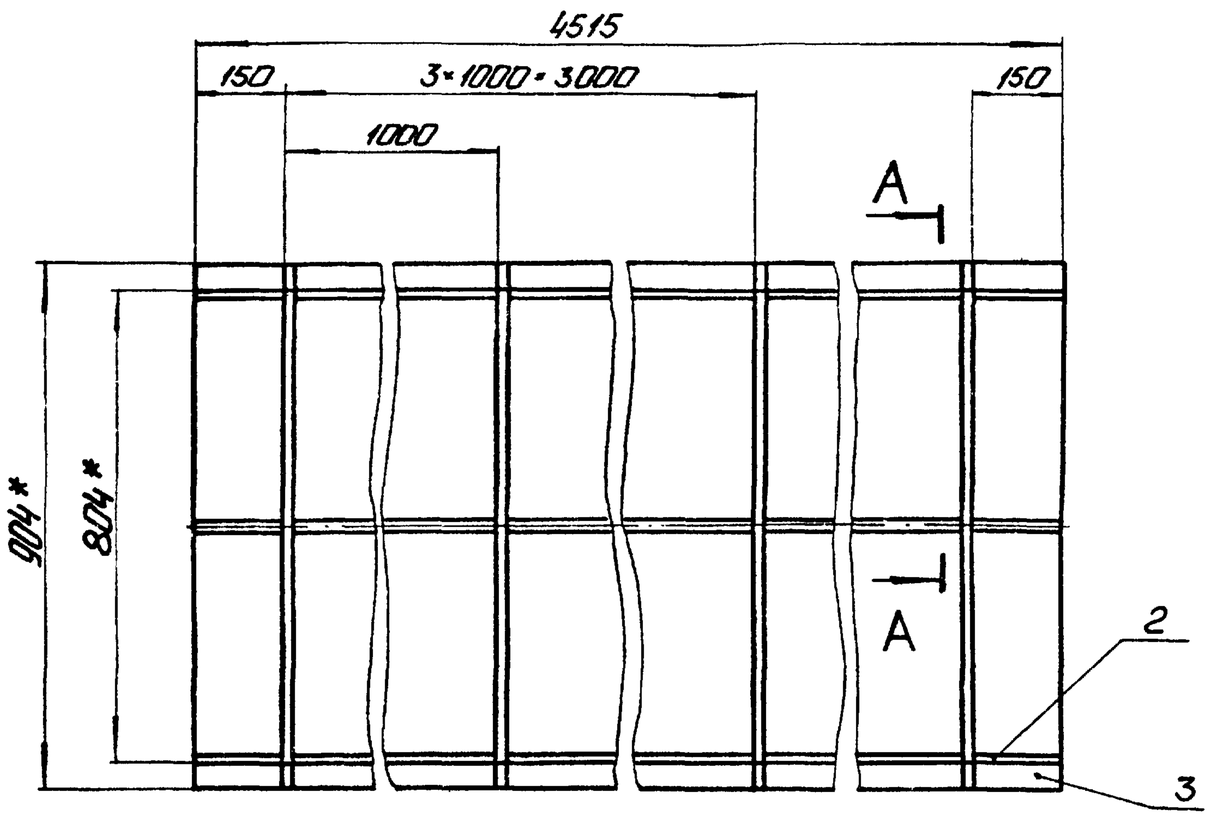

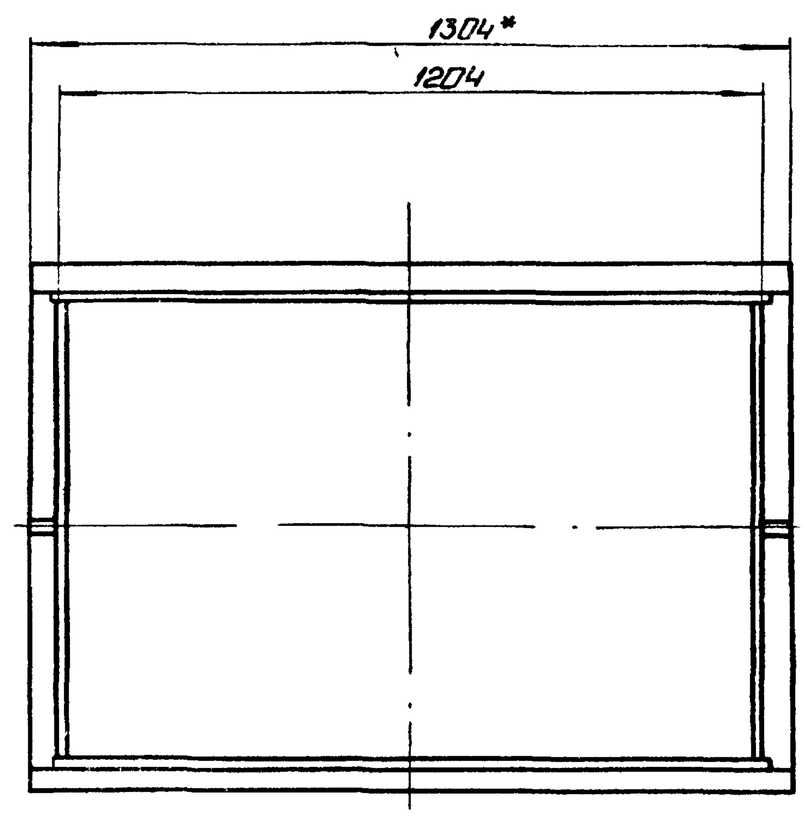

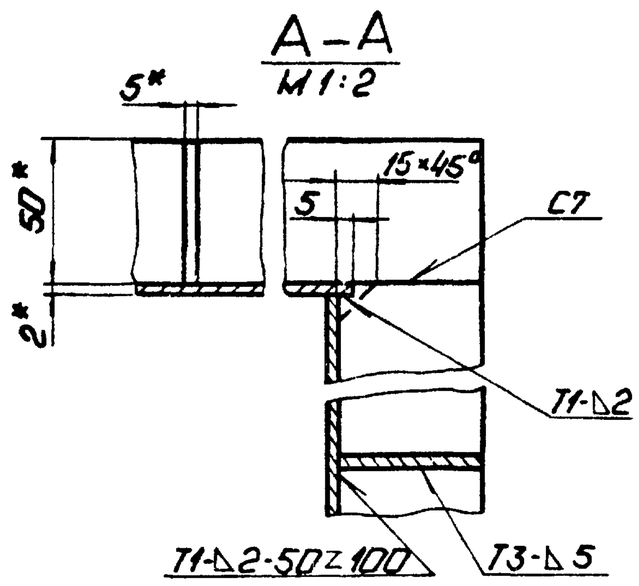

1.* Размеры для справок.
2. $\pm\frac{IT14}{2}$.
3. Обработка поверхностей реза деталей Б425.
4. Сварные швы по ГОСТ 5264-80.

					64.128.01.300СБ			
Изм.	Лист	№ докум.	Подп.	Дата	Короб	Лит.	Масса	Масштаб
Разраб.		Богданова				И	362,5	1:10
Пров.		Колмеи				Лист	Листов 1	
Т.контр.						ЛАТГИПРОПРОМ		
Н.контр.		Колмеи						
Утв.								

Копировал: Формат А3

Формат	Зона	Поз.	Обозначение	Наименование	Кол.	Примечание
				Документация		
А3			64.128.01.300СБ	Сборочный чертеж		
				Детали		
Б4		1	64.128.01.301	Стенка		
				Лист $\frac{2\ ГОСТ\ 19903-74}{ВСт3кп4\ ГОСТ\ 16523-70}$		
				800±1,0×4515±1,6 мм	2	56,71 кг
Б4		2	64.128.01.302	Стенка		
				Лист $\frac{2\ ГОСТ\ 19903-74}{ВСт3кп4\ ГОСТ\ 16523-70}$		
				1214±1,3×4515±1,6 мм	2	86,1 кг
				Материалы		
		3		Полоса $\frac{5×50-ГОСТ\ 103-74}{ВСт3кп2\ ГОСТ\ 535-79}$	39,2	м

					64.128.01.300			
Изм.	Лист	№ докум.	Подп.	Дата	Короб	Лит.	Лист	Листов
Разраб.		Богданова				И		1
Пров.		Колмеи				ЛАТГИПРОПРОМ		
Н.контр.		Колмеи						
Утв.								

Копировал: Формат А4

Альбом Б

Типовой проект 903-1-277.90

Формат	Зона	Поз.	Обозначение	Наименование	Кол.	Примечание
				Документация		
А3			64.30.04.000СБ	Сборочный чертеж		
				Сборочные единицы		
А4		1	58.02.00.000	Люк лаза	1	
				Детали		
А3		2	64.30.04.001	Боковина	1	
А4		3	64.30.04.002	Стенка	1	
А3		4	64.30.04.003	Стенка	1	
А4		5	64.30.04.004	Фланец	1	
А4		6	64.30.04.005	Конус	1	
А3		7	64.30.04.006	Полуконус	1	
А4		8	64.30.04.007	Уплотнитель	1	
				Материалы		
		9		Полоса $\frac{5×50\ ГОСТ\ 103-76}{ВСт3кп2\ ГОСТ\ 535-79}$	11,4	м

Инв. № подл. | Подп. и дата | Взам. инв. № | Инв. № дубл. | Подп. и дата

					64.30.04.000			
Изм.	Лист	№ докум.	Подп.	Дата	Кармон	Лит.	Лист	Листов
Разраб.		Богданова				И		1
Пров.		Колмеи				ЛАТГИПРОПРОМ		
Н.контр.		Колмеи						
Утв.								

Копировал: 24342-06 17 Формат А4

64.128.01.400 СБ

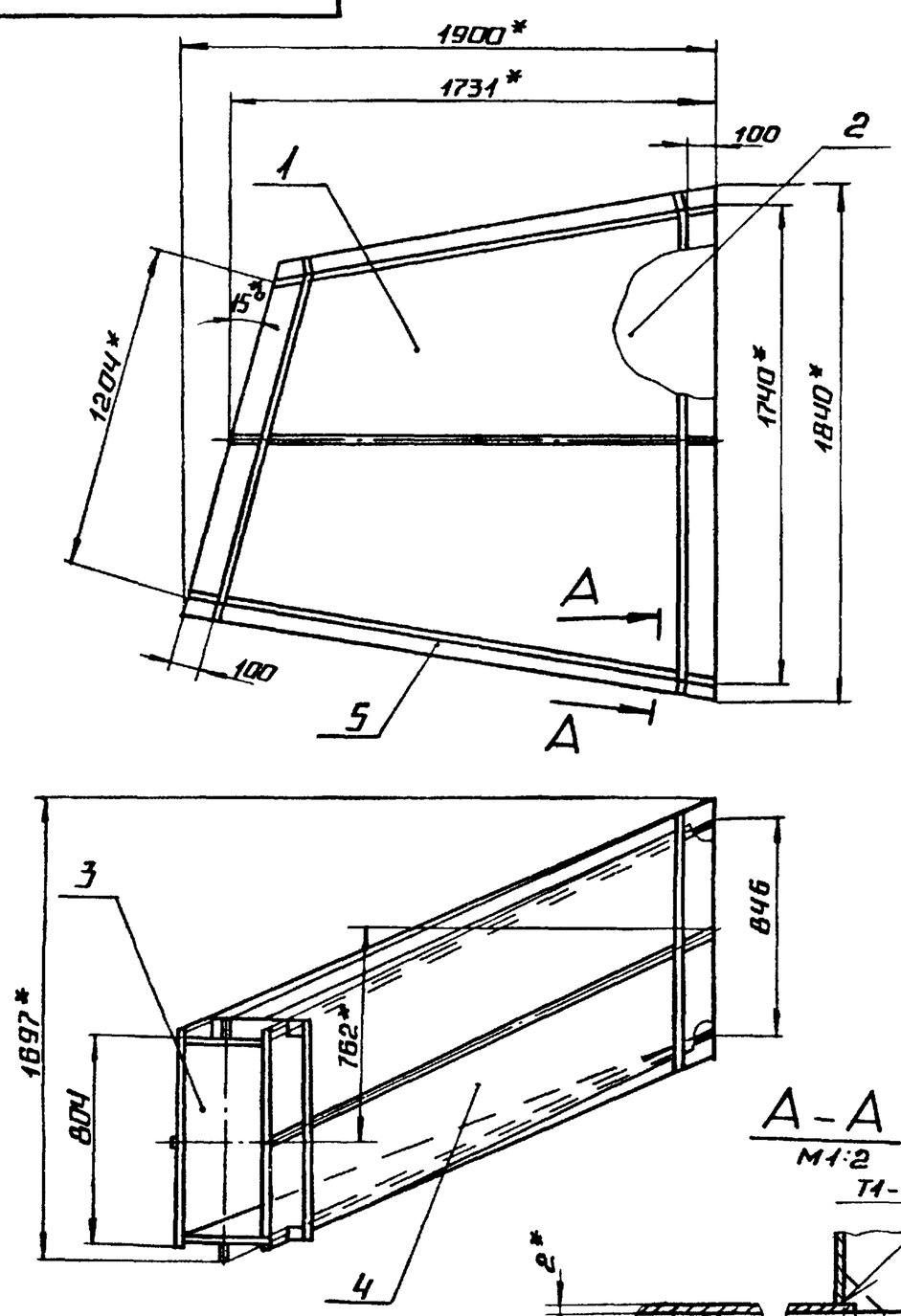

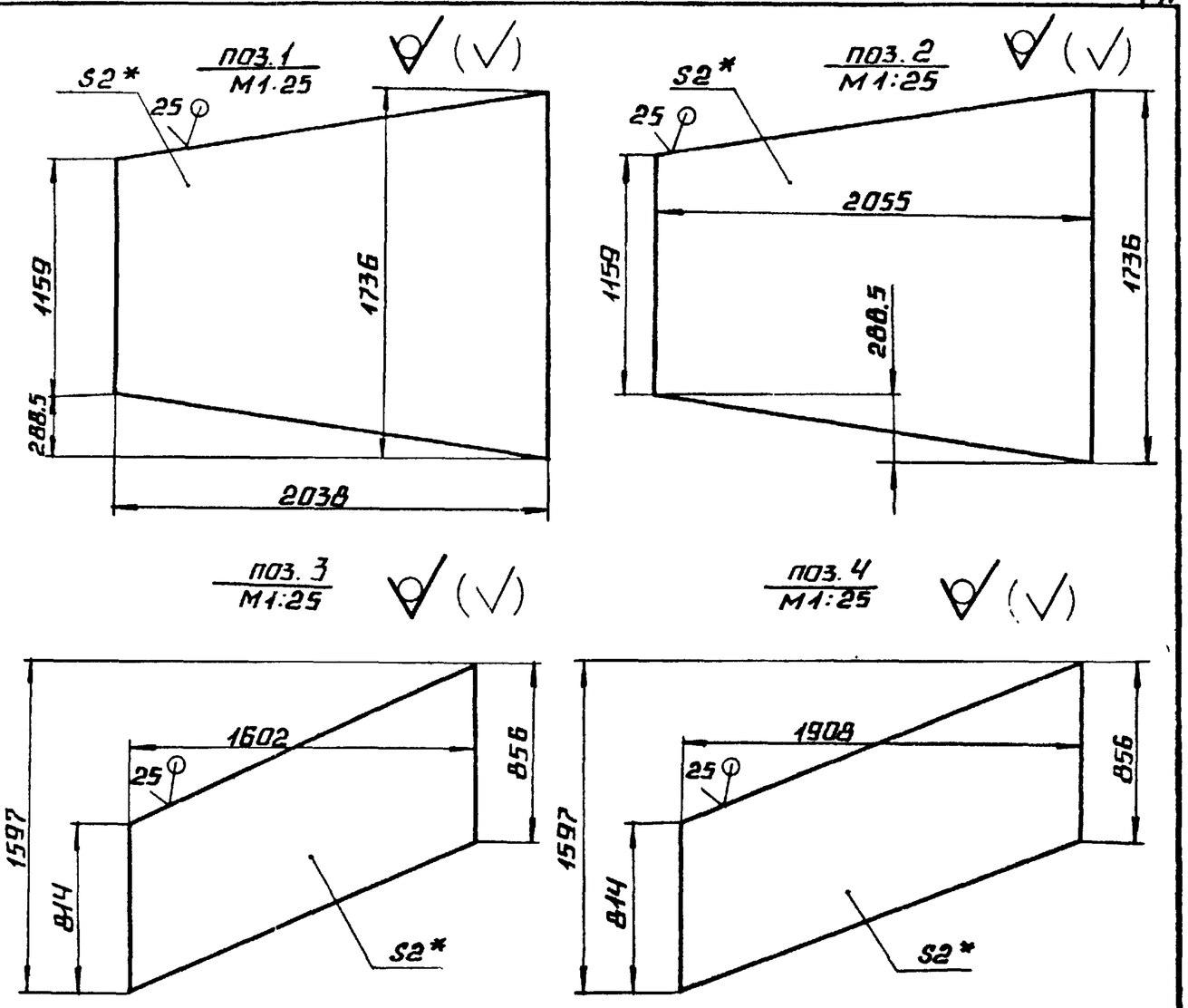

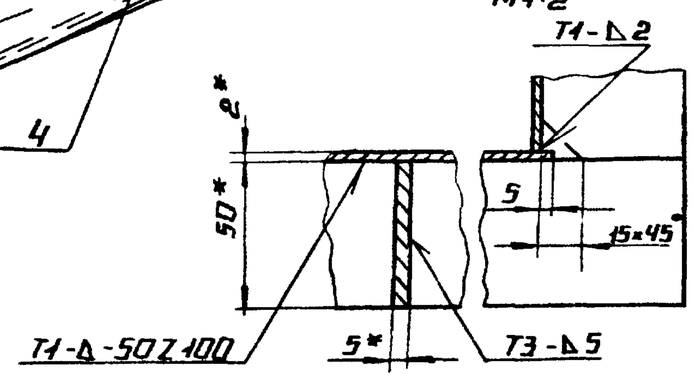

1.* РАЗМЕРЫ ДЛЯ СПРАВОК.
2. $\pm\frac{IT14}{2}$.
3. ОБРАБОТКА ПОВЕРХНОСТЕЙ РЕЗА ДЕТАЛЕЙ Б4 25.
4. СВАРНЫЕ ШВЫ ПО ГОСТ 5264-80.

					64.128.01.400 СБ			
Изм. Лист	№ докум.	Подп.	Дата		Переход	Лит.	Масса	Масштаб
Разраб.	Богданова					И	172,7	1:20
Пров.	Колмец					Лист	Листов 1	
Т.контр.						ЛАТГИПРОПРОМ		
Н.контр.	Колмец							
Утв.								

Копировал Формат А3

64.30.04.005

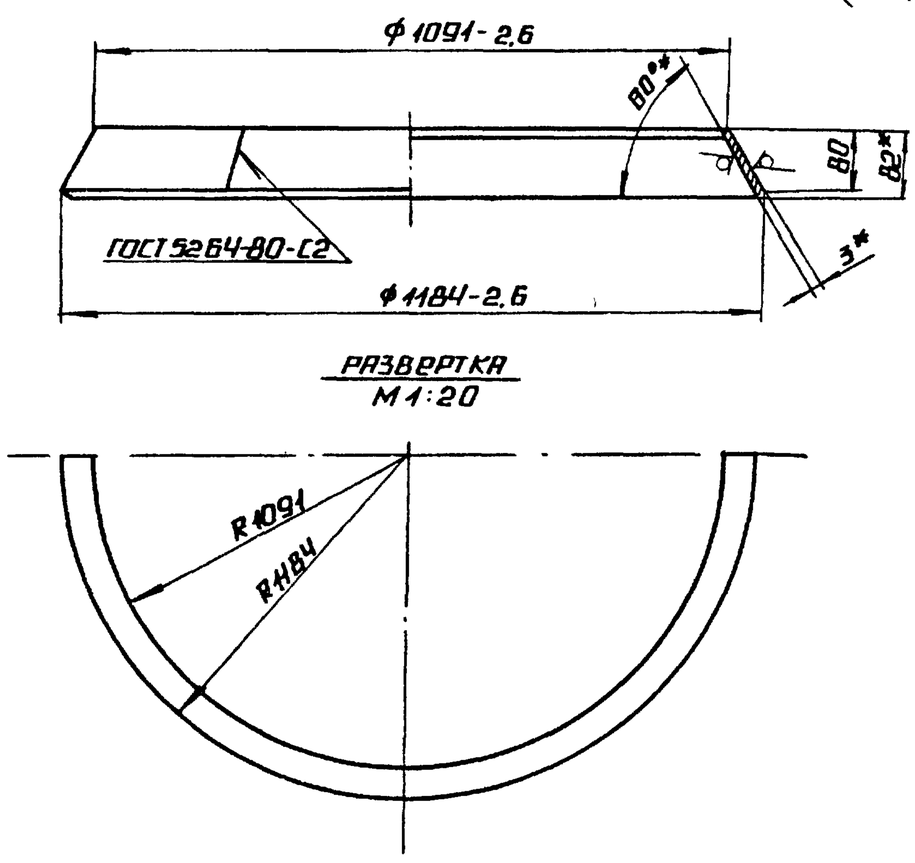

1.* РАЗМЕРЫ ДЛЯ СПРАВОК.
2. $\pm\frac{IT14}{2}$.

					64 30 04 005			
Изм. Лист	№ докум.	Подп.	Дата		Конус	Лит.	Масса	Масштаб
Разраб.	Богданова					И	7,8	1:10
Пров.	Колмец					Лист	Листов 1	
Н.контр.	Колмец				3 ГОСТ 19903-74 / Лист ВСТ3кп2 ГОСТ 16529-70	ЛАТГИПРОПРОМ		
Утв.								

Копировал Формат А4

64.30.04.004

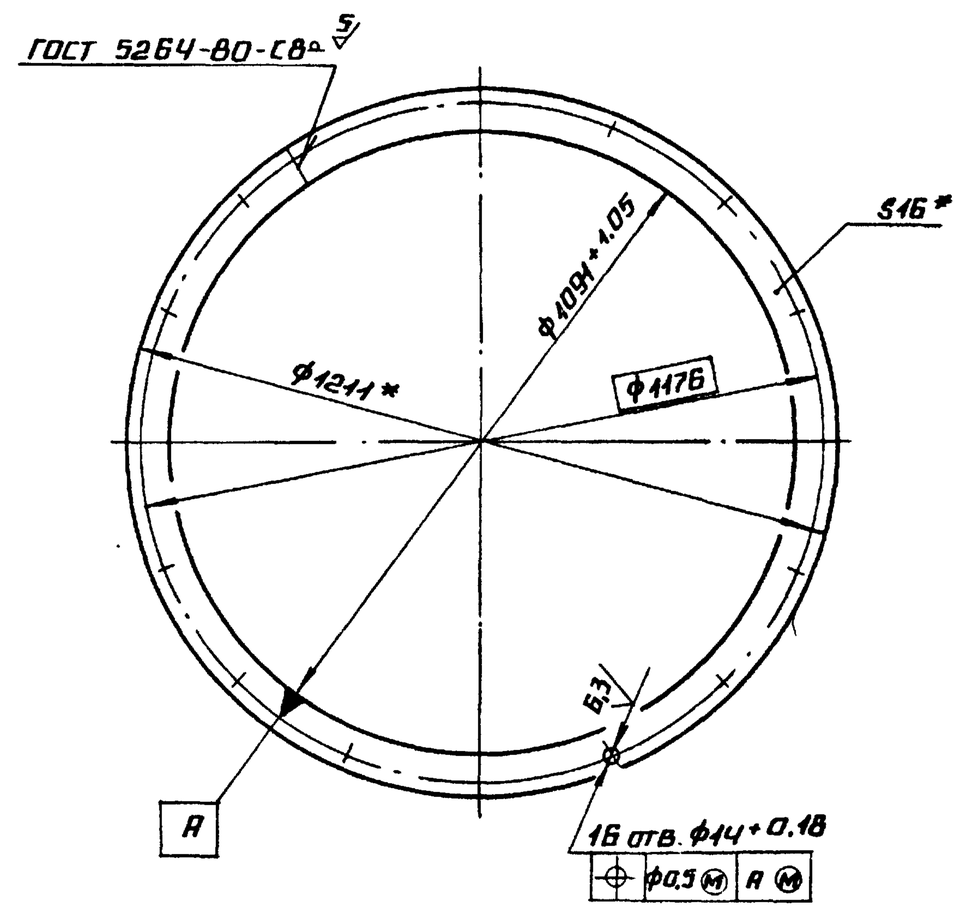

* РАЗМЕРЫ ДЛЯ СПРАВОК.

					64.30.04.004			
Изм. Лист	№ докум.	Подп.	Дата		Фланец	Лит.	Масса	Масштаб
Разраб.	Богданова					И	27,3	1:10
Пров.	Колмец					Лист	Листов 1	
Т.контр.						ЛАТГИПРОПРОМ		
Н.контр.	Колмец				Полоса 16×60-ГОСТ 103-78 / ВСТ3кп2 ГОСТ 535-79			
Утв.								

Типовой проект 903-1-277.90 Альбом 6

Инв. № подл. | Подпись и дата | Взам. инв. № | Инв. № дубл. | Подпись и дата

24342-06 18 Копировал Формат А4

64.30.04.000СБ

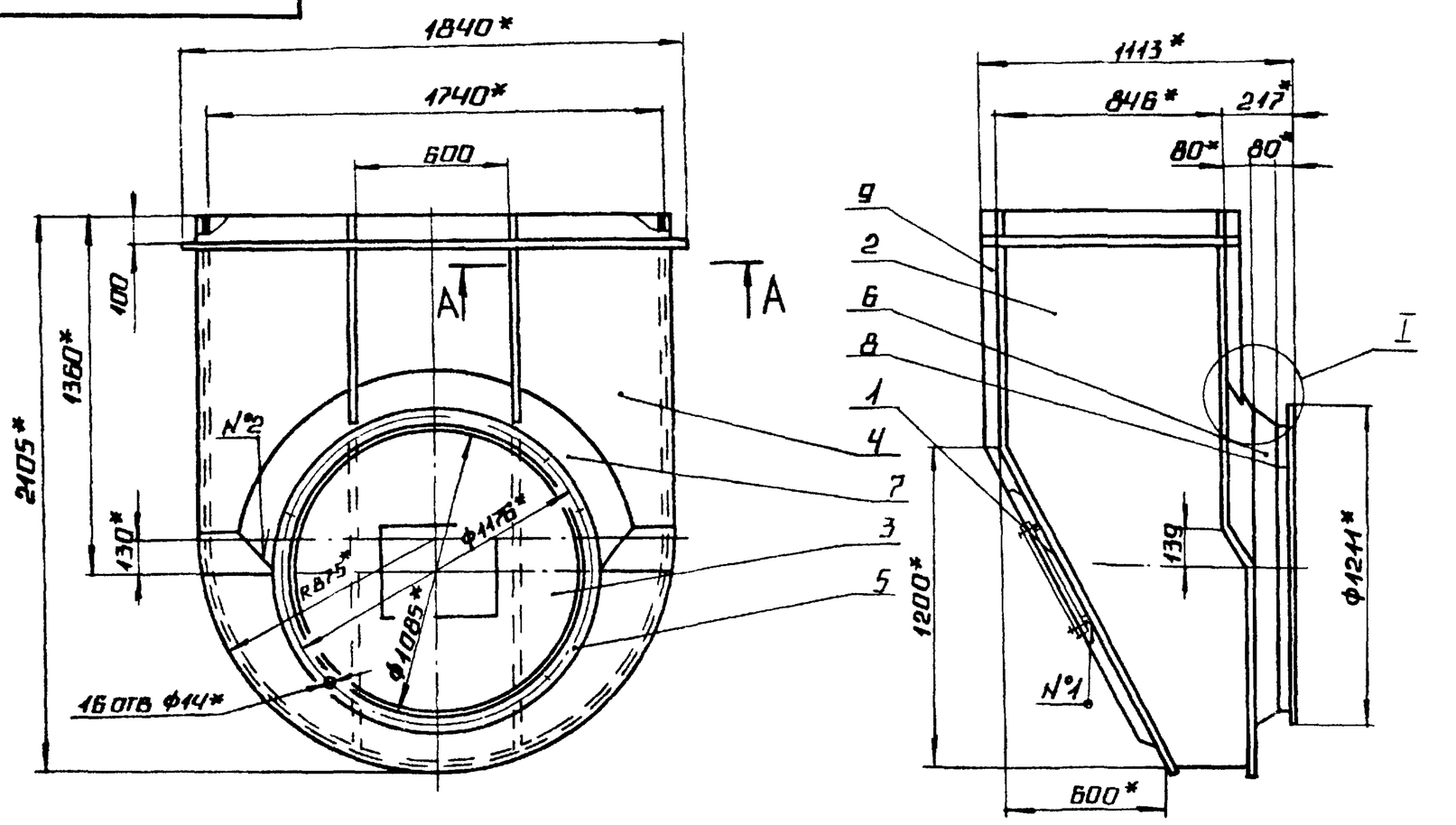

1.* РАЗМЕРЫ ДЛЯ СПРАВОК.
2. ± IT14/2.

А-А
М1:2

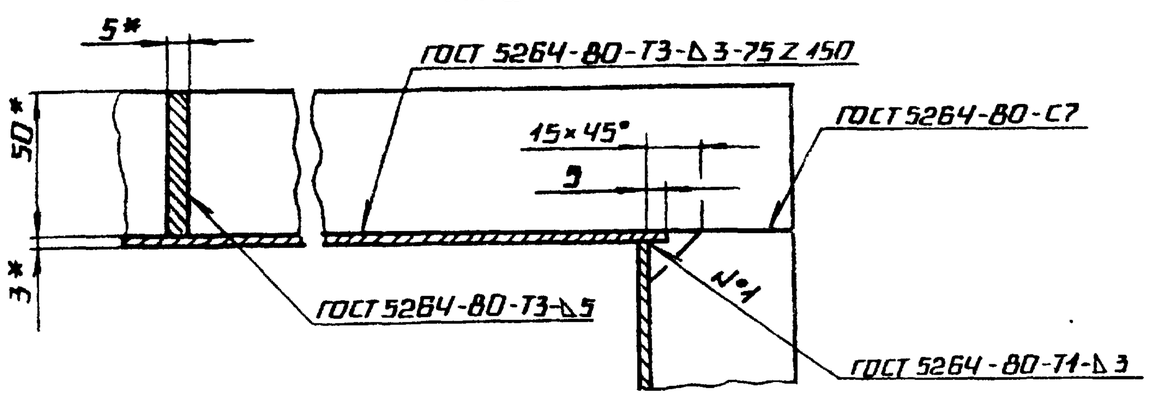

					64.30.04 000 СБ			
Изм.	Лист	№ докум.	Подп.	Дата	КАРМАН	Лит.	Масса	Масштаб
Разраб.		Богданова				И	308	1:20
Пров.		Колмец				Лист	Листов 1	
Т.контр.						ЛАТГИПРОПРОМ		
Н.контр.		Колмец						
Утв.								

Копировал Формат А3

64.30.04.001

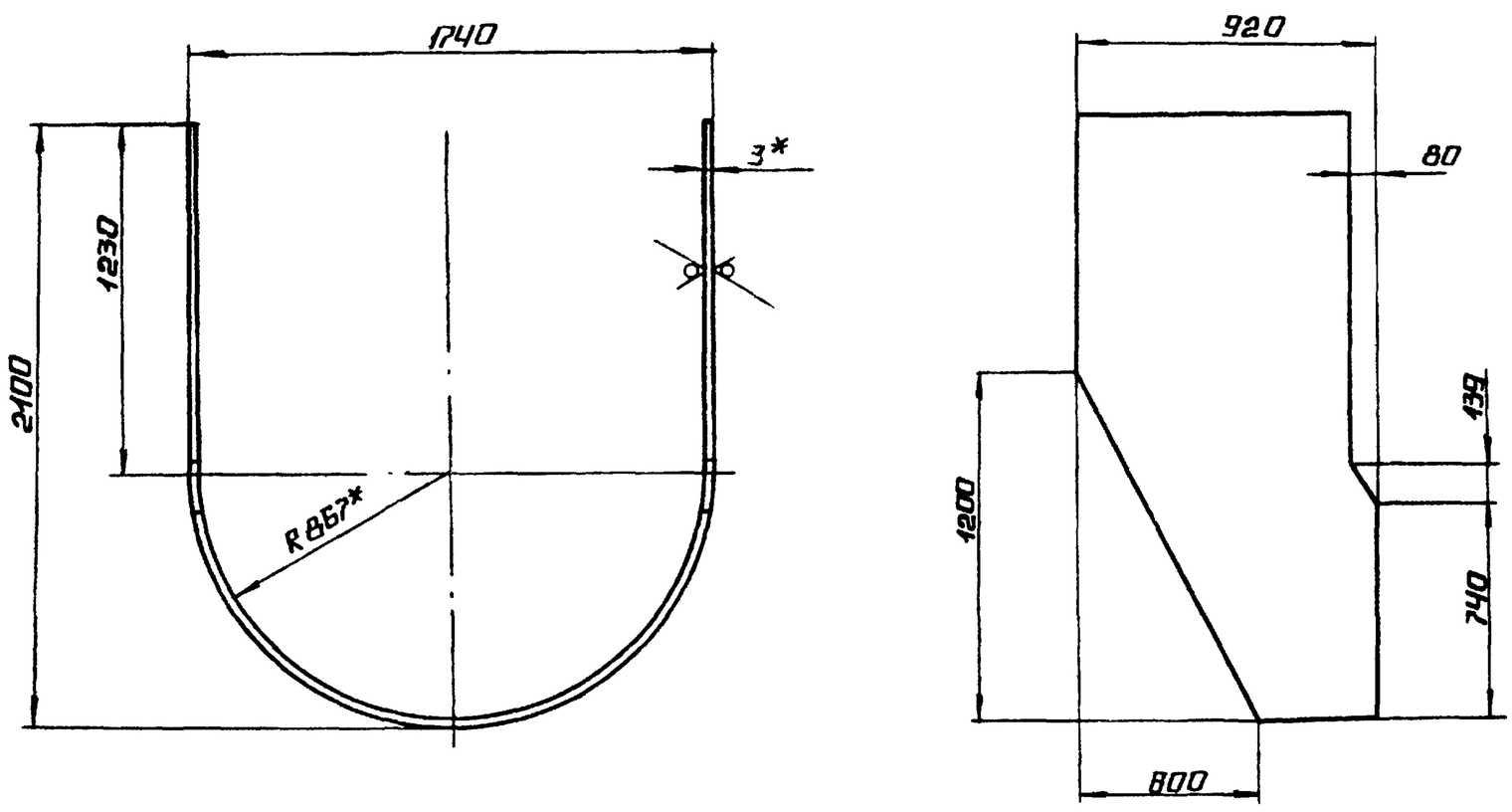

РАЗВЕРТКА

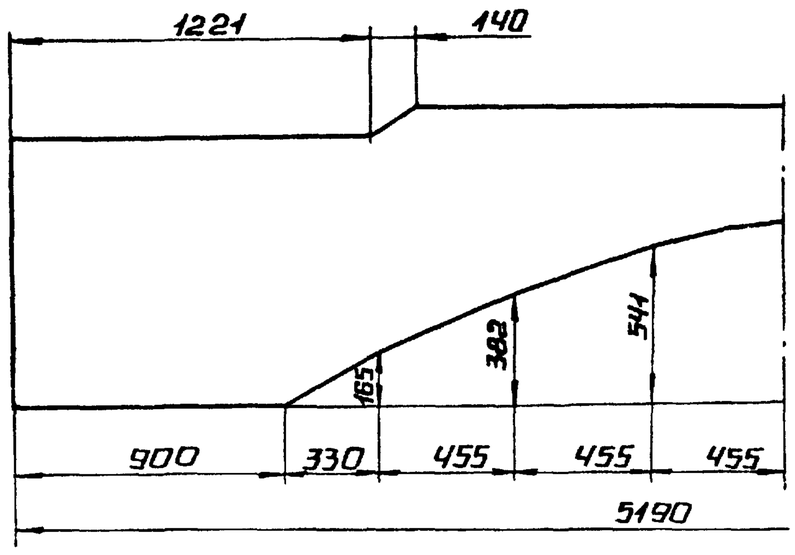

1.* РАЗМЕР ДЛЯ СПРАВОК.
2. ± IT14/2.

					64.30.04.001			
Изм.	Лист	№ докум.	Подп.	Дата	БОКОВИНА	Лит.	Масса	Масштаб
Разраб.		Богданова				И	83,5	1:20
Пров.		Колмец				Лист	Листов 1	
Т.контр.						ЛАТГИПРОПРОМ		
Н.контр.		Колмец			Лист 3 ГОСТ 19903-74 / Вст3кп2 ГОСТ 16523-70			
Утв.								

24342-06 19 Копировал Формат А3

64.30.04.003

25 (√)

Развертка

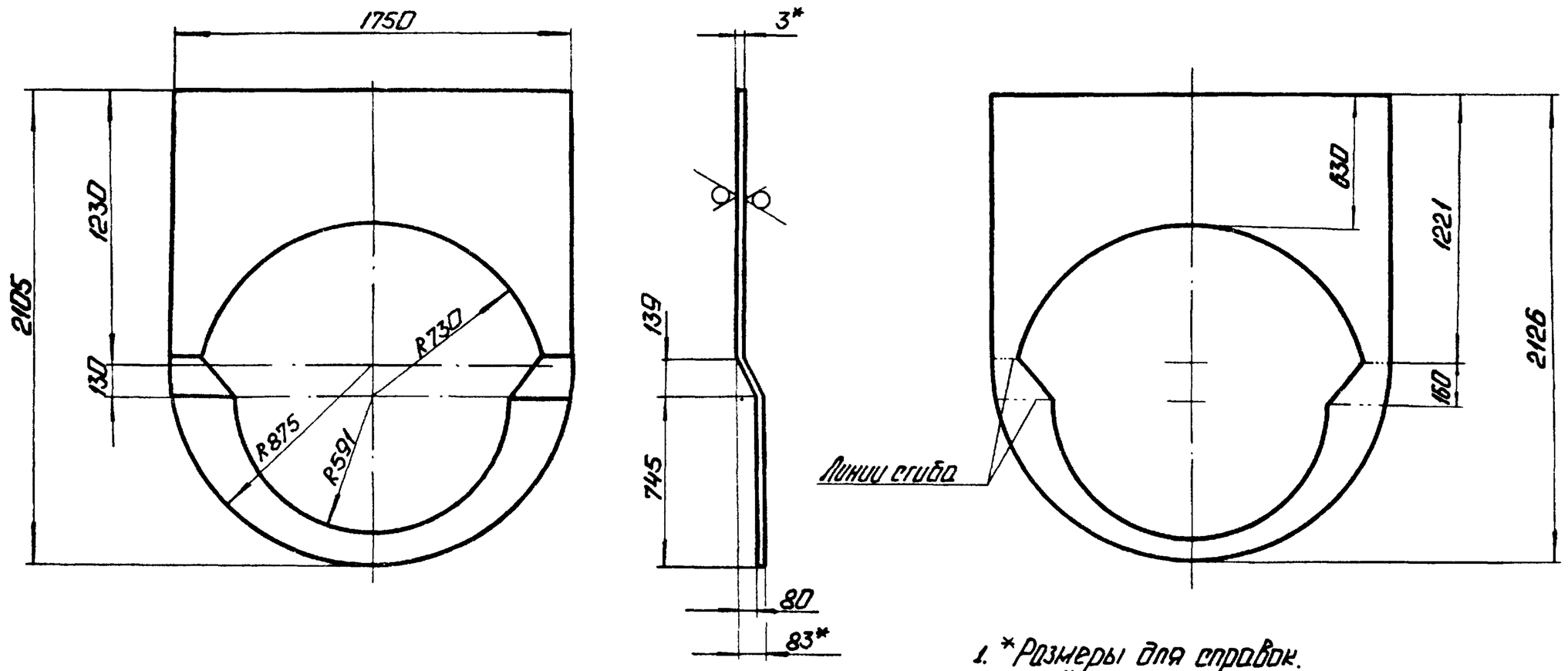

1. *Размеры для справок.
2. $\pm \frac{IT14}{2}$.

					64.30.04.003			
Изм.	Лист	№ докум.	Подп.	Дата	Стенка	Лит.	Масса	Масштаб
Разраб.		Богданова				И	47,8	1:20
Пров.		Колмеи				Лист	Листов 1	
Т.контр.								
Н.контр.		Колмеи			Лист 3 ГОСТ 19903-74 ВСт3кп2 ГОСТ16523-70	ЛАТГИПРОПРОМ		
Утв.								

Копировал: Т.Ф. Формат А3

64.30.04.002

25 (√)

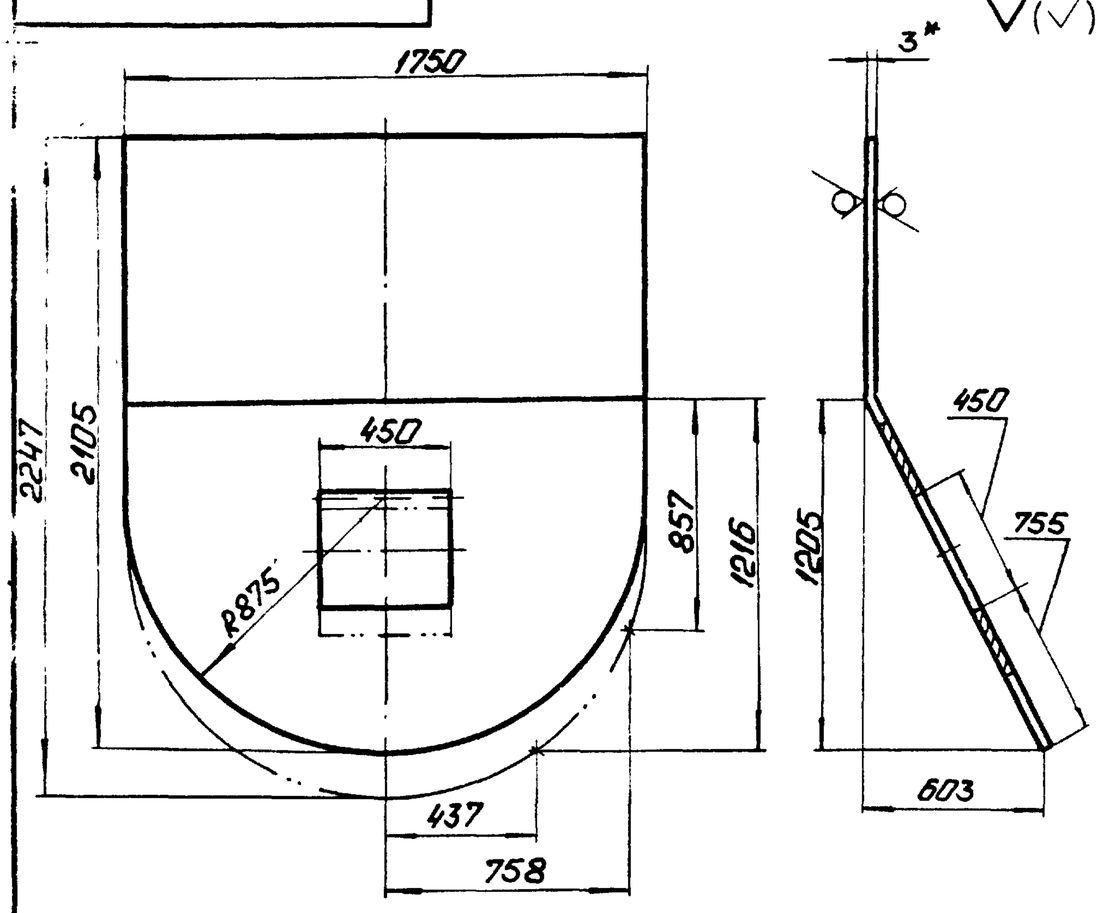

1. * Размеры для справок.
2. $\pm \frac{IT14}{2}$.

					64.30.04.002			
Изм.	Лист	№ докум.	Подп.	Дата	Стенка	Лит.	Масса	Масштаб
Разраб.		Богданова				И	80,1	1:20
Пров.		Колмеи				Лист	Листов 1	
Т.контр.								
Н.контр.		Колмеи			Лист 3 ГОСТ 19903-74 ВСт3кп2 ГОСТ16523-70*	ЛАТГИПРОПРОМ		
Утв.								

Копировал: Т.Ф. Формат А4

Альбом 6

Типовой проект 903-1-277.90

64.30.04.007

(√)

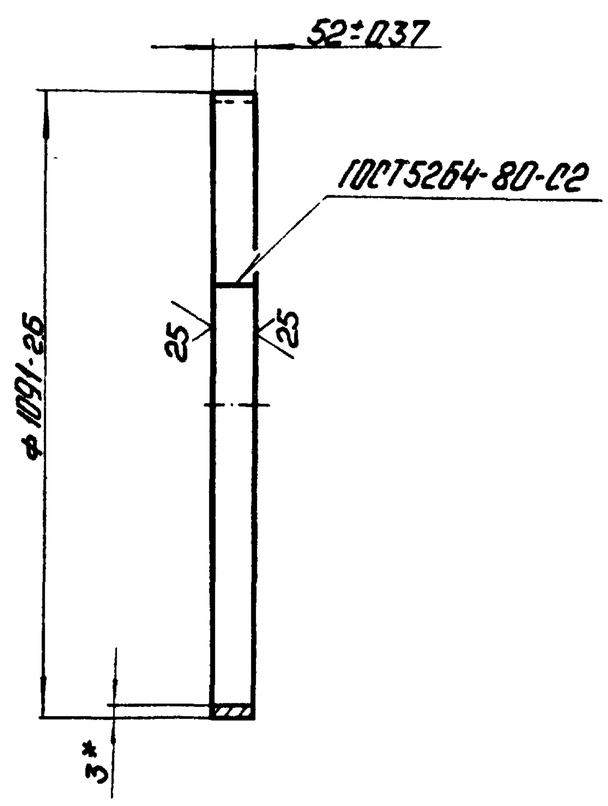

*Размер для справок.

					64.30.04.007			
Изм.	Лист	№ докум.	Подп.	Дата	Удлинитель	Лит.	Масса	Масштаб
Разраб.		Богданова				И	4,19	1:10
Пров.		Колмеи				Лист	Листов 1	
Т.контр.								
Н.контр.		Колмеи			Лист 3 ГОСТ 19903-74 ВСт3кп4 ГОСТ16523-70	ЛАТГИПРОПРОМ		

Инв.№ подл. | Подп. и дата | Взам. инв.№ | Инв.№ дубл. | Подп. и дата

Копировал: Т.Ф. 24342-06 20 Формат А4

64.30.04.006

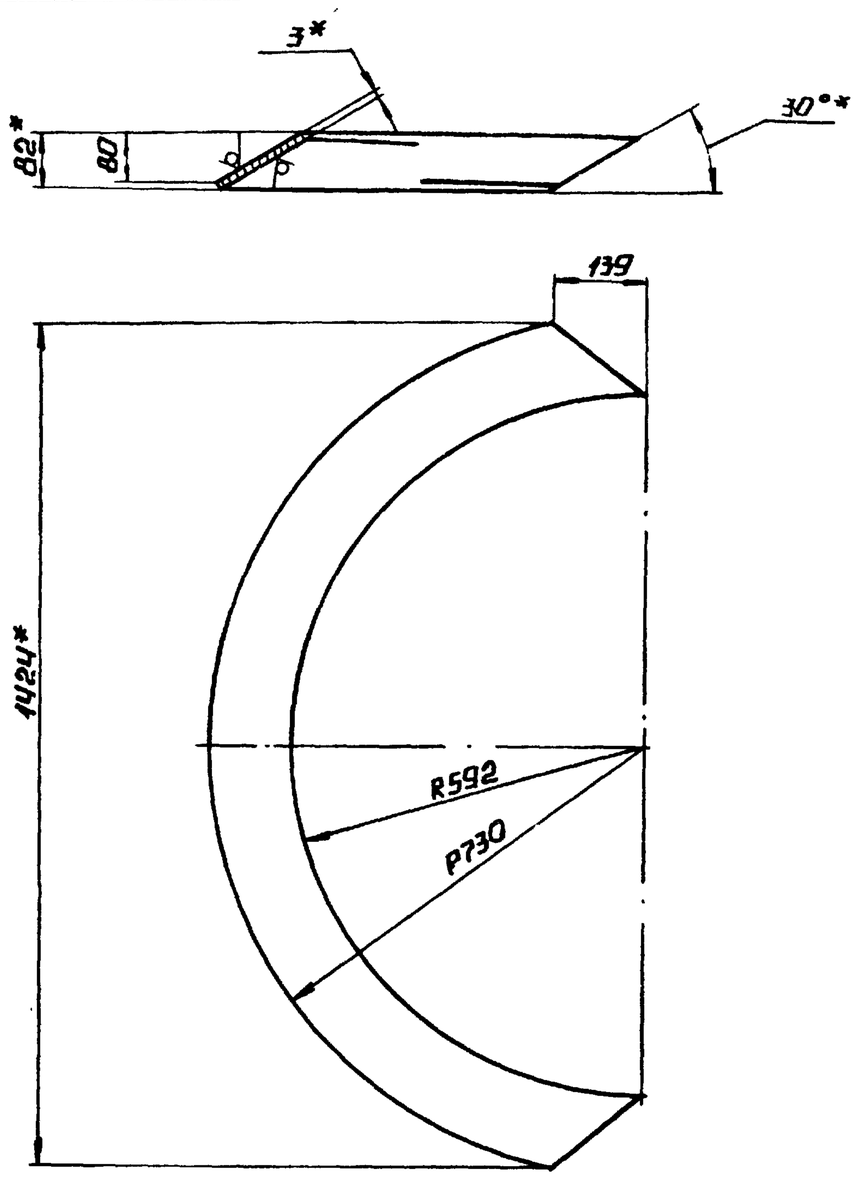

РАЗВЕРТКА

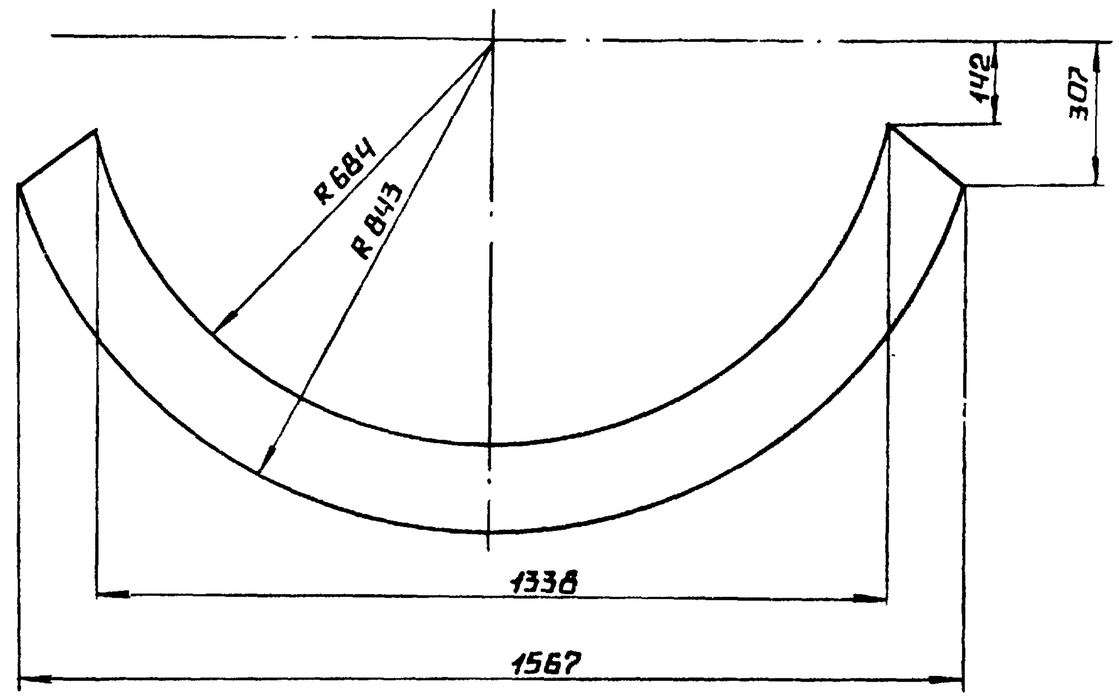

1.* РАЗМЕРЫ ДЛЯ СПРАВОК.

2. $\pm \frac{IT14}{2}$.

					64.30.04.006			
ИЗМ	ЛИСТ	№ДОКУМ.	ПОДП.	ДАТА	ПОЛУКОНУС	ЛИТ.	МАССА	МАСШТАБ
РАЗРАБ.		БОГДАНОВА				И	2,8	1:10
ПРОВ		КОЛМЕЦ				ЛИСТ	ЛИСТОВ 1	
Т.КОНТР.								
Н.КОНТР.		КОЛМЕЦ			ЛИСТ 3 ГОСТ 19903-74 / ВСТ3КП2 ГОСТ 16523-70	ЛАТГИПРОПРОМ		
УТВ.								

КОПИРОВАЛ А4 ФОРМАТ А3

58.02.00.001

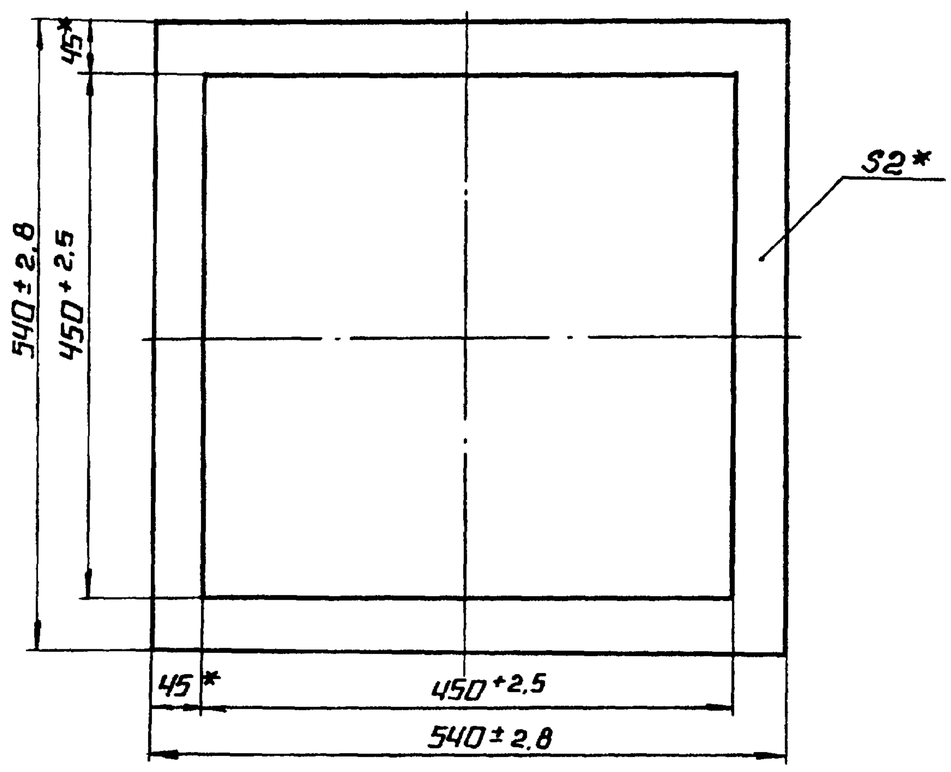

* РАЗМЕРЫ ДЛЯ СПРАВОК.

					58.02.00.001			
ИЗМ	ЛИСТ	№ДОКУМ.	ПОДП.	ДАТА	ПРОКЛАДКА	ЛИТ	МАССА	МАСШТАБ
РАЗРАБ.		БОГДАНОВА				И	0,23	1:5
ПРОВ.		КОЛМЕЦ				ЛИСТ	ЛИСТОВ 1	
Н.КОНТР.		КОЛМЕЦ			КАРТОН АСБЕСТОВЫЙ КАОН-2 ГОСТ 2850-75	ЛАТГИПРОПРОМ		
УТВ.								

КОПИРОВАЛ А4 ФОРМАТ А4

ТИПОВОЙ ПРОЕКТ 903-1-277.90 АЛЬБОМ 6

ФОРМ	ЗОНА	ПОЗ.	ОБОЗНАЧЕНИЕ	НАИМЕНОВАНИЕ	КОЛ.	ПРИМЕЧАНИЕ
				ДОКУМЕНТАЦИЯ		
А4			58.02.01.000СБ	СБОРОЧНЫЙ ЧЕРТЕЖ		
				ДЕТАЛИ		
Б4		1	58.02.01.001	УГОЛОК		
				УГОЛОК 63×63×5-6-ГОСТ8509-72 / ВСТ3СП3ГОСТ535-79	2	1,91кг
Б4		2	58.02.01.002	УГОЛОК		
				УГОЛОК 63×63×5-6-ГОСТ8509-72 / ВСТ3СП3ГОСТ535-79	2	24кг

ИНВ.№ПОДЛ. ПОДПИСЬ И ДАТА ВЗАМ. ИНВ.№ ИНВ.№ДУБЛ. ПОДПИСЬ И ДАТА

					58.02.01.000			
ИЗМ	ЛИСТ	№ДОКУМ.	ПОДП.	ДАТА	ФЛАНЕЦ	ЛИТ.	ЛИСТ	ЛИСТОВ
РАЗРАБ.		БОГДАНОВА				И		1
ПРОВ.		КОЛМЕЦ				ЛАТГИПРОПРОМ		
Н.КОНТР.		КОЛМЕЦ						
УТВ.								

24342-06 21 КОПИРОВАЛ А4 ФОРМАТ А4

58.02.00.000 СБ

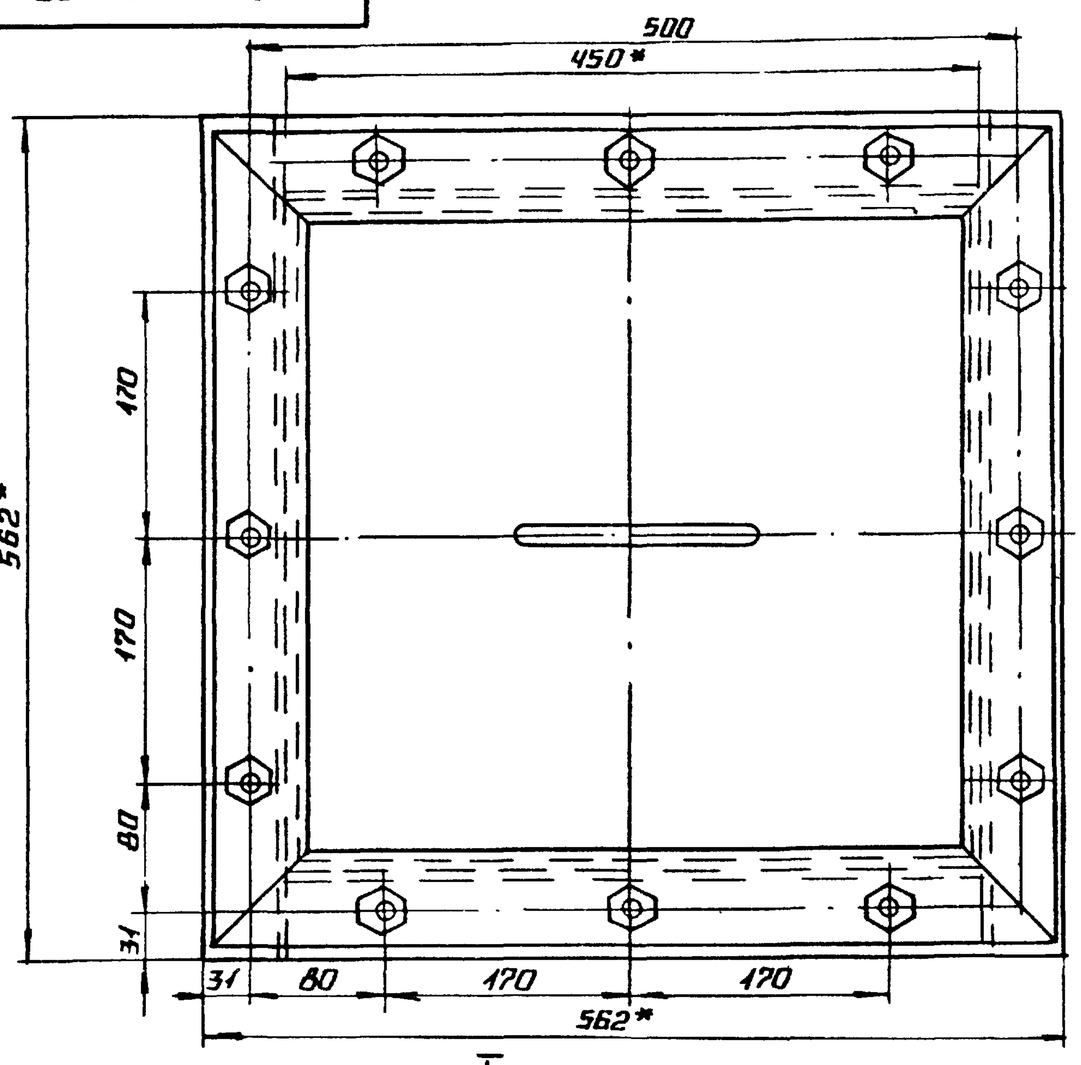

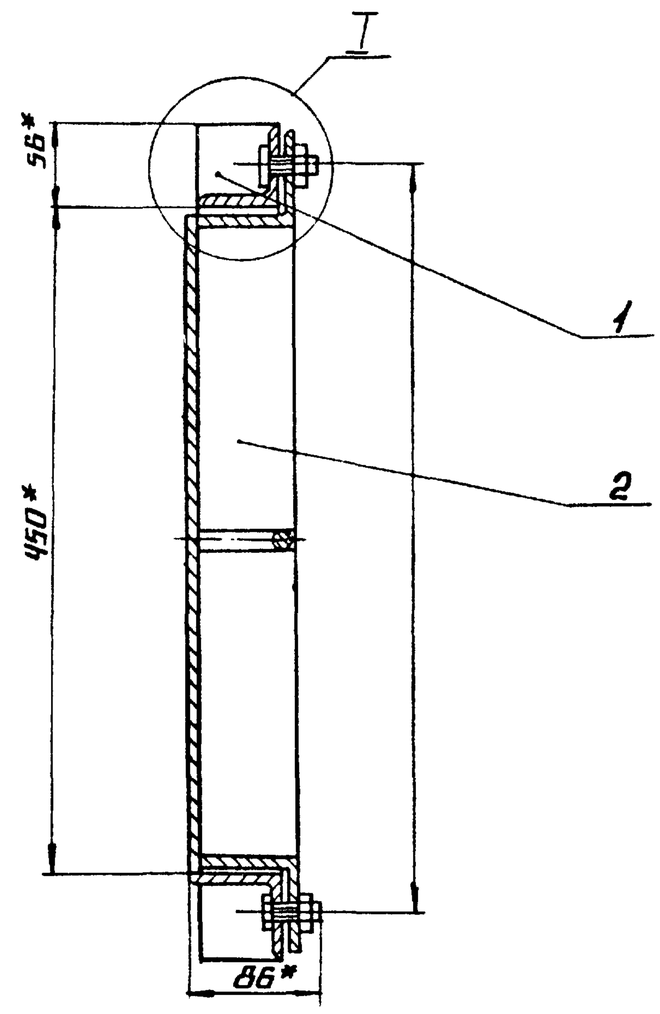

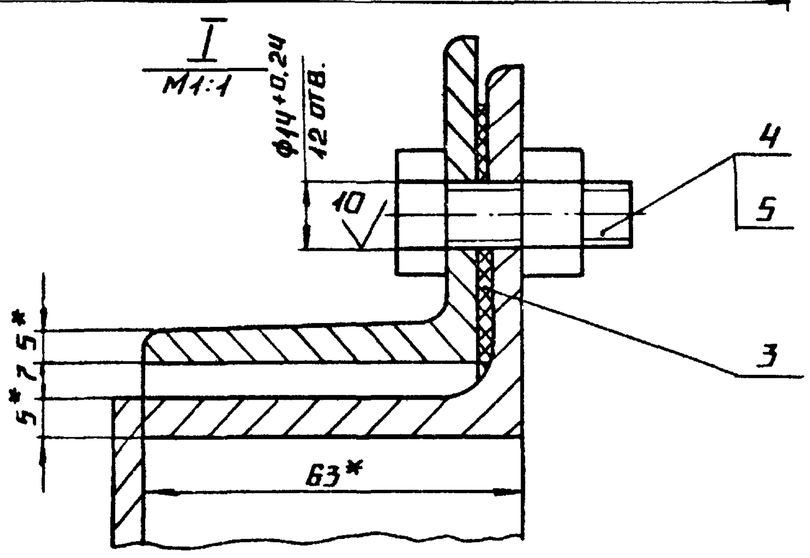

1.* Размеры для справок.
2. $\frac{IT16}{2}$.

					58.02.00.000 СБ		
Изм.	Лист	№ докум.	Подп.	Дата	Люк лаза	Лит. / Масса / Масштаб	
Разраб.	Богданова					И / 27 / 1:4	
Пров.	Колмец					Лист / Листов 1	
Т.контр.						ЛАТГИПРОПРОМ	
Н.контр.	Колмец						
Утв.							

Копировал Формат А3

Форм.	Зона	Поз.	Обозначение	Наименование	Кол.	Примечание
				Документация		
А3			58.02.00.000 СБ	Сборочный чертеж		
				Сборочные единицы		
А4		1	58.02.01.000	Фланец	1	
А4		2	58.02.02.000	Крышка	1	
				Детали		
А4		3	58.02.00.001	Прокладка	1	
				Стандартные изделия		
		4		Болт М12×30.36 ГОСТ 7798-70	12	
		5		Гайка М12.4 ГОСТ 5915-70*	12	

					58.02.00.000		
Изм.	Лист	№ докум.	Подп.	Дата	Люк лаза	Лит. / Лист / Листов	
Разраб.	Богданова					И / 1	
Пров.	Колмец					ЛАТГИПРОПРОМ	
Н.контр.	Колмец						
Утв.							

Копировал Формат А4

58.02.01.000 СБ

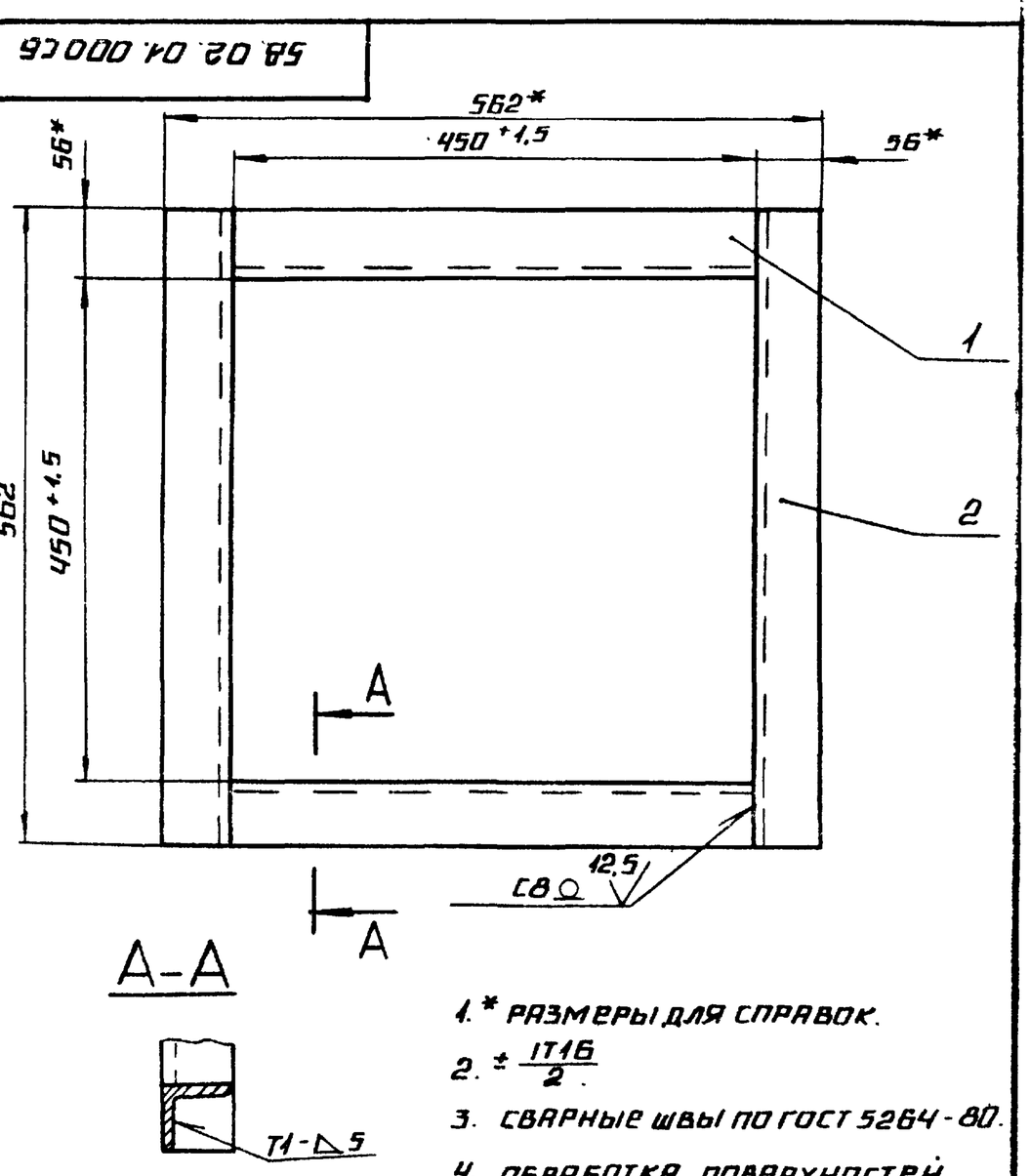

1.* Размеры для справок.
2. $\pm\frac{IT16}{2}$.
3. Сварные швы по ГОСТ 5264-80.
4. Обработка поверхностей реза деталей Rz 25.

Типовой проект 903-1-227.90 Альбом 6

Инв. № подл. | Подпись и дата | Взам. инв. № | Инв. № дубл. | Подпись и дата

					58.02.01.000 СБ		
Изм.	Лист	№ докум.	Подп.	Дата	Фланец	Лит. / Масса / Масштаб	
Разраб.	Богданова					И / 8,6 / 1:5	
Пров.	Колмец					Лист / Листов 1	
Т.контр.						ЛАТГИПРОПРОМ	
Н.контр.	Колмец						
Утв.							

24342-06 22 Копировал Формат А4

58.02.02.000 СБ

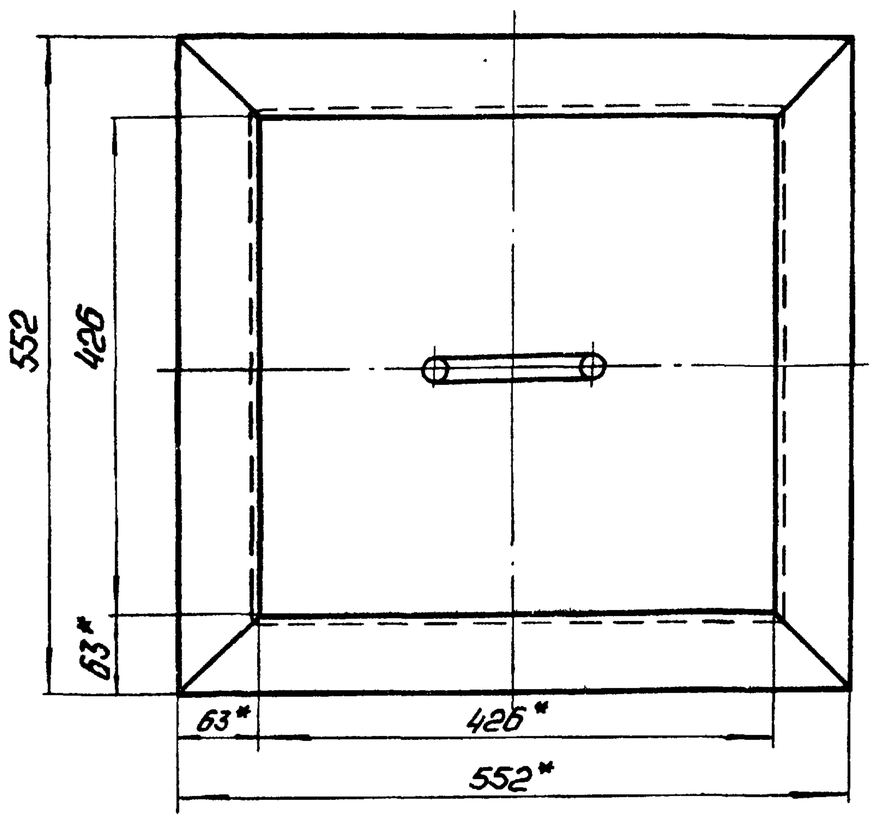

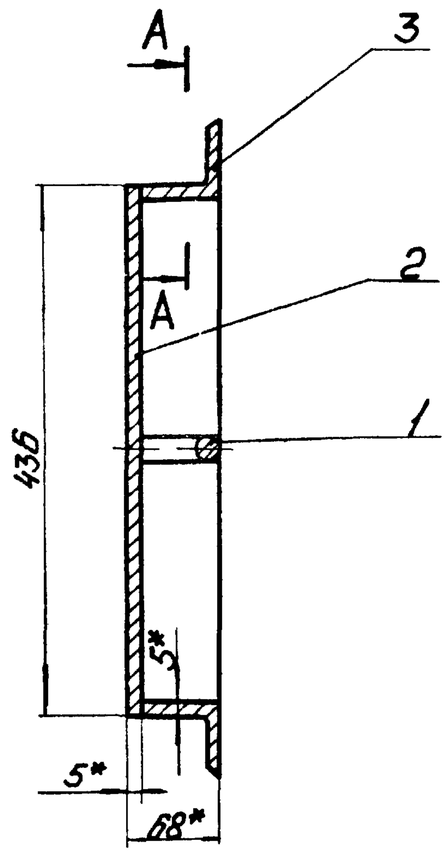

А – А
М 1:1

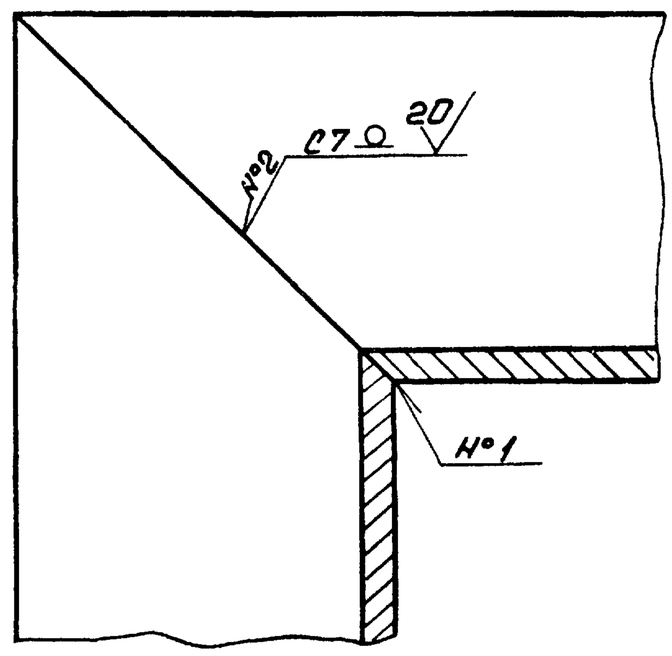

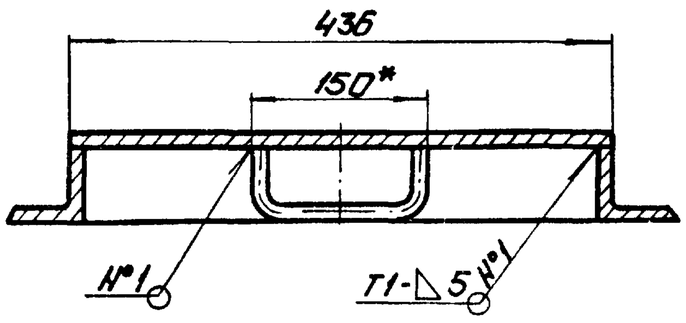

1. * Размеры для справок.
2. $\pm \frac{IT16}{2}$.
3. Сварные швы №1, №2 по ГОСТ 5264-80.
4. Обработка поверхностей реза деталей Б4 25/.

Изм. Лист	№ докум.	Подп.	Дата	58.02.02.000 СБ	
Разраб.	Богданова			Крышка	Лит. / Масса / Масштаб: И / 17,3 / 1:5
Пров.	Колмец				Лист / Листов 1
Т.контр.					ЛАТГИПРОПРОМ
Н.контр.	Колмец				
Утв.					

Копировал: Ф.А. Формат А1

Формат	Зона	Поз.	Обозначение	Наименование	Кол.	Примечание
				Документация		
А3			58.02.02.000 СБ	Сборочный чертеж		
				Детали		
А4		1	58.02.02.001	Ручка	1	
Б4		2	58.02.02.002	Дно		
				Лист $\frac{5\ ГОСТ\ 19903-74}{Вст3кп2\ ГОСТ\ 14637-79}$	1	7,46кг
Б4		3	58.02.02.003	Уголок		
				Уголок $\frac{63\times63\times5-Б\ ГОСТ\ 8509-72}{Вст3сп3\ ГОСТ\ 535-79}$	4	24кг

Изм. Лист	№ докум.	Подп.	Дата	58.02.02.000	
Разраб.	Богданова			Крышка	Лит. / Лист / Листов: И / / 1
Пров.	Колмец				ЛАТГИПРОПРОМ
Н.контр.	Колмец				
Утв.					

Копировал: Ф.А. Формат А4

Альбом Б

Типовой проект 903-1-277.90

58.02.02.001

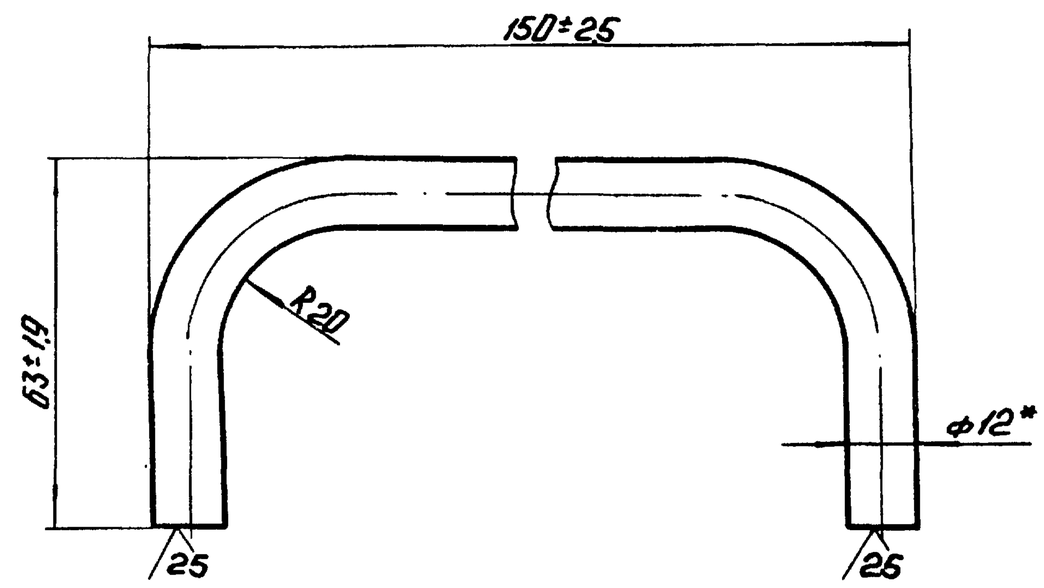

*Размер для справок.

Изм. Лист	№ докум.	Подп.	Дата	58.02.02.001	
Разраб.	Богданова			Ручка	Лит. / Масса / Масштаб: И / 0,2 / 1:1
Пров.	Колмец				Лист / Листов 1
Т.контр.				Круг $\frac{12-В\ ГОСТ\ 2590-71}{20\ ГОСТ\ 1050-74}$	ЛАТГИПРОПРОМ
Н.контр.	Колмец				
Утв.					

Копировал: Ф.А. 24342-06 23 Формат А4

64.128.02.000СБ

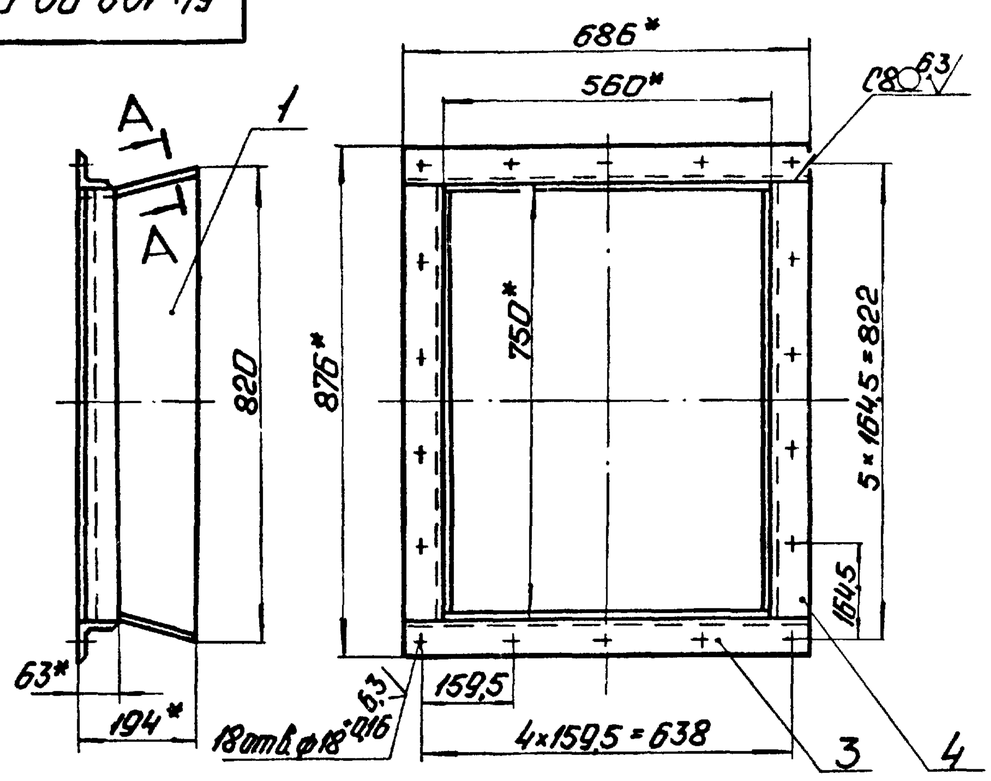

Поз. 2 / М1:5

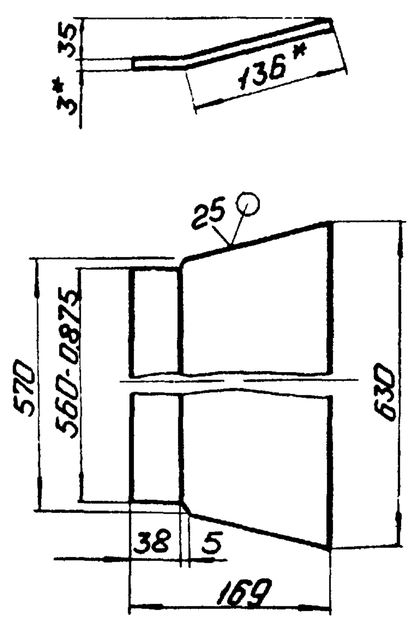

Поз. 1 / М1:5

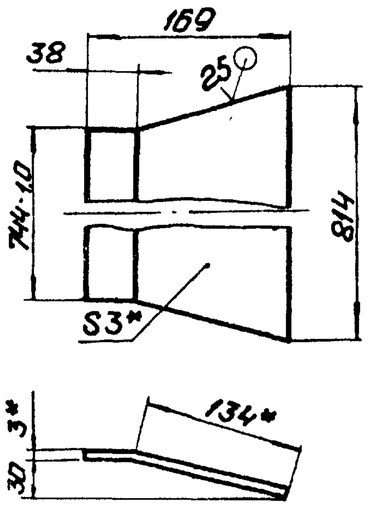

А–А / М1:1 повернуто

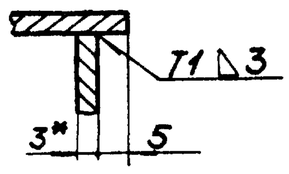

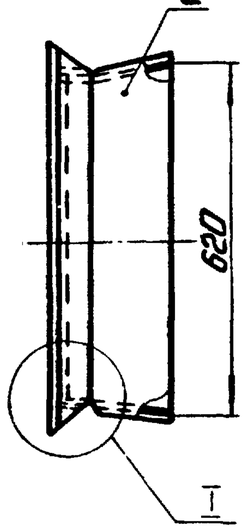

I / М1:2

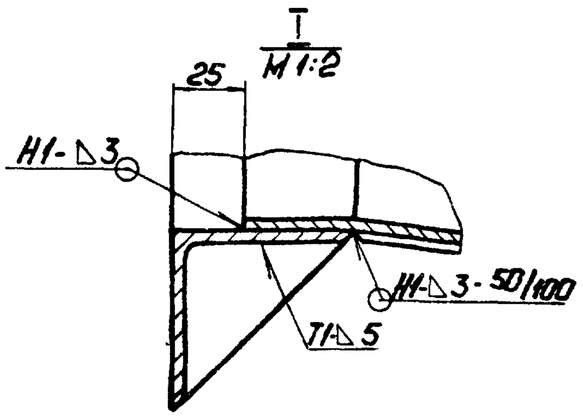

1. *Размеры для справок.
2. $\pm \frac{IT14}{2}$.
3. Сварные швы по ГОСТ 5264-80.

					64.128.02.000 СБ		
Изм. Лист	№ докум.	Подп.	Дата	Переход	Лит.	Масса	Масштаб
Разраб.	Байкова				И	24,9	1:10
Пров.	Богданова				Лист	Листов 1	
Т.контр.					ЛАТГИПРОПРОМ		
Н.контр.	Колмеи						
Утв.							

Копировал: Ф.А. Формат А3

Формат	Зона	Поз.	Обозначение	Наименование	Кол.	Примечание
				Документация		
А3			64.128.02.000СБ	Сборочный чертеж		
				Детали		
Б4		1	64.128.02.001	Стенка		
				Лист $\frac{3\ ГОСТ\ 19903-74}{ВСт3кп4\ ГОСТ\ 16523-70}$	2	3,12 кг
Б4		2	64.128.02.002	Стенка		
				Лист $\frac{3\ ГОСТ\ 19903-74}{ВСт3кп4\ ГОСТ\ 16523-70}$	2	2,43 кг
Б4		3	64.128.02.003	Полка		
				Уголок $\frac{63\times63\times5-Б\ ГОСТ\ 8509-86}{ВСт3сп3-I\ ГОСТ\ 535-79}$		
				L = 686 ± 1,0 мм	2	3,3 кг
Б4		4	64.128.02.004	Полка		
				Уголок $\frac{63\times63\times5-Б\ ГОСТ\ 8509-86}{ВСт3сп3-I\ ГОСТ\ 535-75}$		
				L = 750-2,0 мм	2	3,6 кг

					64.128.02.000		
Изм. Лист	№ докум.	Подп.	Дата	Переход	Лит.	Лист	Листов
Разраб.	Байкова				И		1
Пров.	Богданова				ЛАТГИПРОПРОМ		
Н.контр.	Колмеи						
Утв.							

Копировал: Ф.А. Формат А4

Формат	Зона	Поз.	Обозначение	Наименование	Кол.	Примечание
				Документация		
А3			64.128.03.100СБ	Сборочный чертеж		
				Сборочные единицы		
А4		1	64.128.03.110	Фланец	1	
				Детали		
Б4		2	64.128.03.101	Стенка		
				Лист $\frac{3\ ГОСТ\ 19903-74}{ВСт3кп4\ ГОСТ\ 16523-70}$	2	6,58 кг
Б4		3	65.128.03.102	Стенка		
				Лист $\frac{3\ ГОСТ\ 19903-74}{ВСт3кп4\ ГОСТ\ 16523-70}$	2	3,13 кг
				Материалы		
		4		Полоса $\frac{5\times50\ ГОСТ\ 103-76}{ВСт3кп2\ ГОСТ\ 535-79}$	1,2	м

					64.128.03.100		
Изм. Лист	№ докум.	Подп.	Дата	Переход	Лит.	Лист	Листов
Разраб.	Богданова				И		1
Пров.	Колмеи				ЛАТГИПРОПРОМ		
Н.контр.	Колмеи						
Утв.							

Копировал: Ф.А. 24342-06 24 Формат А4

Альбом 6 Типовой проект 903-1-277.90 Инв. № подл. | Подп. и дата | Взам. инв. № | Инв. № дубл. | Подп. и дата

64.128.03.000СБ

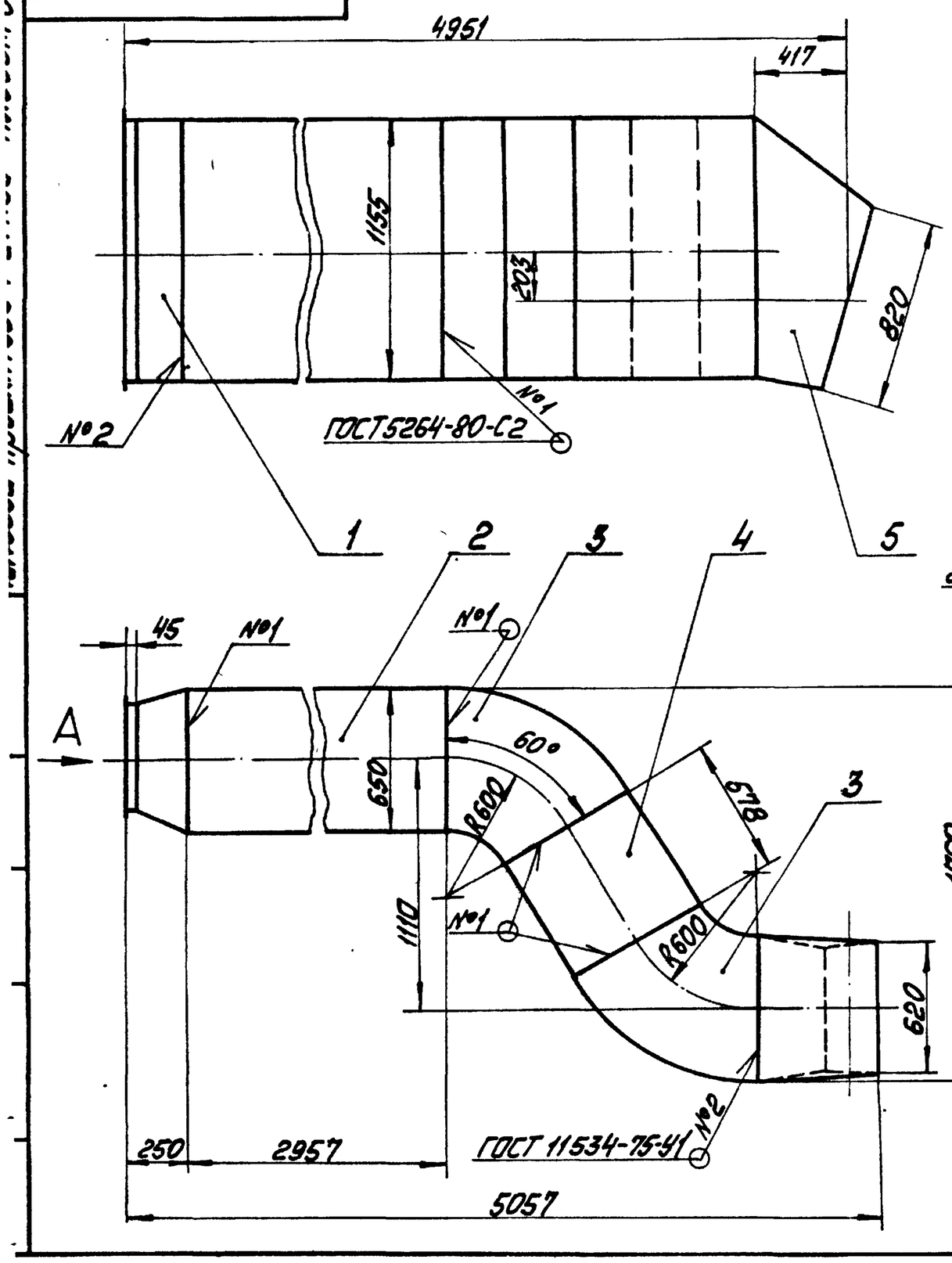

Вид А
М1:10

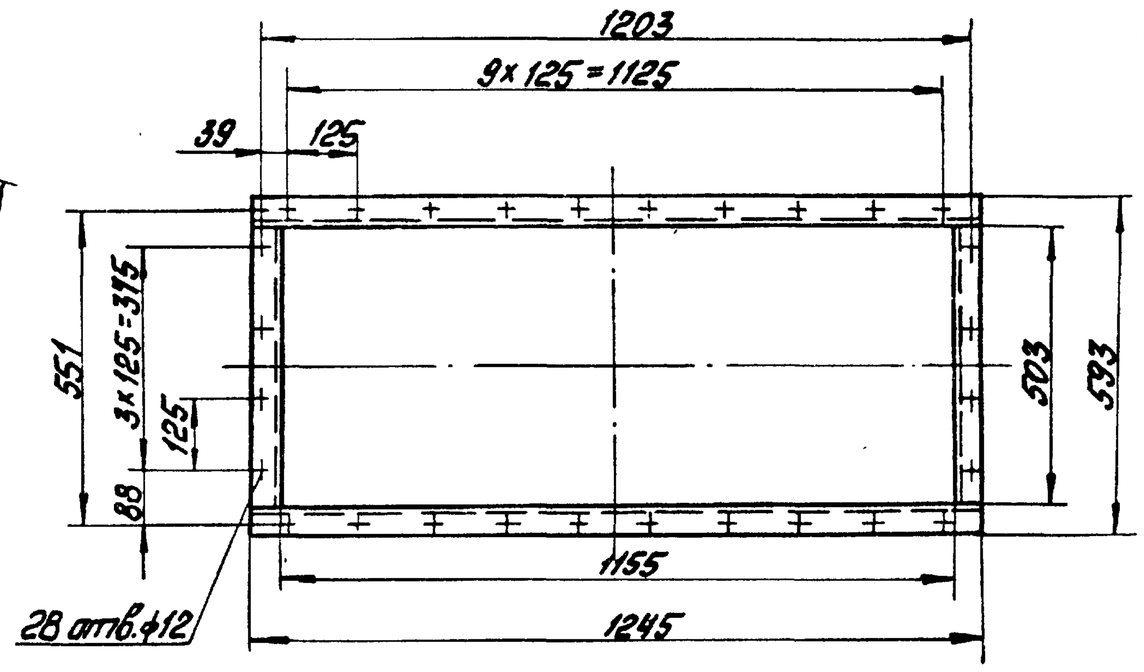

Размеры для справок.

Изм. Лист	№ докум.	Подп.	Дата	64.128.03.000 СБ			
Разраб.	Богданова			Короб	Лит.	Масса	Масштаб
Пров.	Колмец				И	514,6	1:20
Т.контр.					Лист	Листов 1	
Н.контр.	Колмец				ЛАТГИПРОПРОМ		
Утв.							

Копировал Формат А3

Формат	Зона	Поз.	Обозначение	Наименование	Кол.	Примечание
				Документация		
А3			64.128.03.000СБ	Сборочный чертёж		
				Сборочные единицы		
А4		1	64.128.03.100	Переход	1	
А4		2	64.128.03.200	Короб	1	
А4		3	64.128.03.300	Колено	2	
А4		4	64.128.03.400	Короб	1	
А4		5	64.128.03.500	Переход	1	

Изм. Лист	№ докум.	Подп.	Дата	65.128.03.000			
Разраб.	Богданова			Короб	Лит.	Масса	Масштаб
Пров.	Колмец				И		
Н.контр.	Колмец				Лист	Листов 1	
Утв.					ЛАТГИПРОПРОМ		

Копировал Формат А4

64.128.03.110

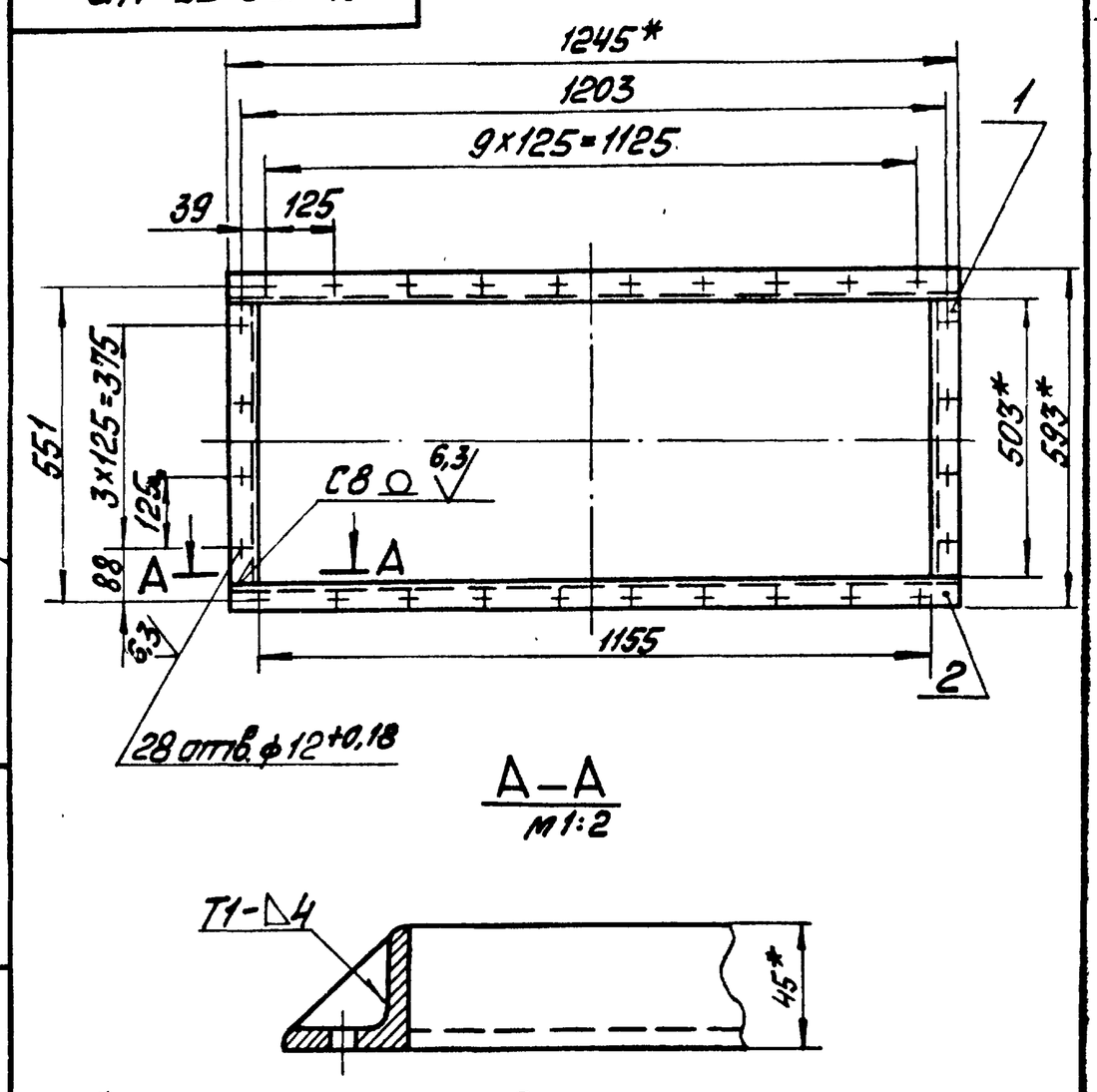

1 * Размеры для справок.
2 $\pm\frac{IT14}{2}$
3 Обработка поверхностей реза деталей Б4 6,3
4 Сварные швы по ГОСТ 5264-80.

Изм. Лист	№ докум.	Подп.	Дата	64.128.03.110 СБ			
Разраб.	Дубкова			Фланец	Лит.	Масса	Масштаб
Пров.	Богданова				И	9,54	1:10
Т.контр.					Лист	Листов 1	
Н.контр.	Колмец				ЛАТГИПРОПРОМ		
Утв.							

Типовой проект 903-1-277.90 Альбом 5

Инв. № подл. | Подп. и дата | Взам. инв. №

Копировал Формат А3

64. 128.03.100СБ

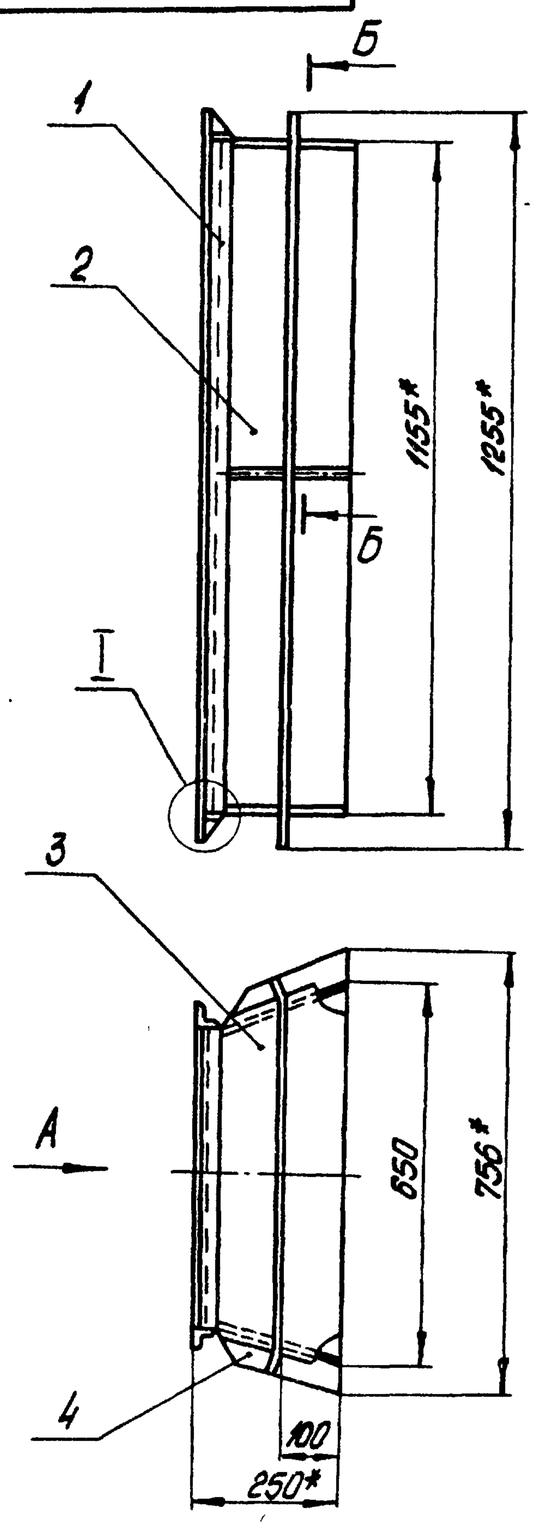

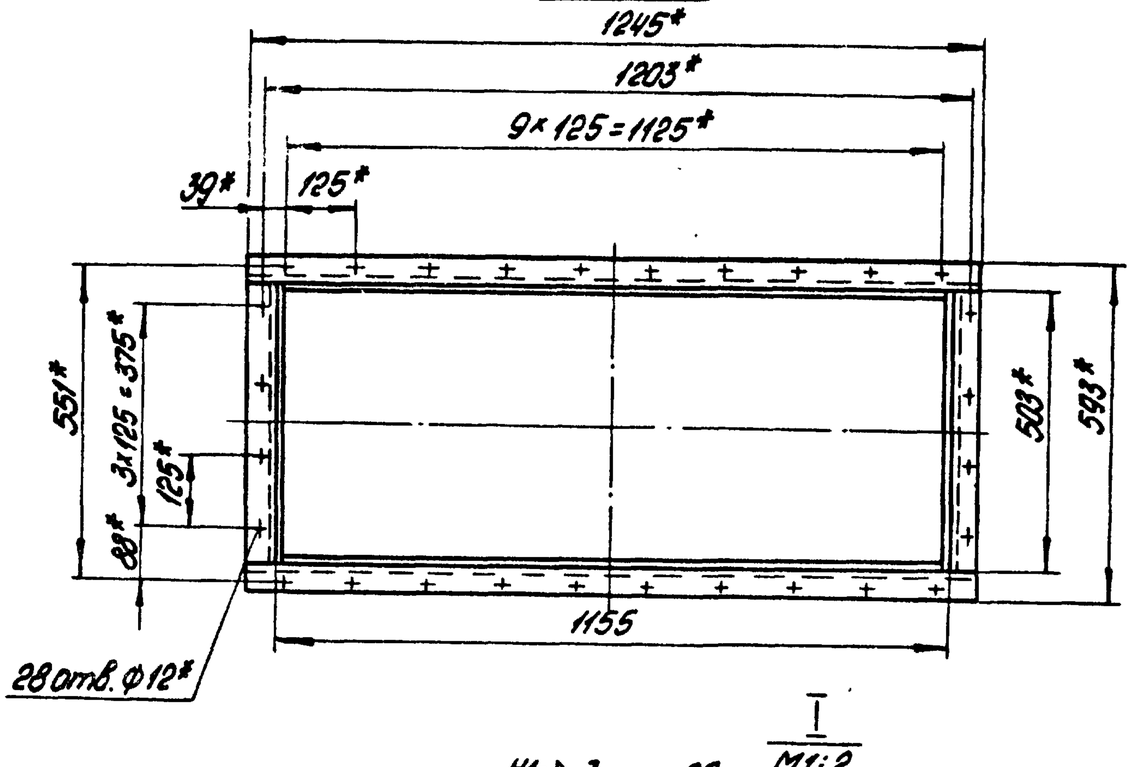

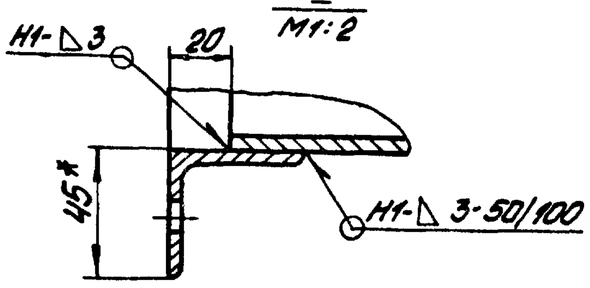

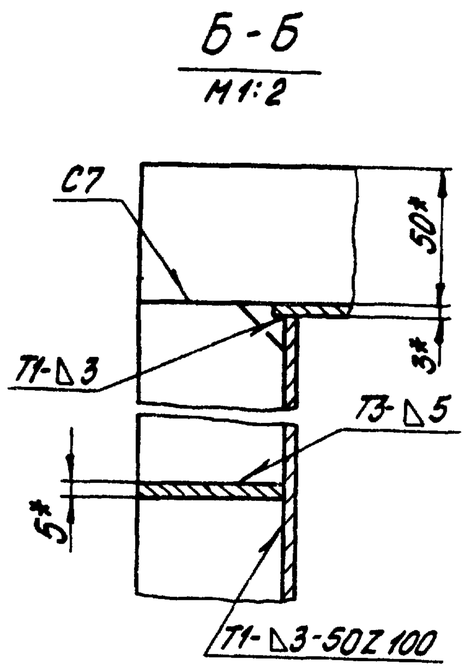

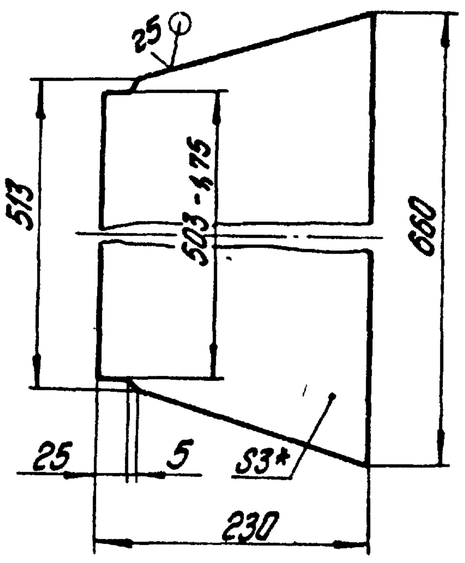

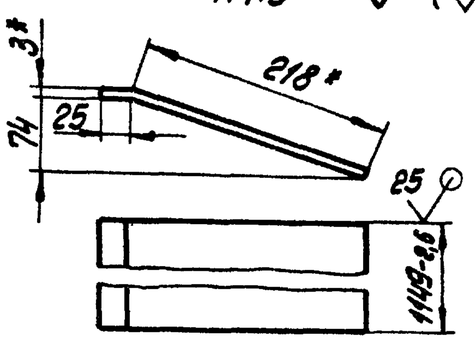

1.* Размеры для справок
2. ± $\frac{IT14}{2}$
3. Сварные швы по ГОСТ 5264-80

Изм. Лист	№ докум.	Подпись	Дата	64. 128.03.100СБ			
Разраб.	Бордамова			Переход	Лит.	Масса	Масштаб
Пров.	Колмец				И	37,2	1:10
Т.контр.					Лист	Листов 1	
Н.контр.	Колмец				ЛАТГИПРОПРОМ		
Утв.							

Копировал Формат А3

Формат	Зона	Поз.	Обозначение	Наименование	Кол.	Примечание
				Документация		
А4			64.128.03.110СБ	Сборочный чертеж		
				Детали		
Б4		1	64.128.03.111	Уголок $\frac{45\times45\times5\text{-Б-ГОСТ}8509\text{-}86}{\text{ВСт3сп3-I-ГОСТ}535\text{-}79}$		
				L=503-1,75 мм	2	1,37кг
Б4		2	64.128.03.112	Уголок $\frac{45\times45\times5\text{-Б-ГОСТ}8509\text{-}86}{\text{ВСт3сп3-I-ГОСТ}535\text{-}79}$		
				L=1245±1,3 мм	2	3,4кг

Изм. Лист	№ докум.	Подпись	Дата	64.128.03.110			
Разраб.	Дубкова			Фланец	Лит	Лист	Листов
Пров.	Богданова				И		1
Н.контр.	Колмец				ЛАТГИПРОПРОМ		
Утв.							

Копировал Формат А4

Формат	Зона	Поз.	Обозначение	Наименование	Кол.	Примечание
				Документация		
А3			64.128.03.200СБ	Сборочный чертеж		
				Детали		
Б4		1	64.128.03.201	Стенка		
				Лист $\frac{3\text{ ГОСТ }19903\text{-}74}{\text{ВСт3кп4 ГОСТ }16523\text{-}70}$		
				1140±1,3×2957±1,05 мм	2	80кг
Б4		2	64.128.03.202	Стенка		
				Лист $\frac{3\text{ ГОСТ }19903\text{-}74}{\text{ВСт3кп4 ГОСТ }16523\text{-}70}$		
				660±1,0×2957±1,05 мм	2	45,96кг
				Материалы		
		3		Полоса $\frac{5\times50\text{-ГОСТ }103\text{-}74}{\text{ВСт3кп2 ГОСТ }535\text{-}79}$	21,2	м

Изм. Лист	№ докум.	Подпись	Дата	64.128.03.200			
Разраб.	Дубкова			Короб	Лит.	Лист	Листов
Пров.	Богданова				И		1
Н.контр.	Колмец				ЛАТГИПРОПРОМ		
Утв.							

Альбом 6 Типовой проект 903-1-277.90 Подпись и дата Взам. инв. № Инв. № дубл. Подпись и дата Инв. № подл.

Копировал 24342-06 26 Формат А4

64.128.03.200 СБ

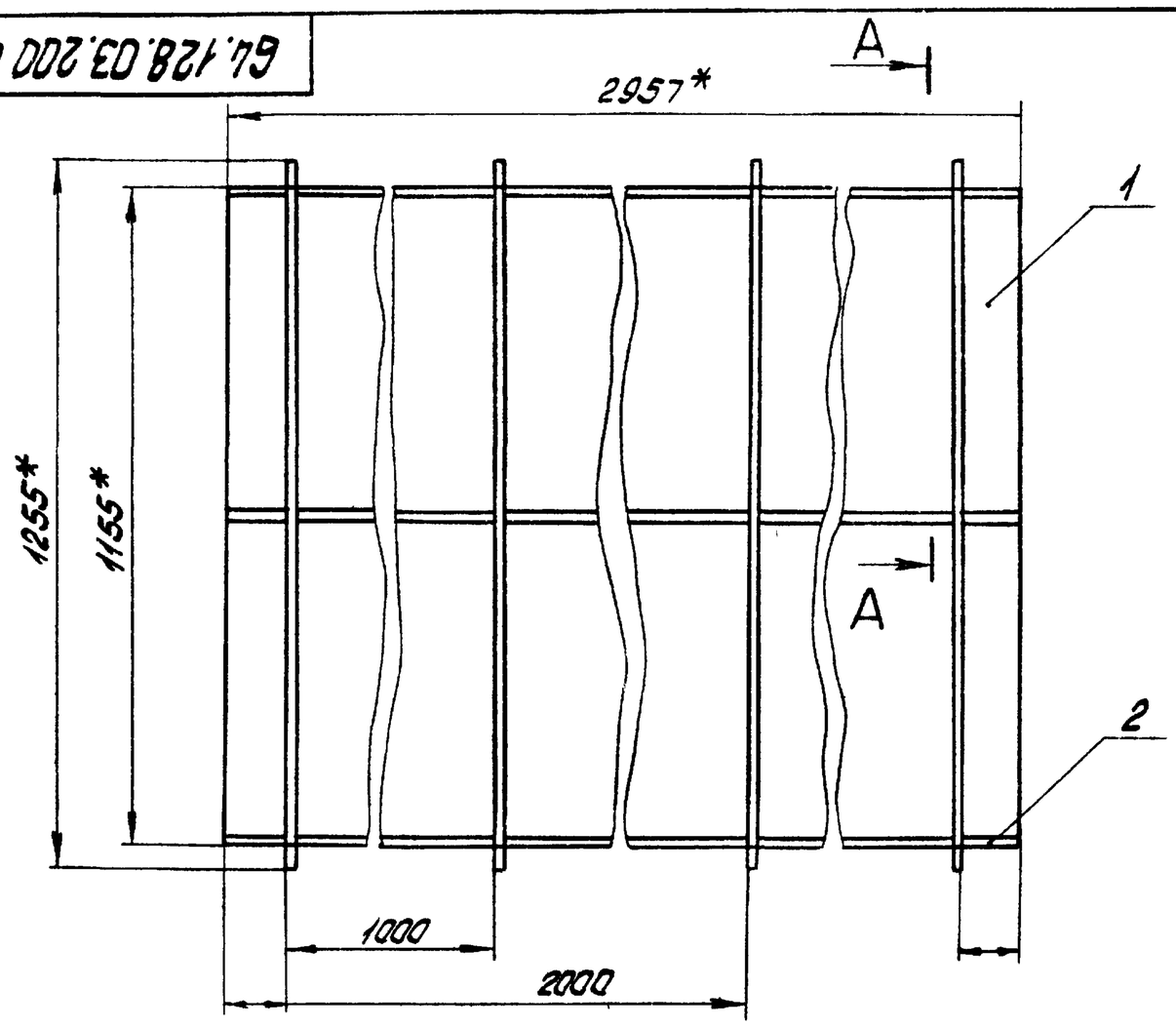

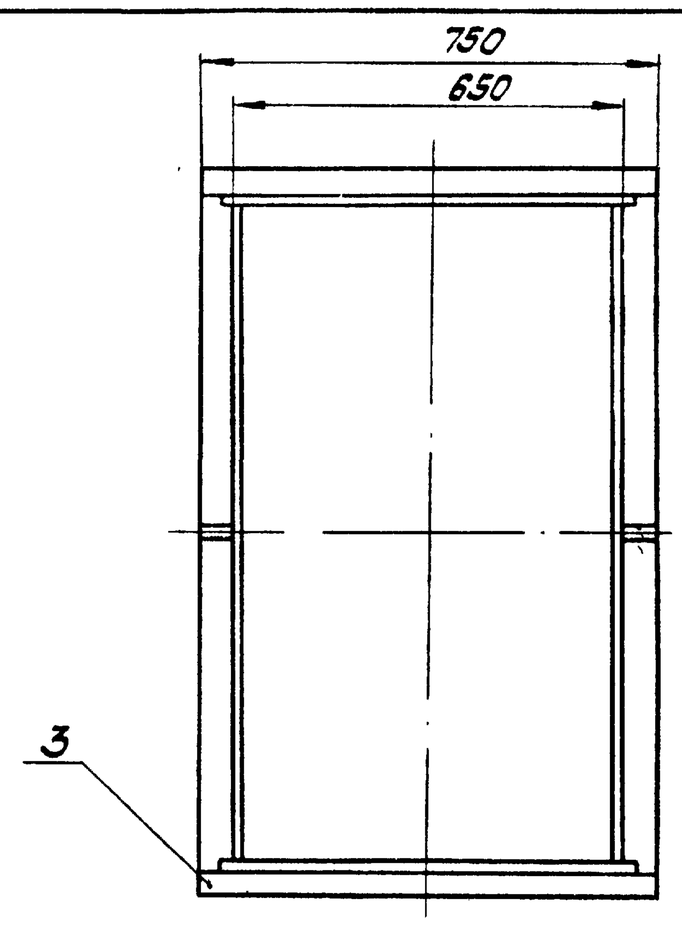

А–А
М1:2

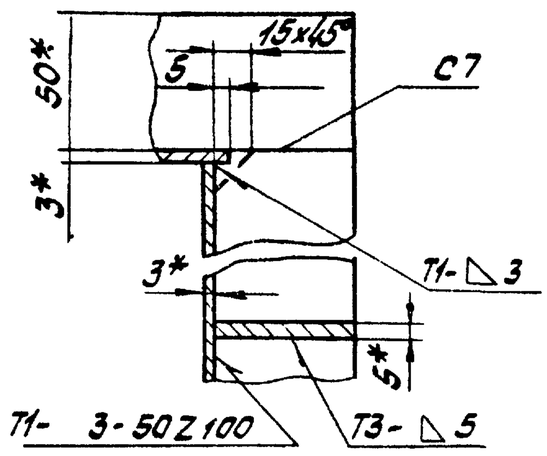

1.* Размеры для справок
2. ± IT14/2.
3. Обработка поверхностей реза деталей Б4 ⁲⁵/.
4. Сварные швы по ГОСТ 5264-80.

Изм.	Лист	№ докум.	Подпись	Дата	64.128.03.200 СБ			
Разраб.		Дудкова			Короб	Лит.	Масса	Масштаб
Пров.		Богданова				И	293,5	1:10
Т.контр.						Лист	Листов 1	
Н.контр.		Колмец				ЛАТГИПРОПРОМ		
Утв.								

Копировал: Формат А3

Типовой проект 903-1-277.90 Альбом 6

Формат	Зона	Поз.	Обозначение	Наименование	Кол.	Примечание
				Документация		
А3			64.128.03.300 СБ	Сборочный чертеж		
				Детали		
Б4		1	64.128.03.301	Боковина		
				Лист 3 ГОСТ 19903-74 / ВСт3кп4 ГОСТ 16523-70	2	9,53 кг
Б4		2	64.128.03.302	Стенка		
				Лист 3 ГОСТ 19903-74 / ВСт3кп4 ГОСТ 16523-70		
				L = 967 ± 1,15 мм	1	26,53 кг
Б4		3	64.128.03.303	Стенка		
				Лист 3 ГОСТ 19903-74 / ВСт3кп4 ГОСТ 16523-70		
				L = 290 ± 1,05 мм	1	0,94 кг
				Материалы		
		4		Полоса 5x50-ГОСТ 103-76 / ВСт3кп2 ГОСТ 535-79	7,6	м

Изм.	Лист	№ докум.	Подпись	Дата	64.128.03.300			
Разраб.		Дудкова			Колено	Лит.	Лист	Листов
Пров.		Богданова				И		1
Н.контр.		Колмец				ЛАТГИПРОПРОМ		
Утв.								

Копировал: Формат А4

Формат	Зона	Поз.	Обозначение	Наименование	Кол.	Примечание
				Документация		
А3			64.128.03.400 СБ	Сборочный чертеж		
				Детали		
Б4		1	64.128.03.401	Стенка		
				Лист 3 ГОСТ 19903-74 / ВСт3кп4 ГОСТ 16523-70		
				1149 ± 1,3 x 578 ± 0,875 мм	2	15,64 кг
Б4		2	64.128.03.402	Стенка		
				Лист 3 ГОСТ 19903-74 / ВСт3кп4 ГОСТ 16523-70		
				660 ± 1,0 x 578 ± 0,875 мм	2	8,98 кг
				Материалы		
		3		Полоса 5x50-ГОСТ 103-74 / ВСт3кп2 ГОСТ 535-79	8,8	м

Изм.	Лист	№ докум.	Подпись	Дата	64.128.03.400			
Разраб.		Дудкова			Короб	Лит.	Лист	Листов
Пров.		Богданова				И		1
Н.контр.		Колмец				ЛАТГИПРОПРОМ		
Утв.								

Инв. № подл. | Подпись и дата | Взам. инв. №

Копировал: Формат А4

64.128.03.300 СБ

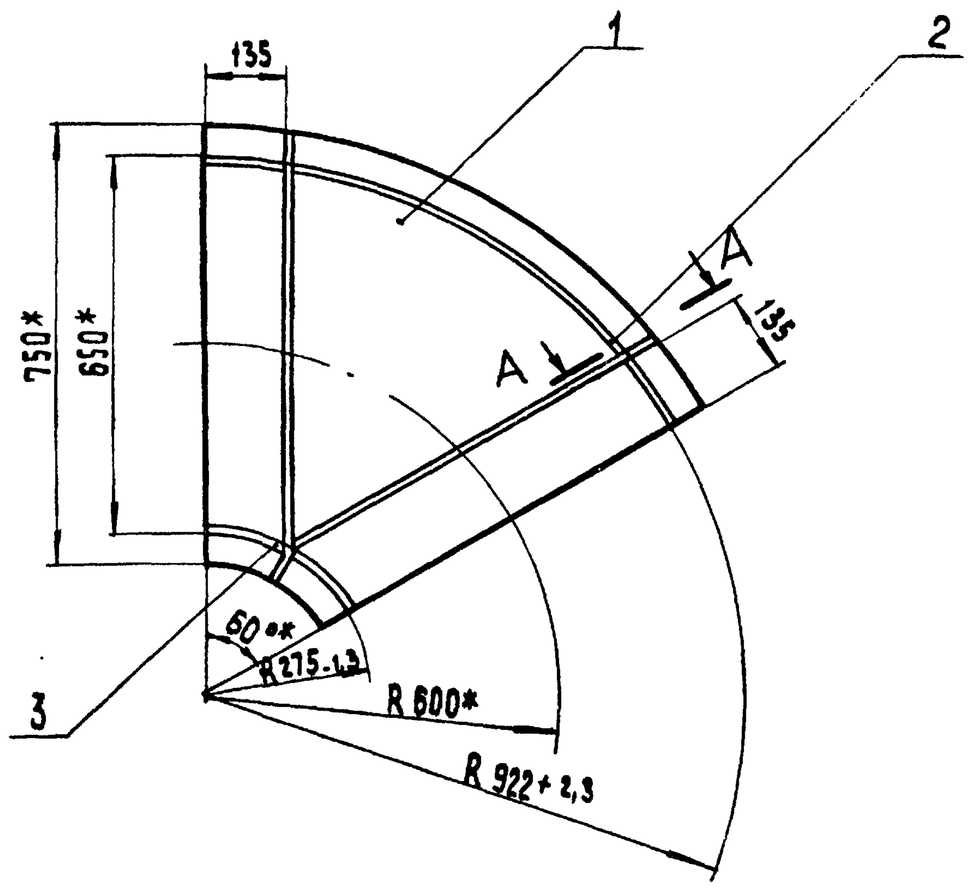

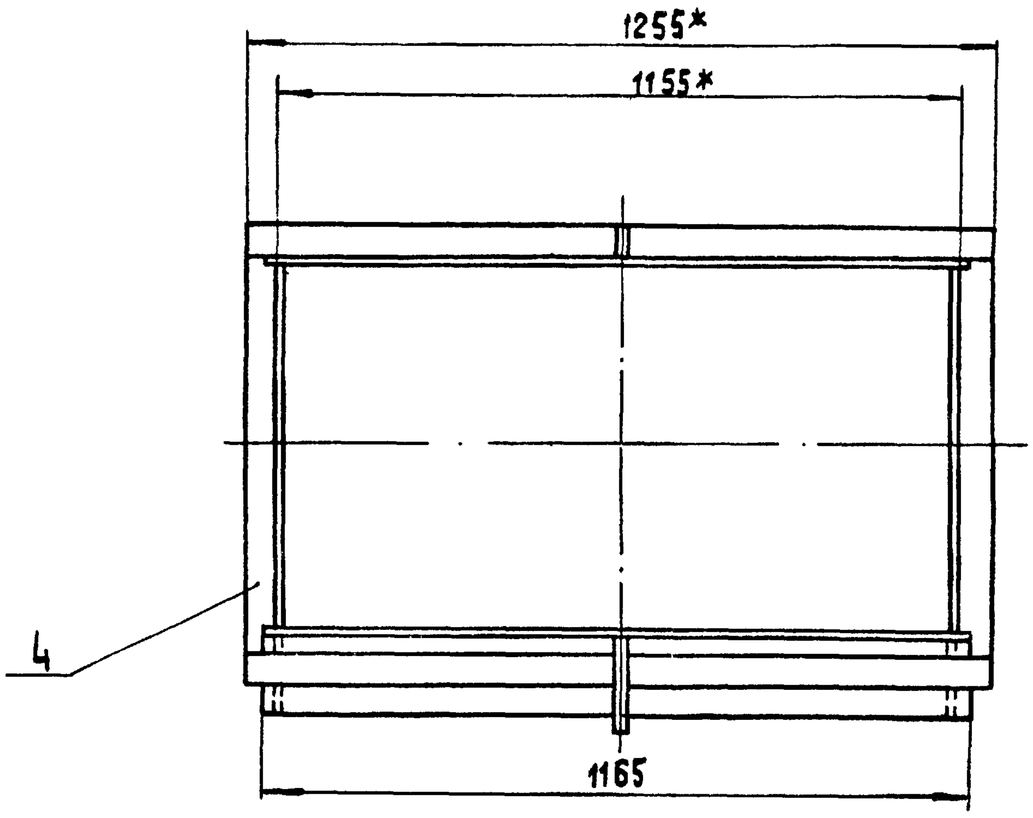

А–А
М 1:2
повернуто

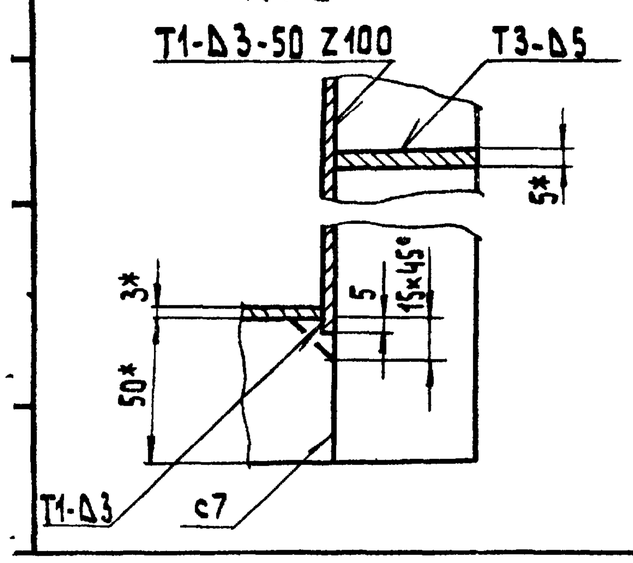

Поз.1
М 1:20

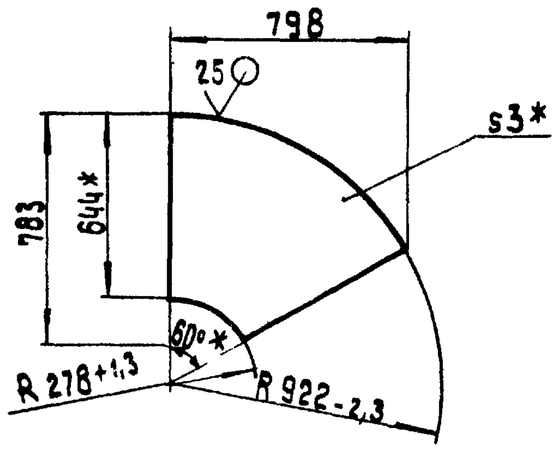

1.* Размеры для справок.
2. $\pm \frac{IT14}{2}$.
3. Обработка поверхностей реза деталей БЧ 25.
4. Сварные швы по ГОСТ 5264-80.

					64.128.03.300			
Изм	Лист	№ докум.	Подп.	Дата	Колено	Лит.	Масса	Масштаб
Разраб.		Дубкова				и	68.43	1:10
Пров.		Богданова				Лист	Листов 1	
Т. контр.						ЛАТГИПРОПРОМ		
Н. контр.		Колмец						
Утв.								

Копировал 28 формат А3

64.128.03.400 СБ

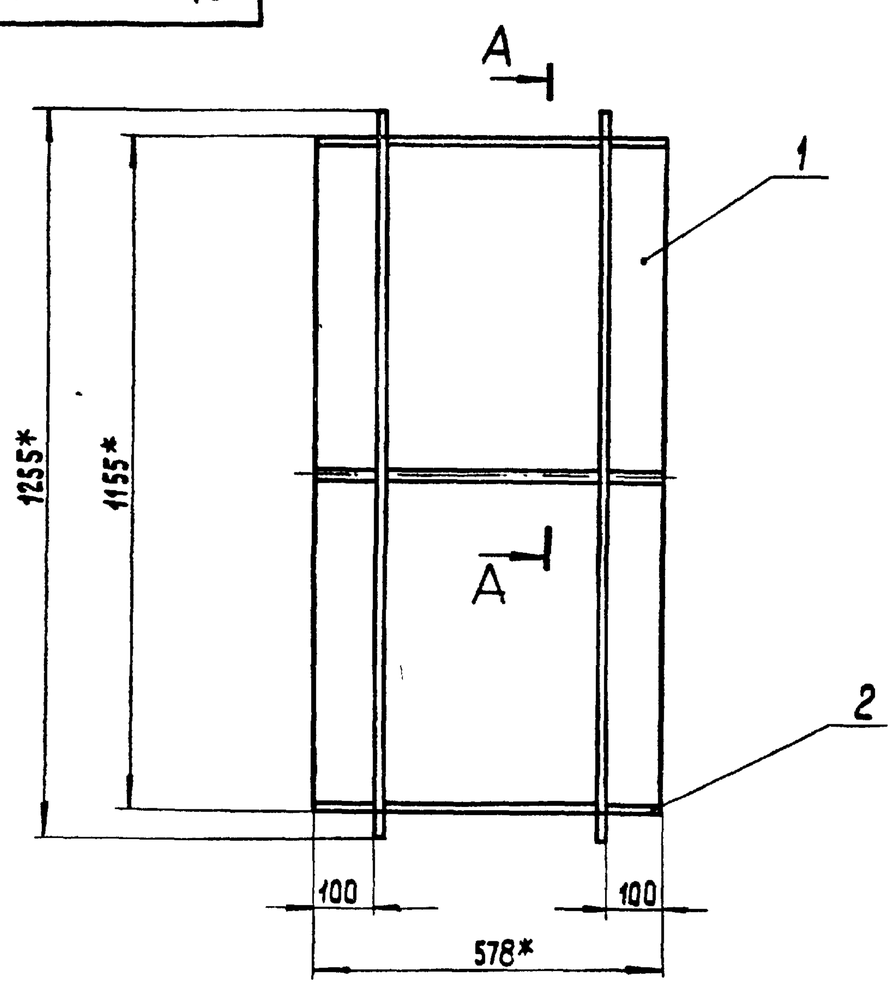

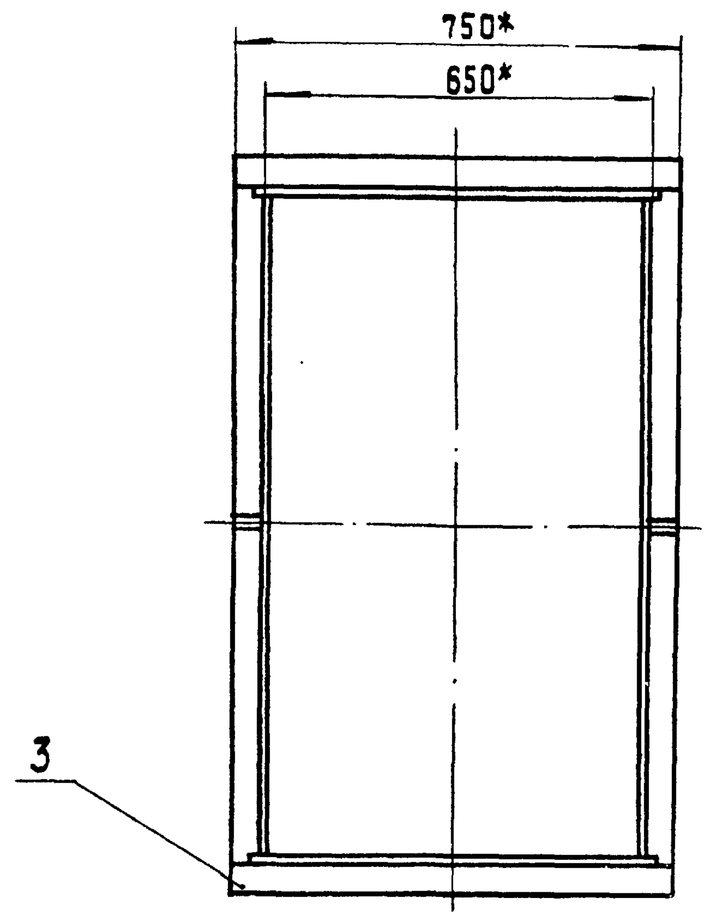

А–А
М 1:2

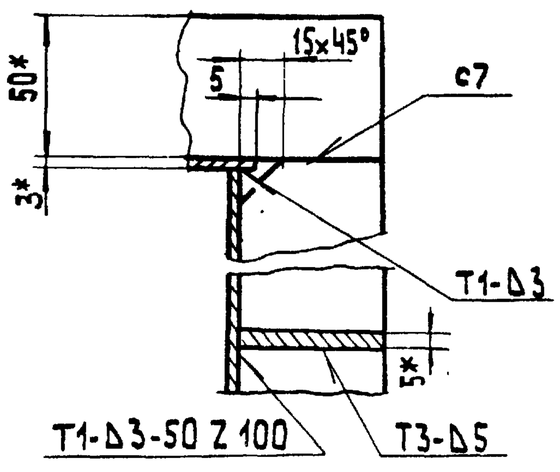

1.* Размеры для справок.
2. $\pm \frac{IT14}{2}$.
3. Обработка поверхностей реза деталей БЧ 25.
4. Сварные швы по ГОСТ 5264-80.

					64.128.03.400 СБ			
Изм	Лист	№ докум.	Подп.	Дата	Короб	Лит.	Масса	Масштаб
Разраб.		Дубкова				и	66,5	1:10
Пров.		Богданова				Лист	Листов 1	
Т. контр.						ЛАТГИПРОПРОМ		
Н. контр.		Колмец						
Утв.								

24342-06 28 Копировал 38 формат А3

Форм.	Зона	Поз.	Обозначение	Наименование	Кол	Примечание
				Документация		
А3			64.128.03.500 СБ	Сборочный чертеж		
				Детали		
Б4		1	64.128.03.501	Стенка		
				Лист 3 ГОСТ 19903-74 / ВСт3кп4 ГОСТ 16523-70	2	10,07 кг
Б4		2	64.128.03.502	Стенка		
				Лист 3 ГОСТ 19903-74 / ВСт3кп4 ГОСТ 16523-70	1	9,86 кг
Б4		3	64.128.03.503	Стенка		
				Лист 3 ГОСТ 19903-74 / ВСт3кп4 ГОСТ 16523-70	1	4,74 кг
				Материалы		
		4		Полоса 5×50-ГОСТ 103-76 / ВСт3кп2 ГОСТ 535-79	7,2	м

Изм	Лист	№ докум.	Подп.	Дата	64.128.03.500		
Разраб.		Богданова			Переход	Лит. И	Лист / Листов 1
Пров.		Колмец				ЛАТГИПРОПРОМ	
Н. контр.		Колмец					
Утв.							

Копировал 38 Формат А4

Альбом 6

Типовой проект 903-1-277.90

Инв. № подл. | Подп. и дата | Взам. инв. № | Инв. № дубл. | Подп. и дата

Форм.	Зона	Поз.	Обозначение	Наименование	Кол.	Примечание
				Документация		
А2			64.128.11.000 СБ	Сборочный чертеж		
				Сборочные единицы		
А4		1	64.128.11.100	Колено	1	
А4		2	64.128.04.200	Короб	1	
А4		3	64.128.04.300	Короб	1	
А4		4	64.128.04.400	Переход	1	
А4		5	64.128.11.200	Переход	1	
А4		6	42.08.02.200	Иллюминатор	1	

Изм	Лист	№ докум	Подп.	Дата	64.128.11.000		
Разраб.		Богданова			Короб	Лит. И	Лист / Листов 1
Пров.		Колмец				ЛАТГИПРОПРОМ	
Н. контр.		Колмец					
Утв.							

Копировал 38 Формат А4

64.128.03.500 СБ

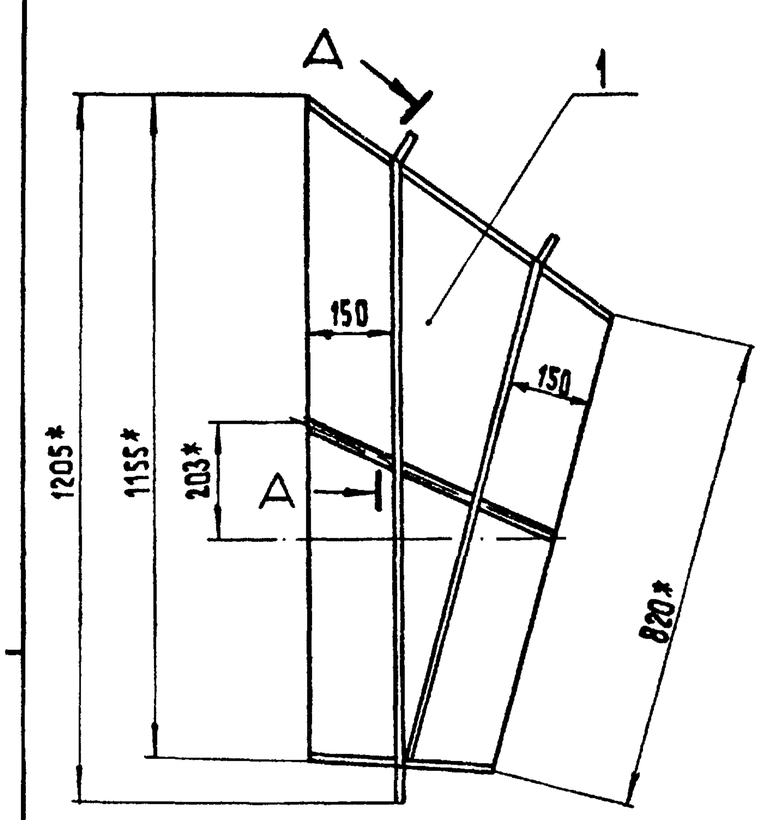

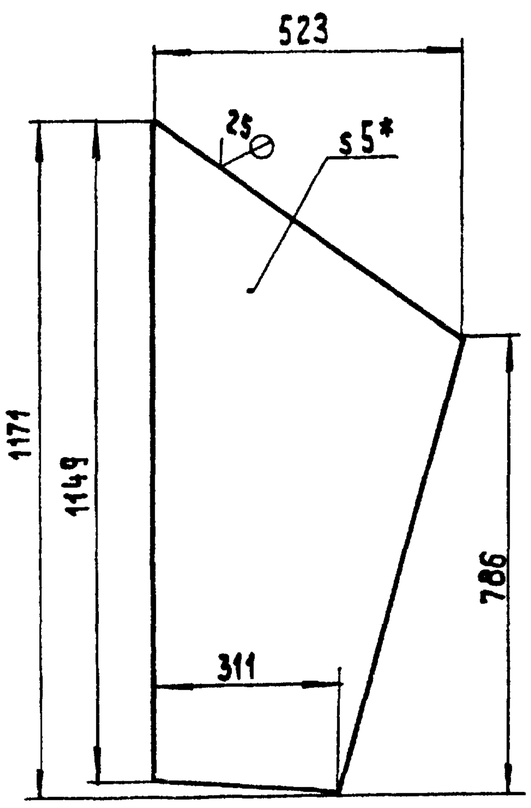

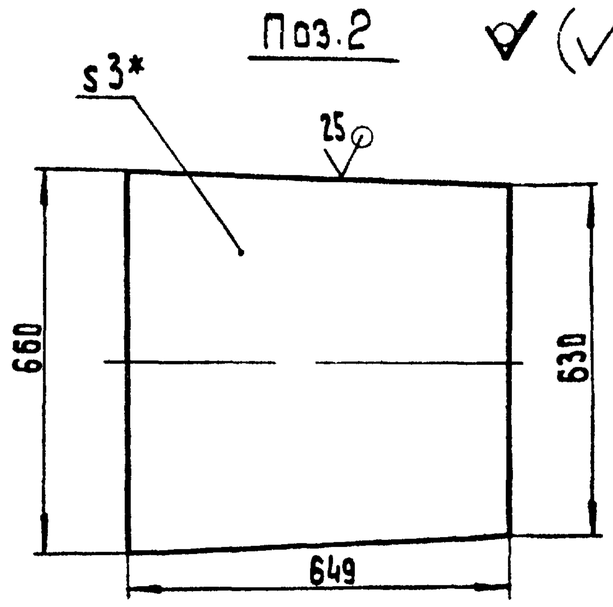

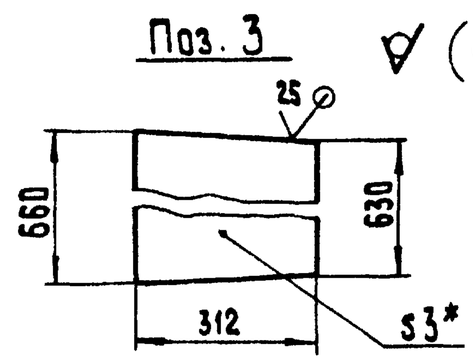

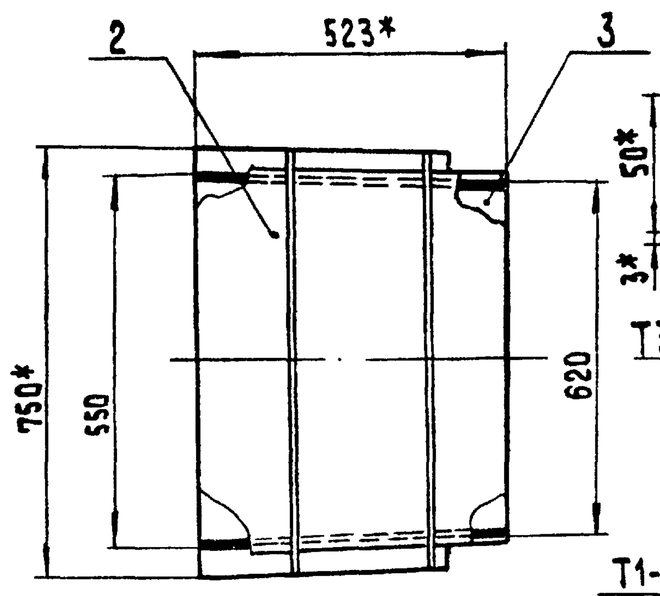

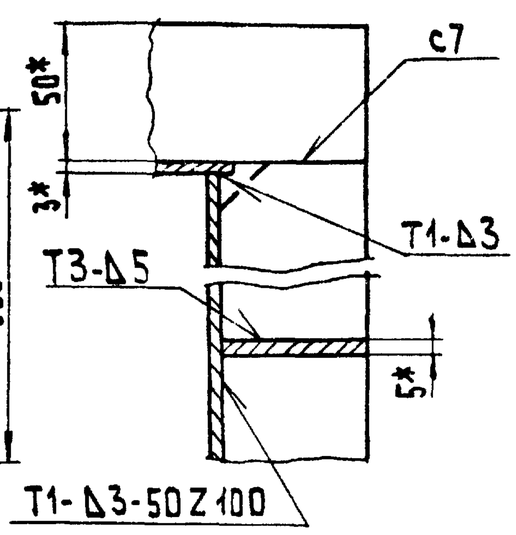

1.* Размеры для справок.

2. $\pm \frac{IT14}{2}$.

3. Сварные швы по ГОСТ 5264-80.

Изм	Лист	№ докум.	Подп.	Дата	64.128.03.500 СБ			
Разраб.		Богданова			Переход	Лит. И	Масса 48,9	Масштаб 1:10
Пров.		Колмец				Лист	Листов 1	
Т. контр.						ЛАТГИПРОПРОМ		
Н. контр.		Колмец						
Утв.								

24342-06 29 Копировал 38 Формат А3

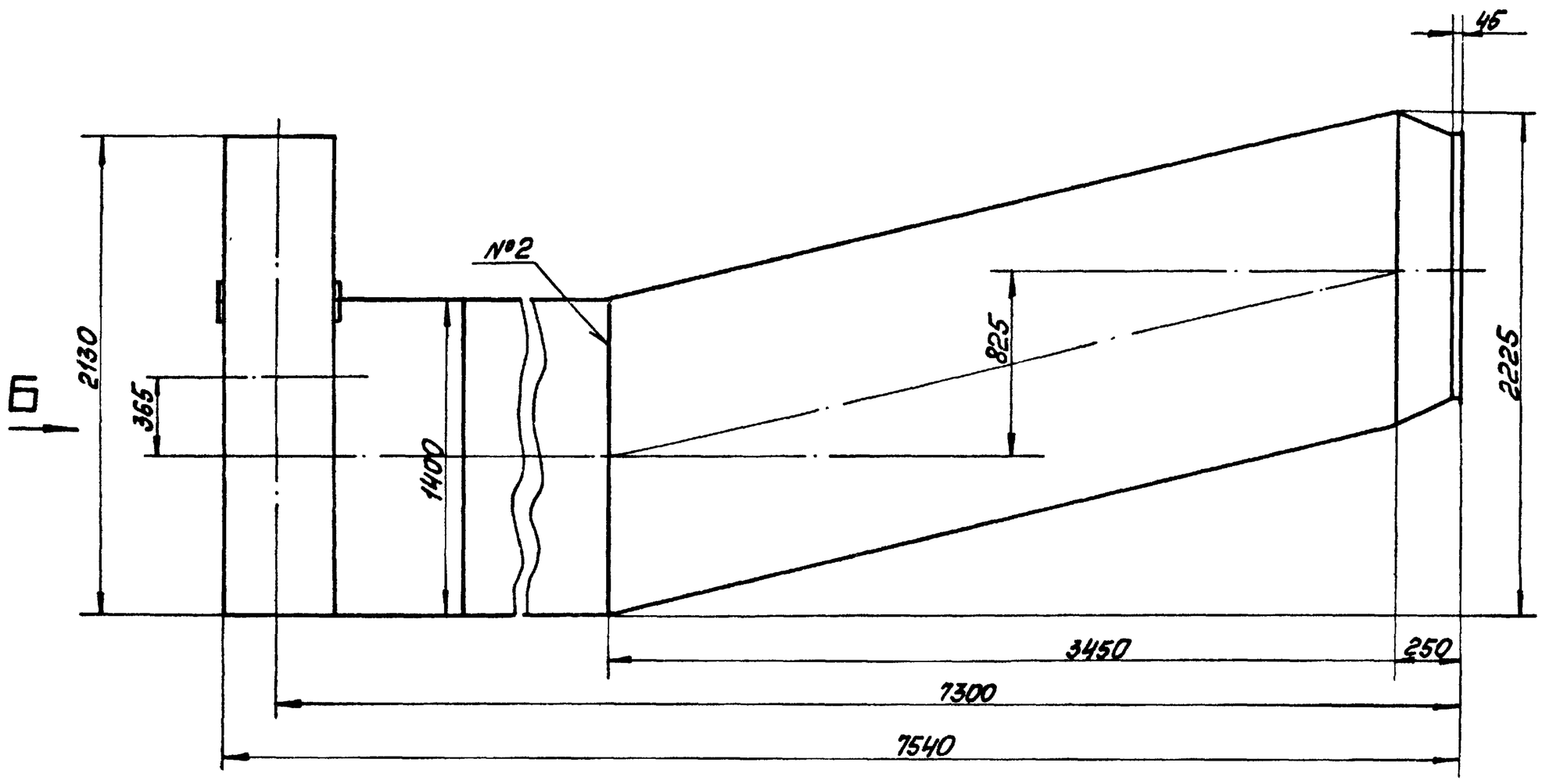

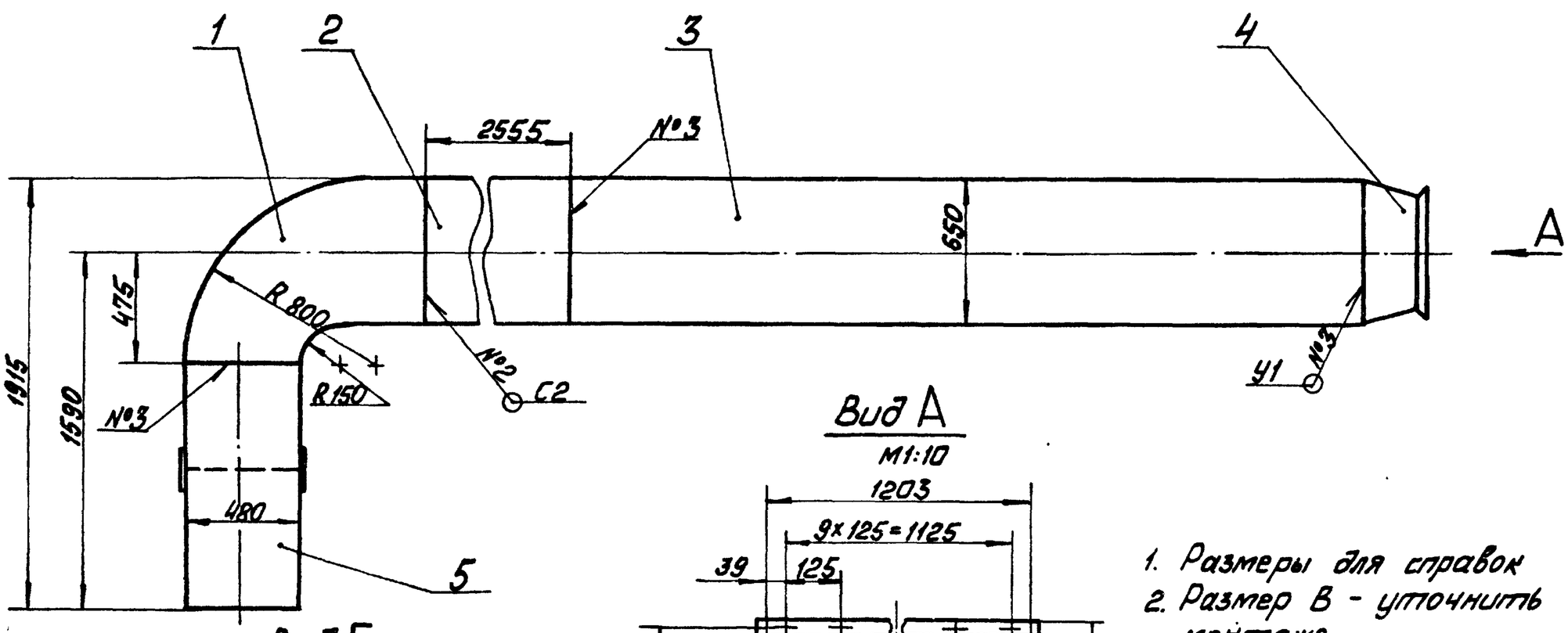

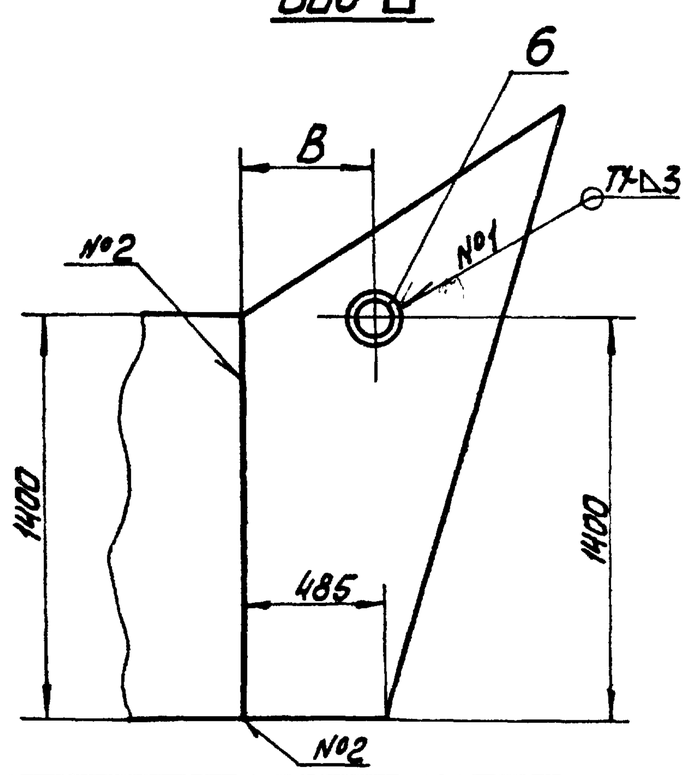

Вид А
М1:10

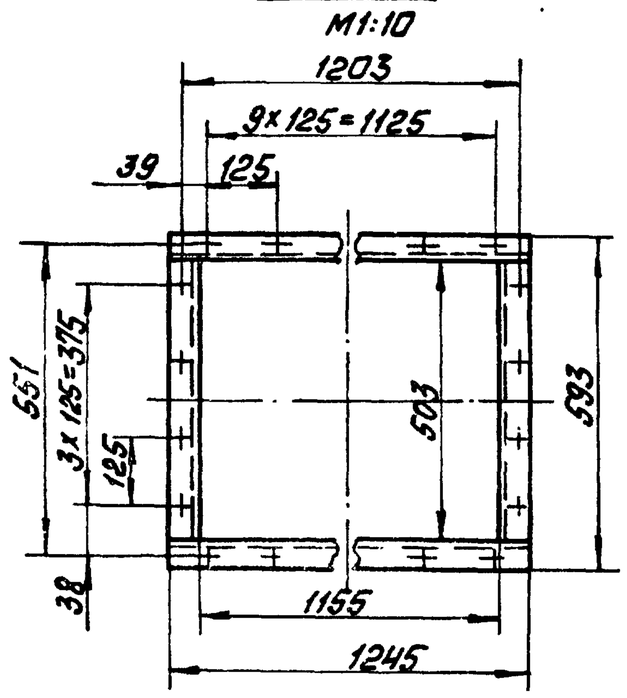

1. Размеры для справок
2. Размер В - уточнить при монтаже.
3. 2 отв. ф 150 вырезать в коробе поз. 5 при установке иллюминаторов.
4 Сварные швы №1 и 2 по ГОСТ 5264-80, №3 по ГОСТ 11534-75.

Изм.	Лист	№ докум.	Подп.	Дата	64.128.11.000СБ		
Разраб.		Крауя			Короб	Лит.	Масса	Масштаб
Пров.		Богданов				И	962	1:20
Т.контр.						Лист	Листов 1	
Н.контр.		Колмец				ЛАТГИПРОПРОМ		
Утв.								

24342-06 30 Копировал Формат А2

Форм.	Зона	Поз.	Обозначение	Наименование	Кол.	Примечание
				Документация		
А3			64.128.11.100 СБ	Сборочный чертеж		
				Детали		
А4		1	64.128.11.101	Стенка	1	
		2	-01	Стенка	1	
Б4		3	64.128.11.102	Стенка Лист 3 ГОСТ 19903-74 ВСт3кп4 ГОСТ 16523-70	2	18,1 кг
				Материалы		
		4		Полоса 5х50-ГОСТ 103-76 ВСт3кп2 ГОСТ 535-79	13,7	м

Изм.	Лист	№ докум.	Подп.	Дата	64.128.11.100			
Разраб.		Крауя			Колено	Лит. И	Лист	Листов 1
Пров.		Богданова				ЛАТГИПРОПРОМ		
Т.контр.								
Н.контр.		Колмец						
Утв.								

Копировал Ж.Ф. Формат А4

Типовой проект 903-1.277.90

Инв.№ подл. | Подп. и дата | Взам. инв.№ | Инв.№ дубл. | Подп. и дата

64.128.11.101

25 (√)

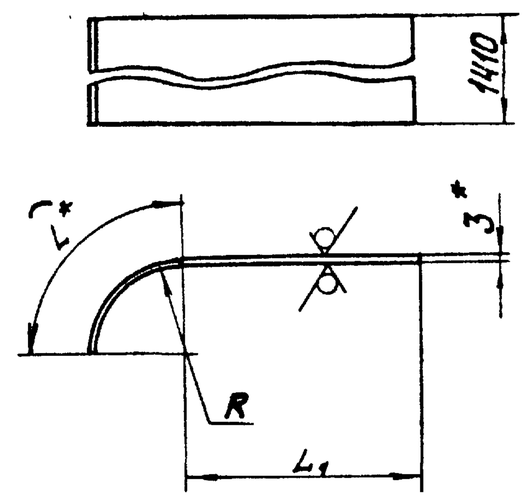

Обозначение	L_1, мм	R, мм	$\widehat{L}$*, мм	Масса, кг
64.128.11.101	485	797^{+2}	1254	57,7
-01	655	150-1	238	28,7

1. * Размеры для справок.
2. $\pm\frac{IT14}{2}$.

Изм.	Лист	№ докум.	Подп.	Дата	64.128.11.101			
Разраб.		Крауя			Стенка	Лит. И	Масса см. табл.	Масштаб —
Пров.		Богданова				Лист	Листов 1	
Т.контр.								
Н.контр.		Колмец			3 ГОСТ 19903-74 Лист ВСт3кп4 ГОСТ 16523-70	ЛАТГИПРОПРОМ		
Утв.								

Копировал Ж.Ф. Формат А4

64.128.11.100 СБ

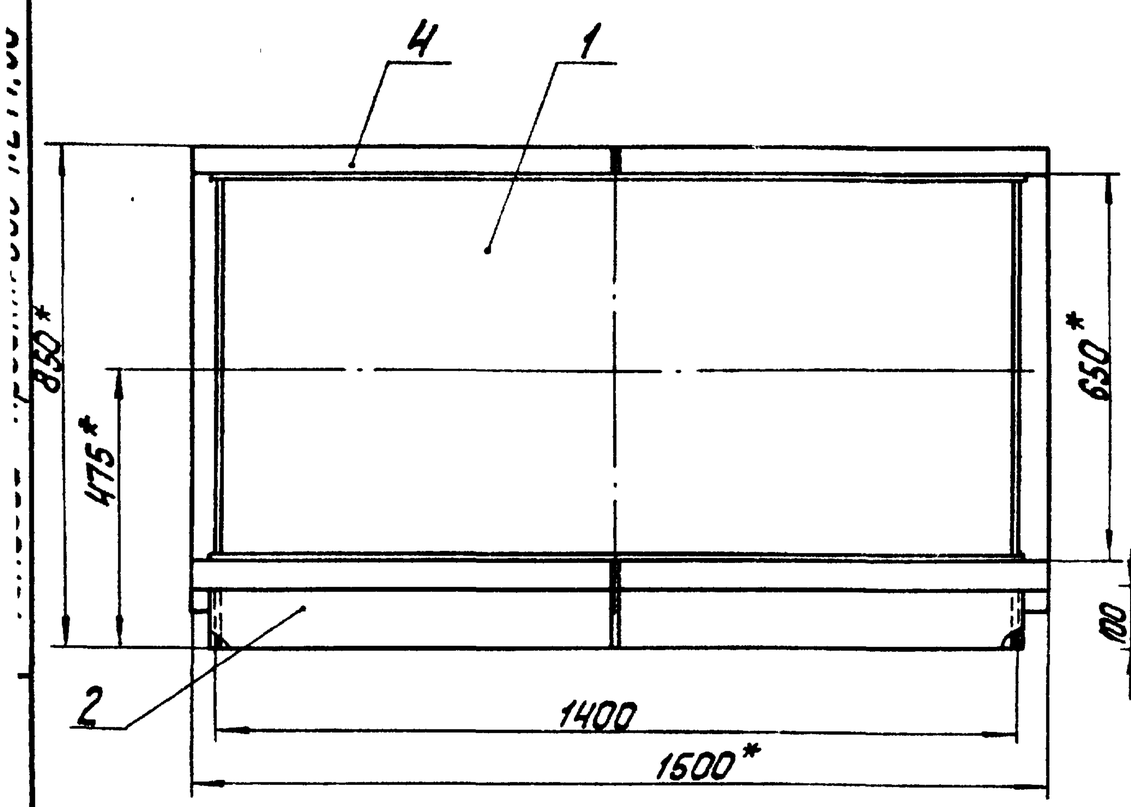

А-А
М 1:2

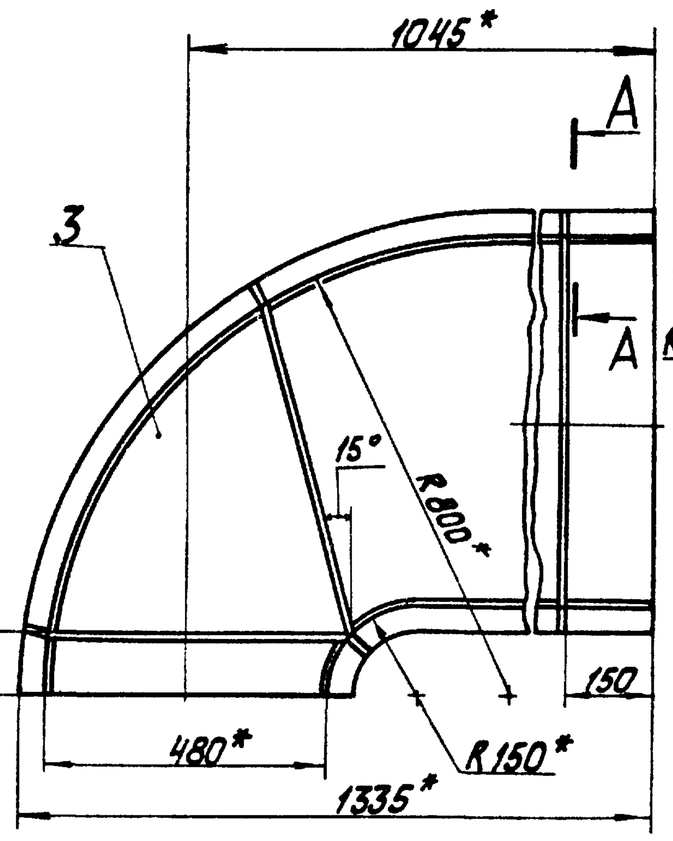

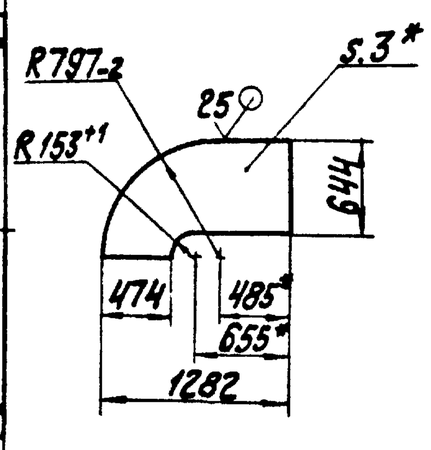

Поз.3
М 1:40

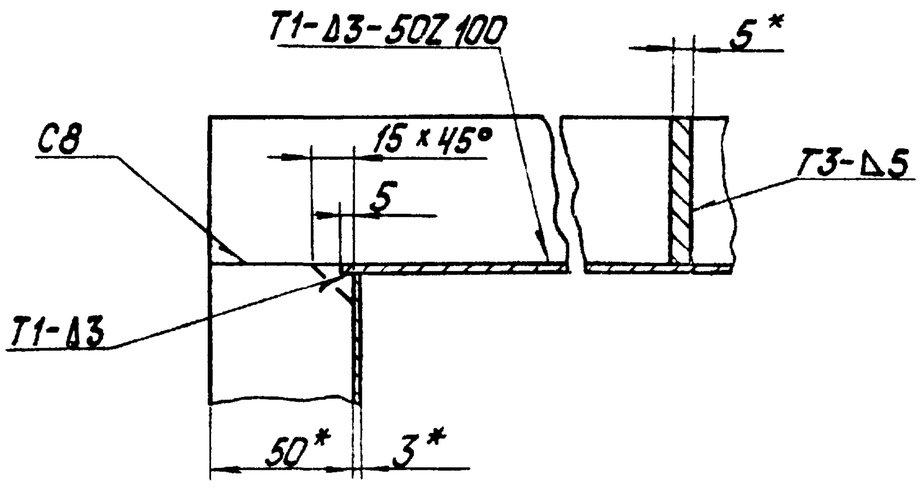

1. * Размеры для справок.
2. $\pm\frac{IT14}{2}$.
3. Обработка поверхностей реза деталей Б4 25/.
4. Сварные швы по ГОСТ 5264-80.

Изм.	Лист	№ докум.	Подп.	Дата	64.128.11.100 СБ			
Разраб.		Крауя			Колено	Лит. И	Масса 150	Масштаб 1:10
Пров.		Богданова				Лист	Листов 1	
Т.контр.								
Н.контр.		Колмец				ЛАТГИПРОПРОМ		
Утв.								

24342-06 31 Копировал Ж.Ф. Формат А3

Форм.	Зона	Поз.	Обозначение	Наименование	Кол.	Примечание
				Документация		
А3			64.128.04.200 СБ	Сборочный чертеж		
				Детали		
		1	64.128.04.201	Стенка		
				Лист 3 ГОСТ 19903-74 / ВСт3кп4 ГОСТ 16523-70		
				1394±1,55×2555±2,7 мм	2	83,88 кг
		2	64.128.04.202	Стенка		
				Лист 3 ГОСТ 19903-74 / ВСт3кп4 ГОСТ 16523-70		
				660±1,0×2555±2,7 мм	2	39,71 кг
				Материалы		
		3		Полоса 5×50-ГОСТ 103-74 / ВСт3кп2 ГОСТ 535-79	18	м

Изм.	Лист	№ докум.	Подп.	Дата	64.128.04.200			
Разраб.		Дубкова			Короб	Лит.	Лист	Листов
Пров.		Богданова						1
Н. контр.		Колмец				ЛАТГИПРОПРОМ		
Утв.								

Копировал 39 Формат А4

Форм.	Зона	Поз.	Обозначение	Наименование	Кол.	Примечание
				Документация		
А3			64.128.04.300 СБ	Сборочный чертеж		
				Детали		
Б4		2	64.128.04.301	Стенка		
				Лист 3 ГОСТ 19903-74 / ВСт3кп4 ГОСТ 16523-70		
				660±1,0×3547±1,3 мм	2	55,13 кг
Б4		1	64.128.04.302	Стенка		
				Лист 3 ГОСТ 19903-74 / ВСт3кп4 ГОСТ 16523-70	2	113,3 кг
				Материалы		
		3		Полоса 5×50-ГОСТ 103-74 / ВСт3кп2 ГОСТ 535-79	24,2	м

Изм.	Лист	№ докум.	Подп.	Дата	64.128.04.300			
Разраб.		Дубкова			Короб	Лит.	Лист	Листов
Пров.		Богданова						1
Н. контр.		Колмец				ЛАТГИПРОПРОМ		
Утв.								

Копировал 39 Формат А4

Инв. № подл. | Подп. и дата | Взам. инв. № | Инв. № дубл. | Подп. и дата

64.128.04.200 СБ

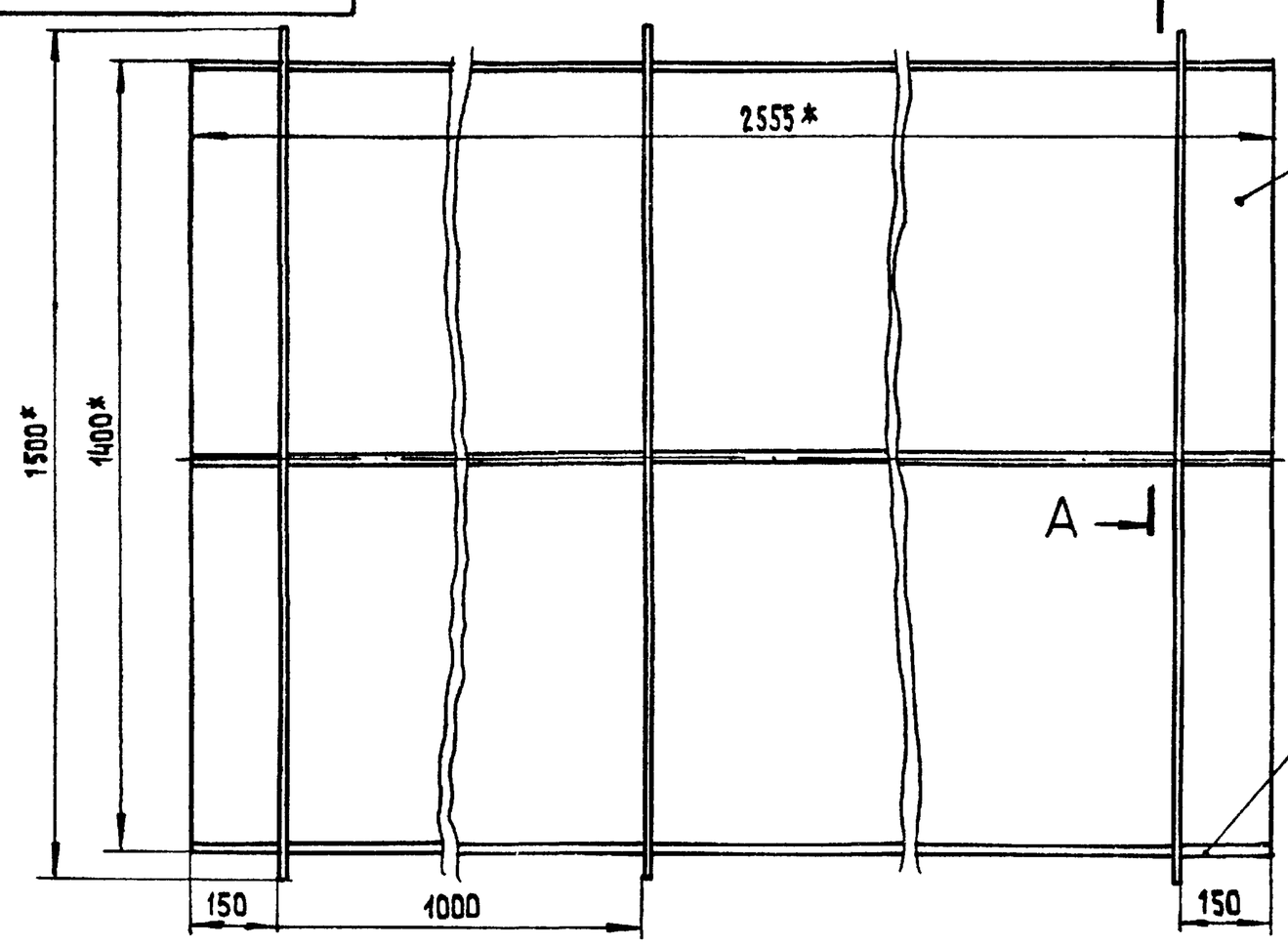

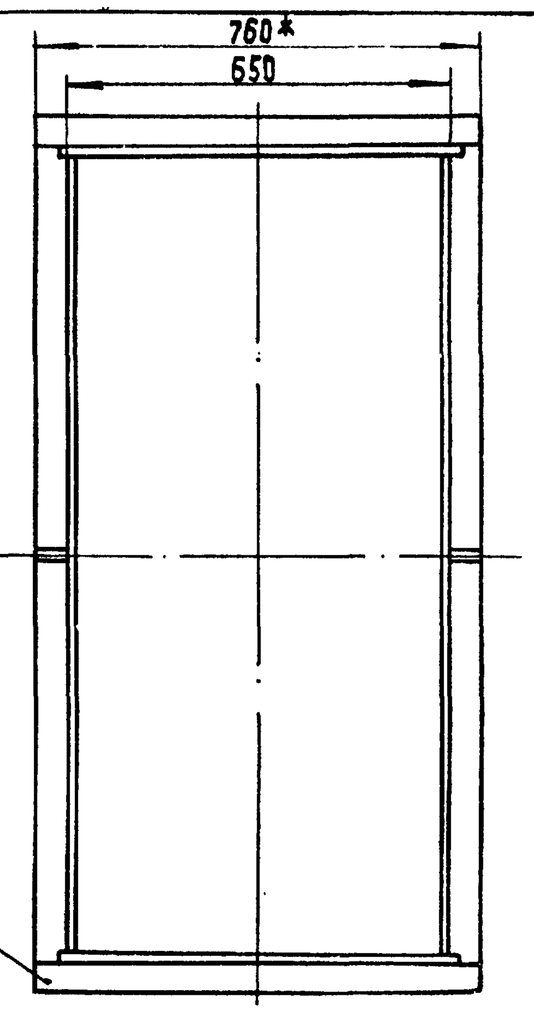

А–А
М 1:2

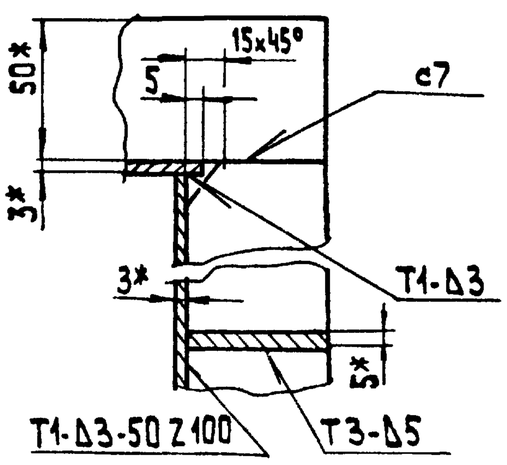

1.* Размеры для справок.
2. $\pm\frac{IT14}{2}$
3. Обработка поверхностей реза деталей Б4 25
4. Сварные швы по ГОСТ 5264-80.

Изм.	Лист	№ докум.	Подп.	Дата	64.128.04.200 СБ			
Разраб.		Дубкова			Короб	Лит.	Масса	Масштаб
Пров.		Богданова					282,5	1:10
Т. контр.						Лист	Листов 1	
Н. контр.		Колмец				ЛАТГИПРОПРОМ		
Утв.								

Копировал 39 24342-06 32 Формат А3

64.128.04.300СБ

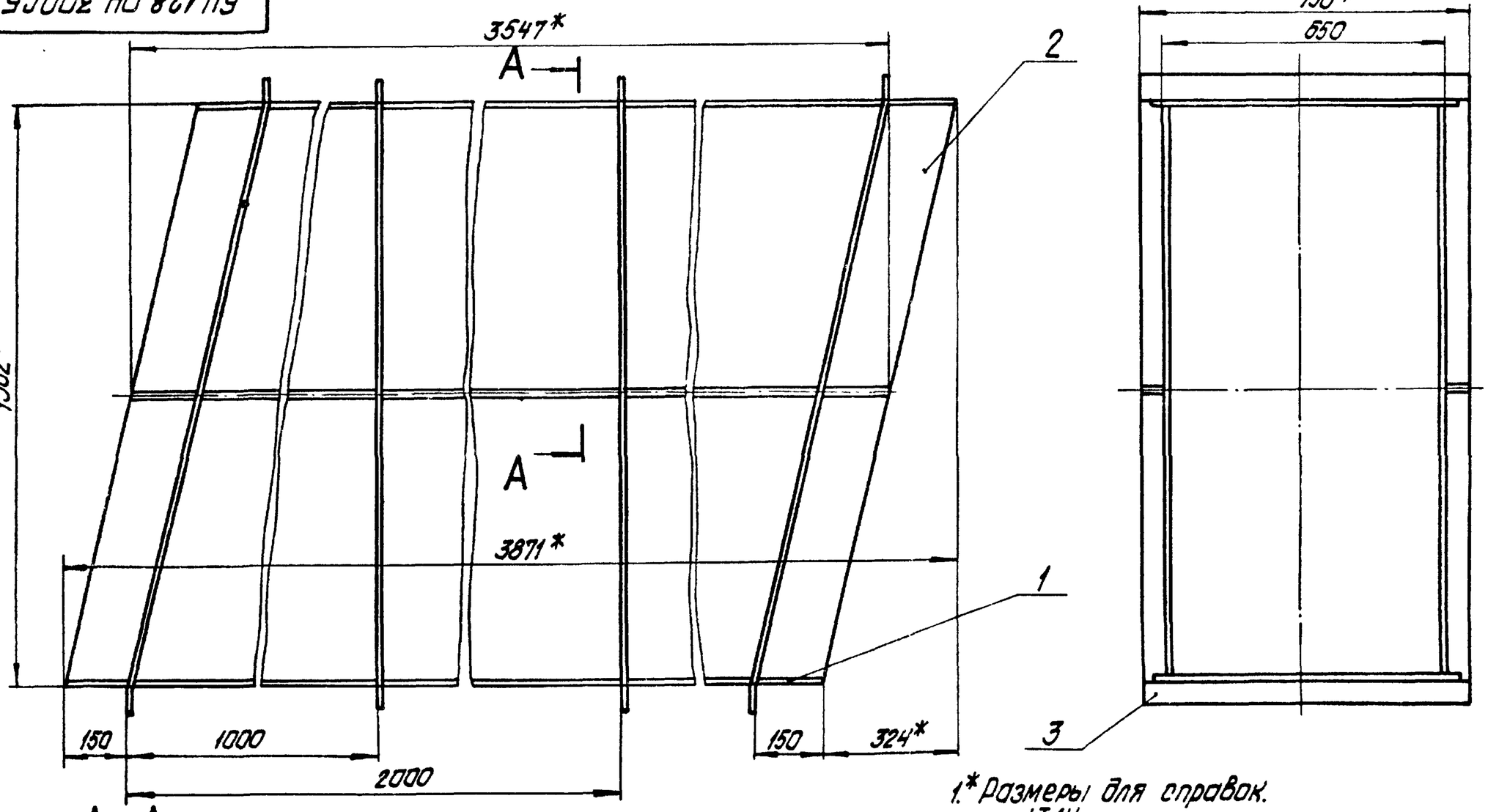

1.* Размеры для справок.
2. $\pm \frac{IT14}{2}$.
3. Обработка поверхностей реза деталей Б4 ✓.
4. Сварные швы по ГОСТ 5264-80.

А–А
М1:2

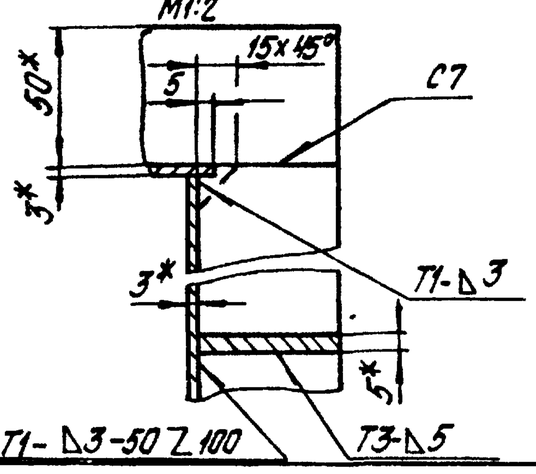

Поз. 2
М1:50

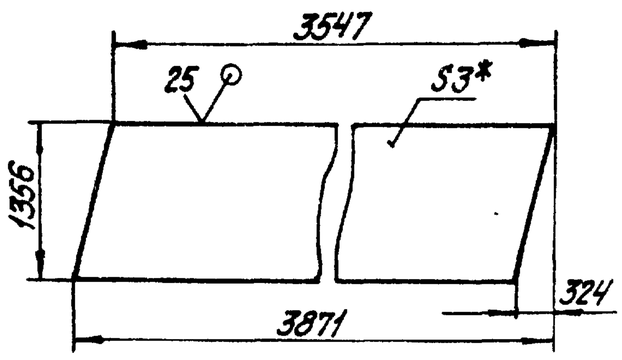

Изм.	Лист	№ докум.	Подпись	Дата	64.128.04.300СБ			
Разраб.		Дубкова			Короб	Лит.	Масса	Масштаб
Пров.		Богданова				И	384,3	1:10
Т.контр.						Лист	Листов 1	
Н.контр.		Колмец				ЛАТГИПРОПРОМ		
Утв.								

Копировал Дубкова — Формат А3

64.128.04.400СБ

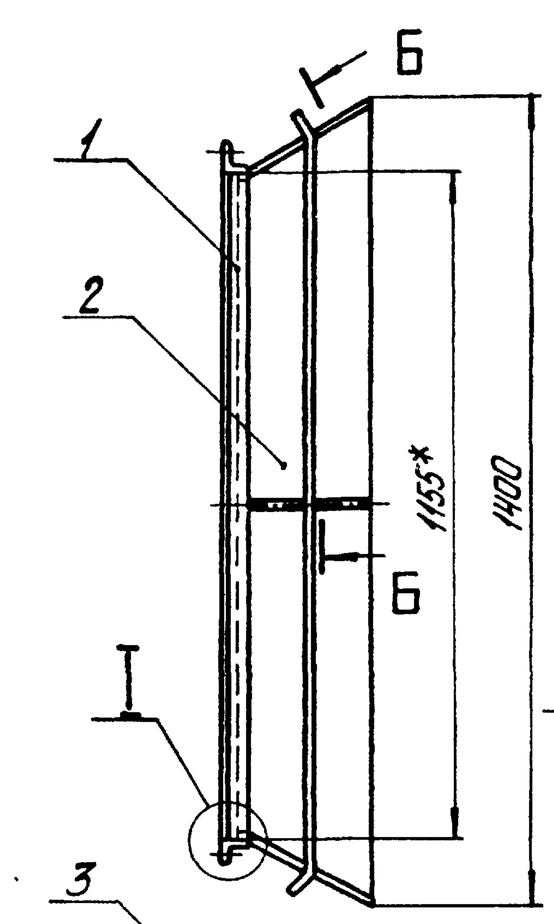

Вид А

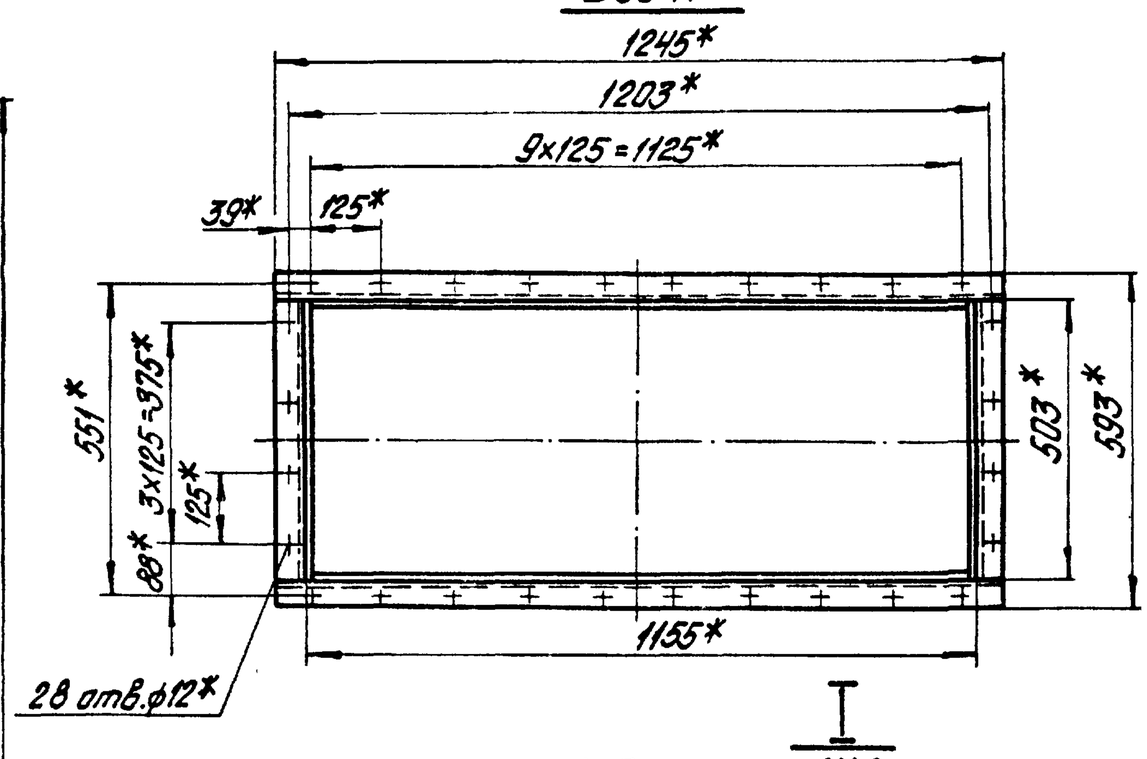

М1:2

Б–Б
М1:2

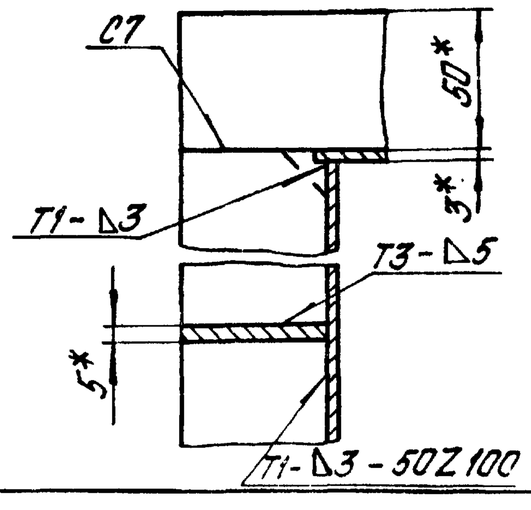

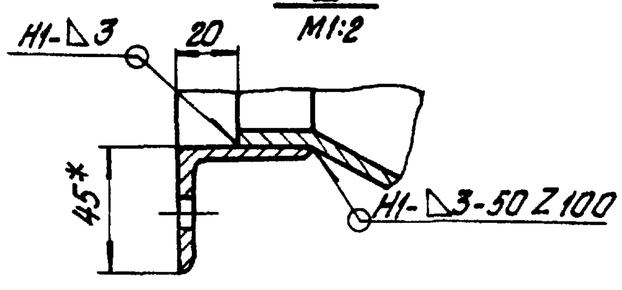

Поз. 3
М1:5

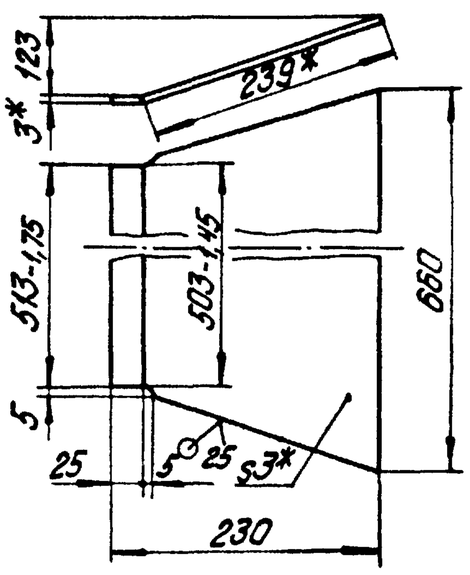

Поз. 2
М1:5

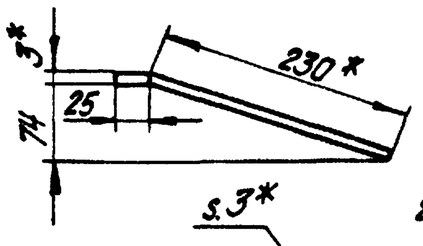

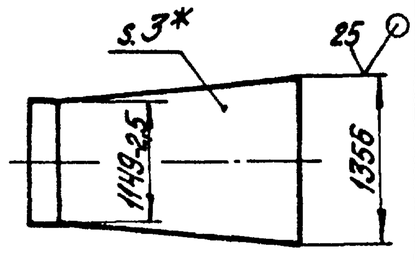

1.* Размеры для справок.
2. $\pm \frac{IT14}{2}$.
3. Сварные швы по ГОСТ 5264-80.

Изм.	Лист	№ докум.	Подпись	Дата	64.128.04.400СБ			
Разраб.		Дубкова			Переход	Лит.	Масса	Масштаб
Пров.		Богданова				И	40,6	1:10
Т.контр.						Лист	Листов 1	
Н.контр.		Колмец				ЛАТГИПРОПРОМ		
Утв.								

24342-06 33 Копировал Дубкова — Формат А3

Альбом 6

Типовой проект 903-1-277.90

Формат	Зона	Поз.	Обозначение	Наименование	Кол.	Примечание
				Документация		
А3			64.128.04.400СБ	Сборочный чертеж		
				Сборочные единицы		
А4		1	64.128.03.110	Фланец	1	
				Детали		
Б4		2	64.128.04.401	Стенка Лист $\frac{3\ ГОСТ\ 19903-74}{ВСт3кп4\ ГОСТ\ 16523-70}$	2	3,56кг
Б4		3	64.128.04.402	Стенка Лист $\frac{3\ ГОСТ\ 19903-74}{ВСт3кп4\ ГОСТ\ 16523-70}$	2	7,46кг
		4		**Материалы** Полоса $\frac{5х50-ГОСТ\ 103-76}{ВСт3кп2\ ГОСТ\ 535-79}$	4,6	м

64.128.04.400

Изм.	Лист	№ докум.	Подпись	Дата
Разраб.		Дубкова		
Пров.		Богданова		
Т.контр.				
Утв.		Колмец		

Переход

Лит. И | Лист | Листов 1

ЛАТГИПРОПРОМ

Копировал Дубкова — формат А4

Формат	Зона	Поз.	Обозначение	Наименование	Кол.	Примечание
				Документация		
А3			64.128.11.200СБ	Сборочный чертеж		
				Детали		
Б4		1	64.128.11.201	Стенка Лист $\frac{3\ ГОСТ\ 19903-74}{ВСт3кп4\ ГОСТ\ 16523-70}$	2	30,4кг
Б4		2	64.128.11.202	Стенка Лист $\frac{3\ ГОСТ\ 19903-74}{ВСт3кп4\ ГОСТ\ 16523-70}$ 1332-3,1 х 490±0,775мм	1	15,37кг
Б4		3	64.128.11.203	Стенка Лист $\frac{3\ ГОСТ\ 19903-74}{ВСт3кп4\ ГОСТ\ 16523-70}$ 490±0,775 х 485-1,55	1	5,6кг
		4		**Материалы** Полоса $\frac{5х50-ГОСТ\ 103-76}{ВСт3кп2\ ГОСТ\ 535-79}$	10	м

64.128.11.200

Изм.	Лист	№ докум.	Подпись	Дата
Разраб.		Краця		
Пров.		Богданова		
Н.контр.		Колмец		
Утв.				

Переход

Лит. И | Лист | Листов 1

ЛАТГИПРОПРОМ

Копировал Дубкова — формат А4

Инв. № подл. | Подпись и дата | Взам. инв. №

64.128.11.200СБ

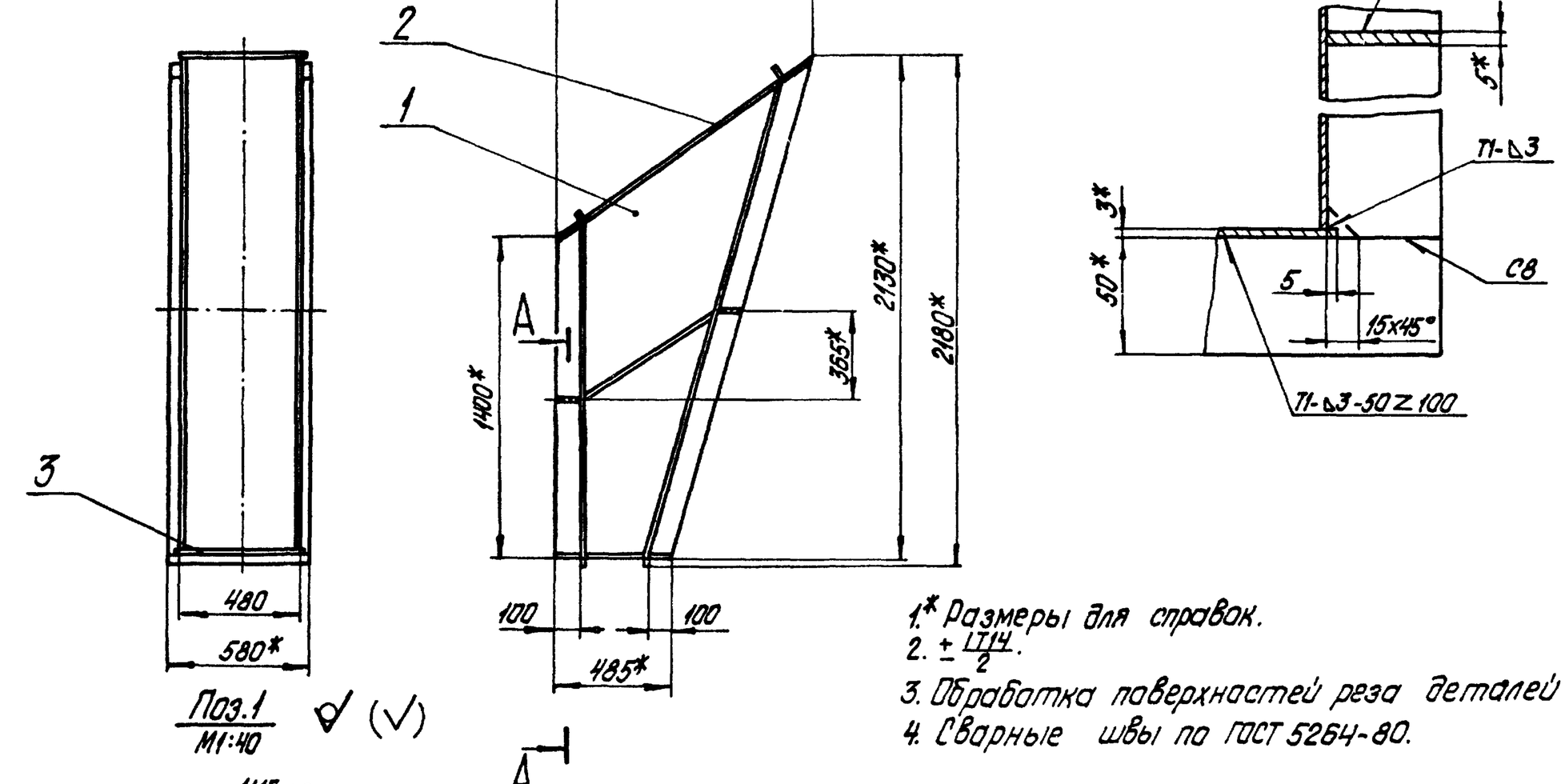

1.* Размеры для справок.
2. $\pm \frac{IT14}{2}$.
3. Обработка поверхностей реза деталей Б4 $^{25}\sqrt{}$.
4. Сварные швы по ГОСТ 5264-80.

64.128.11.200СБ

Изм.	Лист	№ докум.	Подпись	Дата
Разраб.		Краця		
Пров.		Богданова		
Т.контр.				
Н.контр.		Колмец		
Утв.				

Переход

Лит.	Масса	Масштаб
И	102	1:20
Лист	Листов 1	

ЛАТГИПРОПРОМ

Формат	Зона	Поз.	Обозначение	Наименование	Кол.	Примечание
				Документация		
А4			42.08.02.200СБ	Сборочный чертеж		
				Детали		
А4		1	42.08.02.201	Фланец	1	
А4		2	42.08.02.202	Фланец	1	
А4		3	42.08.02.203	Прокладка	2	
А4		4	42.08.02.204	Стекло	1	
				Стандартные изделия		
		5		Болт М8х28.46 ГОСТ 7798-70*	4	

42.08.02.200

Изм.	Лист	№ докум.	Подпись	Дата				
Разраб.		Крауя			Иллюминатор	Лит.	Лист	Листов
Пров.		Колмец				И		1
Н.контр.		Колмец				ЛАТГИПРОПРОМ		
Утв.								

Копировал Дубкова Формат А4

42.08.02.200

Альбом 6

Типовой проект 903-1-277.90

Инв.№ подл. | Подпись и дата | Взам. инв.№ | Инв.№ дубл. | Подпись и дата

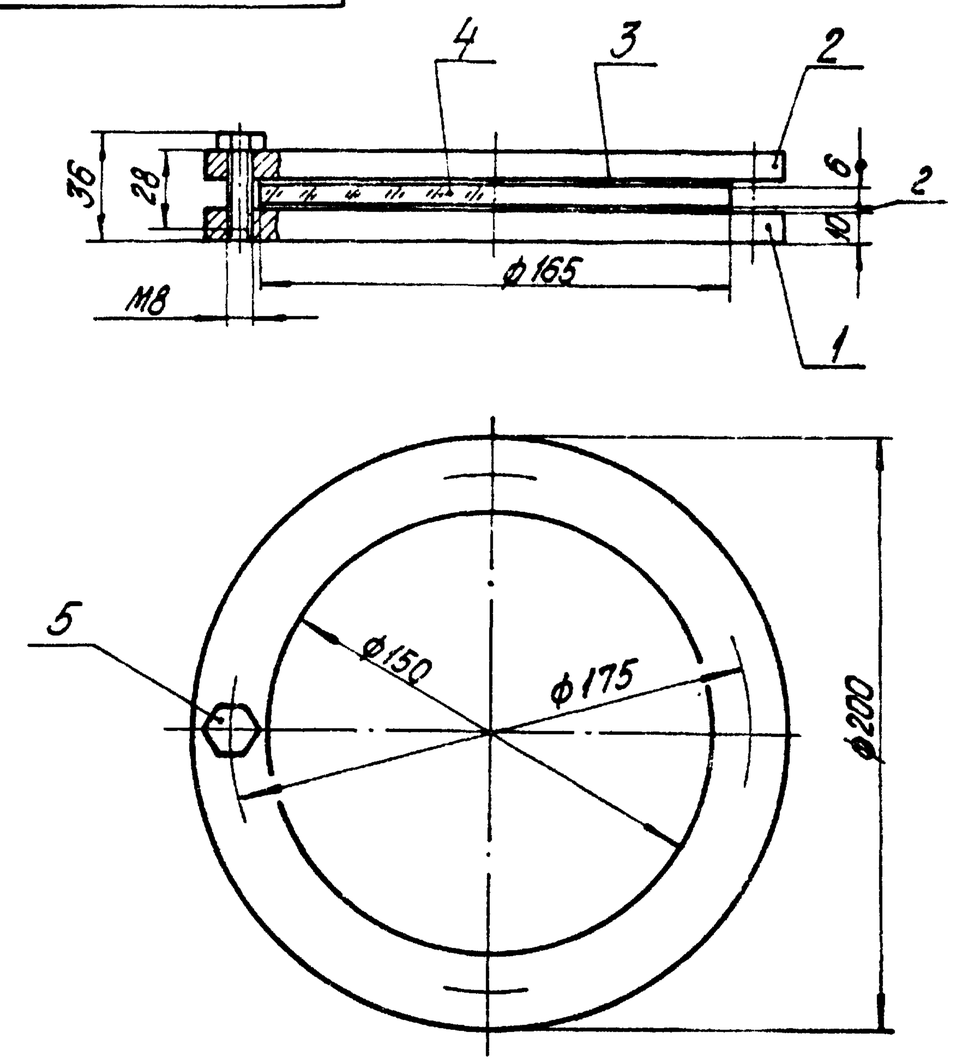

Размеры для справок

Изм.	Лист	№ докум.	Подпись	Дата				
Разраб.		Крауя			Иллюминатор Сборочный чертеж	Лит.	Масса	Масштаб
Пров.		Колмец				И	2,62	1:2
Н.контр.		Колмец				Лист	Листов: 1	
Утв.						ЛАТГИПРОПРОМ		

42.08.02.200СБ

Формат А4

42.08.02.202

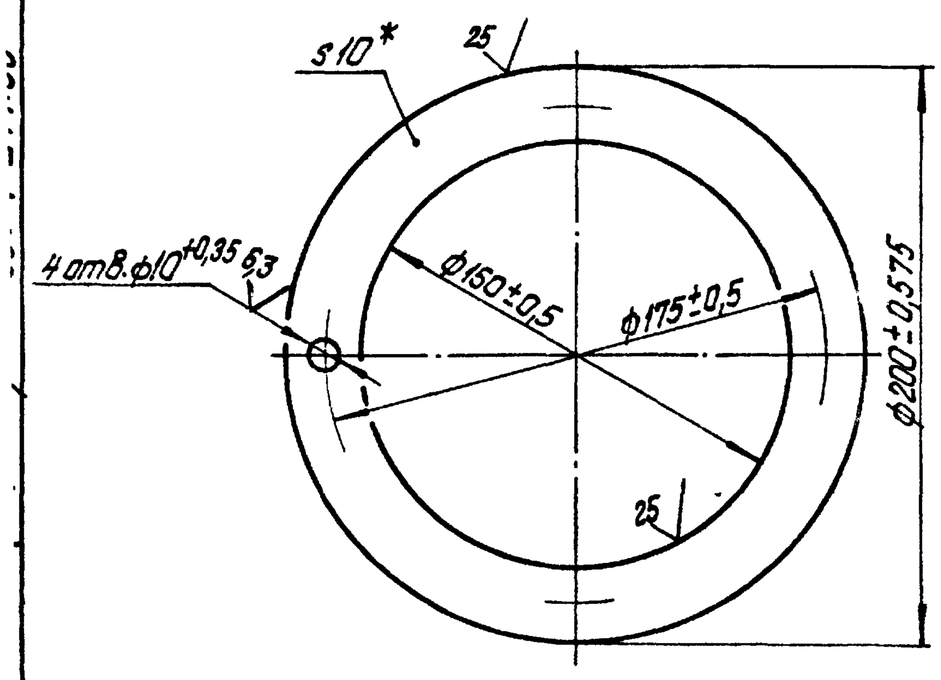

* Размер для справок

Изм.	Лист	№ докум.	Подпись	Дата				
Разраб.		Крауя			Фланец	Лит.	Масса	Масштаб
Пров.		Колмец				И	1,08	1:2
Н.контр.		Колмец				Лист	Листов: 1	
Утв.					Лист 10 ГОСТ 19903-74 / ВСт3кп2 ГОСТ 14637-79	ЛАТГИПРОПРОМ		

Копировал Дубкова Формат А4

42.08.02.201

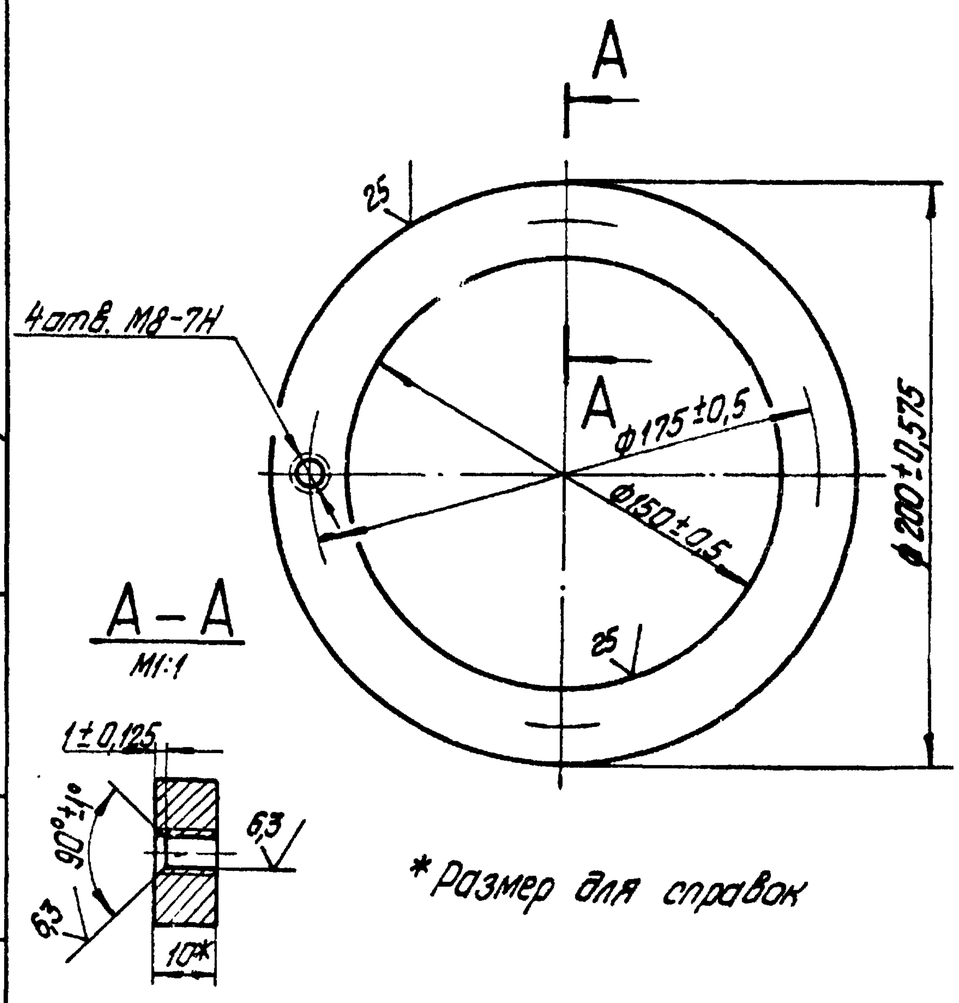

* Размер для справок

Изм.	Лист	№ докум.	Подпись	Дата				
Разраб.		Крауя			Фланец	Лит.	Масса	Масштаб
Пров.		Колмец				И	1,08	1:2
Н.контр.		Колмец				Лист	Листов: 1	
Утв.					Лист 10 ГОСТ 19903-74 / ВСт3кп2 ГОСТ 14637-79	ЛАТГИПРОПРОМ		

Копировал Дубкова 24342-06 35 Формат А4

42.08.02.203

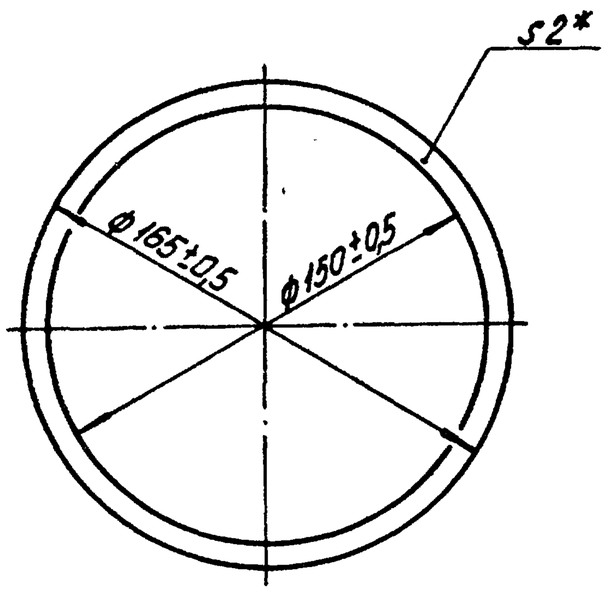

* Размер для справок

Изм.	Лист	№ докум.	Подпись	Дата	42.08.02.203			
Разраб.		Краця			Прокладка	Лит.	Масса 0,02	Масштаб 1:2
Пров.		Колмец				И		
						Лист	Листов: 1	
Н.контр.		Колмец			Паронит ПОН-2 190х190 ГОСТ 481-80	ЛАТГИПРОПРОМ		
Утв.								

Копировал Дубкова Формат А4

42.08.02.204

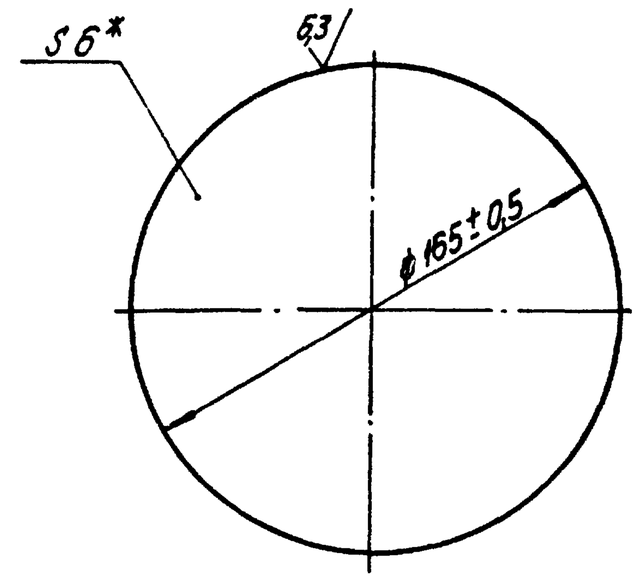

* Размер для справок

Изм.	Лист	№ докум.	Подпись	Дата	42.08.02.204			
Разраб.		Колця			Стекло	Лит.	Масса 0,35	Масштаб 1:2
Пров.		Колмец				И		
						Лист	Листов: 1	
Н.контр.		Колмец			Стекло оконное S=6 ГОСТ 111-78	ЛАТГИПРОПРОМ		
Утв.								

Копировал Дубкова Формат А4

Альбом 6 — Типовой проект 903-1-279.90 — Инв.№ подл. | Подпись и дата | Взам. инв.№ | Инв.№ дубл. | Подпись и дата

Формат	Зона	Поз.	Обозначение	Наименование	Кол.	Примечание
				Документация		
А4			64.128.05.000СБ	Сборочный чертеж		
				Детали		
Б4		1	64.128.05.001	Стойка		
				Швеллер 12-ГОСТ 8240-72 / ВСт3сп3-1-ГОСТ 535-79		
				L=613-1,75 мм	2	6,38кг
Б4		2	64.128.05.002	Связь		
				Уголок 50х50-5-Б-ГОСТ 8509-86 / ВСт3сп3-1-ГОСТ 535-79		
				L=1104±1,3мм	4	4,16кг

Изм.	Лист	№ докум.	Подпись	Дата	64.128.05.000			
Разраб.		Бойцова			Опора кармана	Лит.	Лист	Листов
Пров.		Богданова				И		1
Н.контр.		Колмец				ЛАТГИПРОПРОМ		
Утв.								

Копировал Дубкова Формат А4

64.128.05.000СБ

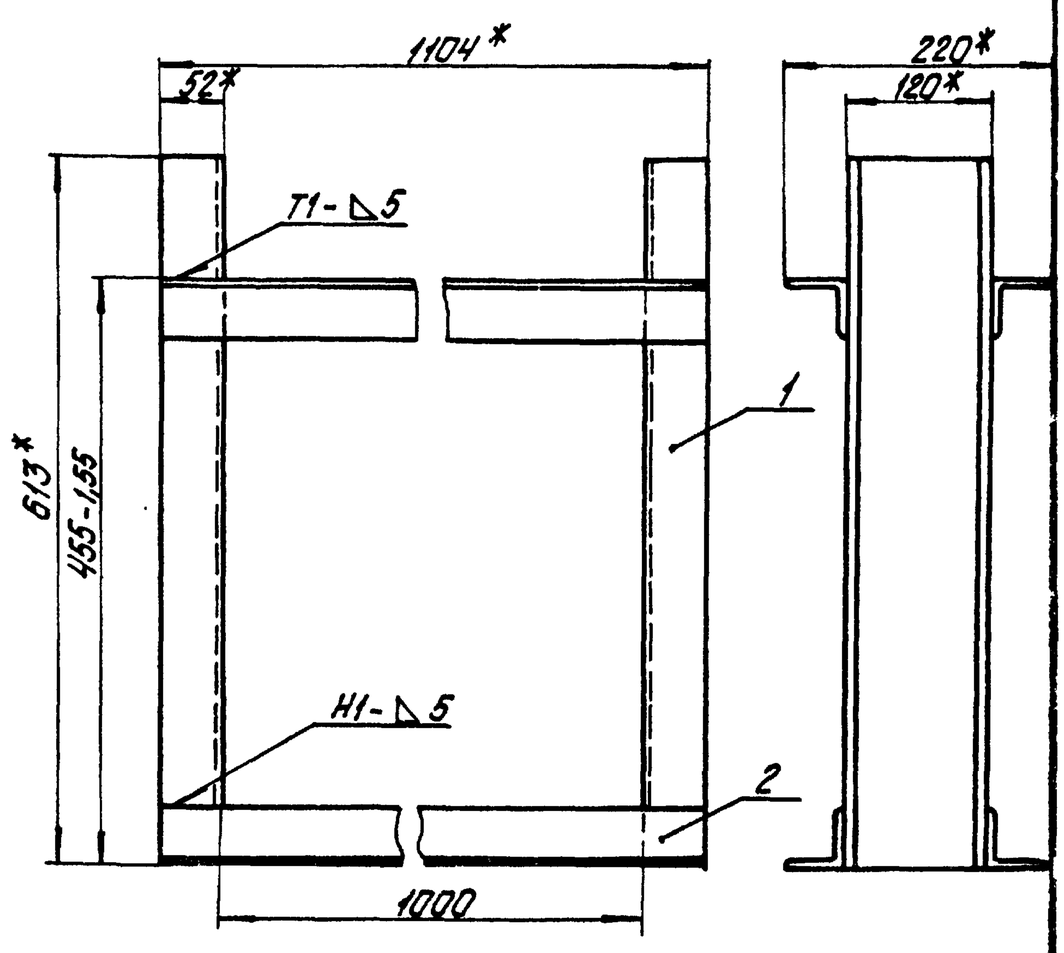

1.* Размеры для справок.
2. $\frac{\pm IT14}{2}$.
3. Обработка поверхностей реза деталей Б4 $\sqrt{25}$.
4. Сварные швы по ГОСТ 5264-80.

Изм.	Лист	№ докум.	Подпись	Дата	64.128.05.000СБ			
Разраб.		Бойцова			Опора кармана	Лит.	Масса 29,4	Масштаб 1:5
Пров.		Богданова				И		
Т.контр.						Лист	Листов: 1	
Н.контр.		Колмец				ЛАТГИПРОПРОМ		
Утв.								

24342-06 36 Копировал Дубкова Формат А4

Формат	Зона	Поз.	Обозначение	Наименование	Кол.	Примечание
				Документация		
А4			64.128.06.000СБ	Сборочный чертеж		
				Детали		
Б4		1	64.128.06.001	Балка		
				Швеллер $\frac{12\ ГОСТ\ 8240-72}{ВСт3сп3\text{-}I\text{-}ГОСТ\ 535-79}$		
				L = 700 ± 1,0 мм	1	7,28кг
Б4		2	64.128.06.002	Стойка		
				Швеллер $\frac{12\ ГОСТ\ 8240-72}{ВСт3сп3\text{-}I\text{-}ГОСТ\ 535-79}$		
				L = 1135 - 1,05 мм	1	11,8кг
Б4		3	64.128.06.003	Плита		
				Лист $\frac{10\ ГОСТ\ 19903-74}{ВСт3кп2\ ГОСТ\ 14637-79}$		
				120 ± 0,435 × 170 ± 0,5 мм	1	1,6кг

64.128.06.000

Изм.	Лист	№ докум.	Подпись	Дата		Лит.	Лист	Листов
Разраб.		Бойцова			Опора	И		1
Пров.		Богданова				ЛАТГИПРОПРОМ		
Н.контр.		Колмец						
Утв.								

Копировал | Формат А4

Альбом 6

Типовой проект 903-1-277.90

Инв. № подл. | Подпись и дата | Взам. инв. №

9Э 000 90 821 ЧЭ

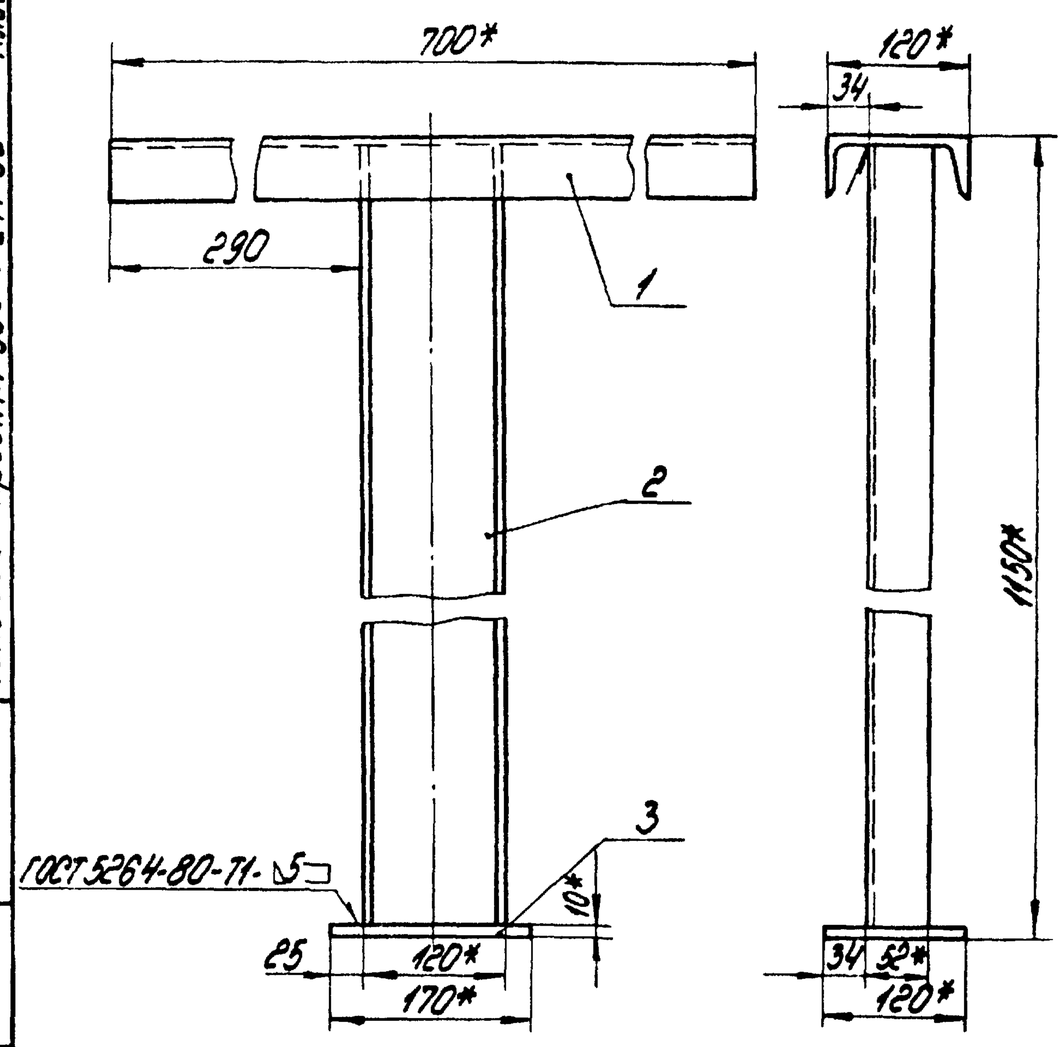

1. * Размеры для справок.
2. $\pm \frac{IT14}{2}$.
3. Обработка поверхностей реза деталей Б4 $\overset{25}{\vee}$.

64.128.06.000СБ

Изм.	Лист	№ докум.	Подпись	Дата		Лит.	Масса	Масштаб
Разраб.		Бойцова			Опора	И	20,7	1:5
Пров.		Богданова				Лист	Листов 1	
Т.контр.						ЛАТГИПРОПРОМ		
Н.контр.		Колмец						
Утв.								

Копировал | Формат А4

Формат	Зона	Поз.	Обозначение	Наименование	Кол.	Примечание
				Документация		
А4			64.128.07.000СБ	Сборочный чертеж		
				Детали		
Б4		1	64.128.07.001	Стойка		
				Швеллер $\frac{12\ ГОСТ\ 8240-72}{ВСт3сп3\text{-}I\text{-}ГОСТ\ 535-79}$	1	21,72кг
Б4		2	64.128.07.002	Балка		
				Швеллер $\frac{12\ ГОСТ\ 8240-72}{ВСт3сп3\text{-}I\text{-}ГОСТ\ 535-79}$		
				L = 700 ± 1,0 мм	1	7,28кг
Б4		3	64.128.07.003	Плита		
				Лист $\frac{10\ ГОСТ\ 19903-74}{ВСт3кп2\ ГОСТ\ 14637-79}$		
				120 ± 0,435 × 170 ± 0,5 мм	1	1,6кг

64.128.07.000

Изм.	Лист	№ докум.	Подпись	Дата		Лит.	Лист	Листов
Разраб.		Бойцова			Опора	И		1
Пров.		Богданова				ЛАТГИПРОПРОМ		
Н.контр.		Колмец						
Утв.								

Копировал | Формат А4

Альбом 6

Типовой проект 903-1-277.90

Инв. № подл. | Подпись и дата | Взам. инв. № | Инв. № дубл. | Подпись и дата

9Э 000 90 821 ЧЭ

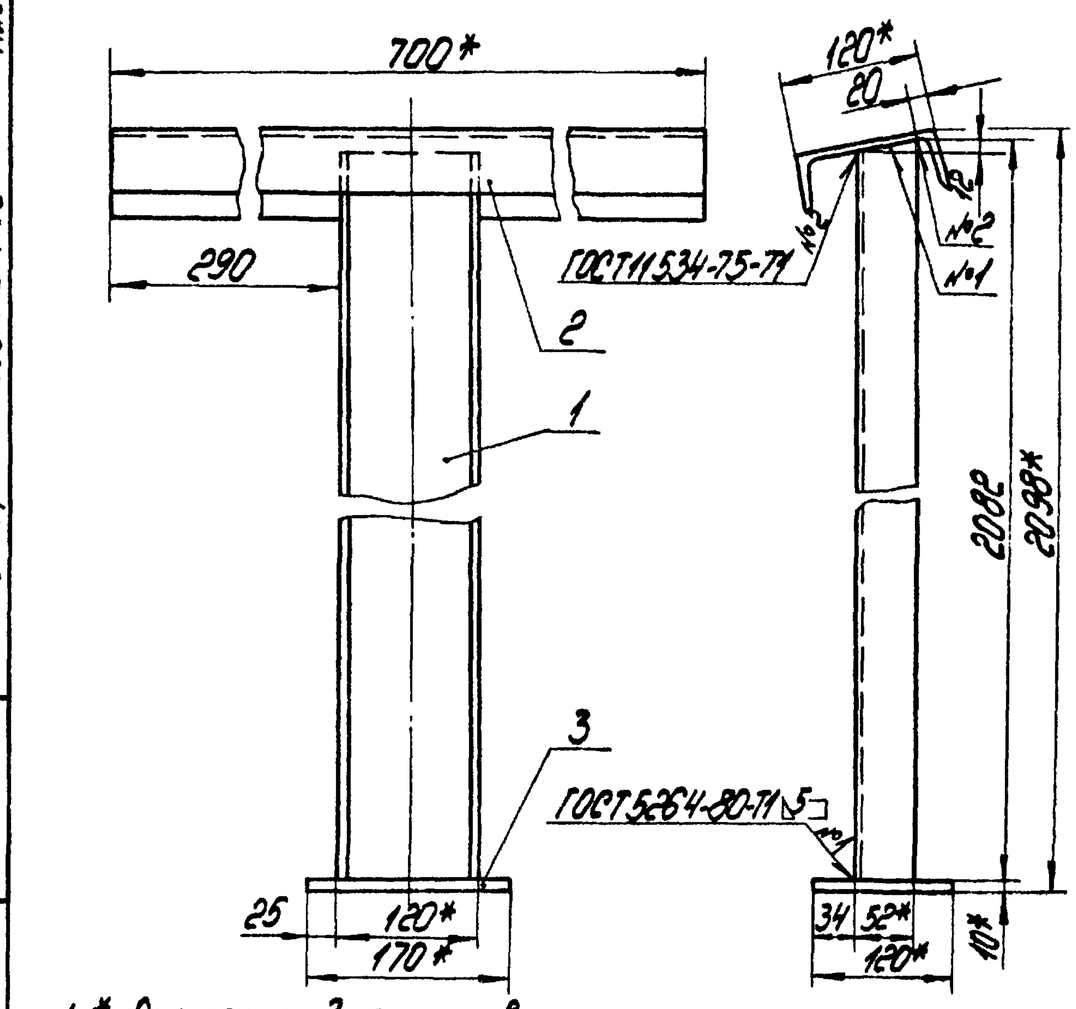

1. * Размеры для справок.
2. $\pm \frac{IT14}{2}$.
3. Обработка поверхностей реза деталей Б4 $\overset{25}{\vee}$.

64.128.07.000СБ

Изм.	Лист	№ докум.	Подпись	Дата		Лит.	Масса	Масштаб
Разраб.		Бойцова			Опора	И	30,6	1:5
Пров.		Богданова				Лист	Листов 1	
Т.контр.						ЛАТГИПРОПРОМ		
Н.контр.		Колмец						
Утв.								

Копировал | Формат А4

Формат	Зона	Поз.	Обозначение	Наименование	Кол.	Примечание
				Документация		
А4			64.128.08.000СБ	Сборочный чертеж		
				Детали		
Б4		1	64.128.08.001	Балка		
				Швеллер $\frac{10\ ГОСТ\ 8240-72}{ВСт3сп3\text{-}I\text{-}ГОСТ\ 535\text{-}79}$		
				L = 1880±1,85мм	2	16,15кг
Б4		2	64.128.08.002	Связь		
				Уголок $\frac{50х50х5\text{-}6\text{-}ГОСТ\ 8509\text{-}86}{ВСт3сп3\text{-}I\text{-}ГОСТ\ 535\text{-}79}$		
				L = 1297±1,55мм	2	4,9кг

Изм.	Лист	№ докум.	Подпись	Дата	64.128.08.000			
Разраб.		Бойцова			Опора	Лит.	Лист	Листов
Пров.		Богданова				И		1
Н.контр.		Колмец				ЛАТГИПРОПРОМ		
Утв.								

Копировал | Формат А4

64.128.08.000СБ

Альбом 6

Типовой проект 903-1-277-90

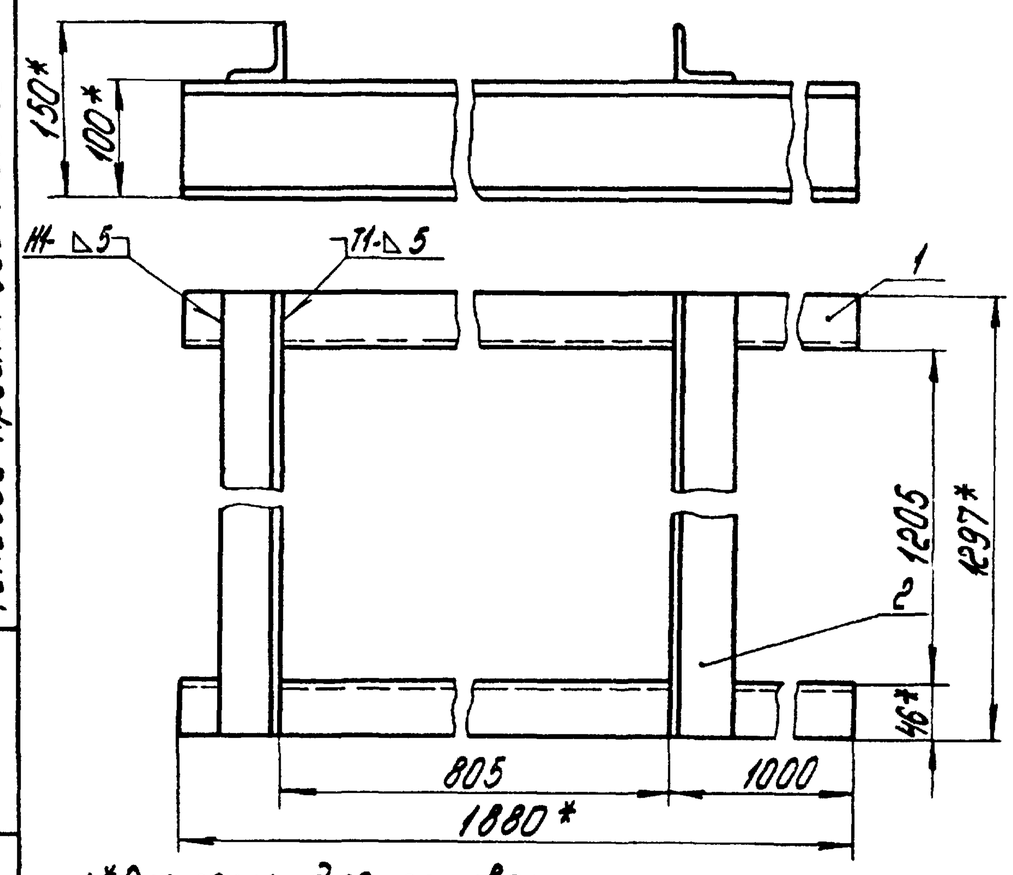

1.* Размеры для справок.
2. $\pm\frac{IT14}{2}$.
3. Обработка поверхностей реза деталей Б4 $^{25}\!\!\surd$
4. Сварные швы по ГОСТ 5264-80.

Изм.	Лист	№ докум.	Подпись	Дата	64.128.08.000СБ			
Разраб.		Бойцова			Опора	Лит.	Масса	Масштаб
Пров.		Богданова				И	42,1	1:5
Т.контр.						Лист	Листов 1	
Н.контр.		Колмец				ЛАТГИПРОПРОМ		
Утв.								

Копировал | Формат А4

Формат	Зона	Поз.	Обозначение	Наименование	Кол.	Примечание
				Документация		
А4			64.128.09.000СБ	Сборочный чертеж		
				Детали		
Б4		1	64.128.09.001	Балка		
				Швеллер $\frac{12\text{-}ГОСТ\ 8240\text{-}72}{ВСт3сп3\text{-}I\text{-}ГОСТ\ 535\text{-}79}$		
				L = 700 ± 1,0 мм	1	7,28кг
Б4		2	64.128.09.002	Стойка		
				Швеллер $\frac{12\text{-}ГОСТ\ 8240\text{-}72}{ВСт3сп3\text{-}I\text{-}ГОСТ\ 535\text{-}79}$		
				L = 2082-1,75 мм	1	21,65кг
Б4		3	64.128.09.003	Плита		
				Лист $\frac{10\ ГОСТ\ 19903\text{-}74}{ВСт3кп2\ ГОСТ\ 14637\text{-}79}$		
				120±0,435х170±0,5мм	1	1,6кг

Изм.	Лист	№ докум.	Подпись	Дата	64.128.09.000			
Разраб.		Бойцова			Опора	Лит.	Лист	Листов
Пров.		Богданова				И		1
Н.контр.		Колмец				ЛАТГИПРОПРОМ		
Утв.								

Копировал | Формат А4

64.128.09.000СБ

Альбом 6

Типовой проект 903-1-277-90

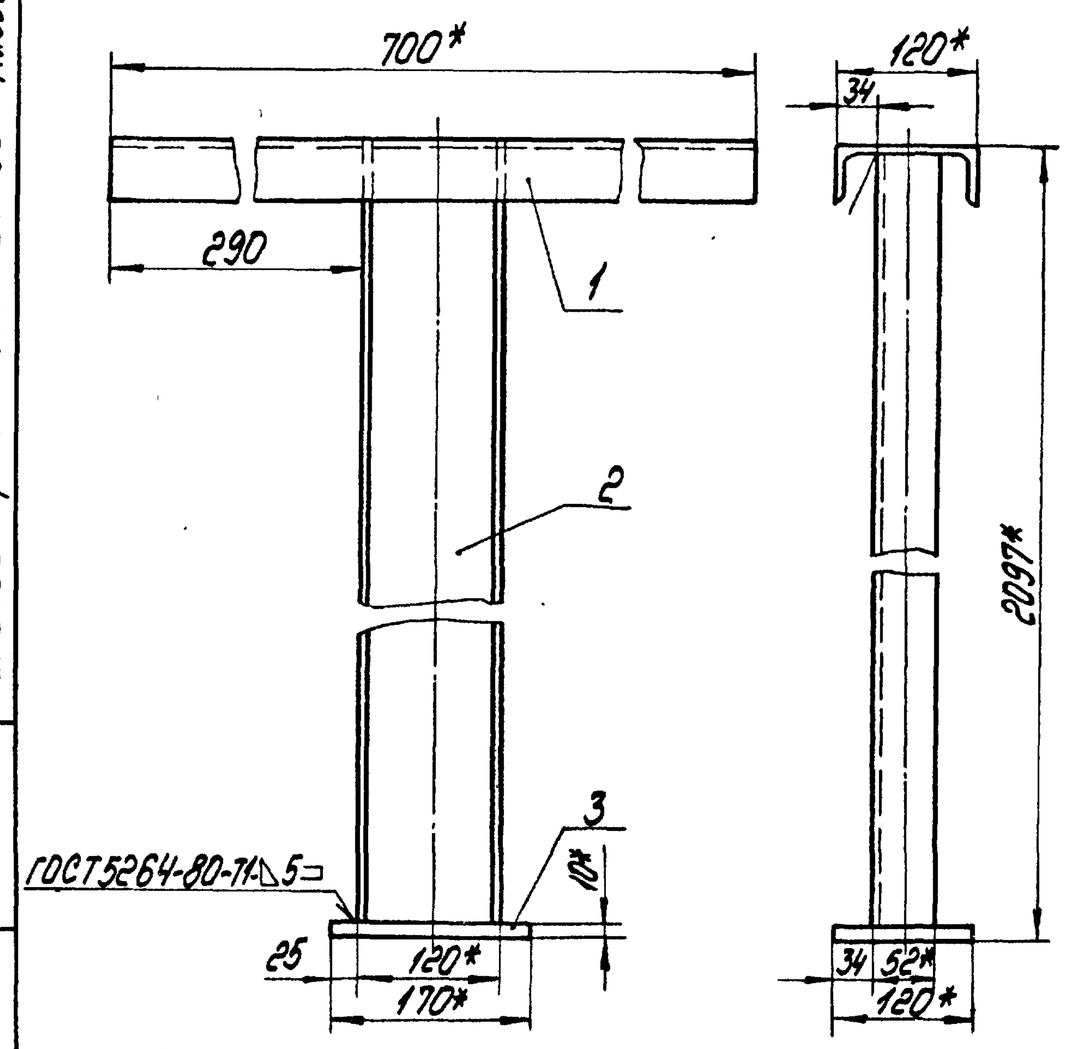

1.* Размеры для справок.
2. $\pm\frac{IT14}{2}$.
3. Обработка поверхностей реза деталей Б4 $^{25}\!\!\surd$

Изм.	Лист	№ докум.	Подпись	Дата	64.128.09.000СБ			
Разраб.		Бойцова			Опора	Лит.	Масса	Масштаб
Пров.		Богданова				И	30,5	1:5
Т.контр.						Лист	Листов 1	
Н.контр.		Колмец				ЛАТГИПРОПРОМ		
Утв.								

Копировал | Формат А4

64.128.10.000СБ

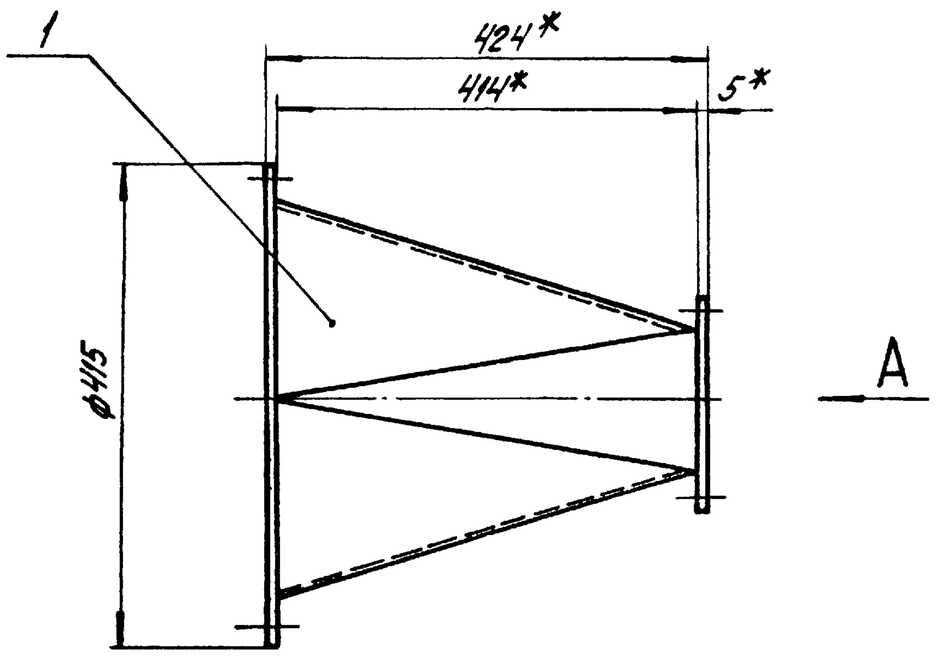

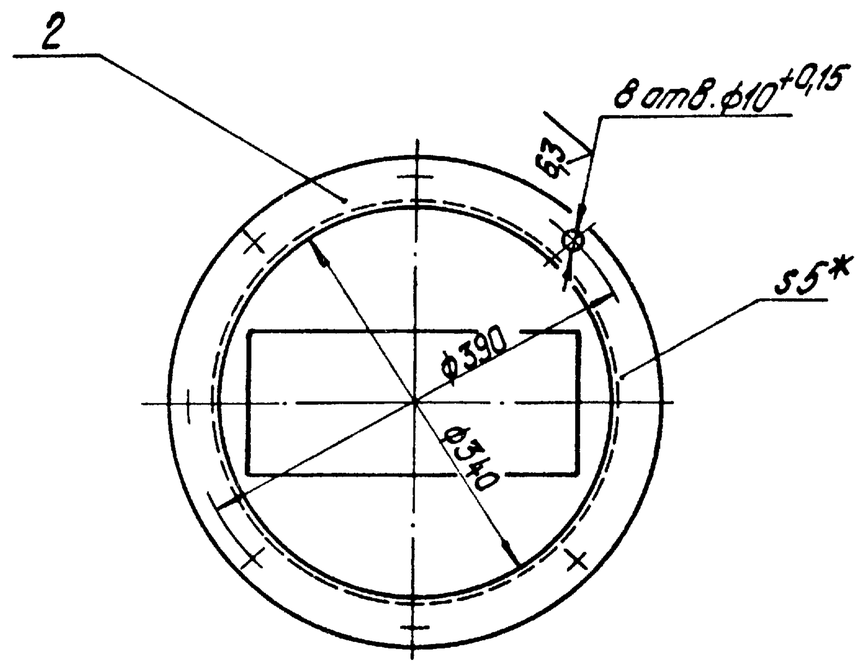

Вид А

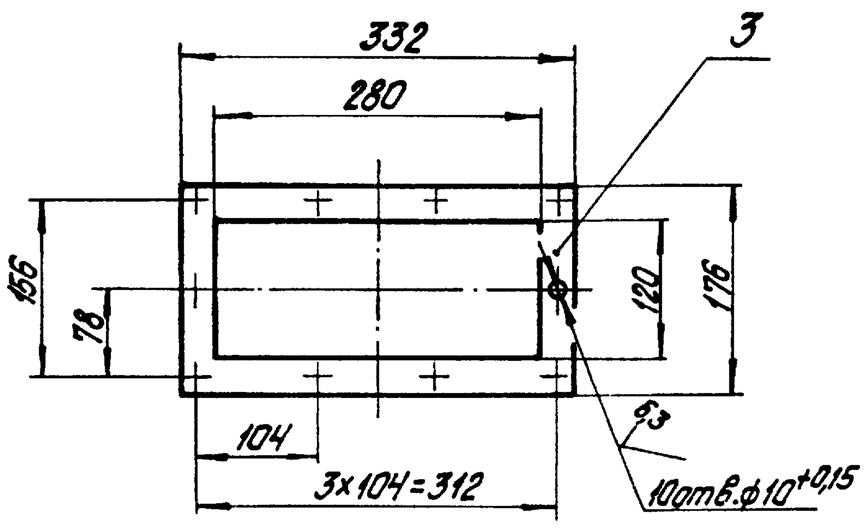

1.* Размеры для справок.
2. $\pm\frac{IT14}{2}$.
3. Обработка поверхностей реза деталей Б4 $\overset{25}{\sqrt{}}$.

Изм.	Лист	№ докум.	Подпись		64.128.10.000СБ		
Разраб.		Богданова			Переход	Лит.	Масса: 17,4 / Масштаб: 1:5
Пров.		Колмец				И	Лист / Листов: 1
Т.контр.							
Н.контр.		Колмец			ЛАТГИПРОПРОМ		
Утв.							

Копировал Дубкова — формат А3

Формат	Зона	Поз.	Обозначение	Наименование	Кол.	Примечание
				Документация		
А3			64.128.10.000СБ	Сборочный чертеж		
				Детали		
А3		1	64.128.10.001	Переход	1	
Б4		2	64.128.10.002	Фланец		
				Лист 3 ГОСТ 19903-74 / ВСт3кп4 ГОСТ 16523-70	1	6,98кг
Б4		3	64.128.10.003	Фланец		
				Лист 3 ГОСТ 19903-74 / ВСт3кп4 ГОСТ 16523-70	1	0,98кг

Изм.	Лист	№ докум.	Подпись		64.128.10.000		
Разраб.		Богданова			Переход	Лит.	Лист / Листов 1
Пров.		Колмец				И	
Т.контр.							
Н.контр.		Колмец			ЛАТГИПРОПРОМ		
Утв.							

Копировал Дубкова — формат А4

Альбом 6

Типовой проект 903-1-277.90

Инв. № подл. | Подпись и дата | Взам. инв. № | Инв. № дубл. | Подпись и дата

64.128.00.001

$\overset{25}{\nabla}$ (√)

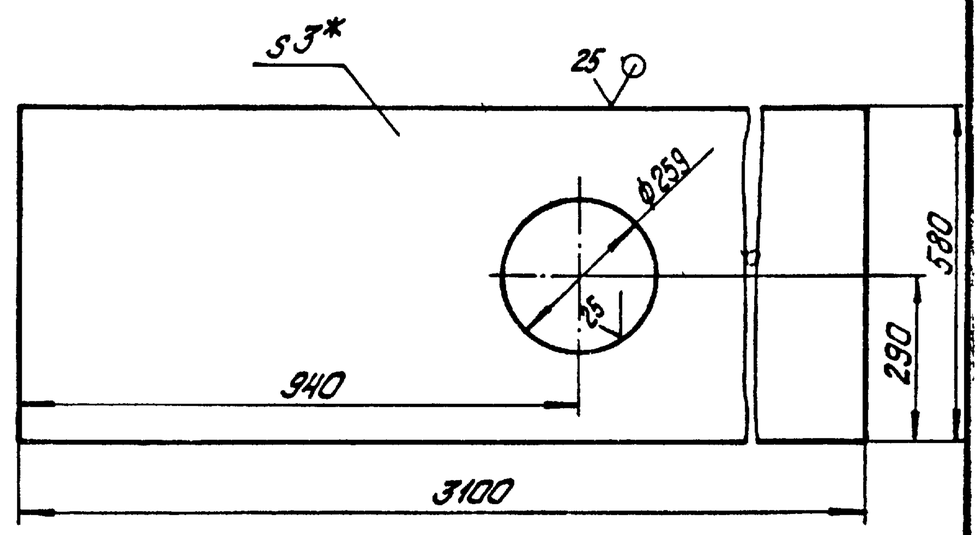

1.* Размер для справок.
2. $\pm\frac{IT14}{2}$.

Изм.	Лист	№ докум.	Подпись	Дата	64.128.00.001		
Разраб.		Дубкова			Лист	Лит.	Масса: 41,1 / Масштаб: 1:10
Пров.		Богданова				И	Лист / Листов: 1
Т.контр.							
Н.контр.		Колмец			Лист 3 ГОСТ 19903-74 / ВСт3кп4 ГОСТ 16523-70	ЛАТГИПРОПРОМ	
Утв.							

24342-06 39 Копировал Дубкова — формат А4

64.128.10.001

Развертка

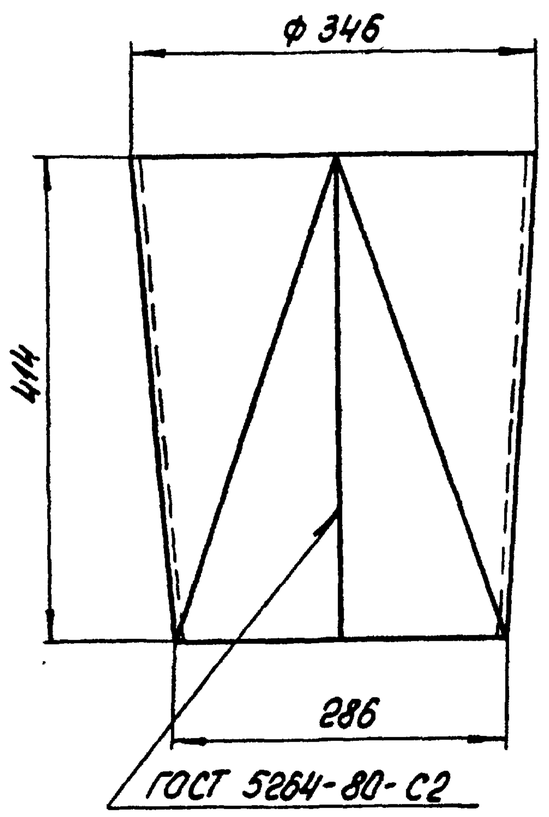

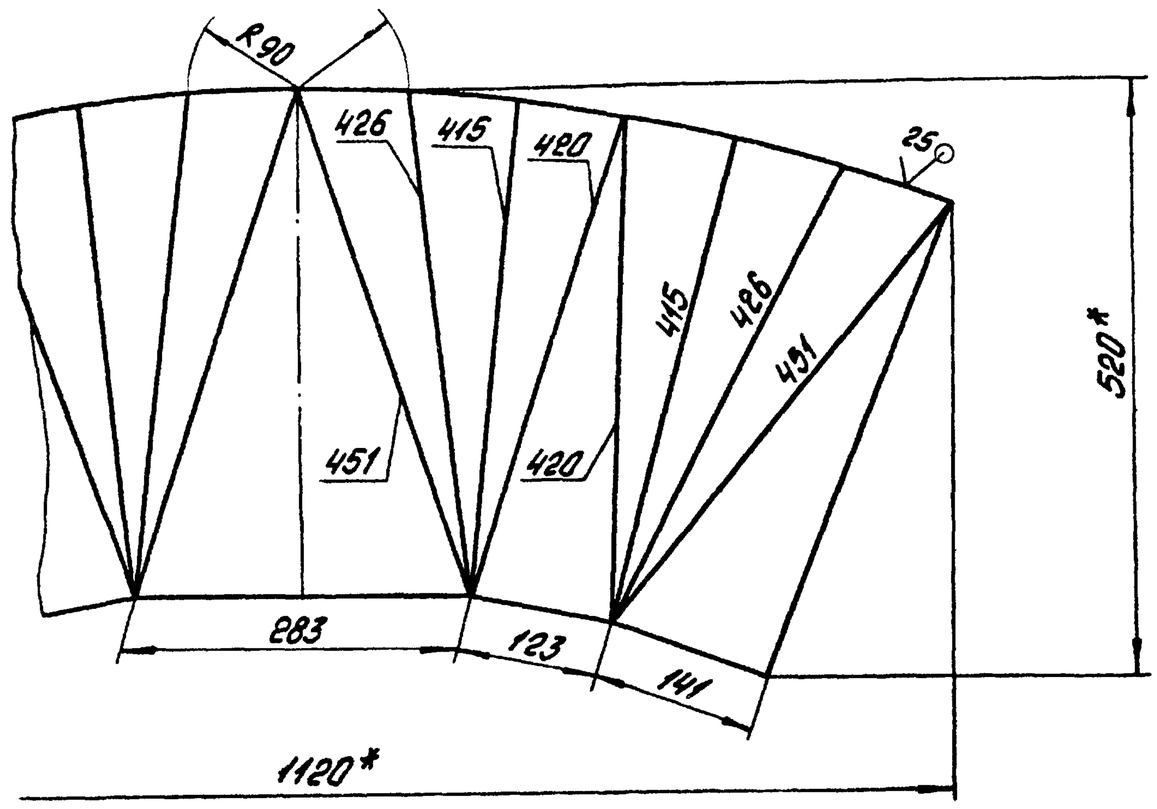

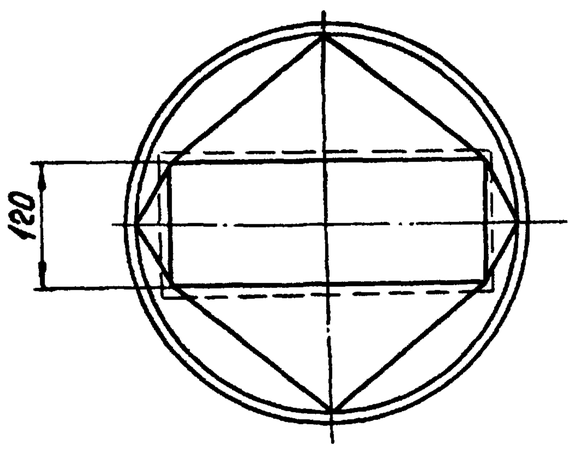

1.* Размеры для справок

2. $\pm \frac{IT14}{2}$

Изм.	Лист	№ докум.	Подпись	Дата	64.128.10.001			
Разраб.		Богданова			Переход	Лит.	Масса	Масштаб
Пров.		Колмец				И	9,4	1:5
Т.контр.						Лист	Листов 1	
Н.контр.		Колмец				ЛАТГИПРОПРОМ		
Утв.								

Копировал Формат А3

Формат	Зона	Поз.	Обозначение	Наименование	Кол.	Примечание
				Документация		
А2			65.189.01.000 СБ	Сборочный чертеж		
				Сборочные единицы		
А4		1	65.189.01.100	Переход	1	
А4		2	65.189.01.200	Тройник	1	
А4		3	65.189.01.300	Колено	1	
А4		4	65.189.01.400	Короб	1	

Изм.	Лист	№ докум.	Подпись	Дата	65.189.01.000	
Разраб.		Богданова			Короб	Лит. И / Лист / Листов 1
Пров.		Колмец				ЛАТГИПРОПРОМ
Н.контр.		Колмец				
Утв.						

Копировал Формат А4

Альбом 6

Типовой проект 903-1-277.90

Инв. № подл. | Подпись и дата | Взам. инв. № | Инв. № дубл. | Подпись и дата

Формат	Зона	Поз.	Обозначение	Наименование	Кол.	Примечание
				Документация		
А3			65.189.01.100 СБ	Сборочный чертеж		
				Детали		
А3		1	65.189.01.101	Стенка	1	
А4		2	65.189.01.102	Стенка	1	
А4		3	65.189.01.103	Стенка	1	
А3		4	65.189.01.104	Стенка	1	
Б4		5	65.189.01.105	Патрубок		
				Труба $\frac{530\times8\ ГОСТ\ 10704-76}{В\text{-}80т3сп\ ГОСТ\ 10705-80}$	2	40кг
Б4		6	65.189.01.106	Полка		
				Уголок $\frac{50\times50\times5\text{-}Б\text{-}ГОСТ\ 8509-86}{ВСт3сп3\text{-}I\text{-}ГОСТ\ 535-79}$		
				L = 2636-2,1 мм	2	9,94кг
Б4		7	65.189.01.107	Полка		
				Уголок $\frac{50\times50\times5\text{-}Б\text{-}ГОСТ\ 8509-86}{ВСт3сп3\text{-}I\text{-}ГОСТ\ 535-79}$		
				L = 960 ± 1,15 мм	2	3,62кг
				Материалы		
		8		Полоса $\frac{5\times50\text{-}ГОСТ\ 103-76}{ВСт3кп2\ ГОСТ\ 535-79}$	19,1	м

Изм.	Лист	№ докум.	Подпись	Дата	65.189.01.100	
Разраб.		Богданова			Переход	Лит. И / Лист / Листов 1
Пров.		Колмец				ЛАТГИПРОПРОМ
Н.контр.		Колмец				
Утв.						

Копировал 24342-06 40 Формат А4

65.189.01.000СБ

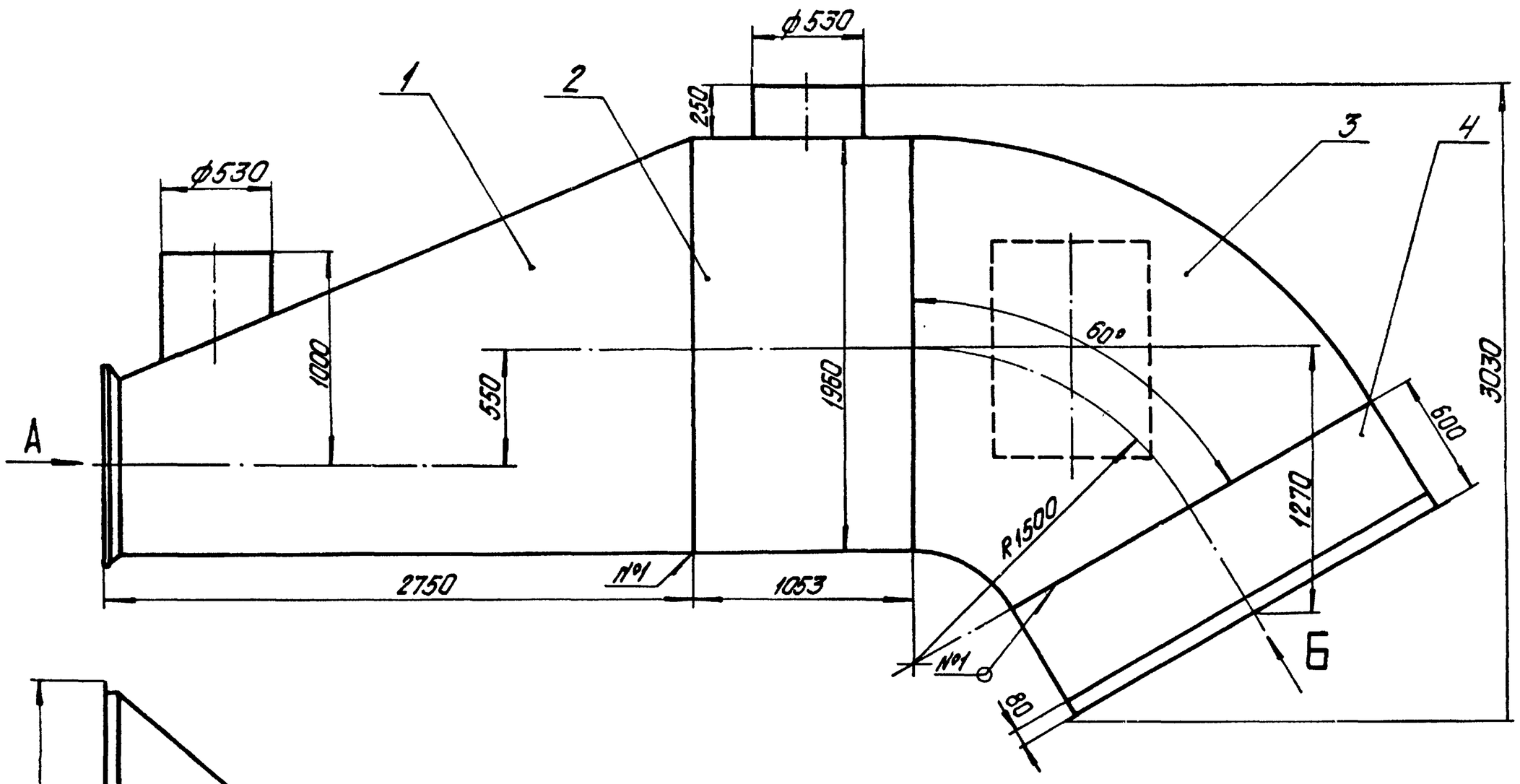

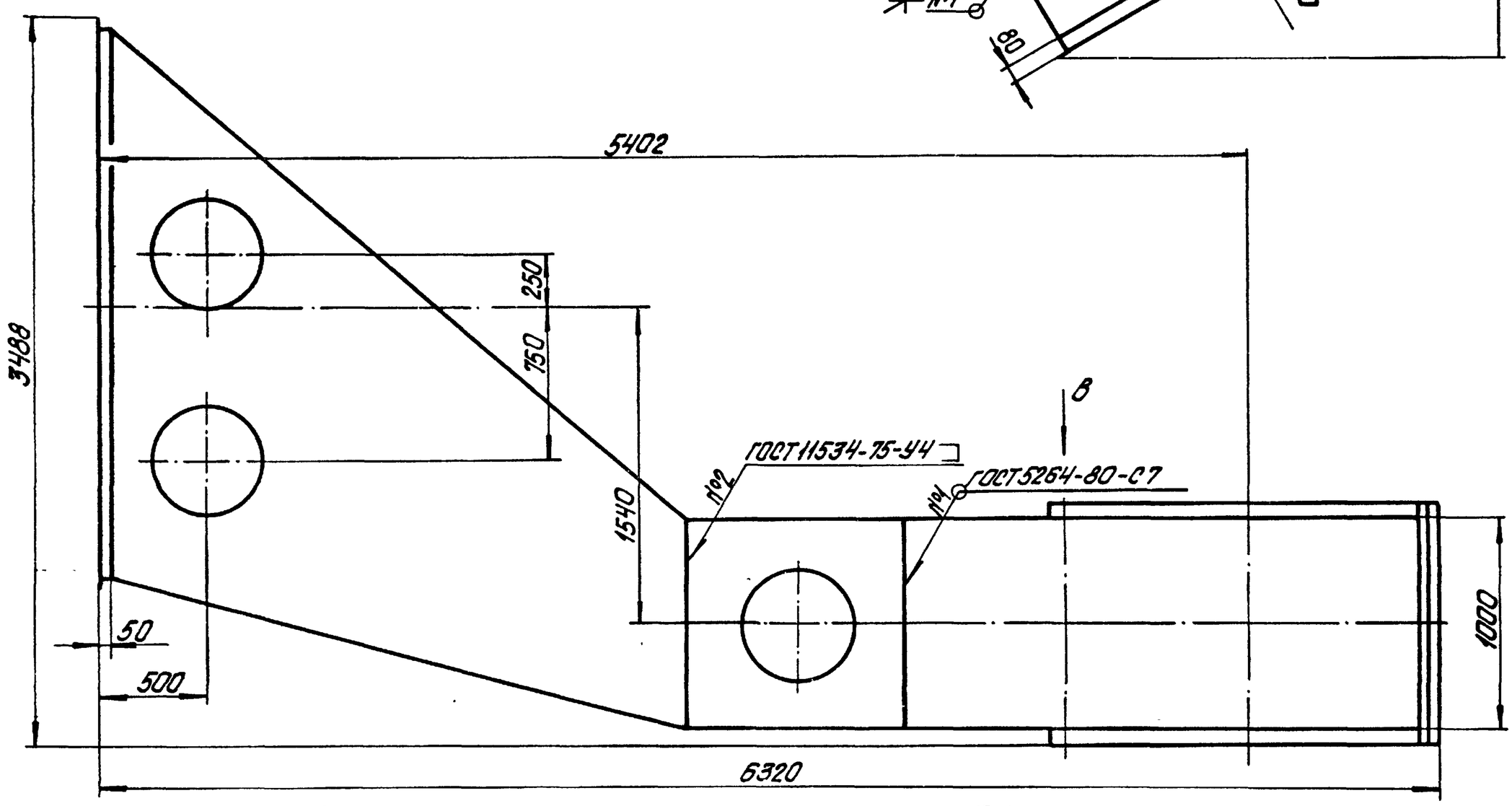

Вид А

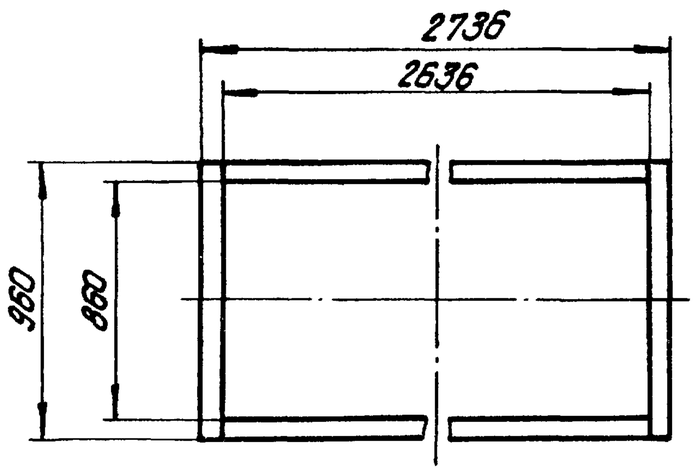

Вид В

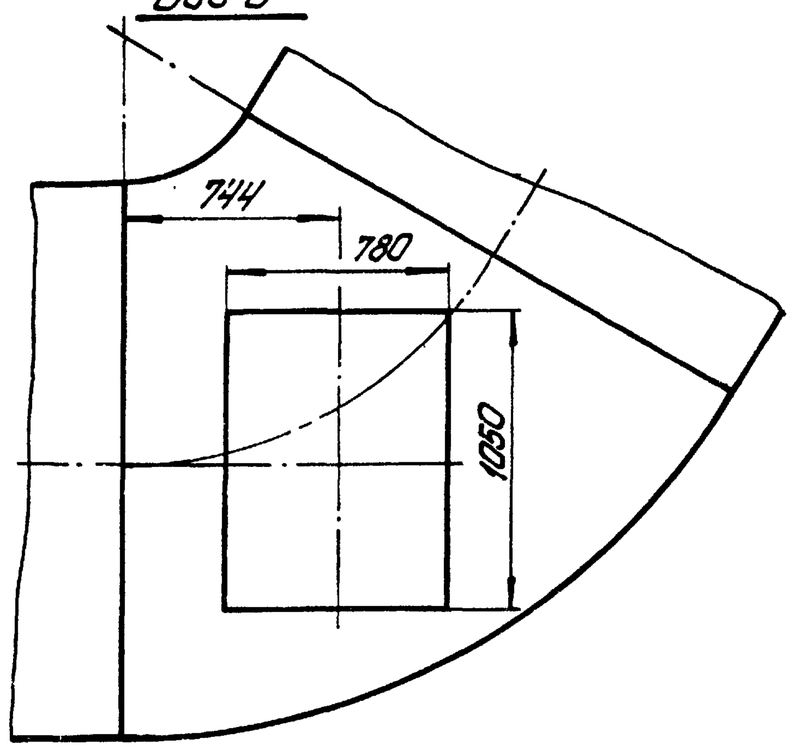

Размеры для справок.

Вид Б повернуто

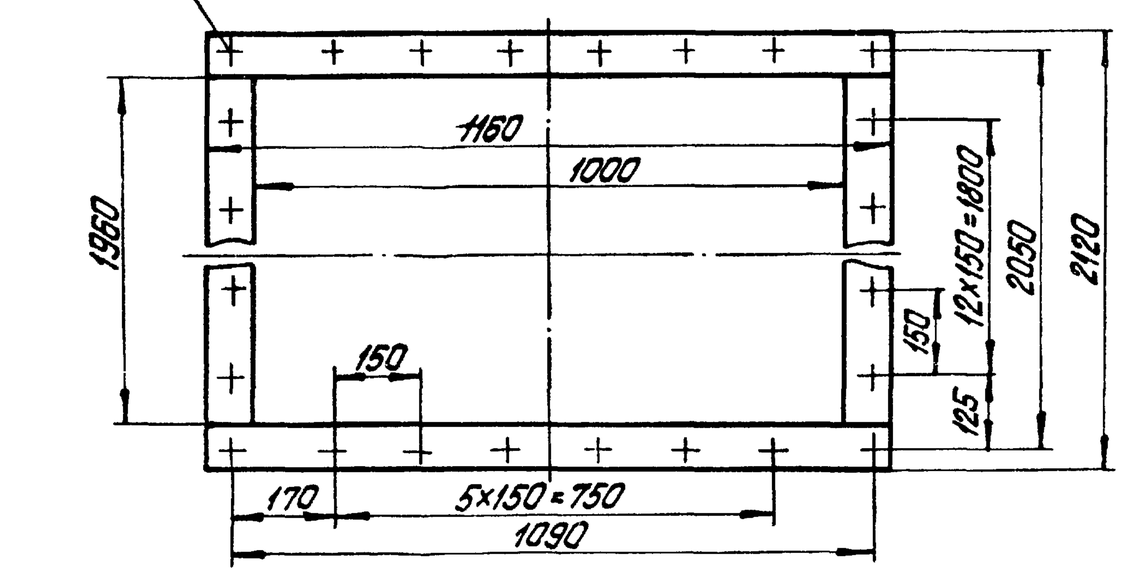

Изм.	Лист	№ докум.	Подпись	Дата	65.189.01.000СБ			
Разраб.		Богданова			Короб	Лит.	Масса	Масштаб
Пров.		Колмец				И	1738	1:20
Т.контр.						Лист	Листов 1	
Н.контр.		Колмец				ЛАТГИПРОПРОМ		
Утв.								

65.189.01.100 СБ

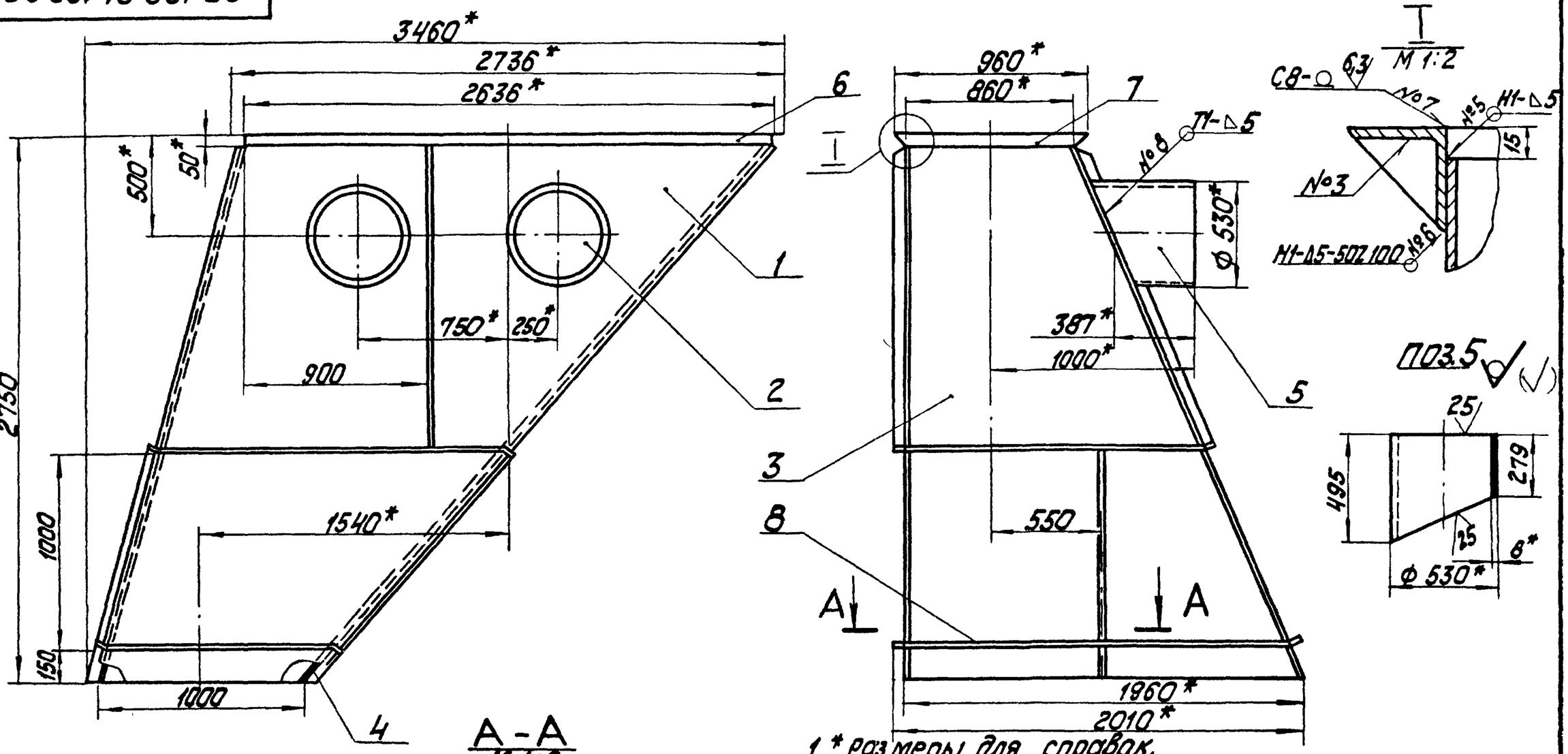

А-А
М 1:2

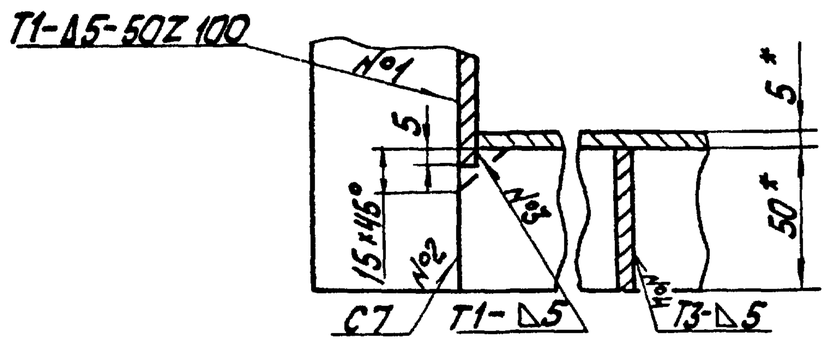

1. * размеры для справок.
2. $\pm \frac{IT14}{2}$.
3. Обработка поверхностей реза деталей Rz 25.
4. Сварные швы №1-№7 по ГОСТ 5264-80; №8 по ГОСТ 11534-75.

					65.189.01.100 СБ			
Изм.	Лист	№ докум.	Подп.	Дата	Переход	Лит.	Масса	Масштаб
Разраб.		Богданова				и	891	1:20
Пров.		Колмец				Лист	Листов 1	
Т.контр.						ЛАТГИПРОПРОМ		
Н.контр.		Колмец						
Утв.								

Копировал Ж.Д. Формат А3

65.189.01.101

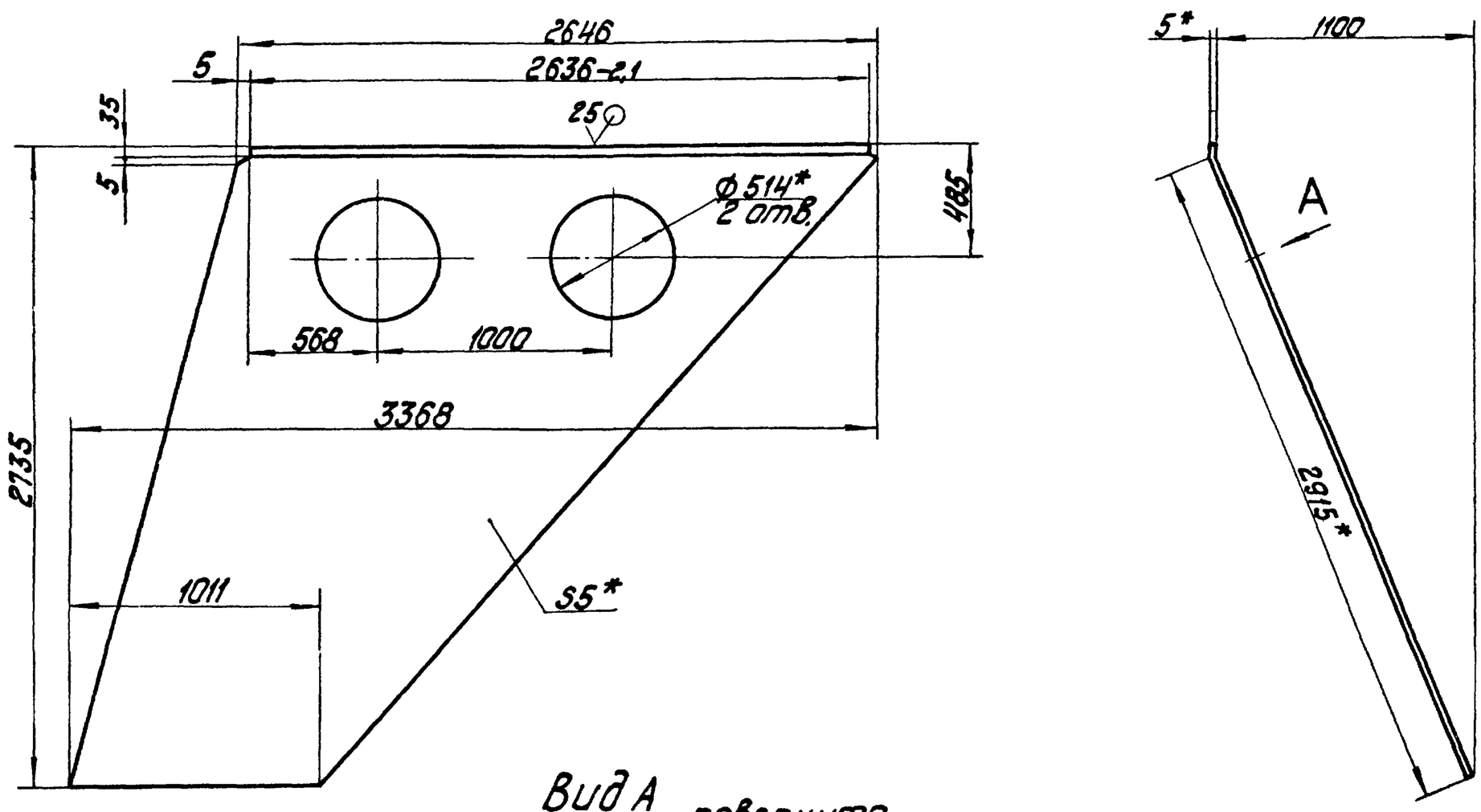

Вид А
М 1:5 повернуто

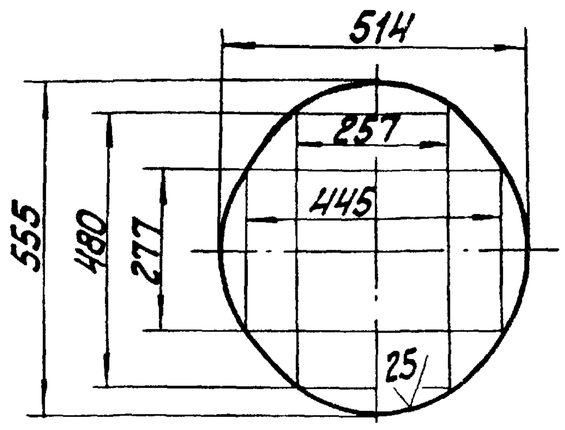

1. * Размеры для справок.
2. $\pm \frac{IT14}{2}$.

					65.189.01.101			
Изм.	Лист	№ докум.	Подп.	Дата	Стенка	Лит.	Масса	Масштаб
Разраб.		Богданова				и	196	1:20
Пров.		Колмец				Лист	Листов	
Т.контр.						ЛАТГИПРОПРОМ		
Н.контр.		Колмец			Лист 5 ГОСТ 19903-74 / Ст3кп2 ГОСТ 14637-79			
Утв.								

24342-06 42 Копировал Ж.Д. Формат А3

65.189.01.103

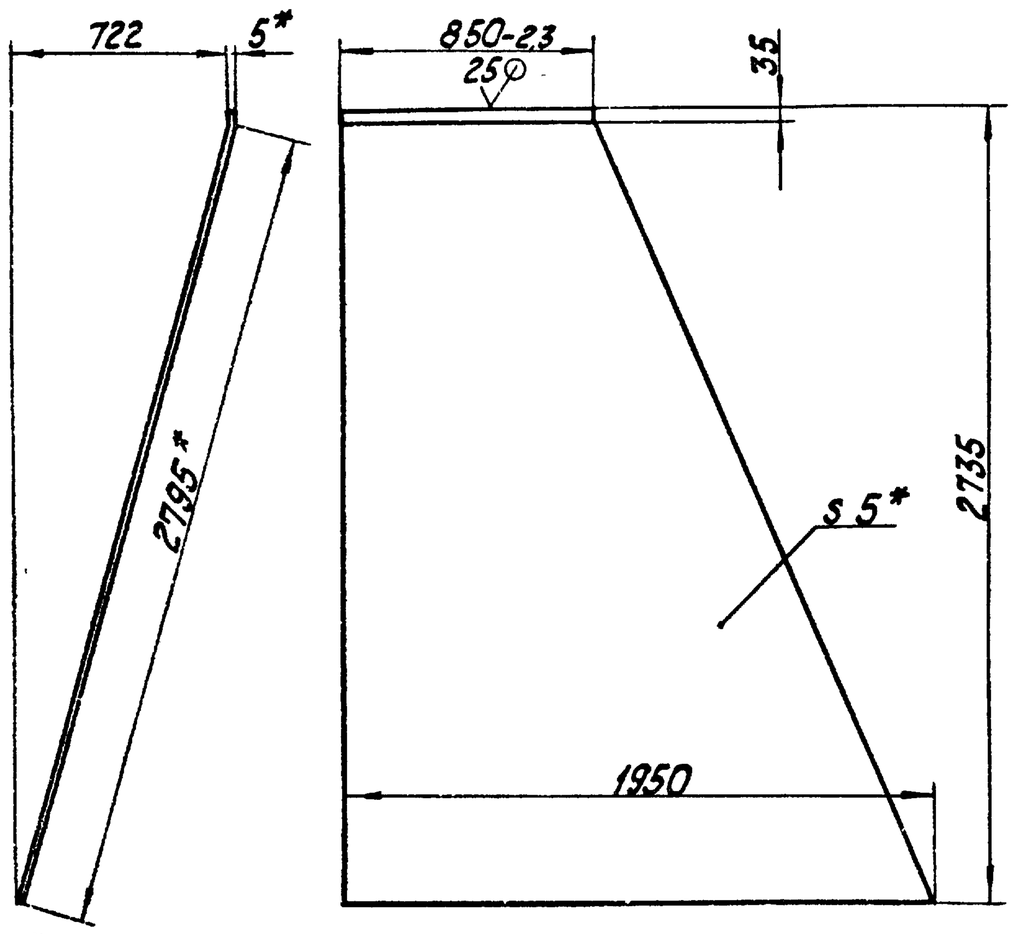

1.* Размеры для справок.

2. $\pm \frac{IT14}{2}$.

Изм.	Лист	№ докум.	Подп.	Дата	65.189.01.103				
Разраб.		Богданова			Стенка	Лит.	Масса	Масштаб	
Пров.		Колмец				и	154,8	1:20	
Т. контр.						Лист	Листов 1		
Н. контр.		Колмец			Лист 5 ГОСТ 19903-74 / ВСт3кп2 ГОСТ 14637-79	ЛАТГИПРОПРОМ			
Утв.									

Копировал Ж.Г. Формат А4

Альбом 6

Типовой проект 903-1-277.90

Инв. № подл. | Подп. и дата | Взам. инв. № | Инв. № дубл. | Подп. и дата

65.189.01.102

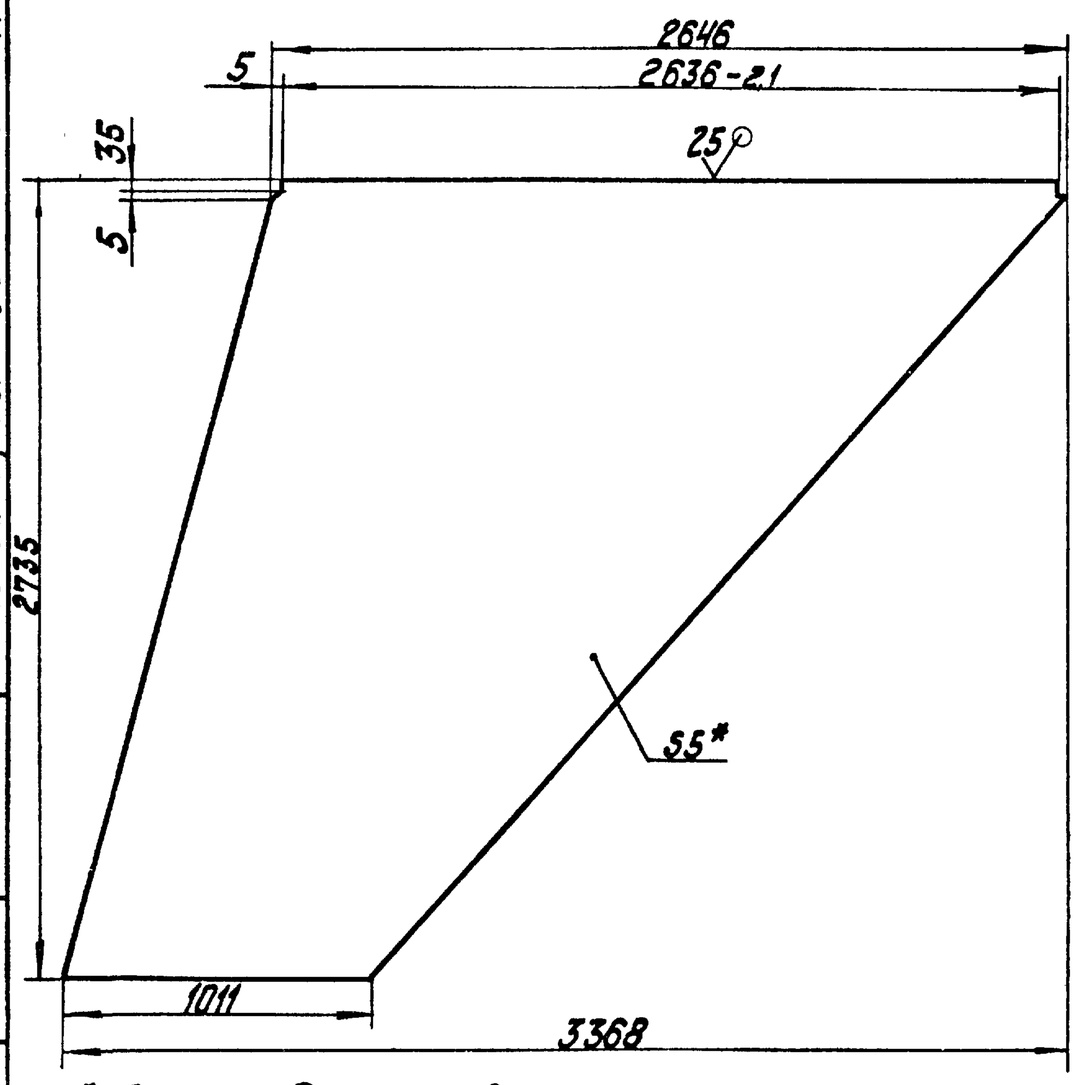

1.* Размер для справок.

2. $\pm \frac{IT14}{2}$.

Изм.	Лист	№ докум.	Подп.	Дата	65.189.01.102				
Разраб.		Богданова			Стенка	Лит.	Масса	Масштаб	
Пров.		Колмец				и	197	1:20	
Т. контр.						Лист	Листов 1		
Н. контр.		Колмец			Лист 5 ГОСТ 19903-74 / ВСт3сп2 ГОСТ 14637-79	ЛАТГИПРОПРОМ			
Утв.									

Копировал Ж.Г. Формат А4

65.189.01.104

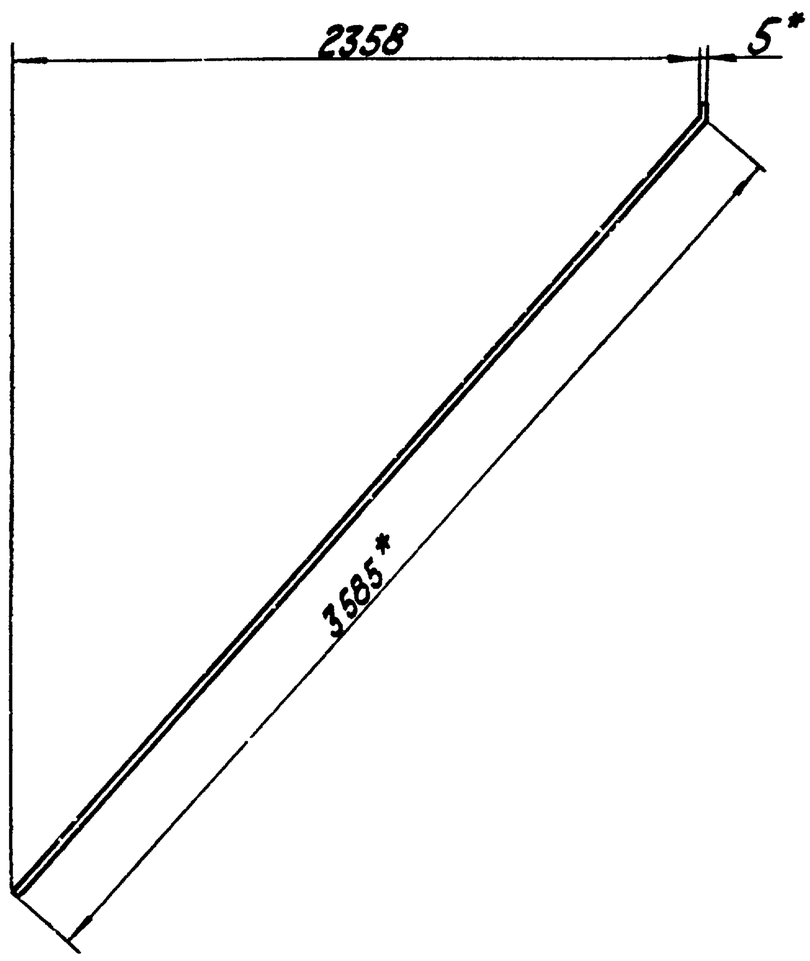

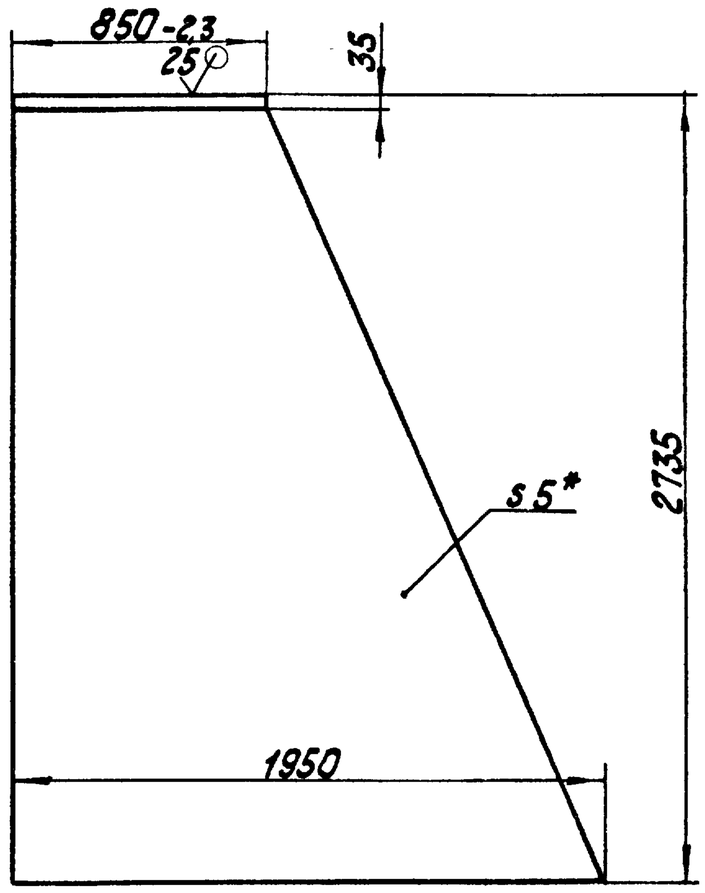

Изм.	Лист	№ докум.	Подп.	Дата	65.189.01.104				
Разраб.		Богданова			Стенка	Лит.	Масса	Масштаб	
Пров.		Колмец				и	198,2	1:20	
Т. контр.						Лист	Листов 1		
Н. контр.		Колмец			Лист 5 ГОСТ 19903-74 / ВСт3кп2 ГОСТ 14637-79	ЛАТГИПРОПРОМ			
Утв.									

 Копировал Ж.Г. Формат А3

65.189.01.200СБ

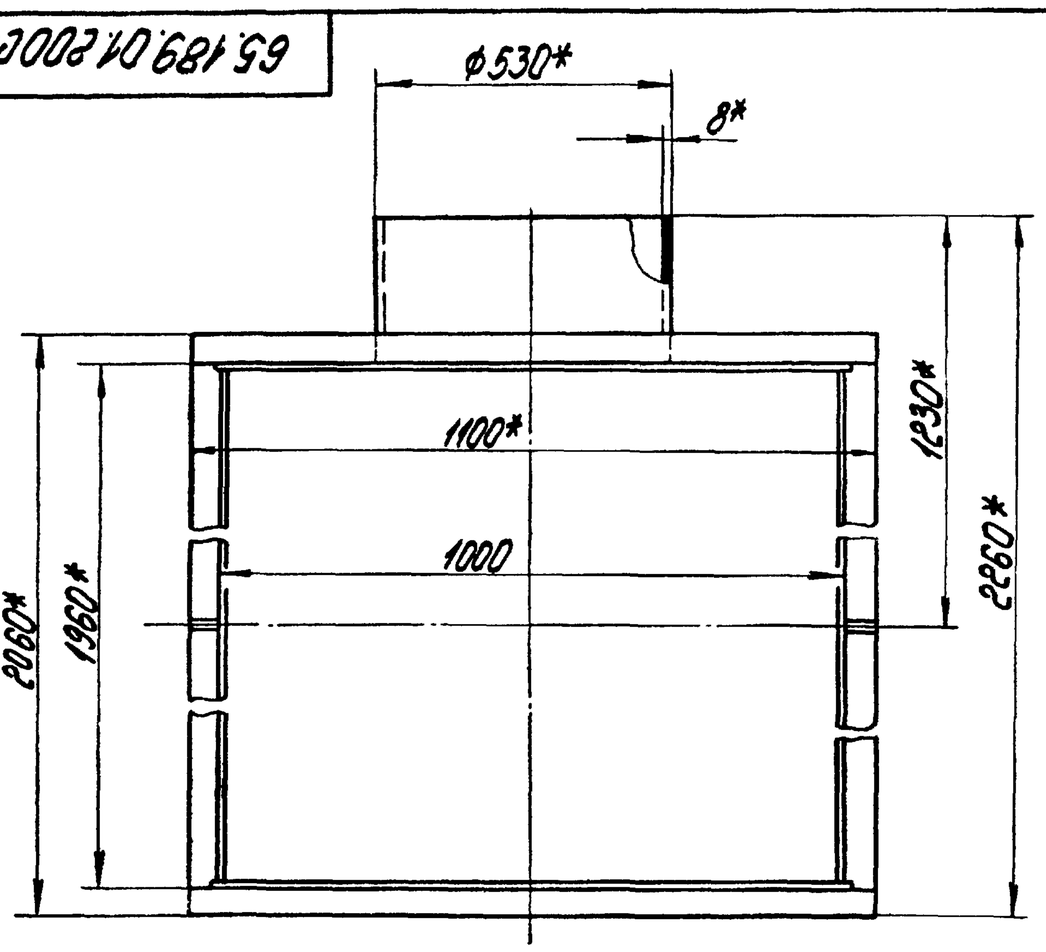

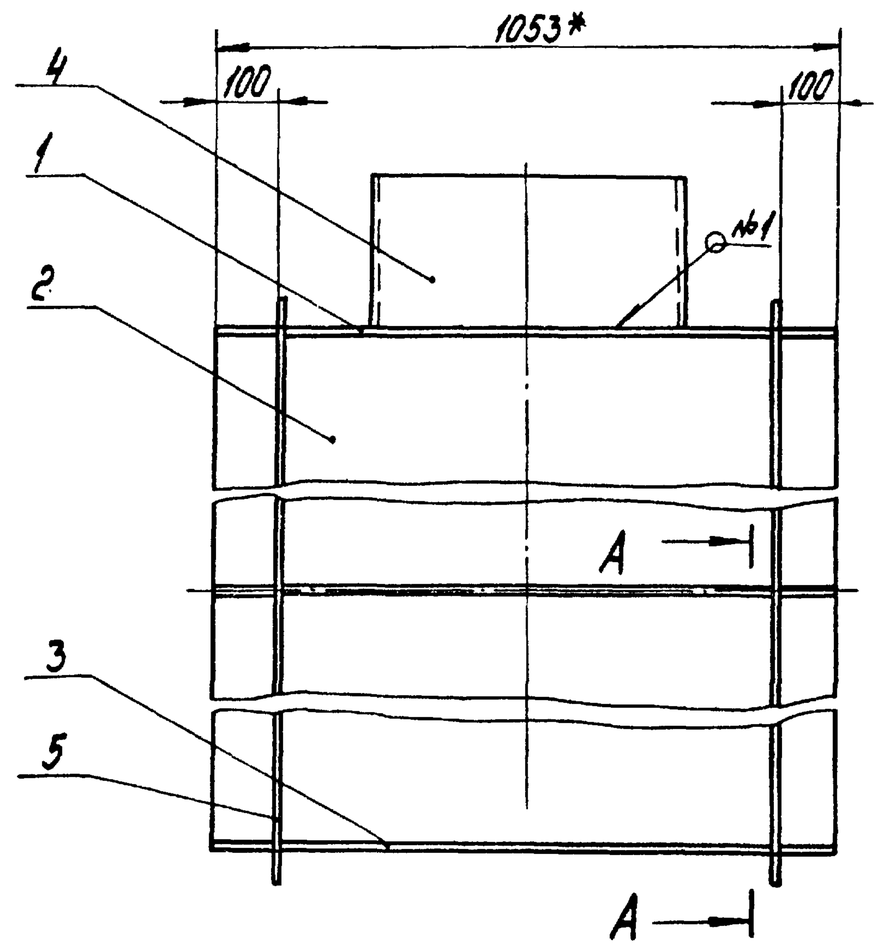

А-А
М1:2

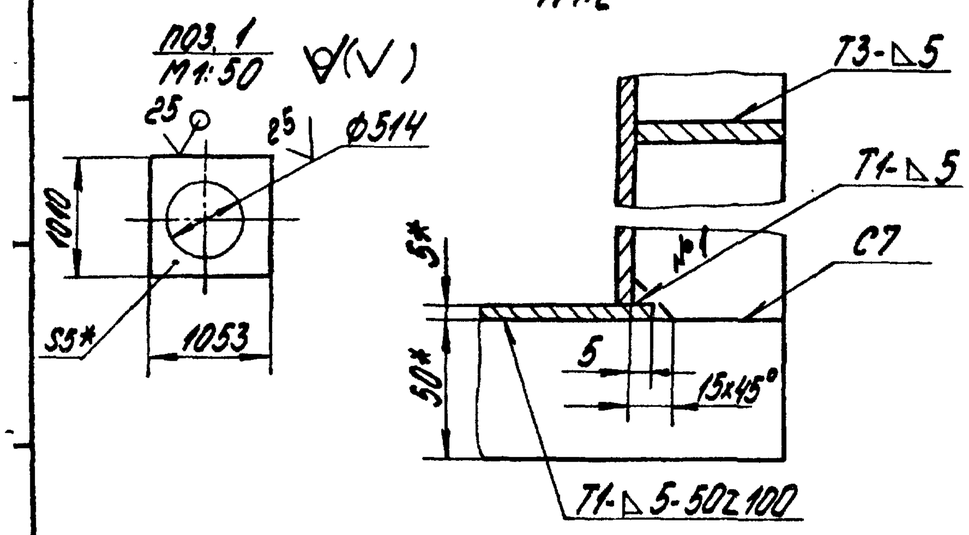

1.* Размеры для справок.
2. $\pm \frac{IT14}{2}$.
3. Обработка поверхностей реза деталей Rz 25.
4. Сварные швы по ГОСТ5264-80.

Изм.	Лист	№ докум.	Подпись	Дата	65.189.01.200СБ		
Разраб.		Богданова			Тройник	Лит.	Масса: 290 / Масштаб: 1:10
Пров.		Колмец				И	Лист / Листов: 1
Т.контр.						ЛАТГИПРОПРОМ	
Н.контр.		Колмец					
Утв.							

Копировал ... Формат А3

Формат	Зона	Поз.	Обозначение	Наименование	Кол.	Примечание
				Документация		
А3			65.189.01.200СБ	Сборочный чертеж		
				Детали		
Б4		1	65.189.01.201	Стенка		
				Лист 5 ГОСТ 19903-74 / ВСт3кп2 ГОСТ 14637-79	1	33,08кг
Б4		2	65.189.01.202	Стенка		
				Лист 5 ГОСТ 19903-74 / ВСт3кп2 ГОСТ 14637-79		
				1053±1,3х1950±1,85 мм	2	80,6кг
Б4		3	65.189.01.203	Стенка		
				Лист 5 ГОСТ 19903-74 / ВСт3кп2 ГОСТ 14637-79		
				1053±1,3х1010±1,3мм	1	41,74кг
Б4		4	65.189.01.204	Патрубок		
				Труба 530х8 ГОСТ 10704-76 / В-ВСт3сп ГОСТ 10705-80		
				L=250±0,575мм	1	25,75кг
				Материалы		
				Полоса 5х50-ГОСТ 103-76 / ВСт3кп2 ГОСТ 535-79	14,4	м

					65.189.01.200		
Изм.	Лист	№ докум.	Подпись	Дата			
Разраб.		Богданова			Тройник	Лит.	Лист / Листов: 1
Пров.		Колмец				И	
Н.контр.		Колмец				ЛАТГИПРОПРОМ	
Утв.							

Копировал ... Формат А4

Альбом Б

Типовой проект 903-1-277-90

Формат	Зона	Поз.	Обозначение	Наименование	Кол.	Примечание
				Документация		
А3			65.189.01.300СБ	Сборочный чертеж		
				Детали		
Б4		1	65.189.01.301	Боковина		
				Лист 5 ГОСТ 19903-74 / ВСт3кп2 ГОСТ 14637-79	1	120,2кг
Б4		2	65.189.01.302	Боковина		
				Лист 5 ГОСТ 19903-74 / ВСт3кп2 ГОСТ 14637-79	1	88,1кг
Б4		3	65.189.01.303	Стенка		
				Лист 5 ГОСТ 19903-74 / ВСт3кп2 ГОСТ 14637-79		
				L=2589±2,2мм	1	102,6кг
Б4		4	65.189.01.304	Стенка		
				Лист 5 ГОСТ 19903-74 / ВСт3кп2 ГОСТ 14637-79		
				L=547±0,875 мм	1	21,68кг
				Материалы		
		5		Полоса 5х5-ГОСТ 103-76 / ВСт3кп2 ГОСТ 535-79	16	м

Инв. № подл. | Подпись и дата | Взам. инв. № | Инв. № дубл. | Подпись и дата

					65.189.01.300		
Изм.	Лист	№ докум.	Подпись	Дата			
Разраб.		Богданова			Колено	Лит.	Лист / Листов: 1
Пров.		Колмец				И	
Н.контр.		Колмец				ЛАТГИПРОПРОМ	
Утв.							

24342-06 44 Копировал ... Формат А4

65.189.01.300СБ

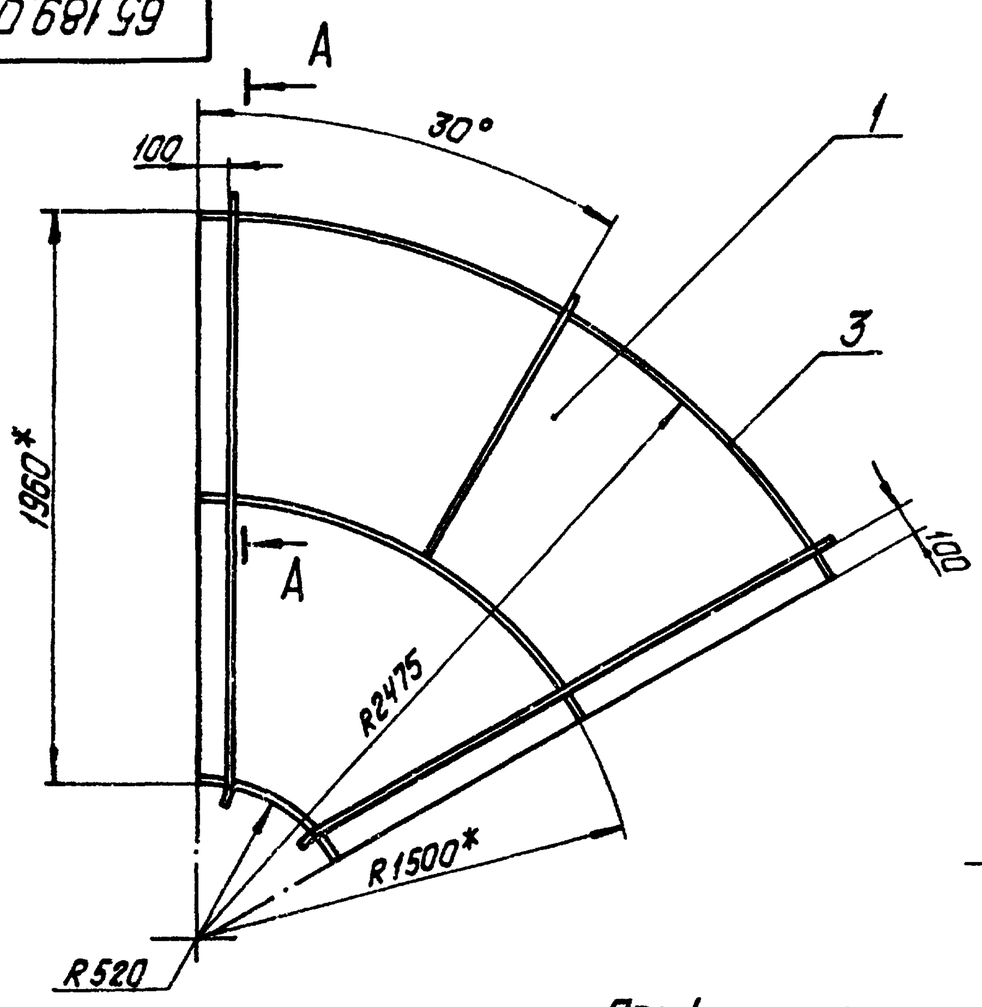

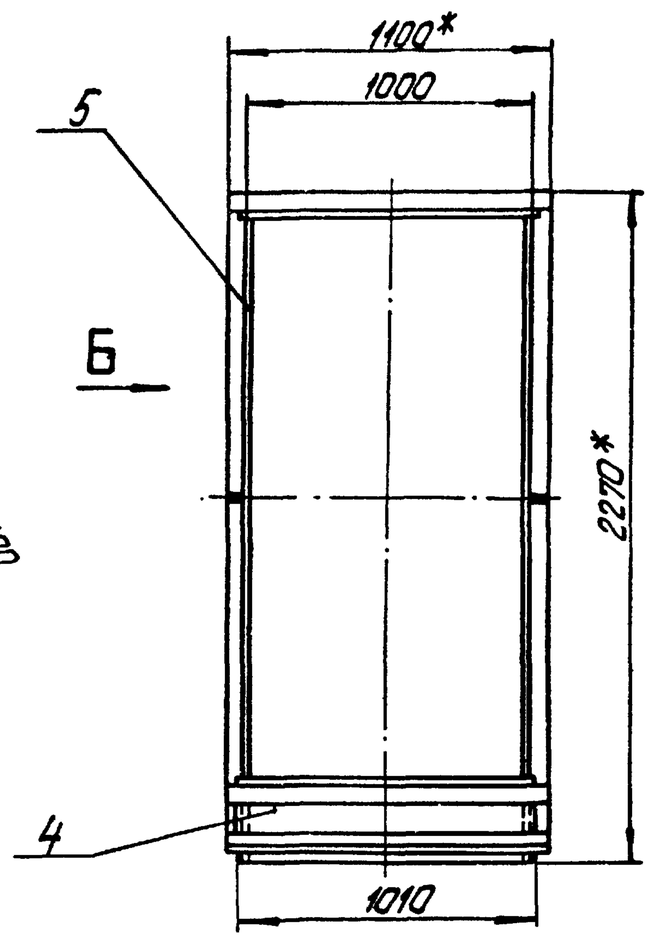

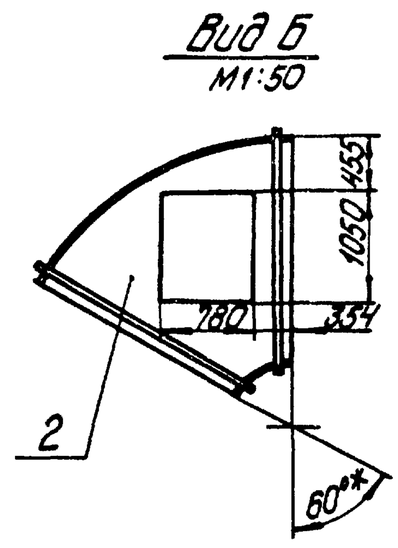

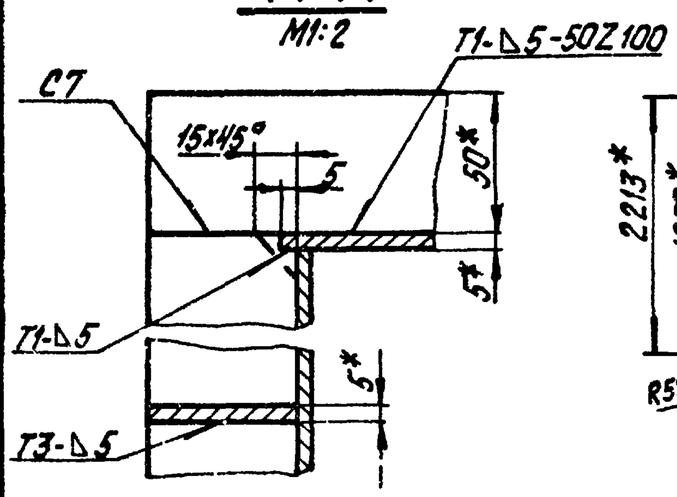

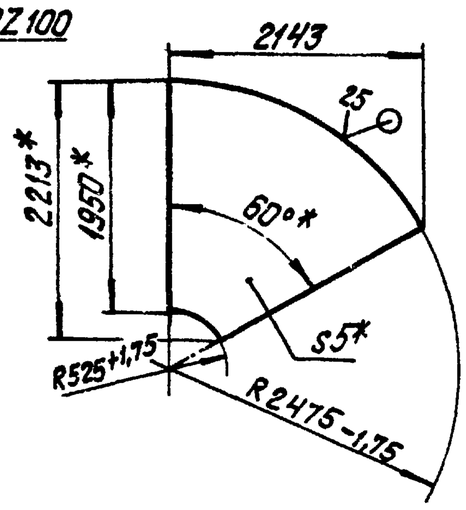

1.* Размеры для справок.
2. $\pm\frac{IT14}{2}$.
3. Обработка поверхностей реза деталей Бч 25√.
4. Сварные швы по ГОСТ5264-80.

Изм.	Лист	№ докум.	Подпись	Дата	65.189.01.300СБ			
Разраб.		Богданова			Колено	Лит.	Масса	Масштаб
Пров.		Колмец				И	364	1:20
Т.контр.						Лист	Листов 1	
Н.контр.		Колмец				ЛАТГИПРОПРОМ		
Утв.								

копировал Дубкова формат А3

Альбом 6

Формат	Зона	Поз.	Обозначение	Наименование	Кол.	Примечание
				Документация		
А3			65.189.02.000СБ	Сборочный чертеж		
				Сборочные единицы		
А4		1	65.189.02.100	Переход	1	
А4		2	65.189.02.200	Короб	1	

Изм.	Лист	№ докум.	Подпись	Дата	65.189.02.000	
Разраб.		Михайлова			Короб	Лит. И / Лист / Листов 1
Пров.		Богданова				ЛАТГИПРОПРОМ
Н.контр.		Колмец				
Утв.						

копировал Дубкова формат А4

Типовой проект 903-1-277.90

Инв. № подл. | Подпись и дата | Взам. инв. № | Инв. № дубл. | Подпись и дата

Формат	Зона	Поз.	Обозначение	Наименование	Кол.	Примечание
				Документация		
А3			65.189.01.400СБ	Сборочный чертеж		
				Детали		
Б4		1	65.189.01.401	Стенка		
				Лист $\frac{5\ ГОСТ\ 19903-74}{ВСт3кп2\ ГОСТ\ 14637-79}$	2	22,58кг
Б4		2	65.189.01.402	Стенка		
				Лист $\frac{5\ ГОСТ\ 19903-74}{ВСт3кп2\ ГОСТ\ 14637-79}$		
				570±0,875×1950-1,5 мм	2	43,63кг
Б4		3	65.189.01.403	Полка		
				Уголок $\frac{80x80x6-Б\ ГОСТ\ 8509-86}{ВСт3сп3-I-ГОСТ\ 535-79}$		
				L=1160±1,3мм	2	8,54кг
Б4		4	65.189.01.404	Полка		
				Уголок $\frac{80x80x6-Б\ ГОСТ\ 8509-86}{ВСт3сп3-I-ГОСТ\ 535-79}$		
				L=1960-1,5 мм	2	14,43кг
				Материалы		
		5		Полоса $\frac{5x50-ГОСТ\ 103-76}{ВСт3кп2\ ГОСТ\ 535-79}$	7,2	м

Изм.	Лист	№ докум.	Подпись	Дата	65.189.01.400	
Разраб.		Богданова			Короб	Лит. И / Лист / Листов 1
Пров.		Колмец				ЛАТГИПРОПРОМ
Н.контр.		Колмец				
Утв.						

копировал Дубкова формат А4

65 189 04 400СБ

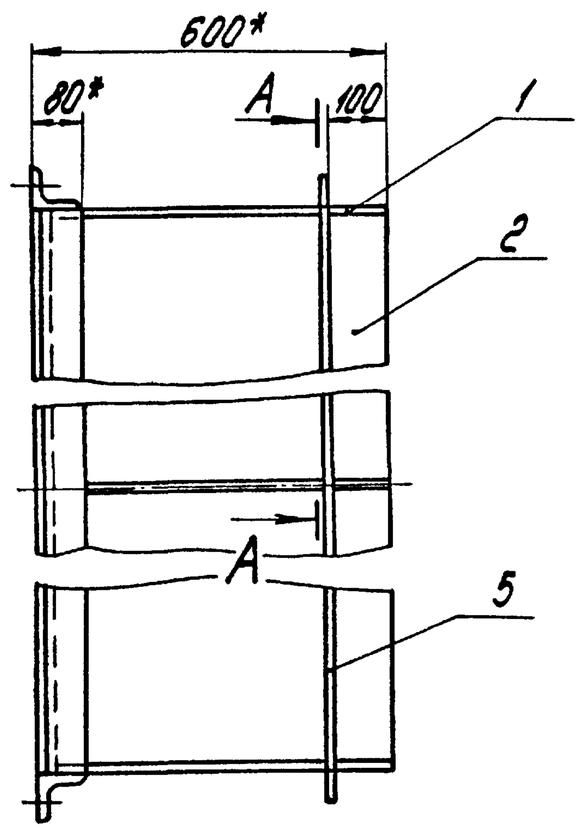

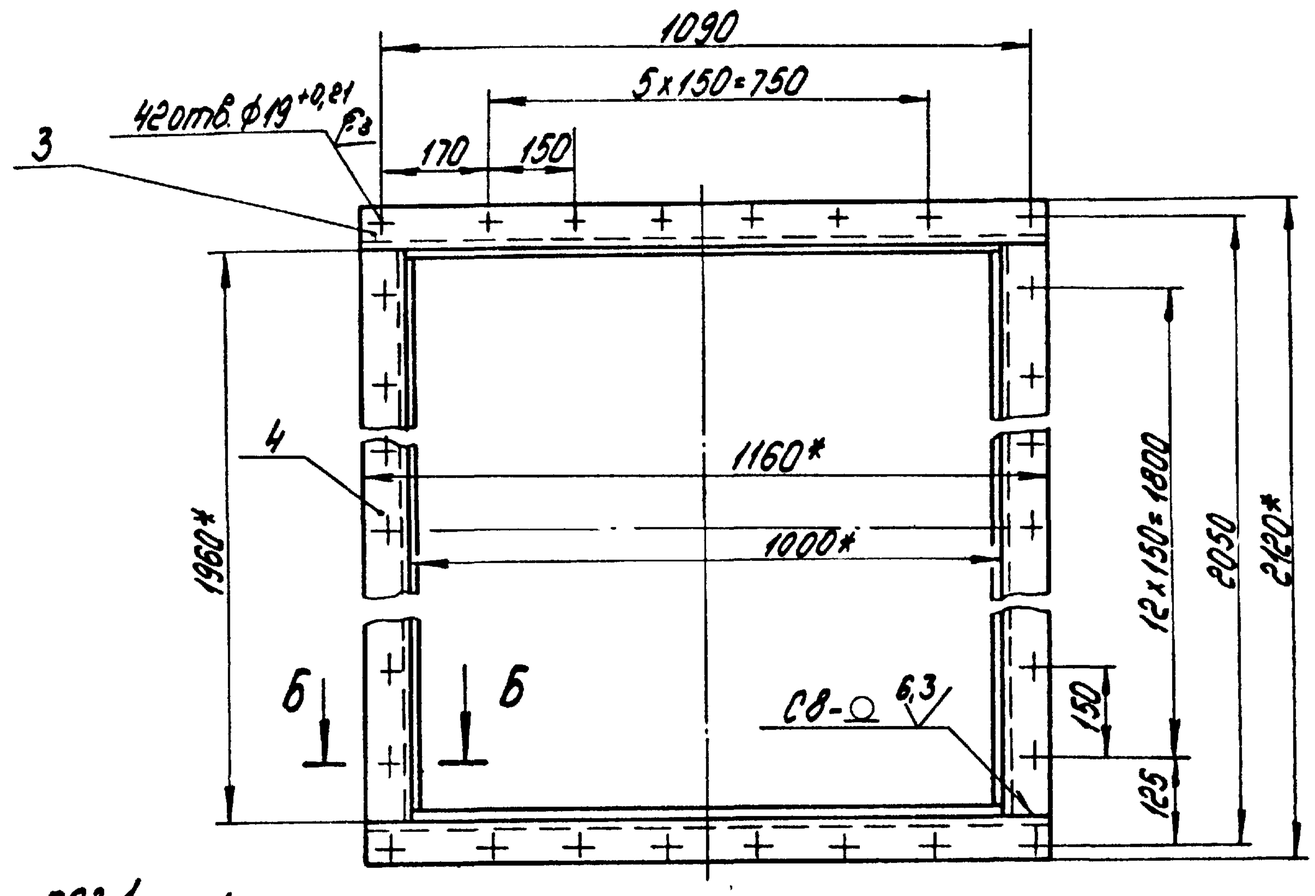

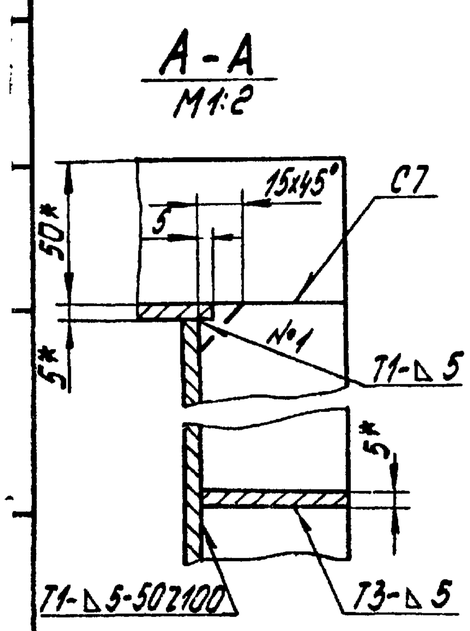

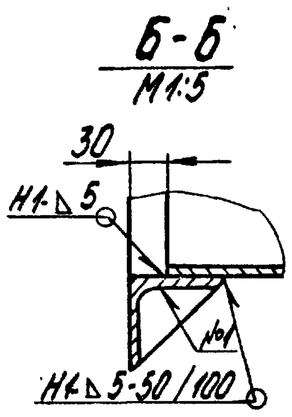

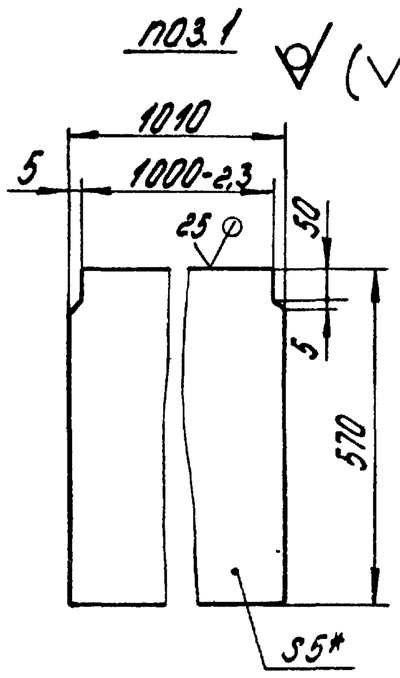

1.* Размеры для справок.
2. $\pm \frac{IT14}{2}$.
3. Обработка поверхностей реза деталей Б4 25.
4. Сварные швы по ГОСТ 5264-80.

					65.189.01.400СБ			
Изм.	Лист	№ докум.	Подпись	Дата	Короб	Лит.	Масса	Масштаб
Разраб.		Богданова				И	192,5	1:10
Пров.		Колмец				Лист	Листов 1	
Т.контр.						ЛАТГИПРОПРОМ		
Н.контр.		Колмец						
Утв.								

Копировал Ф-4 Формат А3

Формат	Зона	Поз.	Обозначение	Наименование	Кол.	Примечание
				Документация		
А3			65.189.02.100СБ	Сборочный чертеж		
				Детали		
А4		1	65.189.02.101	Стенка	2	
Б4		2	65.189.02.102	Стенка		
				Лист 5 ГОСТ 19903-74 / ВСт3кп2 ГОСТ 14637-79	2	24,46кг
Б4		3	65.189.02.103	Полка		
				Уголок 80x80x6-Б ГОСТ 8509-86 / ВСт3сп3-I ГОСТ 535-79		
				L = 1160 ± 1,3 мм	2	8,54кг
Б4		4	65.189.02.104	Полка		
				Уголок 80x80x6-Б ГОСТ 8509-86 / ВСт3сп3-I ГОСТ 535-79		
				L = 1960-3,7 мм	2	14,43кг
				Материалы		
		5		Полоса 5x50 ГОСТ 103-76 / ВСт3кп2 ГОСТ 535-79	7,5	м

					65.189.02.100			
Изм.	Лист	№ докум.	Подпись	Дата	Переход	Лит.	Лист	Листов
Разраб.		Михайлова				И		1
Пров.		Богданова				ЛАТГИПРОПРОМ		
Н.контр.		Колмец						
Утв.								

Копировал Ф-4 Формат А4

Альбом Б

Типовой проект 903-1.277-90

Инв. № подл. | Подпись и дата | Взам. инв. № | Инв. № дубл. | Подпись и дата

65.189.02.101

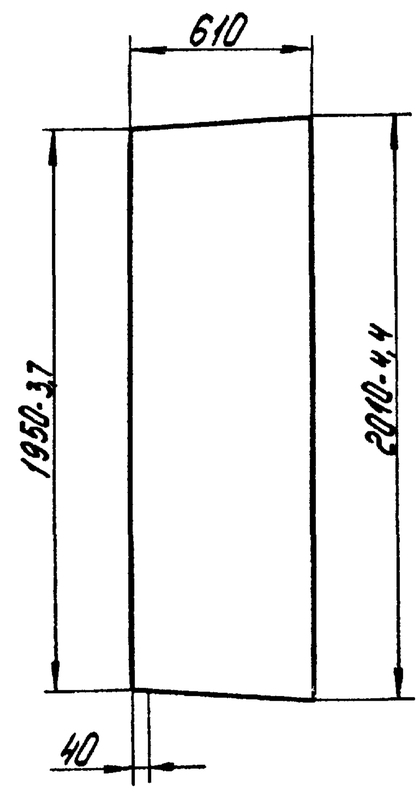

1.* Размеры для справок
2. $\pm \frac{IT14}{2}$.

					65.189.02.101			
Изм.	Лист	№ докум.	Подпись	Дата	Стенка	Лит.	Масса	Масштаб
Разраб.		Михайлова				И	47,41	1:20
Пров.		Богданова				Лист	Листов 1	
Т.контр.						ЛАТГИПРОПРОМ		
Н.контр.		Колмец			Лист 5 ГОСТ 19903-74 / ВСт3кп2 ГОСТ 14637-79			
Утв.								

Копировал Ф-4 24342-06 46 Формат А4

65.189.02.000СБ

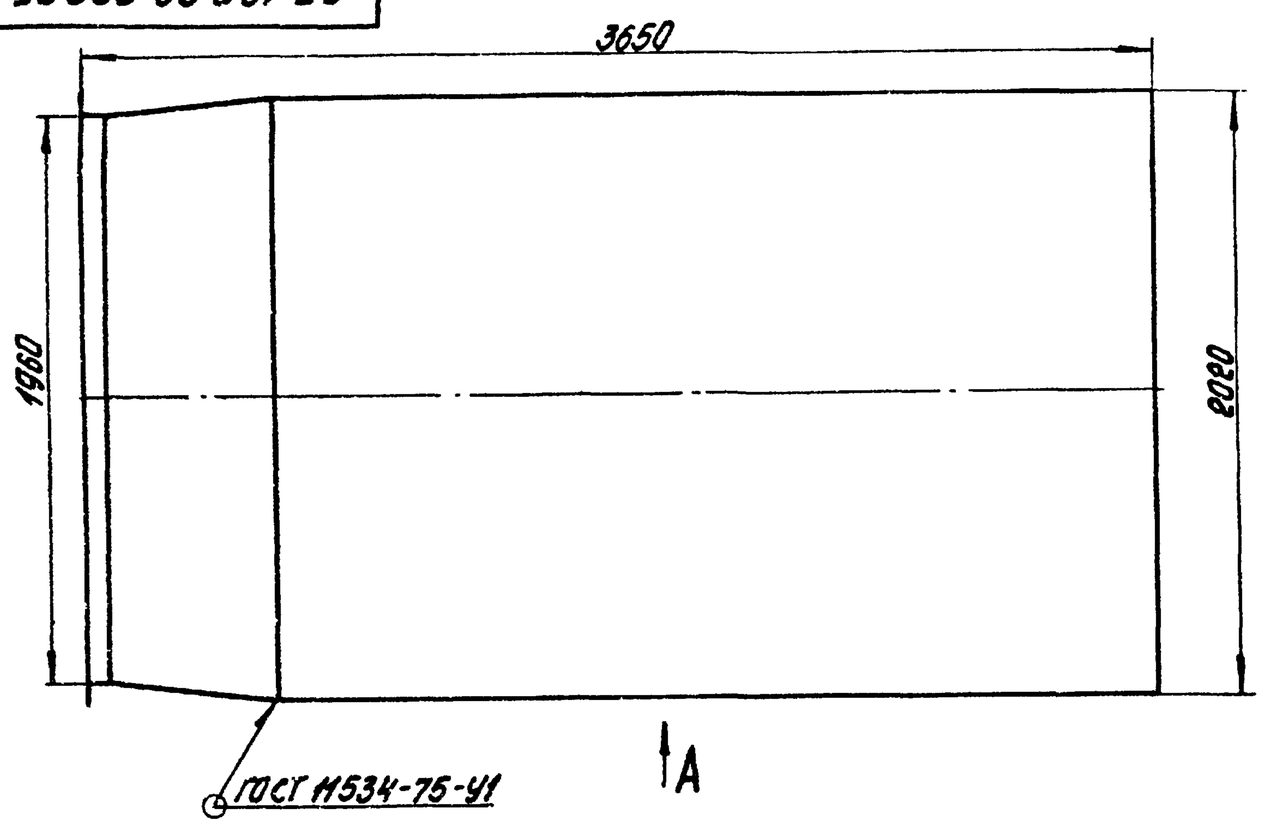

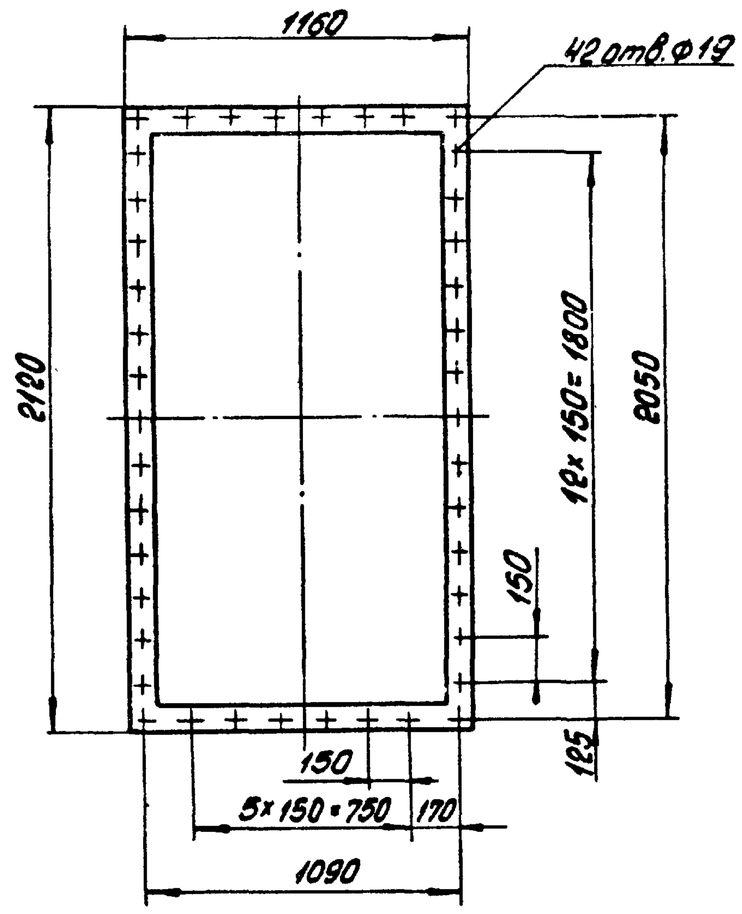

Размеры для справок

Вид А

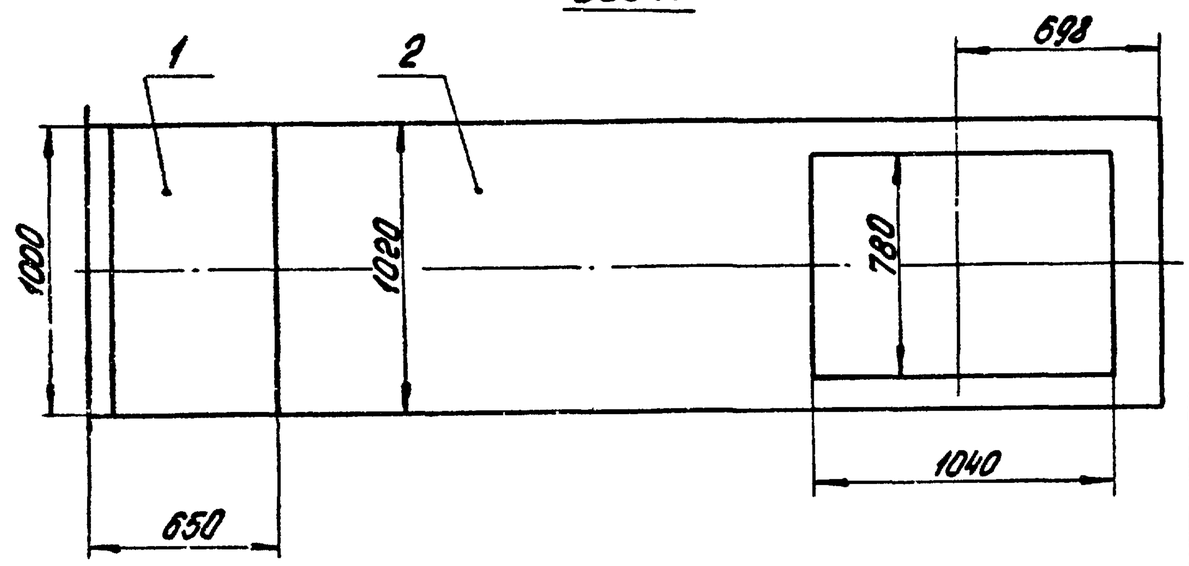

Изм.	Лист	№ докум.	Подпись	Дата	65.189.02.000СБ		
Разраб.		Михайлова			Короб	Лит.	Масса: 937 / Масштаб: 1:20
Пров.		Богданова				Лист	Листов 1
Т.контр.						ЛАТГИПРОПРОМ	
Н.контр.		Колмец					
Утв.							

Копировал Формат А3

65.189.02.100СБ

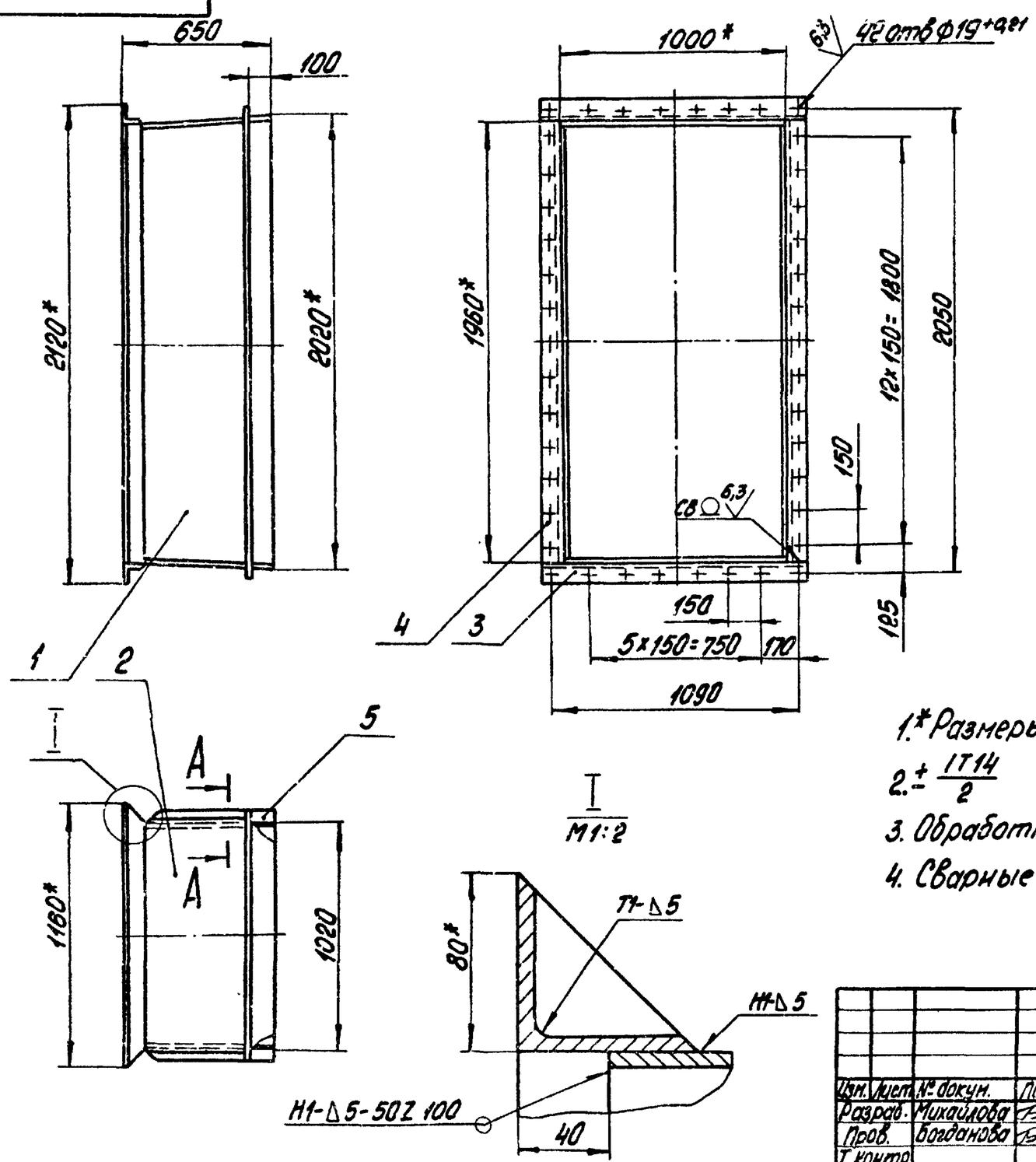

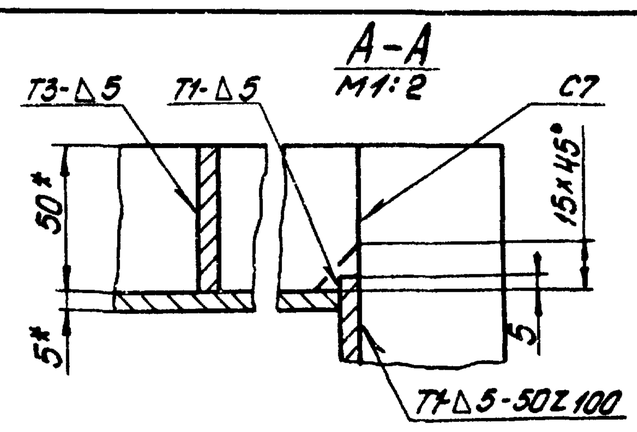

Поз. 2

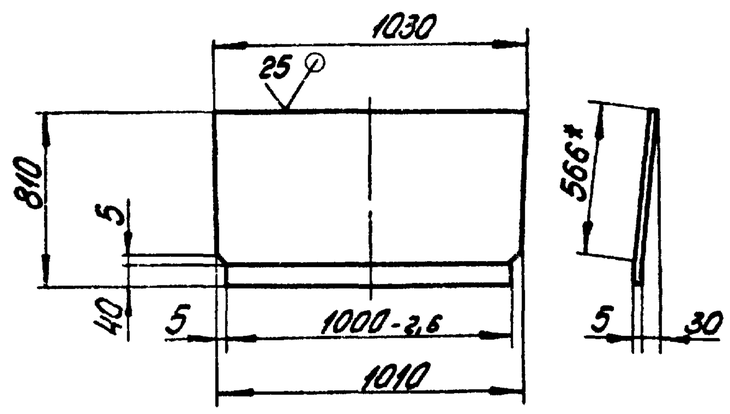

1.* Размеры для справок

2. $\pm \frac{IT14}{2}$

3. Обработка поверхностей реза деталей Б4 25

4. Сварные швы по ГОСТ 5264-80

Изм.	Лист	№ докум.	Подп.	Дата	65.189.02.100СБ		
Разраб.		Михайлова			Переход	Лит.	Масса: 204,4 / Масштаб: 1:20
Пров.		Богданова				Лист	Листов 1
Т.контр.						ЛАТГИПРОПРОМ	
Н.контр.		Колмец					
Утв.							

Копировал 24342-06 47 Формат А3

Формат	Зона	Поз.	Обозначение	Наименование	Кол.	Примечание
				Документация		
А3			65.189.02.200 СБ	Сборочный чертеж		
				Детали		
Б4		1	65.189.02.201	Стенка		
				Лист $\frac{5\ ГОСТ\ 19903-74}{Вст3кп2\ ГОСТ\ 14637-79}$		
					1	89,44 кг
Б4		2	65.189.02.202	Стенка		
				Лист $\frac{5\ ГОСТ\ 19903-74}{Вст3кп2\ ГОСТ\ 14637-79}$		
				1030±1,3×3000±2,7 мм	1	121,28 кг
Б4		3	65.189.02.203	Стенка		
				Лист $\frac{5\ ГОСТ\ 19903-74}{Вст3кп2\ ГОСТ\ 14637-79}$		
				2010-4,4×3000±2,7 мм	2	236,68 кг
				Материалы		
		4		Полоса $\frac{5\times50-ГОСТ\ 103-76}{Вст3кп2\ ГОСТ\ 535-79}$	24,5	м

Изм.	Лист	№ докум.	Подп.	Дата	65.189.02.200			
Разраб.		Михайлова			Короб	Лит.	Лист	Листов 1
Пров.		Богданова						
Н.контр.		Колмеи				ЛАТГИПРОПРОМ		
Утв.								

Копировал: Формат А4

64.30.01.002

Альбом 6

Типовой проект 903-1-277.90

Подп. и дата

Инв. № подл. | Взам. инв. № | Инв. № дубл. | Подп. и дата

25 (√)

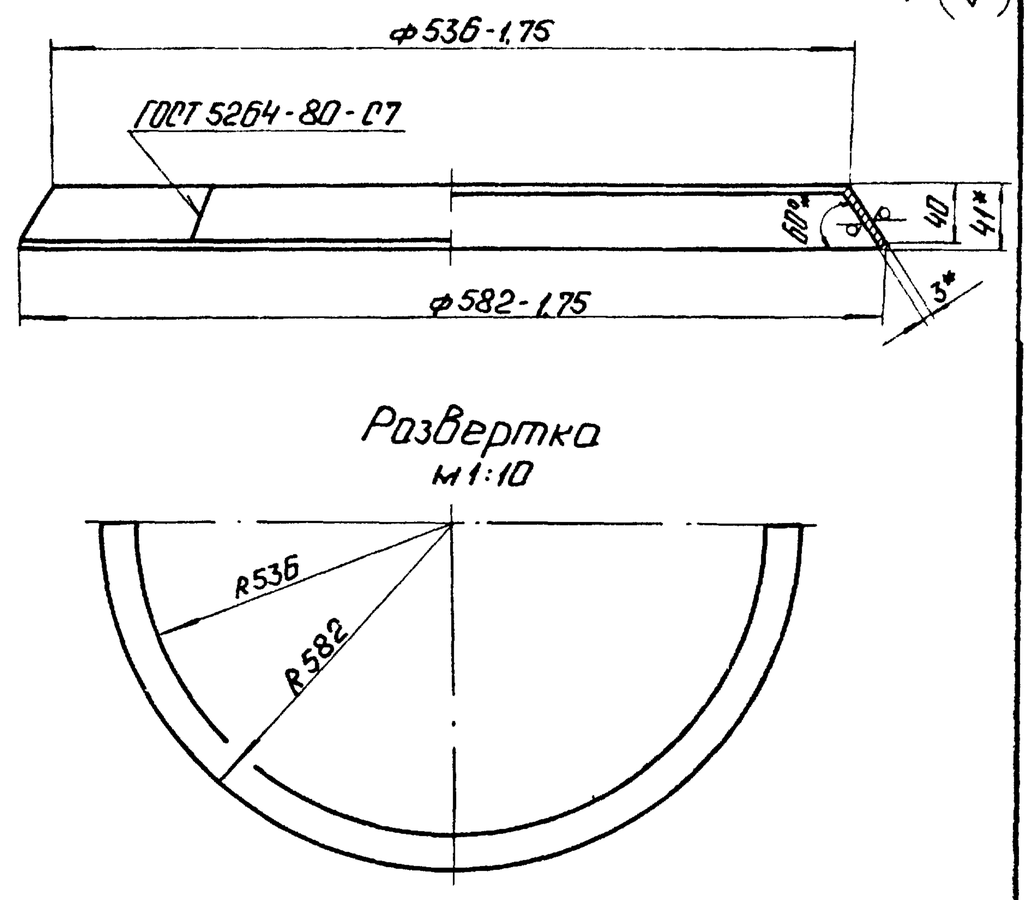

1.* Размер для справок.

2. $\pm\frac{IT14}{2}$.

Изм.	Лист	№ докум.	Подп.	Дата	64.30.01.002			
Разраб.		Богданова			Конус	Лит.	Масса	Масштаб
Пров.		Колмеи					1,9	1:4
Т.контр.						Лист	Листов 1	
Н.контр.		Колмеи			Лист $\frac{3\ ГОСТ\ 19903-74}{ВСт3кп2\ ГОСТ\ 16523-70*}$	ЛАТГИПРОПРОМ		
Утв.								

Копировал: Формат А4

65.189.02.200 СБ

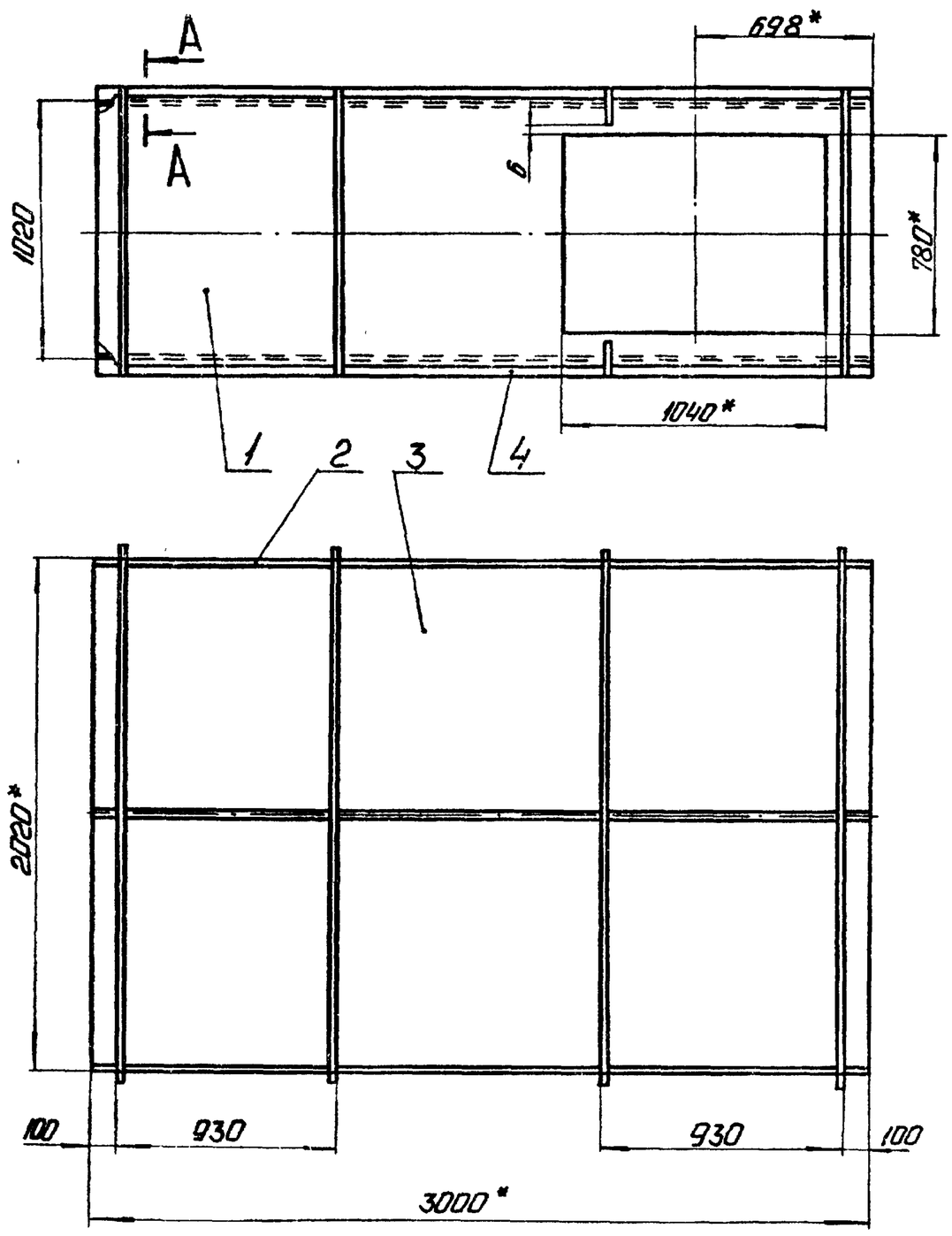

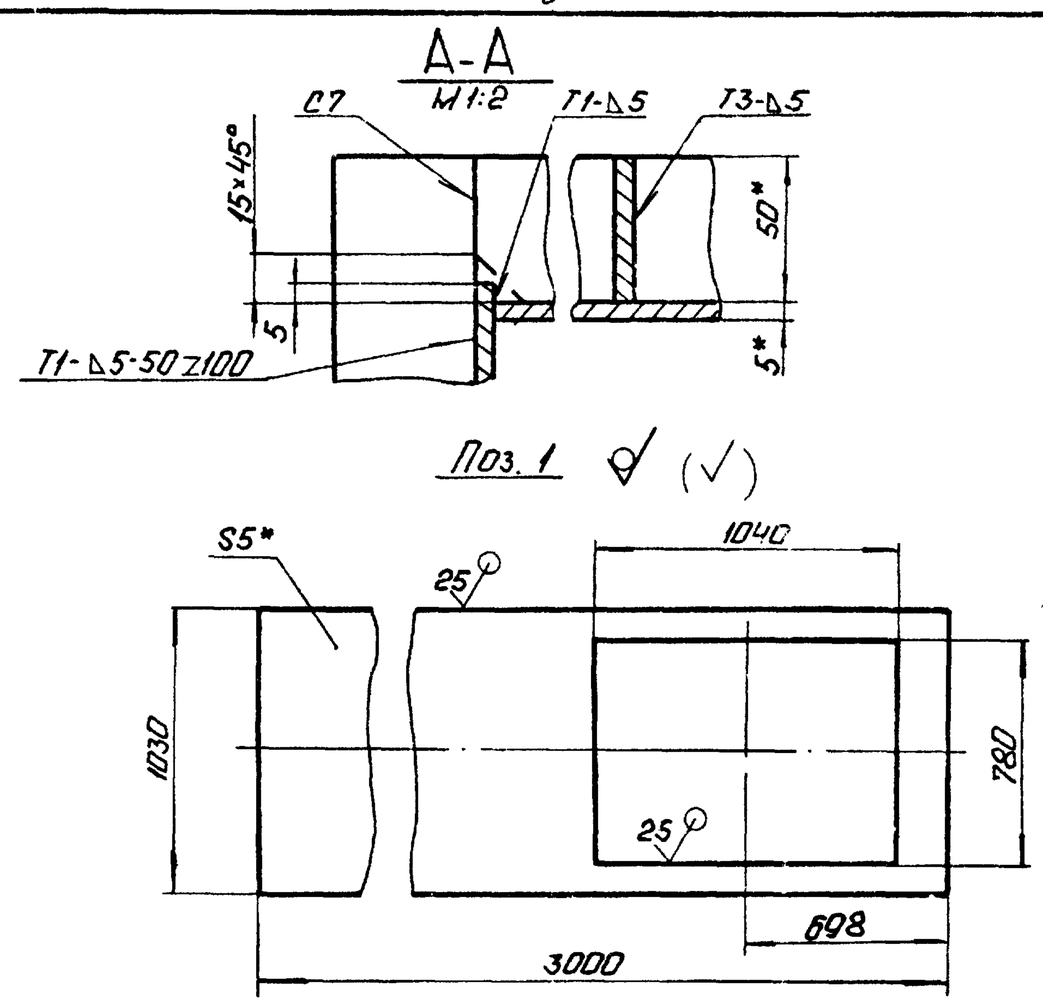

1.* Размеры для справок.

2. $\pm\frac{IT14}{2}$.

3. Обработка поверхностей реза деталей Б4 (√).

4. Сварные швы по ГОСТ 5264-80.

Изм.	Лист	№ докум.	Подп.	Дата	65.189.02.200 СБ			
Разраб.		Михайлова			Короб	Лит.	Масса	Масштаб
Пров.		Богданова					732	1:20
Т.контр.						Лист	Листов 1	
Н.контр.		Колмеи				ЛАТГИПРОПРОМ		
Утв.								

Копировал: 24342-06 48 Формат А1

65.189.03.000СБ

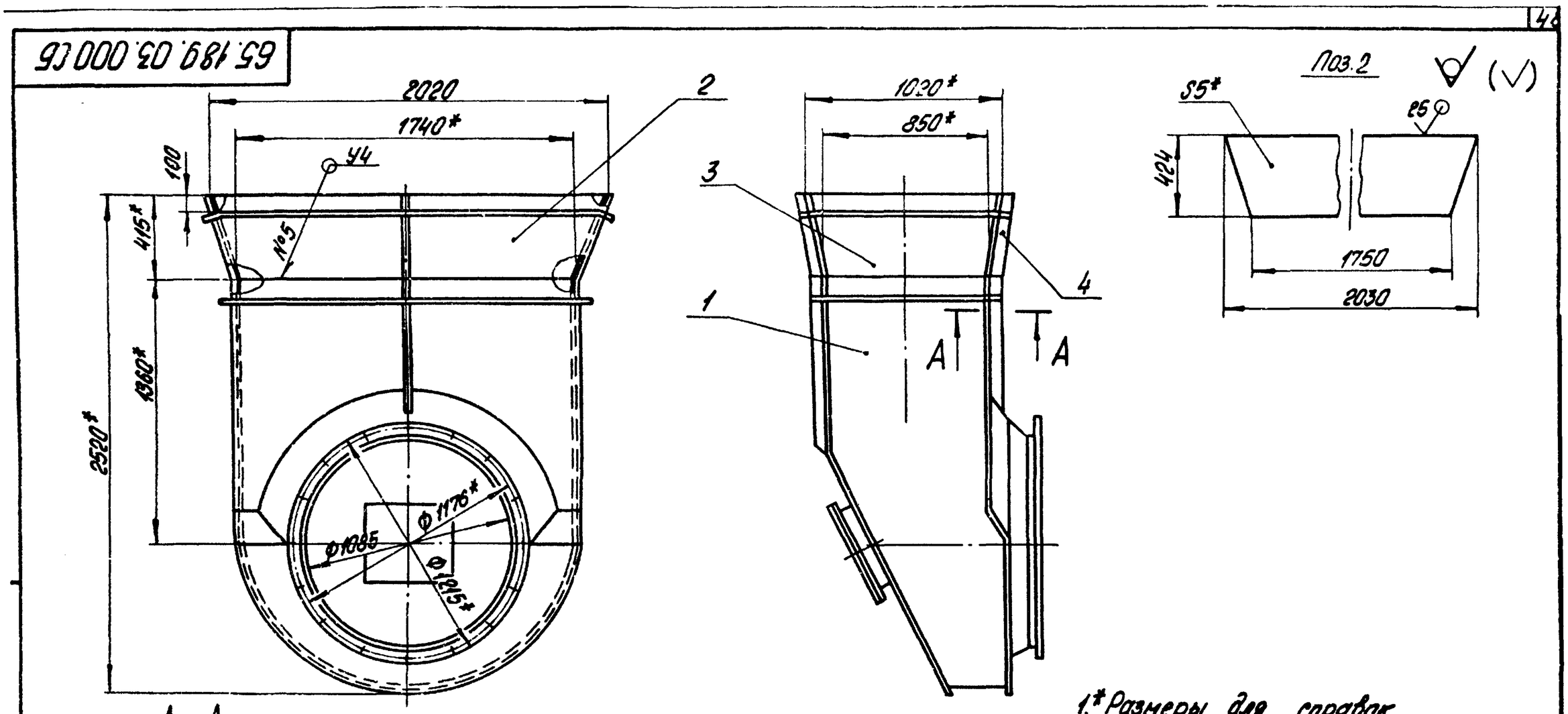

А-А
М 1:2

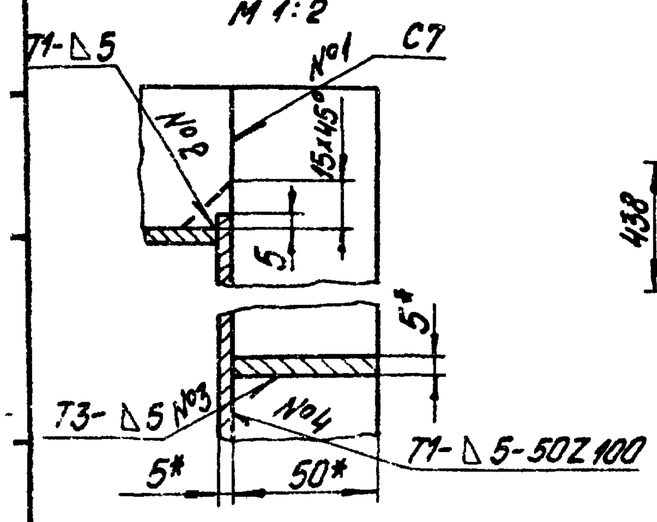

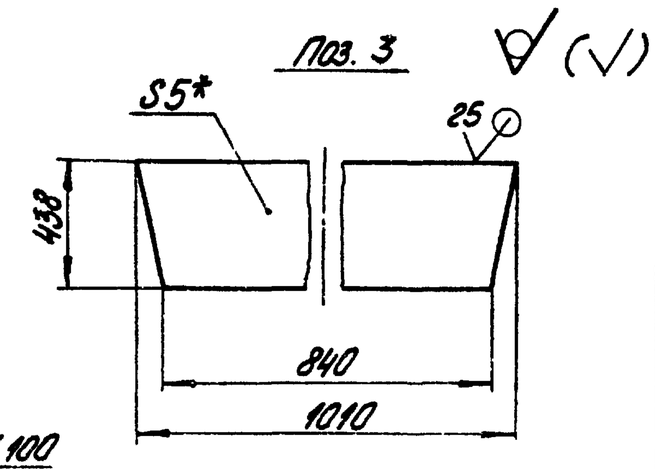

1.* Размеры для справок
2. ± IT14/2
3. Обработка поверхностей реза деталей Б4 25
4. Сварные швы №1-№4 по ГОСТ 5264-80; №5 по ГОСТ 11534-75

Изм.	Лист	№ докум.	Подпись	Дата	65.189.03.000СБ			
Разраб.		Богданова			Карман	Лит	Масса	Масштаб
Пров.		Колмец				И	562,8	1:20
Т.контр.						Лист	Листов 1	
Н.контр.		Колмец				ЛАТГИПРОПРОМ		
Утв.								

Копировал Формат А3

Формат	Зона	Поз.	Обозначение	Наименование	Кол.	Примечание
				Документация		
А3			65.189.03.000СБ	Сборочный чертеж		
				Сборочные единицы		
А4		1	65.29.04.000	Карман	1	
				Детали		
Б4		2	65.189.03.001	Стенка		
				Лист 5 ГОСТ 19903-74 ВСт3кп2 ГОСТ 14637-79	2	31,45кг
Б4		3	65.189.03.002	Стенка		
				Лист 5 ГОСТ 19903-74 ВСт3кп2 ГОСТ 14637-79	2	15,9кг
				Материалы		
		4		Полоса 5х50-ГОСТ 103-76 ВСт3кп2 ГОСТ 535-79	7,2	м

Изм.	Лист	№ докум.	Подпись	Дата	65.189.03.000			
Разраб.		Богданова			Карман	Лит	Лист	Листов
Пров.		Колмец				И		1
Н.контр.		Колмец				ЛАТГИПРОПРОМ		
Утв.								

Копировал Формат А4

Альбом 6

Типовой проект 903-1-277.90

Формат	Зона	Поз.	Обозначение	Наименование	Кол.	Примечание
				Документация		
А3			65.29.04.000СБ	Сборочный чертеж		
				Сборочные единицы		
А4		1	58.02.00.000	Люк лаза	1	
				Детали		
А3		2	65.29.04.001	Боковина	1	
А4		3	65.29.04.002	Стенка	1	
А3		4	65.29.04.003	Стенка	1	
А3		5	65.29.04.004	Полуконус	1	
А4		6	65.29.04.005	Конус	1	
А4		7	65.29.04.006	Фланец	1	
А4		8	65.29.04.007	Удлинитель	1	
				Материалы		
		9		Полоса 5х50-ГОСТ 103-76 ВСт3кп2 ГОСТ 535-79	7,9	м

Инв. № подл. | Подпись и дата | Взам. инв. № | Инв. № дубл. | Подпись и дата

Изм.	Лист	№ докум.	Подпись	Дата	65.29.04.000			
Разраб.		Богданова			Карман	Лит.	Лист	Листов
Пров.		Колмец				И		1
Н.контр.		Колмец				ЛАТГИПРОПРОМ		
Утв.								

Копировал 24342-06 49 Формат А4

65.29.04.000СБ

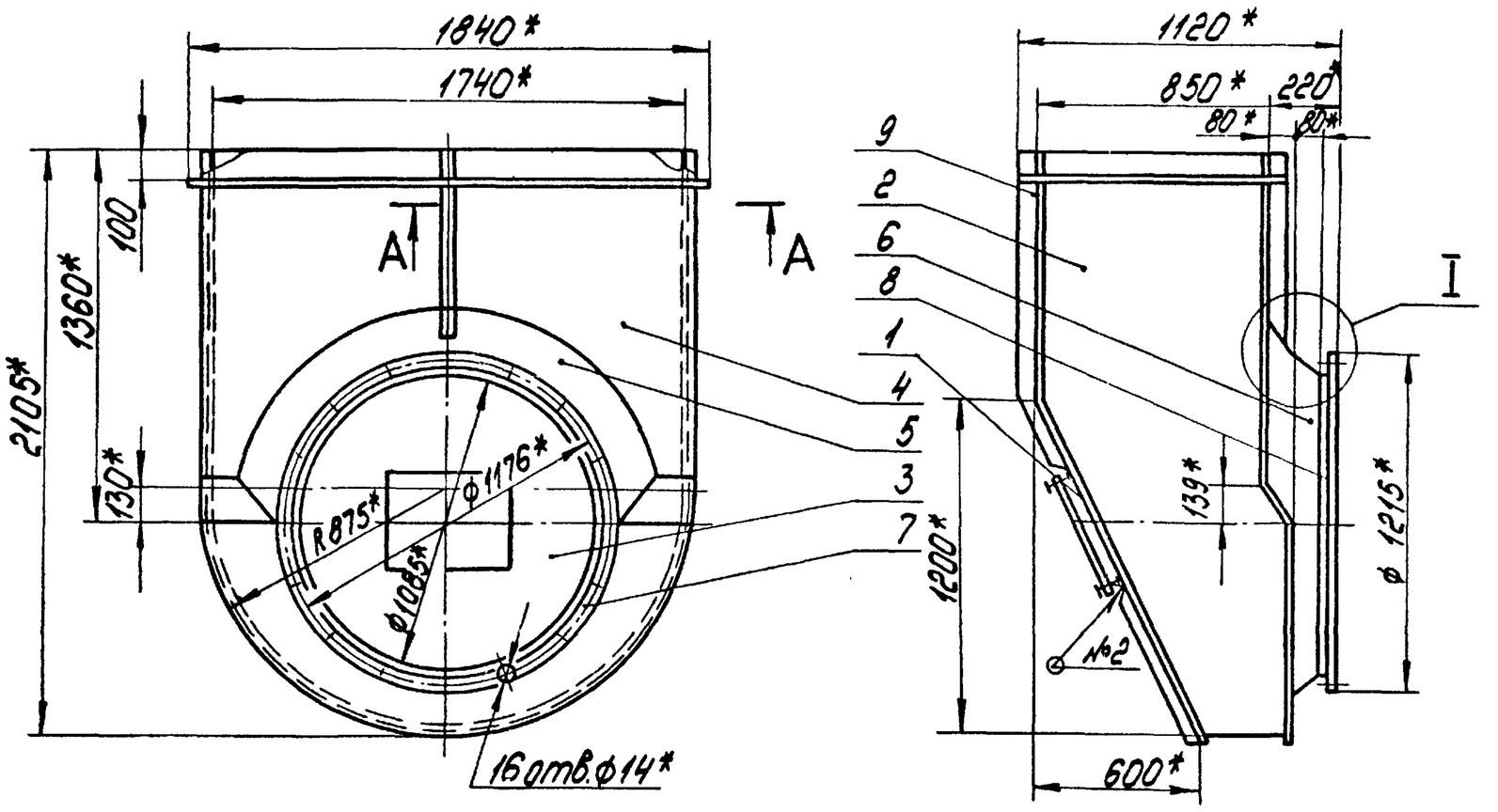

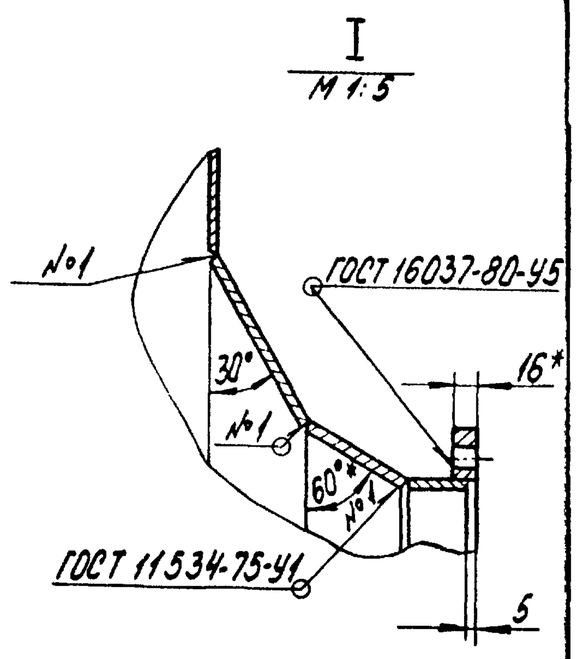

1.* Размеры для справок
2. $\pm \frac{IT14}{2}$.

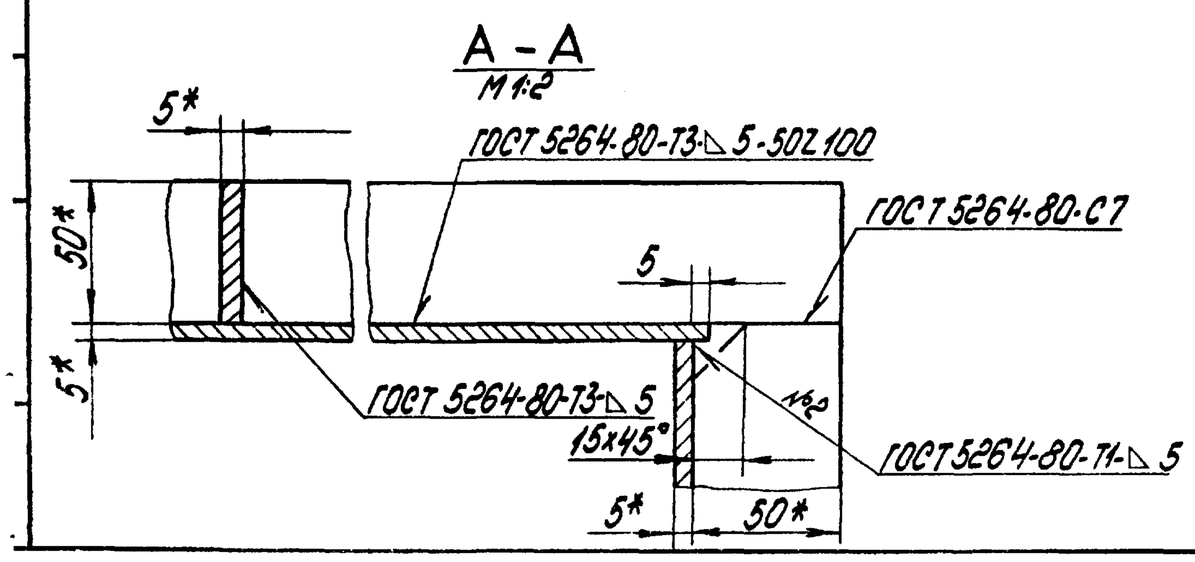

					65.29.04.000СБ			
Изм.	Лист	№ докум.	Подпись	Дата	Карман	Лит.	Масса	Масштаб
Разраб.		Богданова				И	454	1:20
Пров.		Колмец				Лист	Листов 1	
Т.контр.						ЛАТГИПРОПРОМ		
Н.контр.		Колмец						
Утв.								

Копировал Ф-4 Формат А3

65.29.04.001

25 √ (√)

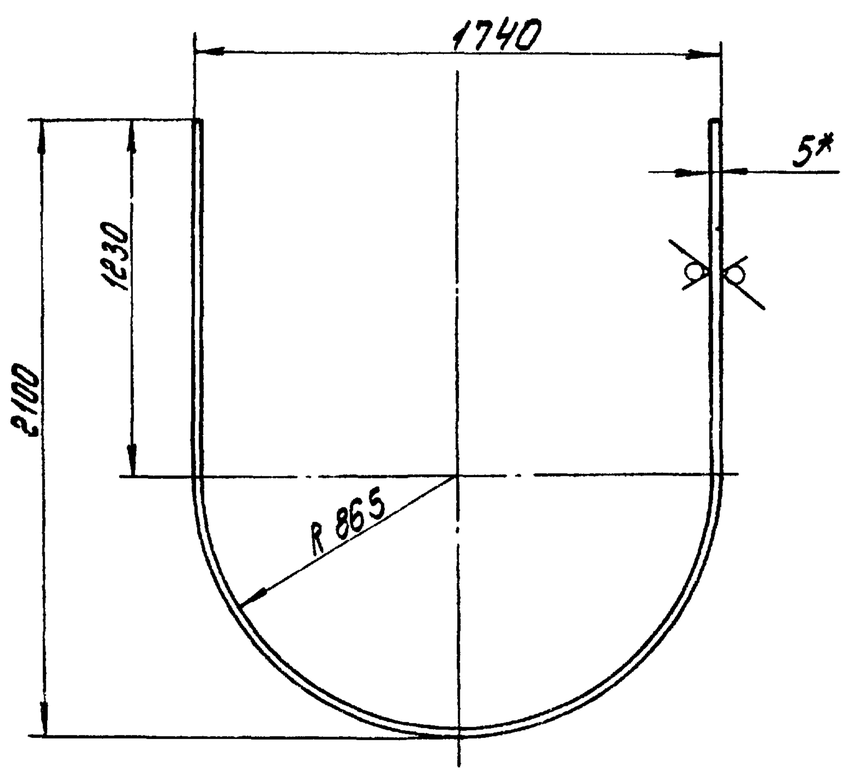

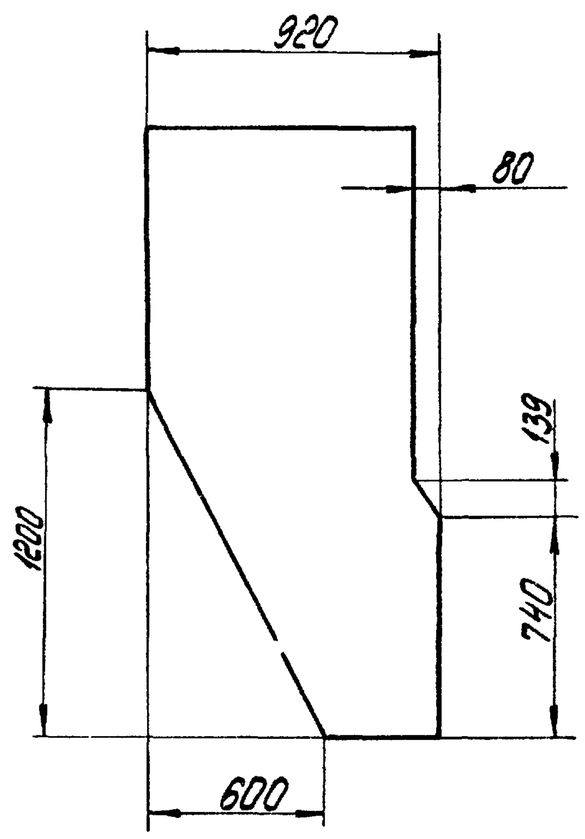

1.* Размеры для справок.
2. $\pm \frac{IT14}{2}$.

Развертка

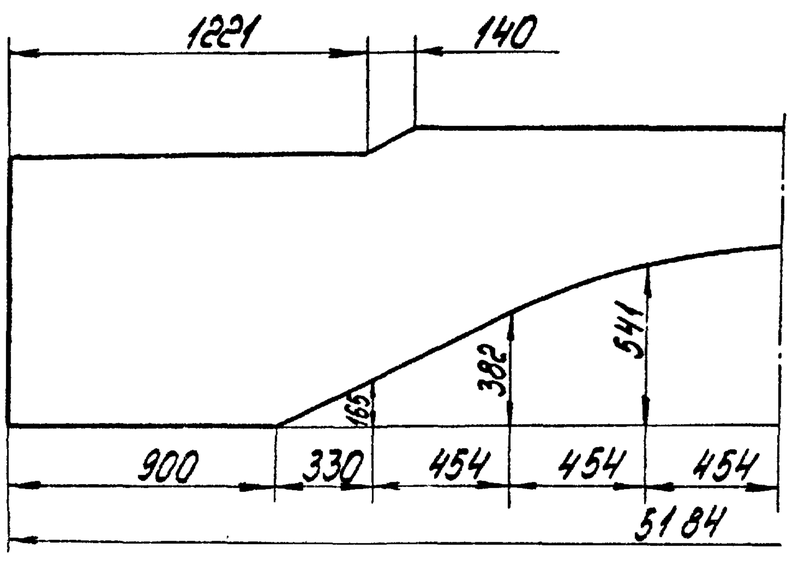

					65.29.04.001			
Изм.	Лист	№ докум.	Подпись	Дата	Боковина	Лит.	Масса	Масштаб
Разраб.		Богданова				И	139	1:20
Пров.		Колмец				Лист	Листов 1	
Т.контр.						ЛАТГИПРОПРОМ		
Н.контр.		Колмец			Лист 5 ГОСТ 19903-74 ВСт3кп2 ГОСТ 14637-79			
Утв.								

Копировал Ф-2 24342-06 50 Формат А3

65.29.04.002

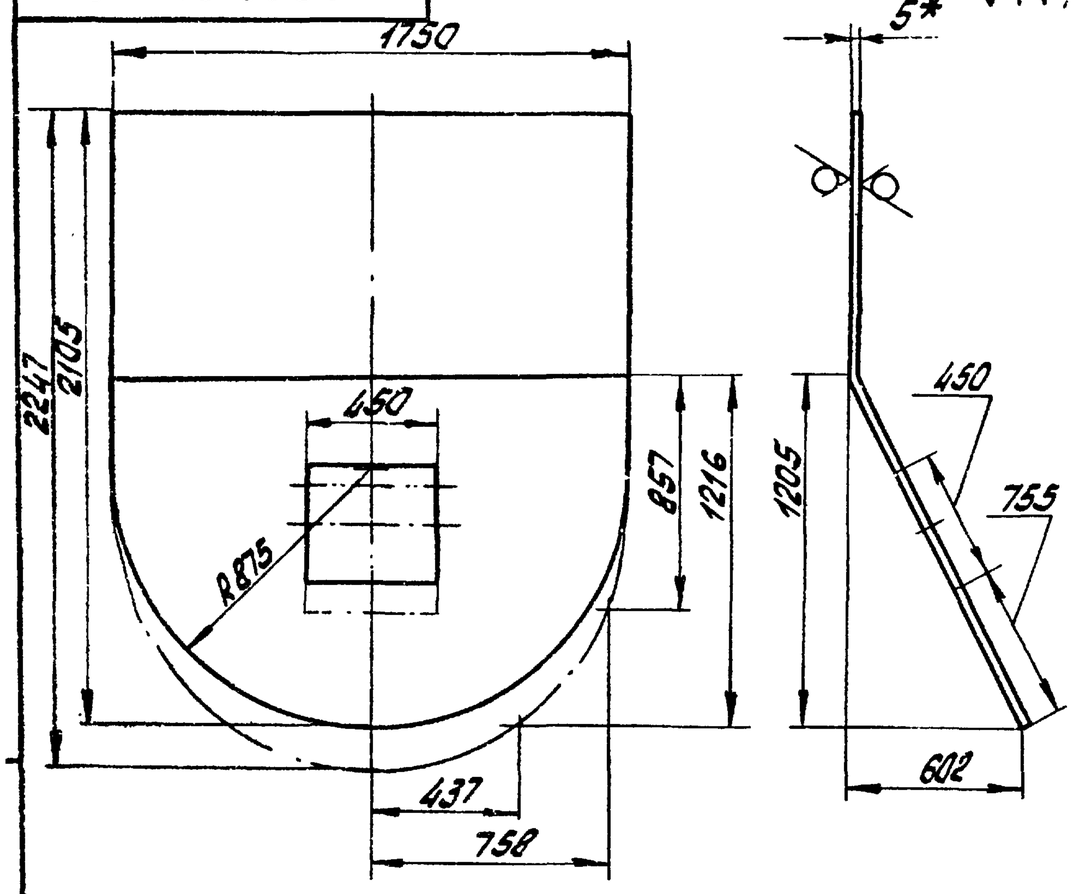

1.* Размеры для справок.

2.± IT14/2

Изм.	Лист	N°докум.	Подп.	Дата	65.29.04.002			
Разраб.		Богданова			Стенка	Лит.	Масса	Масштаб
Пров.		Колмец				и	133,5	1:20
Т.контр.						Лист	Листов 1	
Н.контр.		Колмец			Лист 5 ГОСТ19903-74 / ВСт3кп2 ГОСТ14637-79	ЛАТГИПРОПРОМ		
Утв.								

Копировал: Формат А4

65.29.04.006

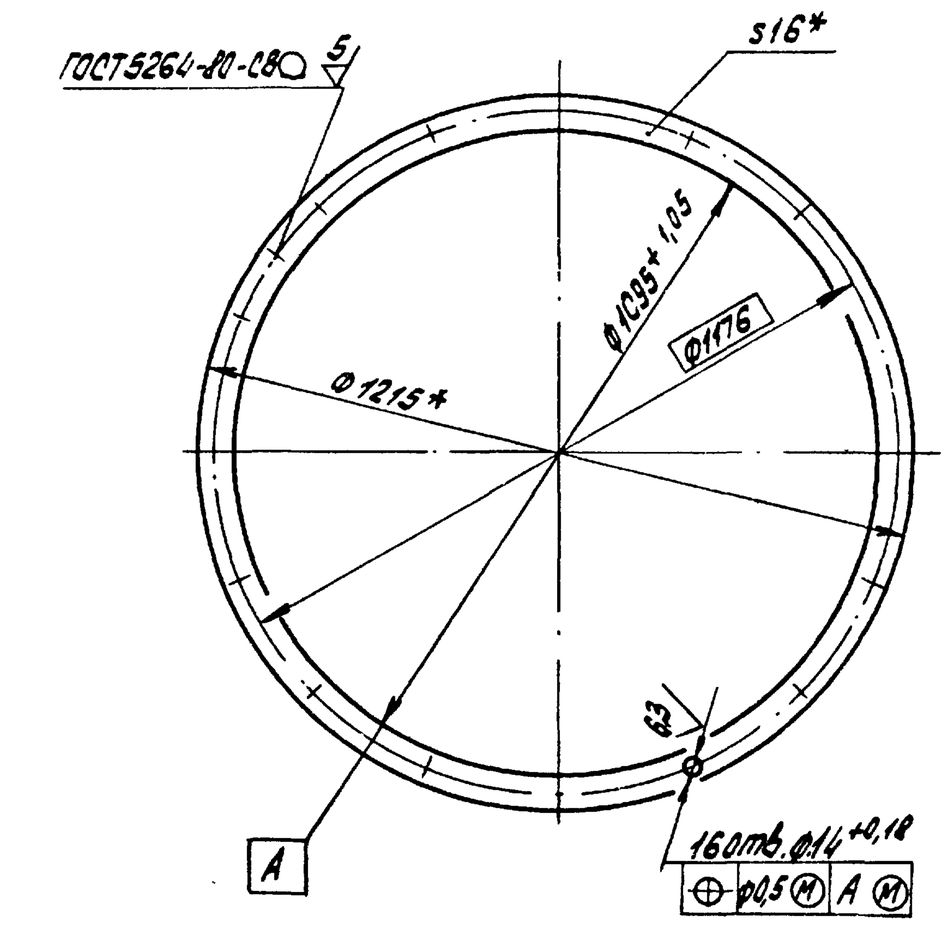

* Размеры для справок.

Изм.	Лист	N°докум.	Подп.	Дата	65.29.04.006			
Разраб.		Богданова			Фланец	Лит.	Масса	Масштаб
Пров.		Колмец				и	27,4	1:10
Т.контр.						Лист	Листов 1	
Н.контр.		Колмец			Полоса 16×60-ГОСТ103-76 / ВСт3кп2 ГОСТ535-79	ЛАТГИПРОПРОМ		
Утв.								

Копировал: Формат А4

Альбом 6

Типовой проект 903-1-277.90

Инв. N подл. | Подпись и дата | Взам. инв. N

65.29.04.003

Развёртка

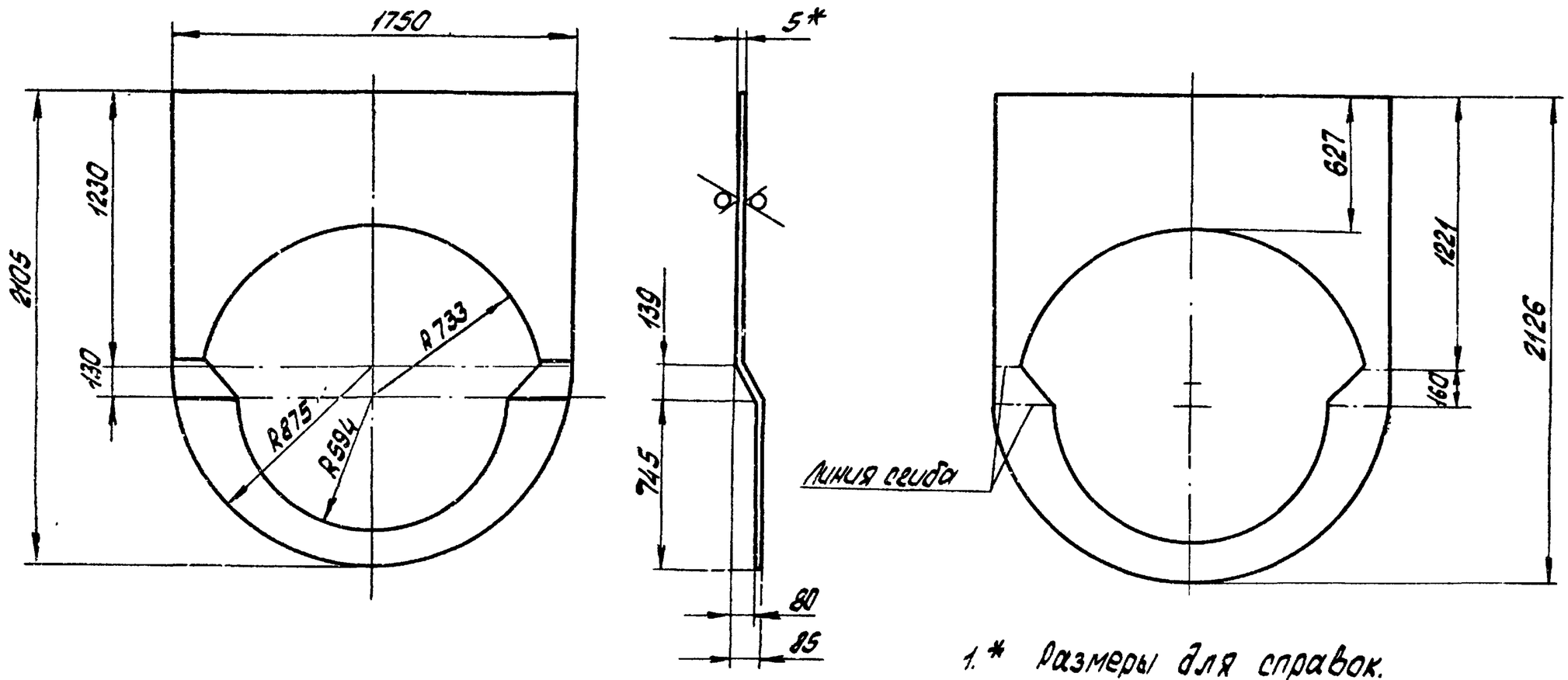

1.* Размеры для справок.

2 ± IT14/2

Изм.	Лист	N°докум.	Подп.	Дата	65.29.04.003			
Разраб.		Богданова			Стенка	Лит.	Масса	Масштаб
Пров.		Колмец				и	77,7	1:20
Т.контр.						Лист	Листов 1	
Н.контр.		Колмец			Лист 5 ГОСТ19903-74 / ВСт3кп2 ГОСТ14637-79	ЛАТГИПРОПРОМ		
Утв.								

Копировал: Проф — 24342-06 51 Формат А3

65.29.04.004

25 (√)

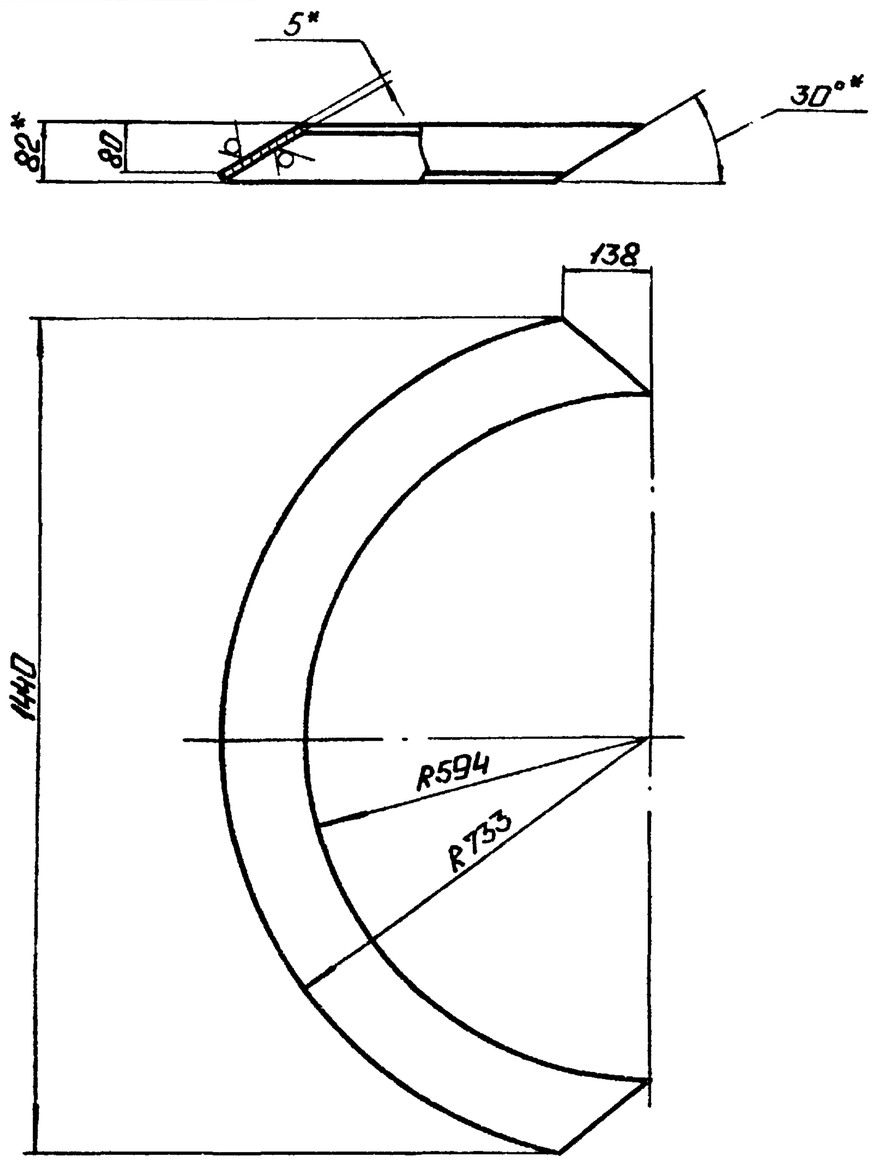

Развертка

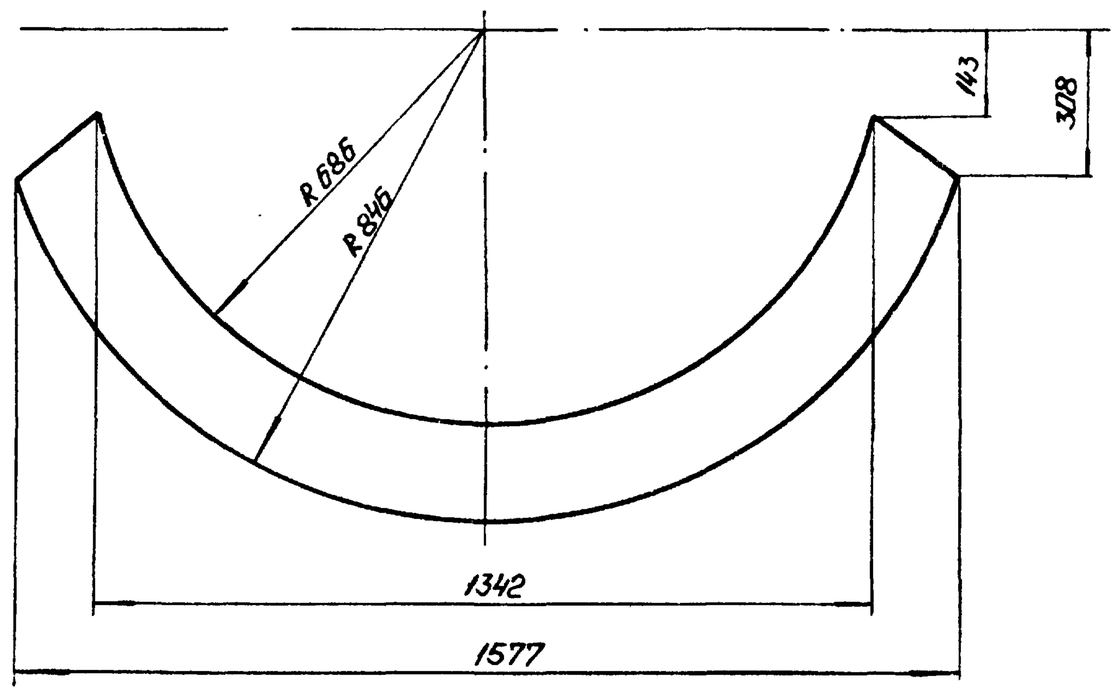

1.* Размеры для справок.
2. $\pm \frac{IT14}{2}$.

					65.29.04.004			
Изм. Лист	№ докум.	Подп.	Дата	Полуконус	Лит.	Масса	Масштаб	
Разраб.	Богданова				И	13	1:10	
Пров.	Колмеи				Лист	Листов 1		
Т.контр.								
Н.контр.	Колмеи			Лист 5 ГОСТ 19903-74 / ВСт3кп2 ГОСТ 14637-79	ЛАТГИПРОПРОМ			
Утв.								

Копировал: Ф.А. Формат А3

65.29.04.005

25 (√)

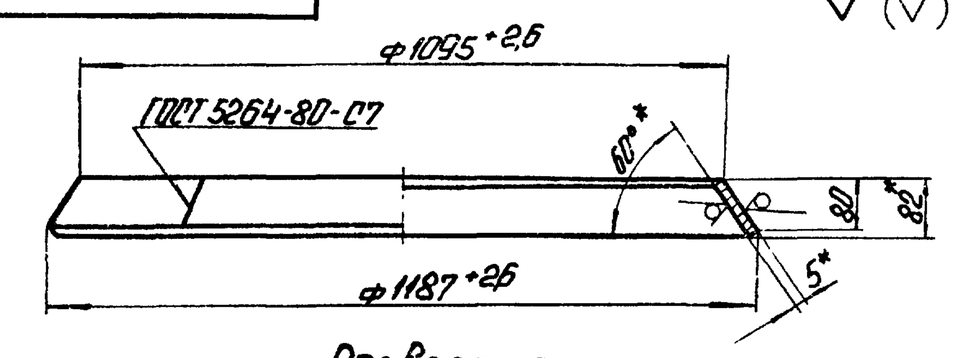

Развертка
М 1:20

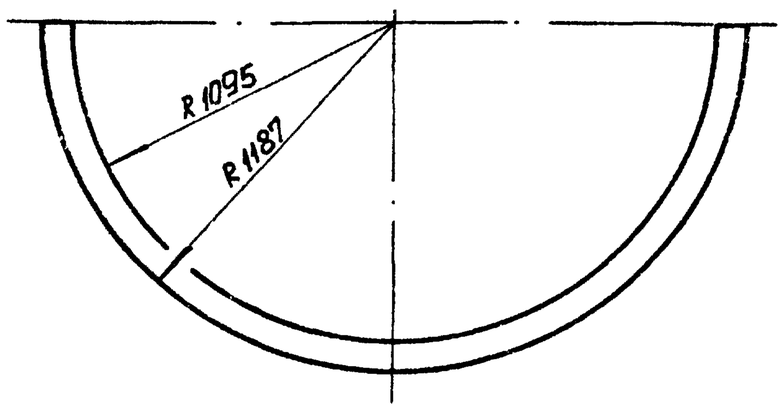

1.* Размеры для справок.
2. $\pm \frac{IT14}{2}$.

					65.29.04.005			
Изм. Лист	№ докум.	Подп.	Дата	Конус	Лит.	Масса	Масштаб	
Разраб.	Богданова				И	13	1:10	
Пров.	Колмеи				Лист	Листов 1		
Т.контр.								
Н.контр.	Колмеи			Лист 5 ГОСТ 19903-74 / ВСт3кп2 ГОСТ 14637-79	ЛАТГИПРОПРОМ			
Утв.								

Копировал: Ф.А. Формат А4

Альбом 6

Типовой проект 903-1-277

Инв. № подл. | Подп. и дата | Взам. инв. № | Инв. № дубл. | Подп. и дата

65.29.04.007

√ (√)

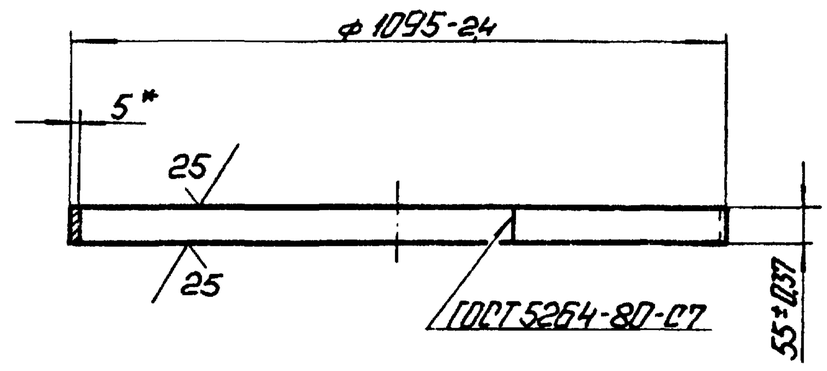

* Размер для справок.

					65.29.04.007			
Изм. Лист	№ докум.	Подп.	Дата	Удлинитель	Лит.	Масса	Масштаб	
Разраб.	Богданова				И	7,4	1:10	
Пров.	Колмеи				Лист	Листов 1		
Н.контр.	Колмеи			Лист 5 ГОСТ 19903-74 / ВСт3кп2 ГОСТ 14637-79	ЛАТГИПРОПРОМ			
Утв.								

Копировал: Ф.А. 24342-06 52 Формат А4

Формат	Зона	Поз.	Обозначение	Наименование	Кол.	Примечание
				Документация		
А3			58.02.00.000 СБ	Сборочный чертеж		
				Сборочные единицы		
А4		1	58.02.01.000	Фланец	1	
А4		2	58.02.02.000	Крышка	1	
				Детали		
А4		3	58.02.00.001	Прокладка	1	
				Стандартные изделия		
		4		Болт М12х30.36 ГОСТ 7798-70	12	
		5		Гайка М12.4 ГОСТ 5915-70*	12	

58.02.00.000

Изм.	Лист	№ докум.	Подпись	Дата	Люк лаза	Лит.	Лист	Листов
Разраб.		Богданова				И		1
Пров.		Колмец				ЛАТГИПРОПРОМ		
Н.контр.		Колмец						
Утв.								

Копировал: Формат А4

Альбом 6

Типовой проект 903-1-277.90

58.02.00.001

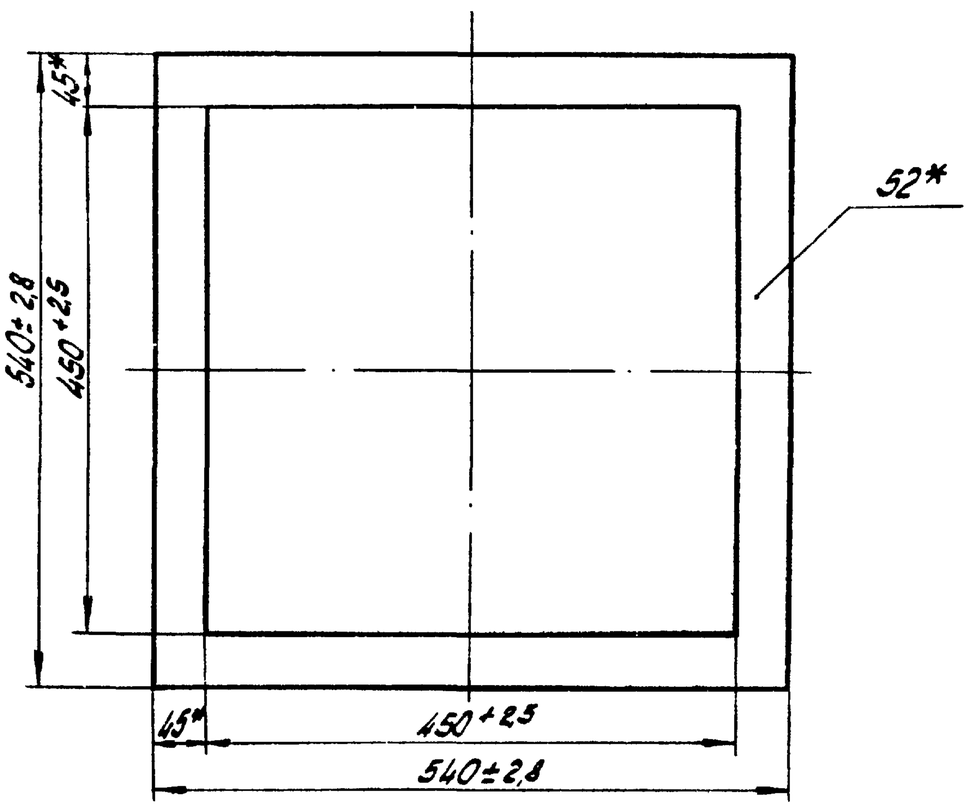

* Размеры для справок.

Изм.	Лист	№ докум.	Подпись	Дата	58.02.00.001			
Разраб.		Богданова			Прокладка	Лит.	Масса	Масштаб
Пров.		Колмец				И	0,23	1:5
Н.контр.		Колмец			Картон асбестовый КАОН-2 ГОСТ 2850-80	Лист	Листов 1	
Утв.						ЛАТГИПРОПРОМ		

Копировал: Формат А4

58.02.00.000 СБ

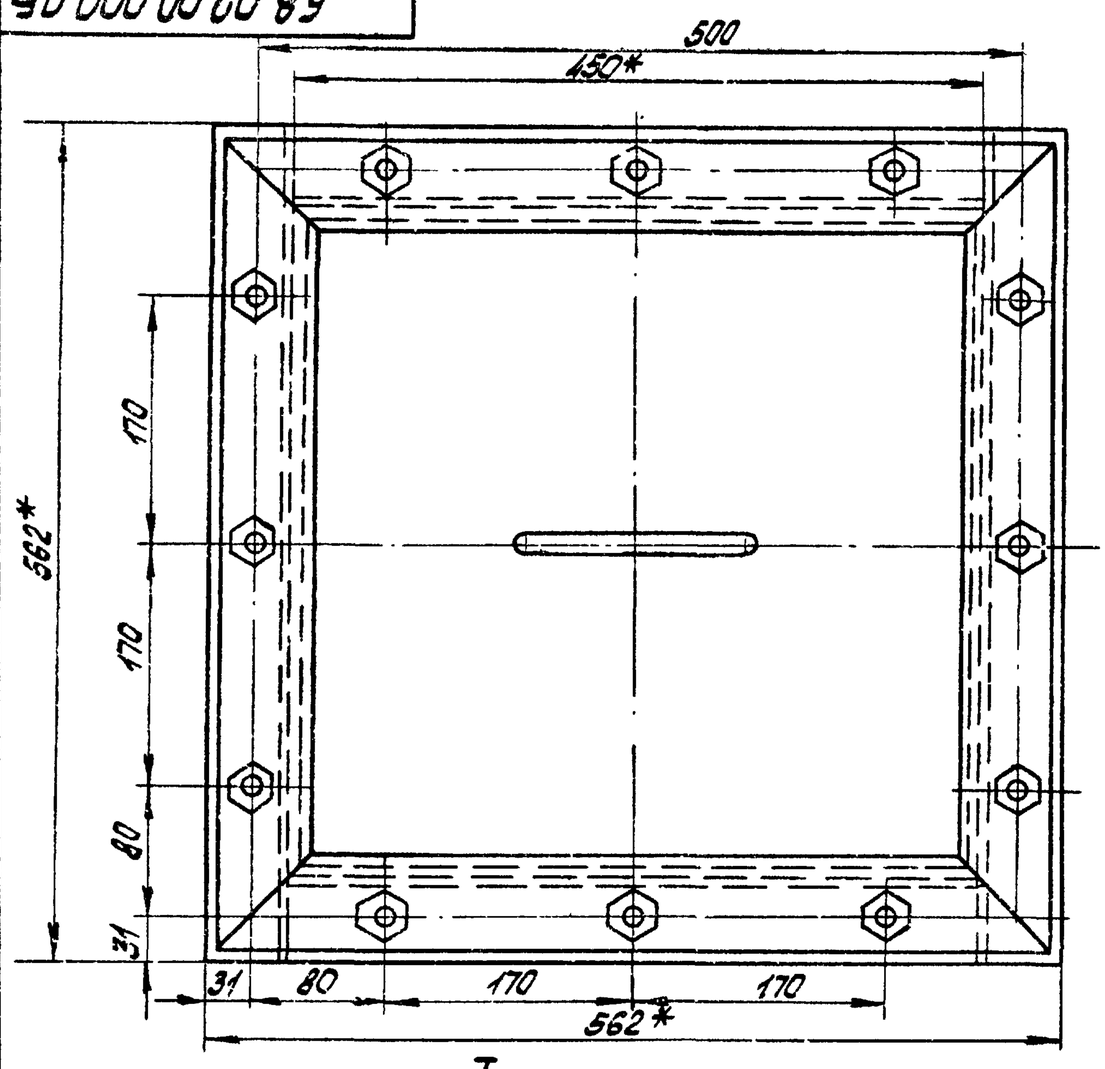

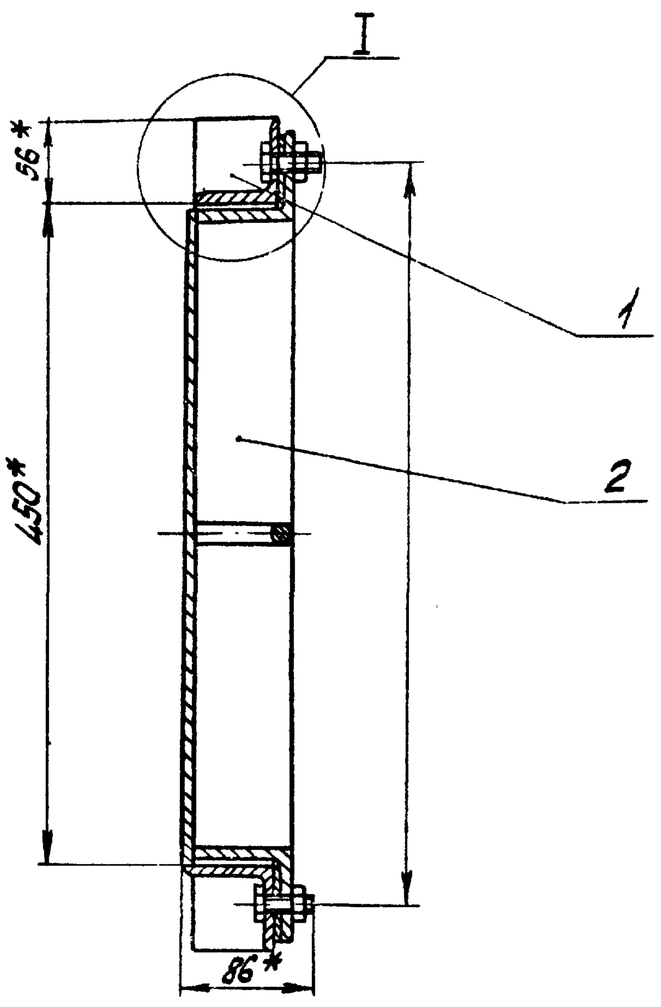

1.* Размеры для справок.

2. $\pm \frac{IT16}{2}$

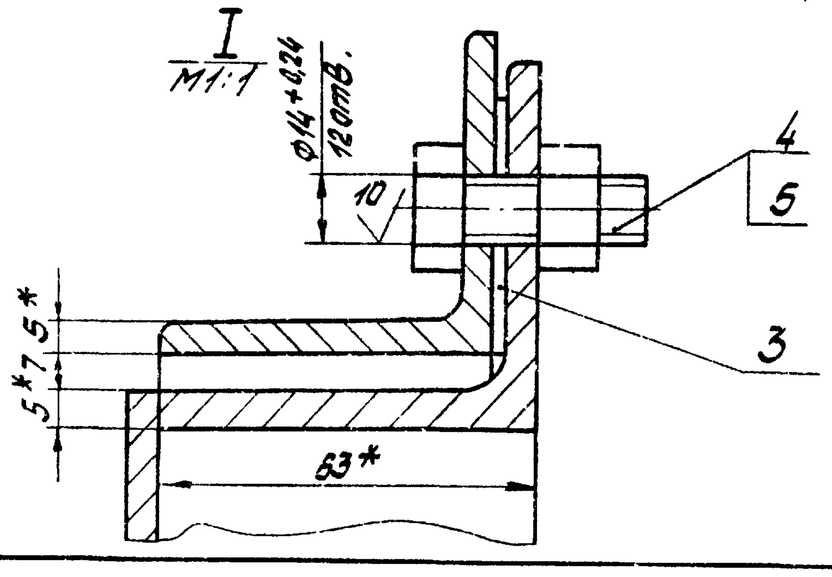

Изм.	Лист	№ докум.	Подпись	Дата	58.02.00.000 СБ			
Разраб.		Богданова			Люк лаза	Лит.	Масса	Масштаб
Пров.		Колмец				И	27	1:4
Т.контр.						Лист	Листов 1	
Н.контр.		Колмец				ЛАТГИПРОПРОМ		
Утв.								

Копировал: Формат А3

24342-06 53

Формат	Зона	Поз.	Обозначение	Наименование	Кол.	Примечание
				Документация		
А4			58.02.01.000СБ	Сборочный чертеж		
				Детали		
Б4		1	58.02.01.001	Уголок		
				Уголок $\frac{Б3\times Б3\times 5\text{-}Б\text{-}ГОСТ8509\text{-}86}{ВСт3сп3\text{-}I\text{-}ГОСТ535\text{-}79}$	2	1,91кг
Б4		2	58.02.01.002	Уголок		
				Уголок $\frac{Б3\times Б3\times 5\text{-}Б\text{-}ГОСТ8509\text{-}86}{ВСт3сп3\text{-}I\text{-}ГОСТ535\text{-}79}$	2	2,4кг

Изм.	Лист	№ докум.	Подп.	Дата	58.02.01.000			
Разраб.		Богданова			Фланец	Лит. И	Лист	Листов 1
Пров.		Колмец				ЛАТГИПРОПРОМ		
Н.контр.		Колмец						
Утв.								

Копировал: Ф. Формат А4

Формат	Зона	Поз.	Обозначение	Наименование	Кол.	Примечание
				Документация		
А3			58.02.02.000 СБ	Сборочный чертеж		
				Детали		
А4		1	58.02.02.001	Ручка	1	
Б4		2	58.02.02.002	Дно		
				Лист $\frac{5\ ГОСТ\ 19903\text{-}74}{ВСт3кп2\ ГОСТ14637\text{-}79}$	1	7,46кг
Б4		3	58.02.02.003	Уголок		
				Уголок $\frac{Б3\times Б3\times 5\text{-}Б\text{-}ГОСТ8509\text{-}86}{ВСт3сп3\text{-}I\text{-}ГОСТ535\text{-}79}$	4	2,4кг

Изм.	Лист	№ докум.	Подп.	Дата	58.02.02.000			
Разраб.		Богданова			Крышка	Лит. И	Лист	Листов 1
Пров.		Колмец				ЛАТГИПРОПРОМ		
Н.контр.		Колмец						
Утв.								

Копировал: Ф. Формат А4

Альбом Б

Типовой проект 903-1-277.90

Инв. № подл. | Подп. и дата | Взам. инв. № | Инв. № дубл. | Подп. и дата

58.02.02.001

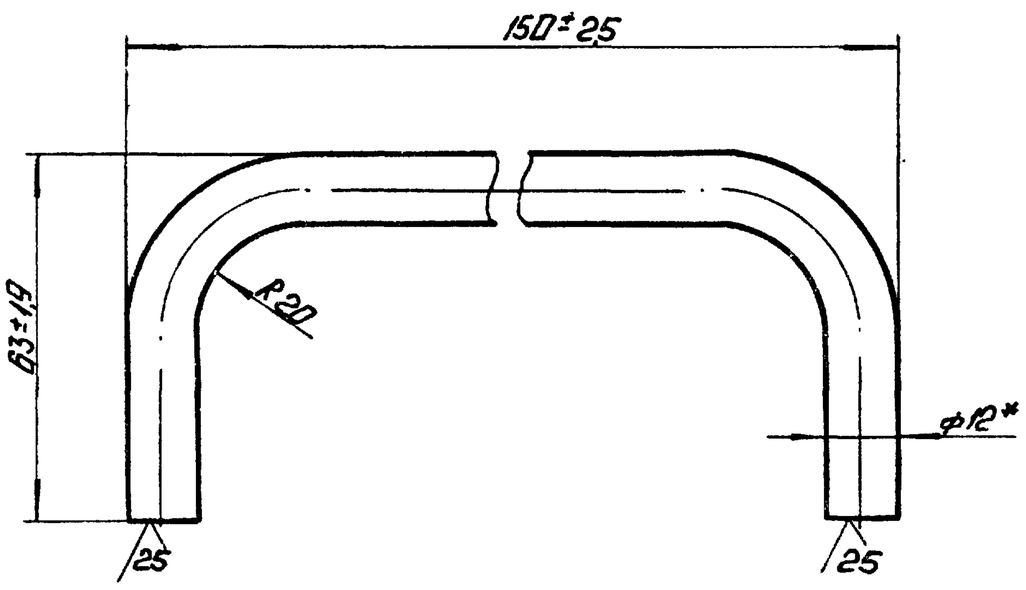

*Размер для справок.

Изм.	Лист	№ докум.	Подп.	Дата	58.02.02.001				
Разраб.		Богданова			Ручка	Лит. И	Масса 0,2	Масштаб 1:1	
Пров.		Колмец				Лист	Листов 1		
Т.контр.									
Н.контр.		Колмец			Круг $\frac{12\text{-}В\text{-}ГОСТ2590\text{-}71}{20\ ГОСТ1050\text{-}74}$	ЛАТГИПРОПРОМ			
Утв.									

Копировал: Ф. Формат А4

58.02.01.000СБ

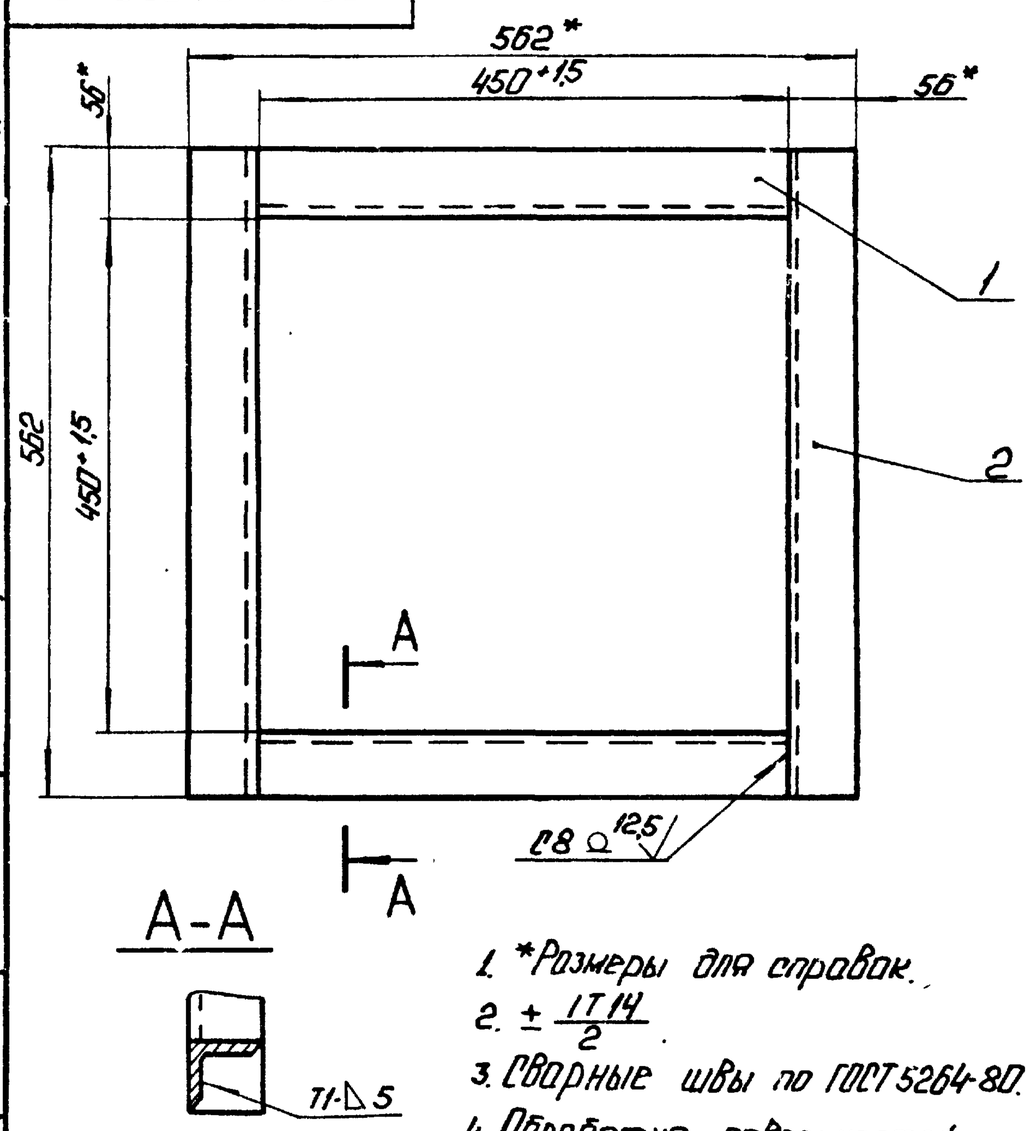

1. *Размеры для справок.
2. $\pm\frac{IT14}{2}$.
3. Сварные швы по ГОСТ5264-80.
4. Обработка поверхностей реза деталей Б4 25.

Изм.	Лист	№ докум.	Подп.	Дата	58.02.01.000 СБ				
Разраб.		Богданова			Фланец	Лит. И	Масса 8,6	Масштаб 1:5	
Пров.		Колмец				Лист	Листов 1		
Т.контр.									
Н.контр.		Колмец				ЛАТГИПРОПРОМ			
Утв.									

Копировал: Ф. 24342-06 54 Формат А4

58.02.02.000 СБ

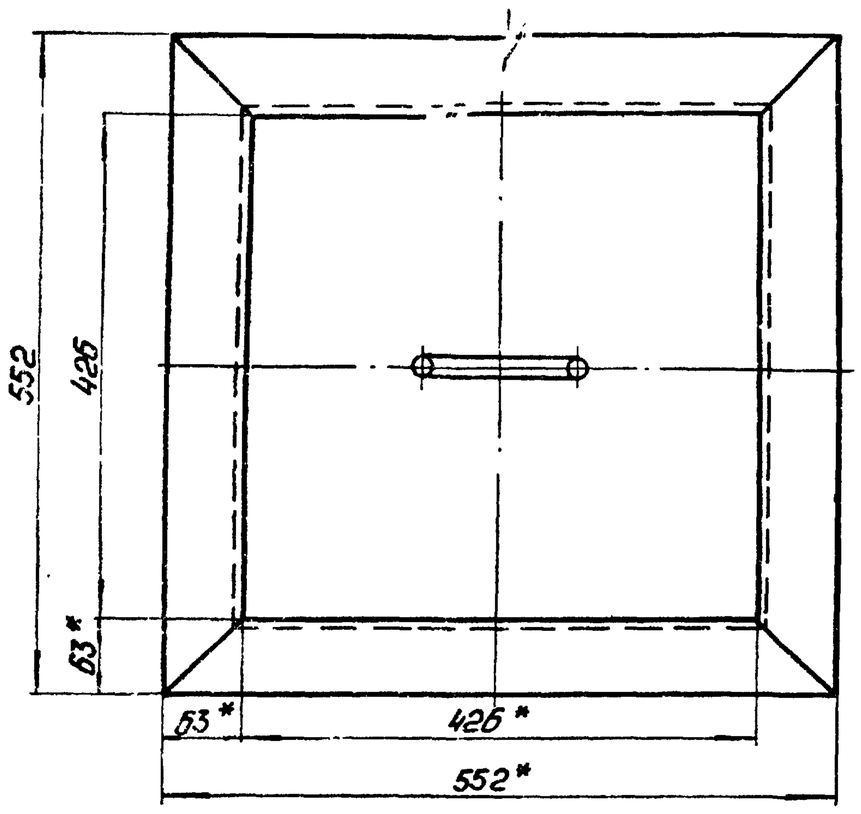

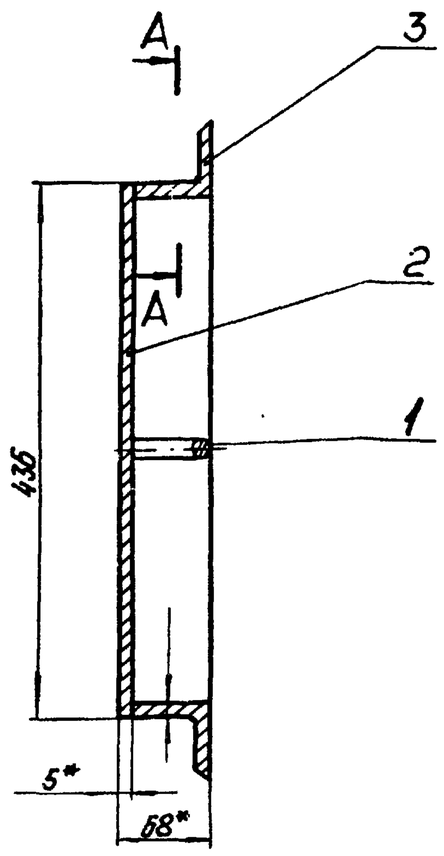

А — А
М 1:1

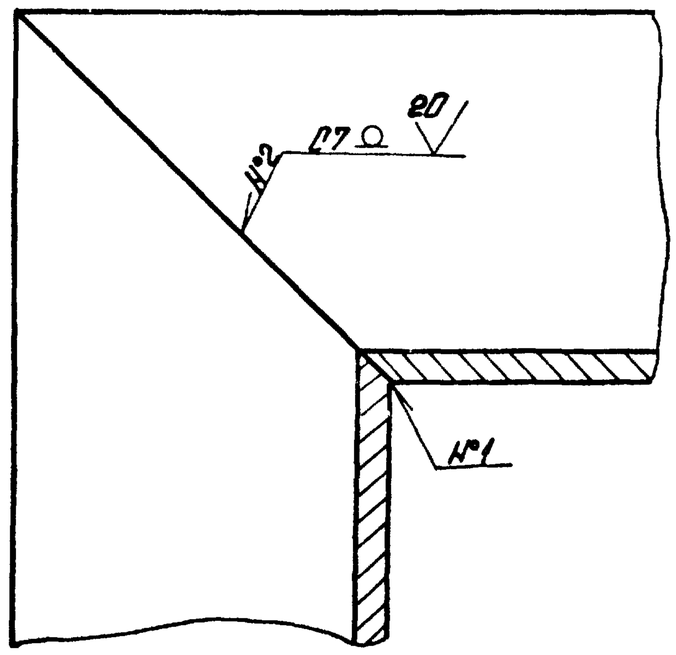

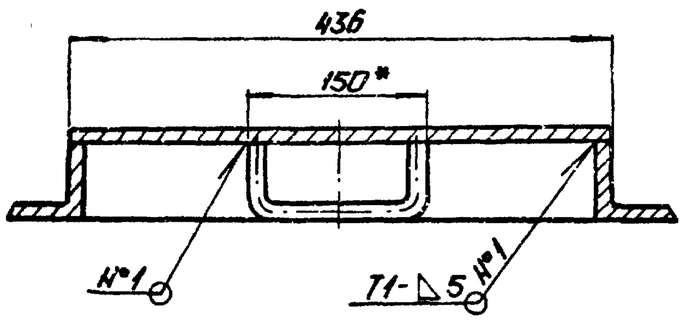

1. * Размеры для справок.
2. $\pm \frac{IT16}{2}$.
3. Сварные швы №1, №2 по ГОСТ 5264-80.
4. Обработка поверхностей реза деталей Б4 25√.

					58.02.02.000 СБ			
Изм.	Лист	№ докум.	Подп.	Дата	Крышка	Лит.	Масса	Масштаб
Разраб.		Михайлова				И	17,3	1:5
Пров.		Богданова				Лист	Листов 1	
Т.контр.						ЛАТГИПРОПРОМ		
Н.контр.		Колмеи						
Утв.								

Копировал: Ф.Д. Формат А3

Формат	Зона	Поз.	Обозначение	Наименование	Кол.	Примечание
				Документация		
А3			65.189.04.000 СБ	Сборочный чертеж		
				Детали		
А4		1	65.189.04.001	Стенка	2	
А4		2	65.189.04.002	Стенка	2	
Б4		3	65.189.04.003	Полка		
				Уголок Б3×Б3×5-Б-ГОСТ 8509-86 ВСт3сп3-Т-ГОСТ 535-79		
				L = 860 - 2,3 мм	2	4,14 кг
Б4		4	65.189.04.004	Полка		
				Уголок Б3×Б3×5-Б-ГОСТ 8509-86 ВСт3сп3-Т-ГОСТ 535-79		
				L = 768 ± 1,0 мм	2	3,69 кг
				Материалы		
		5		Полоса 5×50-ГОСТ 103-76 ВСт3кп2 ГОСТ 535-79	3,6	м

					65.189.04.000			
Изм.	Лист	№ докум.	Подп.	Дата	Переход	Лит.	Лист	Листов
Разраб.		Мих[illegible]				И		1
Пров.		Бог[illegible]				ЛАТГИПРОПРОМ		
Т.контр.								
Н.контр.		Колмеи						
Утв.								

Копировал: Ф.Д. Формат А4

Альбом Б

Типовой проект 903-1-277.90

Инв. № подл. | Подп. и дата | Взам. инв. № | Инв. № дубл. | Подп. и дата

65.189.04.001

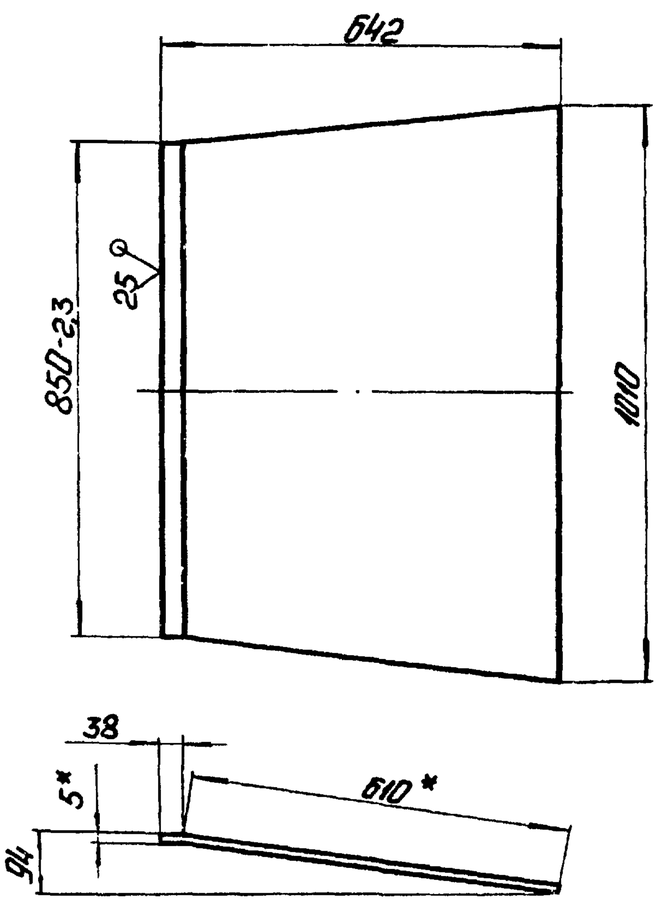

1. * Размеры для справок.
2. $\pm \frac{IT14}{2}$.

					65.189.04.001			
Изм.	Лист	№ докум.	Подп.	Дата	Стенка	Лит.	Масса	Масштаб
Разраб.		Михайлова				И	23,53	1:10
Пров.		Богданова				Лист	Листов 1	
Т.контр.						ЛАТГИПРОПРОМ		
Н.контр.		Колмеи			Лист 5 ГОСТ 19903-74 ВСт3кп2 ГОСТ 14637-79			
Утв.								

Копировал: Ф.Д. 24342-06 55 Формат А4

65.189.04.000 СБ

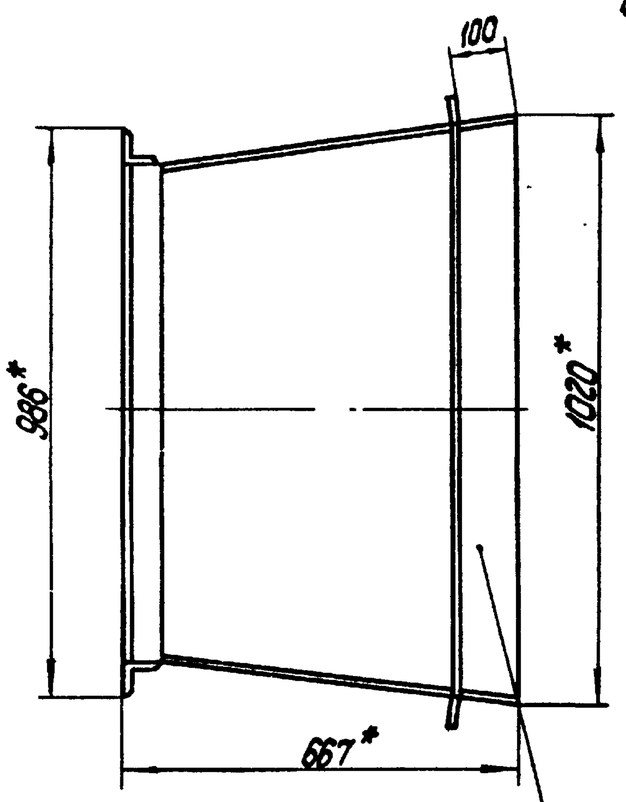

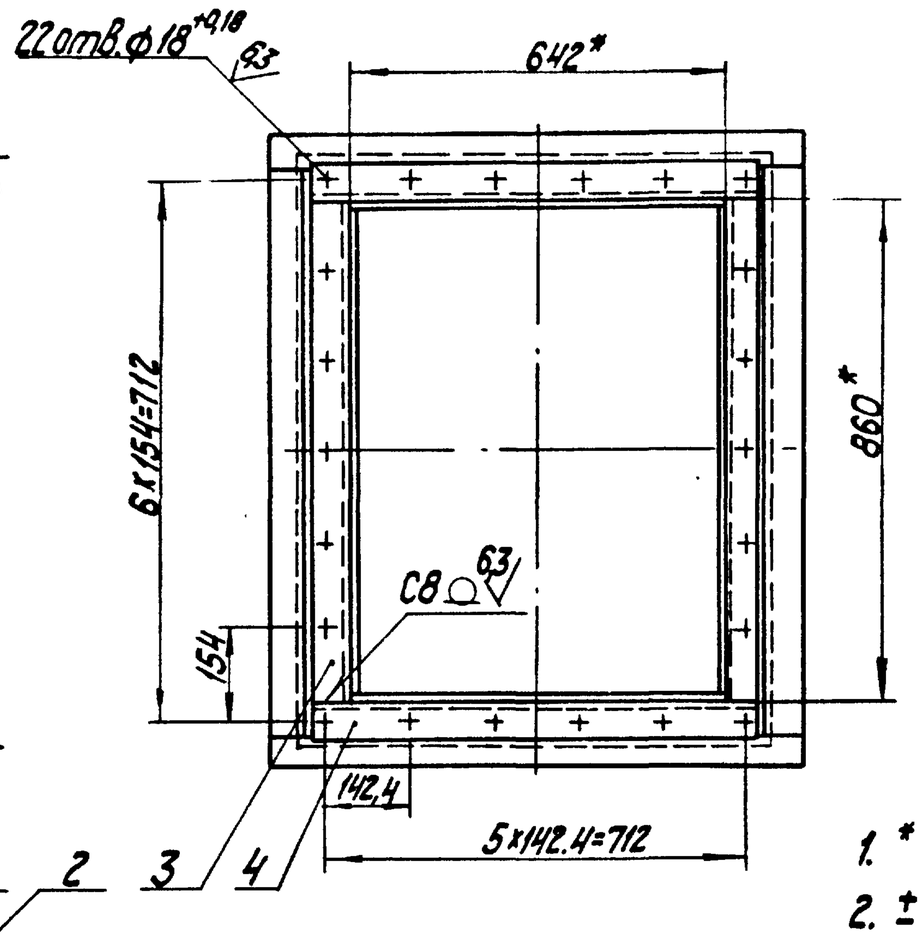

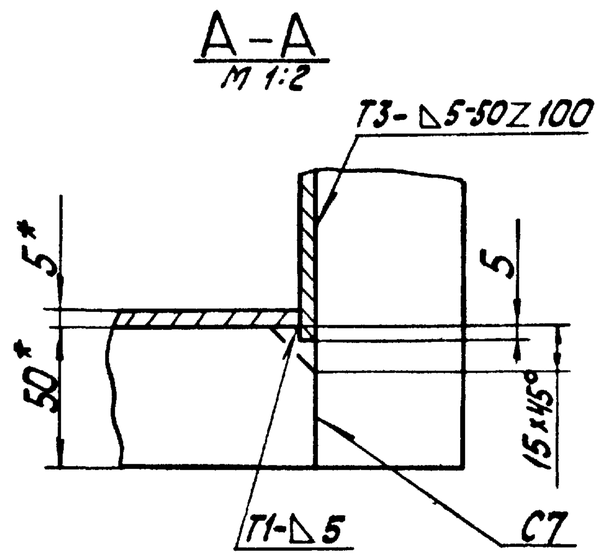

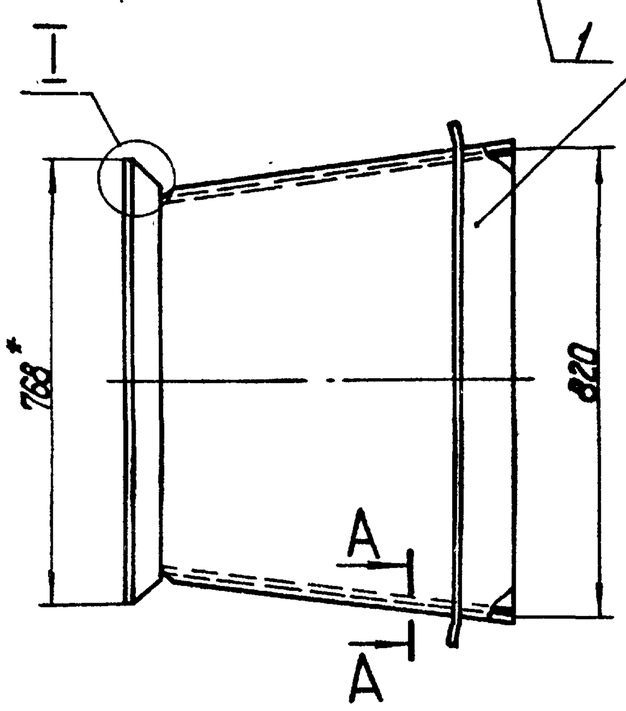

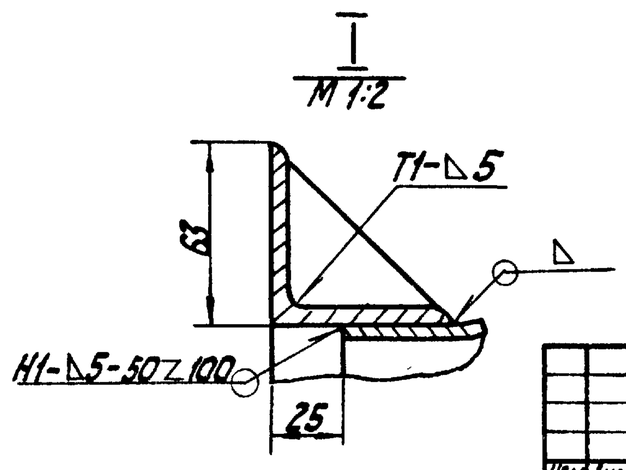

1. * Размеры для справок.
2. $\pm \frac{IT14}{2}$.
3. Обработка поверхностей реза деталей Бч 25.
4. Сварные швы по ГОСТ 5264-80.

					65.189.04.000 СБ			
Изм.	Лист	№ докум.	Подп.	Дата	Переход	Лит.	Масса	Масштаб
Разраб.		Михайлова					107,4	1:10
Пров.		Колмец				Лист	Листов 1	
Т.контр.						ЛАТГИПРОПРОМ		
Н.контр.		Колмец						
Утв.								

Копировал Ж.Г. Формат А3

65.189.04.002

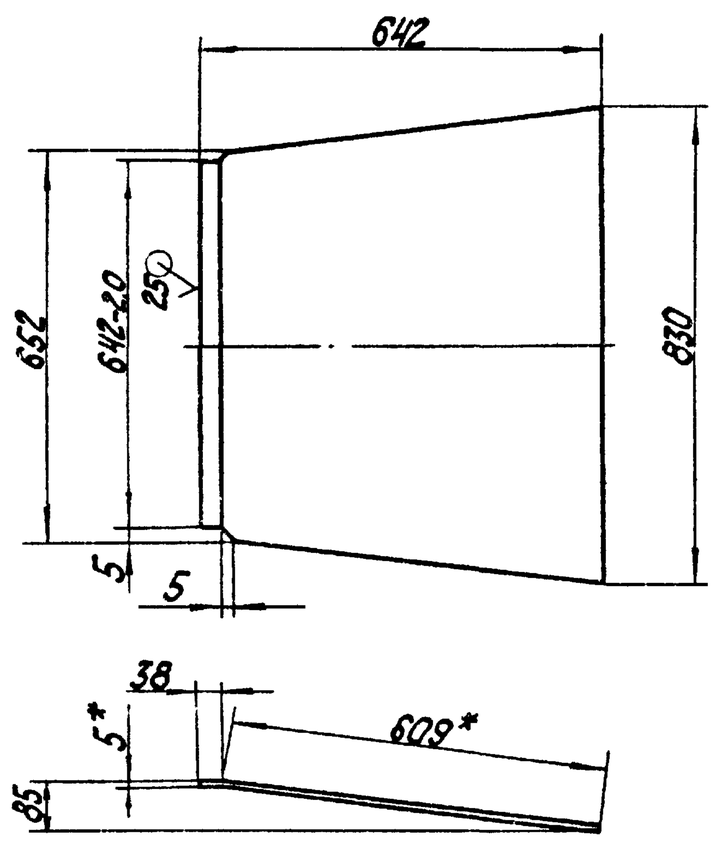

1. * Размеры для справок.
2. $\pm \frac{IT14}{2}$.

					65.189.04.002			
Изм.	Лист	№ докум.	Подп.	Дата	Стенка	Лит.	Масса	Масштаб
Разраб.		Михайлова					18,7	1:10
Пров.		Богданова				Лист	Листов 1	
Т.контр.					Лист 5 ГОСТ 19903-74 / ВСт3кп2 ГОСТ 14637-79	ЛАТГИПРОПРОМ		
Н.контр.		Колмец						
Утв.								

Копировал Ж.Г. Формат А4

Альбом 6 Типовой проект 903-1-277.90

Форм.	Зона	Поз.	Обозначение	Наименование	Кол.	Примечание
				Документация		
А3			65.189.05.000 СБ	Сборочный чертеж		
				Сборочные единицы		
А4		1	65.189.05.100	Короб	1	
А4		2	65.189.05.200	Колено	1	
А4		3	65.189.05.300	Переход	1	

Инв.№ подл. | Подп. и дата | Взам. инв.№ | Инв.№ дубл. | Подп. и дата

					65.189.05.000			
Изм.	Лист	№ докум.	Подп.	Дата	Короб	Лит.	Лист	Листов 1
Разраб.		Богданова						
Пров.		Колмец				ЛАТГИПРОПРОМ		
Н.контр.		Колмец						
Утв.								

24342-06 56 Копировал Ж.Г. Формат А4

65.189.05.000СБ

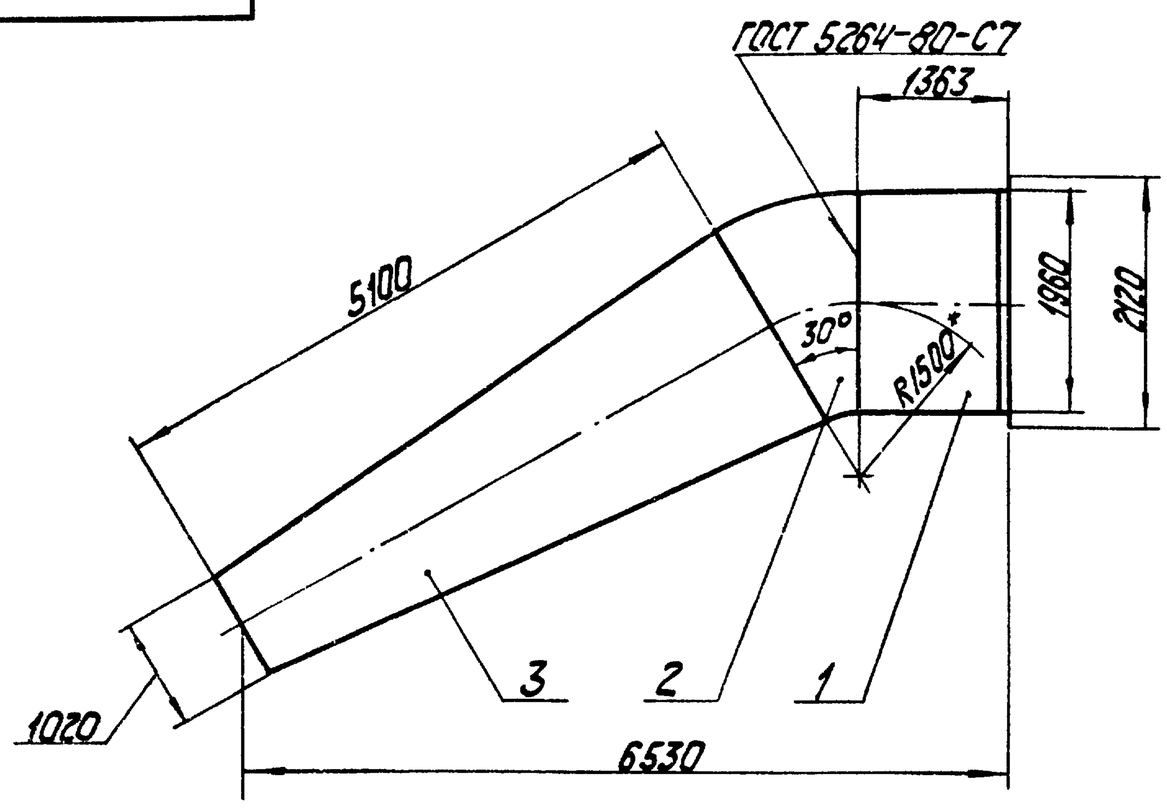

Вид А
М 1:10

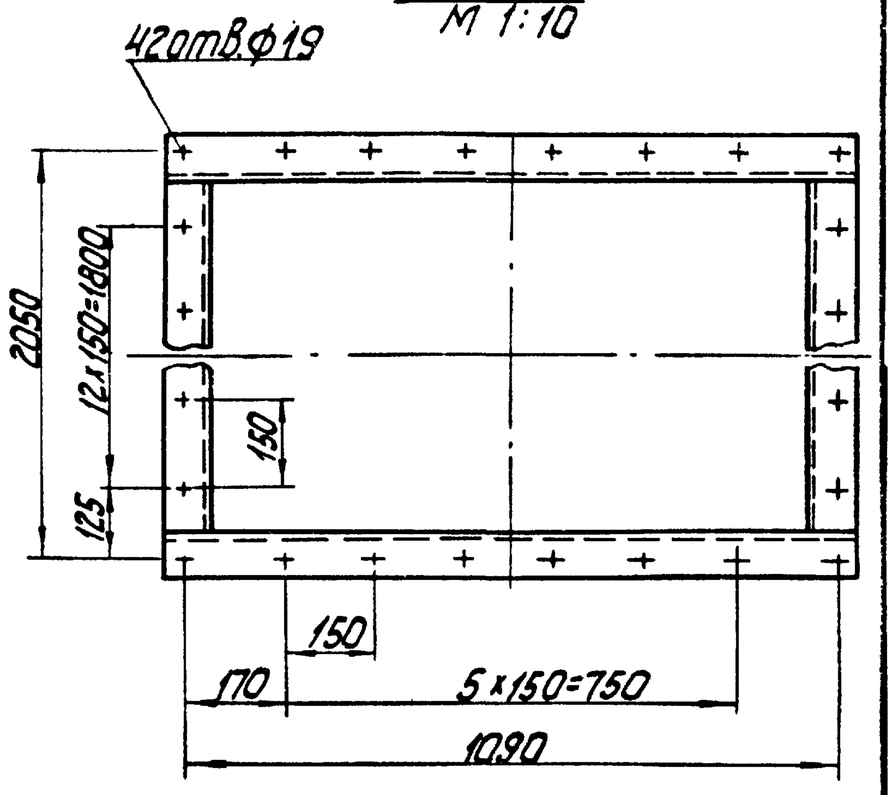

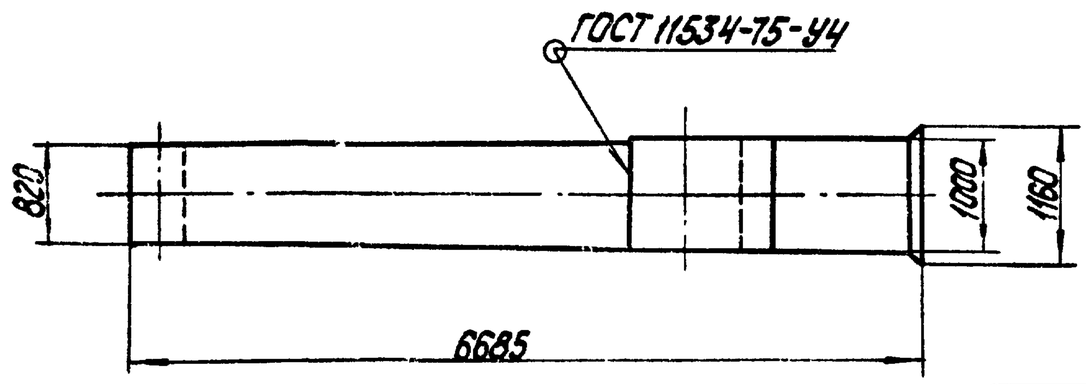

Размеры для справок.

					65.189.05.000 СБ		
Изм. Лист	№ докум.	Подп.	Дата	Короб	Лит.	Масса	Масштаб
Разраб.	Богданова				И	1614	1:50
Пров.	Колмец				Лист	Листов 1	
Т.контр.							
Н.контр.	Колмец				ЛАТГИПРОПРОМ		
Утв.							

Копировал Ж.Д. Формат А3

65.189.05.100СБ

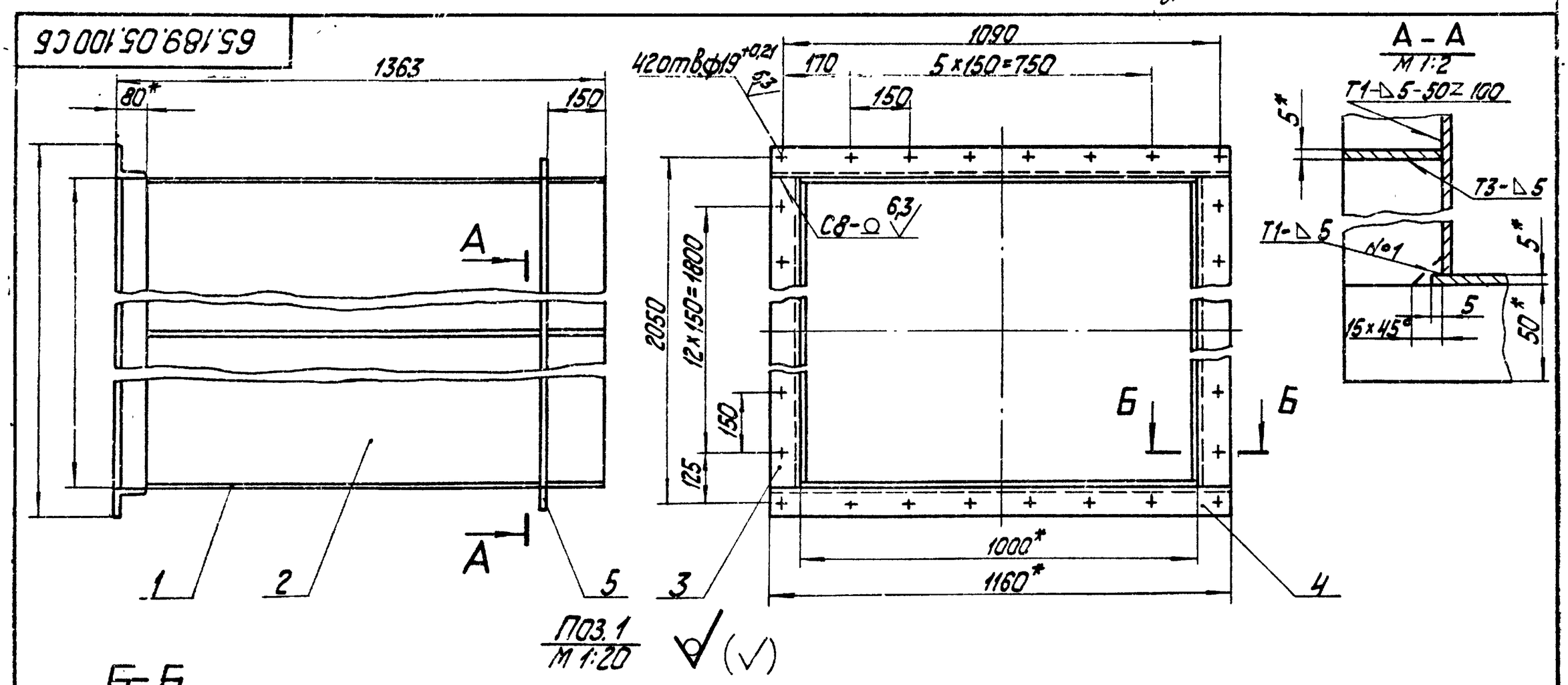

Б-Б
М 1:2

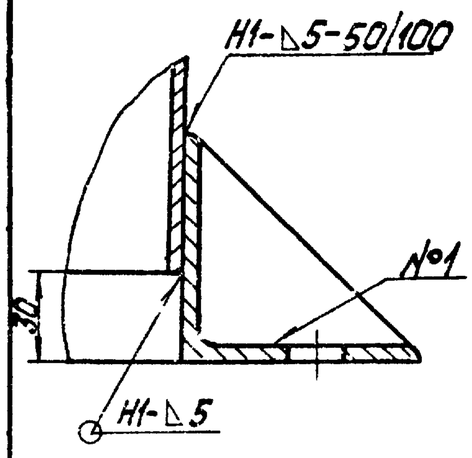

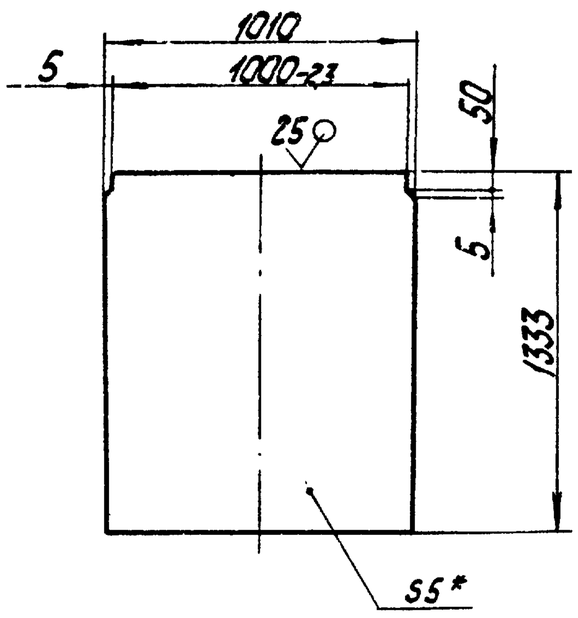

1. *Размеры для справок.
2. $\pm \frac{IT14}{2}$.
3. Обработка поверхностей реза деталей Rz 25.
4. Сварные швы по ГОСТ 5264-80.

					65.189.05.100 СБ		
Изм. Лист	№ докум.	Подп.	Дата	Короб	Лит.	Масса	Масштаб
Разраб.	Богданова				И	372,4	1:10
Пров.	Колмец				Лист	Листов 1	
Т.контр.							
Н.контр.	Колмец				ЛАТГИПРОПРОМ		
Утв.							

Копировал Ж.Д.-24342-06 57 Формат А3

Форм.	Зона	Поз.	Обозначение	Наименование	Кол.	Примечание
				Документация		
А3			65.189.05.100 СБ	Сборочный чертеж		
				Детали		
Б4		1	65.189.05.101	Стенка		
				Лист 5 ГОСТ 19903-74 / ВСт3кп2 ГОСТ 14637-79	2	52,82кг
Б4		2	65.189.05.102	Стенка		
				Лист 5 ГОСТ 19903-74 / ВСт3кп2 ГОСТ 14637-79		
				1333±1,3×1950-1,5 мм	2	102кг
Б4		3	65.189.05.103	Полка		
				Уголок 80×80×6-6-ГОСТ 8509-86 / ВСт3сп3-I-ГОСТ 535-79		
				L=1960-1,5 мм	2	14,43кг
Б4		4	65.189.05.104	Полка		
				Уголок 80×80×6-6-ГОСТ 8509-86 / ВСт3сп3-I-ГОСТ 535-79		
				L=1160±1,3 мм	2	8,54кг
				Материалы		
		5		Полоса 5×50-ГОСТ 103-76 / ВСт3кп2 ГОСТ 535-79	8,5	м

Изм.	Лист	№ докум.	Подп.	Дата	65.189.05.100		
Разраб.		Богданова			Короб	Лит. И	Лист / Листов 1
Пров.		Колмец				ЛАТГИПРОПРОМ	
Н. контр.		Колмец					
Утв.							

Копировал — Формат А4

Альбом 6 Типовой проект 903-1-277.90

Форм.	Зона	Поз.	Обозначение	Наименование	Кол.	Примечание
				Документация		
А3			65.189.05.200 СБ	Сборочный чертеж		
				Детали		
Б4		1	65.189.05.201	Боковина		
				Лист 5 ГОСТ 19903-74 / ВСт3кп2 ГОСТ 14637-79	2	60,1кг
Б4		2	65.189.05.202	Стенка		
				Лист 5 ГОСТ 19903-74 / ВСт3кп2 ГОСТ 14637-79		
				L̂=1294±1,55 мм	1	51,3кг
Б4		3	65.189.05.203	Стенка		
				Лист 5 ГОСТ 19903-74 / ВСт3кп2 ГОСТ 14637-79		
				L=273±0,65 мм	1	10,84кг
				Материалы		
		4		Полоса 5×50-ГОСТ 103-76 / ВСт3кп2 ГОСТ 535-79	12,7	м

Изм.	Лист	№ докум.	Подп.	Дата	65.189.05.200		
Разраб.		Богданова			Колено	Лит. И	Лист / Листов 1
Пров.		Колмец				ЛАТГИПРОПРОМ	
Н. контр.		Колмец					
Утв.							

Копировал — Формат А4

Инв. № подл. | Подп. и дата | Взам. инв. № | Инв. № дубл. | Подп. и дата

65.189.05.200 СБ

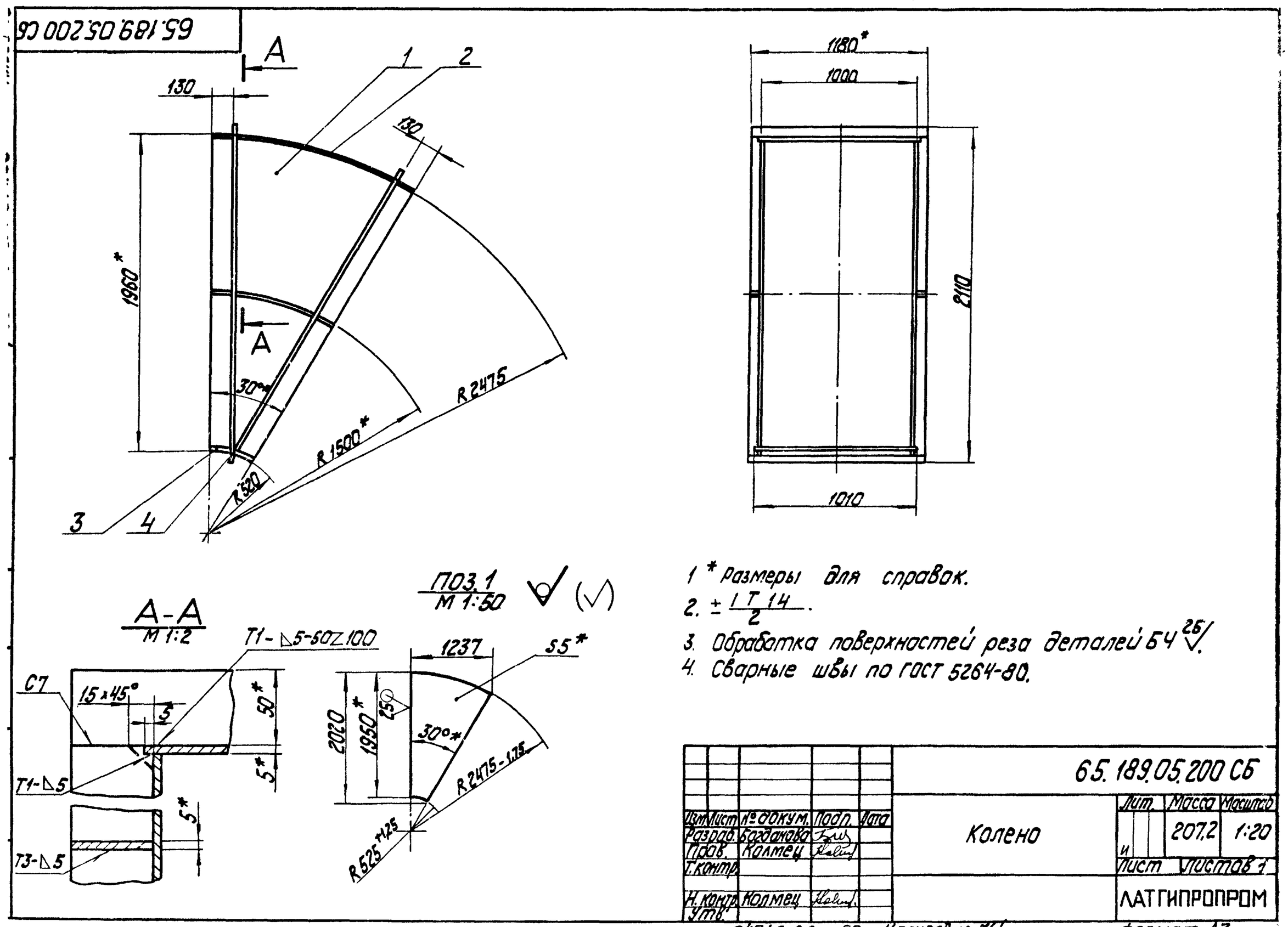

1. * Размеры для справок.
2. $\pm\frac{IT14}{2}$.
3. Обработка поверхностей реза деталей Б4 25.
4. Сварные швы по ГОСТ 5264-80.

Изм.	Лист	№ докум.	Подп.	Дата	65.189.05.200 СБ			
Разраб.		Богданова			Колено	Лит. И	Масса 207,2	Масштаб 1:20
Пров.		Колмец				Лист	Листов 1	
Т. контр.						ЛАТГИПРОПРОМ		
Н. контр.		Колмец						
Утв.								

Копировал — Формат А3

65.189.05.300 СБ

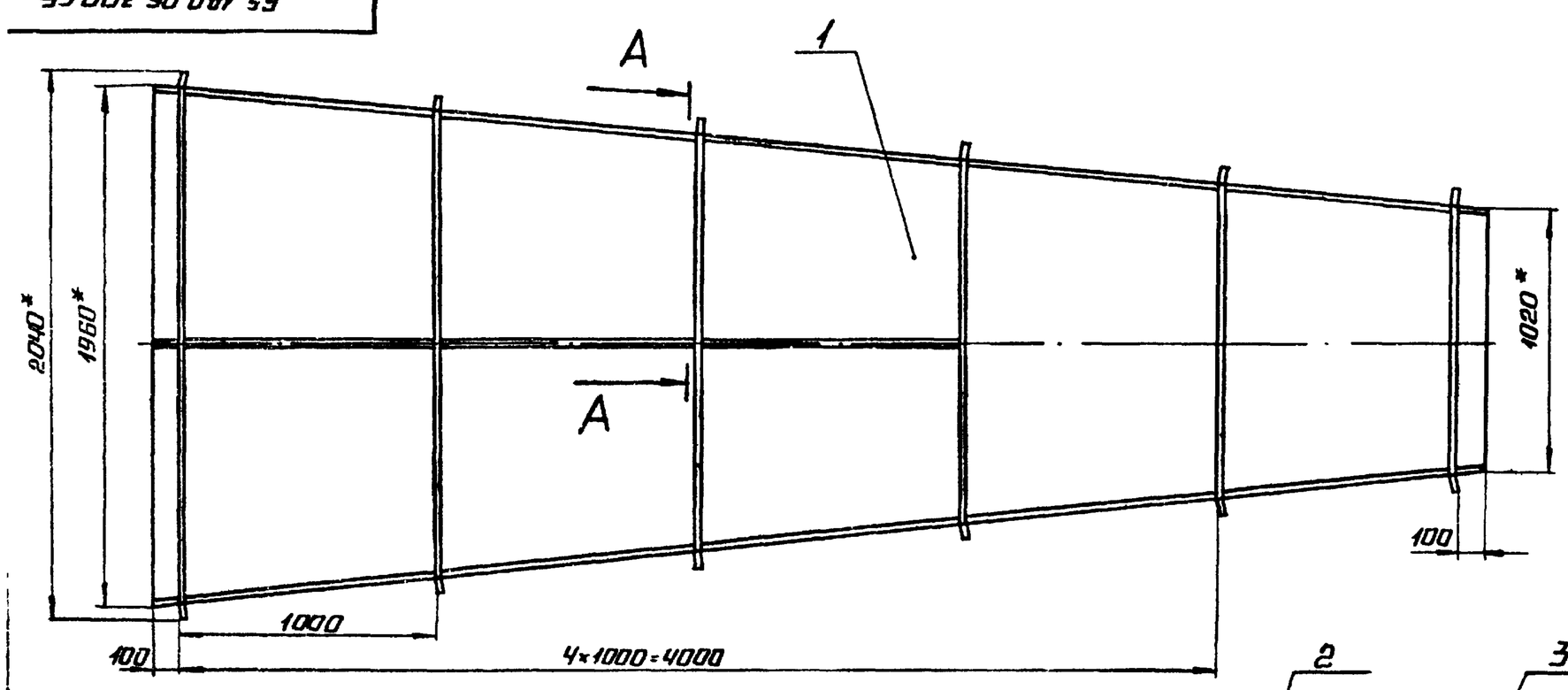

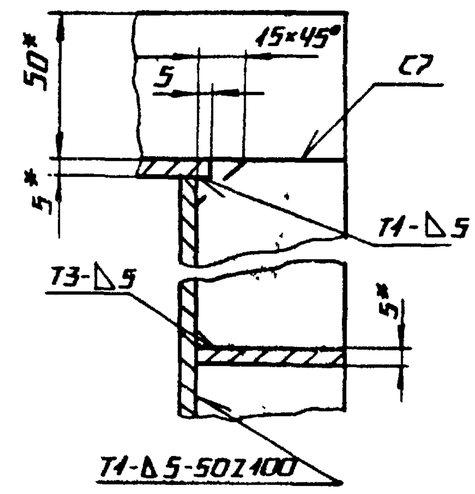

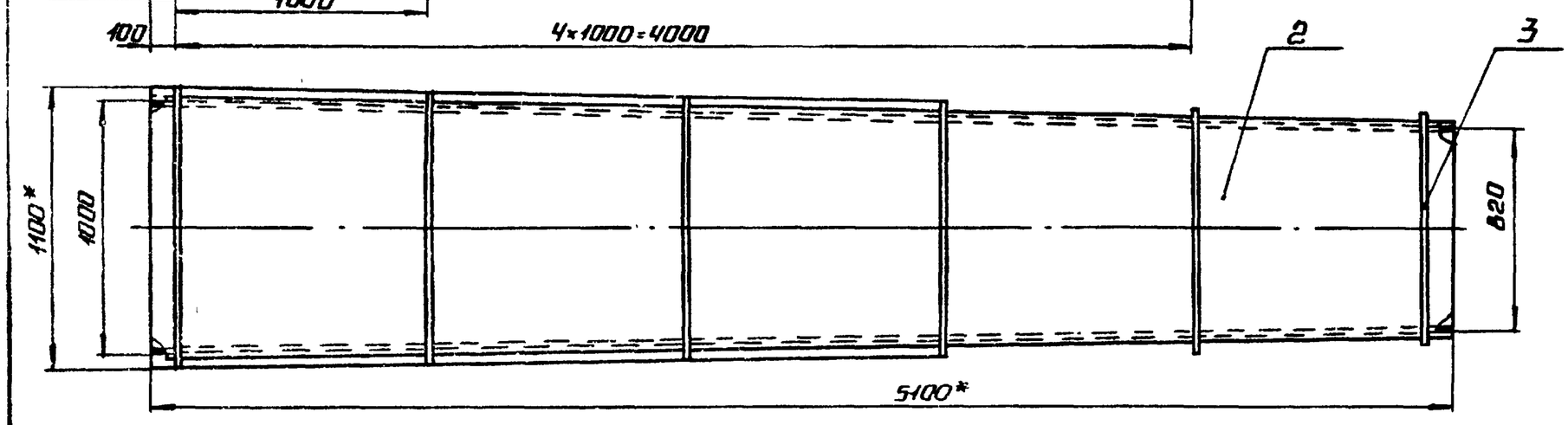

1.* РАЗМЕРЫ ДЛЯ СПРАВОК.
2. $\pm \frac{IT14}{2}$.
3. ОБРАБОТКА ПОВЕРХНОСТЕЙ РЕЗА ДЕТАЛЕЙ БЧ $\overset{25}{\vee}$.
4. СВАРНЫЕ ШВЫ ПО ГОСТ 5264-80

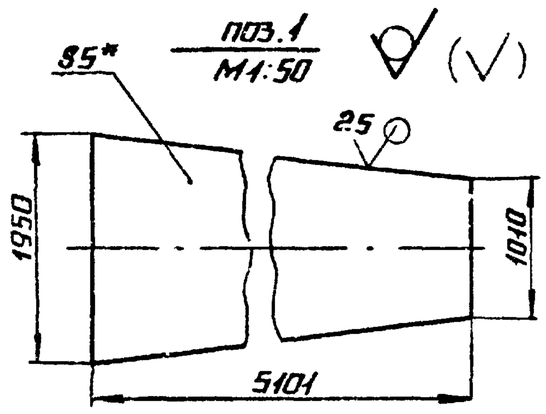

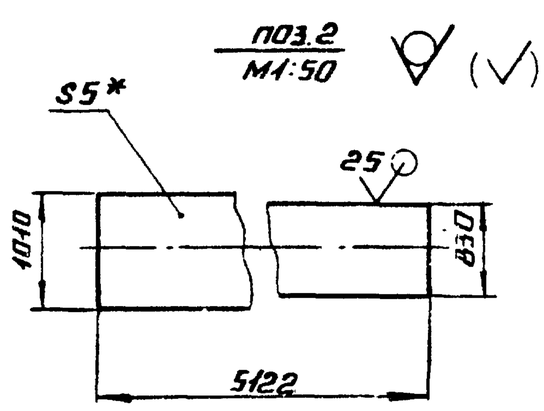

					65.189.05.300 СБ			
Изм.	Лист	№ докум.	Подп.	Дата	Переход	Лит.	Масса	Масштаб
Разраб.		Богданова				И	1034	1:20
Пров.		Колмец				Лист	Листов 1	
Т.контр.						ЛАТГИПРОПРОМ		
Н.контр.		Колмец						
Утв.								

Копировал Формат А3

Формат	Зона	Поз.	Обозначение	Наименование	Кол.	Примечание
				Документация		
А3			65.189.05.300 СБ	Сборочный чертеж		
				Детали		
Б4		1	65.189.05.301	Стенка		
				Лист $\frac{5\ ГОСТ\ 19903-74}{ВСТ3кп2\ ГОСТ\ 14637-79}$	2	296,3 кг
Б4		2	65.189.05.302	Стенка		
				Лист $\frac{5\ ГОСТ\ 19903-74}{ВСТ3кп2\ ГОСТ\ 14637-79}$	2	185 кг
				Материалы		
		3		Полоса $\frac{5\times 50-10\ ГОСТ\ 103-76}{ВСТ3кп2\ ГОСТ\ 535-79}$	36,2	м

					65.189.05.300			
Изм.	Лист	№ докум.	Подп.	Дата	Переход	Лит.	Лист	Листов
Разраб.		Богданова				И		1
Пров.		Колмец				ЛАТГИПРОПРОМ		
Н.контр.		Колмец						
Утв.								

Копировал Формат А4

Альбом Б

Формат	Зона	Поз.	Обозначение	Наименование	Кол.	Примечание
				Документация		
А3			65.189.06.000 СБ	Сборочный чертеж		
				Сборочные единицы		
А4		1	65.189.06.100	Тройник	1	
А4		2	65.189.06.200	Колено	1	
А4		3	65.189.06.300	Переход	1	

Типовой проект 903-1-277.90

Инв. № подл. | Подпись и дата | Взам. инв. № | Инв. № дубл. | Подпись и дата

					65.189.06.000			
Изм.	Лист	№ докум.	Подп.	Дата	Колено	Лит.	Лист	Листов
Разраб.		Михайлова				И		1
Пров.		Богданова				ЛАТГИПРОПРОМ		
Н.контр.		Колмец						
Утв.								

Копировал Формат А4

65.189.06.000 СБ

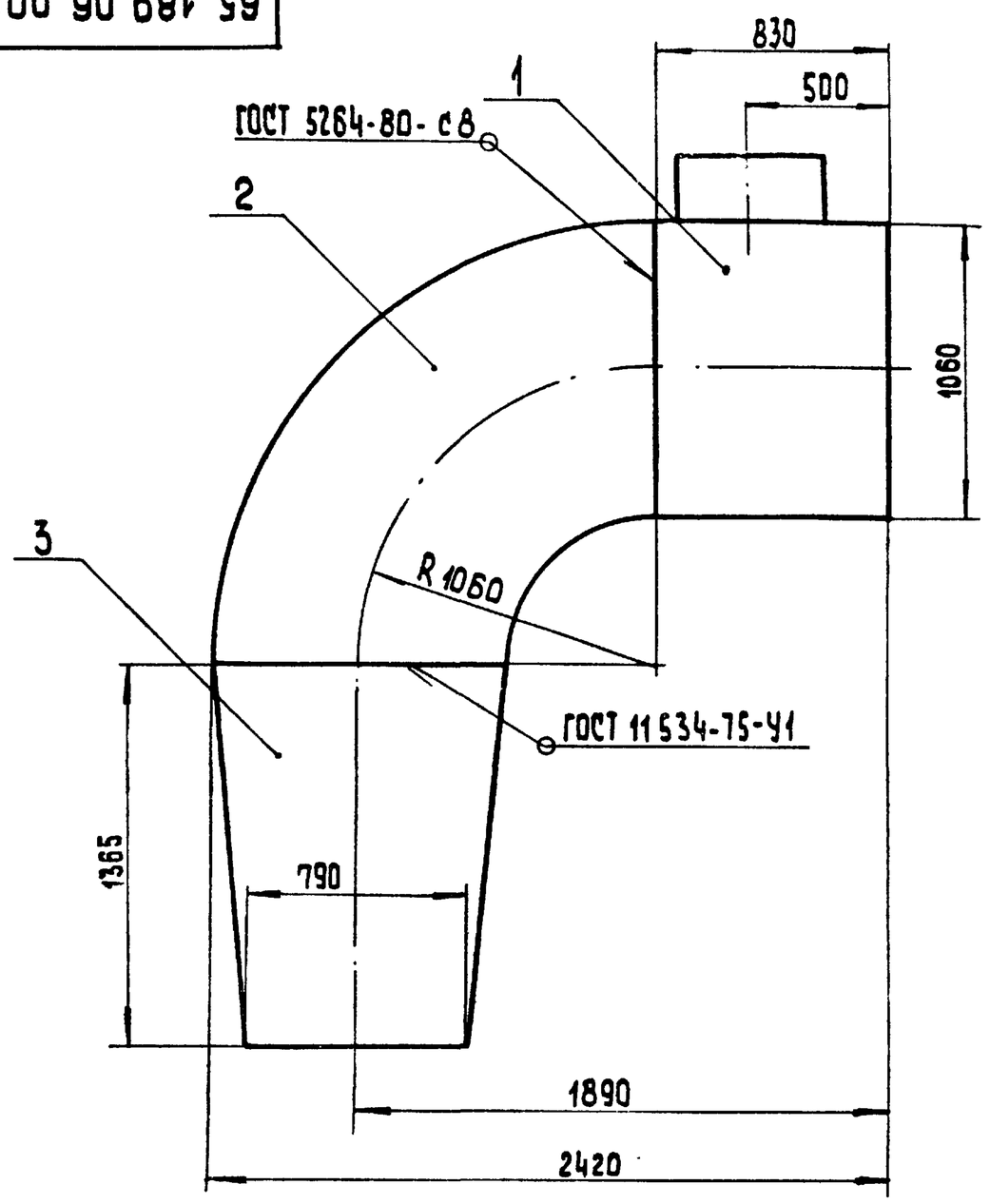

А

Вид А

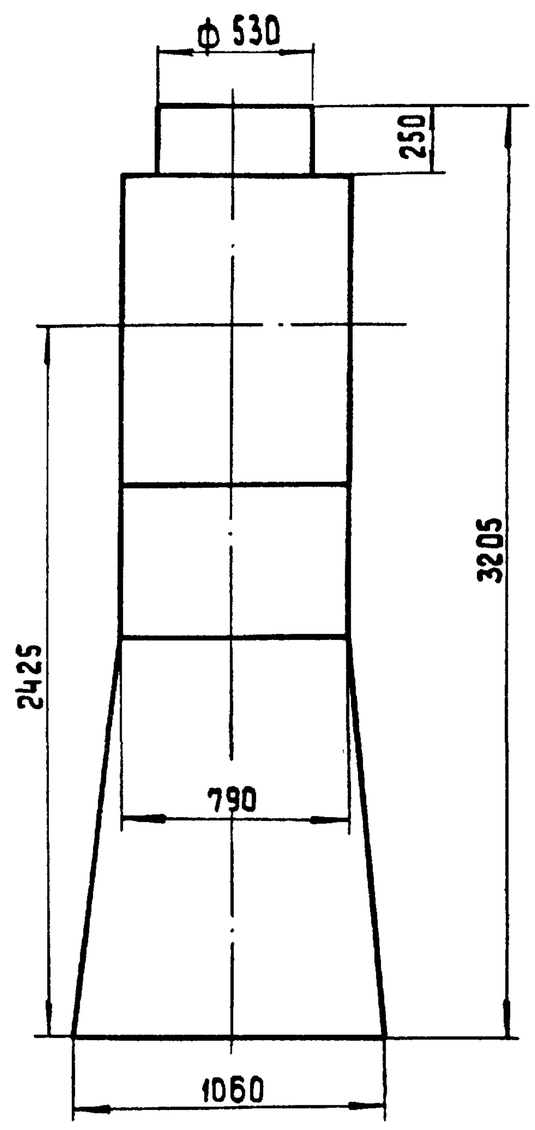

Размеры для справок.

					65.189.06.000 СБ			
Изм	Лист	№ докум.	Подп.	Дата	Колено	Лит.	Масса	Масштаб
Разраб.		Михайлова				и	630,7	1:20
Пров.		Богданова				Лист	Листов 1	
Т.контр.						ЛАТГИПРОПРОМ		
Н.контр.		Колмец						
Утв.								

Копировал 38 Формат А3

65.189.06.100 СБ

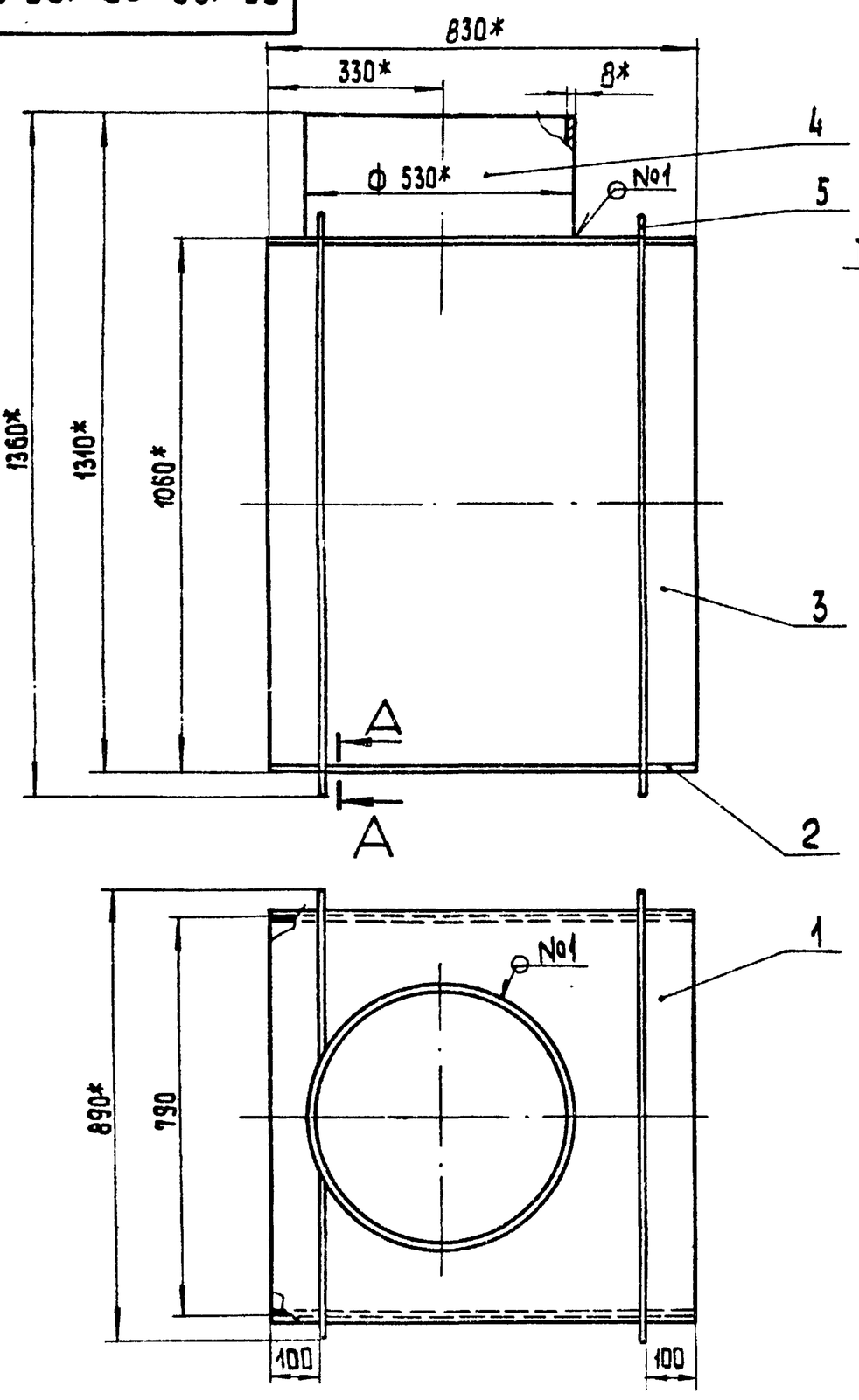

А-А
М 1:2

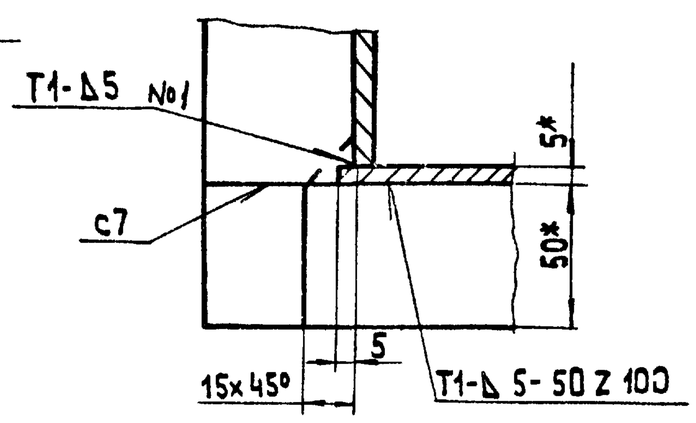

Поз.1
М1:20

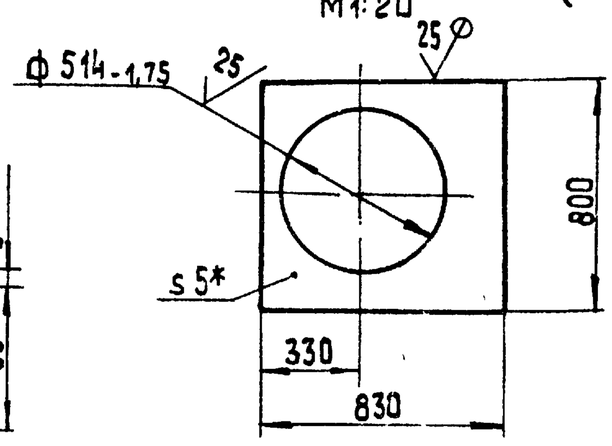

1.* Размеры для справок.

2. $\pm \frac{IT14}{2}$.

3. Обработка поверхностей реза деталей БЧ $\overset{25}{\vee}$.

4. Сварные швы по ГОСТ 5264-80.

					65.189.06.100 СБ			
Изм	Лист	№ докум.	Подп.	Дата	Тройник	Лит.	Масса	Масштаб
Разраб.		Михайлова				и	153,1	1:10
Пров.		Богданова				Лист	Листов 1	
Т.контр.						ЛАТГИПРОПРОМ		
Н.контр.		Колмец						
Утв.								

24342-06 60 Копировал 38 Формат А3

Формат	Зона	Поз.	Обозначение	Наименование	Кол.	Примечание
				Документация		
А3			65.189.06.100СБ	Сборочный чертеж		
				Детали		
Б4		1	65.189.06.101	Стенка		
				Лист 5 ГОСТ 19903-74 / ВСт3кп2 ГОСТ 14637-79	1	17,92кг
Б4		2	65.189.06.102	Стенка		
				Лист 5 ГОСТ 19903-74 / ВСт3кп2 ГОСТ 14637-79		
				830±1,15×800±1,15 мм	1	26,06кг
Б4		3	65.189.06.103	Боковина		
				Лист 5 ГОСТ 19903-74 / ВСт3кп2 ГОСТ 14637-79		
				830±1,15×1050-2,5 мм	2	34,21кг
Б4		4	65.189.06.104	Патрубок		
				Труба 530×8 ГОСТ 10704-76 / В-ВСт3сп ГОСТ 10705-80		
				L = 250 ± 0,65 мм	1	25,75кг
				Материалы		
		5		Полоса 5×50-ГОСТ 103-76 / ВСт3кп2 ГОСТ 535-79	7,6	м

Изм.	Лист	№ докум.	Подпись	Дата	65.189.06.100			
Разраб.		Михайлова			Тройник	Лит.	Лист	Листов
Пров.		Богданова				и		1
Н.контр.		Колмец				ЛАТГИПРОПРОМ		
Утв.								

Копировал Формат А4

Альбом Б

Типовой проект 903-1-277.90

Инв. № подл. | Подпись и дата | Взам. инв. № | Инв. № дубл. | Подпись и дата

Формат	Зона	Поз.	Обозначение	Наименование	Кол.	Примечание
				Документация		
А3			65.189.06.200СБ	Сборочный чертеж		
				Детали		
Б4		1	65.189.06.201	Боковина		
				Лист 5 ГОСТ 19903-74 / ВСт3кп2 ГОСТ 14637-79	2	68,62кг
Б4		2	65.189.06.202	Стенка		
				Лист 5 ГОСТ 19903-74 / ВСт3кп2 ГОСТ 14637-79		
				L = 2494 ± 22 мм	1	78,31кг
Б4		3	65.189.06.203	Стенка		
				Лист 5 ГОСТ 19903-74 / ВСт3кп2 ГОСТ 14637-79		
				L = 836 ± 1,15 мм	1	26,25кг
				Материалы		
		4		Полоса 5×50-ГОСТ 103-76 / ВСт3кп2 ГОСТ 535-79	10,9	м

Изм.	Лист	№ докум.	Подпись	Дата	65.189.06.200			
Разраб.		Михайлова			Колено	Лит.	Лист	Листов
Пров.		Богданова				и		1
Н.контр.		Колмец				ЛАТГИПРОПРОМ		
Утв.								

Копировал Формат А4

65.189.06.200СБ

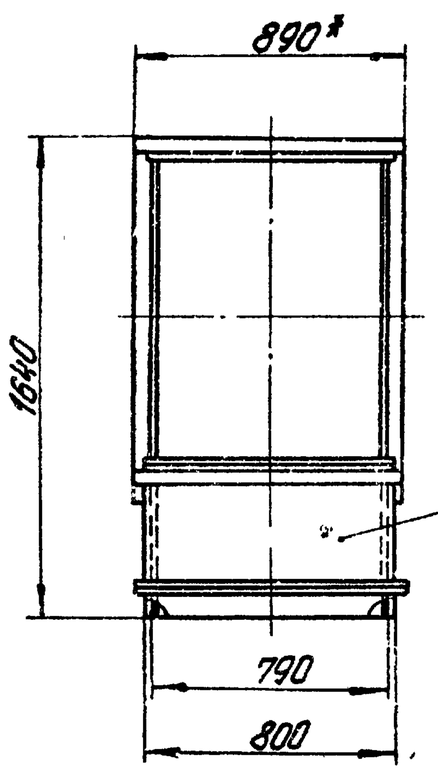

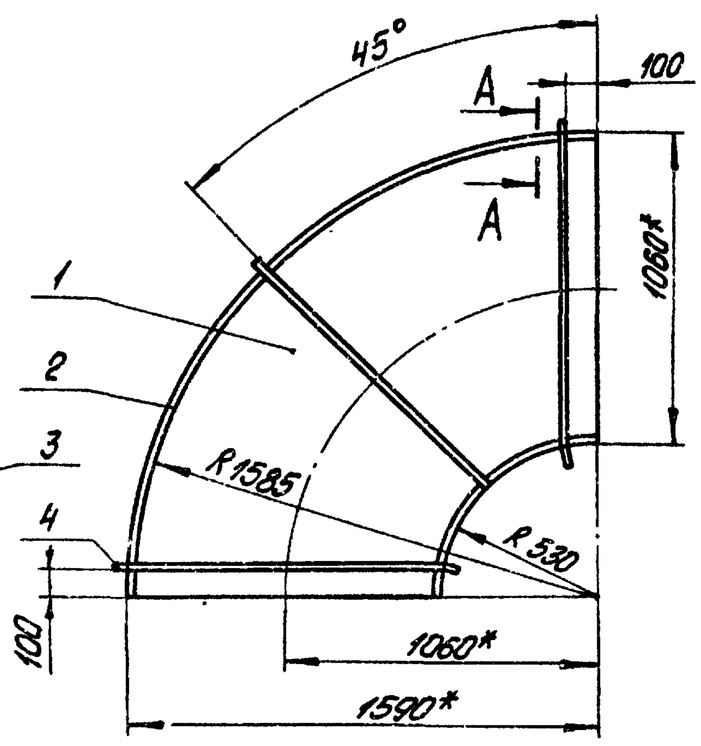

А-А
М1:2

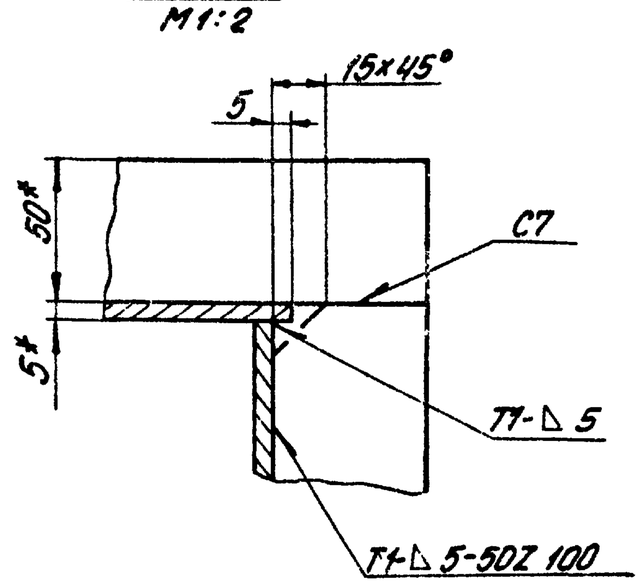

1.* Размеры для справок

2. $\varrho \pm \frac{IT14}{2}$

3. Обработка поверхностей реза деталей Б4 25

4. Сварные швы по ГОСТ 5264-80

Поз. 1

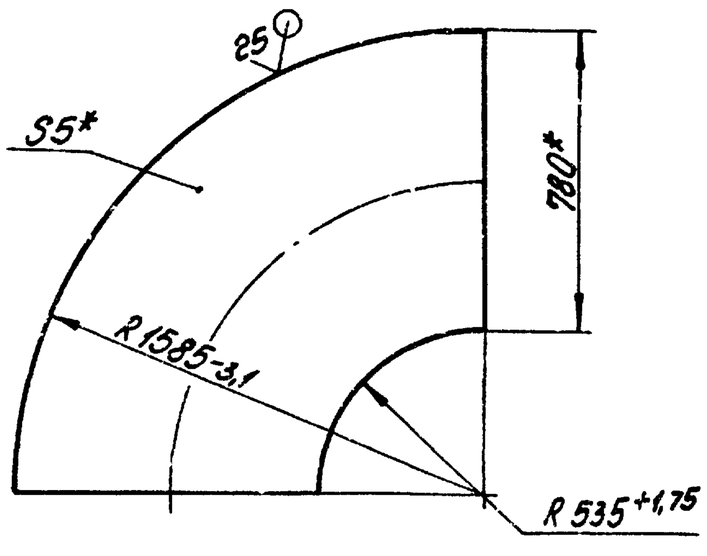

Изм.	Лист	№ докум.	Подпись	Дата	65.189.06.200СБ			
Разраб.		Михайлова			Колено	Лит.	Масса	Масштаб
Пров.		Богданова				и	263,2	1:20
Т.контр.						Лист	Листов 1	
Н.контр.		Колмец				ЛАТГИПРОПРОМ		
Утв.								

65.189.06.300 СБ

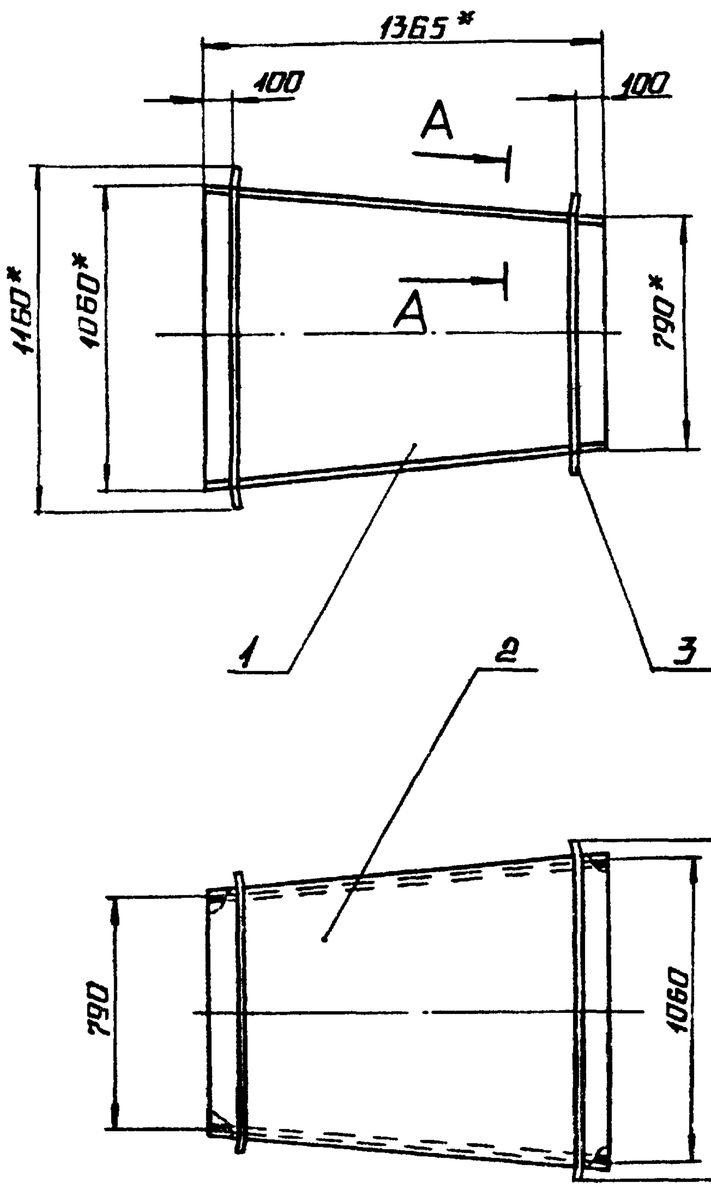

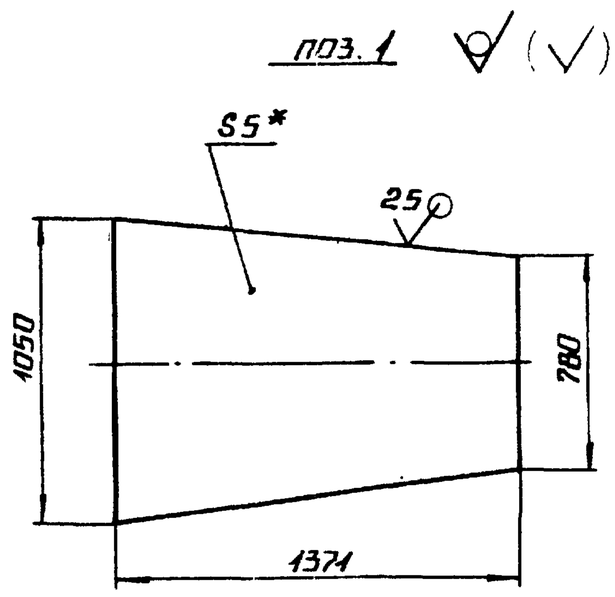

А-А
М1:2

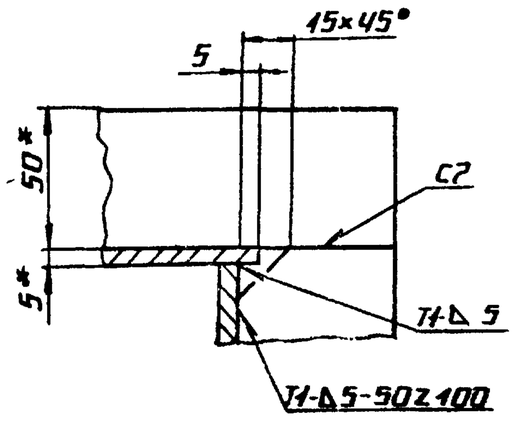

1. * размеры для справок.
2. $\pm \frac{IT14}{2}$.
3. Обработка поверхностей реза деталей Rz 25.
4. Сварные швы по ГОСТ 5264-80.

					65.189.06.300 СБ			
Изм.	Лист	№ докум.	Подп.	Дата	Переход	Лит.	Масса	Масштаб
Разраб.		Михайлова				И	214,4	1:20
Пров.		Богданова				Лист	Листов 1	
Т.контр.								
Н.контр.		Колмец				ЛАТГИПРОПРОМ		
Утв.								

Копировал Формат А3

Форм	Зона	Поз.	Обозначение	Наименование	Кол.	Примечание
				Документация		
А3			65.189.06.300 СБ	Сборочный чертеж		
				Детали		
Б4		1	65.189.06.301	Стенка		
				Лист $\frac{5\ ГОСТ\ 19903-74}{Вст3кп2\ ГОСТ\ 14637-79}$	2	49,24кг
Б4		2	65.189.06.302	Стенка		
				Лист $\frac{5\ ГОСТ\ 19903-74}{Вст3кп2\ ГОСТ\ 14637-79}$	2	50,31кг
				Материалы		
		3		Полоса $\frac{5\times50\ ГОСТ\ 103-76}{Вст3кп2\ ГОСТ\ 535-79}$	7,8	м

					65.189.06.300		
Изм.	Лист	№ докум.	Подп.	Дата	Переход	Лит.	Листов
Разраб.		Михайлова				И	1
Пров.		Богданова				ЛАТГИПРОПРОМ	
Н.контр.		Колмец					
Утв.							

Копировал Формат А4

Альбом Б

Типовой проект 903-1-227.90

Форм	Зона	Поз.	Обозначение	Наименование	Кол.	Примечание
				Документация		
А3			65.189.07.000 СБ	Сборочный чертеж		
				Детали		
А4		1	65.189.07.001	Стенка	2	
А4		2	65.189.07.002	Стенка	2	
Б4		3	65.189.07.003	Полка		
				Уголок $\frac{50\times50\times5\text{-}Б\ ГОСТ\ 8509-86}{Вст3сп3\text{-}I\text{-}ГОСТ\ 535-79}$		
				L = 1640-3,7 мм	2	8,18кг
Б4		4	65.189.07.004	Полка		
				Уголок $\frac{50\times50\times5\text{-}Б\ ГОСТ\ 8509-86}{Вст3сп3\text{-}I\text{-}ГОСТ\ 535-79}$		
				L = 754 ± 1,0 мм	2	2,84кг

Инв. № подл. | Подпись и дата | Взам. инв. № | Инв. № дубл. | Подпись и дата

					65.189.07.000		
Изм.	Лист	№ докум.	Подп.	Дата	Переход	Лит.	Листов
Разраб.		Михайлова				И	1
Пров.		Богданова				ЛАТГИПРОПРОМ	
Н.контр.		Колмец					
Утв.							

Копировал Формат А4

65.189.07.000СБ

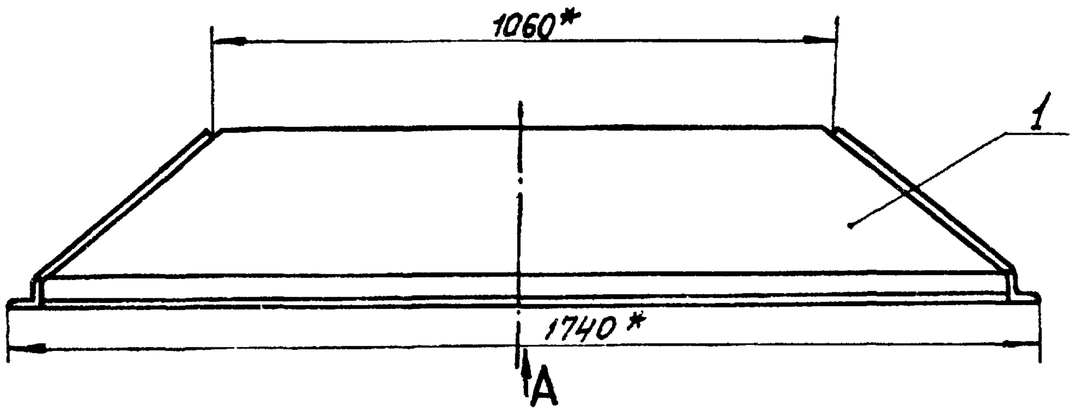

Вид А

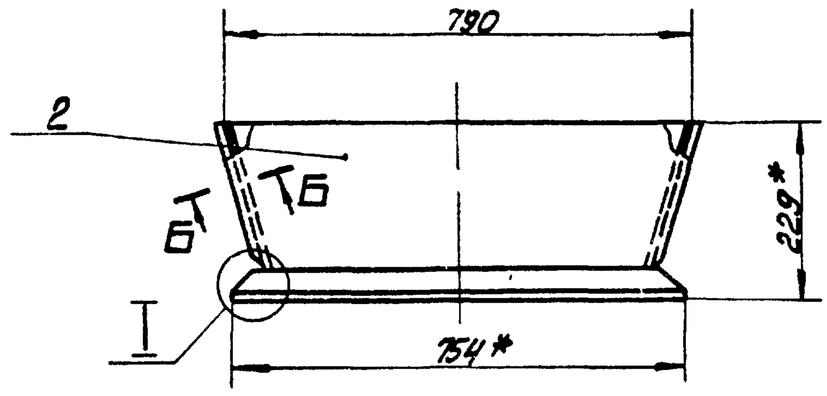

I
М1:2

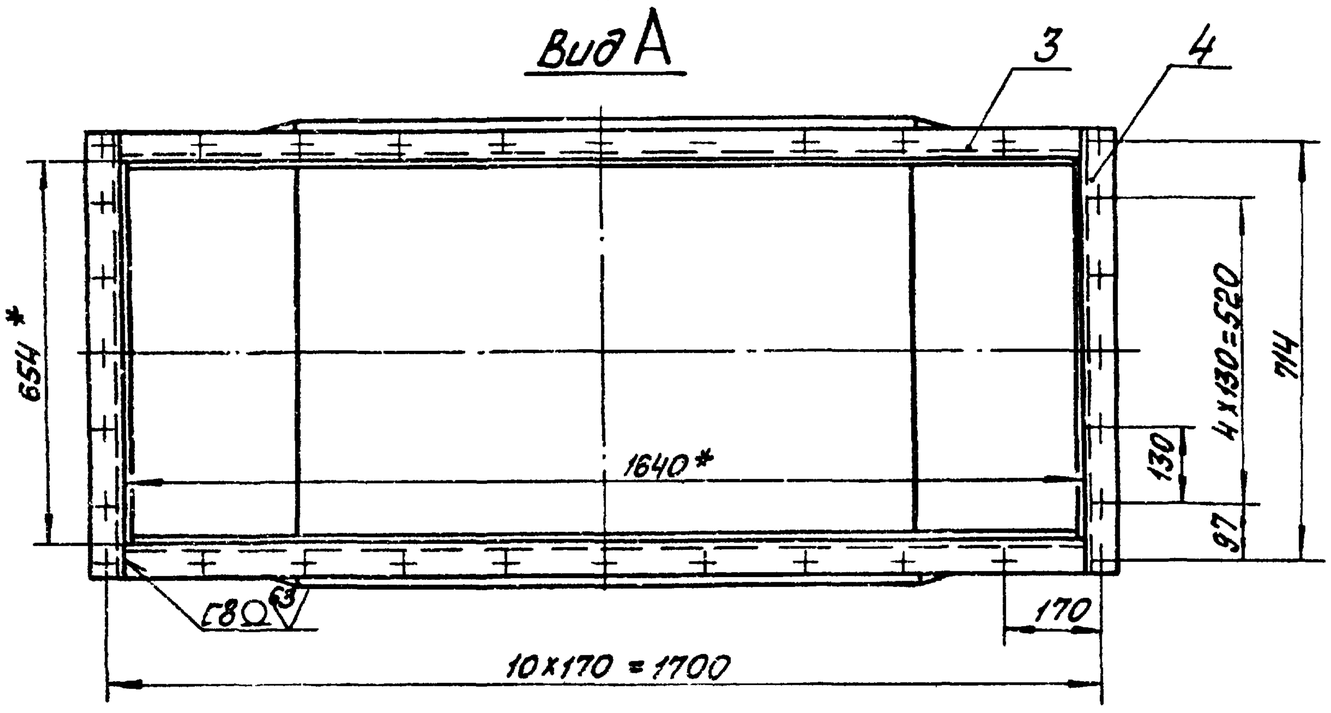

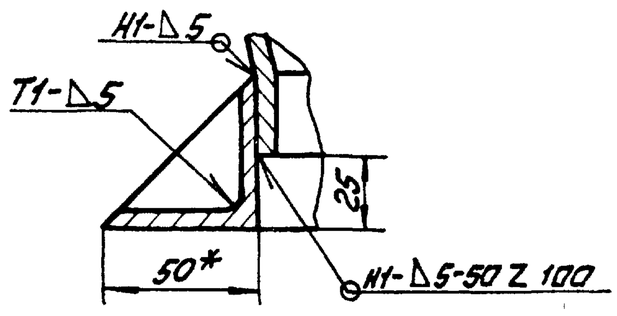

1 *Размеры для справок.

2 $\pm\frac{IT14}{2}$

3 Обработка поверхностей резаделей Б4 25.

4 Сварные швы по ГОСТ5264-80

Б-Б повёрнуто
М1:2

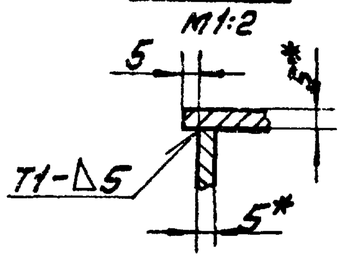

Изм.	Лист	№ докум.	Подп.	Дата	65.189.07.000 СБ			
Разраб.		Михайлова			Переход	Лит.	Масса	Масшт.
Пров.		Богданова				И	71,58	1:10
Т.контр.						Лист	Листов 1	
Н.контр.		Колмец				ЛАТГИПРОПРОМ		
Утв.								

Копировал Формат А3

65.189.07.001

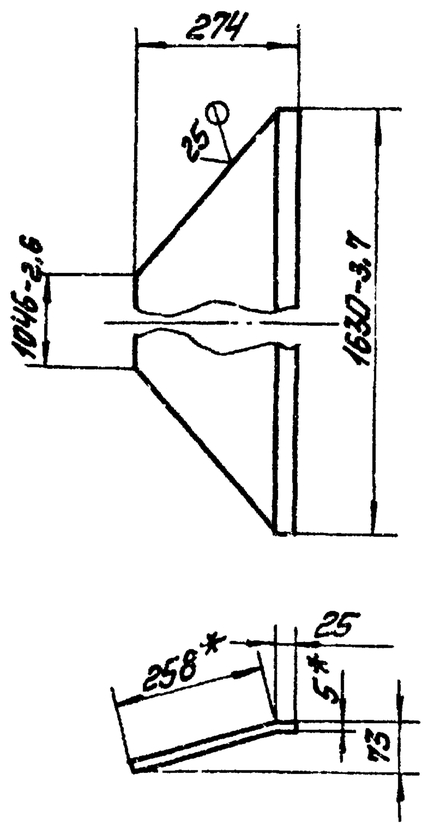

1 *Размеры для справок

2 $\pm\frac{IT14}{2}$

Изм.	Лист	№ докум.	Подп.	Дата	65.189.07.001			
Разраб.		Михайлова			Стенка	Лит.	Масса	Масшт.
Пров.		Богданова				И	15,15	1:10
Т.контр.						Лист	Листов 1	
Н.контр.		Колмец			Лист 5 ГОСТ19903-74 ВСт3кп2 ГОСТ14637-79	ЛАТГИПРОПРОМ		
Утв.								

Копировал Формат А4

Типовой проект 903-1-277.90 Альбом 6

65.189.07.002

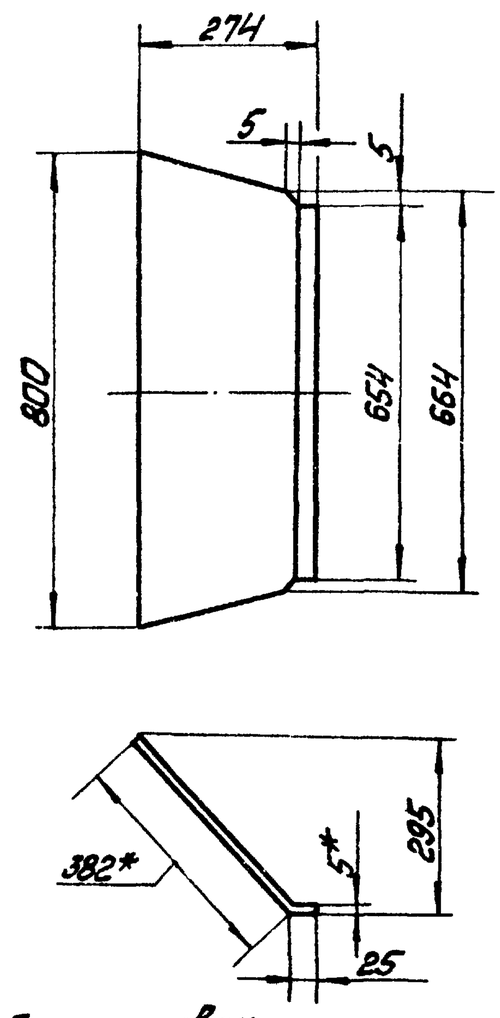

1 *Размеры для справок.

2 $\pm\frac{IT14}{2}$

Изм.	Лист	№ докум.	Подп.	Дата	65.189.07.002			
Разраб.		Михайлова			Стенка	Лит.	Масса	Масшт.
Пров.		Богданова				И	11,62	1:10
Т.контр.						Лист	Листов 1	
Н.контр.		Колмец			Лист 5 ГОСТ19903-74 ВСт3кп2 ГОСТ14637-79	ЛАТГИПРОПРОМ		
Утв.								

Инв. № подл. | Подп. и дата | Взам. инв. № | Инв. № дубл. | Подп. и дата

24342-06 63 Копировал Формат А4

65.189.08.001

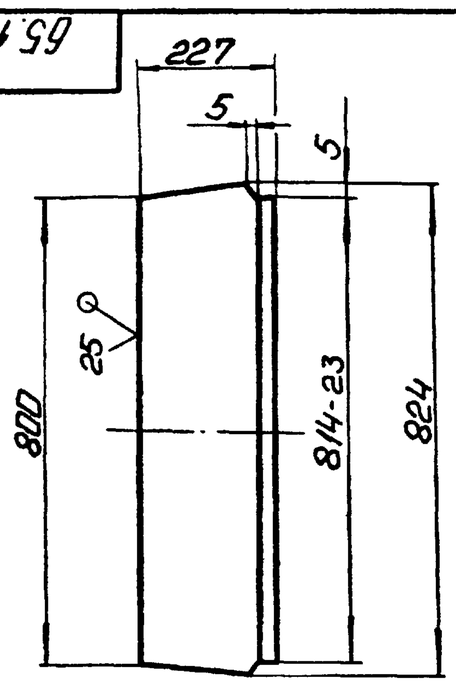

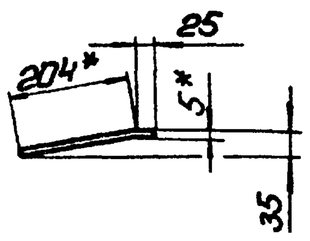

1. *Размеры для справок.

2. $\pm \frac{IT14}{2}$.

Изм.	Лист	№ докум.	Подп.	Дата
Разраб.		Михайлова		
Пров.		Богданова		
Т.контр.				
Н.контр.		Колмец		
Утв.				

65.189.08.001

Стенка

Лит.	Масса	Масштаб
И	7,3	1:10

Лист 5 ГОСТ 19903-74 / ВСт3кп2 ГОСТ 14637-79

Лист | Листов 1

ЛАТГИПРОПРОМ

Копировал: Ф.Д. Формат А4

Альбом Б 903-1-277.90 Типовой проект

Формат	Зона	Поз.	Обозначение	Наименование	Кол.	Примечание
				Документация		
А3			65.189.08.000 СБ	Сборочный чертеж		
				Детали		
А4		1	65.189.08.001	Стенка	2	
А4		2	65.189.08.002	Стенка	2	
Б4		3	65.189.08.003	Полка		
				Уголок 50×50×5-Б-ГОСТ 8509-86 / ВСт3сп3-I-ГОСТ 535-79		
				L=914±1,15 мм	2	3,45 кг
Б4		4	65.189.08.004	Полка		
				Уголок 50×50×5-Б-ГОСТ 8509-86 / ВСт3сп3-I-ГОСТ 535-79		
				L=1000-2,3 мм	2	3,77 кг

Инв. № подл. | Подп. и дата | Взам. инв. № | Инв. № дубл. | Подп. и дата

Изм.	Лист	№ докум.	Подп.	Дата
Разраб.		Михайлова		
Пров.		Богданова		
Н.контр.		Колмец		
Утв.				

65.189.08.000

Переход

Лит.	Лист	Листов
И		1

ЛАТГИПРОПРОМ

Копировал: Ф.Д. Формат А4

65.189.08.000 СБ

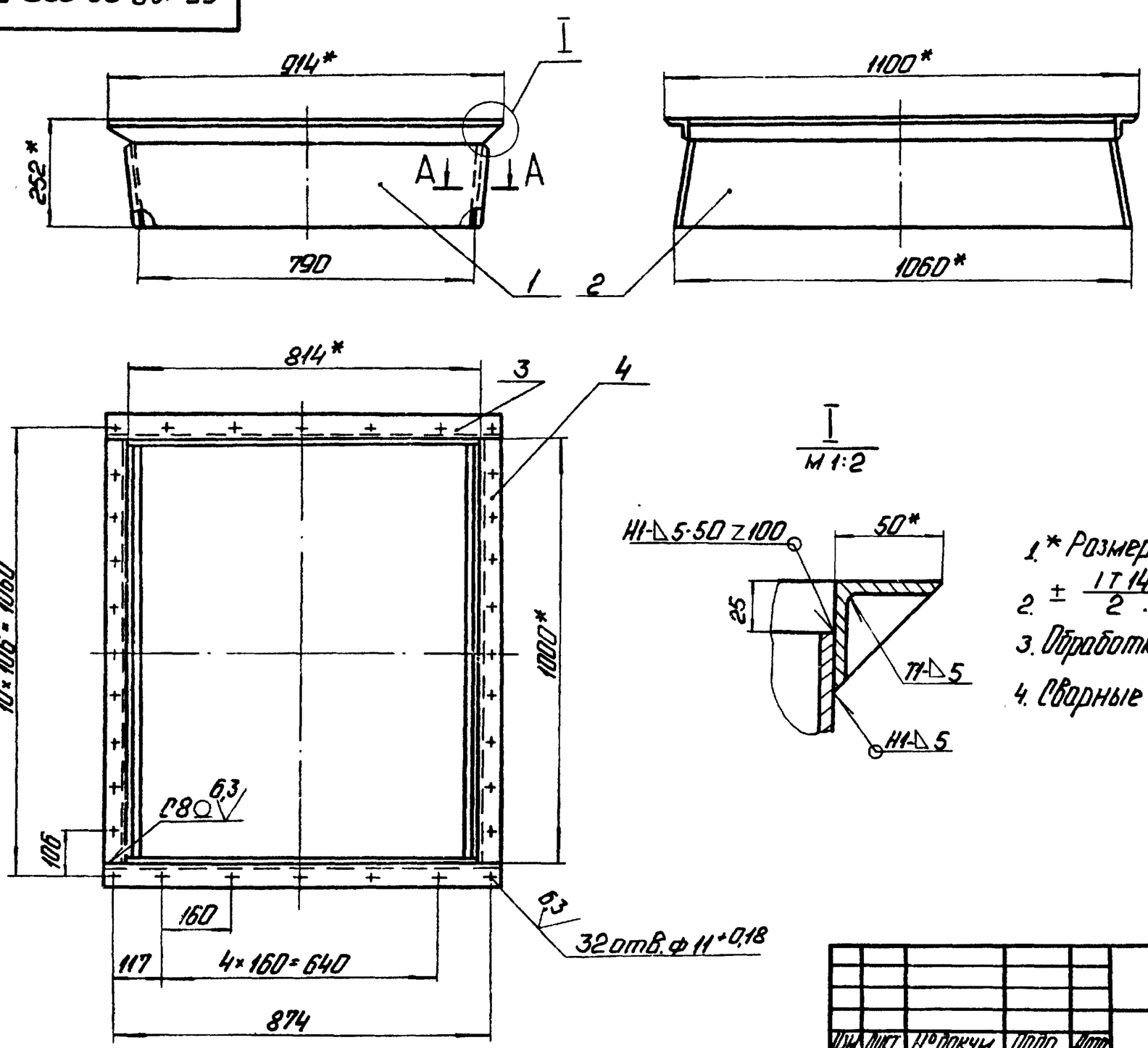

A–A
М1:2

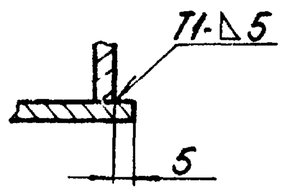

I
М1:2

1. *Размеры для справок.

2. $\pm \frac{IT14}{2}$.

3. Обработка поверхностей реза деталей Б4 25.

4. Сварные швы по ГОСТ 5264-80.

Изм.	Лист	№ докум.	Подп.	Дата
Разраб.		Михайлова		
Пров.		Богданова		
Т.контр.				
Н.контр.		Колмец		
Утв.				

65.189.08.000 СБ

Переход

Лит.	Масса	Масштаб
И	47,2	1:10

Лист | Листов 1

ЛАТГИПРОПРОМ

Копировал: Ф.Д. 24342-06 64 Формат А3

65.189.08.002

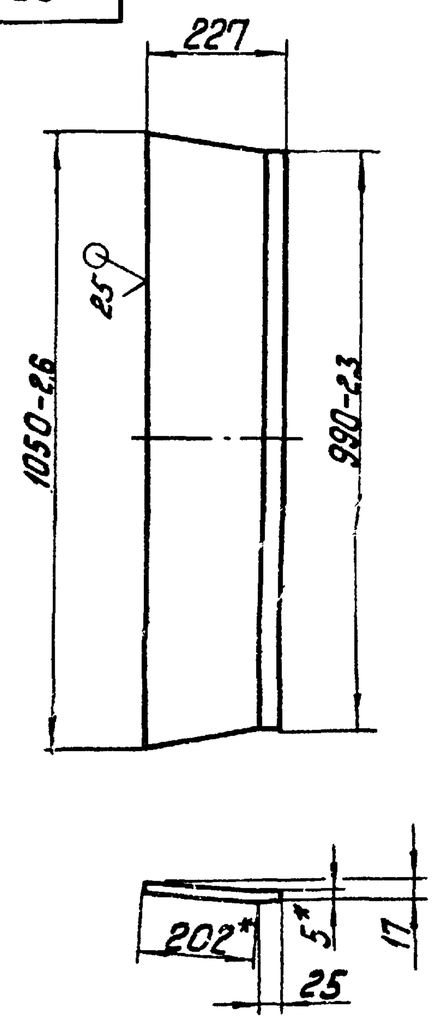

1. * Размеры для справок.
2. $\pm \frac{IT14}{2}$.

Изм.	Лист	№ докум.	Подп.	Дата
Разраб.	Михайлова			
Пров.	Богданова			
Т. контр.				
Н. контр.	Колмец			
Утв.				

65.189.08.002

Стенка

Лит. | Масса | Масштаб: 9,06 | 1:10

Лист | Листов 1

Лист 5 ГОСТ 19903-74 / Вст3кп2 ГОСТ 14637-79

ЛАТГИПРОПРОМ

Копировал Ж.Г. — Формат А4

Форм.	Зона	Поз.	Обозначение	Наименование	Кол.	Примечание
				Документация		
А4			65.189.09.000 СБ	Сборочный чертеж		
				Сборочные единицы		
А4		1	65.189.09.100	Короб	1	
А4		2	65.189.09.200	Колено	1	

Альбом Типовой проект 903-1-277.90

Инв. № подл. | Подп. и дата | Взам. инв. № | Инв. № дубл. | Подп. и дата

65.189.09.000

Изм.	Лист	№ докум.	Подп.	Дата
Разраб.	Михайлова			
Пров.	Богданова			
Н. контр.	Колмец			
Утв.				

Колено

Лит. | Лист | Листов: и | 1

ЛАТГИПРОПРОМ

Копировал Ж.Г. — Формат А4

65.189.09.000СБ

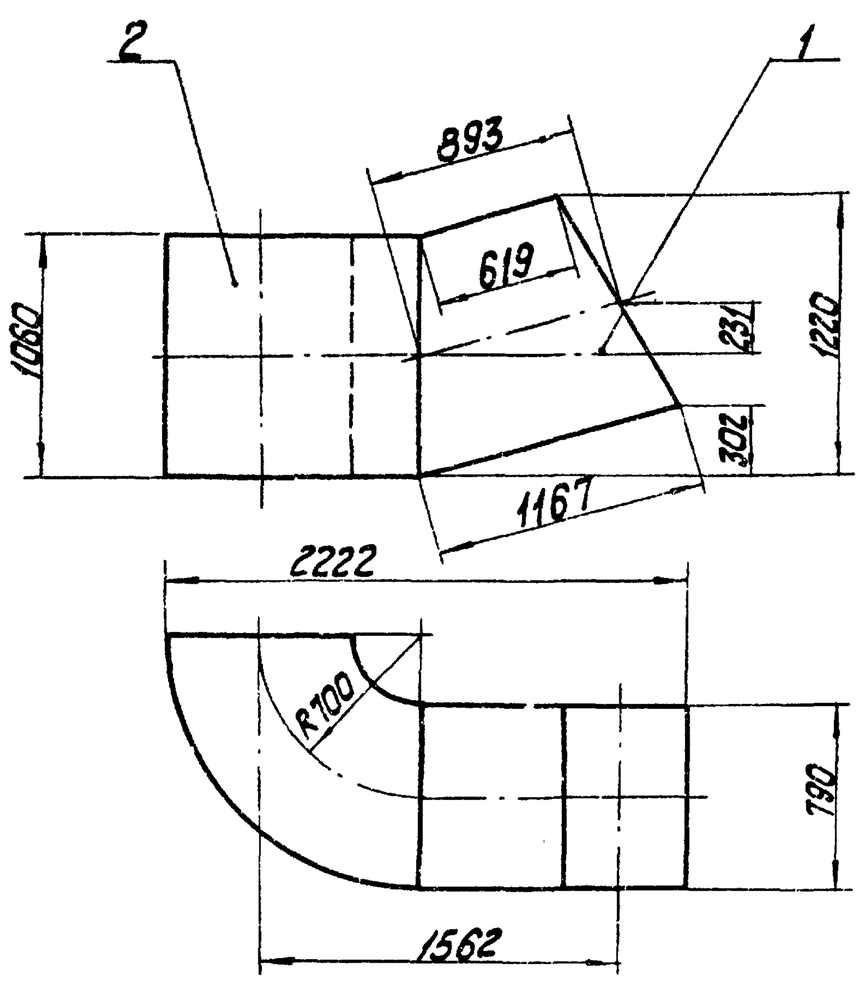

Размеры для справок.

Изм.	Лист	№ докум.	Подп.	Дата
Разраб.	Михайлова			
Пров.	Богданова			
Т. контр.				
Н. контр.	Колмец			
Утв.				

65.189.09.000 СБ

Колено

Лит. | Масса: 315,3 | Масштаб: 1:25

Лист | Листов 1

ЛАТ ГИПРОПРОМ

Копировал Ж.Г. — Формат А4

Форм.	Зона	Поз.	Обозначение	Наименование	Кол.	Примечание
				Документация		
А3			65.189.09.100 СБ	Сборочный чертеж		
				Детали		
Б4		1	65.189.09.101	Стенка		
				Лист 5 ГОСТ 19903-74 / Вст3кп2 ГОСТ 14637-79	2	35,9кг
Б4		2	65.189.09.102	Стенка		
				Лист 5 ГОСТ 19903-74 / Вст3кп2 ГОСТ 14637-79		
				780-20×619±0,875 мм	1	18,95кг
Б4		3	65.189.09.103	Стенка		
				Лист 5 ГОСТ 19903-74 / Вст3кп2 ГОСТ 14637-79		
				780-20×1167±1,3 мм	1	35,73кг
				Материалы		
				Полоса 5×50-ГОСТ 103-76 / Вст3кп2 ГОСТ 535-79	7,0	м

Альбом Типовой проект 903-1-277.90

Инв. № подл. | Подп. и дата | Взам. инв. № | Инв. № дубл. | Подп. и дата

65.189.09.100

Изм.	Лист	№ докум.	Подп.	Дата
Разраб.	Михайлова			
Пров.	Богданова			
Н. контр.	Колмец			
Утв.				

Короб

Лит. | Лист | Листов: и | 1

ЛАТГИПРОПРОМ

Копировал Ж.Г. — Формат А4

65.189.09.100 СБ

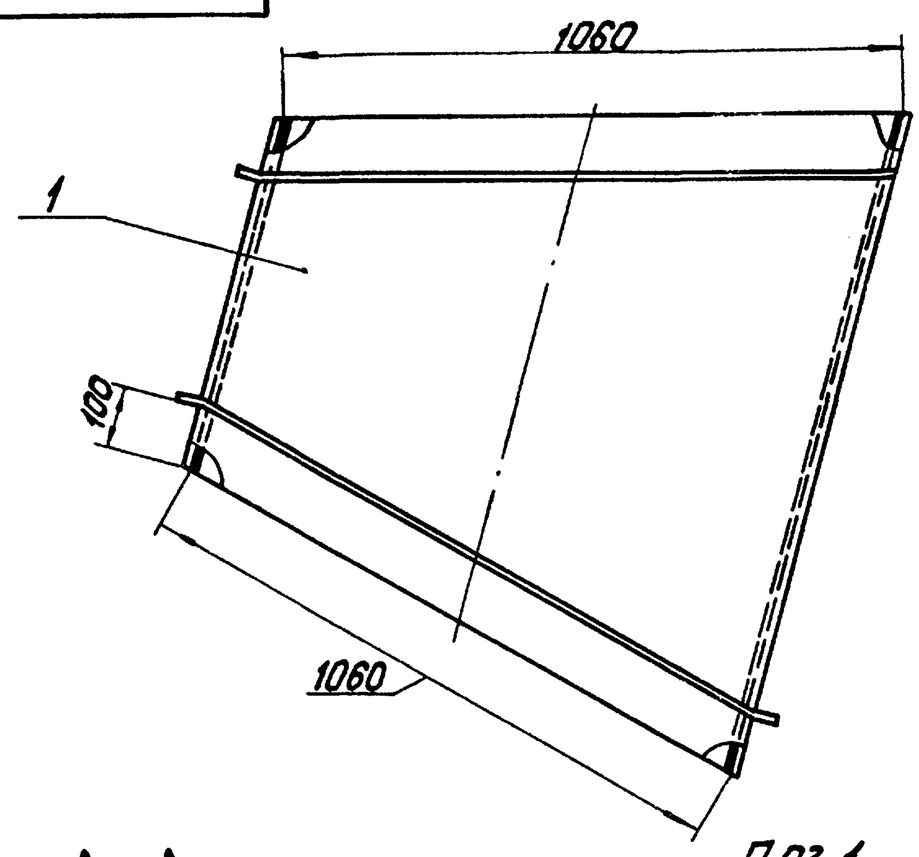

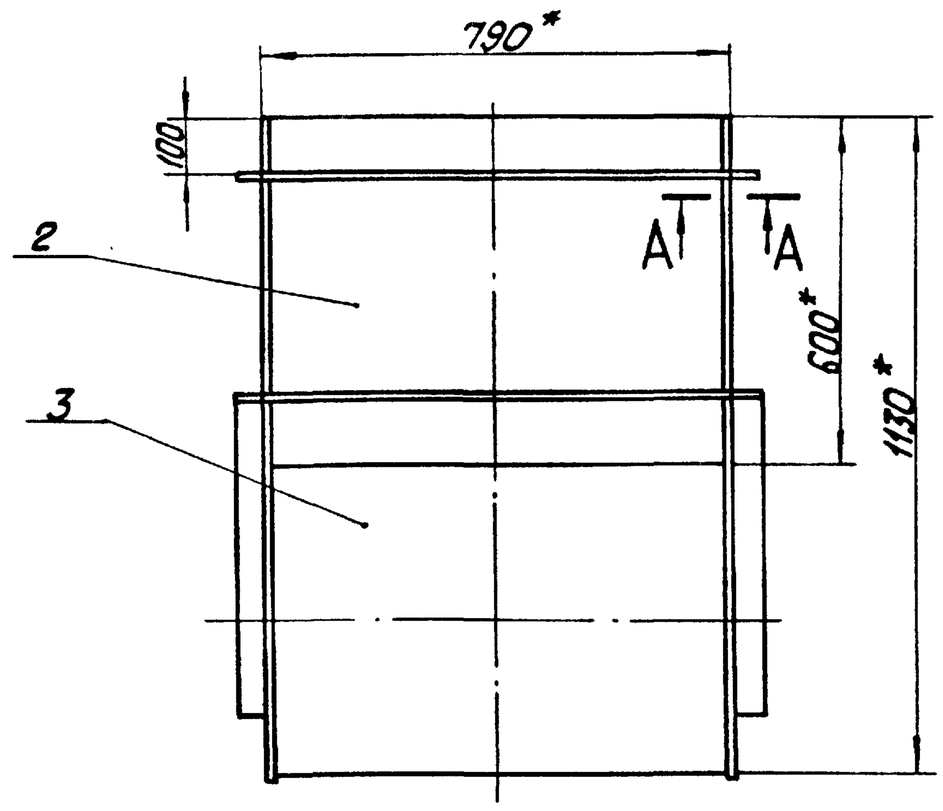

А–А
М 1:2

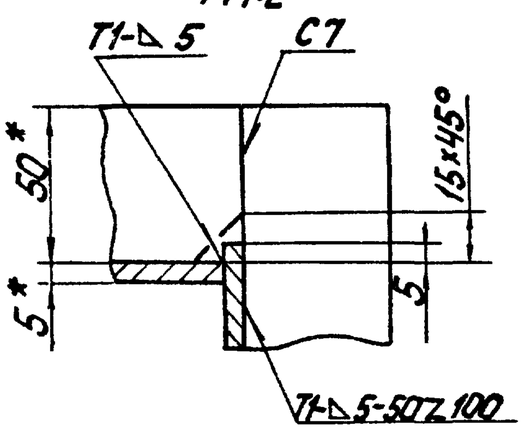

Поз. 1
М 1:20

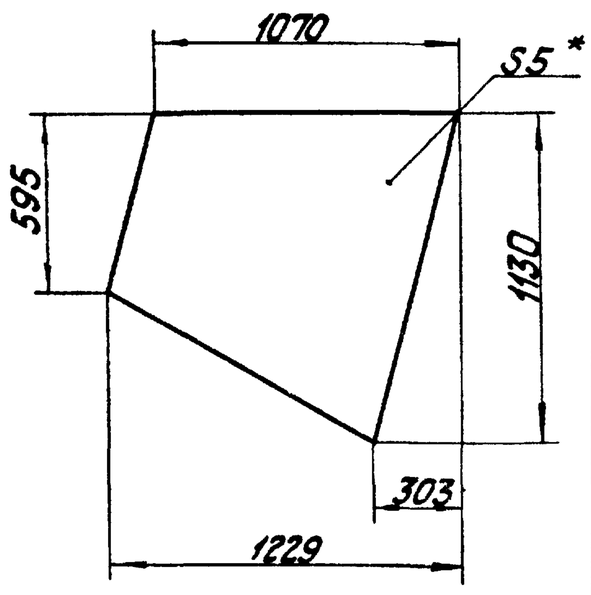

1. * Размеры для справок.
2. $\pm \frac{IT14}{2}$.
3. Обработка поверхностей реза деталей Б4.
4. Сварные швы по ГОСТ 5260-80.

Изм.	Лист	№ докум.	Подп.	Дата	65.189.09.100 СБ			
Разраб.		Михайлова			Короб	Лит.	Масса	Масштаб
Пров.		Богданова				И	140,2	1:10
Т.контр.						Лист	Листов 1	
Н.контр.		Колмец				ЛАТГИПРОПРОМ		
Утв.								

Копировал

Формат А3

65.189.09.200 СБ

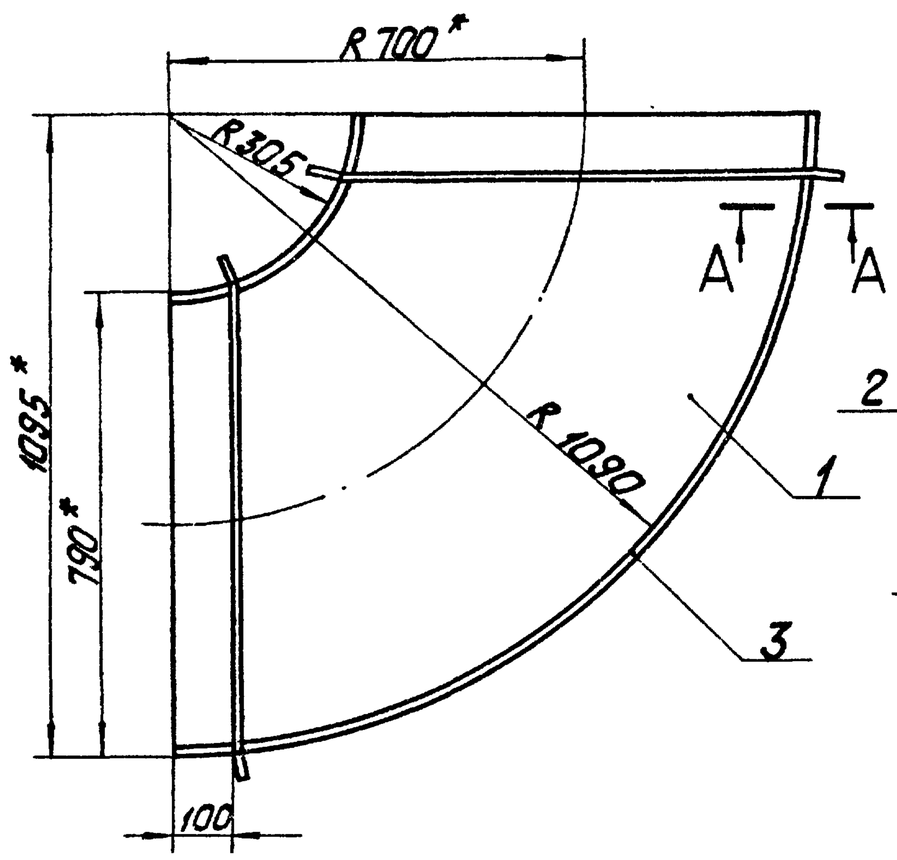

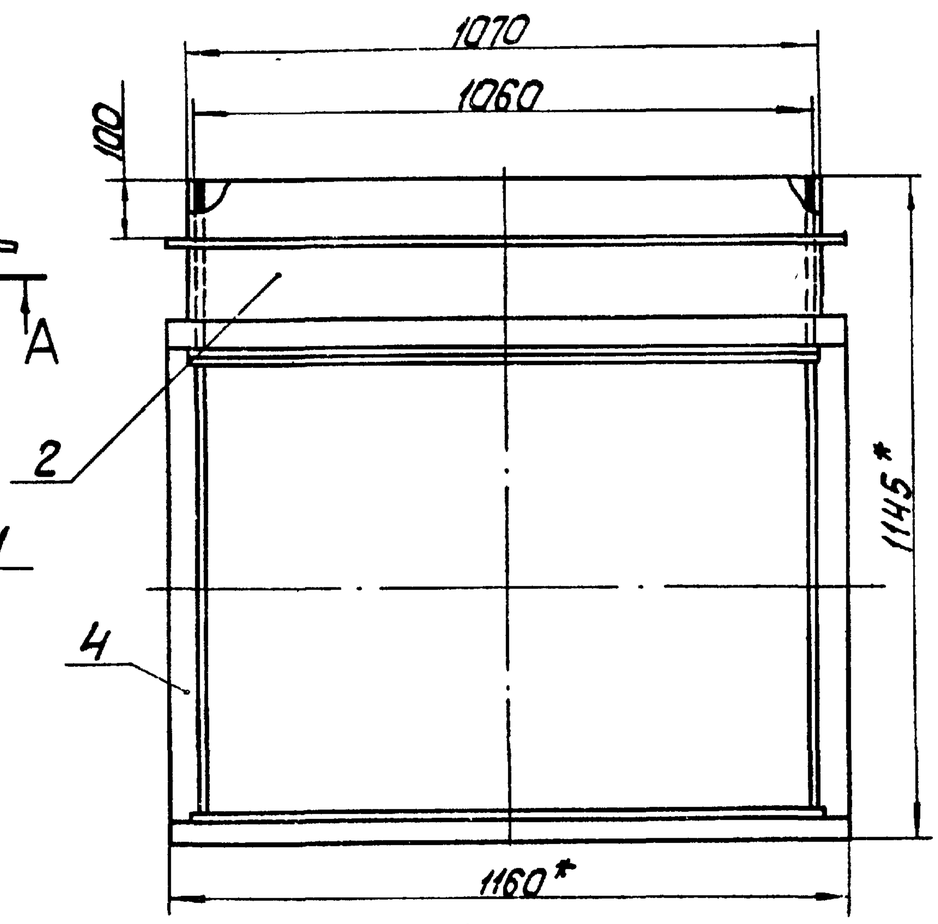

А–А
М 1:2

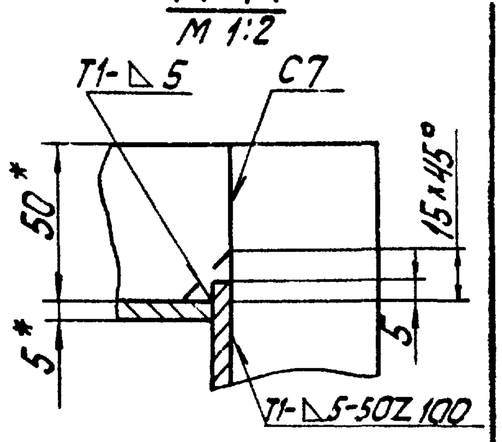

Поз. 1
М 1:20

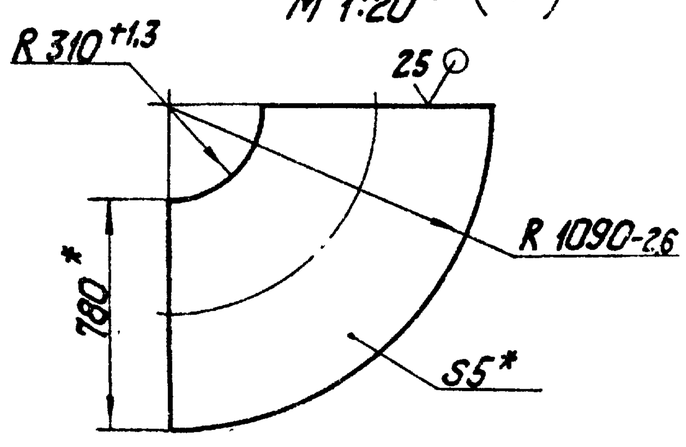

1. * Размеры для справок.
2. $\pm \frac{IT14}{2}$.
3. Обработка поверхностей реза деталей Б4 25.
4. Сварные швы по ГОСТ 5264-80.

Изм.	Лист	№ докум.	Подп.	Дата	65.189.09.200 СБ			
Разраб.		Михайлова			Колено	Лит.	Масса	Масштаб
Пров.		Богданова				И	175,1	1:10
Т.контр.						Лист	Листов 1	
Н.контр.		Колмец				ЛАТГИПРОПРОМ		
Утв.								

24342-06 66 Копировал

Формат А3

Формат	Зона	Поз.	Обозначение	Наименование	Кол.	Примечание
				Документация		
А3			65.189.09.200СБ	Сборочный чертеж		
				Детали		
Б4		1	65.189.09.201	Боковина		
				Лист 5 ГОСТ 19903-74 / ВСт3кп2 ГОСТ 14637-79	2	33,7 кг
Б4		2	65.189.09.202	Стенка		
				Лист 5 ГОСТ 19903-74 / ВСт3кп2 ГОСТ 14637-79		
				L = 483 ± 0,775 мм	1	20,28 кг
Б4		3	65.189.09.203	Стенка		
				Лист 5 ГОСТ 19903-74 / ВСт3кп2 ГОСТ 14637-79		
				L = 1716 ± 1,3 мм	1	72,1 кг
				Материалы		
		4		Полоса 5х50-ГОСТ 103-76 / ВСт3кп2 ГОСТ 535-79	7,8	м

Альбом 6 | Типовой проект 903-1-277.90 | Подпись и дата | Инв. № подл. | Взам. инв. № | Инв. № дубл. | Подпись и дата

Изм.	Лист	№ докум.	Подпись	Дата	65.189.09.200			
Разраб.		Михайлова			Колено	Лит. И	Лист 1	Листов 1
Пров.		Богданова				ЛАТГИПРОПРОМ		
Н. контр.		Колмец						
Утв.								

Копировал Дубкова — формат А4

Формат	Зона	Поз.	Обозначение	Наименование	Кол.	Примечание
				Документация		
А3			65.189.10.000СБ	Сборочный чертеж		
				Сборочные единицы		
А4		1	65.189.10.100	Муфта	1	
А4		2	65.189.10.200	Лапа	1	
				Детали		
А4		3	65.189.10.001	Тяга	1	
Б4		4	65.189.10.002	Плита		
				Лист 10 ГОСТ 19903-74 / ВСт3кп2 ГОСТ 14637-79	1	3,14 кг
				Стандартные изделия		
		5		Гайка М16.5 ГОСТ 5915-70	2	

Альбом 6 | Типовой проект 903-1-277.90 | Подпись и дата | Инв. № подл. | Взам. инв. № | Инв. № дубл. | Подпись и дата

Изм.	Лист	№ докум.	Подпись	Дата	65.189.10.000			
Разраб.		Богданова			Подвеска	Лит. И	Лист 1	Листов 2
Пров.		Колмец				ЛАТГИПРОПРОМ		
Н. контр.		Колмец						
Утв.								

Копировал Дубкова — формат А4

Формат	Зона	Поз.	Обозначение	Наименование	Кол.	Примечание
				Переменные данные для исполнителей		
				65.189.10.000		
				Детали		
А4		6	65.189.10.003	Тяга	1	
				65.189.10.000-01		
				Детали		
		6	65.189.10.003-01	Тяга		

Изм.	Лист	№ докум.	Подпись	Дата	65.189.10.000	Лист 2

Копировал Дубкова — формат А4

65.189.10.001

63 √ (√)

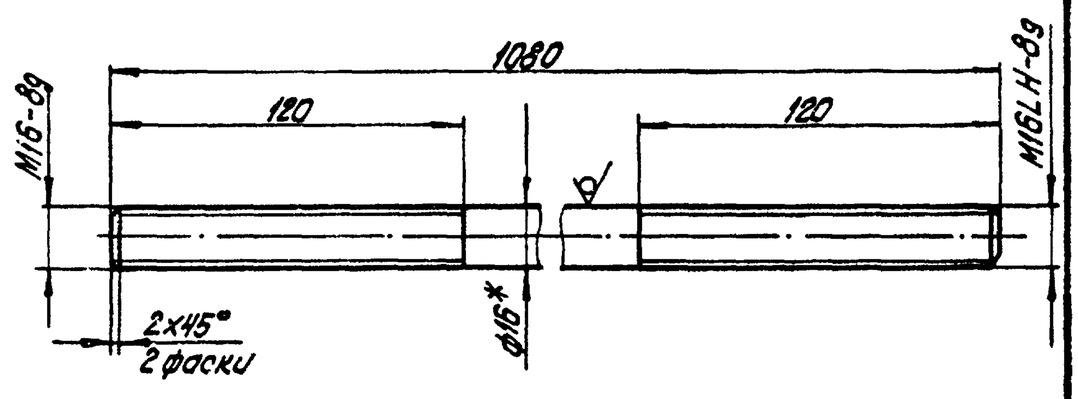

1.* Размер для справок.
2. $\pm\frac{IT14}{2}$.

Альбом 6 | Типовой проект 903-1-277.90 | Подпись и дата | Инв. № подл. | Взам. инв. № | Инв. № дубл. | Подпись и дата

Изм.	Лист	№ докум.	Подпись	Дата	65.189.10.001				
Разраб.		Богданова			Тяга	Лит. И	Масса 1,7	Масштаб 1:2	
Пров.		Колмец				Лист	Листов: 1		
Т. контр.									
Н. контр.		Колмец			Круг 16-В-ГОСТ 2590-71 / 20-Б-ГОСТ 1050-74	ЛАТГИПРОПРОМ			
Утв.									

Копировал Дубкова — формат А4

65.189.10.000 СБ

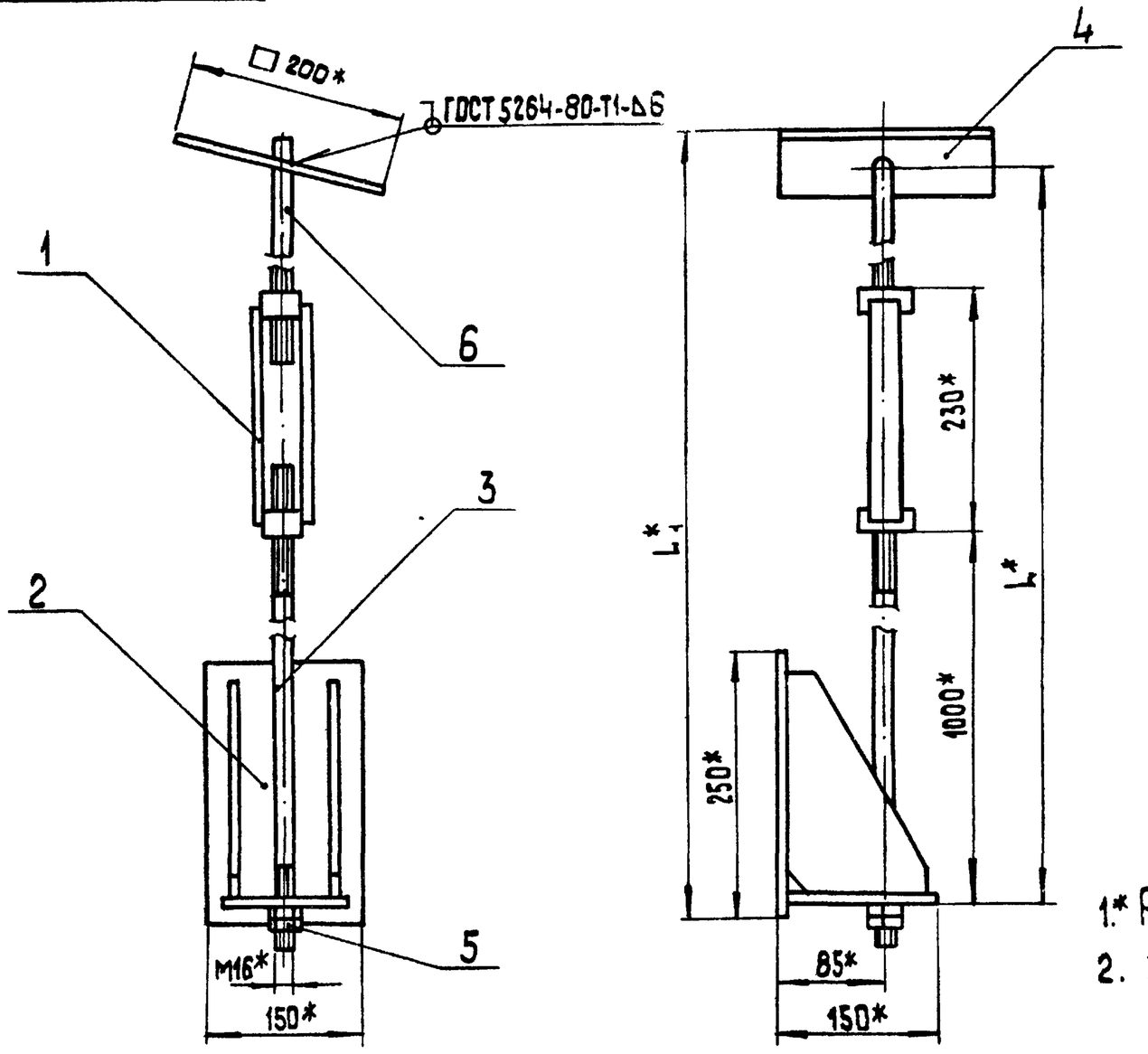

Обозначение	L, мм	L1, мм	Масса, кг
65.189.10.000	3000	3036	15,21
-0.1	5500	5536	18,37

Поз.4

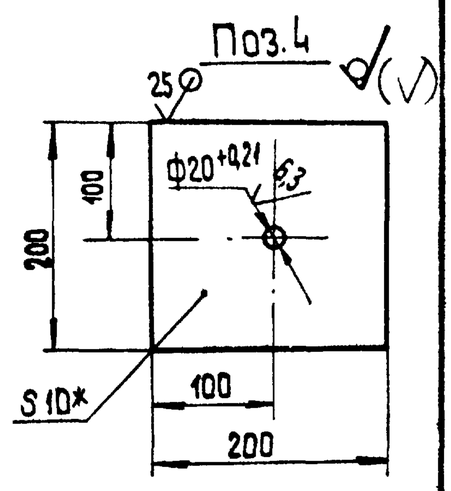

1.* Размеры для справок
2. $\pm\frac{IT14}{2}$.

Изм.	Лист	№ докум.	Подп.	Дата	65.189.10.000 СБ			
Разраб.		Богданова			Подвеска	Лит.	Масса	Масштаб
Пров.		Колмец				и	См. табл.	1:5
Т.контр.						Лист	Листов 1	
Н.контр.		Колмец				ЛАТГИПРОПРОМ		
Утв.								

Копировал 38 формат А3

Формат	Зона	Поз.	Обозначение	Наименование	Кол.	Примечание
				Документация		
А4			65.18.10.100 СБ	Сборочный чертеж		
				Детали		
Б4		1	65.189.10.101	Гайка		
				Квадрат 38-В-ГОСТ 2591-71 / 20-Б-ГОСТ 1050-74	1	0,25 кг
Б4		2	65.189.10.102	Гайка		
				Квадрат 38-В-ГОСТ 2591-71 / 20-Б-ГОСТ 1050-71	1	0,25 кг
Б4		3	65.189.10.103	Планка		
				Полоса 12×28-ГОСТ 103-76 / ВСт3кп2 ГОСТ 535-79	2	0,55

Изм.	Лист	№ докум.	Подп.	Дата	65.189.10.100			
Разраб.		Богданова			Муфта	Лит.	Лист	Листов.
Пров.		Колмец				и		1
Н.контр.		Колмец				ЛАТГИПРОПРОМ		
Утв.								

Копировал 38 формат А4

Альбом 6

Типовой проект 903-1-277.90

65.189.10.100 СБ

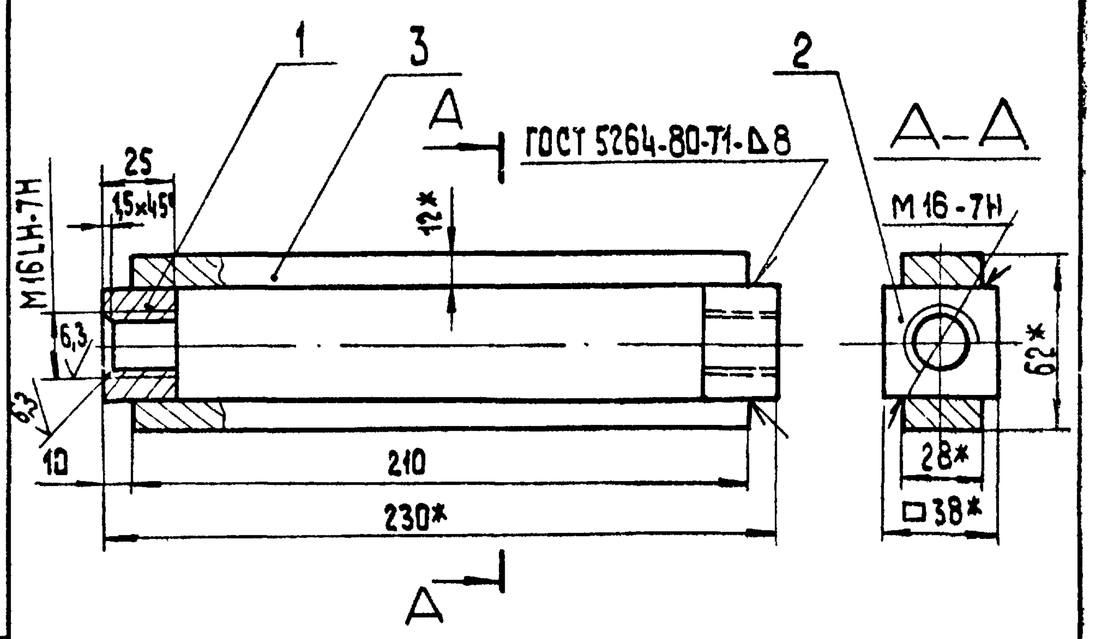

1.* Размеры для справок.
2. $\pm\frac{IT14}{2}$.
3. Обработка поверхностей реза деталей Б4 ⋁25.

Изм.	Лист	№ докум.	Подп.	Дата	65.189.10.100 СБ			
Разраб.		Богданова			Муфта	Лит.	Масса	Масштаб
Пров.		Колмец				и	1,6	1:2
Т.контр.						Лист	Листов 1	
Н.контр.		Колмец				ЛАТГИПРОПРОМ		
Утв.								

Инв. № подл. | Подп. и дата | Взам. инв. № | Инв. № дубл. | Подп. и дата

Формат	Зона	Поз.	Обозначение	Наименование	Кол.	Примечание
				Документация		
А4			65.189.10.200СБ	Сборочный чертеж		
				Детали		
Б4		1	65.189.10.201	Косынка		
				Лист 5 ГОСТ 19903-74 / ВСт3кп2 ГОСТ 14637-79	2	0,6кг
Б4		2	65.189.10.202	Плита		
				Лист 10 ГОСТ 19903-74 / ВСт3кп2 ГОСТ 14637-79	1	1,64кг
Б4		3	65.189.10.203	Плита		
				Лист 10 ГОСТ 19903-74 / ВСт3кп2 ГОСТ 14637-79	1	2,94кг

Изм.	Лист	№ докум.	Подпись	Дата	65.189.10.200			
Разраб.		Богданова			Лапа	Лит.	Лист	Листов
Пров.		Колмец				И		1
Н.контр.		Колмец			ЛАТГИПРОПРОМ			
Утв.								

Копировал — Формат А4

Типовой проект 903-1-277.90 Альбом 6

65.189.10.200СБ

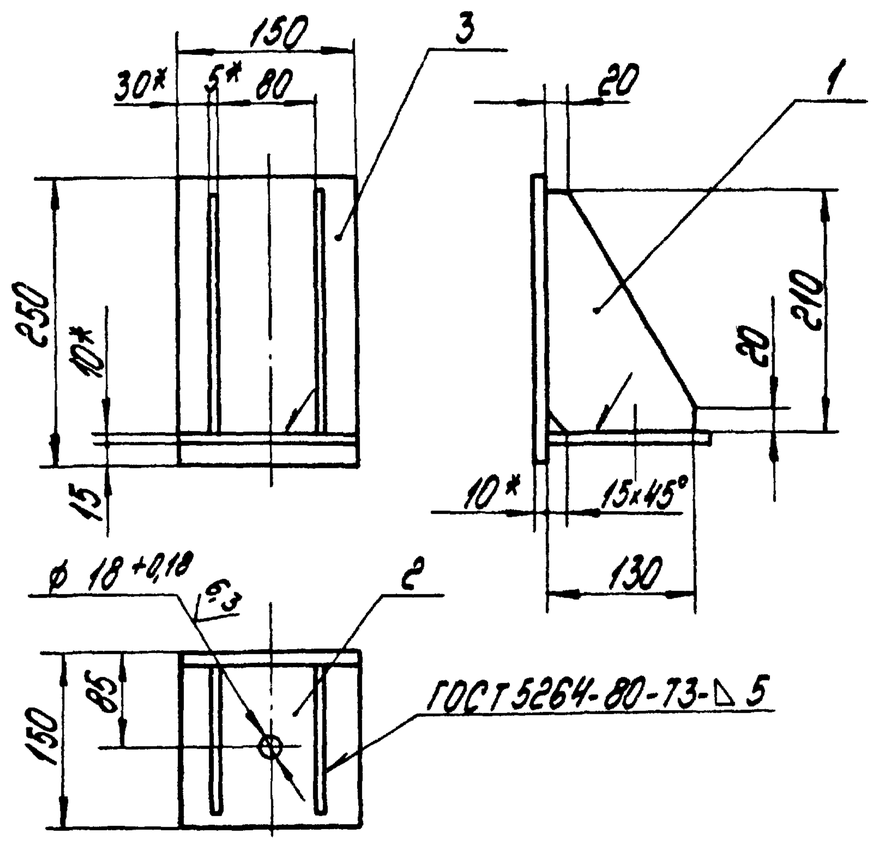

1. * Размеры для справок.
2. $\pm\frac{IT14}{2}$.
3. Обработка поверхностей реза деталей Б4 $\overset{25}{\surd}$.

Изм.	Лист	№ докум.	Подпись	Дата	65.189.10.200СБ			
Разраб.		Богданова			Лапа	Лит.	Масса	Масштаб
Пров.		Колмец				И	5,78	1:5
Т.контр.						Лист	Листов 1	
Н.контр.		Колмец			ЛАТГИПРОПРОМ			
Утв.								

Копировал — Формат А4

65.189.10.003

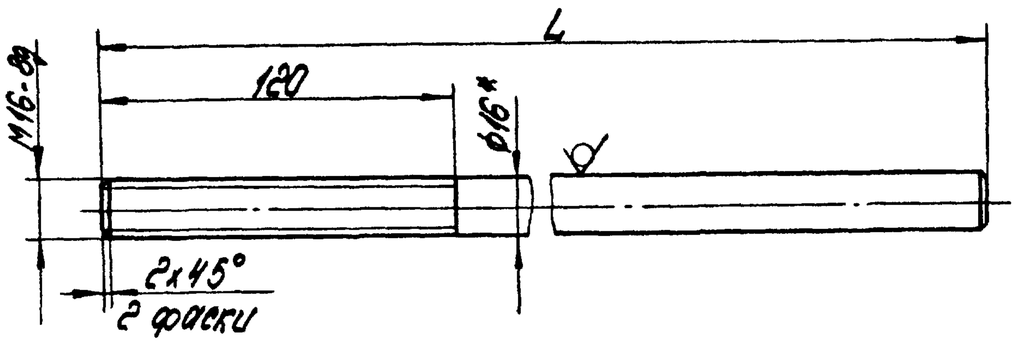

Обозначение	L, мм	Масса, кг
65.189.10.003	1850	2,92
-01	3850	6,08

1.* Размер для справок.
2. $\pm\frac{IT14}{2}$.

Изм.	Лист	№ докум.	Подпись	Дата	65.189.10.003			
Разраб.		Богданова			Тяга	Лит.	Масса	Масштаб
Пров.		Колмец				И	См. табл.	–
Т.контр.						Лист	Листов 1	
Н.контр.		Колмец			Круг 16-В-ГОСТ 2590-71 / 20-6-ГОСТ 1050-74	ЛАТГИПРОПРОМ		
Утв.								

Копировал — Формат А4

Типовой проект 903-1-277.90 Альбом 6

Формат	Зона	Поз.	Обозначение	Наименование	Кол.	Примечание
				Документация		
А3			65.189.11.000СБ	Сборочный чертеж		
				Детали		
Б4		1	65.189.11.001	Стойка		
				Швеллер 10 ГОСТ 8240-72 / ВСт3сп3-I ГОСТ 535-79	2	7,61кг
Б4		2	65.189.11.002	Стойка		
				Швеллер 10-ГОСТ 8240-72 / ВСт3сп3-I ГОСТ 535-79	2	7,61кг
Б4		3	65.189.11.003	Связь		
				Уголок 50×50×5-Б-ГОСТ 8509-86 / ВСт3сп3-I ГОСТ 535-79		
				L = 320 ± 0,7 мм	4	2,75кг
Б4		4	65.182.11.004	Связь		
				Уголок 50×50×5-Б-ГОСТ 8509-86 / ВСт3сп3-I ГОСТ 535-79		
				L = 1000 ± 1,15 мм	4	8,59кг

Изм.	Лист	№ докум.	Подпись	Дата	65.189.11.000			
Разраб.		Богданова			Опора кармана	Лит.	Лист	Листов
Пров.		Колмец				И		
Н.контр.		Колмец			ЛАТГИПРОПРОМ			
Утв.								

24342-06 69 Копировал — Формат А4

65.189.11.000СБ

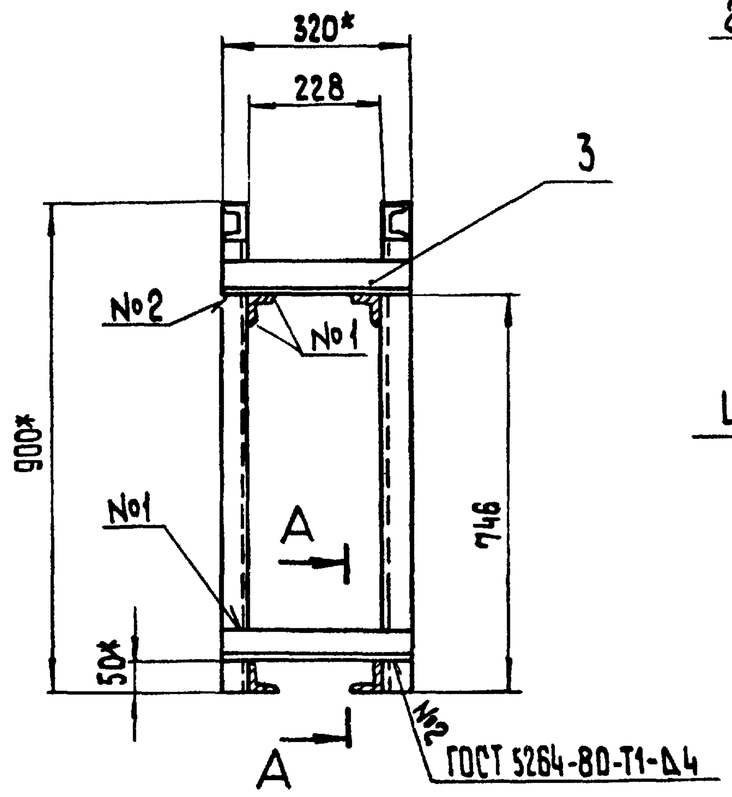

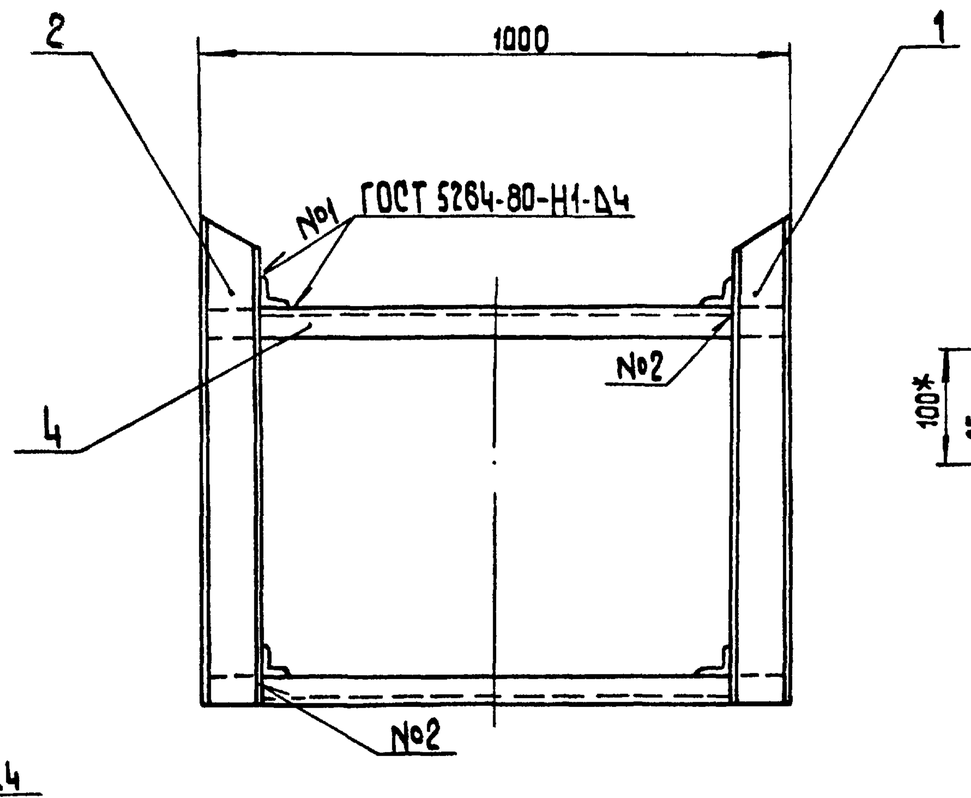

Поз.1
М 1:5

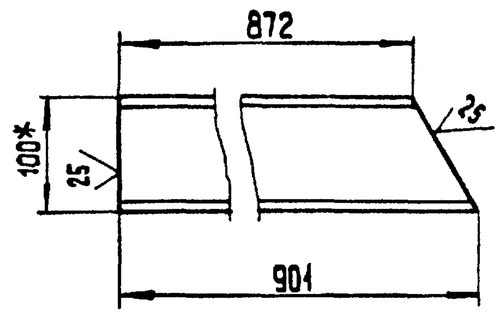

1.* Размеры для справок.
2. $\pm \frac{IT14}{2}$.
3. Обработка поверхностей реза деталей БЧ $\sqrt{25}$

Поз. 2

А–А
М 1:5

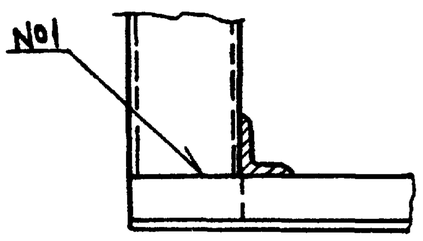

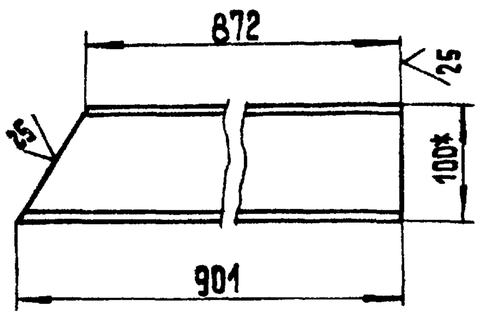

Изм	Лист	№ докум.	Подп.	Дата	65.189.11.000 СБ			
Разраб.		Богданова			Опора кармана	Лит.	Масса	Масштаб
Пров.		Колмец				и	75,8	1:10
Т.контр.						Лист	Листов 1	
Н.контр.		Колмец				ЛАТГИПРОПРОМ		
Утв.								

Копировал 38 формат А3

Формат	Зона	Поз.	Обозначение	Наименование	Кол.	Примечание
				Документация		
А4			65.189.12.000 СБ	Сборочный чертеж		
				Детали		
БЧ		1	65.189.12.001	Балка		
				Швеллер 10-ГОСТ 8240-72 / ВСт3сп3-I-ГОСТ 535-79		
				L = 500 ± 0,775 мм	1	4,3кг
БЧ		2	65.189.12.002	Стойка		
				Швеллер 10-ГОСТ 8240-72 / ВСт3сп3-I-ГОСТ 535-79		
				L = 2529 -2,1 мм	2	21,72кг
БЧ		3	65.189.12.003	Плита		
				Лист 10 ГОСТ 19903-74 / ВСт3кп2 ГОСТ 14637-79		
				300±0,65×300±0,65 мм	1	7,07кг

Изм	Лист	№ докум.	Подп.	Дата	65.189.12.000			
Разраб.		Богданова			Опора	Лит.	Лист	Листов
Пров.		Колмец				и		1
Н.контр.		Колмец				ЛАТГИПРОПРОМ		
Утв.								

Копировал 38 формат А4

Альбом 6

Типовой проект 903-1-277

65.189.12.000СБ

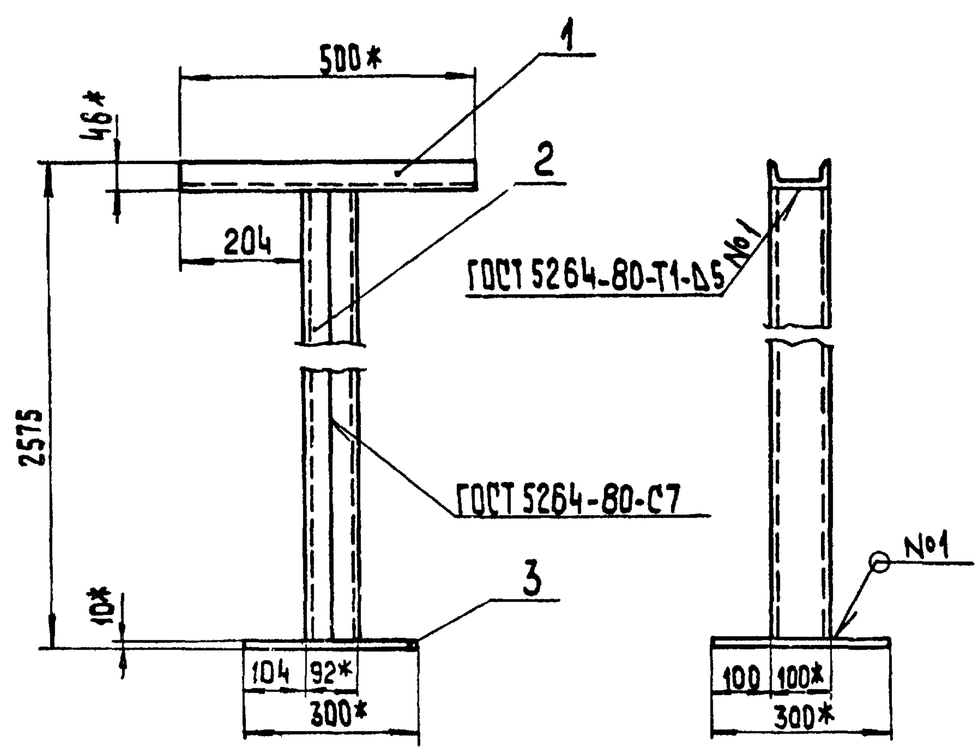

1. Размеры для справок.
2. $\pm \frac{IT14}{2}$.
3. Обработка поверхностей реза деталей БЧ $\sqrt{25}$

Изм	Лист	№ докум.	Подп.	Дата	65.189.12.000 СБ			
Разраб.		Богданова			Опора	Лит.	Масса	Масштаб
Пров.		Колмец				и	54,8	1:10
Т.контр.						Лист	Листов 1	
Н.контр.		Колмец				ЛАТГИПРОПРОМ		
Утв.								

Инв.№ подл. | Подп. и дата | Взам.инв.№ | Инв.№ дубл. | Подп. и дата

24342-06 70 Копировал 38 формат А4

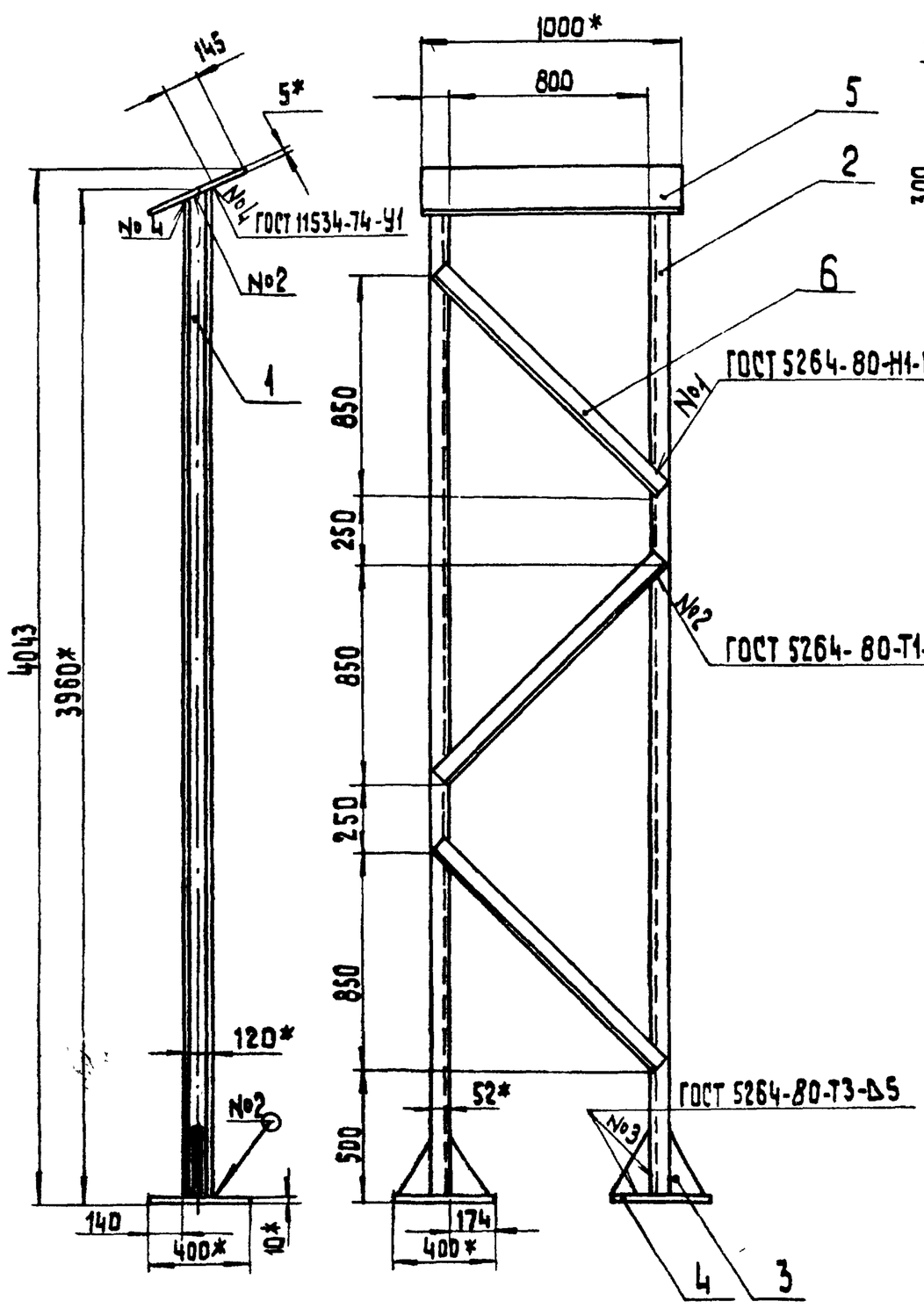

Поз. 3

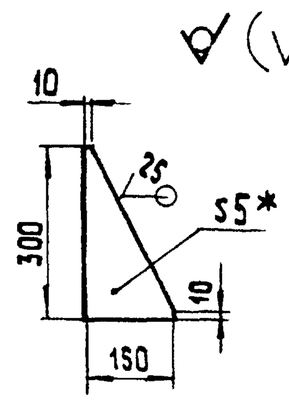

Поз. 1
М 1:5

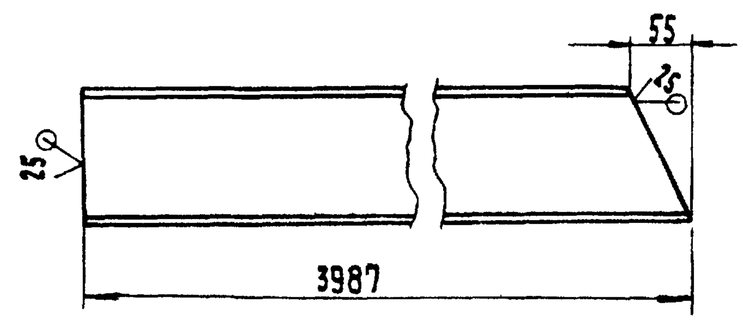

Поз. 2
М 1:5

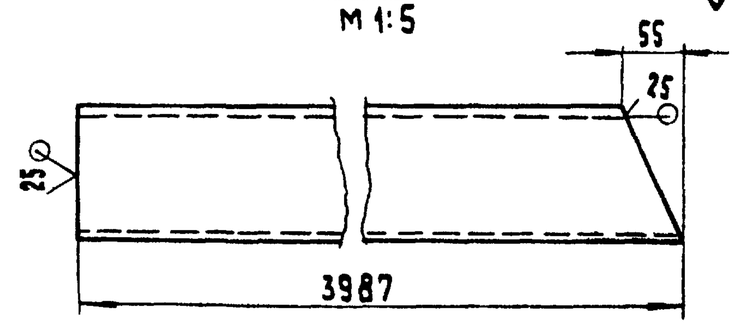

1.* Размеры для справок

2. $\pm\frac{IT14}{2}$.

3. Обработка поверхностей реза деталей БЧ $\sqrt{25}$.

Изм	Лист	№ докум.	Подп.	Дата	65.189.13.000СБ			
Разраб.		Богданова			Опора	Лит.	Масса	Масштаб
Пров.		Колмец				И	144,2	1:20
Т.контр.						Лист	Листов 1	
Н.контр.		Колмец				ЛАТГИПРОПРОМ		
Утв.								

Копировал 38 Формат А3

Форм.	Зона	Поз.	Обозначение	Наименование	Кол.	Примечание
				Документация		
А3			65.189.13.000СБ	Сборочный чертеж		
				Детали		
БЧ		1	65.189.13.001	Стойка		
				Швеллер $\frac{12\text{-ГОСТ 8240-72}}{\text{ВСт3сп3-I-ГОСТ 535-79}}$	1	41,18 кг
БЧ		2	65.189.13.002	Стойка		
				Швеллер $\frac{12\text{-ГОСТ 8240-72}}{\text{ВСт3сп3-I-ГОСТ 535-79}}$	1	41,18 кг
БЧ		3	65.189.13.003	Косынка		
				Лист $\frac{5\text{ ГОСТ 19903-74}}{\text{ВСт3кп2 ГОСТ 14637-79}}$	4	0,93 кг
БЧ		4	65.189.13.004	Плита		
				Лист $\frac{10\text{ ГОСТ 19903-74}}{\text{ВСт3кп2 ГОСТ 14637-79}}$		
				400±0,7×400±0,7 мм	2	12,56 кг
БЧ		5	65.189.13.005	Плита		
				Лист $\frac{5\text{ ГОСТ 19903-74}}{\text{ВСт3кп2 ГОСТ 14637-79}}$		
				400±0,7×1000±1,15 мм	1	15,7 кг
БЧ		6	65.189.13.006	Связь		
				Уголок $\frac{63\times63\times5\text{-Б-ГОСТ 8509-86}}{\text{ВСт3сп3-I-ГОСТ 535-79}}$		
				L=1200±1,3	3	5,77 кг

Изм	Лист	№ докум.	Подп.	Дата	65.189.13.000			
Разраб.		Богданова			Опора	Лит.	Лист	Листов
Пров.		Колмец				И		1
Н.контр.		Колмец				ЛАТГИПРОПРОМ		
Утв.								

Копировал 38 Формат А4

Альбом 6

Типовой проект 903-1-277.90

Форм.	Зона	Поз.	Обозначение	Наименование	Кол.	Примечание
				Документация		
А3			65.189.15.100СБ	Сборочный чертеж		
				Детали		
БЧ		1	65.189.15.101	Балка		
				Швеллер $\frac{10\text{-ГОСТ 8240-72}}{\text{ВСт3сп3-I-535-79}}$	2	6,67 кг
БЧ		2	65.189.15.102	Балка		
				Швеллер $\frac{10\text{-ГОСТ 8240-72}}{\text{ВСт3сп3-I-535-79}}$		
				L=2600±2,7 мм	2	22,33 кг
БЧ		3	65.189.15.103	Связь		
				Полоса $\frac{6\times70\text{-ГОСТ 103-76}}{\text{ВСт3кп2 ГОСТ 535-79}}$		
				L=840-2,3 мм	3	2,77 кг
БЧ		4	65.189.15.104	Угольник		
				Уголок $\frac{25\times16\times3\text{-Б-ГОСТ 8510-86}}{\text{ВСт3сп3-I-ГОСТ 535-79}}$		
				L=800±1,0 мм	2	0,73 кг
БЧ		5	65.189.15.105	Настил		
				Лист ПВ 406 ГОСТ 8706-78		
				800±1,0×2564±2,7	1	32,2 кг

Инв.№ подл. | Подп. и дата | Взам. инв.№ | Инв.№ дубл. | Подп. и дата

Изм	Лист	№ докум.	Подп.	Дата	65.189.15.100			
Разраб.		Богданова			Настил	Лит.	Лист	Листов
Пров.		Колмец				И		1
Н.контр.		Колмец				ЛАТГИПРОПРОМ		
Утв.								

Копировал 38 Формат А4

Формат	Зона	Поз.	Обозначение	Наименование	Кол.	Примечание
				Документация		
А2			65.189.15.000 СБ	Сборочный чертеж		
				Сборочные единицы		
А4		1	65.189.15.100	Настил	1	
А4		2	65.189.15.200	Рама	1	
А4		3	65.189.15.300	Лестница	1	
А4		4	65.189.15.400	Секция перил	1	
		5	-01	Секция перил	1	
А4		6	65.189.15.500	Секция перил	1	
		7	-01	Секция перил	1	
А4		8	65.189.15.600	Секция перил	1	
				Детали		
Б4		9	65.189.15.001	Угольник		
				Уголок $\frac{50\times50\times5\text{-Б-ГОСТ8509-86}}{\text{ВСт3сп3-I-ГОСТ535-79}}$	2	0.75
Б4		10	65.189.15.002	Штырь		
				Круг $\frac{\text{36-В-ГОСТ2590-88}}{\text{20-Б-ГОСТ1050-74}}$	4	0,32 кг
Б4		11	65.189.15.003	Штыр		
				Круг $\frac{\text{16-В-ГОСТ2590-88}}{\text{20-Б-ГОСТ1050-74}}$	2	0.05

Изм. Лист. № докум. Подп. Дата

Разраб. Богданова

Пров. Колмец

Н.контр. Колмец

Утв.

65.189.15.000

Площадка

Лит. И | Лист | Листов 1

ЛАТГИПРОПРОМ

Копировал: | Формат А4

Альбом 6

Типовой проект 903-1-277.90

Инв. № подл. | Подп. и дата | Взам. инв. № | Инв. № дубл. | Подп. и дата

Формат	Зона	Поз.	Обозначение	Наименование	Кол.	Примечание
				Документация		
А2			65.189.15.200 СБ	Сборочный чертеж		
				Детали		
Б4		1	65.189.15.201	Распорка		
				Швеллер $\frac{\text{10-ГОСТ8240-72}}{\text{ВСт3сп3-I-ГОСТ535-79}}$	2	6.25кг
Б4		2	65.189.15.202	Косынка		
				Лист $\frac{\text{5 ГОСТ19903-74}}{\text{ВСт3кп2 ГОСТ14637-79}}$	4	225кг
Б4		3	65.189.15.203	Стойка		
				Швеллер $\frac{\text{10-ГОСТ8240-72}}{\text{ВСт3сп3-I-ГОСТ535-79}}$		
				L=3390±3,3мм	4	29.12кг
Б4		4	65.189.15.204	Связь		
				Швеллер $\frac{\text{10-ГОСТ8240-72}}{\text{ВСт3сп3-I-ГОСТ535-79}}$		
				L=1600±1,55мм	1	13,74кг
Б4		5	65.189.15.205	Балка		
				Швеллер $\frac{\text{10-ГОСТ8240-72}}{\text{ВСт3-I-ГОСТ535-79}}$		
				L=2600±2,7мм	1	22,33кг

Изм. Лист. № докум. Подп. Дата

Разраб. Богданова

Пров. Колмец

Н.контр. Колмец

Утв.

65.189.15.200

Рама

Лит. И | Лист | Листов 1

ЛАТГИПРОПРОМ

Копировал: | Формат А4

Формат	Зона	Поз.	Обозначение	Наименование	Кол.	Примечание
Б4		6	65.189.15.206	Балка		
				Швеллер $\frac{\text{10-ГОСТ8240-72}}{\text{ВСт3сп3-I-ГОСТ535-79}}$		
				L=870±1,15мм	2	7,47кг
Б4		7	65.189.15.207	Балка		
				Швеллер $\frac{\text{10-ГОСТ8240-72}}{\text{ВСт3сп3-I-ГОСТ535-79}}$		
				L=1530±1,65мм	2	13,14кг
Б4		8	65.189.15.208	Связь		
				Швеллер $\frac{\text{10-ГОСТ8240-72}}{\text{ВСт3сп3-I-ГОСТ535-79}}$		
				L=2230±2,2мм	1	19,16кг
Б4		9	65.189.15.209	Балка		
				Швеллер $\frac{\text{10-ГОСТ8240-72}}{\text{ВСт3сп3-I-ГОСТ535-79}}$		
				L=950±1,15мм	4	8,16кг
Б4		10	65.189.15.211	Стойка		
				Швеллер $\frac{\text{10-ГОСТ8240-72}}{\text{ВСт3сп3-I-ГОСТ535-79}}$		
				L=790±1,0мм	4	6,79кг
Б4		11	65.189.15.212	Связь		
				Уголок $\frac{\text{63×63×5-Б-ГОСТ8509-86}}{\text{ВСт3сп3-I-ГОСТ535-79}}$		
				L=2376±2,2мм	2	11,43кг
Б4		12	65.189.15.213	Планка		
				Полоса $\frac{\text{5×50-ГОСТ103-76}}{\text{ВСт3кп2 ГОСТ535-79}}$		
				L=110±0,435мм	8	0,22кг
Б4		13	65.189.15.214	Плита		
				Лист $\frac{\text{10 ГОСТ19903-74}}{\text{ВСт3кп2 ГОСТ14637-79}}$		
				300±0,65×300±0,65мм	1	7,07кг

Изм. Лист. № докум. Подп. Дата

65.189.15.200

Лист 2

Копировал: | Формат А4

Альбом 6

Типовой проект 903-1-277.90

Инв. № подл. | Подп. и дата | Взам. инв. № | Инв. № дубл. | Подп. и дата

Формат	Зона	Поз.	Обозначение	Наименование	Кол.	Примечание
Б4		14	65.189.15.215	Плита		
				Лист $\frac{\text{10 ГОСТ19903-74}}{\text{ВСт3кп2 ГОСТ14637-79}}$		
				150±0,5×200±0,575мм	4	2,36кг
Б4		15	65.189.15.216	Плита		
				Лист $\frac{\text{10 ГОСТ19903-74}}{\text{ВСт3кп2 ГОСТ14637-79}}$		
				300±0,65×600±0,875мм	2	14,13кг

Изм. Лист. № докум. Подп. Дата

65.189.15.200

Лист 3

Копировал: | 24342-06 72 | Формат А4

65.189.15.000СБ

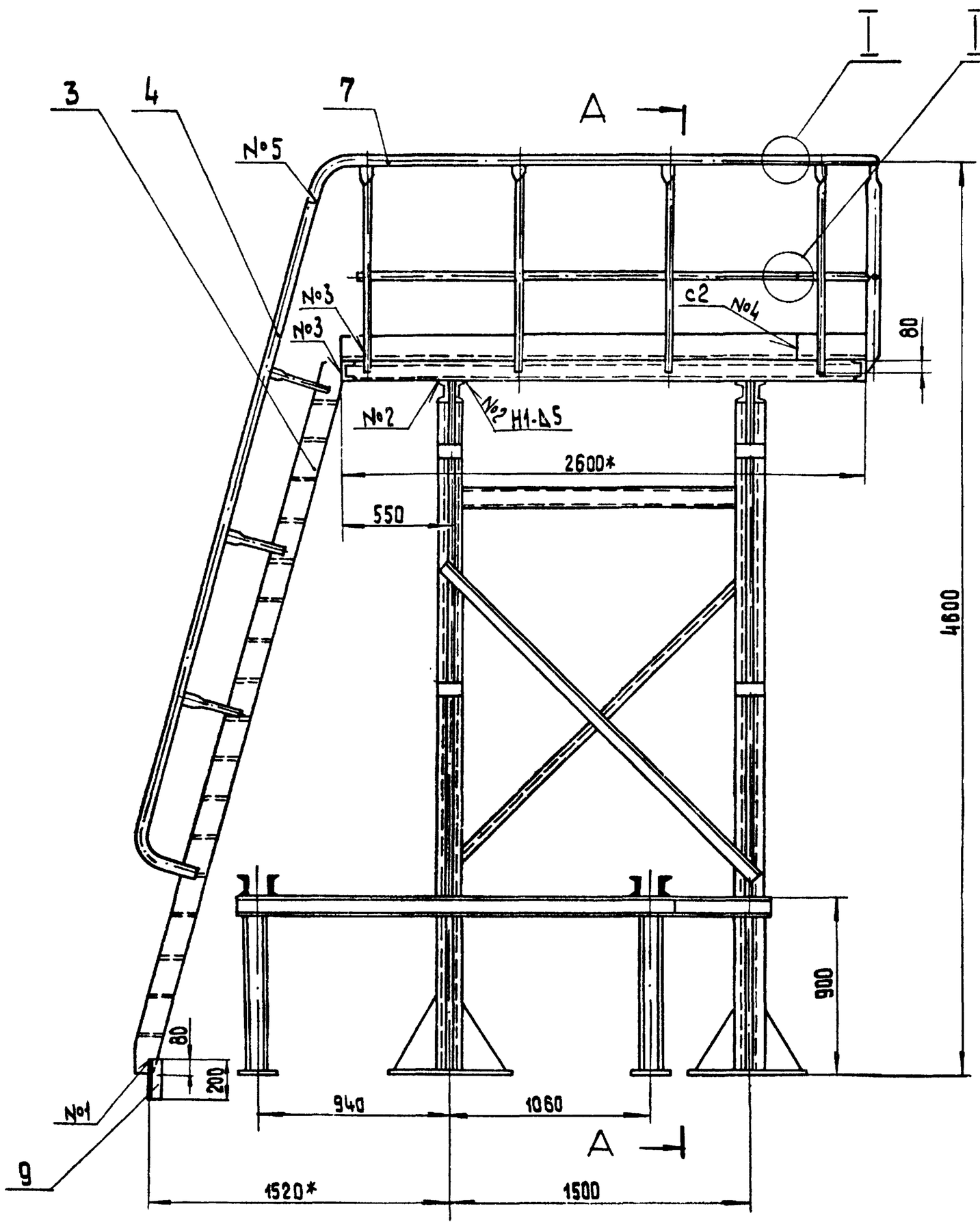

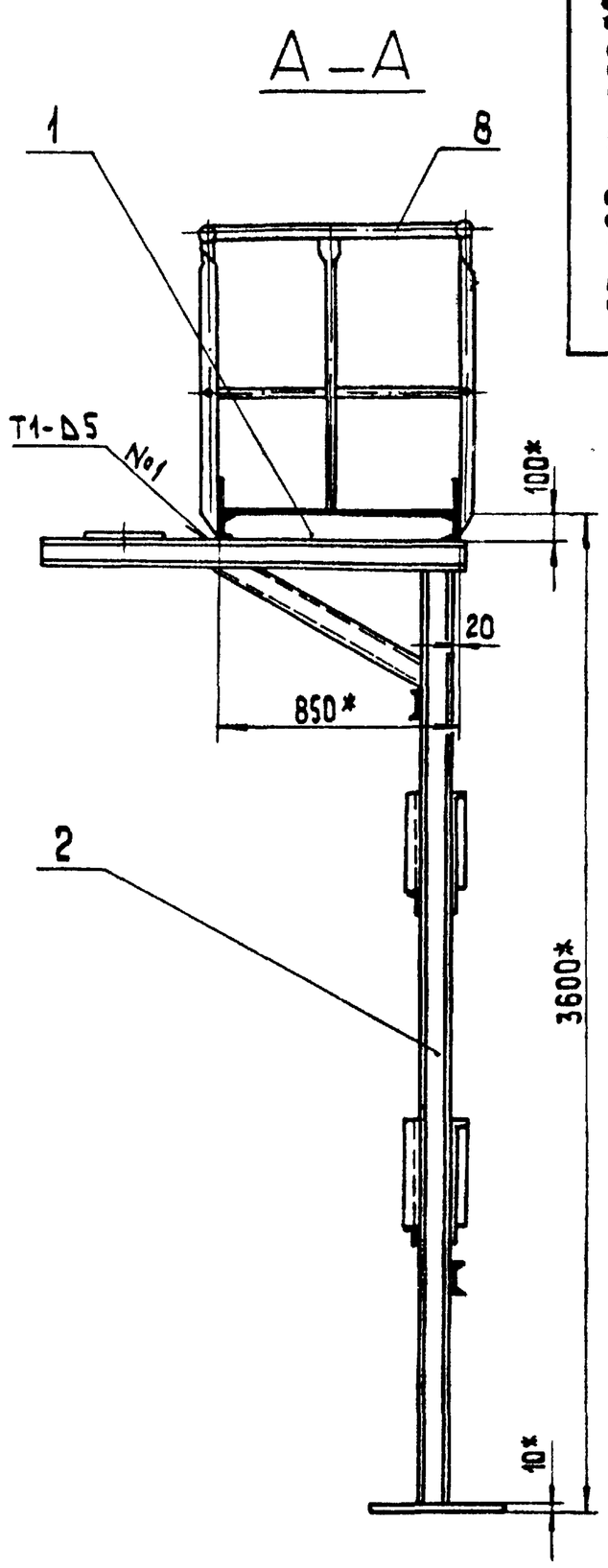

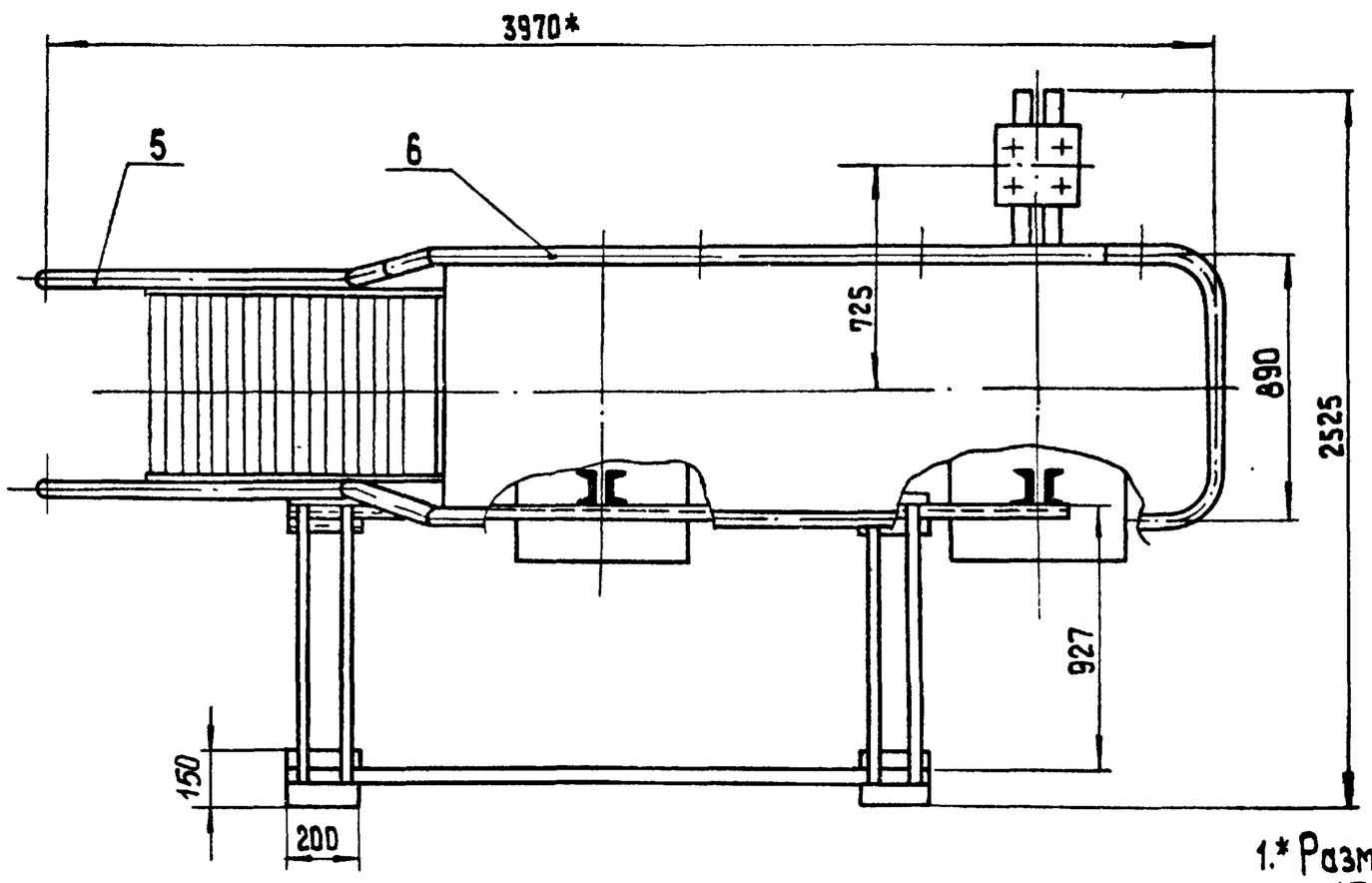

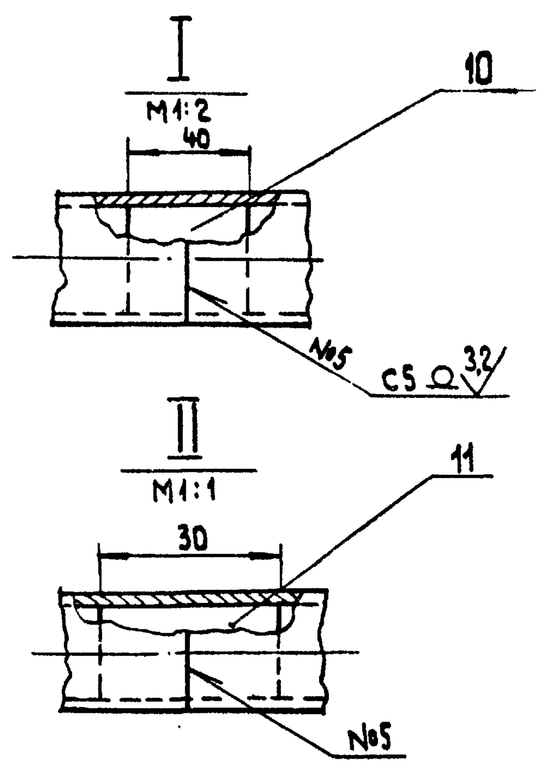

1.* Размеры для справок.
2. $\pm \frac{IT14}{2}$.
3. Обработка поверхностей реза деталей Б4 25.
4. Сварные швы №1 ÷ №4 по ГОСТ 5264-80; №5 по ГОСТ 16037-80.

					65.189.15.000 СБ			
Изм	Лист	№ докум.	Подп.	Дата	Площадка	Лит.	Масса	Масштаб
Разраб.		Богданова				и	662	1:20
Пров.		Колмец				Лист	Листов 1	
Т.контр.						ЛАТГИПРОПРОМ		
Н.контр.		Колмец						
Утв.								

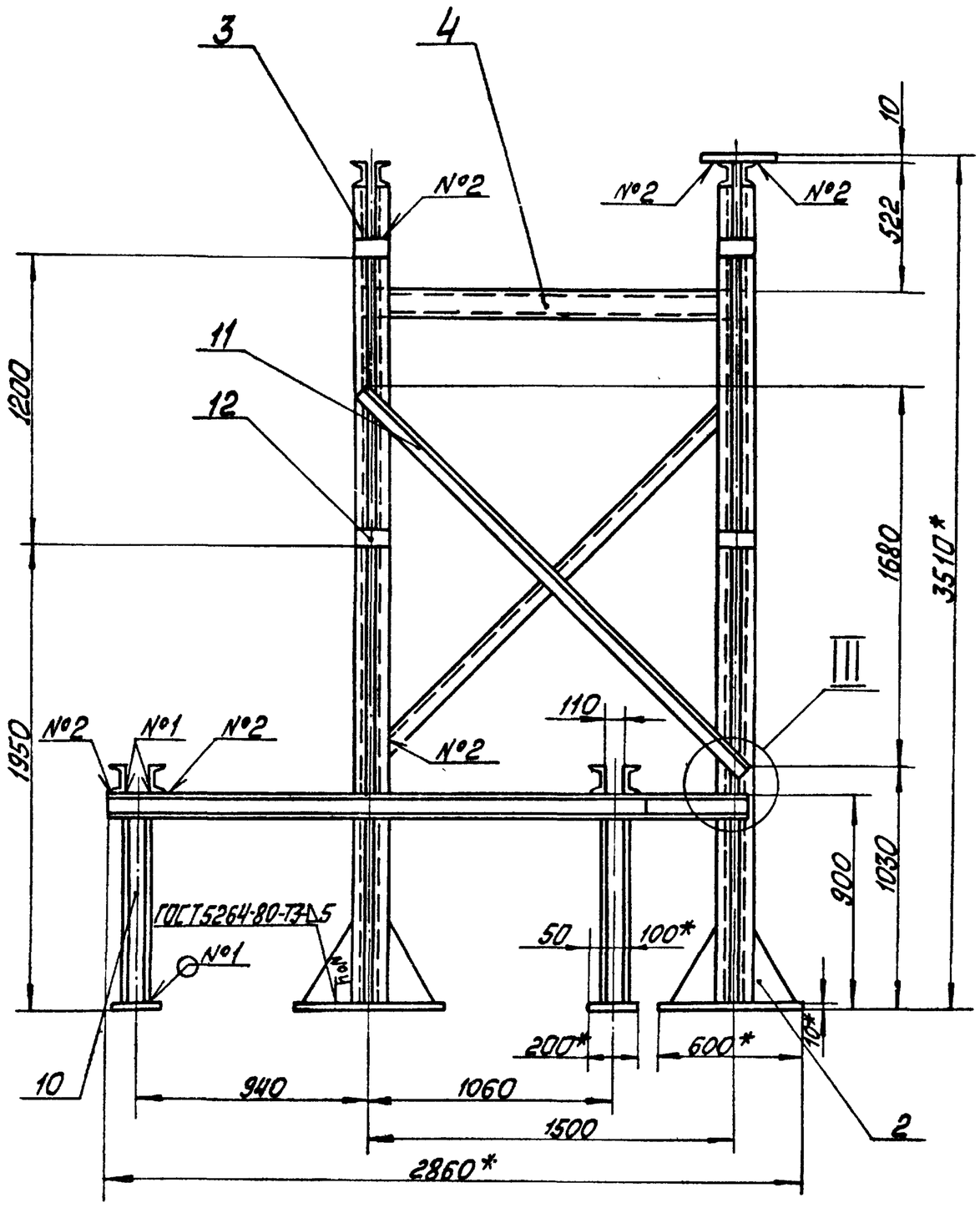

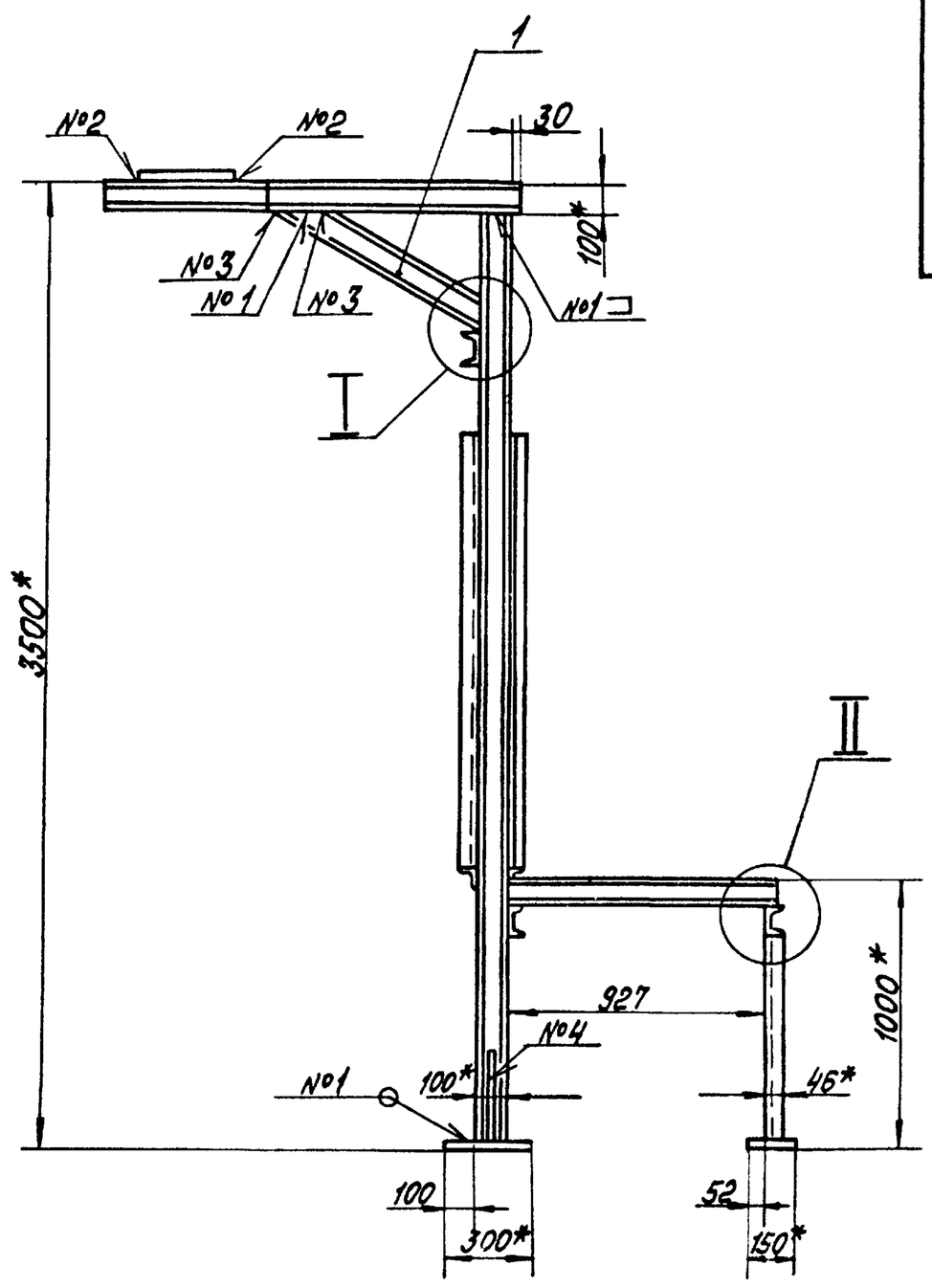

I
М1:5

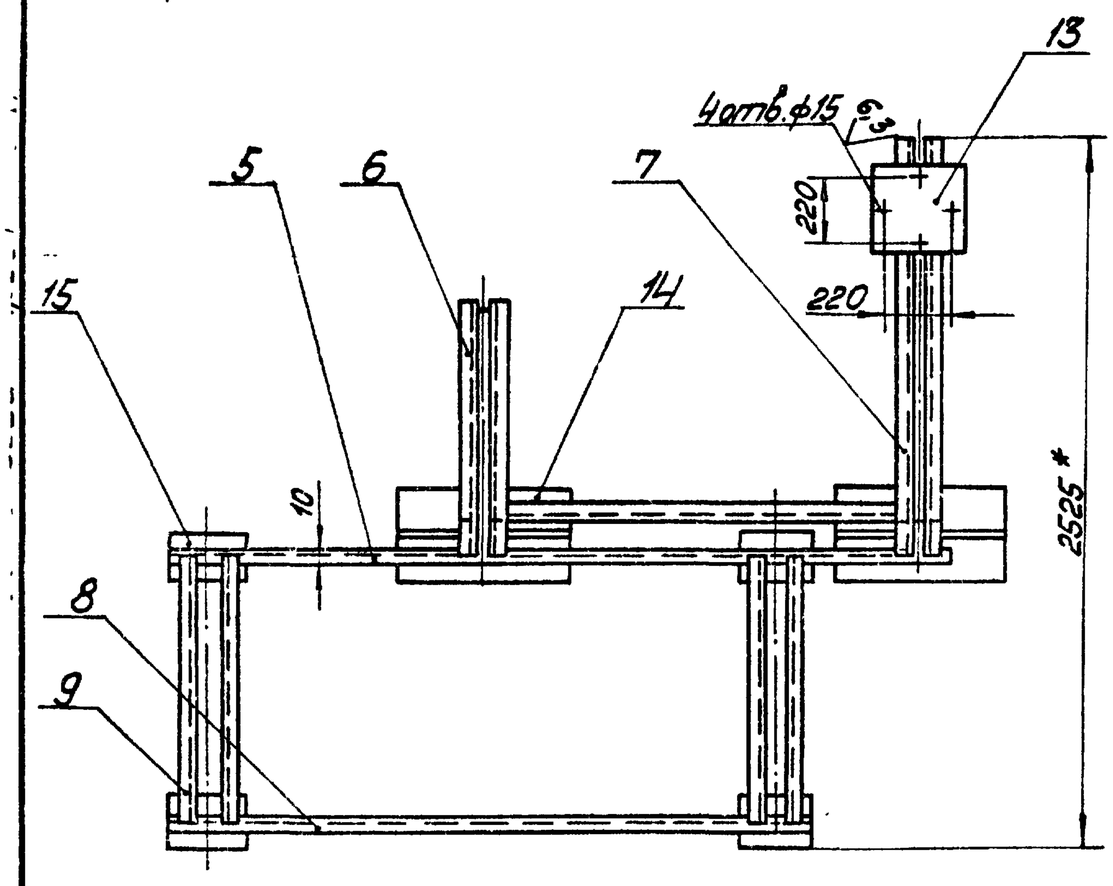

II
М1:5

III
М1:5

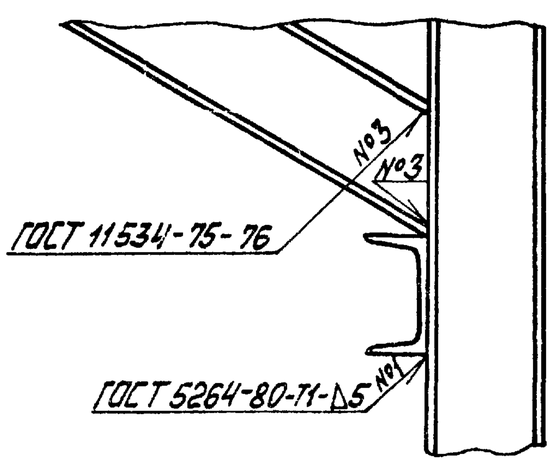

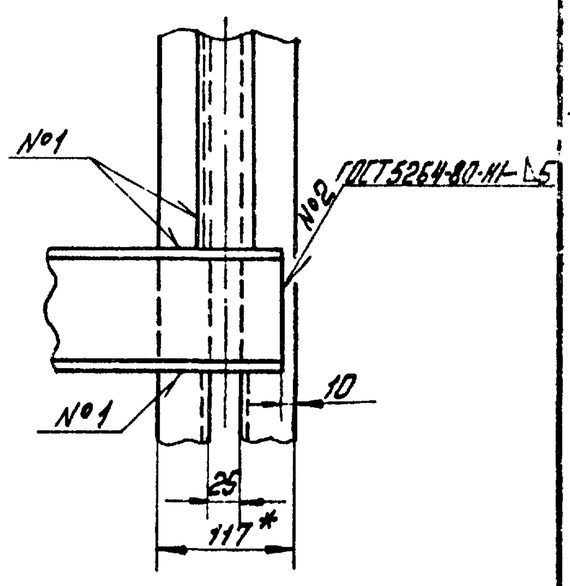

Поз. 2
М1:10

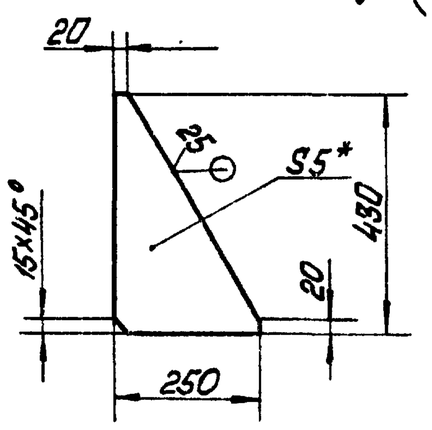

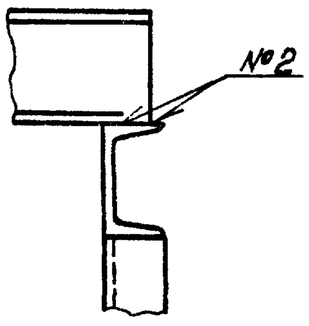

Поз. 1
М1:5

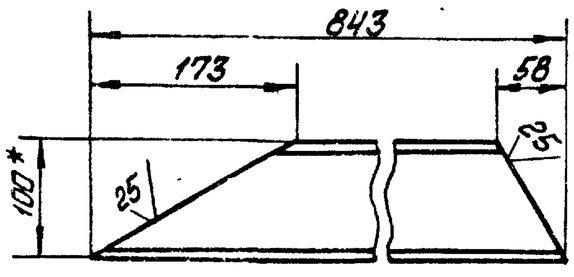

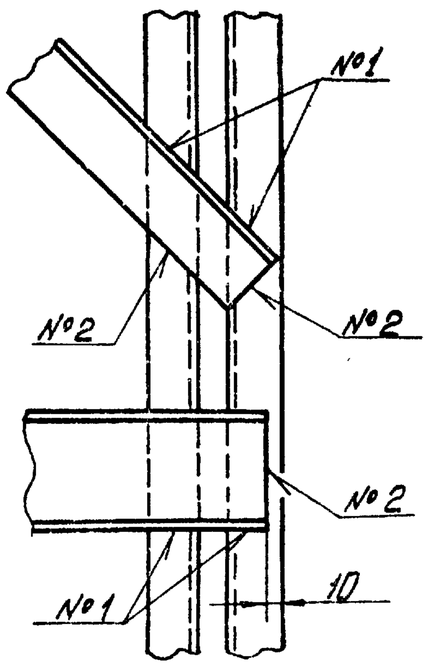

1 * Размеры для справок.

2 $\pm \frac{IT14}{2}$

3 Обработка поверхностей реза деталей Б4 (25)

Изм.	Лист	№ докум.	Подп.	Дата	65.189.15.200 СБ		
Разраб.		Бурданова			Рама	Лит.	Масса	Масшт.
Пров.		Колтец				И	364	1:20
Т.контр.						Лист	Листов 1	
Н.контр.		Колтец				ЛАТГИПРОПРОМ		
Утв.								

65.189.15.100СБ

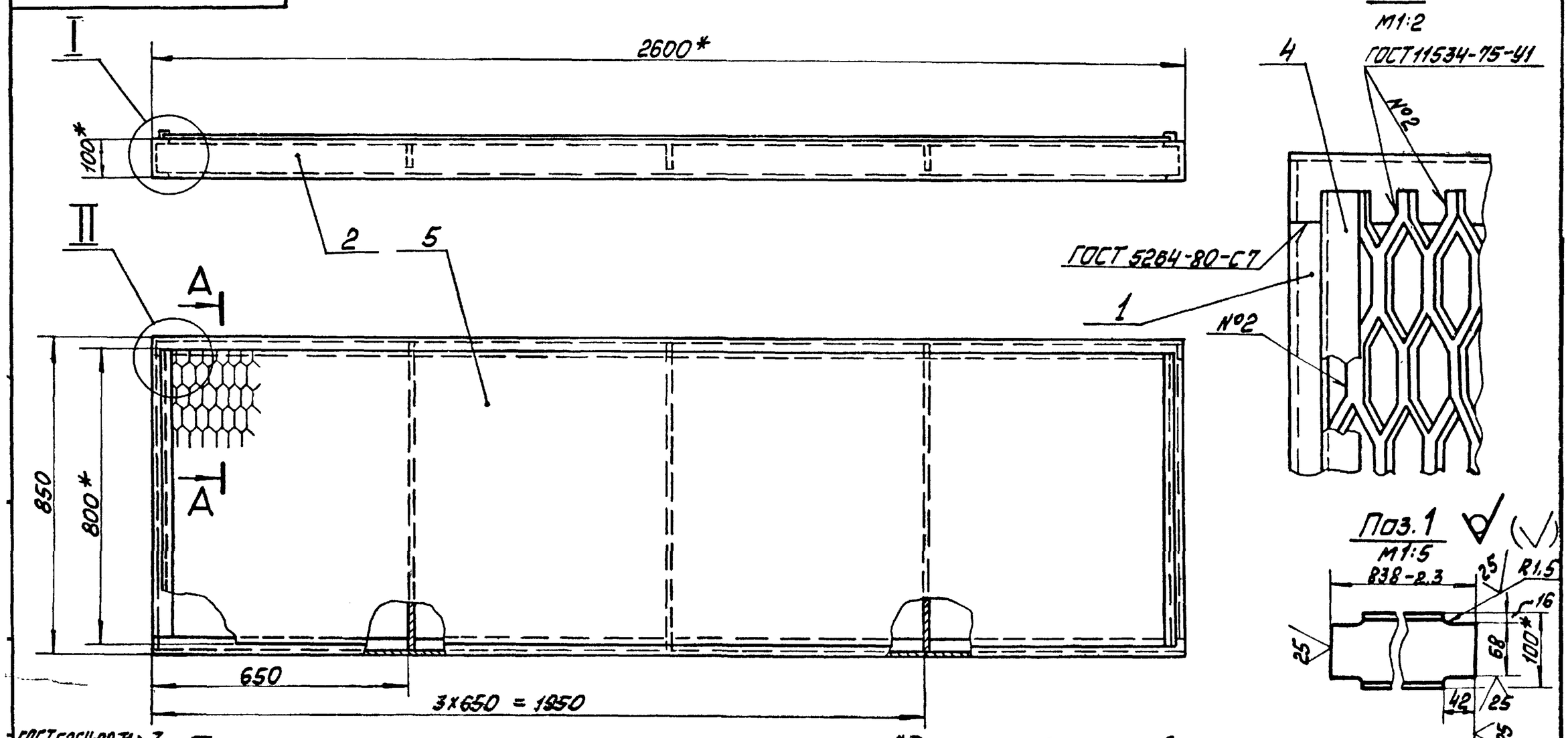

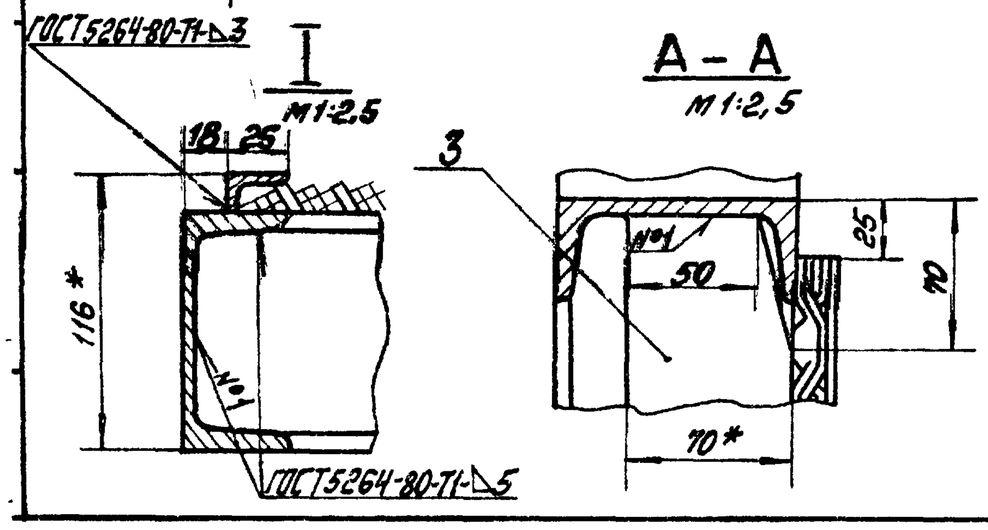

1 *Размеры для справок.

2 $\pm\frac{IT14}{2}$

3 Обработка поверхностей реза деталей Б4 $\sqrt{25}$.

Изм.	Лист	№ докум.	Подп.	Дата	65.189.15.100 СБ		
Разраб.		Богданова			Настил	Лит.	Масса	Масшт.
Пров.		Колмец				И	100	1:10
Т.контр.						Лист	Листов 1
Н.контр.		Колмец			ЛАТГИПРОПРОМ		
Утв.							

Копировал Маш. Формат А3

65.189.14.000

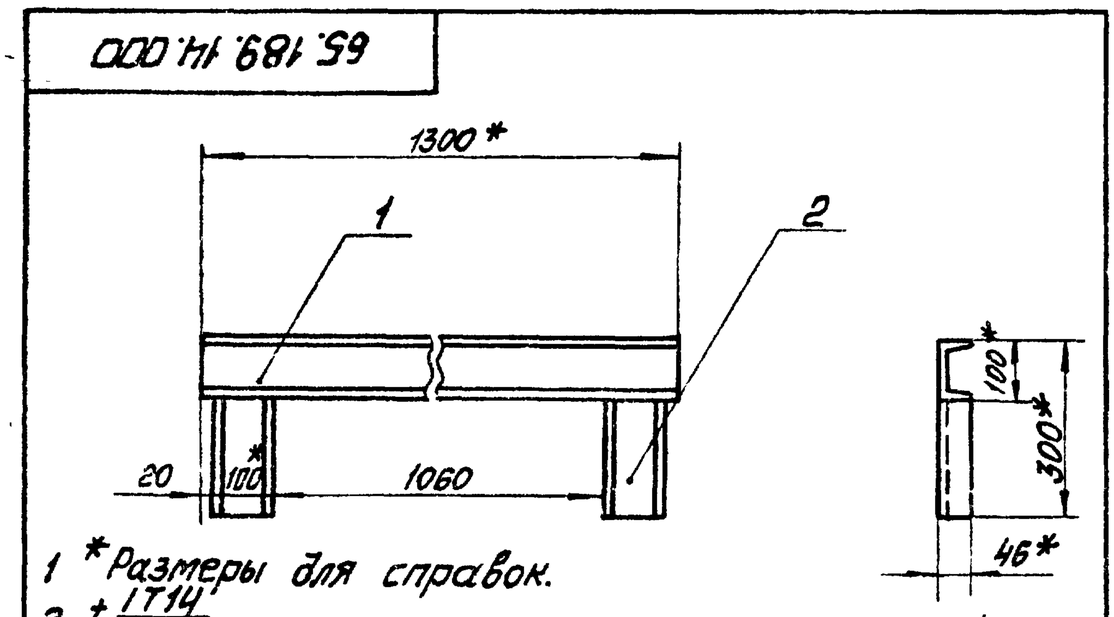

1 *Размеры для справок.

2 $\pm\frac{IT14}{2}$

3 Обработка поверхностей реза деталей $\sqrt{25}$

Форм.	Зона	Поз.	Обозначение	Наименование	Кол.	Примечание
				Детали		
Б4		1	65.189.14.001	Балка		
				Швеллер $\frac{10\text{-ГОСТ 8240-72}}{\text{ВСт3сп3-I-ГОСТ 535-79}}$		
				L = 1300 ± 1,55 мм	1	11,17кг
Б4		2	65.189.14.002	Стойка		
				Швеллер $\frac{10\text{-ГОСТ 8240-72}}{\text{ВСт3сп3-I-ГОСТ 535-79}}$		
				L = 200 – 1,15мм	2	1,72

Изм.	Лист	№ докум.	Подп.	Дата	65.189.14.000		
Разраб.		Богданова			Опора	Лит.	Масса	Масшт.
Пров.		Колмец				И	12,9	1:10
Т.контр.						Лист	Листов 1
Н.контр.		Колмец			ЛАТГИПРОПРОМ		
Утв.							

Копировал Маш. Формат А4

Типовой проект 903-1-277.90 Альбом 6

Форм.	Зона	Поз.	Обозначение	Наименование	Кол.	Примечание
				Документация		
А3			65.189.15.400 СБ	Сборочный чертёж		
				Детали		
А4		1	65.189.15.401	Стойка	3	
				Переменные данные для исполнений		
				65.189.15.400		
				Детали		
А4		2	65.182.15.402	Поручень	1	
				65.189.15.400-01		
				Детали		
		2	65.189.15.402-01	Поручень	1	

Инв. № подл. | Подп. и дата | Взам. инв. №

Изм.	Лист	№ докум.	Подп.	Дата	65.189.15.400		
Разраб.		Богданова			Секция перил	Лит.	Лист	Листов
Пров.		Колмец				И	1
Н.контр.		Колмец			ЛАТГИПРОПРОМ		
Утв.							

24342-06 75 Копировал Маш. Формат А4

65.189.15.400 СБ

65.189.15.400 СБ - изображено
65.189.15.400-01 СБ - зеркальное отражение

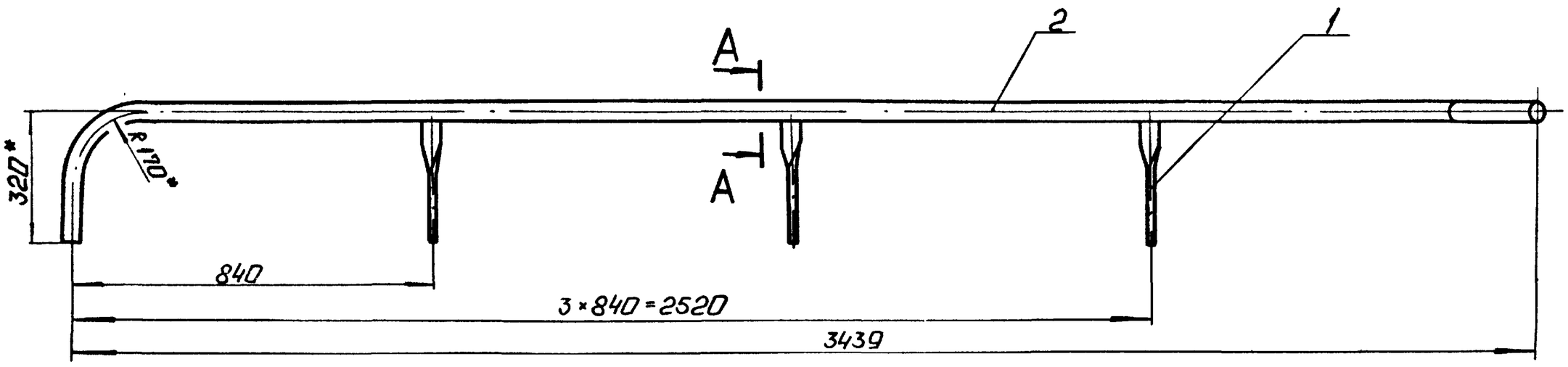

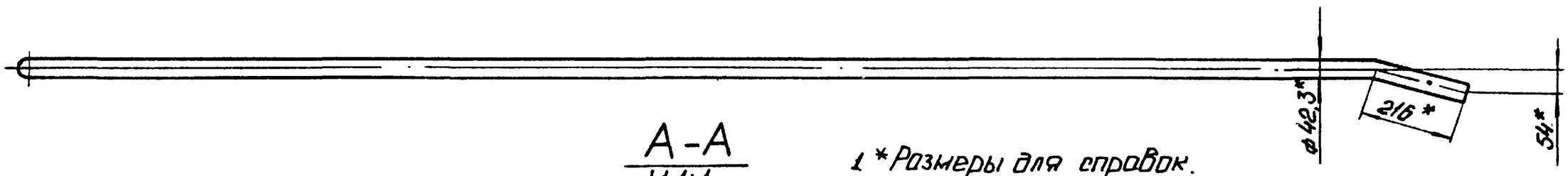

А-А
М 1:1

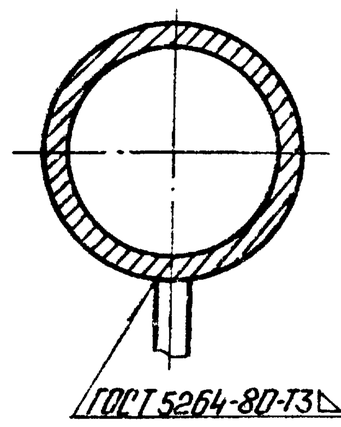

1. *Размеры для справок.
2. $\pm \frac{IT14}{2}$.
3. Обработка поверхностей реза деталей Б4 25.

Изм. Лист	№ докум.	Подп.	Дата	65.189.15.400 СБ			
Разраб.	Богданова			Секция перил	Лит.	Масса	Масштаб
Пров.	Колмец				И	11,7	1:10
Т.контр.					Лист	Листов 1	
Н.контр.	Колмец			ЛАТГИПРОПРОМ			
Утв.							

Копировал: Ф.А. Формат А3

Формат	Зона	Поз.	Обозначение	Наименование	Кол.	Примечание
				Документация		
А3			65.189.150.300 СБ	Сборочный чертеж		
				Детали		
Б4		1	65.189.150.301	Ступенька		
				Лист ромб. К-ПУ-4,0		
				ВСт3кп2 ГОСТ 8568-77	17	3,58 кг
Б4		2	65.189.150.302	Тетива		
				Полоса 8×120-ГОСТ 103-76 ВСт3кп2 ГОСТ 535-79		
				L=3736±3,3 кг	2	28,17 кг

Изм. Лист	№ докум.	Подп.	Дата	65.189.15.300			
Разраб.	Богданова			Лестница	Лит.	Лист	Листов
Пров.	Колмец				И		1
Т.контр.	Колмец				ЛАТГИПРОПРОМ		
Утв.							

Копировал: Ф.А. Формат А4

Альбом Б
Типовой проект 903-1-277.90
Инв. № подл. | Подп. и дата | Взам. инв. № | Инв. № дубл. | Подп. и дата

Формат	Зона	Поз.	Обозначение	Наименование	Кол.	Примечание
				Документация		
А3			65.189.15.500 СБ	Сборочный чертеж		
				Детали		
А4		1	65.189.15.501	Стойка		
Б4		2	65.189.15.502	Леер		
				Труба 15×1,16 ГОСТ 3262-75		
				L=2153-2,6 мм	1	2,73 кг
Б4		3	65.189.15.503	Полоса оградительная		
				Лист 2 ГОСТ 19903-74 ВСт3кп4 ГОСТ 16523-70		
				120±0,435×2213±2,2 мм	1	4,13 кг
А4		4	65.189.15.504	Поручень	1	

Изм. Лист	№ докум.	Подп.	Дата	65.189.15.501			
Разраб.	Богданова			Секция перил	Лит.	Лист	Листов
Пров.	Колмец				И		1
Н.контр.	Колмец				ЛАТГИПРОПРОМ		
Утв.							

Копировал: Ф.А. Формат А4

65.189.15.300СБ

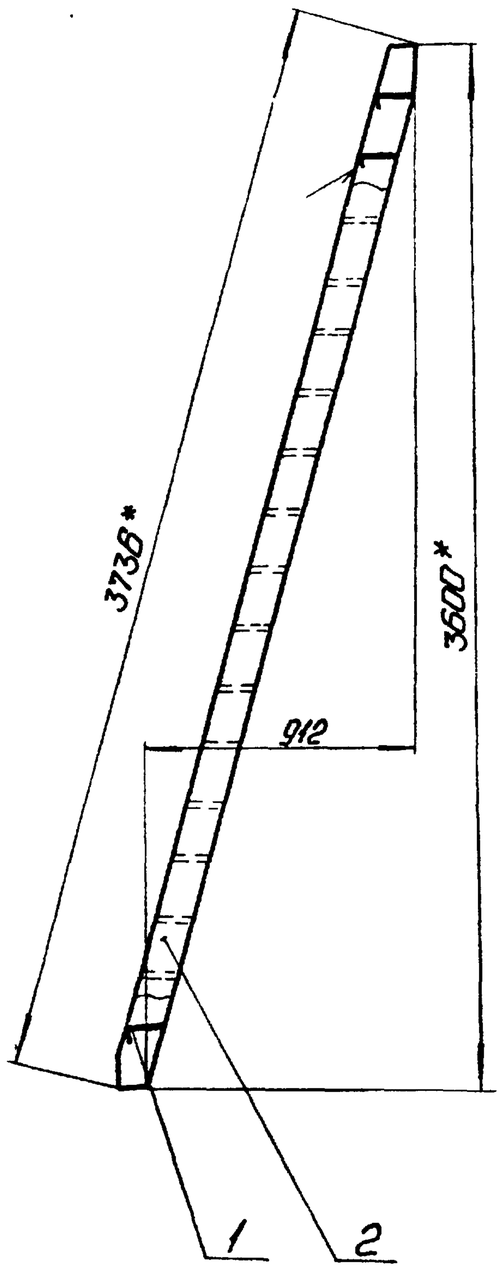

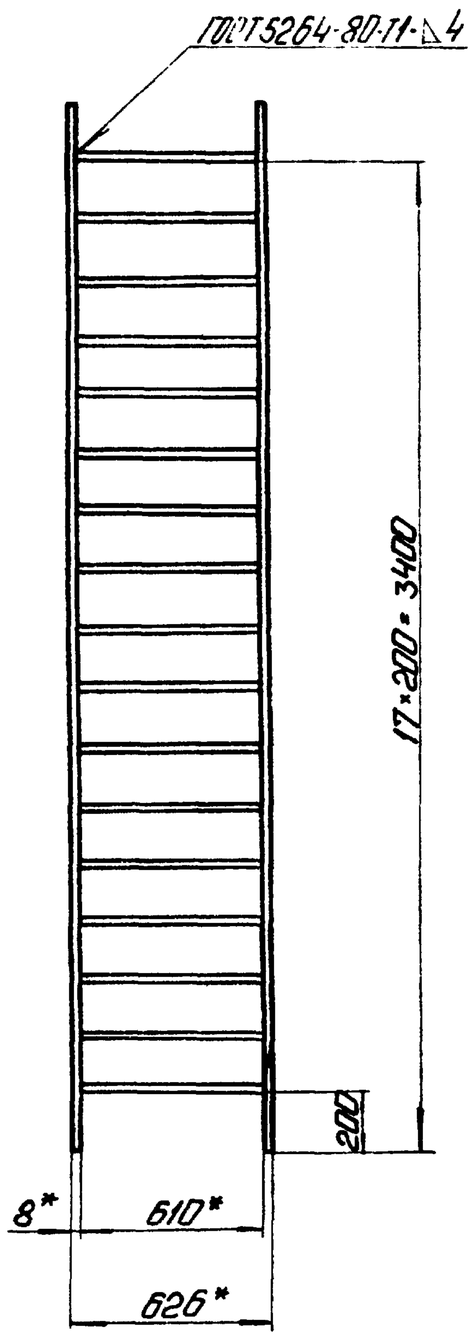

Поз 1
М 1:1

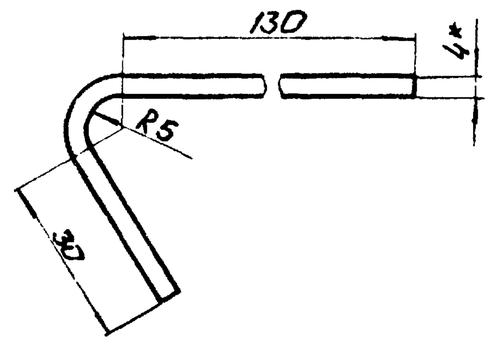

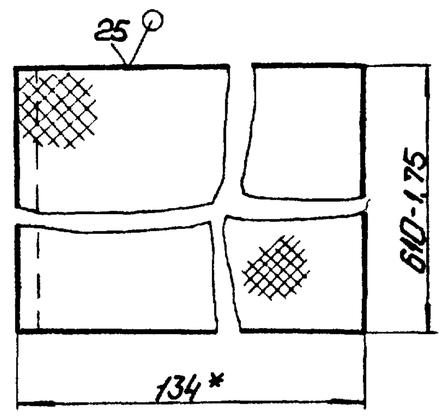

Поз. 2
М 1:5

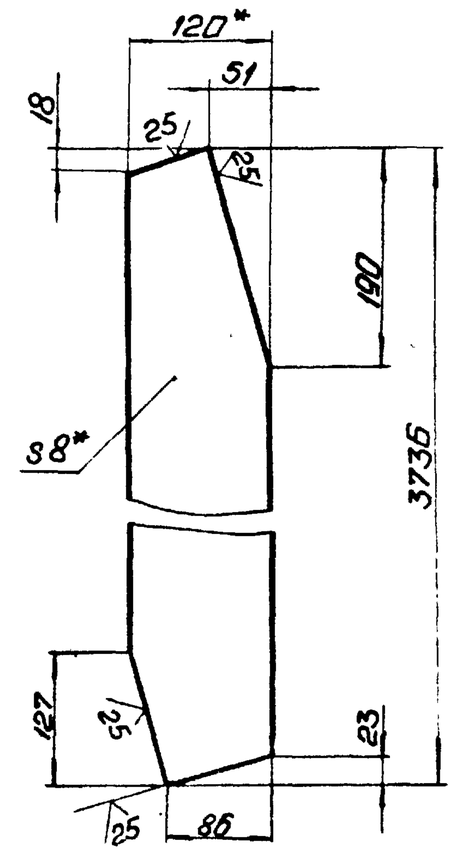

1. * Размеры для справок.
2. $\pm \frac{IT14}{2}$.

Изм.	Лист	№ докум.	Подп.	Дата	65.189.15.300СБ			
Разраб.		Богданова			Лестница	Лит.	Масса	Масштаб
Пров.		Колмец				и	117.2	1:20
Т.контр.						Лист	Листов 1	
Н.контр.		Колмец				ЛАТГИПРОПРОМ		
Утв.								

Копировал: Ф. 2 Формат А3

65.189.15.402

(✓)

65.189.15.402 - изображено
65.189.15.402-01 - зеркальное отражение

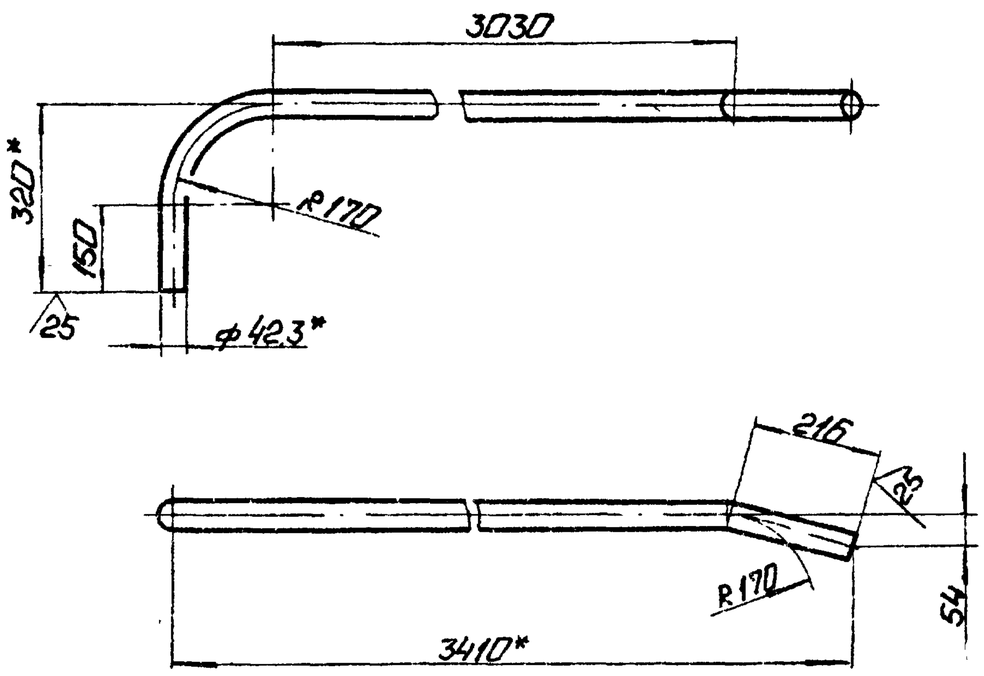

1. * Размеры для справок.
2. $\pm \frac{IT14}{2}$.

Изм.	Лист	№ докум.	Подп.	Дата	65.189.15.402			
Разраб.		Богданова			Поручень	Лит.	Масса	Масштаб
Пров.		Колмец				и	10	1:10
Т.контр.						Лист	Листов 1	
Н.контр.		Колмец			Труба 32×2.8 ГОСТ 3262-75	ЛАТГИПРОПРОМ		
Утв.								

Копировал: Ф. 4 Формат А4

Альбом 6

Типовой проект 903-1-277.90

Инв. № подл. | Подп. и дата | Взам. инв. № | Инв. № подл. | Подп. и дата

65.189.15.401

(✓)

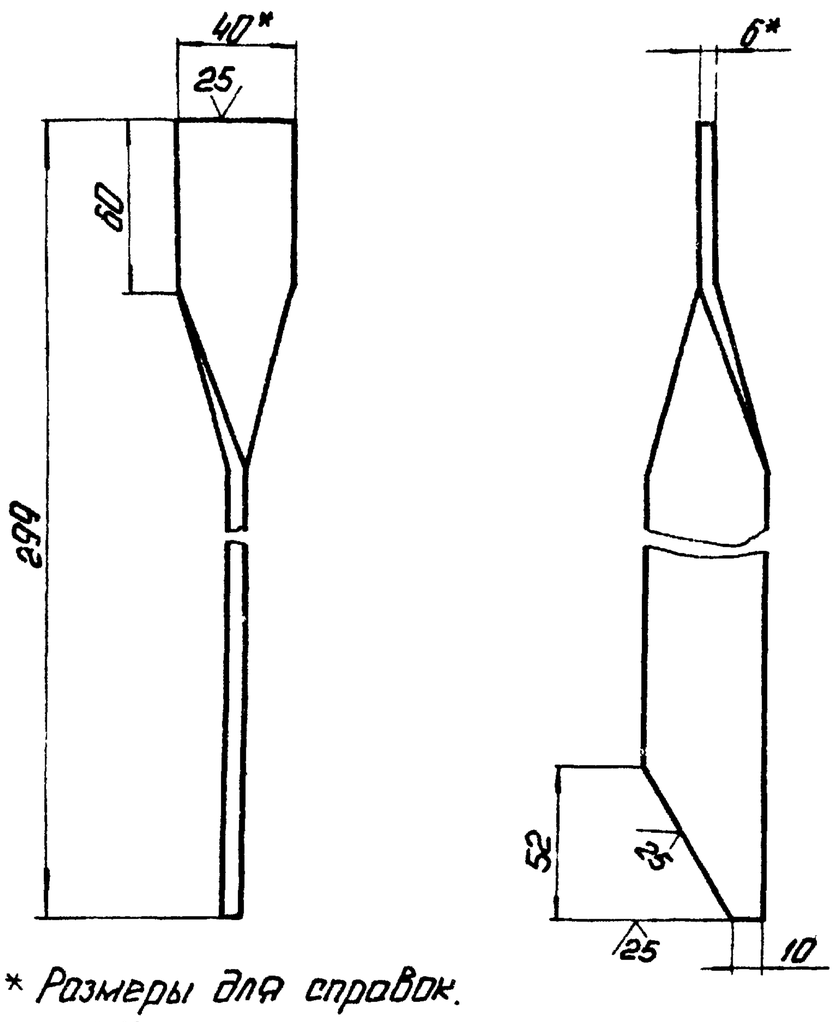

1. * Размеры для справок.
2. $\pm \frac{IT14}{2}$.

Изм.	Лист	№ докум.	Подп.	Дата	65.189.15.401			
Разраб.		Богданова			Стойка	Лит.	Масса	Масштаб
Пров.		Колмец				и	0,56	1:2
Т.контр.						Лист	Листов 1	
Н.контр.		Колмец			Полоса 6×40-ГОСТ 103-76 / ВСт3кп2 ГОСТ 535-79	ЛАТГИПРОПРОМ		
Утв.								

Копировал: Ф. 4 24342-06 77 Формат А

65.189.15.500 СБ

65.189.15.500 СБ-изображено
65.189.15.500-01СБ-зеркальное отражение

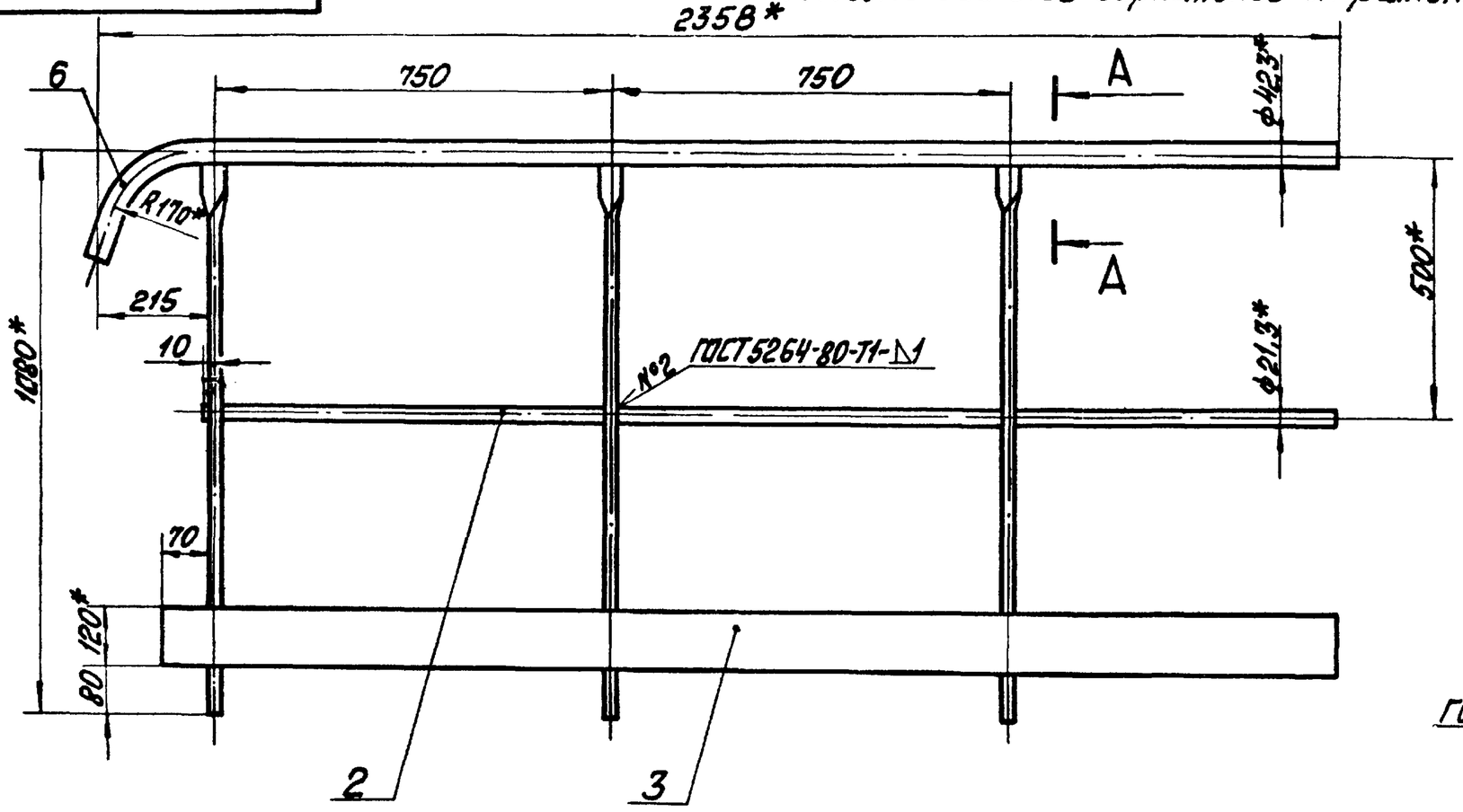

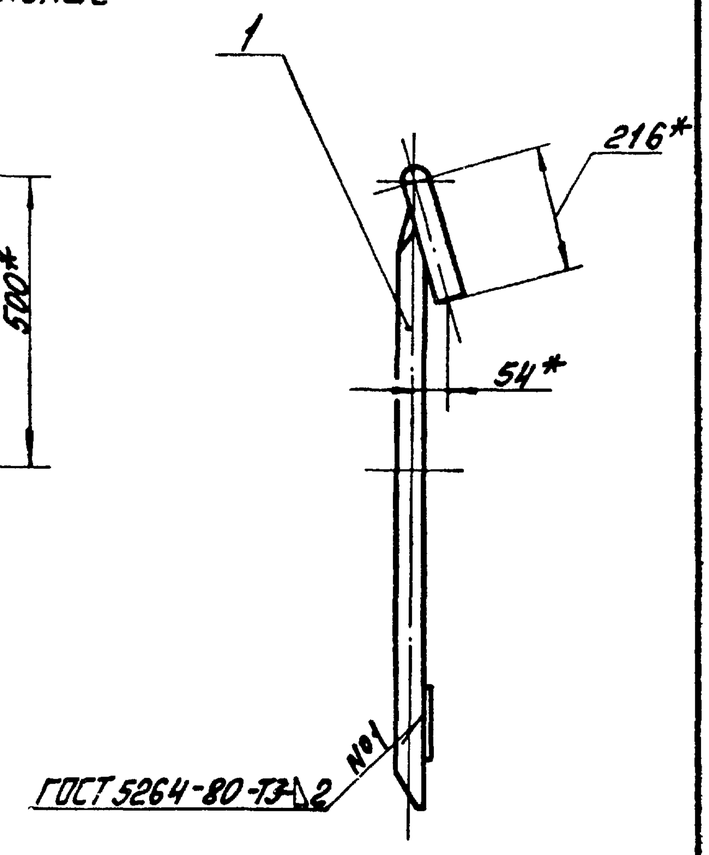

А–А
М1:1

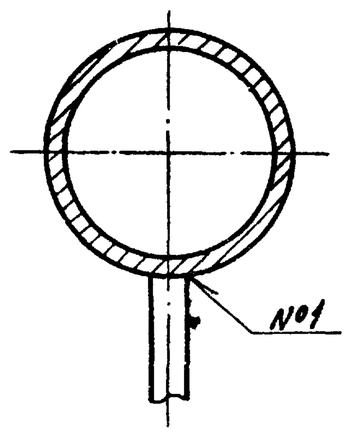

1 * Размеры для справок
2 $\pm\frac{IT14}{2}$.
3 Обработка поверхностей реза деталей ⌒25.

Изм.	Лист	№ докум.	Подп.	Дата	65.189.15.500 СБ			
Разраб.		Богданова			Секция перил	Лит.	Масса	Масшт.
Пров.		Колмец				И	19,56	1:10
Т.контр.						Лист	Листов 1	
Н.контр.		Колмец				ЛАТГИПРОПРОМ		
Утв.								

Копировал Мак Формат А3

65.189.15.501

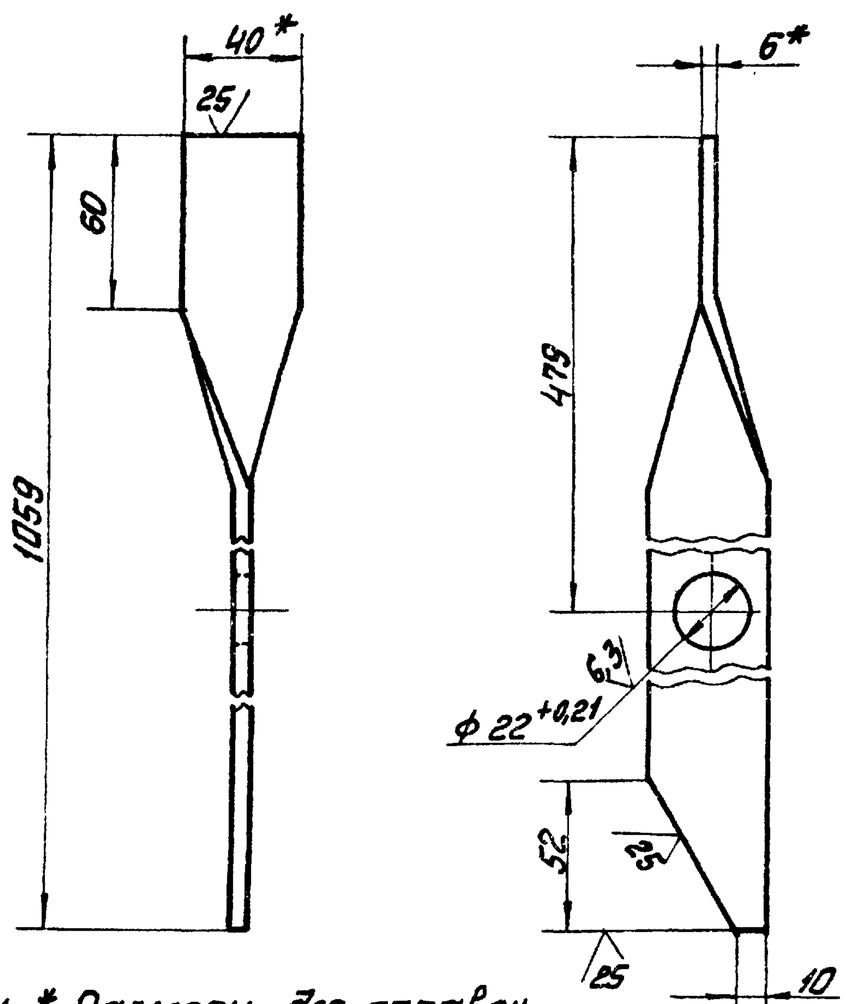

1 * Размеры для справок
2 $\pm\frac{IT14}{2}$

Изм.	Лист	№ докум.	Подп.	Дата	65.181.15.501			
Разраб.		Богданова			Стойка	Лит.	Масса	Масшт.
Пров.		Колмец				И	2	1:2
Т.контр.						Лист	Листов 1	
Н.контр.		Колмец			Полоса 6×40-ГОСТ 103-76 / ВСт3кп2 ГОСТ 535-79	ЛАТГИПРОПРОМ		
Утв.								

Копировал Мак Формат А4

Типовой проект 903-1-277.90 Альбом 6

Инв. № подл. | Подп. и дата | Взам. инв. №

65.189.15.504

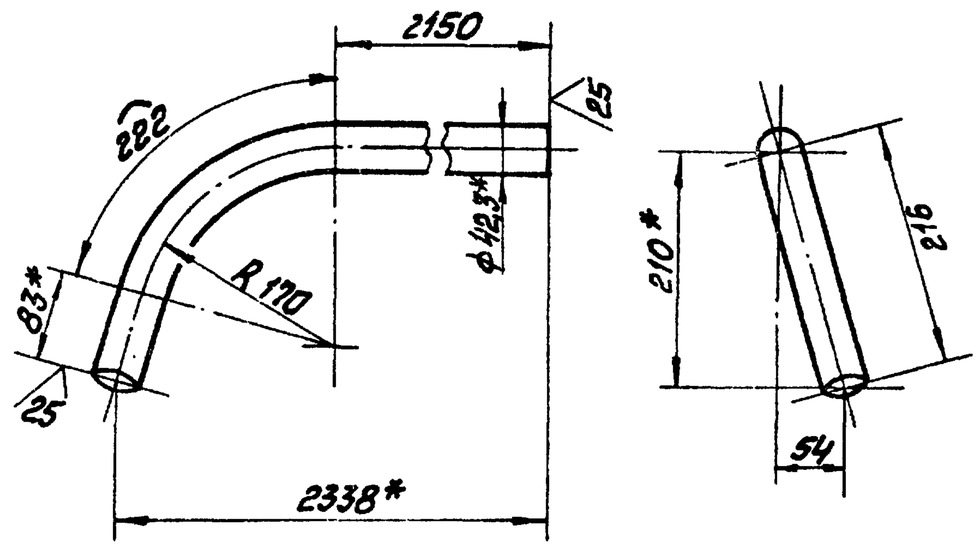

1 * Размеры для справок
2 $\pm\frac{IT14}{2}$

Изм.	Лист	№ докум.	Подп.	Дата	65.189.15.504			
Разраб.		Богданова			Поручень	Лит.	Масса	Масшт.
Пров.		Колмец				И	6,7	1:5
Т.контр.						Лист	Листов 1	
Н.контр.		Колмец			Труба 32×2,8 ГОСТ 3262-75	ЛАТГИПРОПРОМ		
Утв.								

24342-06 78 Копировал Мак Формат А4

65.189.15.600 СБ

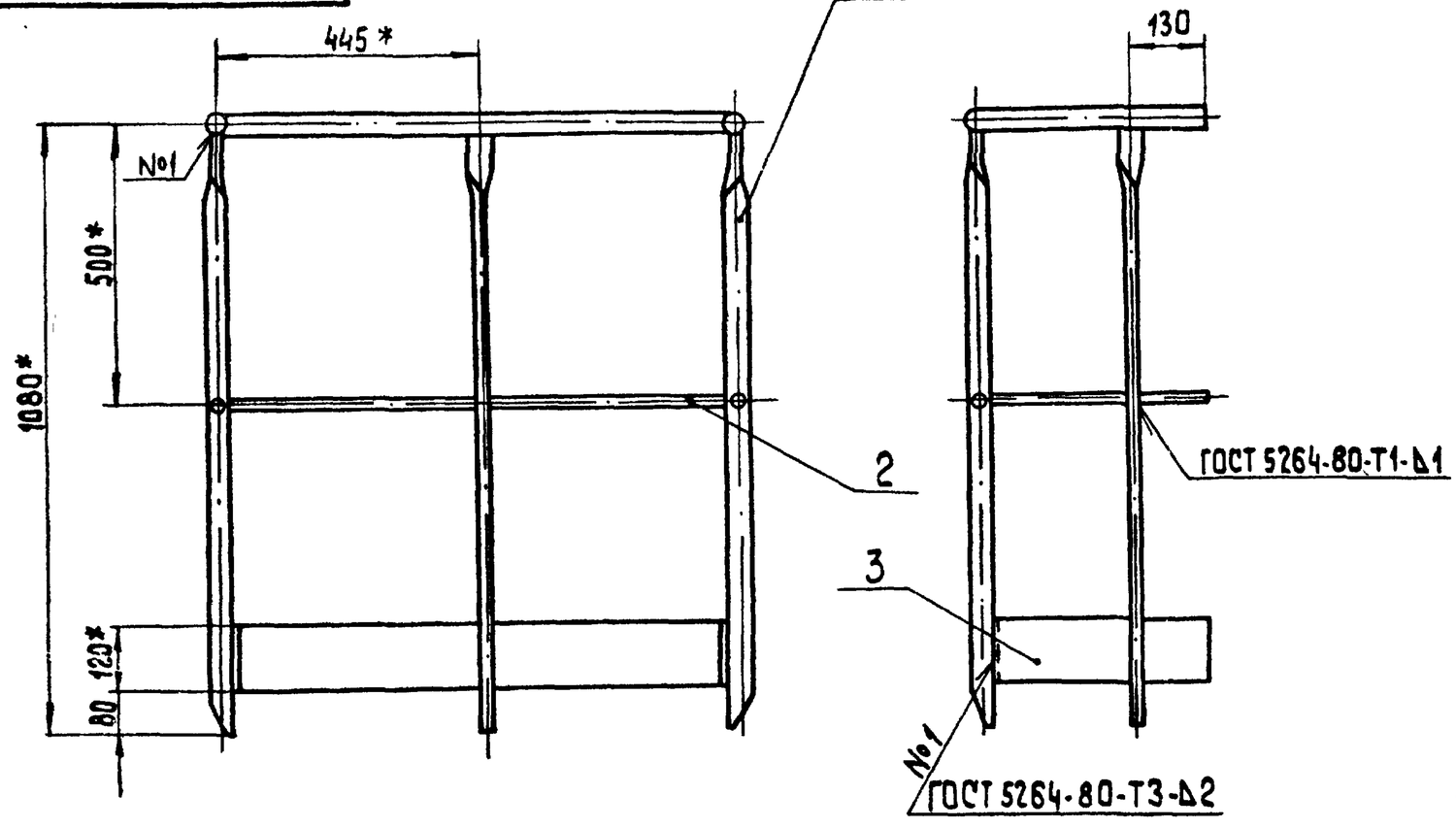

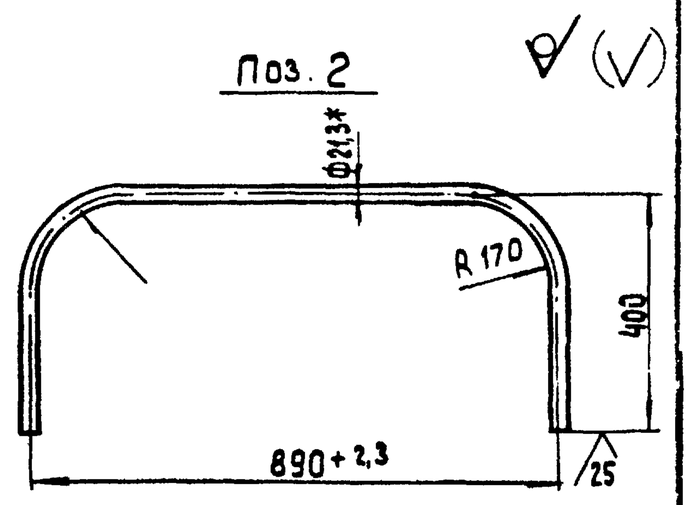

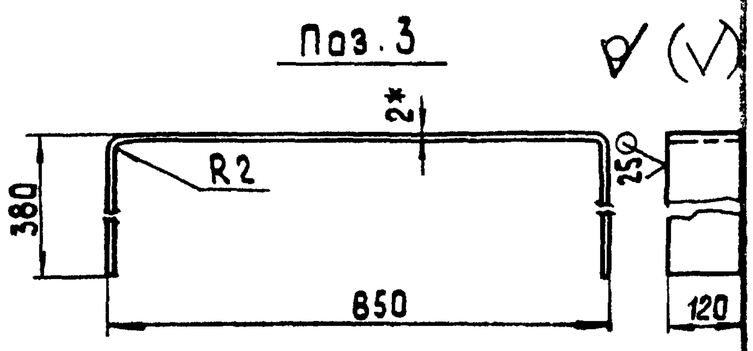

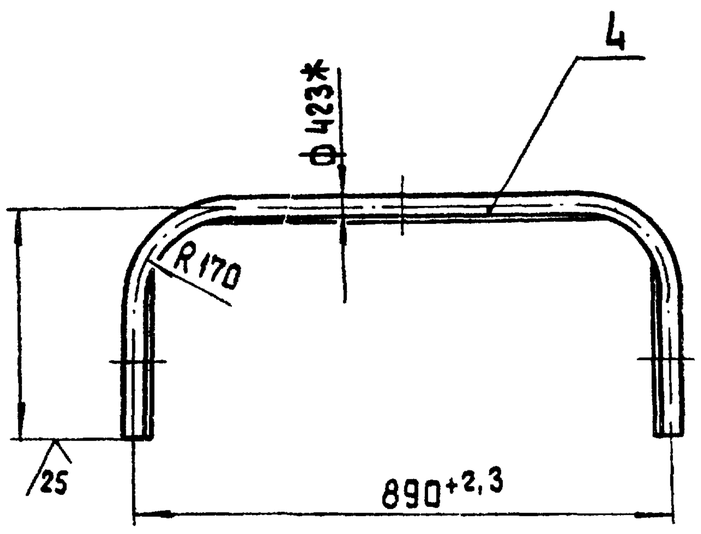

1.* Размеры для справок.

2. $\pm\frac{IT14}{2}$.

Изм.	Лист	№ докум.	Подп.	Дата	65.189.15.600 СБ		
Разраб.		Богданова			Секция перил	Лит.	Масса	Масштаб
Пров.		Колмец				и	15,23	1:10
Т.контр.						Лист	Листов	
Н.контр.		Колмец				ЛАТГИПРОПРОМ		
Утв.								

Копировал 38 формат А3

Формат	Зона	Поз.	Обозначение	Наименование	Кол.	Примечание
				Документация		
А3			65.189.15.600 СБ	Сборочный чертеж		
				Детали		
А4		1	65.189.15.501	Стойка	3	
Б4		2	65.189.15.601	Леер		
				Труба 15×1,16 ГОСТ 3262-75	1	1,98 кг
Б4		3	65.189.15.602	Полоса оградительная		
				Лист 2 ГОСТ 19903-74 / ВСт3кп4 ГОСТ 16523-70	1	3,03 кг
Б4		4	65.189.15.603	Поручень		
				Труба 32×2,8 ГОСТ 3262-75	1	4,22 кг

Изм.	Лист	№ докум.	Подп.	Дата	65.189.15.600		
Разраб.		Богданова			Секция перил	Лит.	Лист	Листов
Пров.		Колмец				и		1
Н.контр.		Колмец				ЛАТГИПРОПРОМ		
Утв.								

Копировал 38 формат А4

Альбом 6

Типовой проект 903-1-277.90

Инв.№ подл. | Подп. и дата | Взам. инв.№ | Инв.№ дубл. | Подп. и дата

Формат	Зона	Поз.	Обозначение	Наименование	Кол.	Примечание
				Документация		
А3			65.189.17.000 СБ	Сборочный чертеж		
				Детали		
Б4		1	65.189.17.001	Связь		
				Лист 3 ГОСТ 19903-74 / ВСт3кп4 ГОСТ 16523-70	1	0,035 кг
Б4		2	65.189.17.002	Бобышка		
				Круг 50-В-ГОСТ 2590-71 / 20-Б-ГОСТ 1050-74	2	0,42 кг

Изм.	Лист	№ докум.	Подп.	Дата	65.189.17.000		
Разраб.		Брицова			Заглушка поворотная	Лит.	Лист	Листов
Пров.		Богданова				и		1
Н.контр.		Колмец				ЛАТГИПРОПРОМ		
Утв.								

24342-06 79 Копировал 38 формат А4

65.189.17.000СБ

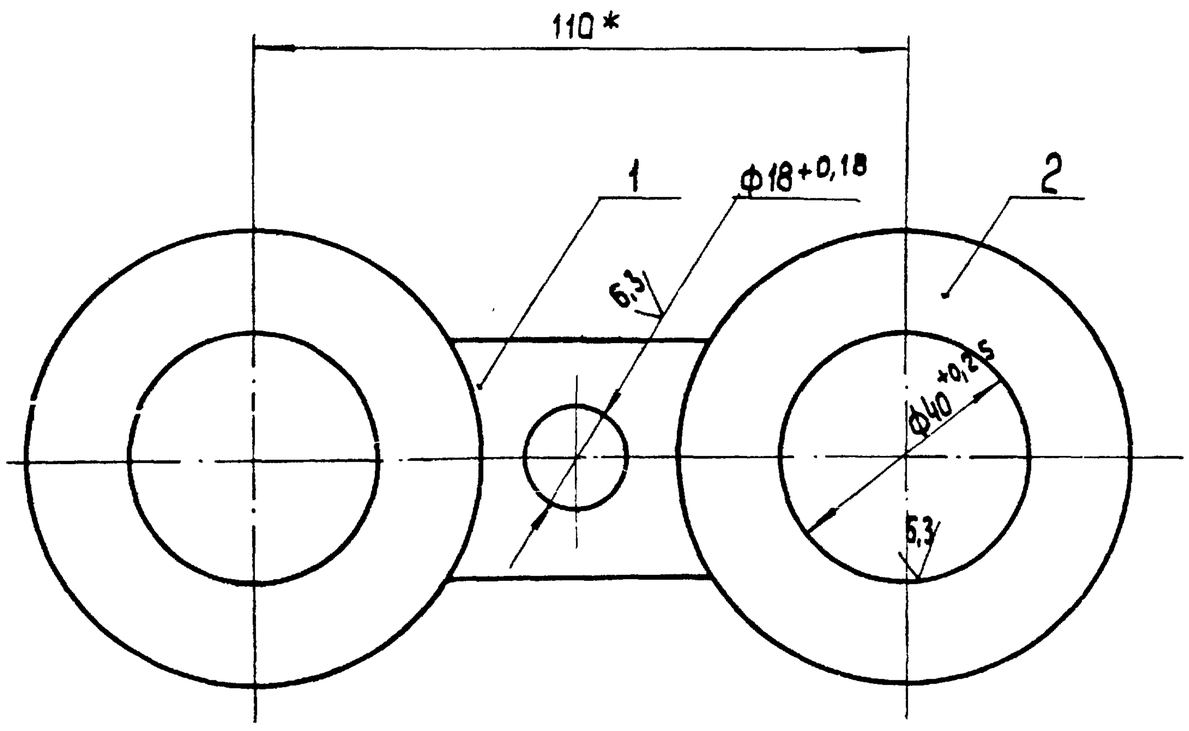

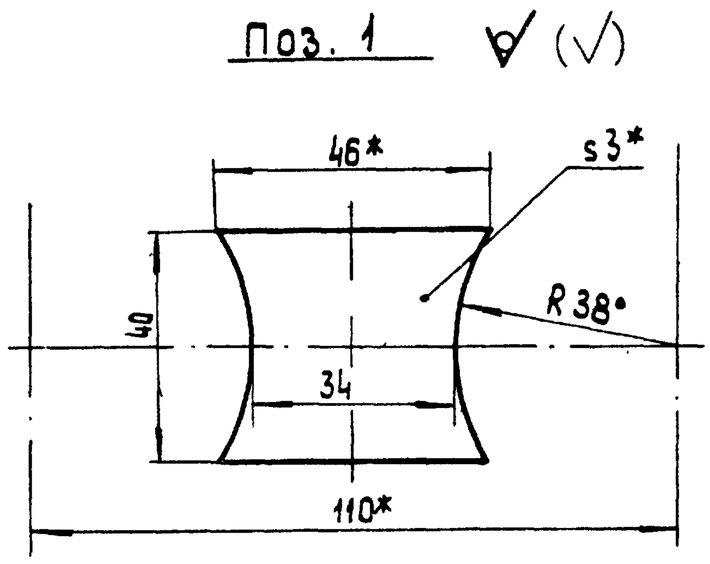

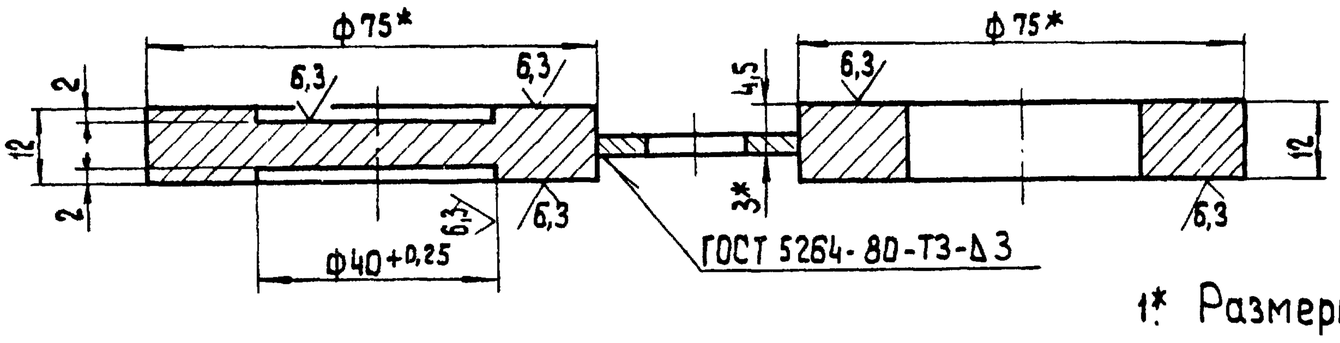

1.* Размеры для справок.

2. $\pm\frac{IT14}{2}$.

3. Обработка поверхностей реза деталей БЧ $\sqrt{25}$.

Изм.	Лист	№ докум.	Подп.	Дата	65.189.17.000 СБ		
Разраб.		Бойцова			Заглушка поворотная	Лит.	Масса: 0,88 / Масштаб: 1:10
Пров.		Богданова				Лист	Листов 1
Т.контр.						ЛАТГИПРОПРОМ	
Н.контр.		Колмец					
Утв.							

Копировал 38 формат А3

Форм.	Зона	Поз.	Обозначение	Наименование	Кол.	Примечание
				Документация		
А4			65.189.16.000 СБ	Сборочный чертеж		
				Детали		
БЧ		1	65.189.16.001	Стенка		
				Полоса $\frac{6\times150\text{-ГОСТ 103-76}}{\text{ВСт3кп2 ГОСТ 535-79}}$		
				150±0,5×468±0,775 мм	2	3,3кг
БЧ		2	65.189.16.002	Стенка		
				Лист $\frac{6\text{ ГОСТ 19903-74}}{\text{ВСт3кп2 ГОСТ 14637-79}}$	2	7кг
БЧ		3	65.189.16.003	Ребро		
				Лист $\frac{6\text{ ГОСТ 19903-74}}{\text{ВСт3кп2 ГОСТ 14637-79}}$	2	0,34кг
БЧ		4	65.189.16.004	Основание		
				Лист $\frac{6\text{ ГОСТ 19903-74}}{\text{ВСт3кп2 ГОСТ 14637-79}}$	1	11,7кг

Изм.	Лист	№ докум.	Подп.	Дата	65.189.16.000		
Разраб.		Элманис			Опора	Лит.	Лист	Листов
Пров.		Богданова				И		1
Н.контр.		Колмец				ЛАТГИПРОПРОМ	
Утв.							

Копировал 38 формат А4

Альбом 6

Типовой проект 903-1-277.90

Инв.№ подл. | Подп. и дата | Взам. инв.№ | Инв.№ дубл. | Подп. и дата

65.189.16.000СБ

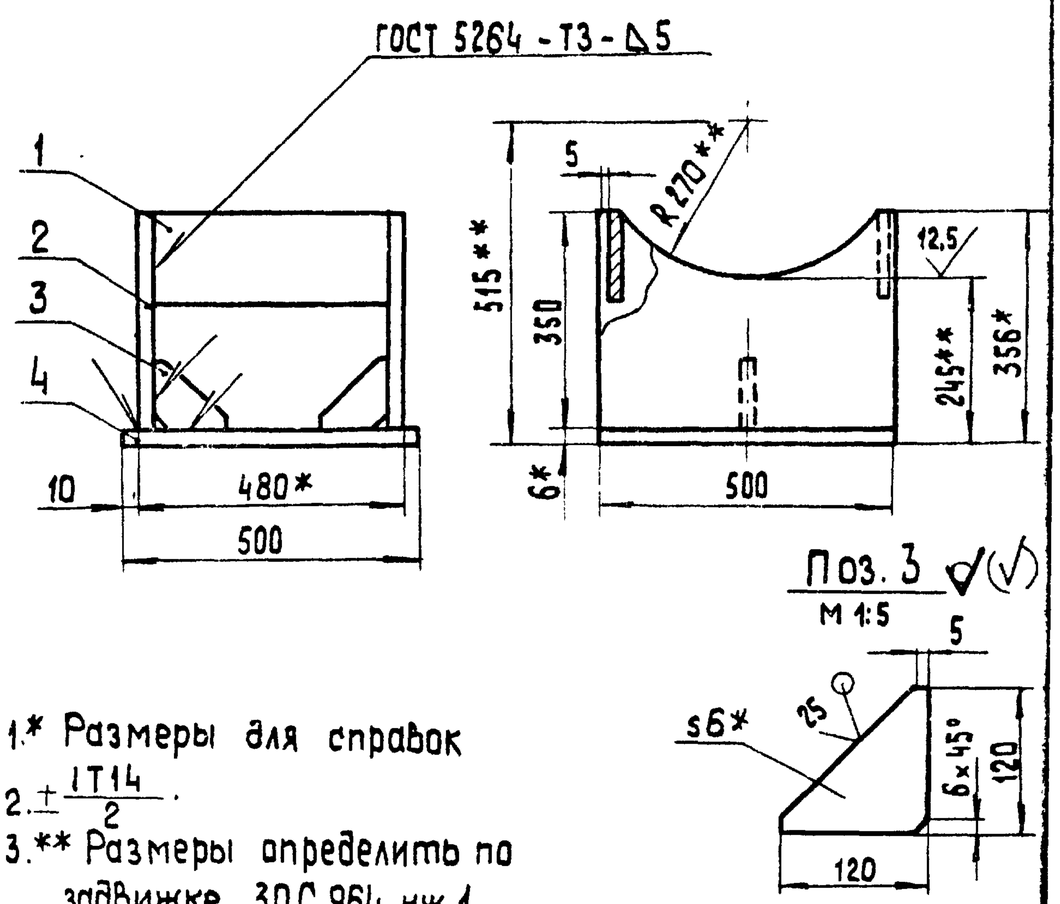

1.* Размеры для справок

2. $\pm\frac{IT14}{2}$.

3.** Размеры определить по задвижке 30С 964 нж 1.

4. Обработка поверхностей реза деталей БЧ $\sqrt{25}$.

Изм.	Лист	№ докум.	Подп.	Дата	65.189.16.000 СБ		
Разраб.		Элманис			Опора	Лит.	Масса: 32,98 / Масштаб: 1:10
Пров.		Богданова				И	
Т.контр.						Лист	Листов 1
Н.контр.		Колмец				ЛАТГИПРОПРОМ	

24342-06 (80) Копировал 38 формат А4