ТИПОВОЙ ПРОЕКТ

903-1-269.89

КОТЕЛЬНАЯ

ОТОПИТЕЛЬНАЯ

С 6 КОТЛАМИ „ФАКЕЛ-Г"

ТОПЛИВО-ГАЗ

ЗДАНИЕ ИЗ СБОРНЫХ

ЖЕЛЕЗОБЕТОННЫХ КОНСТРУКЦИЙ

СИСТЕМА ТЕПЛОСНАБЖЕНИЯ — ЗАКРЫТАЯ

Альбом 4

23801-04

ЦЕНА 8-66

ТИПОВОЙ ПРОЕКТ
903-1-269.89

КОТЕЛЬНАЯ ОТОПИТЕЛЬНАЯ С 6 КОТЛАМИ „ФАКЕЛ-Г"

ТОПЛИВО - ГАЗ

ЗДАНИЕ ИЗ СБОРНЫХ ЖЕЛЕЗОБЕТОННЫХ КОНСТРУКЦИЙ.

СИСТЕМА ТЕПЛОСНАБЖЕНИЯ - ЗАКРЫТАЯ.

АЛЬБОМ 4

Оборудование технологическое.
Рабочие чертежи.

РАЗРАБОТАН:
ГПИ „Горьковский Сантехпроект"

УТВЕРЖДЕН
и введен в действие
Главоргпроектом Госстроя СССР,
протокол от 4 апреля 1989 г. №13.

Главный инженер института Ю.П. Фалалеев
Главный инженер проекта Т. Г. Гусева

© ЦИТП Госстроя СССР, 1989

Содержание альбома

Обозначение	Наименование	Стр.
	Содержание	2
А12А.032.000	Расширитель для установки ТУДЭ	3
А12А.032.000СБ	Расширитель для установки ТУДЭ	
А12А.032.002	Крышка	
А12А.032.003	Обечайка	
А22Г.063.000	Шкаф аккумуляторный	4
А22Г.063.001	Обечайка	
А22Г.063.002	Крышка	
А22Г.063.000СБ	Шкаф аккумуляторный	5
А22Г.063.004	Фланец	6
А22Г.063.005	Подкладка	
А22Г.063.006	Стенка	
А22Е.030.000	Дозатор напорный	7
А22Е.030.001	Косынка	
А22Е.030.003	Корпус	
А22Е.030.000СБ	Дозатор напорный	8
А22Е.030.002	Патрубок	9
А22Е.030.004	Диск	
А22Е.030.005	Патрубок	
А22Е.037.000	Тройник	10
А22Е.037.000СБ	Тройник	
А22Е.037.001	Труба	
А22Е.037.002	Труба	11
А22Е.037.003	Заглушка	
А22Е.038.000	Тройник-ревизия	
А22Е.038.001	Корпус	
А22Е.038.000СБ	Тройник-ревизия	12
А22Е.038.002	Прокладка	13
А22Е.038.003	Заглушка	
А22Е.038.005	Труба	
А22Е.038.006	Планка	
А22Е.047.000	Механизм подъема щита	14
А22Е.047.001	Плита	
А22Е.047.002	Прижим	
А22Е.047.000СБ	Механизм подъема щита	15-16
А22Е.047.010	Барабан	16
А22Е.047.003	Диск	
А22Е.047.010СБ	Барабан	17
А22Е.047.004	Ступица	
А22Е.047.005	Обечайка	
А22Е.047.006	Кольцо	18
А22Е.047.007	Диск	
А22Е.047.020	Блок	
А22Е.047.008	Ограничитель	
А22Е.047.020СБ	Блок	19
А22Е.047.009	Блок	
А22Е.047.011	Втулка	
А22Е.047.012	Ось	20
А22Е.047.030	Кронштейн	
А22Е.047.030СБ	Кронштейн	
А22Е.047.013	Стойка	21
А22Е.047.014	Ребро	
А22Е.047.040	Рукоятка	
А22Е.047.040СБ	Рукоятка	
А22Е.047.015	Ступица	22
А22Е.047.016	Пластина	
А22Е.047.017	Кольцо	
А22Е.047.018	Ось	
А22Е.047.019	Рукоятка	23
А22Е.047.050	Кронштейн	
А22Е.047.021	Ребро	
А22Е.047.022	Плита	
А238.108.000	Бак силиката натрия	24
А238.108.002	Стенка	
А238.108.003	Днище	
А238.108.000СБ	Бак силиката натрия	25
А238.108.004	Крышка	26
А238.108.006	Стенка	
А238.108.009	Ручка	
А238.108.011	Петля	
А238.108.012	Ось	27
А238.108.013	Крышка	
А238.109.000	Бак умягченной воды V=13м³	

Обозначение	Наименование	Стр.
А238.109.001	Прокладка	27
А238.109.000СБ	Бак умягченной воды V=13м³	28
А238.109.010	Корпус	29
А238.109.002	Крышка	
А238.109.003	Фланец	
А238.109.010СБ	Корпус	30
А238.109.005	Обечайка	31
А238.109.006	Патрубок	
А238.109.007	Дно	
А238.109.020	Крышка	32
А238.109.020СБ	Крышка	
А238.109.016	Лист	
А238.110.001	Тяга	
А238.110.000	Бак разрыва струи	33
А238.110.002	Стойка	
А238.110.010	Крышка	
А238.110.000СБ	Бак разрыва струи	34
А238.110.010СБ	Крышка	35
А238.110.020	Поплавок	
А238.110.020СБ	Поплавок	
А238.110.004	Серьга	
А238.110.006	Обечайка	36
А238.110.030	Корпус	
А238.110.008	Петля	
А238.110.030СБ	Корпус	37
А238.110.009	Стенка	38
А238.110.012	Стенка	
А238.110.013	Фланец	
А238.110.017	Петля	
А238.110.021	Дно	39
А238.110.040	Заглушка	
А238.110.040СБ	Заглушка	
А238.110.023	Подвеска	40
А238.111.000	Бак нижних точек	
А238.111.001	Фланец	
А238.111.003	Стенка	
А238.111.000СБ	Бак нижних точек	41
А238.111.010	Корпус	42
А238.111.006	Фланец	
А238.111.007	Стенка	
А238.111.010СБ	Корпус	43
А238.111.009	Конус	44
А238.111.020	Крышка	
А238.111.015	Ручка	
А238.111.020СБ	Крышка	45
А23Е.003.000	Фильтр рабочего раствора	
А23Е.003.010	Корпус	
А23Е.003.000СБ	Фильтр рабочего раствора	46
А23Е.003.010СБ	Корпус	47
А23Е.003.001	Патрубок	
А23Е.003.002	Днище	
А23Е.003.020	Фильтр	48
А23Е.003.005	Ручка	
А23Е.003.020СБ	Фильтр	
А23Е.003.030	Корпус	49
А23Е.003.006	Обечайка	
А23Е.003.030СБ	Корпус	
А23Е.004.000	Фильтр воды	50
А23Е.004.001	Гайка накидная	
А23Е.004.002	Шайба дроссельная	
А23Е.004.000СБ	Фильтр воды	51
А23Е.004.003	Ниппель	52
А23Е.004.004	Прокладка	
А23Е.004.010СБ	Трубопровод	
А23Е.004.010	Трубопровод	53
А23Е.004.020	Корпус	
А23Е.004.020СБ	Корпус	
А23Е.004.030	Элемент фильтрующий	54
А23Е.004.008	Фланец	
А23Е.004.006	Труба	
А23Е.004.007	Патрубок	
А23Е.004.030СБ	Элемент фильтрующий	55
А23Е.004.011	Фланец	

Альбом 4

Типовой проект 903-1-269.89

Формат	Зона	Поз.	Обозначение	Наименование	Кол.	Примечание
				Документация		
А4			А12А.032.000СБ	Сборочный чертеж		
				Детали		
Б4		1	А12А.032.001	Патрубок		
				Труба 57×2,5 ГОСТ 10704-76 / Д ГОСТ 10705-80		
				L=12 h16 25	2	0,4кг
А4		2	А12А.032.002	Крышка	1	
А4		3	А12А.032.003	Обечайка	1	
А4		4	А12А.032.004	Дно		
				Лист Б-ПН-4 ГОСТ 19903-74 / Вст3сп ГОСТ 14637-79		
				ф123 h16 25	1	0,4кг
				Прочие изделия		
		5		Бобышка Б-1-М20-55 ТУ 36.1097-85	1	

Инв.№ подл. | Подп. и дата | Взам.инв.№ | Инв.№ дубл. | Подп. и дата

Изм.	Лист	№ докум.	Подп.	Дата
Разраб.		Шилина		20.3.89
Пров.				
Нач.отд.		Вольский		
Н.контр.		Мюнтер		
Утв.				

А12А.032.000

Расширитель для установки ТУДЭ

Лит.	Лист	Листов
И		1

ГПИ Горьковский САНТЕХПРОЕКТ

Формат А4

А12А.032.000СБ

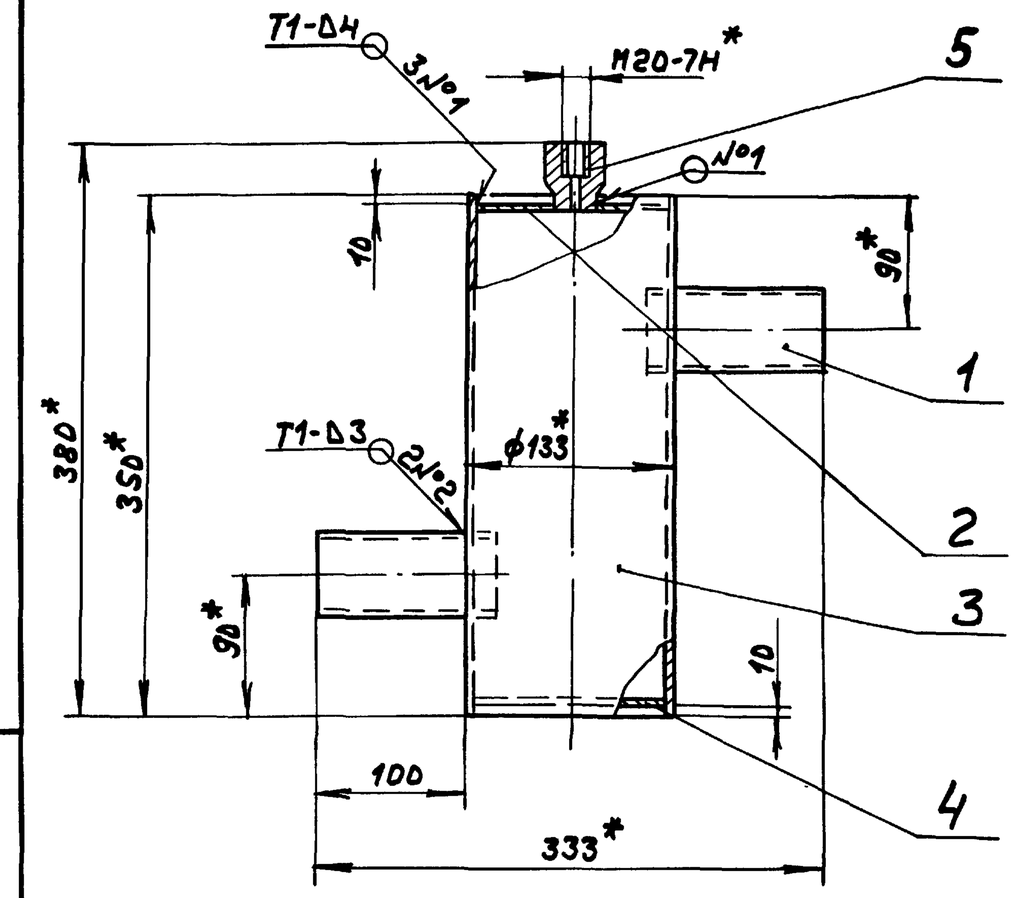

1.*Размеры для справок

2. ± IT16/2

3. Сварные швы по ГОСТ 5264-80

Инв.№ подл. | Подп. и дата | Взам.инв.№ | Инв.№ дубл. | Подп. и дата

Изм.	Лист	№ докум.	Подп.	Дата
Разраб.		Шилина		20.3.89
Пров.				
Т.контр.				
Нач.отд.		Вольский		
Н.контр.		Мюнтер		
Утв.				

Расширитель для установки ТУДЭ

Лит.	Масса	Масштаб
И	6	1:4
Лист	Листов 1	

ГПИ Горьковский САНТЕХПРОЕКТ

Формат А4

А12А.032.002

25/(√)

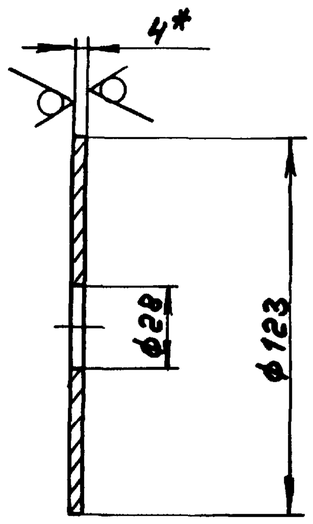

1.*Размеры для справок

2. H16; h16

Инв.№ подл. | Подп. и дата | Взам.инв.№ | Инв.№ дубл. | Подп. и дата

Изм.	Лист	№ докум.	Подп.	Дата
Разраб.		Шилина		20.3.89
Пров.				
Т.контр.				
Н.контр.		Мюнтер		
Утв.				

Крышка

Лит.	Масса	Масштаб
И	0,35	1:2
Лист	Листов 1	

Лист Б-ПН-4 ГОСТ 19903-74 / Вст3сп ГОСТ 14637-79

ГПИ Горьковский САНТЕХПРОЕКТ

А12А.032.003

25/(√)

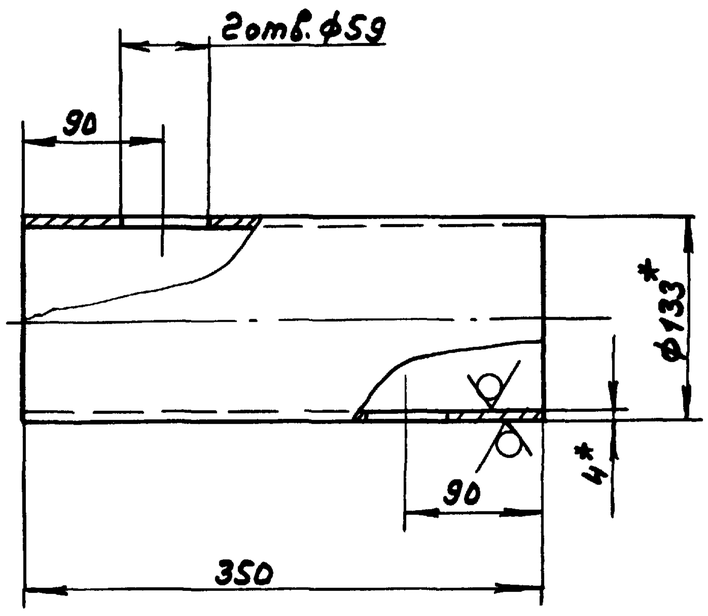

1.*Размеры для справок

2. ± IT16/2

Инв.№ подл. | Подп. и дата | Взам.инв.№ | Инв.№ дубл. | Подп. и дата

Изм.	Лист	№ докум.	Подп.	Дата
Разраб.		Шилина		20.3.89
Пров.				
Т.контр.				
Н.контр.		Мюнтер		
Утв.				

Обечайка

Лит.	Масса	Масштаб
И	4,4	1:4
Лист	Листов 1	

Труба 133×4 ГОСТ 10704-76 / Д ГОСТ 10705-80

ГПИ Горьковский САНТЕХПРОЕКТ

Альбом 4

Типовой проект 903-1-269.89

Формат	Зона	Поз.	Обозначение	Наименование	Кол.	Примечание
Б4		9	Д 22Г.063.009	Связь		
				Уголок 36×36×3-Б ГОСТ 8509-86		
				Вст3сп ГОСТ 535-79		
				L=424 h16	4	0,7кг
Б4		10	Д 22Г.063.011	Связь		
				Уголок 36×36×3-Б ГОСТ 8509-86		
				Вст3сп ГОСТ 535-79		
				L=725 h16	4	1,2кг
Б4		11	Д 22Г.063.012	Плита		
				Лист Б-ПН-6 ГОСТ 19903-74		
				Вст3сп ГОСТ 14637-79		
				(60×60) h16	4	0,17кг
А3		12	Д 22Г.063.006-01	Стойка	1	
				Стандартные изделия		
		13		Винт М6×10.36 ГОСТ 17473-80	7	

Инв.№ подл. | Подп. и дата | Взам.инв.№ | Инв.№ дубл. | Подп. и дата

Изм	Лист	№ докум.	Подп.	Дата

Д 22Г.063.000 Лист 2

Формат А4

Формат	Зона	Поз.	Обозначение	Наименование	Кол.	Примечание
				Документация		
А2			Д 22Г.063.000СБ	Сборочный чертеж		
				Детали		
А4		1	Д 22Г.063.001	Обечайка	1	
А4		2	Д 22Г.063.002	Крышка	1	
Б4		3	Д 22Г.063.003	Патрубок		
				Труба 80×2 ГОСТ 8734-75		
				Д ГОСТ 8733-74		
				L=107 h16	1	0,41кг
А4		4	Д 22Г.063.004	Фланец	1	
А4		5	Д 22Г.063.005	Подкладка	1	
А3		6	Д 22Г.063.006	Стойка	1	
Б4		7	Д 22Г.063.007	Стенка		
				Лист Б-ПН-1,5 ГОСТ 19903-74		
				3-Ш-Н-В Ст3сп ГОСТ 16523-76		
				(786×786) h16	1	7,4кг
Б4		8	Д 22Г.063.008	Полка		
				Лист Б-ПН-1,5 ГОСТ 19903-74		
				3-Ш-Н-В Ст.3сп ГОСТ 16523-76		
				(480×780) h16	2	4,4кг

Инв.№ подл. | Подп. и дата | Взам.инв.№ | Инв.№ дубл. | Подп. и дата

Изм	Лист	№ докум.	Подп.	Дата
Разраб.		Мюнтер		9.3.88
Пров.		Мюнтер		
Нач.отд.		Волгский		
Н. контр.		Мюнтер		
Утв.				

Д 22Г.063.000

Шкаф аккумуляторный

Лит.	Лист	Листов
И	1	2

ГПИ Горьковский САНТЕХПРОЕКТ

Формат А4

Д 22Г.063.002

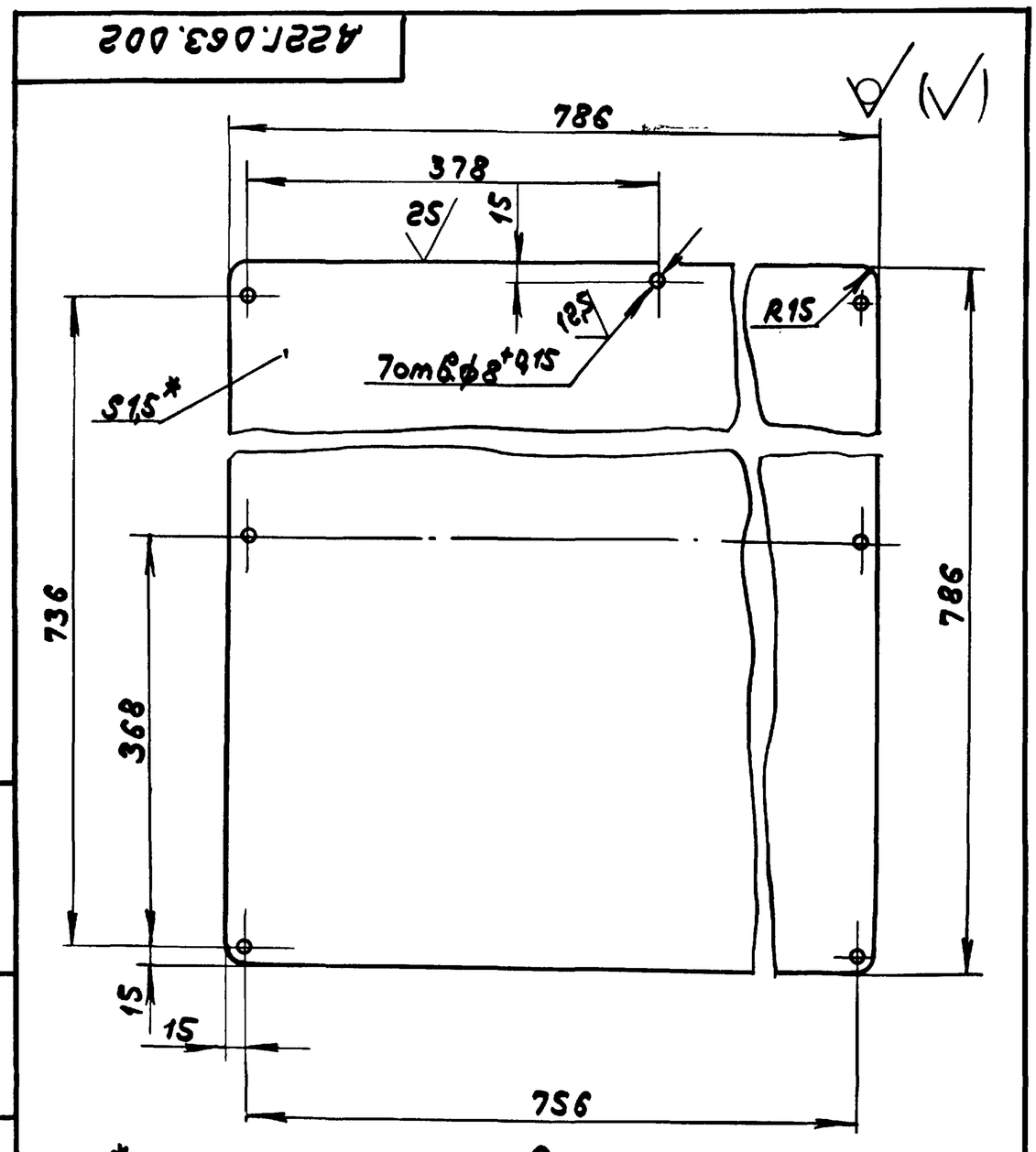

1.*Размеры для справок.

2. ± IT16/2

Инв.№ подл. | Подп. и дата | Взам.инв.№ | Инв.№ дубл. | Подп. и дата

Изм	Лист	№ докум.	Подп.	Дата
Разраб.		Мюнтер		9.3.89
Пров.		Мюнтер		
Т. контр.				
Н. контр.		Мюнтер		
Утв.				

Крышка

Лист Б-ПН-1,5 ГОСТ 19903-74 / 3-Ш-Н-Вст3сп ГОСТ 16523-76

Лит.	Масса	Масштаб
И	7,1	1:5
Лист	Листов 1	

ГПИ Горьковский САНТЕХПРОЕКТ

Формат А4

Д 22Г.063.001

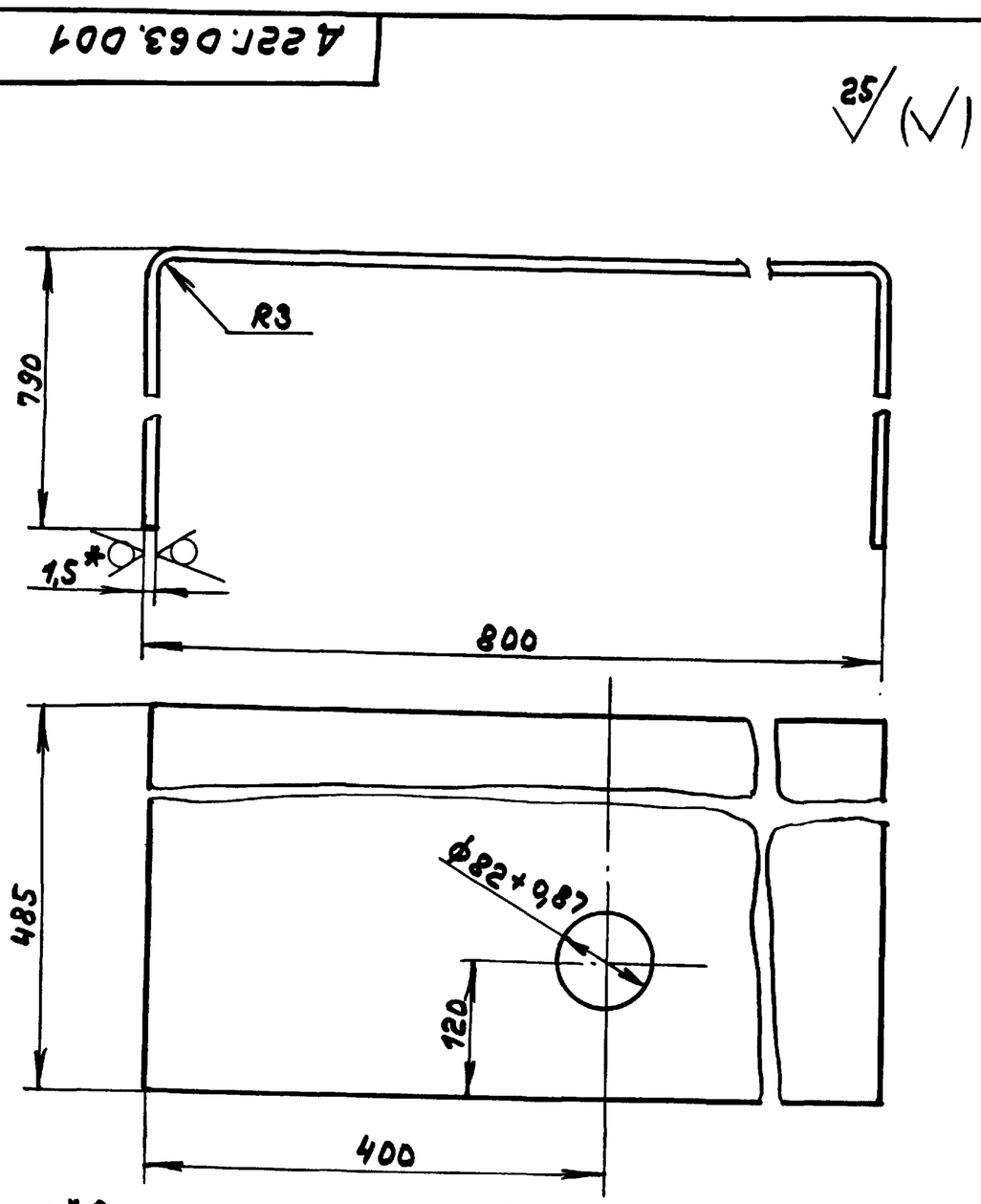

1.*Размеры для справок.

2. ± IT16/2

Инв.№ подл. | Подп. и дата | Взам.инв.№ | Инв.№ дубл. | Подп. и дата

Изм	Лист	№ докум.	Подп.	Дата
Разраб.		Мюнтер		9.3.89
Пров.		Мюнтер		
Т. контр.				
Н. контр.		Мюнтер		
Утв.				

Обечайка

Лист Б-ПН-1,5 ГОСТ 19903-74 / 3-Ш-Н-Вст3сп ГОСТ 16523-76

Лит.	Масса	Масштаб
И	13,5	1:5
Лист	Листов 1	

ГПИ Горьковский САНТЕХПРОЕКТ

Копир. 23801-04 Б

Формат А4

Альбом 4

Типовой проект 903-1-269.89

А22Г.063.000СБ

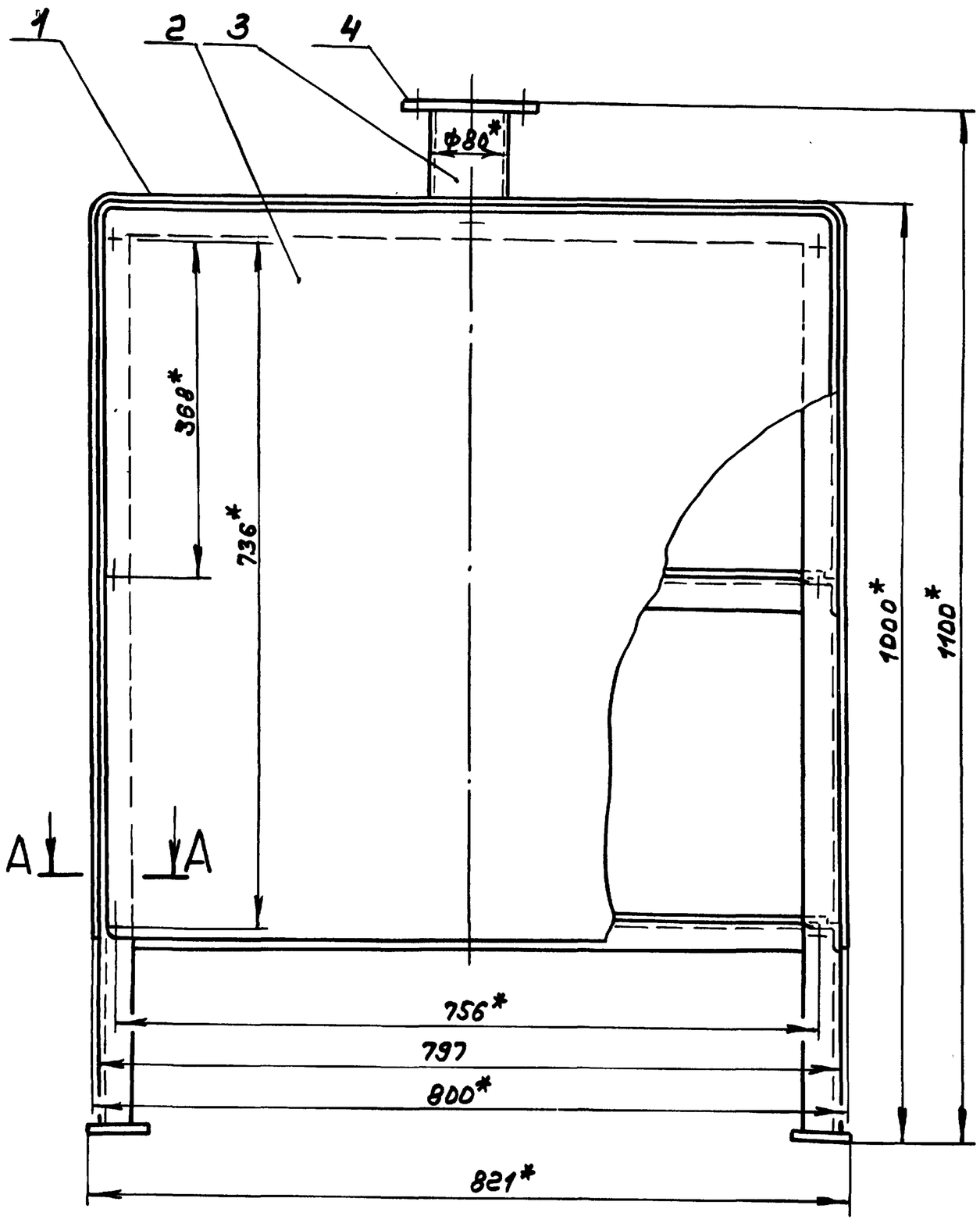

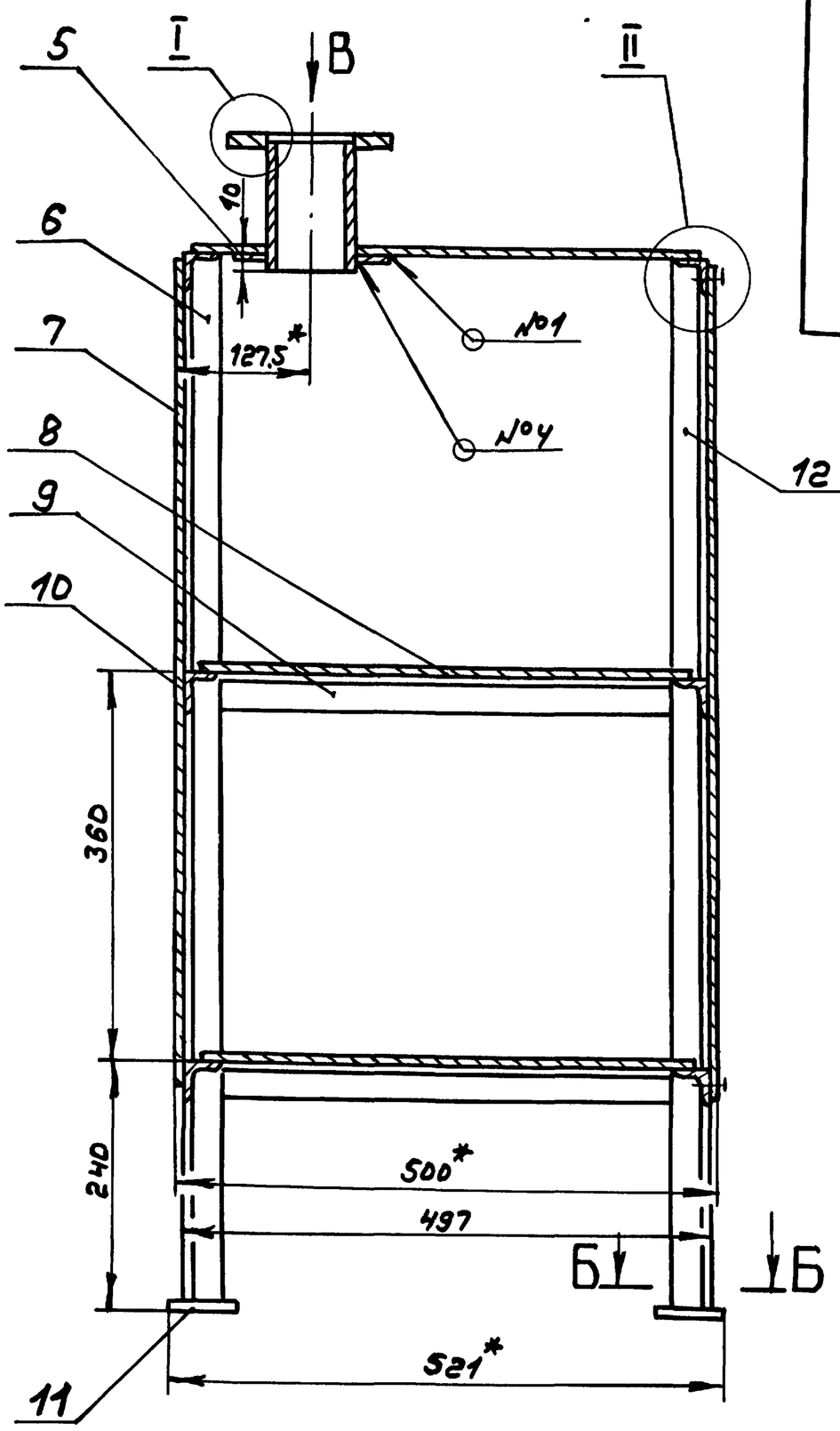

А – А
М 1:1

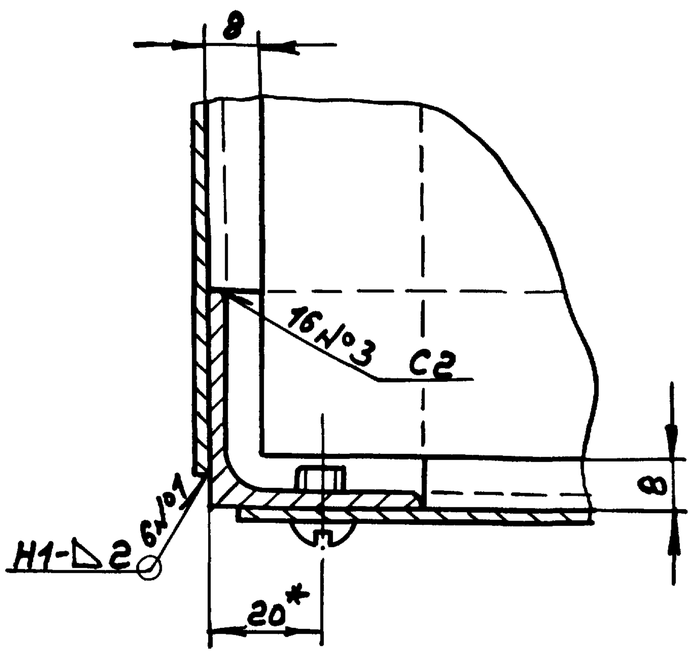

Б – Б
М 1:2

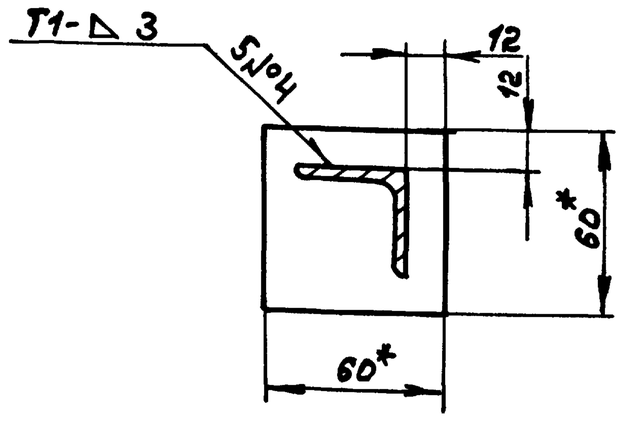

I
М 1:1

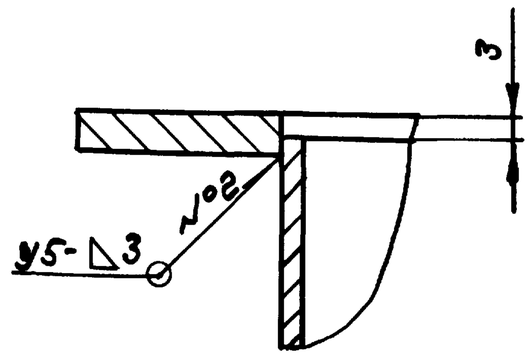

II
М 1:1

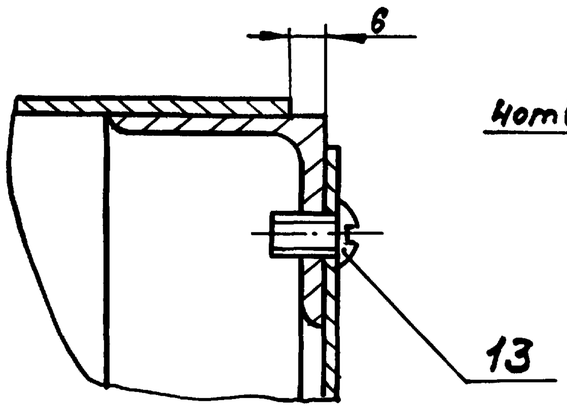

Вид В

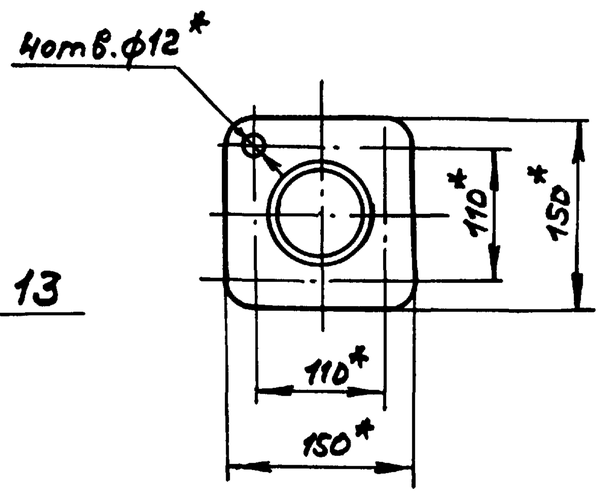

1. *Размеры для справок
2. $\pm \frac{IT16}{2}$
3. Сварные швы № 1,3,4 по ГОСТ 5264-80, №2 по ГОСТ 16037-80
4. Покрытие наружных поверхностей:
   грунтовка ГФ-021 ГОСТ 25129-82,
   эмаль ПФ-115 ГОСТ 6465-76.

Изм.	Лист	№ докум.	Подп.	Дата
Разраб.		Нюнтер		9.3.89
Пров.		Нюнтер		
Т. контр.				
Нач. отд.		Вольский		
Н. контр.		Нюнтер		
Утв.				

А22Г.063.000СБ

Шкаф аккумуляторный

Лит.	Масса	Масштаб
Н	56	1:5
Лист	Листов 1	

ГПИ Горьковский САНТЕХПРОЕКТ

Инв. № подл. | Подп. и дата | Взам. инв. № | Инв. № дубл. | Подп. и дата

Альбом 4

Типовой проект 903-1-269.89

Инв.№подл. | Подп. и дата | Взам.инв.№ | Инв.№дубл. | Подп. и дата

А22Г.063.004

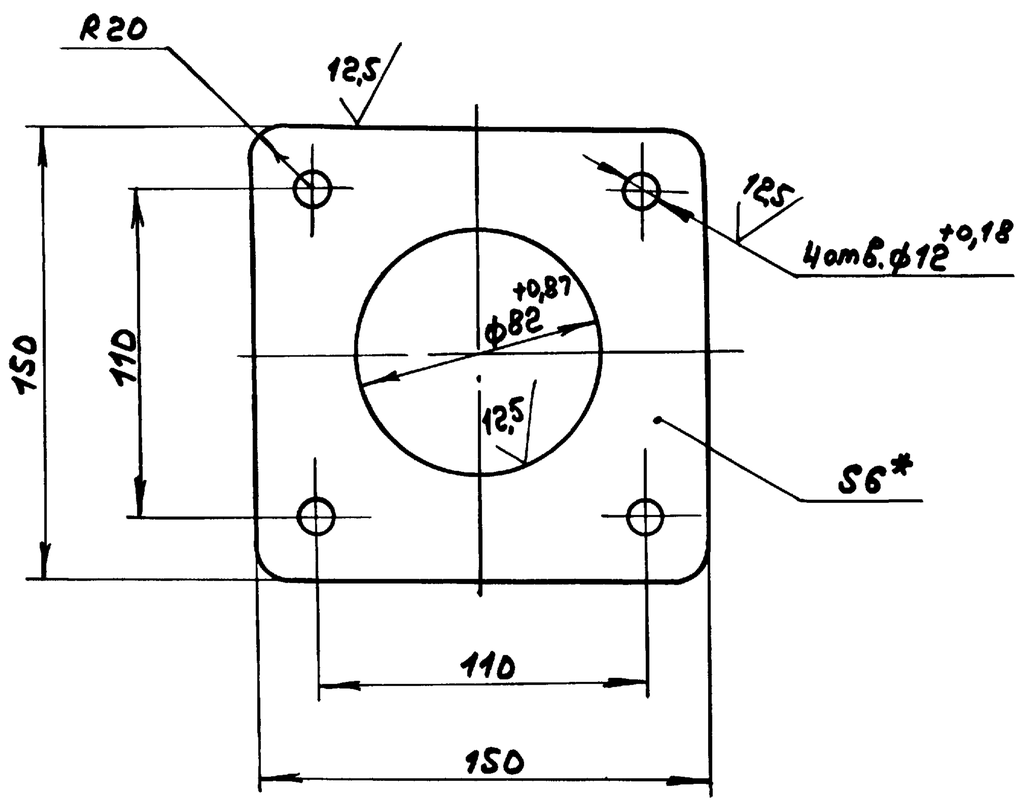

1.*Размеры для справок.

2. ± IT16/2

Изм.	Лист	№докум.	Подп.	Дата
Разраб.		Мюнтер		9.3.89
Пров.		Мюнтер		
Т.контр.				
Н.контр.		Мюнтер		
Утв.				

А22Г.063.004

Фланец

Лит.	Масса	Масштаб
И	0,8	1:2
Лист	Листов 1	

Лист Б-ПН-6 ГОСТ 19903-74 / Вст3сп ГОСТ 14637-79

ГПИ Горьковский САНТЕХПРОЕКТ

Формат А4

А22Г.063.005

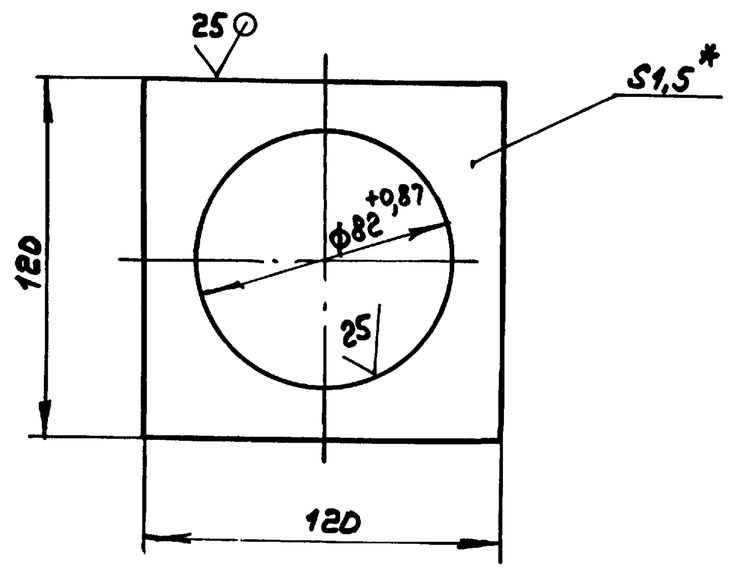

1.*Размеры для справок.

2. ± IT16/2

Изм.	Лист	№докум.	Подп.	Дата
Разраб.		Мюнтер		9.3.89
Пров.		Мюнтер		
Т.контр.				
Н.контр.		Мюнтер		
Утв.				

А22Г.063.005

Подкладка

Лит.	Масса	Масштаб
И	0,13	1:2
Лист	Листов 1	

Лист Б-ПН-1,5 ГОСТ 19903-74 / 3-Ш-Н-Вст3сп ГОСТ 16523-70

ГПИ Горьковский САНТЕХПРОЕКТ

Формат А4

А22Г.063.006

Рис.1

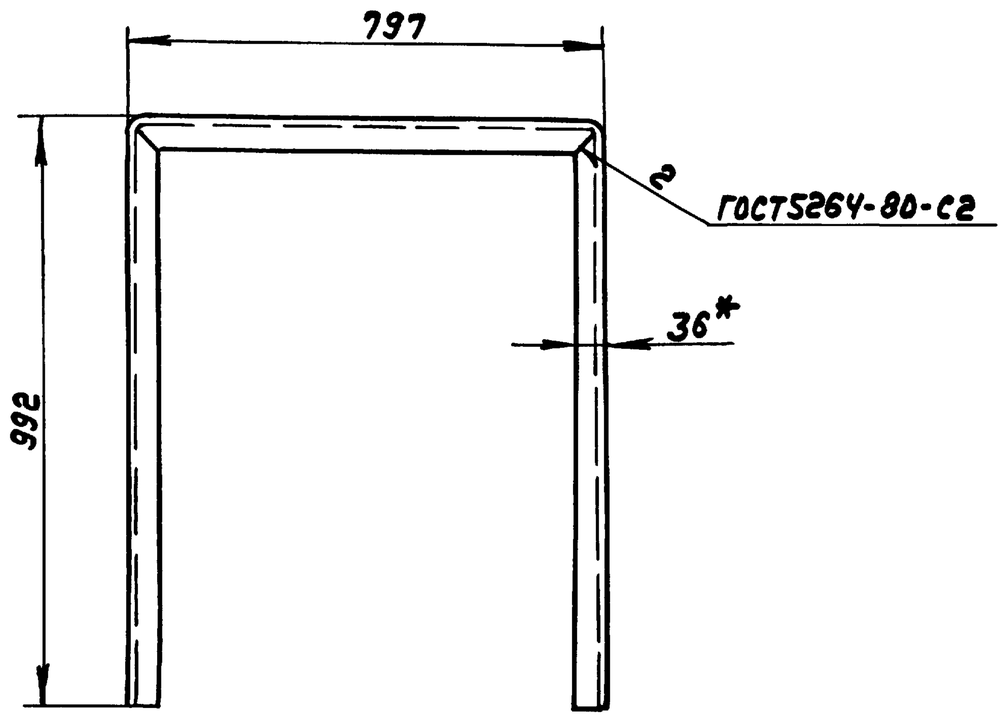

Рис.2

Остальное см. рис.1

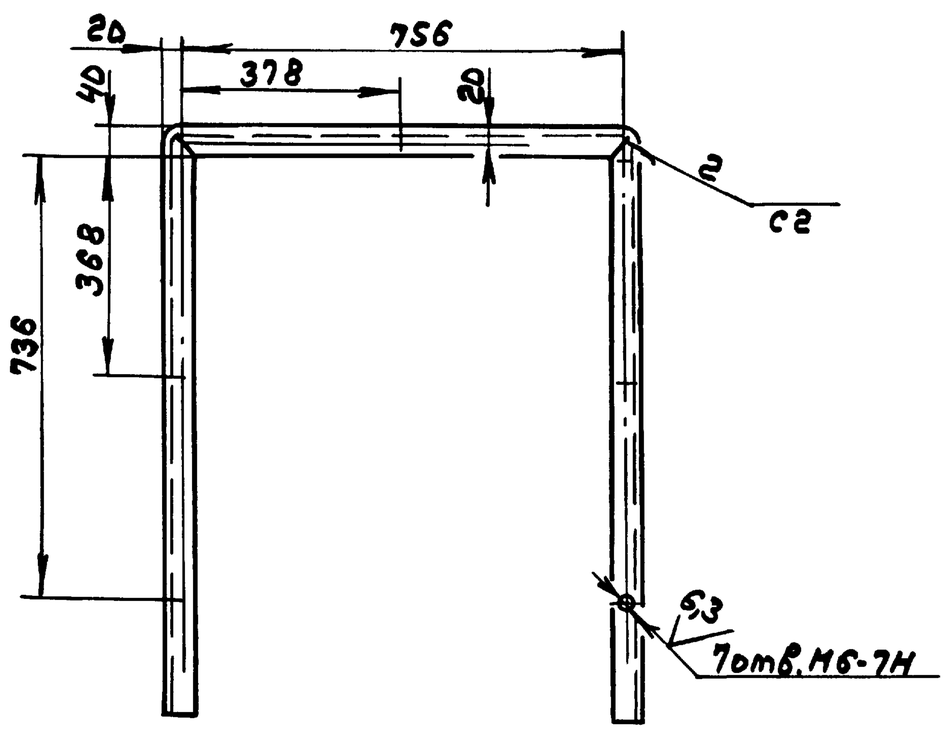

Развертка

М 1:2

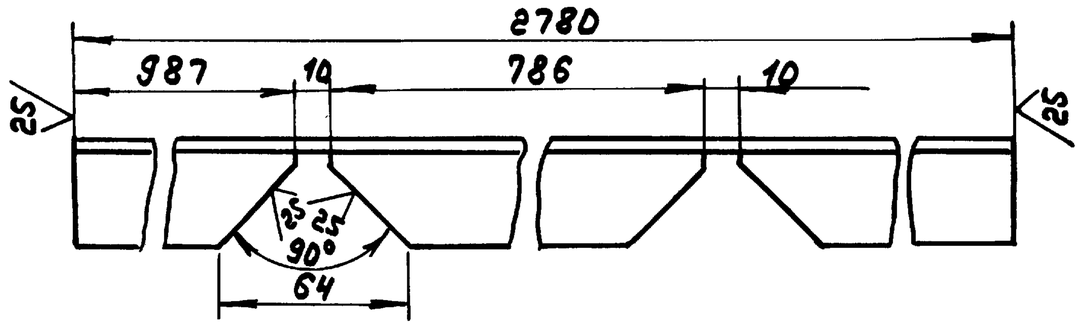

Обозначение	Рис.	Масса, кг
А22Г.063.006	1	4,60
-01	2	4,55

1.*Размеры для справок.

2. h16, ± IT16/2

Изм.	Лист	№докум.	Подп.	Дата
Разраб.		Мюнтер		9.3.89
Пров.		Мюнтер		
Т.контр.				
Н.контр.		Мюнтер		
Утв.				

А22Г.063.006

Стойка

Лит.	Масса	Масштаб
И	см.табл.	1:10
Лист	Листов 1	

Уголок 36х36х3-Б-ГОСТ 8509-86 / Вст3сп ГОСТ 535-79

ГПИ Горьковский САНТЕХПРОЕКТ

Альбом 4

Типовой проект 903-1-269.89

Формат	Зона	Поз.	Обозначение	Наименование	Кол.	Примечание
				Документация		
А2			Д22Е.030.000СБ	Сборочный чертеж		
				Детали		
А4		1	Д22Е.030.001	Косынка	12	
А4		2	Д22Е.030.002	Патрубок	5	
А3		3	Д22Е.030.003	Корпус	1	
А3		4	Д22Е.030.004	Диск	1	
		5	-01	Диск	1	
А4		6	Д22Е.030.005	Патрубок	1	
Б4		7	Д22Е.030.006	Ребро		
				Лист Б-ПН-10 ГОСТ 19903-74		
				Вст.3сп ГОСТ 14637-79		
				180×998/h16 25/	2	6,3кг
А4		8	Д22Е.030.002-01	Патрубок	1	
Б4		9	Д22Е.030.007	Патрубок		
				Труба 57×3 ГОСТ 10704-76		
				/ ГОСТ 10705-80		
				L=35 h16 25/	1	0,14кг

Инв.№ подл. | Подп. и дата | Взам.инв.№ | Инв.№ дубл. | Подп. и дата

Изм.	Лист	№ докум.	Подп.	Дата
Разраб.		Панова		3.89
Пров.		Панова		
Нач.отд.		Вольский		
Н.контр.		Мюнтер		
Утв.				

Д22Е.030.000

Дозатор напорный

Лит.	Лист	Листов
И		1

ГПИ Горьковский САНТЕХПРОЕКТ

Формат А4

Д22Е.030.001

25/(√)

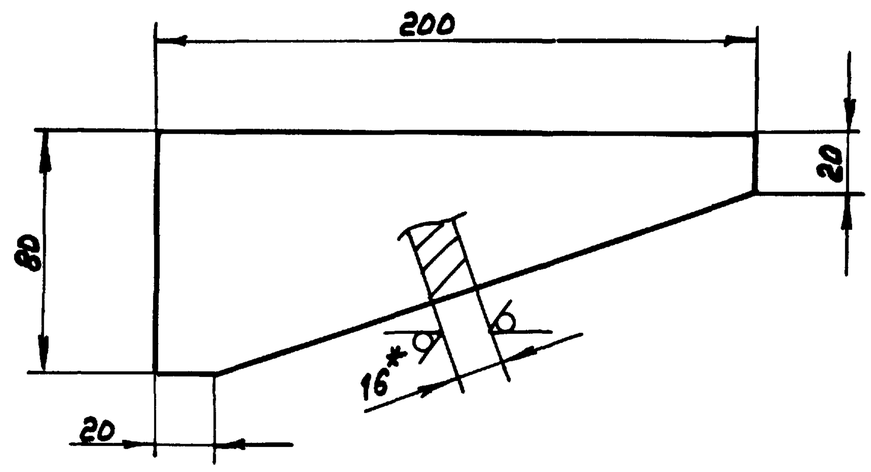

1. *Размеры для справок
2. ± IT16/2

Инв.№ подл. | Подп. и дата | Взам.инв.№ | Инв.№ дубл. | Подп. и дата

Изм.	Лист	№ докум.	Подп.	Дата
Разраб.		Панова		3.89
Пров.		Панова		
Т. контр.				
Н.контр.		Мюнтер		
Утв.				

Д22Е.030.001

Косынка

Лит.	Масса	Масштаб
И	1.3	1:2
Лист	Листов 1	

Лист Б-ПН-16 ГОСТ 19903-74 / Вст3сп ГОСТ 14637-79

ГПИ Горьковский САНТЕХПРОЕКТ

Формат А4

Д22Е.030.003

25/(√)

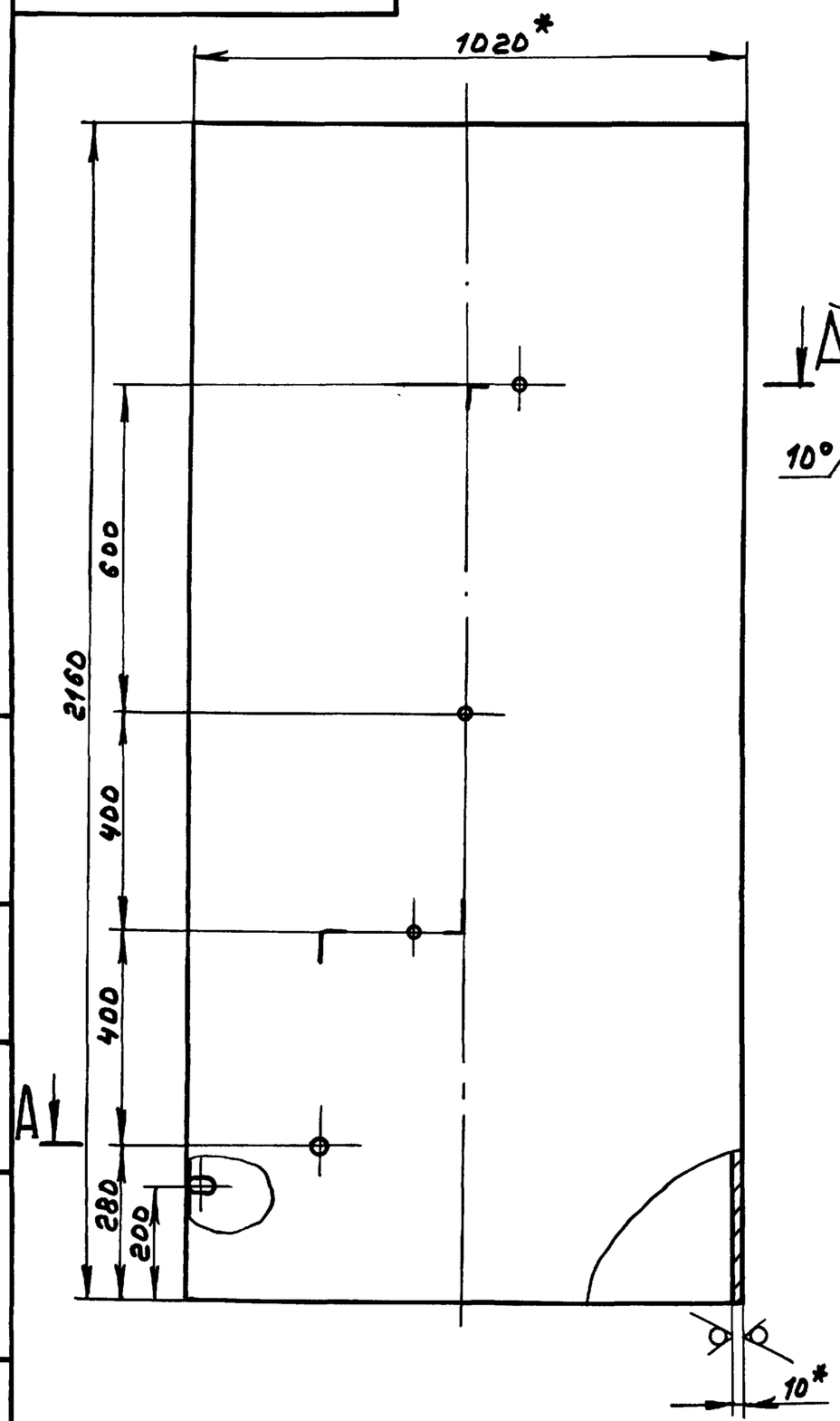

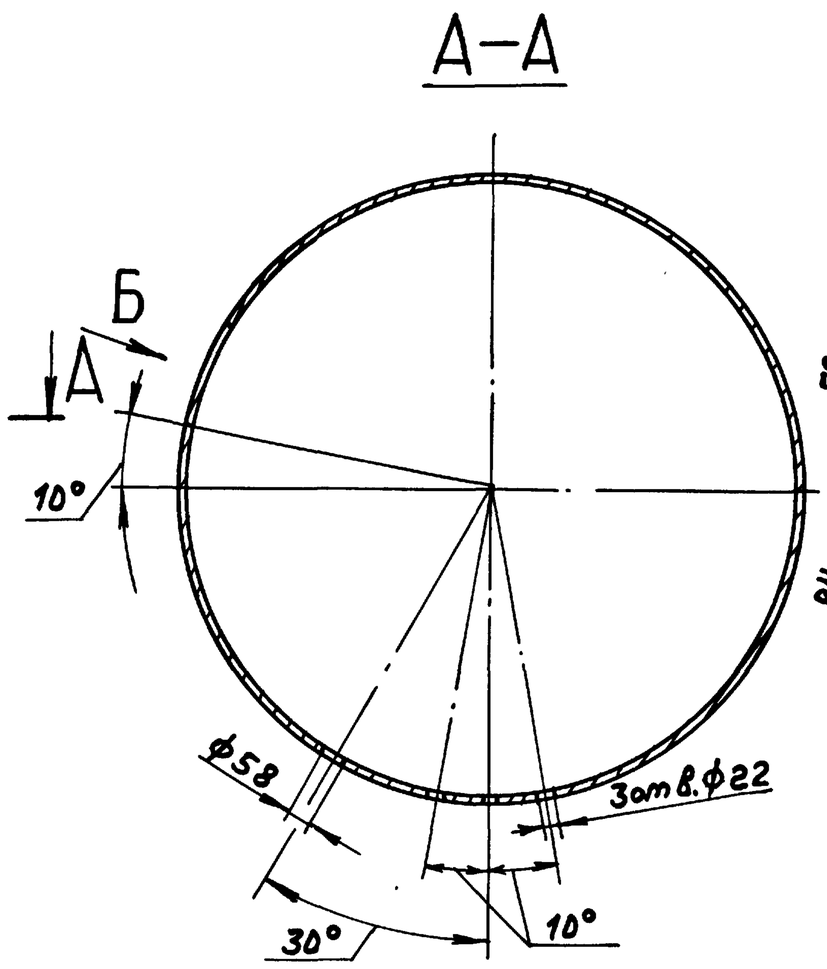

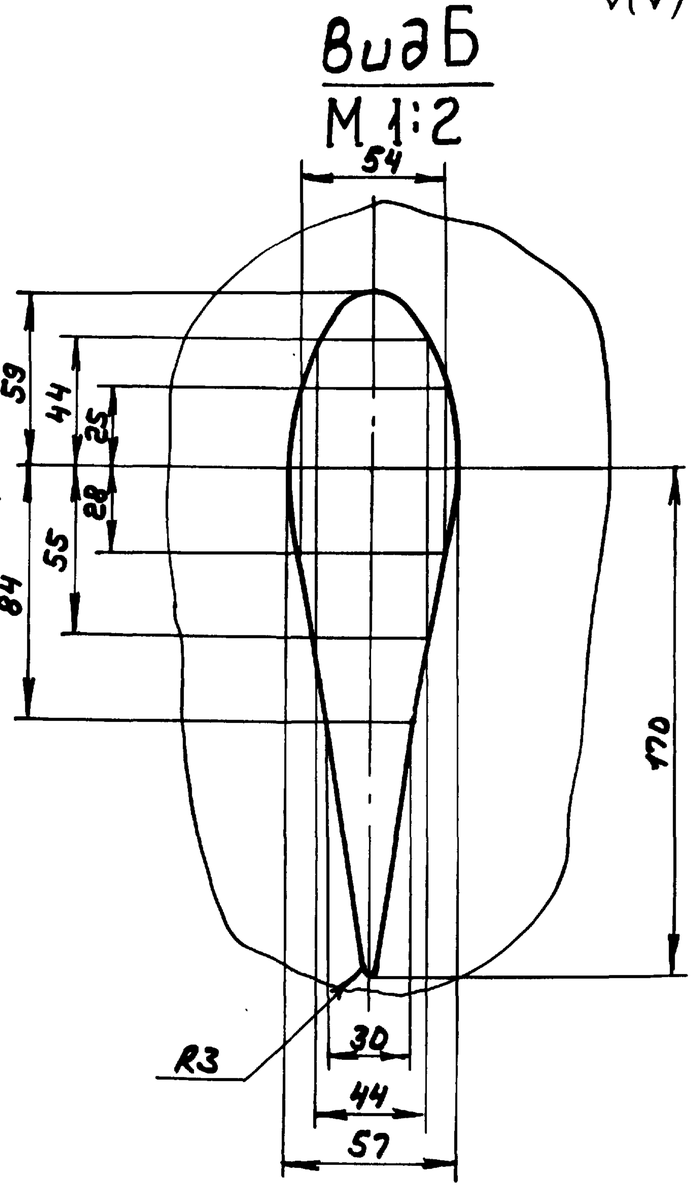

1. *Размеры для справок
2. H16, ± IT16/2

Инв.№ подл. | Подп. и дата | Взам.инв.№ | Инв.№ дубл. | Подп. и дата

Изм.	Лист	№ докум.	Подп.	Дата
Разраб.		Панова		3.89
Пров.		Панова		
Т. контр.				
Н.контр.		Мюнтер		
Утв.				

Д22Е.030.003

Корпус

Лит.	Масса	Масштаб
И	536	1:10
Лист	Листов 1	

Труба 1020×10 ГОСТ 10704-76 / Б-20 ГОСТ 10705-80

ГПИ Горьковский САНТЕХПРОЕКТ

Формат А3

Альбом 4

Типовой проект 903-1-269.89

А22Е.030.000СБ

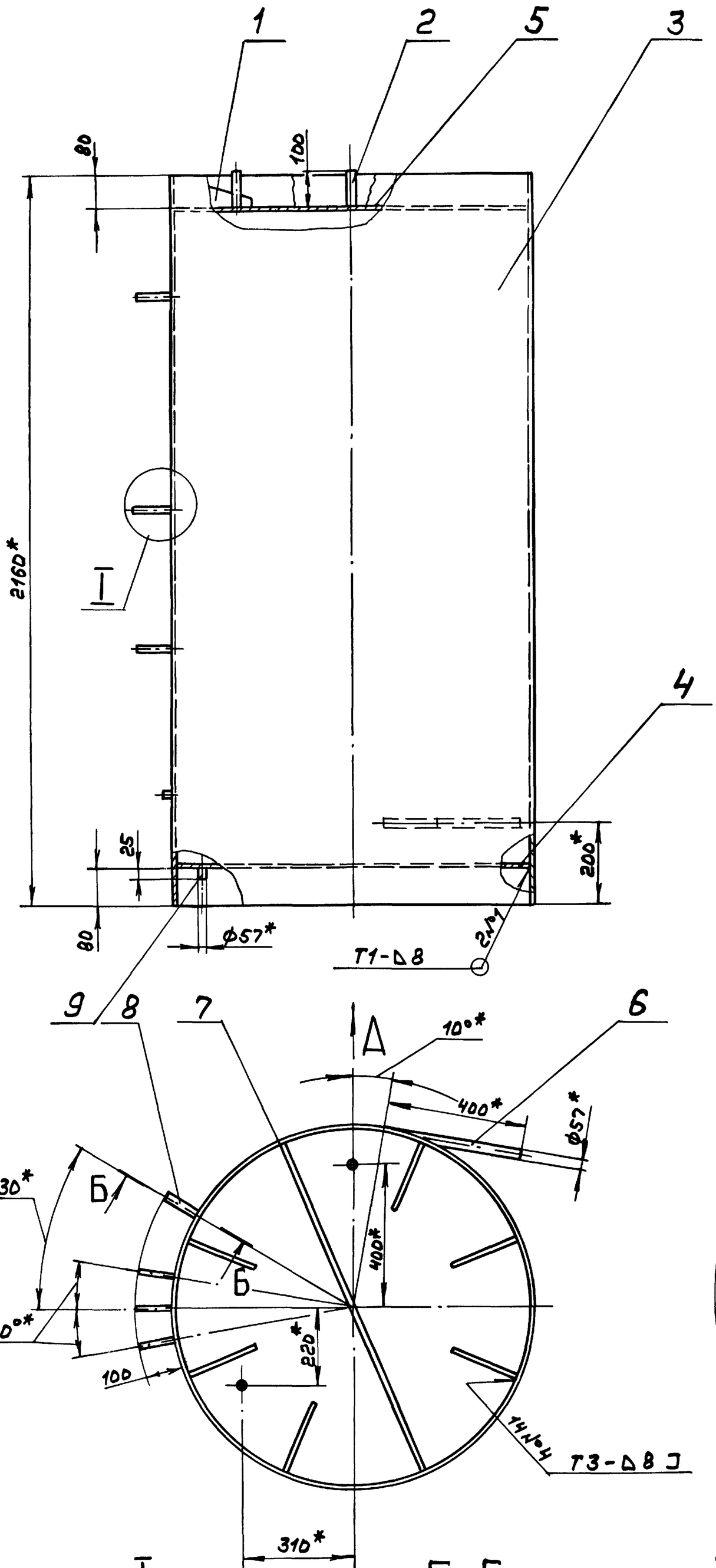

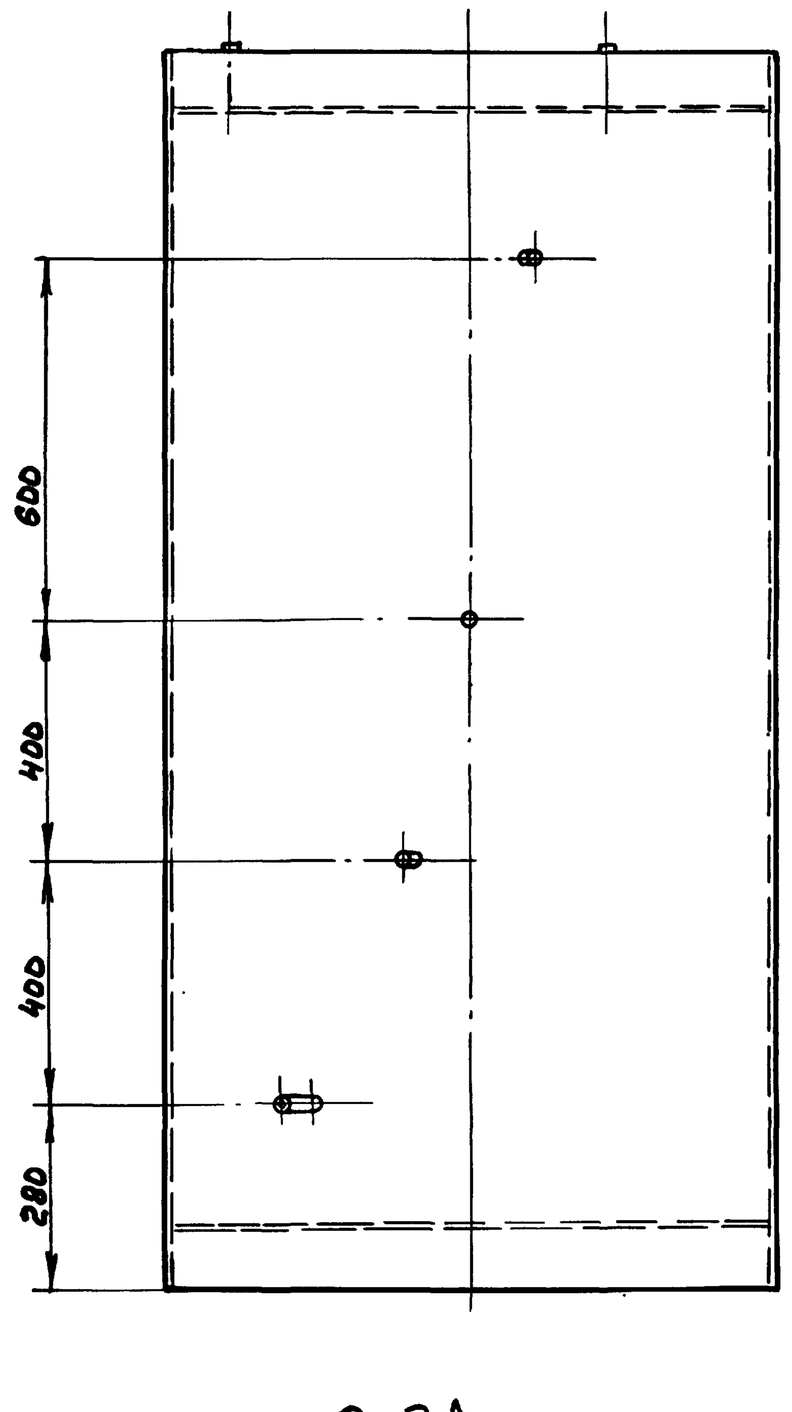

Вид Д

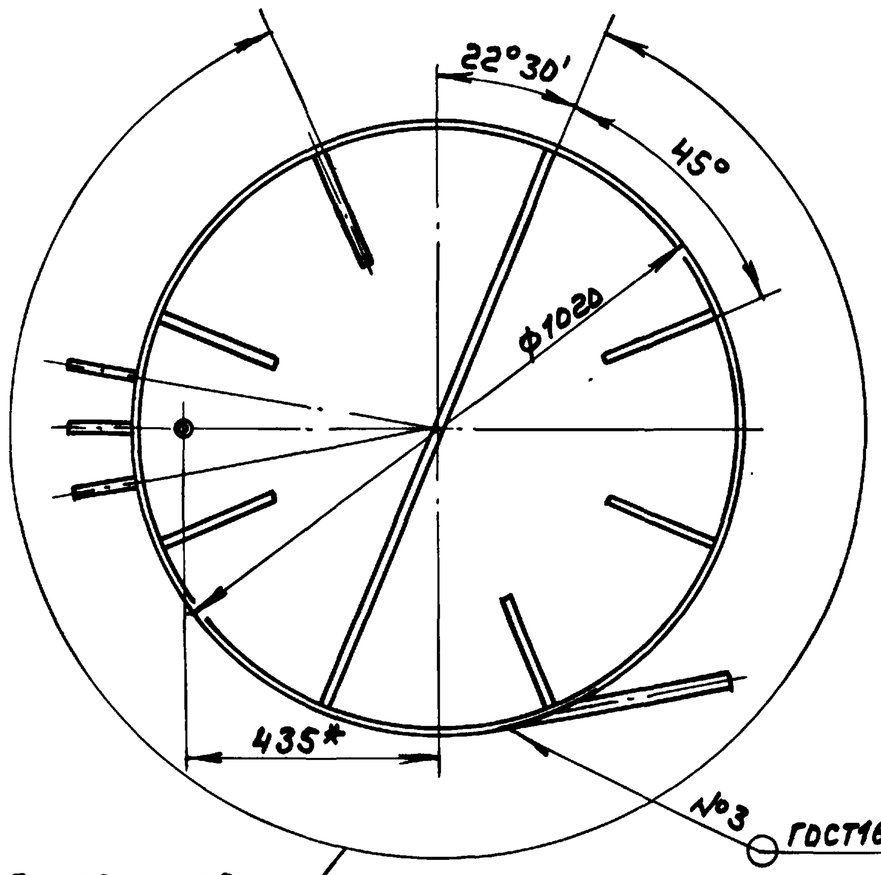

1. *Размеры для справок
2. ± IT16/2
3. Сварные швы №1,2,4 по ГОСТ5264-80

Изм.	Лист	№ докум.	Подп.	Дата	А22Е.030.000СБ
Разраб		Панова		3.89	Дозатор напорный
Пров.		Панова			Лит. И; Масса 690; Масштаб 1:10
Т.контр.					Лист; Листов 1
Нач.отд.		Вольский			ГПИ Горьковский САНТЕХПРОЕКТ
Н.контр.		Мюнтер			
Утв.					

Инв.№ подл. | Подп. и дата | Взам.инв.№ | Инв.№ дубл. | Подп.

Д22Е.030.002

25/(√)

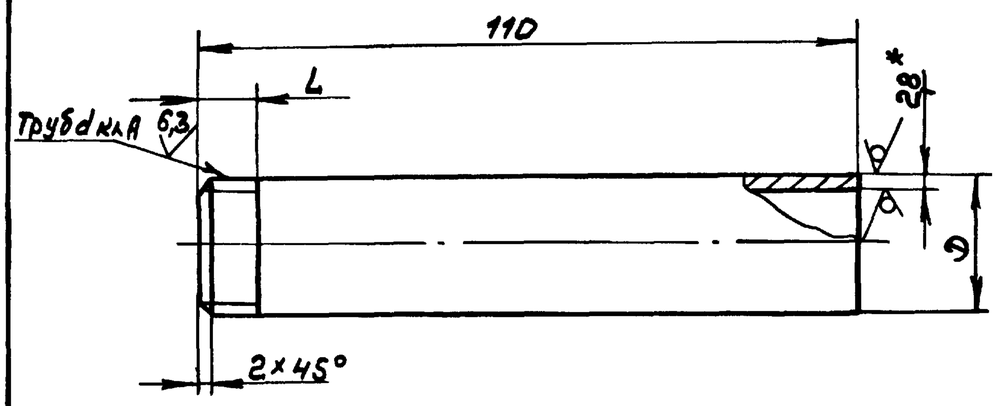

Обозначение	L мм	Резьба d	Труба, dy	Масса, кг
Д22Е.030.002	9	1/2"	15	0,14
-01	10,5	3/4"	20	0,18

1. *Размеры для справок
2. ± IT16/2

Изм.	Лист	№ докум.	Подп.	Дата
Разраб.		Панова		3.89
Пров.		Панова		
Т.контр.				
Н.контр.		Мюнтер		
Утв.				

Д22Е.030.002

Патрубок

Лит.	Масса	Масштаб
И	см. табл.	—
Лист	Листов 1	

Труба Ду×2,8 ГОСТ 3262-75

ГПИ Горьковский САНТЕХПРОЕКТ

Формат А4

Подп. и дата | Инв.№ подл. | Взам. инв.№ | Инв.№ дубл. | Подп. и дата

Д22Е.030.005

25/(√)

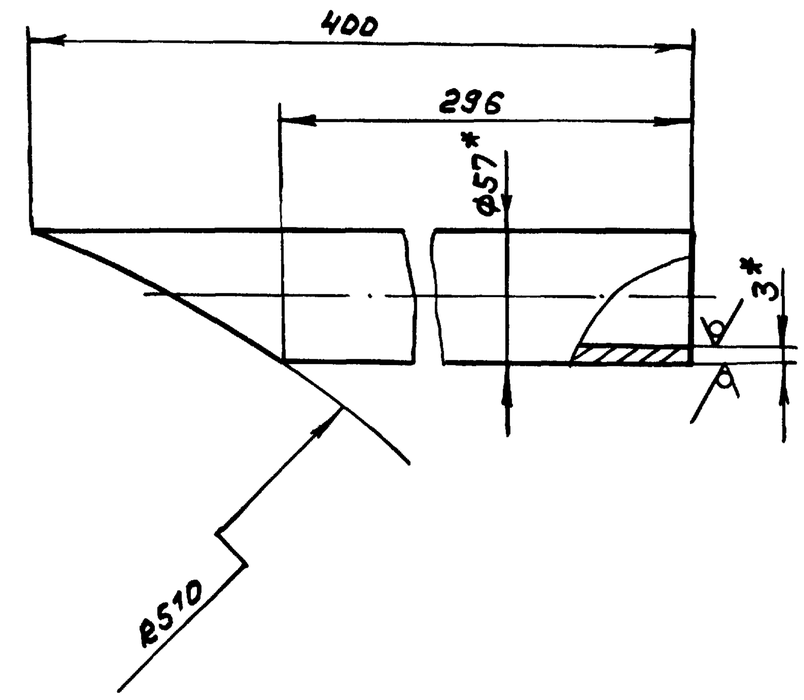

1. *Размеры для справок
2. ± IT16/2

Изм.	Лист	№ докум.	Подп.	Дата
Разраб.		Панова		3.89
Пров.		Панова		
Т.контр.				
Н.контр.		Мюнтер		
Утв.				

Д22Е.030.005

Патрубок

Лит.	Масса	Масштаб
И	1,5	1:2,5
Лист	Листов 1	

Труба 50×3 ГОСТ 3262-75

ГПИ Горьковский САНТЕХПРОЕКТ

Формат А4

Подп. и дата | Инв.№ подл. | Взам. инв.№ | Инв.№ дубл. | Подп. и дата

Д22Е.030.004

25/(√)

Рис. 1

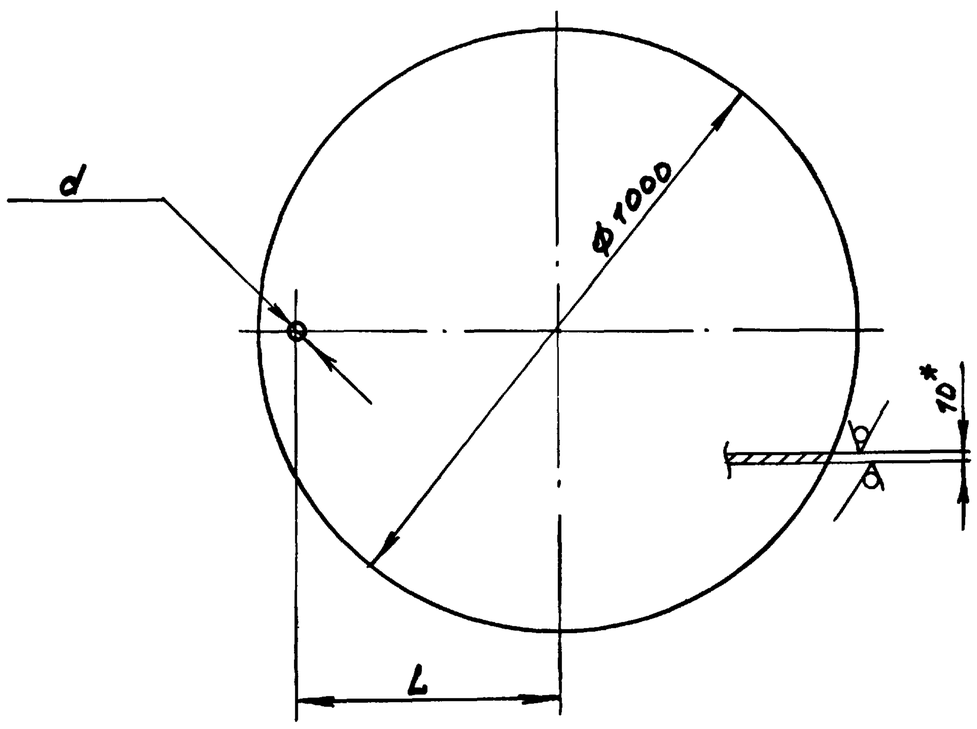

Рис. 2

остальное - см. рис. 1

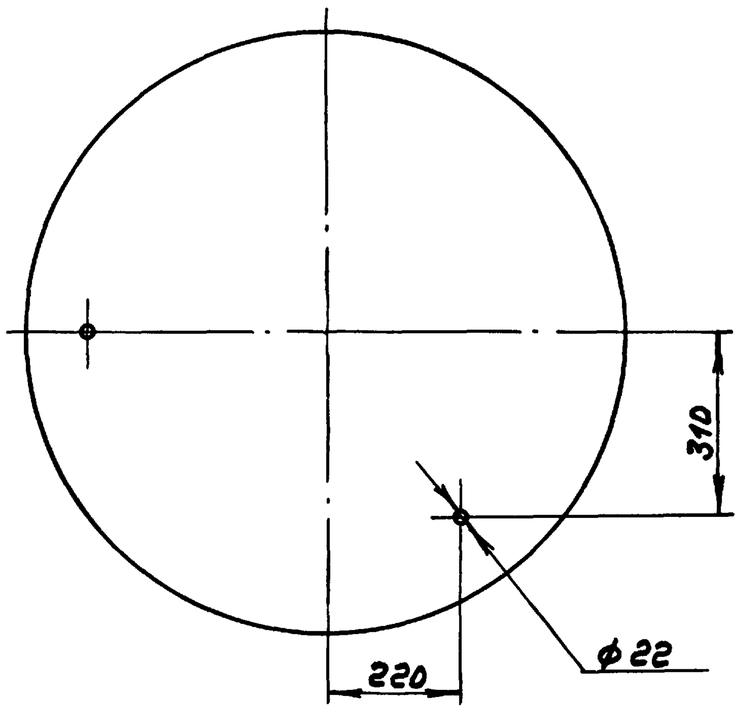

Обозначение	Размеры, мм d	Размеры, мм L	Масса, кг
Д22Е.030.004	58	435	61,4
-01	22	400	61,5

1. *Размеры для справок
2. H14, h14

Изм.	Лист	№ докум.	Подп.	Дата
Разраб.		Панова		3.89
Пров.		Панова		
Т.контр.				
Н.контр.		Мюнтер		
Утв.				

Д22Е.030.004

Диск

Лит.	Масса	Масштаб
И	см. табл.	—
Лист	Листов 1	

Лист 6-ПН-10 ГОСТ 19903-74 / Вст3сп ГОСТ 14637-79

ГПИ Горьковский САНТЕХПРОЕКТ

Копир.

23804-04 10 Формат А3

Подп. и дата | Инв.№ подл. | Взам. инв.№ | Инв.№ дубл. | Подп. и дата

Альбом 4

Типовой проект 903-1-269.89

Формат	Зона	Поз.	Обозначение	Наименование	Кол.	Примечание
				Документация		
А3			Д22Е.037.000СБ	Сборочный чертеж		
				Детали		
А4		1	Д22Е.037.001	Труба	1	
А4		2	Д22Е.037.002	Труба .	1	
А4		3	Д 22Е.037.003	Заглушка	1	
				Стандартные изделия		
		4		Муфта 1Б ГОСТ 8966-75	1	
		5		Пробка 1Б ГОСТ 8963-75	1	
		6		Фланец 1-125-2,5 Ст 25 ГОСТ 12820-80	1	

Инв.№ подл. | Подп. и дата | Взам.инв.№ | Инв.№ дубл. | Подп. и дата

Изм.	Лист	№ докум.	Подп.	Дата
Разраб.	Бердышев			14.3.89
Пров.	Корчков			
Нач.отд	Вольский			
Н.контр.	Мюнтер			
Утв.				

Д22Е.037.000

Тройник

Лит.	Лист	Листов
И		1

ГПИ Горьковский САНТЕХПРОЕКТ

Формат А4

Д22Е.037.001

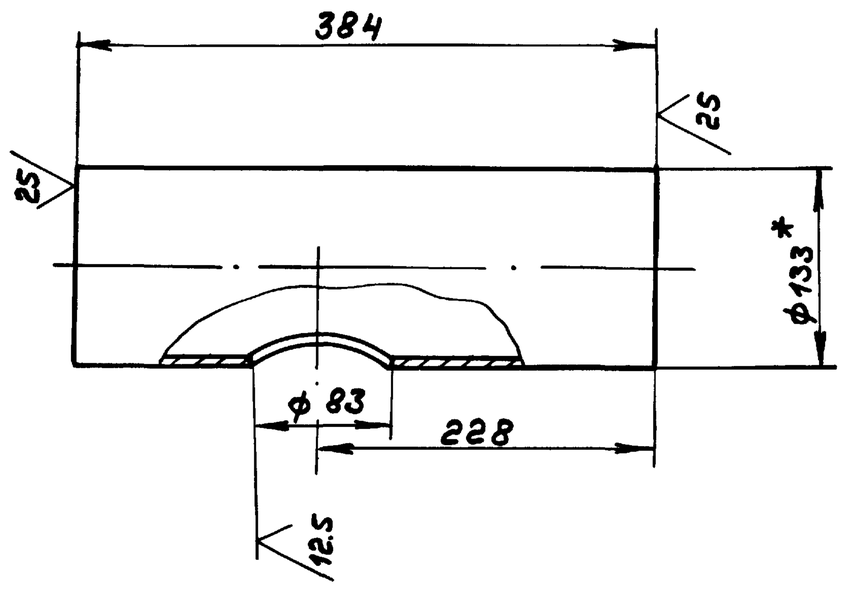

1.*Размеры для справок

2. ± IT16/2

Изм.	Лист	№ докум.	Подп.	Дата
Разраб.	Бердышев			14.3.89
Пров.	Корчков			
Т.контр.				
Н.контр.	Мюнтер			
Утв.				

Труба

Труба 133х4 ГОСТ 10704-76 / Вст3сп ГОСТ 10705-80

Д22Е.037.001

Лит.	Масса	Масштаб
И	4,8	1:4
Лист	Листов 1	

ГПИ Горьковский САНТЕХПРОЕКТ

Формат А4

Д22Е.037.000СБ

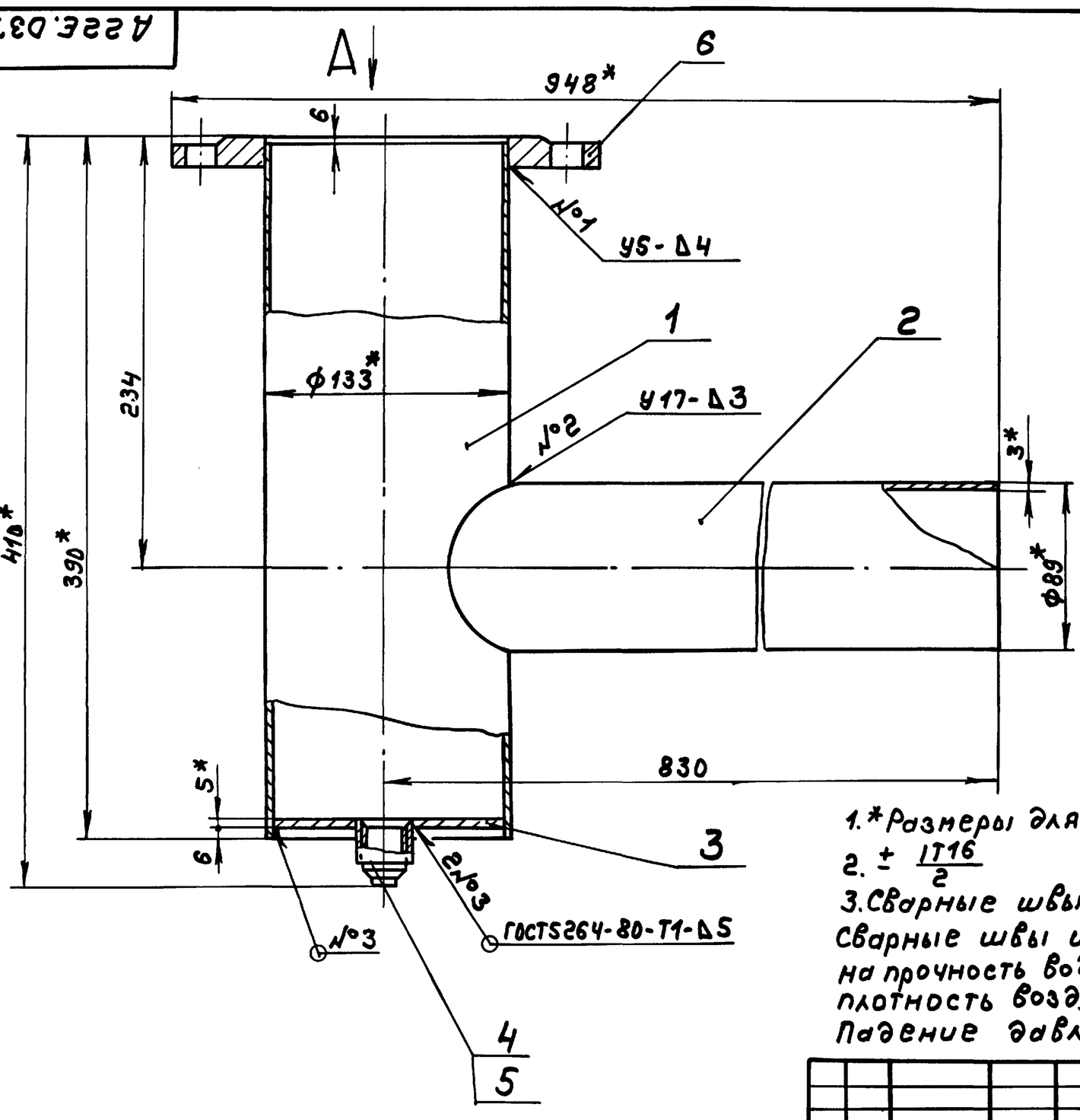

Вид А

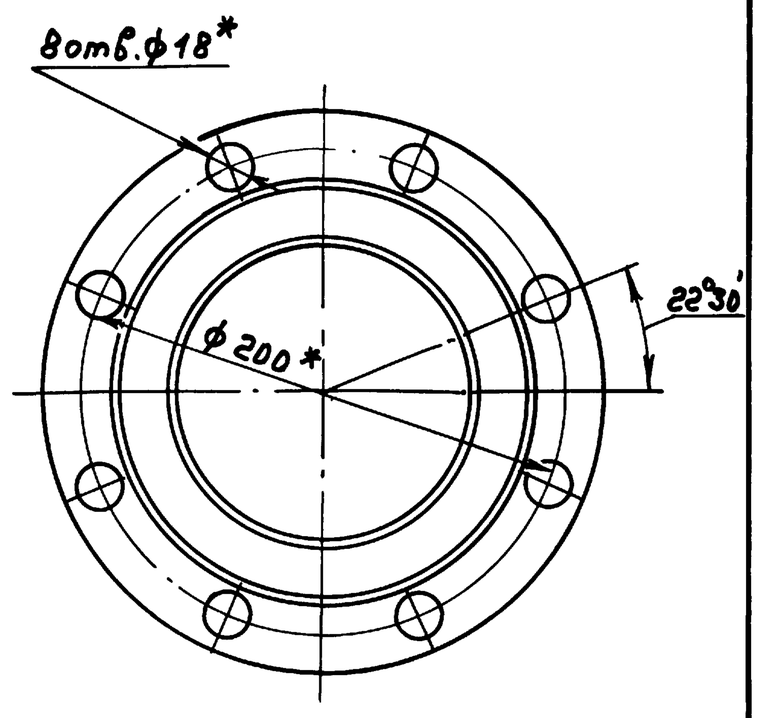

1.*Размеры для справок

2. ± IT16/2

3. Сварные швы №1,2 по ГОСТ 16037-80.
Сварные швы испытать:
на прочность водой давлением-0,2мПа (2кгс/см²) и
плотность воздухом давлением-0.1мПа (1кгс/см²),
Падение давления не допускается.

Изм.	Лист	№ докум.	Подп.	Дата
Разраб.	Бердышев			14.3.89
Пров.	Корчков			
Т.контр.				
Нач.отд	Вольский			
Н.контр.	Мюнтер			
Утв.				

Тройник

Д22Е.037.000СБ

Лит.	Масса	Масштаб
И	13	1:2,5
Лист	Листов 1	

ГПИ Горьковский САНТЕХПРОЕКТ

Инв.№ подл. | Подп. и дата | Взам.инв.№ | Инв.№ дубл. | Подп. и дата

Альбом 4

Типовой проект 903-1-269.89

Формат	Зона	Поз.	Обозначение	Наименование	Кол.	Примечание
				Документация		
А2			Д22Е.038.000СБ	Сборочный чертеж		
				Детали		
А4		1	Д22Е.038.001	Корпус	1	
А4		2	Д22Е.038.002	Прокладка	1	
А4		3	Д22Е.038.003	Заглушка	1	
Б4		4	Д22Е.038.004	Труба		
				Труба 133×4 ГОСТ10704-76		
				ВСт3сп ГОСТ10705-80		
				L=480 h16 25/	1	4,7кг
А4		5	Д22Е.038.005	Труба	1	
А4		6	Д22Е.038.006	Планка	1	
				Стандартные изделия		
		7		Сетка 0,5-0,25 л		
				ГОСТ3826-82		
				Фланцы ГОСТ12820-80		
		8		1-80-10 Ст 25	1	
		9		1-125-2,5 Ст 25	1	
		10		1-150-2,5 Ст 25	1	
		11		Болт М16×50.58		
				ГОСТ7798-70	8	
		12		Гайка М16.5		
				ГОСТ5915-70	8	

Подп. и дата | Инв. № дубл. | Взам. инв. № | Подп. и дата | Инв. № подл.

Изм.	Лист	№ докум.	Подп.	Дата
Разраб.		Бердышева		14.3.89
Пров.		Корчков		
Нач. отд.		Вольский		
Н. контр.		Мюнтер		
Утв.				

Д22Е.038.000

Тройник-ревизия

Лит.	Лист	Листов
И		1

ГПИ Горьковский САНТЕХПРОЕКТ

Д22Е.038.001

25/ (√)

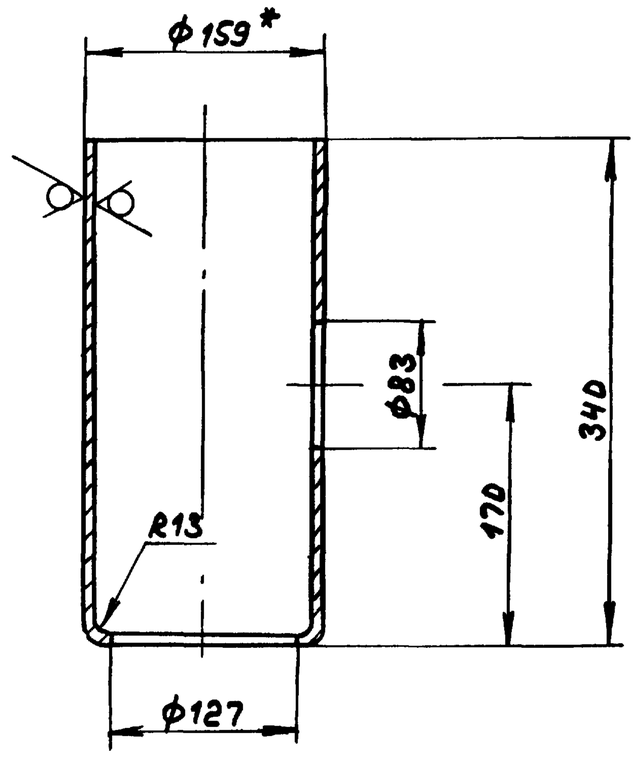

1.* Размеры для справок

2. H14, h14, ± IT14/2

Подп. и дата | Инв. № дубл. | Взам. инв. № | Подп. и дата | Инв. № подл.

Изм.	Лист	№ докум.	Подп.	Дата
Разраб.		Бердышева		14.3.89
Пров.		Корчков		
Т. контр.				
Н. контр.		Мюнтер		
Утв.				

Д22Е.038.001

Корпус

Лит.	Масса	Масштаб
И	5,9	1:4

Лист | Листов 1

Труба 159×4,5 ГОСТ10704-76 / ВСт3сп ГОСТ10705-80

ГПИ Горьковский САНТЕХПРОЕКТ

формат А4

Д22Е.037.002

25/ (√)

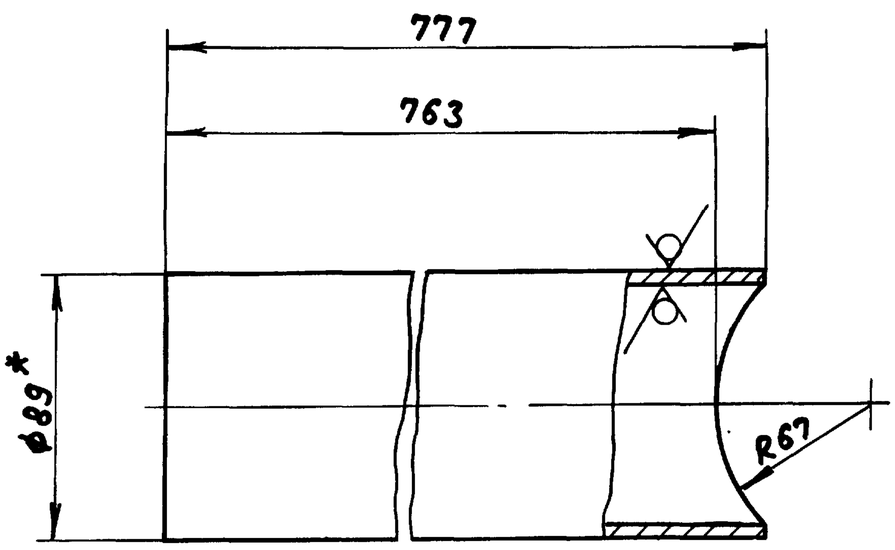

1.* Размеры для справок

2. ± IT16/2

Подп. и дата | Инв. № дубл. | Взам. инв. № | Подп. и дата | Инв. № подл.

Изм.	Лист	№ докум.	Подп.	Дата
Разраб.		Бердышева		14.3.89
Пров.		Корчков		
Т. контр.				
Н. контр.		Мюнтер		
Утв.				

Д22Е.037.002

Труба

Лит.	Масса	Масштаб
И	4,7	1:2

Лист | Листов 1

Труба 89×3 ГОСТ10704-76 / ВСт3сп ГОСТ10705-80

ГПИ Горьковский САНТЕХПРОЕКТ

формат А4

Д22Е.037.003

25/ (√)

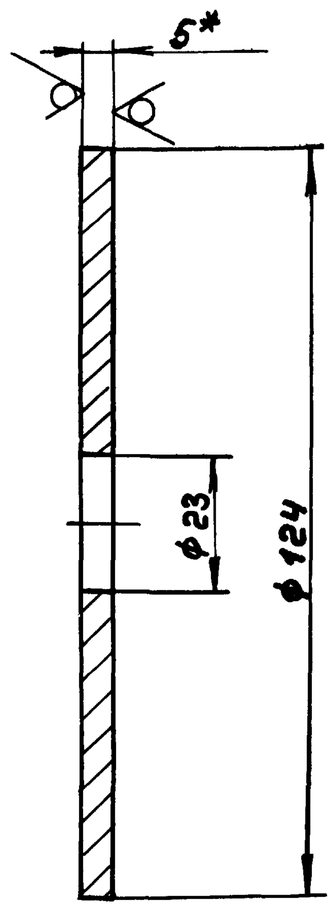

1.* Размеры для справок

2. H14, h14

Подп. и дата | Инв. № дубл. | Взам. инв. № | Подп. и дата | Инв. № подл.

Изм.	Лист	№ докум.	Подп.	Дата
Разраб.		Бердышева		14.3.89
Пров.		Корчков		
Т. контр.				
Н. контр.		Мюнтер		
Утв.				

Д22Е.037.003

Заглушка

Лит.	Масса	Масштаб
И	0,45	1:1

Лист | Листов 1

Лист 6-ПН-5 ГОСТ19903-74 / ВСт3сп ГОСТ14637-79

ГПИ Горьковский САНТЕХПРОЕКТ

формат А4

Альбом 4

Типовой проект 903-1-269.89

А22Е.038.000СБ

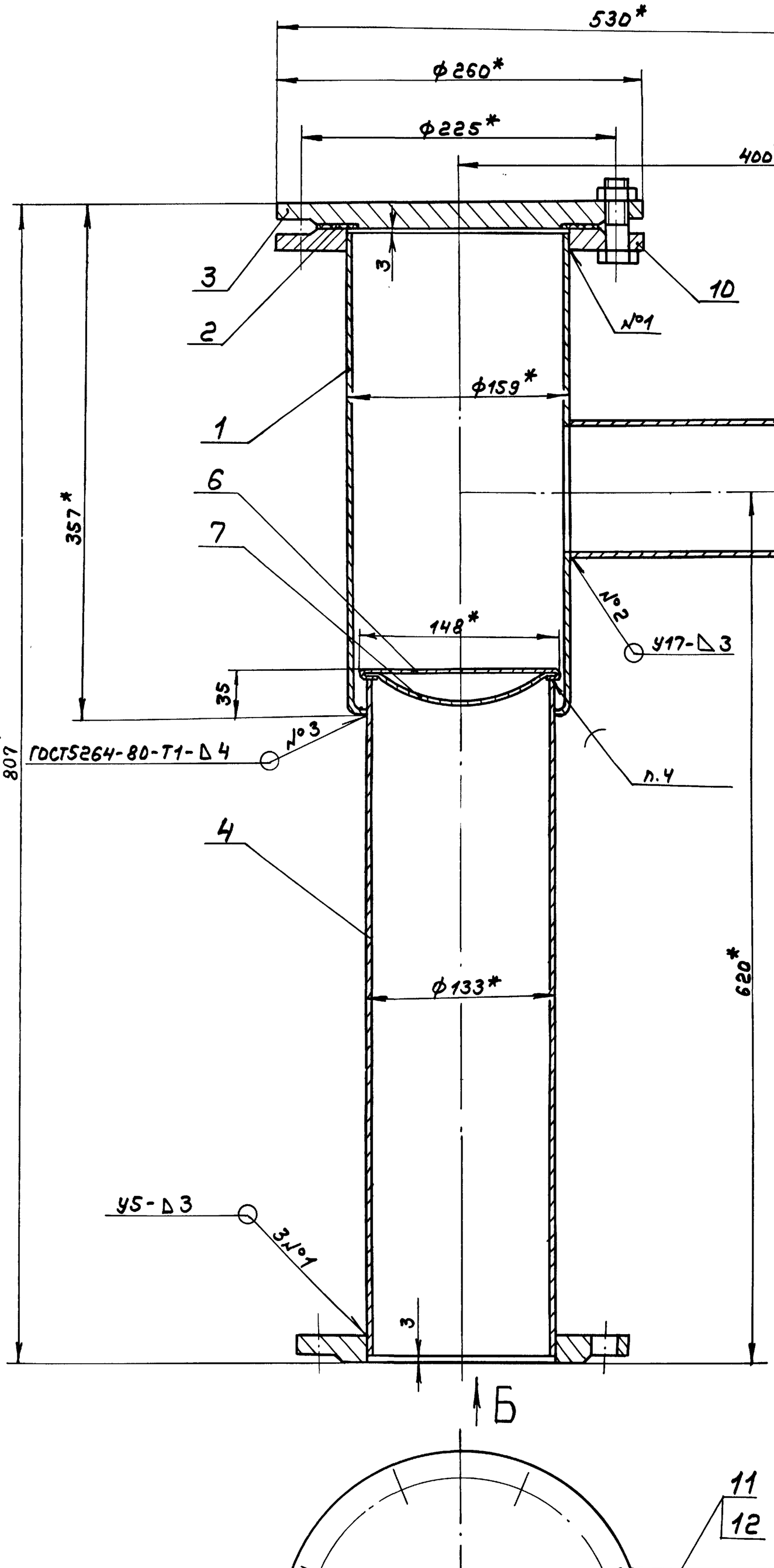

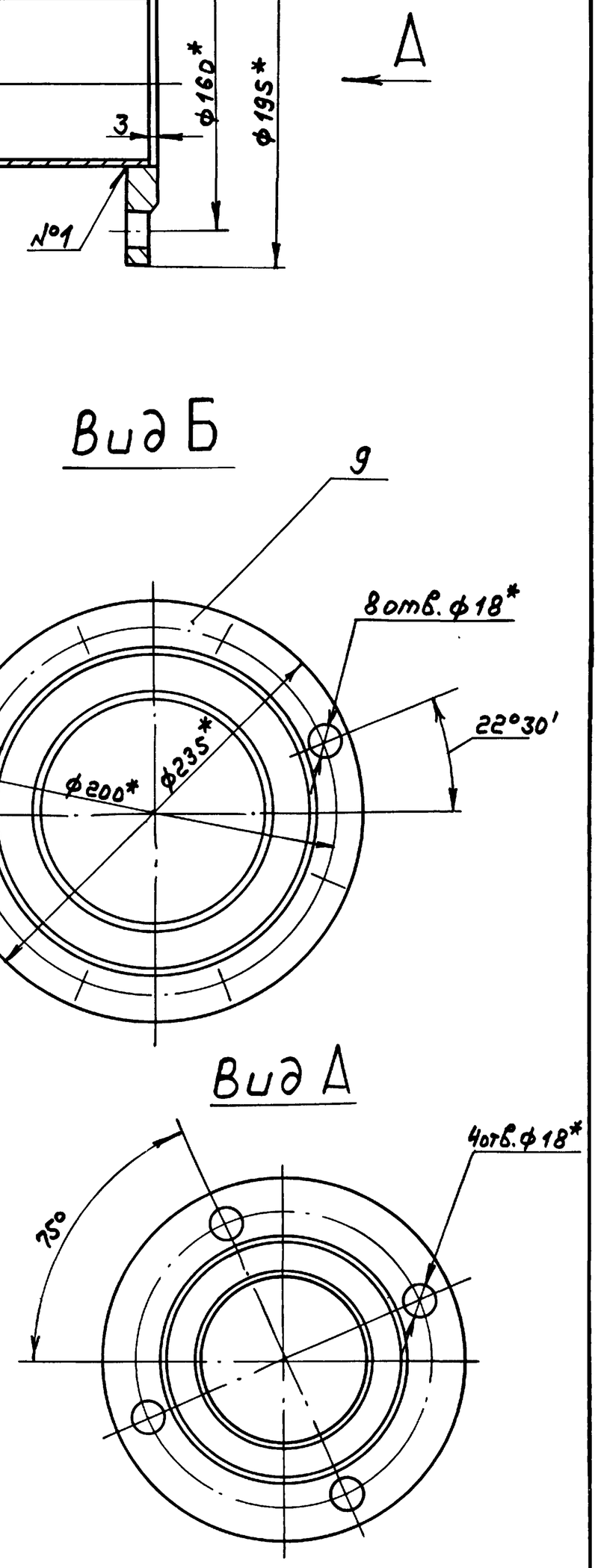

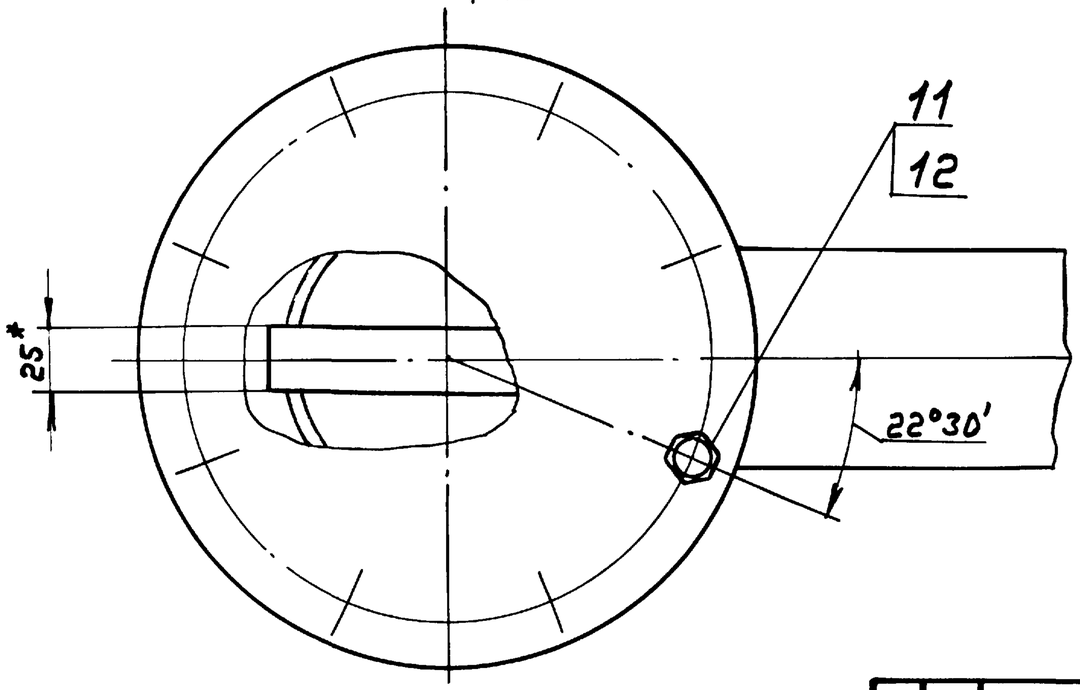

1. *Размеры для справок
2. ± IT16/2
3. Сварные швы №1,2 по ГОСТ 16037-80

Сварные швы испытать:

на прочность водой давлением - 0,2 мПа (2кгс/см²) и плотность воздухом давлением - 0,1 мПа (1кгс/см²). Падение давления не допускается

4. Прилой 4 Пост 40 ГОСТ 21930-76.

Изм.	Лист	№ докум.	Подп.	Дата	А22Е.038.000СБ
Разраб.	Бердышев			9.3.89	Тройник-ревизия
Пров.	Корчков				Лит. И; Масса 38,3; Масштаб 1:2,5
Т.контр.					Лист; Листов 1
Нач.отд.	Вольский				ГПИ Горьковский САНТЕХПРОЕКТ
Н.контр.	Мюнтер				
Утв.					

Копир.

23801-04 1.3

Формат А2

Инв.№подл. | Подп. и дата | Взам.инв.№ | Инв.№дубл. | Подп. и дата

Альбом 4

Типовой проект 903-1-269.89

Инв.№подл. | Подп. и дата | Взам.инв.№ | Инв.№дубл. | Подп. и дата

А22Е.038.002

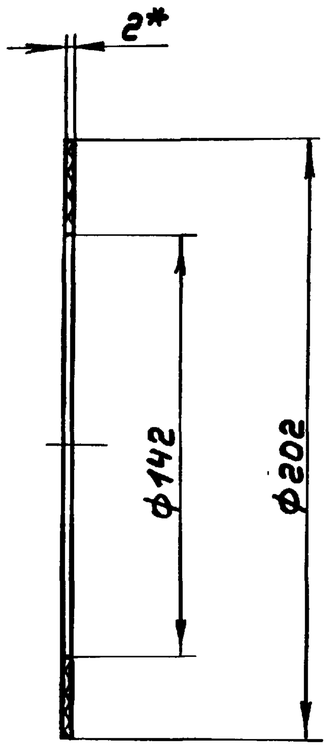

*Размеры для справок

Изм.	Лист	№докум.	Подп.	Дата
Разраб.	Бердышев			14.3.89
Пров.	Корчков			
Т.контр.				
Н.контр.	Мюнтер			
Утв.				

А22Е.038.002

Прокладка

Лит.	Масса	Масштаб
И	0,056	1:2
Лист	Листов 1	

Паронит ПМБ-2,0 ГОСТ 481-80

ГПИ Горьковский САНТЕХПРОЕКТ

Формат А4

А22Е.038.003

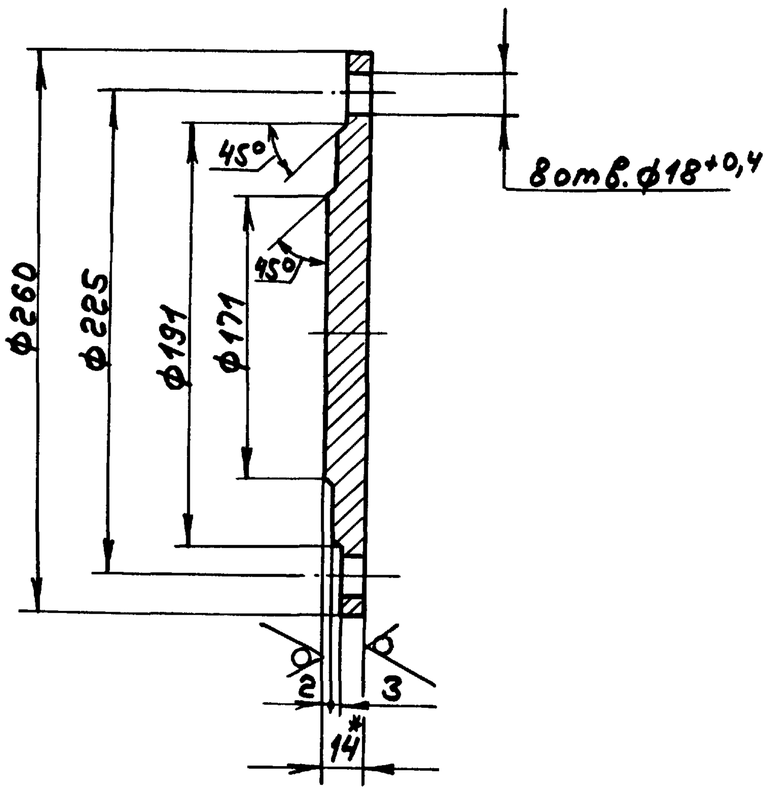

1.*Размеры для справок

2. H14, h14, ± IT14/2

Изм.	Лист	№докум.	Подп.	Дата
Разраб.	Бердышев			14.3.89
Пров.	Корчков			
Т.контр.				
Н.контр.	Мюнтер			
Утв.				

А22Е.038.003

Заглушка

Лит.	Масса	Масштаб
И	3,65	1:2,5
Лист	Листов 1	

Лист Б-ПН-14 ГОСТ 19903-74 / Вст3спГОСТ 14637-79

ГПИ Горьковский САНТЕХПРОЕКТ

Формат А4

А22Е.038.005

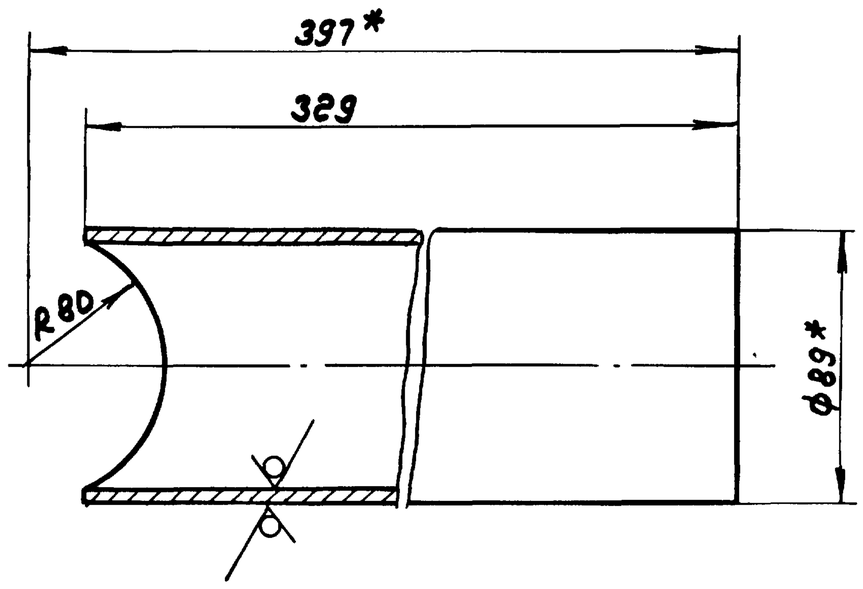

1.*Размеры для справок

2. ± IT16/2

Изм.	Лист	№докум.	Подп.	Дата
Разраб.	Бердышев			14.3.89
Пров.	Корчков			
Т.контр.				
Н.контр.	Мюнтер			
Утв.				

А22Е.038.005

Труба

Лит.	Масса	Масштаб
И	2,4	1:2
Лист	Листов 1	

Труба 89х3 ГОСТ 10704-76 / ВСт3спГОСТ 10705-80

ГПИ Горьковский САНТЕХПРОЕКТ

Формат А4

А22Е.038.006

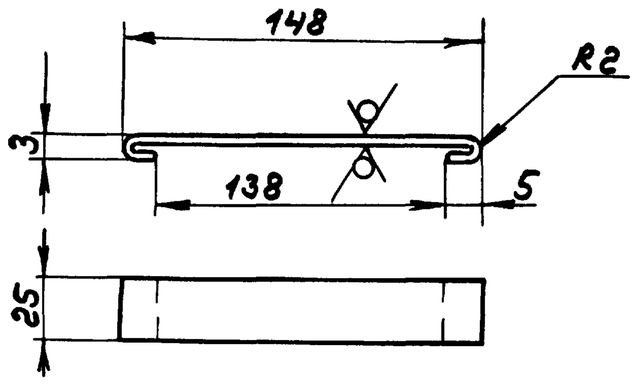

Длина развертки - 163мм.

1.*Размеры для справок

2. ± IT16/2

Изм.	Лист	№докум.	Подп.	Дата
Разраб.	Бердышев			14.3.89
Пров.	Корчков			
Т.контр.				
Н.контр.	Мюнтер			
Утв.				

А22Е.038.006

Планка

Лит.	Масса	Масштаб
И	0,016	1:2,5
Лист	Листов 1	

Лента ПН-0,5х25 ГОСТ 3560-73

ГПИ Горьковский САНТЕХПРОЕКТ

Формат А4

Альбом 4

Типовой проект 903-1-269.89

Формат	Зона	Поз.	Обозначение	Наименование	Кол.	Примечание
				Документация		
*			Д 22Е.047.000СБ	Сборочный чертеж		*) А3, А2
				Сборочные единицы		
А4		1	Д 22Е.047.010	Барабан	1	
А4		2	Д 22Е.047.020	Блок	1	
А4		3	Д 22Е.047.040	Рукоятка	1	
А4		4	Д 22Е.047.050	Кронштейн	1	
				Детали		
А4		5	Д 22Е.047.001	Плита	1	
А4		6	Д 22Е.047.002-01	Прижим	1	
А4		7	Д 22Е.047.003	Диск	2	
				Стандартные изделия		
		8		Коуш 20 ГОСТ 2224-72	1	

Д 22Е.047.000

Изм.	Лист	№ докум.	Подп.	Дата
Разраб.		Мордвинкин		9.3.89
Пров.		Мордвинкин		
Нач.отд.		Вольский		
Н.контр.		Мюнтер		
Утв.				

Механизм подъема щита

Лит.	Лист	Листов
И	1	2

ГПИ Горьковский САНТЕХПРОЕКТ

формат А4

Формат	Зона	Поз.	Обозначение	Наименование	Кол.	Примечание
				Болты ГОСТ 7798-70		
		9		М 8х30.36	2	
		10		М12х40.36	8	
		11		Гайка М 12.4 ГОСТ 5915-70	12	
				Шайбы ГОСТ 6402-70		
		12		8.65Г	2	
		13		12.65Г	4	
				Прочие изделия		
		14		Редуктор 24-80-40-51-1-2-У1	1	
				Материалы		
		15		Канат 6,2-I-ЖС-Н-180 ГОСТ 3067-74	6,5	м
		16		Проволока 1,2-0-1Ц ГОСТ 3282-74	3	м

Д 22Е.047.000

Лист 2

формат А4

Д 22Е.047.001

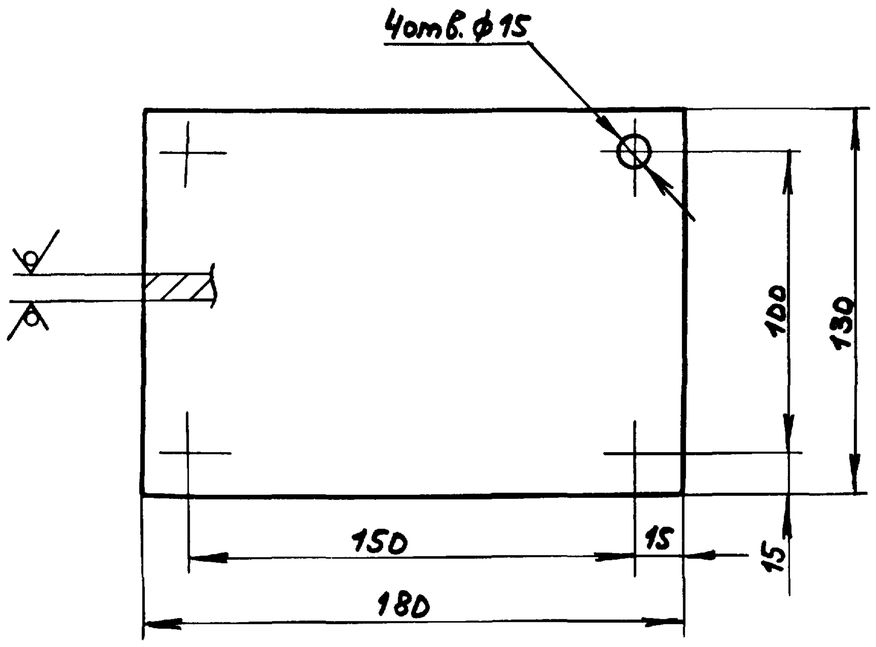

Н14, h14, ± IT14/2

Д 22Е.047.001

Изм.	Лист	№ докум.	Подп.	Дата
Разраб.		Мордвинкин		9.3.89
Пров.		Мордвинкин		
Т.контр.				
Н.контр.		Мюнтер		
Утв.				

Плита

Лит.	Масса	Масштаб
И	1,8	1:2

Лист | Листов 1

Лист Б-ПН-10 ГОСТ 19903-74 / ВСт3сп ГОСТ 14637-79

ГПИ Горьковский САНТЕХПРОЕКТ

формат А4

Д 22Е.047.002

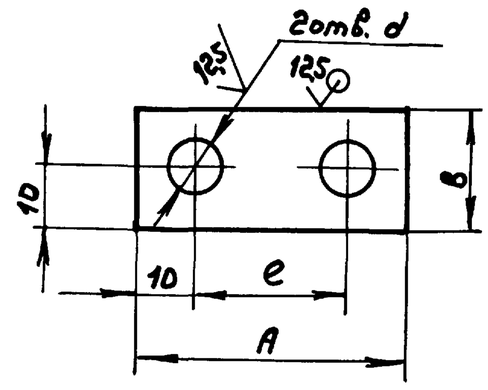

Обозначение	Размеры, мм A	B	e	d			Масса, кг
Д 22Е.047.002	40	23	20	8			0,04
-01	46	20	26	10			0,03

Н14, h14, ± IT14/2

Д 22Е.047.002

Изм.	Лист	№ докум.	Подп.	Дата
Разраб.		Мордвинкин		9.3.89
Пров.		Мордвинкин		
Т.контр.				
Н.контр.		Мюнтер		
Утв.				

Прижим

Лит.	Масса	Масштаб
И	см. табл.	—

Лист | Листов 1

Лист Б-ПН-5 ГОСТ 19903-74 / ВСт3сп ГОСТ 14637-79

ГПИ Горьковский САНТЕХПРОЕКТ

формат А4

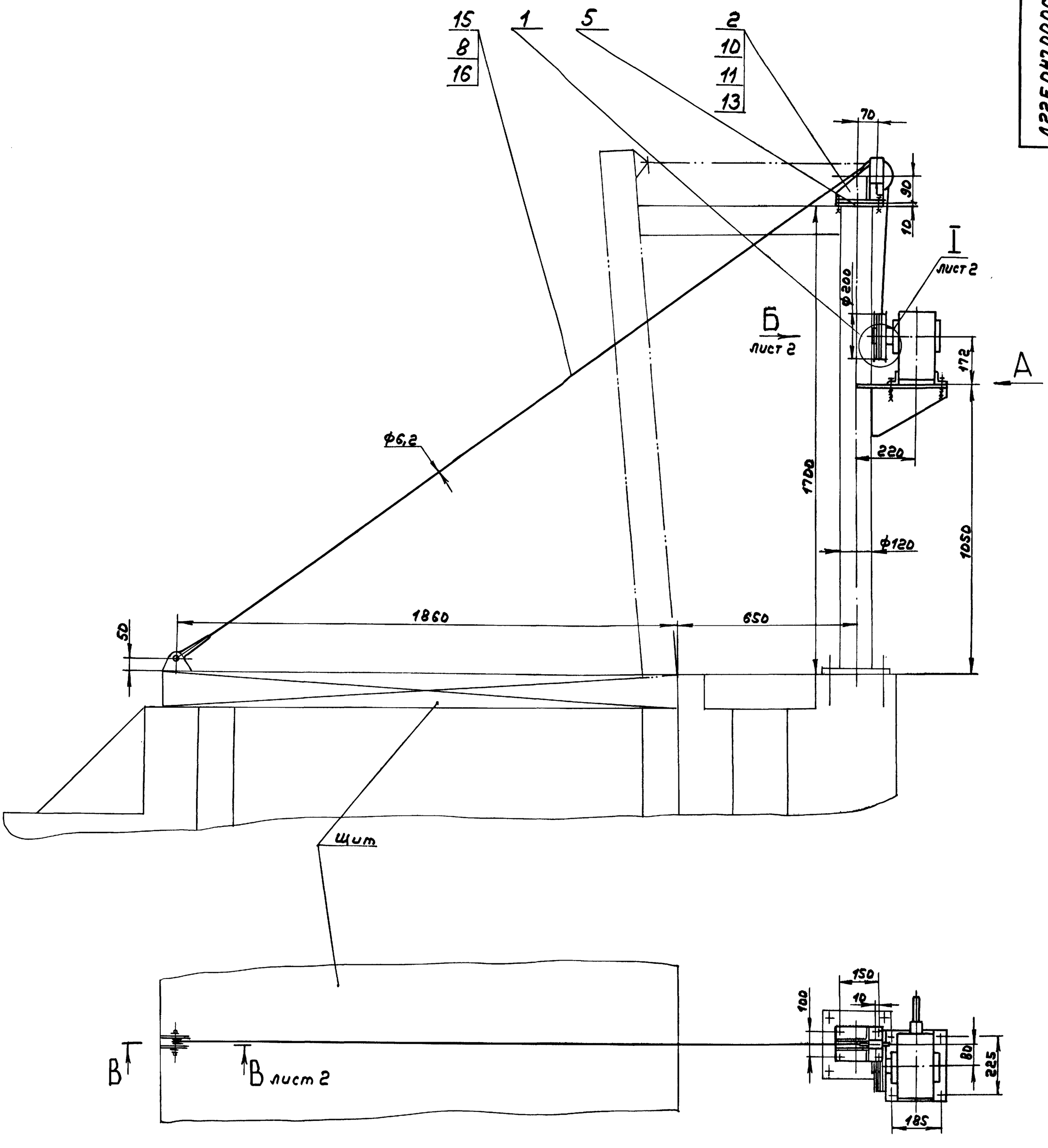

Вид А

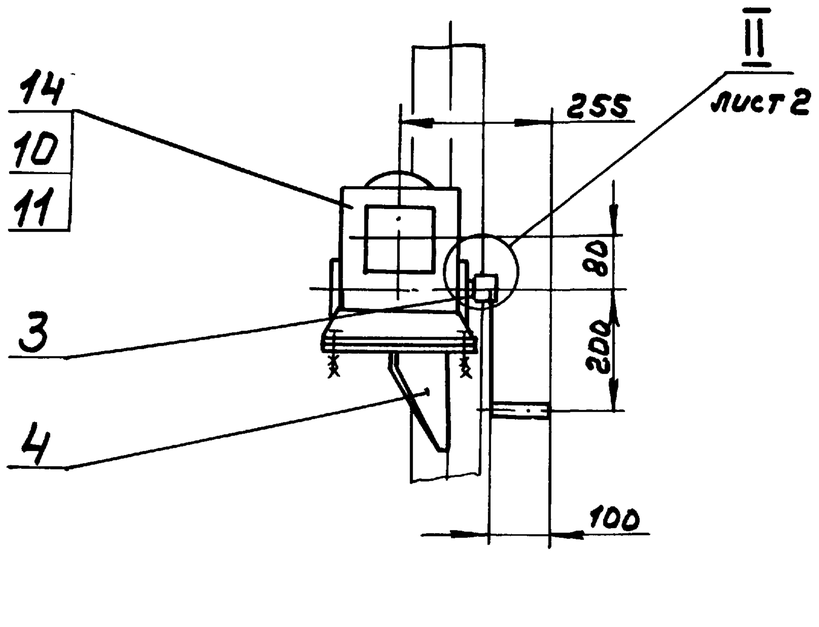

Техническая характеристика

1. Тяговое усилие на барабане, Н	3800
2. Усилие на рукоятке, Н	max 72
3. Рабочее число витков на барабане, шт.	4,6
4. Передаточное число редуктора.	40
5. Время подъема щита, мин.	3

Размеры для справок

Изм.	Лист	№ докум.	Подп.	Дата
Разраб.		Мордвинкин		9.3.89
Пров.		Мордвинкин		
Т. контр.				
Нач. отд.		Волынский		
Н. контр.		Мюнтер		
Утв.				

Д22Е.047.000СБ

Механизм подъема щита

Лит.	Масса	Масштаб
И	43	1:10

Лист 1 Листов 2

ГПИ Горьковский САНТЕХПРОЕКТ

Инв. № подл. | Подп. и дата | Взам. инв. № | Инв. № дубл. | Подп. и дата

Альбом 4

Типовой проект 903-1-269.89

Инв.№ подл. | Подп. и дата | Взам.инв.№ | Инв.№ дубл. | Подп. и дата

А22Е.047.000СБ

Вид Б
М1:1 лист 1

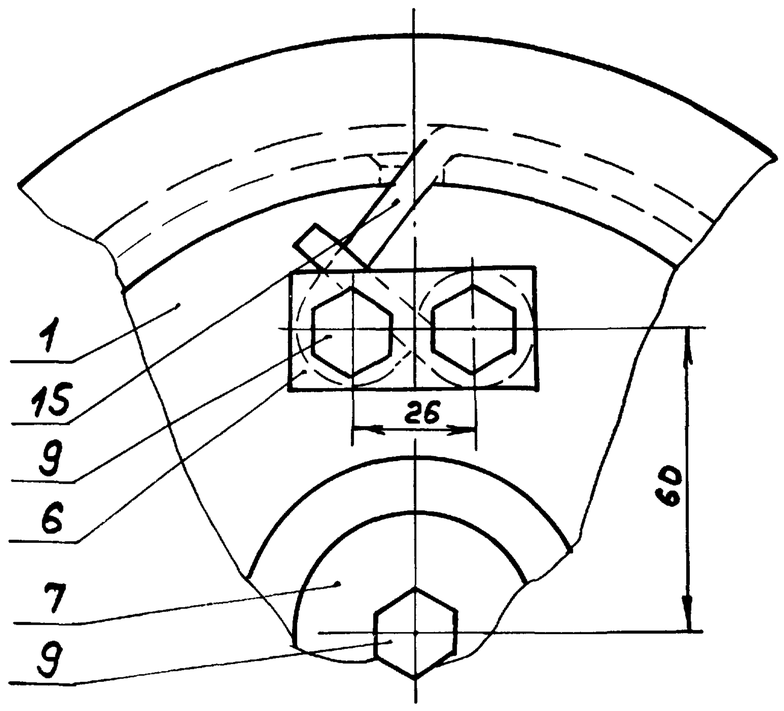

В-В
М1:2 лист 1

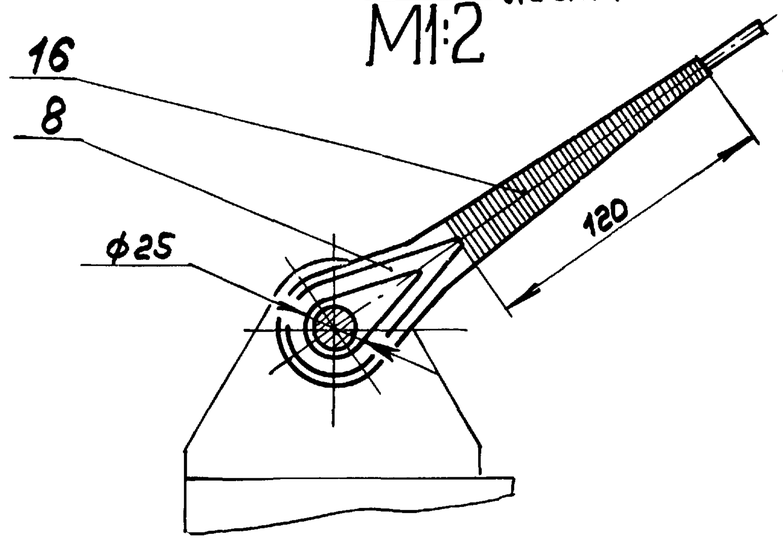

I
М1:1 лист 1

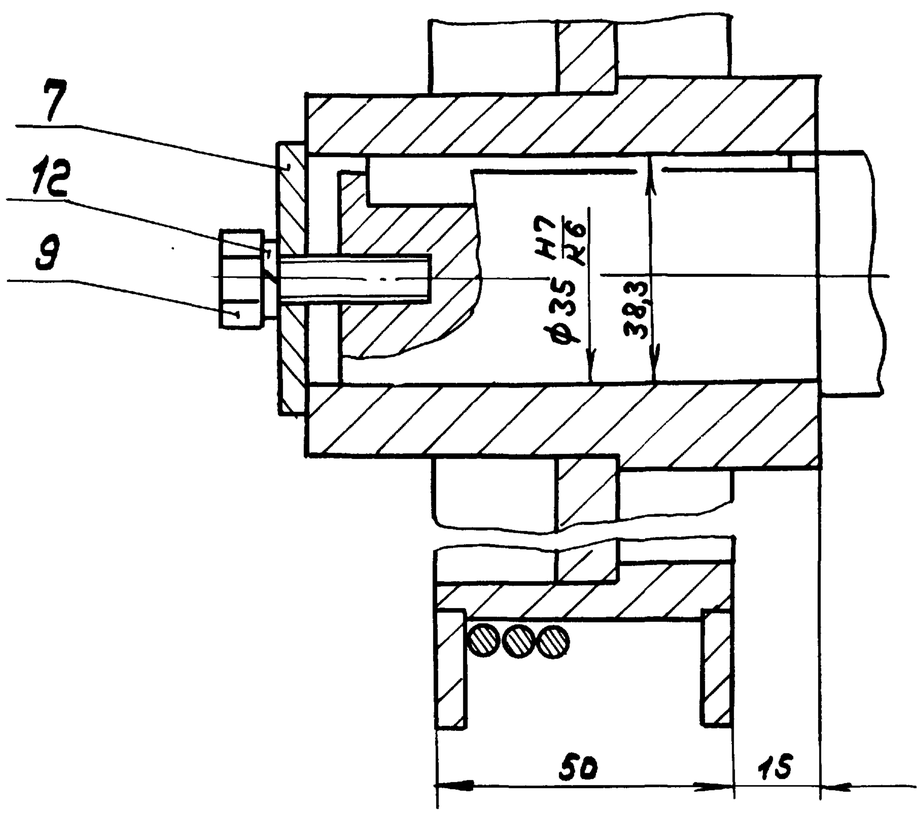

II
М1:1 лист 1

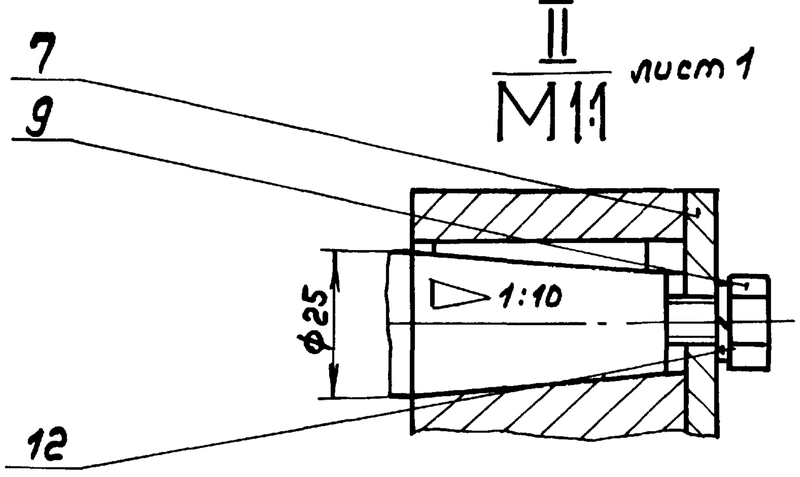

Изм	Лист	№ докум.	Подп.	Дата	А22Е.047.000СБ	Лист 2

Формат А3

Формат	Зона	Поз.	Обозначение	Наименование	Кол.	Примечание
				Документация		
А3			А22Е.047.010СБ	Сборочный чертеж		
				Детали		
А4		1	А22Е.047.004	Ступица	1	
А4		2	А22Е.047.005	Обечайка	1	
А4		3	А22Е.047.006	Кольцо	2	
А4		4	А22Е.047.007	Диск	1	

Изм	Лист	№ докум.	Подп.	Дата	А22Е.047.010		
Разраб.	Мордвинкин			9.3.93	Барабан	Лит. И	Лист	Листов 1
Пров.	Мордвинкин					ГПИ Горьковский САНТЕХПРОЕКТ	
Нач.отд.							
Н.контр.	Мюнтер						
Утв.							

Формат А4

А22Е.047.003

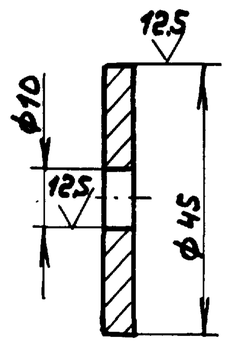

Н14, h14

Изм	Лист	№ докум.	Подп.	Дата	А22Е.047.003			
Разраб.	Мордвинкин			9.3.93	Диск	Лит. И	Масса 0,06	Масштаб 1:1
Пров.	Мордвинкин					Лист	Листов 1	
Т.контр.					Лист 6-ПН-5 ГОСТ 19903-74 Ст3сп ГОСТ 14637-79	ГПИ Горьковский САНТЕХПРОЕКТ		
Н.контр.	Мюнтер							
Утв.								

Копир.

23804-04 17

Формат А4

Альбом 4

Типовой проект 903-1-269.89

Инв.№подл. | Подп. и дата | Взам.инв.№ | Инв.№дубл. | Подп. и дата

А22Е.047.010СБ

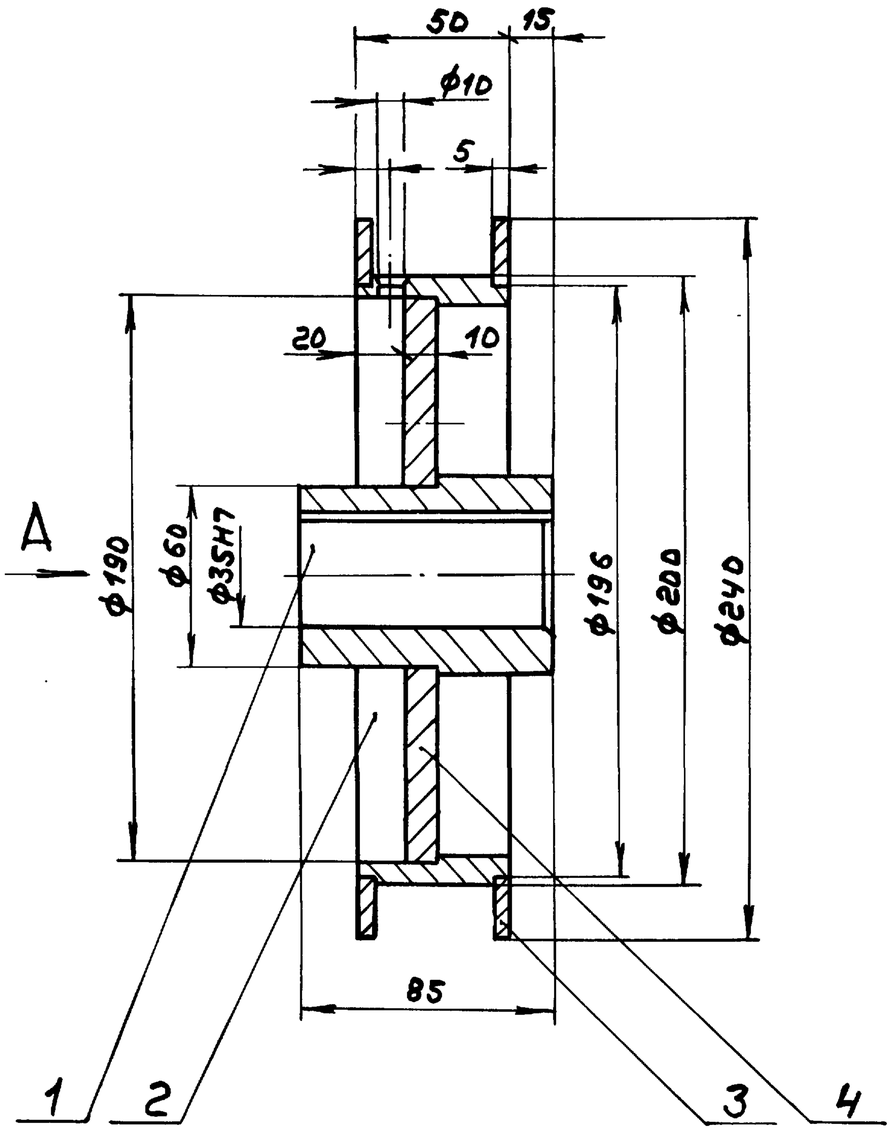

Вид А

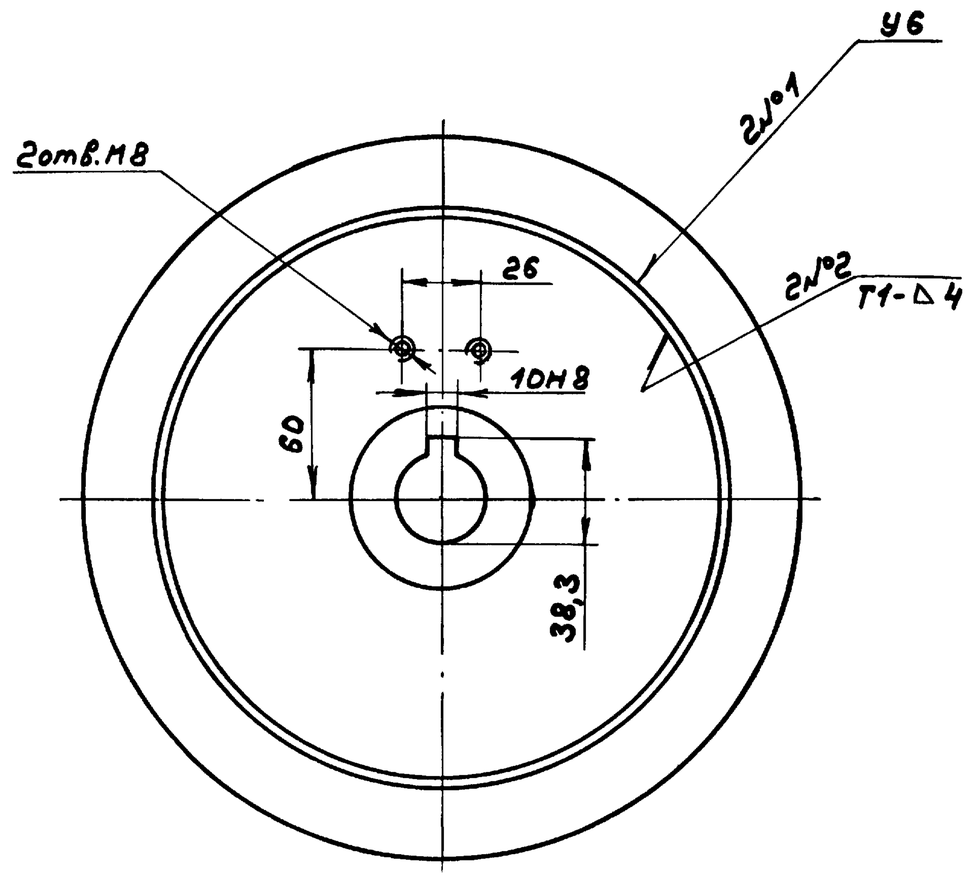

1. Размеры для справок
2. Сварные швы по ГОСТ5264-80

					Д22Е.047.010СБ	
Изм.	Лист	№докум.	Подп.	Дата	Барабан	Лит. И / Масса 5,3 / Масштаб 1:2
Разраб.		Мордвинкин		9.3.89		Лист / Листов 1
Пров.		Мордвинкин				ГПИ Горьковский САНТЕХПРОЕКТ
Т.контр.						
Н.контр.		Мюнтер				
Утв.						

Формат А3

А22Е.047.005

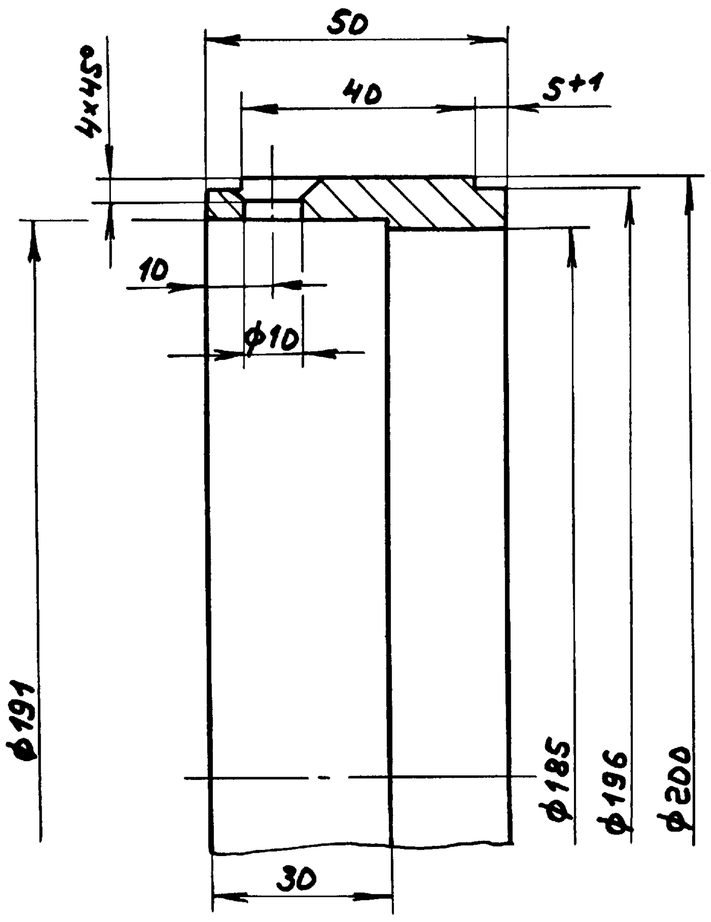

$H14, h14, \pm \frac{IT14}{2}$

					Д22Е.047.005	
Изм.	Лист	№докум.	Подп.	Дата	Обечайка	Лит. И / Масса 1,27 / Масштаб 1:1
Разраб.		Мордвинкин		9.3.89		Лист / Листов 1
Пров.		Мордвинкин				ГПИ Горьковский САНТЕХПРОЕКТ
Т.контр.						
Н.контр.		Мюнтер			Вст.3сп ГОСТ380-71	
Утв.						

Формат А4

А22Е.047.004

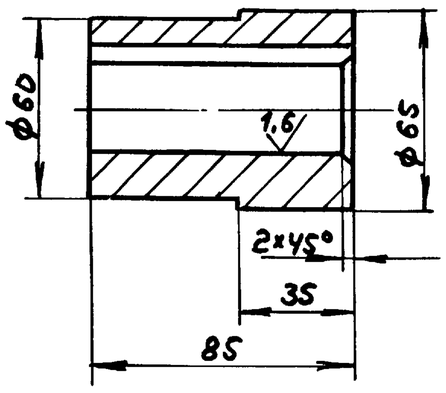

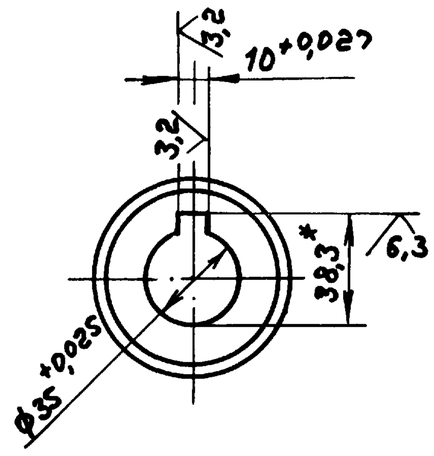

$h14, \pm \frac{IT14}{2}$

					Д22Е.047.004	
Изм.	Лист	№докум.	Подп.	Дата	Ступица	Лит. И / Масса 1,38 / Масштаб 1:2
Разраб.		Мордвинкин		9.3.89		Лист / Листов 1
Пров.		Мордвинкин				ГПИ Горьковский САНТЕХПРОЕКТ
Т.контр.						
Н.контр.		Мюнтер			Вст3сп ГОСТ380-71	
Утв.						

Инв.№подл. | Подп. и дата | Взам.инв.№ | Инв.№дубл. | Подп. и дата

Формат А4

Альбом 4

Типовой проект 903-1-269.89

Инв.№подл. | Подп. и дата | Взам.инв.№ | Инв.№дубл. | Подп. и дата

А22Е.047.006

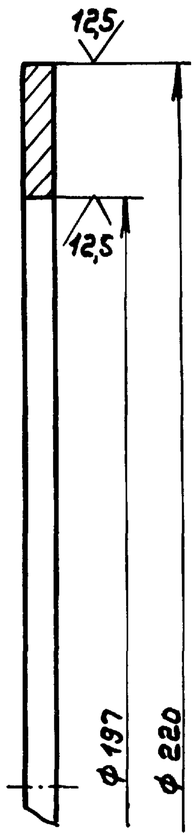

Н14, h14

Изм.	Лист	№ докум.	Подп.	Дата
Разраб.		Мордвинкин		9.3.89
Пров.		Мордвинкин		
Т.контр.				
Н.контр.		Мюнтер		
Утв.				

А22Е.047.006

Кольцо

Лит.	Масса	Масштаб
И	0,3	1:1
Лист	Листов 1	

Лист Б-ПН-5 ГОСТ 19903-74 / Вст3сп ГОСТ 14637-79

ГПИ Горьковский САНТЕХПРОЕКТ

Формат А4

Инв.№подл. | Подп. и дата | Взам.инв.№ | Инв.№дубл. | Подп. и дата

А22Е.047.007

12,5 (√)

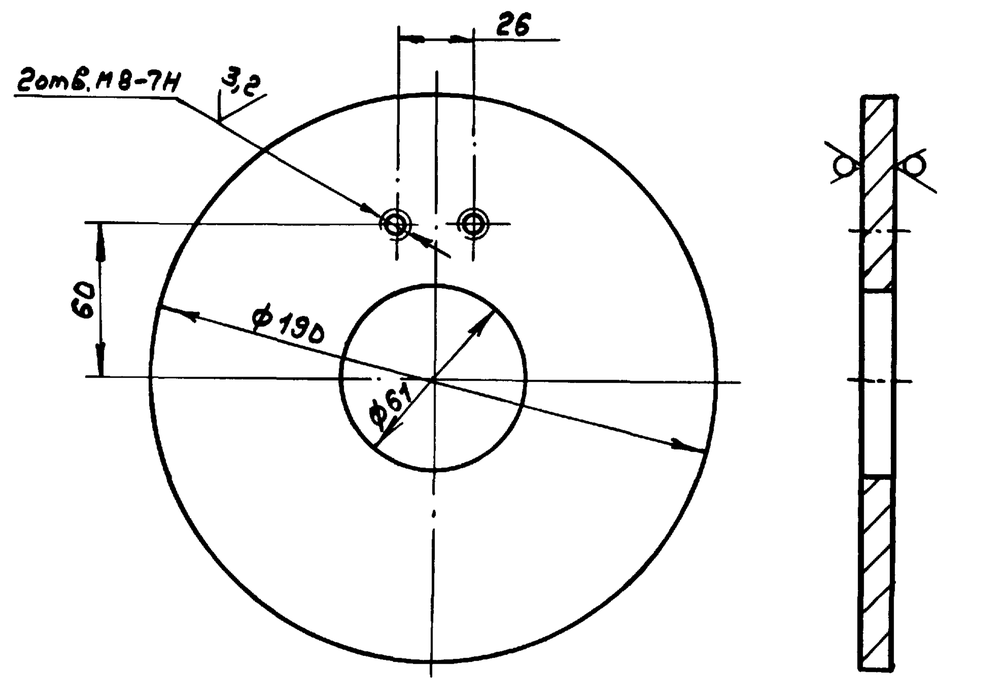

Н14, h14, ± IT14/2

Изм.	Лист	№ докум.	Подп.	Дата
Разраб.		Мордвинкин		9.3.89
Пров.		Мордвинкин		
Т.контр.				
Н.контр.		Мюнтер		
Утв.				

А22Е.047.007

Диск

Лит.	Масса	Масштаб
И	2	1:2
Лист	Листов 1	

Лист Б-ПН-10 ГОСТ 19903-74 / Вст3сп ГОСТ 14637-79

ГПИ Горьковский САНТЕХПРОЕКТ

Формат А4

Формат	Зона	Поз.	Обозначение	Наименование	Кол.	Примечание
				Документация		
А3			А22Е.047.020СБ	Сборочный чертеж		
				Сборочные единицы		
А4		1	А22Е.047.030	Кронштейн	1	
				Детали		
А4		2	А22Е.047.002	Прижим	1	
А4		3	А22Е.047.008	Ограничитель	1	
А4		4	А22Е.047.009	Блок	1	
А4		5	А22Е.047.011	Втулка	1	
А4		6	А22Е.047.012	Ось	1	
				Стандартные изделия		
		7		Болт М6х16.36 ГОСТ 7798-70	2	
		8		Шайба 6.65Г ГОСТ 6402-70	2	

Инв.№подл. | Подп. и дата | Взам.инв.№ | Инв.№дубл. | Подп. и дата

Изм.	Лист	№ докум.	Подп.	Дата
Разраб.		Мордвинкин		9.3.89
Пров.		Мордвинкин		
Н.контр.		Мюнтер		
Утв.				

А22Е.047.020

Блок

Лит.	Лист	Листов
И		1

ГПИ Горьковский САНТЕХПРОЕКТ

А22Е.047.008

12,5 (√)

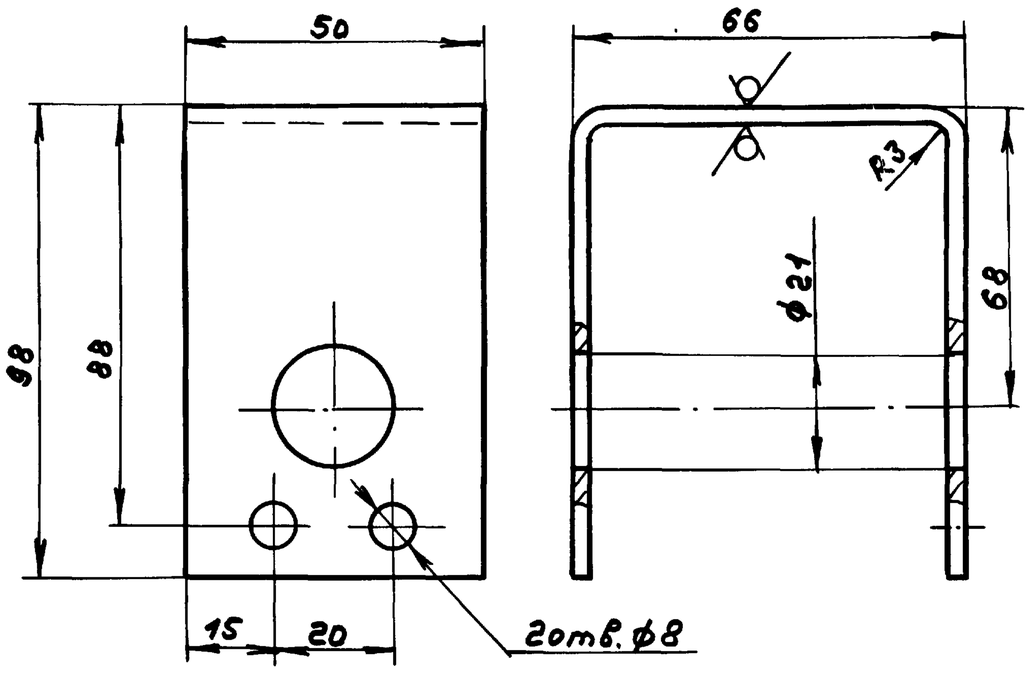

Н14, h14, ± IT14/2

Инв.№подл. | Подп. и дата | Взам.инв.№ | Инв.№дубл. | Подп. и дата

Изм.	Лист	№ докум.	Подп.	Дата
Разраб.		Мордвинкин		9.3.89
Пров.		Мордвинкин		
Т.контр.				
Н.контр.		Мюнтер		
Утв.				

А22Е.047.008

Ограничитель

Лит.	Масса	Масштаб
И	0,28	1:1
Лист	Листов 1	

Лист Б-ПН-3 ГОСТ 19903-74 / 3-14-Н-Вст3сп ГОСТ 16523-70

ГПИ Горьковский САНТЕХПРОЕКТ

Альбом 4

Типовой проект 903-1-269.89

Инв.№подл. | Подп. и дата | Взам.инв.№ | Инв.№дубл. | Подп. и дата

А22Е.047.020СБ

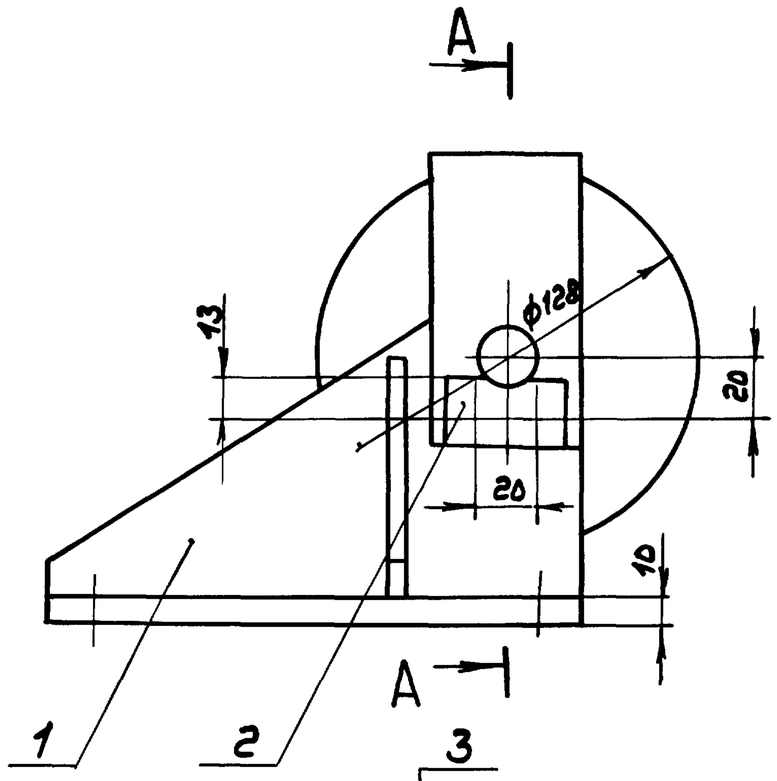

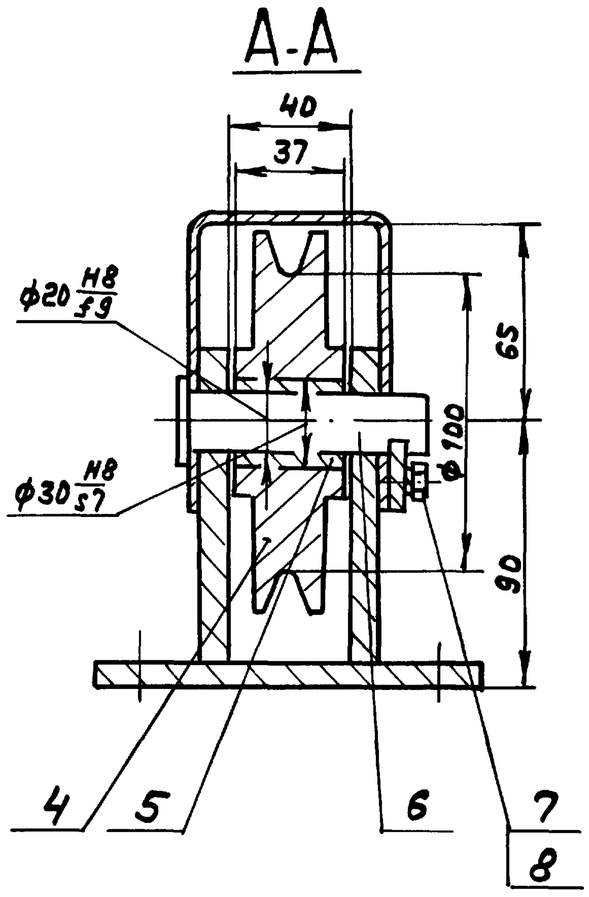

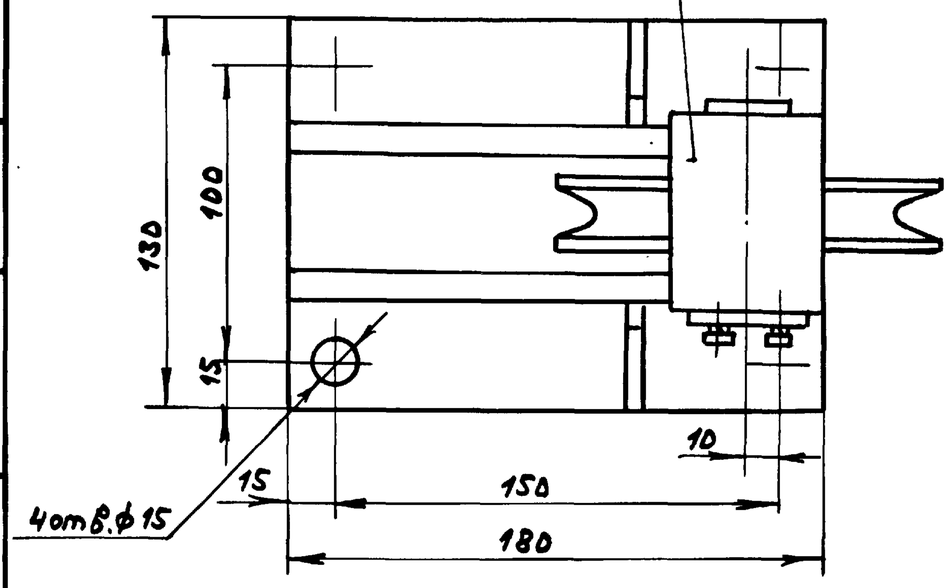

1. Размеры для справок
2. Ось (поз.6) покрыть пластичной смазкой ЦИАТИМ-221 ГОСТ9433-80

Изм	Лист	№ докум.	Подп.	Дата	Д22Е.047.020СБ			
Разраб.		Мордвинкин		9.3.89	Блок	Лит.	Масса	Масштаб
Пров.		Мордвинкин				И	8,4	1:2
Т.контр.						Лист	Листов 1	
Н.контр.		Мюнтер				ГПИ Горьковский САНТЕХПРОЕКТ		
Утв.								

Формат А3

А22Е.047.011

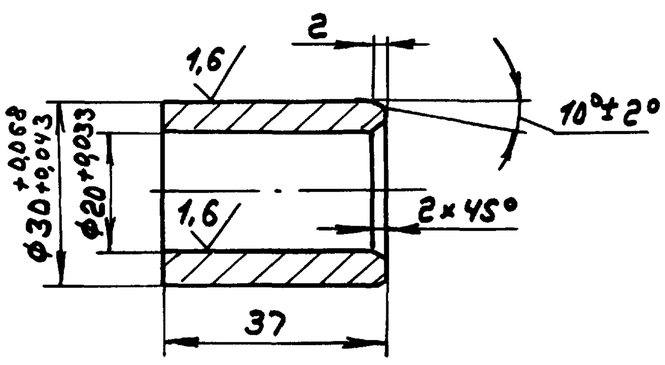

$\pm \frac{IT14}{2}$

Изм	Лист	№ докум.	Подп.	Дата	Д22Е.047.011			
Разраб.		Мордвинкин		9.3.89	Втулка	Лит.	Масса	Масштаб
Пров.		Мордвинкин				И	0,02	1:1
Т.контр.						Лист	Листов 1	
Н.контр.		Мюнтер				ГПИ Горьковский САНТЕХПРОЕКТ		
Утв.								

А4С-1 ГОСТ1585-85

А22Е.047.009

12,5 (√)

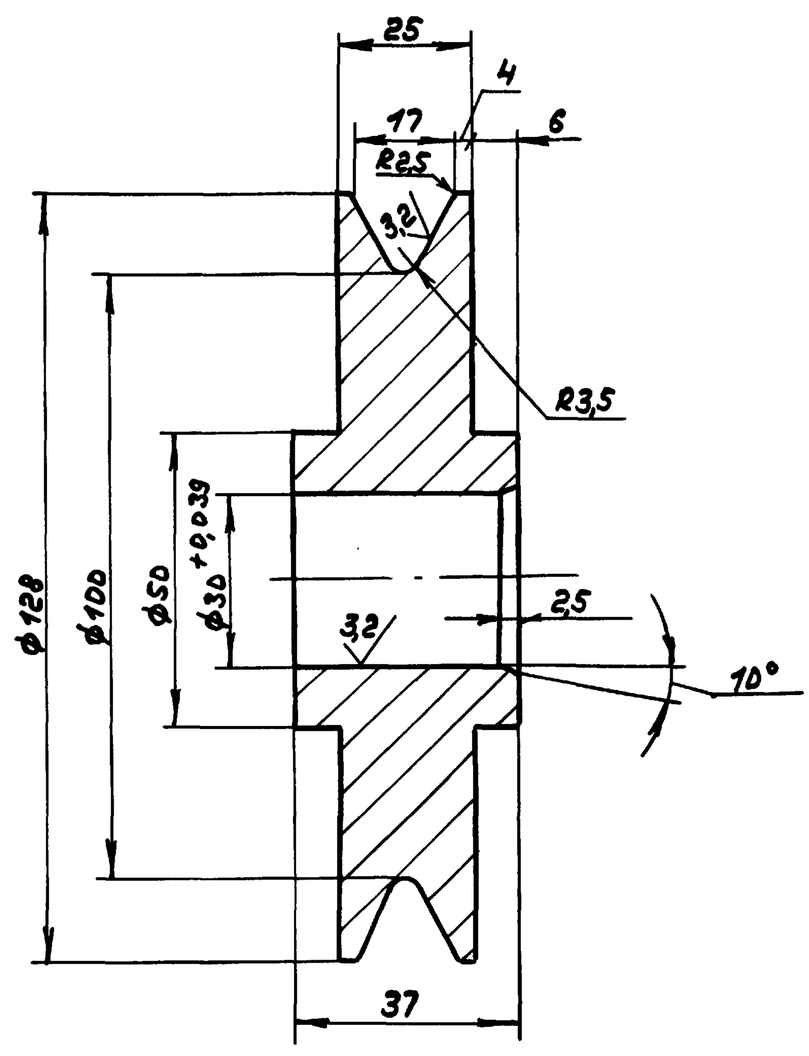

$h14, \pm \frac{IT14}{2}$

Изм	Лист	№ докум	Подп.	Дата	Д22Е.047.009			
Разраб.		Мордвинкин		9.3.89	Блок	Лит.	Масса	Масштаб
Пров.		Мордвинкин				И	2,4	1:1
Т.контр.						Лист	Листов 1	
Н.контр.		Мюнтер				ГПИ Горьковский САНТЕХПРОЕКТ		
Утв.								

Вст3 сп ГОСТ 380-71

Альбом 4

Типовой проект 903-1-269.89

Д22Е.047.012

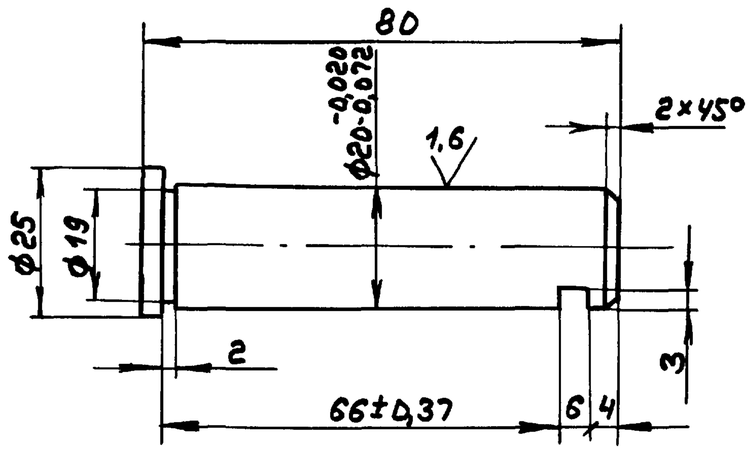

1. 40...45HRCэ
2. H14, h14, ± IT14/2

Изм	Лист	№ докум.	Подп.	Дата
Разраб.		Мордвинкин		9.3.89
Пров.		Мордвинкин		
Т.контр.				
Н.контр.		Мюнтер		
Утв.				

Д22Е.047.012

Ось

Сталь 45 ГОСТ1050-74

Лит.	Масса	Масштаб
И	0,2	1:1

Лист | Листов 1

ГПИ Горьковский САНТЕХПРОЕКТ

формат А4

Формат	Зона	Поз.	Обозначение	Наименование	Кол.	Примечание
				Документация		
А3			Д22Е.047.030СБ	Сборочный чертеж		
				Детали		
А4		1	Д22Е.047.001	Плита	1	
А4		2	Д22Е.047.013	Стойка	2	
А4		3	Д22Е.047.014	Ребро	2	

Изм	Лист	№ докум.	Подп.	Дата
Разраб.		Мордвинкин		9.3.89
Пров.		Мордвинкин		
Нач.отд.				
Н.контр.		Мюнтер		
Утв.				

Д22Е.047.030

Кронштейн

Лит.	Лист	Листов
И		1

ГПИ Горьковский САНТЕХПРОЕКТ

формат А4

Д22Е.047.030СБ

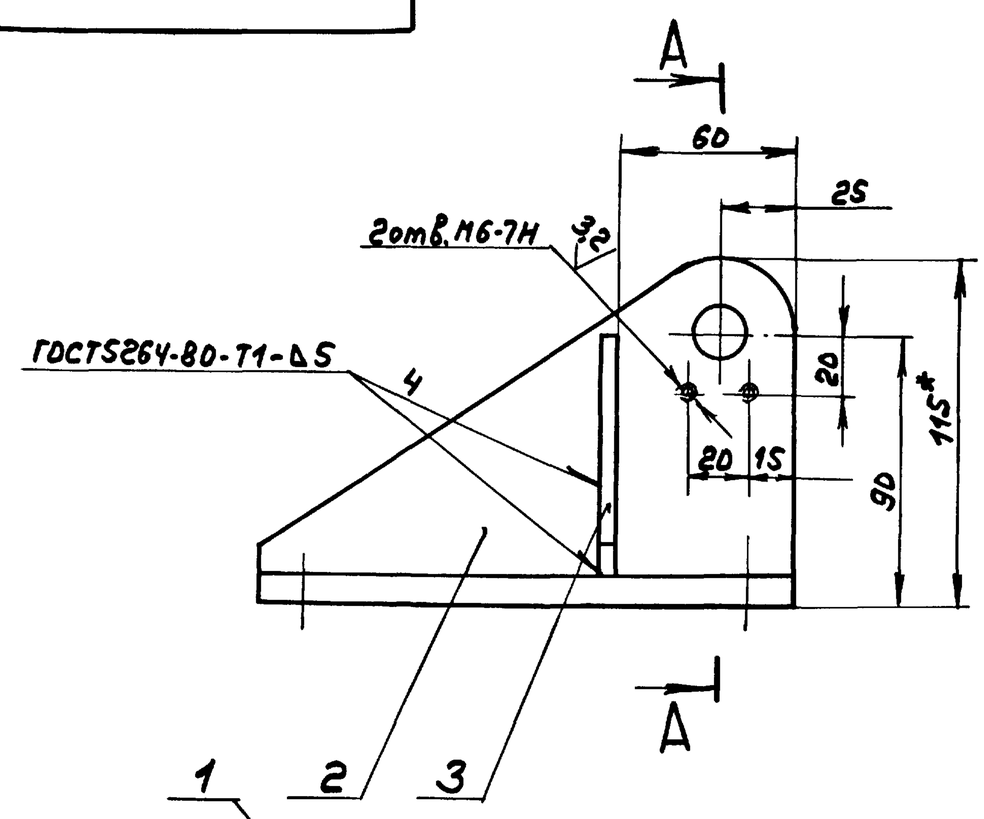

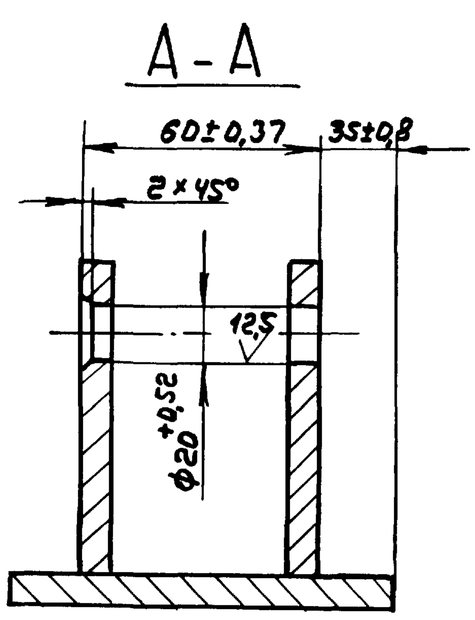

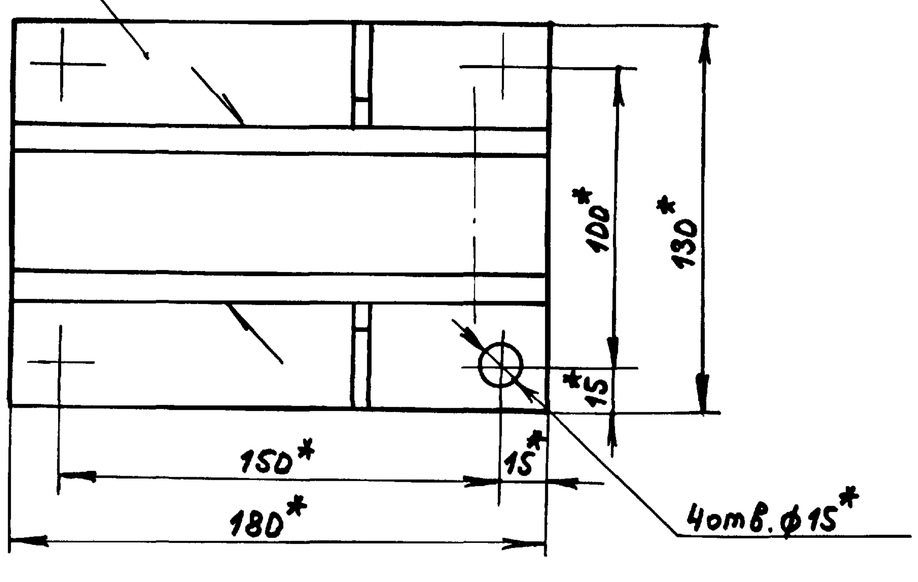

1. *Размеры для справок
2. ± IT14/2

Изм	Лист	№ докум.	Подп.	Дата
Разраб.		Мордвинкин		9.3.89
Пров.		Мордвинкин		
Т.контр.				
Н.контр.		Мюнтер		
Утв.				

Д22Е.047.030СБ

Кронштейн

Лит.	Масса	Масштаб
И	5,5	1:2

Лист | Листов 1

ГПИ Горьковский САНТЕХПРОЕКТ

Инв. № подл. | Подп. и дата | Взам. инв. № | Инв. № дубл. | Подп. и дата

23801-04 21

формат А3

√(√)

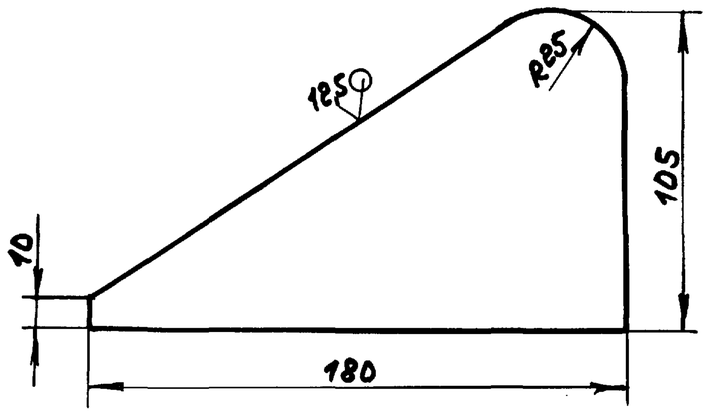

h14, ± IT14/2

Изм.	Лист	№ докум.	Подп.	Дата	Д22Е.047.013			
Разраб.		Мордвинкин		9.3.89	Стойка	Лит.	Масса	Масштаб
Пров.		Мордвинкин				И	1,45	1:2
Т.контр.						Лист	Листов 1	
Н.контр.		Мюнтер			Лист Б-ПН-10 ГОСТ 19903-74 / Вст3сп ГОСТ 14637-79	ГПИ Горьковский САНТЕХПРОЕКТ		
Утв.								

Формат А4

√(√)

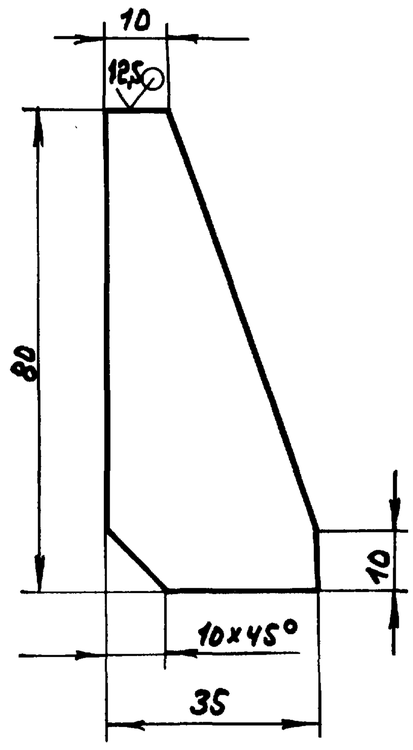

h14, ± IT14/2

Изм.	Лист	№ докум.	Подп.	Дата	Д22Е.047.014			
Разраб.		Мордвинкин		9.3.89	Ребро	Лит.	Масса	Масштаб
Пров.		Мордвинкин				И	0,4	1:1
Т.контр.						Лист	Листов 1	
Н.контр.		Мюнтер			Лист Б-ПН-6 ГОСТ 19903-74 / Вст3сп ГОСТ 14637-79	ГПИ Горьковский САНТЕХПРОЕКТ		
Утв.								

Формат А4

Формат	Зона	Поз.	Обозначение	Наименование	Кол.	Примечание
				Документация		
А4			Д22Е.047.040СБ	Сборочный чертеж		
				Детали		
А4		1	Д22Е.047.015	Ступица	1	
А4		2	Д22Е.047.016	Пластина	1	
А4		3	Д22Е.047.017	Кольцо	1	
А4		4	Д22Е.047.018	Ось	1	
А4		5	Д22Е.047.019	Рукоятка	1	

Изм.	Лист	№ докум.	Подп.	Дата	Д22Е.047.040			
Разраб.		Мордвинкин		9.3.89	Рукоятка	Лит.	Лист	Листов
Пров.		Мордвинкин				И		1
Нач.отд.						ГПИ Горьковский САНТЕХПРОЕКТ		
Н.контр.		Мюнтер						
Утв.								

Формат А4

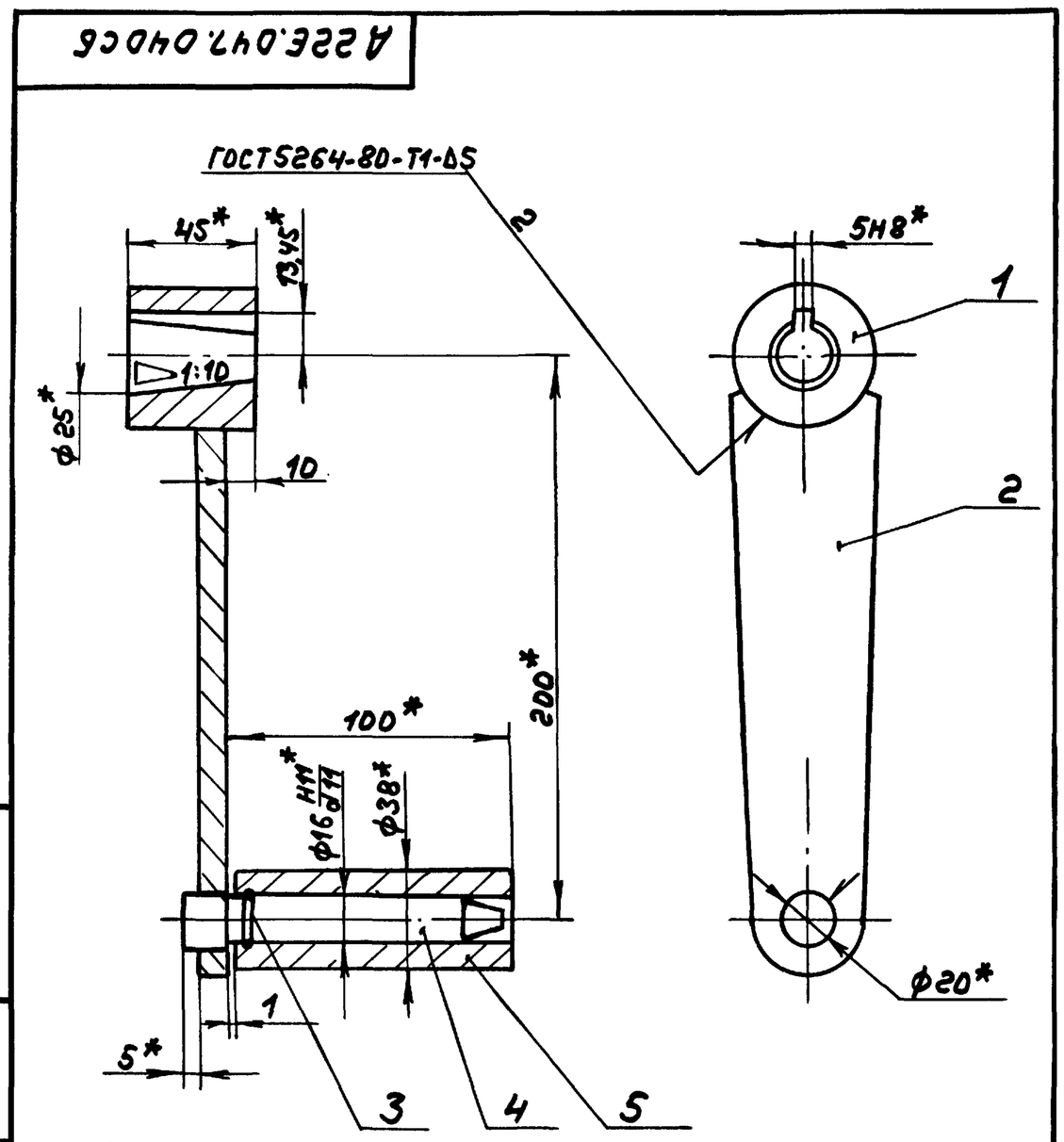

1. *Размеры для справок
2. ± IT16/2
3. Ось (поз.4) покрыть пластичной смазкой ЦИАТИМ-221 ГОСТ 9433-80.

Изм.	Лист	№ докум.	Подп.	Дата	Д22Е.047.040СБ			
Разраб.		Мордвинкин		9.3.89	Рукоятка	Лит.	Масса	Масштаб
Пров.		Мордвинкин				И	2,1	1:2
Т.контр.						Лист	Листов 1	
Н.контр.		Мюнтер				ГПИ Горьковский САНТЕХПРОЕКТ		
Утв.								

Копир.

Формат А4

Альбом 4

Типовой проект 903-1-269.89

А22Е.047.015

12,5 (√)

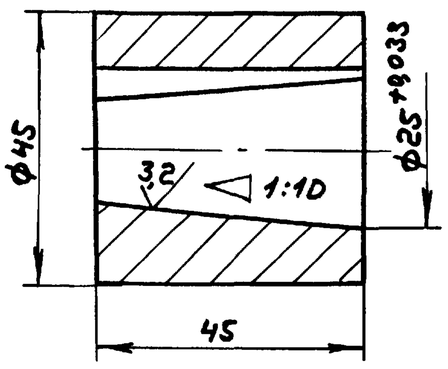

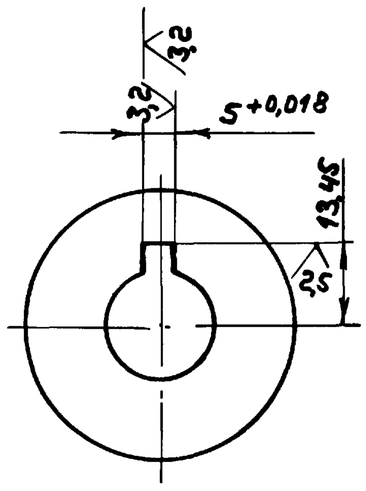

h14, ± IT14/2

Изм.	Лист	№ докум.	Подп.	Дата	А22Е.047.015			
Разраб.		Мордвинкин		9.3.89	Стулица	Лит.	Масса	Масштаб
Пров.		Мордвинкин				И	0,45	1:1
Т. контр.						Лист	Листов 1	
Н. контр.		Мюнтер			Ст3сп ГОСТ 380-71	ГПИ Горьковский САНТЕХПРОЕКТ		
Утв.								

Инв. № подл. | Подп. и дата | Взам. инв. № | Инв. № дубл. | Подп. и дата

Формат А4

А22Е.047.016

12,5 (√)

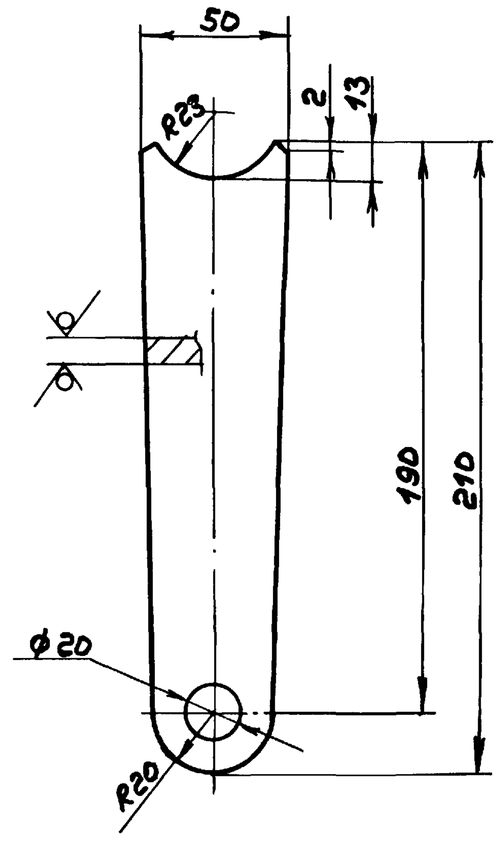

H14, h14, ± IT14/2

Изм.	Лист	№ докум.	Подп.	Дата	А22Е.047.016			
Разраб.		Мордвинкин		9.3.89	Пластина	Лит.	Масса	Масштаб
Пров.		Мордвинкин				И	0,7	1:2
Т. контр.						Лист	Листов 1	
Н. контр.		Мюнтер			Лист Б-ПН-10 ГОСТ 19903-74 / Ст3сп ГОСТ 14637-79	ГПИ Горьковский САНТЕХПРОЕКТ		
Утв.								

Инв. № подл. | Подп. и дата | Взам. инв. № | Инв. № дубл. | Подп. и дата

Формат А4

А22Е.047.017

12,5 (√)

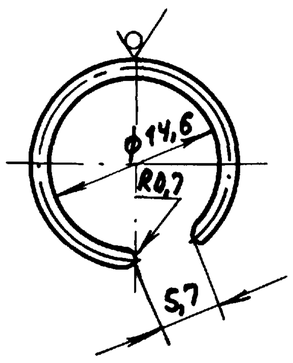

± IT14/2

Изм.	Лист	№ докум.	Подп.	Дата	Д22Е.047.017			
Разраб.		Мордвинкин		9.3.89	Кольцо	Лит.	Масса	Масштаб
Пров.		Мордвинкин				И	0,05	2:1
Т. контр.						Лист	Листов 1	
Н. контр.		Мюнтер			Проволока II-1,4 ГОСТ 9389-75	ГПИ Горьковский САНТЕХПРОЕКТ		
Утв.								

Инв. № подл. | Подп. и дата | Взам. инв. № | Инв. № дубл. | Подп. и дата

Формат А4

А22Е.047.018

6,3 (√)

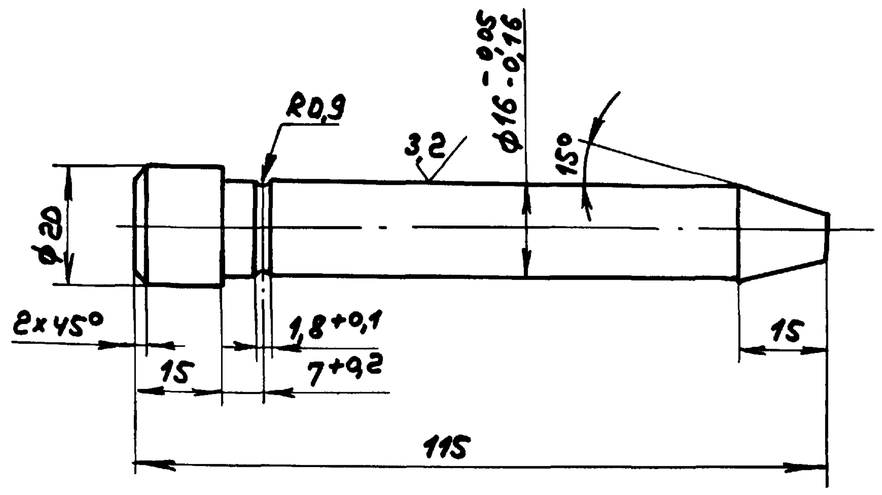

h14, ± IT14/2

Изм.	Лист	№ докум.	Подп.	Дата	Д22Е.047.018			
Разраб.		Мордвинкин		9.3.89	Ось	Лит.	Масса	Масштаб
Пров.		Мордвинкин				И	0,18	1:1
Т. контр.						Лист	Листов 1	
Н. контр.		Мюнтер			Сталь 35 ГОСТ 1050-74	ГПИ Горьковский САНТЕХПРОЕКТ		
Утв.								

Инв. № подл. | Подп. и дата | Взам. инв. № | Инв. № дубл. | Подп. и дата

Формат А4

Альбом 4

Типовой проект 903-1-269.89

А 22Е.047.019

6,3 (√)

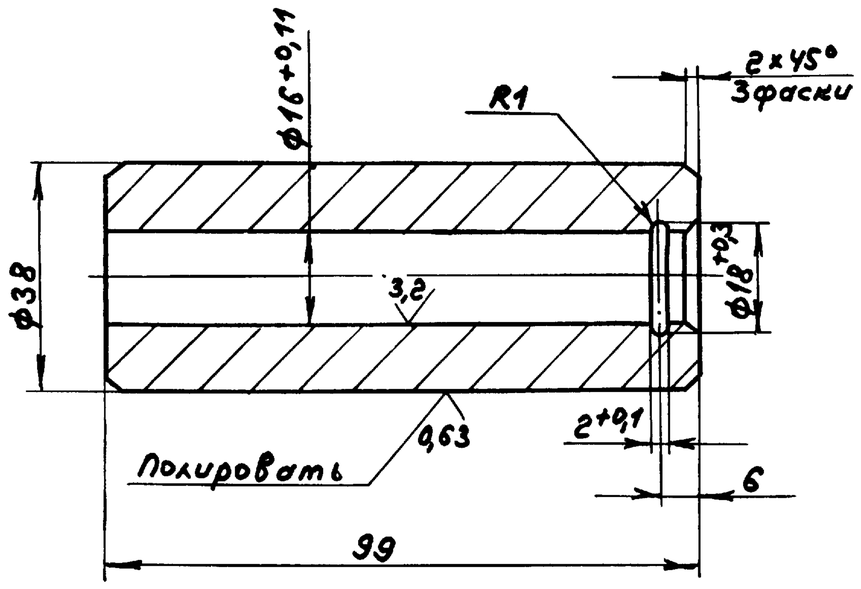

h14, ± IT14/2

Изм.	Лист	№ докум.	Подп.	Дата
Разраб.		Мордвинкин		9.3.89
Пров.		Мордвинкин		
Т. контр.				
Н. контр.		Мюнтер		
Утв.				

Д 22Е.047.019

Рукоятка

Лит.	Масса	Масштаб
И	0,72	1:1
Лист	Листов 1	

ВСт3сп ГОСТ 380-71

ГПИ Горьковский САНТЕХПРОЕКТ

Формат А4

А 22Е.047.050

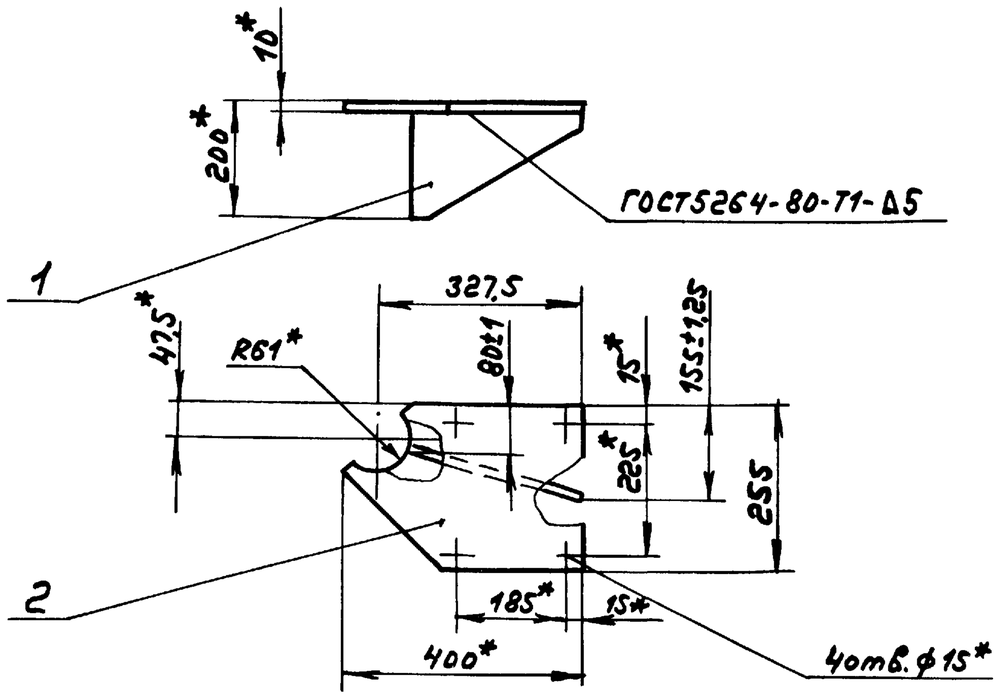

Формат	Зона	Поз.	Обозначение	Наименование	Кол.	Примечание
				Детали		
А4		1	Д 22Е.047.021	Ребро	1	
А4		2	Д 22Е.047.022	Плита	1	

Д 22Е.047.050

Кронштейн

Лит.	Масса	Масштаб
И	6,8	1:10
Лист	Листов 1	

ГПИ Горьковский САНТЕХПРОЕКТ

Формат А4

А 22Е.047.021

(√)

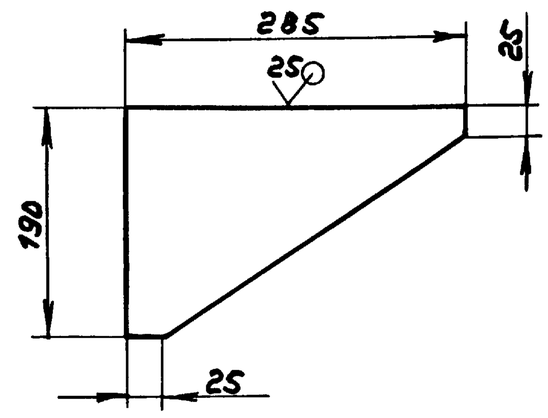

h14, ± IT14/2

Изм.	Лист	№ докум.	Подп.	Дата
Разраб.		Мордвинкин		9.3.89
Пров.		Мордвинкин		
Т. контр.				
Н. контр.		Мюнтер		
Утв.				

Д 22Е.047.021

Ребро

Лит.	Масса	Масштаб
И	1,7	1:5
Лист	Листов 1	

Лист Б-ПН-8 ГОСТ 19903-74 / ВСт3сп ГОСТ 14637-79

ГПИ Горьковский САНТЕХПРОЕКТ

Формат А4

А 22Е.047.022

(√)

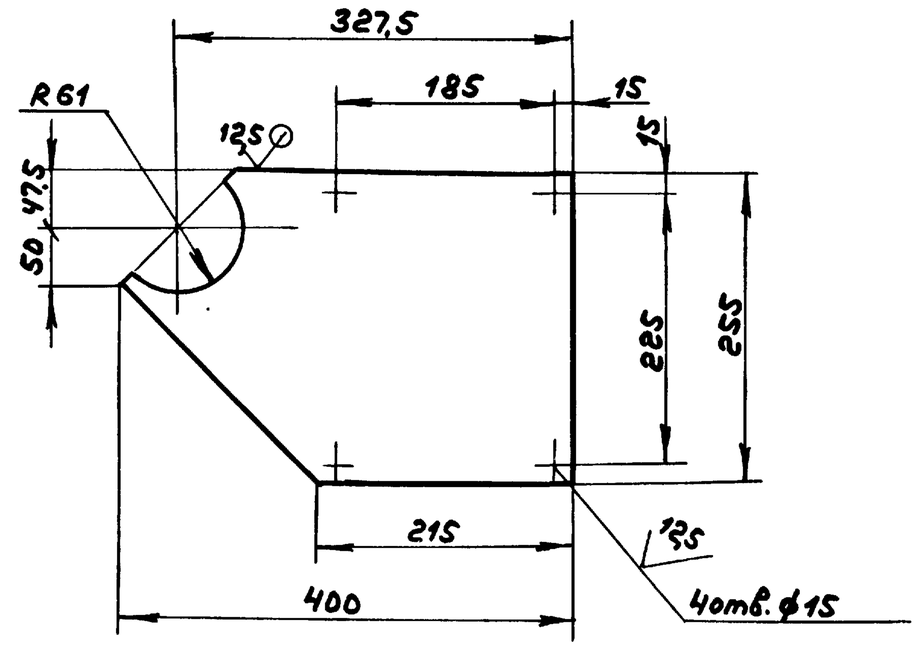

H14, h14, ± IT14/2

Изм.	Лист	№ докум.	Подп.	Дата
Разраб.		Мордвинкин		9.3.89
Пров.		Мордвинкин		
Т. контр.				
Н. контр.		Мюнтер		
Утв.				

Д 22Е.047.022

Плита

Лит.	Масса	Масштаб
И	5,1	1:5
Лист	Листов 1	

Лист Б-ПН-10 ГОСТ 19903-74 / ВСт3сп ГОСТ 14637-79

ГПИ Горьковский САНТЕХПРОЕКТ

Формат А4

Инв. № подл. | Подп. и дата | Взам. инв. № | Инв. № дубл. | Подп. и дата

Альбом 4

Типовой проект 903-1-269.89

Формат	Зона	Поз.	Обозначение	Наименование	Кол.	Примечание
				Документация		
А2			Д23В.108.000СБ	Сборочный чертеж		
				Детали		
Б4		1	Д23В.108.001	Стенка		
				Лист Б-ПН-3 ГОСТ19903-74		
				3-Ⅱ-Н-Вст3сп ГОСТ16523-76		
				(1020×494) h16 25/	1	11,9кг
А4		2	Д23В.108.002	Стенка	1	
А4		3	Д23В.108.003	Днище	1	
Б4		4	Д23В.108.004	Крышка	1	
Б4		5	Д23В.108.005	Патрубок		
				Труба 48×3,5 ГОСТ10704-76		
				/ ГОСТ10705-80		
				L=103 h16 25/	1	0,34кг
А4		6	Д23В.108.006	Стенка	1	

Изм	Лист	№ докум.	Подп.	Дата
Разраб.		Панова		3.89
Пров.		Панова		
Нач. отд.		Вольский		
Н. контр.		Мюнтер		
Утв.				

Д23В.108.000

Бак силиката натрия

Лит.	Лист	Листов
И	1	2

ГПИ Горьковский САНТЕХПРОЕКТ

Формат А4

Инв.№ подл. | Подп. и дата | Взам. инв.№ | Инв.№ дубл. | Подп. и дата

Формат	Зона	Поз.	Обозначение	Наименование	Кол.	Примечание
Б4		7	Д23В.108.007	Патрубок		
				Труба 20×2,5		
				ГОСТ 3262-75		
				L=103 h16 25/	1	0,15кг
Б4		8	Д23В.108.008	Патрубок		
				Труба 57×3 ГОСТ10704-76		
				/ ГОСТ10705-80		
				L=103 h16 25/	1	0,4кг
А4		9	Д23В.108.009	Ручка	1	
А4		10	Д23В.108.011	Петля	4	
А4		11	Д23В.108.012	Ось	2	
А4		12	Д23В.108.002-01	Стенка	1	
А4		13	Д23В.108.013	Крышка	1	
				Стандартные изделия		
		14		Шплинт 1,6×8-006	4	
				ГОСТ 397-79		

Изм	Лист	№ докум.	Подп.	Дата

Д23В.108.000

Лист 2

Формат А4

Инв.№ подл. | Подп. и дата | Взам. инв.№ | Инв.№ дубл. | Подп. и дата

Д23В.108.002

25/(√)

Д23В.108.002

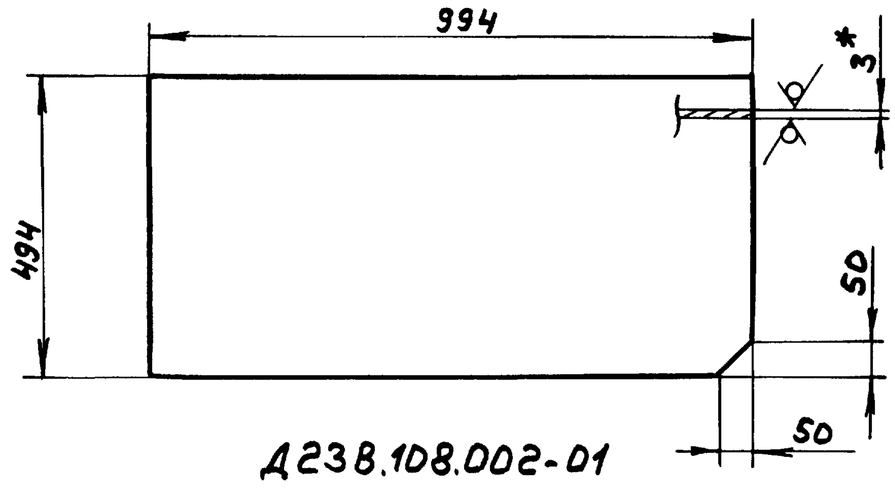

Д23В.108.002-01

остальное - см. Д23В.108.002

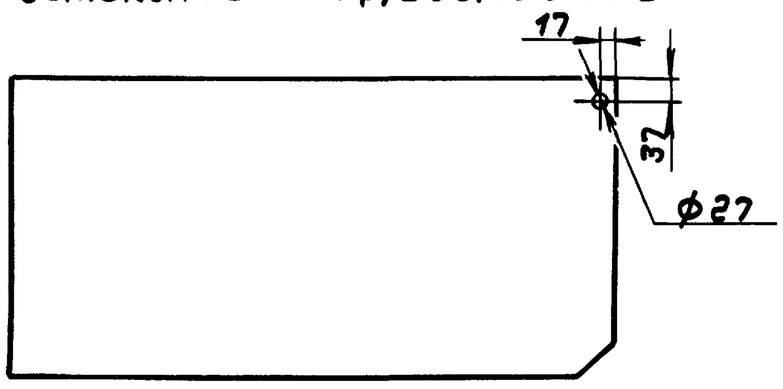

1. *Размеры для справок
2. H16, ± IT16/2

Изм	Лист	№ докум.	Подп.	Дата
Разраб.		Панова		3.89
Пров.		Панова		
Т. контр.				
Н. контр.		Мюнтер		
Утв.				

Д23В.108.002

Стенка

Лит.	Масса	Масштаб
И	11,6	1:10
Лист	Листов 1	

Лист Б-ПН-3 ГОСТ19903-74 / 3-Ⅱ-Н-Вст3сп ГОСТ16523-76

ГПИ Горьковский САНТЕХПРОЕКТ

Формат А4

Д23В.108.003

25/(√)

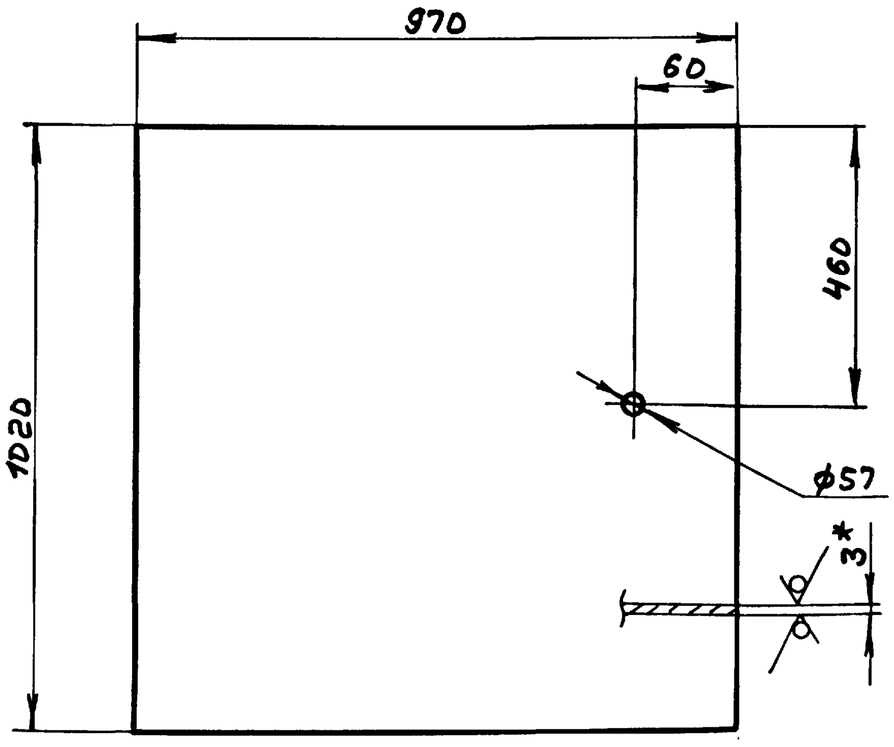

1. *Размеры для справок
2. H16, ± IT16/2

Изм	Лист	№ докум.	Подп.	Дата
Разраб.		Панова		3.89
Пров.		Панова		
Т. контр.				
Н. контр.		Мюнтер		
Утв.				

Д23В.108.003

Днище

Лит.	Масса	Масштаб
И	23,3	1:10
Лист	Листов 1	

Лист Б-ПН-3 ГОСТ19903-74 / 3-Ⅱ-Н-Вст3сп ГОСТ16523-76

ГПИ Горьковский САНТЕХПРОЕКТ

Формат А4

Альбом 4

Типовой проект 903-1-269.89

Д238.108.000СБ

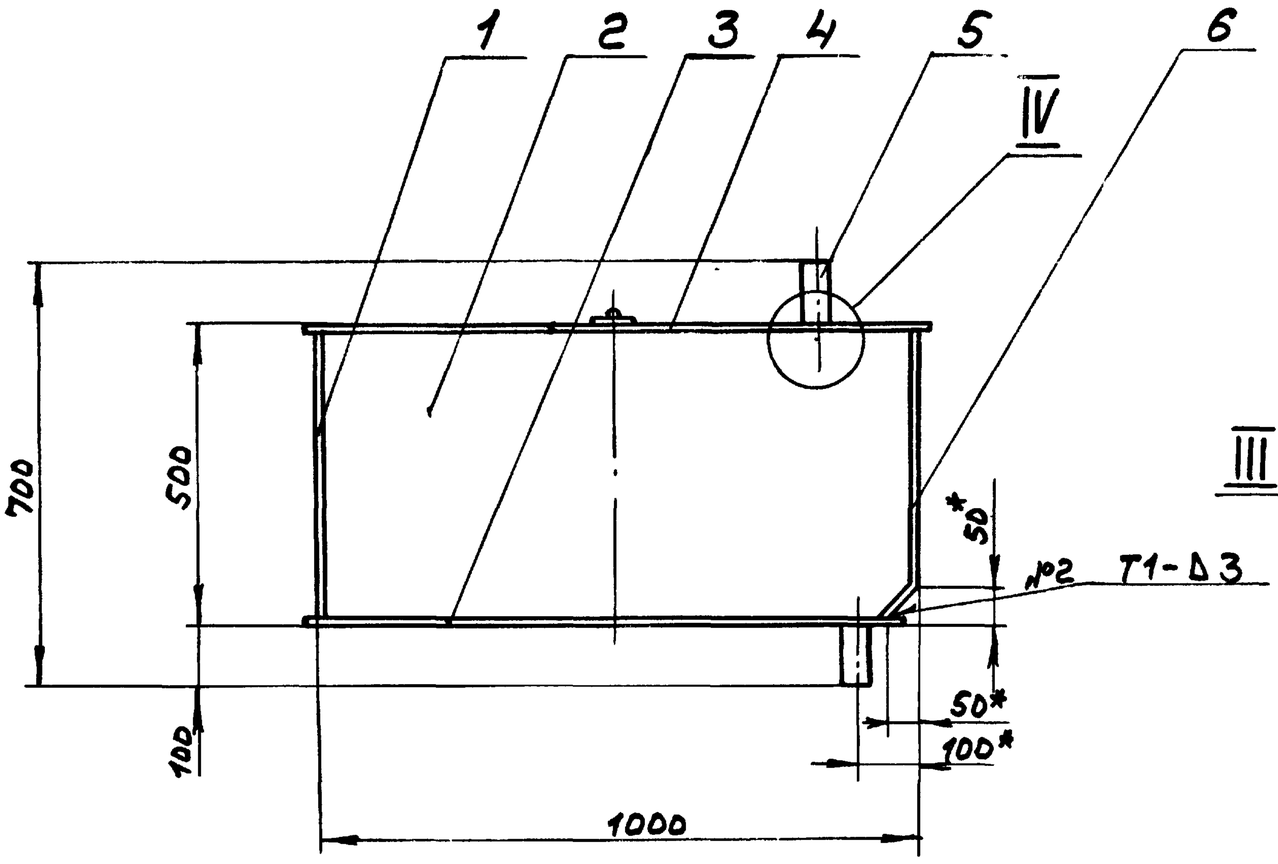

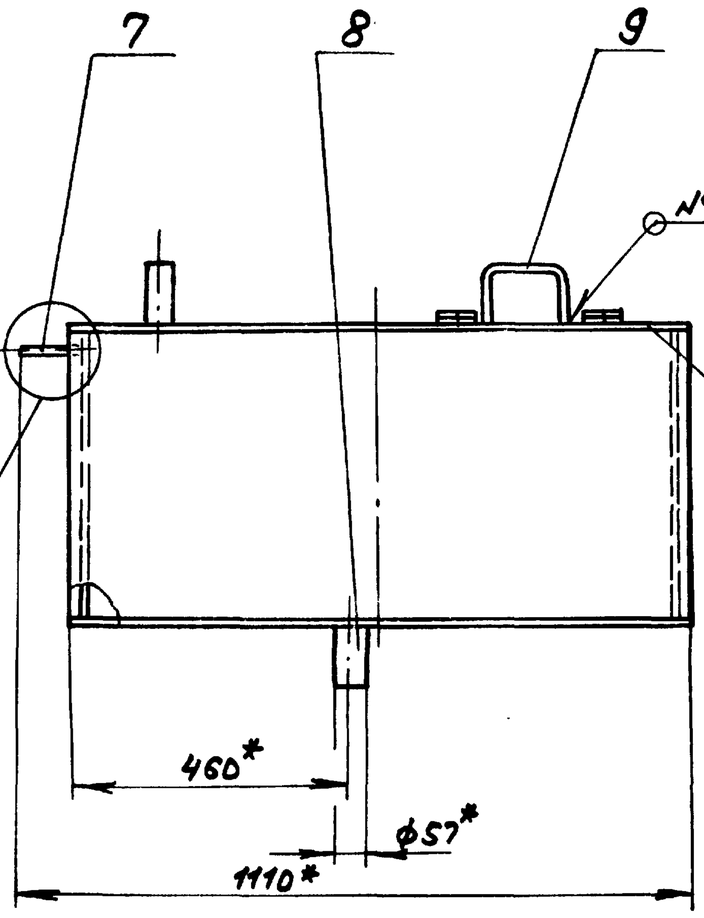

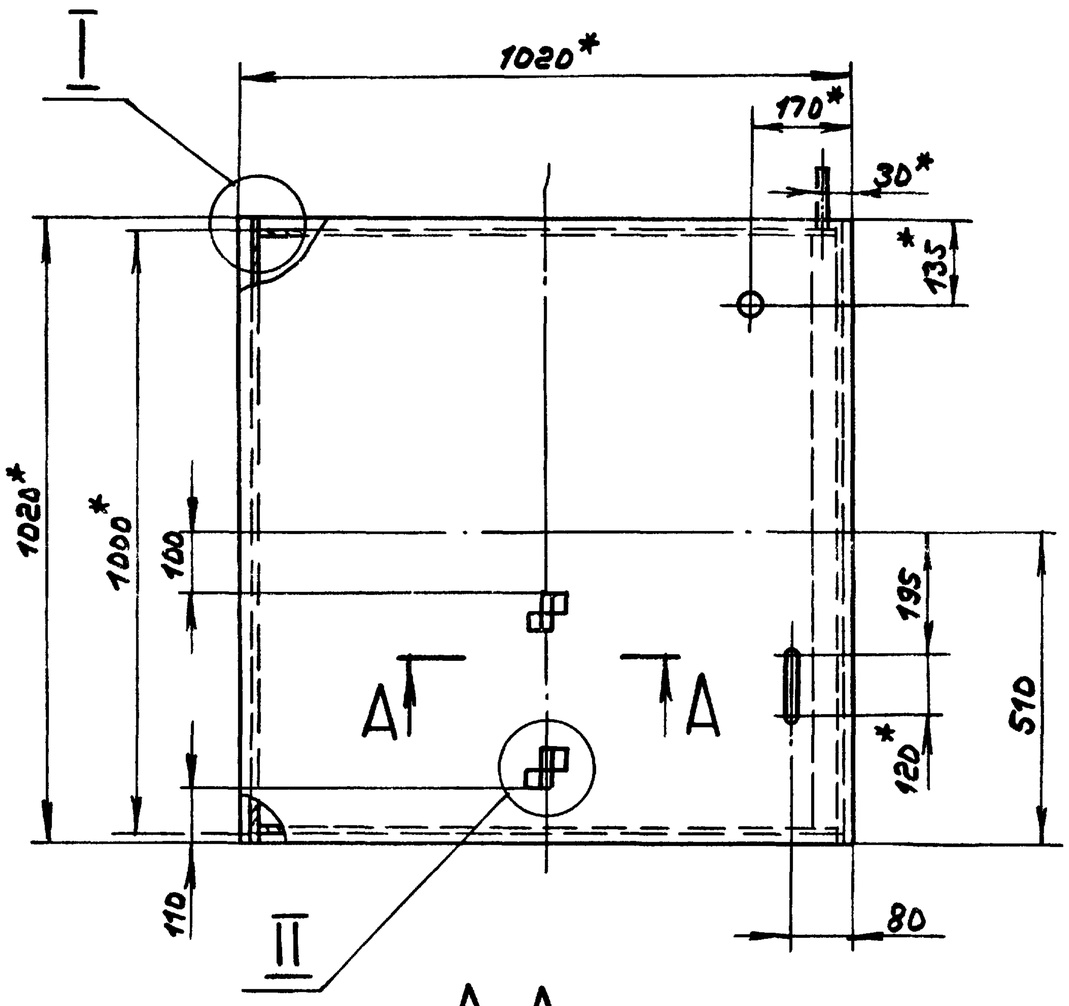

I
M 1:1

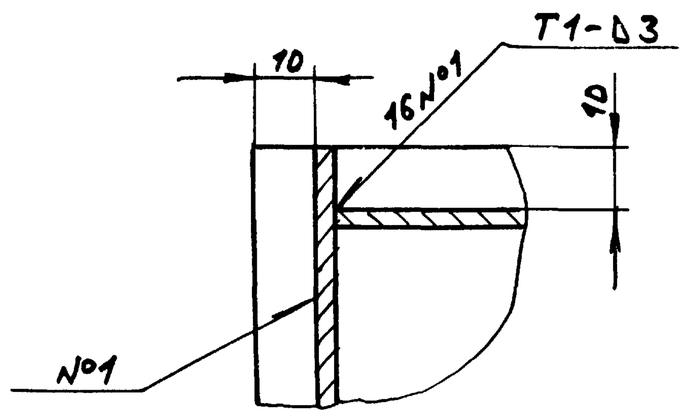

II
M 1:1

А-А
M 1:1

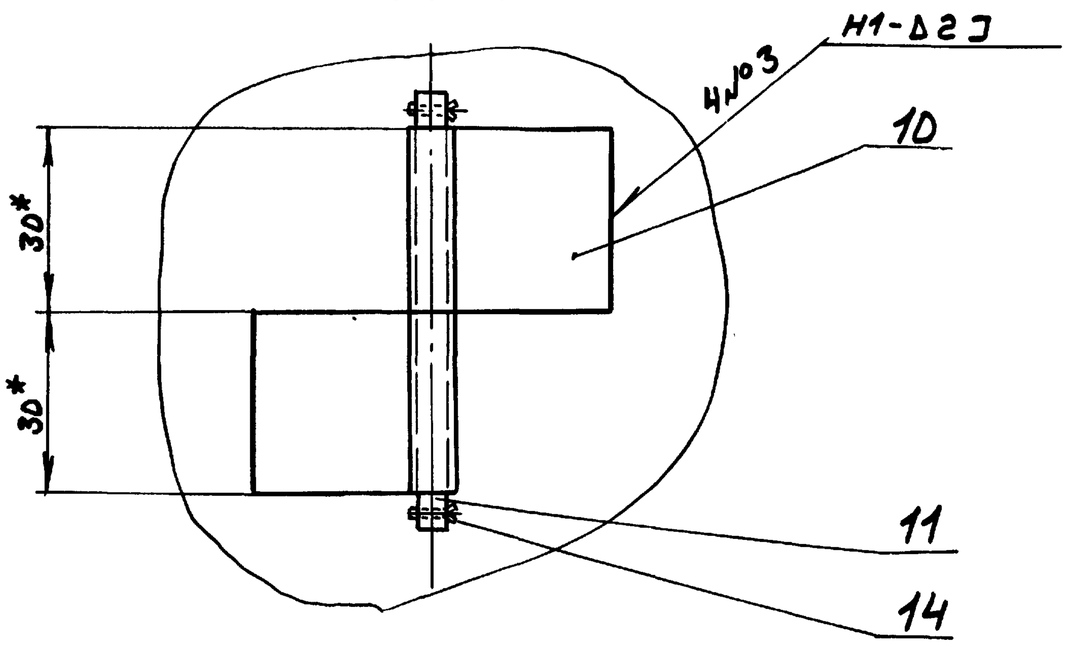

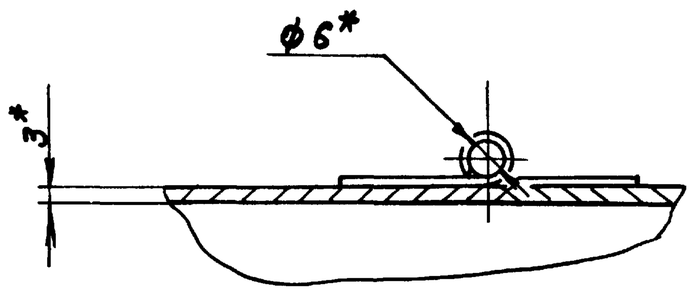

III
M 1:2

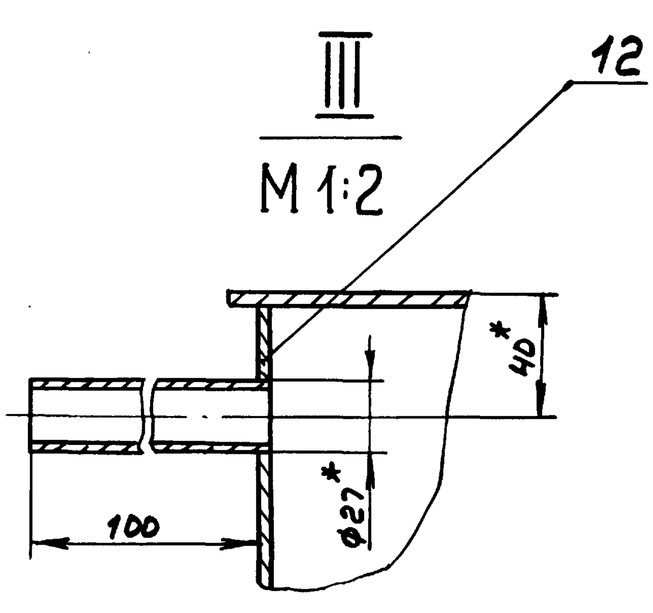

IV
M 1:2

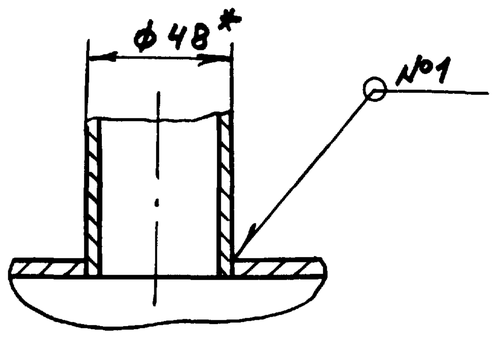

1.* Размеры для справок

2. $\pm \frac{IT16}{2}$

3. Сварные швы №1,3 по ГОСТ 5264-80, №2 по ГОСТ 11534-75

					Д238.108.000СБ		
Изм.	Лист	№докум.	Подп.	Дата	Бак силиката натрия	Лит.	Масса	Масштаб
Разраб.		Панова		3.89		И	97	1:10
Пров.		Панова				Лист	Листов 1
Т.контр.						ГПИ Горьковский САНТЕХПРОЕКТ	
Нач.отд.		Вольский					
Н.контр.		Мюнтер					
Утв.							

Копир.

Инв.№подл. | Подп. и дата | Взам.инв.№ | Инв.№дубл. | Подп. и дата

Альбом 4

Типовой проект 903-1-269.89

А238.108.004

25 (√)

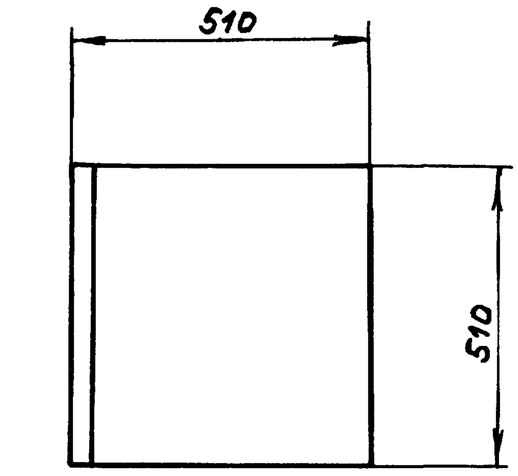

1. *Размеры для справок
2. ± IT16/2

Изм.	Лист	№ докум.	Подп.	Дата
Разраб.		Панова		3.89
Пров.		Панова		
Т. контр.				
Н. контр.		Мюнтер		
Утв.				

Д238.108.004

Крышка

Лит.	Масса	Масштаб
И	6,12	1:1
Лист	Листов 1	

Лист 6-ПН-3 ГОСТ 19903-74
3-IV-Н-ВСт3сп ГОСТ 16523-70

ГПИ Горьковский САНТЕХПРОЕКТ

Формат А4

Инв. № подл. | Подп. и дата | Взам. инв. № | Инв. № дубл. | Подп. и дата

А238.108.006

25 (√)

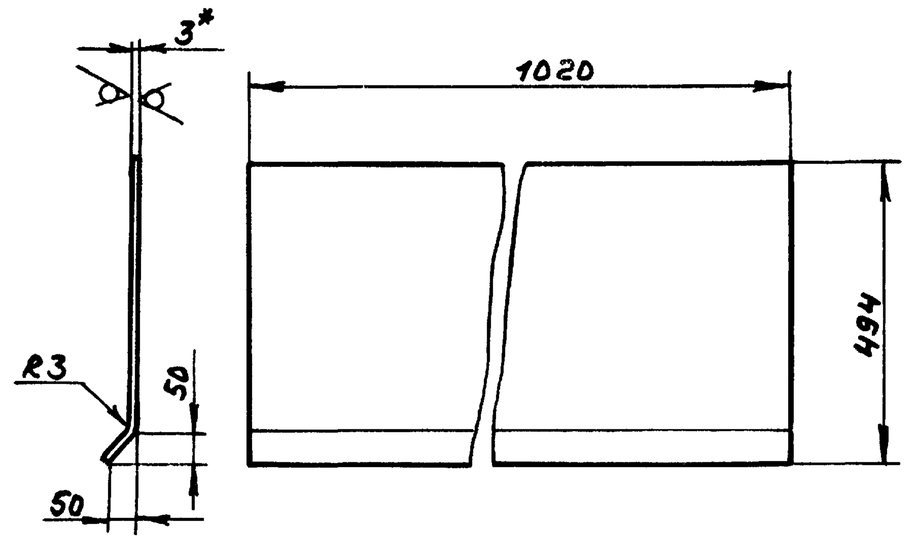

1. *Размеры для справок
2. ± IT16/2

Изм.	Лист	№ докум.	Подп.	Дата
Разраб.		Панова		3.89
Пров.		Панова		
Т. контр.				
Н. контр.		Мюнтер		
Утв.				

Д238.108.006

Стенка

Лит.	Масса	Масштаб
И	12,4	1:10
Лист	Листов 1	

Лист 6-ПН-3 ГОСТ 19903-74
3-IV-Н-ВСт3сп ГОСТ 16523-70

ГПИ Горьковский САНТЕХПРОЕКТ

Формат А4

Подл. и дата | Инв. № дубл. | Взам. инв. № | Подл. и дата | Инв. № подл.

А238.108.009

25 (√)

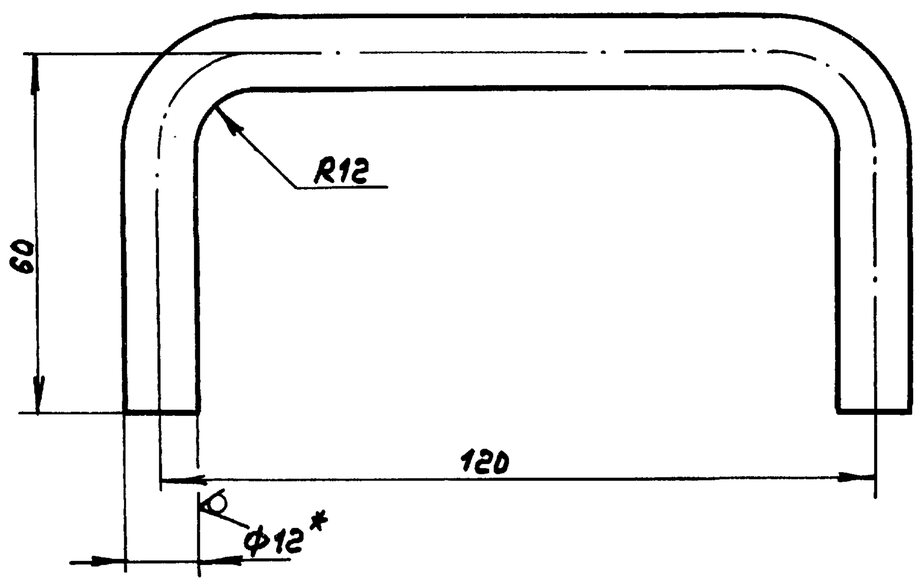

1. *Размеры для справок
2. ± IT16/2

Изм.	Лист	№ докум.	Подп.	Дата
Разраб.		Панова		3.89
Пров.		Панова		
Т. контр.				
Н. контр.		Мюнтер		
Утв.				

Д238.108.009

Ручка

Лит.	Масса	Масштаб
И	0,2	1:1
Лист	Листов 1	

Круг 12-В-ГОСТ 2590-71 / ВСт3сп ГОСТ 535-79

ГПИ Горьковский САНТЕХПРОЕКТ

Формат А4

Подл. и дата | Инв. № дубл. | Взам. инв. № | Подл. и дата | Инв. № подл.

А238.108.011

12,5 (√)

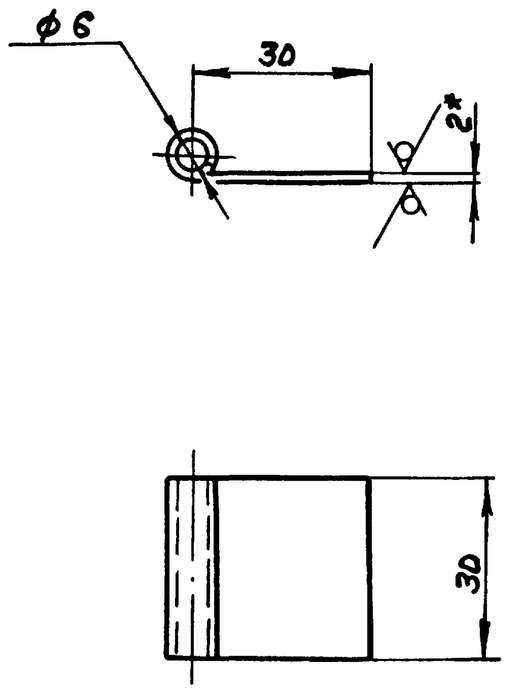

1. *Размеры для справок
2. H14, ± IT16/2

Изм.	Лист	№ докум.	Подп.	Дата
Разраб.		Панова		3.89
Пров.		Панова		
Т. контр.				
Н. контр.		Мюнтер		
Утв.				

Д238.108.011

Петля

Лит.	Масса	Масштаб
И	0,02	1:1
Лист	Листов 1	

Лист 6-ПН-2 ГОСТ 19903-74
3-Ш-Н-ВСт3сп ГОСТ 16523-70

ГПИ Горьковский САНТЕХПРОЕКТ

Формат А4

Копир.

Альбом

Типовой проект 903-1-269.89

Инв.№подл. | Подп. и дата | Взам.инв.№ | Инв.№дубл. | Подп. и дата

А238.108.012

12,5

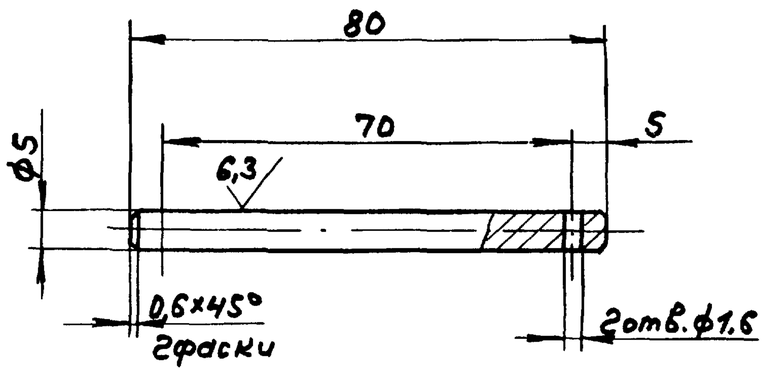

H14, h14, ± IT14/2

Изм.	Лист	№докум.	Подп.	Дата
Разраб.		Панова		3.89
Пров.		Панова		
Т.контр.				
Н.контр.		Мюнтер		
Утв.				

Д23В.108.012

Ось

Лит.	Масса	Масштаб
И	0,01	1:1
Лист	Листов 1	

ВСт3сп ГОСТ380-71

ГПИ Горьковский САНТЕХПРОЕКТ

Формат А4

А238.108.013

25

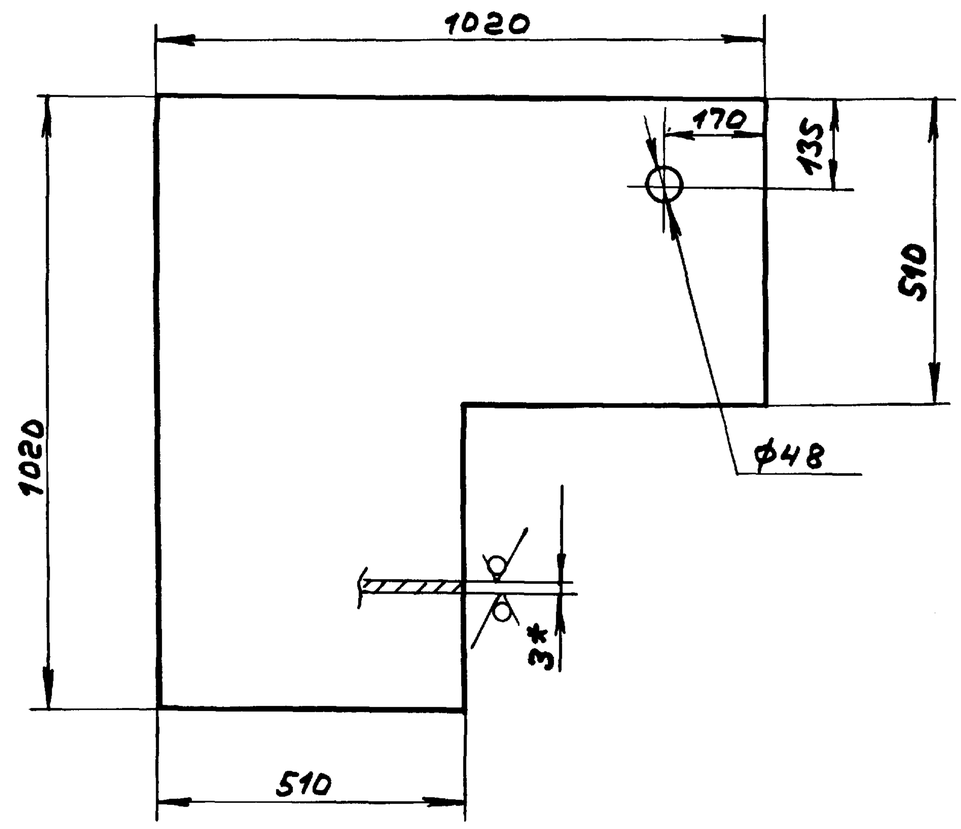

1. * Размеры для справок
2. ± IT16/2

Изм.	Лист	№докум.	Подп.	Дата
Разраб.		Панова		3.89
Пров.		Панова		
Т.контр.				
Н.контр.		Мюнтер		
Утв.				

Д23В.108.013

Крышка

Лит.	Масса	Масштаб
И	18,4	1:1
Лист	Листов 1	

Лист Б-ПН-3ГОСТ19903-74
3-IV-Н-ВСт3спГОСТ16523-70

ГПИ Горьковский САНТЕХПРОЕКТ

Формат А4

Формат	Зона	Поз.	Обозначение	Наименование	Кол.	Примечание
				Документация		
А2			Д23В.109.000СБ	Сборочный чертеж		
				Сборочные единицы		
А4		1	Д23В.109.010	Корпус	1	
А4		2	Д23В.109.020	Крышка	2	
				Детали		
А4		3	Д23В.109.001	Прокладка	2	
				Стандартные изделия		
		4		Болт М12×35.56.06 ГОСТ 7798-70	12	
		5		Гайка М12.6.06 ГОСТ 5915-70	12	

Изм.	Лист	№докум.	Подп.	Дата
Разраб.		Панова		3.89
Пров.		Панова		
Нач.отд.		Мюнтер		
Н.контр.		Мюнтер		
Утв.				

Д23В.109.000

Бак умягченной воды V=13м³

Лит.	Лист	Листов
И		1

ГПИ Горьковский САНТЕХПРОЕКТ

Формат А4

А238.109.001

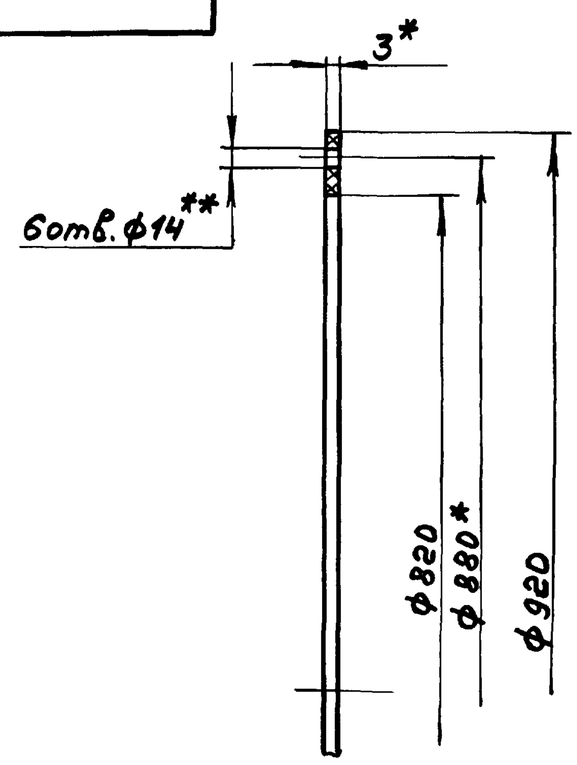

1. * Размеры для справок
2. ** Обработать по сопрягаемой детали

Изм.	Лист	№докум.	Подп.	Дата
Разраб.		Панова		3.89
Пров.		Панова		
Т.контр.				
Н.контр.		Мюнтер		
Утв.				

Д23В.109.001

Прокладка

Лит.	Масса	Масштаб
И		1:5
Лист	Листов 1	

Пластина 1, лист ТМКЩ-С-3 ГОСТ 7338-77

ГПИ Горьковский САНТЕХПРОЕКТ

Копир.

Д238.109.000СБ

Типовой проект 903-1-269.89 Альбом 4

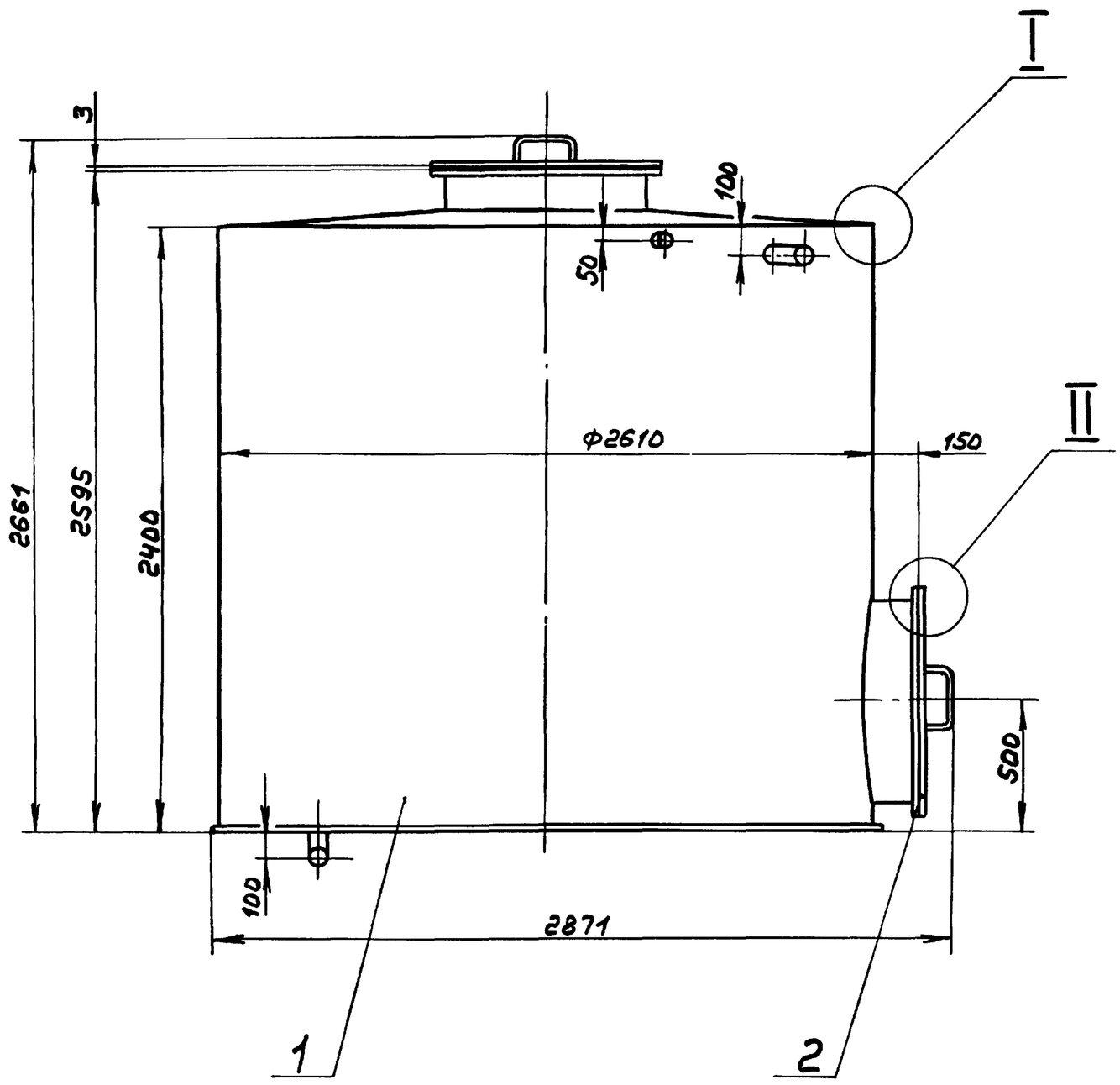

I
М 1:1

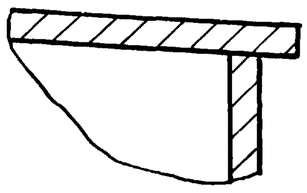

II
М 1:1

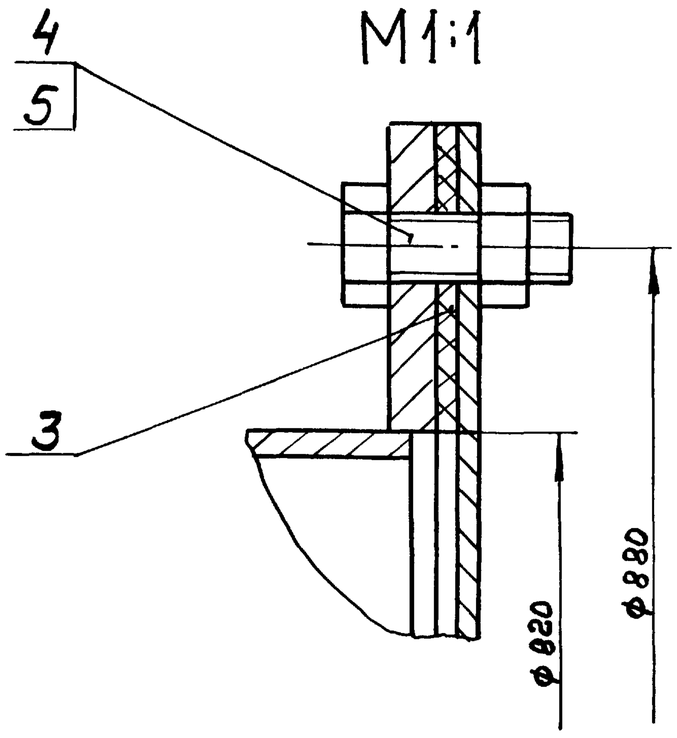

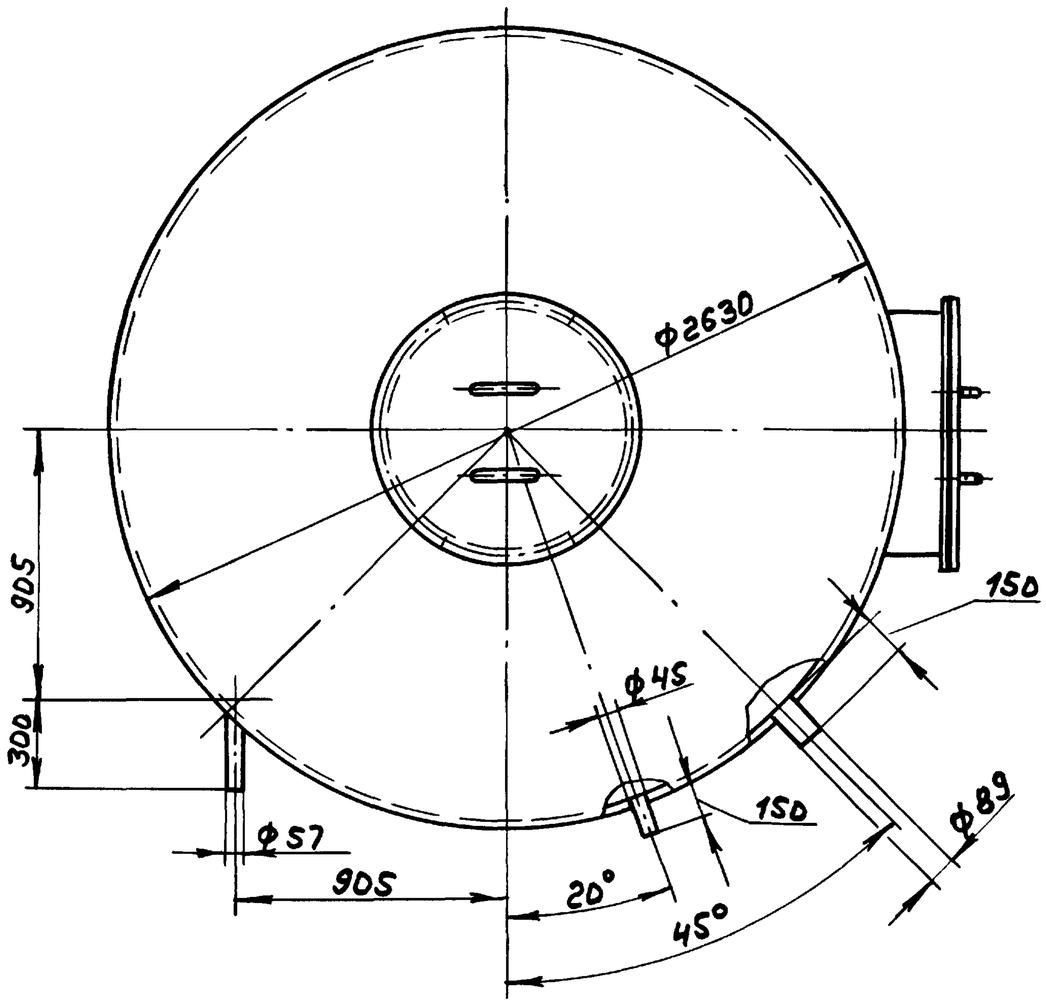

1. Размеры для справок
2. Сборку проверить на герметичность по ОСТ 5.1180-87 наливом воды на полную высоту.
   Течь не допускается.
3. Покрытие наружной поверхности:
   грунтовка ГФ-021 ГОСТ25129-82,
   краска БТ-177 ГОСТ5631-79,
   внутренней – шпатлевка
   ЭП-0010 в 5 слоев ГОСТ10277-76.

Инв.№подл. | Подп. и дата | Взам.инв.№ | Инв.№дубл. | Подп. и дата

Изм.	Лист	№докум.	Подп.	Дата	Д238.109.000СБ
Разраб.		Панова		3.89	Бак умягченной воды V=13 м³
Пров.		Панова			Лит. И; Масса 1272; Масштаб 1:20
Т.контр.					Лист; Листов 1
Нач.отд.		Вольский			Госсгорьковский САНТЕХПРОЕКТ
Н.контр.		Мюнтер			
Утв.					

Копир.

23801-04 29

Формат А2

Альбом 4

Типовой проект 903-1-269.89

Формат	Зона	Поз.	Обозначение	Наименование	Кол.	Примечание
				Документация		
А2			Д23В.109.010СБ	Сборочный чертеж		
				Детали		
А3		1	Д23В.109.002	Крышка	1	
А4		2	Д23В.109.003	Фланец	2	
Б4		3	Д23В.109.004	Патрубок	1	
				Труба 820х7 ГОСТ10704-76 / Д ГОСТ10705-80		
				L=145 h16 25	1	20,3кг
А3		4	Д23В.109.005	Обечайка	1	
А4		5	Д23В.109.006	Патрубок	1	
А4		6	Д23В.109.007	Дно	1	
Б4		7	Д23В.109.008	Накладка		
				Лист Б-ПН-5 ГОСТ19903-74 / Вст3сп ГОСТ14637-79		
				(Д120 -0,87 х d57 +0,74) 25	1	0,32кг
Б4		8	Д23В.109.009	Патрубок		
				Труба 57х3 ГОСТ10704-76 / Д ГОСТ10705-80		
				L=30 h16 25	1	0,12кг
Б4		9	Д23В.109.011	Патрубок		
				Труба 57х3 ГОСТ10704-76 / Д ГОСТ10705-80		
				L=225 h16 25	1	0,9кг

Инв.№подл. | Подп. и дата | Взам.инв.№ | Инв.№дубл. | Подп. и дата

Изм	Лист	№докум.	Подп.	Дата
Разраб.		Панова		3.89
Пров.		Панова		
Нач.отд.				
Н.контр.		Мюнтер		
Утв.				

Д23В.109.010

Корпус

Лит.	Лист	Листов
И	1	2

ГПИ Горьковский САНТЕХПРОЕКТ

Формат А4

Формат	Зона	Поз.	Обозначение	Наименование	Кол.	Примечание
Б4		10	Д23В.109.012	Накладка		
				Лист Б-ПН-5 ГОСТ19903-74 / Вст3сп ГОСТ14637-79		
				(Д150 -1 х d89 +0,87) 25	1	0,44кг
Б4		11	Д23В.109.013	Штуцер		
				Труба 89х3 ГОСТ10704-76 / Д ГОСТ10705-80		
				L=160 h16 25	1	1кг
Б4		12	Д23В.109.014	Накладка		
				Лист Б-ПН-5 ГОСТ19903-74 / Вст3сп ГОСТ14637-79		
				(Д95 -0,87 х d45 +0,62) 25	1	0,2кг
Б4		13	Д23В.109.015	Штуцер		
				Труба 45х2 ГОСТ10704-76 / Д ГОСТ10705-80		
				L=160 h16 25	1	0,34кг
				Стандартные изделия		
		14		Отвод 90° 57х3 ГОСТ17375-83	1	
		15		Устройство С1-Ш1/100 ГОСТ17314-81	195	

Инв.№подл. | Подп. и дата | Взам.инв.№ | Инв.№дубл. | Подп. и дата

Изм	Лист	№докум.	Подп.	Дата

Д23В.109.010

Лист 2

Формат А4

Д23В.109.002

25 √(√)

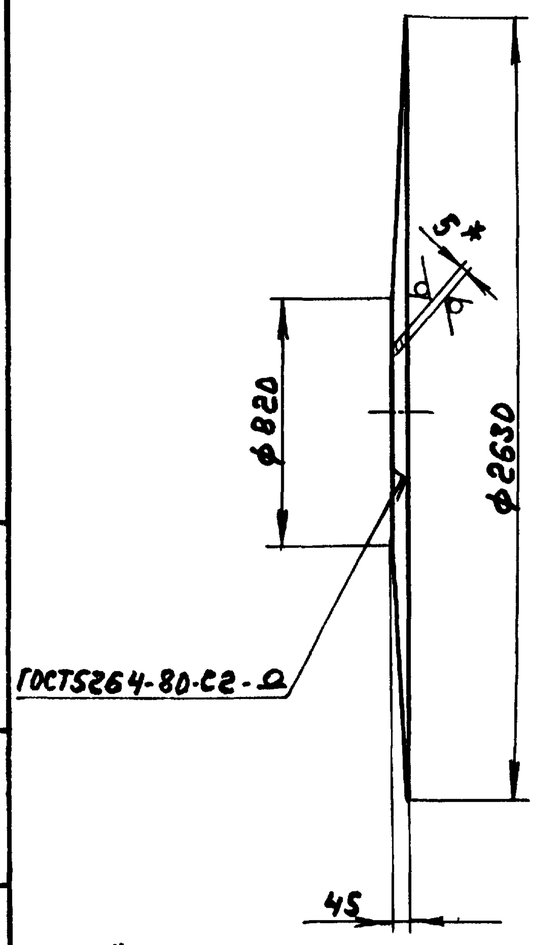

1.*Размеры для справок

2. H16, ± IT16/2

Изм	Лист	№докум.	Подп.	Дата
Разраб.		Панова		3.89
Пров.		Панова		
Т.контр.				
Н.контр.		Мюнтер		
Утв.				

Д23В.109.002

Крышка

Лит.	Масса	Масштаб
И	192	1:20
Лист	Листов 1	

Лист Б-ПН-5 ГОСТ19903-74 / Вст.3сп ГОСТ14637-79

ГПИ Горьковский САНТЕХПРОЕКТ

Формат А4

Д23В.109.003

25 √(√)

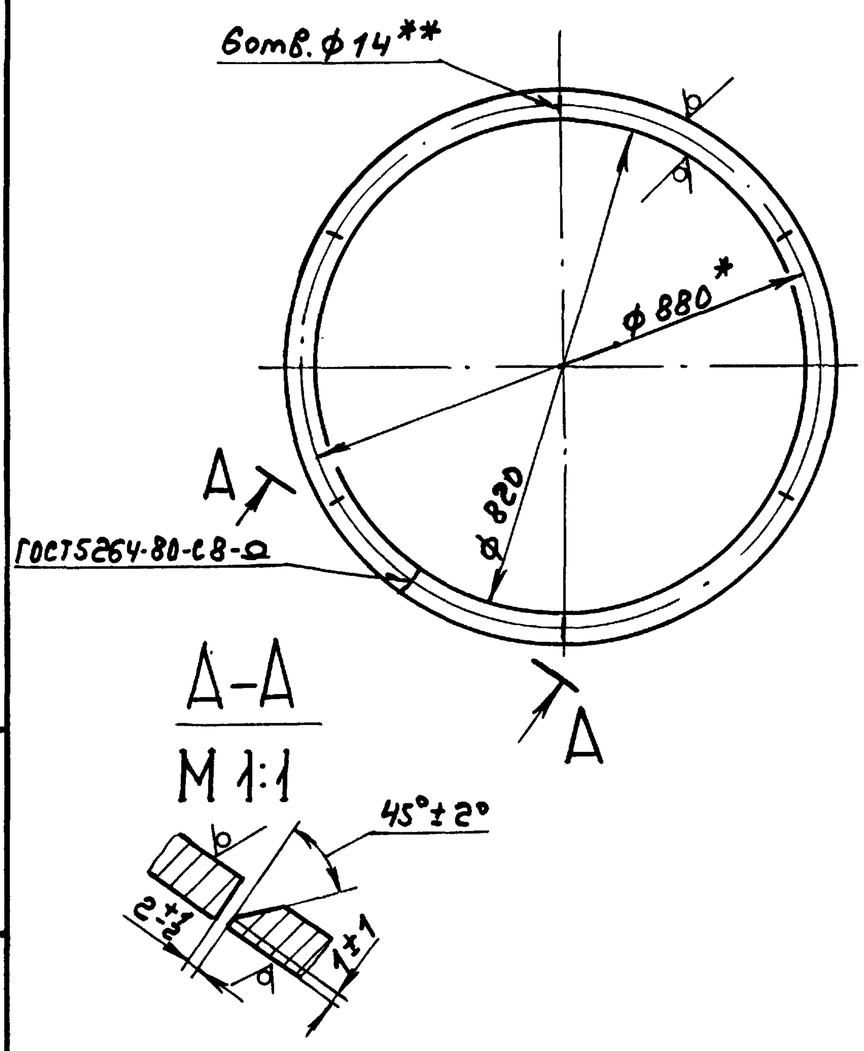

1.*Размеры для справок

2.**Обработать по сопрягаемой детали

3. H16.

Изм	Лист	№докум.	Подп.	Дата
Разраб.		Панова		3.89
Пров.		Панова		
Т.контр.				
Н.контр.		Мюнтер		
Утв.				

Д23В.109.003

Фланец

Лит.	Масса	Масштаб
И	8,5	1:10
Лист	Листов 1	

Полоса 2-Б-8х50 ГОСТ103-76 / Вст3сп ГОСТ535-79

ГПИ Горьковский САНТЕХПРОЕКТ

Копир.

Альбом 4

Типовой проект 903-1-269.89

Д238.109.010 СБ

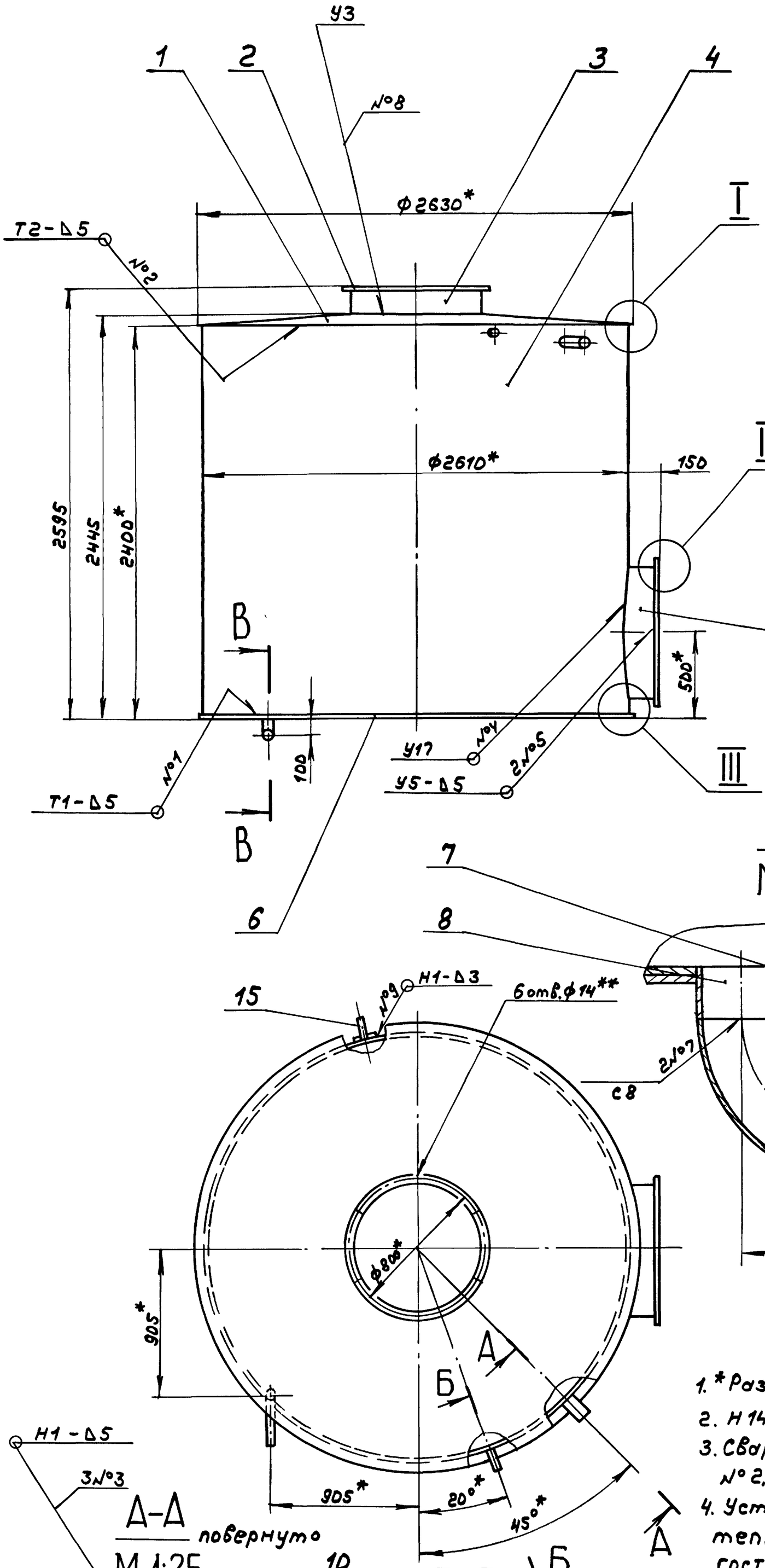

I
М 1:1

II
М 1:1

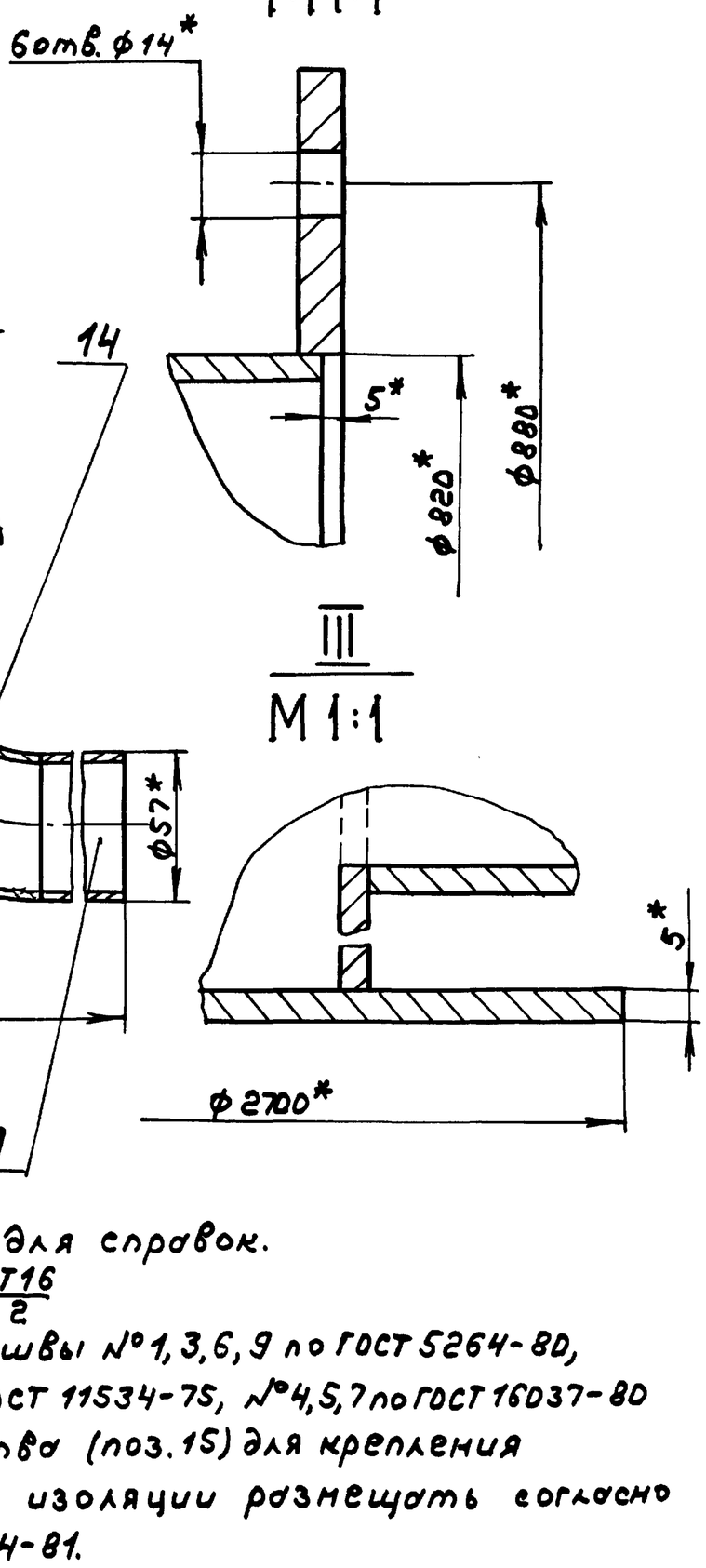

В-В
М 1:2

III
М 1:1

А-А
повернуто
М 1:25

Б-Б
повернуто
М 1:2

1.* Размеры для справок.

2. H14, $\pm \frac{IT16}{2}$

3. Сварные швы №1, 3, 6, 9 по ГОСТ 5264-80, №2, 8 по ГОСТ 11534-75, №4, 5, 7 по ГОСТ 16037-80

4. Устройства (поз. 15) для крепления тепловой изоляции размещать согласно ГОСТу 17314-81.

					Д238.109.010 СБ		
Изм.	Лист	№докум.	Подп.	Дата	Корпус	Лит	Масса	Масштаб
Разраб.		Панова		389		И	1241	1:20
Пров.		Панова				Лист	Листов 1
Т. контр.						ГПИ Горьковский САНТЕХПРОЕКТ	
Н. контр.		Мюнтер					
Утв.							

Копир.

23801-04 31

Формат А2

Инв. № подл. | Подп. и дата | Взам. инв. № | Инв. № дубл. | Подп. и дата

Альбом 4

Типовой проект 903-1-269.89

Инв.№подл. | Подп. и дата | Взам.инв.№ | Инв.№дубл. | Подп. и дата

А238.109.005

25 √(√)

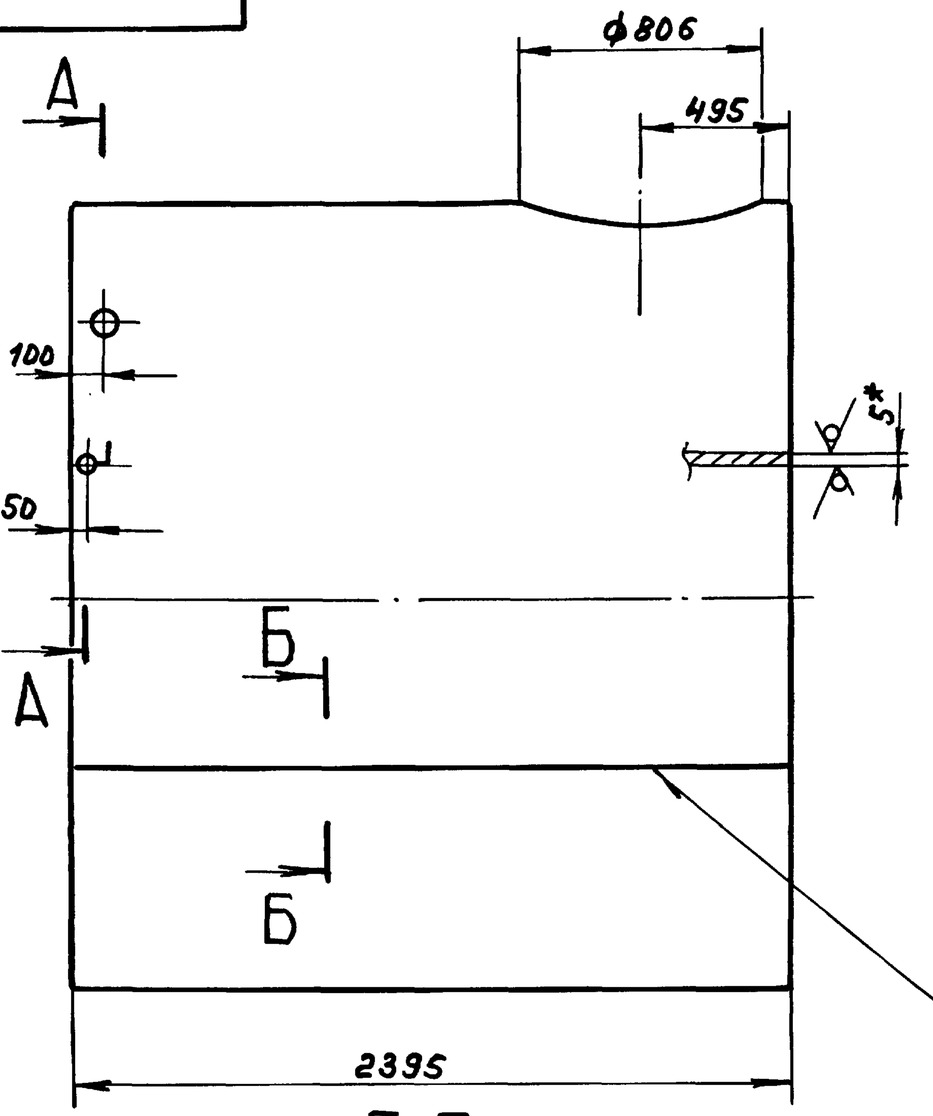

Б-Б
М1:1

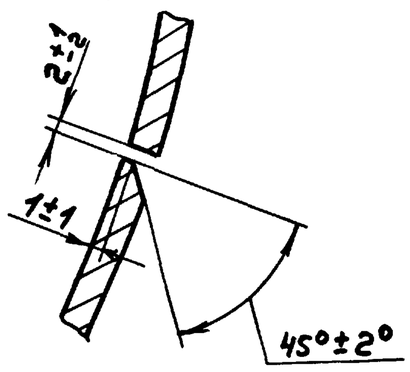

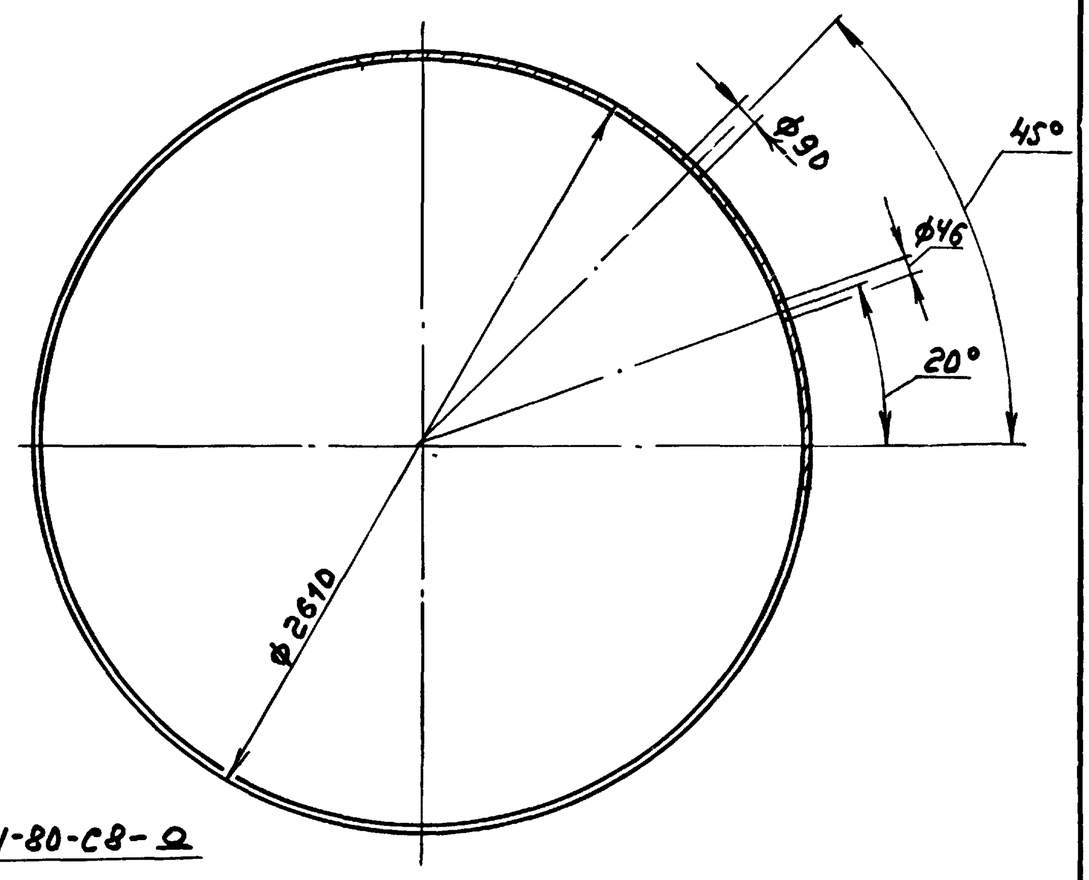

ГОСТ5264-80-С8-О

1. *Размеры для справок
2. H16, h16, ± IT16/2

Изм	Лист	№ докум	Подп.	Дата	Д23В.109.005			
Разраб.		Панова		3.89	Обечайка	Лит.	Масса	Масштаб
Пров.		Панова				И	748	1:20
Т.контр.						Лист	Листов 1	
Н.контр.		Нюнтер			Лист Б-ПН-5 ГОСТ19903-74 / Вст3сп ГОСТ14637-79	ГПИ Горьковский САНТЕХПРОЕКТ		
Утв.								

Формат А3

А238.109.006

25 √(√)

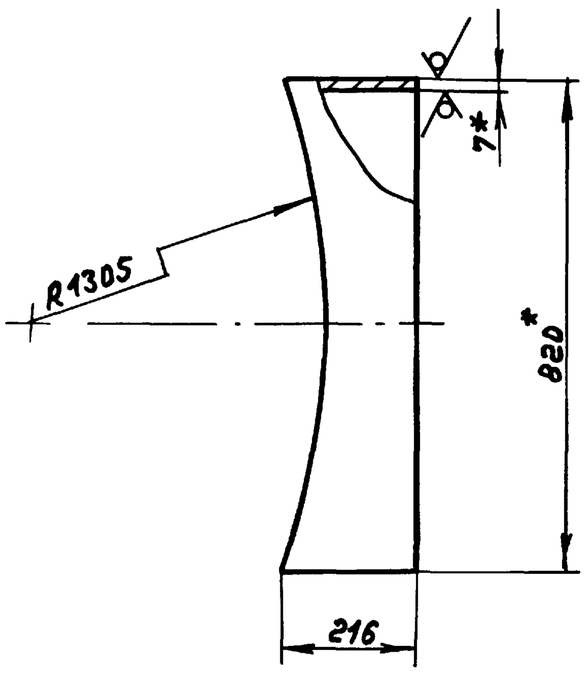

1. *Размеры для справок
2. ± IT16/2

Изм	Лист	№ докум	Подп.	Дата	Д23В.109.006			
Разраб.		Панова		3.89	Патрубок	Лит.	Масса	Масштаб
Пров.		Панова				И	25,6	1:10
Т.контр.						Лист	Листов 1	
Н.контр.		Нюнтер			Труба ВЗ0х7 ГОСТ10704-76 / Д ГОСТ 10705-80	ГПИ Горьковский САНТЕХПРОЕКТ		
Утв.								

Формат А4

А238.109.007

25 √(√)

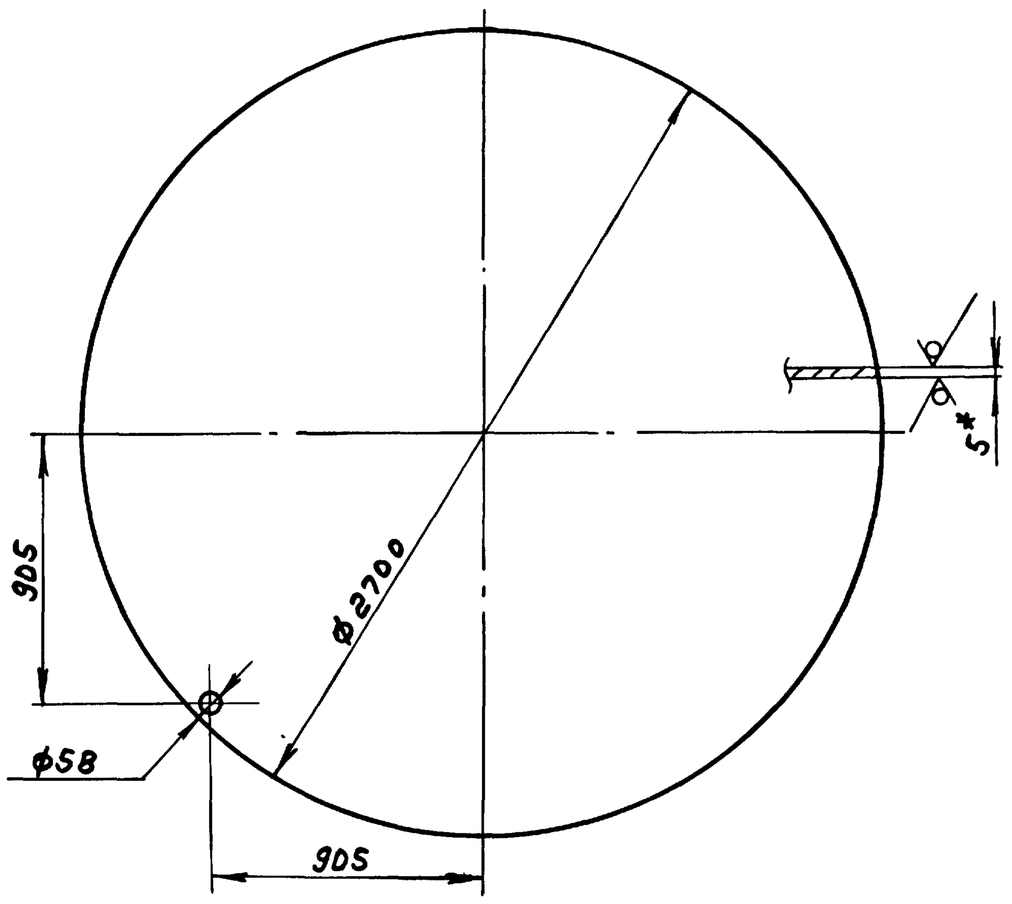

1. *Размеры для справок
2. H16, h16.

Изм	Лист	№ докум	Подп.	Дата	Д23В.109.007			
Разраб.		Панова		3.89	Днo	Лит.	Масса	Масштаб
Пров.		Панова				И	224	1:20
Т.контр.						Лист	Листов 1	
Н.контр.		Нюнтер			Лист Б-ПН-5 ГОСТ19903-74 / Вст3сп ГОСТ14637-79	ГПИ Горьковский САНТЕХПРОЕКТ		
Утв.								

Копир. 23801-04 82

Формат А4

Альбом 4

Типовой проект 903-1-259.89

Формат	Зона	Поз.	Обозначение	Наименование	Кол.	Примечание
				Документация		
А3			Д23В.109.020СБ	Сборочный чертеж		
				Детали		
А4		1	Д23В.108.009	Ручка	2	
А4		2	Д23В.109.016	Лист	1	

Изм	Лист	№ докум	Подп.	Дата
Разраб.		Панова		3.89
Пров.		Панова		
Нач.отд.				
Н.контр		Мюнтер		
Утв.				

Д23В.109.020

Крышка

Лит.	Лист	Листов
И		1

ГПИ Горьковский САНТЕХПРОЕКТ

Формат А4

Д23В.109.016

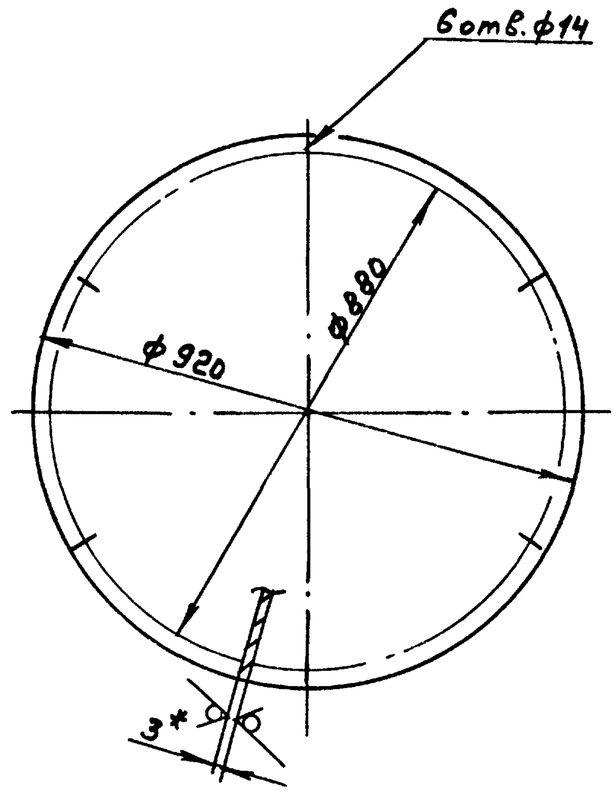

1.*Размеры для справок

2. H14, h14,

Изм	Лист	№ докум	Подп.	Дата
Разраб.		Панова		3.89
Пров.		Панова		
Т.контр				
Н.контр.		Мюнтер		
Утв.				

Д23В109.016

Лист

Лит.	Масса	Масштаб
И	15	1:10

Лист | Листов 1

Лист Б-ПН-3 ГОСТ19903-74 / 3-II-Н-Вст3сп ГОСТ16523-70

ГПИ Горьковский САНТЕХПРОЕКТ

Формат А4

Д23В.109.020СБ

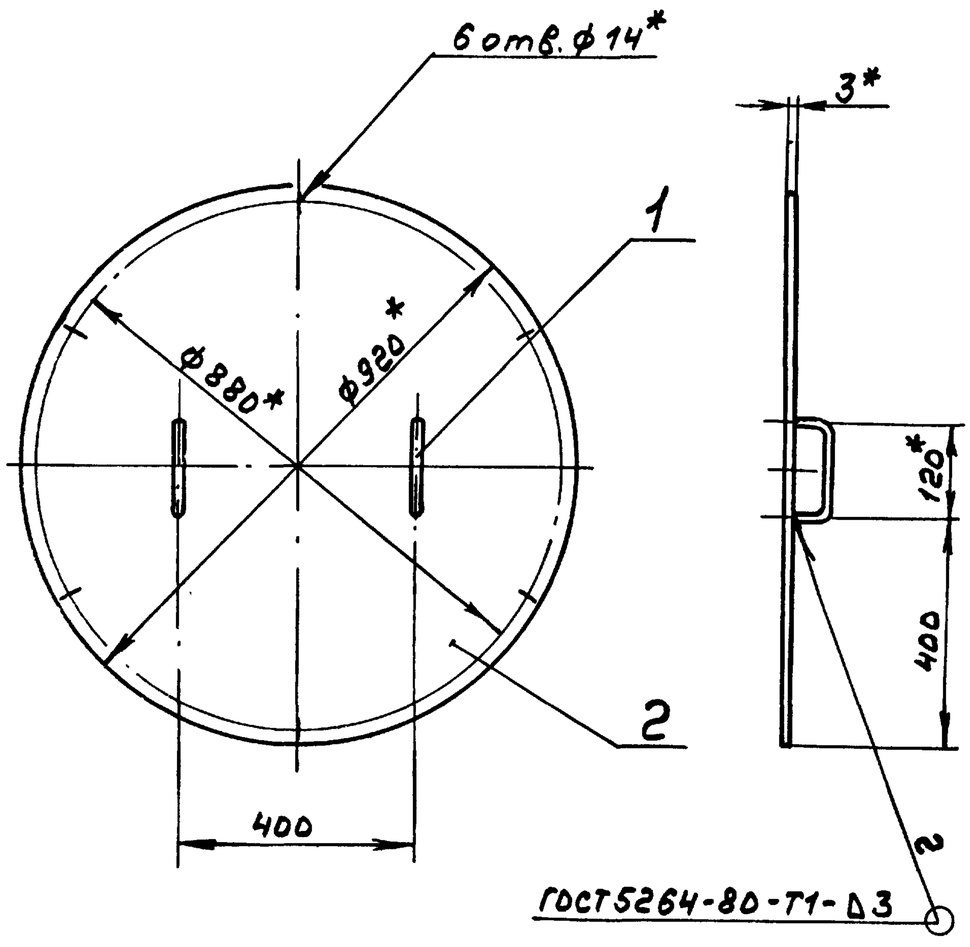

1.*Размеры для справок

2. ± IT16/2

Изм	Лист	№ докум	Подп.	Дата
Разраб.		Панова		3.89
Пров.		Панова		
Т.контр				
Н.контр		Мюнтер		
Утв.				

Д23В.109.020СБ

Крышка

Лит.	Масса	Масштаб
И	15,44	1:10

Лист | Листов 1

ГПИ Горьковский САНТЕХПРОЕКТ

Формат А4

Д23В.110.001

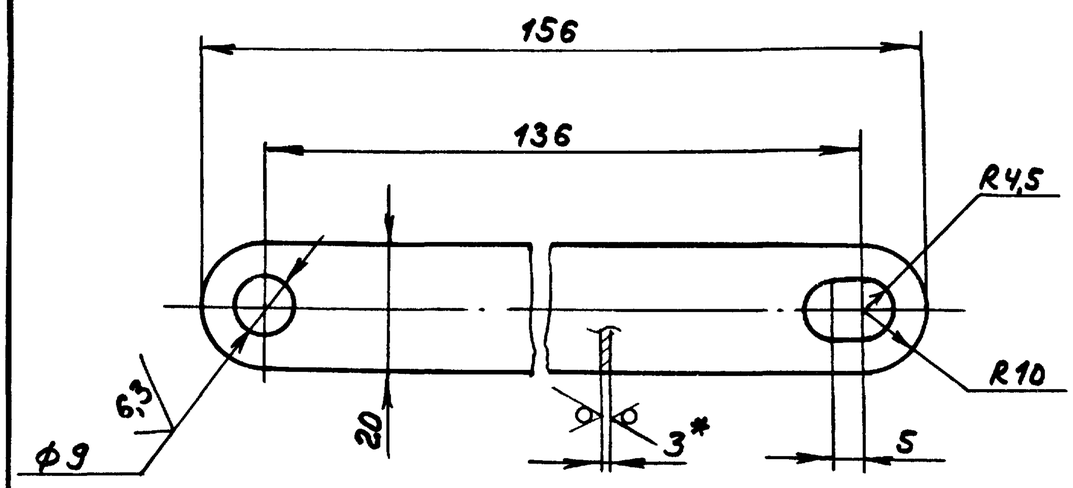

1.*Размеры для справок

2. H14, h14, ± IT14/2

Изм	Лист	№ докум	Подп.	Дата
Разраб.		Панова		3.89
Пров.		Панова		
Т.контр				
Н.контр.		Мюнтер		
Утв.				

Д23В.110.001

Тяга

Лит.	Масса	Масштаб
И	0,07	1:1

Лист | Листов 1

Лист Б-ПН-3 ГОСТ19903-74 / 3-II-Н-Вст3сп ГОСТ16523-70

ГПИ Горьковский САНТЕХПРОЕКТ

Формат А4

Альбом 4

Типовой проект 903-1-269.89

Формат	Зона	Поз.	Обозначение	Наименование	Кол.	Примечание
				Документация		
А2			Д23В.110.000СБ	Сборочный чертеж		
				Сборочные единицы		
А4		1	Д23В.110.010	Крышка	1	
А4		2	Д23В.110.020	Поплавок	1	
А4		3	Д23В.110.030	Корпус	1	
А4		4	Д23В.110.040	Заглушка	1	
				Детали		
А4		5	Д23В.110.001	Тяга	1	
А4		6	Д23В.110.002	Стойка	2	
				Стандартные изделия		
		7		Ось 6-8 h11×18. Ст3сп ГОСТ 9650-80	2	

Инв.№ подл. | Подп. и дата | Взам. инв.№ | Инв.№ дубл. | Подп. и дата

Изм.	Лист	№ докум.	Подп.	Дата
Разраб.		Панова		3.89
Пров.		Панова		
Нач.отд.				
Н.контр.		Мюнтер		
Утв.				

Д23В.110.000

Бак разрыва струи

Лит.	Лист	Листов
Н	1	2

ГПИ Горьковский САНТЕХПРОЕКТ

Формат А4

Формат	Зона	Поз.	Обозначение	Наименование	Кол.	Примечание
		8		Болт М8×30.36		
				ГОСТ 7798-70	1	
		9		Болт М10×35.36		
				ГОСТ 7798-70	4	
		10		Гайка М8.4		
				ГОСТ 3032-76	1	
		11		Гайка М10.4		
				ГОСТ 5915-70	4	
		12		Шайба 10.01.06		
				ГОСТ 10906-78	4	
		13		Шайба 8.01.06		
				ГОСТ 11371-78	3	
		14		Шплинт 2×14-006		
				ГОСТ 397-79	2	

Инв.№ подл. | Подп. и дата | Взам. инв.№ | Инв.№ дубл. | Подп. и дата

Изм.	Лист	№ докум.	Подп.	Дата

Д23В.110.000

Лист 2

Формат А4

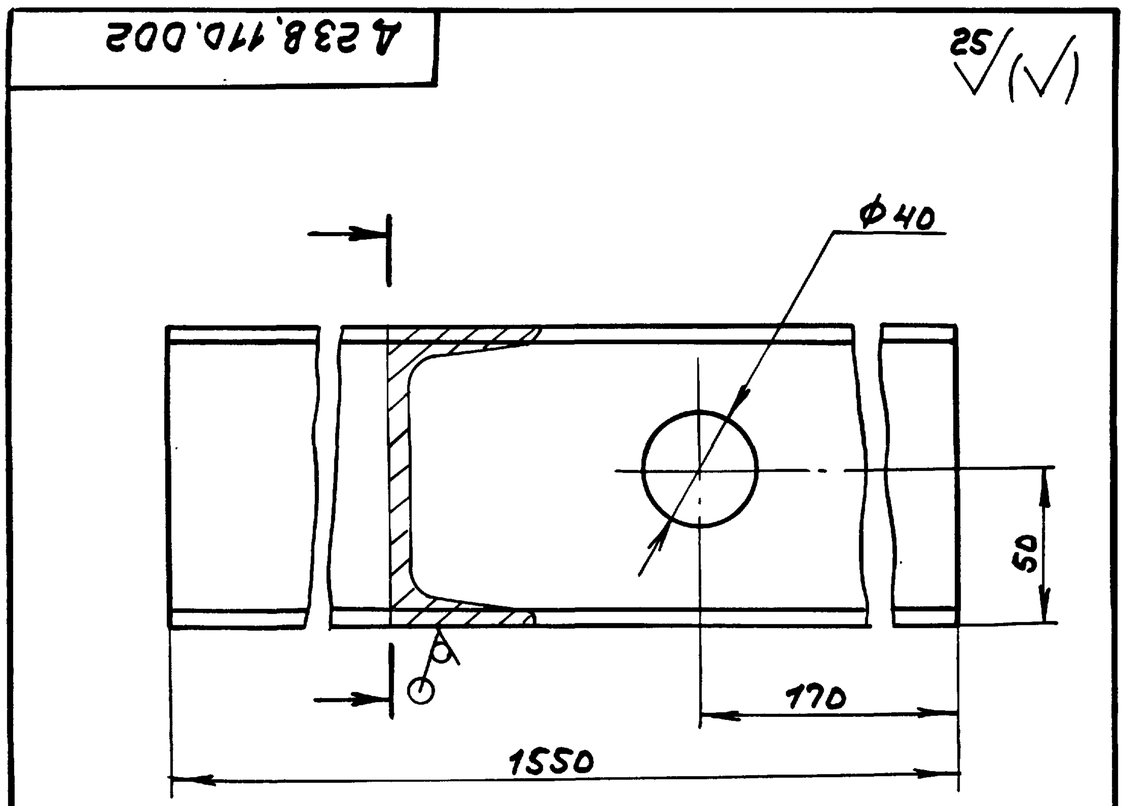

Формат	Зона	Поз.	Обозначение	Наименование	Кол.	Примечание
				Документация		
А4			Д23В.110.010СБ	Сборочный чертеж		
				Детали		
А4		1	Д23В.109.017	Ручка	2	
Б4		2	Д23В.110.003	Лист		
				Лист Б ПН-2 ГОСТ 19903-74		
				3-$\underline{12}$-Н-ВСт3сп ГОСТ 16523-70		
				(410×810) h16 25/	1	5,2кг

Инв.№ подл. | Подп. и дата | Взам. инв.№ | Инв.№ дубл. | Подп. и дата

Изм.	Лист	№ докум.	Подп.	Дата
Разраб.		Панова		3.89
Пров.		Панова		
Т.контр.				
Н.контр.		Мюнтер		
Утв.				

Д23В.110.002

Стойка

Лит.	Масса	Масштаб
И	13	1:2
Лист	Листов 1	

Швеллер 10-ГОСТ 8240-72 / Вст3сп ГОСТ 535-79

ГПИ Горьковский САНТЕХПРОЕКТ

Формат А4

Д23В.110.010

Крышка

Лит.	Лист	Листов
И		1

ГПИ Горьковский САНТЕХПРОЕКТ

Копир.

Формат А4

Типовой проект 903-1-269.89

Д23В.110.000СБ

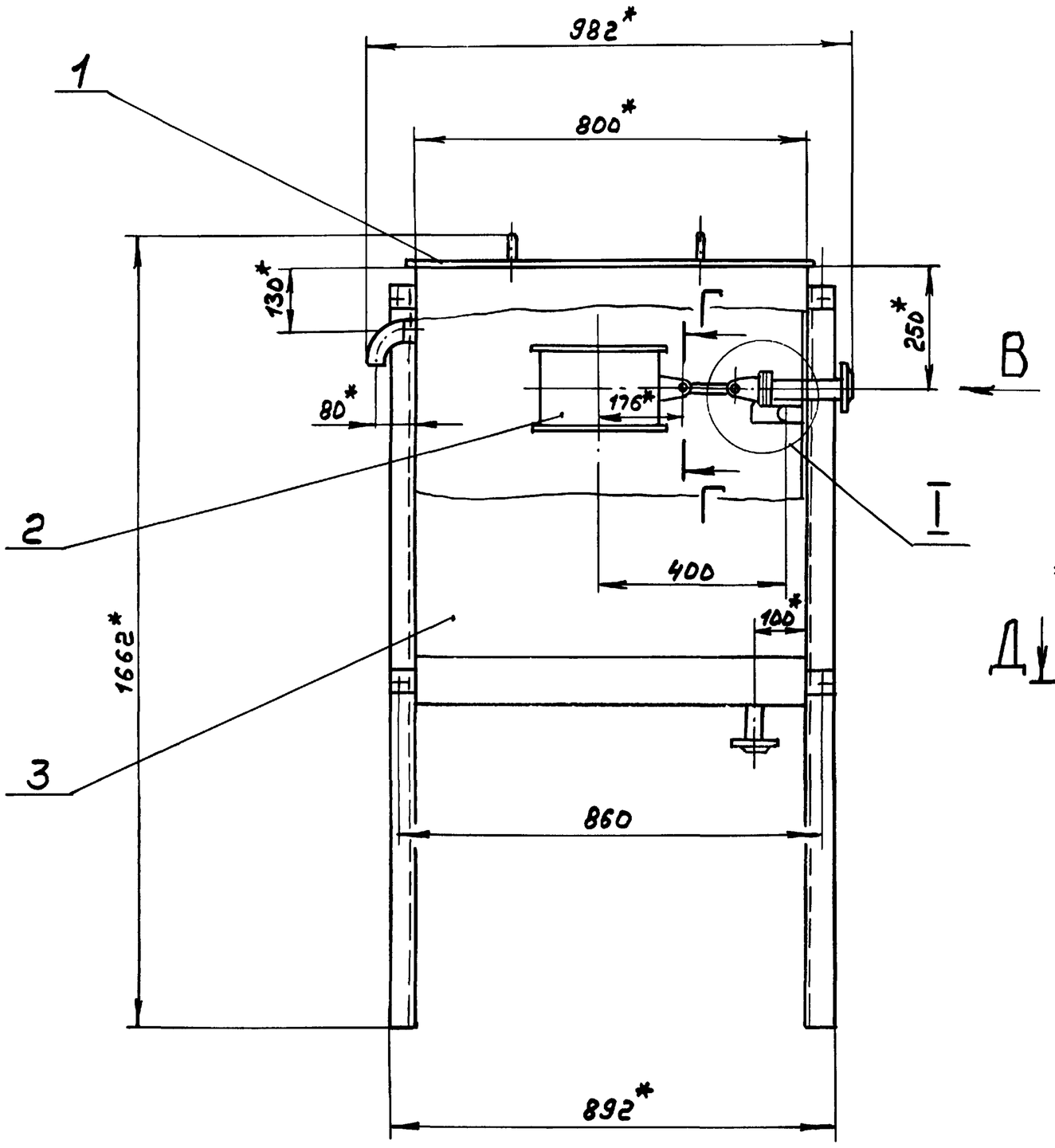

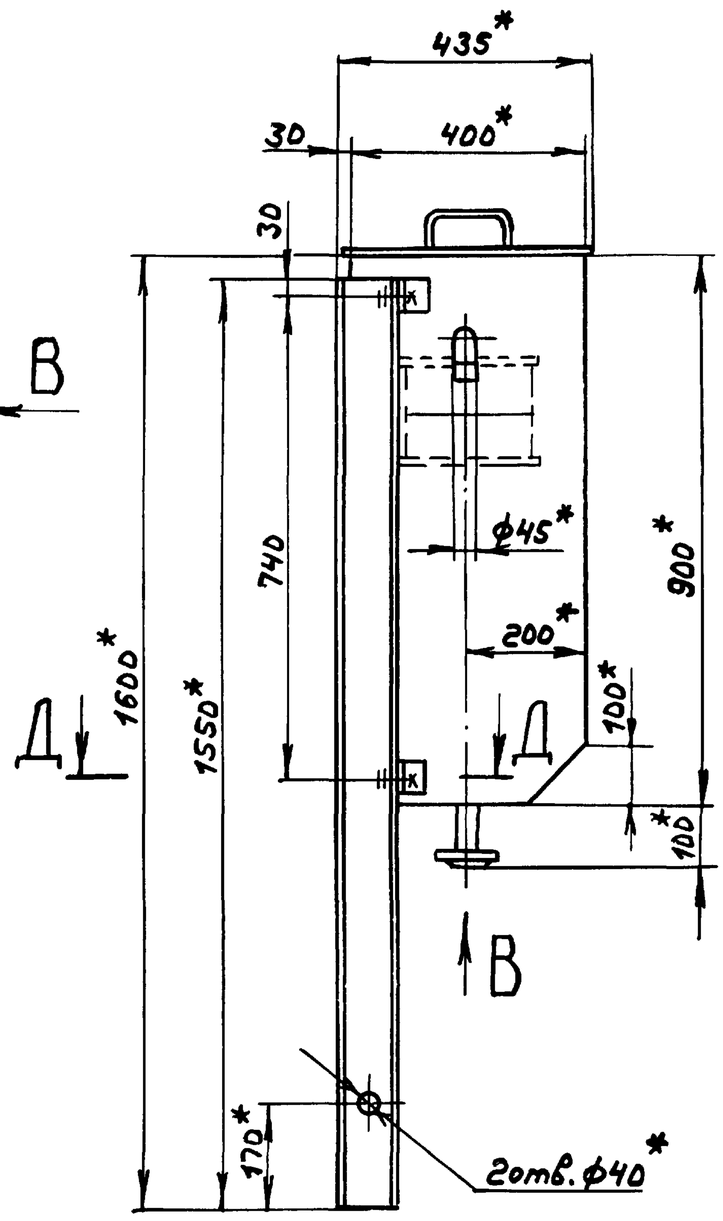

I

М 1:5

Д-Д

М 1:1

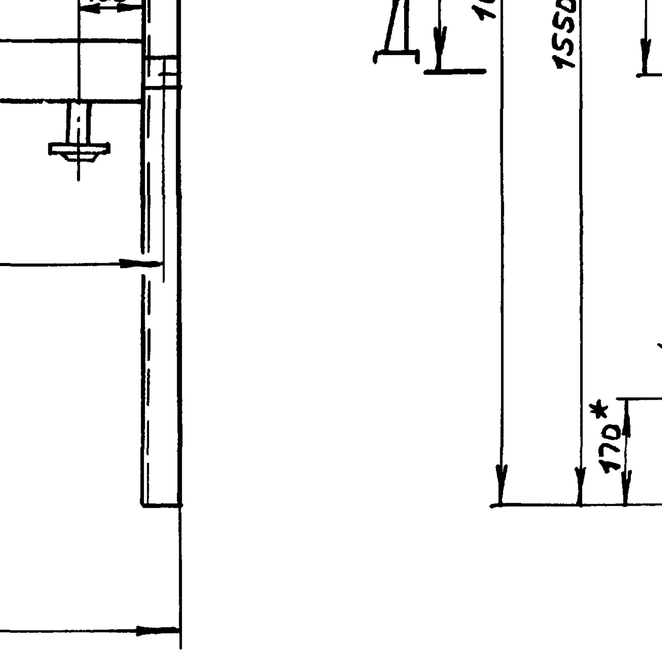

Вид В

М 1:2

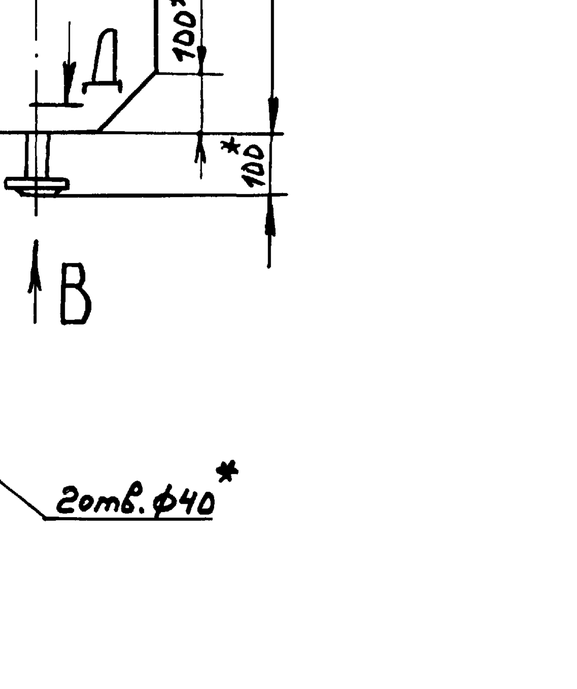

А-А

М 1:1

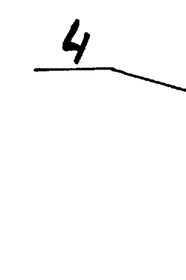

Б-Б

М 1:1

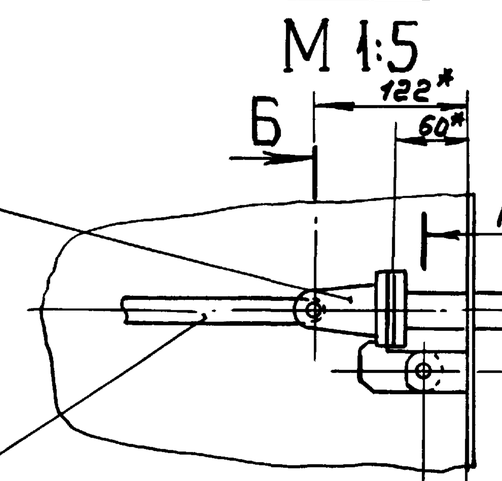

Г-Г

М 1:1

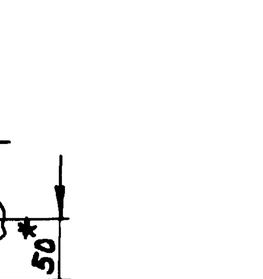

1.*Размеры для справок

2. ± IT16/2

3.**Обработать по сопрягаемой детали

4. Сборку проверить на герметичность по ОСТ 5.1180-87 наливом воды на полную высоту. Течь не допускается.

Изм.	Лист	№ докум.	Подп.	Дата	Д23В.110.000СБ	
Разраб.		Панова		3.89	Бак разрыва струи	Лит. И; Масса 76; Масштаб 1:10
Пров.		Панова				Лист; Листов 1
Т.контр.						ГПИ Горьковский САНТЕХПРОЕКТ
Нач.отд.		Вольский				
Н.контр.		Мынтер				
Утв.						

Копир.

Инв.№подл. | Подп. и дата | Взам.инв.№ | Инв.№дубл. | Подп. и дата

Альбом 4

Типовой проект 903-1-269.89

Д23В.110.010СБ

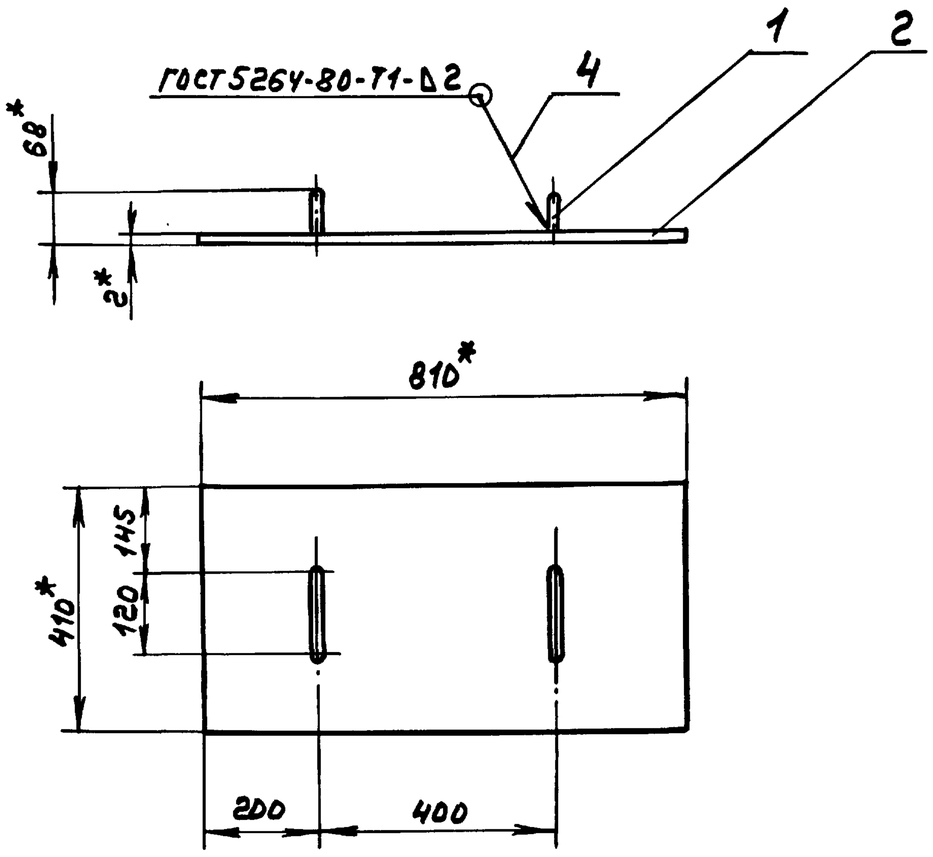

1. *Размеры для справок
2. ± IT16/2

Изм	Лист	№ докум.	Подп.	Дата
Разраб.		Панова		3.89
Пров.		Панова		
Т. контр.				
Н. контр.		Мюнтер		
Утв.				

Крышка

Д23В.110.010СБ

Лит.	Масса	Масштаб
И	5,64	1:10

Лист | Листов 1

ГПИ Горьковский САНТЕХПРОЕКТ

формат А4

Формат	Зона	Поз.	Обозначение	Наименование	Кол.	Примечание
				Документация		
А4			Д23В.110.020СБ	Сборочный чертеж		
				Детали		
А4		1	Д23В.110.004	Серьга	2	
Б4		2	Д23В.110.005	Накладка		
				Лист Б-ПН-1 ГОСТ19903-74		
				3-II-Н-8Ст3сп ГОСТ16523-70		
				(60×60) h16 25	1	0,03кг
А4		3	Д23В.110.006	Обечайка	1	
Б4		4	Д23В.110.007	Лист		
				Лист Б-ПН-1 ГОСТ19903-74		
				3-II-Н-8Ст3сп ГОСТ16523-70		
				ф255 h16 25	2	0,4кг

Изм	Лист	№ докум.	Подп.	Дата
Разраб.		Панова		3.89
Пров.		Панова		
Нач. отд.				
Н. контр.		Мюнтер		
Утв.				

Д23В.110.020

Поплавок

Лит.	Лист	Листов
И		1

ГПИ Горьковский САНТЕХПРОЕКТ

формат А4

Д23В.110.020СБ

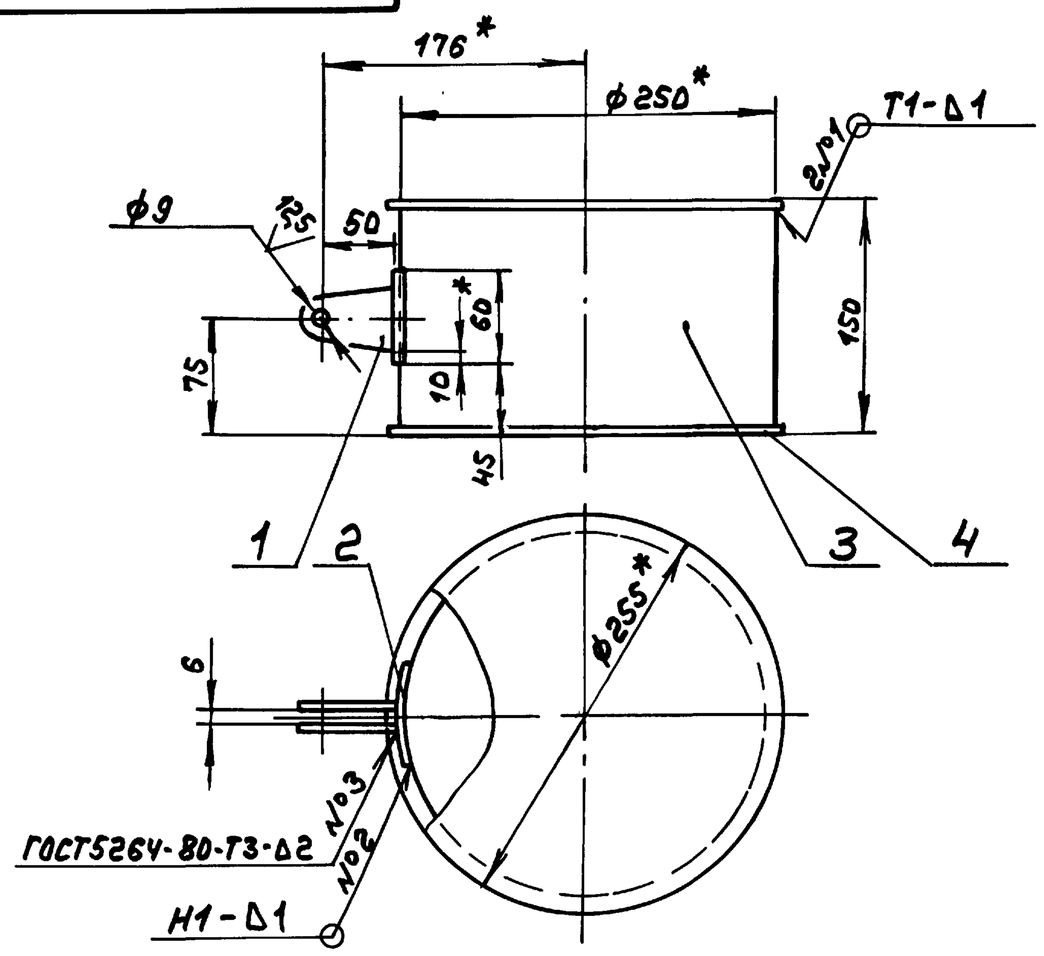

1. *Размеры для справок.
2. Н14, ± IT16/2
3. Сварные швы №1,2 по ГОСТ14771-76

Изм	Лист	№ докум.	Подп.	Дата
Разраб.		Панова		3.89
Пров.		Панова		
Т. контр.				
Н. контр.		Мюнтер		
Утв.				

Поплавок

Д23В.110.020СБ

Лит.	Масса	Масштаб
И	1,83	1:4

Лист | Листов 1

ГПИ Горьковский САНТЕХПРОЕКТ

формат А4

Д23В.110.004

25 √(√)

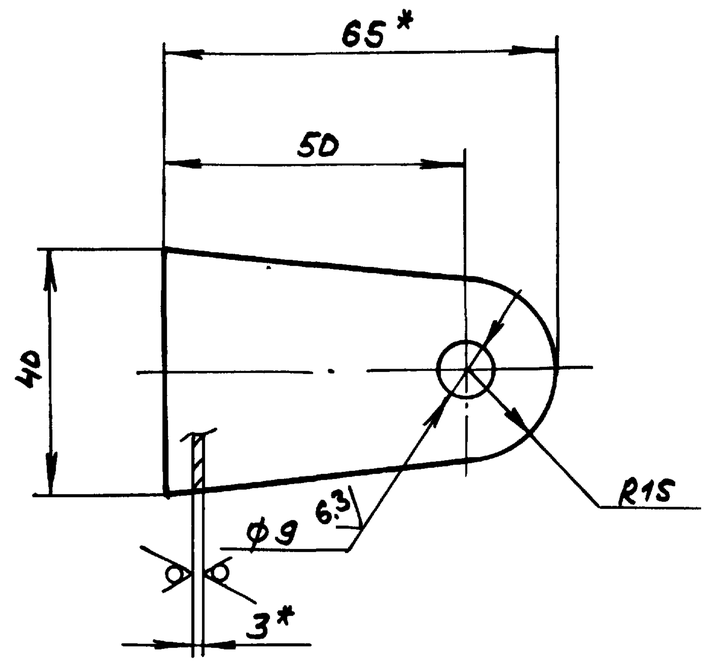

1. *Размеры для справок
2. Н14, ± IT14/2

Изм	Лист	№ докум.	Подп.	Дата
Разраб.		Панова		3.89
Пров.		Панова		
Т. контр.				
Н. контр.		Мюнтер		
Утв.				

Серьга

Д23В.110.004

Лит.	Масса	Масштаб
И	0,05	1:1

Лист | Листов 1

Лист Б-ПН-3-ГОСТ19903-74
3-II-Н-8Ст3сп ГОСТ16523-70

ГПИ Горьковский САНТЕХПРОЕКТ

Копир. 23801-04 36 формат А4

Альбом 4

Типовой проект 903-1-269.89

Инв.№ подл. | Подп. и дата | Взам.инв.№ | Инв.№ дубл. | Подп. и дата

4238.110.006

25/(√)

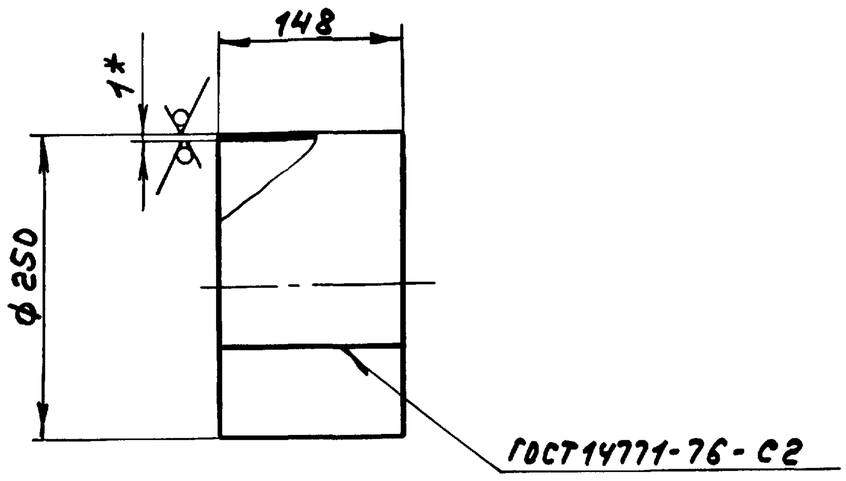

1. *Размеры для справок
2. h16, ± IT16/2

Изм	Лист	№ докум.	Подп.	Дата
Разраб		Панова		3.89
Пров.		Панова		
Т.контр				
Н.контр		Мюнтер		
Утв.				

Д23В.110.006

Обечайка

Лит.	Масса	Масштаб
И	0,9	1:5
Лист	Листов 1	

Лист Б-ПН-1-ГОСТ19903-74
3-Ш-Н-Вст3спГОСТ16523-70

ГПИ Горьковский САНТЕХПРОЕКТ

Формат А4

Формат	Зона	Поз.	Обозначение	Наименование	Кол.	Примечание
				Документация		
А2			Д23В.110.030СБ	Сборочный чертеж		
				Детали		
А4		1	Д23В.110.008	Петля	4	
А4		2	Д23В.110.009	Стенка	1	
Б4		3	Д23В.110.011	Труба		
				Труба 45х3 ГОСТ 10704-76 / Д ГОСТ 10705-80		
				L=30 h16 25/	1	0,09кг
А4		4	Д23В.110.012	Стенка	1	
А4		5	Д23В.110.013	Фланец	1	
Б4		6	Д23В.110.014	Труба		
				Труба 33х2,5 ГОСТ 10704-76 / Д ГОСТ 10705-80		
				L=152 h16 25/	1	0,29кг
Б4		7	Д23В.110.015	Стенка		
				Лист Б-ПН-2 ГОСТ 19903-74 / 3-Ш-Н-Вст3спГОСТ16523-70		
				(796 × 898) h16 25/	1	11,2кг

Д23В.110.030

Корпус

Изм	Лист	№ докум.	Подп.	Дата
Разраб		Панова		3.89
Пров.		Панова		
Нач.отд				
Н.контр		Мюнтер		
Утв.				

Лит.	Лист	Листов
И		1

ГПИ Горьковский САНТЕХПРОЕКТ

Формат А4

Формат	Зона	Поз.	Обозначение	Наименование	Кол.	Примечание
Б4		8	Д23В.110.016	Накладка		
				Лист Б-ПН-2 ГОСТ 19903-74 / 3-Ш-Н-Вст3спГОСТ16523-70		
				(Д100 -0,87 × d45 +0,62) 25/	1	0,1кг
А4		9	Д23В.110.009-01	Стенка	1	
А4		10	Д23В.110.017	Петля	1	
Б4		11	Д23В.110.018	Труба		
				Труба 33х2,5 ГОСТ 10704-76 / Д ГОСТ 10705-80		
				L=105 h16 25/	1	0,2кг
Б4		12	Д23В.110.019	Накладка		
				Лист Б-ПН-2 ГОСТ 19903-74 / 3-Ш-Н-Вст3спГОСТ16523-70		
				(Д100 -0,87 × d33 +0,62) 25/	2	0,1кг
А4		13	Д23В.110.021	Дно	1	
				Стандартные изделия		
		14		Фланец 1-25-6 Ст 25 ГОСТ 12820-80	2	
		15		Отвод 90° 45х2,5 ГОСТ 17375-83	1	

Д23В.110.030

Лист 2

Формат А4

4238.110.008

25/(√)

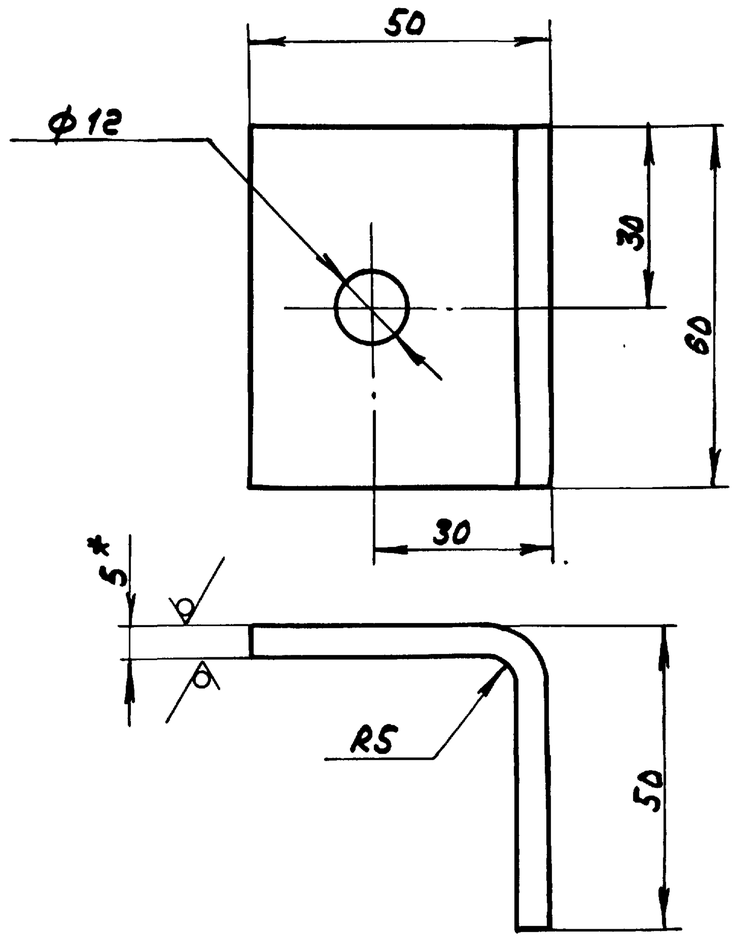

1. *Размеры для справок
2. H14, ± IT16/2

Д23В.110.008

Петля

Изм	Лист	№ докум.	Подп.	Дата
Разраб		Панова		3.89
Пров.		Панова		
Т.контр				
Н.контр		Мюнтер		
Утв.				

Лит.	Масса	Масштаб
И	0,24	1:1
Лист	Листов 1	

Лист Б-ПН-5 ГОСТ 19903-74
Вст3спГОСТ14637-79

ГПИ Горьковский САНТЕХПРОЕКТ

Копир.

Альбом 4

Типовой проект 903-1-269.89

А238.110.030СБ

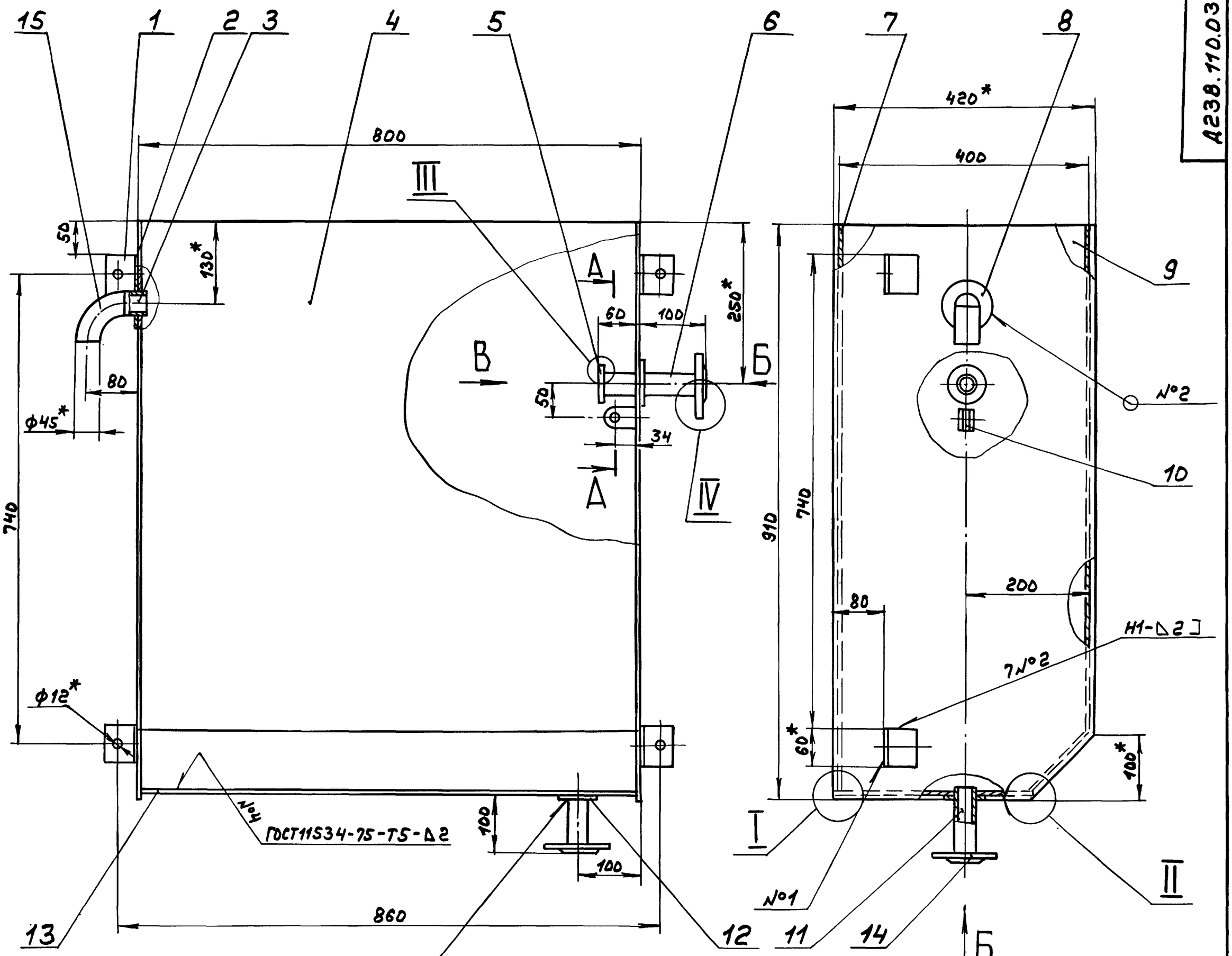

1. *Размеры для справок
2. $\pm \frac{IT16}{2}$
3. Сварные швы №1,2 по ГОСТ5264-80

					Д23В.110.030СБ		
Изм.	Лист	№докум.	Подп.	Дата			
Разраб.		Панова		3.89	Корпус	Лит.	Масса / Масштаб
Пров.		Панова				И	42 / 1:5
Т.контр.						Лист	Листов 1
Н.контр.		Нюнтер				ГПИ Горьковский САНТЕХПРОЕКТ	
Утв.							

Копир.

23801-04 38

Формат А2

Инв.№подл. | Подп. и дата | Взам.инв.№ | Инв.№дубл. | Подп. и дата

Альбом 4

Типовой проект 903-1-269.89

Инв.№подл. | Подп. и дата | Взам.инв.№ | Инв.№дубл. | Подп. и дата

Д238.110.009

25/(√)

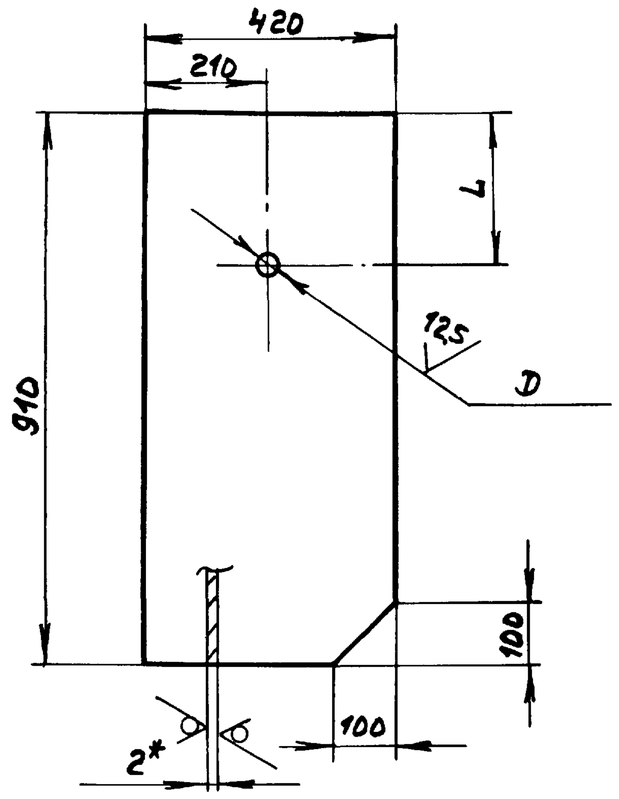

Обозначение	Размеры, мм.		Масса, кг
	L	D	
Д238.110.009	130	46	5,98
-01	250	34	5,99

1. *Размеры для справок
2. H14, ± IT16/2

Изм	Лист	№ докум.	Подп.	Дата
Разраб.		Панова		3.89
Пров.		Панова		
Т. контр.				
Н. контр.		Мюнтер		
Утв.				

Стенка

Д238.110.009

Лит.	Масса	Масштаб
И	см. табл.	—
Лист	Листов 1	

Лист Б-ПН-2 ГОСТ 19903-74
3-II-Н-ВСт3сп ГОСТ 16523-70

ГПИ Горьковский САНТЕХПРОЕКТ

Формат А4

Д238.110.012

25/(√)

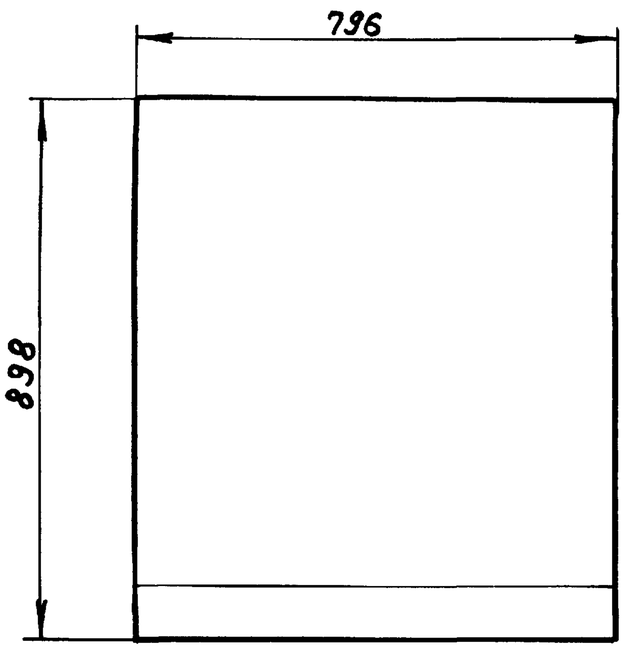

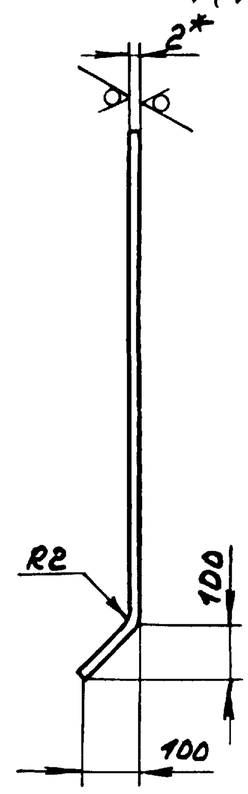

1. *Размеры для справок
2. ± IT16/2

Изм	Лист	№ докум.	Подп.	Дата
Разраб.		Панова		3.89
Пров.		Панова		
Т. контр.				
Н. контр.		Мюнтер		
Утв.				

Стенка

Д238.110.012

Лит.	Масса	Масштаб
И	11,7	1:10
Лист	Листов 1	

Лист Б-ПН-2 ГОСТ 19903-74
3-II-Н-ВСт3сп ГОСТ 16523-70

ГПИ Горьковский САНТЕХПРОЕКТ

Формат А4

Д238.110.013

12,5/

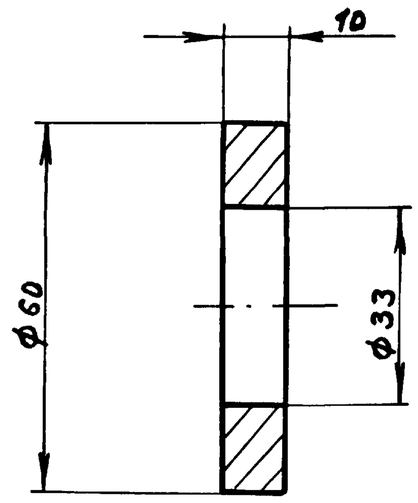

1. H14, h14, ± IT14/2

Изм	Лист	№ докум.	Подп.	Дата
Разраб		Панова		3.89
Пров.		Панова		
Т. контр.				
Н. контр.		Мюнтер		
Утв.				

Фланец

Д238.110.013

Лит.	Масса	Масштаб
И	0,16	1:1
Лист	Листов 1	

ВСт3сп ГОСТ 380-71

ГПИ Горьковский САНТЕХПРОЕКТ

Формат А4

Д238.110.017

25/(√)

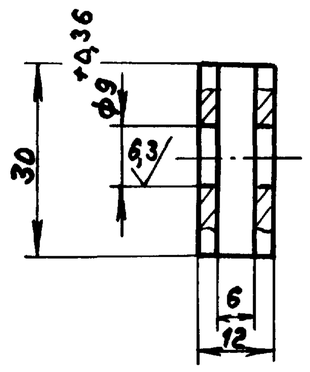

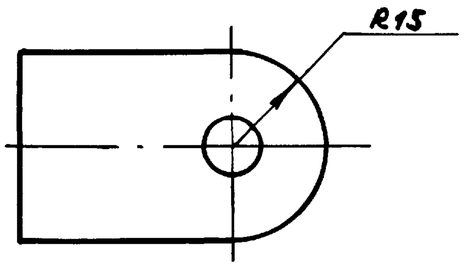

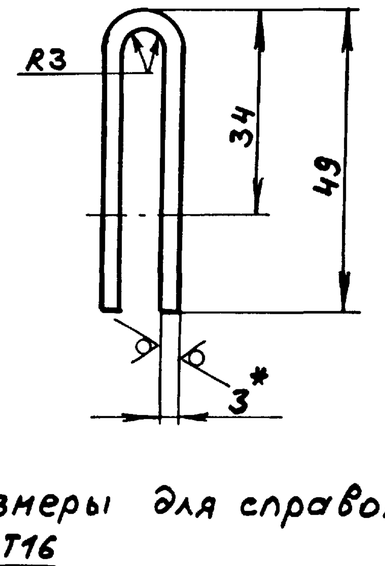

1. *Размеры для справок
2. ± IT16/2

Изм	Лист	№ докум.	Подп.	Дата
Разраб		Панова		5.89
Пров.		Панова		
Т. контр.				
Н. контр.		Мюнтер		
Утв.				

Петля

Д238.110.017

Лит.	Масса	Масштаб
И	0,07	1:1
Лист	Листов 1	

Лист Б-ПН-3 ГОСТ 19903-74
3-II-Н-ВСт3сп ГОСТ 16523-70

ГПИ Горьковский САНТЕХПРОЕКТ

Копир.

Альбом 4

Типовой проект 903-1-269.89

Инв.№ подл. | Подп. и дата | Взам. инв.№ | Инв.№ дубл. | Подп. и дата

А238.110.021

25 (√)

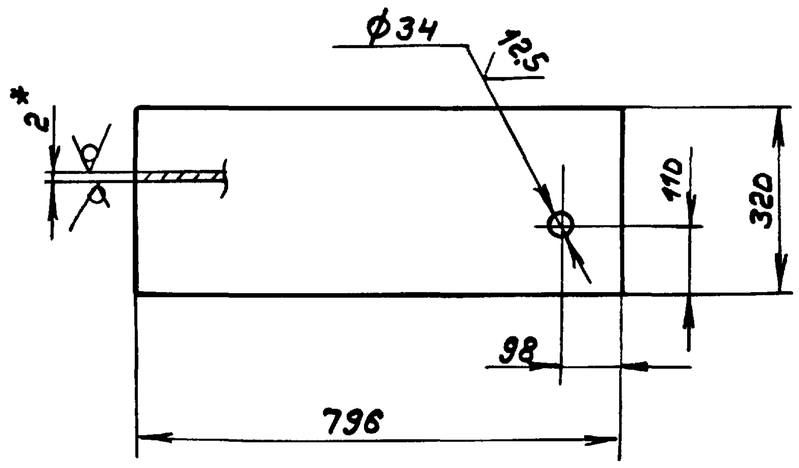

1.*Размеры для справок

2. Н14, ± IT16/2

Изм.	Лист	№ докум.	Подп.	Дата
Разраб.		Панова		3.89
Пров.		Панова		
Т. контр.				
Н. контр.		Мюнтер		
Утв.				

Д23В.110.021

Днo

Лит.	Масса	Масштаб
И	3,9	1:10
Лист	Листов 1	

Лист Б-ПН-2 ГОСТ 19903-74
3-Ц-Н-Вст3сп ГОСТ 16523-70

ГПИ Горьковский САНТЕХПРОЕКТ

формат А4

Поз.	Обозначение	Наименование	Кол.	Примечание
		Документация		
А3	Д23В.110.040СБ	Сборочный чертеж		
		Детали		
А4	1 Д23В.110.004	Серьга	2	
Б4	2 Д23В.110.022	Заглушка		
		Лист Б-ЛН-6 ГОСТ 19903-74		
		Вст3сп ГОСТ 14637-79		
		ф60 h16 (25/)	1	0,13кг
А4	3 Д23В.110.023	Подвеска	1	
Б4	4 Д23В.110.024	Прокладка		
		Пластина Т, лист		
		ТНКЦ-Н-6 ГОСТ 7338-77		
		ф60	1	0,06кг

Изм.	Лист	№ докум.	Подп.	Дата
Разраб.		Панова		3.89
Пров.		Панова		
Нач. отд.				
Н. контр.		Мюнтер		
Утв.				

Д23В.110.040

Заглушка

Лит.	Лист	Листов
И		1

ГПИ Горьковский САНТЕХПРОЕКТ

формат А4

Инв.№ подл. | Подп. и дата | Взам. инв.№ | Инв.№ дубл. | Подп. и дата

А238.110.040СБ

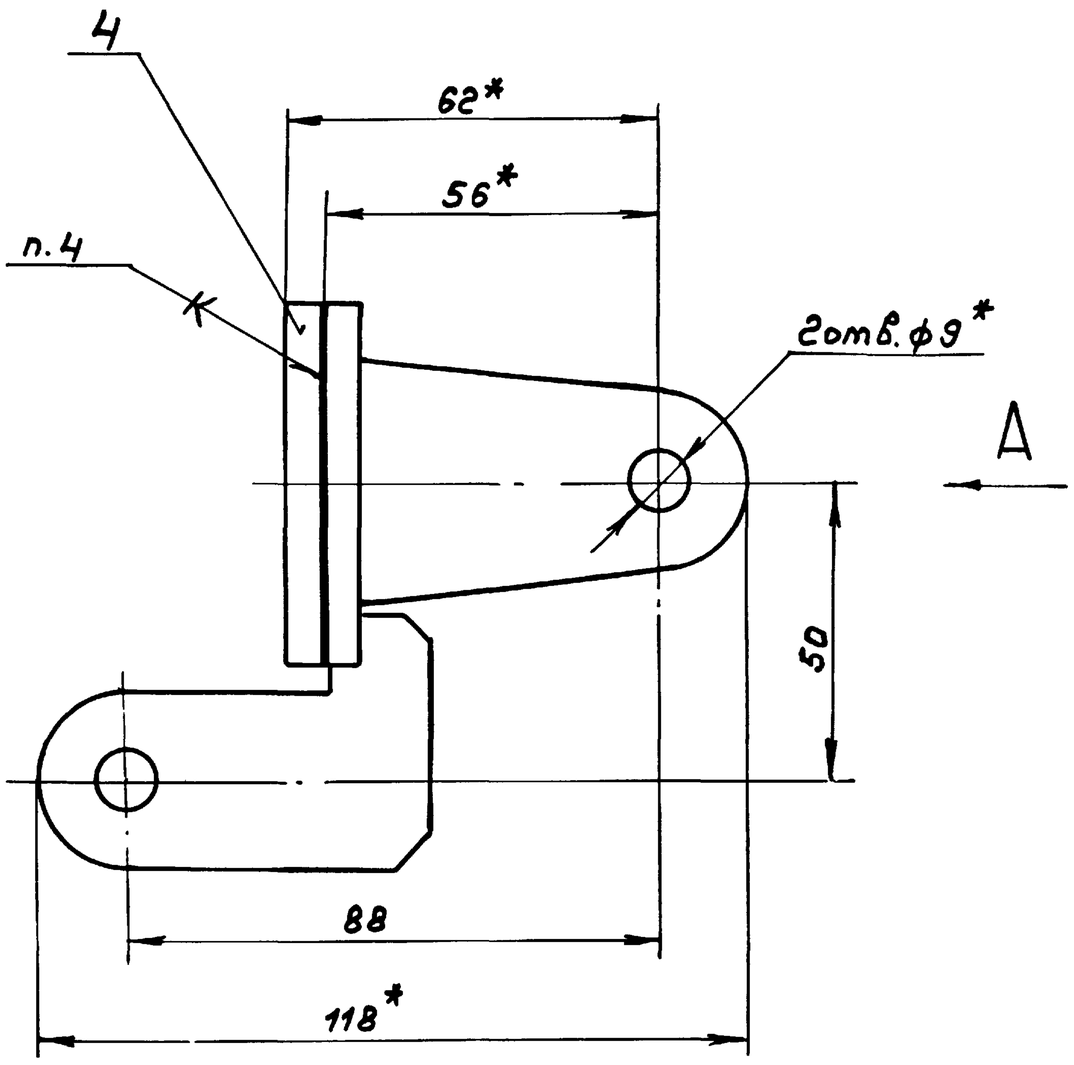

Вид А

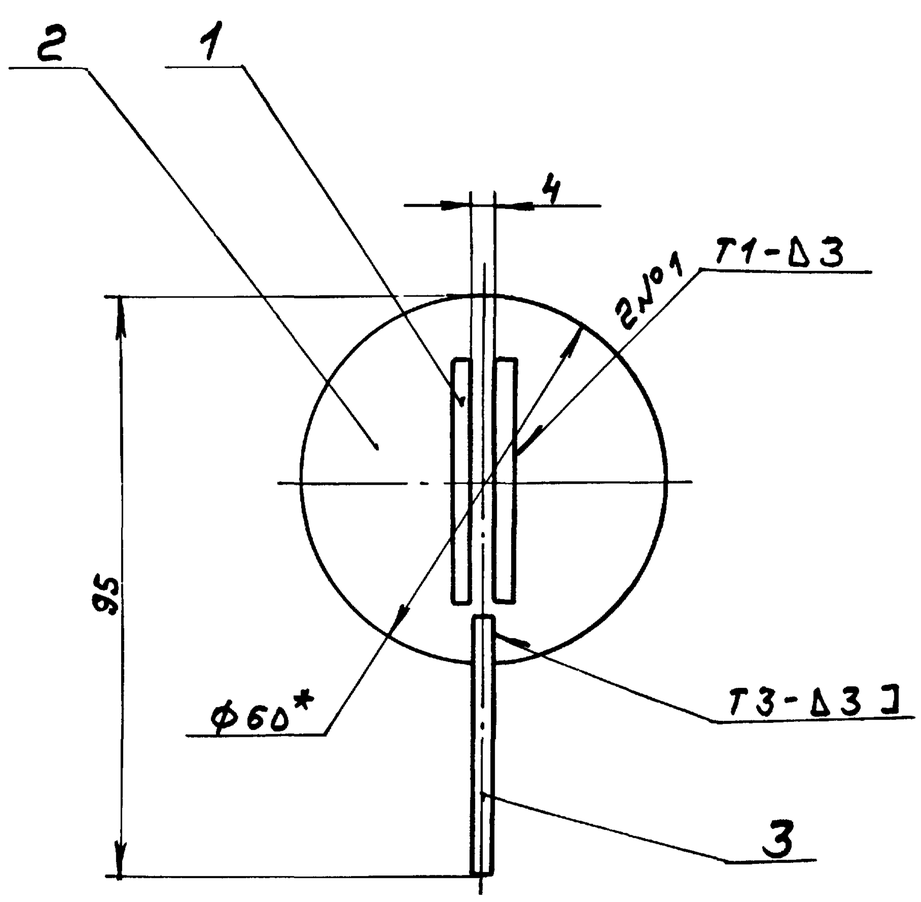

1.*Размеры для справок

2. ± IT16/2

3. Сварные швы по ГОСТ 5264-80

4. Клей ВВН ТУ 38-105106I-76.

Изм.	Лист	№ докум.	Подп.	Дата
Разраб.		Панова		3.89
Пров.		Панова		
Т. контр.				
Н. контр.		Мюнтер		
Утв.				

Д23В.110.040СБ

Заглушка

Лит.	Масса	Масштаб
И	0,35	1:1
Лист	Листов 1	

ГПИ Горьковский САНТЕХПРОЕКТ

Типовой проект 903-1-269.89 Альбом 4

А238.110.023

25/(√)

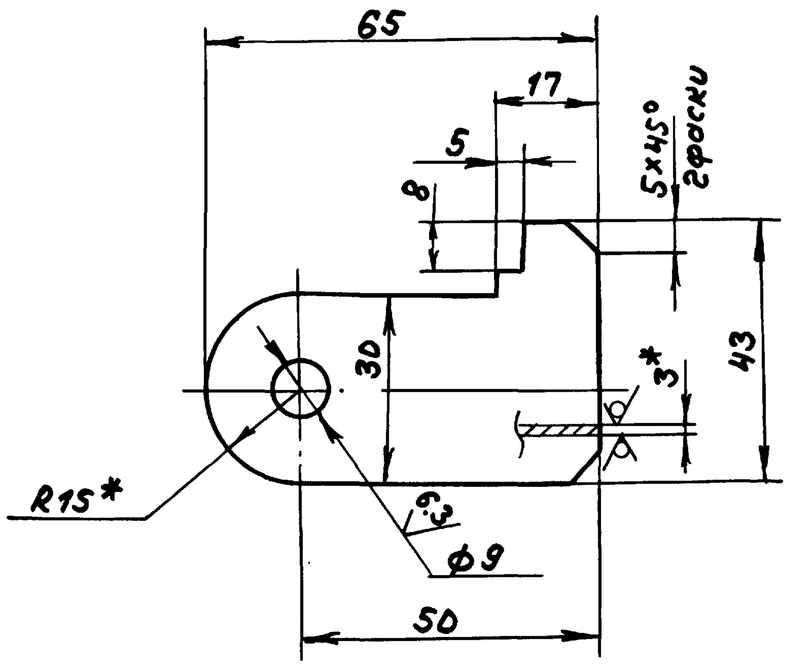

1. *Размеры для справок

2. H14, h14, ± IT14/2

Д23В.110.023

Изм	Лист	№докум.	Подп.	Дата
Разраб.		Панова		3.89
Пров.		Панова		
Т.контр.				
Н.контр.		Мюнтер		
Утв.				

Подвеска

Лит.	Масса	Масштаб
И	0,06	1:1
Лист	Листов 1	

Лист Б-ПН-3 ГОСТ 19903-74
3-IV-Н-ВСт3сп ГОСТ 16523-70

ГПИ Горьковский САНТЕХПРОЕКТ

формат А4

Формат	Зона	Поз.	Обозначение	Наименование	Кол.	Примечание
				Документация		
А2			Д23В.111.000СБ	Сборочный чертеж		
				Сборочные единицы		
А4		1	Д23В.111.010	Корпус	1	
А4		2	Д23В.111.020	Крышка	1	
				Детали		
А4		3	Д23В.111.001	Заглушка	1	
				Стандартные изделия		
		4		Прокладка Б-65-6 ГОСТ 15180-86	1	
		5		Болт М12×40.36 ГОСТ 7798-70	4	
		6		Гайка М12.4 ГОСТ 5915-70	4	

Д23В.111.000

Изм	Лист	№докум.	Подп.	Дата
Разраб.		Панова		3.89
Пров.		Панова		
Нач.отд.				
Н.контр.		Мюнтер		
Утв.				

Бак нижних точек

Лит.	Лист	Листов
И		1

ГПИ Горьковский САНТЕХПРОЕКТ

формат А4

А238.111.001

12,5

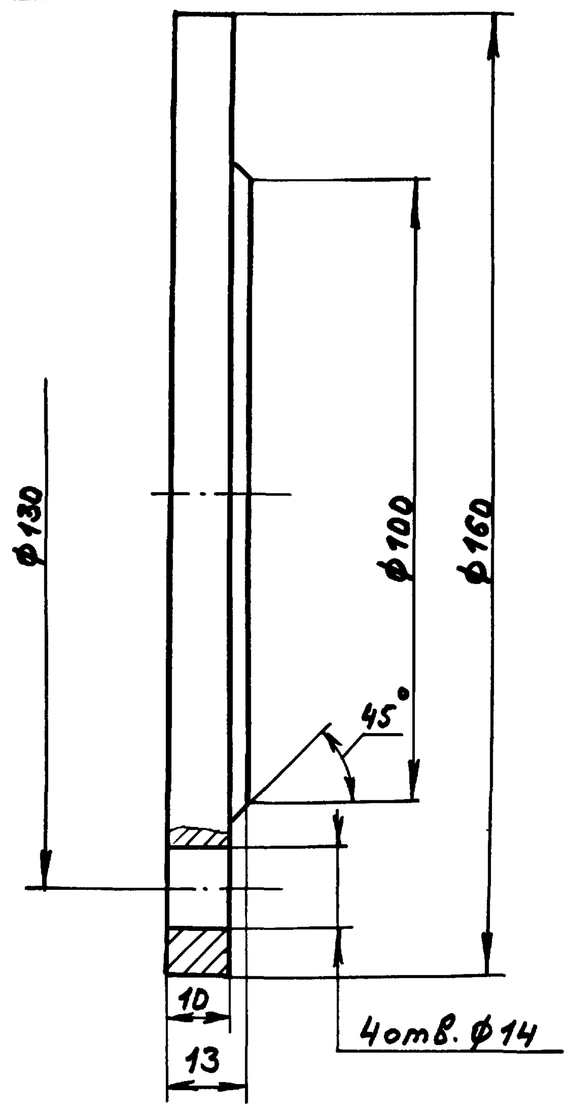

1. *Размеры для справок

2. H14, h14, ± IT14/2

Д23В.111.001

Изм	Лист	№докум.	Подп.	Дата
Разраб.		Панова		3.89
Пров.		Панова		
Т.контр.				
Н.контр.		Мюнтер		
Утв.				

Заглушка

Лит.	Масса	Масштаб
И	1,8	1:1
Лист	Листов 1	

ВСт3сп ГОСТ 380-71

ГПИ Горьковский САНТЕХПРОЕКТ

формат А4

А238.111003

Рис. 1

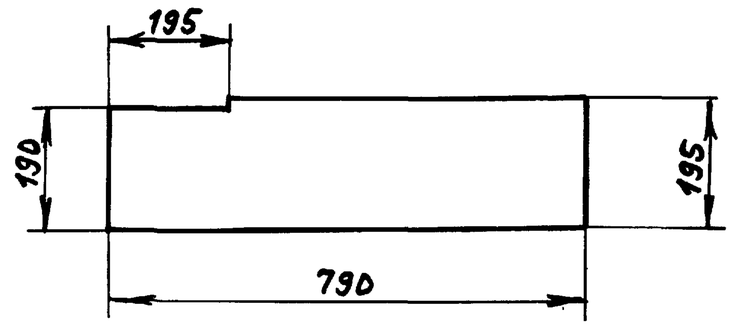

Рис. 2

остальное - см. рис. 1

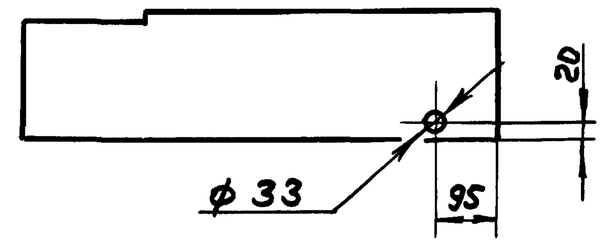

Обозначение	Рис.
Д23В.111.003	1
-01	2

± IT16/2

Д23В.111.003

Изм	Лист	№докум.	Подп.	Дата
Разраб.		Панова		3.89
Пров.		Панова		
Т.контр.				
Н.контр.		Мюнтер		
Утв.				

Стенка

Лит.	Масса	Масштаб
И	0,8	1:10
Лист	Листов 1	

Лист ПВД5ТУ6-19-228-83
10404-003 ГОСТ 16337-77

ГПИ Горьковский САНТЕХПРОЕКТ

Копир.

формат А4

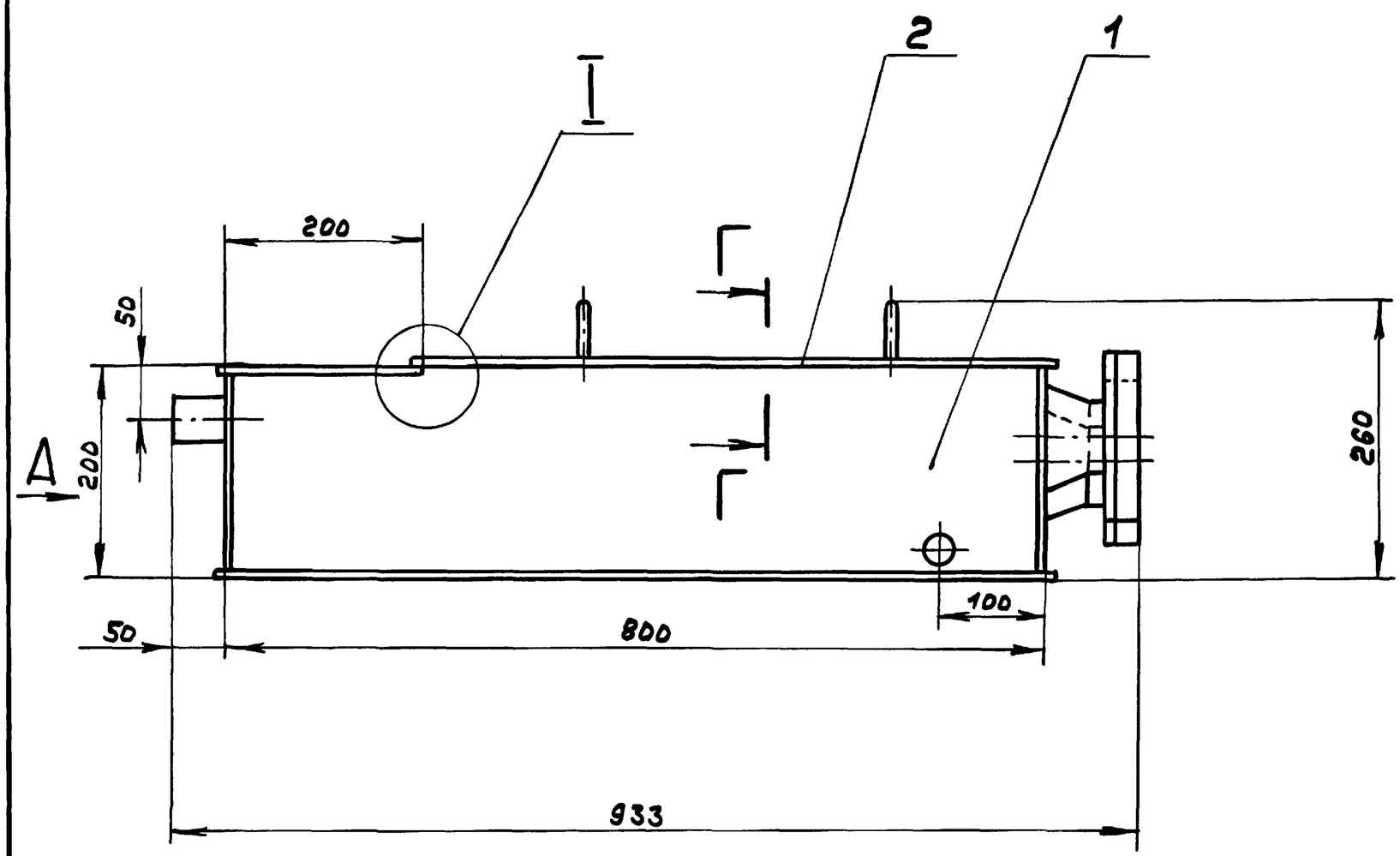

I
М 1:1

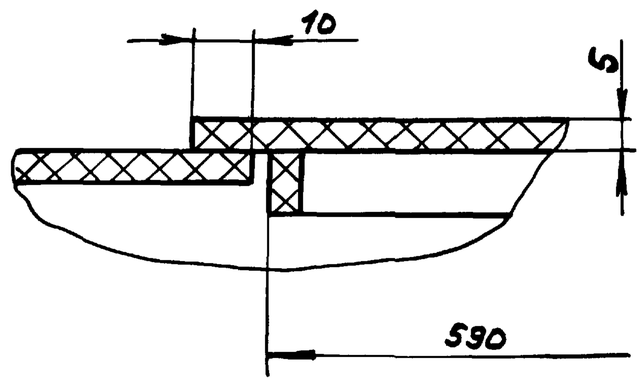

Вид А

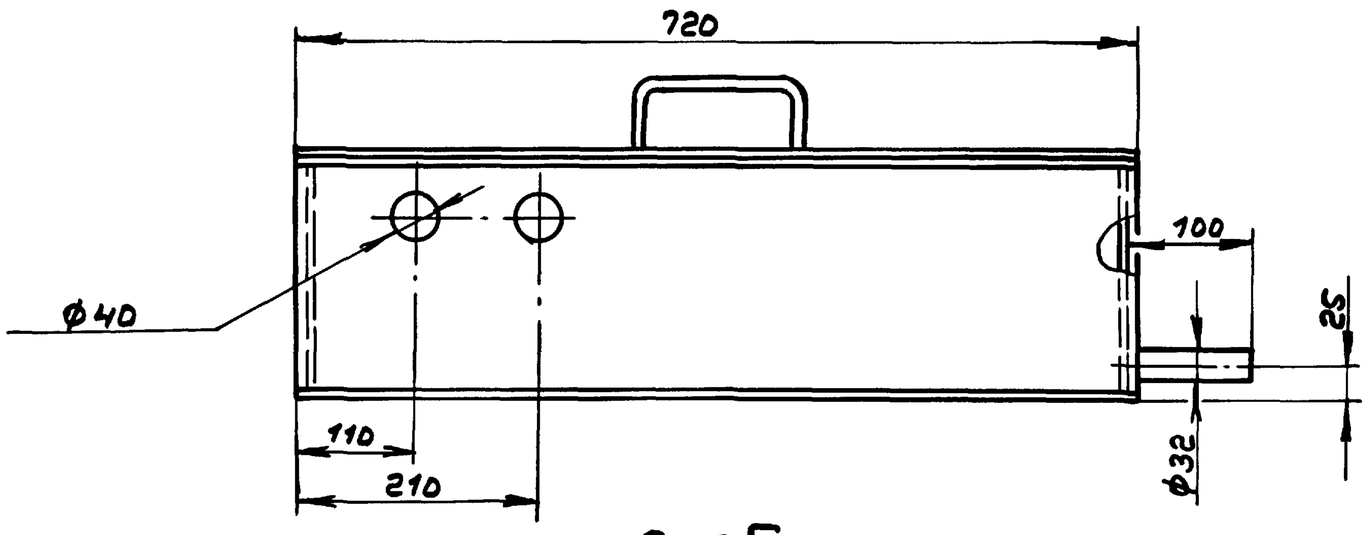

Г-Г
М 1:1

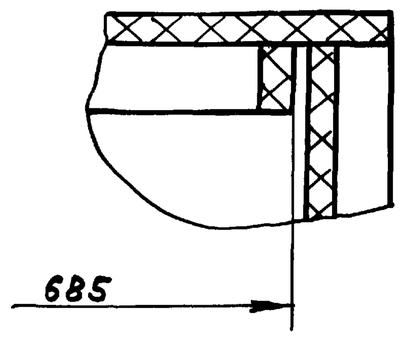

Вид Б

В

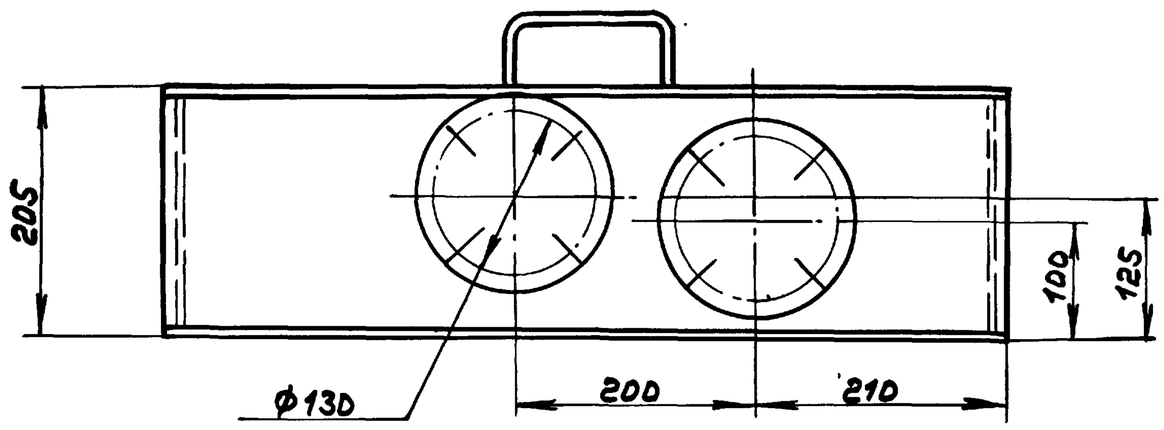

В-В

В

М 1:2,5

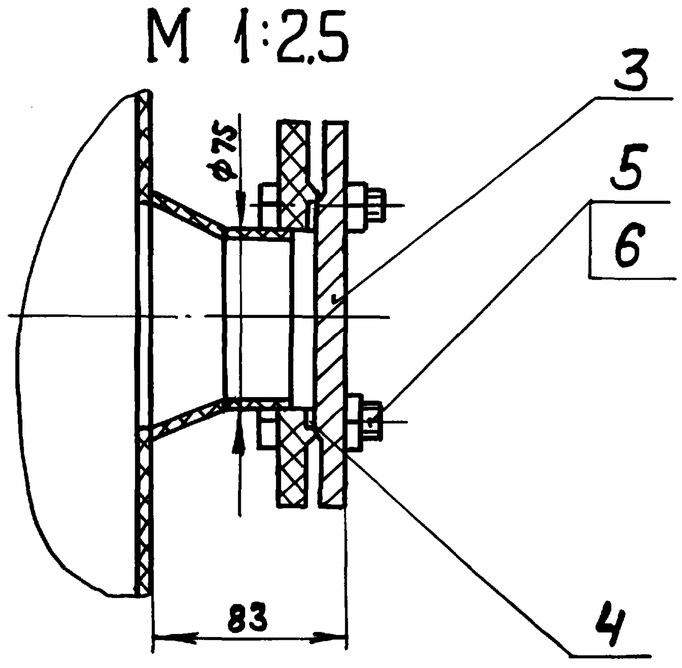

Размеры для справок

Изм.	Лист	№ докум.	Подп.	Дата	Д238.111.000СБ
Разраб.		Панова		3.89	Бак нижних точек
Пров.		Панова			Лит. И; Масса 10; Масштаб 1:5
Т. контр.					Лист; Листов 1
Нач. отд.		Вольский			ГПИ Горьковский САНТЕХПРОЕКТ
Н. контр.		Мюнтер			
Утв.					

Копир.

Инв. № подл. | Подп. и дата | Взам. инв. № | Инв. № дубл. | Подп. и дата

Альбом 4

Типовой проект 903-1-269.89

Формат	Зона	Поз.	Обозначение	Наименование	Кол.	Примечание
				Документация		
А2			А23В.111.010СБ	Сборочный чертеж		
				Детали		
Б4		1	А23В.111.002	Крышка		
				Лист ПВД5 ТУ6-19-228-83		
				10404-003 ГОСТ16337-77		
				(210×720) h16	1	0,8кг
А4		2	А23В.111.003	Стенка	1	
Б4		3	А23В.111.004	Дно		
				Лист ПВД5 ТУ6-19-228-83		
				10404-003 ГОСТ16337-77		
				(720×820) h16	1	3кг
Б4		4	А23В.111.005	Труба ПВД75С техническая		
				ГОСТ18599-83		
				L=30 h16	1	0,04кг
А4		5	А23В.111.006	Фланец	1	
А4		6	А23В.111.007	Стенка	1	

Изм.	Лист	№ докум.	Подп.	Дата
Разраб		Панова		3.89
Пров.		Панова		
Нач.отд.				
Н.контр.		Мюнтер		
Утв.				

А23В.111.010

Корпус

Лит.	Лист	Листов
И	1	2

ГПИ Горьковский САНТЕХПРОЕКТ

Формат А4

Формат	Зона	Поз.	Обозначение	Наименование	Кол.	Примечание
Б4		7	А23В.111.008	Труба		
				Труба ПВД32С техническая		
				ГОСТ18599-83		
				L=105 h16	1	0,03кг
А4		8	А23В.111.007-01	Стенка	1	
А4		9	А23В.111.003-01	Стенка	1	
А3		10	А23В.111.009	Конус	1	
Б4		11	А23В.111.011	Труба		
				Труба ПВД40С техническая		
				ГОСТ18599-83		
				L=55 h16	2	0,03кг

Изм	Лист	№ докум.	Подп.	Дата

А23В.111.010

Лист 2

Формат А4

А23В.111.006

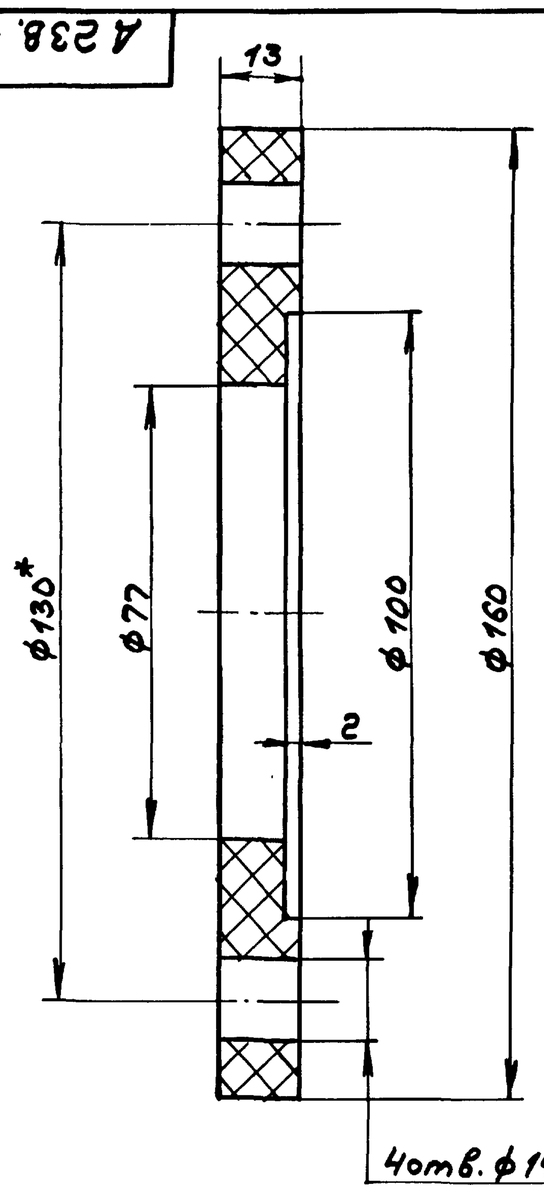

1.*Размеры для справок

2.**Обработать по сопрягаемой детали

3. H16, h16, ± IT16/2

Изм	Лист	№ докум.	Подп.	Дата
Разраб		Панова		3.89
Пров.		Панова		
Т.контр.				
Н.контр.		Мюнтер		
Утв.				

Фланец

ПВД 10404-003 ГОСТ16337-77

Лит.	Масса	Масштаб
И	0,01	1:1
Лист	Листов 1	

ГПИ Горьковский САНТЕХПРОЕКТ

Формат А4

А23В.111.007

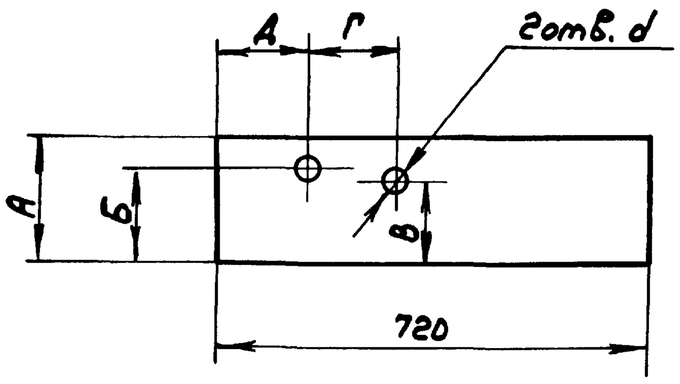

Обозначение	Размеры, мм.						Масса, кг
	А	Б	В	Г	Д	d	
А23В.111.007	190	145	145	100	110	40	0,67
-01	195	120	95	200	310	115	0,6

H16, ± IT16/2

Изм	Лист	№ докум.	Подп.	Дата
Разраб		Панова		3.89
Пров.		Панова		
Т.контр.				
Н.контр.		Мюнтер		
Утв.				

А23В.111.007

Стенка

Лит.	Масса	Масштаб
И	см. табл.	—
Лист	Листов 1	

Лист ПВД5 ТУ6-19-228-83 10404-003 ГОСТ16337-77

ГПИ Горьковский САНТЕХПРОЕКТ

Копир.

Формат А4

Альбом 4

Типовой проект 903-1-269.89

Д238.111.010СБ

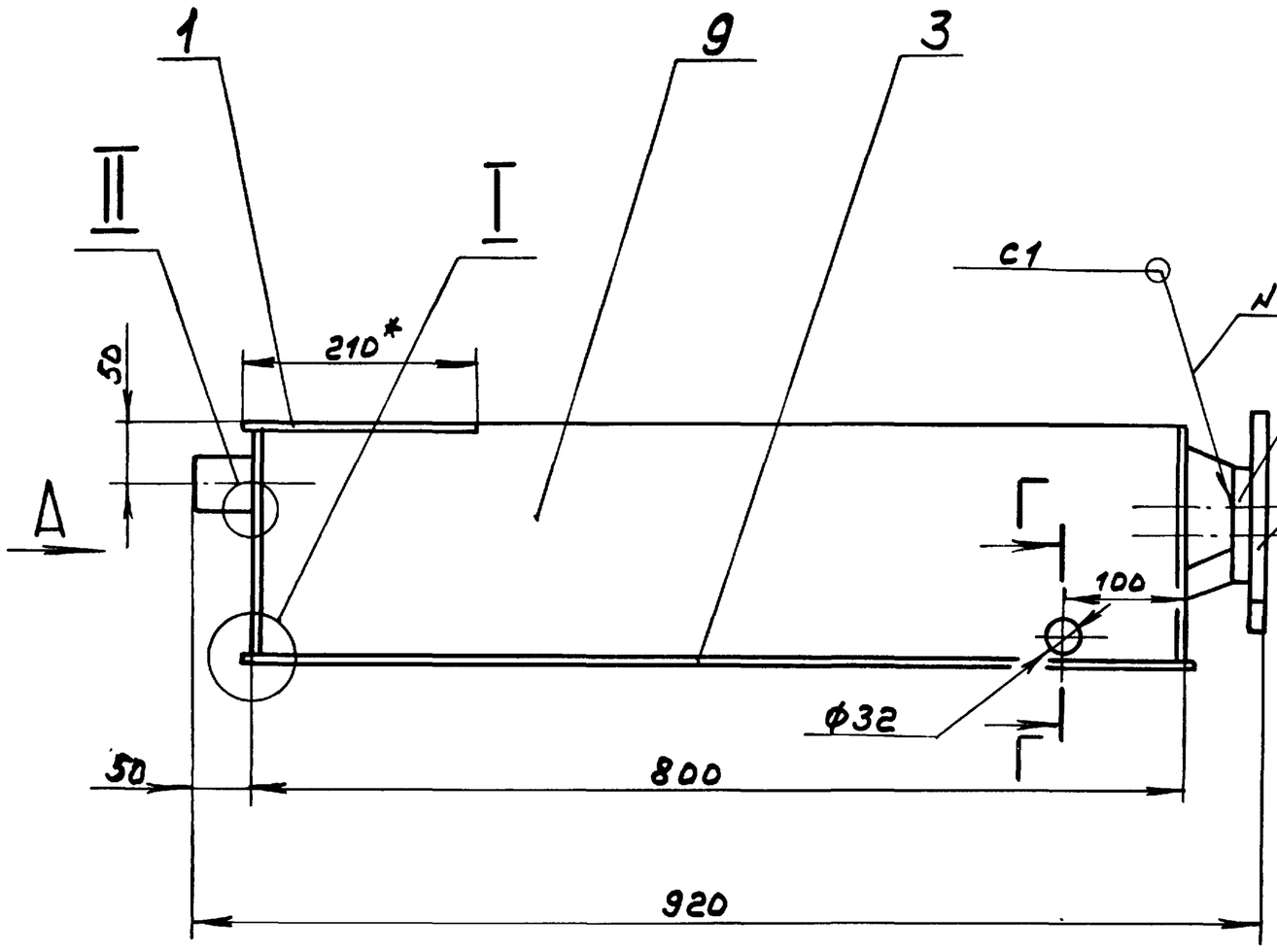

I
М 1:1

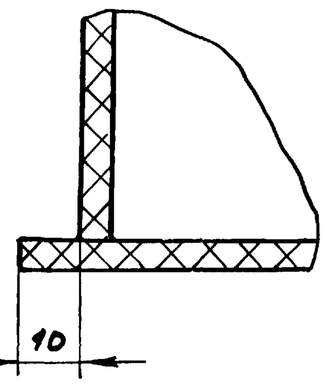

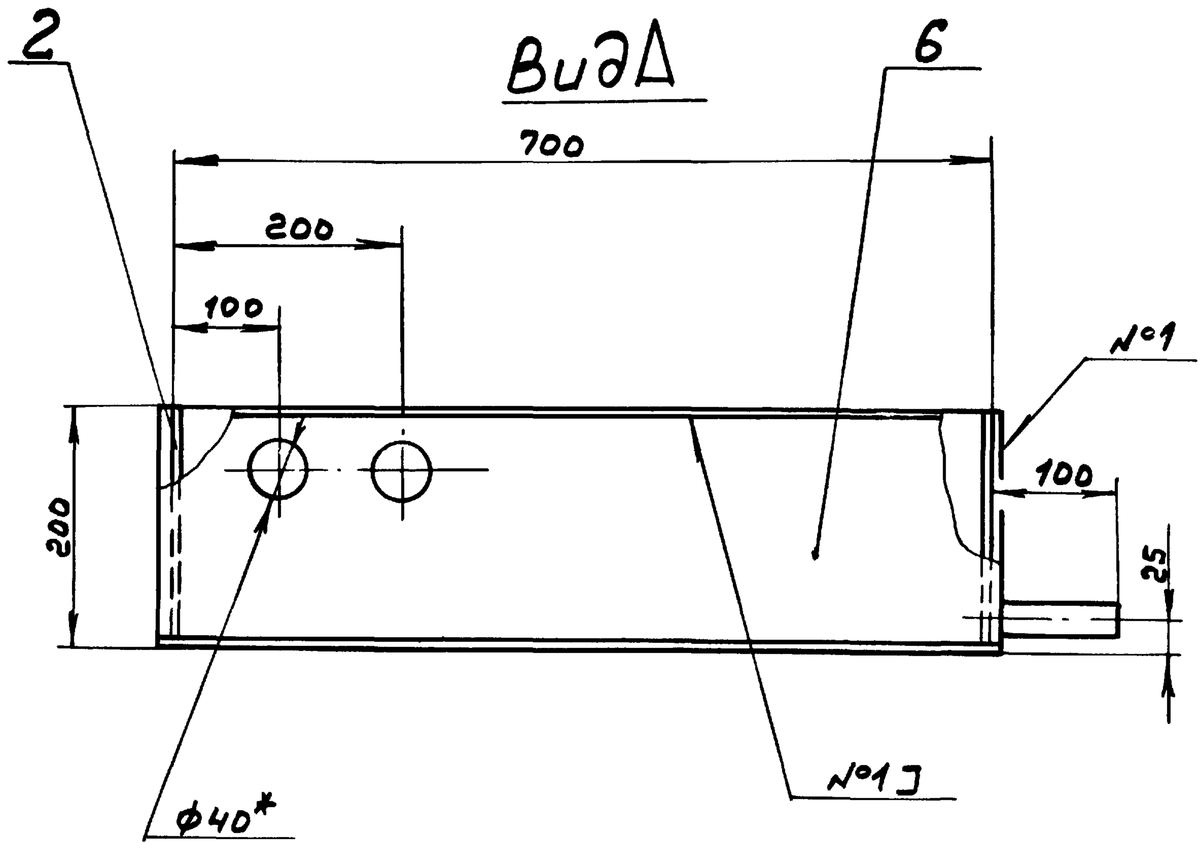

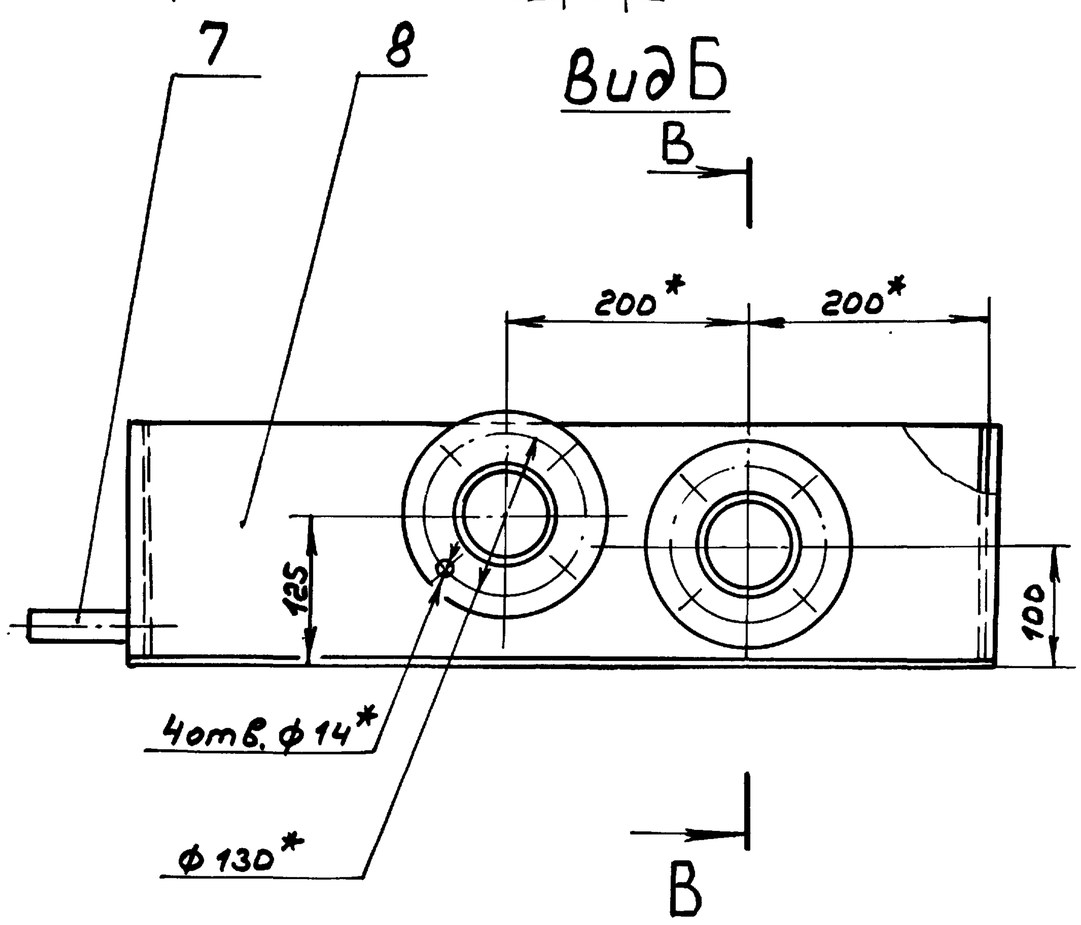

В

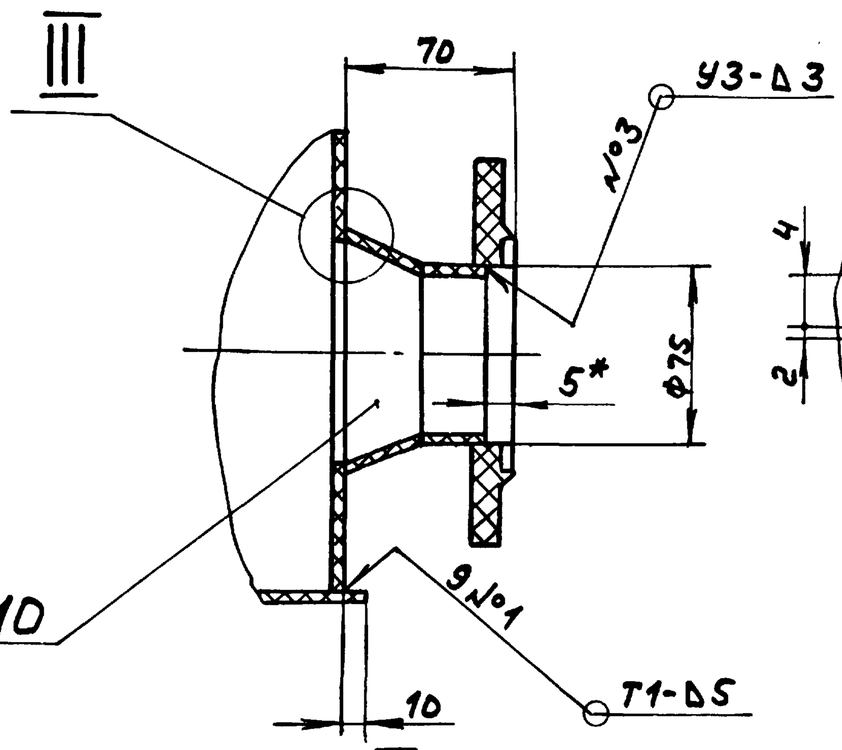

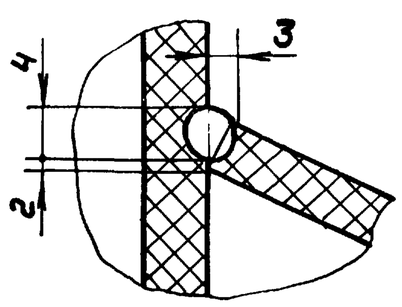

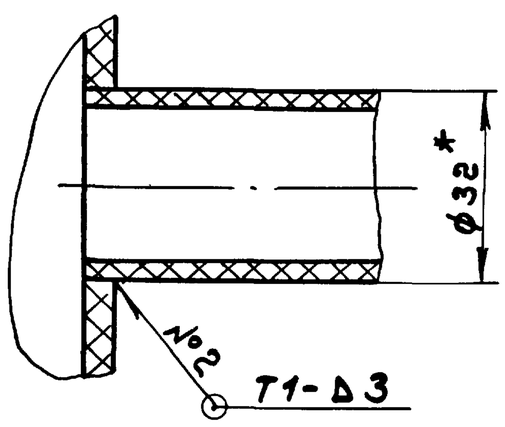

1. *Размеры для справок
2. ± IT16/2
3. Сварные швы по ГОСТ 16310-80, тип-Г
4. Сварка нагретым газом с присадочным прутком.

					Д238.111.010СБ	
Изм.	Лист	№докум.	Подп.	Дата	Корпус	Лит. И / Масса 7 / Масштаб 1:5
Разраб.		Панова		3.89		Лист / Листов 1
Пров.		Панова				ГПИ Горьковский САНТЕХПРОЕКТ
Т. контр.						
Н. контр.		Мюнтер				
Утв.						

Копир.

23801-04 44

Формат А2

Инв. № подл. | Подп. и дата | Взам. инв. № | Инв. № дубл. | Подп. и дата

Альбом 4

Типовой проект 903-1-269.89

Инв.№ подл. | Подп. и дата | Взам.инв.№ | Инв.№ дубл. | Подп. и дата

А238.111.009

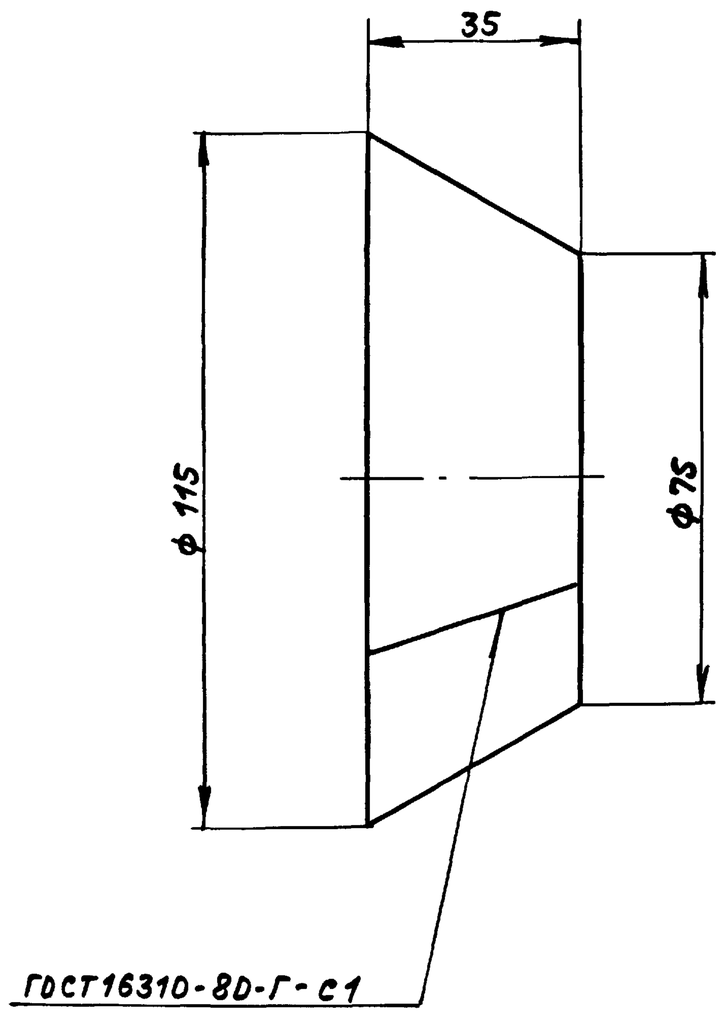

Развертка

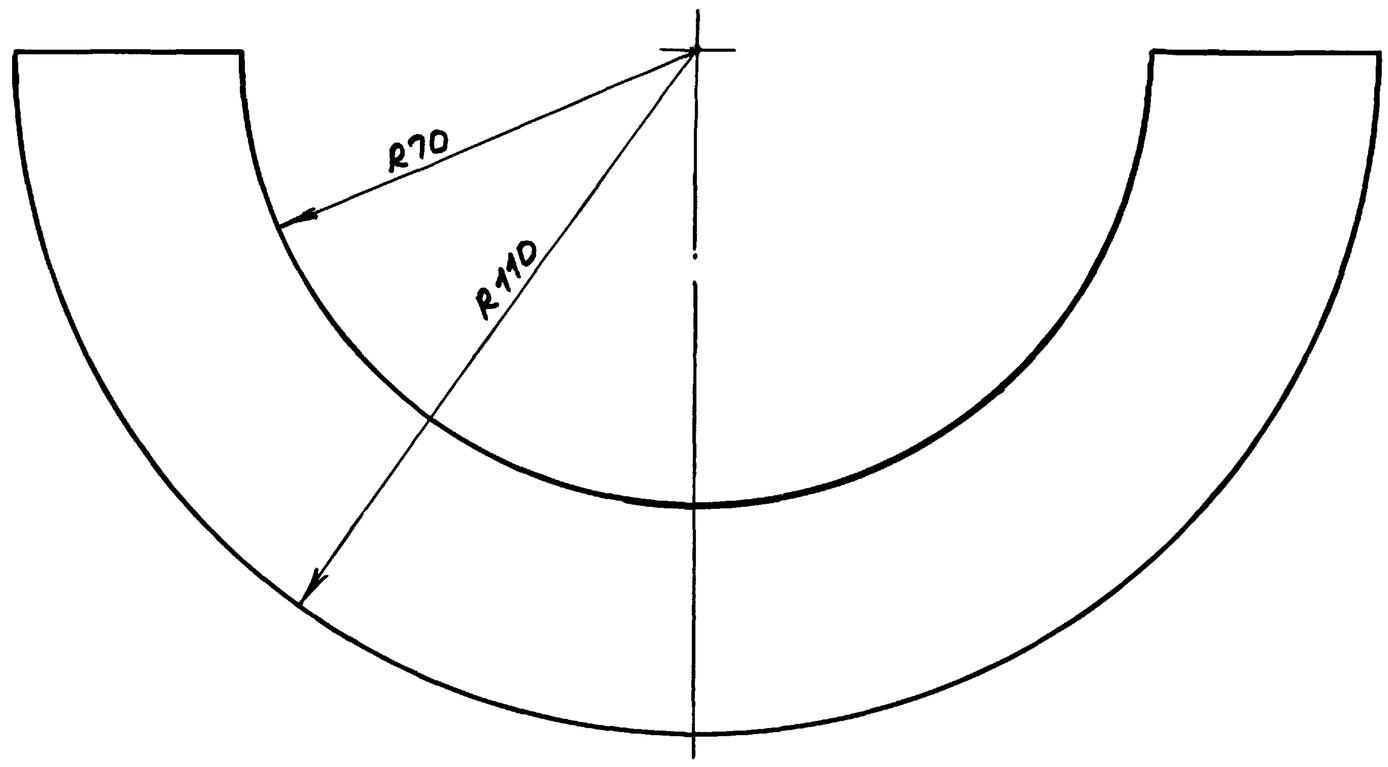

h16, ± IT16/2

Изм	Лист	№ докум.	Подп.	Дата
Разраб.		Панова		3.89
Пров.		Панова		
Т.контр.				
Н.контр.		Мюнтер		
Утв.				

А238.111.009

Конус

Лит.	Масса	Масштаб
Н	0,05	1:1

Лист | Листов 1

Лист ЛВД5 ТУ6-19-228-83 10404-003 ГОСТ16337-77

ГПИ Горьковский САНТЕХПРОЕКТ

Формат А3

Формат	Зона	Поз.	Обозначение	Наименование	Кол.	Примечание
				Документация		
А3			А23В.111.020СБ	Сборочный чертеж		
				Детали		
Б4		1	А23В.111.012	Полоса		
				Лист ПВД5 ТУ6-19-228-83		
				10404-003 ГОСТ16337-77		
				(675×10) h16	2	0,03кг
Б4		2	А23В.111.013	Полоса		
				Лист ПВД5 ТУ6-19-228-83		
				10404-003 ГОСТ16337-77		
				(580×10) h16	2	0,03кг
Б4		3	А23В.111.014	Лист		
				Лист ПВД5 ТУ6-19-228-83		
				10404-003 ГОСТ16337-77		
				(620×720) h16	1	2,2кг
А4		4	А23В.111.015	Ручка	2	

Изм	Лист	№ докум.	Подп.	Дата
Разраб.		Панова		3.89
Пров.		Панова		
Нач.отд.				
Н.контр.		Мюнтер		
Утв.				

А23В.111.020

Крышка

Лит.	Лист	Листов
И		1

ГПИ Горьковский САНТЕХПРОЕКТ

Формат А4

А238.111.015

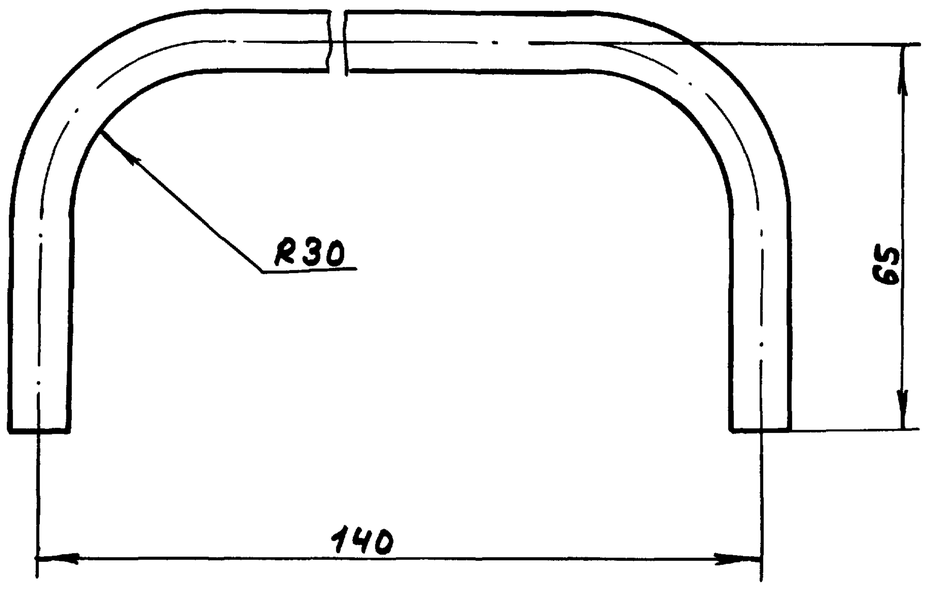

± IT16/2

Изм	Лист	№ докум.	Подп.	Дата
Разраб.		Панова		3.89
Пров.		Панова		
Т.контр.				
Н.контр.		Мюнтер		
Утв.				

А23В.111.015

Ручка

Лит.	Масса	Масштаб
И	0,02	1:1

Лист | Листов 1

Труба ПВД 16Т техническая ГОСТ18599-83

ГПИ Горьковский САНТЕХПРОЕКТ

Копир.

Альбом 4

Типовой проект 903-1-269.89

Инв.№подл. | Подп. и дата | Взам.инв.№ | Инв.№дубл. | Подп. и дата

А23В.111.020СБ

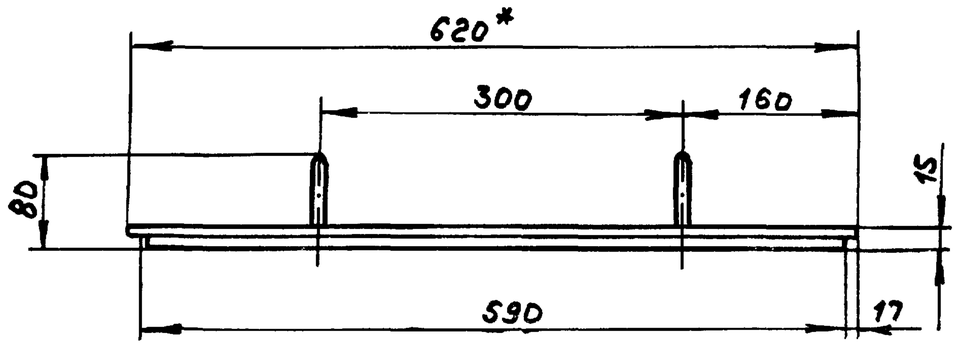

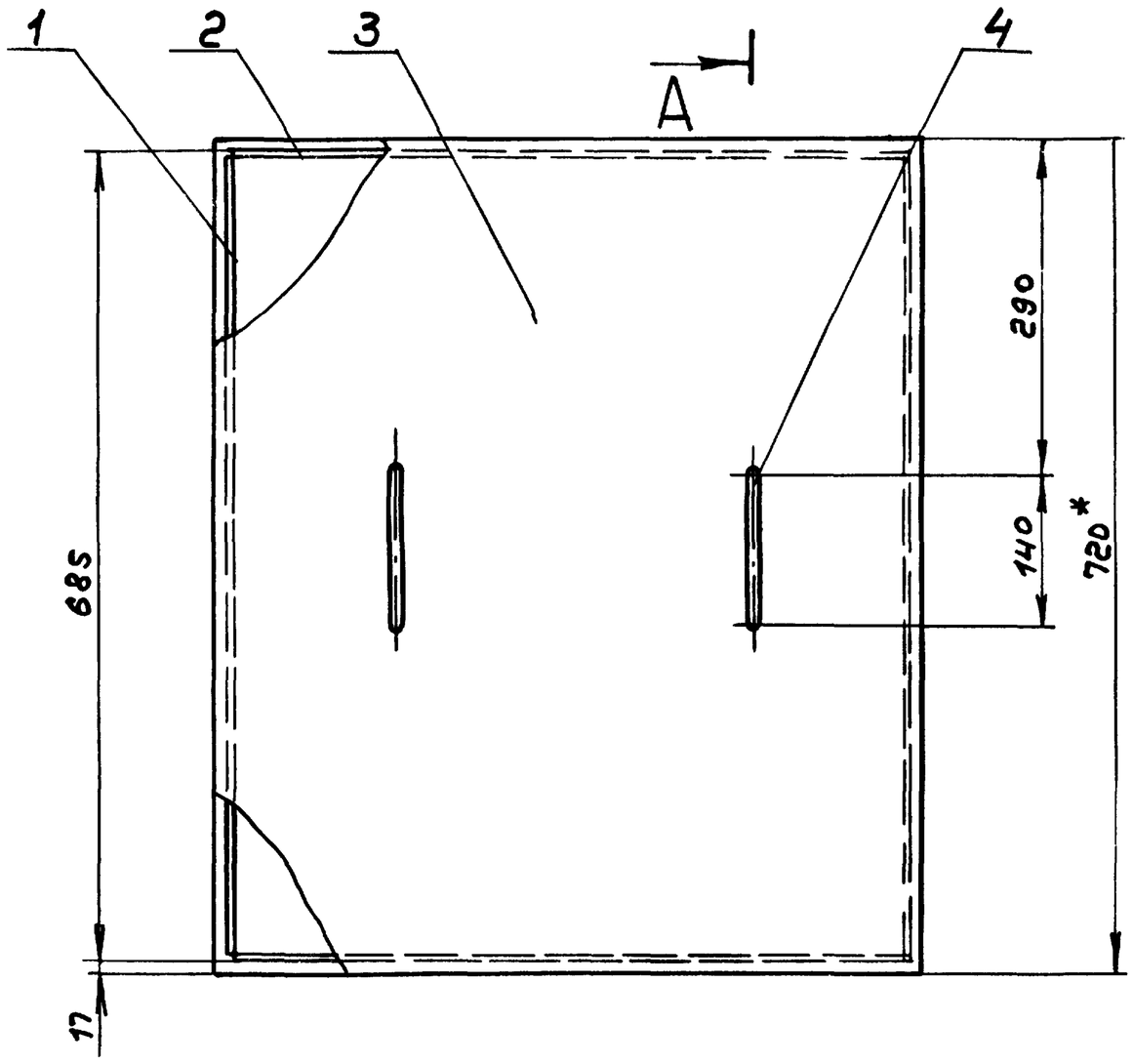

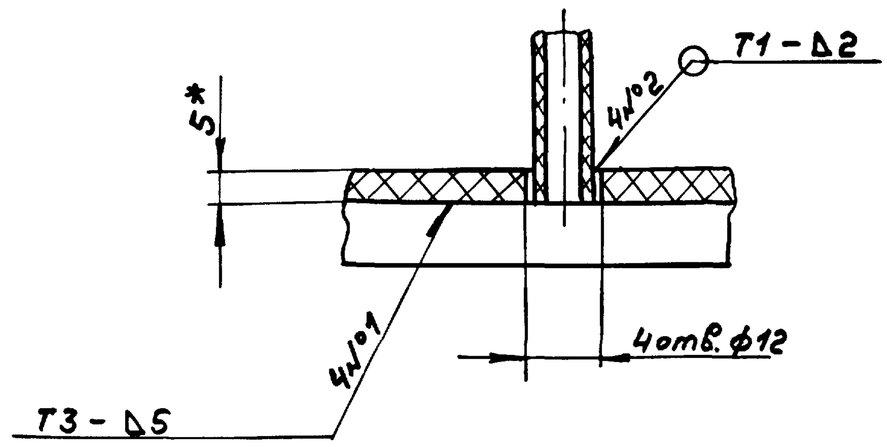

1. *Размеры для справок
2. ± IT16/2
3. Сварные швы по ГОСТ 16310-80, тип Г.

Изм.	Лист	№докум.	Подп.	Дата
Разраб.	Панова		3.89	
Пров.	Панова			
Т.контр.				
Н.контр.	Мюнтер			
Утв.				

А23В.111.020СБ

Крышка

Лит. И | Масса 2,3 | Масштаб 1:5

Лист | Листов 1

ГПИ Горьковский САНТЕХПРОЕКТ

Формат А3

Формат	Зона	Поз.	Обозначение	Наименование	Кол.	Примечание
				Документация		
А2			А23Е.003.000СБ	Сборочный чертеж		
				Сборочные единицы		
А4		1	А23Е.003.010	Корпус	1	
А4		2	А23Е.003.020	Фильтр	1	
А4		3	А23Е.003.030	Корпус	1	
				Стандартные изделия		
		4		Пробка 20 ГОСТ 8963-75	1	
		5		Прокладка А-80-6 ГОСТ 15180-86	2	
				Крепежные изделия		
		6		Болт М16х70.56.019 ГОСТ 7798-70	4	
		7		Гайка М16.6.019 ГОСТ 5915-70	4	
		8		Шайба 16.01 ГОСТ 11371-75	4	

Изм.	Лист	№докум.	Подп.	Дата
Разраб.	Панова		3.89	
Пров.	Панова			
Нач.отд.	Вольский			
Н.контр.	Мюнтер			
Утв.				

А23Е.003.000

Фильтр рабочего раствора

Лит. И | Лист | Листов 1

ГПИ Горьковский САНТЕХПРОЕКТ

Формат	Зона	Поз.	Обозначение	Наименование	Кол.	Примечание
				Документация		
А3			А23Е.003.010СБ	Сборочный чертеж		
				Детали		
А4		1	А23Е.003.001	Патрубок	1	
А4		2	А23Е.003.002	Днище	1	
Б4		3	А23Е.003.003	Обечайка		
				Труба 89х3,5 ГОСТ 10704-76 / Д ГОСТ 10705-80		
				L=150 h16 (25/)	1	1,1кг
				Стандартные изделия		
		4		Фланец 1-80-6 Ст25 ГОСТ 12820-80	1	

Изм.	Лист	№докум.	Подп.	Дата
Разраб.	Панова		3.89	
Пров.	Панова			
Нач.отд.	Вольский			
Н.контр.	Мюнтер			
Утв.				

А23Е.003.010

Корпус

Лит. И | Лист | Листов 1

ГПИ Горьковский САНТЕХПРОЕКТ

Копир.

Формат А4

Д23Е.003.000СБ

Типовой проект 903-1-269.89 Альбом 4

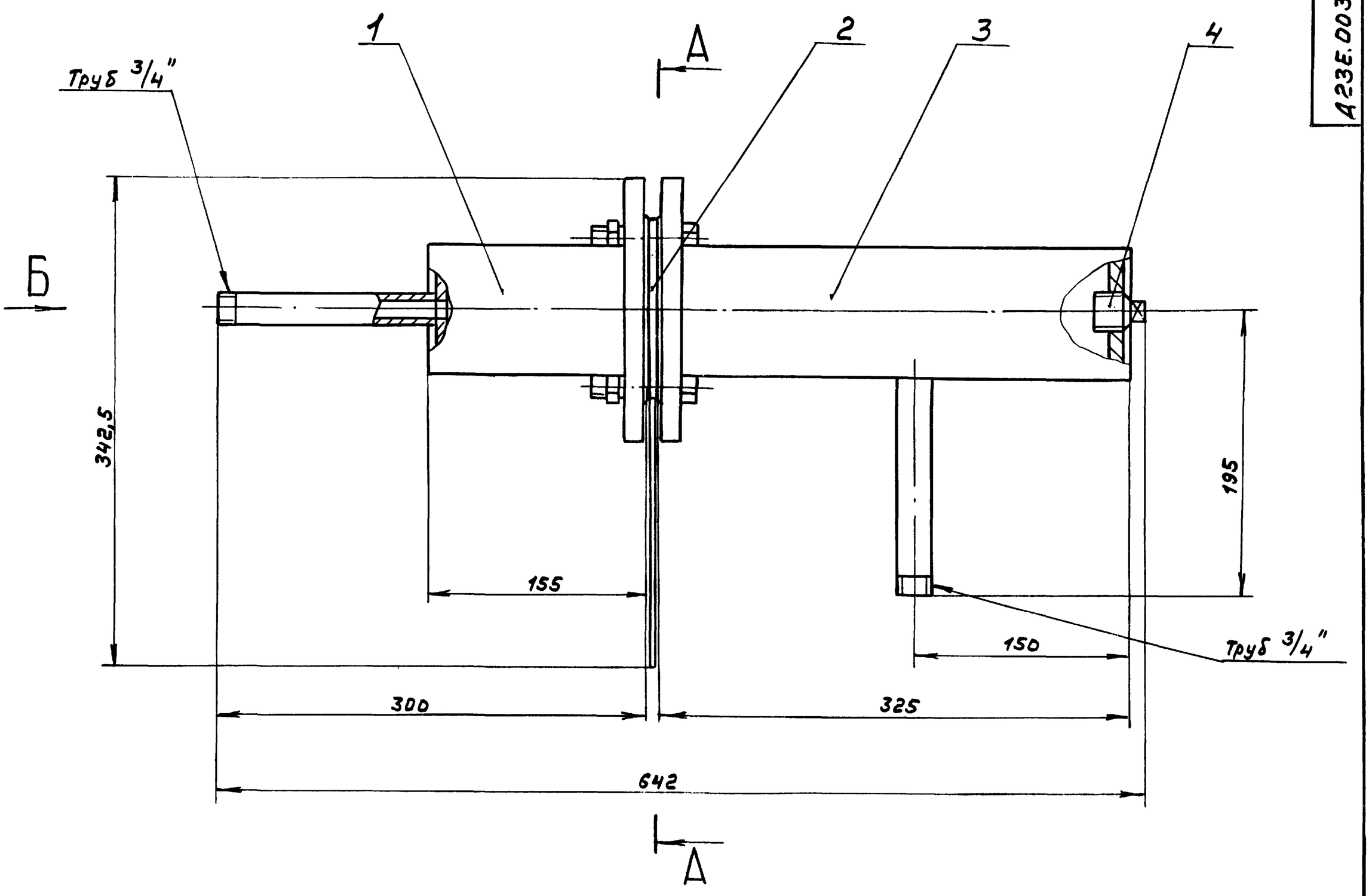

Д-А

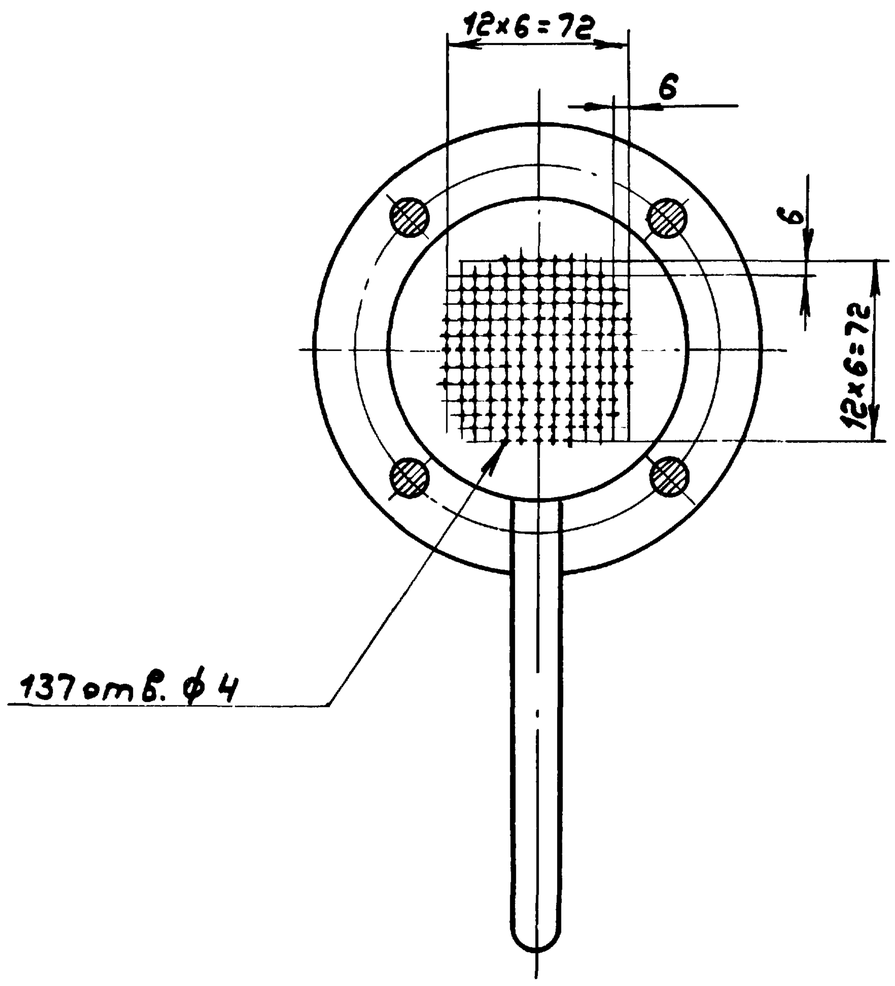

Вид Б

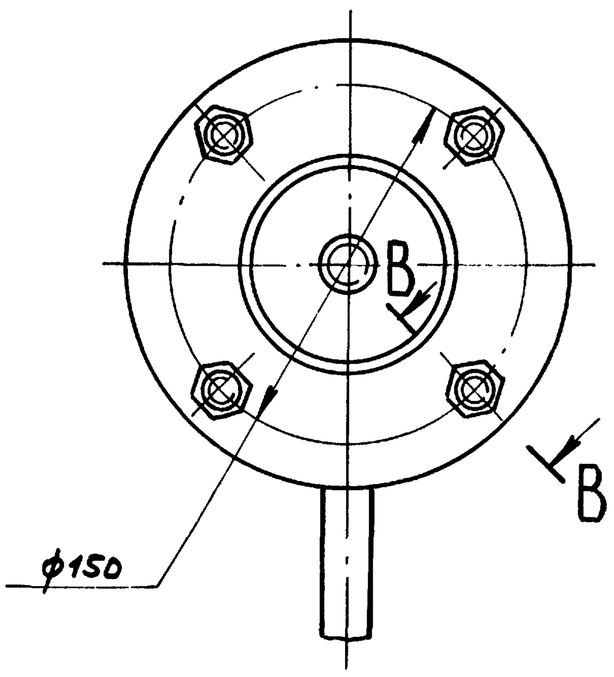

В-В повернуто

М 1:2

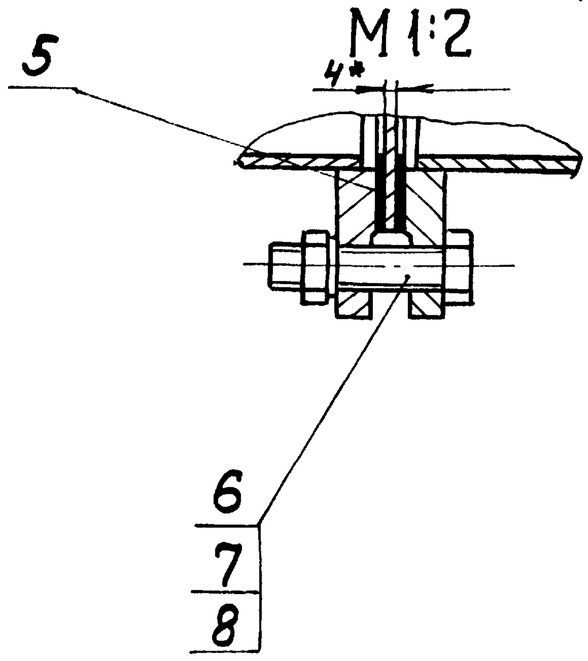

Размеры для справок

Изм.	Лист	№докум.	Подп.	Дата	Д23Е.003.000СБ	
Разраб.		Панова			Фильтр рабочего раствора	Лит. И; Масса 10; Масштаб 1:2,5
Пров.		Панова				Лист; Листов 1
Т.контр.						ГПИ Горьковский САНТЕХПРОЕКТ
Нач.отд.		Вольский				
Н.контр.		Мюнтер				
Утв.						

Копир.

23801-04 47 Формат А2

Инв.№подл. | Подп. и дата | Взам.инв.№ | Инв.№дубл. | Подп. и дата

Альбом 4

Типовой проект 903-1-269.89

Инв.№подл. | Подп. и дата | Взам.инв.№ | Инв.№дубл. | Подп. и дата

А23Е.003.D10СБ

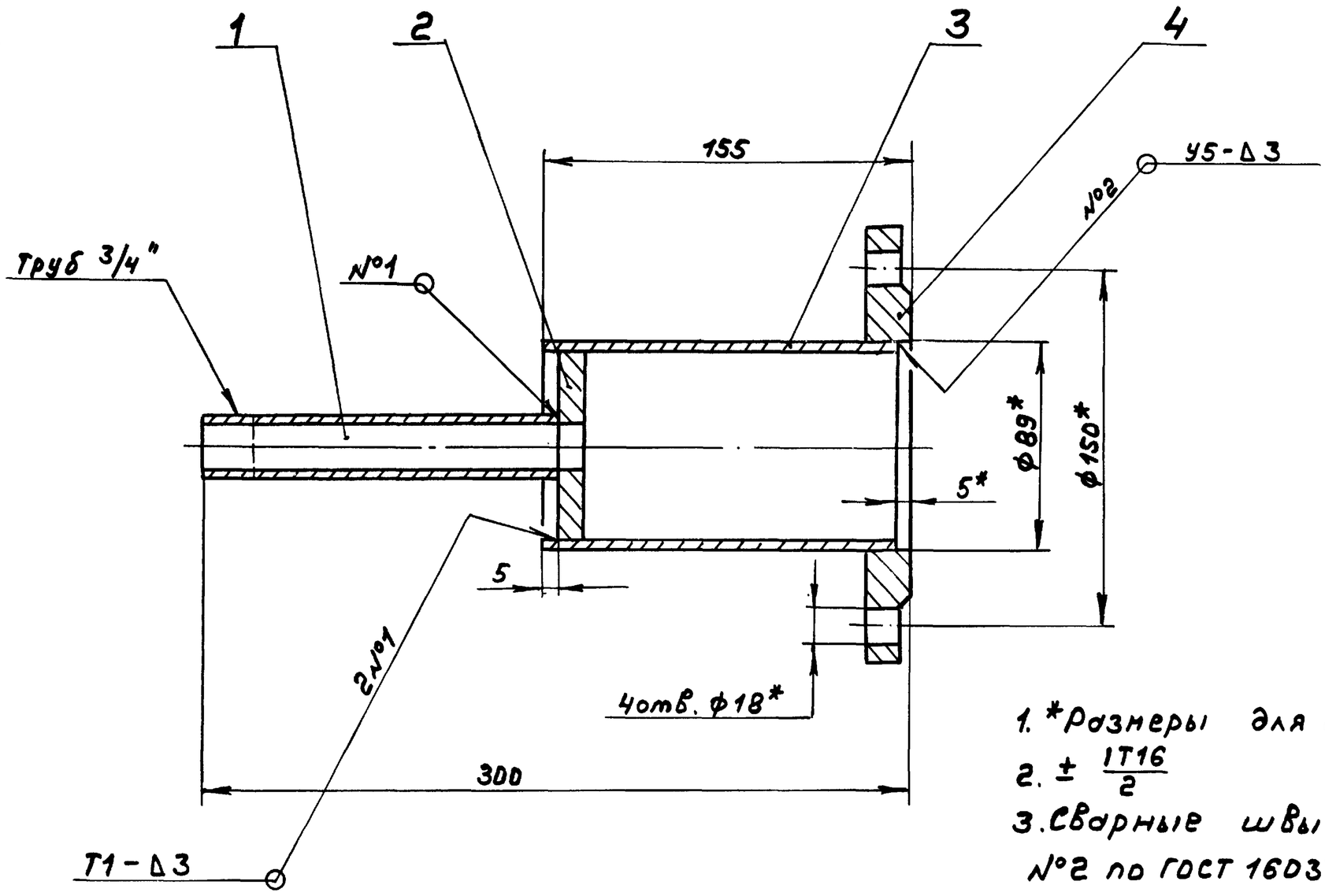

1. *Размеры для справок
2. ± IT16/2
3. Сварные швы №1 по ГОСТ5260-80, №2 по ГОСТ 16037-80

Изм.	Лист	№ докум.	Подп.	Дата	А23Е.003.D10СБ		
Разраб.		Панова		3.89	Корпус	Лит.	Масса 4,17	Масштаб 1:2
Пров.		Панова				И		
Т.контр.						Лист	Листов 1	
Н.контр.		Мюнтер				ГПИ Горьковский САНТЕХПРОЕКТ		
Утв.								

Формат А3

А23Е.003.001

25 (√)

Рис.1

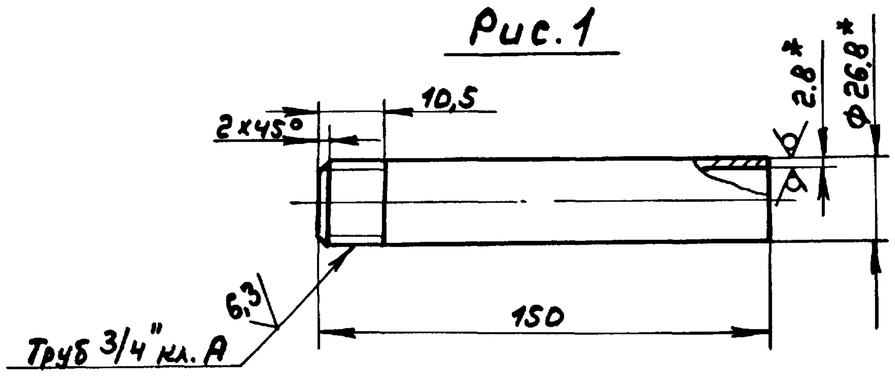

Рис.2

остальное - см. рис.1

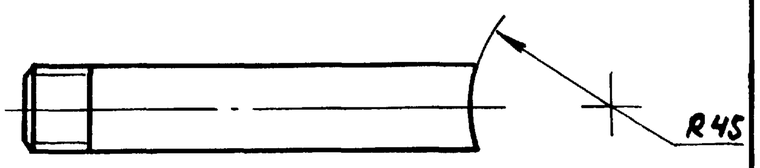

Обозначение	Рис.	Масса, кг
А23Е.003.001	1	0,25
-01	2	0,24

1.* Размеры для справок
2. ± IT16/2

Изм.	Лист	№ докум.	Подп.	Дата	А23Е.003.001		
Разраб.		Панова		3.89	Патрубок	Лит.	Масса см. табл.	Масштаб 1:2
Пров.		Панова				И		
Т.контр.						Лист	Листов 1	
Н.контр.		Мюнтер			Труба 20х2,8 ГОСТ3262-75	ГПИ Горьковский САНТЕХПРОЕКТ		
Утв.								

Формат А4

А23Е.003.002

25 (√)

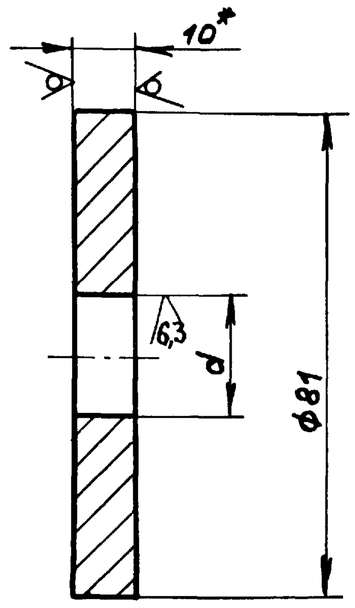

Обозначение	d	Масса, кг
А23Е.003.002	21	0,38
-01	Труб 3/4" кл.А	0,36

1.* Размеры для справок
2. H14, h14

Изм.	Лист	№ докум.	Подп.	Дата	А23Е.003.002		
Разраб.		Панова		3.89	Днище	Лит.	Масса см. табл.	Масштаб —
Пров.		Панова				И		
Т.контр.						Лист	Листов 1	
Н.контр.		Мюнтер			Лист Б-ПН-10 ГОСТ19903-74 / ВСт3сп ГОСТ14637-79	ГПИ Горьковский САНТЕХПРОЕКТ		
Утв.								

Копир.

Формат А4

Альбом 4

Типовой проект 903-1-269.89

Формат	Зона	Поз.	Обозначение	Наименование		Примечание
				Документация		
А3			Д23Е.003.020СБ	Сборочный чертеж		
				Детали		
Б4		1	Д23Е.003.004	Фильтр		
				Круг 130-В-ГОСТ2590-71		
				ВСт3спГОСТ535-79		
				L=4 h14 12,5	1	0,35кг
А4		2	Д23Е.003.005	Ручка	1	

Инв.№подл. | Подп. и дата | Взам.инв.№ | Инв.№дубл. | Подп. и дата

Изм.	Лист	№ докум.	Подп.	Дата	Д23Е.003.020			
Разраб.		Панова		3.89	Фильтр	Лит.	Лист	Листов
Пров.		Панова				И		1
Нач.отд.						ГПИ Горьковский САНТЕХПРОЕКТ		
Н.контр.		Мюнтер						
Утв.								

Формат А4

Д23Е.003.005

12,5 (√)

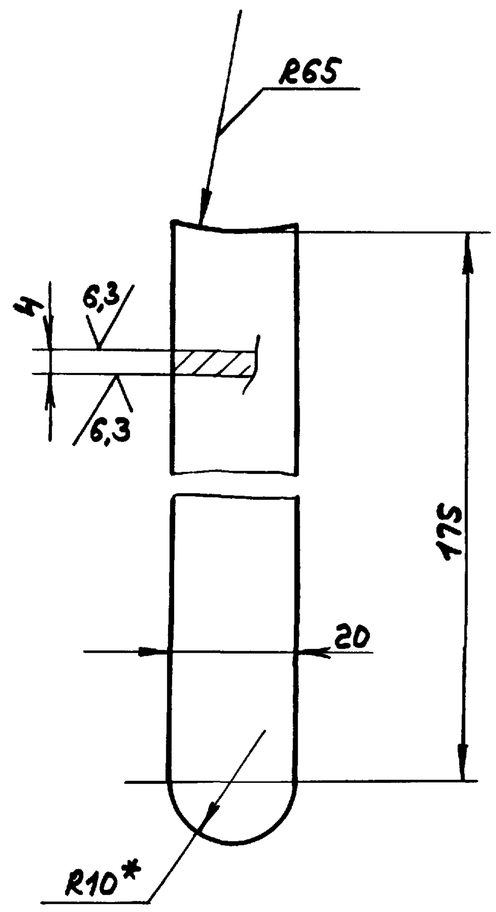

1.*Размеры для справок

2. ± IT14/2

Изм.	Лист	№ докум.	Подп.	Дата	Д23Е.003.005			
Разраб.		Панова		3.89	Ручка	Лит.	Масса	Масштаб
Пров.		Панова				И	0,12	1:1
Т.контр.						Лист	Листов 1	
Н.контр.		Мюнтер			ВСт.3спГОСТ380-71	ГПИ Горьковский САНТЕХПРОЕКТ		
Утв.								

Формат А4

Д23Е.003.020СБ

12,5 (√)

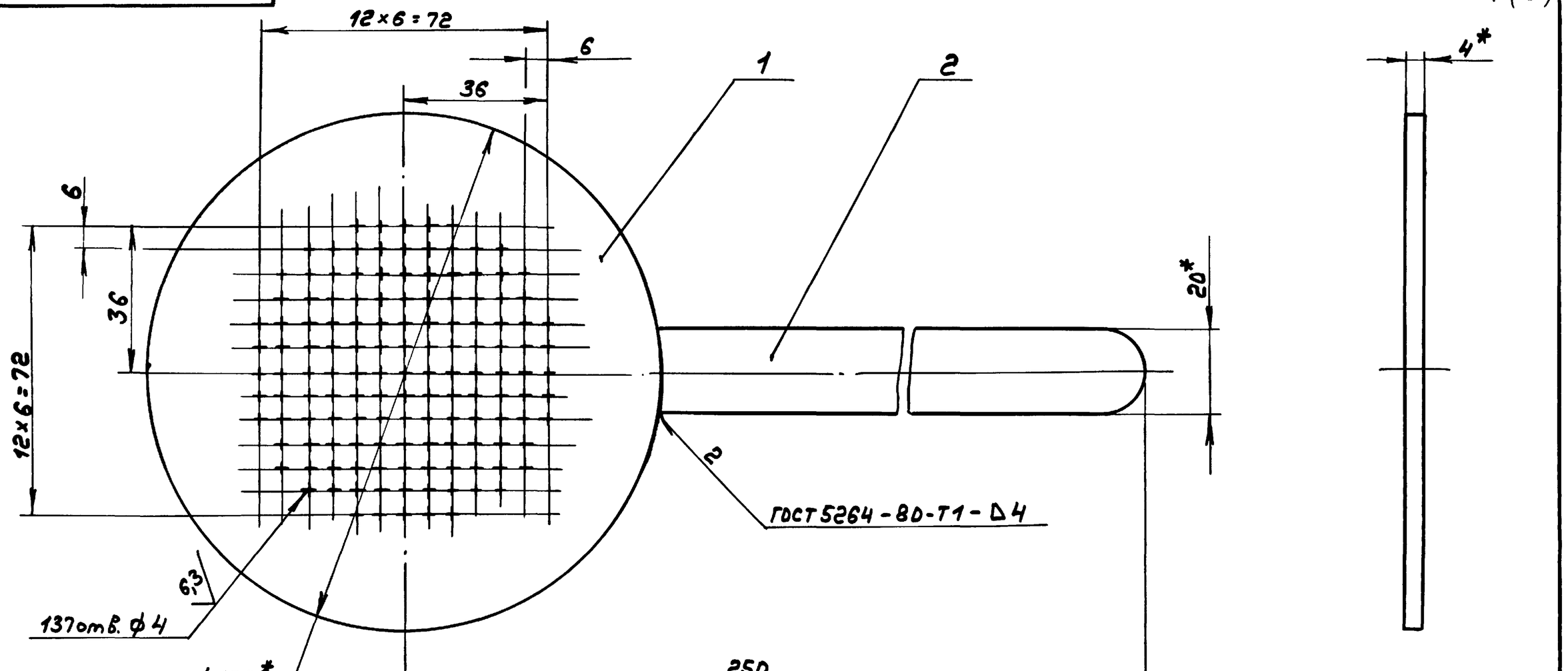

1.*Размеры для справок

2. H14, ± IT14/2

Изм.	Лист	№ докум.	Подп.	Дата	Д23Е.003.020СБ			
Разраб.		Панова		3.89	Фильтр	Лит.	Масса	Масштаб
Пров.		Панова				И	0,47	1:1
Т.контр.						Лист	Листов 1	
Н.контр.		Мюнтер				ГПИ Горьковский САНТЕХПРОЕКТ		
Утв.								

Инв.№подл. | Подп. и дата | Взам.инв.№ | Инв.№дубл. | Подп. и дата

Копир.

Формат А3

Альбом 4

Типовой проект 903-1-269.89

Формат	Зона	Поз.	Обозначение	Наименование	Кол.	Примечание
				Документация		
А3			Д23Е.003.030СБ	Сборочный чертеж		
				Детали		
А4		1	Д23Е.003.001-01	Патрубок	1	
А4		2	Д23Е.003.002-01	Днище	1	
А4		3	Д23Е.003.006	Обечайка	1	
				Стандартные изделия		
		4		Фланец1-80-6 ст25 ГОСТ12820-80	1	

Инв.№подл. | Подп. и дата | Взам.инв.№ | Инв.№дубл. | Подп. и дата

Изм.	Лист	№ докум.	Подп.	Дата
Разраб.		Панова		3.89
Пров.		Панова		
Нач.отд.				
Н.контр.		Мюнтер		
Утв.				

Д23Е.003.030

Корпус

Лит.	Лист	Листов
И		1

ГПИ Горьковский САНТЕХПРОЕКТ

Формат А4

А23Е.003.006

12,5 (√)

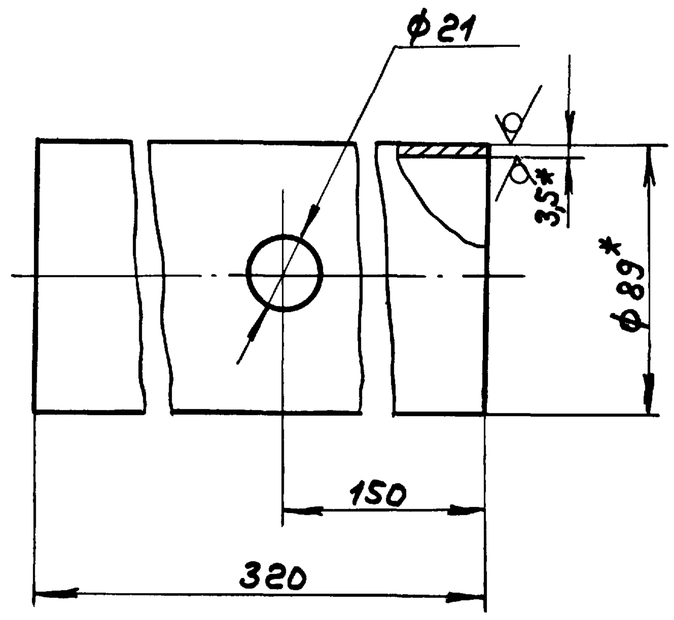

1.*Размеры для справок

2. Н16, ± IT16/2

Изм.	Лист	№ докум.	Подп.	Дата
Разраб.		Панова		3.89
Пров.		Панова		
Т. контр.				
Н. контр.		Мюнтер		
Утв.				

Д23Е.003.006

Обечайка

Лит.	Масса	Масштаб
И	2,3	1:2
Лист	Листов 1	

Труба 89х3,5 ГОСТ10704-76 / Д ГОСТ10705-80

ГПИ Горьковский САНТЕХПРОЕКТ

Формат А4

А23Е.003.030СБ

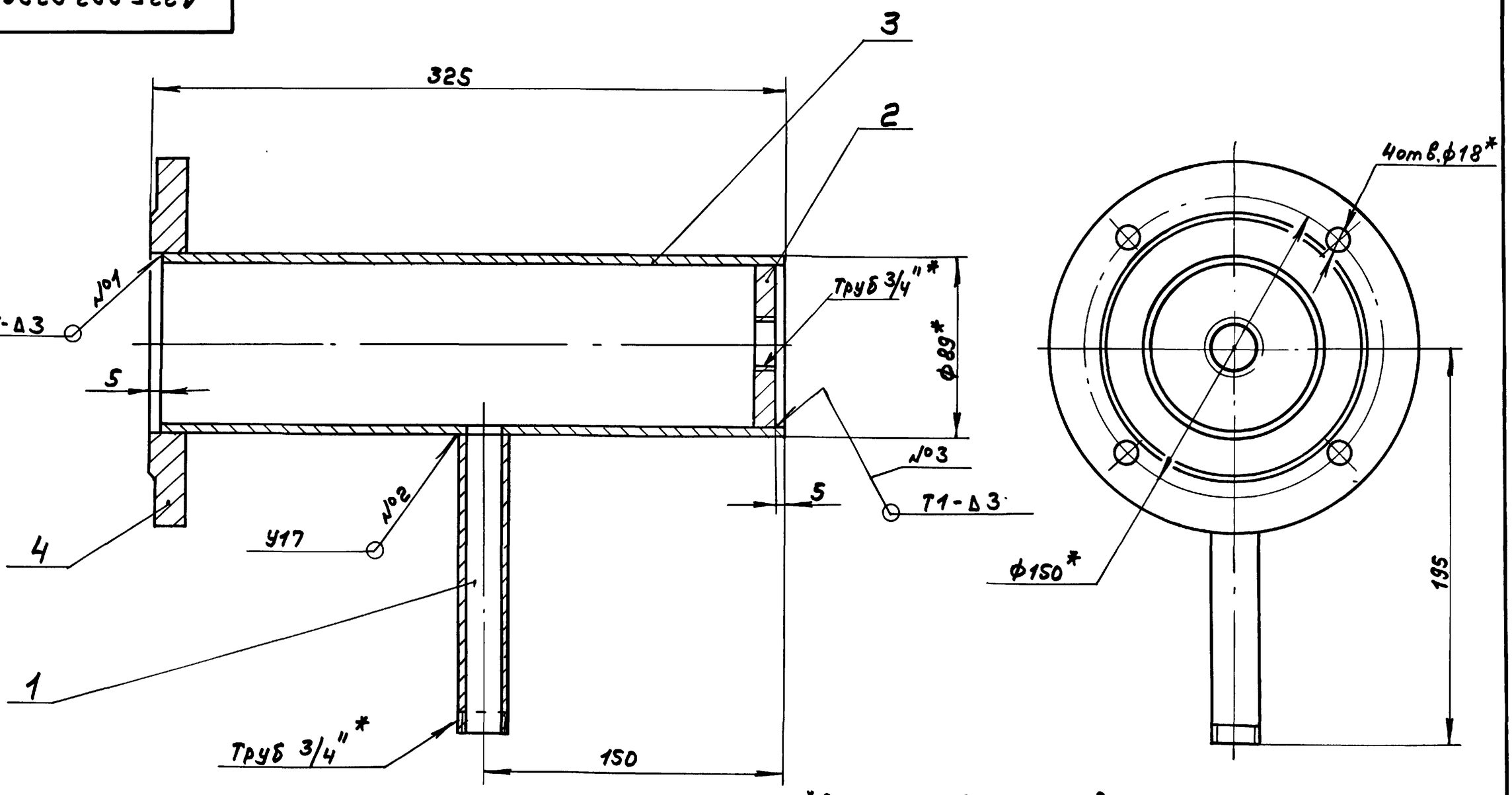

1.*Размеры для справок

2. ± IT16/2

3. Сварные швы №1,2 по ГОСТ 16037-80, №3 по ГОСТ 5264-80.

Изм.	Лист	№ докум.	Подп.	Дата
Разраб.		Панова		3.89
Пров.		Панова		
Т. контр.				
Н. контр.		Мюнтер		
Утв.				

Д23Е.003.030СБ

Корпус

Лит.	Масса	Масштаб
И	5,34	1:2
Лист	Листов 1	

ГПИ Горьковский САНТЕХПРОЕКТ

Копир.

Альбом V

Типовой проект 903-1-269.89

Формат	Зона	Поз.	Обозначение	Наименование	Кол.	Примечание
				Документация		
А2			Д 23Е.004.000СБ	Сборочный чертеж		
				Сборочные единицы		
А4		1	Д 23Е.004.010	Трубопровод	1	
А4		2	Д 23Е.004.020	Корпус	1	
А4		3	Д 23Е.004.030	Элемент фильтрующий	1	
				Детали		
А4		4	Д 23Е.004.001	Гайка накидная	2	
А4		5	Д 23Е.004.002	Шайба дроссельная	1	
А4		6	Д 23Е.004.003	Ниппель	1	
А4		7	Д 23Е.004.004	Прокладка	2	
				Стандартные изделия		
		8		Пробка Ц-15 ГОСТ 8963-75	1	
		9		Прокладка А-15-6 ГОСТ 15180-86	2	
		10		Болт М10×50.56.06 ГОСТ 7798-70	4	
		11		Гайка М10.6.06 ГОСТ 5915-70	4	

Инв.№ подл. | Подп. и дата | Взам.инв.№ | Инв.№ дубл. | Подп. и дата

Изм.	Лист	№ докум.	Подп.	Дата	Д23Е.004.000		
Разраб.		Панова		3.89	Фильтр воды	Лит.	Лист 1	Листов 2
Пров.		Панова				И		
Нач.отд.		Вольский				ГПИ Горьковский САНТЕХПРОЕКТ		
Н.контр.		Мюнтер						
Утв.								

Формат А4

Инв.№ подл. | Подп. и дата | Взам.инв.№ | Инв.№ дубл. | Подп. и дата

Изм.	Лист	№ докум.	Подп.	Дата	Д23Е.004.000	Лист 2

Формат А4

Д23Е.004.001

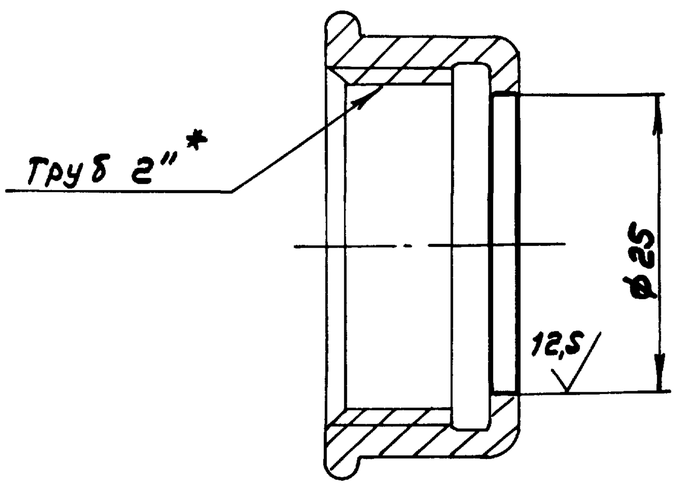

Н14

Изм.	Лист	№ докум.	Подп.	Дата	Д23Е.004.001			
Разраб.		Панова		3.89	Гайка накидная	Лит.	Масса	Масштаб
Пров.		Панова				И	0,46	1:1
Т. контр.						Лист	Листов 1	
Н. контр.		Мюнтер			Заготовка Колпак Ц-50 ГОСТ 8962-75	ГПИ Горьковский САНТЕХПРОЕКТ		
Утв.								

Формат А4

Д23Е.004.002

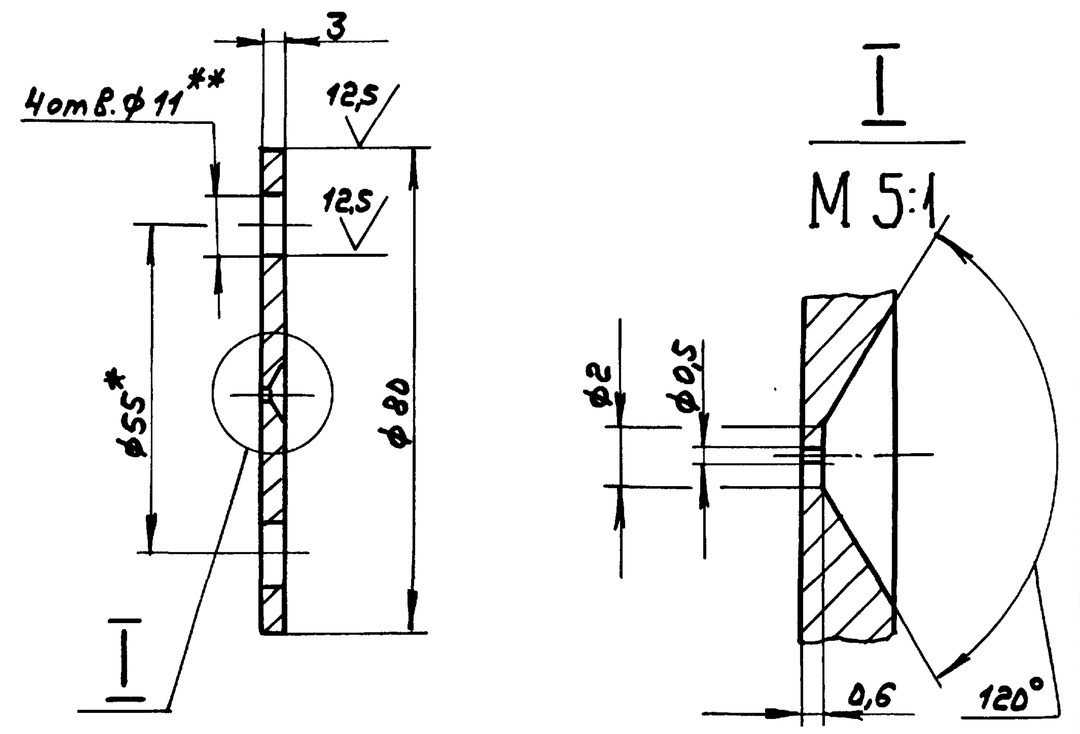

1. *Размеры для справок.
2. **Обработать по сопрягаемой детали
3. $H14, h14, \pm \frac{IT14}{2}$

Изм.	Лист	№ докум.	Подп.	Дата	Д23Е.004.002			
Разраб.		Панова		3.89	Шайба дроссельная	Лит.	Масса	Масштаб
Пров.		Панова				И	0,1	1:1
Т. контр.						Лист	Листов 1	
Н. контр.		Мюнтер			40ХН ГОСТ 4543-71	ГПИ Горьковский САНТЕХПРОЕКТ		
Утв.								

Копир

Формат А4

Альбом 4

Типовой проект 903-1-269.89

А23Е.004.000СБ

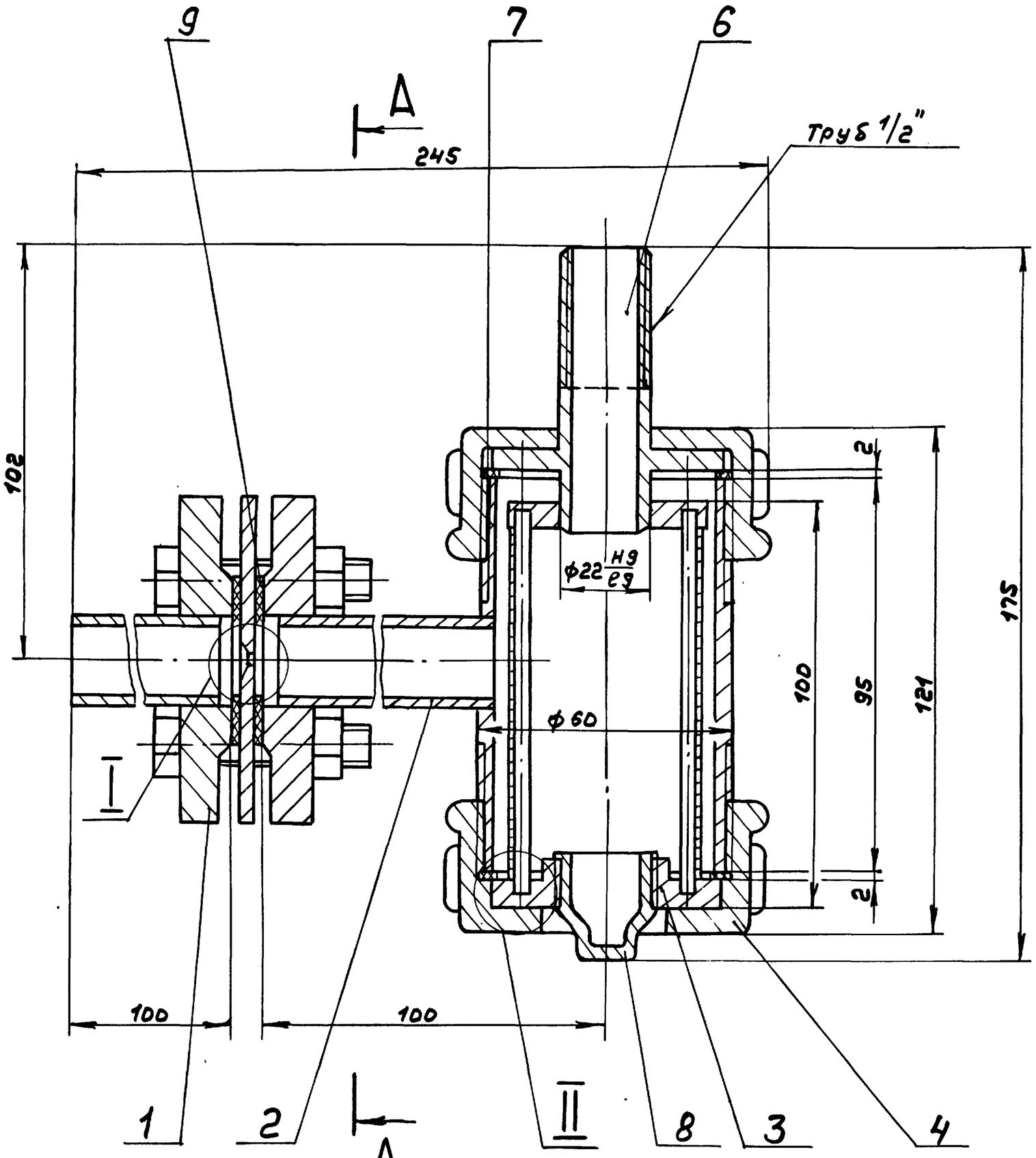

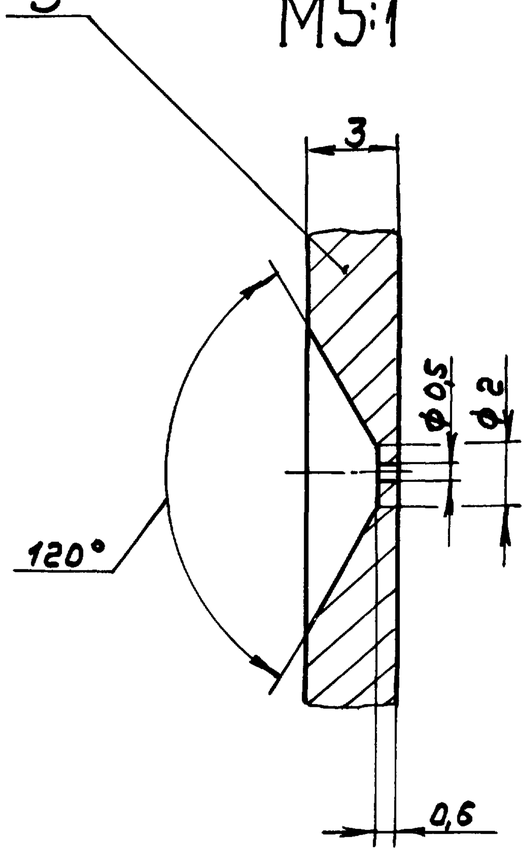

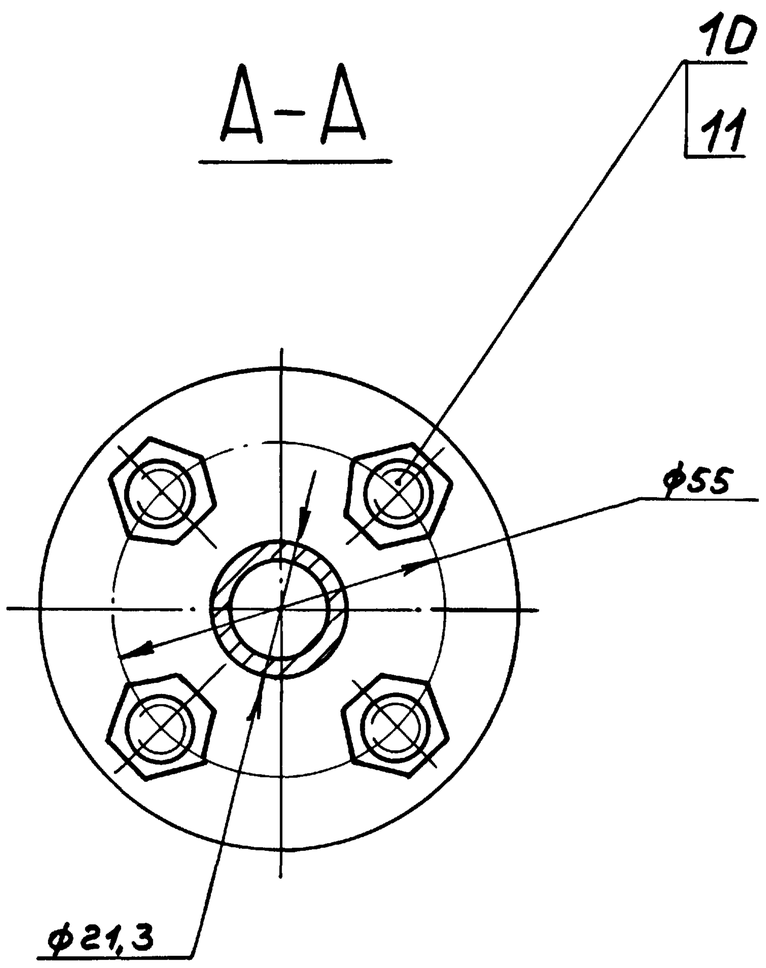

1. Размеры для справок
2. После сборки фильтр испытать на герметичность давлением 9 кгс/см² в течение 5мин. Течь не допускается.

					А23Е.004.000СБ	
Изм.	Лист	№докум.	Подп.	Дата	Фильтр Воды	Лит. / Масса / Масштаб
Разраб.		Панова		3.89		И / 6,4 / 1:1
Пров.		Панова				Лист / Листов 1
Т.контр.						ГПИ Горьковский САНТЕХПРОЕКТ
Нач.отд.		Вольский				
Н.контр.		Мюнтер				
Утв.						

Копир. 23801-04 52 Формат А2

Инв.№подл. | Подп. и дата | Взам.инв.№ | Инв.№дубл. | Подп. и дата

Альбом 4

Типовой проект 903-1-269.89

Д23Е.004.003

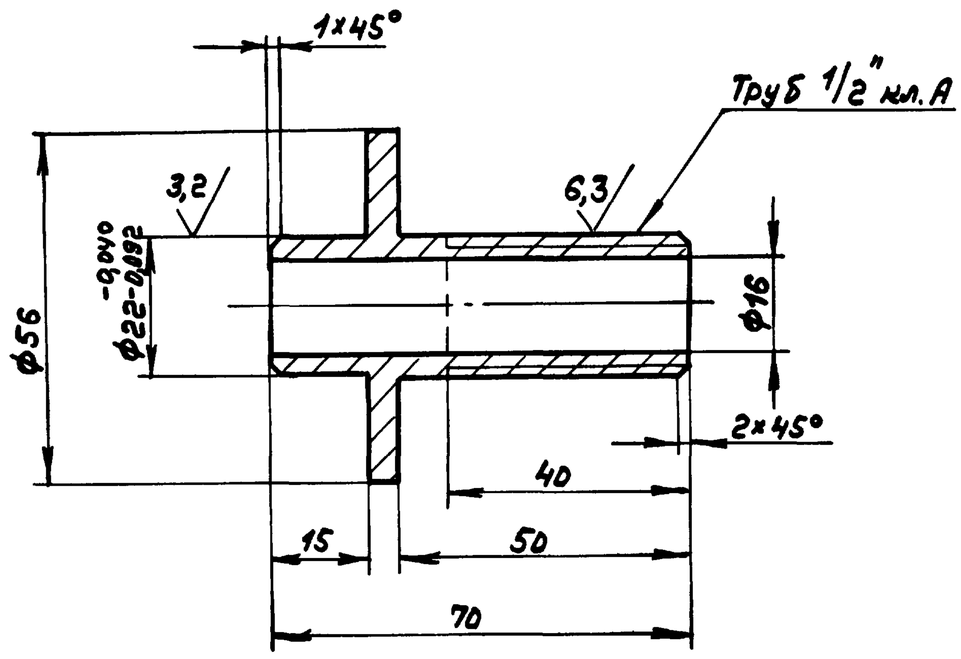

H14, h14, ± IT14/2

Изм	Лист	№ докум.	Подп.	Дата
Разраб.		Панова		3.89
Пров.		Панова		
Т. контр.				
Н. контр.		Мюнтер		
Утв.				

Д23Е.004.003

Ниппель

Лит.	Масса	Масштаб
И	0,2	1:1

Лист | Листов 1

ВСт.3сп ГОСТ 380-71

ГПИ Горьковский САНТЕХПРОЕКТ

формат А4

Д23Е.004.004

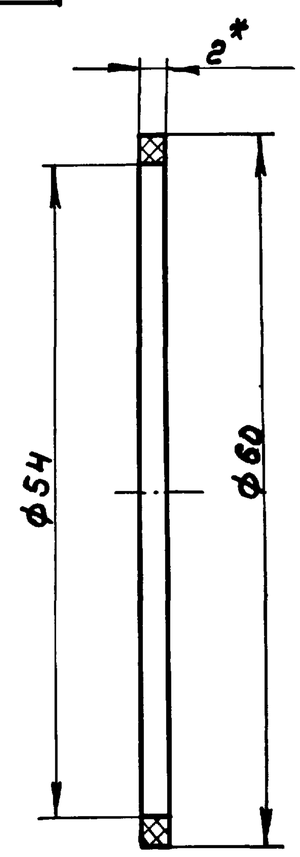

*Размеры для справок

Изм	Лист	№ докум.	Подп.	Дата
Разраб.		Панова		3.89
Пров.		Панова		
Т. контр.				
Н. контр.		Мюнтер		
Утв.				

Д23Е.004.004

Прокладка

Лит.	Масса	Масштаб
И		2:1

Лист | Листов 1

Паронит ПОН-2 ГОСТ 481-80

ГПИ Горьковский САНТЕХПРОЕКТ

формат А4

Д23Е.004.010СБ

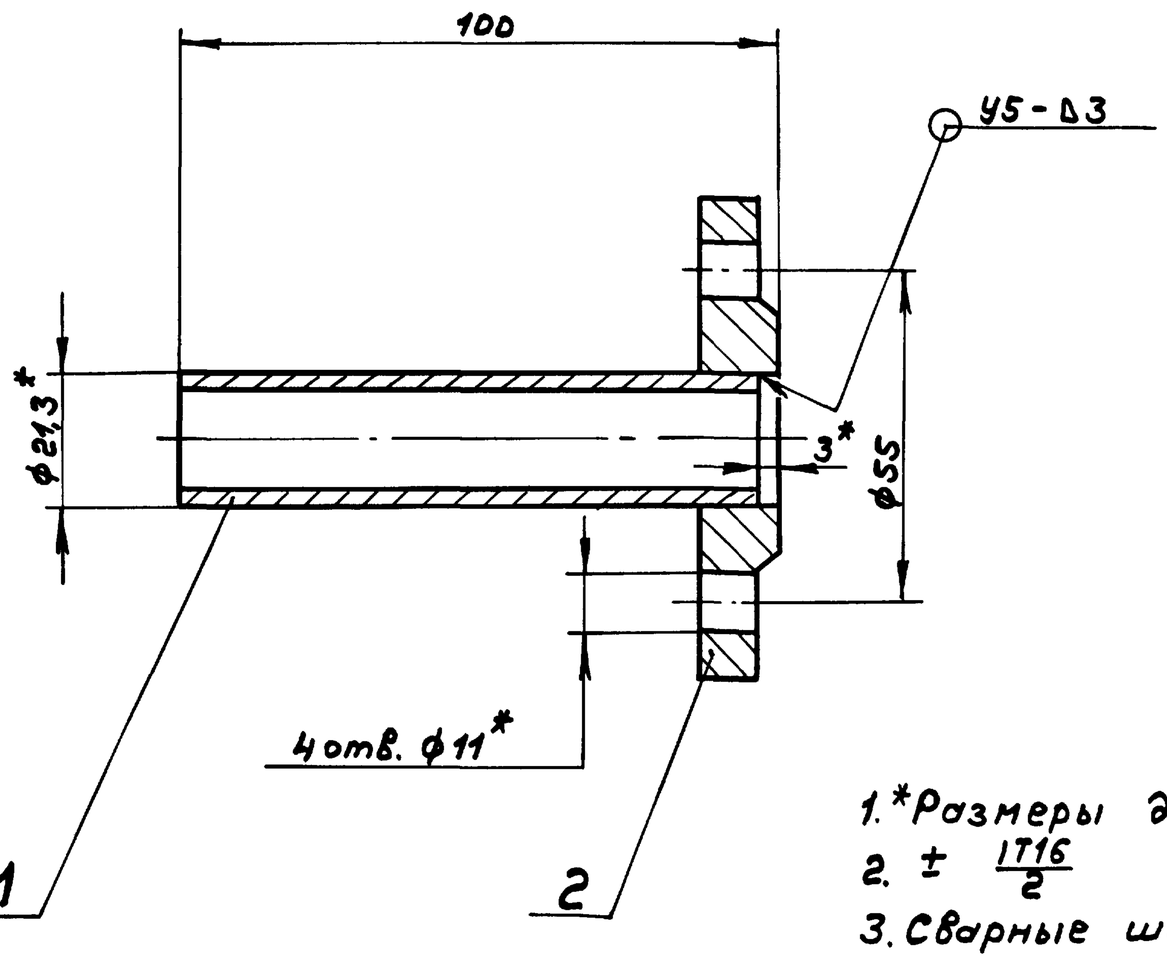

1. *Размеры для справок
2. ± IT16/2
3. Сварные швы по ГОСТ16037-80

Изм	Лист	№ докум.	Подп.	Дата
Разраб.		Панова		3.89
Пров.		Панова		
Т. контр.				
Н. контр.		Мюнтер		
Утв.				

Д23Е.004.010СБ

Трубопровод

Лит.	Масса	Масштаб
И	0,45	1:1

Лист | Листов 1

ГПИ Горьковский САНТЕХПРОЕКТ

Копир.

23801-04 53 формат А3

Альбом 4

Типовой проект 903-1-269.89

Формат	Зона	Поз.	Обозначение	Наименование	Кол.	Примечание
				Документация		
А3			Д23Е.004.010СБ	Сборочный чертеж		
				Детали		
Б4		1	Д23Е.004.005	Труба		
				Труба 15×2,8		
				ГОСТ 3262-75		
				L = 97 h16 25	1	0,12кг
				Стандартные		
				изделия		
		2		Фланец 1-15-6 Ст 25		
				ГОСТ 12820-80	1	

Инв.№ подл. | Подп. и дата | Взам.инв.№ | Инв.№ дубл. | Подп. и дата

Изм.	Лист	№ докум.	Подп.	Дата
Разраб.		Панова		3.89
Пров.		Панова		
Нач.отд.				
Н.контр.		Нюнтер		
Утв.				

Д23Е.004.010

Трубопровод

Лит.	Лист	Листов
И		1

ГПИ Горьковский САНТЕХПРОЕКТ

Формат А4

Формат	Зона	Поз.	Обозначение	Наименование	Кол.	Примечание
				Документация		
А3			Д23Е.004.020СБ	Сборочный чертеж		
				Детали		
А4		1	Д23Е.004.006	Труба	1	
А4		2	Д23Е.004.007	Патрубок	1	
				Стандартные		
				изделия		
		3		Фланец 1-15-6 Ст 25		
				ГОСТ 12820-80	1	

Инв.№ подл. | Подп. и дата | Взам.инв.№ | Инв.№ дубл. | Подп. и дата

Изм.	Лист	№ докум.	Подп.	Дата
Разраб.		Панова		3.89
Пров.		Панова		
Нач.отд.				
Н.контр.		Нюнтер		
Утв.				

Д23Е.004.020

Корпус

Лит.	Лист	Листов
И		1

ГПИ Горьковский САНТЕХПРОЕКТ

Формат А4

Д23Е.004.020СБ

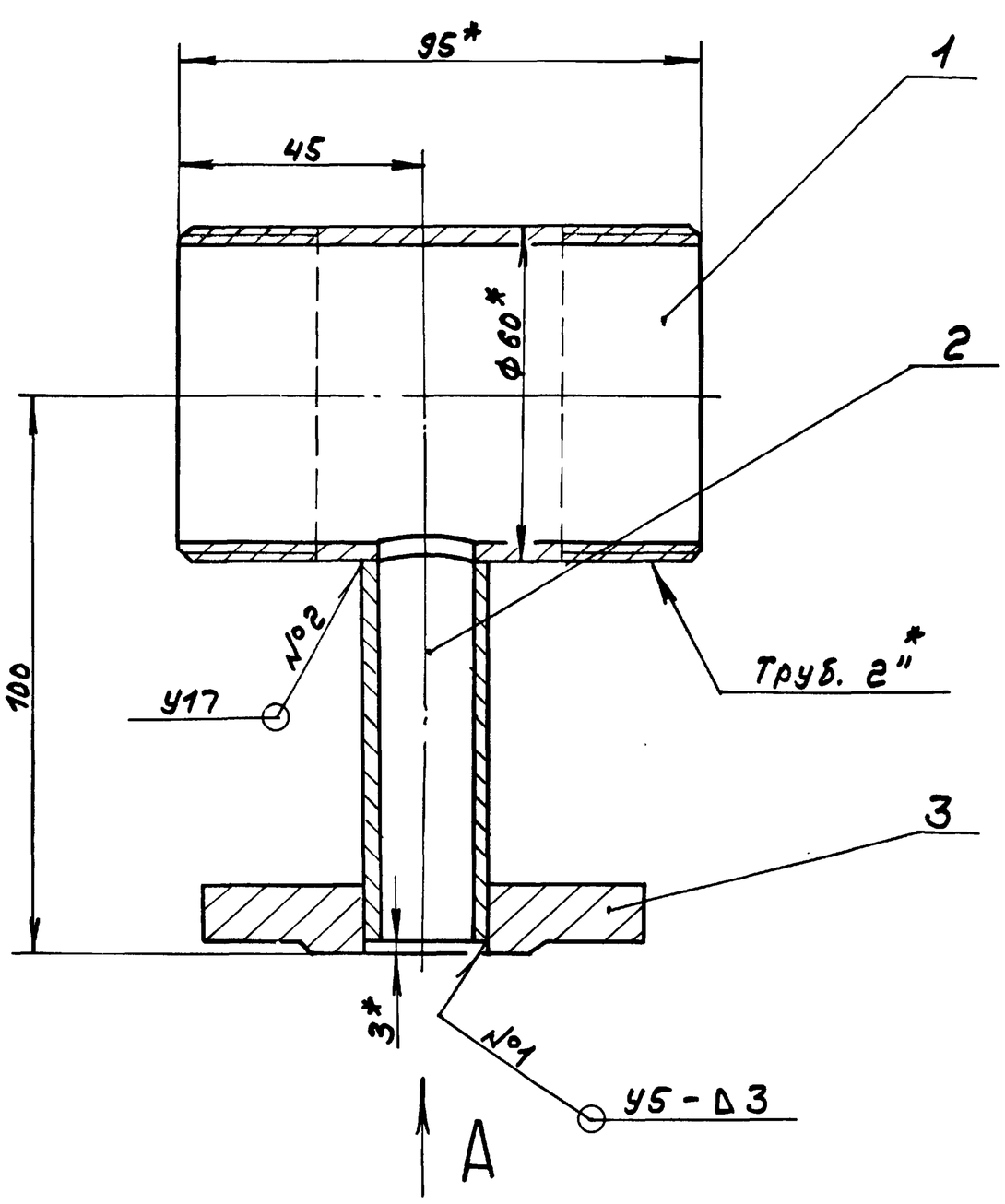

Вид А

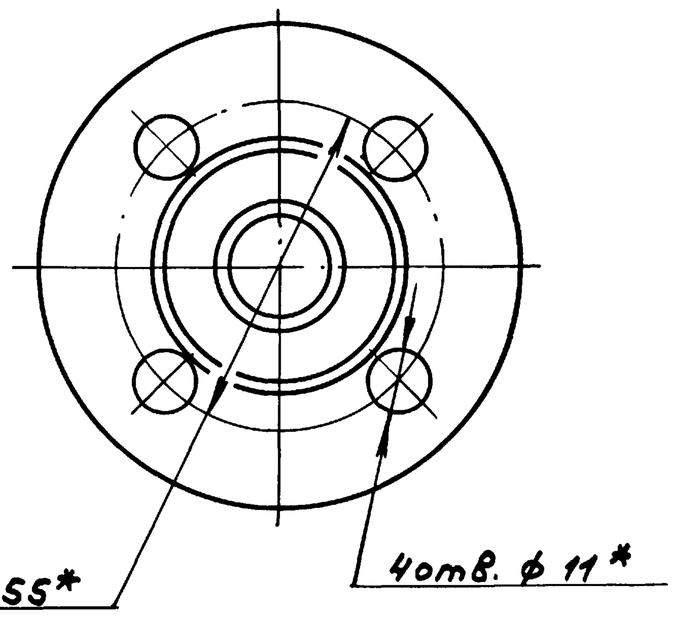

1. *Размеры для справок
2. $\pm \frac{IT16}{2}$
3. Сварные швы по ГОСТ 16037-80

Инв.№ подл. | Подп. и дата | Взам.инв.№ | Инв.№ дубл. | Подп. и дата

Изм.	Лист	№ докум.	Подп.	Дата
Разраб.		Панова		3.89
Пров.		Панова		
Т.контр.				
Н.контр.		Нюнтер		
Утв.				

Д23Е.004.020СБ

Корпус

Лит.	Масса	Масштаб
И	4,42	1:1
Лист	Листов 1	

ГПИ Горьковский САНТЕХПРОЕКТ

Копир.

Альбом 4

Типовой проект 903-1-269.89

Формат	Зона	Поз.	Обозначение	Наименование	Кол.	Примечание
				Документация		
А3			Д23Е.004.030СБ	Сборочный чертеж		
				Детали		
А4		1	Д23Е.004.008	Фланец	1	
Б4		2	Д23Е.004.009	Пруток		
				Проволока 4,0-I		
				ГОСТ 3282-74		
				L=95 h16 25	6	0,01кг
А3		3	Д23Е.004.011	Фланец	1	
Б4		4	Д23Е.004.012	Сетка		
				Сетка полутомпаковая		
				09 ГОСТ 6613-86		
				(87×150) h16 25	1	0,02кг

Д23Е.004.030

Изм	Лист	№ докум.	Подп.	Дата
Разраб.		Панова		3.89
Пров.		Панова		
Нач.отд.				
Н.контр.		Мюнтер		
Утв.				

Элемент фильтрующий

Лит.	Лист	Листов
И		1

ГПИ Горьковский САНТЕХПРОЕКТ

формат А4

Д23Е.004.006

25 (√)

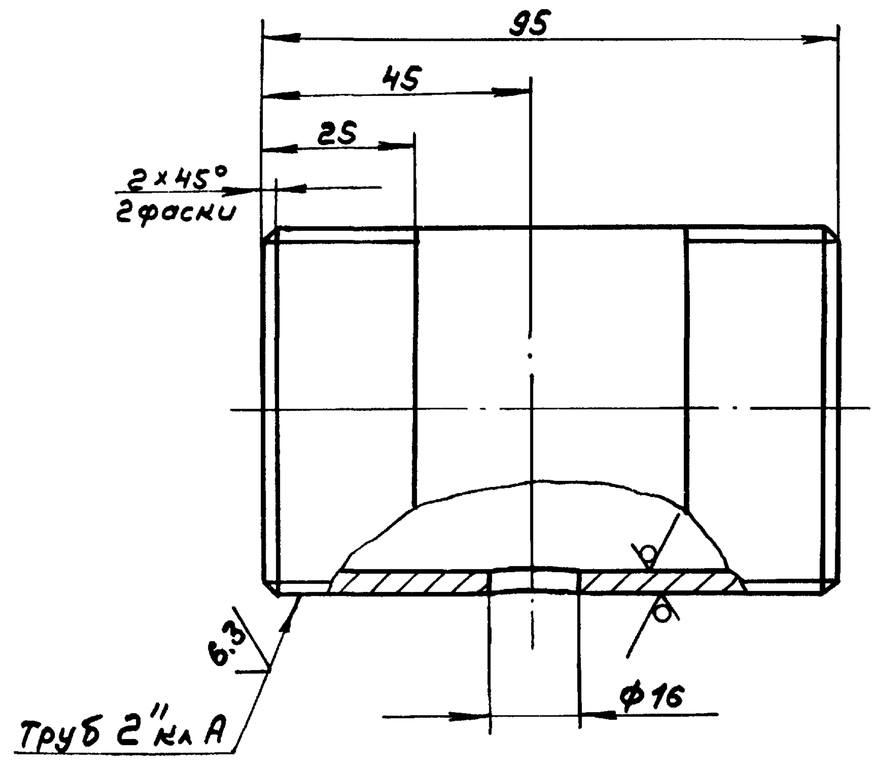

H16, ± IT16/2

Д23Е.004.006

Изм	Лист	№ докум.	Подп.	Дата
Разраб.		Панова		3.89
Пров.		Панова		
Т.контр.				
Н.контр.		Мюнтер		
Утв.				

Труба

Лит.	Масса	Масштаб
И	4	1:1

Лист | Листов 1

Труба 50×3 ГОСТ 3262-70

ГПИ Горьковский САНТЕХПРОЕКТ

формат А4

Д23Е.004.007

25 (√)

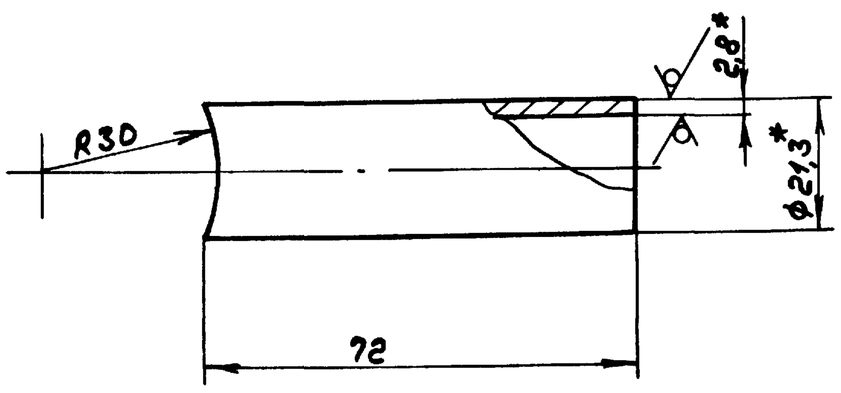

1. *Размеры для справок
2. ± IT16/2

Д23Е.004.007

Изм	Лист	№ докум.	Подп.	Дата
Разраб.		Панова		3.89
Пров.		Панова		
Т.контр.				
Н.контр.		Мюнтер		
Утв.				

Патрубок

Лит.	Масса	Масштаб
И	0,09	1:1

Лист | Листов 1

Труба 15×2,8 ГОСТ 3262-75

ГПИ Горьковский САНТЕХПРОЕКТ

формат А4

Д23Е.004.008

12,5 (√)

Вид А

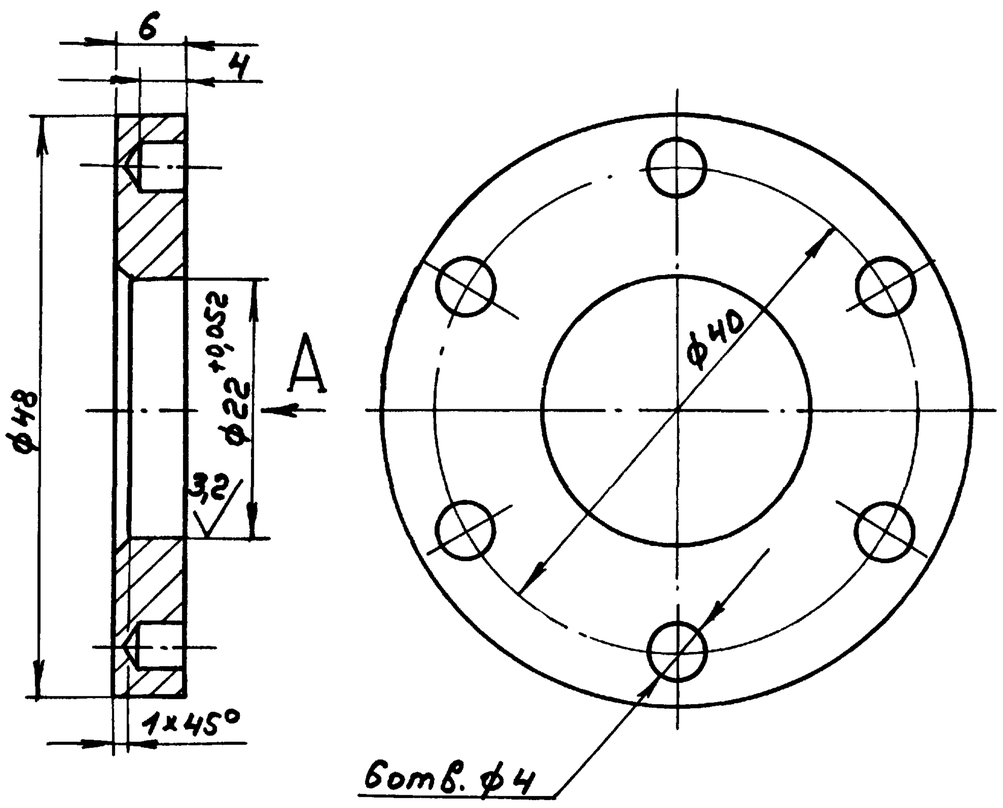

H14, h14, ± IT14/2

Д23Е.004.008

Изм	Лист	№ докум.	Подп.	Дата
Разраб.		Панова		3.89
Пров.		Панова		
Т.контр.				
Н.контр.		Мюнтер		
Утв.				

Фланец

Лит.	Масса	Масштаб
И	0,05	2:1

Лист | Листов 1

ВСт3сп ГОСТ 380-71

ГПИ Горьковский САНТЕХПРОЕКТ

Копир.

23861-04 55

формат А4

Д23Е.004.030СБ

Типовой проект 903-1-269.89 Альбом 4

Инв.№подл. | Подп. и дата | Взам.инв.№ | Инв.№дубл. | Подп. и дата

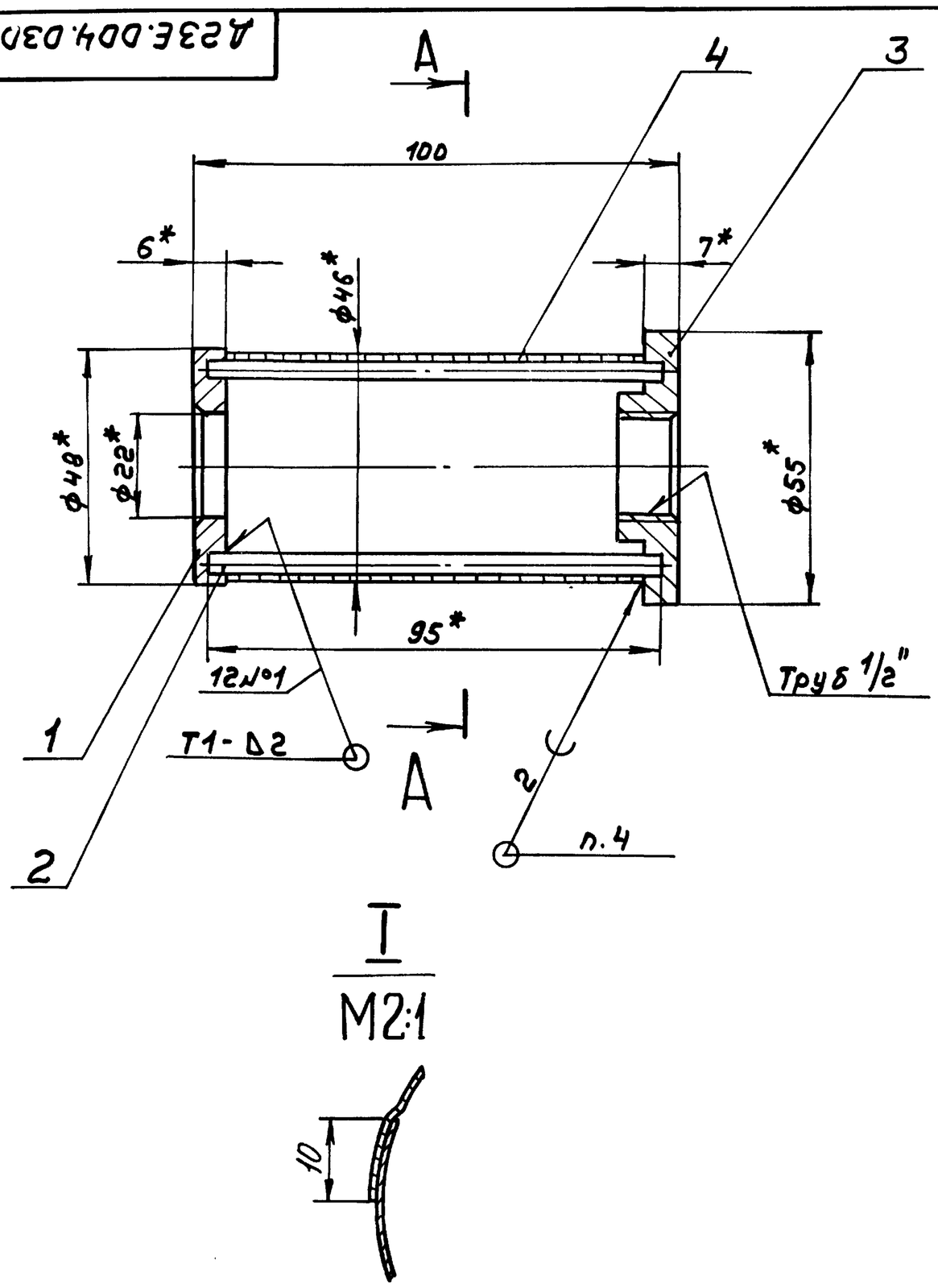

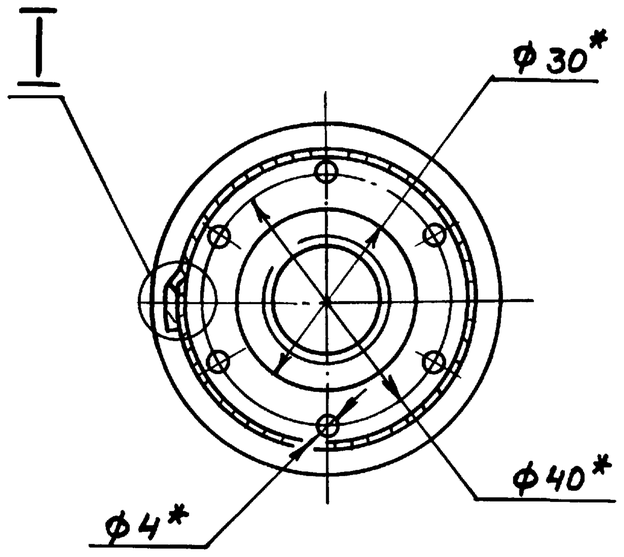

1. *Размеры для справок
2. ± IT16/2
3. Сварные швы по ГОСТ5264-80
4. Припой ПрВ КР2 ПОССу 40-2 ГОСТ 21931-76.

					Д23Е.004.030СБ	
Изм	Лист	№докум.	Подп.	Дата	Элемент фильтрующий	Лит. / Масса / Масштаб: И / 0,23 / 1:1
Разраб.		Панова		3.89		Лист / Листов 1
Пров.		Панова				ГПИ Горьковский САНТЕХПРОЕКТ
Т.контр.						
Н.контр.		Мюнтер				
Утв.						

Формат А3

Д23Е.004.014

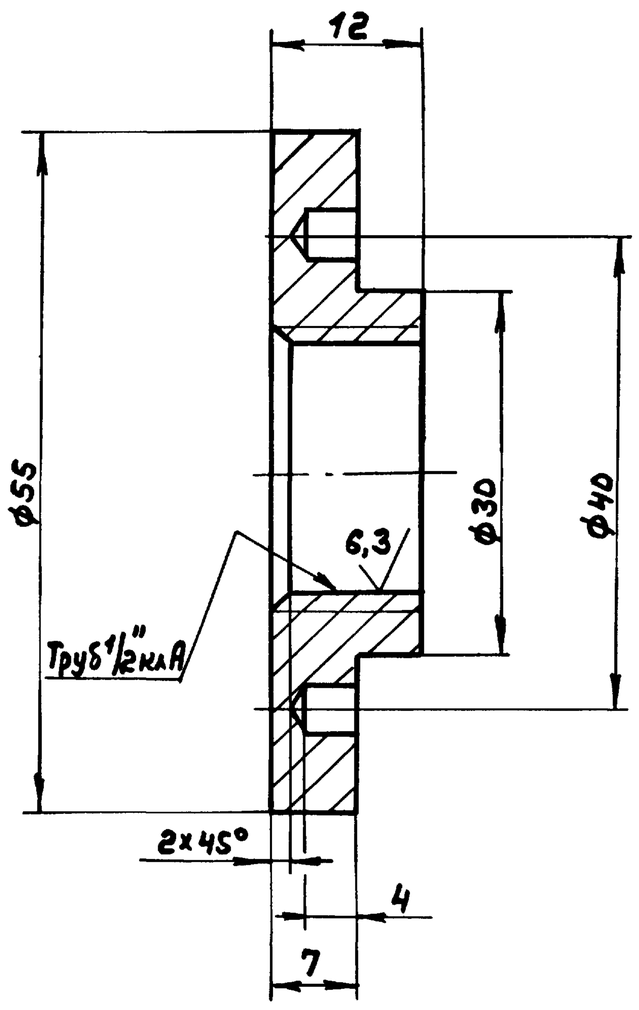

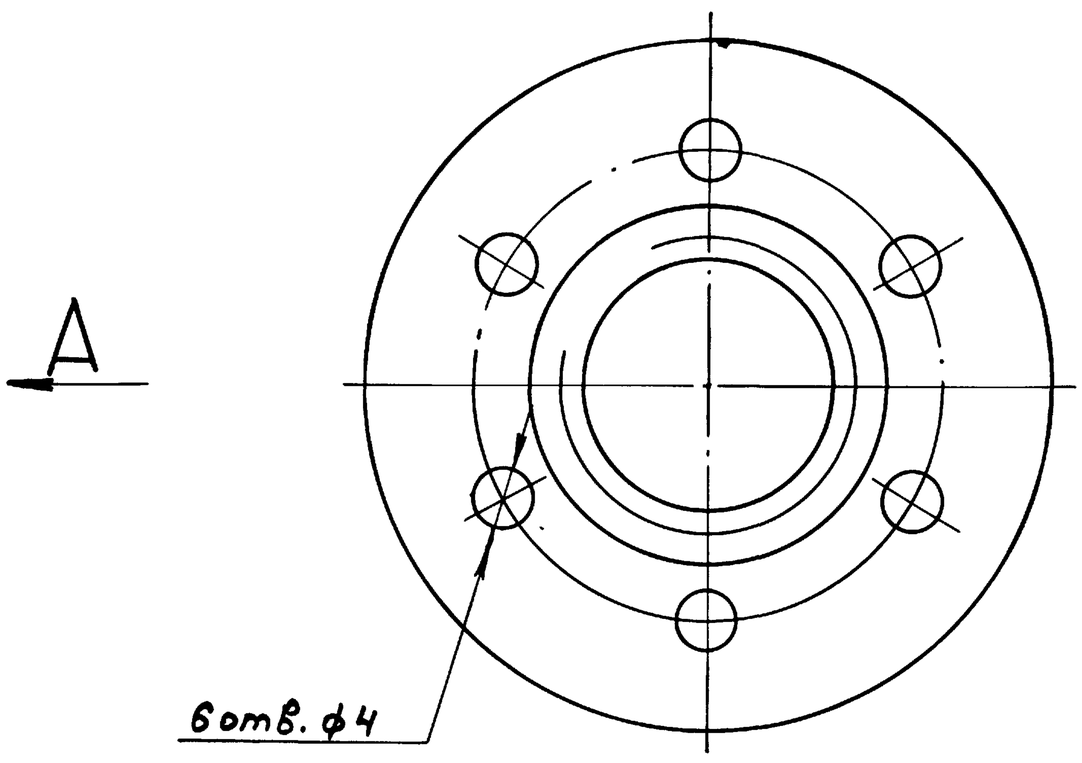

12,5

H14, h14, ± IT14/2

					Д23Е.004.011	
Изм	Лист	№докум.	Подп.	Дата	Фланец	Лит. / Масса / Масштаб: И / 0,1 / 2:1
Разраб.		Панова		3.89		Лист / Листов 1
Пров.		Панова				ГПИ Горьковский САНТЕХПРОЕКТ
Т.контр.						
Н.контр.		Мюнтер			ВСт3сп ГОСТ 380-71	
Утв.						

Копир.