ТИПОВОЙ ПРОЕКТ
903-1-269.89

КОТЕЛЬНАЯ ОТОПИТЕЛЬНАЯ С 6 КОТЛАМИ „ФАКЕЛ-Г." ТОПЛИВО-ГАЗ ЗДАНИЕ ИЗ СБОРНЫХ ЖЕЛЕЗОБЕТОННЫХ КОНСТРУКЦИЙ. СИСТЕМА ТЕПЛОСНАБЖЕНИЯ-ЗАКРЫТАЯ

Альбом 3

23801-03
ЦЕНА 11-10

ТИПОВОЙ ПРОЕКТ
903-1-269.89

КОТЕЛЬНАЯ ОТОПИТЕЛЬНАЯ С 6 КОТЛАМИ „ФАКЕЛ-Г"

ТОПЛИВО - ГАЗ

ЗДАНИЕ ИЗ СБОРНЫХ ЖЕЛЕЗОБЕТОННЫХ КОНСТРУКЦИЙ.

СИСТЕМА ТЕПЛОСНАБЖЕНИЯ - ЗАКРЫТАЯ.

АЛЬБОМ 3

МЕТАЛЛОКОНСТРУКЦИИ ТЕХНОЛОГИЧЕСКИЕ.
РАБОЧИЕ ЧЕРТЕЖИ.

РАЗРАБОТАН:
ГПИ „Горьковский Сантехпроект"

УТВЕРЖДЕН
и введен в действие
Главоргпроектом Госстроя СССР,
протокол от 4 апреля 1989г. №13

Главный инженер института Ю.П. Фалалеев
Главный инженер проекта Т. Г. Гусева

© ЦИТП Госстроя СССР, 1989

Содержание альбома

Обозначение	Наименование	Стр.
	Содержание	2,3
Д20А.948.000	Короб с предохранительным клапаном	4
Д20А.948.001	Секция	
Д20А.948.003	Стенка	
Д20А.948.000СБ	Короб с предохранительным клапаном	5
Д20А.948.004	Стенка	6
Д20А.948.005	Стенка	
Д20А.948.006	Стенка	
Д20А.948.008	Фланец	
Д20А.948.007	Фланец	7
Д20А.949.000	Короб	
Д20А.949.001	Стенка	
Д20А.949.000СБ	Короб	8
Д20А.949.002	Стенка	9
Д20А.949.004	Ребро	
Д20А.949.006	Фланец	
Д20А.949.007	Дно	
Д20А.949.008	Стенка	10
Д20А.949.009	Пластина	
Д20А.950.000	Короб	
Д20А.950.001	Стенка	
Д20А.950.000СБ	Короб	11
Д20А.950.002	Стенка	12
Д20А.950.003	Фланец	
Д20А.950.004	Переход	
Д20А.951.000	Короб	13
Д20А.951.000СБ	Короб	
Д20А.951.003	Фланец	
Д20А.951.001	Переход	14
Д20А.952.000	Устройство ограждающее	
Д20А.952.001	Стенка	
Д20А.952.000СБ	Устройство ограждающее	15
Д20А.952.010	Короб	
Д20А.952.006	Стенка	
Д20А.952.010СБ	Короб	16
Д20А.952.007	Крышка	
Д20А.952.020	Подставка	
Д20А.952.020СБ	Подставка	17
Д20А.952.008	Косынка	
Д20А.952.013	Связь	
Д20А.962.000	Газоход	18
Д20А.962.001	Сектор	
Д20А.962.007	Труба	
Д20А.962.000СБ	Газоход	19
Д20А.962.002	Сектор	20
Д20А.962.003	Переход	
Д20А.962.004	Труба	21
Д20А.962.005	Труба	
Д20А.962.008	Труба	22
Д20А.962.009	Сектор	
Д20А.962.011	Сектор	23
Д20А.962.012	Труба	
Д20А.963.000	Газоход	24
Д20А.963.002	Труба	
Д20А.963.001	Переход	
Д20А.963.000СБ	Газоход	25
Д20А.964.000СБ	Газоход	26
Д20А.964.000	Газоход	27
Д20А.964.002	Труба	
Д20Б.038.001	Обечайка	
Д20А.964.003	Переход	28
Д20Б.038.000	Панель герметизирующая	
Д20Б.038.000СБ	Панель герметизирующая	29
Д20Б.038.002	Стенка	
Д20Б.038.003	Стенка	
Д22А.038.000	Люк	30
Д22А.038.000СБ	Люк	
Д22А.038.001	Прокладка	
Д22А.038.010	Крышка	31
Д22А.038.010СБ	Крышка	
Д22А.038.002	Ручка	
Д22А.038.003	Крышка	
Д22А.038.020	Горловина	32
Д22А.038.020СБ	Горловина	
Д22А.038.004	Фланец	
Д22А.038.006	Седло	33
Д22А.039.000	Заслонка	
Д22А.039.000СБ	Заслонка	34
Д22А.039.001	Фиксатор	35
Д22А.039.002	Подшипник	
Д22А.039.003	Ось	
Д22А.039.004	Крышка сальника	36
Д22А.039.005	Крышка	
Д22А.039.006	Прокладка	
Д22А.039.007	Ось	
Д22А.039.008	Подшипник	37
Д22А.039.009	Указатель	
Д22А.039.011	Шпилька	
Д22А.039.012	Прокладка	38
Д22А.039.010	Сектор	
Д22А.039.010СБ	Сектор	
Д22А.039.014	Сектор	39
Д22А.039.015	Втулка	
Д22А.039.020	Кронштейн	
Д22А.039.016	Пластина	40
Д22А.039.017	Втулка	
Д22А.039.030	Лопатка	
Д22А.039.018	Лопатка	
Д22А.039.030СБ	Лопатка	41
Д22А.039.019	Втулка	

Содержание альбома

Обозначение	Наименование	Стр.
Д22А.039.040	Корпус	41
Д22А.039.040СБ	Корпус	42
Д22А.039.021	Стенка	
Д22А.039.023	Ограничитель	
Д22А.040.000	Шибер	43
Д22А.040.000СБ	Шибер	
Д22А.040.001	Шибер	
Д22А.040.010	Направляющая	44
Д22А.040.002	Винт	
Д22А.040.010СБ	Направляющая	
Д22А.040.003	Рамка	
Д22А.040.004	Рамка	45
Д22Е.019.000	Насадка сбросного устройства	
Д22Е.019.000СБ	Насадка сбросного устройства	
Д22Е.019.001	Короб	46
Д22Е.019.002	Ребро	
Д22Е.019.004	Рассекатель	
Д22Е.032.000	Подвеска	
Д22Е.032.000СБ	Подвеска	47
Д22Е.032.010	Тяга	
Д22Е.032.010СБ	Тяга	
Д22Е.032.001	Тяга	48
Д22Е.033.000	Подвеска	
Д22Е.033.001	Швеллер	
Д22Е.033.000СБ	Подвеска	49
Д22Е.033.002	Тяга	
Д22Е.033.003	Хомут	
Д22Е.034.000	Подвеска	50
Д22Е.034.000СБ	Подвеска	
Д22Е.035.000	Помост	
Д22Е.035.003	Связь	
Д22Е.035.000СБ	Помост	51
Д22Е.036.000	Подставка	
Д22Е.036.000СБ	Подставка	
Д22Е.036.001	Труба	52
Д22Е.036.003	Лапа	
Д22Е.039.000	Крепление трубопровода к трубопроводу	
Д22Е.039.000СБ	Крепление трубопровода к трубопроводу	
Д22Е.039.001	Полухомут	53
Д22Е.039.002	Полухомут	
Д22Е.040.000	Подвеска	
Д22Е.040.010	Тяга	
Д22Е.040.000СБ	Подвеска	54
Д22Е.040.010СБ	Тяга	
Д22Е.040.002	Серьга	55
Д22Е.040.003	Тяга	
Д22Е.041.000	Подвеска	
Д22Е.041.000СБ	Подвеска	56
Д22Е.041.002	Балка	

Обозначение	Наименование	Стр.
Д22Е.042.000	Подвеска	57
Д22Е.042.000СБ	Подвеска	
Д22Е.042.001	Швеллер	58
Д22Е.043.000	Подвеска	
Д22Е.043.000СБ	Подвеска	59
Д22Е.041.001	Тяга	
Д22Е.043.002	Хомут	
Д22Е.043.001	Балка	60
Д22Е.046.000	Гидрозатвор	
Д22Е.046.000СБ	Гидрозатвор	
Д22Е.046.001	Заглушка	61
Д22Е.046.010	Корпус	
Д22Е.046.010СБ	Корпус	
Д22Е.046.002	Патрубок	
Д22Е.046.003	Патрубок	62
Д22Е.049.000	Подставка под счетчик	
Д22Е.049.000СБ	Подставка под счетчик	
Д22Е.049.001	Уголок	63
Д22Е.050.000	Тройник сбросного устройства	
Д22Е.050.000СБ	Тройник сбросного устройства	
Д22Е.050.001	Труба	
Д22Е.050.002	Патрубок	64
Д22Е.050.003	Втулка	
Д22Е.000.001	Помост переходной	
Д23Д552.000	Лестница и площадка к люку	65
Д23Д.552.001	Ребро	
Д23Д.552.002	Ребро	
Д23Д.552.008	Связь	
Д23Д.552.000СБ	Лестница и площадка к люку	66
Д23Д.552.010	Площадка	67
Д23Д.552.010СБ	Площадка	
Д23Д.552.020СБ	Лестница	68
Д23Д.552.020	Лестница	69
Д23Д.552.012	Пояс	
Д23Д.563.000	Опора	
Д23Д.563.000СБ	Опора	70
Д23Д.563.003	Пластина	
Д23Д.564.000	Опора	
Д23Д.564.000СБ	Опора	71
Д23Д.565.000	Опора	
Д23Д.565.000СБ	Опора	

Альбом 3

Типовой проект 903-1-269.89

Формат	Зона	Поз.	Обозначение	Наименование	Кол.	Примечание
				Документация		
А2			Д20А.948.000СБ	Сборочный чертеж		
				Детали		
А4		1	Д20А.948.001	Секция	2	
Б4		2	Д20А.948.002	Патрубок		
				Труба 273×6 ГОСТ10704-76 / Д ГОСТ10705-80		
				L=220 h14 12,5	1	8,7кг
А3		3	Д20А.948.003	Стенка	1	
		4	-01	Стенка	1	
А4		5	Д20А.948.004	Стенка	1	
А4		6	Д20А.948.005	Стенка	1	
А4		7	Д20А.948.006	Стенка	1	
А3		8	Д20А.948.007	Фланец	1	
		9	-01	Фланец	1	
А4		10	Д20А.948.008	Фланец	1	
				Стандартные изделия		
		11		Клапан I Ду 250-1		
				ОСТ108.812.03-82	1	

Д20А.948.000

Изм	Лист	№ докум	Подп.	Дата
Разраб.		Мордвинкин		9.3.89
Пров.		Мордвинкин		
Нач.отд		Вольский		
Н.контр		Мюнтер		
Утв.				

Короб с предохранительным клапаном

Лит.	Лист	Листов
И		1

ГПИ Горьковский САНТЕХПРОЕКТ

Формат А4

Инв.№ подл. | Подп. и дата | Взам.инв.№ | Инв.№ дубл. | Подп. и дата

Д20А.948.001

12,5 (√)

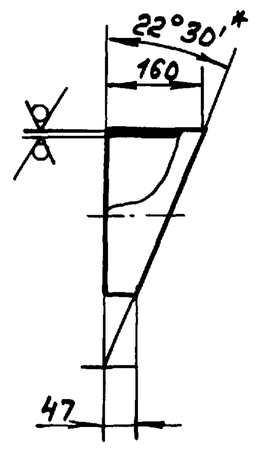

1.* Размеры для справок

2. h14

Изм	Лист	№ докум.	Подп.	Дата
Разраб.		Мордвинкин		9.3.89
Пров.		Мордвинкин		
Т.контр.				
Н.контр.		Мюнтер		
Утв.				

Д20А.948.001

Секция

Лит.	Масса	Масштаб
И	4,07	1:10

Лист | Листов 1

Труба 273×6 ГОСТ10704-76 / Д ГОСТ10705-80

ГПИ Горьковский САНТЕХПРОЕКТ

Формат А4

Д20А.948.003

25 (√)

Рис. 1

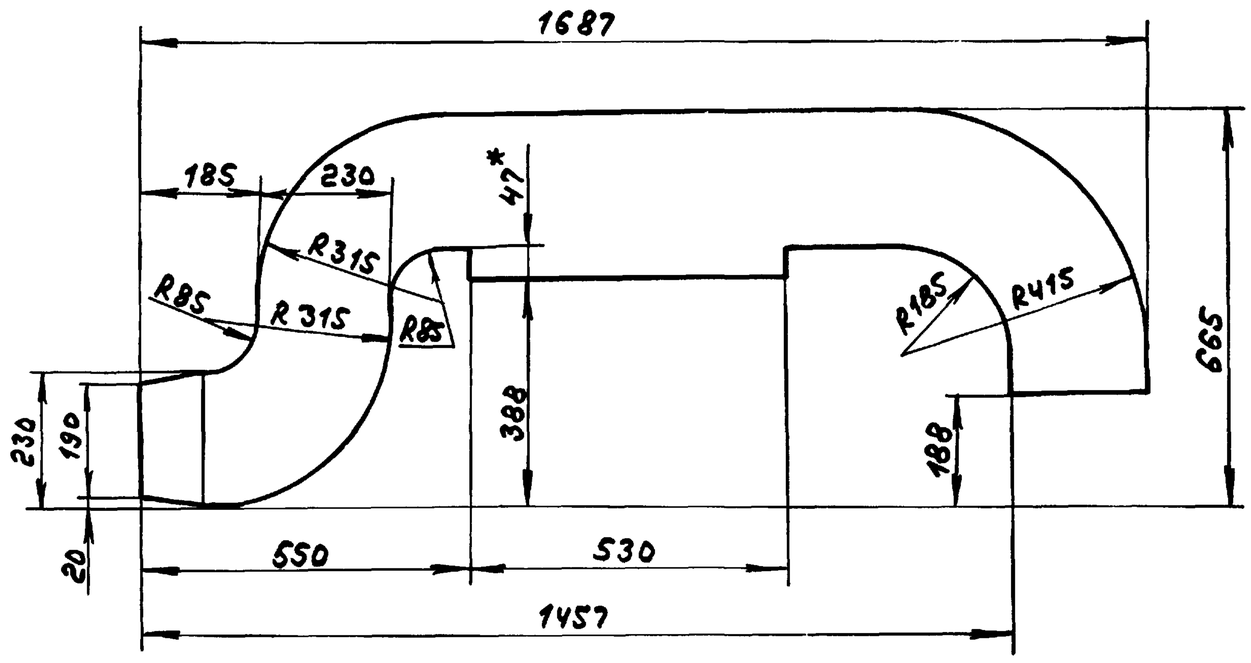

Рис. 2
Остальное – см. рис. 1

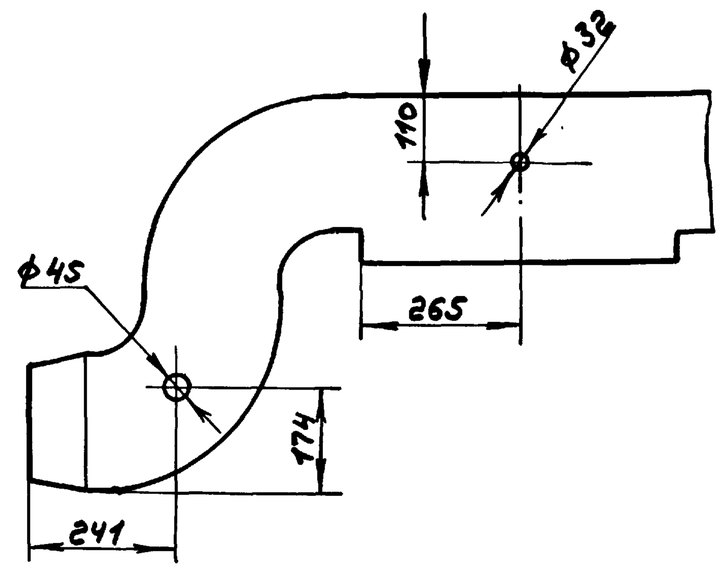

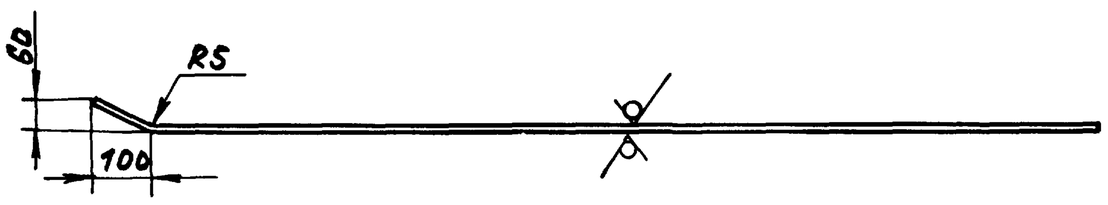

H14, h14, ± IT14/2

Обозначение	Рис.	Масса, кг
Д20А.948.003	1	20,9
-01	2	20,8

Изм	Лист	№ докум	Подп.	Дата
Разраб.		Мордвинкин		9.3.89
Пров.		Мордвинкин		
Т.контр.				
Н.контр.		Мюнтер		
Утв.				

Д20А.948.003

Стенка

Лит.	Масса	Масштаб
И	см. табл.	1:10

Лист | Листов 1

Лист Б-ПН-5 ГОСТ19903-74 / ВСт3сп ГОСТ14637-79

ГПИ Горьковский САНТЕХПРОЕКТ

Копир.

23801-03 5

Формат А4

Альбом 3

Типовой проект 903-1-269.89

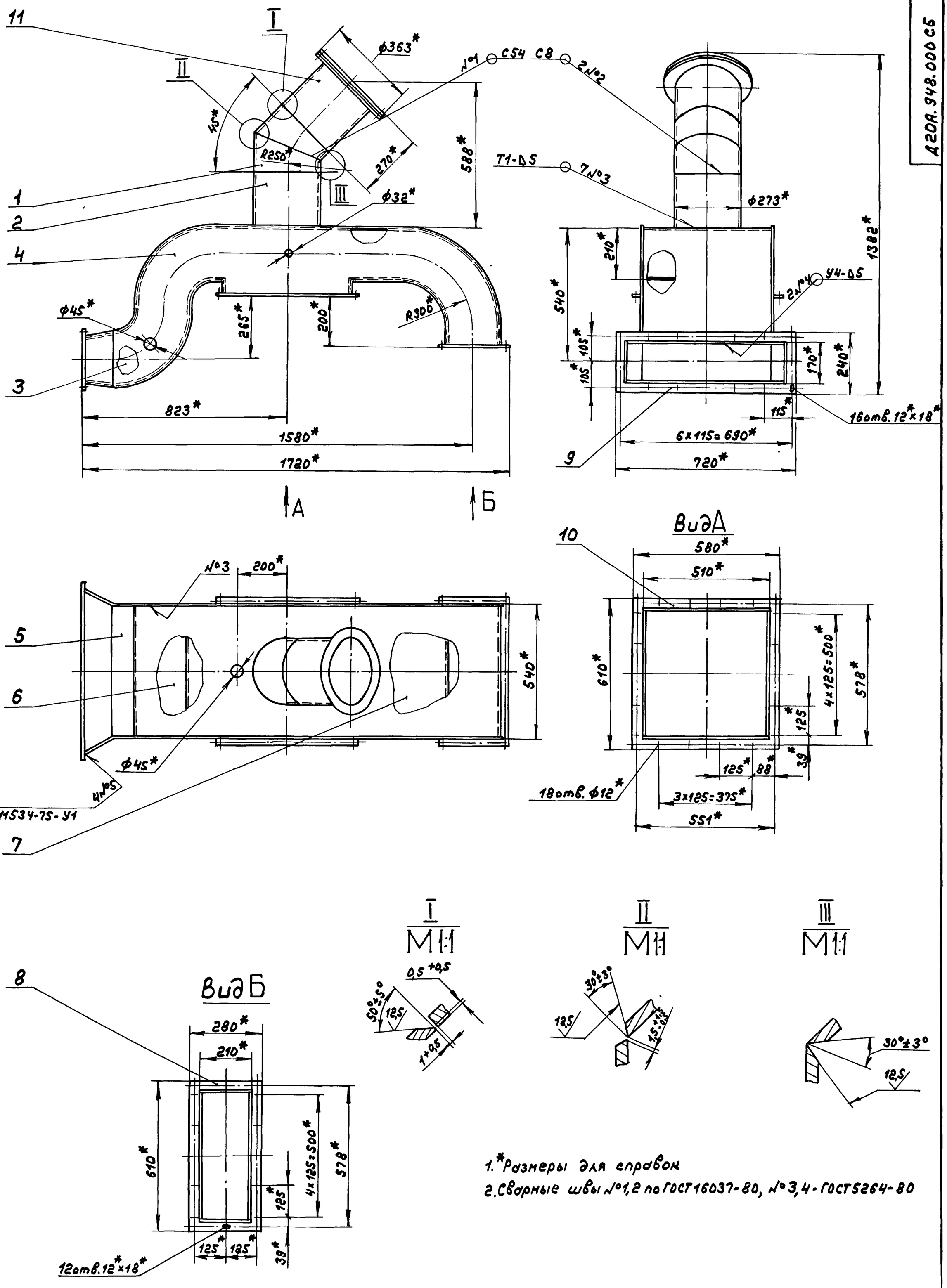

1.*Размеры для справок

2.Сварные швы №1,2 по ГОСТ16037-80, №3,4-ГОСТ5264-80

					Д20А.948.000СБ			
Изм.	Лист	№докум.	Подп.	Дата	Короб с предохранительным клапаном	Лит.	Масса	Масштаб
Разраб.		Мордвинкин		9.3.89		И	165	1:10
Пров.		Мордвинкин				Лист	Листов	
Т.контр.								
Нач.отд.		Вольский				ГПИ Горьковский САНТЕХПРОЕКТ		
Н.контр.		Мюнтер						
Утв.								

Подп. и дата | Инв.№ дубл. | Взам.инв.№ | Подп. и дата | Инв.№ подл.

Альбом 3

Типовой проект 903-1-269.89

Д20А.948.004

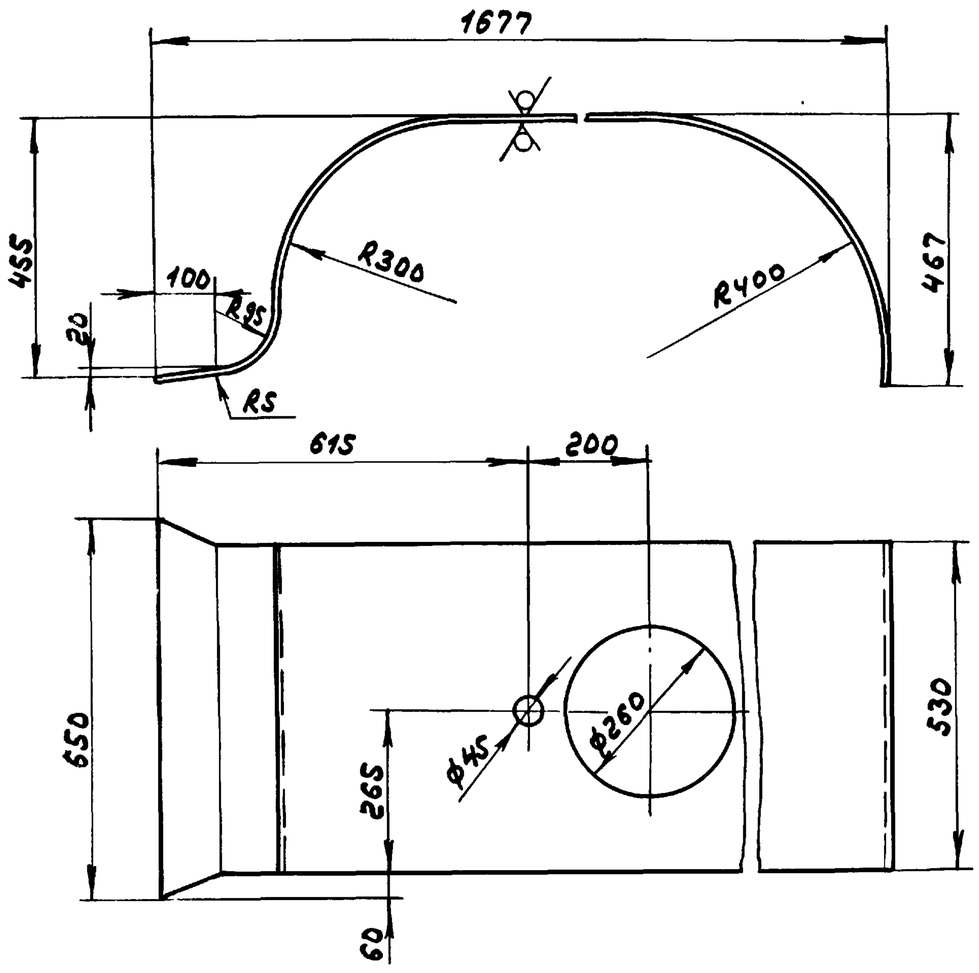

$H14, h14, \pm \frac{IT14}{2}$

Изм	Лист	№ докум.	Подп.	Дата	Д20А.948.004			
Разраб.		Мордвинкин		9.3.89	Стенка	Лит. И	Масса 44	Масштаб 1:10
Пров.		Мордвинкин				Лист	Листов 1	
Т. контр.								
Н. контр.		Мюнтер			Лист Б-ПН-5 ГОСТ 19903-74 / ВСт3сп ГОСТ 14637-79	ГПИ Горьковский САНТЕХПРОЕКТ		
Утв.								

Формат А4

Д20А.948.005

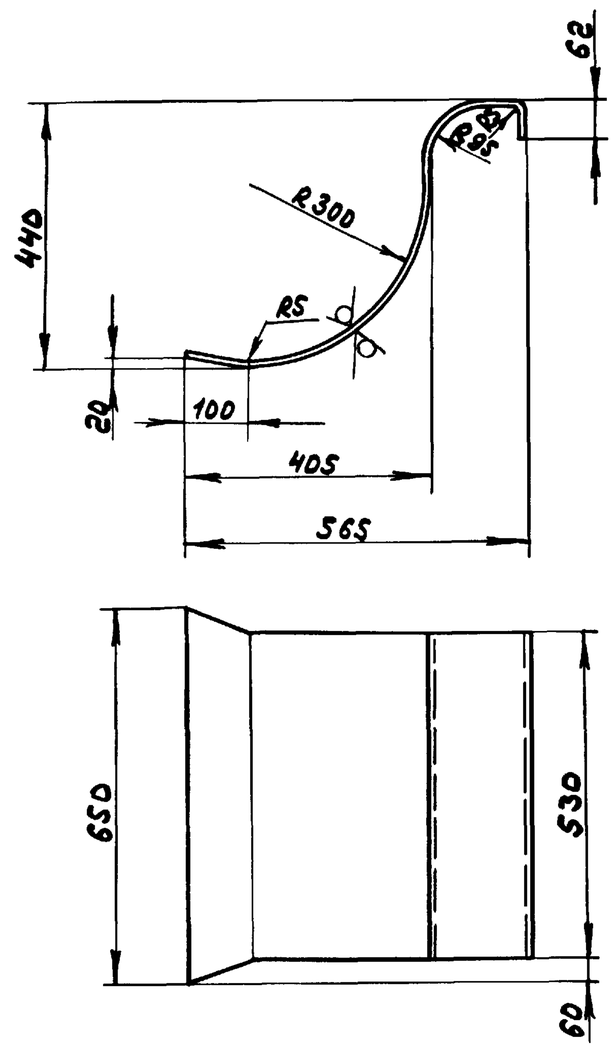

$h14, \pm \frac{IT16}{2}$

Изм	Лист	№ докум.	Подп.	Дата	Д20А.948.005			
Разраб.		Мордвинкин		9.3.89	Стенка	Лит. И	Масса 16,8	Масштаб 1:10
Пров.		Мордвинкин				Лист	Листов 1	
Т. контр.								
Н. контр.		Мюнтер			Лист Б-ПН-5 ГОСТ 19903-74 / ВСт3сп ГОСТ 14637-79	ГПИ Горьковский САНТЕХПРОЕКТ		
Утв.								

Формат А4

Д20А.948.006

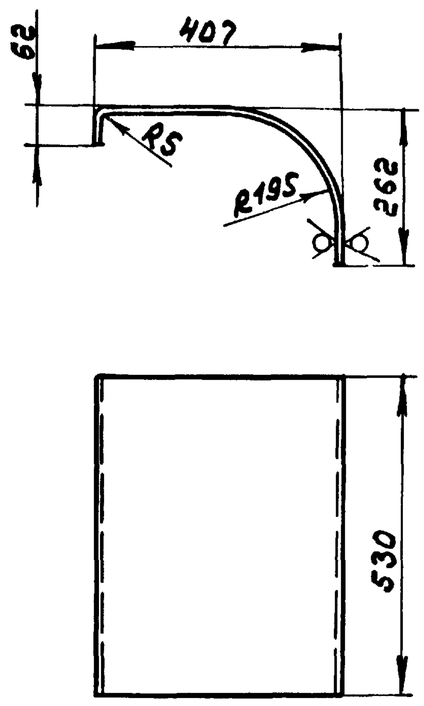

$h14, \pm \frac{IT14}{2}$

Изм	Лист	№ докум.	Подп.	Дата	Д20А.948.006			
Разраб.		Мордвинкин		9.3.89	Стенка	Лит. И	Масса 12	Масштаб 1:10
Пров.		Мордвинкин				Лист	Листов 1	
Т. контр.								
Н. контр.		Мюнтер			Лист Б-ПН-5 ГОСТ 19903-74 / ВСт3сп ГОСТ 14637-79	ГПИ Горьковский САНТЕХПРОЕКТ		
Утв.								

Д20А.948.008

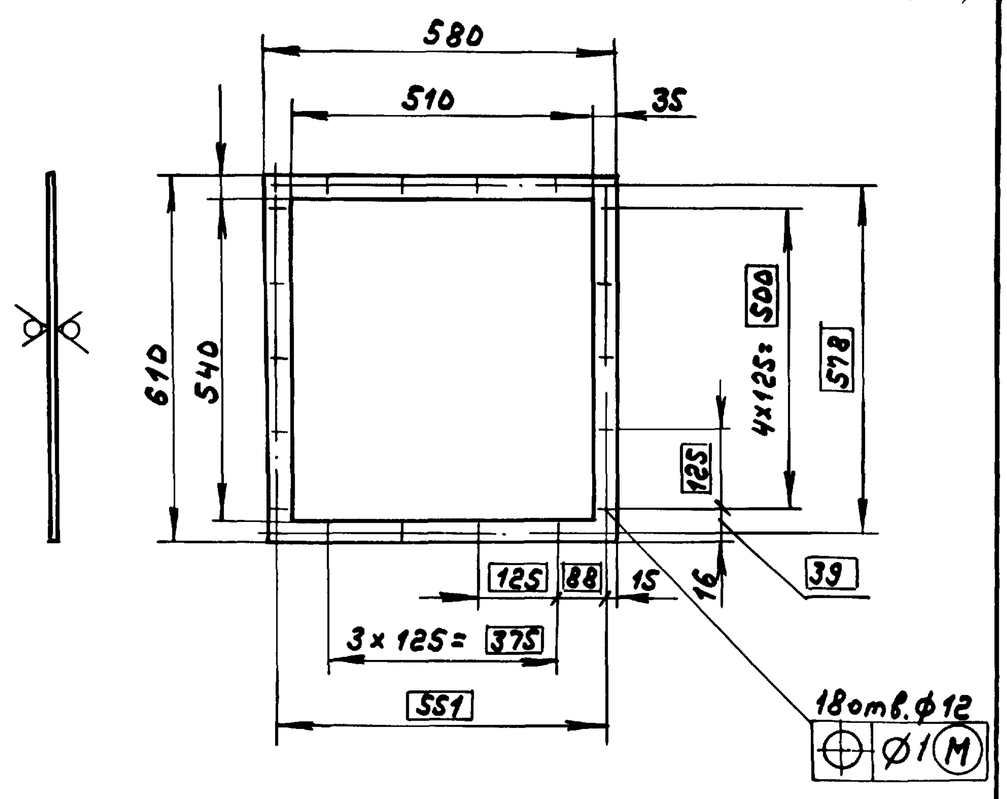

Обозначение	Материал	Масса, кг.
Д20А.948.008	Лист Б-ПН-8 ГОСТ 19903-74 / ВСт3сп ГОСТ 14637-79	5,0
-01	Лист АД1-8 ГОСТ 21631-76	1,9

$H14, h14, \pm \frac{IT14}{2}$

Изм	Лист	№ докум.	Подп.	Дата	Д20А.948.008			
Разраб.		Мордвинкин		9.3.89	Фланец	Лит. И	Масса см. табл.	Масштаб 1:10
Пров.		Мордвинкин				Лист	Листов 1	
Т. контр.								
Н. контр.		Мюнтер			см. табл.	ГПИ Горьковский САНТЕХПРОЕКТ		
Утв.								

Формат А4

Инв. № подл. | Подп. и дата | Взам. инв. № | Инв. № дубл. | Подп. и дата

Альбом 3

Типовой проект 903-1-269.89

Д20А.948.007

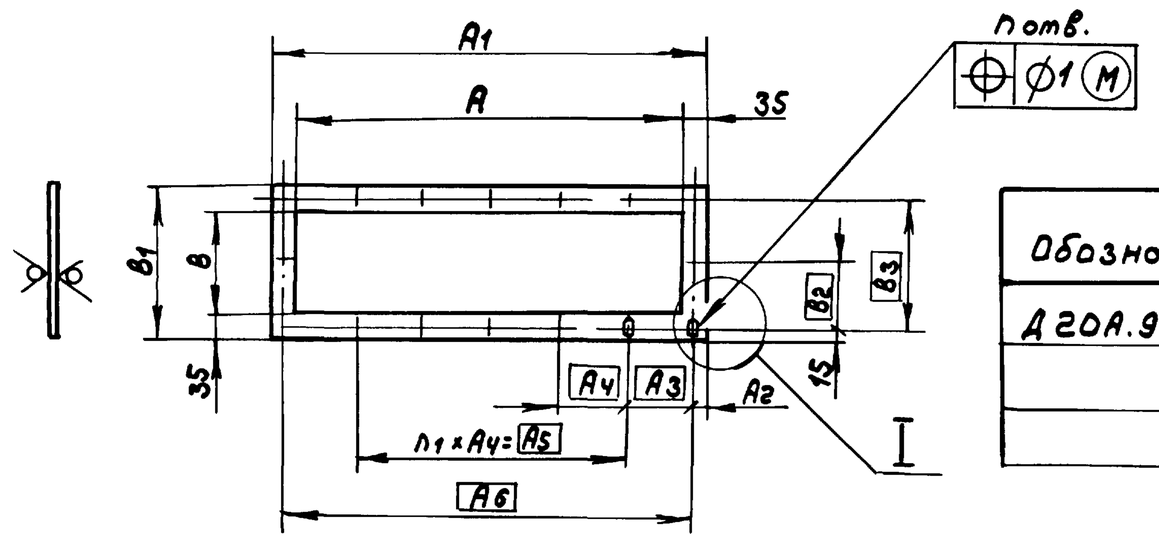

Обозначение	Размеры, мм												n	n1	Масса, кг
	A	A1	A2	A3	A4	A5	A6	B	B1	B2	B3				
Д20А.948.007	540	610	16	39	125	500	578	210	280	125	250		12	4	3,76
-01	650	720	15	—	115	690	—	170	240	105	210		16	6	3,74

I
M1:1

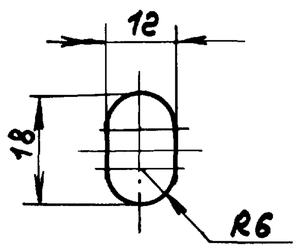

H14, h14 ± IT14/2

					Д20А.948.007		
Изм	Лист	№ докум.	Подп.	Дата	Фланец	Лит. И	Масса см. табл. / Масштаб —
Разраб.	Мордвинкин			9.3.89		Лист	Листов 1
Пров.	Мордвинкин						
Т.контр.							
Н.контр.	Мюнтер				Лист Б-ПН-8 ГОСТ 19903-74 / Вст3сп ГОСТ 14637-79	ГПИ Горьковский САНТЕХПРОЕКТ	
Утв.							

Формат А3

Д20А.949.001

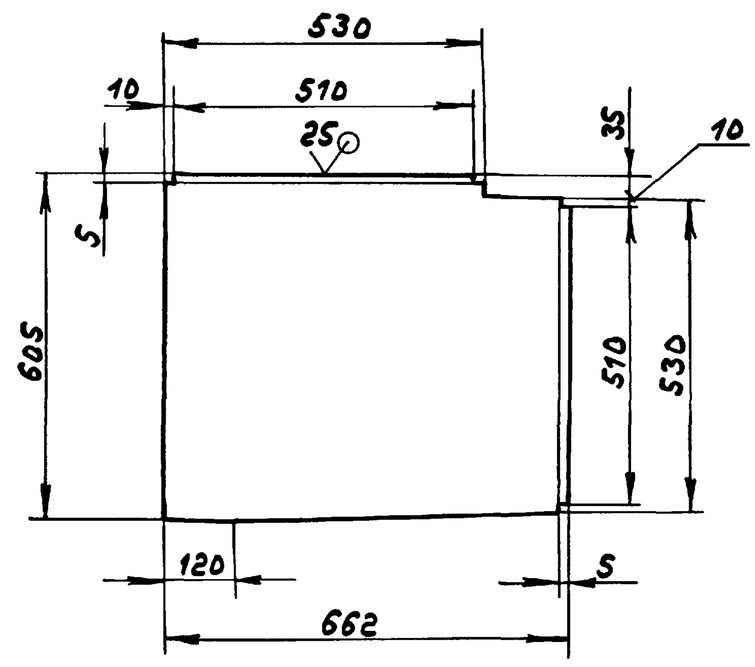

h14, ± IT14/2

					Д20А.949.001		
Изм	Лист	№ докум.	Подп.	Дата	Стенка	Лит. И	Масса 4,7 / Масштаб 1:10
Разраб.	Мордвинкин			9.03.89		Лист	Листов 1
Пров.	Мордвинкин						
Т.контр.							
Н.контр.	Мюнтер				Лист АД1-5 ГОСТ 21631-76	ГПИ Горьковский САНТЕХПРОЕКТ	
Утв.							

Копир

23801-03 8

Формат А4

Формат	Зона	Поз.	Обозначение	Наименование	Кол.	Примечание
				Документация		
А2			Д20А.949.000СБ	Сборочный чертеж		
				Детали		
А4		1	Д20А.948.008-01	Фланец	2	
А4		2	Д20А.949.001	Стенка	1	
А4		3	Д20А.949.002	Стенка	1	
Б4		4	Д20А.949.003	Стенка		
				Лист АД1-5 ГОСТ 21631-76		
				(530×605) h14 25	1	4,3кг
А4		5	Д20А.949.004	Ребро	4	
Б4		6	Д20А.949.005	Патрубок		
				Труба АД1-28×4 ГОСТ 18482-79		
				L=97 h14 25	1	0,03кг
А4		7	Д20А.949.006	Фланец	1	
А4		8	Д20А.949.007	Дно	1	
А4		9	Д20А.949.008	Стенка	1	
А4		10	Д20А.949.009	Пластина	2	

					Д20А.949.000		
Изм	Лист	№ докум.	Подп.	Дата	Короб	Лит. И	Лист / Листов 1
Разраб.	Мордвинкин			9.3.89		ГПИ Горьковский САНТЕХПРОЕКТ	
Пров.	Мордвинкин						
Нач.отд.	Вольский						
Н.контр.	Мюнтер						
Утв.							

Формат А4

Альбом 3

Типовой проект 903-1-269.89

Д20А.949.000СБ

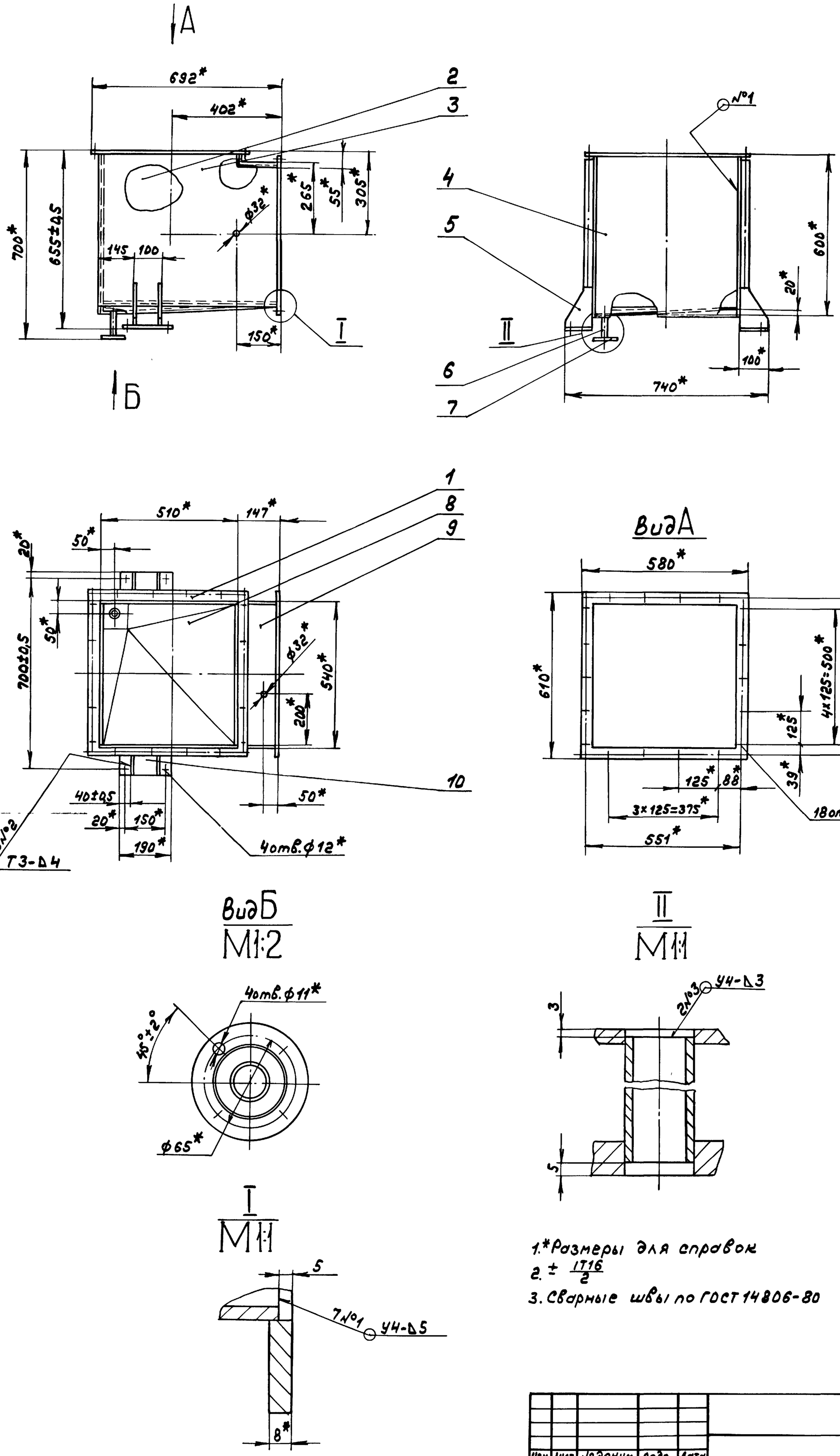

1.* Размеры для справок

2. $\pm \frac{IT16}{2}$

3. Сварные швы по ГОСТ 14806-80

					Д20А.949.000СБ			
Изм.	Лист	№докум.	Подп.	Дата	Короб	Лит.	Масса	Масштаб
Разраб.		Мордвинкин		9.3.89		И	24,7	1:10
Пров.		Мордвинкин				Лист	Листов 1	
Т.контр.						ГПИ Горьковский САНТЕХПРОЕКТ		
Нач.отд.		Вольский						
Н.контр.		Мюнтер						
Утв.								

Инв.№подл. | Подп. и дата | Взам.инв.№ | Инв.№дубл. | Подп. и дата

Копир. 23891 03 0 Формат А2

Альбом 3

Типовой проект 903-1-269.89

А20А.949.002

(√)

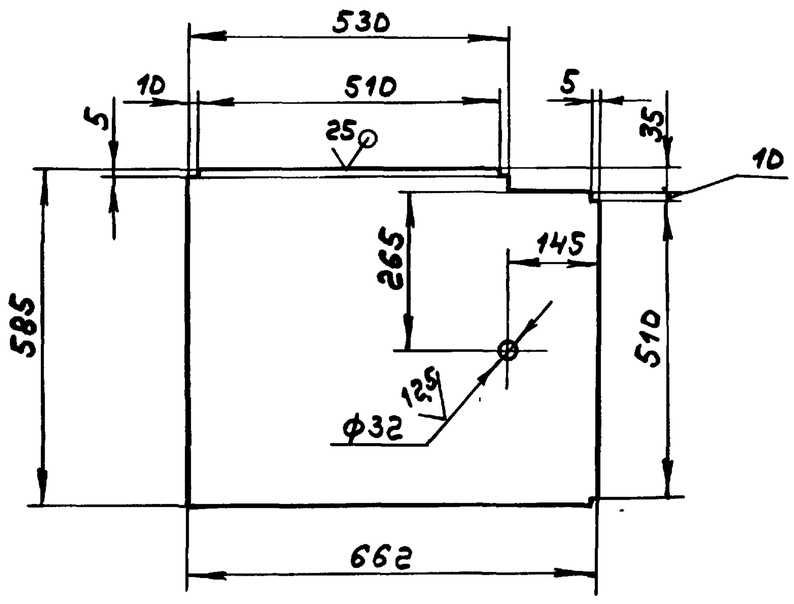

H14, h14, ± IT14/2

Изм	Лист	№ докум.	Подп.	Дата	Д20А.949.002			
Разраб.		Мордвинкин		9.3.89	Стенка	Лит. И	Масса 4,7	Масштаб 1:10
Пров.		Мордвинкин				Лист	Листов 1	
Т.контр.								
Н.контр.		Мюнтер			Лист АД1-5 ГОСТ 21631-76	ГПИ Горьковский САНТЕХПРОЕКТ		
Утв.								

Подп. и дата | Инв.№ дубл. | Взам.инв.№ | Подп. и дата | Инв.№ подл.

Формат А4

А20А.949.004

(√)

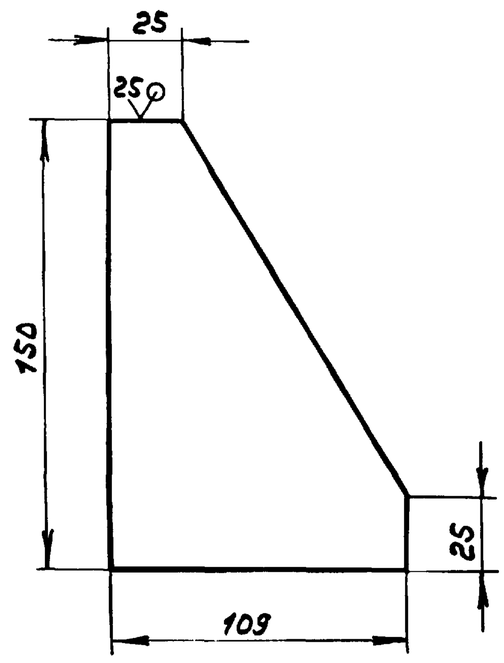

h14, ± IT14/2

Изм	Лист	№ докум.	Подп.	Дата	Д20А.949.004			
Разраб.		Мордвинкин		9.3.89	Ребро	Лит. И	Масса 0,16	Масштаб 1:2
Пров.		Мордвинкин				Лист	Листов 1	
Т.контр.								
Н.контр.		Мюнтер			Лист АД1-8 ГОСТ 21631-76	ГПИ Горьковский САНТЕХПРОЕКТ		
Утв.								

Подп. и дата | Инв.№ дубл. | Взам.инв.№ | Подп. и дата | Инв.№ подл.

Формат А4

А20А.949.006

125/(√)

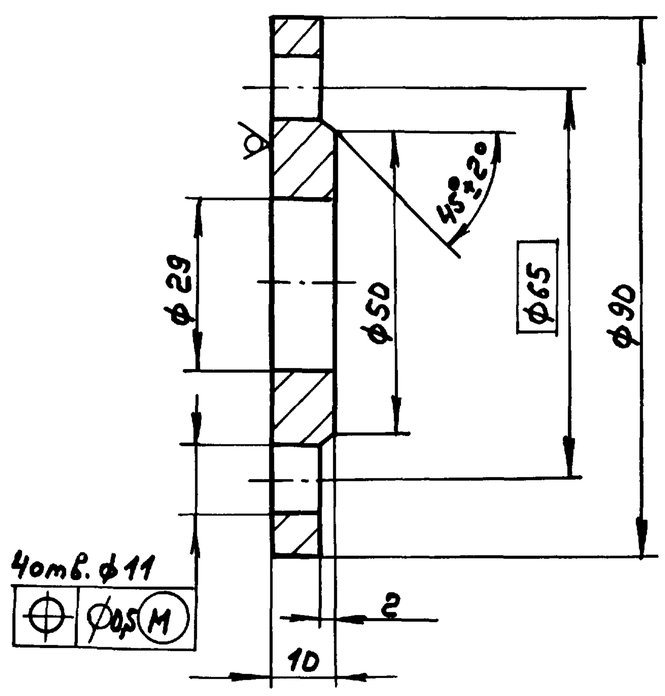

H14, h14, ± IT14/2

Изм	Лист	№ докум.	Подп.	Дата	Д20А.949.006			
Разраб.		Мордвинкин		9.3.89	Фланец	Лит. И	Масса 0,14	Масштаб 1:1
Пров.		Мордвинкин				Лист	Листов 1	
Т.контр.								
Н.контр.		Мюнтер			Лист АД1-10,5 ГОСТ 21631-76	ГПИ Горьковский САНТЕХПРОЕКТ		
Утв.								

Подп. и дата | Инв.№ дубл. | Взам.инв.№ | Подп. и дата | Инв.№ подл.

Формат А4

А20А.949.007

25/(√)

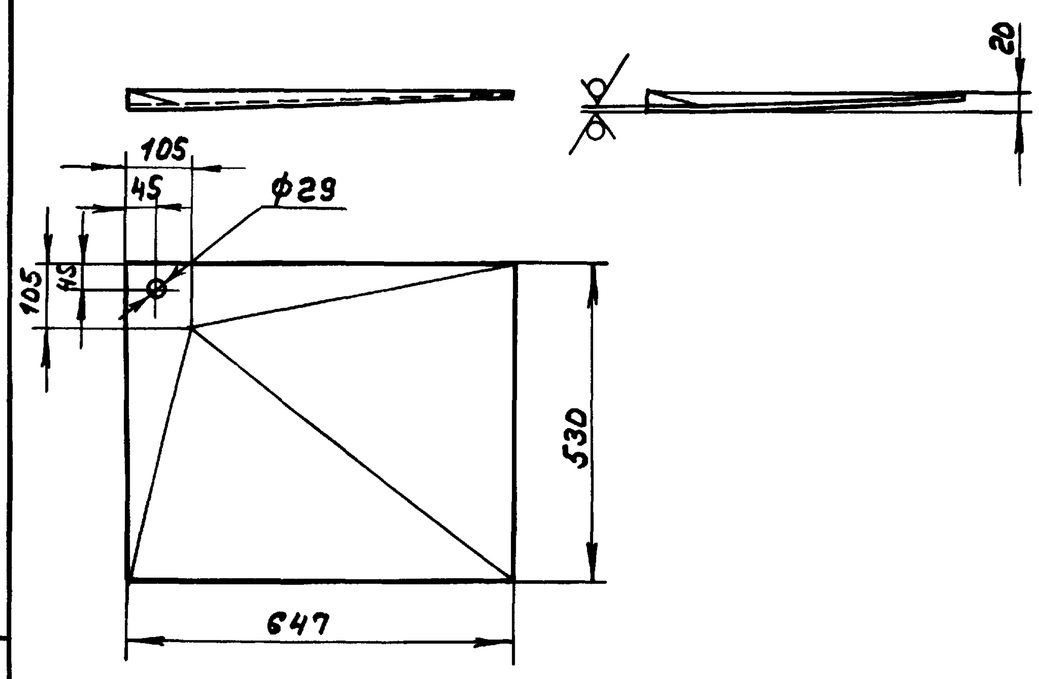

1. H14, h14, ± IT16/2

2. Радиусы гиба 5мм.

Изм	Лист	№ докум.	Подп.	Дата	Д20А.949.007			
Разраб.		Мордвинкин		9.3.89	Дно	Лит. И	Масса 4,6	Масштаб 1:10
Пров.		Мордвинкин				Лист	Листов 1	
Т.контр.								
Н.контр.		Мюнтер			Лист АД1-5 ГОСТ 21631-76	ГПИ Горьковский САНТЕХПРОЕКТ		
Утв.								

Подп. и дата | Инв.№ дубл. | Взам.инв.№ | Подп. и дата | Инв.№ подл.

Формат А4

Альбом 3

Типовой проект 903-1-269.89

Инв. № подл. | Подп. и дата | Взам. инв. № | Инв. № дубл. | Подп. и дата

Д20А.949.008

25/(√)

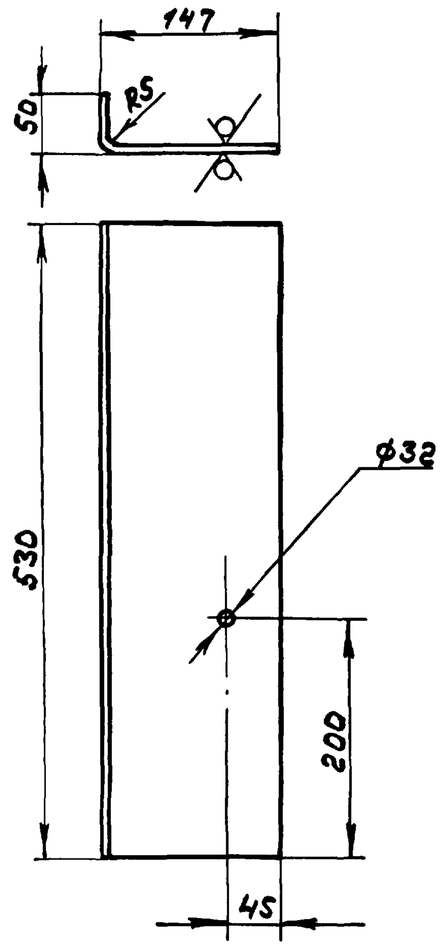

$H14, h14, \pm \frac{IT16}{2}$

Изм.	Лист	№ докум.	Подп.	Дата	Д20А.949.008			
Разраб.		Мордвинкин		9.3.89	Стенка	Лит.	Масса	Масштаб
Пров.		Мордвинкин				И	1,4	1:5
Т. контр.						Лист	Листов 1	
Н. контр.		Мюнтер			Лист АД1-5 ГОСТ 21631-76	ГПИ Горьковский САНТЕХПРОЕКТ		
Утв.								

Формат А4

Д20А.949.009

12,5/(√)

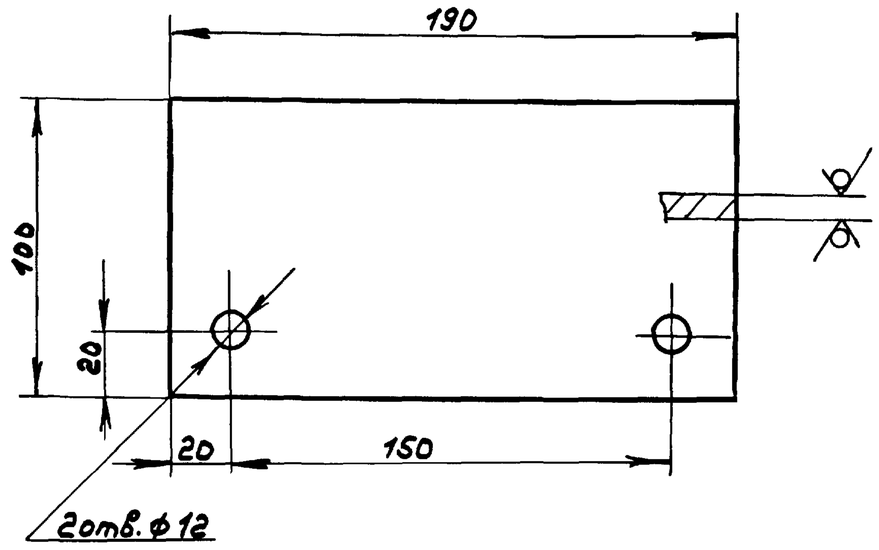

Обозначение	Материал	Масса, кг
Д 20А.949.009	Лист АД1-10 ГОСТ 21631-76	0,17
-01	Лист Б-ПН-10 ГОСТ 19903-74 / ВСт3сп ГОСТ 14637-79	0,5

$H14, h14, \pm \frac{IT14}{2}$

Изм.	Лист	№ докум.	Подп.	Дата	Д20А.949.009			
Разраб.		Мордвинкин		9.3.89	Пластина	Лит.	Масса	Масштаб
Пров.		Мордвинкин				И	см. табл.	1:2
Т. контр.						Лист	Листов 1	
Н. контр.		Мюнтер			см. табл.	ГПИ Горьковский САНТЕХПРОЕКТ		
Утв.								

Формат А4

Формат	Зона	Поз.	Обозначение	Наименование	Кол.	Примечание
				Документация		
А2			Д20А.950.000СБ	Сборочный чертеж		
				Детали		
А3		1	Д20А.948.007	Фланец	1	
А4		2	Д20А.948.008	Фланец	1	
А4		3	Д20А.950.001	Стенка	1	
		4	-01	Стенка	2	
		5	-02	Стенка	1	
А4		6	Д20А.950.002	Стенка	1	
		7	-01	Стенка	1	
А4		8	Д20А.950.003	Фланец	1	
А3		9	Д20А.950.004	Переход	1	

Изм.	Лист	№ докум.	Подп.	Дата	Д20А.950.000			
Разраб.		Мордвинкин		9.3.89	Короб	Лит.	Лист	Листов 1
Пров.		Мордвинкин				И		
Нач. отд.		Вольский				ГПИ Горьковский САНТЕХПРОЕКТ		
Н. контр.		Мюнтер						
Утв.								

Д20А.950.001

6/(√)

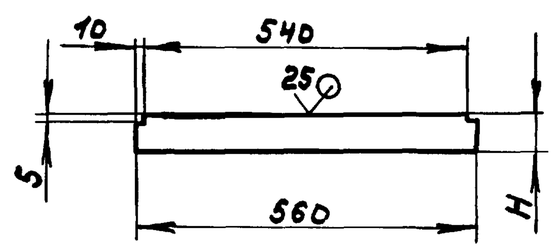

Обозначение	H, мм	Масса, кг
Д20А.950.001	60	1,3
-01	200	4,4
-02	260	5,7

$h14, \pm \frac{IT14}{2}$

Изм.	Лист	№ докум.	Подп.	Дата	Д20А.950.001			
Разраб.		Мордвинкин		9.3.89	Стенка	Лит.	Масса	Масштаб
Пров.		Мордвинкин				И	см. табл.	—
Т. контр.						Лист	Листов 1	
Н. контр.		Мюнтер			Лист Б-ПН-5 ГОСТ 19903-74 / ВСт3сп ГОСТ 14637-79	ГПИ Горьковский САНТЕХПРОЕКТ		
Утв.								

Альбом 3

Типовой проект 903-1-269.89

Д20А.950.000СБ

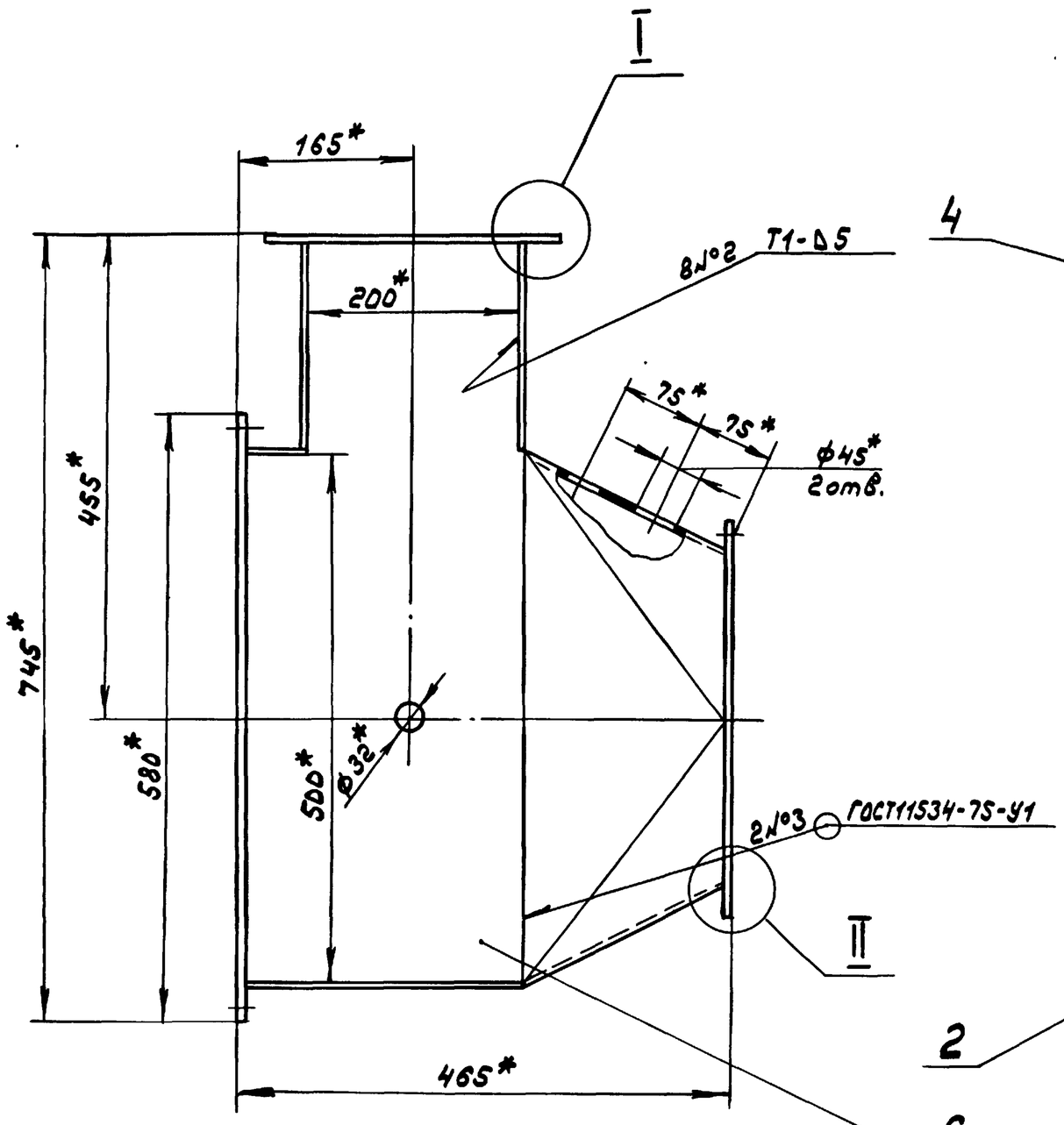

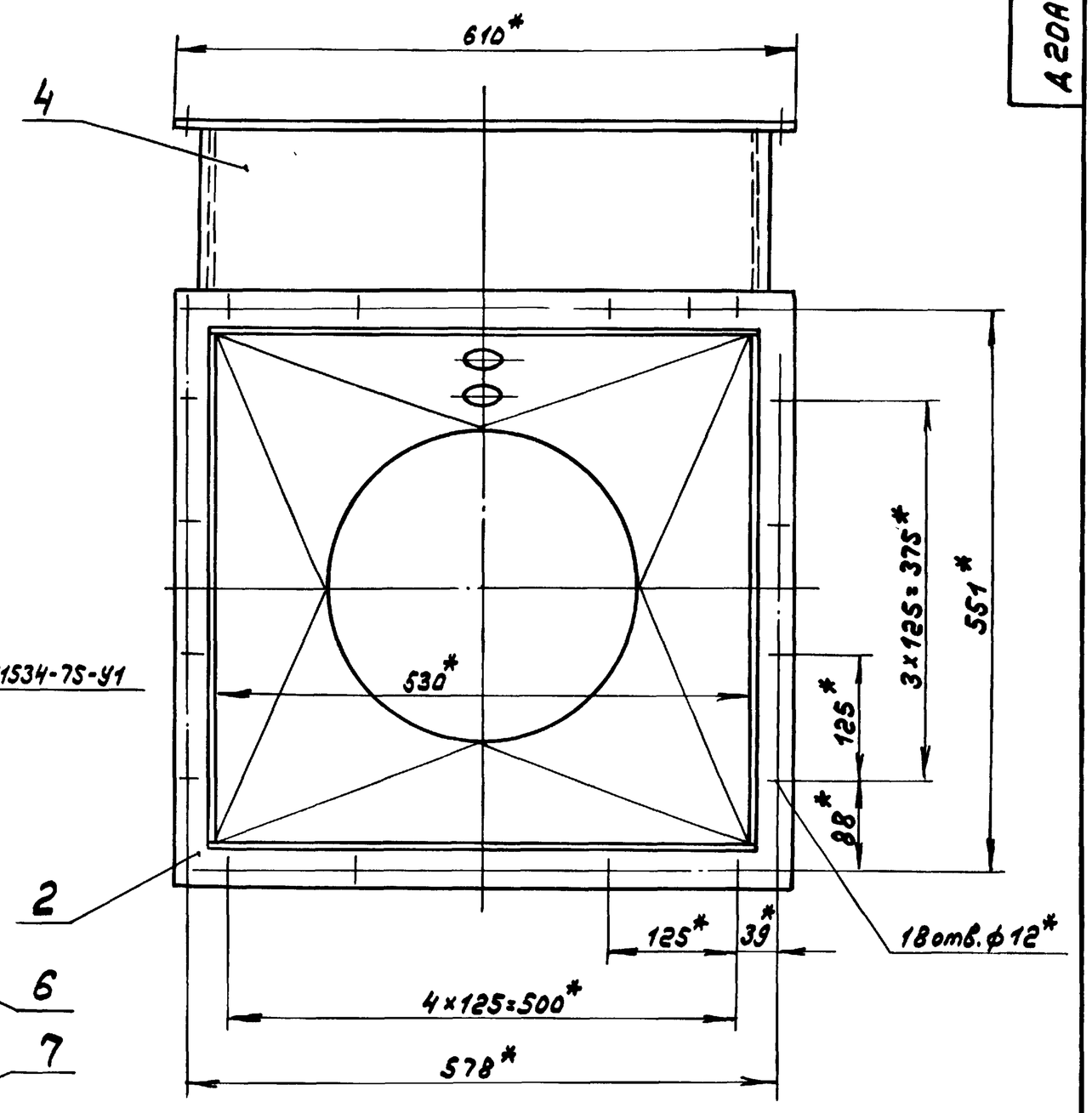

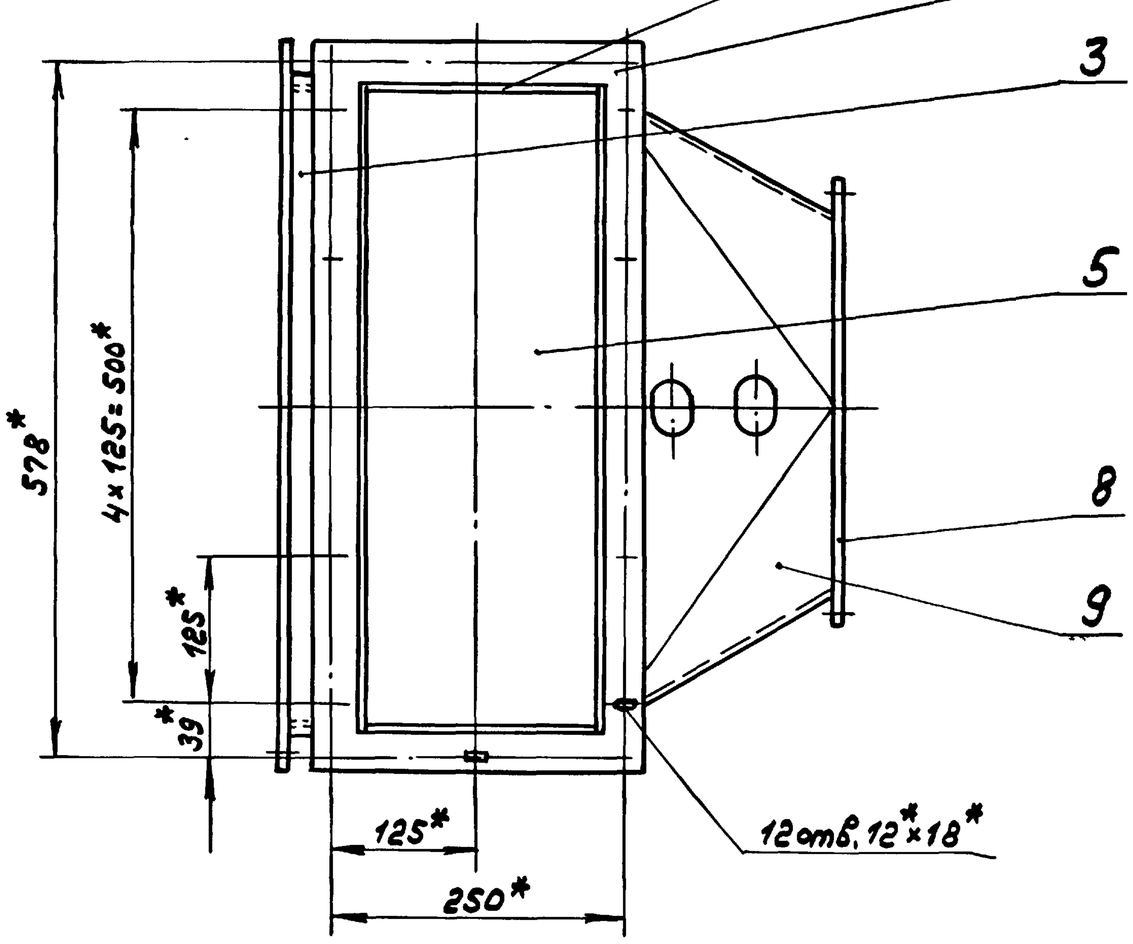

I
М1:1

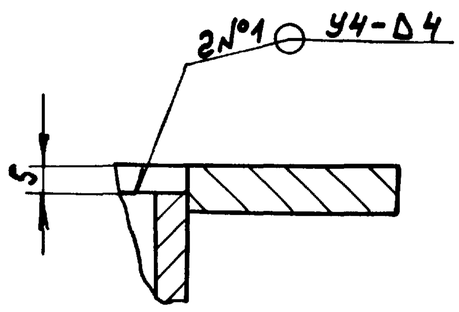

II
М1:1

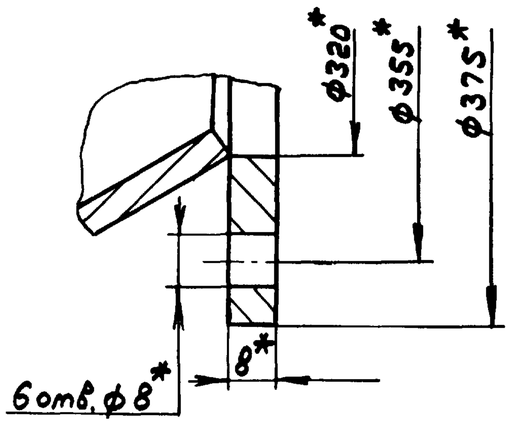

1. *Размеры для справок
2. $\pm \frac{IT16}{2}$
3. Сварные швы №1,2 по ГОСТ 5264-80

Изм.	Лист	№докум.	Подп.	Дата	Д20А.950.000СБ			
Разраб.		Мордвинкин		23.11	Короб	Лит.	Масса	Масштаб
Пров.		Мордвинкин				И	53,5	1:5
Т.контр.						Лист	Листов	
Нач.отд.		Вольский				ГПИ Горьковский САНТЕХПРОЕКТ		
Н.контр.		Мюнтер						
Утв.								

Инв.№подл. | Подп. и дата | Взам.инв.№ | Инв.№дубл. | Подп. и дата

Альбом 3

Типовой проект 903-1-269.89

Д20А.950.002

Рис.1

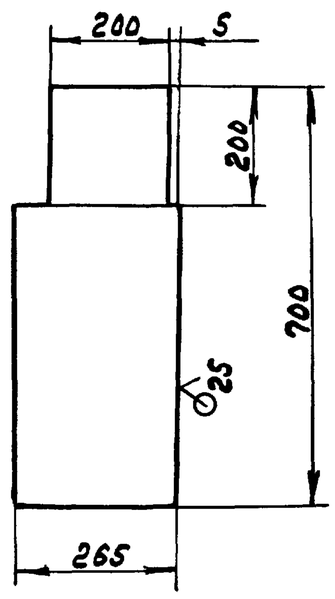

Рис.2
Остальное - см. Рис.1

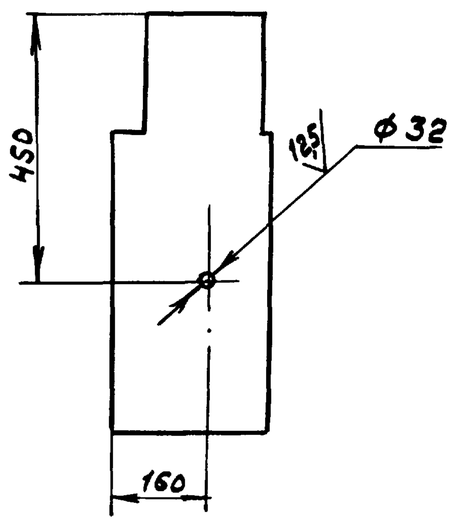

Обозначение	Рис.	Масса, кг
Д20А.950.002	1	6,75
-01	2	6,72

Н14, h14, ± IT14/2

Изм	Лист	№ докум.	Подп.	Дата	Д20А.950.002			
Разраб.		Мордвинкин		9.3.89	Стенка	Лит. И	Масса см. табл.	Масштаб 1:10
Пров.		Мордвинкин				Лист	Листов 1	
Т. контр.								
Н. контр.		Мюнтер			Лист Б-ПН-5 ГОСТ 19903-74 / ВСт3сп ГОСТ 14637-79	ГПИ Горьковский САНТЕХПРОЕКТ		
Утв.								

Подп. и дата | Инв. № дубл. | Взам. инв. № | Подп. и дата | Инв. № подл.

Формат А4

Д20А.950.003

12.5 (√)

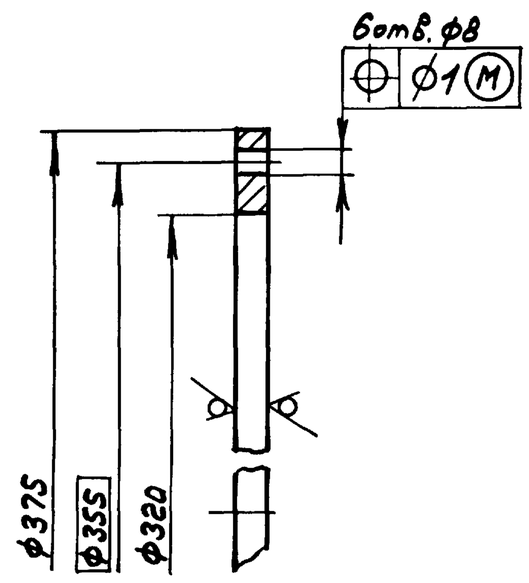

Н14, h14

Изм	Лист	№ докум.	Подп.	Дата	Д20А.950.003			
Разраб.		Мордвинкин		9.3.89	Фланец	Лит. И	Масса 1,84	Масштаб 1:2
Пров.		Мордвинкин				Лист	Листов 1	
Т. контр.								
Н. контр.		Мюнтер			Лист Б-ПН-8 ГОСТ 19903-74 / ВСт3сп ГОСТ 14637-79	ГПИ Горьковский САНТЕХПРОЕКТ		
Утв.								

Подп. и дата | Инв. № дубл. | Взам. инв. № | Подп. и дата | Инв. № подл.

Формат А4

Д20А.950.004

25 (√)

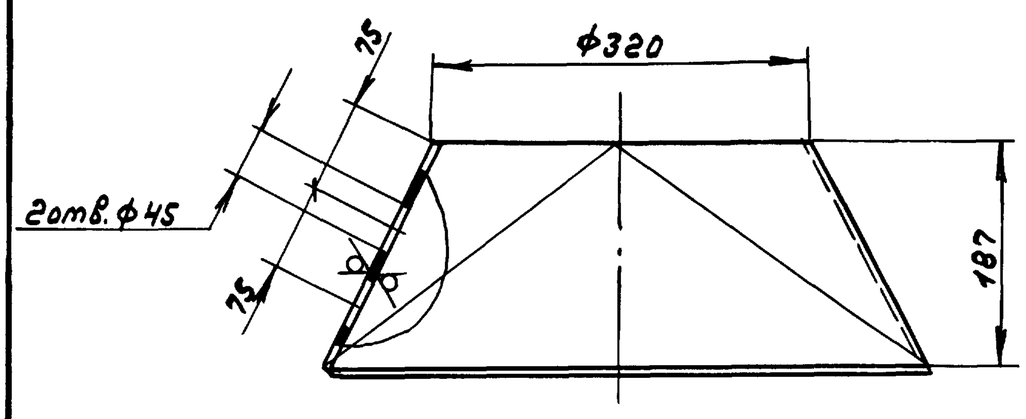

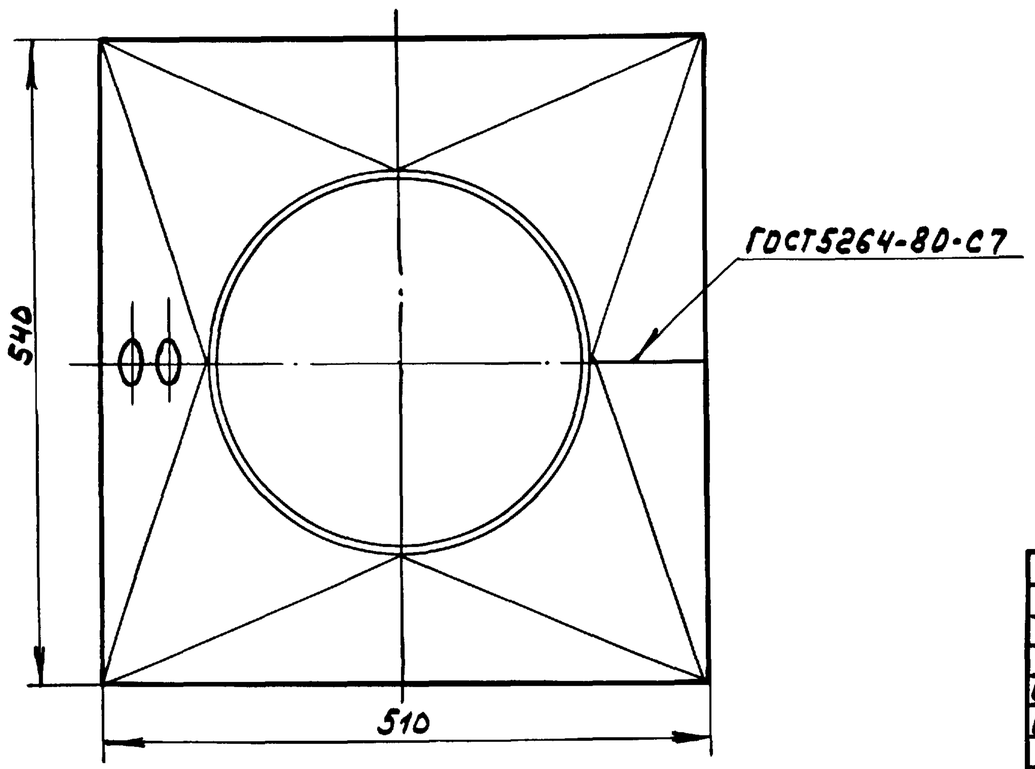

Развертка

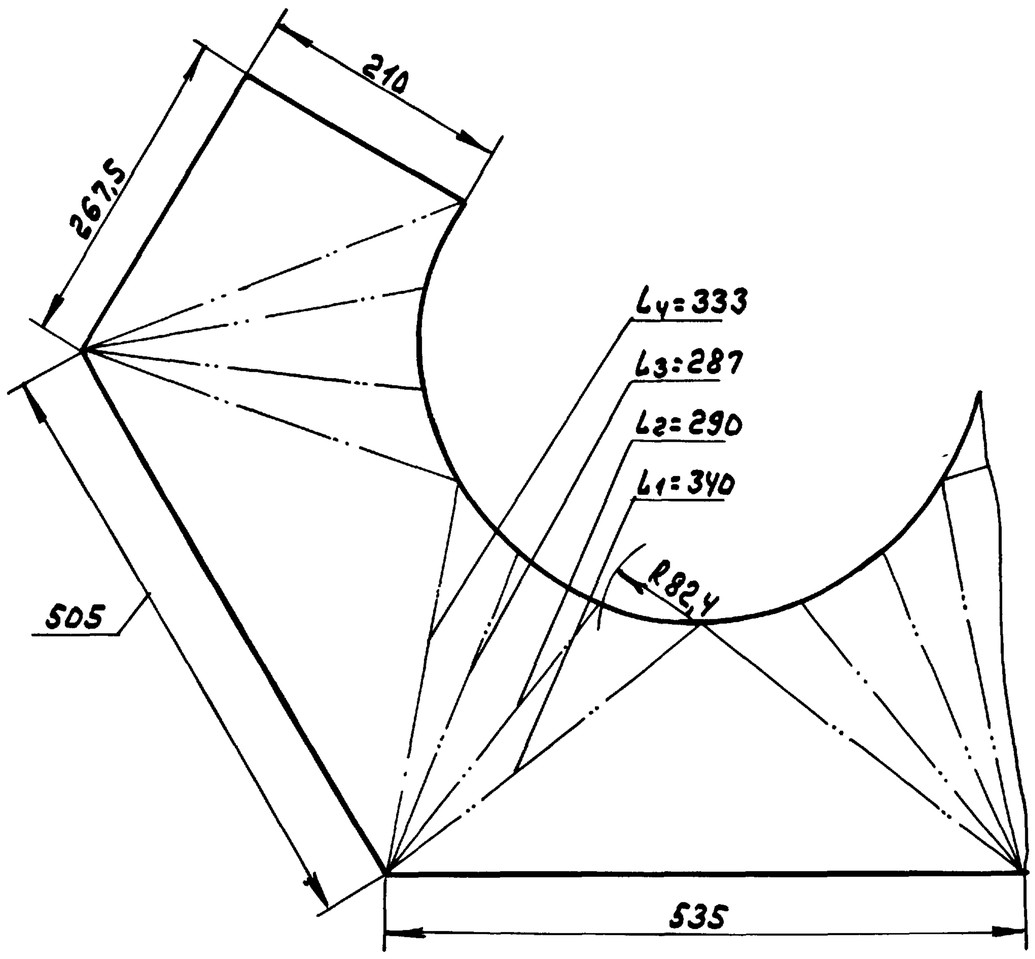

Н14, h14, ± IT14/2

Изм	Лист	№ докум.	Подп.	Дата	Д20А.950.004			
Разраб.		Мордвинкин		9.3.89	Переход	Лит. И	Масса 13,6	Масштаб 1:5
Пров.		Мордвинкин				Лист	Листов 1	
Т. контр.								
Н. контр.		Мюнтер			Лист Б-ПН-5 ГОСТ 19903-74 / ВСт3сп ГОСТ 14637-79	ГПИ Горьковский САНТЕХПРОЕКТ		
Утв.								

Подп. и дата | Инв. № дубл. | Взам. инв. № | Подп. и дата | Инв. № подл.

Копия — 23801-03 13 Формат А3

Альбом 3

Типовой проект 903-1-269.89

Формат	Зона	Поз.	Обозначение	Наименование	Кол.	Примечание
				Документация		
А3			Д20А.951.000СБ	Сборочный чертеж		
				Детали		
А3		1	Д20А.951.001	Переход	1	
Б4		2	Д20А.951.002	Труба		
				Труба 377х4 ГОСТ10704-76 / Д ГОСТ 10705-80		
				L = 606 h14 25/	1	22,3 кг
А4		3	Д20А.951.003	Фланец	1	

Подп. и дата | Инв. № дубл. | Взам. инв. № | Подп. и дата | Инв. № подл.

Изм	Лист	№ докум.	Подп.	Дата
Разраб.		Мордвинкин		9.3.89
Пров.		Мордвинкин		
Нач. отд.		Мюнтер		
Н. контр.		Мюнтер		
Утв.				

Д20А.951.000

Короб

Лит.	Лист	Листов
И		1

ГПИ Горьковский САНТЕХПРОЕКТ

Формат А4

Д20А.951.003

12,5/(√)

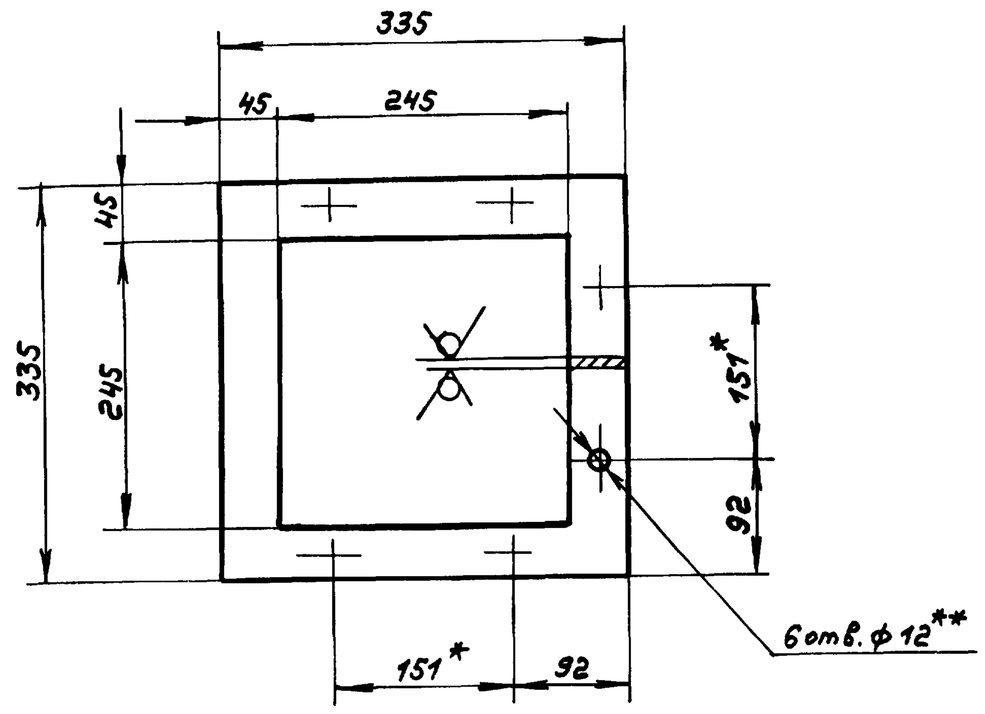

1. *Размеры для справок
2. **Обработать по фланцу дымососа Д-3,5
3. H14, h14, ± IT14/2

Подп. и дата | Инв. № дубл. | Взам. инв. № | Подп. и дата | Инв. № подл.

Изм	Лист	№ докум.	Подп.	Дата
Разраб.		Мордвинкин		9.3.89
Пров.		Мордвинкин		
Т. контр.				
Н. контр.		Мюнтер		
Утв.				

Д20А.951.003

Фланец

Лит.	Масса	Масштаб
И	3,2	1:5

Лист | Листов 1

Лист 6-ПН-8 ГОСТ19903-74 / Вст3сп ГОСТ14637-75

ГПИ Горьковский САНТЕХПРОЕКТ

Формат А4

Д20А.951.000СБ

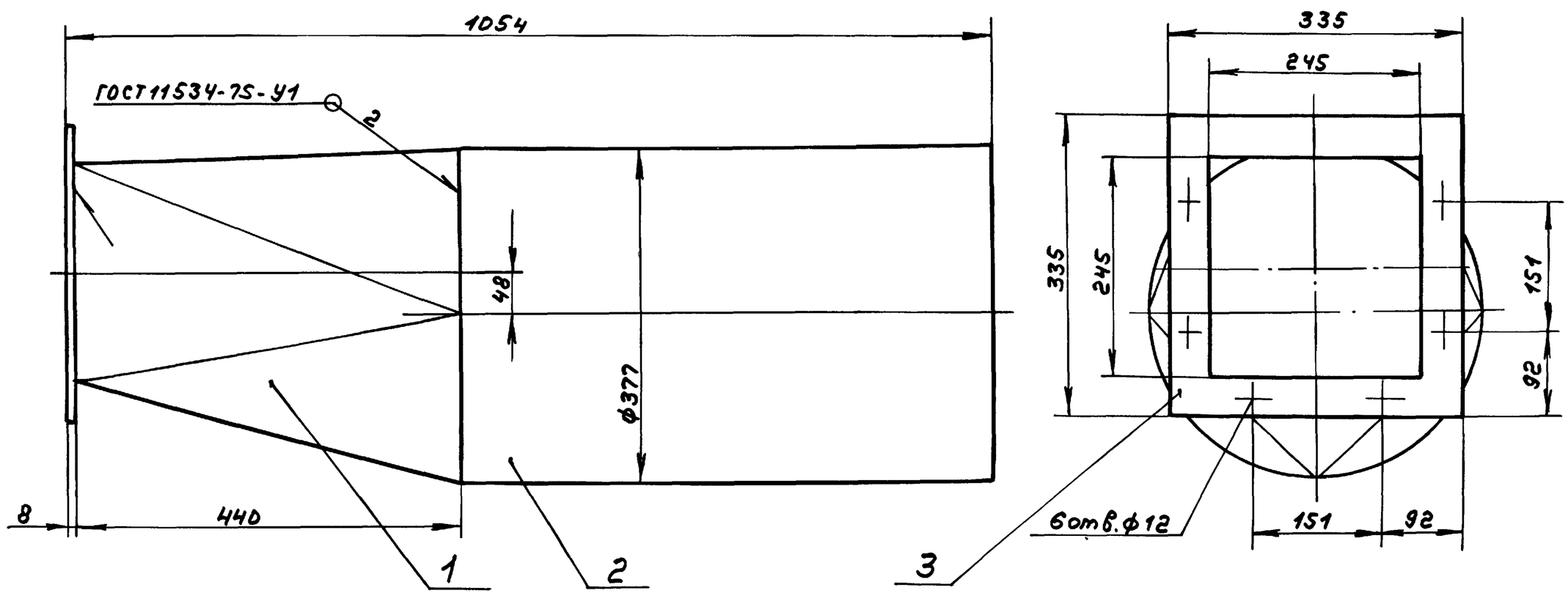

Размеры для справок

Подп. и дата | Инв. № дубл. | Взам. инв. № | Подп. и дата | Инв. № подл.

Изм	Лист	№ докум.	Подп.	Дата
Разраб.		Мордвинкин		9.3.89
Пров.		Мордвинкин		
Т. контр.		Вольский		
Нач. отд.		Вольский		
Н. контр.		Мюнтер		
Утв.				

Д20А.951.000СБ

Короб

Лит.	Масса	Масштаб
И	40,3	1:5

Лист | Листов 1

ГПИ Горьковский САНТЕХПРОЕКТ

Альбом 3

Типовой проект 903-1-269.89

Д20А.951.001

25 (√)

Развертка
М1:10

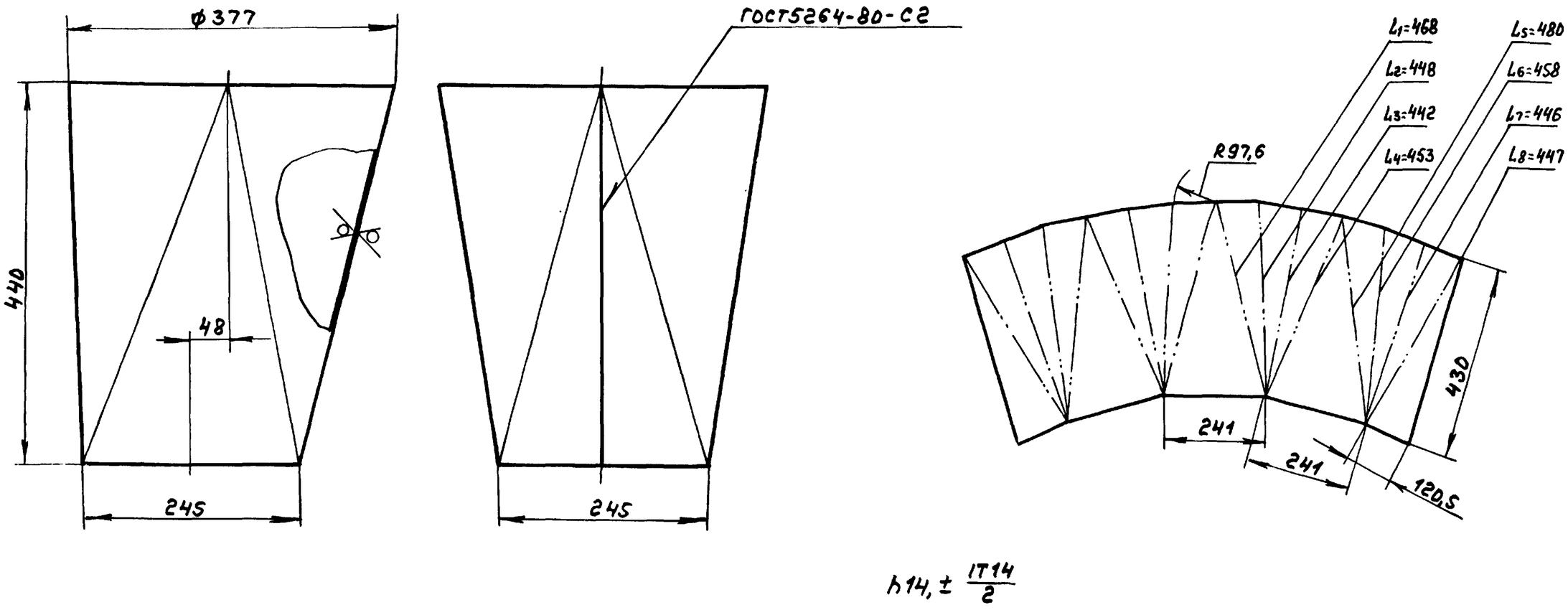

					Д20А.951.001			
Изм.	Лист	№ докум.	Подп.	Дата	Переход	Лит.	Масса	Масштаб
Разраб.		Мордвинкин		9.3.89		И	14,8	1:5
Пров.		Мордвинкин				Лист	Листов 1	
Т.контр.					Лист Б-ПН-4 ГОСТ 19903-74 / Вст3сп ГОСТ14637-79	ГПИ Горьковский САНТЕХПРОЕКТ		
Н.контр.		Мюнтер						
Утв.								

Формат А3

Формат	Зона	Поз.	Обозначение	Наименование	Кол.	Примечание
				Документация		
А3			Д20А.952.000СБ	Сборочный чертеж		
				Сборочные единицы		
А4		1	Д20А.952.010	Короб	1	
А4		2	Д20А.952.020	Подставка	1	

Д20А.952.000

Изм.	Лист	№ докум.	Подп.	Дата	Устройство ограждающее	Лит.	Лист	Листов
Разраб.		Мордвинкин		9.3.89		И		1
Пров.		Мордвинкин				ГПИ Горьковский САНТЕХПРОЕКТ		
Нач.отд.		Вольский						
Н.контр.		Мюнтер						
Утв.								

Д20А.952.001

125 (√)

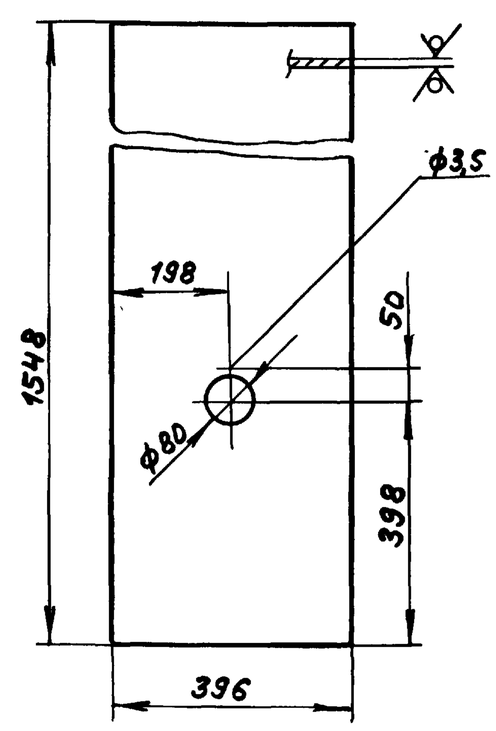

H14, h14, ± IT14/2

					Д20А.952.001			
Изм.	Лист	№ докум.	Подп.	Дата	Стенка	Лит.	Масса	Масштаб
Разраб.		Мордвинкин		9.3.89		И	9,6	1:10
Пров.		Мордвинкин				Лист	Листов 1	
Т.контр.					Лист Б-ПН-2 ГОСТ 19903-74 / 3-Ш-Н-Вст3сп ГОСТ16523-70	ГПИ Горьковский САНТЕХПРОЕКТ		
Н.контр.		Мюнтер						
Утв.								

Инв.№ подл. | Подп. и дата | Взам.инв.№ | Инв.№ дубл. | Подп. и дата

Альбом 3

Д20А.952.000СБ

Типовой проект 903-1-269.89

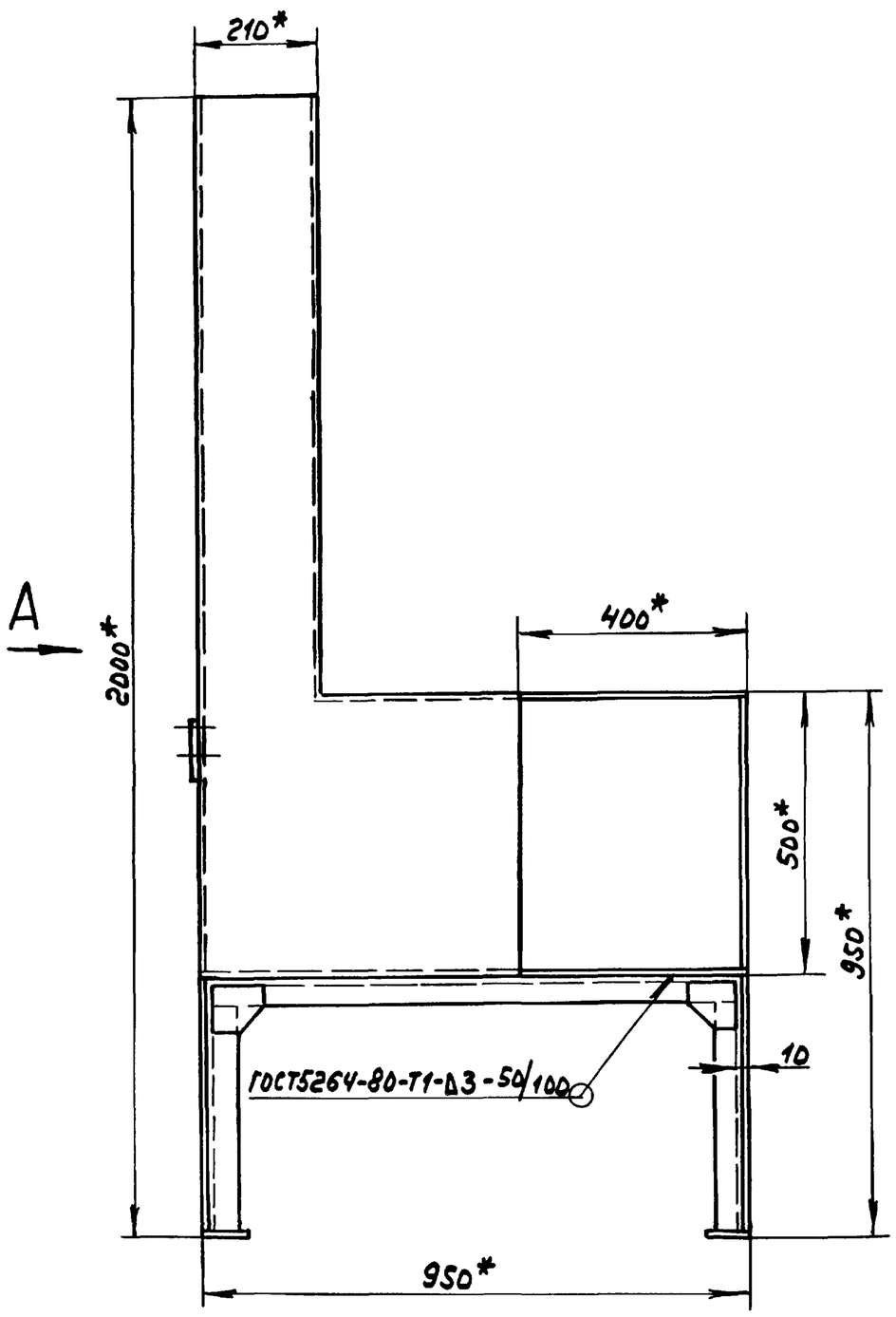

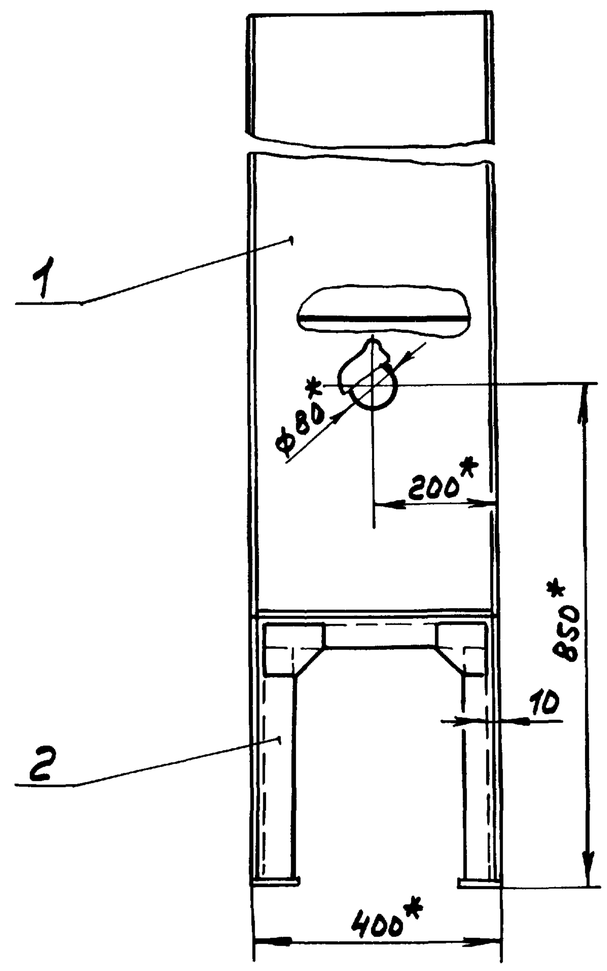

1.* Размеры для справок

2. $\pm \frac{IT16}{2}$

Изм	Лист	№ докум.	Подп.	Дата	Д20А.952.000СБ			
Разраб.		Мордвинкин		9.3.89	Устройство ограждающее	Лит. И	Масса 59,7	Масштаб 1:10
Пров.		Мордвинкин				Лист	Листов 1	
Т.контр.						ГПИ Горьковский САНТЕХПРОЕКТ		
Нач.отд.		Вольский						
Н.контр.		Мюнтер						
Утв.								

Формат А3

Инв.№ подл. | Подп. и дата | Взам.инв.№ | Инв.№ дубл. | Подп. и дата

Д20А.952.010

Формат	Зона	Поз.	Обозначение	Наименование	Кол.	Примечание
				Документация		
А3			Д20А.952.010СБ	Сборочный чертеж		
				Детали		
А4		1	Д20А.952.001	Стенка	1	
				Стенка		
				Лист Б-ПН-2 ГОСТ19903-74		
				3-$\frac{II}{Б}$-Н-ВСт3сп ГОСТ16523-70		
Б4		2	Д20А.952.002	(396×1050) h14 25/	1	6,52кг
Б4		3	Д20А.952.003	(396×742) h14 25/	1	4,62кг
Б4		4	Д20А.952.004	(396×496) h14 25/	1	3,09кг
Б4		5	Д20А.952.005	(396×950) h14 25/	1	5,91кг
А4		6	Д20А.952.006	Стенка	1	
		7	-01	Стенка	1	
А4		8	Д20А.952.007	Крышка	1	
				Стандартные изделия		
		9		Заклепка 3×8 ГОСТ10299-80	1	

Изм	Лист	№ докум.	Подп.	Дата	Д20А.952.010			
Разраб.		Мордвинкин		9.3.89	Короб	Лит. И	Лист	Листов 1
Пров.		Мордвинкин				ГПИ Горьковский САНТЕХПРОЕКТ		
Нач.отд.								
Н.контр.		Мюнтер						
Утв.								

Д20А.952.006

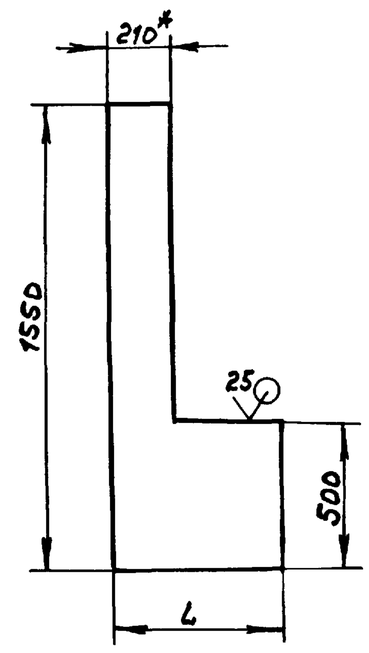

Обозначение	L, мм	Масса, кг.
Д20А.952.006	550	7,77
-01	950	10,9

h 14.

Изм	Лист	№ докум.	Подп.	Дата	Д20А.952.006			
Разраб.		Мордвинкин		9.3.89	Стенка	Лит. И	Масса см. табл.	Масштаб —
Пров.		Мордвинкин				Лист	Листов 1	
Т.контр.						ГПИ Горьковский САНТЕХПРОЕКТ		
Н.контр.		Мюнтер			Лист Б-ПН-2 ГОСТ19903-74; 3-$\frac{II}{Б}$-Н-ВСт3сп ГОСТ16523-70			
Утв.								

Альбом 3

Типовой проект 903-1-269.89

Д20А.952.010СБ

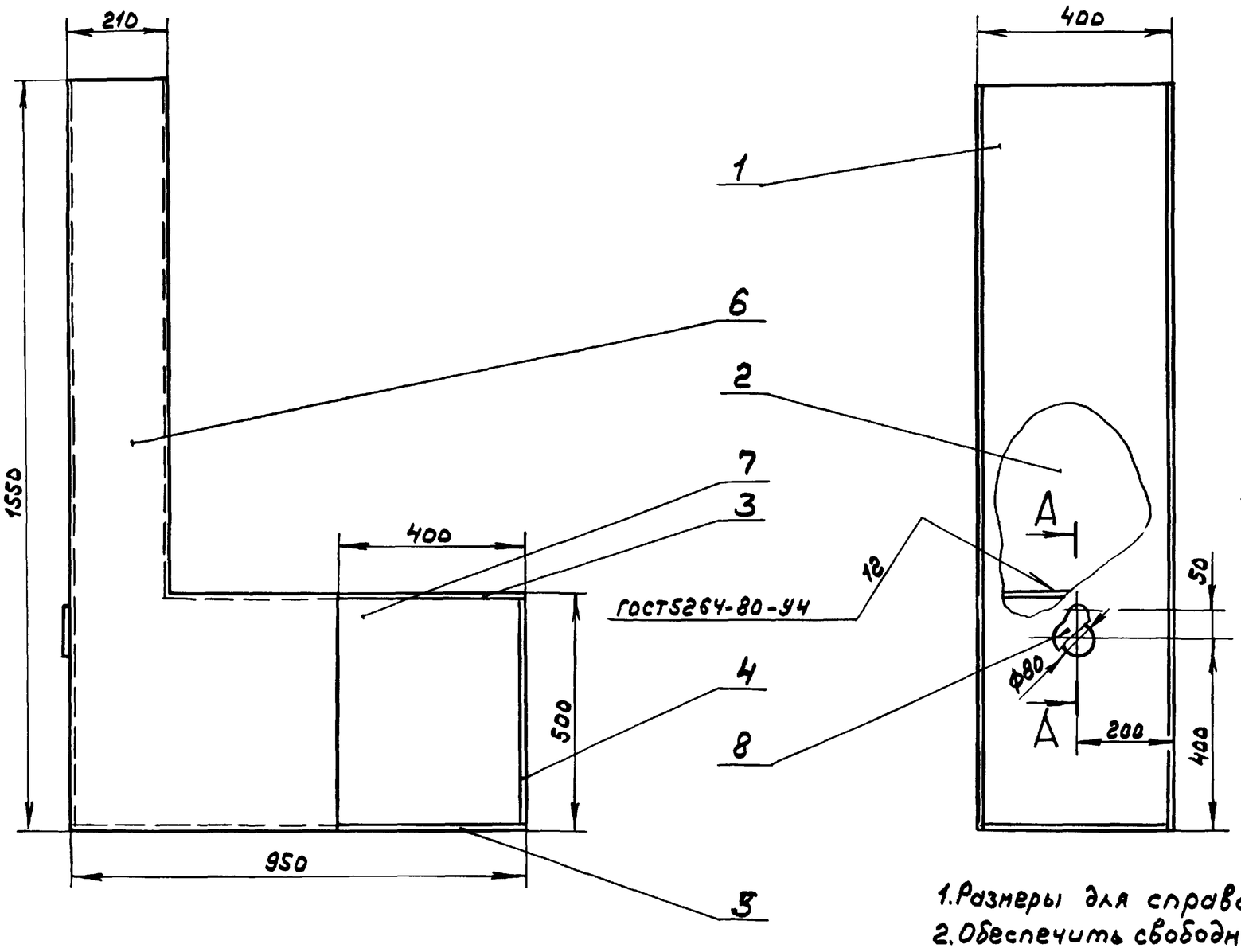

1. Размеры для справок.
2. Обеспечить свободное вращение детали поз. 8 на оси.

					Д20А.952.010СБ		
Изм.	Лист	№докум.	Подп.	Дата	Короб	Лит.	Масса / Масштаб
Разраб.		Мордвинкин		9.3.89		И	48,5 / 1:10
Пров.		Мордвинкин				Лист	Листов 1
Т.контр.						ГПИ Горьковский САНТЕХПРОЕКТ	
Н.контр.		Мюнтер					
Утв.							

Формат А3

Д20А.952.007

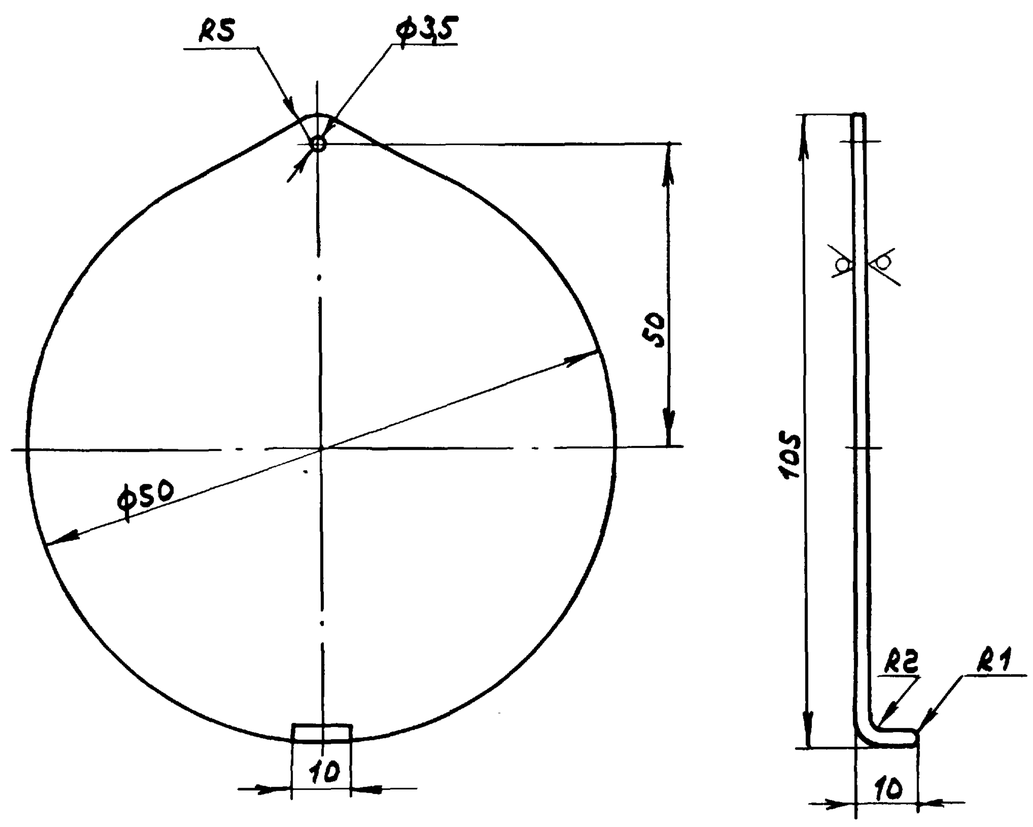

Н14, h14, ± IT14/2

					Д20А.952.007		
Изм.	Лист	№докум.	Подп.	Дата	Крышка	Лит.	Масса / Масштаб
Разраб.		Мордвинкин		9.3.89		И	0,03 / 1:1
Пров.		Мордвинкин				Лист	Листов 1
Т.контр.						ГПИ Горьковский САНТЕХПРОЕКТ	
Н.контр.		Мюнтер			Лист Б-ПН-2 ГОСТ19903-74 / 3-IV-Н-Вст3сп ГОСТ16523-70		
Утв.							

Формат А4

Формат	Зона	поз.	Обозначение	Наименование	Кол.	Примечание
				Документация		
А3			Д20А.952.020СБ	Сборочный чертеж		
				Детали		
А4		1	Д20А.952.008	Косынка	8	
				Уголок		
				Уголок 50×50×3-Б-ГОСТ8509-86 / Вст3сп ГОСТ535-79		
Б4		2	Д20А.952.009	L=394 h14 25	4	0,91кг
Б4		3	Д20А.952.011	L=930 h14 25	2	2,16кг
Б4		4	Д20А.952.012	Пластина		
				Лист Б-ПН-6 ГОСТ19903-74 / Вст3сп ГОСТ14637-79		
				(70×70) h14 25	4	0,19кг
А4		5	Д20А.952.013	Связь	2	

					Д20А.952.020		
Изм.	Лист	№докум.	Подп.	Дата	Подставка	Лит.	Лист / Листов
Разраб.		Мордвинкин		9.3.89		И	1
Пров.		Мордвинкин				ГПИ Горьковский САНТЕХПРОЕКТ	
Нач.отд.							
Н.контр.		Мюнтер					
Утв.							

Формат А4

Альбом 3 | Д20А.952.020СБ

Типовой проект 903-1-269.89

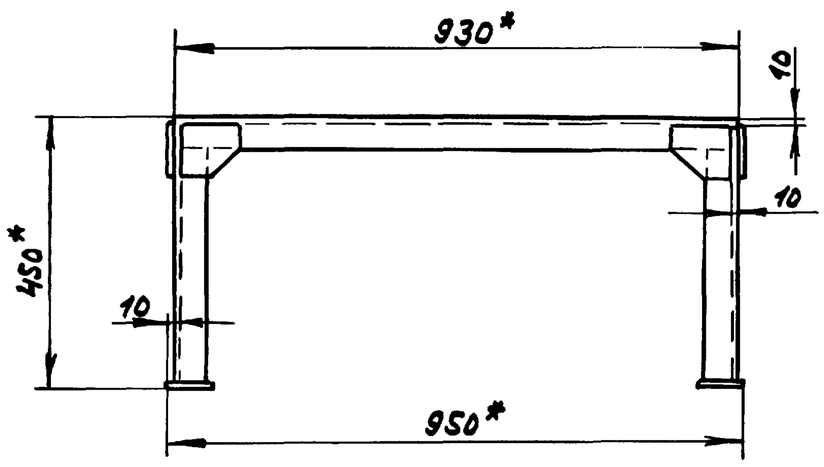

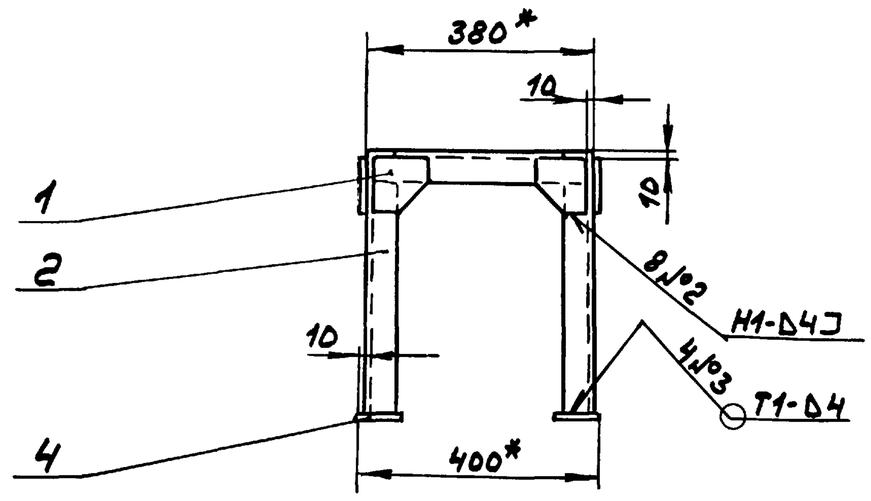

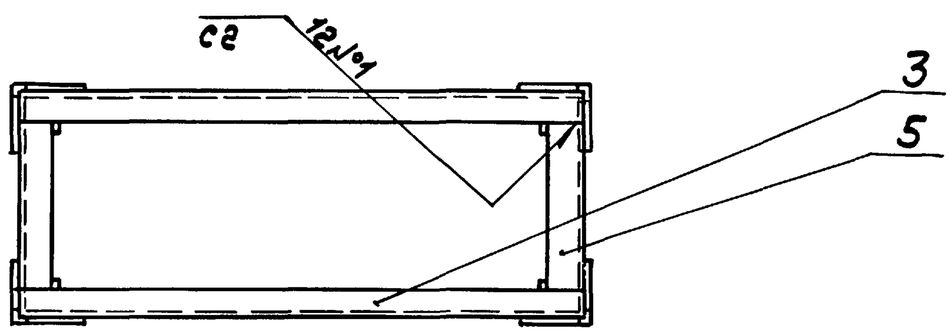

1.*Размеры для справок

2.$\pm \frac{IT16}{2}$

3.Сварные швы по ГОСТ5264-80

					Д20А.952.020СБ			
Изм.	Лист	№ докум.	Подп.	Дата	Подставка	Лит.	Масса	Масштаб
Разраб.		Мордвинкин		9.3.99		И	11,2	1:10
Пров.		Мордвинкин				Лист	Листов 1	
Т.контр.						ГПИ Горьковский САНТЕХПРОЕКТ		
Н.контр.		Мюнтер						
Утв.								

Формат А3

Инв.№ подл. | Подп. и дата | Взам. инв.№ | Инв.№ дубл. | Подп. и дата

Д20А.952.008

(√)

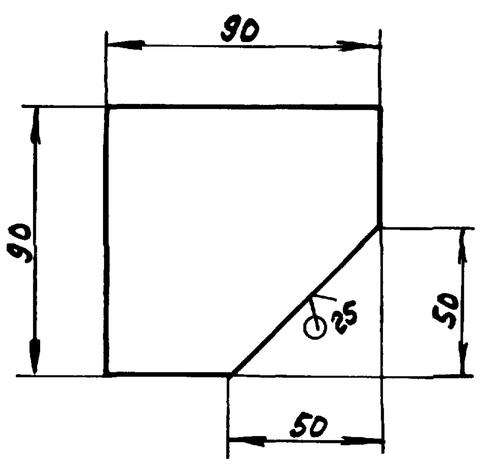

h14

					Д20А.952.008			
Изм.	Лист	№ докум.	Подп.	Дата	Косынка	Лит.	Масса	Масштаб
Разраб.		Мордвинкин		9.3.99		И	0,22	1:2
Пров.		Мордвинкин				Лист	Листов 1	
Т.контр.					Лист Б-ПН-4 ГОСТ19903-74 / ВСт3сп ГОСТ14637-79	ГПИ Горьковский САНТЕХПРОЕКТ		
Н.контр.		Мюнтер						
Утв.								

Инв.№ подл. | Подп. и дата | Взам. инв.№ | Инв.№ дубл. | Подп. и дата

Д20А.952.013

25/(√)

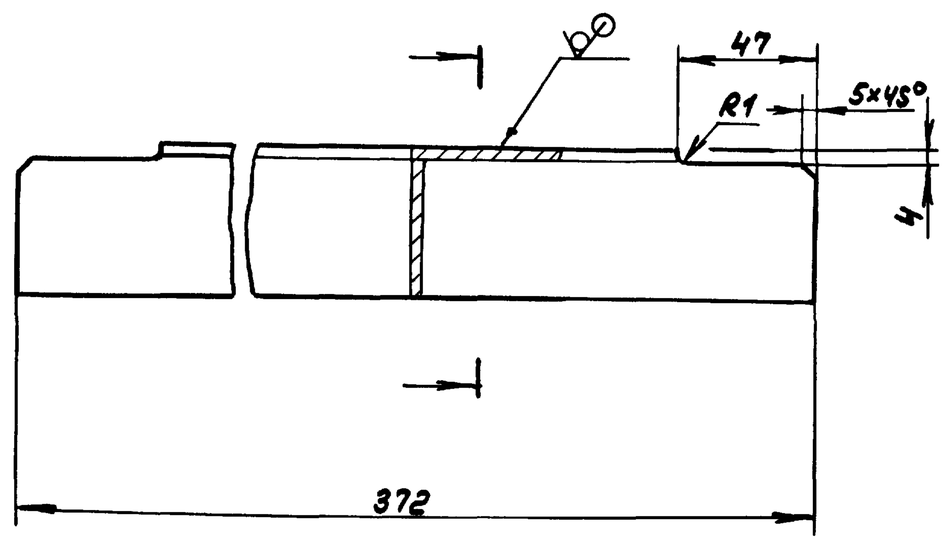

h14, $\pm \frac{IT14}{2}$

					Д20А.952.013			
Изм.	Лист	№ докум.	Подп.	Дата	Связь	Лит.	Масса	Масштаб
Разраб.		Мордвинкин		9.3.99		И	0,8	1:2
Пров.		Мордвинкин				Лист	Листов 1	
Т.контр.					Уголок 50×50×3-5-ГОСТ8509-86 / ВСт3сп ГОСТ535-79	ГПИ Горьковский САНТЕХПРОЕКТ		
Н.контр.		Мюнтер						
Утв.								

Альбом 3

Типовой проект 903-1-269.89

Формат	Зона	поз.	Обозначение	Наименование	Кол.	Примечание
				Документация		
А2			Д20А.962.000СБ	Сборочный чертеж		
				Детали		
А3		1	Д20А.962.001	Сектор	1	
		2	-03	Сектор	1	
		3	-04	Сектор	1	
А3		4	Д20А.962.002	Сектор	2	
		5	-03	Сектор	1	
А3		6	Д20А.962.003	Переход	1	
А3		7	Д20А.962.004	Труба	1	
А3		8	Д20А.962.005	Труба	1	
Б4		9	Д20А.962.006	Лист		
				Лист Б-ПН-3 ГОСТ19903-74		
				3-$\frac{IV}{2}$-Н-ВСт3сп ГОСТ16523-70		
				Ф550 h16 25	1	5,6кг
А3		10	Д20А.962.007	Труба	1	
А3		11	Д20А.962.003-01	Переход	1	
А3		12	Д20А.962.008	Труба	1	
А3		13	Д20А.962.009	Сектор	2	
А3		14	Д20А.962.011	Сектор	2	
А3		15	Д20А.962.012-01	Труба	1	

Изм	Лист	№докум.	Подп.	Дата	Д20А.962.000			
Разраб.		Козина		9.89	Газоход	Лит. И	Лист	Листов 1
Пров.		Козина				ГПИ Горьковский САНТЕХПРОЕКТ		
Нач.отд		Вольский						
Н.контр.		Мюнтер						
Утв.								

Формат А4

Подп. и дата | Инв.№дубл. | Взам.инв.№ | Подп. и дата | Инв.№подл.

Д20А.962.007

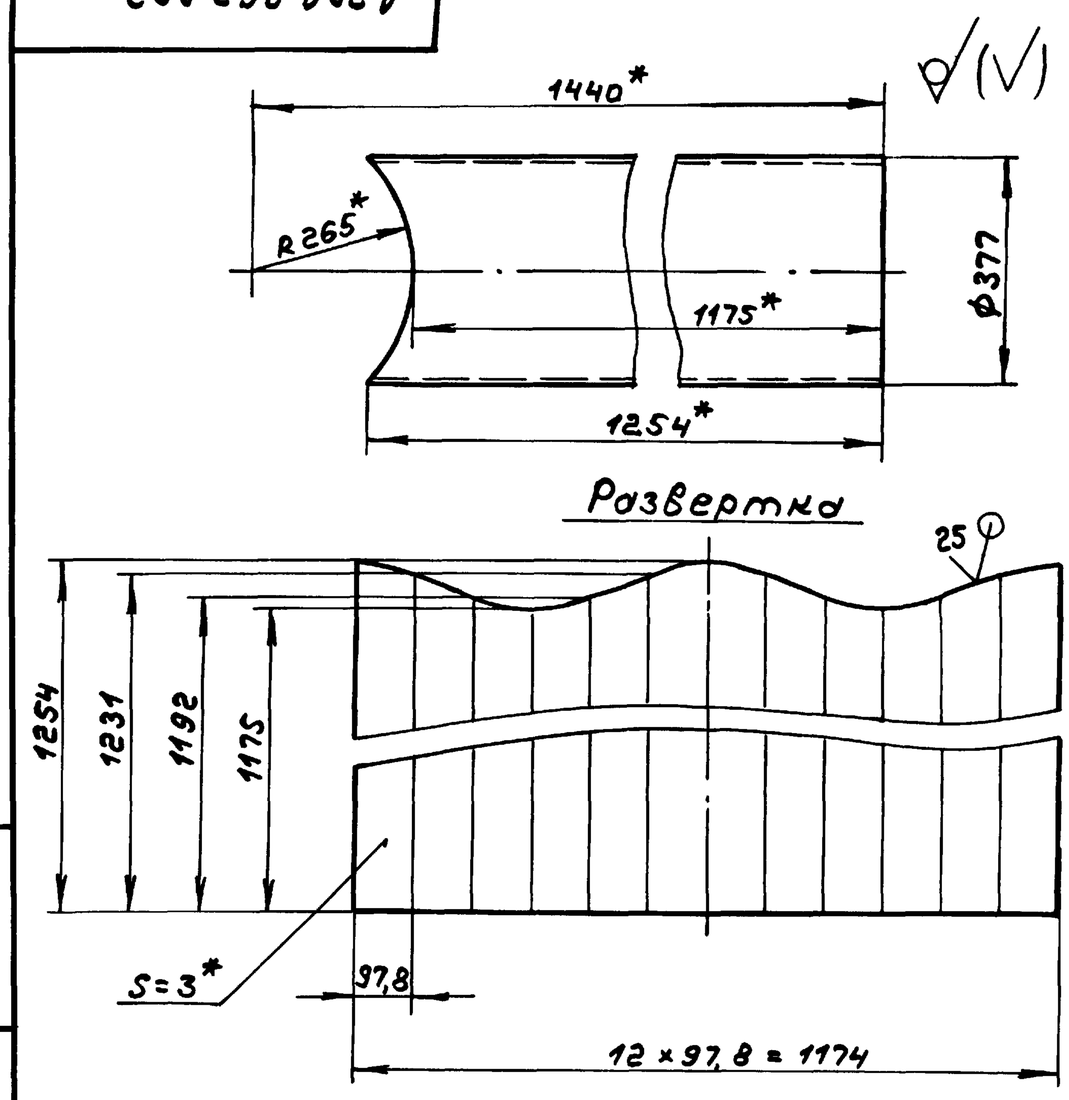

1.* Размеры для справок
2. h16, ± $\frac{IT16}{2}$
3. Сварной шов С2 по ГОСТ5264-80

Изм	Лист	№докум.	Подп.	Дата	Д20А.962.007			
Разраб.		Козина		9.89	Труба	Лит. И	Масса 34	Масштаб 1:10
Пров.		Козина				Лист	Листов 1	
Т.контр.								
Н.контр.		Мюнтер			Лист Б-ПН-3 ГОСТ19903-74 / 3-$\frac{IV}{2}$-Н-ВСт3сп ГОСТ16523-70	ГПИ Горьковский САНТЕХПРОЕКТ		
Утв.								

Формат А4

Подп. и дата | Инв.№дубл. | Взам.инв.№ | Подп. и дата | Инв.№подл.

Д20А.962.001

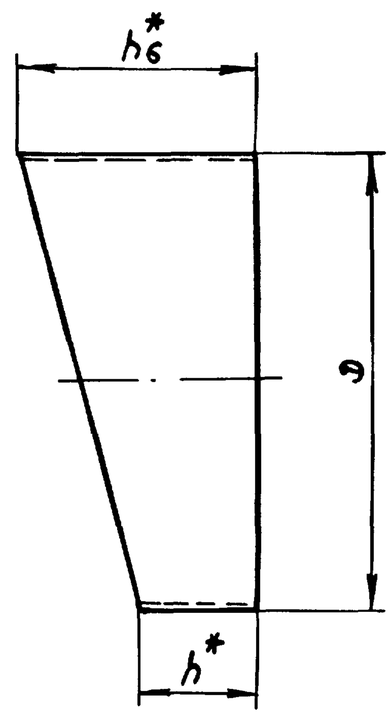

Обозначение	Размеры, мм											Масса, кг
	D	B	L	h	h1	h2	h3	h4	h5	h6		
Д20А.962.001	377	97,8	1174	100	106	125	150	175	194	200		4,1
-01				113	118	131		169	182	187		
-02				169	174	187	206	225	238	243		5,7
-03				198	204	223	248	273	292	298		6,9
-04				606	612	631	656	681	700	706		18,1
-05	530	137,8	1654	71	81	107	142	177	203	213		5,5
-06	630	164	1968	85	96	127	169	211	242	253		7,8
-07				605	616	647	689	731	762	773		31,9

Развертка

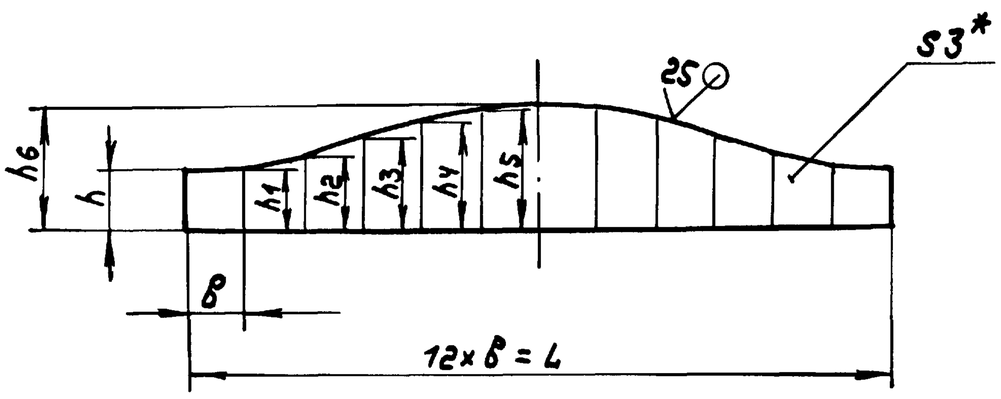

1.* Размеры для справок
2. h16, ± $\frac{IT16}{2}$
3. Сварной шов С2 по ГОСТ5264-80

Изм	Лист	№докум.	Подп.	Дата	Д20А.962.001			
Разраб.		Козина		9.89	Сектор	Лит. И	Масса см. табл.	Масштаб —
Пров.		Козина				Лист	Листов 1	
Т.контр.								
Н.контр.		Мюнтер			Лист Б-ПН-3 ГОСТ19903-74 / 3-$\frac{IV}{2}$-Н-ВСт3сп ГОСТ16523-70	ГПИ Горьковский САНТЕХПРОЕКТ		
Утв.								

Альбом 3

Типовой проект 903-1-269.89

Д20А.962.000СБ

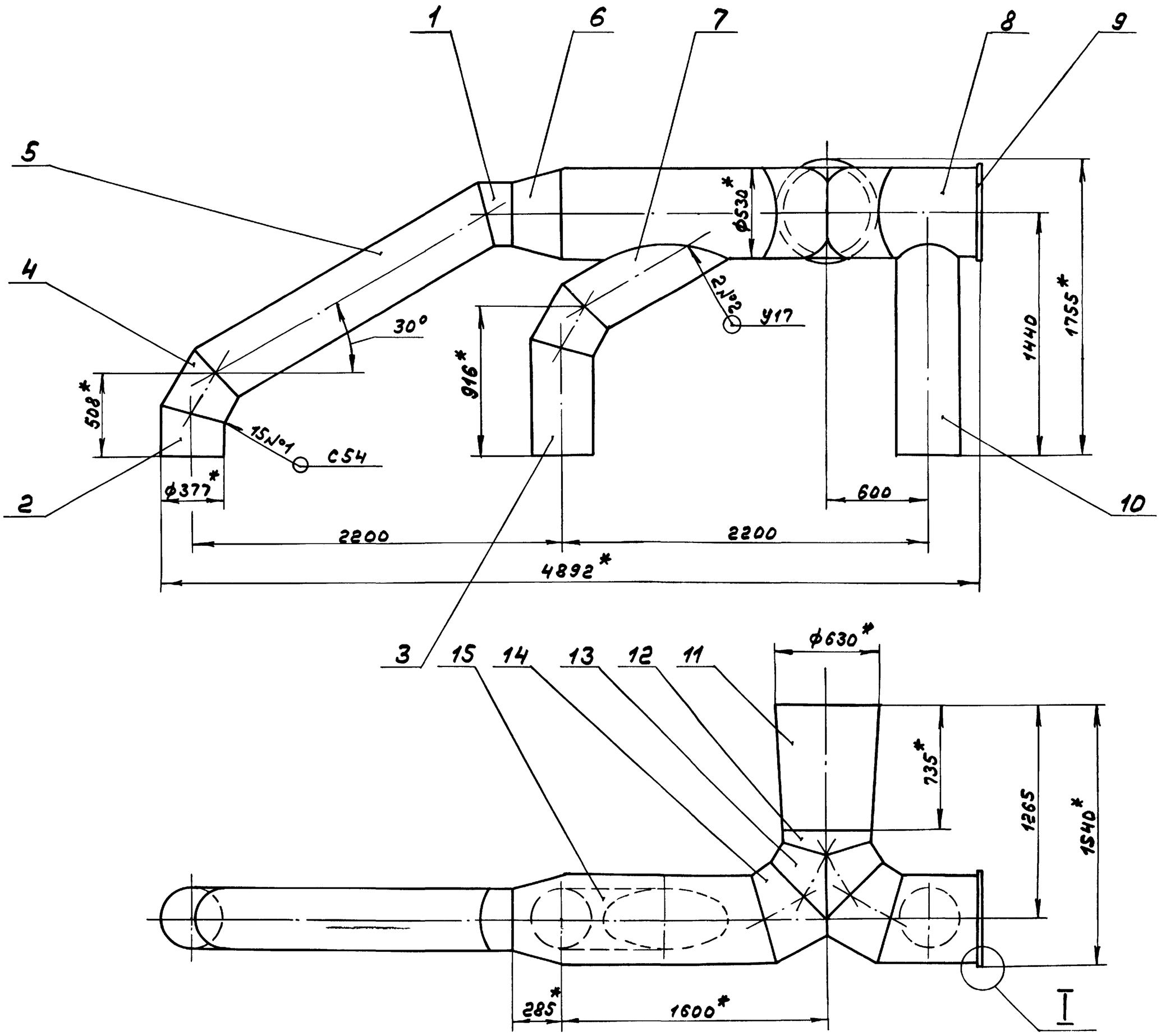

I
М 1:2

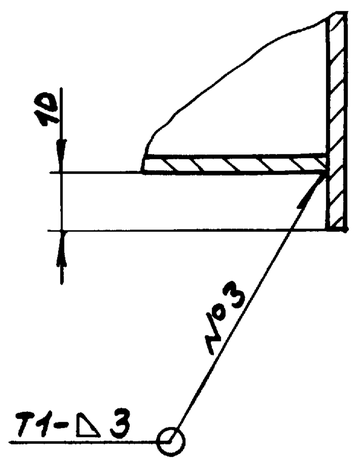

1.* Размеры для справок

2. $\pm \frac{IT16}{2}$

3. Сварные швы №1,2 по ГОСТ16037-80, №3 по ГОСТ5264-80.

Изм.	Лист	№докум.	Подп.	Дата	Д20А.962.000СБ			
Разраб.		Козина		9389	Газоход	Лит.	Масса	Масштаб
Пров.		Козина				И	286	1:20
Т.контр.						Лист	Листов 1	
Нач.отд.		Вольский				ГПИ Горьковский САНТЕХПРОЕКТ		
Н.контр.		Мюнтер						
Утв.								

Копия

23801-03 20

Формат А3

Инв.№подл. | Подп. и дата | Взам.инв.№ | Инв.№дубл. | Подп. и дата

Альбом 3

Типовой проект 903-1-269.89

Д20А.962.002

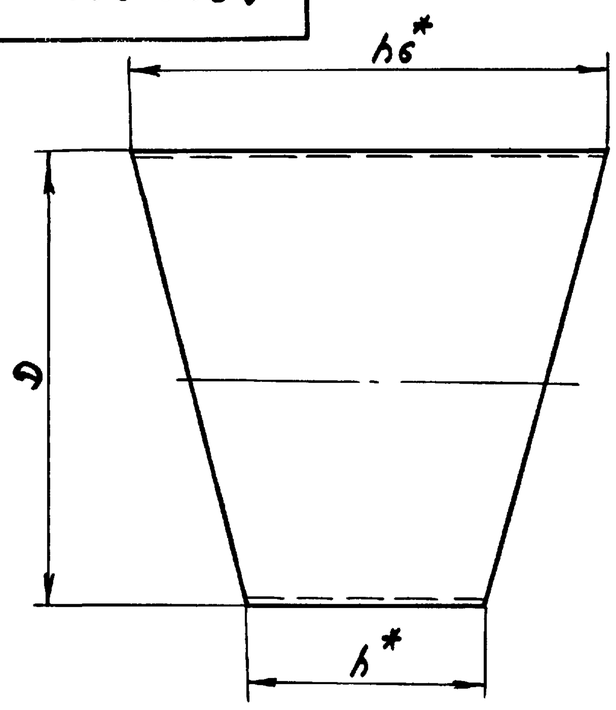

Обозначение	Размеры, мм											Масса, кг
	D	B	L	h	h1	h2	h3	h4	h5	h6		
Д20А.962.002	377	97,8	1174	200	212	250	300	350	388	400		8,2
-01				226	236	262		338	364	374		
-02				1116	1126	1152	1190	1228	1254	1264		33
-03				1764	1776	1814	1864	1914	1952	1964		51,5
-04	630	164	1968	170	192	254	338	422	484	506		15,7

Развертка

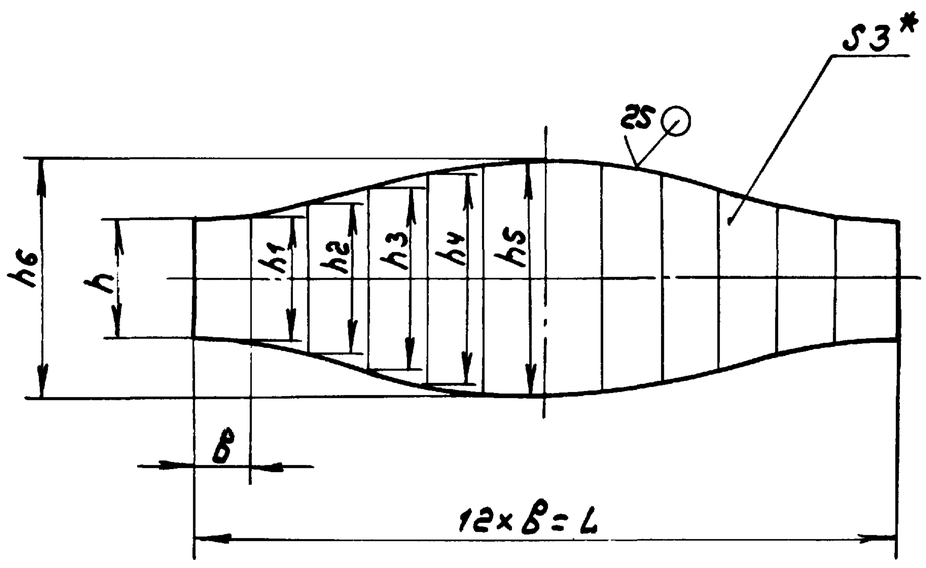

1. *Размеры для справок.
2. h16, ± IT16/2
3. Сварной шов С2 по ГОСТ5264-80

Изм	Лист	№ докум.	Подп.	Дата	Д20А.962.002			
Разраб.		Козина		23.8.89	Сектор	Лит. И	Масса см. табл.	Масштаб —
Пров.		Козина				Лист	Листов 1	
Т.контр.								
Н.контр.		Мюнтер			Лист 6-ПН-3 ГОСТ 19903-74 / 3-IV-Н-ВСт3сп ГОСТ 16523-70	ГПИ Горьковский САНТЕХПРОЕКТ		
Утв.								

Формат А3

Инв.№ подл. | Подп. и дата | Взам. инв.№ | Инв.№ дубл. | Подп. и дата

Д20А.962.003

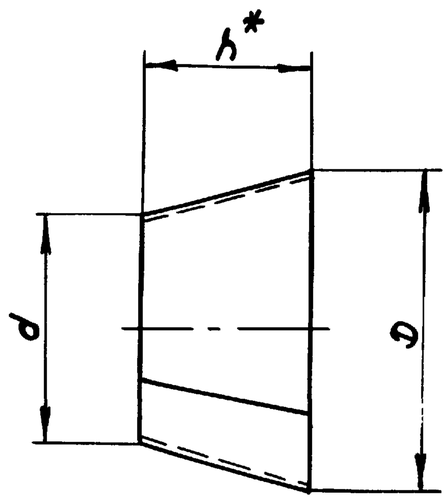

Развертка

Обозначение	Размеры, мм.									α°	Масса, кг
	D	d	h	R	r	A	Б	В	Г		
Д20А.962.003	530	377	285	1018	723	1049	1477	317	520	93	9,8
-01	630	530	735	4603	3869	1641	1953	105	822	24°30′	31

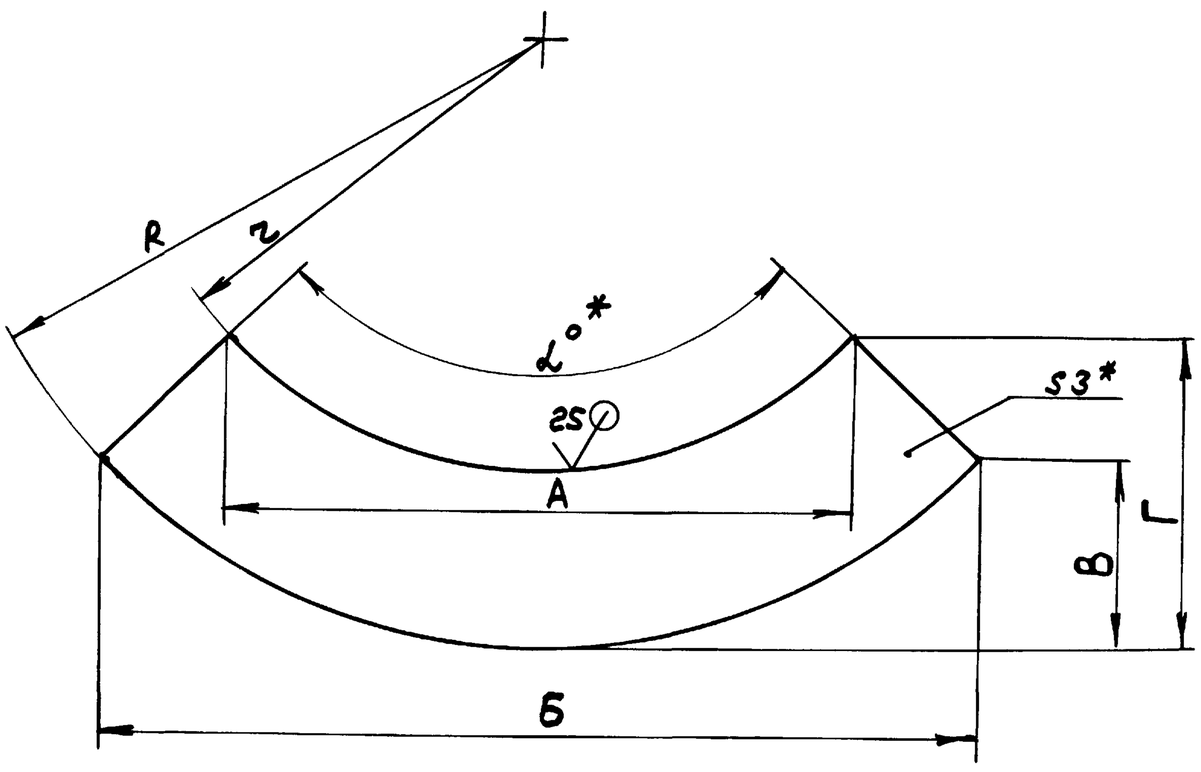

1. *Размеры для справок
2. h16, ± IT16/2
3. Сварной шов С2 по ГОСТ5264-80

Изм	Лист	№ докум.	Подп.	Дата	Д20А.962.003			
Разраб.		Козина		23.8.89	Переход	Лит. И	Масса см. табл.	Масштаб —
Пров.		Козина				Лист	Листов 1	
Т.контр.								
Н.контр.		Мюнтер			Лист 6-ПН-3 ГОСТ 19903-74 / 3-IV-Н-ВСт3сп ГОСТ 16523-70	ГПИ Горьковский САНТЕХПРОЕКТ		
Утв.								

Инв.№ подл. | Подп. и дата | Взам. инв.№ | Инв.№ дубл. | Подп. и дата

Формат А3

Альбом 3

Типовой проект 903-1-269.89

Д20А.962.004

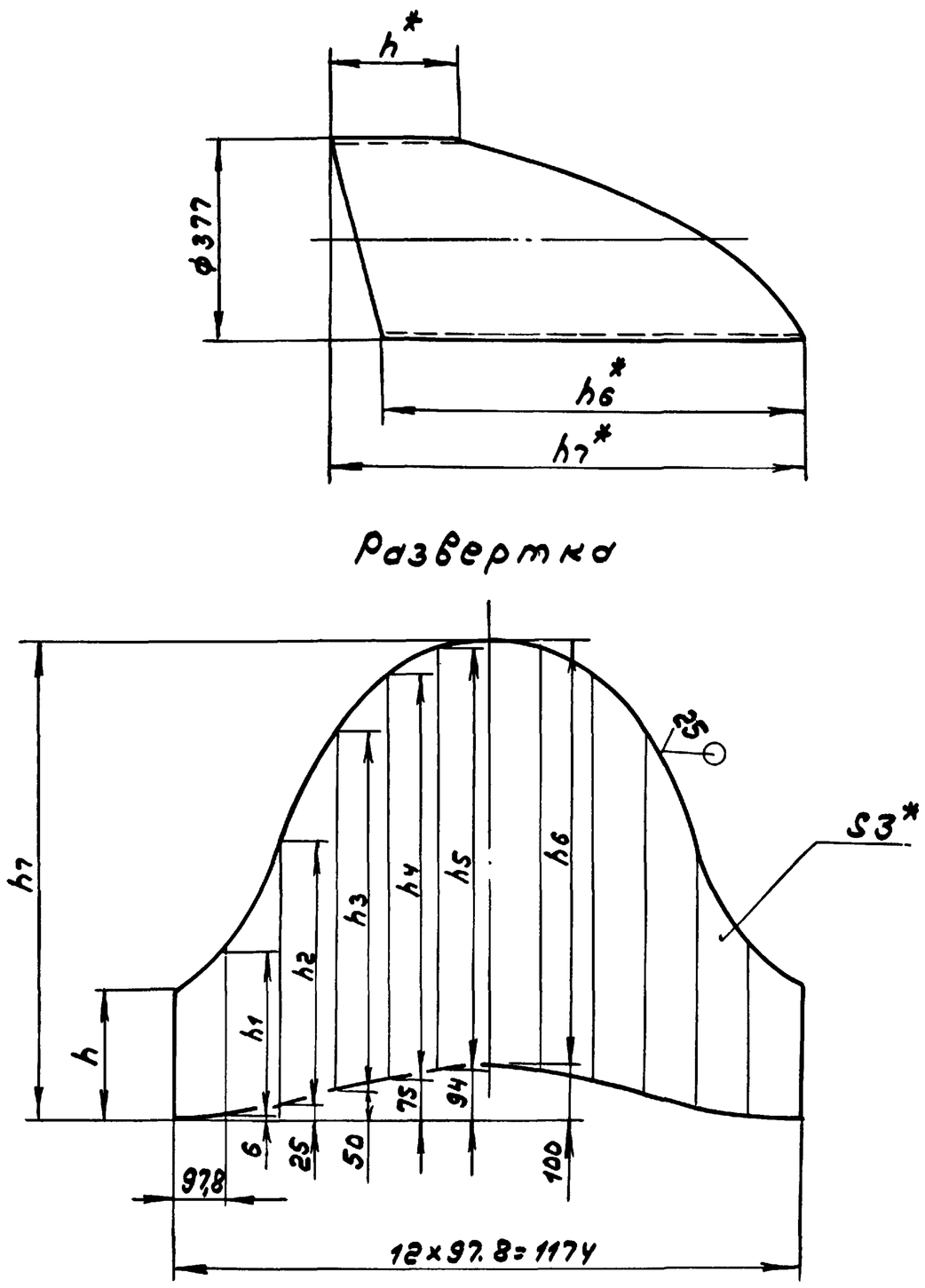

Обозначение	Размеры, мм								Масса, кг
	h	h1	h2	h3	h4	h5	h6	h7	
Д 20А.962.004	242	311	492	676	768	791	795	895	14
-01	1058	1127	1309	1492	1584	1607	1611	1711	36

1. *Размеры для справок
2. h16, ± IT16/2
3. Сварной шов С2 по ГОСТ 5264-80

Изм.	Лист	№докум.	Подп.	Дата	Д 20А.962.004			
Разраб.		Козина		9.3.89	Труба	Лит. И	Масса см. табл.	Масштаб —
Пров.		Козина				Лист	Листов 1	
Т.контр.					Лист Б-ПН-3 ГОСТ 19903-74 / 3-Ц-Н-Вст3сп ГОСТ 16523-70	ГПИ Горьковский САНТЕХПРОЕКТ		
Н.контр.		Мюнтер						
Утв.								

Формат А3

Подп. и дата | Инв.№дубл. | Взам.инв.№ | Подп. и дата | Инв.№подл.

Д20А.962.005

Развертка

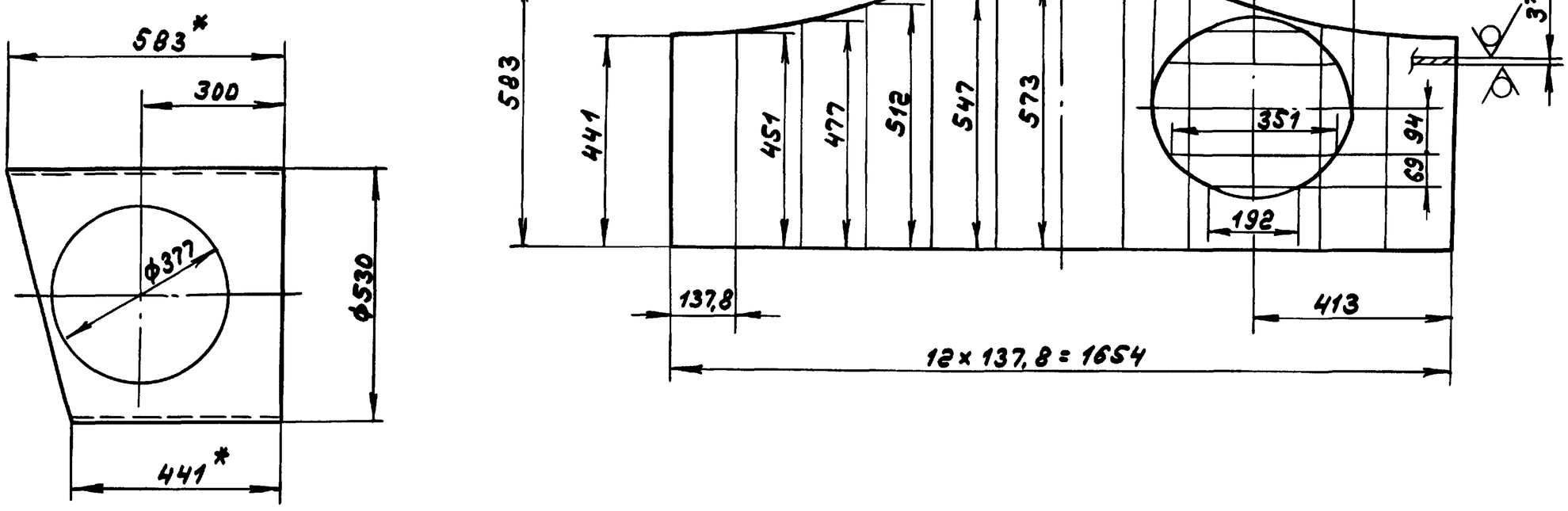

1. *Размеры для справок
2. h16, ± IT16/2
3. Сварной шов С2 по ГОСТ 5264-80

Изм.	Лист	№докум.	Подп.	Дата	Д 20А.962.005			
Разраб.		Козина		9.3.89	Труба	Лит. И	Масса 17	Масштаб 1:10
Пров.		Козина				Лист	Листов 1	
Т.контр.					Лист Б-ПН-3 ГОСТ 19903-74 / 3-Ц-Н-Вст3сп ГОСТ 16523-70	ГПИ Горьковский САНТЕХПРОЕКТ		
Н.контр.		Мюнтер						
Утв.								

Подп. и дата | Инв.№дубл. | Взам.инв.№ | Подп. и дата | Инв.№подл.

Альбом 3

Типовой проект 903-1-269.89

Д20А.962.008

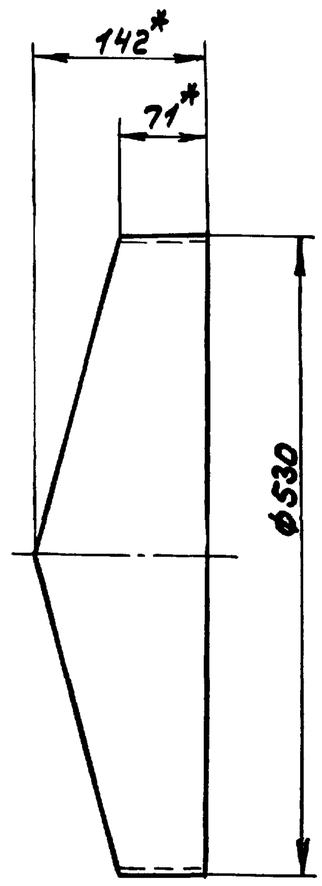

Развертка
М1:10

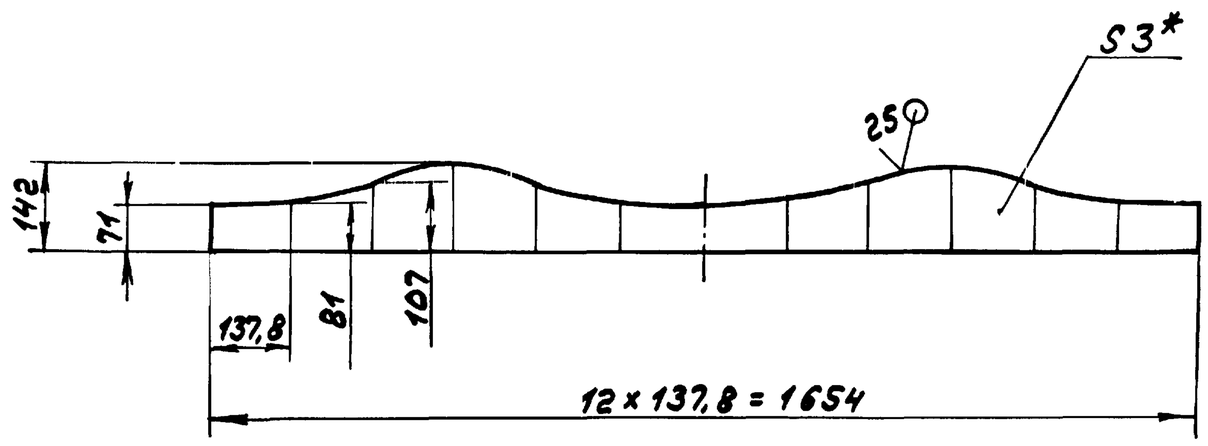

1. *Размеры для справок
2. h16, ± IT16/2
3. Сварной шов С2 по ГОСТ5264-80.

					Д20А.962.008			
Изм.	Лист	№ докум.	Подп.	Дата	Труба	Лит.	Масса	Масштаб
Разраб.		Козина		9.89		И	4	1:5
Пров.		Козина				Лист	Листов 1	
Т.контр.								
Н.контр.		Мюнтер			Лист Б-ПН-3 ГОСТ19903-74 / 3-Ш-Н-ВСт3сп ГОСТ16523-70	ГПИ Горьковский САНТЕХПРОЕКТ		
Утв.								

Формат А3

Инв.№ подл. | Подп. и дата | Взам. инв.№ | Инв.№ дубл. | Подп. и дата

Д20А.962.009

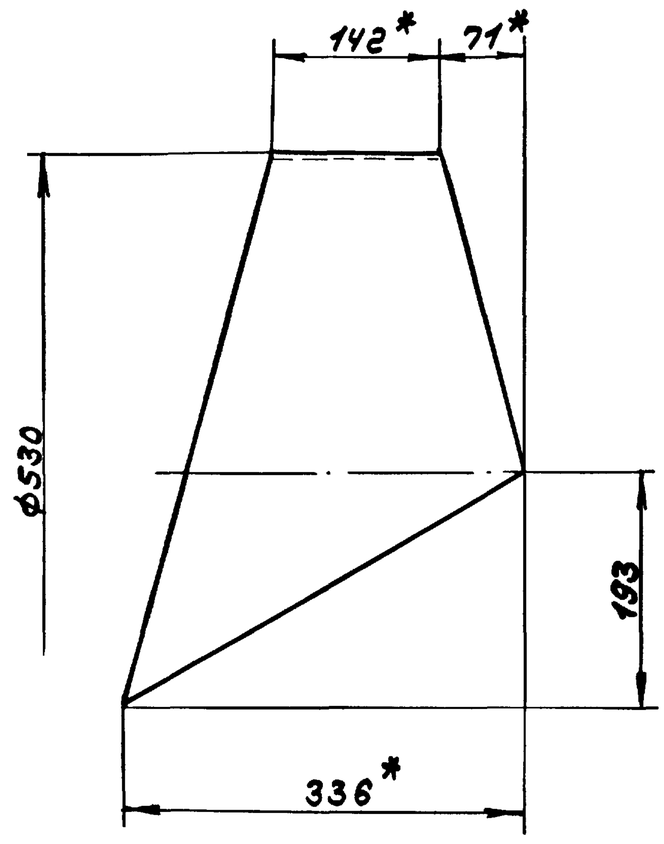

Развертка
М1:10

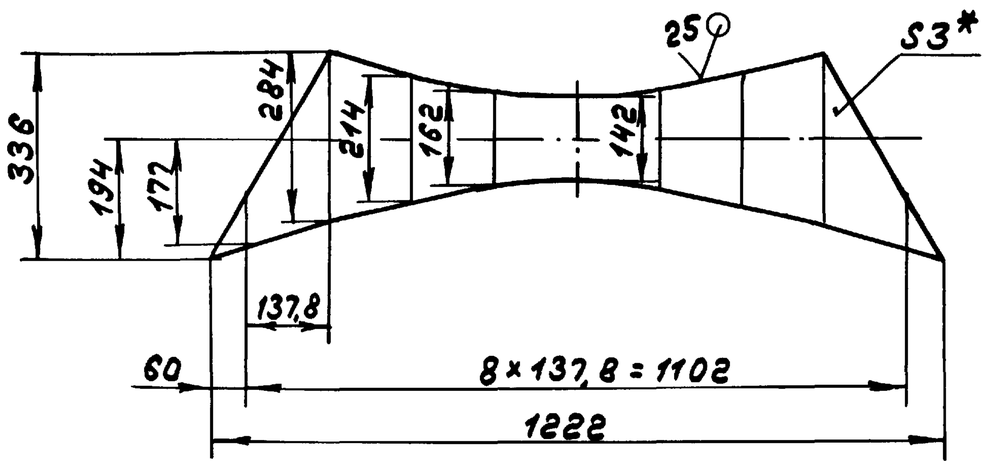

1. *Размеры для справок
2. h16, ± IT16/2

					Д20А.962.009			
Изм.	Лист	№ докум.	Подп.	Дата	Сектор	Лит.	Масса	Масштаб
Разраб.		Козина		9.89		И	5	1:5
Пров.		Козина				Лист	Листов 1	
Т.контр.								
Н.контр.		Мюнтер			Лист Б-ПН-3 ГОСТ19903-74 / 3-Ш-Н-ВСт3сп ГОСТ16523-70	ГПИ Горьковский САНТЕХПРОЕКТ		
Утв.								

Инв.№ подл. | Подп. и дата | Взам. инв.№ | Инв.№ дубл. | Подп. и дата

Альбом 3

Типовой проект 903-1-269.89

Д20А.962.011

Развертка

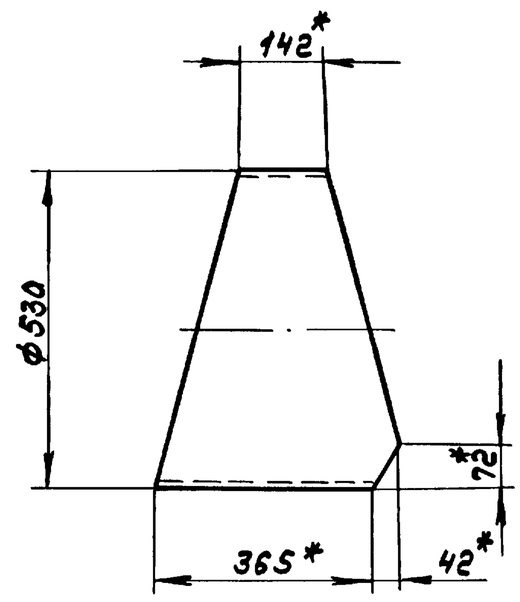

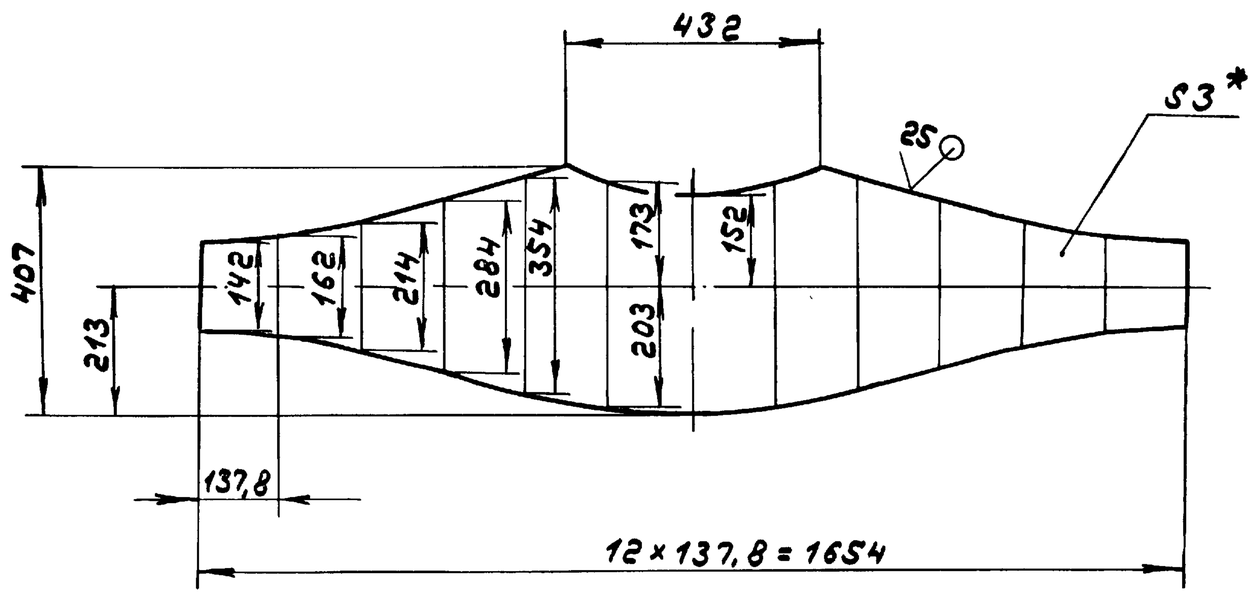

1. *Размеры для справок
2. h16, ± IT16/2
3. Сварной шов С2 по ГОСТ5264-80.

					Д20А.962.011				
Изм	Лист	№ докум	Подп.	Дата	Сектор	Лит.	Масса	Масштаб	
Разраб.		Козина		9.3.89		И	11	1:10	
Пров.		Козина				Лист	Листов 1		
Т.контр.									
Н.контр.		Мюнтер			Лист 5-ПН-3 ГОСТ19903-74 / 3-Ц-Н-8 Ст3сп ГОСТ16523-70	ГПИ Горьковский САНТЕХПРОЕКТ			
Утв.									

Формат А3

Д20А.962.012

Развертка

Д20А962.012

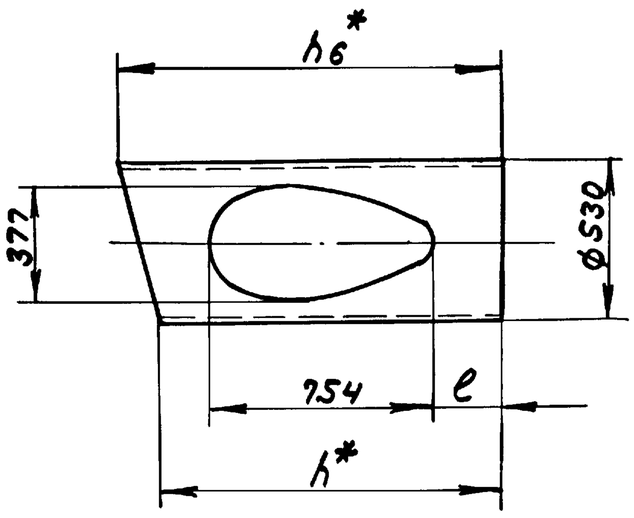

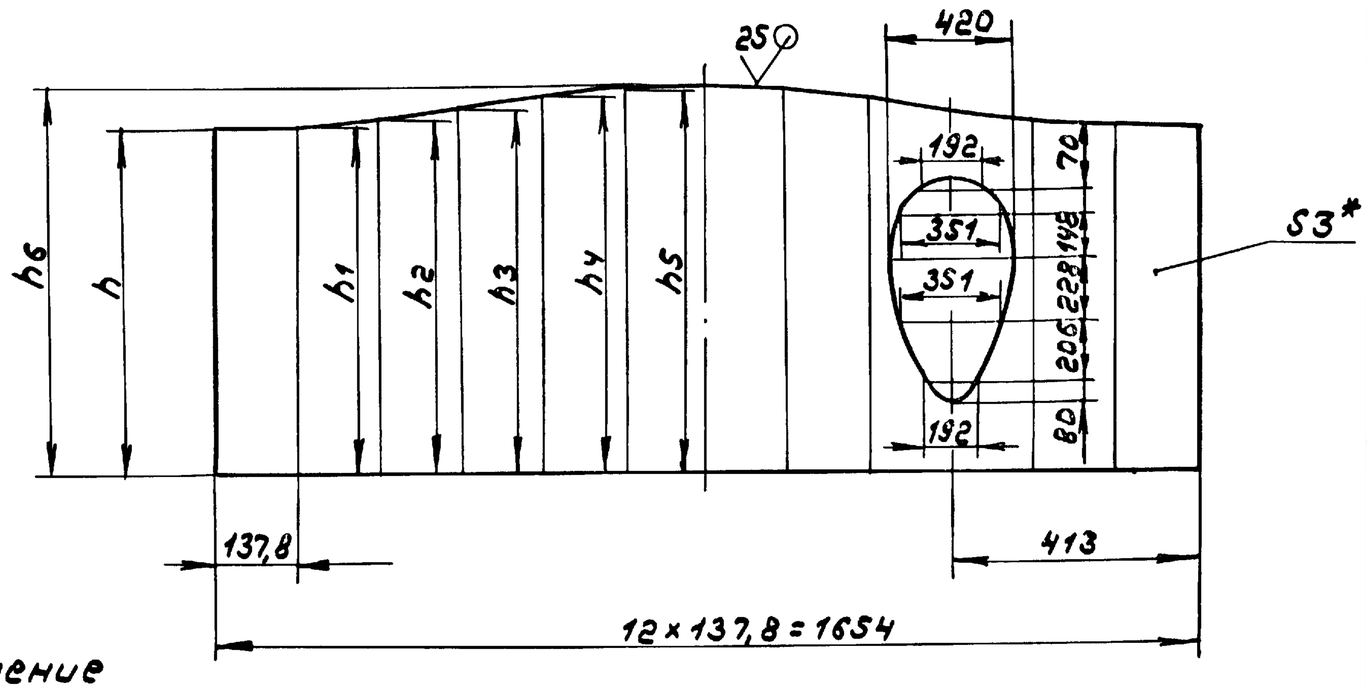

Д20А.962.012-01-зеркальное отражение
Остальное - см. Д20А.962.012

Обозначение	Размеры, мм								Масса, кг
	h	h1	h2	h3	h4	h5	h6	e	
Д20А.962.012	944	954	980	1015	1050	1076	1085	130	34
-01	1141	1152	1177	1212	1247	1273	1283	221	42

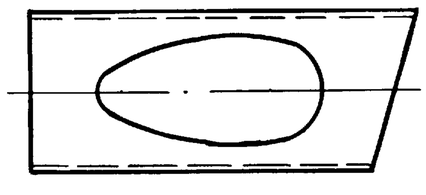

1. *Размеры для справок
2. h16, ± IT16/2
3. Сварной шов С2 по ГОСТ5264-80.

					Д20А.962.012				
Изм	Лист	№ докум.	Подп.	Дата	Труба	Лит.	Масса	Масштаб	
Разраб.		Козина		9.3.89		И	см. табл	—	
Пров.		Козина				Лист	Листов 1		
Т.контр.									
Н.контр.		Мюнтер			Лист 5-ПН-3 ГОСТ19903-74 / 3-Ц-Н-8 Ст3сп ГОСТ16523-70	ГПИ Горьковский САНТЕХПРОЕКТ			
Утв.									

Копия 23801-03 24

Формат А3

Альбом 3

Типовой проект 903-1-269.89

Формат	Зона	Поз.	Обозначение	Наименование	Кол.	Примечание
				Документация		
А2			Д 20А.963.000СБ	Сборочный чертеж		
				Детали		
А3		1	Д 20А 962.001-06	Сектор	1	
		2	-07	Сектор	1	
А3		3	Д 20А.962.002-04	Сектор	2	
А3		4	Д 20А.963.001	Переход	1	
А4		5	Д 20А.963.002	Труба	1	
		6	-01	Труба	1	
Б4		7	Д 20А.963.003	Полоса		
				Полоса $\frac{2\text{-}Б\text{-}6\times90\ ГОСТ103\text{-}76}{В\ ст3сп\ ГОСТ535\text{-}79}$		
				L = 586 h16 25	2	2,5 кг
Б4		8	Д 20А.963.004	Полоса		
				Полоса $\frac{2\text{-}Б\text{-}6\times90\ ГОСТ103\text{-}76}{В\ ст3сп\ ГОСТ535\text{-}79}$		
				L = 706 h16 25	2	2,9 кг
				Прочие изделия		
		9		Компенсатор 600-1-08 ПГВУ 243-76	1	

Изм.	Лист	№ докум.	Подп.	Дата
Разраб.		Козина		9.3.89
Пров.		Козина		
Нач.отд.		Вольский		
Н.контр.		Мюнтер		
Утв.				

Д 20А.963.000

Газоход

Лит.	Лист	Листов
И		1

ГПИ Горьковский САНТЕХПРОЕКТ

Формат А4

Подп. и дата | Инв. № дубл. | Взам. инв. № | Подп. и дата | Инв. № подл.

Д20А.963.002

25 (√)

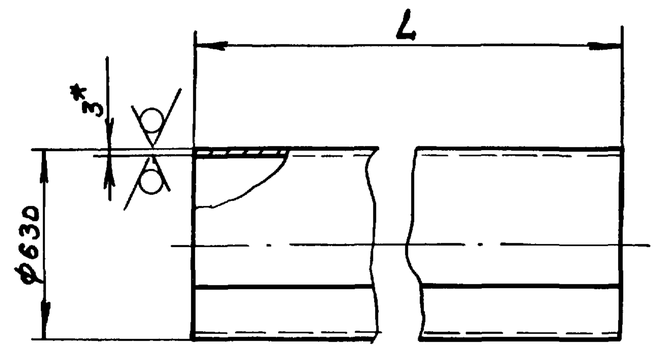

Обозначение	L, мм	Длина развертки, мм	Масса, кг
Д 20А.963.002	97	1978	4,5
-01	2305		107

1.* Размеры для справок
2. h16, $\pm\frac{IT16}{2}$
3. Сварной шов С2 по ГОСТ5264-80

Изм.	Лист	№ докум.	Подп.	Дата
Разраб.		Козина		9.3.89
Пров.		Козина		
Т.контр.				
Нач.отд.				
Н.контр.		Мюнтер		
Утв.				

Д20А.963.002

Труба

Лит.	Масса	Масштаб
И	см. табл.	—
Лист	Листов 1	

Лист $\frac{Б\text{-}ПН\text{-}3\ ГОСТ19903\text{-}74}{3\text{-}Ш\text{-}Н\text{-}В\ ст3сп\ ГОСТ16523\text{-}70}$

ГПИ Горьковский САНТЕХПРОЕКТ

Формат А4

Подп. и дата | Инв. № дубл. | Взам. инв. № | Подп. и дата | Инв. № подл.

Д20А.963.001

(√)

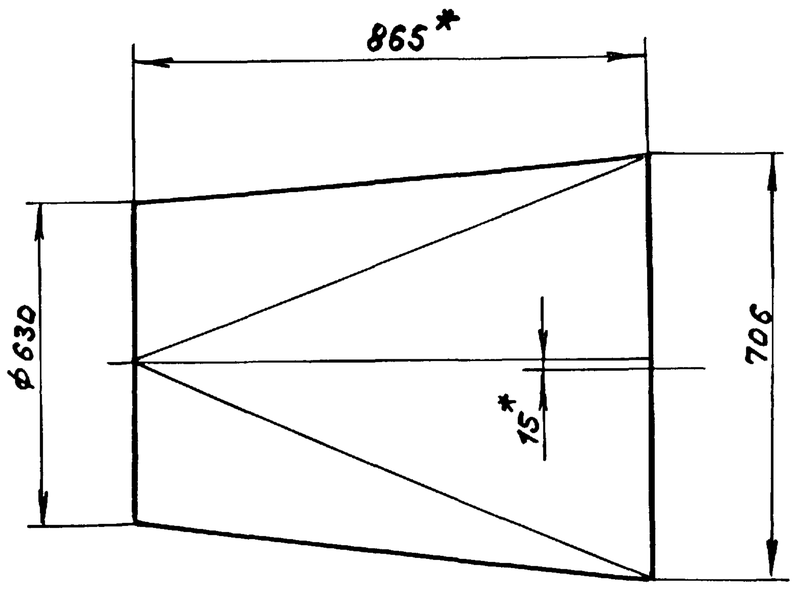

Развертка
М1:20

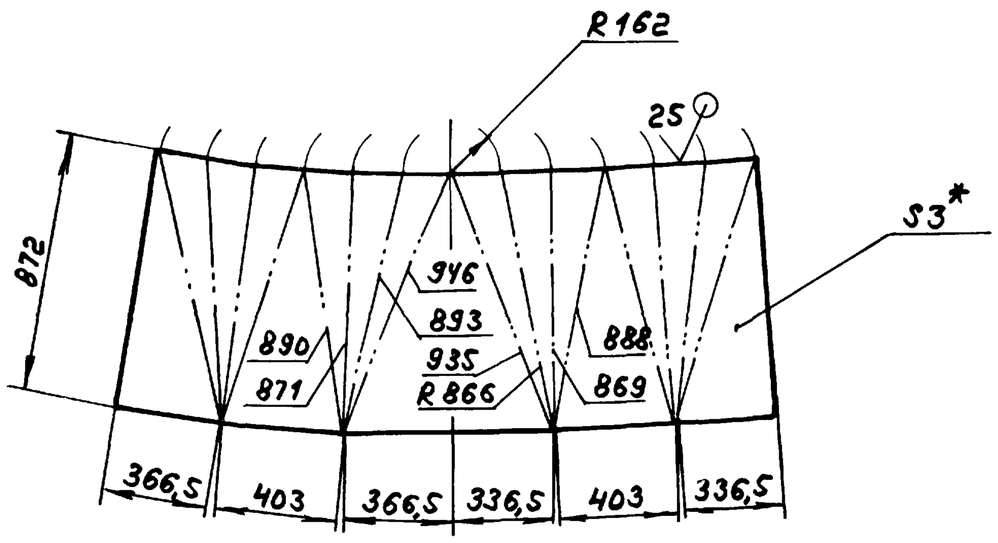

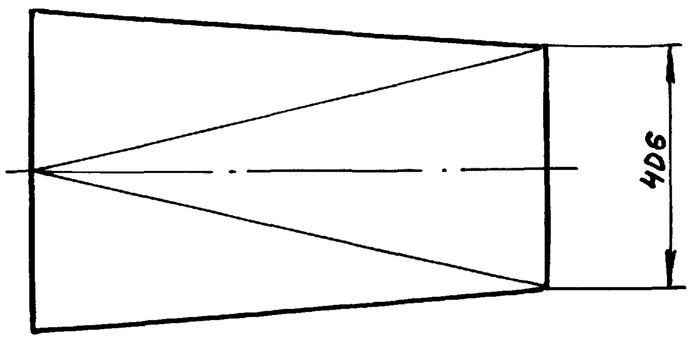

1.* Размеры для справок
2. h16, $\pm\frac{IT16}{2}$
3. Сварной шов С2 по ГОСТ5264-80

Изм.	Лист	№ докум.	Подп.	Дата
Разраб.		Козина		9.3.89
Пров.		Козина		
Т.контр.				
Н.контр.		Мюнтер		
Утв.				

Д20А.963.001

Переход

Лит.	Масса	Масштаб
И	45	1:10
Лист	Листов 1	

Лист $\frac{Б\text{-}ПН\text{-}3\ ГОСТ19903\text{-}74}{3\text{-}Ш\text{-}Н\text{-}В\ ст3сп\ ГОСТ16523\text{-}70}$

ГПИ Горьковский САНТЕХПРОЕКТ

Копия

23801-03 25

Формат А3

Типовой проект 903-1-269.89 Альбом 3

Д20А.963.000СБ

Д20А.963.000

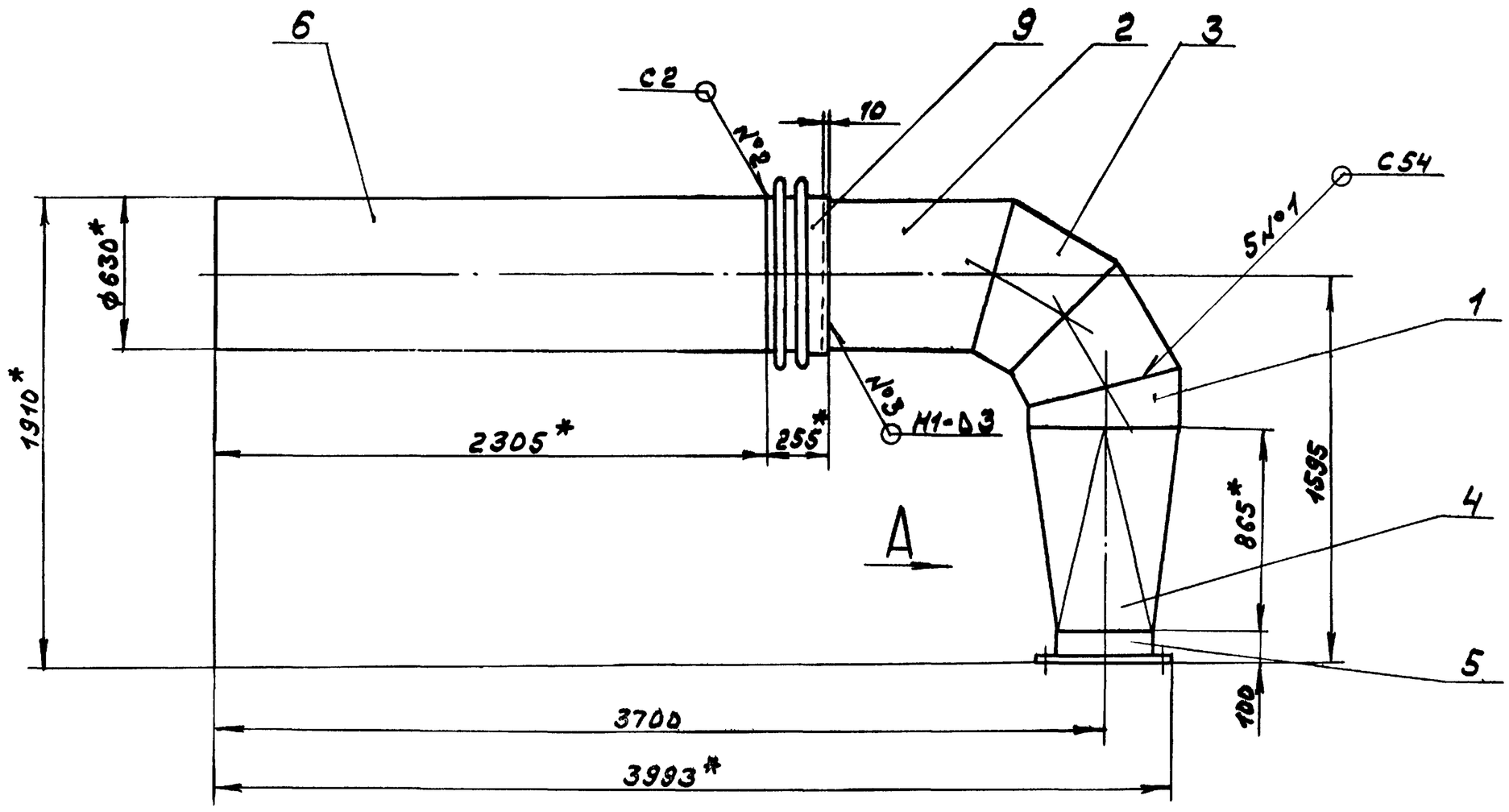

Вид Б
М1:10

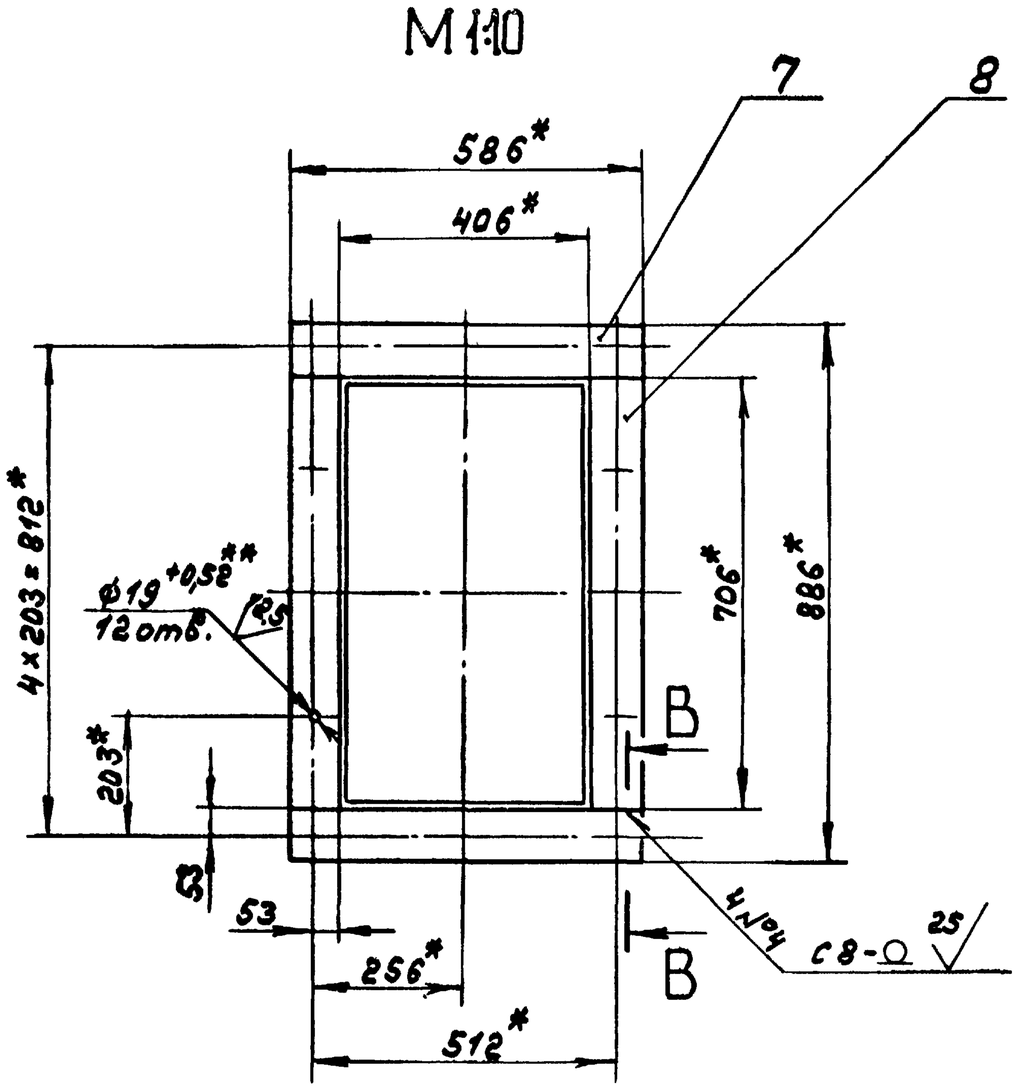

Вид А повернуто

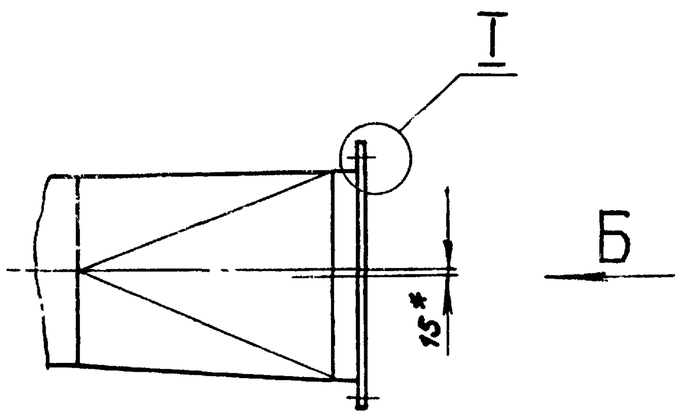

I
М1:1

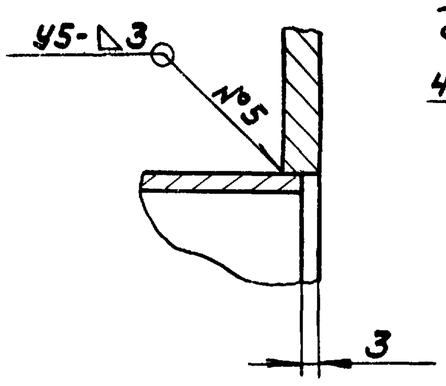

В-В
М1:1

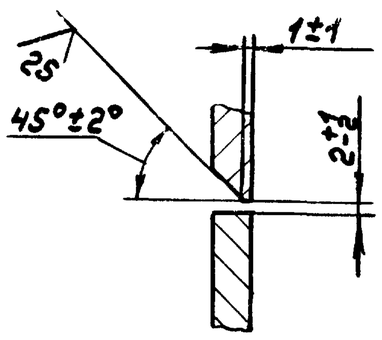

Д20А.963.000-01-зеркальное отражение
Остальное - см. Д20А.963.000

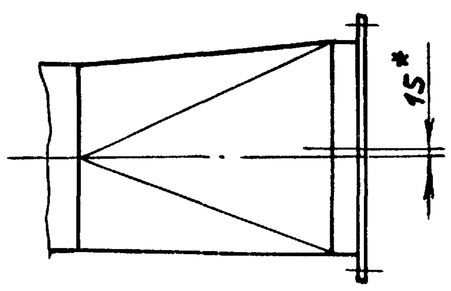

1.* Размеры для справок.
2.** Обработать по сопрягаемой детали
3. $\pm \frac{IT16}{2}$
4. Сварные швы №1,2,3 по ГОСТ16037-80, №4 по ГОСТ5264-80.

Изм.	Лист	№ докум.	Подп.	Дата	Д20А.963.000СБ			
Разраб.		Козина		9.3.89	Газоход	Лит.	Масса	Масштаб
Пров.		Козина				И	265	1:20
Т. контр.						Лист	Листов 1	
Нач. отд.		Вольский				ГПИ Горьковский САНТЕХПРОЕКТ		
Н. контр.		Мюнтер						
Утв.								

Инв. № подл. | Подп. и дата | Взам. инв. № | Инв. № дубл. | Подп. и дата

Копир. Формат А2

Альбом 3

Типовой проект 903-1-269.89

Д20А.964.000СБ

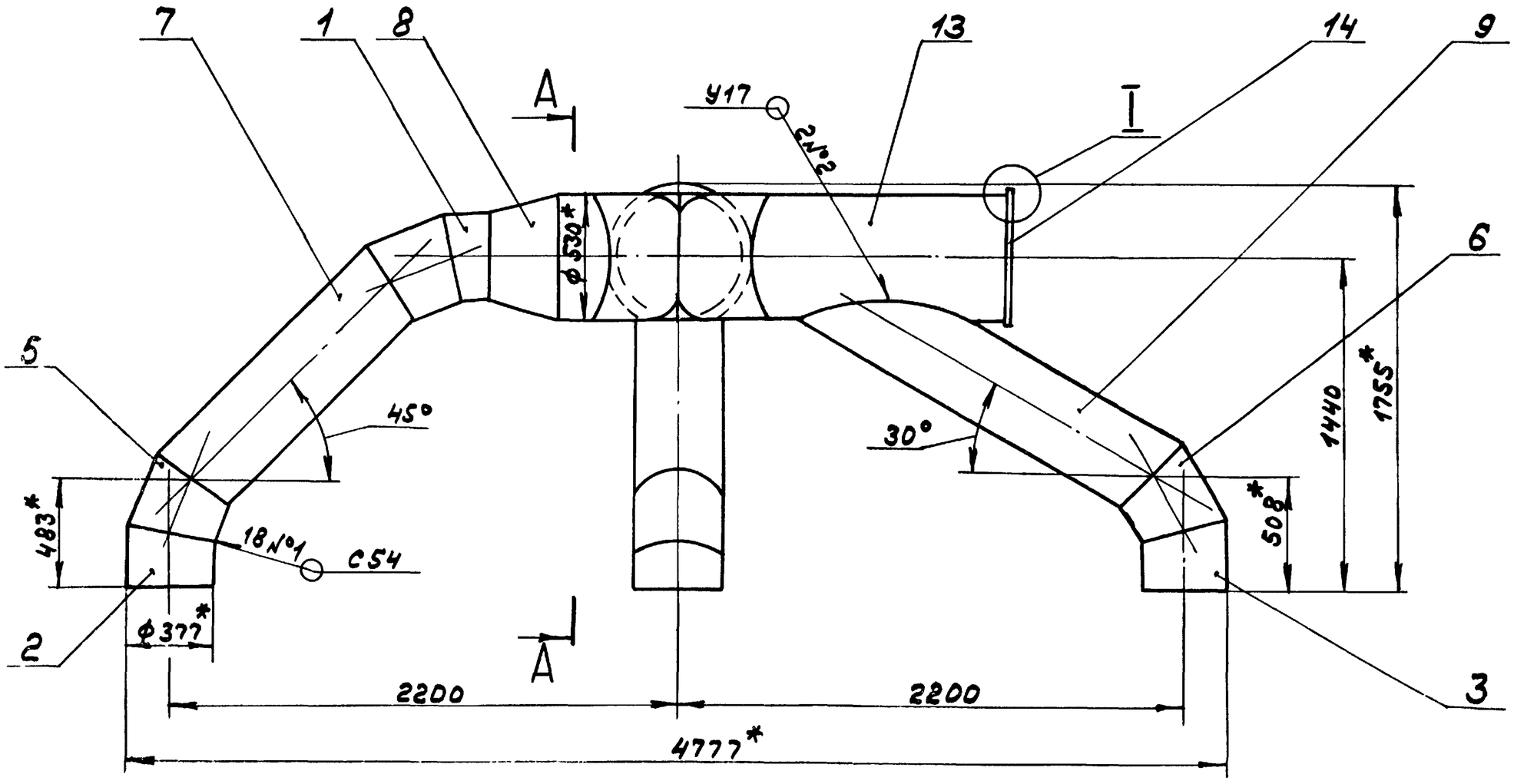

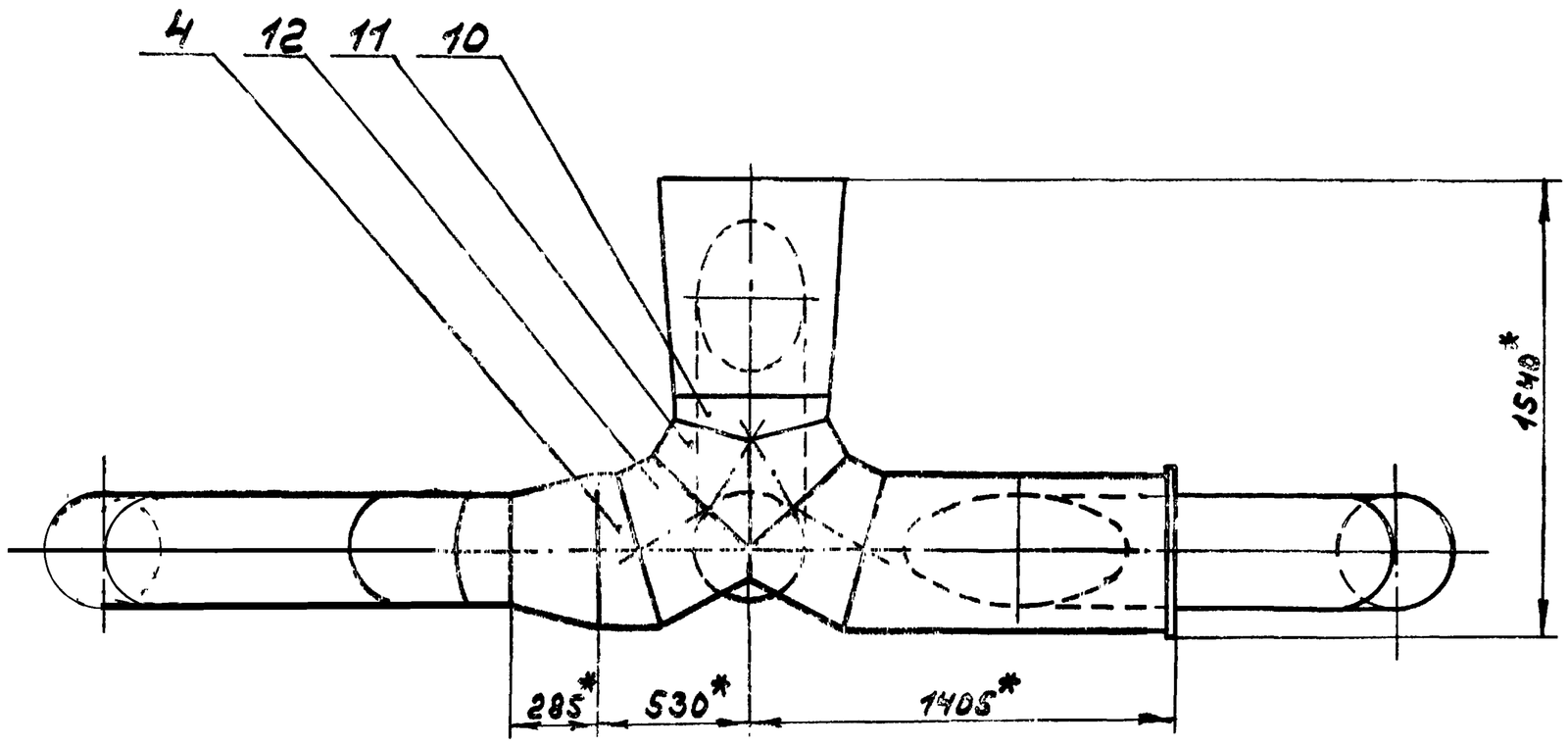

А-А

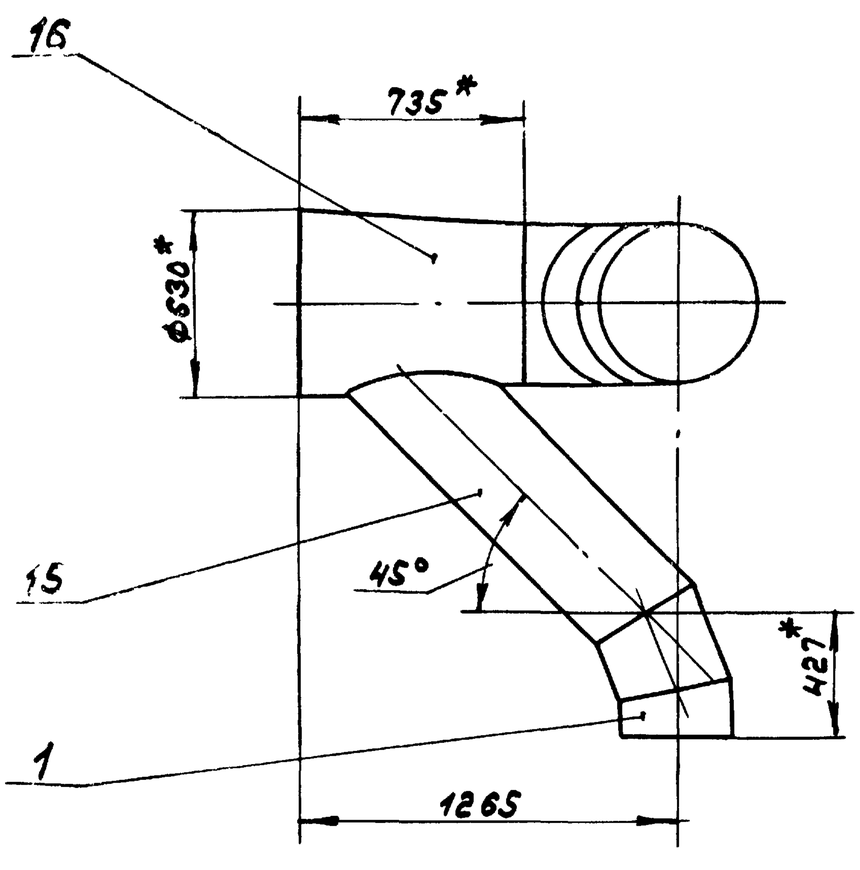

I
М 1:1

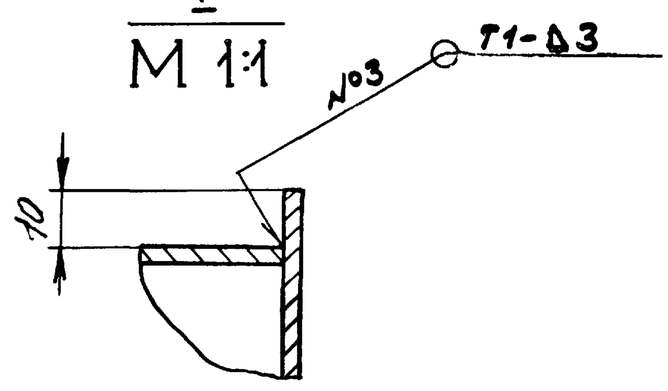

1. * Размеры для справок.
2. $\pm \frac{IT16}{2}$
3. Сварные швы N°1, 2 по ГОСТ 16037-80, N°3 по ГОСТ 5264-80.

					Д20А.964.000СБ			
Изм.	Лист	N°докум.	Подп.	Дата	Газоход	Лит.	Масса	Масштаб
Разраб.		Козина		9.3.89		И	289	1:20
Пров.		Козина				Лист	Листов 1	
Т.контр.						ГПИ Горьковский САНТЕХПРОЕКТ		
Нач.отд.		Вольский						
Н.контр.		Мюнтер						
Утв.								

Инв. N подл. | Подп. и дата | Взам. инв. N | Инв. N дубл. | Подп. и дата

Копир.

23801-03 27

Альбом 3

Типовой проект 903-1-269.89

Формат	Зона	Поз.	Обозначение	Наименование	Кол.	Примечание
				Документация		
А2			Д 20А.964.000СБ	Сборочный чертеж		
				Детали		
А3		1	Д 20А.962.001-01	Сектор	2	
		2	-02	Сектор	1	
		3	-03	Сектор	1	
		4	-05	Сектор	1	
А3		5	Д 20А.962.002	Сектор	1	
		6	-01	Сектор	3	
		7	-02	Сектор	1	
А3		8	Д 20А.962.003-01	Переход	1	
А3		9	Д 20А.962.004-01	Труба	1	
Б4		10	Д 20А.962.008	Труба	1	
А3		11	Д 20А.962.009	Сектор	2	
А3		12	Д 20А.962.011	Сектор	2	
А3		13	Д 20А.962.012	Труба	1	
Б4		14	Д 20А.964.001	Лист		
				Лист $\frac{Б\text{-}ПН\text{-}3\ ГОСТ19903\text{-}74}{3\text{-}\underline{12}\text{-}Н\text{-}ВСт3сп\ ГОСТ16523\text{-}70}$		
				ф550 h16 25/	1	5,6кг
А3		15	Д 20А.964.002	Труба	1	
А3		16	Д 20А.964.003	Переход	1	

Изм	Лист	№докум.	Подп.	Дата	Д20А.964.000			
Разраб.		Козина		93.89	Газоход	Лит.	Лист	Листов
Пров.		Козина				И		1
Нач.отд		Вольский				ГПИ Горьковский САНТЕХПРОЕКТ		
Н.контр		Мюнтер						
Утв.								

Подп. и дата | Инв.№ дубл. | Взам.инв.№ | Подп. и дата | Инв.№ подл.

формат А4

Д20Б.038.001

25/ (√)

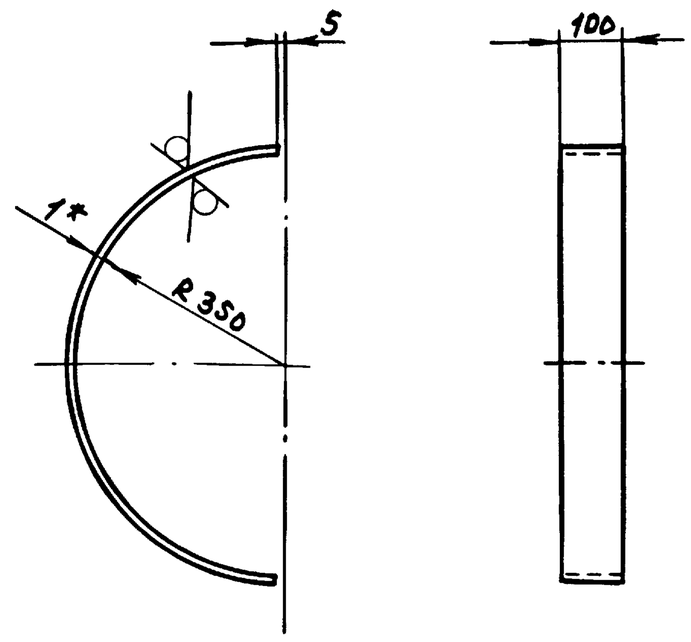

1.*Размеры для справок
2. ± $\frac{IT16}{2}$

Изм	Лист	№докум.	Подп.	Дата	Д20Б.038.001			
Разраб		Козина		93.89	Обечайка	Лит.	Масса	Масштаб
Пров.		Козина				И	0,9	1:10
Т.контр						Лист	Листов 1	
Н.контр		Мюнтер			Лист $\frac{Б\text{-}ПН\text{-}1\ ГОСТ19903\text{-}74}{3\text{-}\underline{12}\text{-}Н\text{-}ВСт3сп\ ГОСТ16523\text{-}70}$	ГПИ Горьковский САНТЕХПРОЕКТ		
Утв.								

Подп. и дата | Инв.№ дубл. | Взам.инв.№ | Подп. и дата | Инв.№ подл.

формат А4

Д20А.964.002

25/ (√)

Развертка

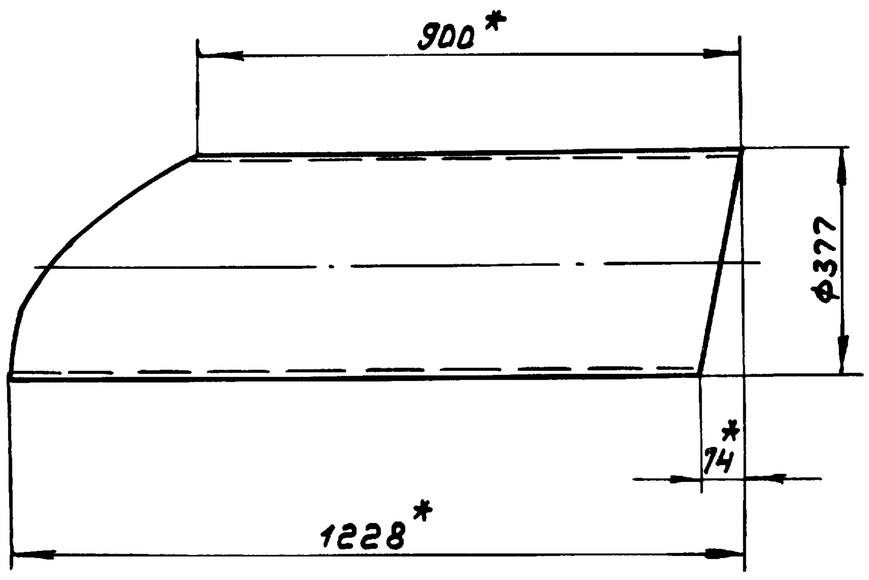

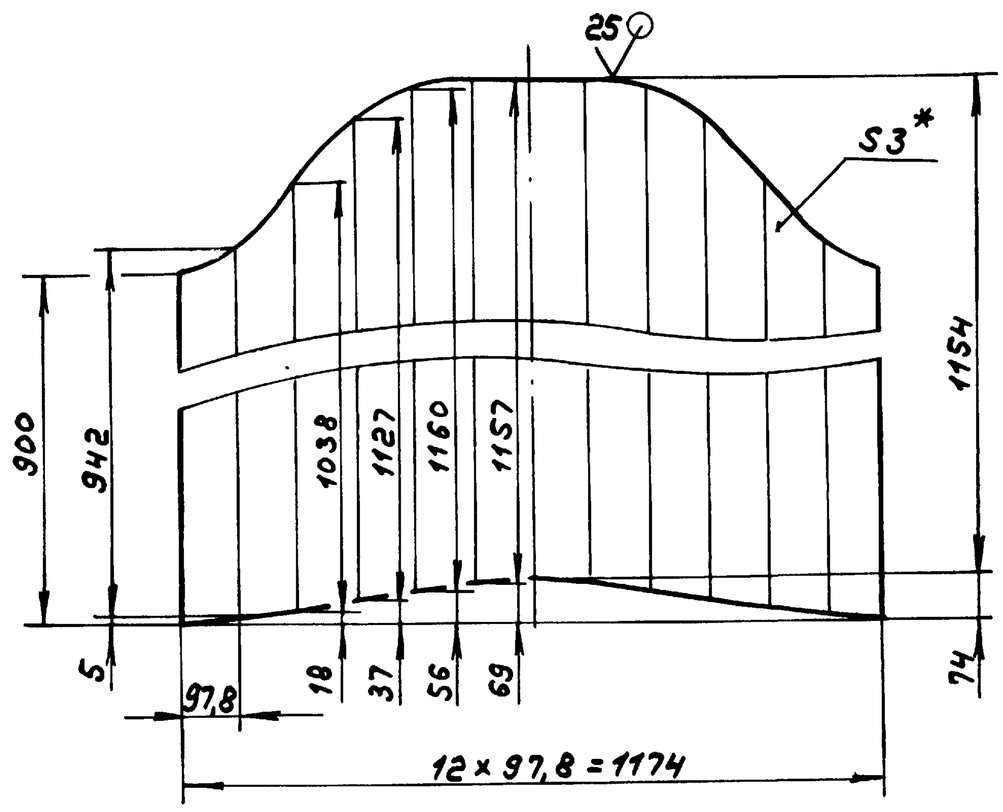

1.*Размеры для справок
2. h16, ± $\frac{IT16}{2}$
3. Сварной шов С2 по ГОСТ5264-80

Изм	Лист	№докум	Подп.	Дата	Д20А.964.002			
Разраб		Козина		9389	Труба	Лит.	Масса	Масштаб
Пров.		Козина				И	24	1:10
Т.контр						Лист	Листов 1	
Н.контр		Мюнтер			Лист $\frac{Б\text{-}ПН\text{-}3\ ГОСТ19903\text{-}74}{3\text{-}\underline{12}\text{-}Н\text{-}ВСт3сп\ ГОСТ16523\text{-}70}$	ГПИ Горьковский САНТЕХПРОЕКТ		
Утв.								

Подп. и дата | Инв.№ дубл. | Взам.инв.№ | Подп. и дата | Инв.№ подл.

Копир.

Формат А3

Альбом 3

Д20А.964.003

Типовой проект 903-1-269.89

Развертка

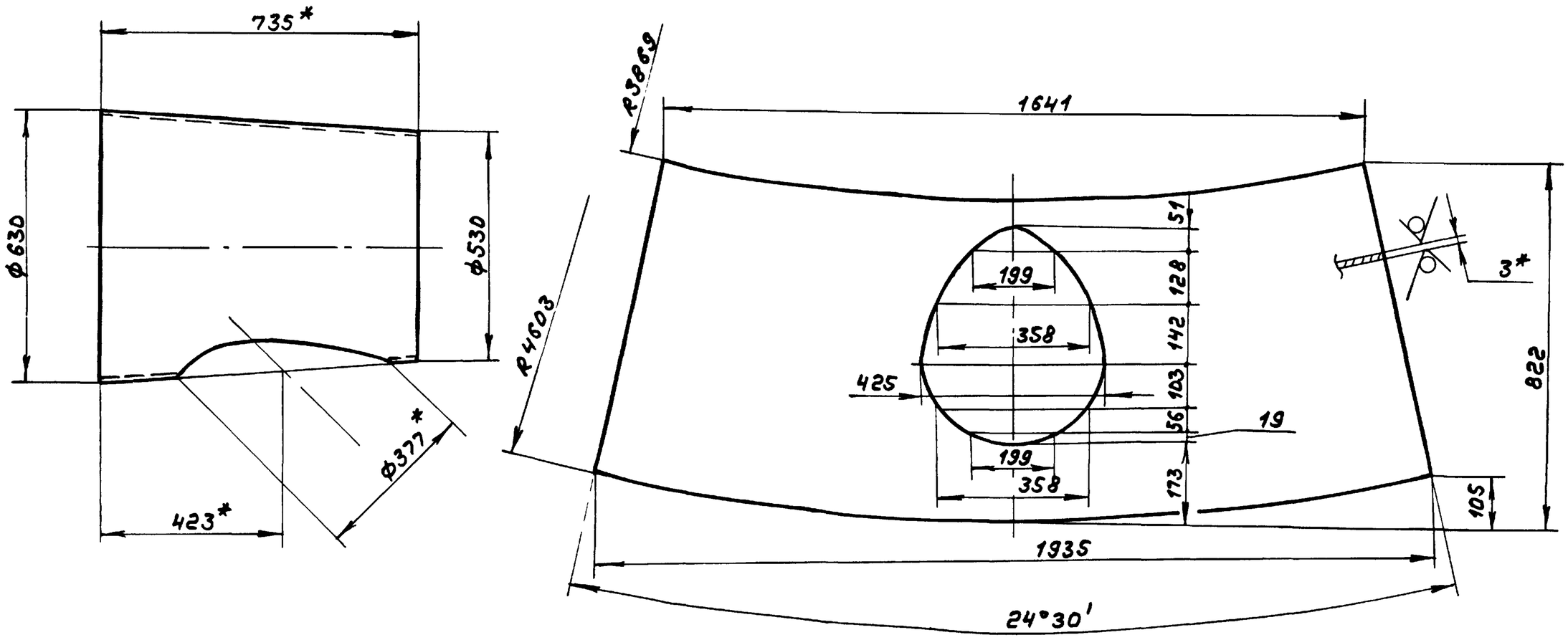

1. * Размеры для справок
2. h16, ± IT16/2
3. Сварной шов С2 по ГОСТ 5264-80

Изм.	Лист	№ докум.	Подп.	Дата	Д20А.964.003			
Разраб.		Козина		9.3.89	Переход	Лит.	Масса	Масштаб
Пров.		Козина				И	30	1:10
Т. контр.						Лист	Листов 1	
Н. контр.		Нюнтер			Лист Б-ПН-3 ГОСТ 19903-74 / 3-10-Н-ВСт3сп ГОСТ 16523-70	ГПИ Горьковский САНТЕХПРОЕКТ		
Утв.								

Формат А3

Формат	Зона	Поз.	Обозначение	Наименование	Кол.	Примечание
				Документация		
А3			Д20Б.038.000СБ	Сборочный чертеж		
				Детали		
А4		1	Д20Б.038.001	Обечайка	1	
				Материалы		
		2		Плита теплоизоляционная из минеральной ваты на синтетическом связующем П-125-1000.500.100 ГОСТ 9573-82	4	кг

Изм.	Лист	№ докум.	Подп.	Дата	Д20Б.038.000		
Разраб.		Козина		9.3.89	Панель герметизирующая	Лит.	Лист	Листов
Пров.		Козина				И	1	2
Нач. отд.		Вольский				ГПИ Горьковский САНТЕХПРОЕКТ		
Н. контр.		Нюнтер						
Утв.								

Формат А4

Формат	Зона	Поз.	Обозначение	Наименование	Кол.	Примечание
			Переменные данные	для исполнений		
				Д20Б.038.000		
				Детали		
А4		3	Д20Б.038.002	Стенка	2	
А4		4	Д20Б.038.003	Стенка	1	
				Д20Б.038.000-01		
				Детали		
А4		3	Д20Б.038.002-01	Стенка	2	
А4		4	Д20Б.038.003-01	Стенка	1	

Изм.	Лист	№ докум.	Подп.	Дата	Д20Б.038.000	Лист 2

Копир. 23801-03 29 Формат А4

Альбом 3

Типовой проект 903-1-269.89

Д206.038.000СБ

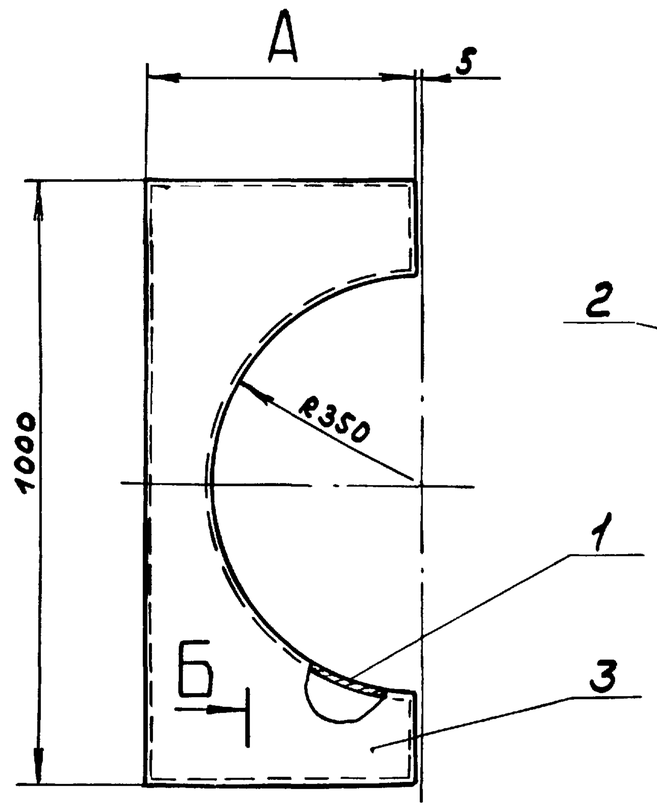

Б-Б
М 2:1

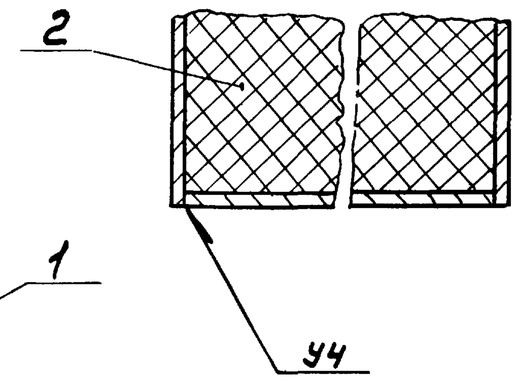

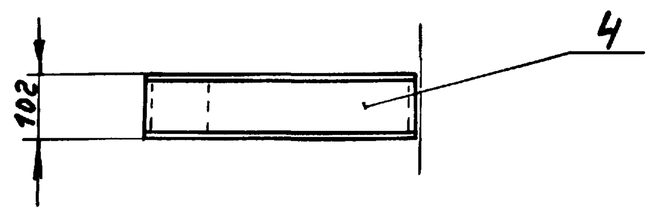

Обозначение	А, мм	Масса, кг
Д206.038.000	450	11
-01	540	12

1. Размеры для справок.
2. Сварные швы по ГОСТ5264-80.

Изм.	Лист	№ докум.	Подп.	Дата	Д206.038.000СБ			
Разраб.		Козина		9.3.89	Панель герметизирующая	Лит.	Масса	Масштаб
Пров.		Козина				И	см.табл.	—
Т.контр.						Лист	Листов 1	
Н.контр.		Мюнтер				ГПИ Горьковский САНТЕХПРОЕКТ		
Утв.								

Формат А3

Инв.№ подл. | Подп. и дата | Взам.инв.№ | Инв.№ дубл. | Подп. и дата

Д206.038.002

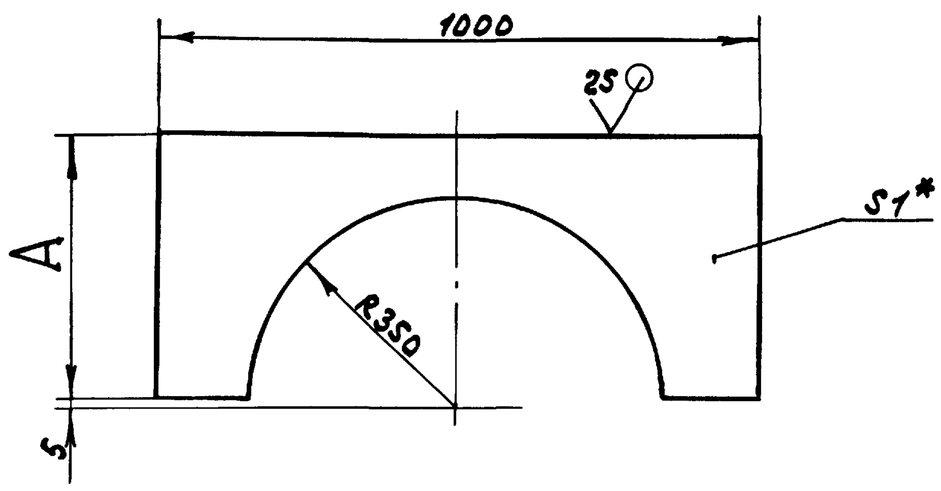

Обозначение	А, мм.	Масса, кг.
Д206.038.002	450	2
-01	540	2,7

1. *Размеры для справок.
2. $\pm \frac{IT16}{2}$

Изм.	Лист	№ докум.	Подп.	Дата	Д206.038.002			
Разраб.		Козина		9.3.89	Стенка	Лит.	Масса	Масштаб
Пров.		Козина				И	см. табл.	—
Т.контр.						Лист	Листов 1	
Н.контр.		Мюнтер			Лист Б-ПН-1 ГОСТ19903-74 / 3-II-Н-ВСт3сп ГОСТ16523-70	ГПИ Горьковский САНТЕХПРОЕКТ		
Утв.								

Формат А4

Инв.№ подл. | Подп. и дата | Взам.инв.№ | Инв.№ дубл. | Подп. и дата

Д206.038.003

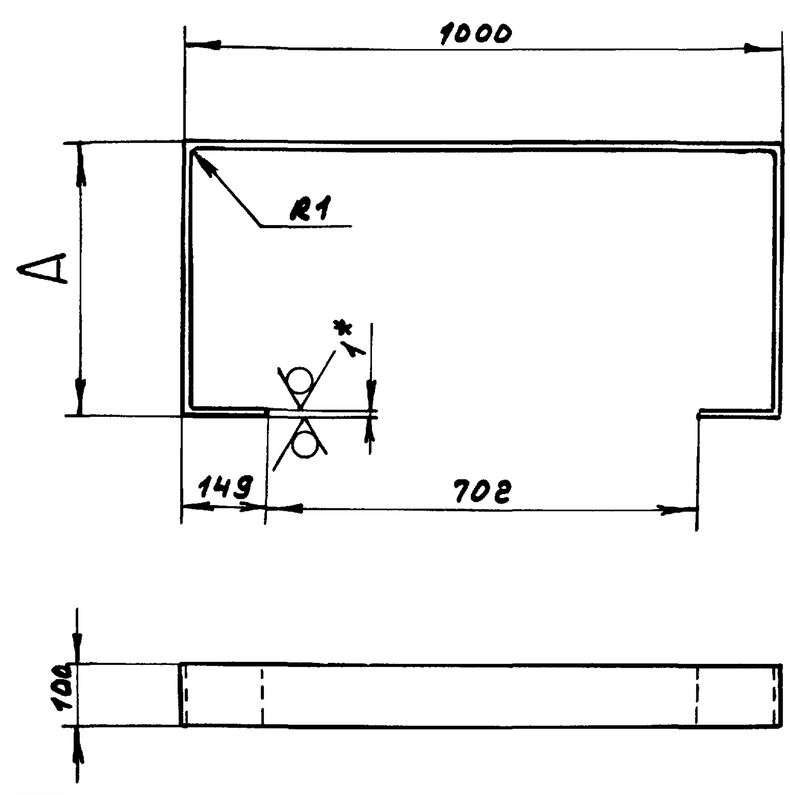

Обозначение	А, мм	Масса, кг
Д206.038.003	450	1,7
-01	540	1,9

1. *Размеры для справок
2. $\pm \frac{IT16}{2}$

Изм.	Лист	№ докум.	Подп.	Дата	Д206.038.003			
Разраб.		Козина		9.3.89	Стенка	Лит.	Масса	Масштаб
Пров.		Козина				И	см. табл.	—
Т.контр.						Лист	Листов 1	
Н.контр.		Мюнтер			Лист Б-ПН-1 ГОСТ19903-74 / 3-II-Н-ВСт3сп ГОСТ16523-70	ГПИ Горьковский САНТЕХПРОЕКТ		
Утв.								

Копир. 23801 03 30 Формат А4

Альбом 3

Типовой проект 903-1-269.89

Формат	Зона	Поз.	Обозначение	Наименование	Кол.	Примечание
				Документация		
А3			Д22А.038.000СБ	Сборочный чертеж		
				Сборочные единицы		
А4		1	Д22А.038.010	Крышка	1	
А4		2	Д22А.038.020	Горловина	1	
				Детали		
А4		3	Д22А.038.001	Прокладка	1	
				Стандартные изделия		
		4		Болт М16х35.36 ГОСТ 7798-70	8	
		5		Гайка М16.4 ГОСТ 5915-70	8	

Изм.	Лист	N доким.	Подп.	Дата	Д22А.038.000			
Разраб.		Мордвинкин		9.3.89	Люк	Лит. И	Лист	Листов 1
Пров.		Мордвинкин				ГПИ Горьковский САНТЕХПРОЕКТ		
Нач.отд.		Вольский						
Н.контр.		Мюнтер						
Утв.								

Подп. и дата | Инв. N дубл. | Взам. инв. N | Подп. и дата | Инв. N подл.

Формат А4

Д22А.038.001

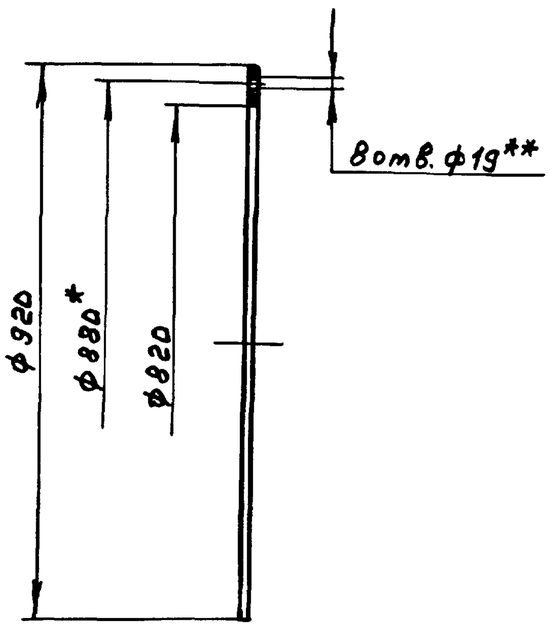

1. *Размеры для справок.
2. **Обработать по сопрягаемой детали.

Изм.	Лист	N докум.	Подп.	Дата	Д22А.038.001			
Разраб.		Мордвинкин		9.3.89	Прокладка	Лит. И	Масса 0,42	Масштаб 1:10
Пров.		Мордвинкин				Лист	Листов 1	
Т.контр.					Пластина I, лист ТМКЩ-С-2 ГОСТ 7338-77	ГПИ Горьковский САНТЕХПРОЕКТ		
Н.контр.		Мюнтер						
Утв.								

Подп. и дата | Инв. N дубл. | Взам. инв. N | Подп. и дата | Инв. N подл.

Формат А4

Д22А.038.000СБ

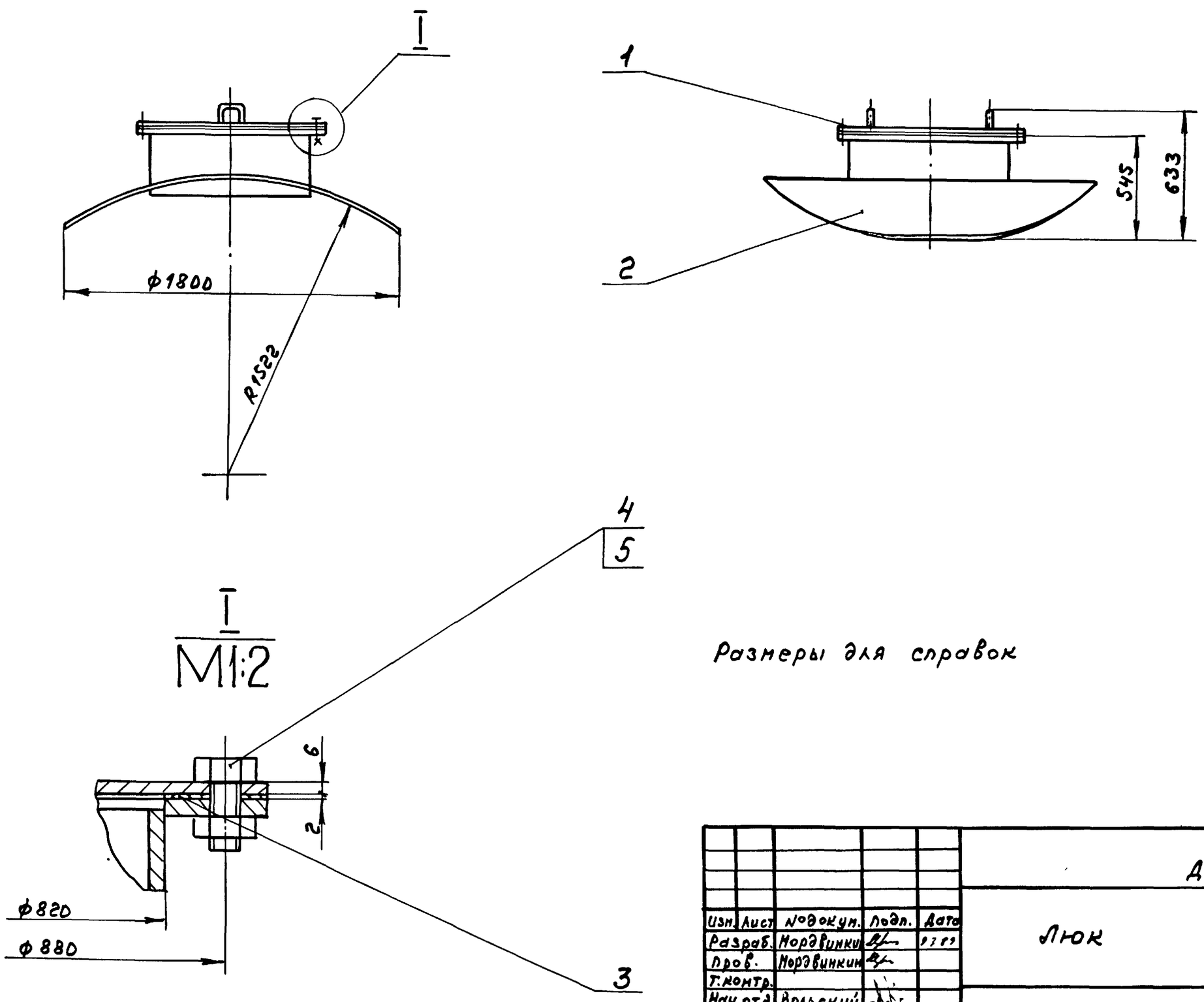

Размеры для справок

Изм.	Лист	N докум.	Подп.	Дата	Д22А.038.000СБ			
Разраб.		Мордвинкин		9.3.89	Люк	Лит. И	Масса 217	Масштаб 1:20
Пров.		Мордвинкин				Лист	Листов 1	
Т.контр.						ГПИ Горьковский САНТЕХПРОЕКТ		
Нач.отд.		Вольский						
Н.контр.		Мюнтер						
Утв.								

Подп. и дата | Инв. N дубл. | Взам. инв. N | Подп. и дата | Инв. N подл.

Копир — 23801 03 31

Формат А3

Альбом 3

Типовой проект 903-1-269.89

Формат	Зона	Поз.	Обозначение	Наименование	Кол.	Примечание
				Документация		
А4			Д22А.038.010СБ	Сборочный чертеж		
				Детали		
А4		1	Д22А.038.002	Ручка	2	
А4		2	Д22А.038.003	Крышка	1	

Изм	Лист	№ докум.	Подп.	Дата	Д22А.038.010			
Разраб.		Мордвинкин		9.3.89	Крышка	Лит. И	Лист	Листов 1
Пров.		Мордвинкин				ГПИ Горьковский САНТЕХПРОЕКТ		
Н.контр.		Мюнтер						
Утв.								

Подп. и дата | Инв.№ дубл. | Взам.инв.№ | Подп. и дата | Инв.№ подл.

Формат А4

Д22А.038.010СБ

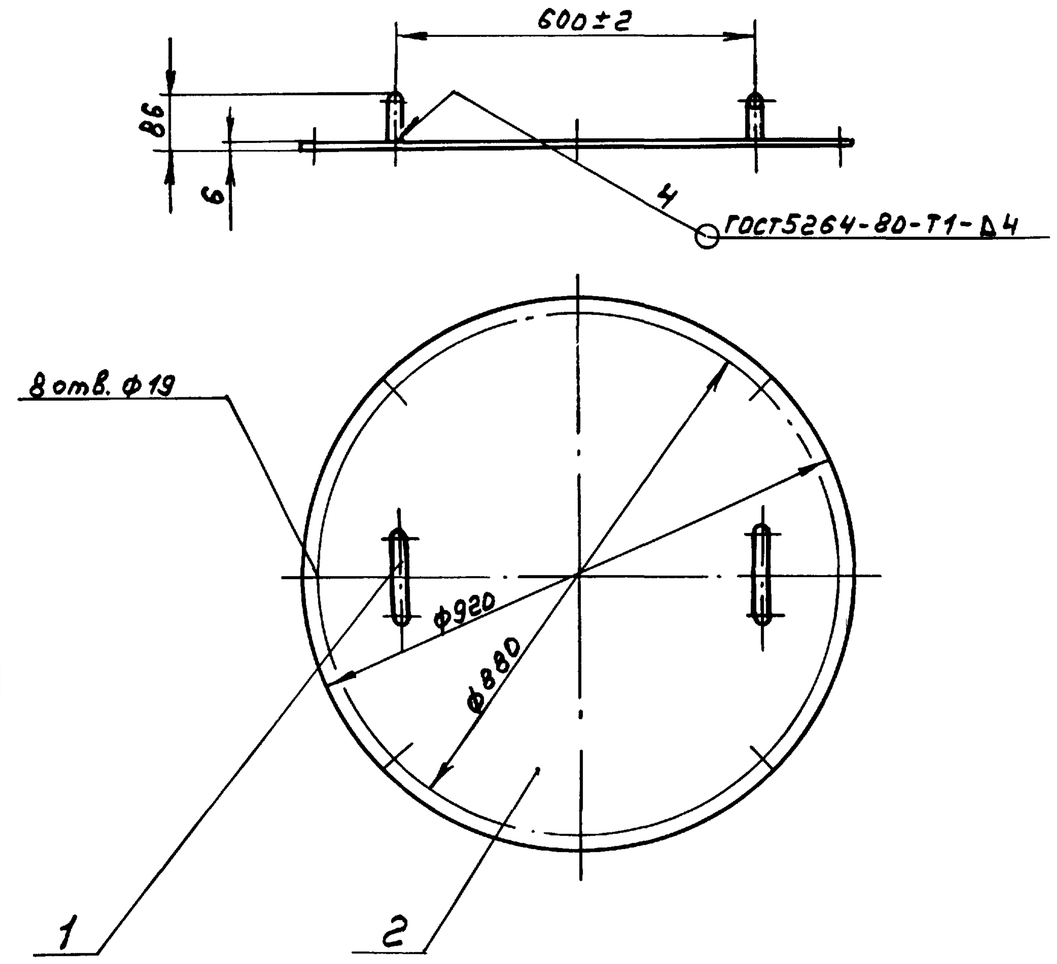

Размеры для справок

Изм	Лист	№ докум.	Подп.	Дата	Д22А.038.010СБ			
Разраб.		Мордвинкин		9.3.89	Крышка	Лит. И	Масса 32,4	Масштаб 1:10
Пров.		Мордвинкин				Лист	Листов 1	
Т.контр.						ГПИ Горьковский САНТЕХПРОЕКТ		
Н.контр.		Мюнтер						
Утв.								

Подп. и дата | Инв.№ дубл. | Взам.инв.№ | Подп. и дата | Инв.№ подл.

Формат А4

Д22А.038.002

25 (√)

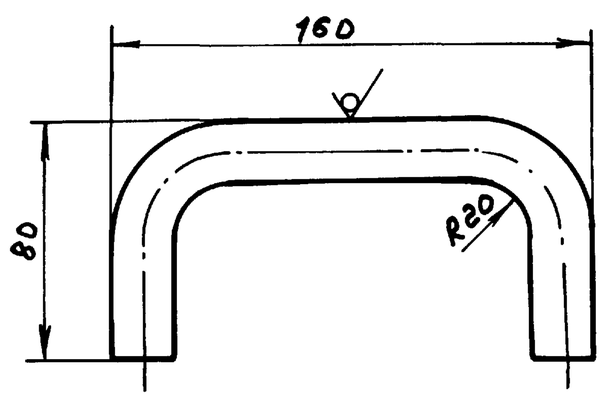

$\pm \frac{IT16}{2}$

Изм	Лист	№ докум.	Подп.	Дата	Д22А.038.002			
Разраб.		Мордвинкин		9.3.89	Ручка	Лит. И	Масса 0,62	Масштаб 1:2
Пров.		Мордвинкин				Лист	Листов 1	
Т.контр.					Круг 20-В ГОСТ2590-71 / Вст3сп ГОСТ535-79	ГПИ Горьковский САНТЕХПРОЕКТ		
Н.контр.		Мюнтер						
Утв.								

Подп. и дата | Инв.№ дубл. | Взам.инв.№ | Подп. и дата | Инв.№ подл.

Формат А4

Д22А.038.003

12,5 (√)

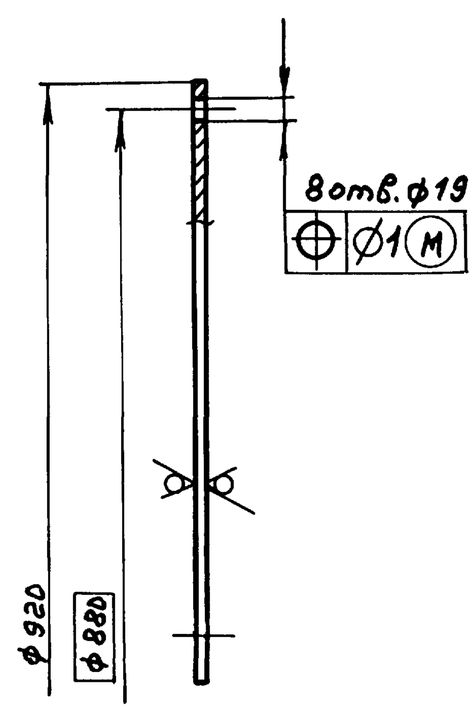

Н14, h14

Изм	Лист	№ докум.	Подп.	Дата	Д22А.038.003			
Разраб.		Мордвинкин		9.3.89	Крышка	Лит. И	Масса 31,2	Масштаб 1:5
Пров.		Мордвинкин				Лист	Листов 1	
Т.контр.					Лист Б-ПН-6 ГОСТ19903-74 / Вст3сп ГОСТ14637-79	ГПИ Горьковский САНТЕХПРОЕКТ		
Н.контр.		Мюнтер						
Утв.								

Подп. и дата | Инв.№ дубл. | Взам.инв.№ | Подп. и дата | Инв.№ подл.

Формат А4

Альбом 3

Типовой проект 903-1-269.89

Формат	Зона	Поз.	Обозначение	Наименование	Кол.	Примечание
				Документация		
А3			Д22А.038.020СБ	Сборочный чертеж		
				Детали		
А4		1	Д22А.038.004	Фланец	1	
Б4		2	Д22А.038.005	Патрубок		
				Труба 820×8 ГОСТ 10704-76 / Д ГОСТ 10705-80		
				L = 320 h14 (25)	1	51,2 кг
А3		3	Д22А.038.006	Седло	1	

Подп. и дата | Инв. № дубл. | Взам. инв. № | Подп. и дата | Инв. № подл.

Изм.	Лист	№ докум.	Подп.	Дата	Д22А.038.020			
Разраб.		Мордвинкин		9.3.89	Горловина	Лит. И	Лист	Листов 1
Пров.		Мордвинкин				ГПИ Горьковский САНТЕХПРОЕКТ		
Нач. отд.								
Н. контр.		Мюнтер						
Утв.								

Формат А4

Д22А.038.004

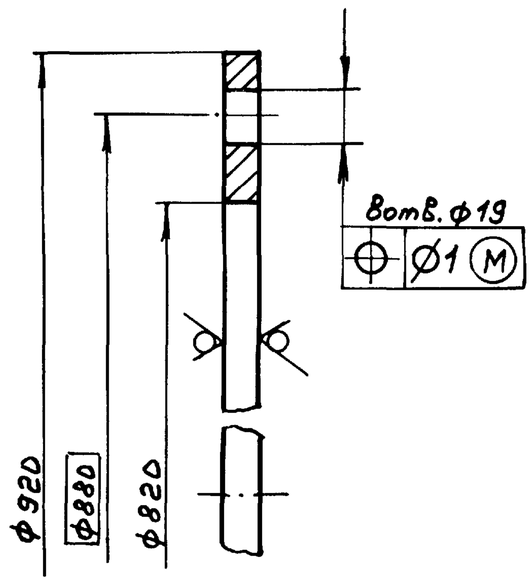

(√) 12,5

Н 14, h 14.

Подп. и дата | Инв. № дубл. | Взам. инв. № | Подп. и дата | Инв. № подл.

Изм.	Лист	№ докум.	Подп.	Дата	Д22А.038.004			
Разраб.		Мордвинкин		9.3.89	Фланец	Лит. И	Масса 10,6	Масштаб 1:2
Пров.		Мордвинкин				Лист	Листов 1	
Т. контр.								
Н. контр.		Мюнтер			Лист 6-ПН-10 ГОСТ 19903-74 / ВСт3сп ГОСТ 14637-79	ГПИ Горьковский САНТЕХПРОЕКТ		
Утв.								

Формат А4

Д22А.038.020СБ

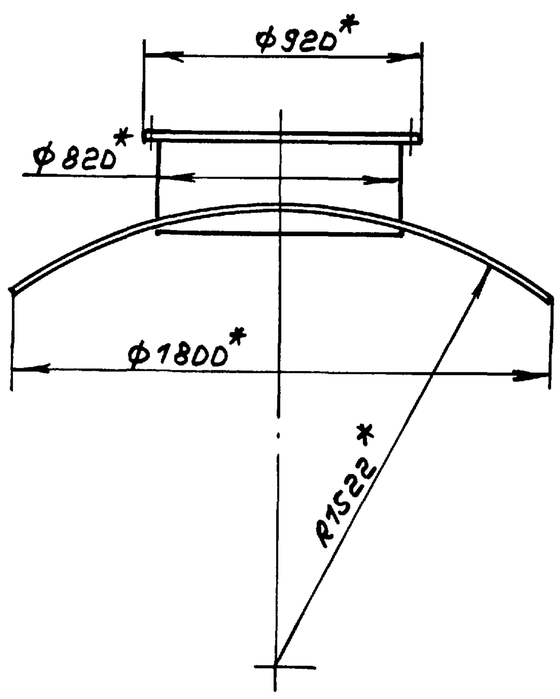

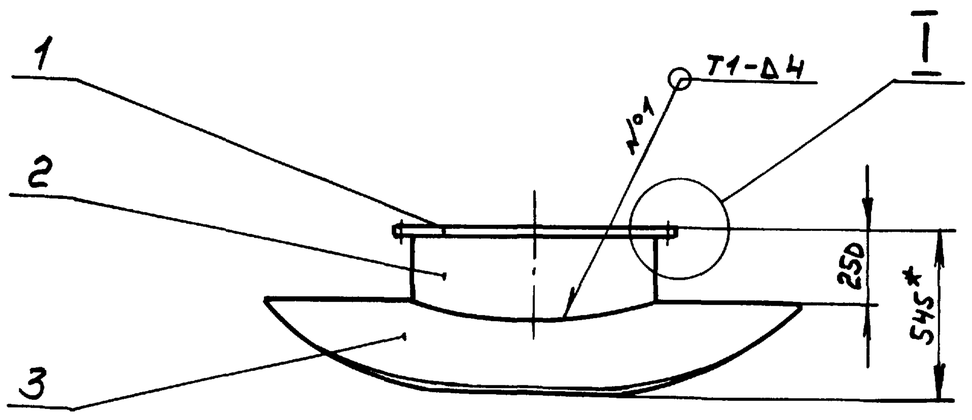

I
M1:2

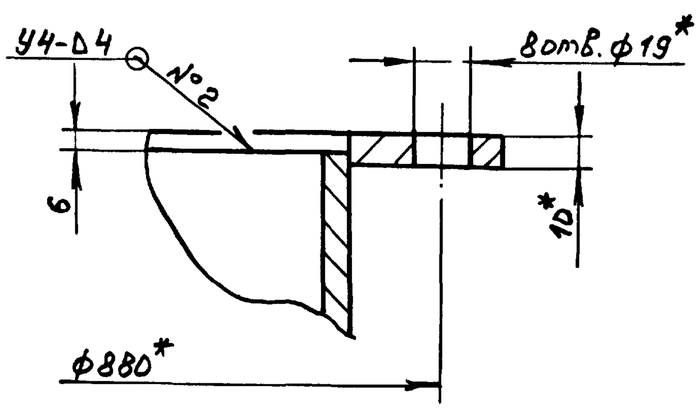

1. *Размеры для справок
2. $\pm \frac{IT16}{2}$
3. Сварные швы по ГОСТ 5264-80

Подп. и дата | Инв. № дубл. | Взам. инв. № | Подп. и дата | Инв. № подл.

Изм.	Лист	№ докум.	Подп.	Дата	Д22А.038.020СБ			
Разраб.		Мордвинкин		9.3.89	Горловина	Лит. И	Масса 184	Масштаб 1:20
Пров.		Мордвинкин				Лист	Листов 1	
Т. контр.								
Н. контр.		Мюнтер				ГПИ Горьковский САНТЕХПРОЕКТ		
Утв.								

Копир.

Формат А3

Альбом 3

Типовой проект 903-1-269.89

Д22А.038.006

25/(√)

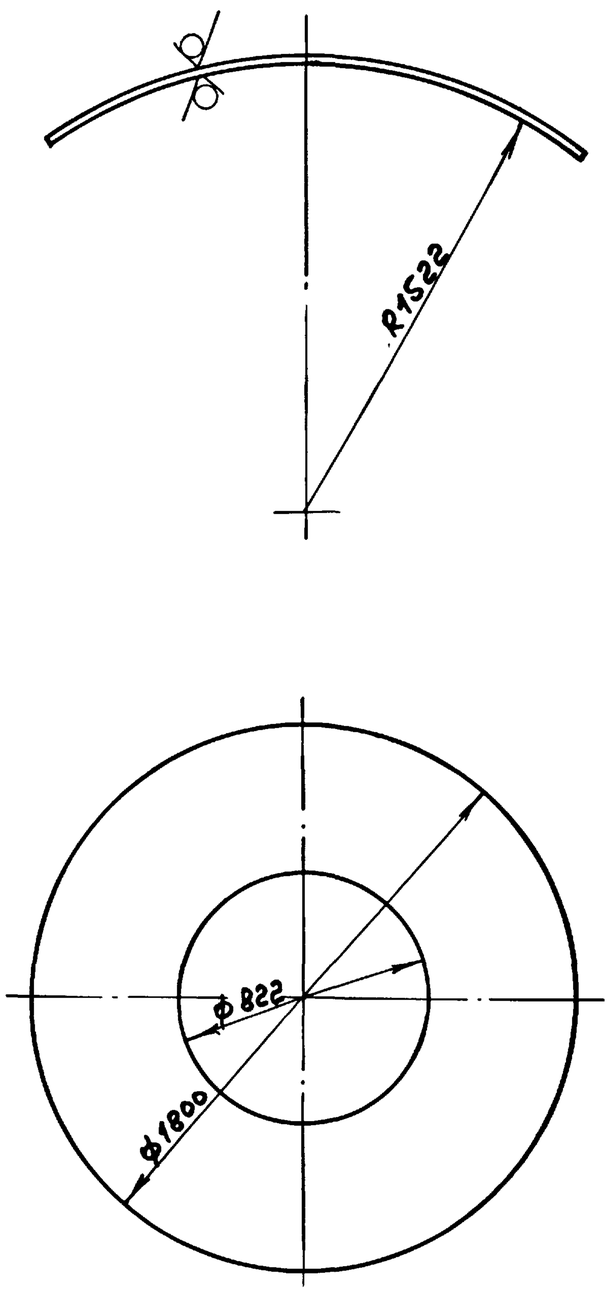

Развертка

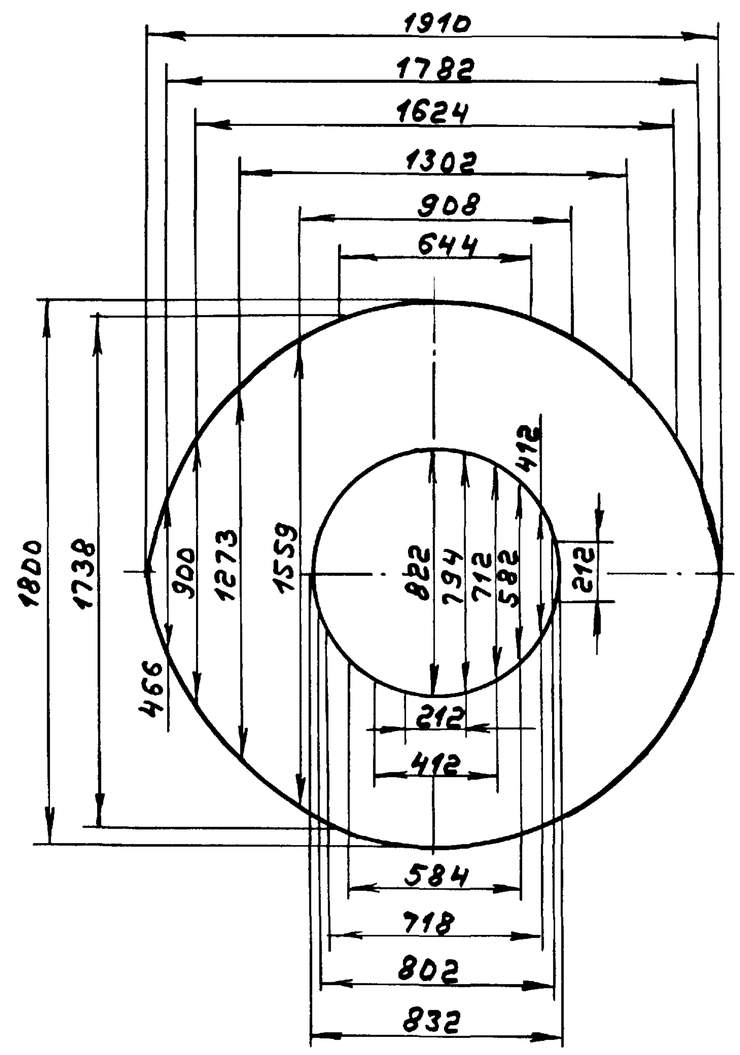

$H16, h16, \pm \frac{IT16}{2}$

Изм.	Лист	№ докум.	Подп.	Дата	Д22А.038.006			
Разраб.		Мордвинкин		9.3.89	Седло	Лит. И	Масса 122	Масштаб 1:20
Пров.		Мордвинкин				Лист	Листов 1	
Т.контр.								
Н.контр.		Мюнтер			Лист Б-ПН-10 ГОСТ 19903-74 / ВСт3сп ГОСТ 14637-79	ГПИ Горьковский САНТЕХПРОЕКТ		
Утв.								

формат А3

Формат	Зона	Поз.	Обозначение	Наименование	Кол.	Примечание
				Документация		
А2			Д22А.039.000СБ	Сборочный чертеж		
				Сборочные единицы		
А4		1	Д22А.039.010	Сектор	1	
А4		2	Д22А.039.020	Кронштейн	1	
А4		3	Д22А.039.030	Лопатка	1	
А4		4	Д22А.039.040	Корпус	1	
				Детали		
А4		5	Д22А.039.001	Фиксатор	1	
А3		6	Д22А.039.002	Подшипник	1	
А4		7	Д22А.039.003	Ось	1	
А4		8	Д22А.039.004	Крышка сальника	1	
А4		9	Д22А.039.005	Крышка	1	
А4		10	Д22А.039.006	Прокладка	1	
А4		11	Д22А.039.007	Ось	1	
А3		12	Д22А.039.008	Подшипник	1	

Изм.	Лист	№ докум.	Подп.	Дата	Д22А.039.000			
Разраб.		Мордвинкин		9.3.89	Заслонка	Лит. И	Лист 1	Листов 2
Пров.		Мордвинкин				ГПИ Горьковский САНТЕХПРОЕКТ		
Нач.отд.		Вольский						
Н.контр.		Мюнтер						
Утв.								

Копир. формат А4

Формат	Зона	Поз.	Обозначение	Наименование	Кол.	Примечание
А4		13	Д22А.039.009	Указатель	1	
А4		14	Д22А.039.011	Шпилька	1	
А4		15	Д22А.039.012	Прокладка	2	
Б4		16	Д22А.039.013	Кольцо		
				Круг 40-В ГОСТ 2590-71 / ВСт3сп ГОСТ 535-79	2	0,02 кг
				Стандартные изделия		
		17		Шпонка 6х6х36 ГОСТ 24068-80	1	
				Болты ГОСТ 7798-70		
		18		М6х10.36	3	
		19		М10х30.36	4	
		20		Винт М12х20.36 ГОСТ 1482-84	1	
		21		Винт М6х12.36 ГОСТ 1476-84	1	
		22		Шпилька М6-6g х30.36 ГОСТ 22038-76	2	
				Гайки ГОСТ 5915-70		
		23		М6.4	2	
		24		М10.4	4	
		25		Шайба 10.65Г.019 ГОСТ 6402-70	4	
		26		Шайба 10.01 ГОСТ 6958-78	1	
		27		Штифт 5х55 ГОСТ 19119-80	2	
				Материалы		
		28		Шнур асбестовый ШАОН6 ГОСТ 1779-83	0,4	м.

Изм.	Лист	№ докум.	Подп.	Дата	Д22А.039.000	Лист 2

Копир. 23801 03 34 формат А4

Альбом 3

Типовой проект 903-1-269.89

Д22А.039.000СБ

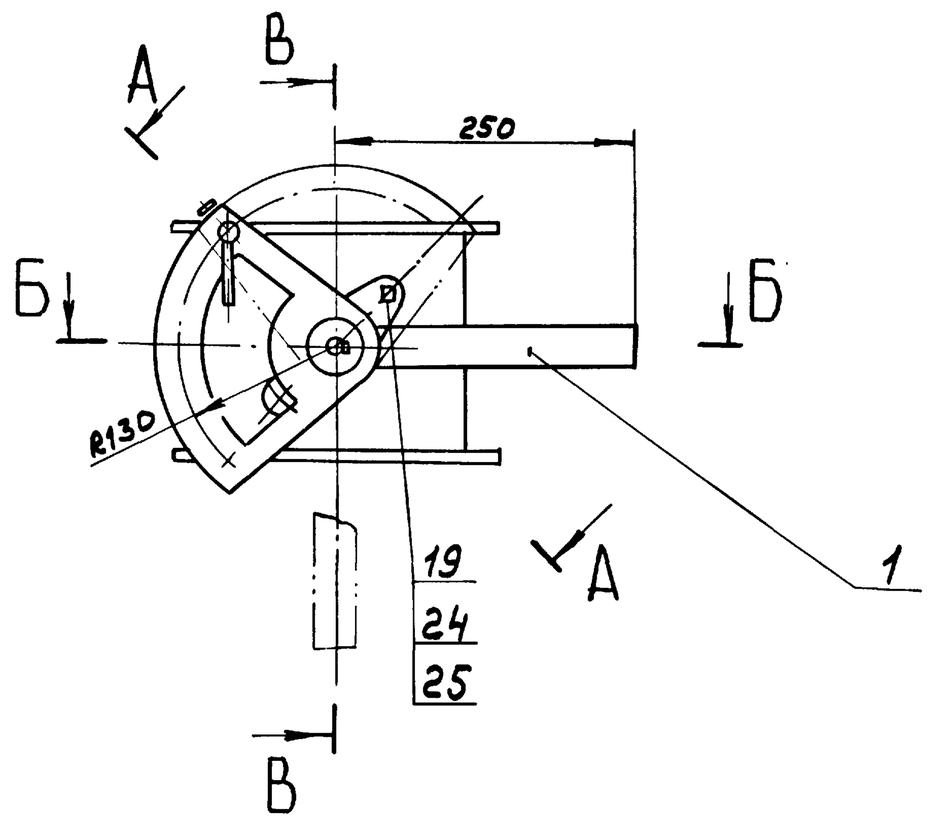

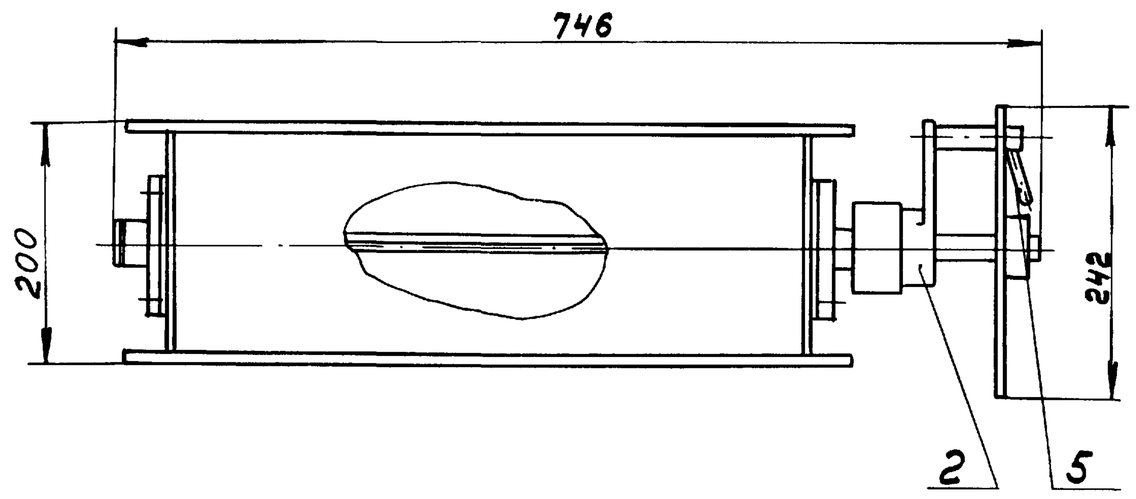

В-В
М1:1

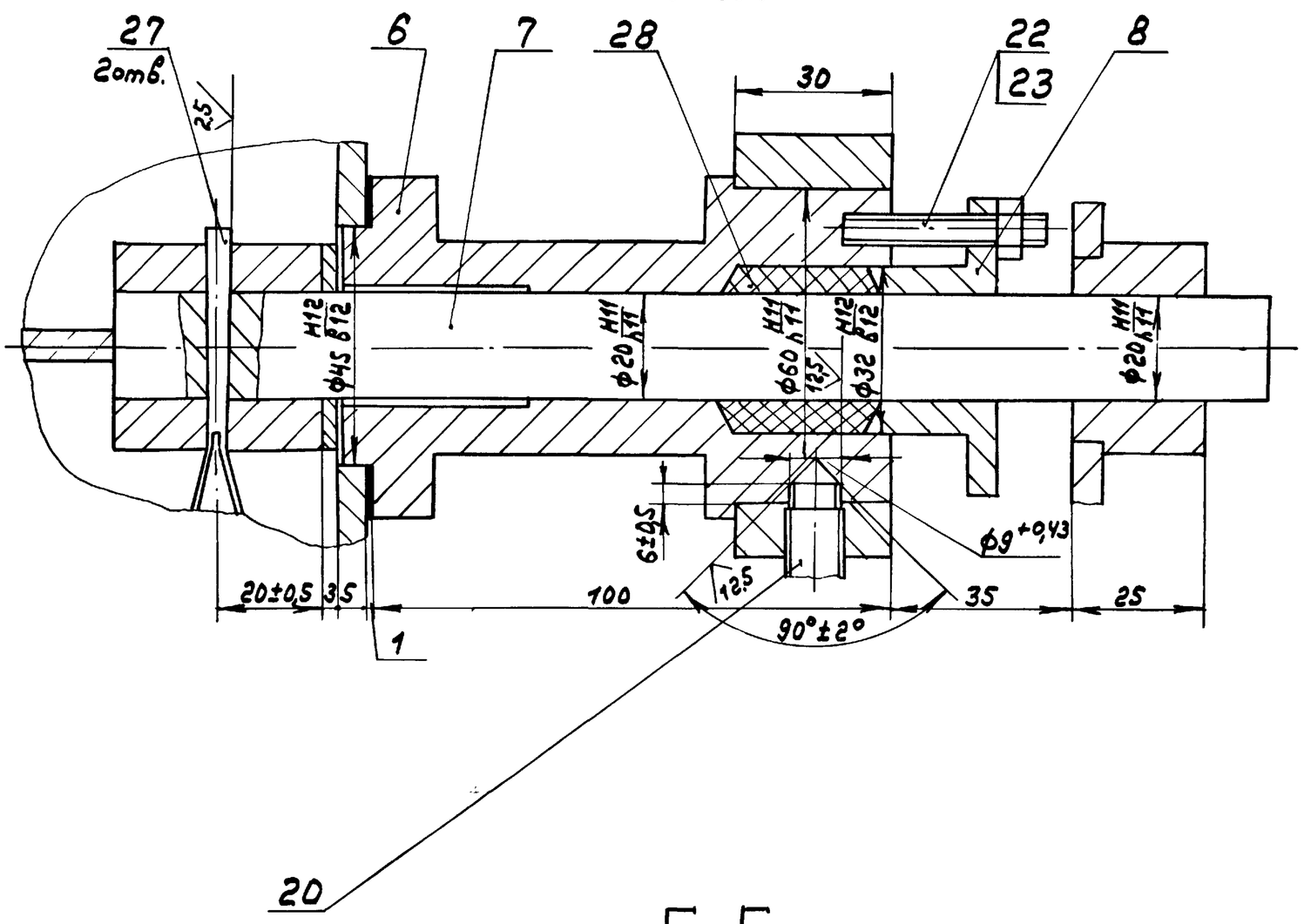

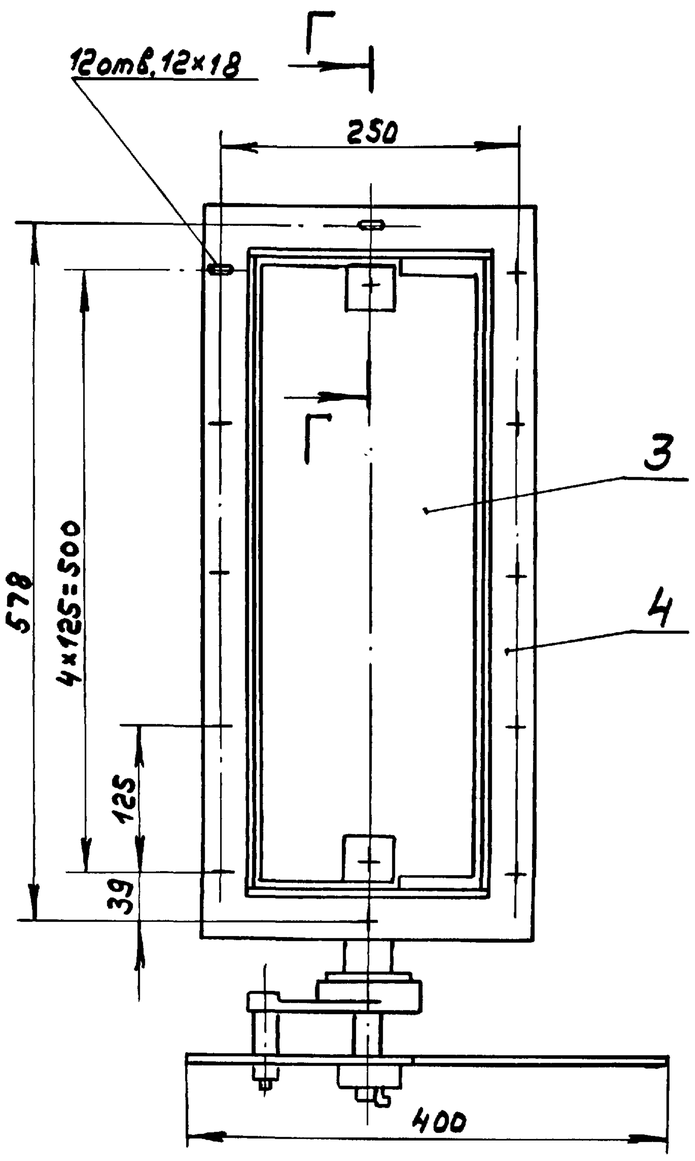

А-А
М1:1

Г-Г
М1:1

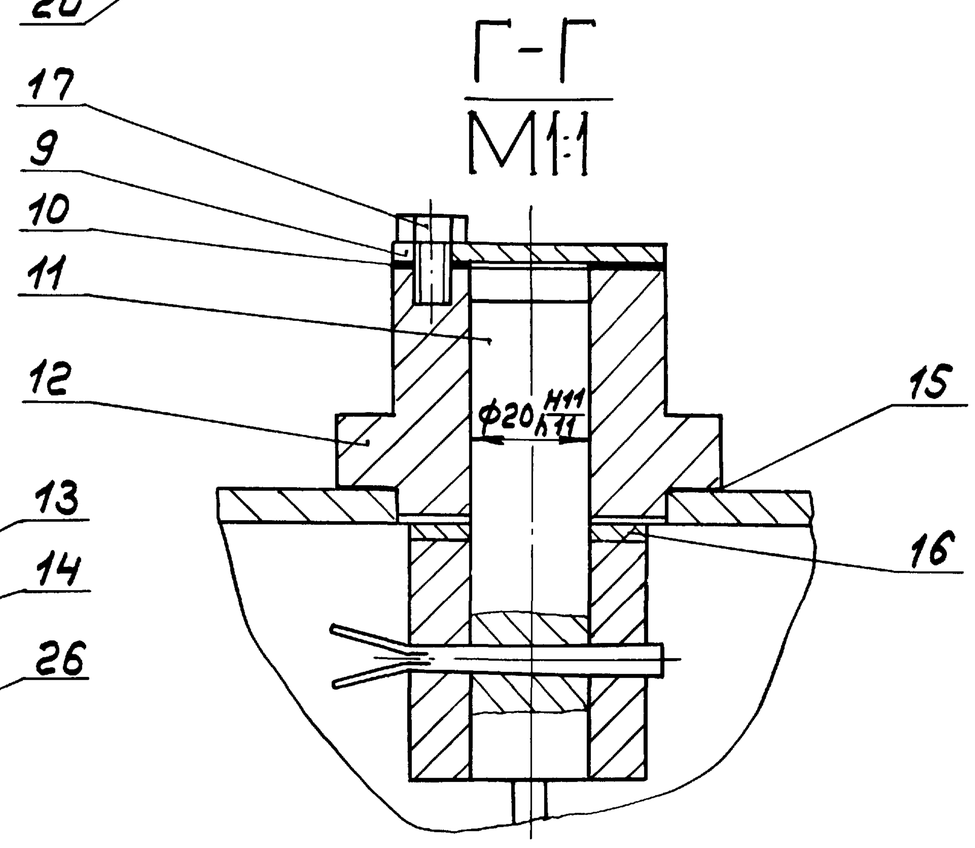

Поз.16
М1:1

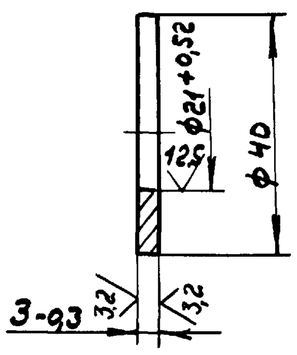

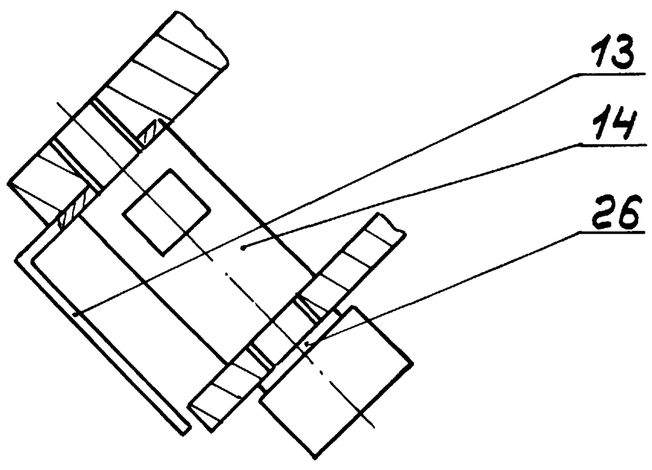

Б-Б
М1:1

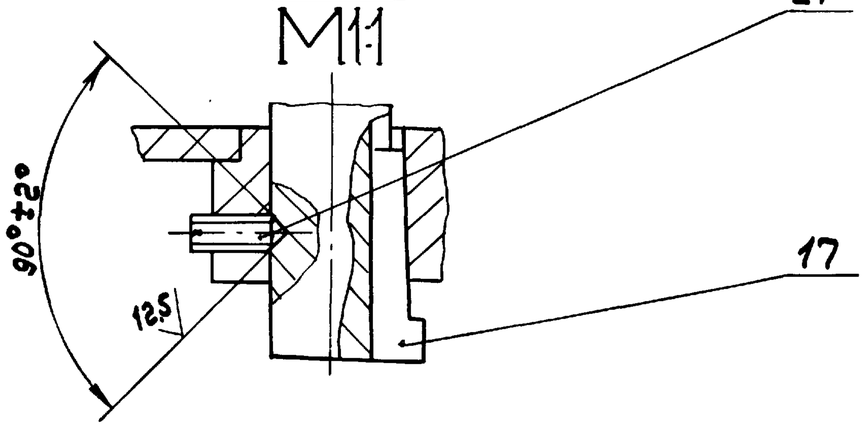

1. Размеры для справок.
2. Смазка подшипников скольжения ЦИАТИМ-221 ГОСТ 9433-80.

					Д22А.039.000СБ			
Изм.	Лист	№ докум.	Подп.	Дата	Заслонка	Лит.	Масса	Масштаб
Разраб.		Мордвинкин		9.3.89		И	30	1:5
Пров.		Мордвинкин				Лист	Листов 1	
Т.контр.						ГПИ Горьковский САНТЕХПРОЕКТ		
Нач.отд.		Вольский						
Н.контр.		Мюнтер						
Утв.								

Подп. и дата | Инв.№ дубл. | Взам.инв.№ | Подп. и дата | Инв.№ подл.

Копир. 23801 03 35 Формат А2

Альбом 3

Типовой проект 903-1-269.89

Д22А.039.001

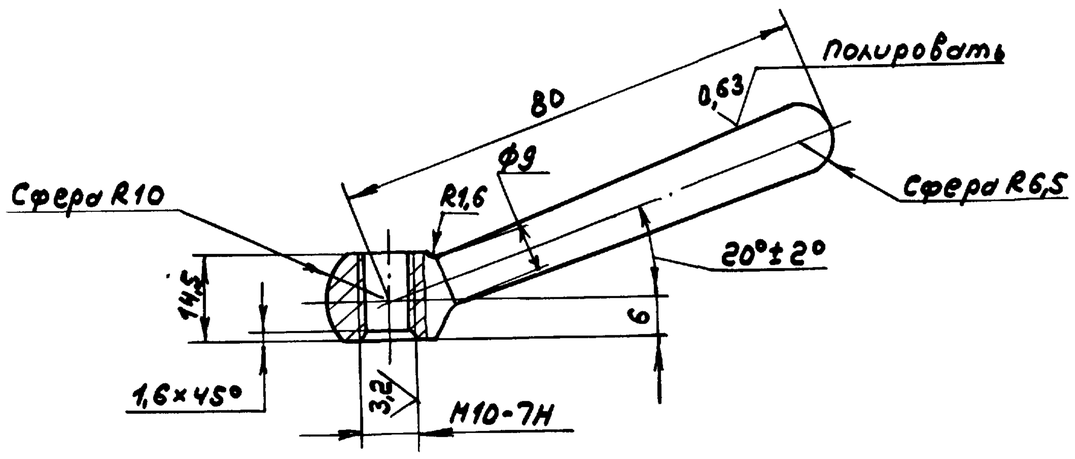

1. Рукоятка 40...45HRCэ
2. h14, $\pm \frac{IT14}{2}$

Изм	Лист	№докум.	Подп.	Дата	Д22А.039.001		
Разраб.		Нордвинкин		9.3.89	Фиксатор	Лит. И	Масса 0,08 / Масштаб 1:1
Пров.		Нордвинкин				Лист	Листов 1
Т.контр.							
Н.контр.		Нюнтер			Сталь 45 ГОСТ1050-74	ГПИ Горьковский САНТЕХПРОЕКТ	
Утв.							

Формат А4

Д22А.039.003

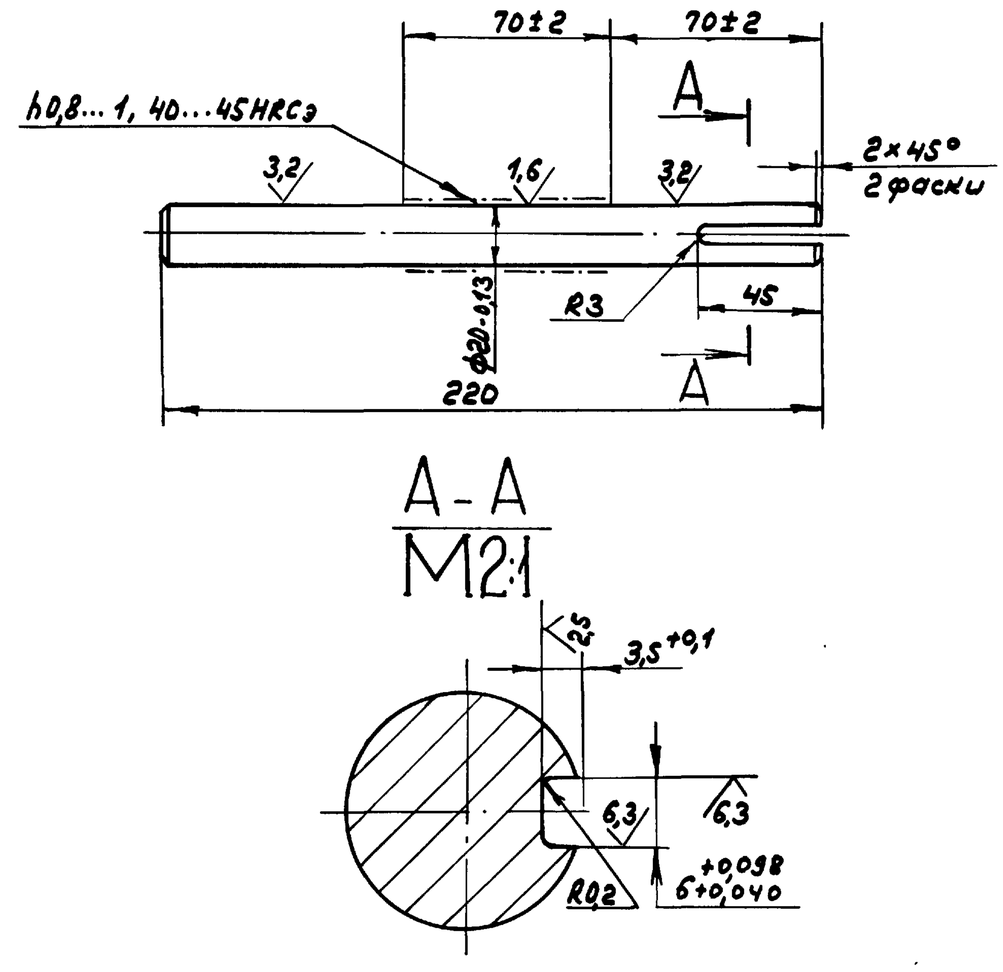

h14, $\pm \frac{IT14}{2}$

Изм	Лист	№докум.	Подп.	Дата	Д22А.039.003		
Разраб.		Нордвинкин		9.3.89	Ось	Лит. И	Масса 0,54 / Масштаб 1:2
Пров.		Нордвинкин				Лист	Листов 1
Т.контр.							
Н.контр.		Нюнтер			Сталь 45 ГОСТ1050-74	ГПИ Горьковский САНТЕХПРОЕКТ	
Утв.							

Формат А4

Д22А.039.002

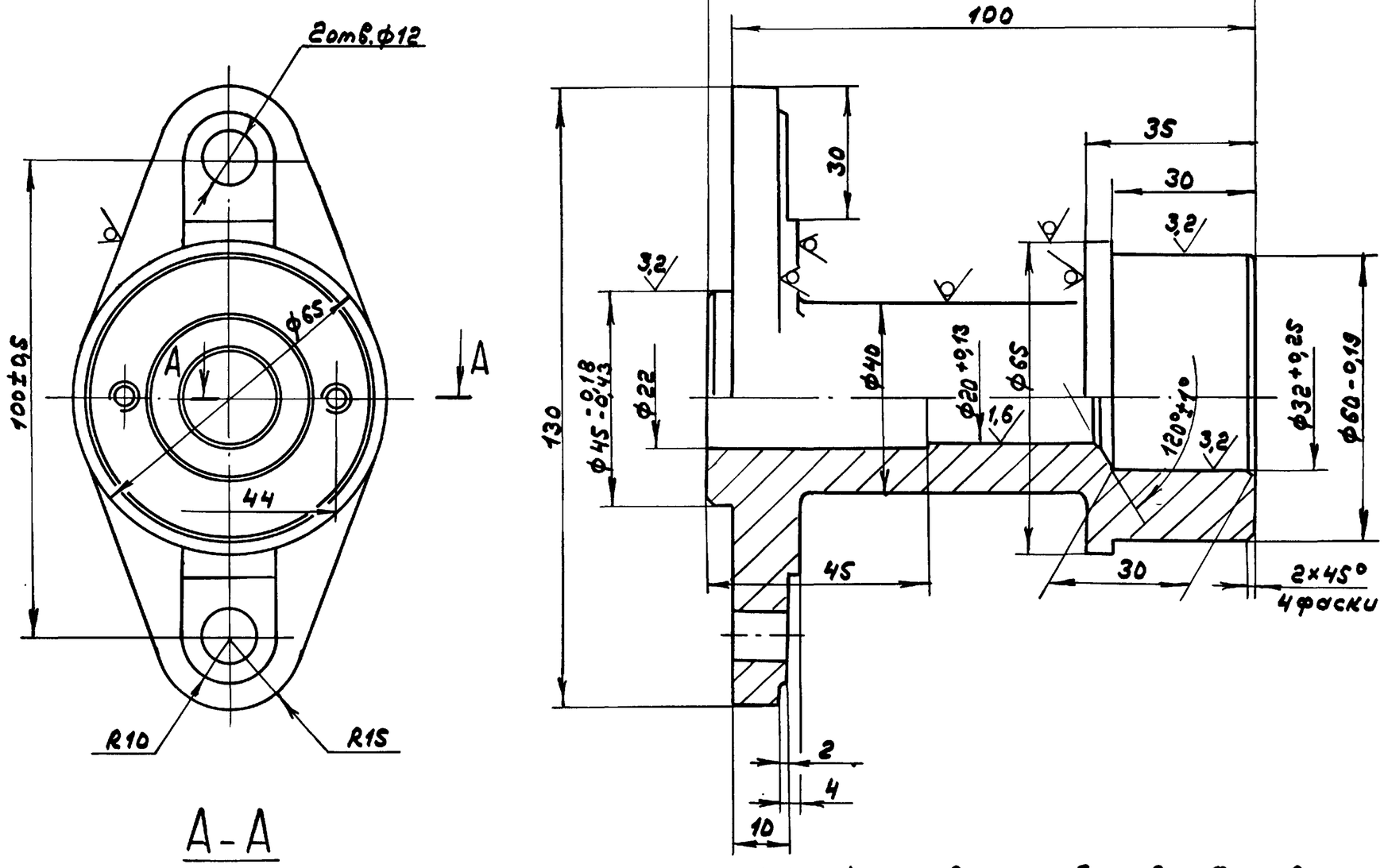

1. Литейные радиусы не более 3мм. Формовочные уклоны по ГОСТ 3212-80
2. Точность отливки 7т-12-2-4 ГОСТ 26645-85.
3. H14, h14, $\pm \frac{IT14}{2}$

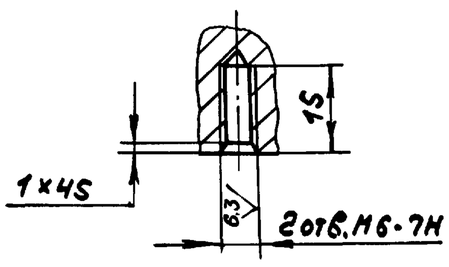

Изм	Лист	№докум.	Подп.	Дата	Д22А.039.002		
Разраб.		Нордвинкин		9.3.89	Подшипник	Лит. И	Масса 1,5 / Масштаб 1:1
Пров.		Нордвинкин				Лист	Листов 1
Т.контр.							
Н.контр.		Нюнтер			СЧ18 ГОСТ1412-85	ГПИ Горьковский САНТЕХПРОЕКТ	
Утв.							

Инв.№ подл. | Подп. и дата | Взам.инв.№ | Инв.№ дубл. | Подп. и дата

23801 03 36

Формат А3

Альбом 3

Типовой проект 903-1-289.89

А22А.039.004

12,5 (√)

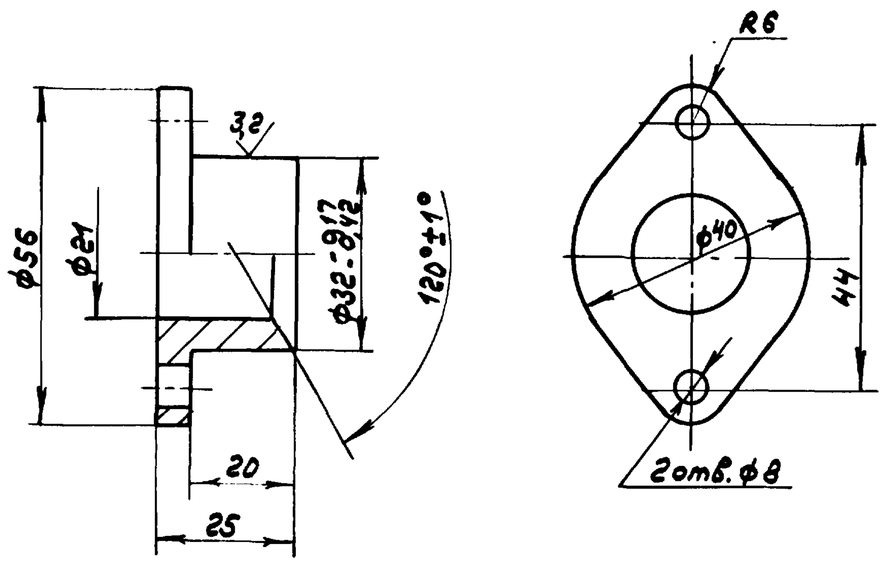

Н14, h14, ± IT14/2

Изм	Лист	№докум.	Подп.	Дата	Д22А.039.004			
Разраб.		Мордвинкин		9.3.89	Крышка сальника	Лит.	Масса	Масштаб
Пров.		Мордвинкин				И	0,19	1:1
Т.контр.						Лист	Листов 1	
Н.контр.		Мюнтер			С418 ГОСТ1412-85	ГПИ Горьковский САНТЕХПРОЕКТ		
Утв.								

Подп. и дата | Инв.№ дубл. | Взам.инв.№ | Подп. и дата | Инв.№ подл.

Формат А4

А22А.039.005

12,5

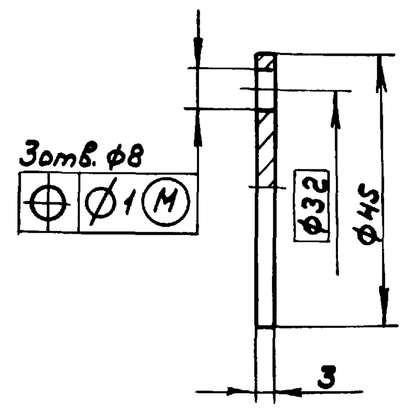

Н14, h14

Изм	Лист	№докум.	Подп.	Дата	Д22А.039.005			
Разраб.		Мордвинкин		9.3.89	Крышка	Лит.	Масса	Масштаб
Пров.		Мордвинкин				И	0,03	1:1
Т.контр.						Лист	Листов 1	
Н.контр.		Мюнтер			ВСт3сп ГОСТ380-71	ГПИ Горьковский САНТЕХПРОЕКТ		
Утв.								

Подп. и дата | Инв.№ дубл. | Взам.инв.№ | Подп. и дата | Инв.№ подл.

Формат А4

А22А.039.006

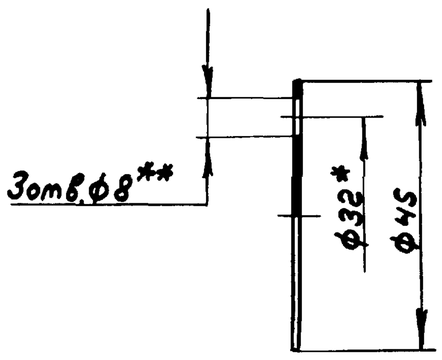

1. *Размеры для справок.
2. **Обработать по сопрягаемой детали.

Изм	Лист	№докум.	Подп.	Дата	Д22А.039.006			
Разраб.		Мордвинкин		9.3.89	Прокладка	Лит.	Масса	Масштаб
Пров.		Мордвинкин				И	0,006	1:1
Т.контр.						Лист	Листов 1	
Н.контр.		Мюнтер			Паронит ПОН1 ГОСТ481-80	ГПИ Горьковский САНТЕХПРОЕКТ		
Утв.								

Подп. и дата | Инв.№ дубл. | Взам.инв.№ | Подп. и дата | Инв.№ подл.

Формат А4

А22А.039.007

12,5 (√)

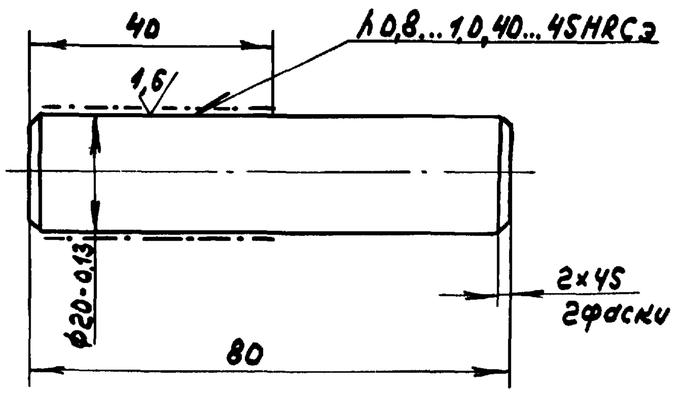

h14, ± IT14/2

Изм	Лист	№докум.	Подп.	Дата	Д22А.039.007			
Разраб.		Мордвинкин		9.3.89	Ось	Лит.	Масса	Масштаб
Пров.		Мордвинкин				И	0,2	1:1
Т.контр.						Лист	Листов 1	
Н.контр.		Мюнтер			Сталь 45 ГОСТ1050-74	ГПИ Горьковский САНТЕХПРОЕКТ		
Утв.								

Подп. и дата | Инв.№ дубл. | Взам.инв.№ | Подп. и дата | Инв.№ подл.

Формат А4

Альбом 3

Типовой проект 903-1-269.89

Д22А.039.008

12,5 (√)

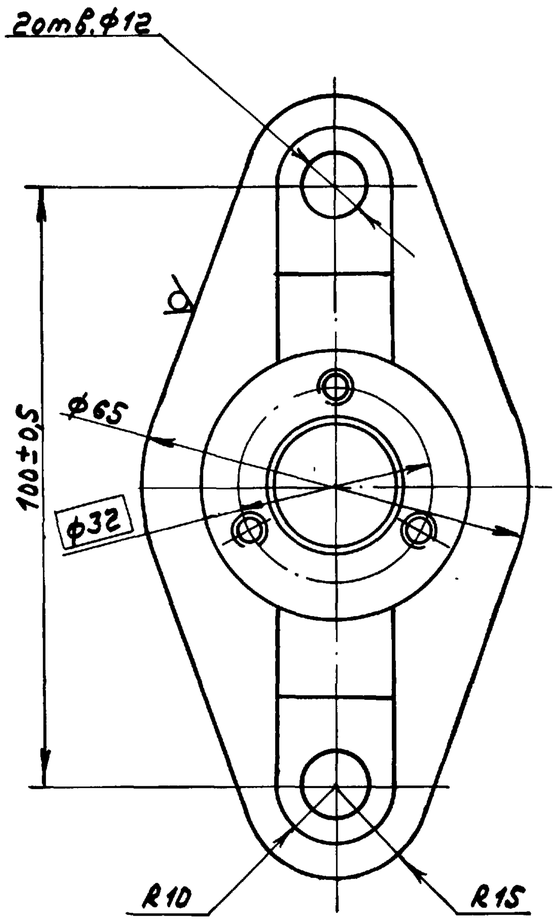

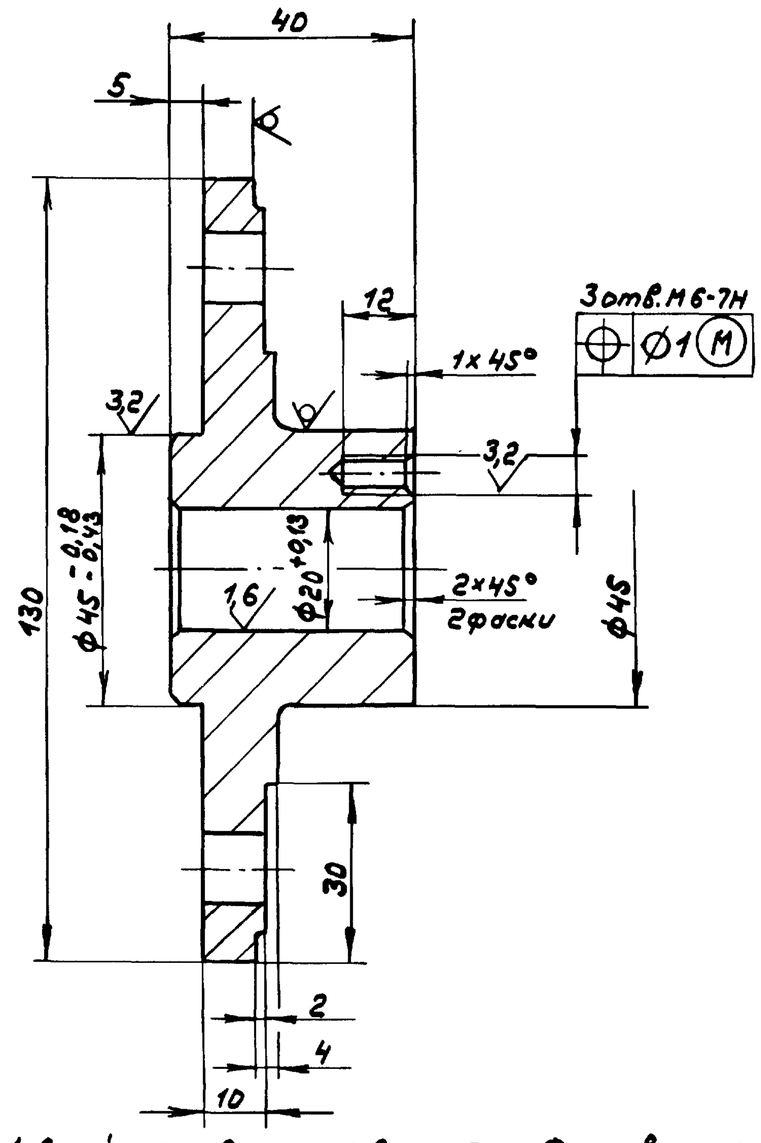

1. Литейные радиусы не более 3мм. Формовочные уклоны по ГОСТ 3212-80.
2. Точность отливки 7т-12-2-4 ГОСТ 26645-85.
3. $H14, h14, \pm \frac{IT14}{2}$

					Д22А.039.008			
Изм.	Лист	№докум.	Подп.	Дата	Подшипник	Лит.	Масса	Масштаб
Разраб.		Мордвинкин		9.3.89		И	0,65	1:1
Пров.		Мордвинкин				Лист	Листов 1	
Т.контр.								
Н.контр.		Мюнтер			С418 ГОСТ 1412-85	ГПИ Горьковский САНТЕХПРОЕКТ		
Утв.								

Инв.№подл. | Подп. и дата | Взам.инв.№ | Инв.№дубл. | Подп. и дата

формат А3

Д22А.039.009

12,5 (√)

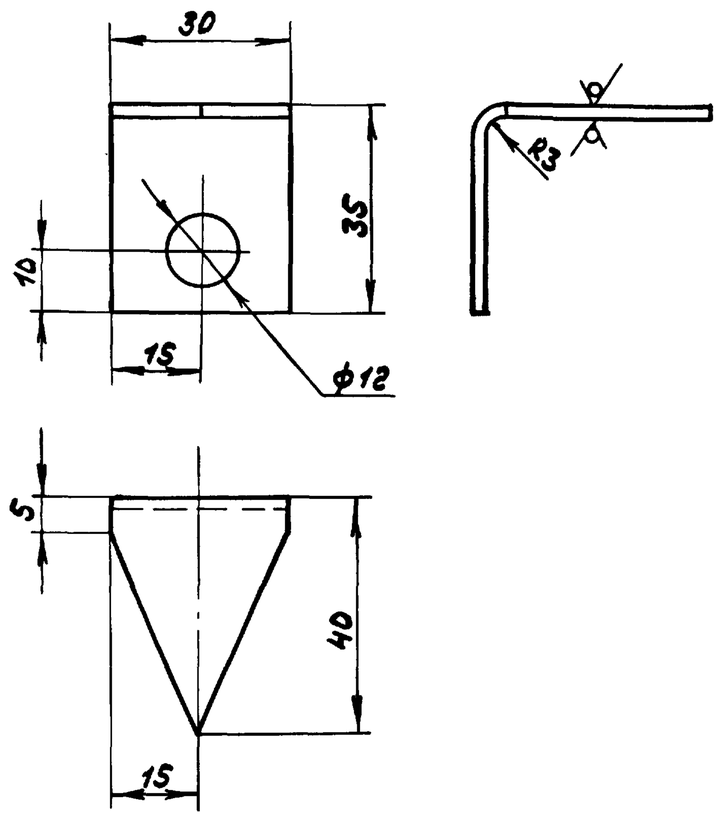

$H14, h14, \pm \frac{IT16}{2}$

					Д22А.039.009			
Изм.	Лист	№докум.	Подп.	Дата	Указатель	Лит.	Масса	Масштаб
Разраб.		Мордвинкин		9.3.89		И	0,02	1:1
Пров.		Мордвинкин				Лист	Листов 1	
Т.контр.								
Н.контр.		Мюнтер			Лист Б-ПН-2 ГОСТ 19903-74 / 3-Ц-Н-В Ст3сп ГОСТ 16523-70	ГПИ Горьковский САНТЕХПРОЕКТ		
Утв.								

Инв.№подл. | Подп. и дата | Взам.инв.№ | Инв.№дубл. | Подп. и дата

формат А4

Д22А.039.011

12,5 (√)

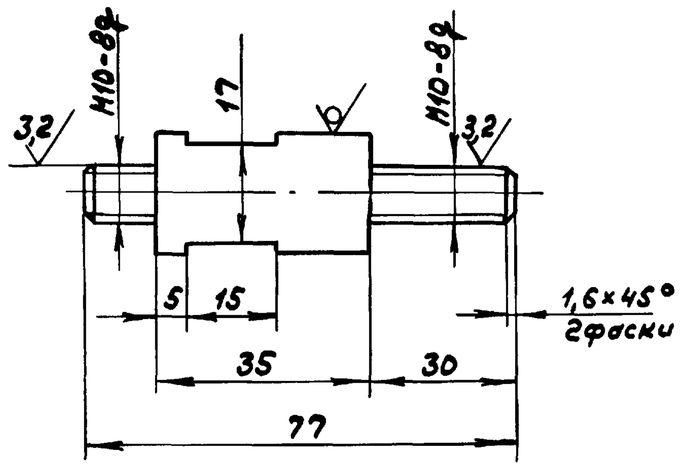

$h14, \pm \frac{IT14}{2}$

					Д22А.039.011			
Изм.	Лист	№докум.	Подп.	Дата	Шпилька	Лит.	Масса	Масштаб
Разраб.		Мордвинкин		9.3.89		И	0,1	1:1
Пров.		Мордвинкин				Лист	Листов 1	
Т.контр.								
Н.контр.		Мюнтер			Круг 20-В ГОСТ 2590-71 / В Ст3сп ГОСТ 535-79	ГПИ Горьковский САНТЕХПРОЕКТ		
Утв.								

Инв.№подл. | Подп. и дата | Взам.инв.№ | Инв.№дубл. | Подп. и дата

Копир.

23801-03 38

формат А4

Альбом 3

Типовой проект 903-1-269.89

А22А.039.012

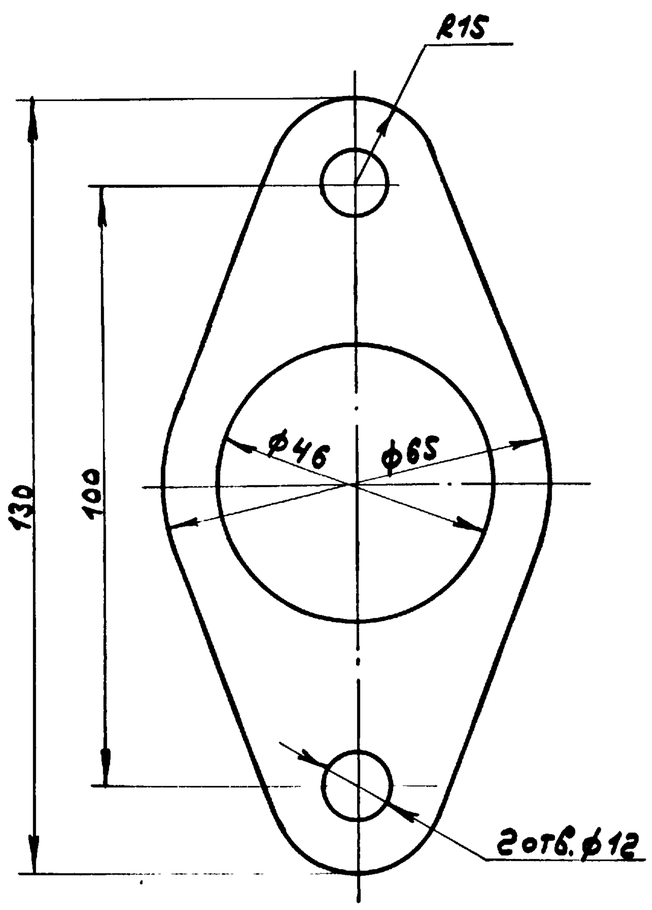

Изм	Лист	№ докум.	Подп.	Дата
Разраб.		Мордвинкин		9.3.89
Пров.		Мордвинкин		
Т. контр.				
Н. контр.		Мюнтер		
Утв.				

Д22А.039.012

Прокладка

Лит.	Масса	Масштаб
И	0,01	1:1
Лист	Листов 1	

Паронит ПОН1 ГОСТ 481-80

ГПИ Горьковский САНТЕХПРОЕКТ

формат А4

Формат	Зона	Поз.	Обозначение	Наименование	Кол.	Примечание
				Документация		
А3			А22А.039.010СБ	Сборочный чертеж		
				Детали		
А3		1	А22А.039.014	Сектор	1	
А4		2	А22А.039.015	Втулка	1	

Изм	Лист	№ докум.	Подп.	Дата
Разраб.		Мордвинкин		9.3.89
Пров.		Мордвинкин		
Нач. отд.				
Н. контр.		Мюнтер		
Утв.				

Д22А.039.010

Сектор

Лит.	Лист	Листов
И		1

ГПИ Горьковский САНТЕХПРОЕКТ

формат А4

А22А.039.010СБ

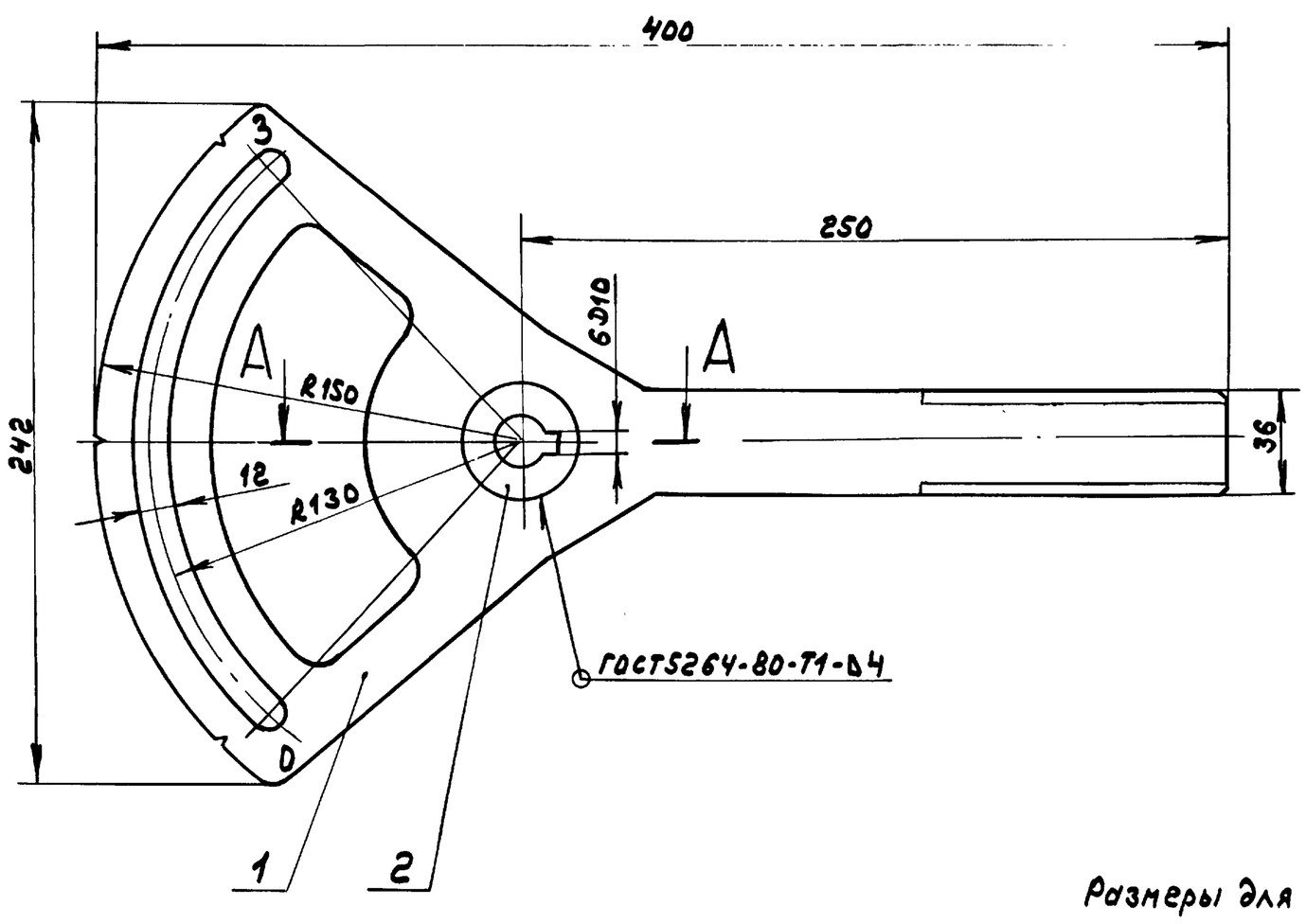

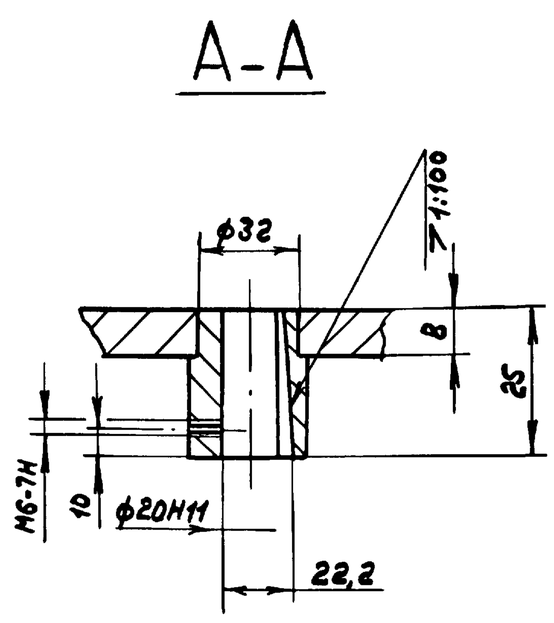

Размеры для справок.

Изм	Лист	№ докум.	Подп.	Дата
Разраб.		Мордвинкин		9.3.89
Пров.		Мордвинкин		
Т. контр.				
Н. контр.		Мюнтер		
Утв.				

Д22А.039.010СБ

Сектор

Лит.	Масса	Масштаб
И	1,5	1:2
Лист	Листов 1	

ГПИ Горьковский САНТЕХПРОЕКТ

Копир. 23.03.89

формат А3

Альбом 3

Типовой проект 903-1-269.89

Д22А.039.014

12,5 (√)

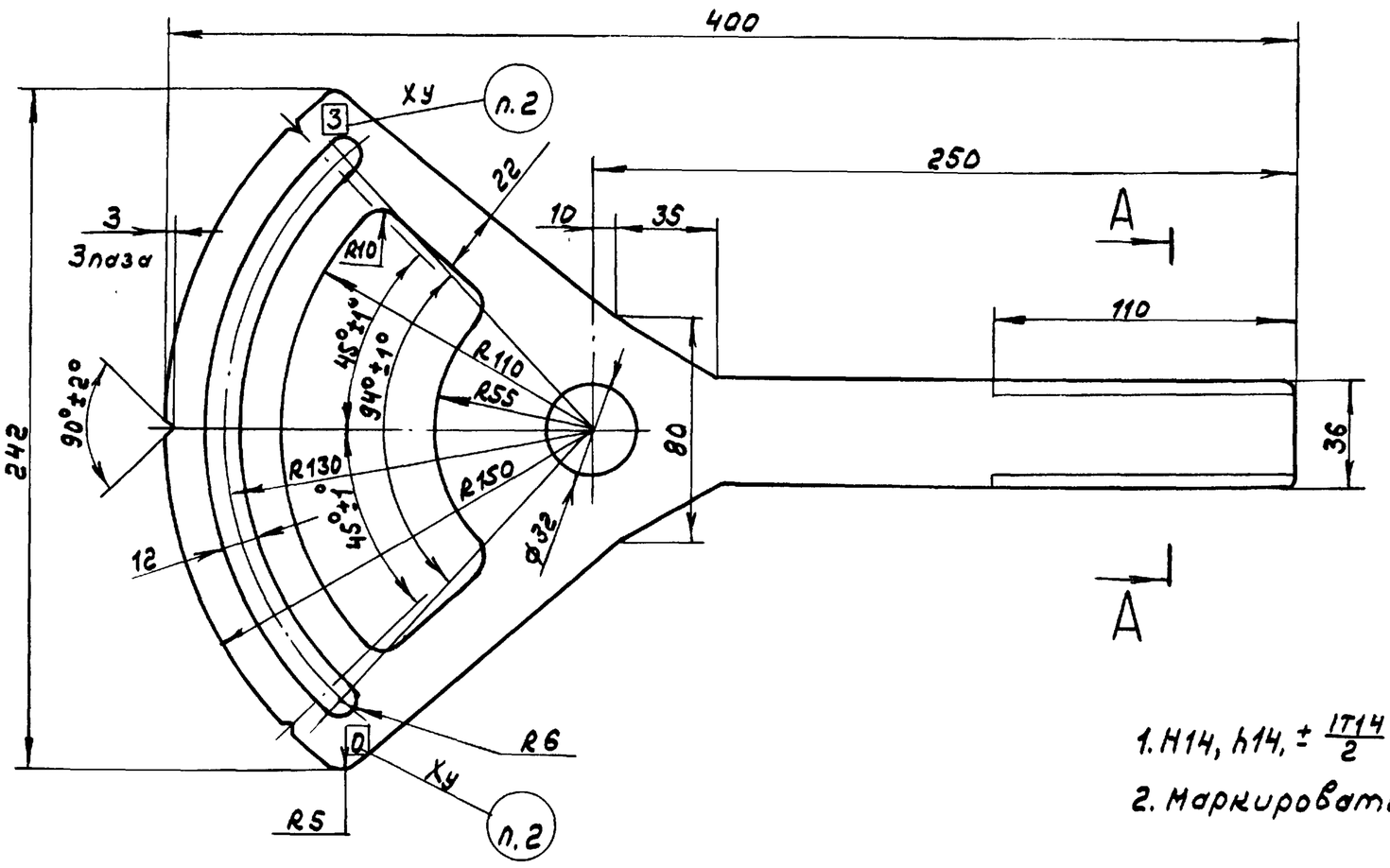

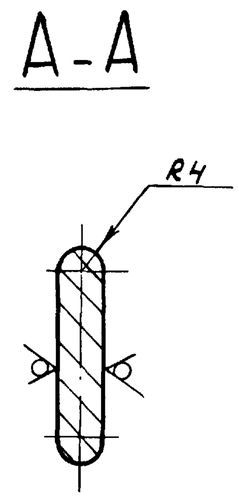

1. H14, h14, $\pm\frac{IT14}{2}$
2. Маркировать шрифтом ПО-5 ГОСТ 2930-62

					Д22А.039.014				
Изм.	Лист	№ докум.	Подп.	Дата	Сектор	Лит.	Масса	Масштаб	
Разраб.		Мордвинкин		9.3.89		И	1,26	1:2	
Пров.		Мордвинкин				Лист	Листов 1		
Т.контр.					Лист Б-ПН-8 ГОСТ 19903-74 / ВСт3сп ГОСТ 14637-79	ГПИ Горьковский САНТЕХПРОЕКТ			
Н.контр.		Мюнтер							
Утв.									

Формат А3

Подп. и дата | Инв.№ дубл. | Взам.инв.№ | Подп. и дата | Инв.№ подл.

Д22А.039.015

12,5 (√)

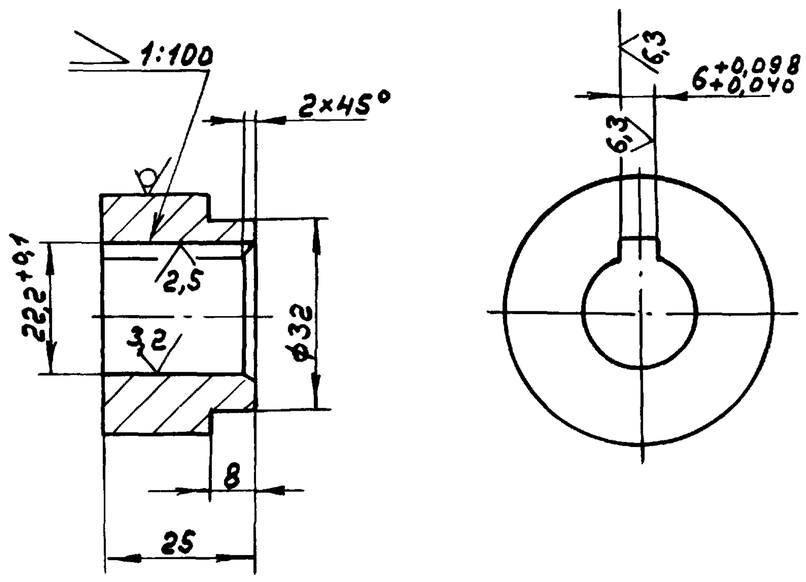

h14, $\pm\frac{IT14}{2}$

					Д22А.039.015				
Изм.	Лист	№ докум.	Подп.	Дата	Втулка	Лит.	Масса	Масштаб	
Разраб.		Мордвинкин		9.3.89		И	0,24	1:1	
Пров.		Мордвинкин				Лист	Листов 1		
Т.контр.					Круг 45-В ГОСТ 2590-71 / ВСт3сп ГОСТ 535-79	ГПИ Горьковский САНТЕХПРОЕКТ			
Н.контр.		Мюнтер							
Утв.									

Формат А4

Подп. и дата | Инв.№ дубл. | Взам.инв.№ | Подп. и дата | Инв.№ подл.

Д22А.039.020

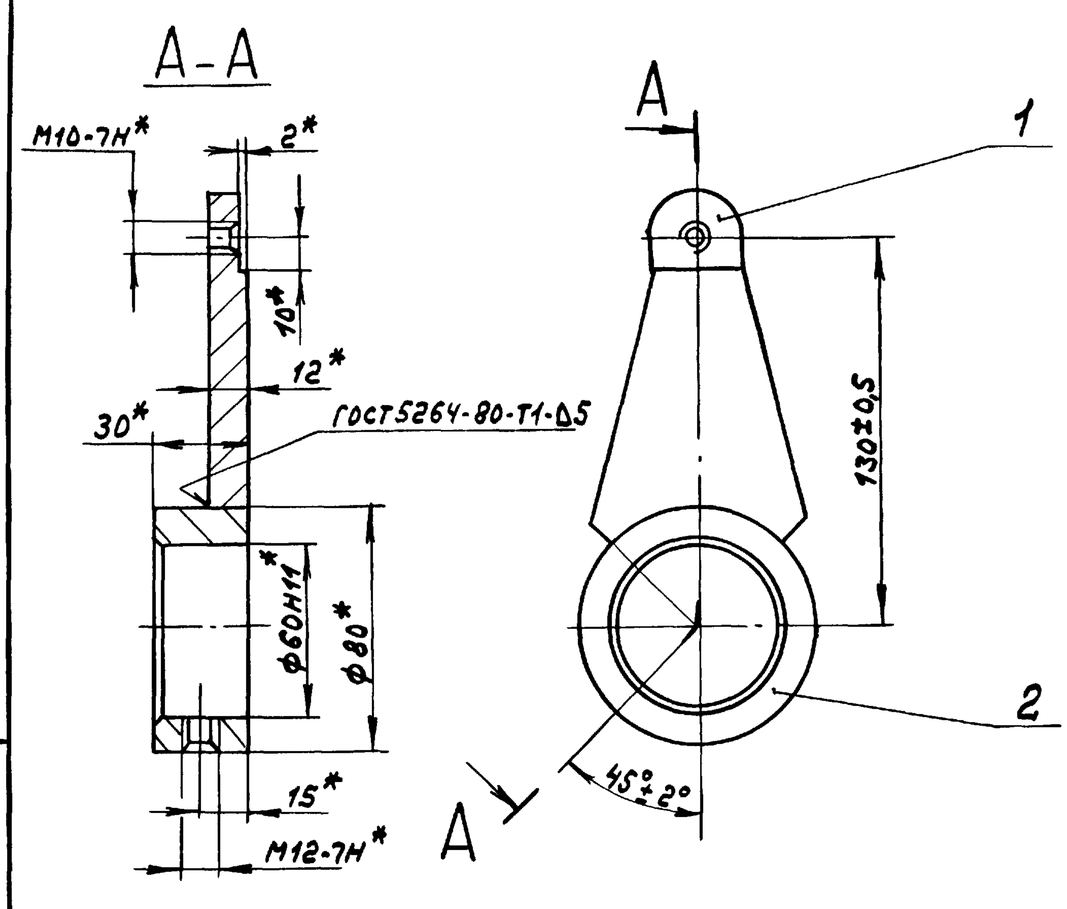

*Размеры для справок.

			Обозначение	Наименование		Примечание
				Детали		
А4		1	Д22А.039.016	Пластина	1	
А4		2	Д22А.039.017	Втулка	1	

					Д22А.039.020				
Изм.	Лист	№ докум.	Подп.	Дата	Кронштейн	Лит.	Масса	Масштаб	
Разраб.		Мордвинкин		9.3.89		И	0,95	1:2	
Пров.		Мордвинкин				Лист	Листов 1		
Т.контр.						ГПИ Горьковский САНТЕХПРОЕКТ			
Н.контр.		Мюнтер							
Утв.									

Формат А4

Типовой проект 903-1-269.89

Д22А.039.016

12,5 (√)

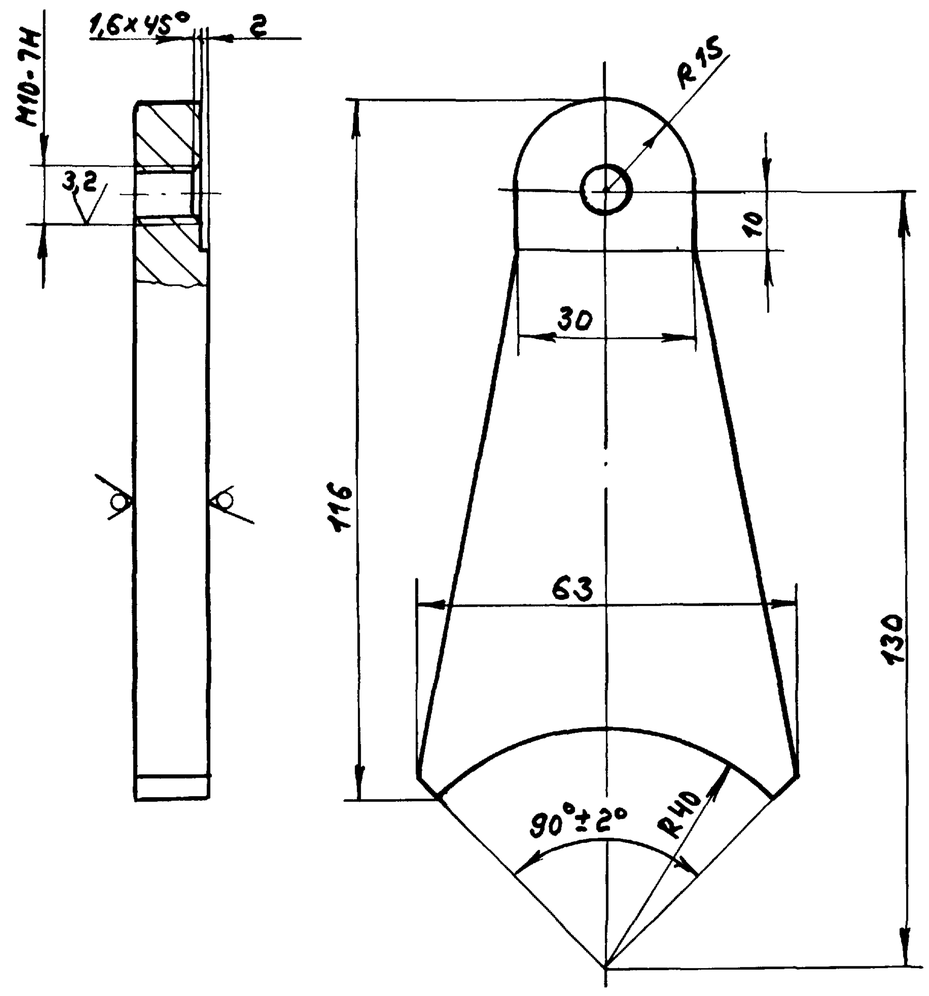

$h14, \pm \frac{IT14}{2}$

Изм.	Лист	№ докум.	Подп.	Дата	Д22А.039.016			
Разраб.		Мордвинкин		9.3.89	Пластина	Лит.	Масса	Масштаб
Пров.		Мордвинкин				И	0,45	1:1
Т. контр.						Лист	Листов 1	
Н. контр.		Мюнтер			Лист Б-ПН-12 ГОСТ 19903-74 / Вст3сп ГОСТ 14637-79	ГПИ Горьковский САНТЕХПРОЕКТ		
Утв.								

Инв. № подл. | Подп. и дата | Взам. инв. № | Инв. № дубл. | Подп. и дата

Формат А4

Д22А.039.017

12,5 (√)

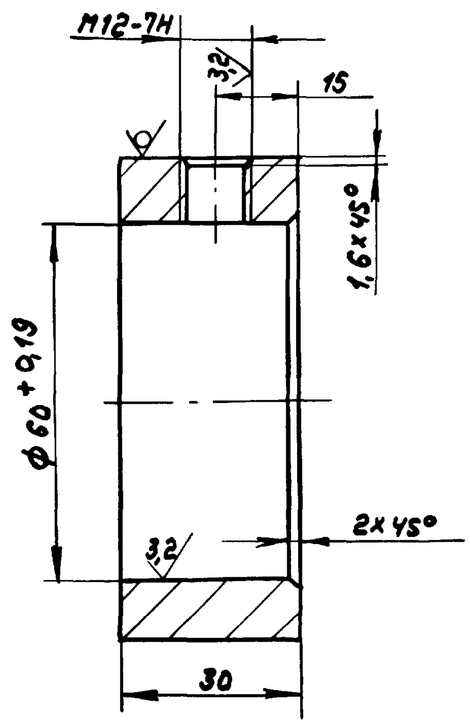

$h14, \pm \frac{IT14}{2}$

Изм.	Лист	№ докум.	Подп.	Дата	Д22А.039.017			
Разраб.		Мордвинкин		9.3.89	Втулка	Лит.	Масса	Масштаб
Пров.		Мордвинкин				И	0,5	1:1
Т. контр.						Лист	Листов 1	
Н. контр.		Мюнтер			Круг 80-В ГОСТ 2590-71 / Вст3сп ГОСТ 535-79	ГПИ Горьковский САНТЕХПРОЕКТ		
Утв.								

Инв. № подл. | Подп. и дата | Взам. инв. № | Инв. № дубл. | Подп. и дата

Формат А4

Формат	Зона	Поз.	Обозначение	Наименование	Кол.	Примечание
				Документация		
А			Д22А.039.030СБ	Сборочный чертеж		
				Детали		
А4		1	Д22А.039.018	Лопатка	1	
А4		2	Д22А.039.019	Втулка	2	

Изм.	Лист	№ докум.	Подп.	Дата	Д22А.039.030			
Разраб.		Мордвинкин		9.3.89	Лопатка	Лит.	Лист	Листов
Пров.		Мордвинкин				И		1
Нач. отд.						ГПИ Горьковский САНТЕХПРОЕКТ		
Н. контр.		Мюнтер						
Утв.								

Инв. № подл. | Подп. и дата | Взам. инв. № | Инв. № дубл. | Подп. и дата

Формат А4

Д22А.039.018

√ (√)

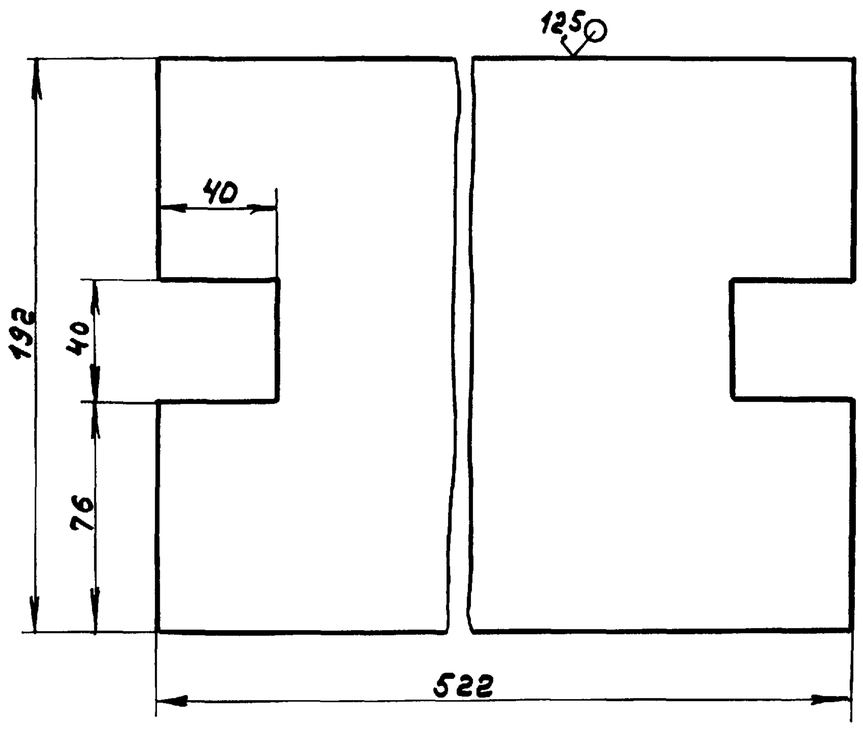

$H14, h14, \pm \frac{IT14}{2}$

Изм.	Лист	№ докум.	Подп.	Дата	Д22А.039.018			
Разраб.		Мордвинкин		9.3.89	Лопатка	Лит.	Масса	Масштаб
Пров.		Мордвинкин				И	3,8	1:2
Т. контр.						Лист	Листов 1	
Н. контр.		Мюнтер			Лист Б-ПН-5 ГОСТ 19903-74 / Вст3сп ГОСТ 14637-79	ГПИ Горьковский САНТЕХПРОЕКТ		
Утв.								

Инв. № подл. | Подп. и дата | Взам. инв. № | Инв. № дубл. | Подп. и дата

Формат А4

Альбом 3

Типовой проект 903-1-269.89

Д22А.039.030СБ

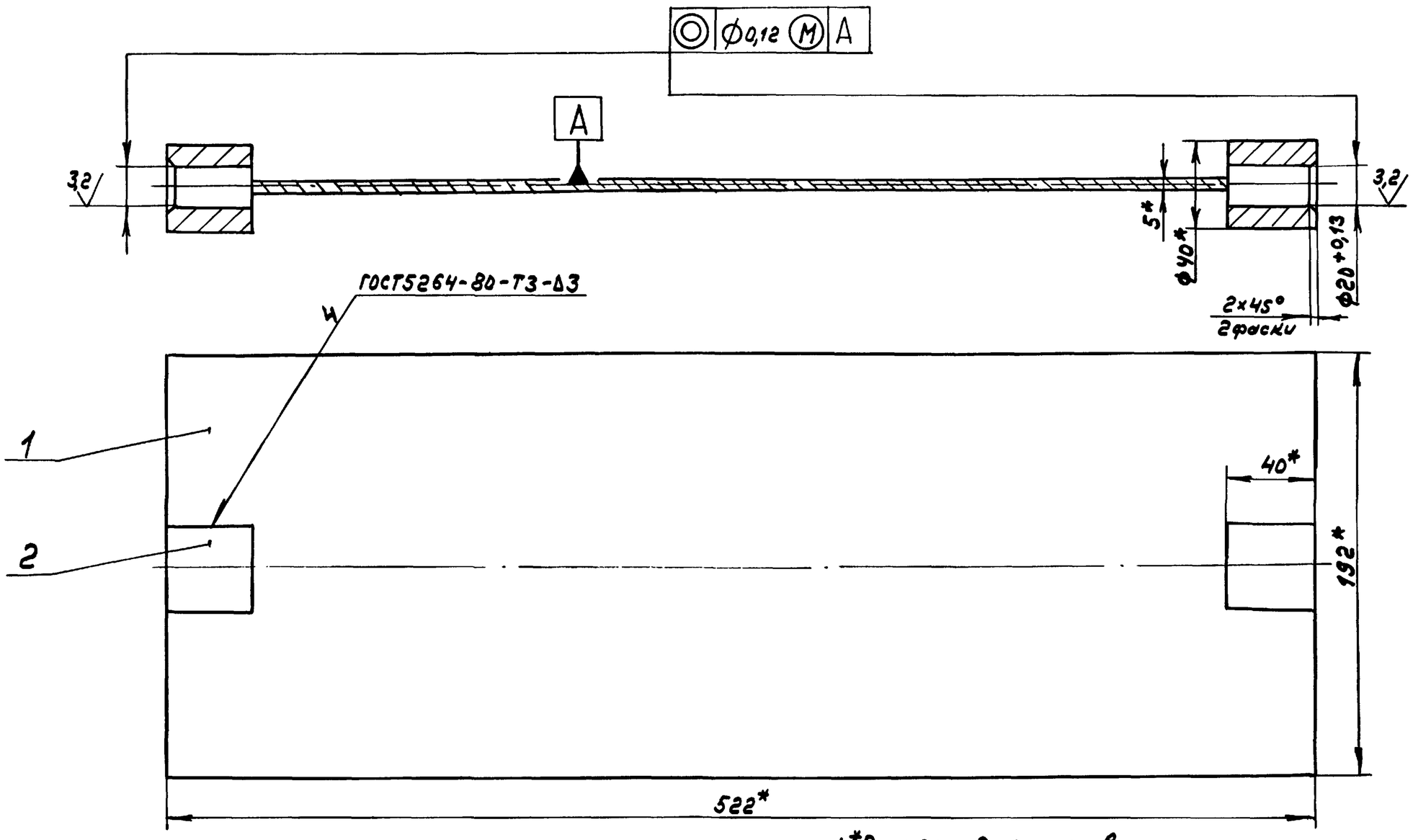

1.*Размеры для справок.

2. $\pm \frac{IT14}{2}$

Изм	Лист	№ докум.	Подп.	Дата	Д22А.039.030СБ			
Разраб.		Мордвинкин		9.3.89	Лопатка	Лит.	Масса	Масштаб
Пров.		Мордвинкин				И	4,4	1:2
Т.контр.						Лист	Листов 1	
Н.контр.		Мюнтер				ГПИ Горьковский САНТЕХПРОЕКТ		
Утв.								

Формат А3

Инв.№ подл. | Подп. и дата | Взам. инв.№ | Инв.№ дубл. | Подп. и дата

Д22А.039.019

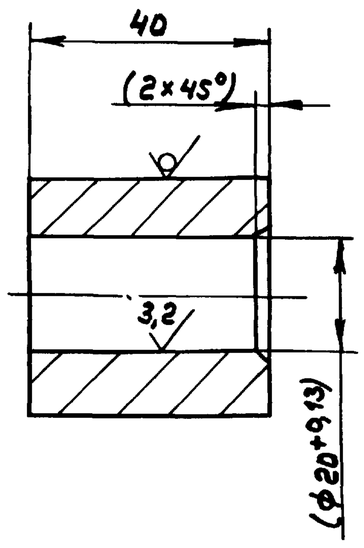

1. h14, $\pm \frac{IT14}{2}$

2. Размеры в скобках после сборки.

Изм	Лист	№ докум.	Подп.	Дата	Д22А.039.019			
Разраб.		Мордвинкин		9.3.89	Втулка	Лит.	Масса	Масштаб
Пров.		Мордвинкин				И	0,3	1:1
Т.контр.						Лист	Листов 1	
Н.контр.		Мюнтер			Круг 40-В ГОСТ2590-71 / Ст3сп ГОСТ535-79	ГПИ Горьковский САНТЕХПРОЕКТ		
Утв.								

Формат А4

Формат	Зона	Поз.	Обозначение	Наименование	Кол.	Примечание
				Документация		
А3			Д22А.039.040СБ	Сборочный чертеж		
				Детали		
А3		1	Д20А.948.007	Фланец	2	
А4		2	Д22А.039.021	Стенка	2	
Б4		3	Д22А.039.022	Стенка		
				Лист Б-ПН-5 ГОСТ19903-74		
				Ст3сп ГОСТ14637-79		
				(190х530) h14 25	2	3,95кг
А4		4	Д22А.039.023	Ограничитель	2	

Изм	Лист	№ докум.	Подп.	Дата	Д22А.039.040			
Разраб.		Мордвинкин		9.3.89	Корпус	Лит.	Лист	Листов
Пров.		Мордвинкин				И		1
Нач.отд.						ГПИ Горьковский САНТЕХПРОЕКТ		
Н.контр.		Мюнтер						
Утв.								

Копир. 23801-03 42 Формат А4

Альбом 3

Типовой проект 903-1-269.89

Д22А.039.040СБ

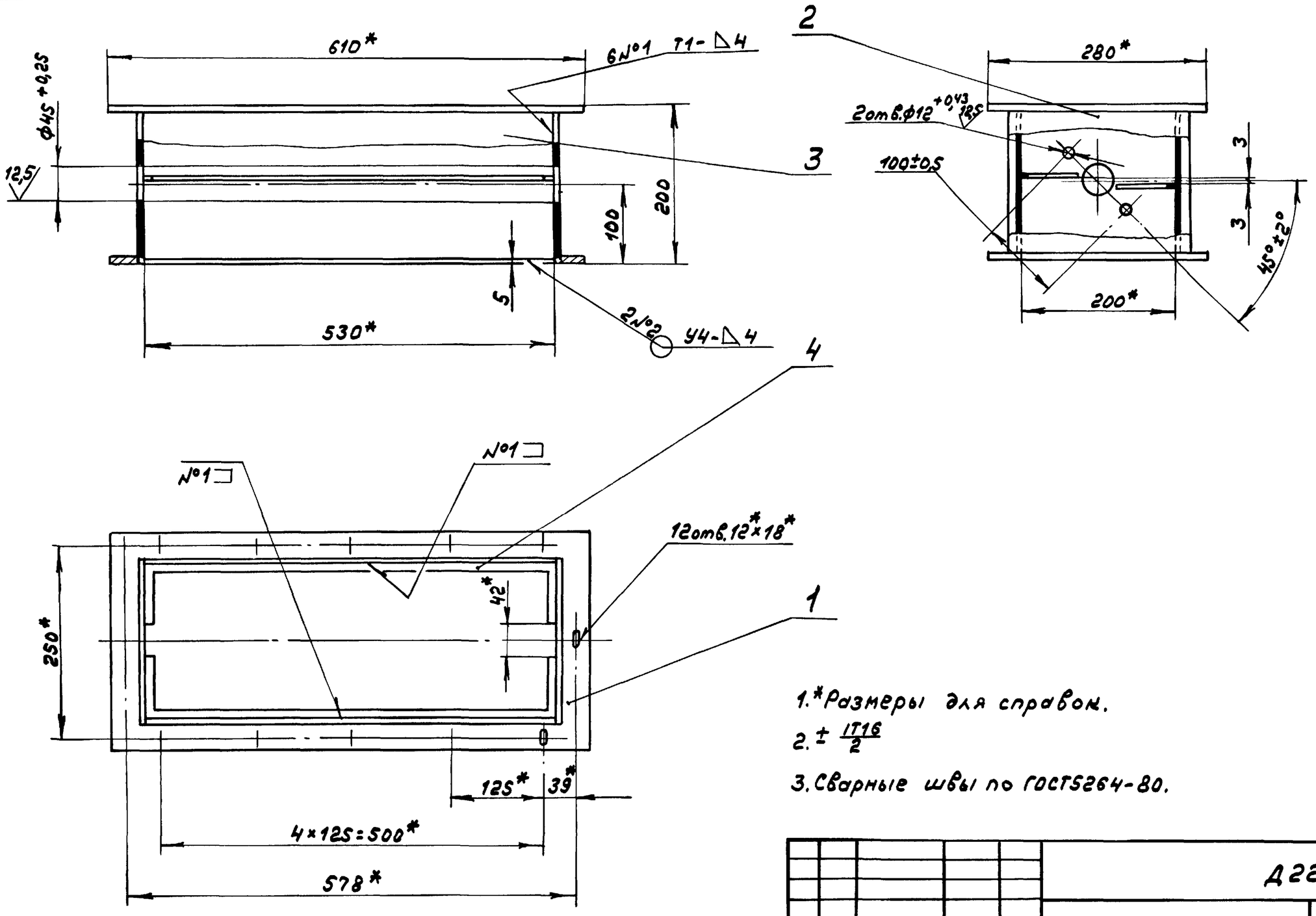

1.*Размеры для справок.

2. $\pm \frac{IT16}{2}$

3. Сварные швы по ГОСТ5264-80.

					Д22А.039.040СБ			
Изм	Лист	№ докум.	Подп.	Дата	Корпус	Лит.	Масса	Масштаб
Разраб.		Мордвинкин		9.3.89		И	19,3	1:5
Пров.		Мордвинкин				Лист	Листов 1	
Т.контр.								
Н.контр.		Мюнтер			ГПИ Горьковский САНТЕХПРОЕКТ			
Утв.								

формат А3

Инв.№ подл. | Подп. и дата | Взам.инв.№ | Инв.№ дубл. | Подп. и дата

Д22А.039.021

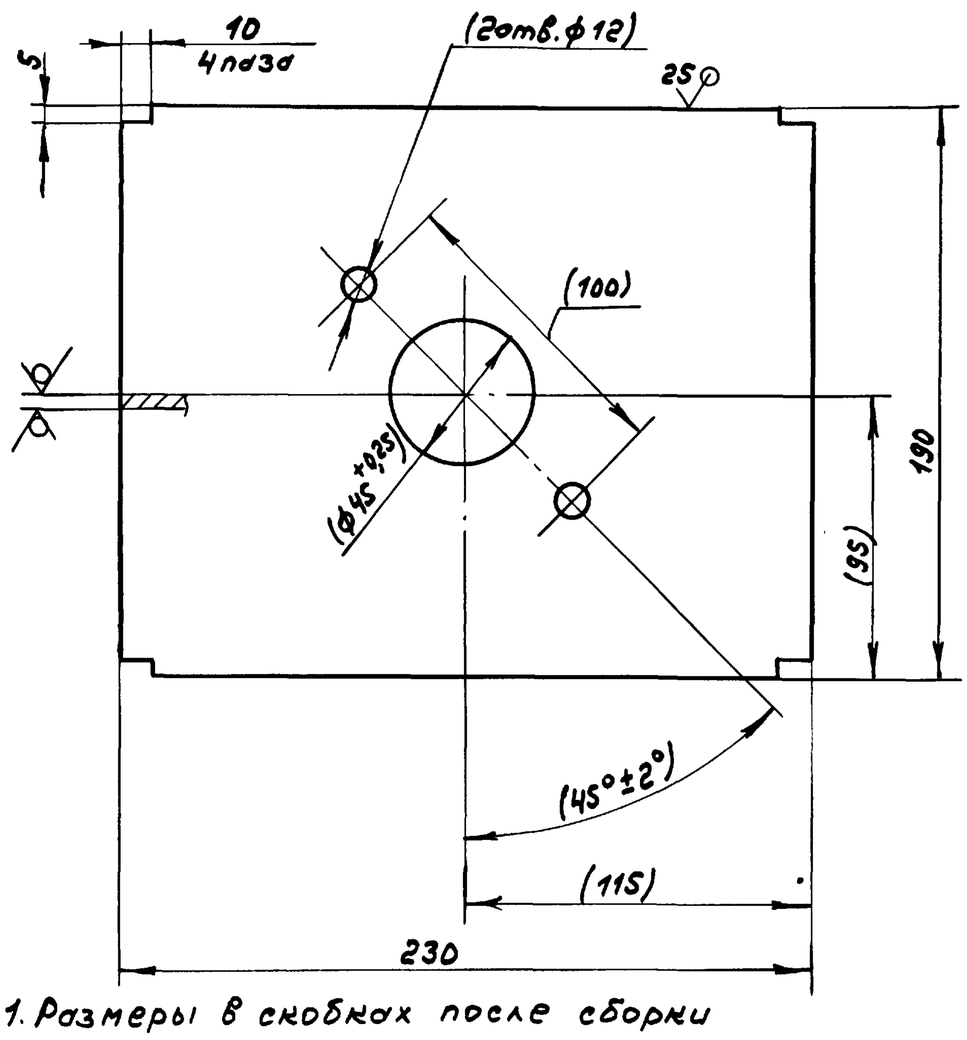

1. Размеры в скобках после сборки

2. H14, h14, $\pm \frac{IT14}{2}$

					Д22А.039.021			
Изм	Лист	№ докум.	Подп.	Дата	Стенка	Лит.	Масса	Масштаб
Разраб.		Мордвинкин		9.3.89		И	1,7	1:2
Пров.		Мордвинкин				Лист	Листов 1	
Т.контр.								
Н.контр.		Мюнтер			Лист 6-ПН-5 ГОСТ19903-74 / ВСт3сп ГОСТ14637-79	ГПИ Горьковский САНТЕХПРОЕКТ		
Утв.								

формат А4

Инв.№ подл. | Подп. и дата | Взам.инв.№ | Инв.№ дубл. | Подп. и дата

Д22А.039.023

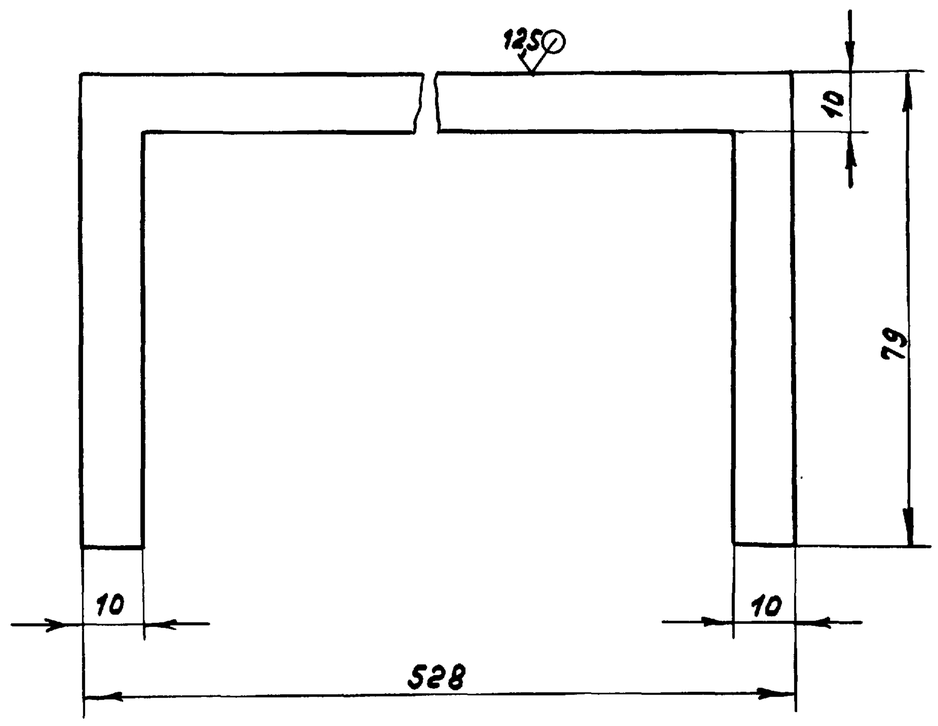

h14, $\pm \frac{IT14}{2}$

					Д22А.039.023			
Изм	Лист	№ докум.	Подп.	Дата	Ограничитель	Лит.	Масса	Масштаб
Разраб.		Мордвинкин		9.3.89		И	0,24	1:1
Пров.		Мордвинкин				Лист	Листов 1	
Т.контр.								
Н.контр.		Мюнтер			Лист 6-ПН-5 ГОСТ19903-74 / ВСт3сп ГОСТ14637-79	ГПИ Горьковский САНТЕХПРОЕКТ		
Утв.								

формат А4

Альбом 3

Типовой проект 903-1-269.89

Формат	Зона	Поз.	Обозначение	Наименование	Кол.	Примечание
				Документация		
А3			Д22А.040.000СБ	Сборочный чертеж		
				Сборочные единицы		
А4		1	Д22А.040.010	Направляющая	1	
				Детали		
А4		2	Д22А.040.001	Шибер	1	
А4		3	Д22А.040.002	Винт	1	
				Стандартные изделия		
		4		Гайка М8.35 ГОСТ 3032-76	1	
		5		Шайба 8.01 ГОСТ 6958-78	1	

Подп. и дата | Инв. № дубл. | Взам. инв. № | Подп. и дата | Инв. № подл.

Изм	Лист	№ докум.	Подп.	Дата
Разраб.		Мордвинкин		9.3.87
Пров.		Мордвинкин		
Нач.отд.		Вольский		
Н.контр.		Мюнтер		
Утв.				

Д22А.040.000

Шибер

Лит.	Лист	Листов
И		1

ГПИ Горьковский САНТЕХПРОЕКТ

Формат А4

Д22А.040.001

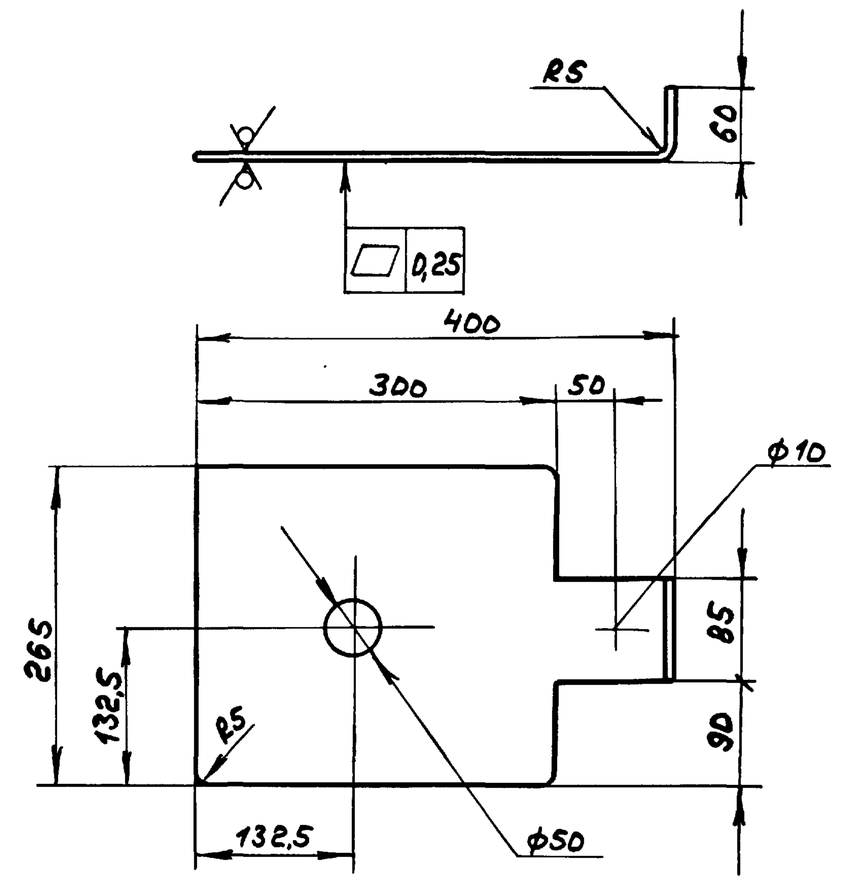

$H14, h14, \pm \frac{IT14}{2}$

Изм	Лист	№ докум.	Подп.	Дата
Разраб.		Мордвинкин		9.3.87
Пров.		Мордвинкин		
Т.контр.				
Н.контр.		Мюнтер		
Утв.				

Д22А.040.001

Шибер

Лит.	Масса	Масштаб
И	3,6	1:5
Лист	Листов 1	

Лист $\frac{\text{Б-ПН-5 ГОСТ 19903-74}}{\text{Вст3сп ГОСТ 14637-79}}$

ГПИ Горьковский САНТЕХПРОЕКТ

Формат А4

Д22А.040.000СБ

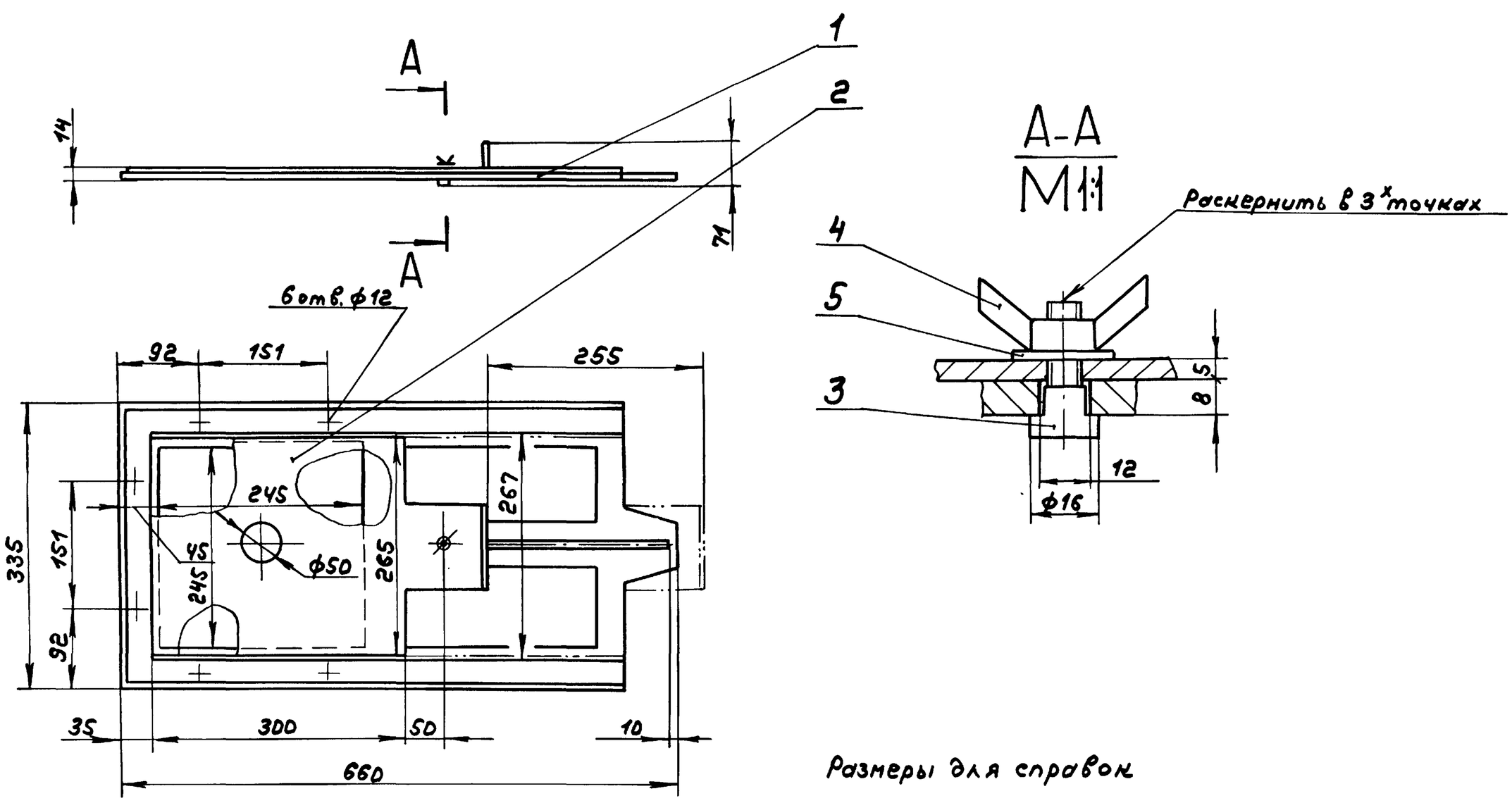

Размеры для справок

Изм	Лист	№ докум.	Подп.	Дата
Разраб.		Мордвинкин		9.3.87
Пров.		Мордвинкин		
Т.контр.				
Нач.отд.		Вольский		
Н.контр.		Мюнтер		
Утв.				

Д22А.040.000СБ

Шибер

Лит.	Масса	Масштаб
И	14,3	1:5
Лист	Листов 1	

ГПИ Горьковский САНТЕХПРОЕКТ

Подп. и дата | Инв. № дубл. | Взам. инв. № | Подп. и дата | Инв. № подл.

Копир.

Формат А3

Альбом 3

Типовой проект 903-1-269.89

Формат	Зона	Поз.	Обозначение	Наименование	Кол.	Примечание
				Документация		
А4			Д22А.040.010СБ	Сборочный чертеж		
				Детали		
А4		1	Д22А.040.003	Рамка	1	
А4		2	Д 22А.040.004	Рамка	1	

Подп. и дата | Инв. № дубл. | Взам. инв. № | Подп. и дата | Инв. № подл.

Изм	Лист	№ докум.	Подп.	Дата	Д22А.040.010			
Разраб.		Мордвинкин		9.3.89	Направляющая	Лит.	Лист	Листов
Пров.		Мордвинкин				И		1
Нач. отд.						ГПИ Горьковский САНТЕХПРОЕКТ		
Н. контр.		Мюнтер						
Утв.								

формат А4

Д22А.040.002

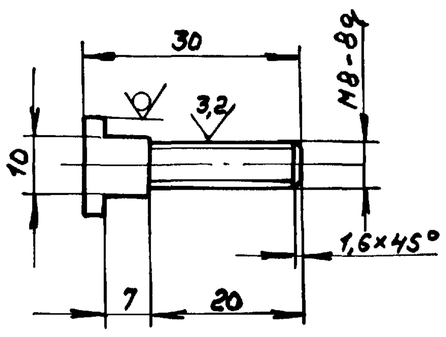

$h14, \pm \frac{IT14}{2}$

Изм	Лист	№ докум.	Подп.	Дата	Д22А.040.002			
Разраб.		Мордвинкин		9.3.89	Винт	Лит.	Масса	Масштаб
Пров.		Мордвинкин				И	0,02	1:1
Т. контр.						Лист	Листов 1	
Н. контр.		Мюнтер			Круг $\frac{16\text{-}В\ ГОСТ2590\text{-}71}{ВСт3сп\ ГОСТ535\text{-}79}$	ГПИ Горьковский САНТЕХПРОЕКТ		
Утв.								

формат А4

Д22А.040.010СБ

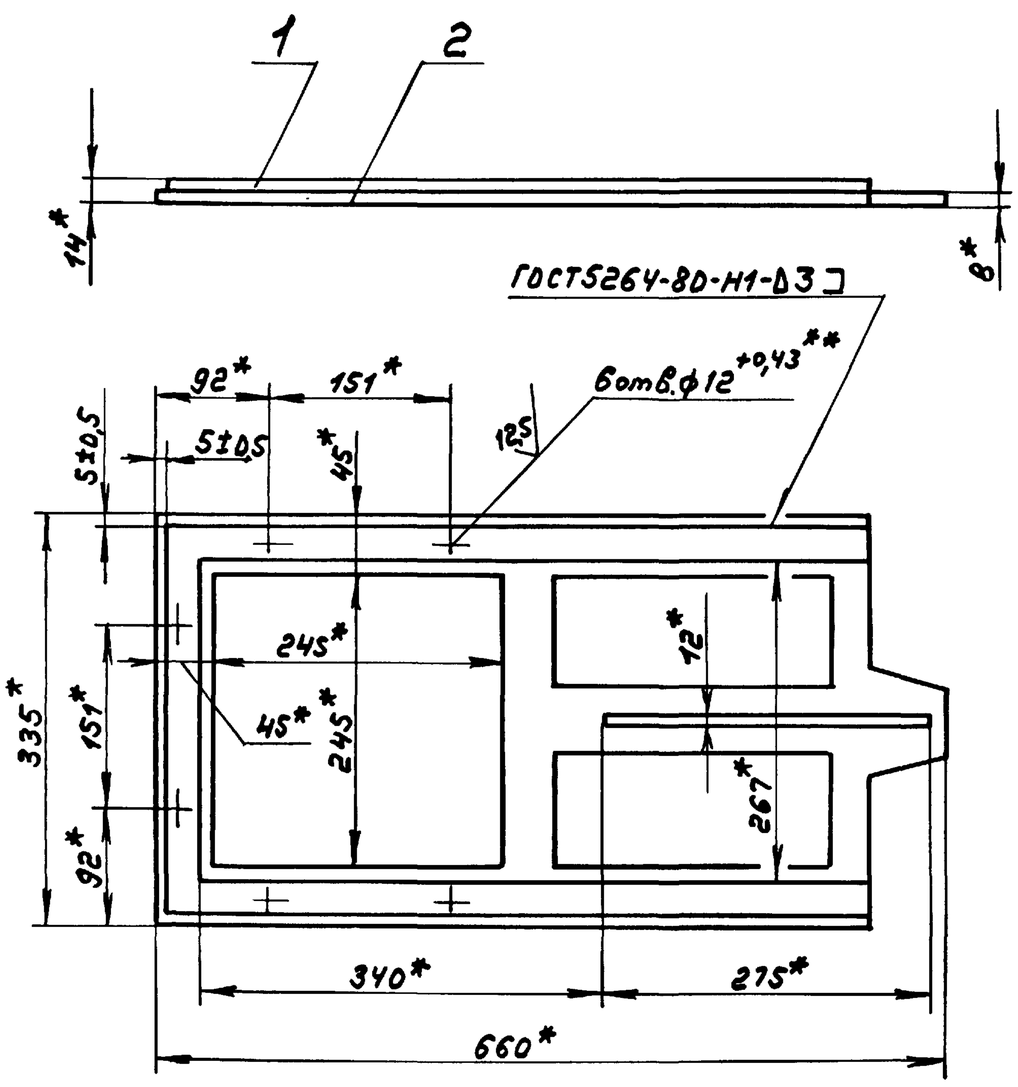

1. * Размеры для справок

2. ** Обработать по фланцу дымососа Д-3,5

Изм	Лист	№ докум.	Подп.	Дата	Д22А.040.010СБ			
Разраб.		Мордвинкин		9.3.89	Направляющая	Лит.	Масса	Масштаб
Пров.		Мордвинкин				И	10,68	1:5
Т. контр.						Лист	Листов 1	
Н. контр.		Мюнтер				ГПИ Горьковский САНТЕХПРОЕКТ		
Утв.								

формат А4

Д22А.040.003

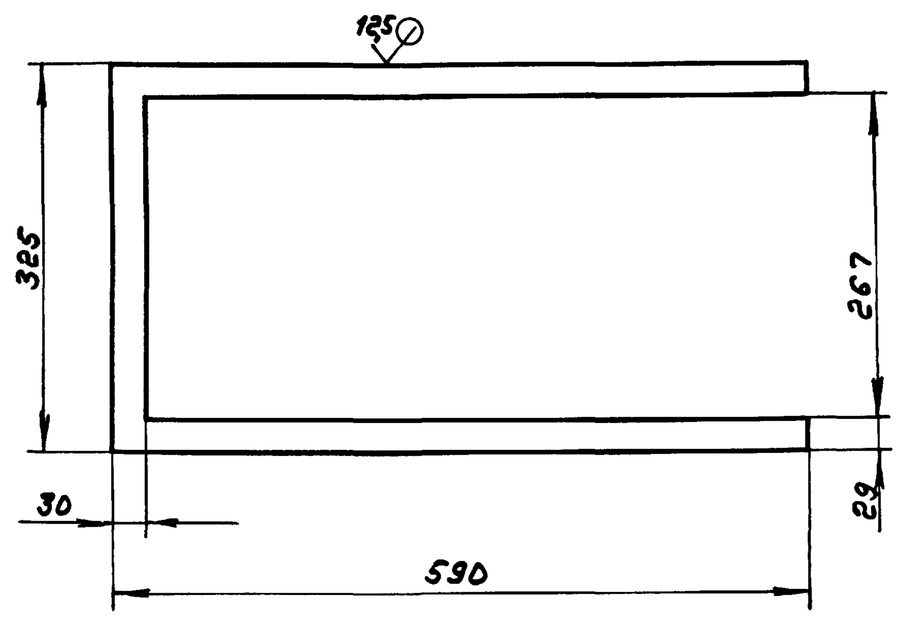

$H14, h14, \pm \frac{IT14}{2}$

Изм	Лист	№ докум.	Подп.	Дата	Д22А.040.003			
Разраб.		Мордвинкин		9.3.89	Рамка	Лит.	Масса	Масштаб
Пров.		Мордвинкин				И	1,99	1:5
Т. контр.						Лист	Листов 1	
Н. контр.		Мюнтер			Лист $\frac{Б\text{-}ПН\text{-}6\ ГОСТ19903\text{-}74}{ВСт3сп\ ГОСТ14637\text{-}79}$	ГПИ Горьковский САНТЕХПРОЕКТ		
Утв.								

формат А4

Альбом 3

Типовой проект 903-1-269.89

Д22А.040.004

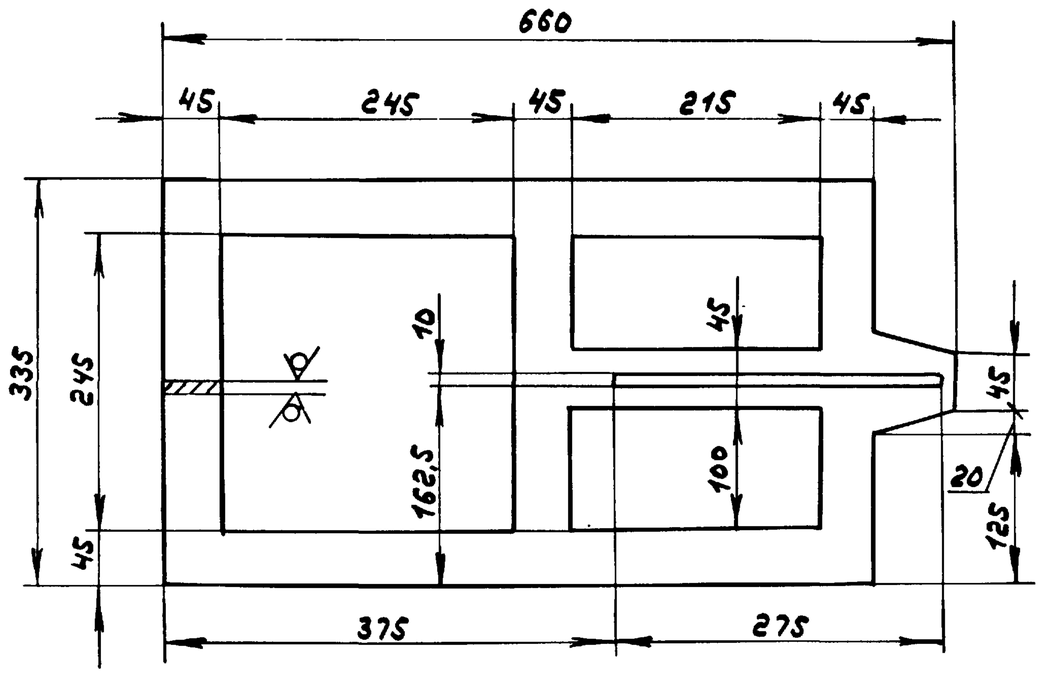

$H14, h14, \pm \frac{IT14}{2}$

Изм.	Лист	№ докум.	Подп.	Дата
Разраб.		Мордвинкин		9.3.89
Пров.		Мордвинкин		
Т.контр.				
Н.контр.		Мюнтер		
Утв.				

Д22А.040.004

Рамка

Лит.	Масса	Масштаб
И	8,68	1:5

Лист | Листов 1

Лист $\frac{Б\text{-}ПН\text{-}8\ ГОСТ19903\text{-}74}{Вст3сп\ ГОСТ14637\text{-}79}$

ГПИ Горьковский САНТЕХПРОЕКТ

Формат А4

Формат	Зона	Поз.	Обозначение	Наименование	Кол.	Примечание
				Документация		
А3			Д22Е.019.000СБ	Сборочный чертеж		
			Переменные данные	для исполнений		
				Д22Е.019.000		
				Детали		
А4		1	Д22Е.019.001	Короб	1	
А4		2	Д22Е.019.002	Ребро	2	
Б4		3	Д22Е.019.003	Патрубок		
				Труба 25х2 ГОСТ10704-76 / В-20 ГОСТ10705-80		
				L = 200 h14 25/	1	0,24 кг
А4		4	Д22Е.019.004	Рассекатель	1	
				Д22Е.019.000-01		
				Детали		
А4		1	Д22Е.019.001-01	Короб	1	
А4		2	Д22Е.019.002-01	Ребро	2	
Б4		3	Д22Е.019.005	Патрубок		
				Труба 57х3,5 ГОСТ10704-76 / В20 ГОСТ10705-80		
				L = 200 h14 25/	1	0,92
А4		4	Д22Е.019.004-01	Рассекатель	1	

Изм.	Лист	№ докум.	Подп.	Дата
Разраб.		Мордвинкин		9.3.89
Пров.		Мордвинкин		
Нач.отд.		Вольский		
Н.контр.		Мюнтер		
Утв.				

Д22Е.019.000

Насадка сбросного устройства.

Лит.	Лист	Листов
И		1

ГПИ Горьковский САНТЕХПРОЕКТ

Формат А4

Д22Е.019.000СБ

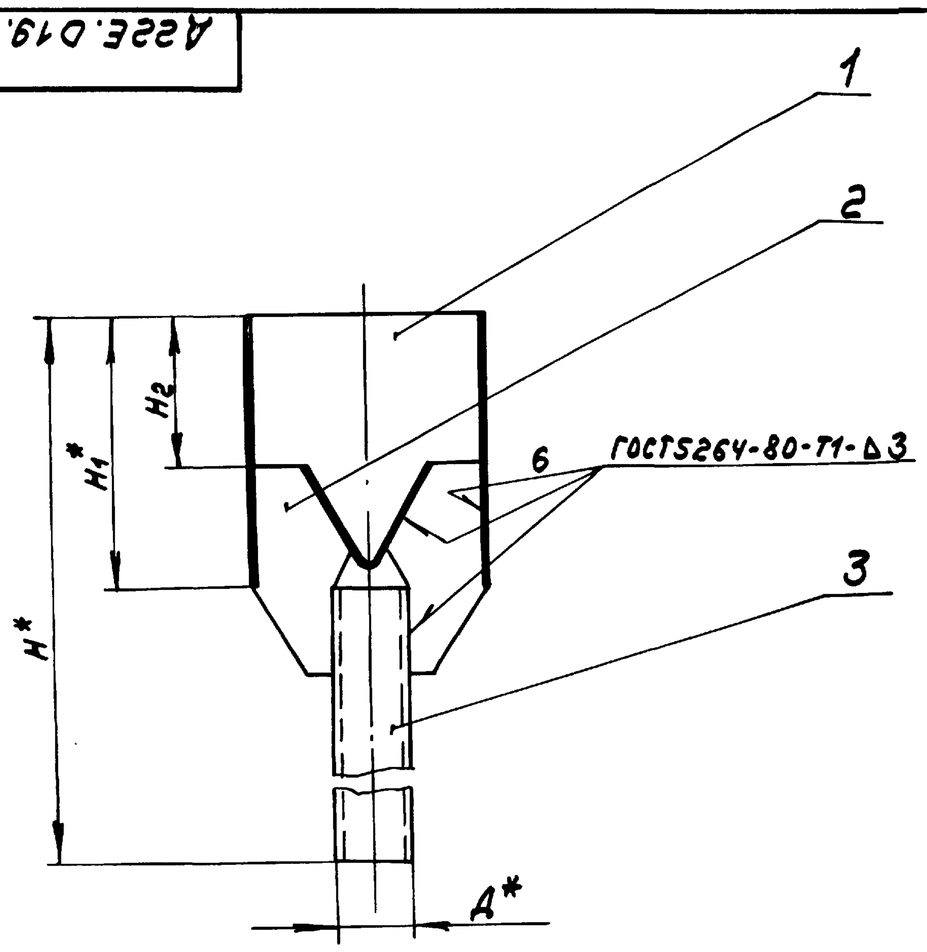

Обозначение	Размеры, мм.						Масса, кг
	Д*	Н*	H_1*	H_2	В*	B_1	
Д22Е.019.000	25	290	90	50	80	37	0,59
-01	57	340	140	85	105	49,5	1,16

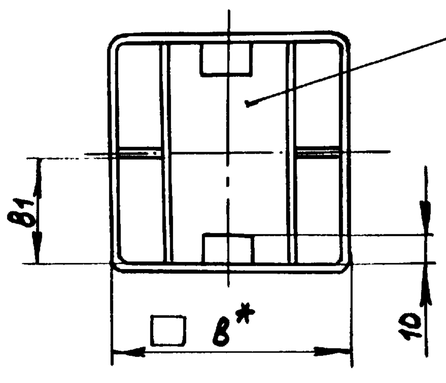

1.* Размеры для справок

2. $\pm \frac{IT16}{2}$

Изм.	Лист	№ докум.	Подп.	Дата
Разраб.		Мордвинкин		9.3.89
Пров.		Мордвинкин		
Т.контр.				
Нач.отд.		Вольский		
Н.контр.		Мюнтер		
Утв.				

Д22Е.019.000СБ

Насадка сбросного устройства

Лит.	Масса	Масштаб
И	см. табл.	—

Лист | Листов 1

ГПИ Горьковский САНТЕХПРОЕКТ

Инв.№ подл. | Подп. и дата | Взам.инв.№ | Инв.№ дубл. | Подп. и дата

Копир.

Формат А3

Альбом 3

Типовой проект 903-1-269.89

Д22Е.019.001

12,5/(√)

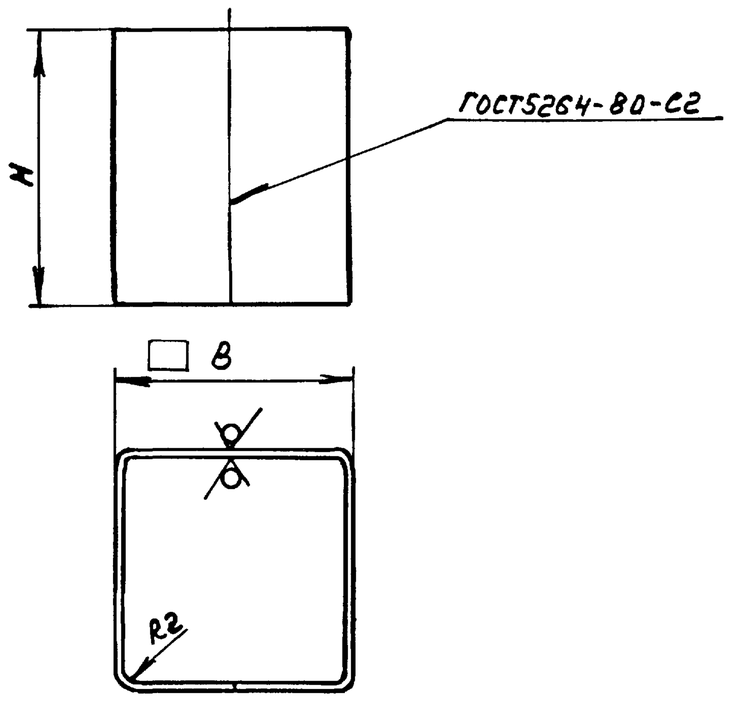

Обозначение	Размеры, мм H	B	Масса, кг
Д22Е.019.001	90	80	0,45
-01	140	105	0,88

h14

Изм	Лист	№докум.	Подп.	Дата	Д22Е.019.001			
Разраб.		Мордвинкин		9.3.89	Короб	Лит. И	Масса см. табл.	Масштаб —
Пров.		Мордвинкин				Лист	Листов 1	
Т.контр.					Лист Б-ПН-2ГОСТ19903-74 / 3-II-Н-ВСт3сп ГОСТ16523-70	ГПИ Горьковский САНТЕХПРОЕКТ		
Н.контр.		Мюнтер						
Утв.								

Формат А4

Подп. и дата | Инв.№дубл. | Взам.инв.№ | Подп. и дата | Инв.№подл.

Д22Е.019.002

12,5/(√)

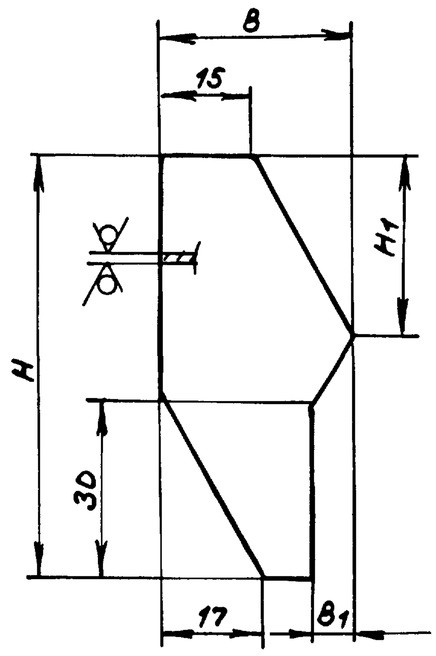

Обозначение	Размеры, мм H	H1	B	B1	Масса, кг
Д22Е.019.002	70	28	31	6	0,02
-01	85	33	35	12	0,04

$h14, \pm \frac{IT14}{2}$

Изм	Лист	№докум.	Подп.	Дата	Д22Е.019.002			
Разраб.		Мордвинкин		9.3.89	Ребро	Лит. И	Масса см. табл.	Масштаб —
Пров.		Мордвинкин				Лист	Листов 1	
Т.контр.					Лист Б-ПН-2ГОСТ19903-74 / 3-II-Н-ВСт3сп ГОСТ16523-70	ГПИ Горьковский САНТЕХПРОЕКТ		
Н.контр.		Мюнтер						
Утв.								

Формат А4

Подп. и дата | Инв.№дубл. | Взам.инв.№ | Подп. и дата | Инв.№подл.

Д22Е.019.004

12,5/(√)

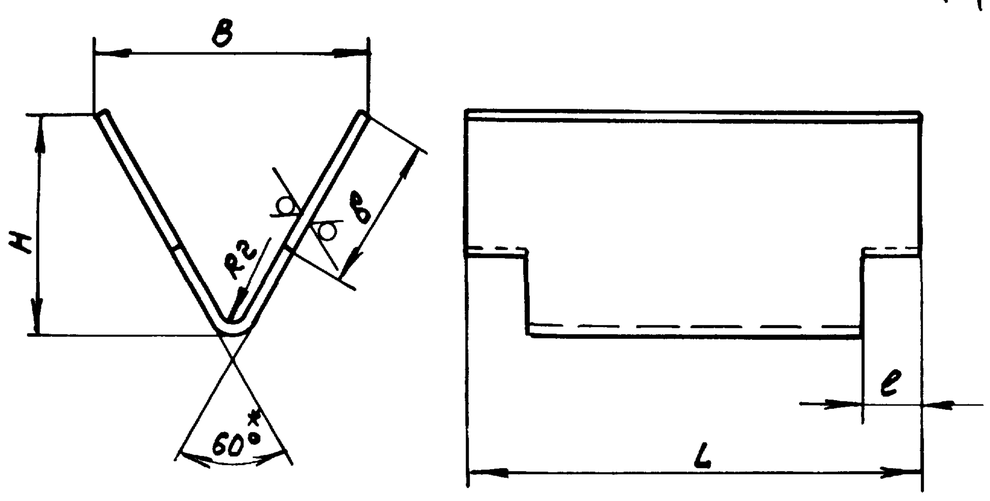

Обозначение	Размеры, мм B	b	H	L	l	Масса, кг
Д22Е.019.004	45	35	35	75	10	0,1
-01	70	45	57	100	15	0,2

1.* Размер для справок

2. $h16, \pm \frac{IT16}{2}$

Изм	Лист	№докум.	Подп.	Дата	Д22Е.019.004			
Разраб.		Мордвинкин		9.3.89	Рассекатель	Лит. И	Масса см. табл.	Масштаб —
Пров.		Мордвинкин				Лист	Листов 1	
Т.контр.					Лист Б-ПН-2ГОСТ19903-74 / 3-II-Н-ВСт3сп ГОСТ16523-70	ГПИ Горьковский САНТЕХПРОЕКТ		
Н.контр.		Мюнтер						
Утв.								

Формат А4

Подп. и дата | Инв.№дубл. | Взам.инв.№ | Подп. и дата | Инв.№подл.

Формат	Зона	Поз.	Обозначение	Наименование	Кол.	Примечание
				Документация		
А3			Д22Е.032.000СБ	Сборочный чертеж		
			Переменные данные	для исполнений		
				Д22Е.032.000		
				Детали		
А4		1	Д22Е.032.001-01	Тяга	1	
				Стандартные изделия		
		2		Хомут Г-89-400 ГОСТ16127-78	2	
				Д22Е.032.000-01		
				Сборочные единицы		
А4		1	Д22Е.032.010	Тяга	1	
				Стандартные изделия		
				Хомут ГОСТ16127-78		
		2		Г-89-400	1	
		3		Г-159-1100	1	

Изм	Лист	№докум.	Подп.	Дата	Д22Е.032.000			
Разраб.		Шилина		9.3.89	Подвеска	Лит. Н	Лист	Листов 1
Пров.		Козина				ГПИ Горьковский САНТЕХПРОЕКТ		
Нач.отд.		Вольский						
Н.контр.		Мюнтер						
Утв.								

Формат А4

Подп. и дата | Инв.№дубл. | Взам.инв.№ | Подп. и дата | Инв.№подл.

Копир. 23801 03 47

Альбом 3

Типовой проект 903-1-269.89

Д22Е.032.000СБ

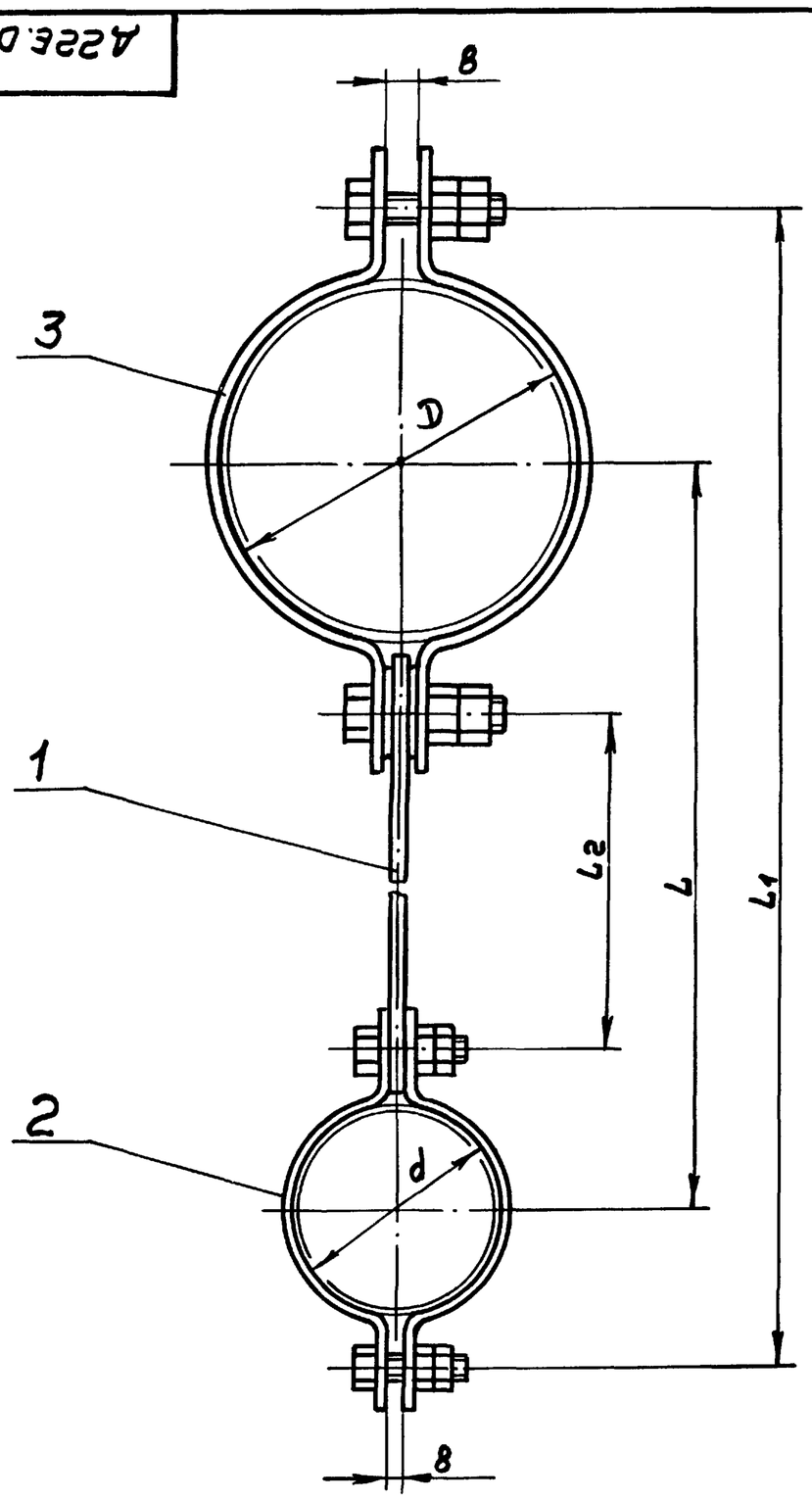

Обозначение	Размеры, мм						Масса, кг
	D	d	L	L1	L2	B	
Д22Е.032.000	89	90	255	389	121	8	1,0
-01	159	89	225	400	50	16	2,0

Размеры для справок

Изм	Лист	№докум.	Подп.	Дата	Д22Е.032.000СБ			
Разраб.		Шилина		9.3.89	Подвеска	Лит. И	Масса см. табл	Масштаб —
Пров.		Козина				Лист	Листов 1	
Т.контр.						ГПИ Горьковский САНТЕХПРОЕКТ		
Нач.отд.		Вольский						
Н.контр.		Мюнтер						
Утв.								

Инв.№подл. | Подп. и дата | Взам.инв.№ | Инв.№дубл. | Подп. и дата

формат А3

Д22Е.032.010СБ

Формат	Зона	Поз.	Обозначение	Наименование	Кол.	Примечание
				Документация		
А4			Д22Е.032.010СБ	Сборочный чертеж		
				Детали		
Б4		1	Д22Е.032.002	Бобышка		
				Лист Б-ПН-4 ГОСТ19903-74		
				ВСт3сп ГОСТ14637-79		
				Ф40 h16 25/	2	0.06кг
			Переменные данные	для исполнений		
				Д22Е.032.010		
				Детали		
А4		2	Д22Е.032.001	Тяга	1	
				Д22Е.032.010-01		
				Детали		
А4		2	Д22Е.032.001-02	Тяга	1	

Изм	Лист	№докум.	Подп.	Дата	Д22Е.032.010			
Разраб.		Шилина		9.3.89	Тяга	Лит. И	Лист	Листов 1
Пров.		Козина				ГПИ Горьковский САНТЕХПРОЕКТ		
Нач.отд.		Вольский						
Н.контр.		Мюнтер						
Утв.								

Инв.№подл. | Подп. и дата | Взам.инв.№ | Инв.№дубл. | Подп. и дата

формат А4

Д22Е.032.010СБ

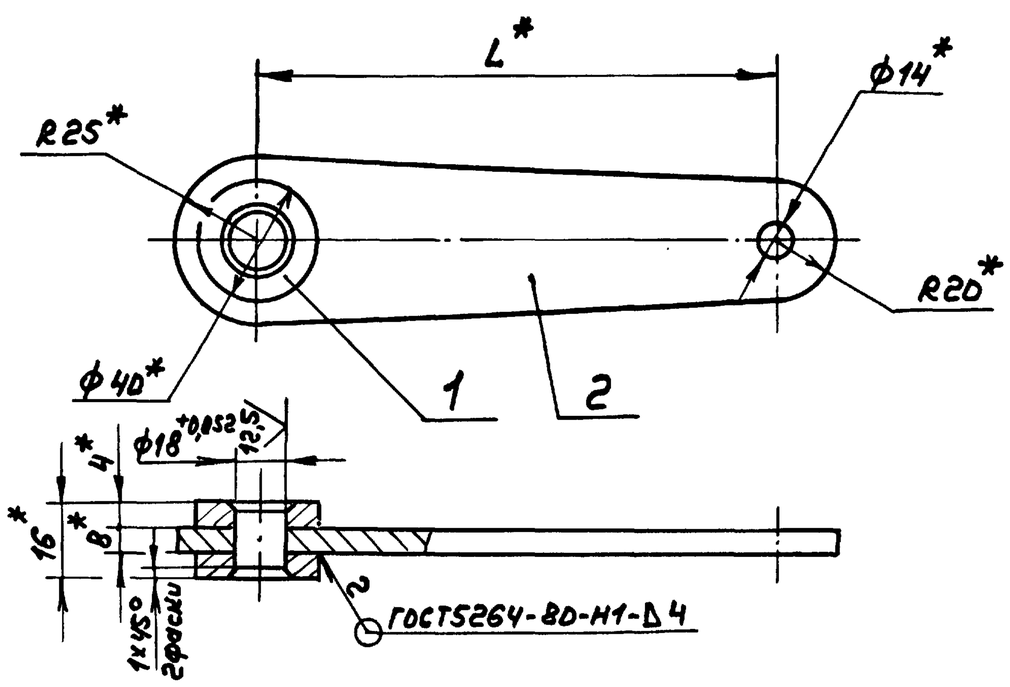

Обозначение	L, мм	Масса, кг
Д22Е.032.010	50	0,38
-01	125	0,58

1.* Размеры для справок

2. $H14; \pm \frac{IT14}{2}$

Изм	Лист	№докум.	Подп.	Дата	Д22Е.032.010СБ			
Разраб.		Шилина		9.3.89	Тяга	Лит. И	Масса см. табл	Масштаб —
Пров.		Козина				Лист	Листов 1	
Т.контр.						ГПИ Горьковский САНТЕХПРОЕКТ		
Н.контр.		Мюнтер						
Утв.								

Инв.№подл. | Подп. и дата | Взам.инв.№ | Инв.№дубл. | Подп. и дата

Копир.

23801 03 48

формат А4

Альбом 3

Типовой проект 903-1-269.89

Д22Е.032.001

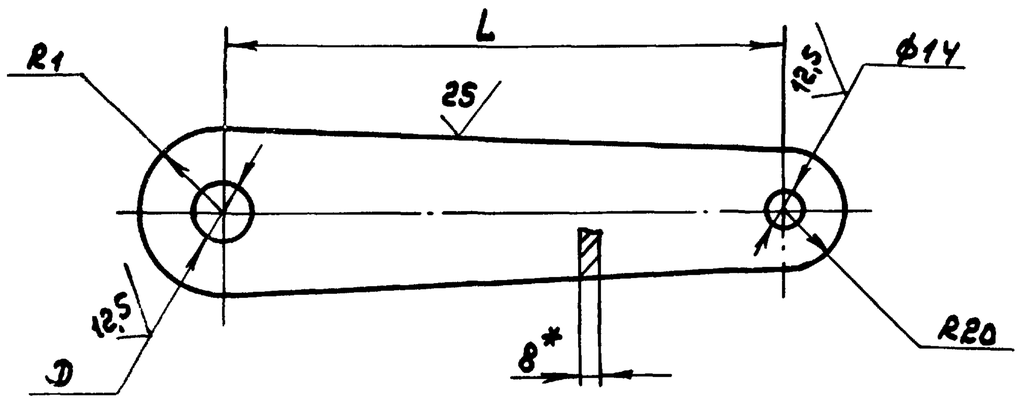

Обозначение	Размеры, мм. L	D	R1	Масса, кг
Д22Е.032.001	50	—	25	0,26
-01	121	14	20	0,4
-02	125	—	25	0,46
-03	250	14	20	0,73

1.* Размеры для справок

2. H14; $\pm \frac{IT14}{2}$

Изм	Лист	№ докум	Подп.	Дата	Д22Е.032.001			
Разраб.	Шилина			9.3.89	Тяга	Лит. И	Масса см. табл.	Масштаб —
Пров.	Козина					Лист	Листов 1	
Т.контр								
Н.контр	Мюнтер				Лист	6-ПН-8 ГОСТ19903-74 / ВСт3сп ГОСТ14637-79	ГПИ Горьковский САНТЕХПРОЕКТ	
Утв.								

Формат А4

Формат	Зона	Поз.	Обозначение	Наименование	Кол.	Примечание
				Документация		
А3			Д22Е.033.000СБ	Сборочный чертеж		
				Сборочные единицы		
А4		1	Д22Е.032.010-01	Тяга	1	
				Детали		
А4		2	Д22Е.033.001	Швеллер	1	
А4		3	Д22Е.033.002-02	Тяга	2	
А4		4	Д22Е.033.003	Хомут	1	
				Стандартные изделия		
				Гайка ГОСТ5915-76		
		5		М10.4	4	
		6		М12.4	4	

Изм	Лист	№ докум	Подп.	Дата	Д22Е.033.000			
Разраб.	Шилина			9.3.89	Подвеска	Лит. И	Лист 1	Листов 2
Пров.	Козина					ГПИ Горьковский САНТЕХПРОЕКТ		
Нач.отд.	Вольский							
Н.контр	Мюнтер							
Утв.								

Формат А4

Формат	Зона	Поз.	Обозначение	Наименование	Кол.	Примечание
				Шайба ГОСТ10906-78		
		7		10.01.06	6	
		8		12.01.06	2	
				ГОСТ14911-82		
		9		ОПБ2-32	1	
		10		ОПБ2-57	1	
				ГОСТ16127-78		
		11		Ушко 12	2	
		12		Хомут Г-219-2000	2	

Изм	Лист	№ докум	Подп.	Дата	Д22Е.033.000	Лист 2

Формат А4

Д22Е.033.001

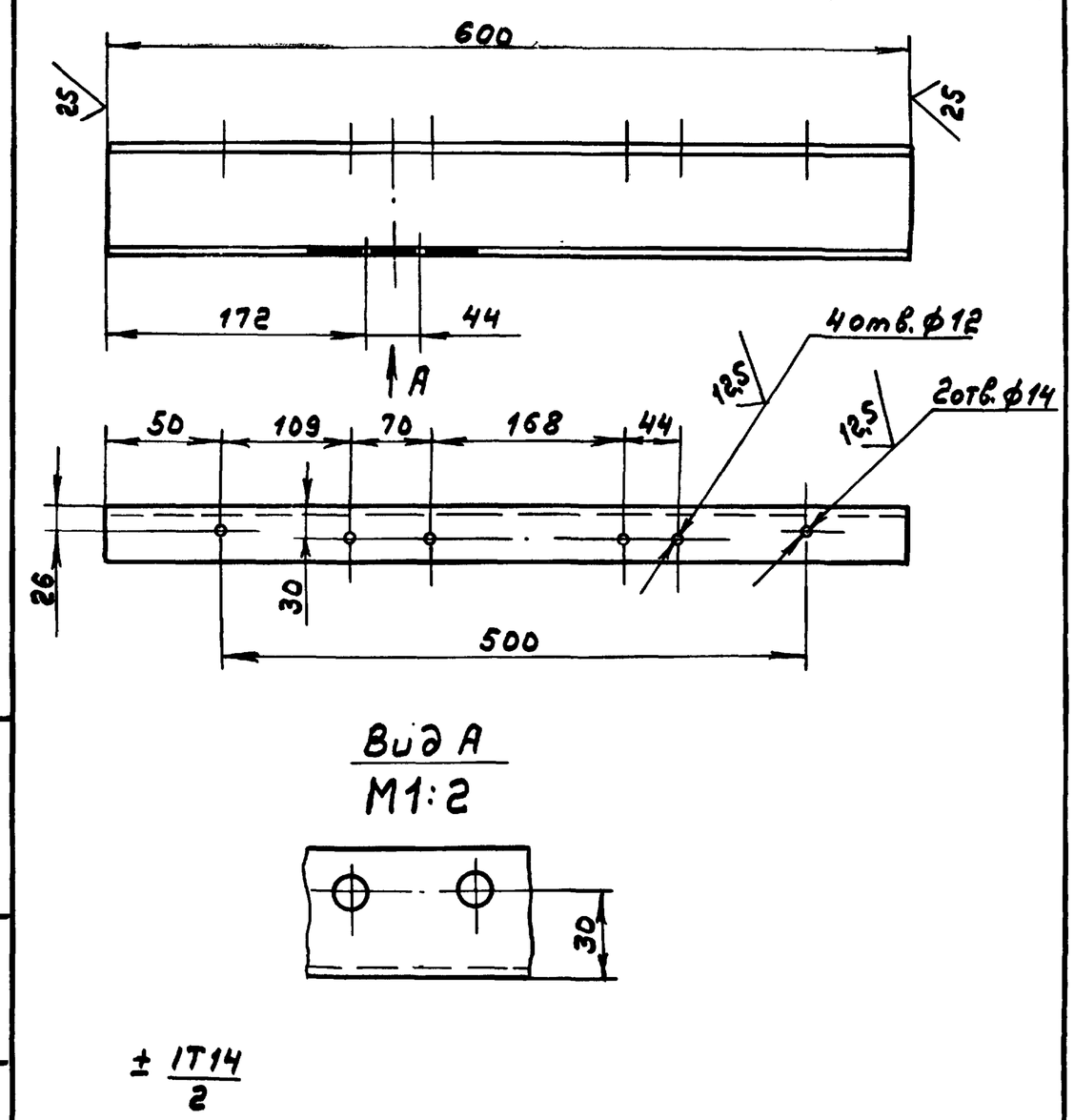

Изм	Лист	№ докум	Подп.	Дата	Д22Е.033.001			
Разраб.	Шилина			9.3.89	Швеллер	Лит. И	Масса 5,9	Масштаб 1:4
Пров.	Козина					Лист	Листов 1	
Т.контр								
Н.контр.	Мюнтер				Швеллер 10-ГОСТ8240-72 / ВСт3сп ГОСТ535-79	ГПИ Горьковский САНТЕХПРОЕКТ		
Утв.								

Копир.

23801 03 49

Формат А4

Альбом 3

Типовой проект 903-1-269.89

Д 22Е.033.000СБ

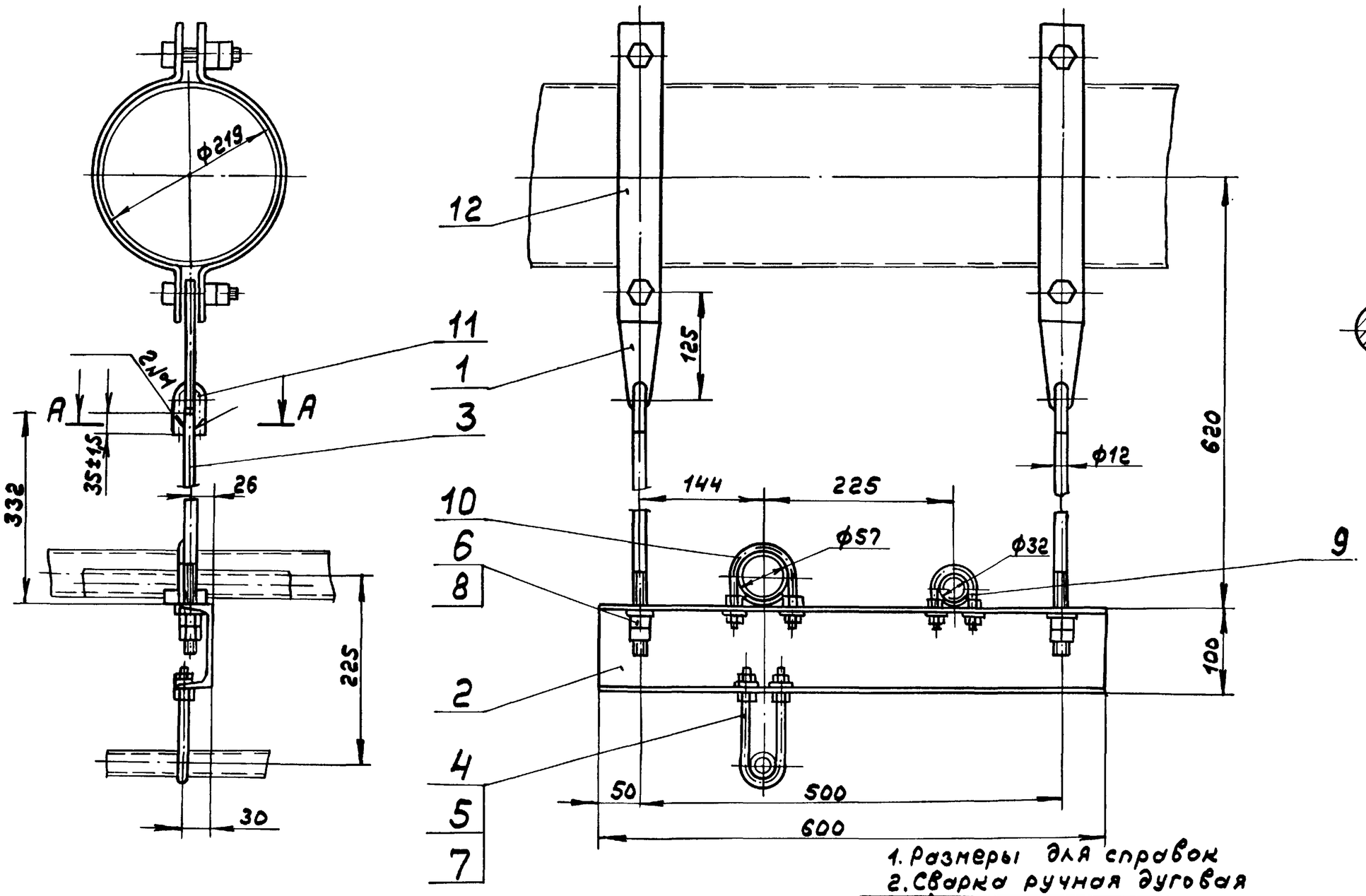

1. Размеры для справок
2. Сварка ручная дуговая

Изм	Лист	№ докум.	Подп.	Дата	Д 22Е.033.000СБ			
Разраб.		Шилина		9.3.89	Подвеска	Лит.	Масса	Масштаб
Пров.		Козина				И	13	1:5
Т.контр.						Лист	Листов 1	
Нач.отд.		Вольский				ГПИ Горьковский САНТЕХПРОЕКТ		
Н.контр.		Мюнтер						
Утв.								

Формат А3

Инв.№ подл. | Подп. и дата | Взам. инв.№ | Инв.№ дубл. | Подп. и дата

Д 22Е.033.002

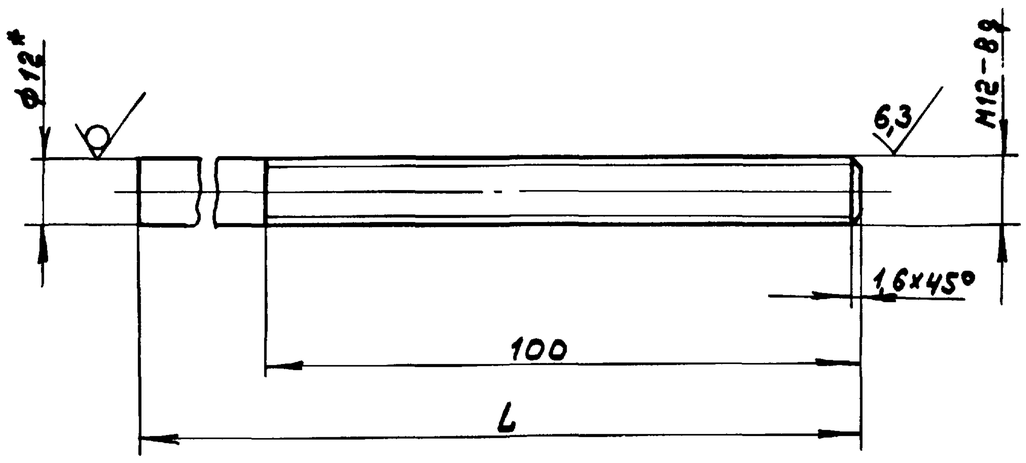

Обозначение	L, мм	Масса, кг
Д 22Е.033.002	190	0,26
-01	330	0,29
-02	380	0,34

1. *Размеры для справок
2. Н14; ± IT14/2

Изм	Лист	№ докум.	Подп.	Дата	Д 22Е.033.002			
Разраб.		Шилина		9.3.89	Тяга	Лит.	Масса	Масштаб
Пров.		Козина				И	см. табл.	—
Т.контр.						Лист	Листов 1	
Н.контр.		Мюнтер			Круг 12-В-ГОСТ 2590-71 / Ст3сп ГОСТ 535-79	ГПИ Горьковский САНТЕХПРОЕКТ		
Утв.								

Формат А4

Инв.№ подл. | Подп. и дата | Взам. инв.№ | Инв.№ дубл. | Подп. и дата

Д 22Е.033.003

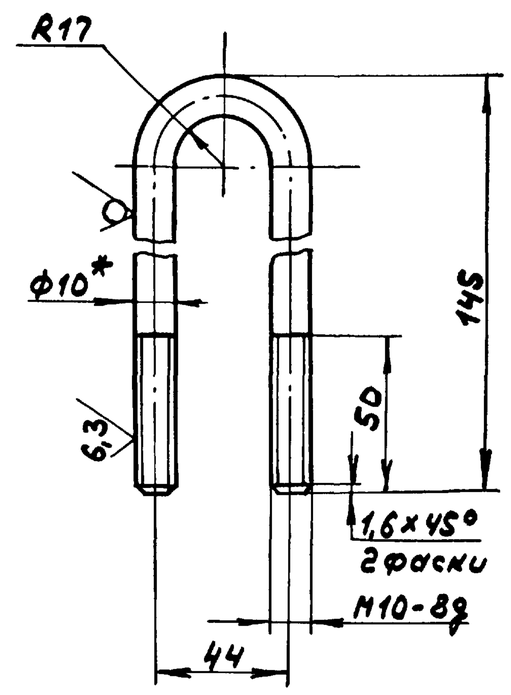

1. *Размеры для справок
2. ± IT14/2

Изм	Лист	№ докум.	Подп.	Дата	Д 22Е.033.003			
Разраб.		Шилина		9.3.89	Хомут	Лит.	Масса	Масштаб
Пров.		Козина				И	0,24	1:2
Т.контр.						Лист	Листов 1	
Н.контр.		Мюнтер			Круг 10-В-ГОСТ 2590-71 / Ст3сп ГОСТ 535-79	ГПИ Горьковский САНТЕХПРОЕКТ		
Утв.								

Копир.

23801-03 50

Формат А4

Альбом 3

Типовой проект 903.1-269.89

Формат	Зона	Поз.	Обозначение	Наименование	Кол.	Примечание
				Документация		
А4			Д22Е.034.000СБ	Сборочный чертеж		
				Детали		
А4		1	Д22Е.032.001-03	Тяга	1	
				Стандартные изделия		
		2		Хомут Г-89-400 ГОСТ16127-78	1	

Д22Е.034.000

Изм.	Лист	№ докум.	Подп.	Дата		Лит.	Лист	Листов
Разраб.		Шилина		9.3.89	Подвеска	И		1
Пров.		Козина				ГПИ Горьковский САНТЕХПРОЕКТ		
Нач.отд.		Вольский						
Н.контр.		Мюнтер						
Утв.								

Инв.№ подл. | Подп. и дата | Взам.инв.№ | Инв.№ дубл. | Подп. и дата

Формат А4

Д22Е.034.000СБ

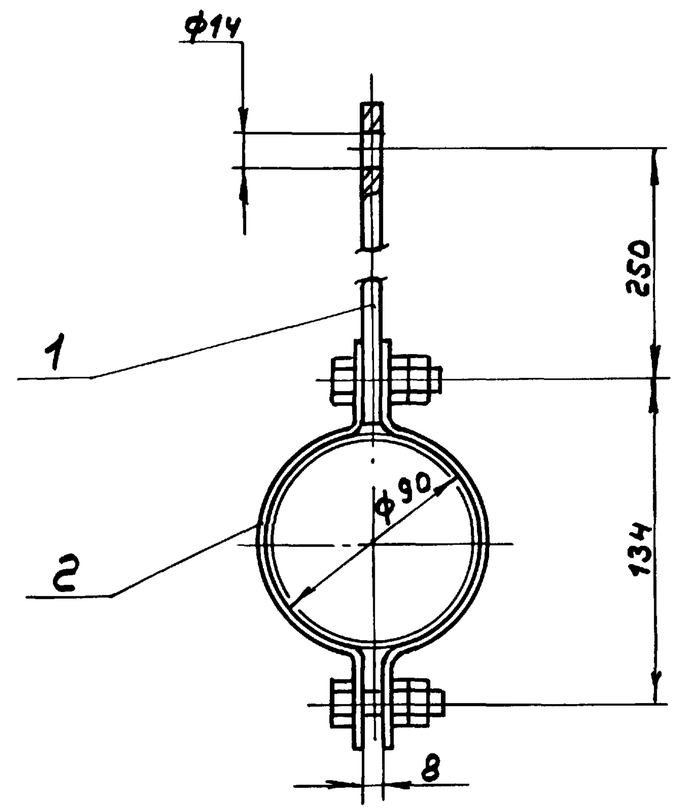

Размеры для справок

Изм.	Лист	№ докум.	Подп.	Дата		Лит.	Масса	Масштаб
Разраб.		Шилина		9.3.89	Подвеска	И	1,0	1:2,5
Пров.		Козина				Лист	Листов 1	
Т.контр.						ГПИ Горьковский САНТЕХПРОЕКТ		
Нач.отд.		Вольский						
Н.контр.		Мюнтер						
Утв.								

Инв.№ подл. | Подп. и дата | Взам.инв.№ | Инв.№ дубл. | Подп. и дата

Формат А4

Формат	Зона	Поз.	Обозначение	Наименование	Кол.	Примечание
				Документация		
А3			Д22Е.035.000СБ	Сборочный чертеж		
				Детали		
Б4		1	Д22Е.035.001	Связь		
				Уголок 50×50×4-Б-ГОСТ8509-86 / ВСт3сп ГОСТ535-79		
				L=700 h16 25	2	2,4кг
Б4		2	Д22Е.035.002	Лист		
				Лист ромб 0-ПН-4 ВСт3сп ГОСТ8568-77		
				(790×890) h16 25	1	22,6кг
А4		3	Д22Е.035.003	Связь	2	
Б4		4	Д22Е.035.004	Стойка		
				Уголок 50×50×4-Б-ГОСТ8509-86 / ВСт3сп ГОСТ535-79		
				L=186 h16 25	4	0,57кг
Б4		5	Д22Е.035.005	Плита		
				Лист Б-ПН-10 ГОСТ19903-74 / ВСт3сп ГОСТ14637-79		
				(75×75) h16 25	4	0,44кг

Д22Е.035.000

Изм.	Лист	№ докум.	Подп.	Дата		Лит.	Лист	Листов
Разраб.		Бердышева		9.3.89	Помост	И		1
Пров.		Корчнов				ГПИ Горьковский САНТЕХПРОЕКТ		
Нач.отд.		Вольский						
Н.контр.		Мюнтер						
Утв.								

Инв.№ подл. | Подп. и дата | Взам.инв.№ | Инв.№ дубл. | Подп. и дата

Формат А4

Д22Е.035.003

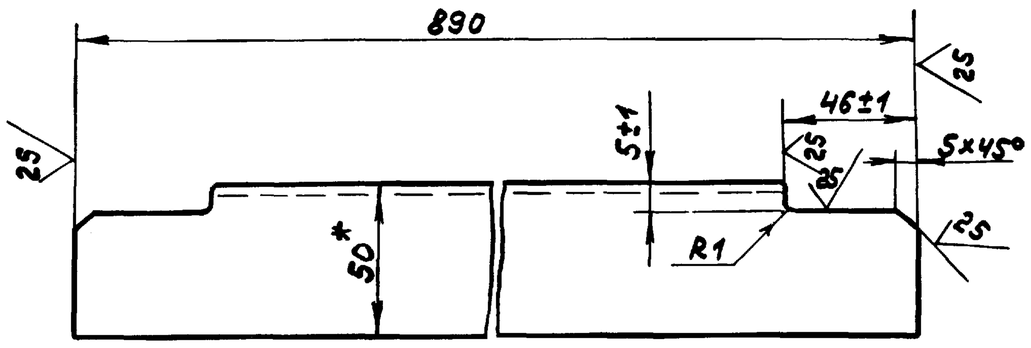

1.*Размеры для справок

2. $\pm \frac{IT16}{2}$

Изм.	Лист	№ докум.	Подп.	Дата		Лит.	Масса	Масштаб
Разраб.		Бердышева		9.3.89	Связь	И	2,7	1:2
Пров.		Корчнов				Лист	Листов 1	
Т.контр.						ГПИ Горьковский САНТЕХПРОЕКТ		
Н.контр.		Мюнтер			Уголок 50×50×4-Б-ГОСТ8509-86 / ВСт3сп ГОСТ535-79			
Утв.								

Инв.№ подл. | Подп. и дата | Взам.инв.№ | Инв.№ дубл. | Подп. и дата

Формат А4

Альбом 3

Типовой проект 903-1-269.89

Д 22Е.035.000СБ

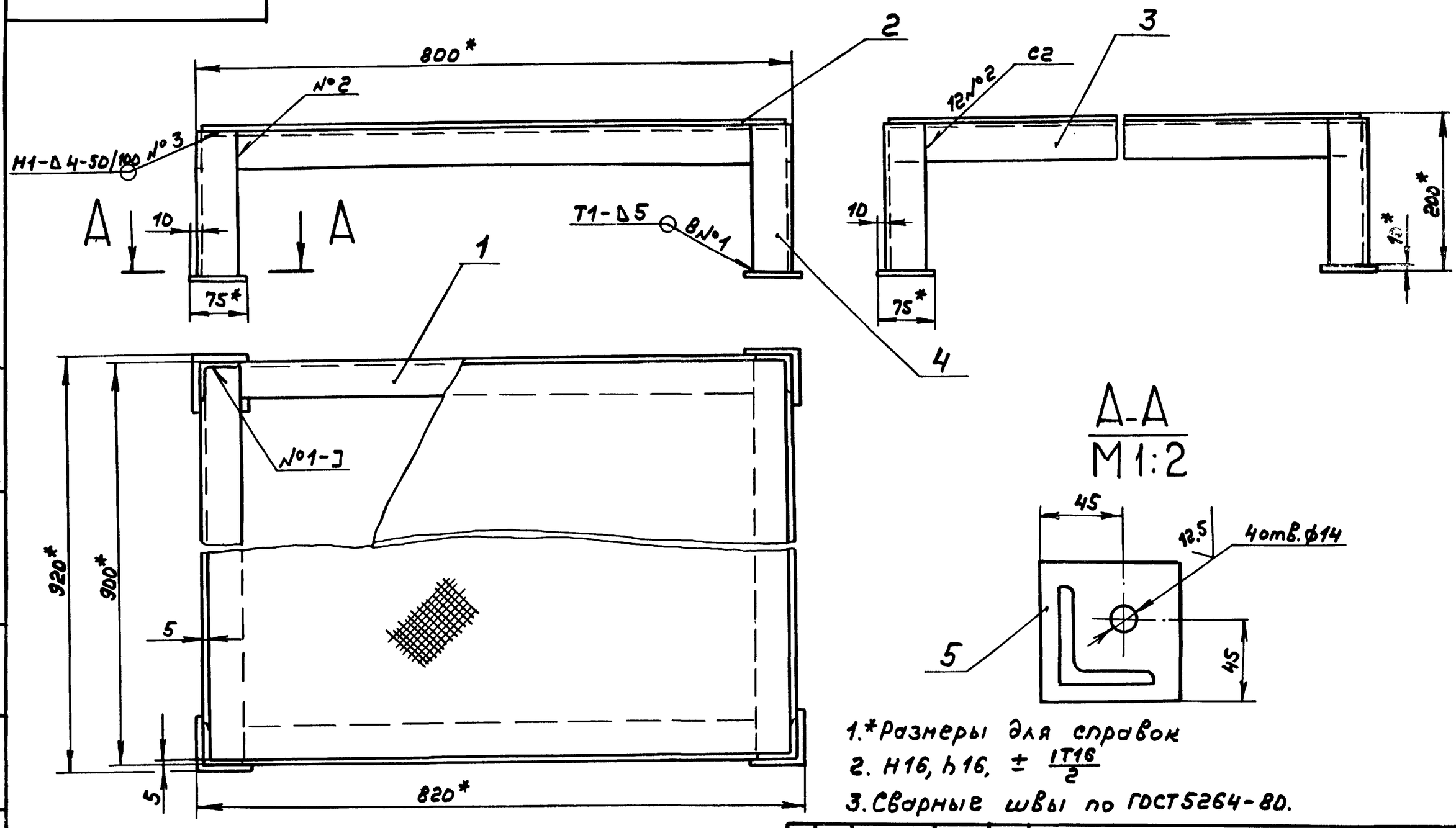

1.*Размеры для справок
2. H16, h16, ± IT16/2
3. Сварные швы по ГОСТ5264-80.

					Д 22Е.035.000СБ			
Изм	Лист	№докум.	Подп.	Дата	Помост	Лит.	Масса	Масштаб
Разраб.		Бердышев		9.3.89		И	37.0	1:5
Пров.		Корчков				Лист	Листов 1	
Т.контр.						ГПИ Горьковский САНТЕХПРОЕКТ		
Нач.отд.		Вольский						
Н.контр.		Мюнтер						
Утв.								

Формат А3

Инв.№подл. | Подп. и дата | Взам.инв.№ | Инв.№дубл. | Подп. и дата

Д 22Е.036.000СБ

Формат	Зона	Поз.	Обозначение	Наименование	Кол.	Примечание
				Документация		
А4			Д 22Е.036.000СБ	Сборочный чертеж		
				Детали		
А4		1	Д 22Е.036.001	Труба	1	
Б4		2	Д 22Е.036.002	Подушка		
				Лист Б-ПН-Б ГОСТ19903-74		
				Вст3сп ГОСТ14637-79		
				(240×240) Н16 25/	1	2,7кг
А4		3	Д 22Е.036.003	Лапа	1	

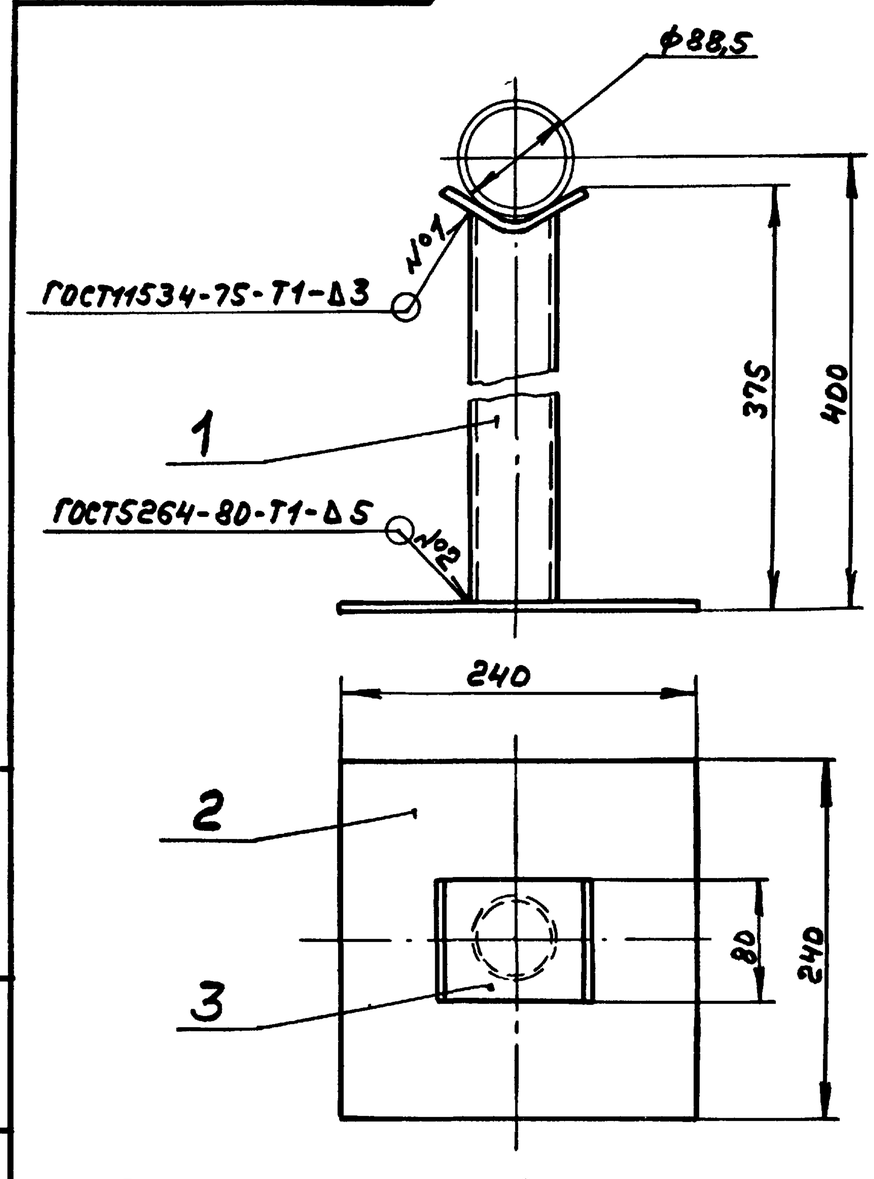

Размеры для справок

					Д 22Е.036.000СБ			
Изм	Лист	№докум.	Подп.	Дата	Подставка	Лит.	Масса	Масштаб
Разраб.		Шилина		9.3.89		И	5	1:4
Пров.		Шилина				Лист	Листов 1	
Т.контр.						ГПИ Горьковский САНТЕХПРОЕКТ		
Нач.отд.		Вольский						
Н.контр.		Мюнтер						
Утв.								

Формат А4

Инв.№подл. | Подп. и дата | Взам.инв.№ | Инв.№дубл. | Подп. и дата

					Д 22Е.036.000			
Изм	Лист	№докум.	Подп.	Дата	Подставка	Лит.	Лист	Листов
Разраб.		Шилина		9.3.89		И		1
Пров.		Шилина				ГПИ Горьковский САНТЕХПРОЕКТ		
Нач.отд.		Вольский						
Н.контр.		Мюнтер						
Утв.								

Формат А4

Типовой проект 903-1-269.89 Альбом 3

Д22Е.036.001

25/(✓)

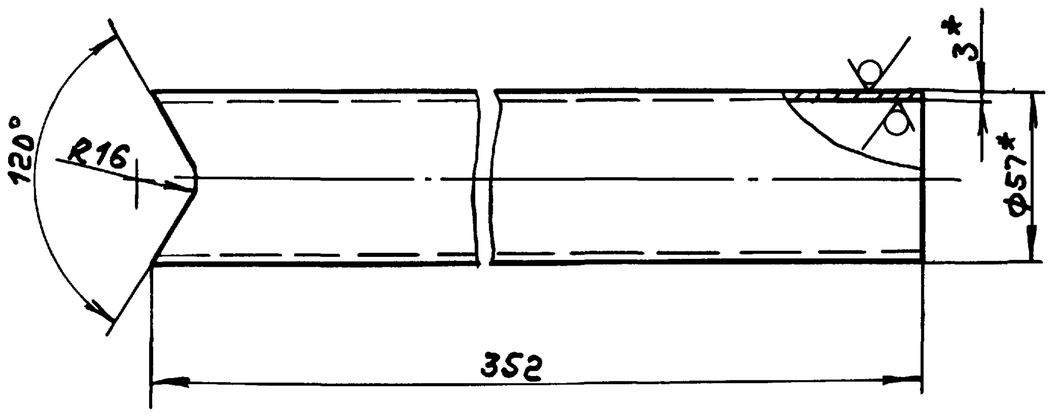

1.* Размеры для справок

2. ± IT16/2

Изм	Лист	№ докум.	Подп.	Дата	Д22Е.036.001			
Разраб.	Шилина			9.3.89	Труба	Лит. И	Масса 1,5	Масштаб 1:2
Пров.	Шилина					Лист	Листов 1	
Т. контр.					Труба 57×3 ГОСТ 10704-76 / Д ГОСТ 10705-80	ГПИ Горьковский САНТЕХПРОЕКТ		
Н. контр.	Мюнтер							
Утв.								

Подп. и дата | Инв. № дубл. | Взам. инв. № | Подп. и дата | Инв. № подл.

Формат А4

Д22Е.036.003

25/(✓)

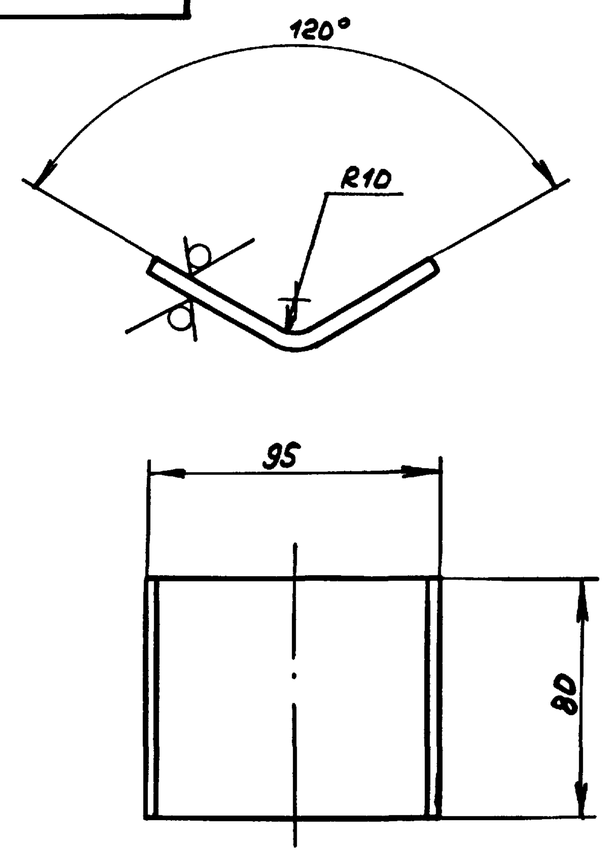

± IT16/2

Изм	Лист	№ докум.	Подп.	Дата	Д22Е.036.003			
Разраб.	Шилина			9.3.89	Лапа	Лит. И	Масса 0,4	Масштаб 1:2
Пров.	Шилина					Лист	Листов 1	
Т. контр.					Лист Б-ПН-6 ГОСТ 19903-74 / Вст 3сп ГОСТ 14637-79	ГПИ Горьковский САНТЕХПРОЕКТ		
Н. контр.	Мюнтер							
Утв.								

Подп. и дата | Инв. № дубл. | Взам. инв. № | Подп. и дата | Инв. № подл.

Формат А4

Формат	Зона	Поз.	Обозначение	Наименование	Кол.	Примечание
				Документация		
А4			Д22Е.039.000СБ	Сборочный чертеж		
				Детали		
А4		1	Д22Е.039.001	Полухомут	1	
А4		2	Д22Е.039.002	Полухомут	1	
				Стандартные изделия		
		3		Болт М16×40.36		
				ГОСТ 7798-70	2	
				Гайка ГОСТ 5915-70		
		4		М8.4	2	
		5		М16.4	4	
		6		Хомут 28-Вст.3сп		
				ГОСТ 24139-80	1	

Изм	Лист	№ докум.	Подп.	Дата	Д22Е.039.000			
Разраб.	Шилина			9.3.89	Крепление трубопровода к трубопроводу	Лит. И	Лист	Листов 1
Пров.	Козина					ГПИ Горьковский САНТЕХПРОЕКТ		
Нач. отд.	Вольский							
Н. контр.	Мюнтер							
Утв.								

Подп. и дата | Инв. № дубл. | Взам. инв. № | Подп. и дата | Инв. № подл.

Формат А4

Д22Е.039.000СБ

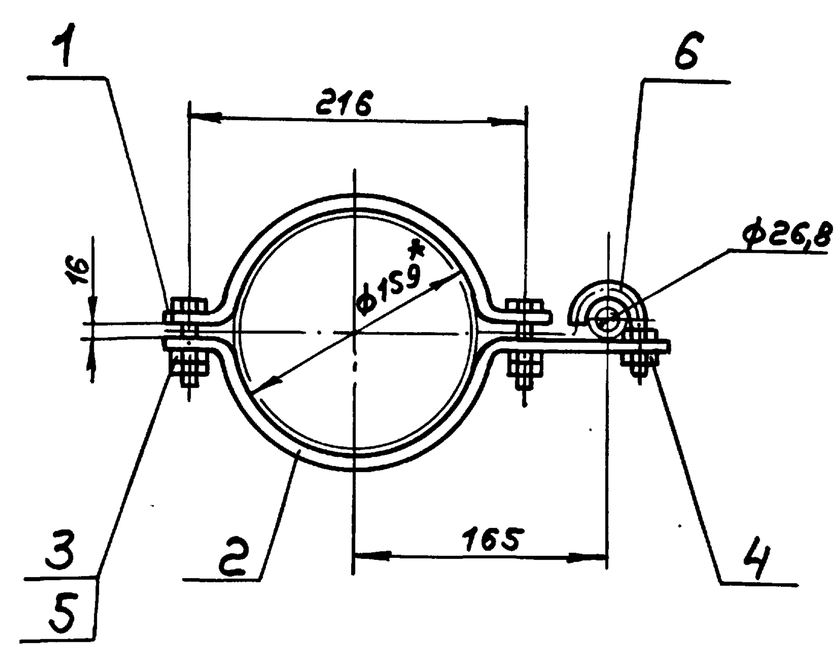

Размеры для справок

Изм	Лист	№ докум.	Подп.	Дата	Д22Е.039.000СБ			
Разраб.	Шилина			9.3.89	Крепление трубопровода к трубопроводу	Лит. И	Масса 1,6	Масштаб 1:4
Пров.	Козина					Лист	Листов 1	
Т. контр.						ГПИ Горьковский САНТЕХПРОЕКТ		
Нач. отд.	Вольский							
Н. контр.	Мюнтер							
Утв.								

Подп. и дата | Инв. № дубл. | Взам. инв. № | Подп. и дата | Инв. № подл.

Альбом 3

Типовой проект 903-1-269.89

Д22Е.039.001

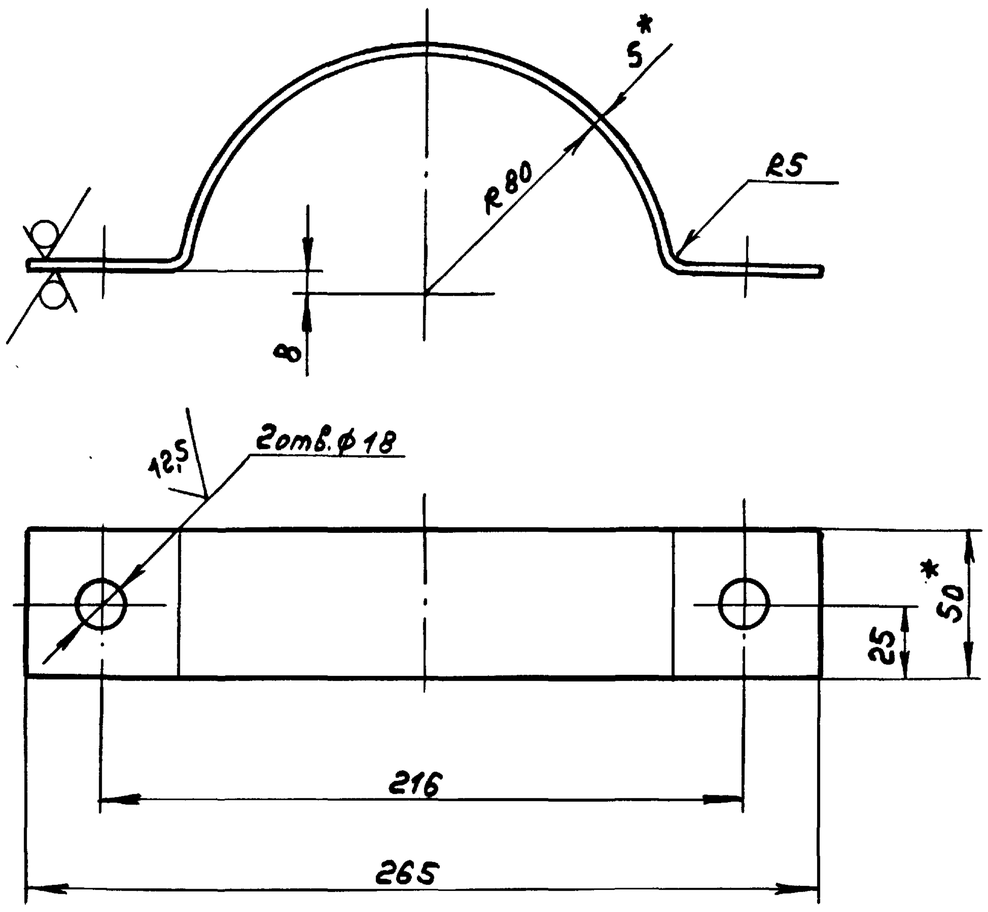

1. *Размеры для справок

2. $H14; \pm \frac{IT14}{2}$

					Д22Е.039.001			
Изм	Лист	№ докум.	Подп.	Дата	Полухомут	Лит.	Масса	Масштаб
Разраб.		Шилина		9.3.89		И	0,7	1:2
Пров.		Козина				Лист	Листов 1	
Т.контр.								
Н.контр.		Мюнтер			Полоса 2-Б-5х50 ГОСТ 103-76 / ВСт3сп ГОСТ 535-79	ГПИ Горьковский САНТЕХПРОЕКТ		
Утв.								

Формат А4

Подп. и дата | Инв. № дубл. | Взам. инв. № | Подп. и дата | Инв. № подл.

Д22Е.039.002

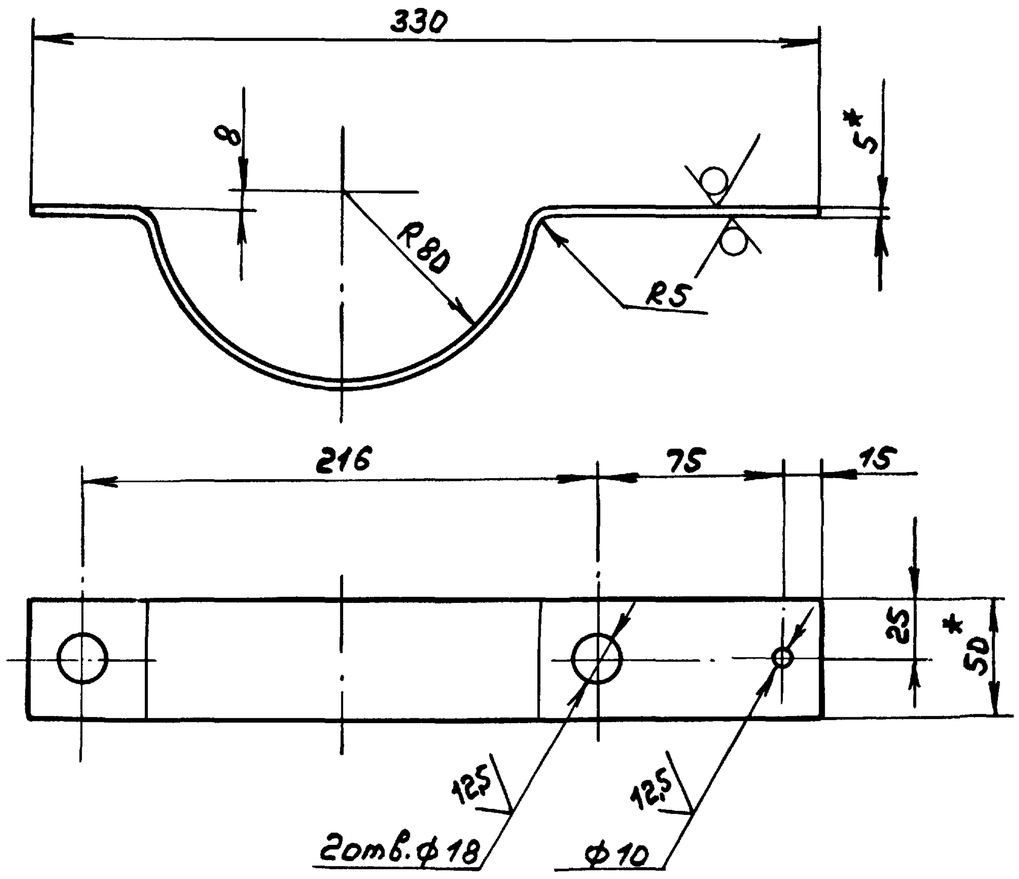

1. *Размеры для справок

2. $H14; \pm \frac{IT14}{2}$

					Д22Е.039.002			
Изм	Лист	№ докум.	Подп.	Дата	Полухомут	Лит.	Масса	Масштаб
Разраб.		Шилина		9.3.89		И	0,8	1:2,5
Пров.		Козина				Лист	Листов 1	
Т.контр.								
Н.контр.		Мюнтер			Полоса 2-Б-5х50 ГОСТ 103-76 / ВСт3сп ГОСТ 535-79	ГПИ Горьковский САНТЕХПРОЕКТ		
Утв.								

Формат А4

Формат	Зона	Поз.	Обозначение	Наименование	Кол.	Примечание
				Документация		
А3			Д22Е.040.000СБ	Сборочный чертеж		
				Стандартные изделия		
		1		Хомут Г-219-2000		
				ГОСТ 16127-78	1	
			Переменные данные	для исполнений		
				Д22Е.040.000		
				Сборочные единицы		
А4		2	Д22Е.040.010	Тяга	1	
				Стандартные изделия		
		3		Хомут Г-32-50		
				ГОСТ 16127-78	1	
				Д22Е.040.000-01		
				Сборочные единицы		
А4		2	Д22Е.040.010-01	Тяга	1	
				Стандартные изделия		
		3		Хомут Г-38-80		
				ГОСТ 16127-78	1	

					Д22Е.040.000			
Изм	Лист	№ докум.	Подп.	Дата	Подвеска	Лит.	Лист	Листов
Разраб.		Шилина		9.3.89		И		1
Пров.		Козина				ГПИ Горьковский САНТЕХПРОЕКТ		
Нач.отд.		Вольский						
Н.контр.		Мюнтер						
Утв.								

Формат А4

Формат	Зона	Поз.	Обозначение	Наименование	Кол.	Примечание
				Документация		
А3			Д22Е.040.010СБ	Сборочный чертеж		
				Детали		
Б4		1	Д22Е.040.001	Бобышка		
				Лист Б-ПН-4 ГОСТ 19903-74 / ВСт3сп ГОСТ 14637-79		
				Ф40 h16 25	2	0,06кг
А4		2	Д22Е.040.002	Серьга	1	
			Переменные данные	для исполнений		
				Д22Е.040.010		
				Детали		
А4		3	Д22Е.040.003	Тяга	1	
				Д22Е.040.010-01		
				Детали		
А4		3	Д22Е.040.003-01	Тяга	1	

					Д22Е.040.010			
Изм	Лист	№ докум.	Подп.	Дата	Тяга	Лит.	Лист	Листов
Разраб.		Шилина		9.3.89		И		1
Пров.		Козина				ГПИ Горьковский САНТЕХПРОЕКТ		
Нач.отд.								
Н.контр.		Мюнтер						
Утв.								

Формат А4

Альбом 3

Типовой проект 903-1-269.89

Д22Е.040.000СБ

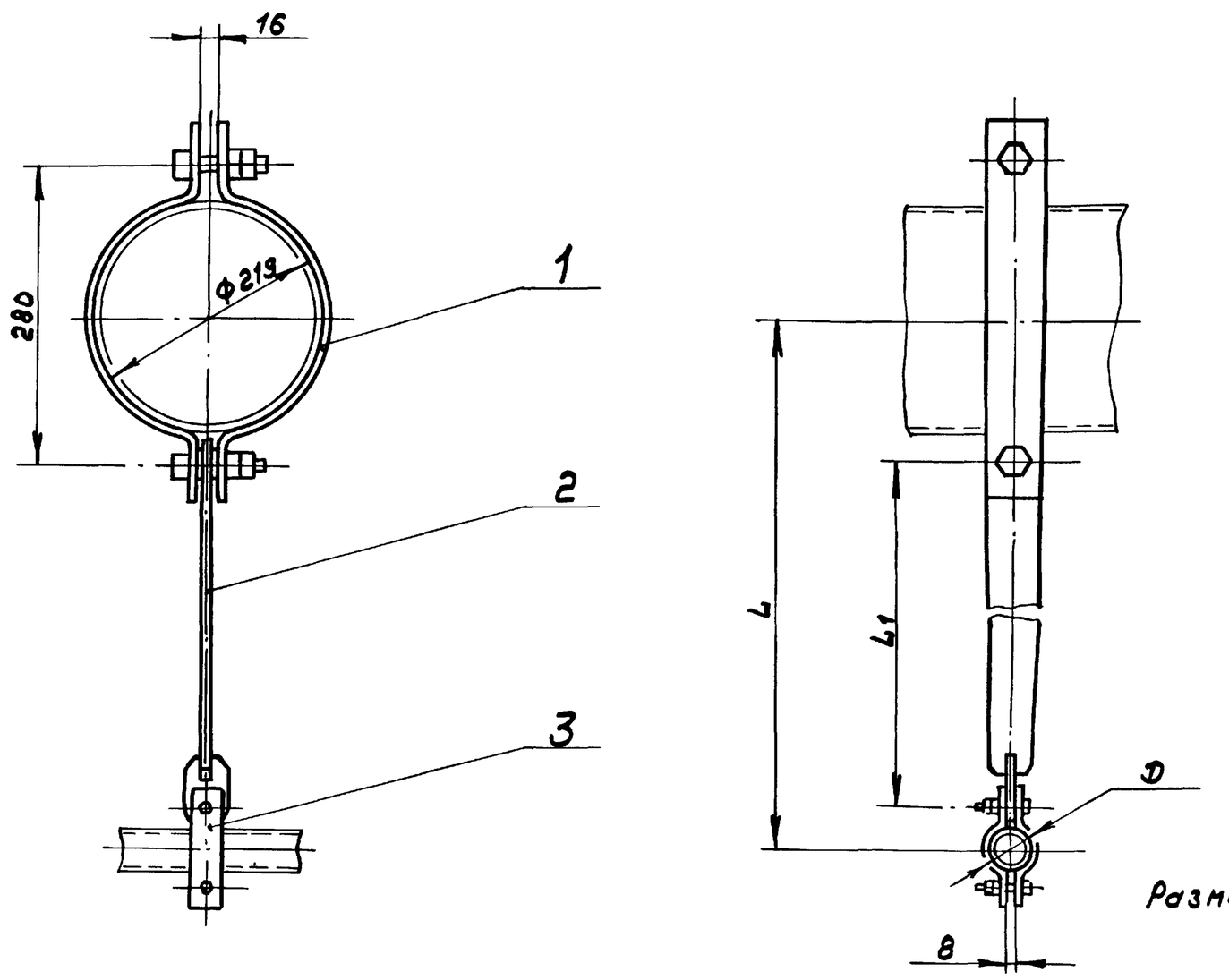

Размеры для справок

Обозначение	Размеры, мм D	L	L1	Масса, кг
Д22Е.040.000	32	300	122	3,0
-01	38	625	445	4,0

Изм.	Лист	№ докум.	Подп.	Дата	Д22Е.040.000СБ			
Разраб.		Шилина		9.3.89	Подвеска	Лит. И	Масса см. табл.	Масштаб —
Пров.		Козина				Лист	Листов 1	
Т.контр.						ГПИ Горьковский САНТЕХПРОЕКТ		
Нач.отд.		Вольский						
Н.контр.		Мюнтер						
Утв.								

Формат А3

Д22Е.040.010СБ

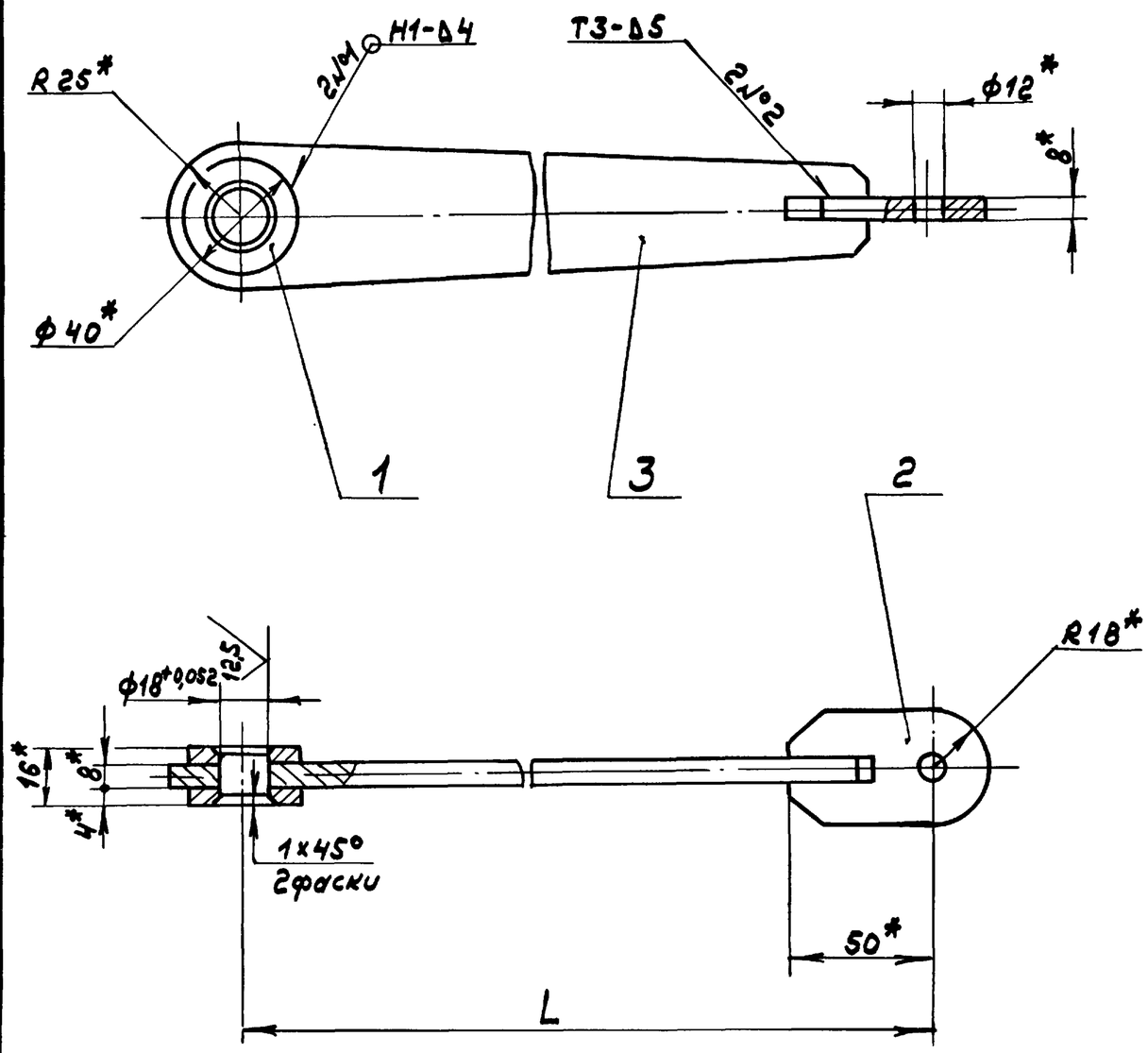

Обозначение	L, мм.	Масса, кг
Д22Е.040.010	122	0,44
-01	445	1,33

1. *Размеры для справок.
2. $\pm \frac{IT16}{2}$
3. Сварные швы по ГОСТ5264-80

Изм.	Лист	№ докум.	Подп.	Дата	Д22Е.040.010СБ			
Разраб.		Шилина		9.3.89.	Тяга	Лит. И	Масса см. табл.	Масштаб —
Пров.		Козина				Лист	Листов 1	
Т.контр.						ГПИ Горьковский САНТЕХПРОЕКТ		
Н.контр.		Мюнтер						
Утв.								

Копия 23801 03 55 Формат А3

Альбом 3

Типовой проект 903-1-269.89

Д22Е.040.002

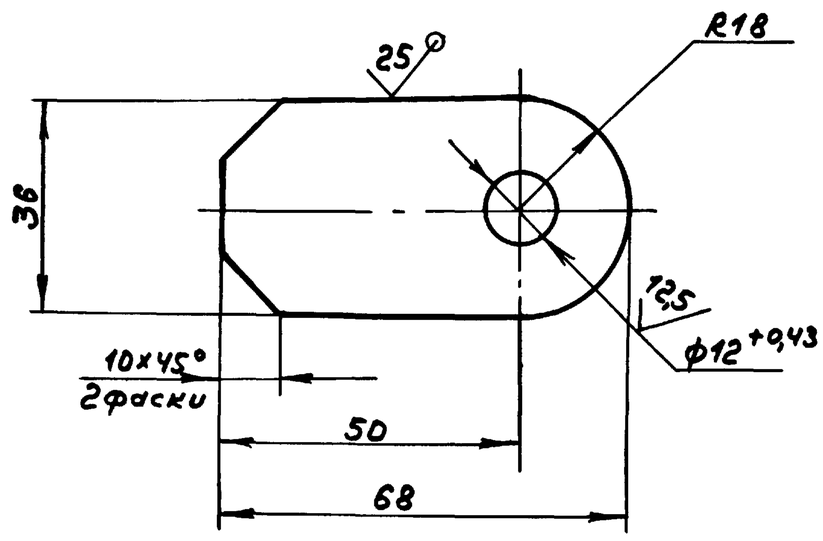

± IT16/2

Изм	Лист	№докум.	Подп.	Дата	Д22Е.040.002			
Разраб.	Шилина			9.3.89	Серьга	Лит. И	Масса 0,11	Масштаб 1:1
Пров.	Козина					Лист	Листов 1	
Т.контр.					Лист Б-ПН-8 ГОСТ 19903-74 / ВСт3сп ГОСТ 14637-79	ГПИ Горьковский САНТЕХПРОЕКТ		
Н.контр.	Мюнтер							
Утв.								

Подп. и дата | Инв.№ дубл. | Взам.инв.№ | Подп. и дата | Инв.№ подл.

формат А4

Д22Е.040.003

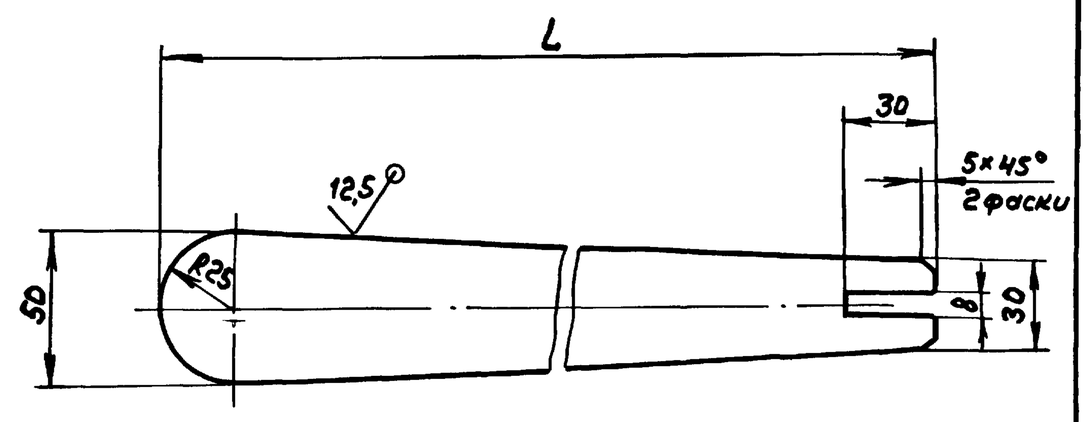

Обозначение	L, мм	Масса, кг
Д22Е.040.003	125	0,32
-01	450	1,1

± IT16/2

Изм	Лист	№докум.	Подп.	Дата	Д22Е.040.003			
Разраб.	Шилина			9.3.89	Тяга	Лит. И	Масса см. табл.	Масштаб —
Пров.	Козина					Лист	Листов 1	
Т.контр.					Лист Б-ПН-8 ГОСТ 19903-74 / ВСт3сп ГОСТ 14637-79	ГПИ Горьковский САНТЕХПРОЕКТ		
Н.контр.	Мюнтер							
Утв.								

Подп. и дата | Инв.№ дубл. | Взам.инв.№ | Подп. и дата | Инв.№ подл.

формат А4

Формат	Зона	Поз.	Обозначение	Наименование	Кол.	Примечание
				Документация		
А3			Д22Е.041.000СБ	Сборочный чертеж		
				Детали		
А4		1	Д22Е.041.001	Тяга	2	
А3		2	Д22Е.041.002	Балка	1	
				Стандартные		
				изделия		
		3		Плавник 4-02		
				ОСТ 34281-75	2	0,76кг
		4		Муфта 4.1-03		
				ОСТ 34281-75	2	0,26кг
		5		Тяга 2-50		
				ОСТ 34281-75	2	0,63кг
		6		Ушко 2-03		
				ОСТ 34300-75	6	0,28кг

Изм	Лист	№докум.	Подп.	Дата	Д22Е.041.000			
Разраб.	Бердышев			9.3.89	Подвеска	Лит. И	Лист 1	Листов 2
Пров.	Корунов					ГПИ Горьковский САНТЕХПРОЕКТ		
Нач.отд.	Вольский							
Н.контр.	Мюнтер							
Утв.								

Подп. и дата | Инв.№ дубл. | Взам.инв.№ | Подп. и дата | Инв.№ подл.

формат А4

Формат	Зона	Поз.	Обозначение	Наименование	Кол.	Примечание
		7		Тяга 2-08		
				ОСТ 34281-75	2	0,32кг
		8		Гайка М16.4		
				ГОСТ 5915-70	4	
		9		Опора ОПБ2-21.3		
				ГОСТ 14911-82	1	
			Переменные данные	для исполнений		
				Д22Е.041.000		
				Стандартные изделия		
		10		Опора ОПБ2-32		
				ГОСТ 14911-82	2	
		11		Опора ОПБ2-57		
				ГОСТ 14911-82	1	
				Д22Е.041.000-01		
				Стандартные изделия		
		10		Опора ОПБ2-32		
				ГОСТ 14911-82	1	
		11		Опора ОПБ2-57		
				ГОСТ 14911-82	2	

Изм	Лист	№докум.	Подп.	Дата	Д22Е.041.000	Лист 2

Подп. и дата | Инв.№ дубл. | Взам.инв.№ | Подп. и дата | Инв.№ подл.

Альбом 3 | Типовой проект 903-1-269.89 | Подп. и дата | Инв. № дубл. | Взам. инв. № | Подп. и дата | Инв. № подл.

Д22Е.041.000СБ

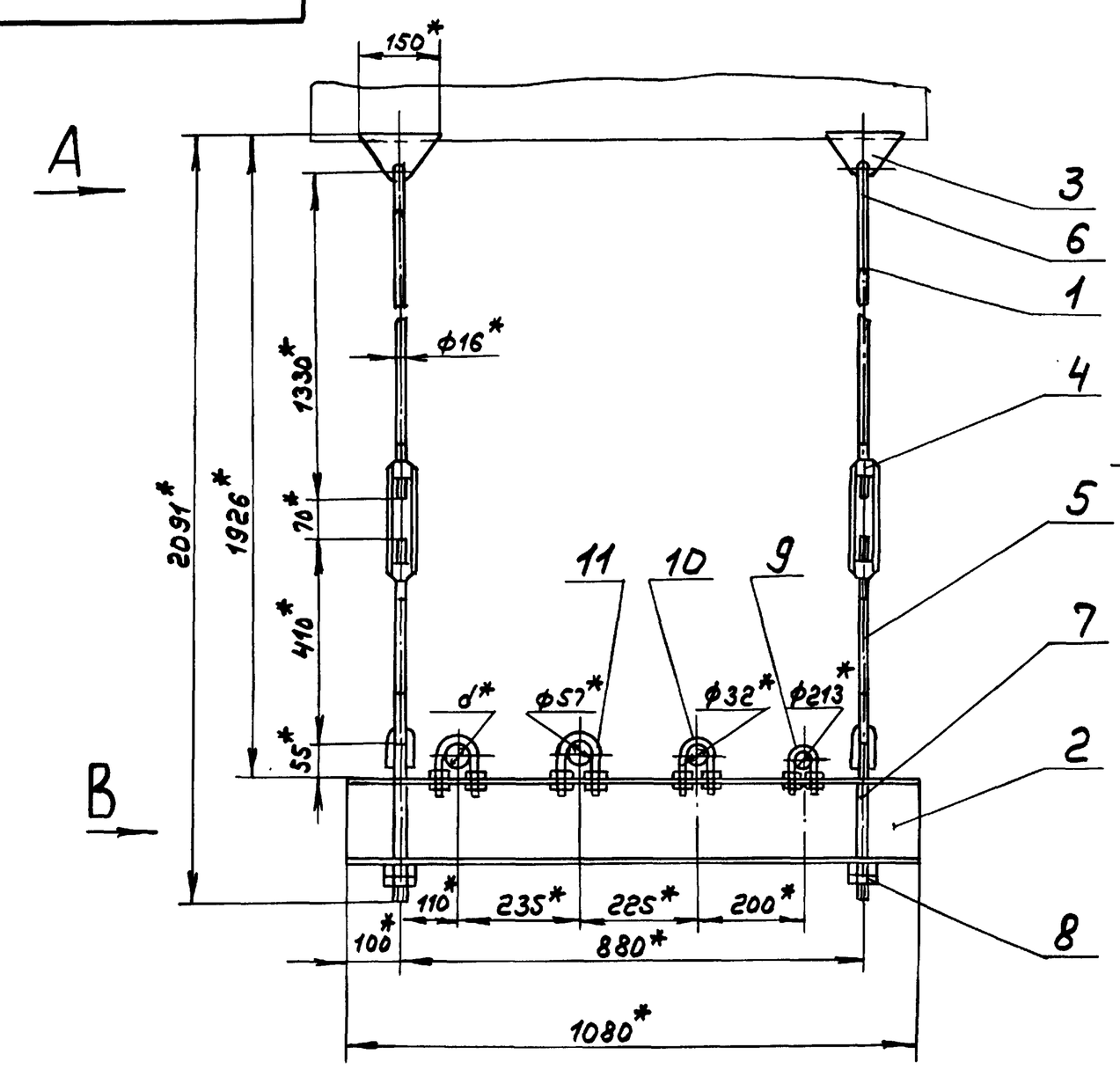

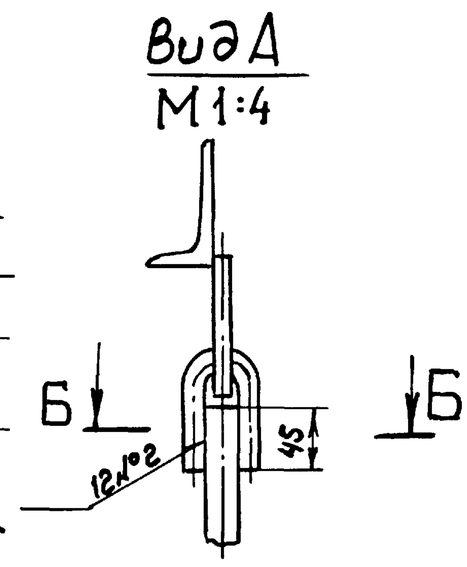

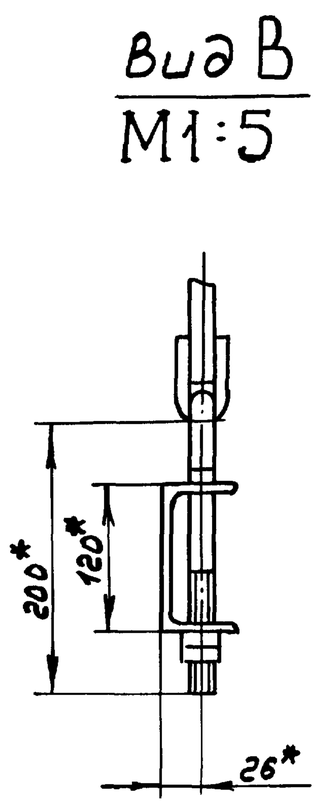

1.* Размеры для справок

2. $\pm \frac{IT16}{2}$

3. Сварные швы по ГОСТ 5264-80
Сварка ручная дуговая

Б-Б
М1:1

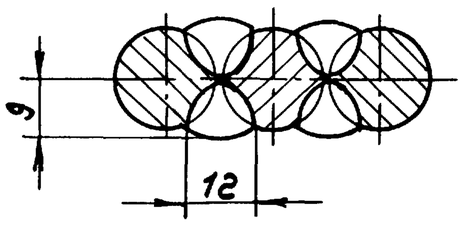

Обозначение	d*, мм	Масса, кг
Д22Е.041.000	32	27,0
-01	57	

Изм	Лист	№ докум.	Подп.	Дата	Д22Е.041.000СБ			
Разраб.		Бердышев		9.3.89	Подвеска	Лит.	Масса	Масштаб
Пров.		Корчков				И	см. табл.	—
Т. контр.						Лист	Листов 1	
Н. контр.		Вольский				ГПИ Горьковский САНТЕХПРОЕКТ		
Утв.		Мюнтер						

Формат А3

Д22Е.041.002

А

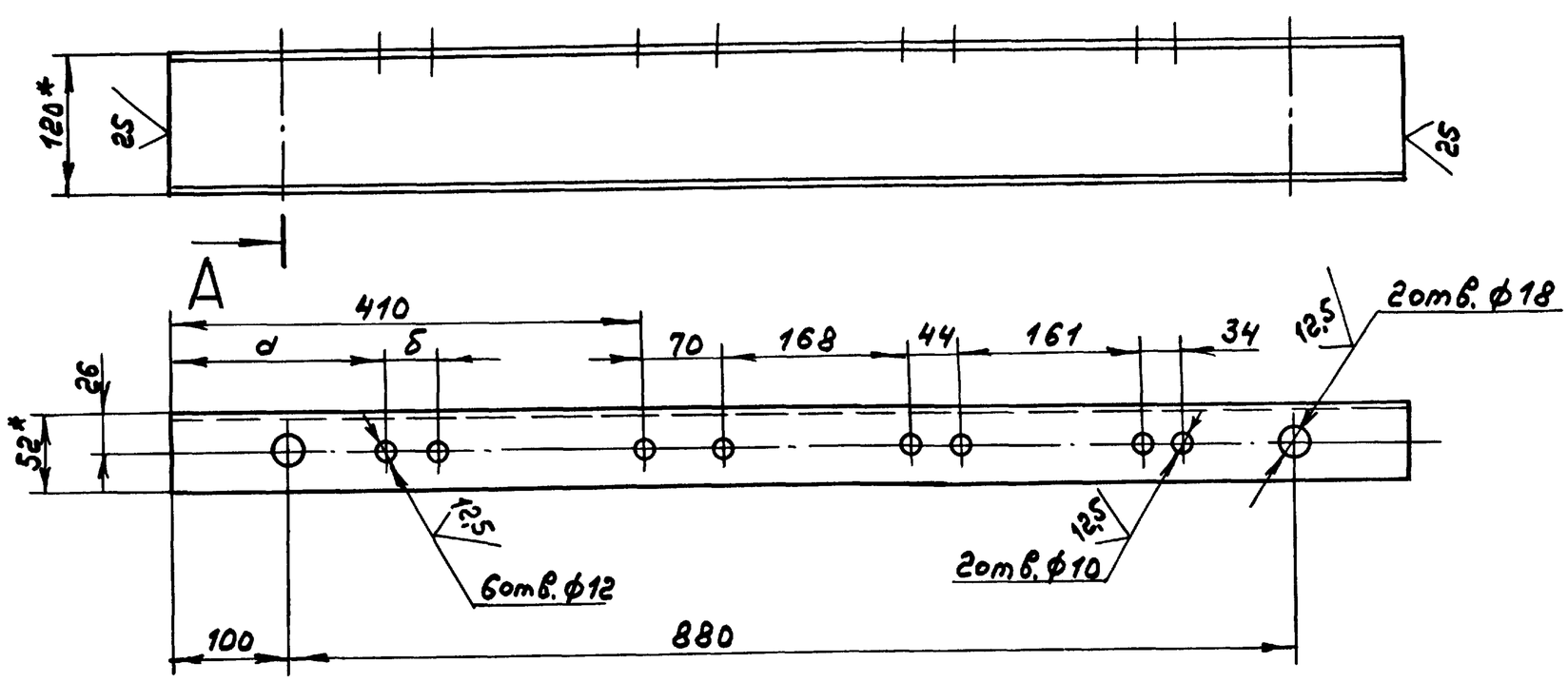

А-А

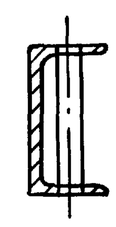

Обозначение	Размеры, мм. d	Размеры, мм. δ	Масса, кг
Д22Е.041.000	188	44	15,3
-01	175	70	

1.* Размеры для справок

2. $\pm \frac{IT16}{2}$

Изм	Лист	№ докум.	Подп.	Дата	Д22Е.041.002			
Разраб.		Бердышев		9.3.89	Балка	Лит.	Масса	Масштаб
Пров.		Корчков				И	см. табл.	—
Т. контр.						Лист	Листов 1	
Н. контр.		Мюнтер			Швеллер 12П ГОСТ 8240-72 / Вст3сп ГОСТ 535-79	ГПИ Горьковский САНТЕХПРОЕКТ		
Утв.								

Копир. 23801-03 59 Формат А4

Альбом 3

Типовой проект 903-1-269.89

Формат	Зона	Поз.	Обозначение	Наименование	Кол.	Примечание
				Документация		
А3			Д22Е.042.000СБ	Сборочный чертеж		
				Сборочные единицы		
А4		1	Д 22Е.032.010-01	Тяга	2	
				Детали		
А4		2	Д22Е.033.002	Тяга	2	
		3	-01	Тяга	2	
А4		4	Д22Е.042.001	Швеллер	1	
				Стандартные изделия		
		5		Гайка М12.4		
				ГОСТ5915-70	8	
				Шайба ГОСТ10906-78		
		6		8.01.06	4	
		7		10.01.06	6	
		8		12.01.06	4	

Изм	Лист	№докум.	Подп.	Дата
Разраб.	Шилина			9.3.89
Пров.	Козина			
Нач.отд.	Вольский			
Н.контр.	Мюнтер			
Утв.				

Д22Е.042.000

Подвеска

Лит.	Лист	Листов
И	1	2

ГПИ Горьковский САНТЕХПРОЕКТ

Формат А4

Формат	Зона	Поз.	Обозначение	Наименование	Кол.	Примечание
				ОПБ2 ГОСТ14911-82		
		9		ОПБ2-21,3	2	
		10		ОПБ2-32	2	
		11		ОПБ2-42,3	1	
				ГОСТ 16127-78		
		12		Серьга 14	2	
		13		Ушко 12	4	
		14		Хомут Г-38-80	2	
		15		Хомут Г-219-2000	2	

Изм	Лист	№докум.	Подп.	Дата

Д22Е.042.000

Лист 2

Формат А4

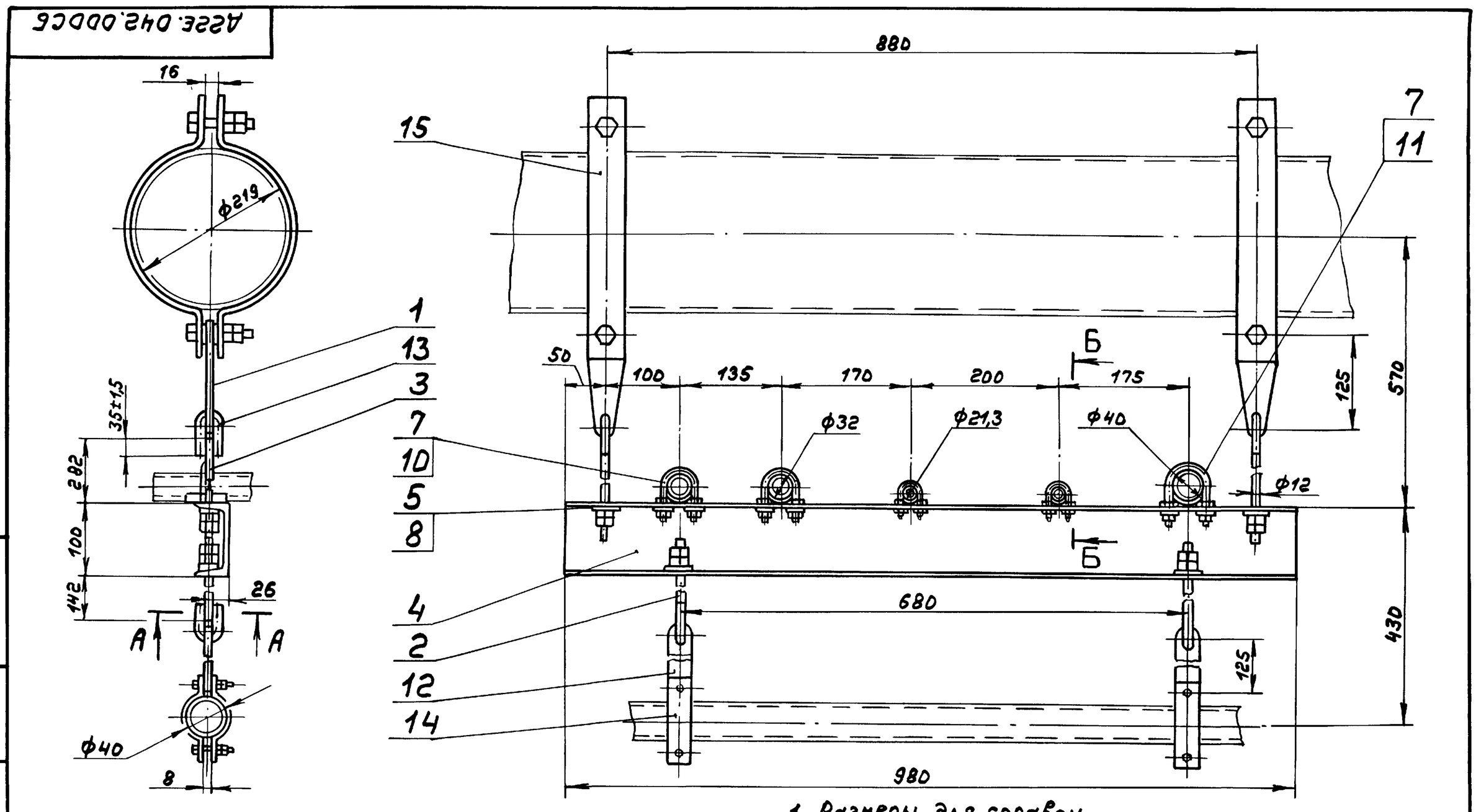

1. Размеры для справок
2. Сварка ручная дуговая

А-А
М1:1

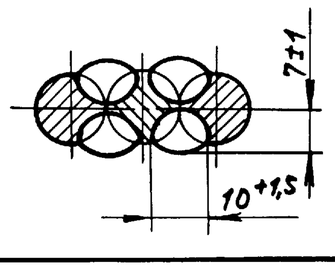

Б-Б
М1:2

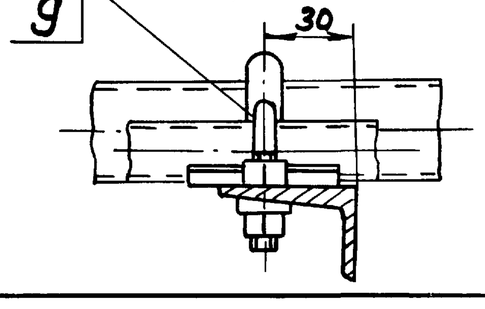

Изм	Лист	№докум.	Подп.	Дата
Разраб.	Шилина			9.3.89
Пров.	Козина			
Т.контр				
Нач.отд.	Вольский			
Н.контр	Мюнтер			
Утв.				

Д22Е.042.000СБ

Подвеска

Лит.	Масса	Масштаб
И	16	1:5
Лист	Листов 1	

ГПИ Горьковский САНТЕХПРОЕКТ

Копир.

23801 03 58

Формат А3

Альбом 3

Типовой проект 903-1-269.89

А22Е.042.001

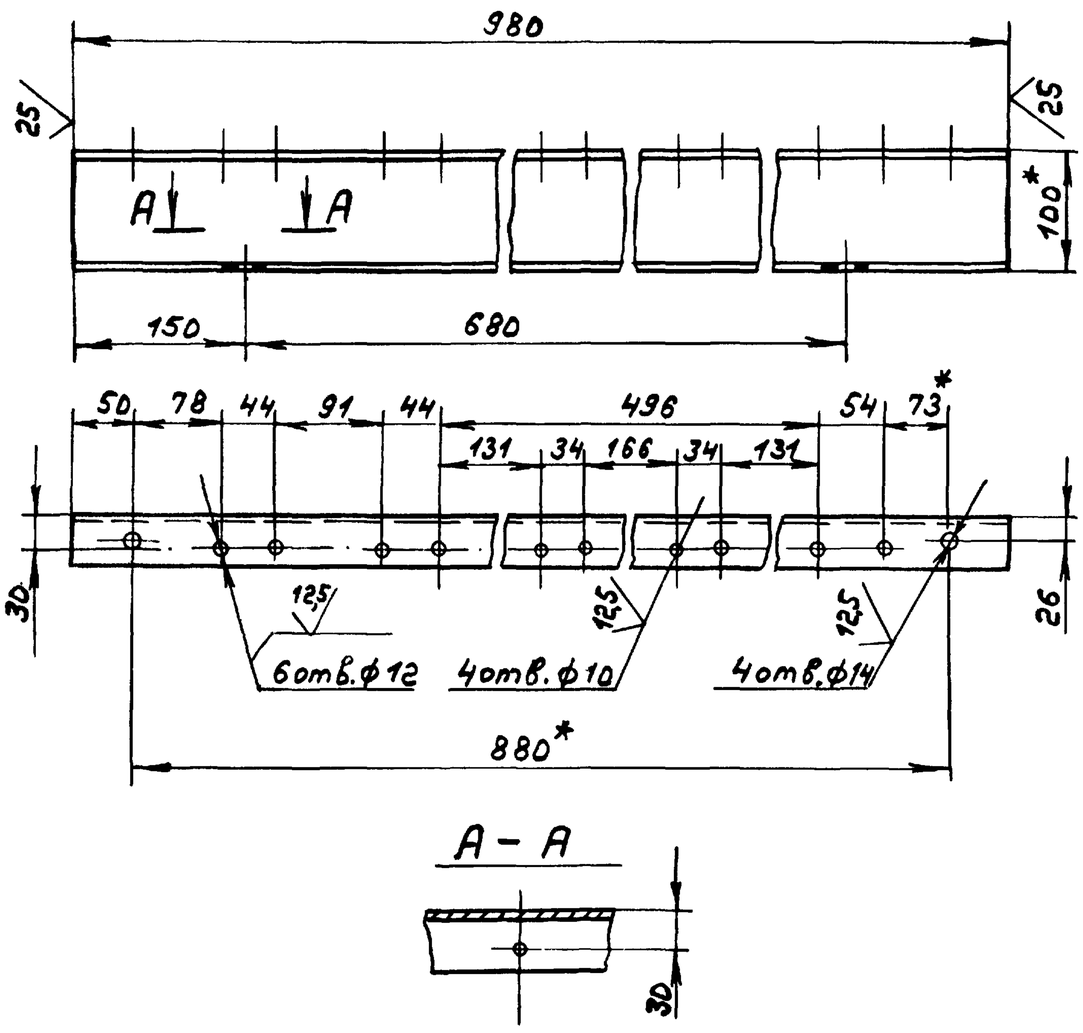

1. * Размеры для справок

2. Н14; ± IT14/2

Изм.	Лист	№докум.	Подп.	Дата	Д22Е.042.001	
Разраб.	Шилина			9.3.89	Швеллер	Лит. / Масса 8,4 / Масштаб 1:5
Пров.	Козина					И / Лист / Листов 1
Т.контр.						
Н.контр.	Мюнтер				швеллер 10-ГОСТ 8240-72 / ВСт3сп ГОСТ 535-79	ГПИ Горьковский САНТЕХПРОЕКТ
Утв.						

Формат А4

Формат	Зона	Поз.	Обозначение	Наименование	Кол.	Примечание
				Документация		
А3			Д22Е.043.000 СБ	Сборочный чертеж		
				Детали		
А4		1	Д22Е.041.001-01	Тяга	2	
				Стандартные изделия		
		2		Плавник 4-02		
				ОСТ34281-75	2	
		3		Муфта 4.1-03		
				ОСТ34281-75	2	
		4		Тяга 2-50		
				ОСТ34281-75	2	
		5		Ушко 2-03		
				ОСТ34300-75	6	
		6		Тяга 2-08		
				ОСТ34281-75	2	

Изм.	Лист	№докум.	Подп.	Дата	Д22Е.043.000	
Разраб.	Бердышев			9.3.89	Подвеска	Лит. / Лист 1 / Листов 3
Пров.	Корчков					И
Нач.отд.	Вольский					ГПИ Горьковский САНТЕХПРОЕКТ
Н.контр.	Мюнтер					
Утв.						

Формат А4

Формат	Зона	Поз.	Обозначение	Наименование	Кол.	Примечание
		7		Гайка М16.4		
				ГОСТ5915-70	4	
		8		Опора ОПБ2-21,3		
				ГОСТ14911-82	2	0,12кг
		9		Опора ОПБ2-42,3		
				ГОСТ14911-82	1	0,16кг
			Переменные данные	для исполнений		
				Д22Е.043.000		
				Детали		
А3		10	Д22Е.043.001	Балка	1	
				Д22Е.043.000-01		
				Детали		
А3		10	Д22Е.043.001-01	Балка	1	
				Стандартные изделия		
		11		Опора ОПБ2-32		
				ГОСТ 14911-82	2	

Изм.	Лист	№докум.	Подп.	Дата	Д22Е.043.000	Лист 2

Формат А4

Формат	Зона	Поз.	Обозначение	Наименование	Кол.	Примечание
				Д22Е.043.000-02		
А3		10	Д22Е.043.001-02	Балка	1	
А4		12	Д22Е.043.002	Хомут	1	
				Стандартные изделия		
		11		Опора ОПБ2-32		
				ГОСТ14911-82	2	
		13		Гайка М10.4		
				ГОСТ5915-70	4	
		14		Шайба 10.01		
				ГОСТ11371-78	2	

Изм.	Лист	№докум.	Подп.	Дата	Д22Е.043.000	Лист 3

Копир. 23801 03 59 Формат А4

Альбом 3

Д22Е.043.000СБ

Типовой проект 903-1-269.89

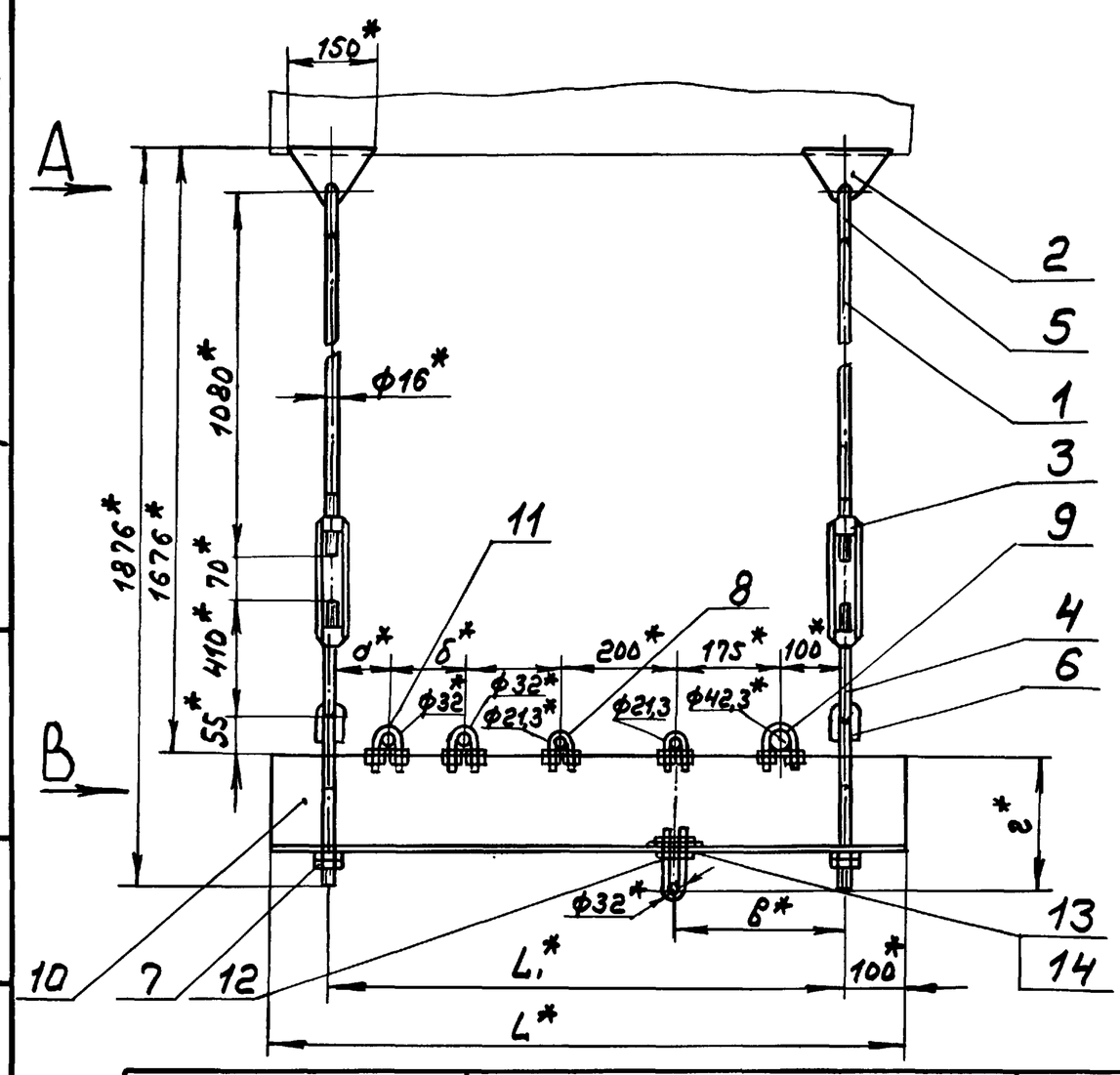

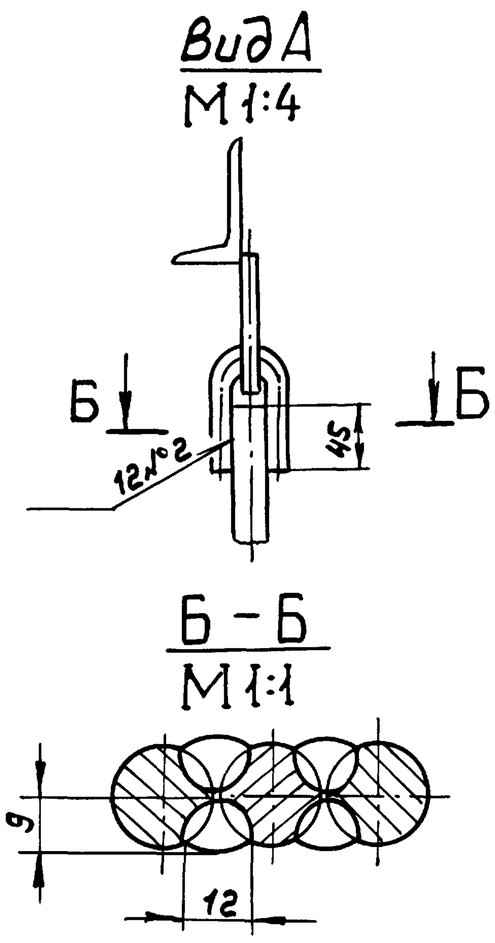

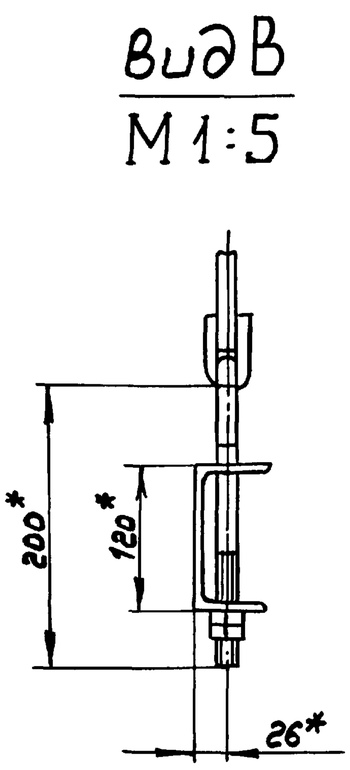

1. *Размеры для справок
2. $\pm \frac{IT16}{2}$
3. Сварные швы по ГОСТ 5264-80. Сварка ручная дуговая.

Обозначение	Размеры, мм						Масса, кг
	а*	б*	в*	г*	L1*	L*	
Д22Е.043.000	—	—	—	—	600	800	23,0
-01	100	135	—	—	880	1080	27,0
-02			275	243			

Изм.	Лист	№ докум.	Подп.	Дата	Д22Е.043.000СБ		
Разраб.		Бердышев		9.3.89	Подвеска	Лит. И	Масса см. табл. / Масштаб —
Пров.		Корчков				Лист	Листов 1
Т.контр.						ГПИ Горьковский САНТЕХПРОЕКТ	
Нач.отд.		Волынский					
Н.контр.		Мюнтер					
Утв.							

Формат А3

Инв.№ подл. | Подп. и дата | Взам.инв.№ | Инв.№ дубл. | Подп. и дата

Д22Е.041.001

12,5 (√)

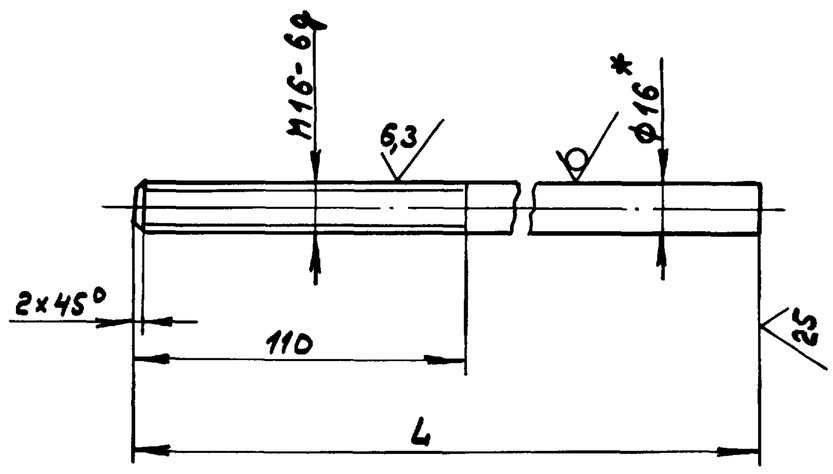

Обозначение	L, мм	Масса, кг
Д22Е.041.001	1302	2,1
-01	1052	1,7

1. *Размеры для справок
2. $\pm \frac{IT16}{2}$

Изм.	Лист	№ докум.	Подп.	Дата	Д22Е.041.001		
Разраб.		Бердышев		9.3.89	Тяга	Лит. И	Масса см. табл. / Масштаб —
Пров.		Корчков				Лист	Листов 1
Т.контр.							
Н.контр.		Мюнтер			Круг 16-В-ГОСТ 2590-71 / Ст3сп ГОСТ 535-79	ГПИ Горьковский САНТЕХПРОЕКТ	
Утв.							

Формат А4

Инв.№ подл. | Подп. и дата | Взам.инв.№ | Инв.№ дубл. | Подп. и дата

Д22Е.043.002

25 (√)

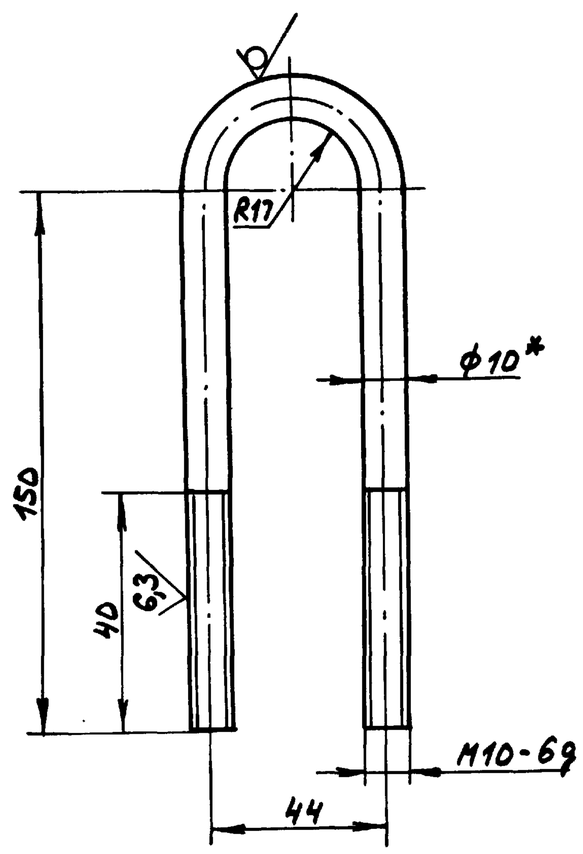

1. *Размеры для справок
2. $\pm \frac{IT16}{2}$

Изм.	Лист	№ докум.	Подп.	Дата	Д22Е.043.002		
Разраб.		Бердышев		9.3.89	Хомут	Лит. И	Масса 0,15 / Масштаб 1:1
Пров.		Корчков				Лист	Листов 1
Т.контр.							
Н.контр.		Мюнтер			Круг 10-В ГОСТ 2590-71 / Ст3сп ГОСТ 535-79	ГПИ Горьковский САНТЕХПРОЕКТ	
Утв.							

Копир. — 23801-03 60 Формат А4

Альбом 3

Д22Е.043.001

Типовой проект 903-1-269.89

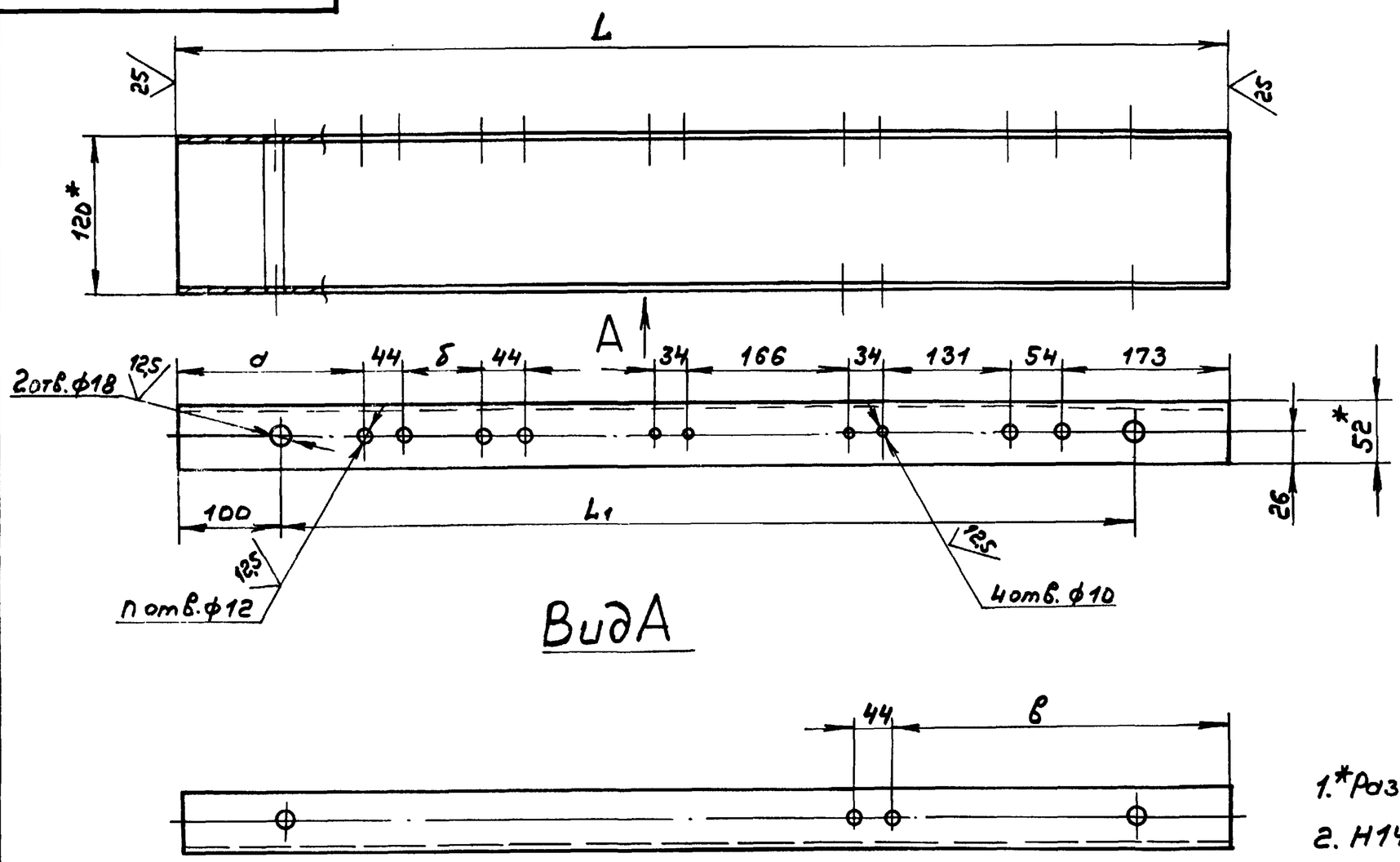

Вид А

1.*Размеры для справок

2. $H14, h14, \pm \frac{IT14}{2}$

Обозначение	Размеры, мм					n шт	Масса, кг
	a	б	в	L_1	L		
Д 22Е.043.001	—	—	—	600	800	2	12,5
-01	178	91	—	880	1080	8	15,3
-02			353			6	

Изм	Лист	№ докум.	Подп.	Дата	Д22Е.043.001
Разраб.	Бердышев			9.3.89	Балка
Пров.	Корчков				Лит. И; Масса см. табл.; Масштаб —
Т.контр.					Лист; Листов 1
Н.контр.	Мюнтер				Швеллер $\frac{12П\ ГОСТ8240-72}{ВСт3сп\ ГОСТ535-79}$
Утв.					ГПИ Горьковский САНТЕХПРОЕКТ

Формат А3

Инв.№ подл. | Подп. и дата | Взам. инв.№ | Инв.№ дубл. | Подп. и дата

Формат	Зона	Поз.	Обозначение	Наименование	Кол.	Примечание
				Документация		
А4			Д22Е.046.000СБ	Сборочный чертеж		
				Сборочные единицы		
А4		1	Д22Б.046.010	Корпус	1	
				Детали		
А4		2	Д22Е.046.001	Заглушка	1	

Изм	Лист	№ докум.	Подп.	Дата	Д22Е.046.000
Разраб.	Мордвинкин			9.3.89	Гидрозатвор
Пров.	Мордвинкин				Лит. И; Лист; Листов 1
Нач.отд.	Мюнтер				ГПИ Горьковский САНТЕХПРОЕКТ
Н.контр.	Мюнтер				
Утв.					

Формат 4

Д22Е.046.000СБ

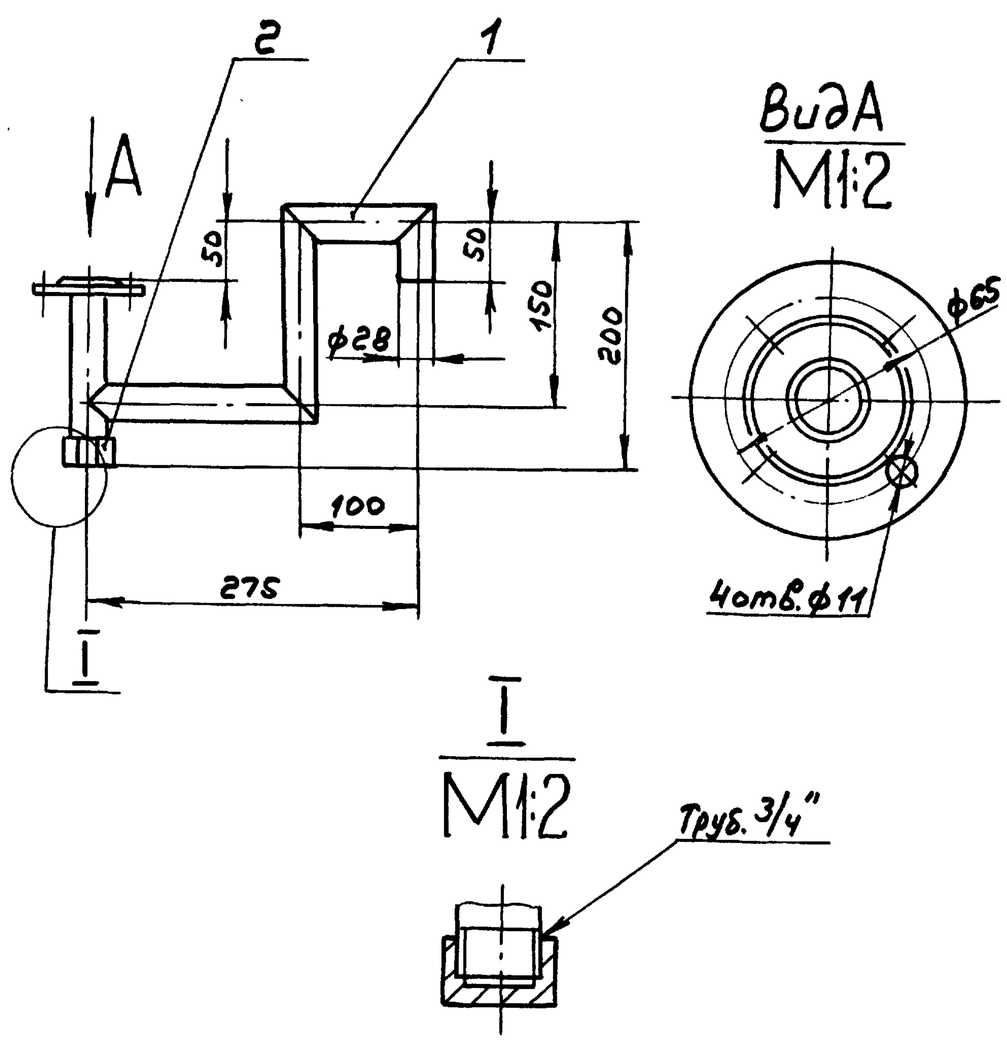

Размеры для справок

Изм	Лист	№ докум.	Подп.	Дата	Д22Е.046.000СБ
Разраб.	Мордвинкин			9.3.89	Гидрозатвор
Пров.	Мордвинкин				Лит. И; Масса 0,38; Масштаб 1:5
Т.контр.					Лист; Листов 1
Н.контр.	Мюнтер				ГПИ Горьковский САНТЕХПРОЕКТ
Утв.					

Копир.

Формат А4

Альбом 3

Типовой проект 903-1-269.89

Д22Е.046.001

12,5/(√)

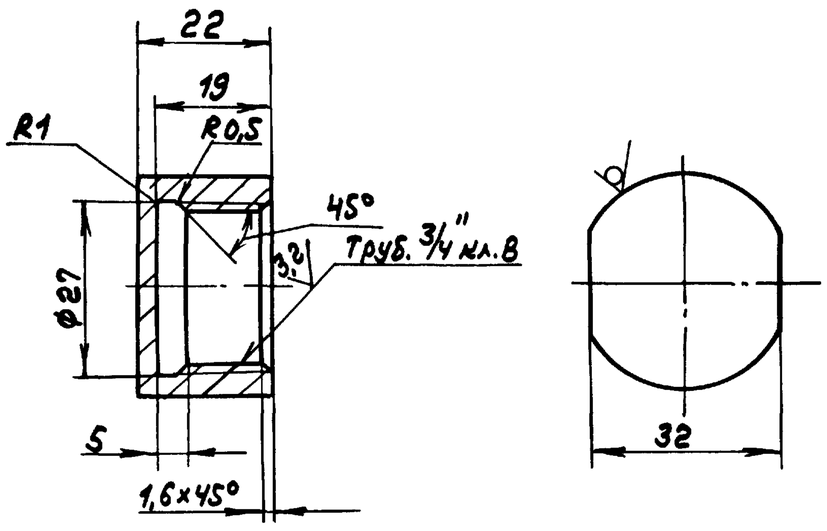

H14, h14, ± IT14/2

Изм	Лист	№докум.	Подп.	Дата
Разраб.		Мордвинкин		9.3.89
Пров.		Мордвинкин		
Т.контр.				
Н.контр.		Мюнтер		
Утв.				

Д22Е.046.001

Заглушка

Лит.	Масса	Масштаб
И	0,03	1:1
Лист	Листов 1	

Пруток АД1-КР.36Н ГОСТ 21488-76

ГПИ Горьковский САНТЕХПРОЕКТ

Формат А4

Формат	Зона	Поз.	Обозначение	Наименование	Кол.	Примечание
				Документация		
А4			Д22Е.046.010СБ	Сборочный чертеж		
				Детали		
А4		1	Д20А.949.006	Фланец	1	
А4		2	Д22Е.046.002	Патрубок	1	
А4		3	Д22Е.046.003	Патрубок	1	
		4	-01	Патрубок	1	
		5	-02	Патрубок	1	
		6	-03	Патрубок	1	

Д22Е.046.010

Изм	Лист	№докум.	Подп.	Дата
Разраб.		Мордвинкин		9.3.89
Пров.		Мордвинкин		
Нач.отд.				
Н.контр.		Мюнтер		
Утв.				

Корпус

Лит.	Лист	Листов
И		1

ГПИ Горьковский САНТЕХПРОЕКТ

Формат А4

Д22Е.046.010СБ

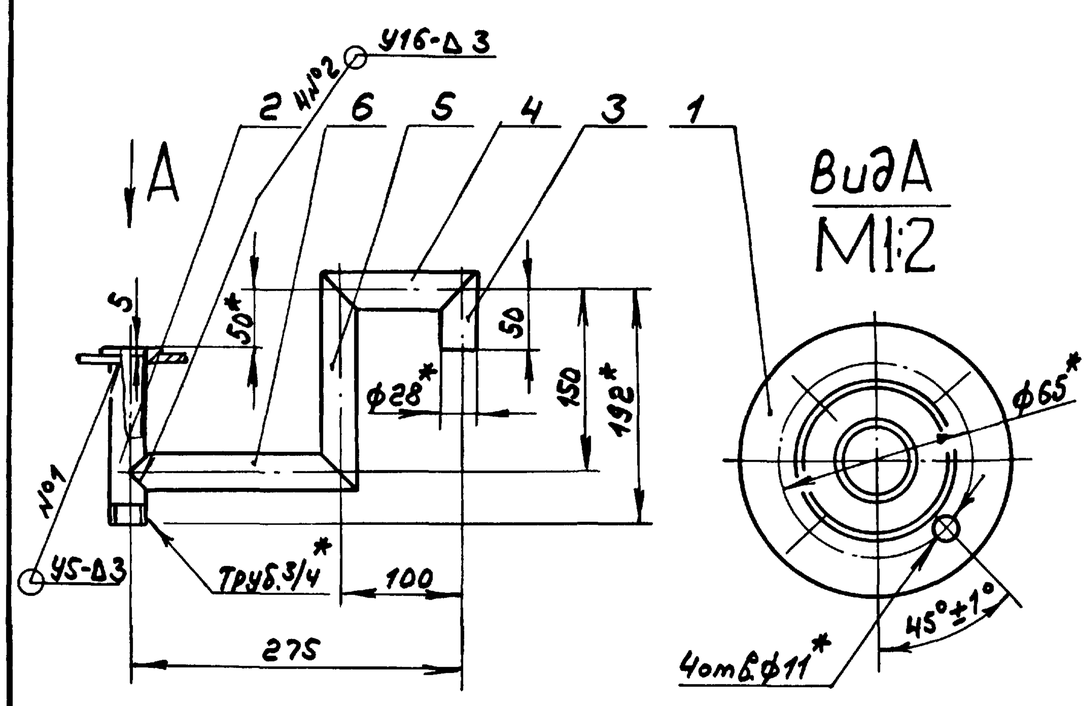

1. *Размеры для справок
2. ± IT16/2
3. Сварка ручная дуговая. Конструктивные элементы подготовленных кромок и сварных швов по ГОСТ16037-80

Изм	Лист	№докум.	Подп.	Дата
Разраб.		Мордвинкин		9.3.89
Пров.		Мордвинкин		
Т.контр.				
Н.контр.		Мюнтер		
Утв.				

Д22Е.046.010СБ

Корпус

Лит.	Масса	Масштаб
И	0,35	1:5
Лист	Листов 1	

ГПИ Горьковский САНТЕХПРОЕКТ

Формат А4

Д22Е.046.002

12,5/(√)

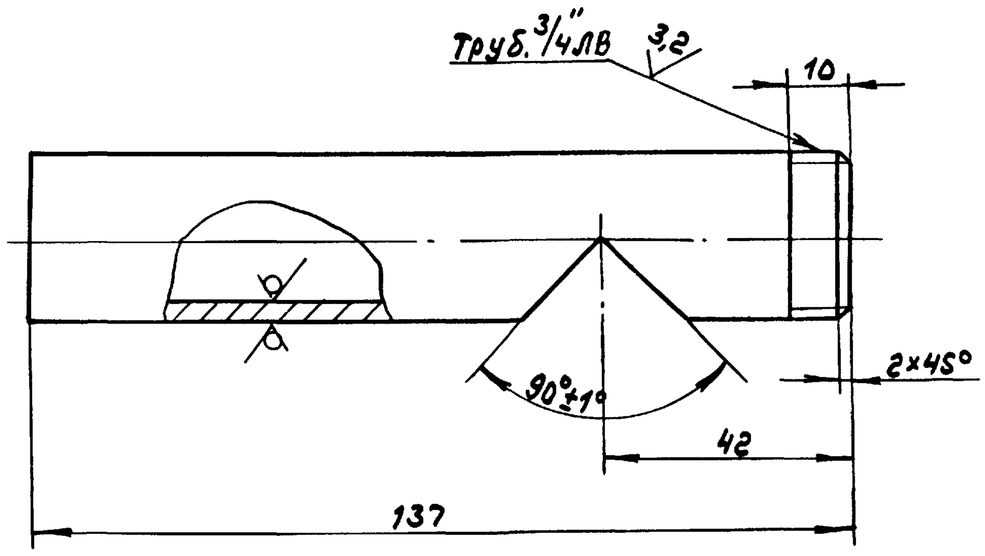

h14, ± IT14/2

Изм	Лист	№докум.	Подп.	Дата
Разраб.		Мордвинкин		9.3.89
Пров.		Мордвинкин		
Т.контр.				
Н.контр.		Мюнтер		
Утв.				

Д22Е.046.002

Патрубок

Лит.	Масса	Масштаб
И	0,04	1:1
Лист	Листов 1	

Труба АД1-28×4 ГОСТ 18482-79

ГПИ Горьковский САНТЕХПРОЕКТ

Формат А4

Альбом 3

Типовой проект 903-1-269.89

Д22Е.046.003

12,5 (√)

Рис.1

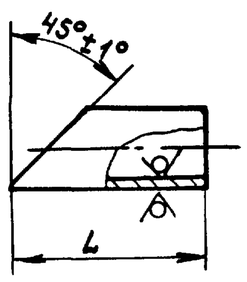

Рис.2

Остальное - см. рис.1

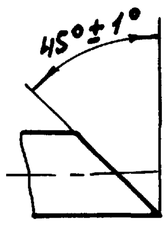

Рис.3

Остальное - см. рис.1

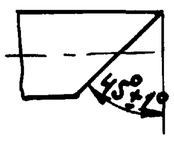

Рис.4

Остальное - см. рис.1

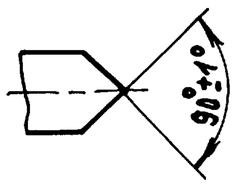

Обозначение	Рис.	L, мм	Масса, кг
Д22Е.046.003	1	64_{-1}	0,02
-01	2	128_{-1}	0,04
-02	3	$178_{-1,5}$	0,05
-03	4	$189_{-1,5}$	0,06

Изм	Лист	№ докум.	Подп.	Дата	Д22Е.046.003			
Разраб.		Мордвинкин		9.3.89	Патрубок	Лит.	Масса	Масштаб
Пров.		Мордвинкин				И	см. табл.	—
Т.контр.						Лист	Листов 1	
Н.контр.		Мюнтер			Труба АД1-28×4 ГОСТ 18482-79	ГПИ Горьковский САНТЕХПРОЕКТ		
Утв.								

Формат А4

Формат	Зона	Поз.	Обозначение	Наименование	Кол.	Примечание
				Документация		
А3			Д22Е.049.000СБ	Сборочный чертеж		
				Детали		
А4		1	Д22Е.049.001	Уголок	2	
		2	-01	Уголок	2	
Б4		3	Д22Е.049.002	Уголок		
				Уголок 50×50×5-Б-ГОСТ 8509-86		
				ВСт3сп ГОСТ 535-79		
				L = 350 (25/) h16	2	1,3 кг
Б4		4	Д22Е.049.003	Стойка		
				Уголок 50×50×5-Б-ГОСТ 8509-86		
				ВСт3сп ГОСТ 535-79		
				L = 580 (25/) h16	4	2,2 кг
Б4		5	Д22Е.049.004	Уголок		
				Уголок 50×50×5-Б-ГОСТ 8509-86		
				ВСт3сп ГОСТ 535-79		
				L = 435 (25/) h16	2	1,6 кг

Изм	Лист	№ докум.	Подп.	Дата	Д22Е.049.000			
Разраб.		Шилина		9.3.89	Подставка под счетчик	Лист	Лист	Листов
Пров.		Шилина				И		1
Нач.отд.		Вольский				ГПИ Горьковский САНТЕХПРОЕКТ		
Н.контр.		Мюнтер						
Утв.								

Формат А4

Д22Е.049.000СБ

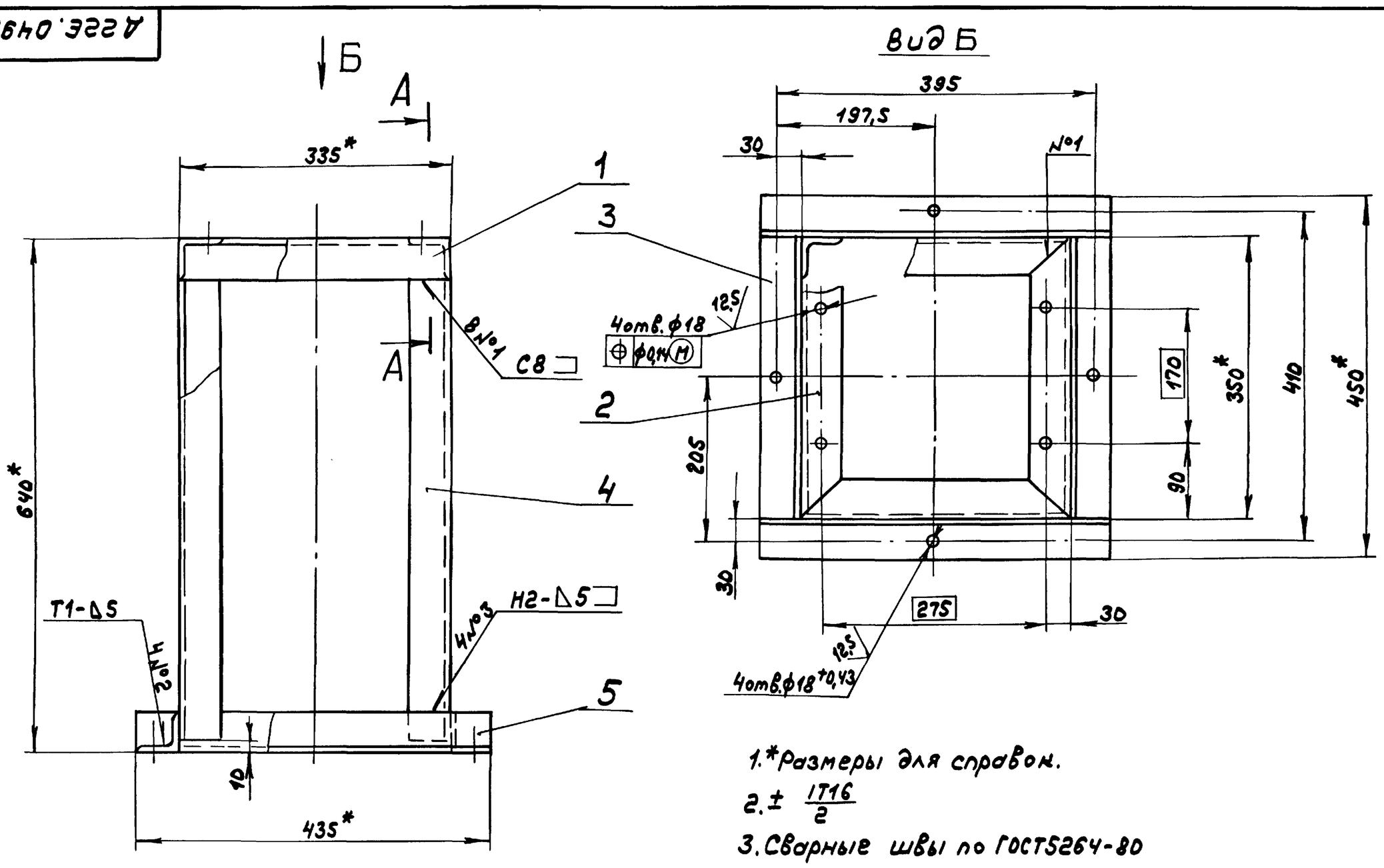

1.* Размеры для справок.

2. $\pm \frac{IT16}{2}$

3. Сварные швы по ГОСТ 5264-80

А А
М 1:1

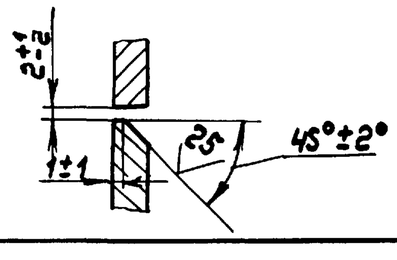

Изм	Лист	№ докум.	Подп.	Дата	Д22Е.049.000СБ			
Разраб.		Шилина		9.3.89	Подставка под счетчик	Лит.	Масса	Масштаб
Пров.		Шилина				И	20	1:5
Т.контр.						Лист	Листов 1	
Нач.отд.		Вольский				ГПИ Горьковский САНТЕХПРОЕКТ		
Н.контр.		Мюнтер						
Утв.								

Формат А3

А22Е.049.001

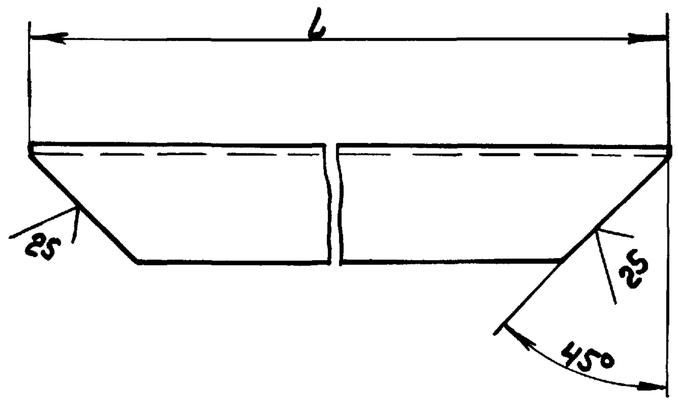

Обозначение	L, мм	Масса, кг
Д22Е.049.001	335	1,2
-01	350	1,3

$\pm \frac{IT16}{2}$

Изм	Лист	№докум	Подп.	Дата	Д22Е.049.001			
Разраб.		Шилина		9.3.89	Уголок	Лит	Масса	Масштаб
Пров.		Шилина				И	см. табл.	1:2,5
Т.контр.						Лист	Листов 1	
Н.контр.		Мюнтер			Уголок 50х50х5-Б-ГОСТ8509-86 / ВСт3сп ГОСТ535-79	ГПИ Горьковский САНТЕХПРОЕКТ		
Утв.								

Инв.№подл. | Подп. и дата | Взам.инв.№ | Инв.№дубл. | Подп. и дата

формат А4

Формат	Зона	Поз.	Обозначение	Наименование	Кол.	Примечание
				Документация		
А4			Д22Е.050.000СБ	Сборочный чертеж		
				Стандартные изделия		
		1		Пробка 20 ГОСТ8963-75	1	
			Переменные данные	для исполнений		
				Д22Е.050.000		
				Детали		
А4		2	Д22Е.050.001	Труба	1	
А4		3	Д22Е.050.002	Патрубок	1	
А4		4	Д22Е.050.003	Втулка	1	
				Д22Е.050.000-01		
				Детали		
А4		2	Д22Е.050.001	Труба	1	
А4		3	Д22Е.050.002-01	Патрубок	1	
А4		4	Д22Е.050.003	Втулка	1	
				Д22Е.050.000-02		
				Детали		
А4		2	Д22Е.050.001-01	Труба	1	
А4		3	Д22Е.050.002-02	Патрубок	1	
А4		4	Д22Е.050.003-01	Втулка	1	

Изм	Лист	№докум	Подп.	Дата	Д22Е.050.000			
Разраб.		Шилина		9.3.89	Тройник сбросного устройства	Лит.	Лист	Листов
Пров.		Шилина				И		1
Нач.отд.		Вольский				ГПИ Горьковский САНТЕХПРОЕКТ		
Н.контр.		Мюнтер						
Утв.								

Инв.№подл. | Подп. и дата | Взам.инв.№ | Инв.№дубл. | Подп. и дата

формат А4

А22Е.050.000СБ

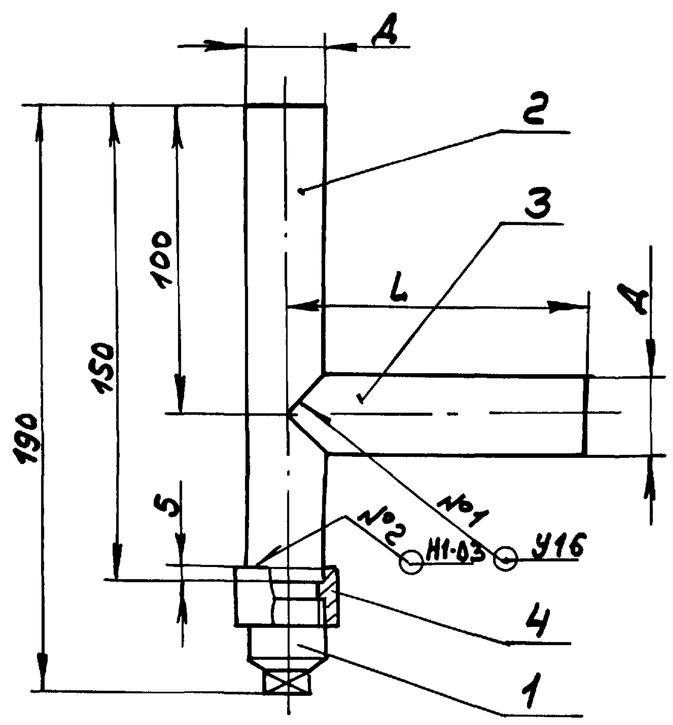

Обозначение	Размеры, мм		Масса, кг
	A	L	
Д22Е.050.000	25	100	0,41
-01	25	400	0,68
-02	57	100	1,51

1. Размеры для справок
2. Сварные швы по ГОСТ16037-80
3. Произвести испытания согласно СНиП III-29-76

Изм	Лист	№докум.	Подп.	Дата	Д22Е.050.000СБ			
Разраб.		Шилина		9.3.89	Тройник сбросного устройства	Лит.	Масса	Масштаб
Пров.		Шилина				И	см. табл.	—
Т.контр.						Лист	Листов 1	
Н.контр.		Мюнтер				ГПИ Горьковский САНТЕХПРОЕКТ		
Утв.								

Инв.№подл. | Подп. и дата | Взам.инв.№ | Инв.№дубл. | Подп. и дата

формат А4

А22Е.050.001

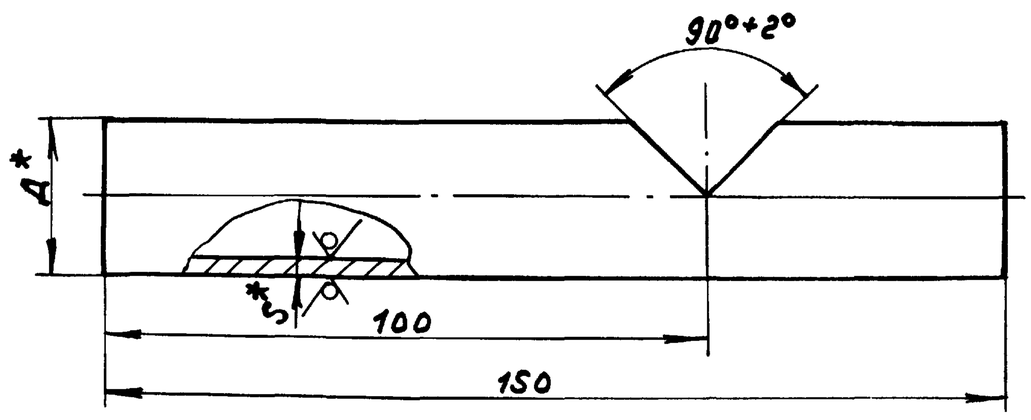

Обозначение	Размеры, мм		Масса, кг
	A*	S*	
Д22Е.050.001	25	2	0,16
-01	57	3,5	0,63

1. *Размеры для справок
2. h14, $\pm \frac{IT14}{2}$

Изм	Лист	№докум	Подп.	Дата	Д22Е.050.001			
Разраб.		Шилина		9.3.89	Труба	Лит.	Масса	Масштаб
Пров.		Шилина				И	см. табл.	—
Т.контр.						Лист	Листов 1	
Н.контр.		Мюнтер			Труба Д×S ГОСТ10704-76 / В-20 ГОСТ10705-80	ГПИ Горьковский САНТЕХПРОЕКТ		
Утв.								

Инв.№подл. | Подп. и дата | Взам.инв.№ | Инв.№дубл. | Подп. и дата

Альбом 3

Типовой проект 903-1-269.89

Д22Е.050.002

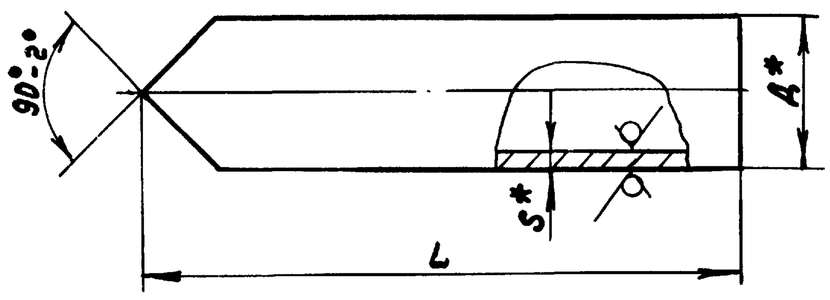

Обозначение	Размеры, мм			Масса, кг
	Д*	S*	L	
Д22Е.050.002	25	2	100	0,11
-01	25	2	400	0,45
-02	57	3,5	100	0,39

1. *Размеры для справок

2. h14

Изм	Лист	№ докум	Подп.	Дата	Д22Е.050.002		
Разраб.		Шилина		9.3.89	Патрубок	Лит. И	Масса см. табл. / Масштаб —
Пров.		Шилина				Лист	Листов 1
Т.контр.							
Н.контр.		Мюнтер			Труба Д×S ГОСТ10704-76 / В-20 ГОСТ10705-80	ГПИ Горьковский САНТЕХПРОЕКТ	
Утв.							

Формат А4

Д22Е.050.003

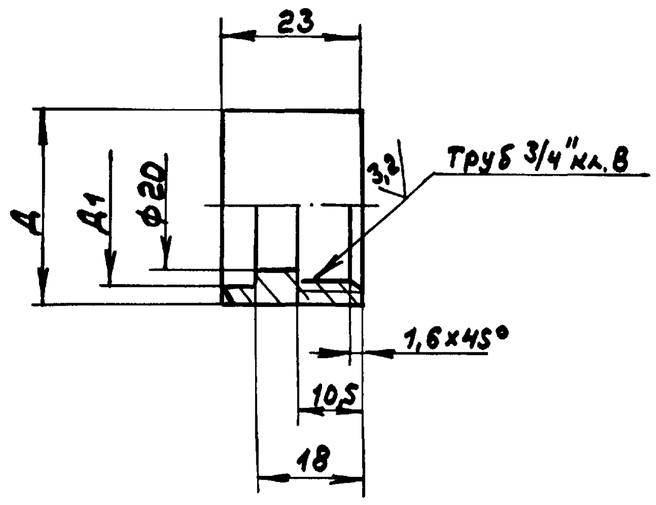

Обозначение	Размеры, мм		Масса, кг
	Д	Д1	
Д22Е.050.003	32	26	0,07
-01	64	58	0,42

H14, h14, ± IT14/2

Изм	Лист	№ докум	Подп.	Дата	Д22Е.050.003		
Разраб.		Шилина		9.3.89	Втулка	Лит. И	Масса см. табл. / Масштаб —
Пров.		Шилина				Лист	Листов 1
Т.контр.							
Н.контр.		Мюнтер			ВСт3сп ГОСТ380-71	ГПИ Горьковский САНТЕХПРОЕКТ	
Утв.							

Формат А4

Д22Е.000.001

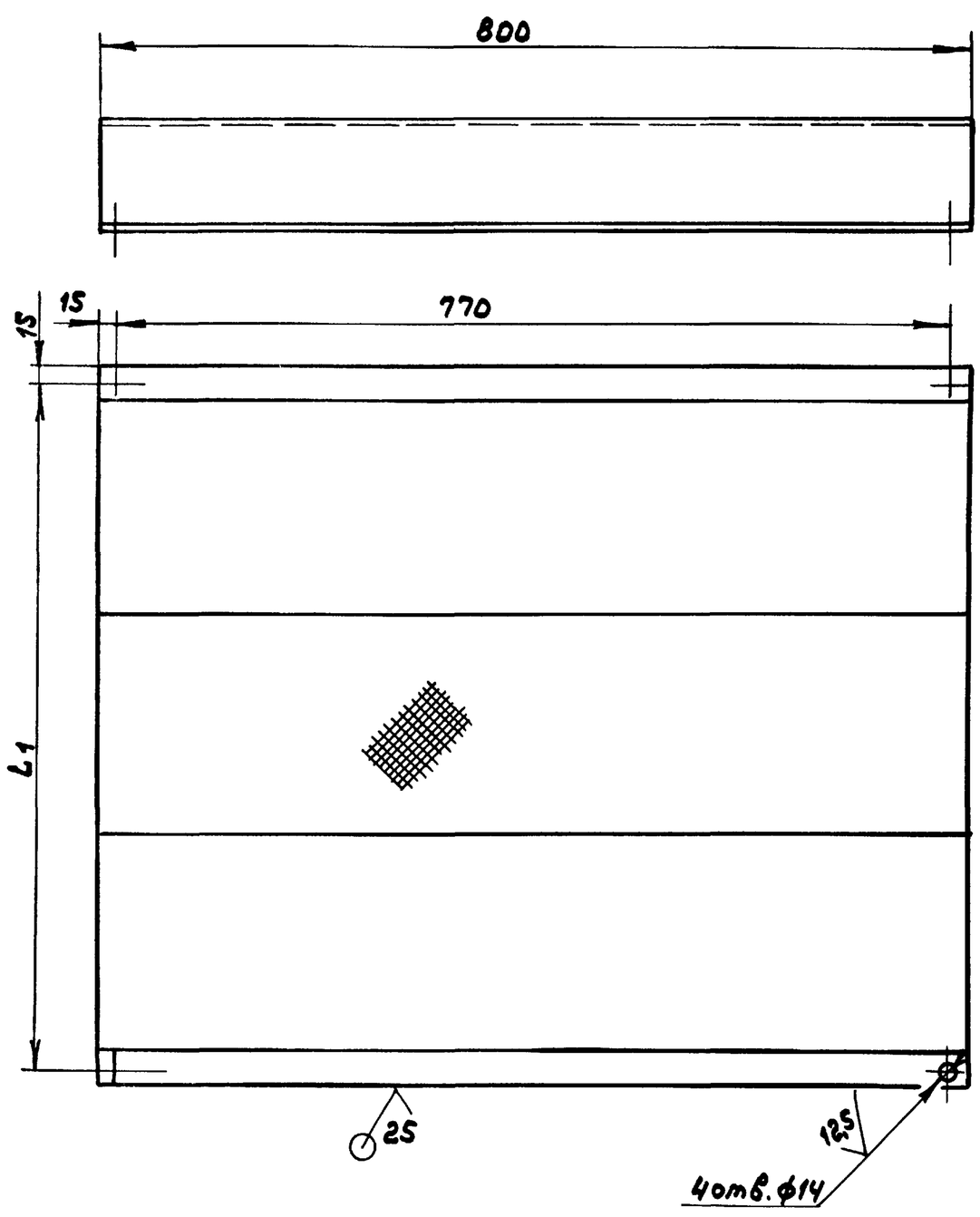

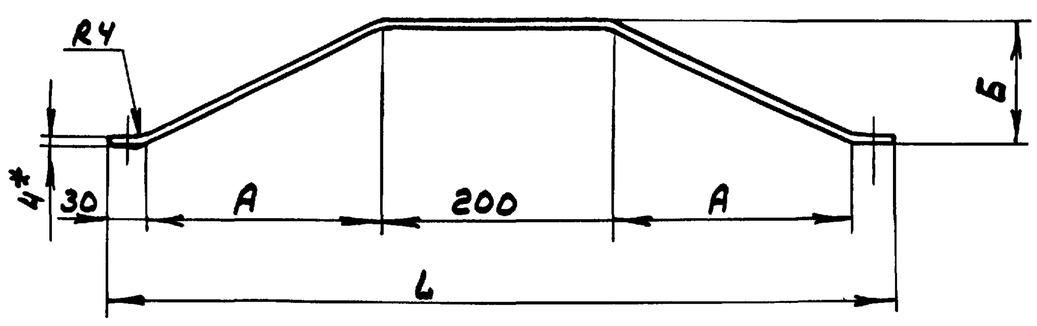

Обозначение	Размеры, мм				Масса, кг
	А	Б	L	L1	
Д22Е.000.001	120	60	500	470	13,3
-01	200	100	660	630	17,8

1. *Размеры для справок

2. H16, ± IT16/2

Изм	Лист	№ докум	Подп.	Дата	Д22Е.000.001		
Разраб.		Бердышев		9.3.89	Помост переходной	Лит. И	Масса см. табл. / Масштаб —
Пров.		Козина				Лист	Листов 1
Т.контр.							
Н.контр.		Мюнтер			Лист ромб 0-ПН-4 БСт3сп ГОСТ8568-77	ГПИ Горьковский САНТЕХПРОЕКТ	
Утв.							

Копир. 23801-03 65 Формат А3

Альбом 3

Типовой проект 903-1-269.89

Формат	Зона	Поз.	Обозначение	Наименование	Кол.	Примечание
				Документация		
А2			Д23Д.552.000СБ	Сборочный чертеж		
				Сборочные единицы		
А4		1	Д23Д.552.010	Площадка	1	
А4		2	Д23Д.552.020	Лестница	1	
				Детали		
А4		3	Д23Д.552.001	Ребро	2	
А4		4	Д23Д.552.002	Ребро	4	

Инв.№ подл. | Подп. и дата | Взам. инв.№ | Инв.№ дубл. | Подп. и дата

Изм	Лист	№ докум.	Подп.	Дата	Д23Д.552.000			
Разраб.		Мордвинкин		9.3.89	Лестница и площадка к люку	Лит. И	Лист	Листов 1
Пров.		Мордвинкин				ГПИ Горьковский САНТЕХПРОЕКТ		
Нач.отд.		Вольский						
Н.контр.		Мюнтер						
Утв.								

Формат А4

Д23А.552.001

(√)

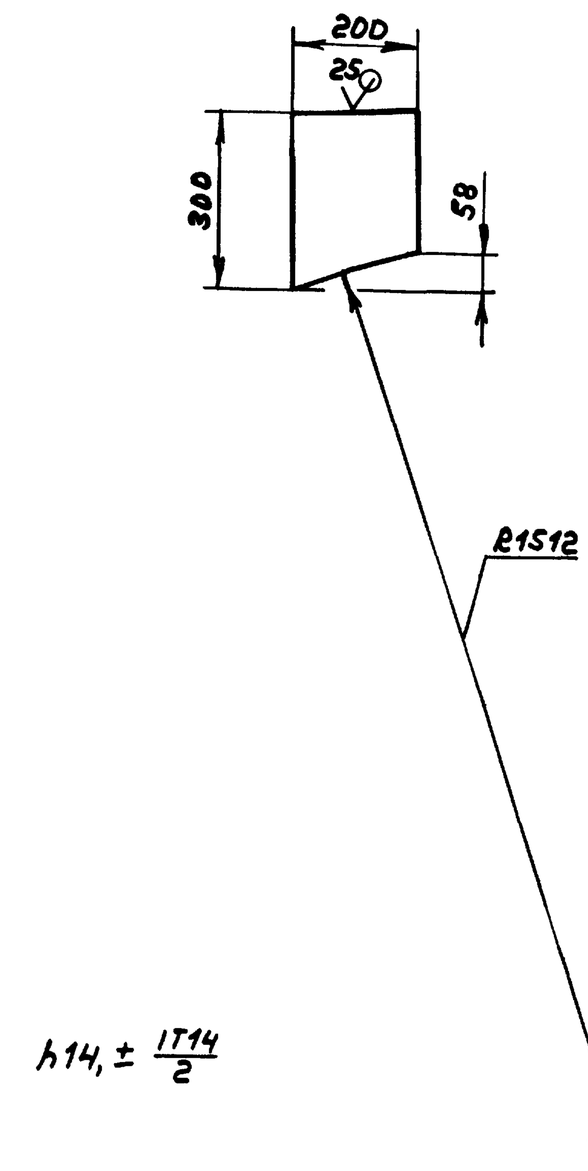

Изм	Лист	№ докум.	Подп.	Дата	Д23Д.552.001				
Разраб.		Мордвинкин		9.3.89	Ребро	Лит. И	Масса 3,4	Масштаб 1:10	
Пров.		Мордвинкин				Лист	Листов 1		
Т.контр.									
Н.контр.		Мюнтер			Лист Б-ПН-8 ГОСТ 19903-74 / Вст3сп ГОСТ 14637-79	ГПИ Горьковский САНТЕХПРОЕКТ			
Утв.									

Формат А4

Д23А.552.002

(√)

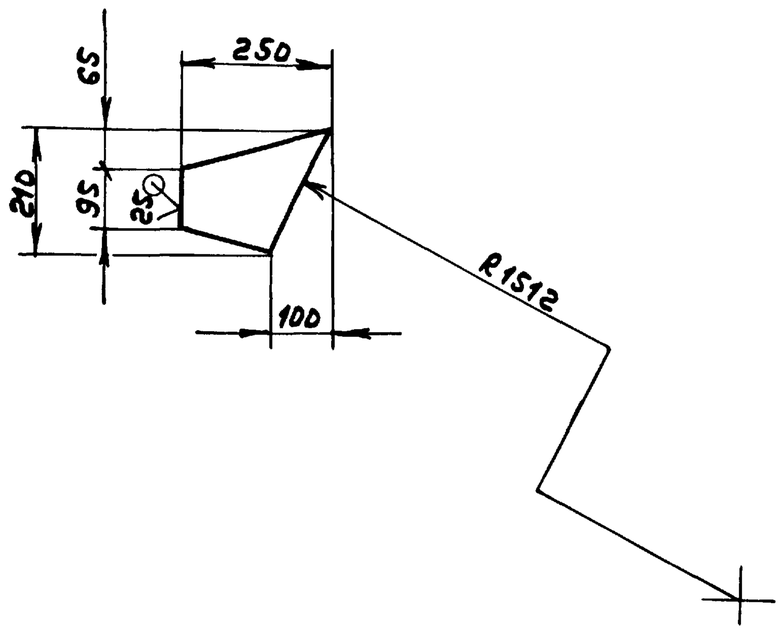

Изм	Лист	№ докум.	Подп.	Дата	Д23Д.552.002				
Разраб.		Мордвинкин		9.3.89	Ребро	Лит. И	Масса 1,55	Масштаб 1:10	
Пров.		Мордвинкин				Лист	Листов 1		
Т.контр.									
Н.контр.		Мюнтер			Лист Б-ПН-8 ГОСТ 19903-74 / Вст3сп ГОСТ 14637-79	ГПИ Горьковский САНТЕХПРОЕКТ			
Утв.									

Формат А4

Д23А.552.008

25/(√)

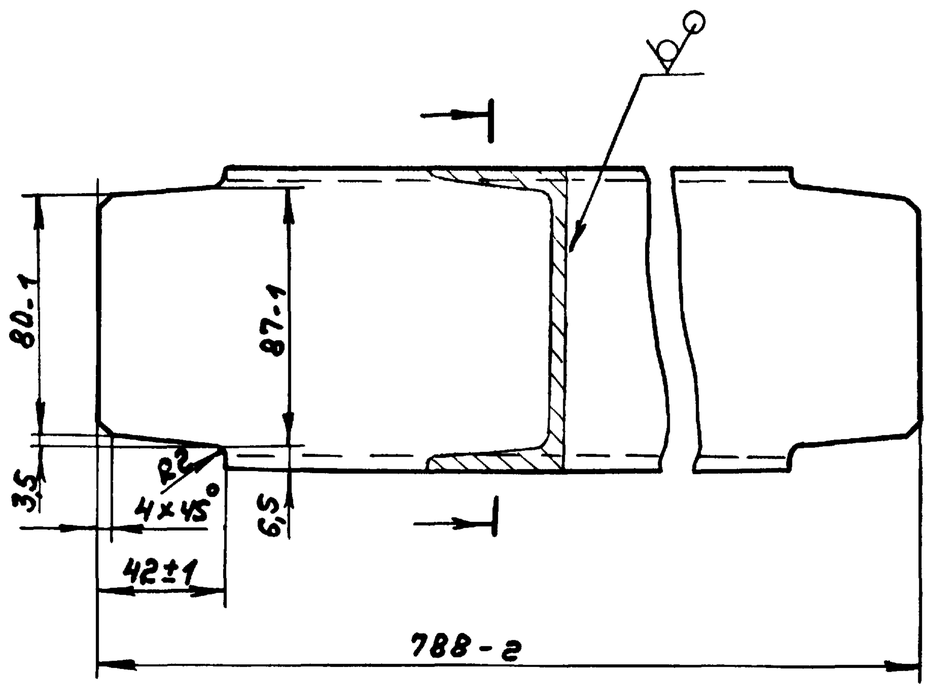

Изм	Лист	№ докум.	Подп.	Дата	Д23Д.552.008				
Разраб.		Мордвинкин		9.3.89	Связь	Лит. И	Масса 6,4	Масштаб 1:2	
Пров.		Мордвинкин				Лист	Листов 1		
Т.контр.									
Н.контр.		Мюнтер			Швеллер 10 ГОСТ 8240-72 / Вст3сп ГОСТ 535-79	ГПИ Горьковский САНТЕХПРОЕКТ			
Утв.									

Копир.

23801-03 66

Формат А4

Альбом 3

Типовой проект 903-1-269.89

А234.552.000СБ

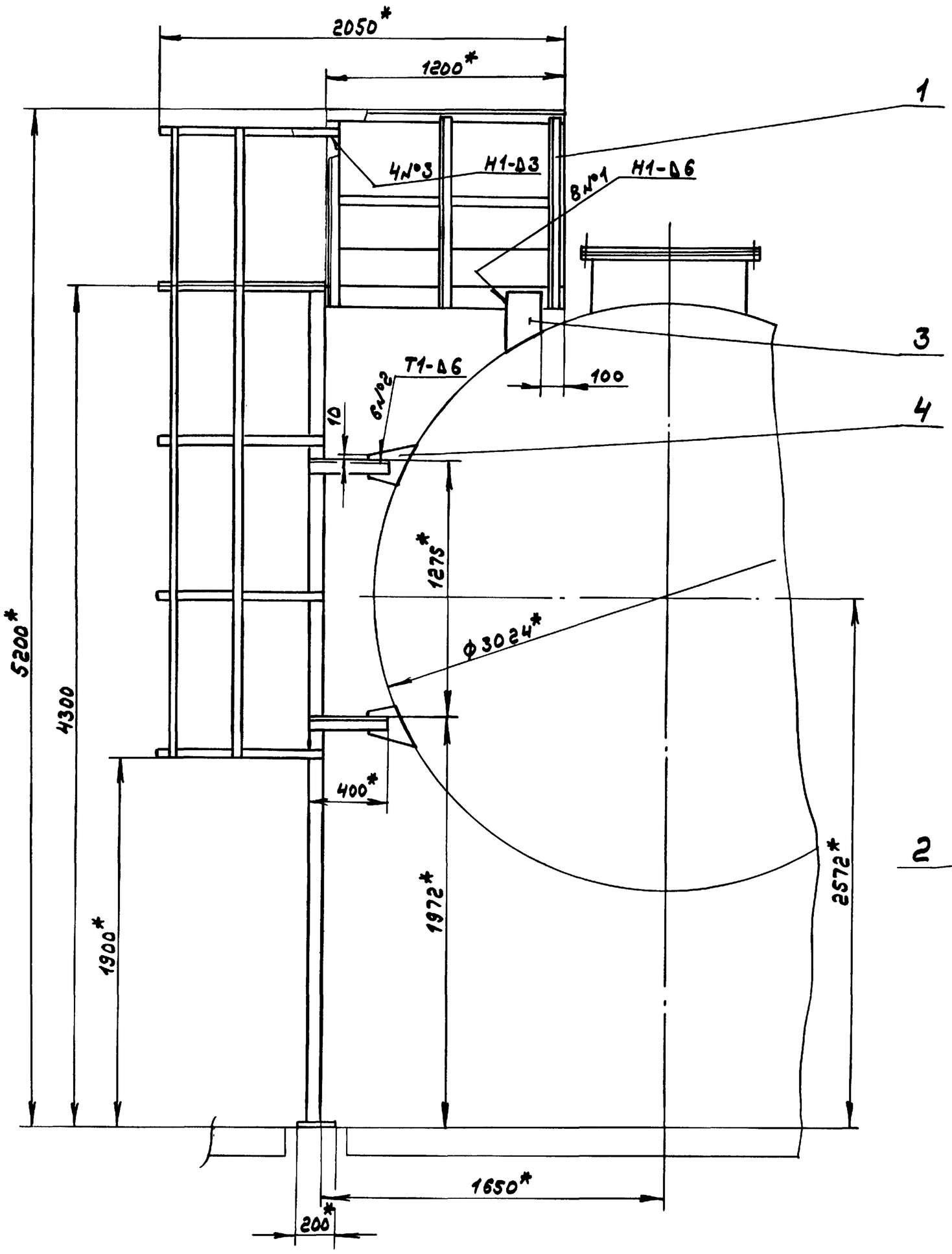

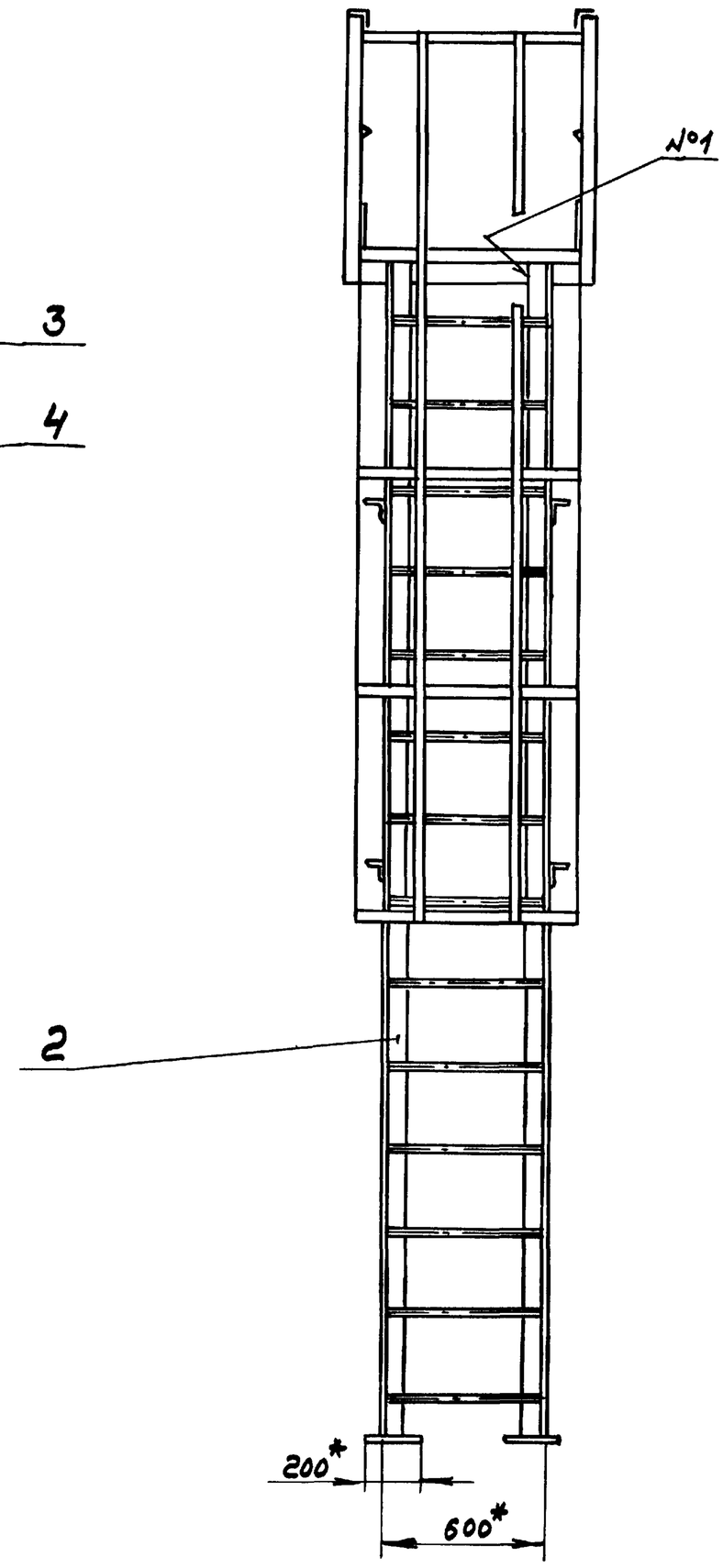

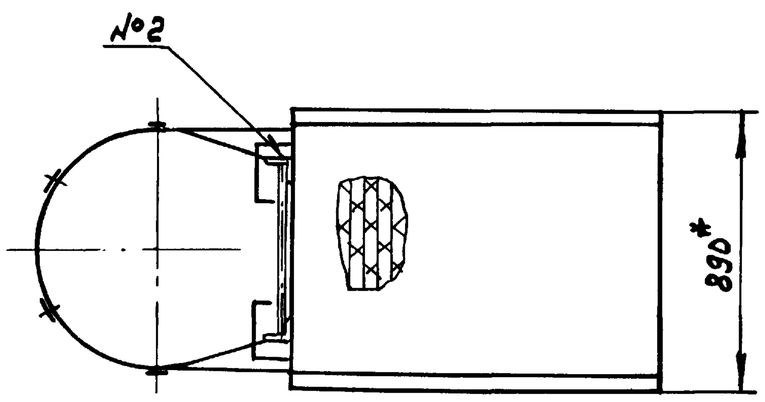

1.* Размеры для справок

2. $\pm \frac{IT16}{2}$

3. Сварные швы по ГОСТ 5264-80

					Д23Д.552.000СБ			
Изм.	Лист	№ докум.	Подп.	Дата	Лестница и площадка к люку	Лит.	Масса	Масштаб
Разраб.		Мордвинкин		9.3.89		И	245	1:20
Пров.		Мордвинкин				Лист	Листов 1	
Т.контр.						ГПИ Горьковский САНТЕХПРОЕКТ		
Нач.отд.		Вольский						
Н.контр.		Мюнтер						
Утв.								

Инв.№ подл. | Подп. и дата | Взам. инв.№ | Инв.№ дубл. | Подп. и дата

Копир.

23801-03 67

Формат А2

Альбом 3

Типовой проект 903-1-269.89

Формат	Зона	Поз.	Обозначение	Наименование	Кол.	Примечание
				Документация		
А3			Д23Д.552.010СБ	Сборочный чертеж		
				Детали		
Б4		1	Д23Д.552.003	Поручень		
				Уголок 50×50×3-Б-ГОСТ8509-86		
				Вст3сп ГОСТ535-79		
				L=1200 h14 12,5	2	2,78кг
Б4		2	Д23Д.552.004	Стойка		
				Уголок 50×50×3-Б-ГОСТ8509-86		
				Вст3сп ГОСТ535-79		
				L=980 h14 25	6	2,27кг
Б4		3	Д23Д.552.005	Связь		
				Уголок 25×25×3-Б-ГОСТ8509-86		
				Вст3сп ГОСТ535-79		
				L=1180 h14 25	2	0,86кг
Б4		4	Д23Д.552.006	Ограждение		
				Лист Б-ПН-2 ГОСТ19903-74		
				3-Ц-Н-Вст3сп ГОСТ16523-70		
				(200×1200) h14 25	2	3,77кг

Подп. и дата | Инв. № дубл. | Взам. инв. № | Подп. и дата | Инв. № подл.

Изм	Лист	№ докум.	Подп.	Дата
Разраб.		Мордвинкин		23.3.89
Пров.		Мордвинкин		
Нач. отд.				
Н. контр.		Мюнтер		
Утв.				

Д23Д.552.010

Площадка

Лит.	Лист	Листов
И	1	2

ГПИ Горьковский САНТЕХПРОЕКТ

Формат А4

Формат	Зона	Поз.	Обозначение	Наименование	Кол.	Примечание
Б4		5	Д23Д.552.007	Связь		
				Швеллер 10 ГОСТ8240-72		
				Вст3сп ГОСТ535-79		
				L=1200 h14 25	2	10,3кг
А4		6	Д23Д.552.008	Связь	3	
Б4		7	Д23Д.552.009	Настил		
				Лист ПВ1 406×800 ГОСТ8706-78		
				Вст3сп2 ГОСТ380-71		
				L=1200 h14 25	1	18,8кг

Подп. и дата | Инв. № дубл. | Взам. инв. № | Подп. и дата | Инв. № подл.

Изм	Лист	№ докум.	Подп.	Дата

Д23Д.552.010

Лист 2

Формат А4

Д23Д.552.010СБ

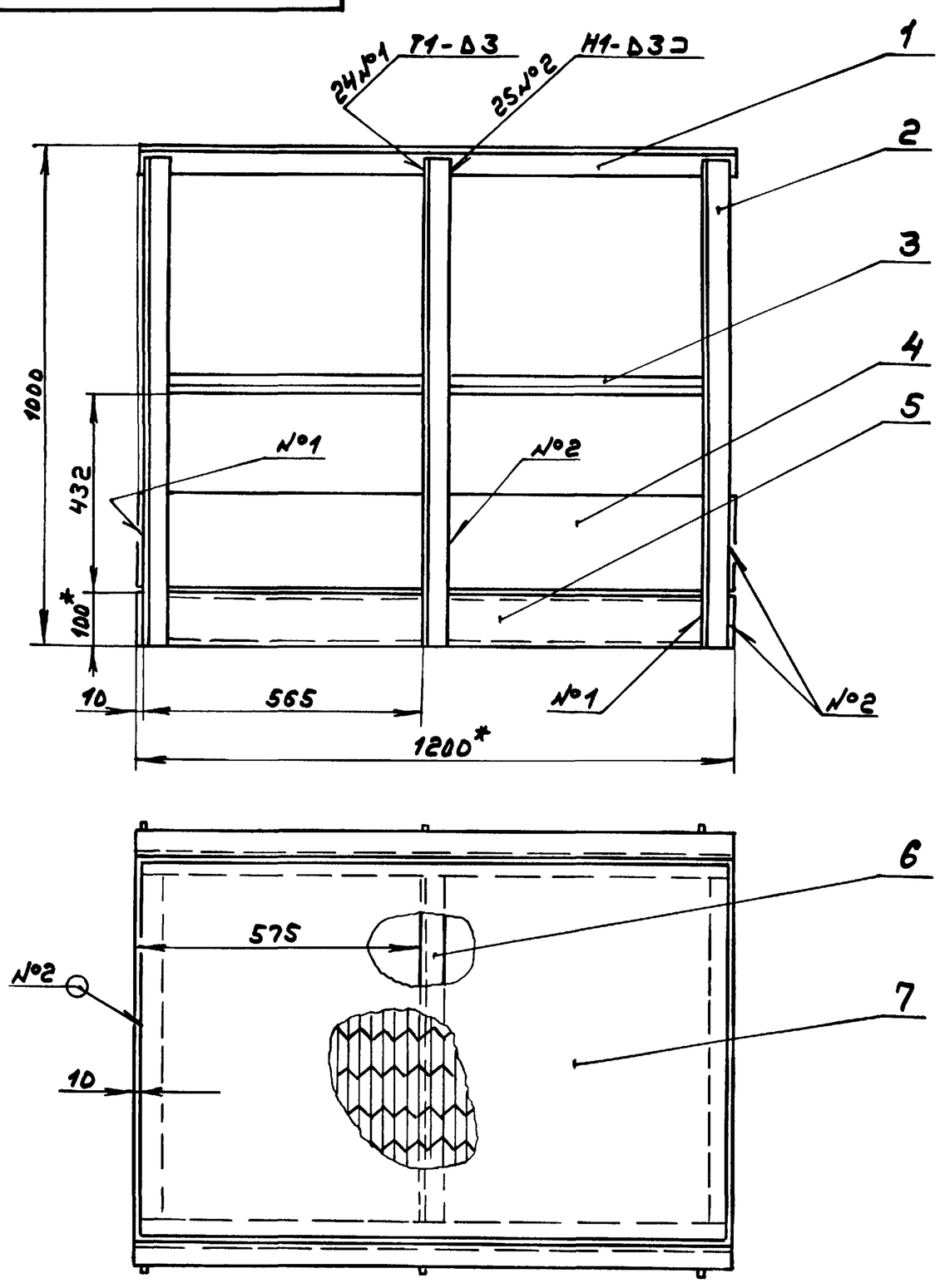

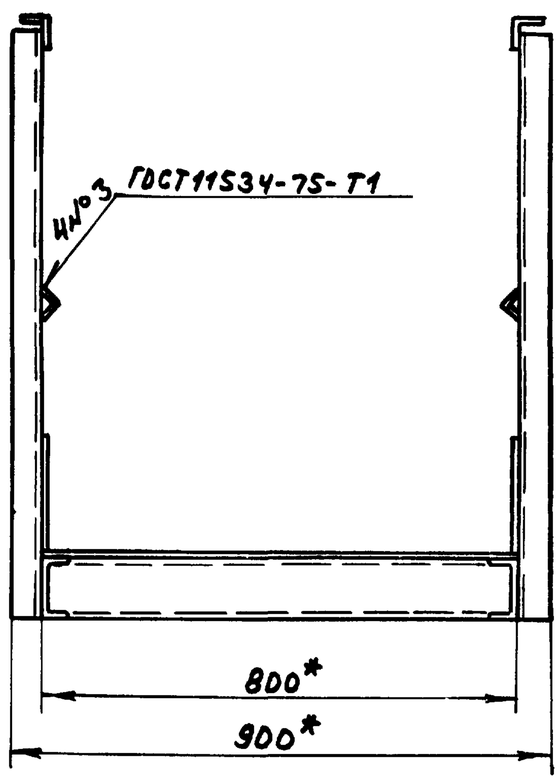

1. *Размеры для справок
2. $\pm \frac{IT16}{2}$
3. Сварные швы №1,2 по ГОСТ5264-80

Подп. и дата | Инв. № дубл. | Взам. инв. № | Подп. и дата | Инв. № подл.

Изм	Лист	№ докум.	Подп.	Дата
Разраб.		Мордвинкин		9.3.89
Пров.		Мордвинкин		
Т. контр.				
Н. контр.		Мюнтер		
Утв.				

Д23Д.552.010СБ

Площадка

Лит.	Масса	Масштаб
И	86,5	1:10
Лист	Листов 1	

ГПИ Горьковский САНТЕХПРОЕКТ

Копир

23801-03 АВ

Формат А2

Альбом 3

Типовой проект 903-1-269.89

Д23Д.552.020СБ

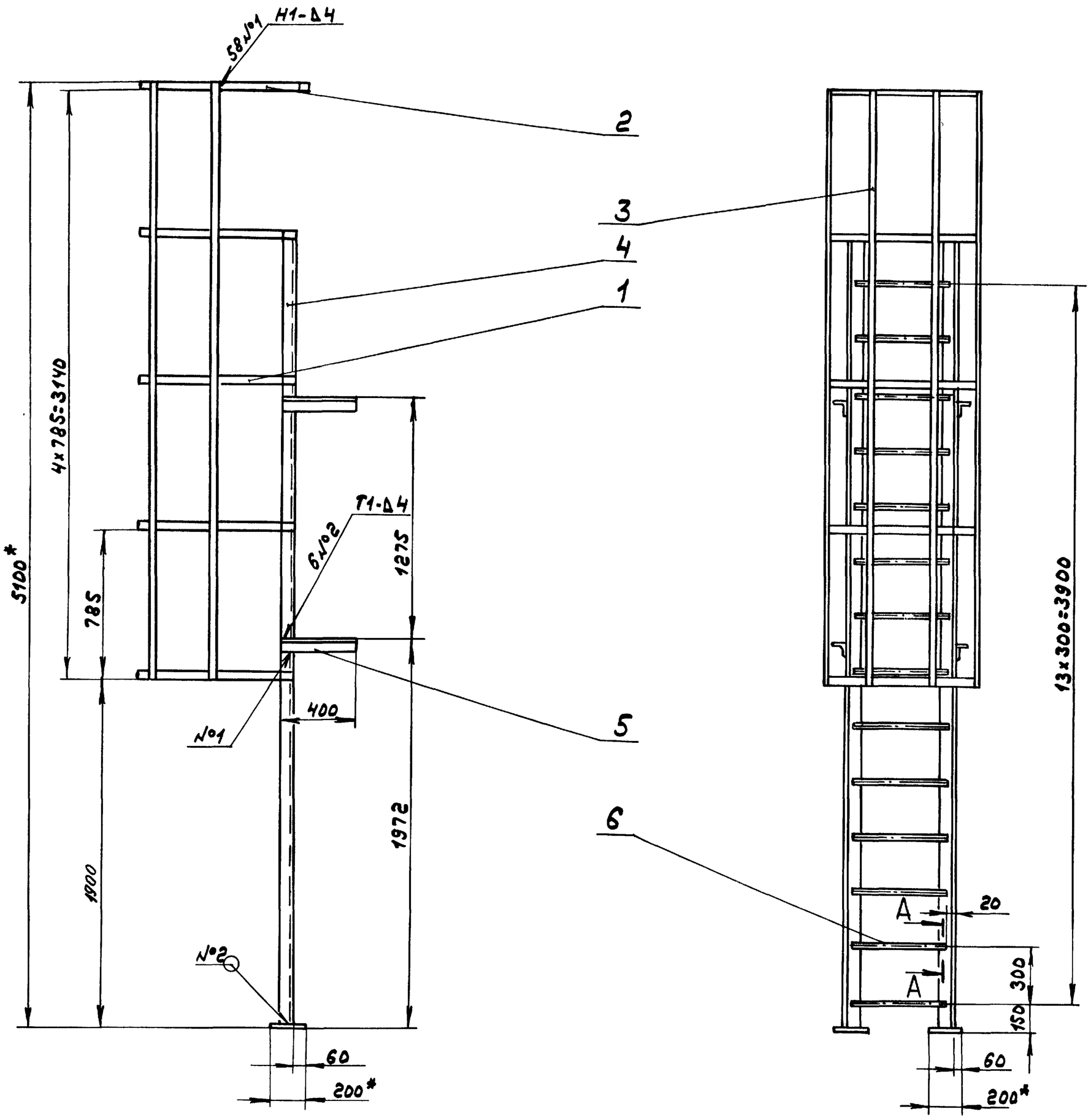

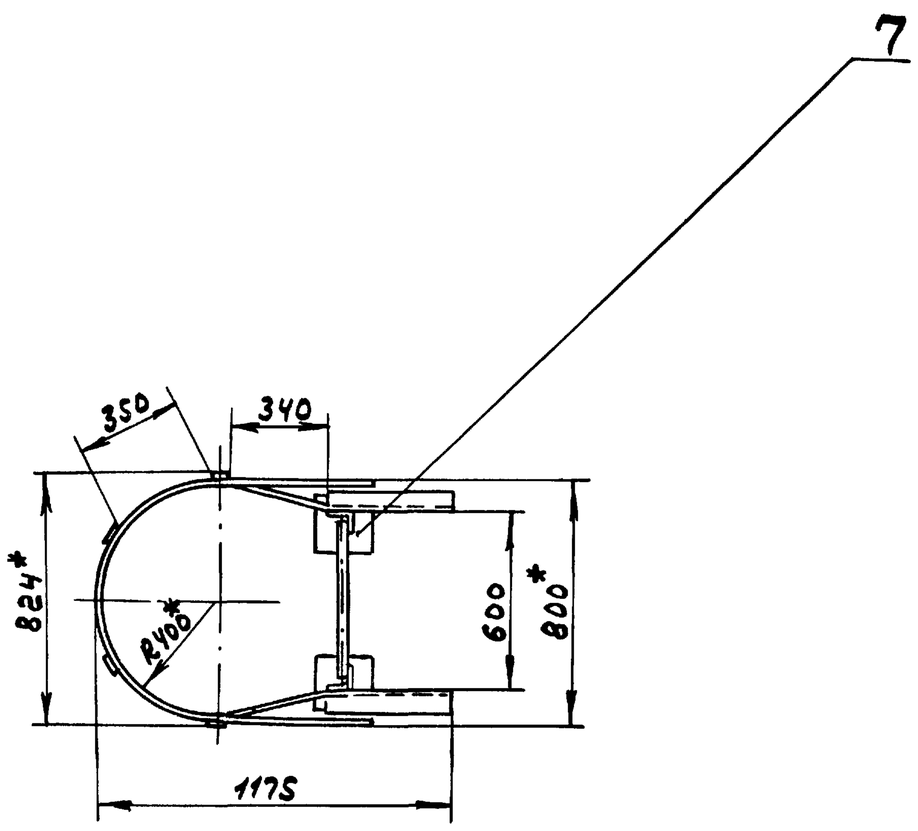

А-А
М1:1

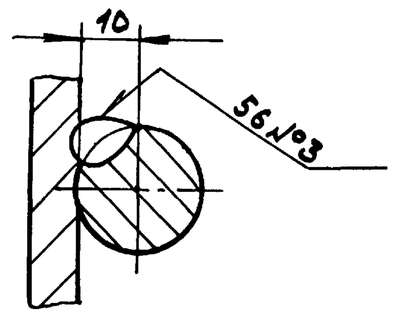

1. *Размеры для справок
2. $\pm \frac{IT16}{2}$
3. Сварные швы №1,2 по ГОСТ 5264-80. Сварка ручная дуговая для сварного шва №3

Изм.	Лист	№докум.	Подп.	Дата	Д23Д.552.020СБ			
Разраб.		Мордвинкин		9.3.89	Лестница	Лит.	Масса	Масштаб
Пров.		Мордвинкин				И	146,5	1:20
Т.контр.						Лист	Листов 1	
Н.контр.		Мюнтер				ГПИ Горьковский САНТЕХПРОЕКТ		
Утв.								

Копир.

23801-03 60

Формат А2

Инв.№подл. | Подп. и дата | Взам.инв.№ | Инв.№дубл. | Подп. и дата

Альбом 3

Типовой проект 903-1-269.89

Формат	Зона	Поз.	Обозначение	Наименование	Кол.	Примечание
				Документация		
А2			Д23Д.552.020СБ	Сборочный чертеж		
				Детали		
А4		1	Д23Д.552.012	Пояс	4	
		2	-01	Пояс	1	
Б4		3	Д23Д.552.013	Связь		
				Полоса 2-Б-4х60 ГОСТ103-76		
				Ст3сп ГОСТ535-79		
				L=3200 h14 25/	4	6кг
Б4		4	Д23Д.552.014	Стойка		
				Уголок 75х75х8-Б ГОСТ8509-86		
				Ст3сп ГОСТ535-79		
				L=3992 h14 25/	2	32кг
Б4		5	Д23Д.552.014	Кронштейн		
				Уголок 75х75х8-Б ГОСТ8509-86		
				Ст3сп ГОСТ535-79		
				L=400 h14 25/	4	3,2кг

Подп. и дата | Инв. № дубл. | Взам. инв. № | Подп. и дата | Инв. № подл.

Изм	Лист	№ докум.	Подп.	Дата	Д23Д.552.020		
Разраб.		Мордвинкин		9.3.89	Лестница	Лит. И	Лист 1 / Листов 2
Пров.		Мордвинкин				ГПИ Горьковский САНТЕХПРОЕКТ	
Нач. отд.							
Н. контр.		Мюнтер					
Утв.							

Формат А4

Формат	Зона	Поз.	Обозначение	Наименование	Кол.	Примечание
Б4		6	Д23Д.552.015	Ступень		
				Круг 20-В ГОСТ2590-71		
				Ст3сп ГОСТ535-79		
				L=560 h14 25/	14	1,4кг
Б4		7	Д23Д.552.016	Пластина		
				Лист Б-ПН-8 ГОСТ19903-74		
				Ст3сп ГОСТ14637-79		
				□ 200 h14 25/	2	2,5кг

Подп. и дата | Инв. № дубл. | Взам. инв. № | Подп. и дата | Инв. № подл.

Изм	Лист	№ докум.	Подп.	Дата	Д23Д.552.020	Лист 2

Формат А4

Д23Д.552.012

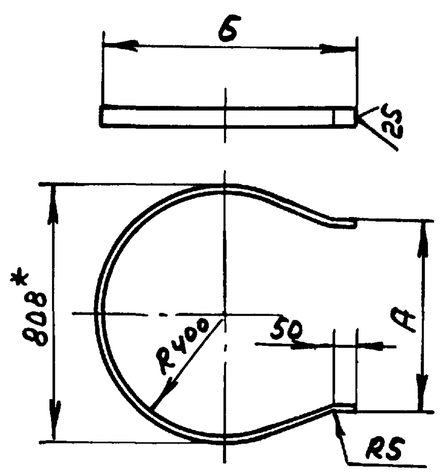

Обозначение	Размеры, мм А	Размеры, мм Б	Масса, кг
Д23Д.552.012	608	850	4,3
-01	800	910	4,2

h16, ± IT16/2

Подп. и дата | Инв. № дубл. | Взам. инв. № | Подп. и дата | Инв. № подл.

Изм	Лист	№ докум.	Подп.	Дата	Д23Д.552.012			
Разраб.		Мордвинкин		9.3.89	Пояс	Лит. И	Масса см. табл.	Масштаб —
Пров.		Мордвинкин				Лист	Листов 1	
Т. контр.					Полоса 2-Б-4х60 ГОСТ103-76 / Ст3сп ГОСТ535-79	ГПИ Горьковский САНТЕХПРОЕКТ		
Н. контр.		Мюнтер						
Утв.								

Формат А4

Формат	Зона	Поз.	Обозначение	Наименование	Кол.	Примечание
				Документация		
А3			Д23Д.563.000СБ	Сборочный чертеж		
				Детали		
				Швеллер		
				Швеллер 10 ГОСТ8240-72		
				Ст3сп ГОСТ535-79		
Б4		1	Д23Д.563.001	L=280 h14 25/	2	2,4кг
Б4		2	Д23Д.563.002	L=650 h14 25/	1	5,6кг
А4		3	Д23Д.563.003	Пластина	2	
Б4		4	Д23Д.563.004	Пластина		
				Лист Б-ПН-10 ГОСТ19903-74		
				Ст3сп ГОСТ14637-79		
				(100х190) h14 25/	2	1,5кг

Подп. и дата | Инв. № дубл. | Взам. инв. № | Подп. и дата | Инв. № подл.

Изм	Лист	№ докум.	Подп.	Дата	Д23Д.563.000			
Разраб.		Мордвинкин		9.3.89	Опора	Лит. И	Лист	Листов 1
Пров.		Мордвинкин				ГПИ Горьковский САНТЕХПРОЕКТ		
Нач. отд.		Вольский						
Н. контр.		Мюнтер						
Утв.								

Копир. 23801-03 70 Формат А4

А23А.563.000СБ

Альбом 3

Типовой проект 903-1-269.89

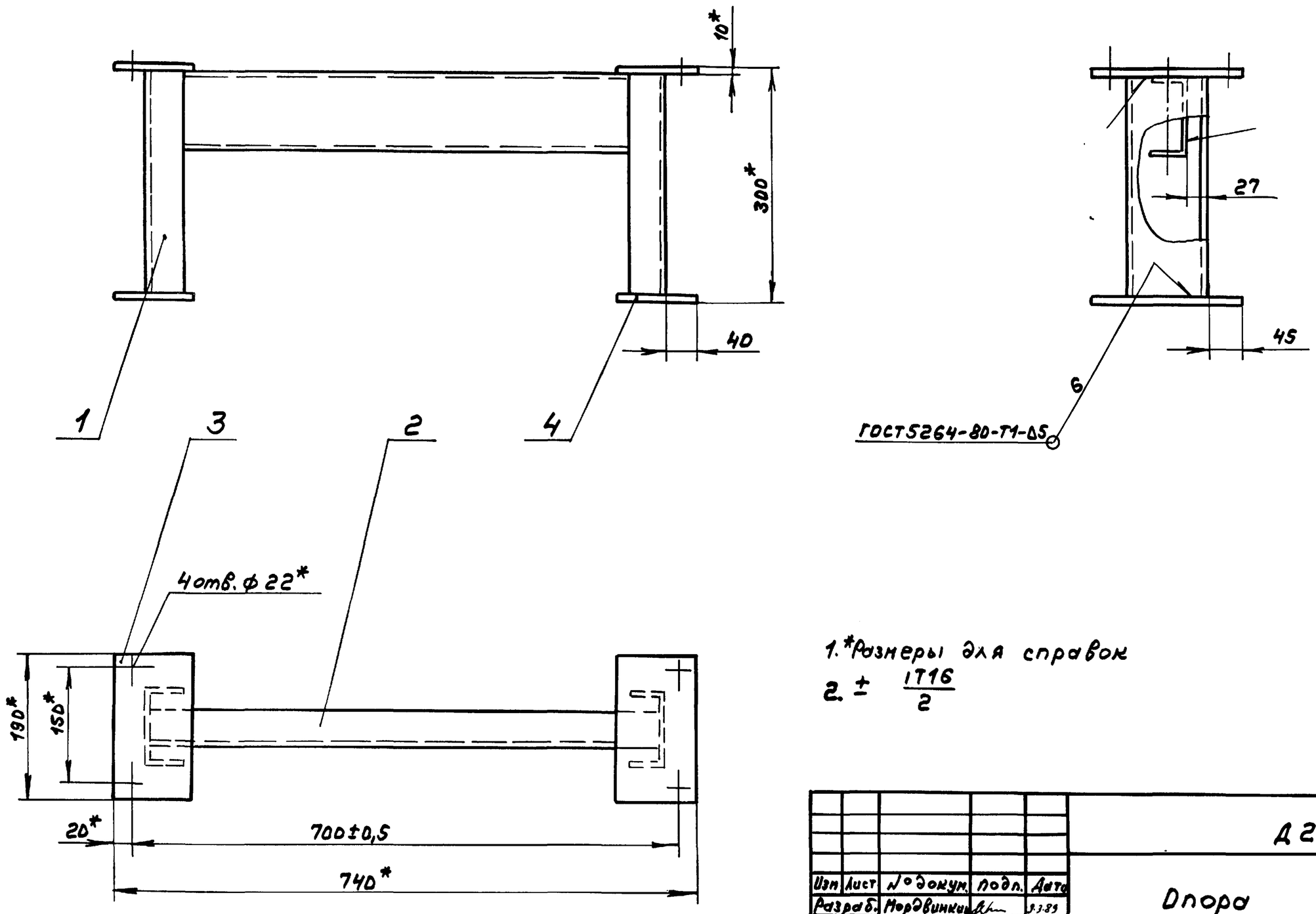

1.*Размеры для справок

2. $\pm \frac{IT16}{2}$

Изм	Лист	№докум.	Подп.	Дата	Д23Д.563.000СБ			
Разраб.		Мордвинкин		9.3.89	Опора	Лит.	Масса	Масштаб
Пров.		Мордвинкин				И	16,4	1:5
Т. контр.						Лист	Листов 1	
Нач.отд.		Вольский				ГПИ Горьковский САНТЕХПРОЕКТ		
Н.контр.		Мюнтер						
Утв.								

Формат А3

А23А.563.003

125/(√)

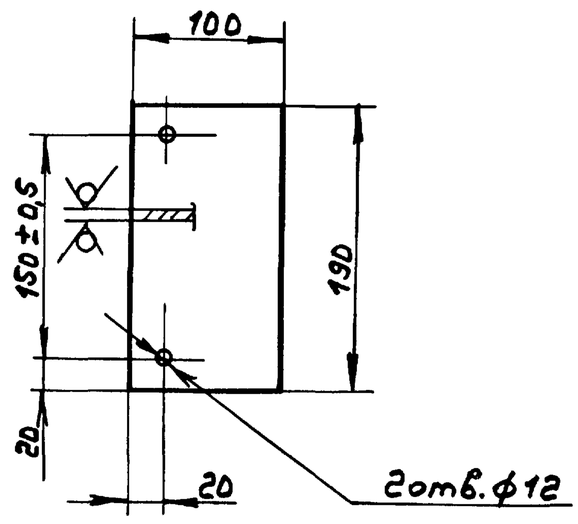

$H14, h14, \pm \frac{IT14}{2}$

Изм	Лист	№докум.	Подп.	Дата	Д23Д.563.003			
Разраб.		Мордвинкин		9.3.89	Пластина	Лит.	Масса	Масштаб
Пров.		Мордвинкин				И	1,5	1:4
Т. контр.						Лист	Листов 1	
Н.контр.		Мюнтер			Лист Б-ПН-10 ГОСТ19903-74 / ВСт3сп ГОСТ14637-79	ГПИ Горьковский САНТЕХПРОЕКТ		
Утв.								

Формат А4

Формат	Зона	Поз.	Обозначение	Наименование	Кол.	Примечание
				—		
				Документация		
А3			Д23Д.564.000СБ	Сборочный чертеж		
				Детали		
А4		1	Д23Д.563.003	Пластина	2	
Б4		2	Д23Д.564.001	Стойка		
				Лист Б-ПН-5 ГОСТ19903-74 / ВСт3сп ГОСТ14637-79		
				(88×740) h14 25/	2	2,55кг
Б4		3	Д23Д.564.002	Стойка		
				Лист Б-ПН-5 ГОСТ19903-74 / ВСт3сп ГОСТ14637-79		
				(88×90) h14 25/	2	0,27кг

Изм	Лист	№докум.	Подп.	Дата	Д23Д.564.000			
Разраб.		Мордвинкин		9.3.89	Опора	Лит.	Лист	Листов
Пров.		Мордвинкин				И		1
Нач.отд.		Вольский				ГПИ Горьковский САНТЕХПРОЕКТ		
Н.контр.		Мюнтер						
Утв.								

Инв.№ подл. | Подп. и дата | Взам.инв.№ | Инв.№ дубл. | Подп. и дата

Копир. 23801-02 71 Формат А4

Альбом 3

Типовой проект 903-1-269.89

А23А.564.000СБ

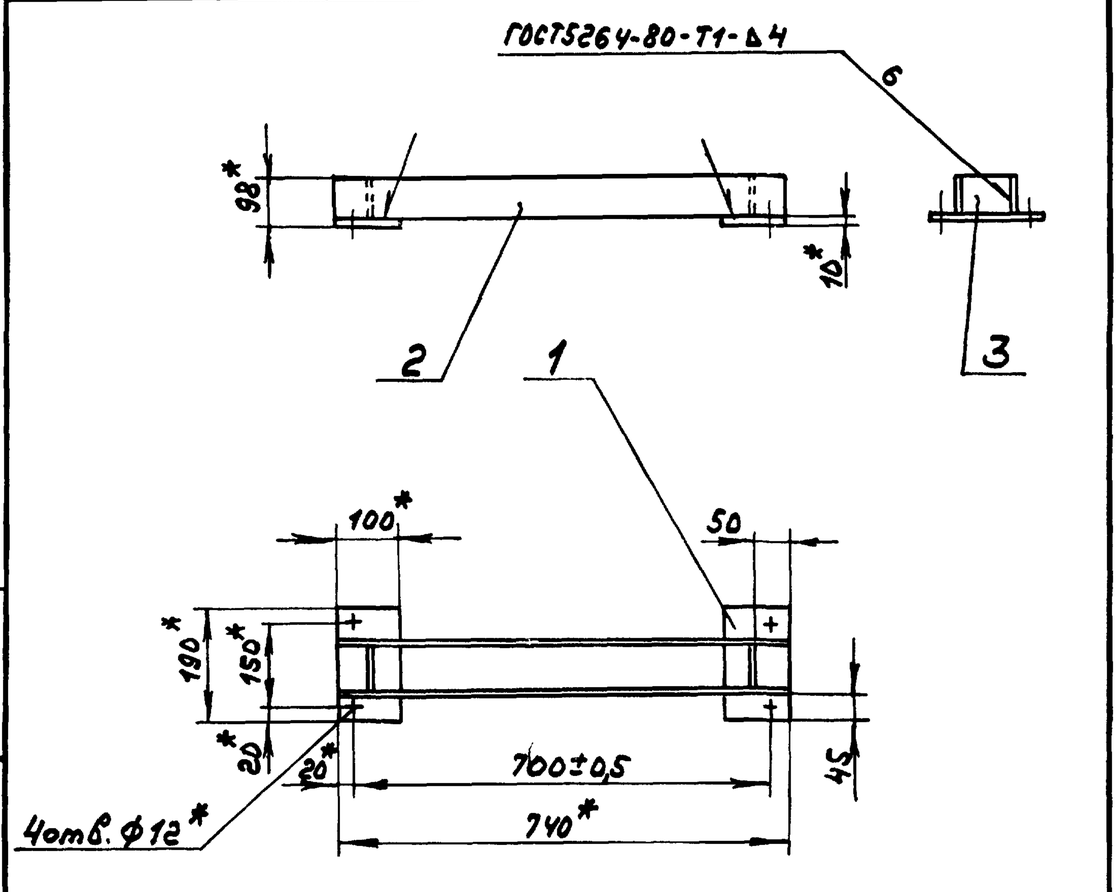

1.* Размеры для справок

2. $\pm \frac{IT16}{2}$

Изм	Лист	№ докум.	Подп.	Дата
Разраб.		Мордвинкин		9.3.89
Пров.		Мордвинкин		
Т.контр.				
Нач.отд.		Вольский		
Н.контр.		Мюнтер		
Утв.				

Д23Д.564.000СБ

Опора

Лит.	Масса	Масштаб
И	8,7	1:10

Лист | Листов 1

ГПИ Горьковский САНТЕХПРОЕКТ

Формат А4

Формат	Зона	Поз.	Обозначение	Наименование	Кол.	Примечание
				Документация		
А3			Д23Д565.000СБ	Сборочный чертеж		
				Детали		
Б4		1	Д23Д.565.001	Стойка		
				Швеллер 12 ГОСТ 8240-86 / ВСт3сп ГОСТ 535-79		
				L=358 h14 25	2	3,72 кг
Б4		2	Д23Д.565.002	Связь		
				Уголок 63×63×5-Б-ГОСТ 8509-86 / ВСт3сп ГОСТ 535-79		
				L=440 h14 25	2	2,11 кг

Д23Д.565.000

Опора

Лит.	Лист	Листов
И		1

ГПИ Горьковский САНТЕХПРОЕКТ

Формат А4

А23А.565.000СБ

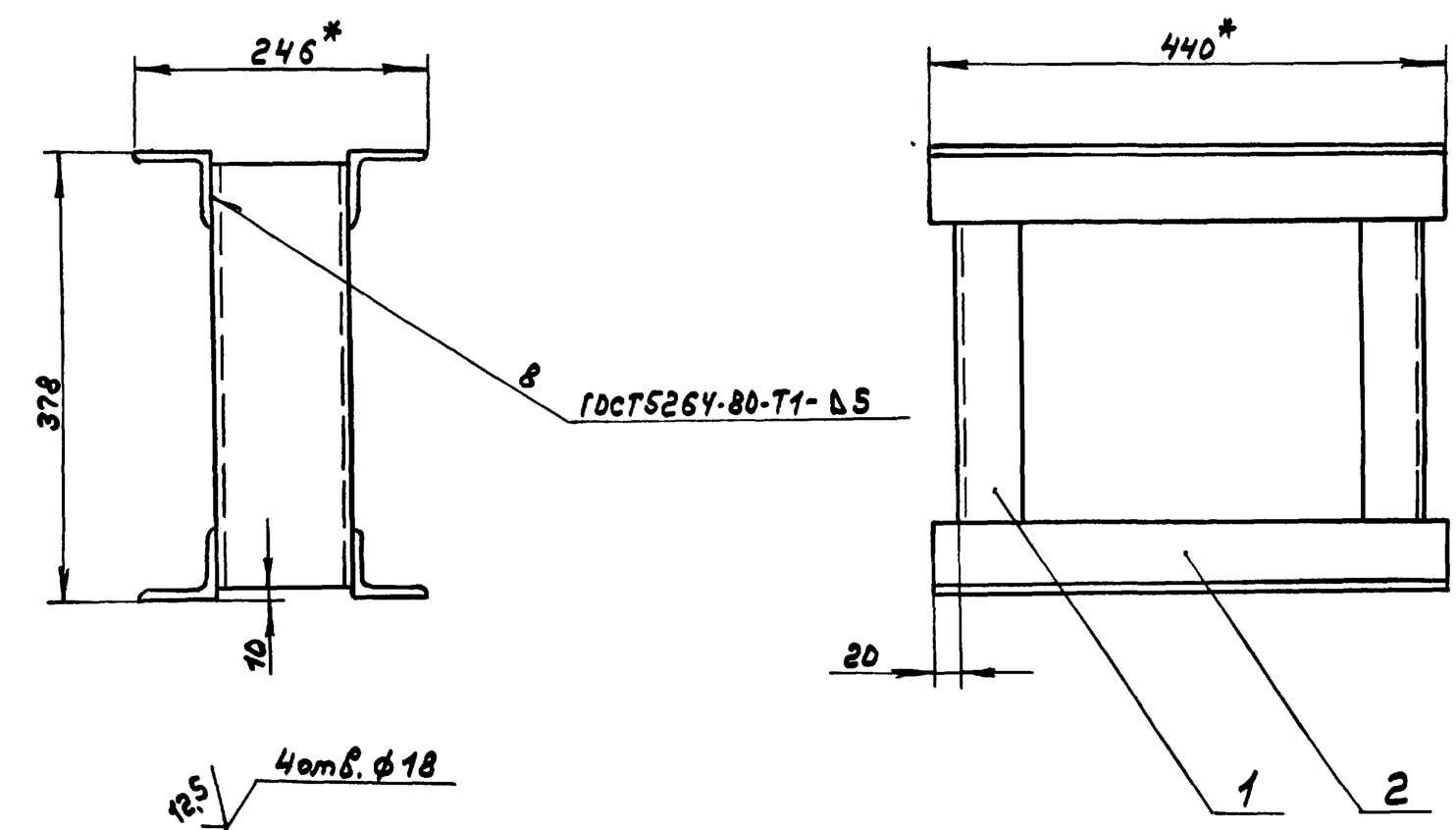

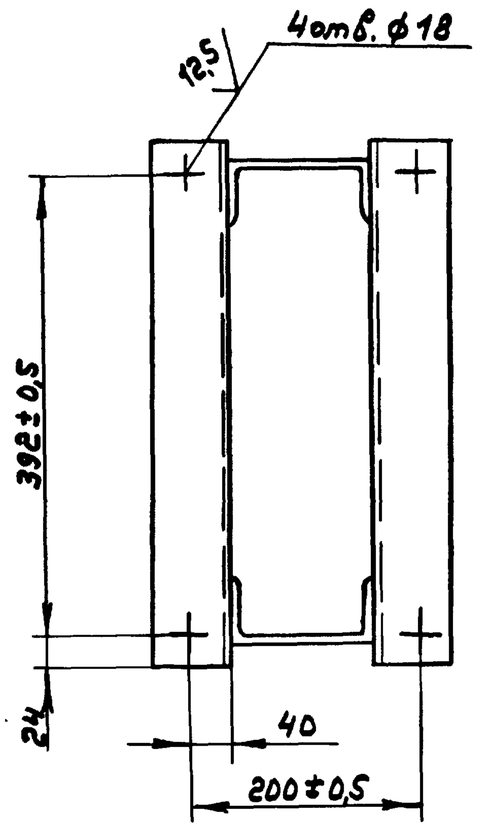

1.* Размеры для справок

2. H14, h16, $\pm \frac{IT16}{2}$

Изм	Лист	№ докум.	Подп.	Дата
Разраб.		Мордвинкин		9.3.89
Пров.		Мордвинкин		
Т.контр.				
Нач.отд.		Вольский		
Н.контр.		Мюнтер		
Утв.				

Д23Д.565.000СБ

Опора

Лит.	Масса	Масштаб
И	11,7	1:5

Лист | Листов 1

ГПИ Горьковский САНТЕХПРОЕКТ