ТИПОВОЙ ПРОЕКТ
902-1-170.91

КАНАЛИЗАЦИОННАЯ НАСОСНАЯ СТАНЦИЯ ПРОИЗВОДИТЕЛЬНОСТЬЮ 600-2000 м³/ч НАПОРОМ 30-55 м С РЕШЕТКАМИ - ДРОБИЛКАМИ ПРИ ГЛУБИНЕ ЗАЛОЖЕНИЯ ПОДВОДЯЩЕГО КОЛЛЕКТОРА 4,0 М

/СБОРНО-МОНОЛИТНЫЙ ВАРИАНТ/

АЛЬБОМ 4

КЖ 1И ИЗДЕЛИЯ СТР. 3 ... 30
АРИ ИЗДЕЛИЯ СТР. 31 ... 35

25017 -04

ЦЕНА

Отпускная цена
на момент реализации
указана в счет-накладной

ТИПОВОЙ ПРОЕКТ
902-1-170.91

КАНАЛИЗАЦИОННАЯ НАСОСНАЯ СТАНЦИЯ ПРОИЗВОДИТЕЛЬНОСТЬЮ 600-2000 м³/ч, НАПОРОМ 30-55 м С РЕШЕТКАМИ-ДРОБИЛКАМИ ПРИ ГЛУБИНЕ ЗАЛОЖЕНИЯ ПОДВОДЯЩЕГО КОЛЛЕКТОРА 4,0 м

/СБОРНО-МОНОЛИТНЫЙ ВАРИАНТ/

АЛЬБОМ 4

Разработан проектным институтом
„Харьковский Водоканалпроект"

Главный инженер института Г.А. Бондаренко
Главный инженер проекта В.С. Лялюк

Утвержден в/о „СоюзводоканалНИИпроект"
Протокол № 9 от 15 мая 1991 г.

25017-04 2

Содержание выпуска

Обозначение документа	Наименование	Стр.
902-1-170.91-	Содержание выпуска	2
- КЖ1.И.ТТ	Технические требования	3
- КЖ1.И.01	Балка Б1	4
- КЖ1.И.02	Балка Б2	5
- КЖ1.И.03	Балка Б3, Б4	6
- КЖ1.И.РС1	Ведомость расхода стали (Б1...Б4)	7
- КЖ1.И.04	Решётка Р1, Р2	7
- КЖ1.И.05	Плита П3	8
- КЖ1.И.06	Плита П4	9
- КЖ1.И.07	Плита П7	10
- КЖ1.И.08	Плита П8	11
- КЖ1.И.09	Плита П9	12
- КЖ1.И.10	Плита П10	13
- КЖ1.И.11	Плита П11	14
- КЖ1.И.12	Плита П12	15
- КЖ1.И.РС2	Ведомость расхода стали (П2, П3, ОП1)	16
- КЖ1.И.13	Каркас КР4	16
- КЖ1.И.14	Перемычка ПР1	17
- КЖ1.И.15	Опорная подушка ОП1	18
- КЖ1.И.16	Изделие закладное МН2	18
- КЖ1.И.17	Каркас КР1	19
- КЖ1.И.18	Каркас КР2	19
- КЖ1.И.19	Каркас КР3	20
- КЖ1.И.20	Изделие соединительное МС1	20
902-1-170.91-КЖ1.И.21	Изделие закладное МН3	21
-КЖ1.И.22	Каркас КР5	21
-КЖ1.И.23	Каркас КР6	22
-КЖ1.И.24	Каркас КР7	22
-КЖ1.И.25	Каркас КР8	23
-КЖ1.И.26	Каркас КР9	23
-КЖ1.И.27	Каркас КР10, КР11	24
-КЖ1.И.28	Каркас КР12, КР13	24
-КЖ1.И.29	Сетка С1	25
-КЖ1.И.30	Сетка С2	25
-КЖ1.И.31	Изделие соединительное МС2, МС3	26
-КЖ1.И.32	Изделие закладное МН1	26
-КЖ1.И.33	МН4	27
-КЖ1.И.34	МН5	27
-КЖ1.И.35	МН6	28
-КЖ1.И.36	МН7	28
-КЖ1.И.37	МН8	29
-КЖ1.И.38	МН9	30
-АР.И.ДО	Содержание выпуска	31
-АР.И.ТТ	Технические требования	31
-АР.И.ИД1	Дверной блок ИД1	32,33
-АР.И.П1	Дверные полотна П1...П4	34
-АР.И.К1	Коробка К1	35
-АР.И.НС1	Накладка НС1	35

Альбом 4

ТП 902-1-170.91

Взам. инв. № | Подпись и дата | Инв. № подл.

Альбом 4

Технические требования к изготовлению сборных железобетонных изделий

1. Сборные железобетонные изделия запроектированы из тяжелого бетона при условии их изготовления в заводских условиях в инвентарных стальных формах. Изделия должны изготовляться в точном соответствии с рабочими чертежами, а также требованиями ГОСТ 13015.1-81 „Изделия железобетонные и бетонные. Общие технические требования."
2. Изделия армируются арматурным и сетками и каркасами
3. Фиксация закладных изделий осуществляется путём крепления их к опалубочной форме.
4. Для строповки изделий при извлечении их из опалубочной формы и при транспортировке предусмотрено применение строповочных петель.
5. Складирование изделий производится в штабелях, высота штабеля назначается из условия обеспечения требований техники безопасности согласно СНиП III-4-80 „Техника безопасности в строительстве." Подкладки должны устанавливаться в местах расположения строповочных петель или отверстий для подъёма.
6. Погрузку и транспортирование изделий следует производить в соответствии с рекомендациями „Временных указаний по перевозке унифицированных сборных железобетонных деталей и конструкций промышленного строительства автомобильным транспортом." (Стройиздат, 1966г).

Технические требования к изготовлению арматурных и закладных изделий

1. Плоские арматурные изделия следует изготовлять при помощи контактной точечной сварки по ГОСТ 14098-85.
2. Сварку сеток и каркасов производить во всех точках пересечения стержней.
3. Размеры сеток и каркасов даны по осям и торцам стержней.
4. Сварку закладных изделий производить в соответствии с ГОСТ 5264-80 и ГОСТ 14098-85.
5. Сварку тавровых соединений круглых стержней с листовым прокатом закладных изделий выполнять под слоем флюса.
6. Качество арматурных и закладных изделий должно удовлетворять требованиям ГОСТ 10922-75 и ГОСТ 23858-79.
7. Катет сварных швов принять по наименьшей толщине свариваемых элементов.
8. Материал прокатной стали закладных изделий принять марки Ст3пс5-1 и Ст3кп3-1 по ГОСТ 535-88.

Инв.№ подл.	Подпись и дата	Взам. инв.№	

Привязан

Инв.№

Разраб.	Голосов		
Провер.	Мазалова		
Гл.спец.	Власенко		
Н.контр.	Сокольская		
Нач.отд.	Шейко		

ТП 902-1-170.91-КЖ1.И.ТТ

Технические требования

Стадия	Лист	Листов
Р		1

Госстрой СССР Союзводоканалниипроект Харьковский ВОДОКАНАЛПРОЕКТ

25017-04 4 Формат А3

Альбом 4

Б1

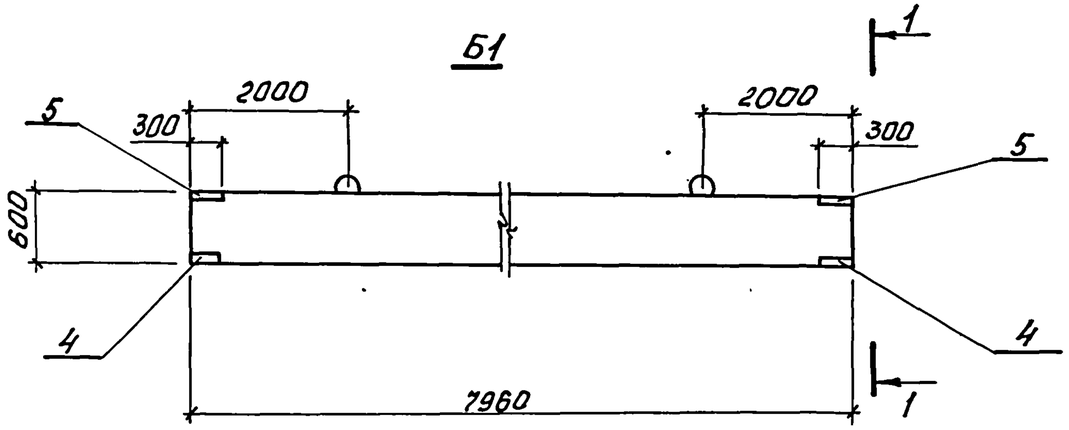

Б1

Схема армирования

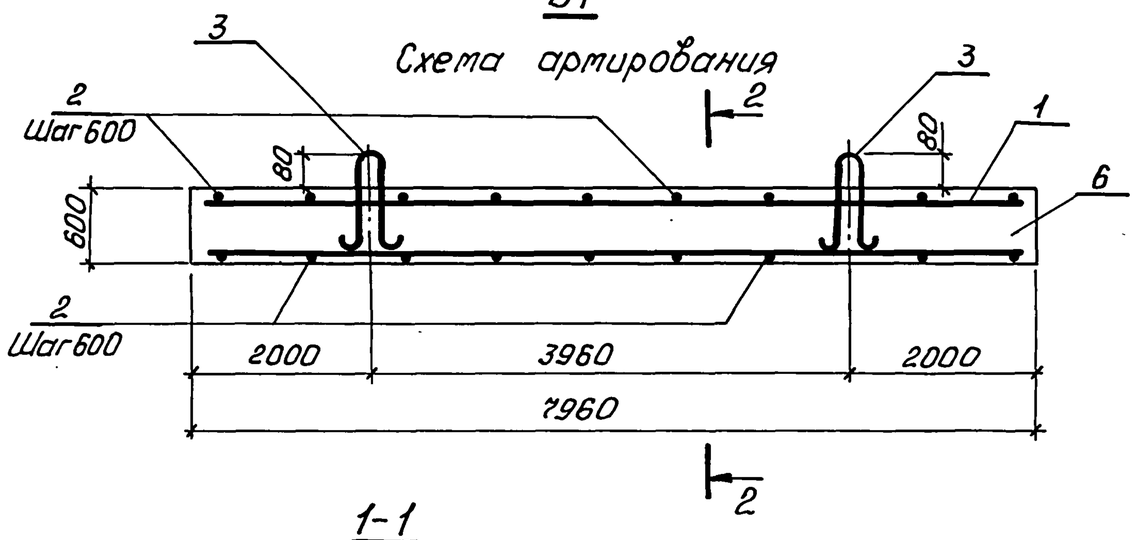

1-1

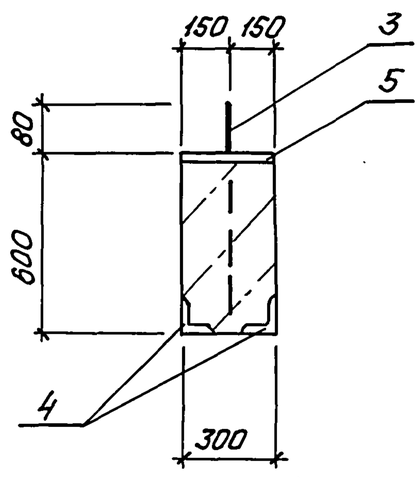

2-2

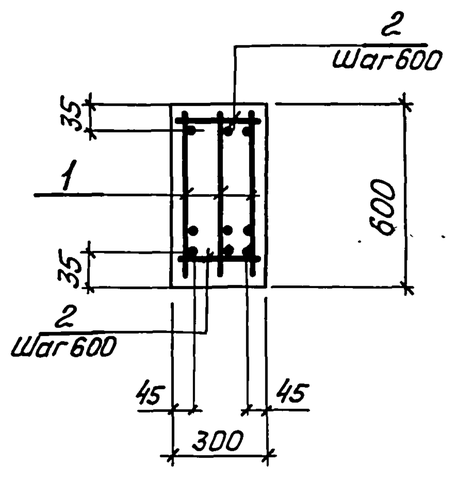

Поз.	Наименование	Кол.	Обозначение документа
1	Каркас КР5	3	902-1-170.91-КЖ1.И.26
2	Ф8 А-I, ℓ=280; 0,11кг	28	без черт.
3	Изделие закладное УП1-9	2	1.400-9
4	МН503	4	1.400-15. В.1
5	МН126-6	2	1.400.15. В.1
6	Бетон класса В25, м³	1,44	
	W4, F 50		

Расчетная схема Б1

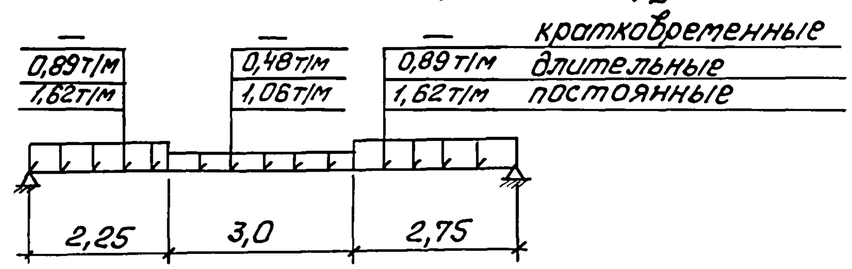

Технические требования см. ТП 902-1-170.91-КЖ1.И. ТТ.
Ведомость расхода стали см. ТП 902-1-170.91-КЖ1.И.РС1.
Арматура: класса А-I по ГОСТ 5781-82.
Масса балки 3,6 т.

Привязан

Инв. №

Разраб.	Голосов		
Рассчит.	Соколовская		
Провер.	Мазалова		
Гл.спец.	Власенко		
Н.контр.	Сокольская		
Нач.отд.	Шейко		

ТП 902-1-170.91-КЖ1.И. 01

Балка Б1

Стадия	Лист	Листов
Р		1

Госстрой СССР
Союзводоканалниципроект
Харьковский
Водоканалпроект

Инв. № подл. | Подпись и дата | Взам. инв. №

25017-04 5 Формат А3

Альбом 4

Б2

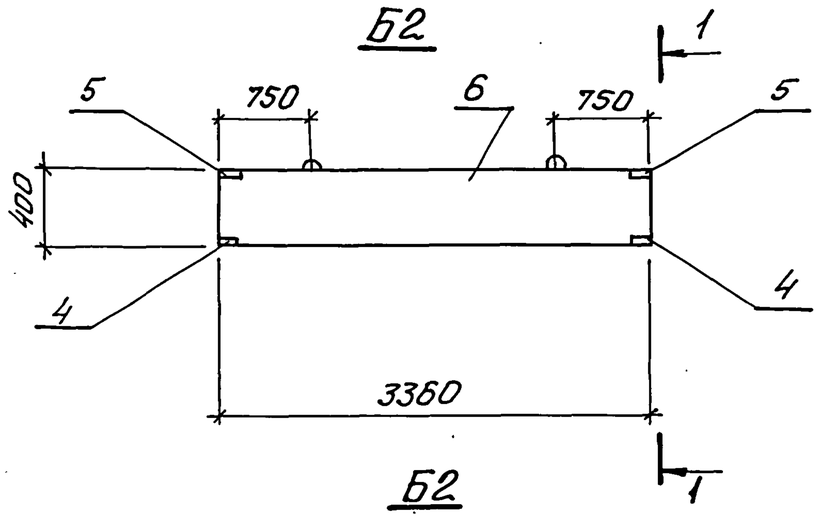

Б2

Схема армирования

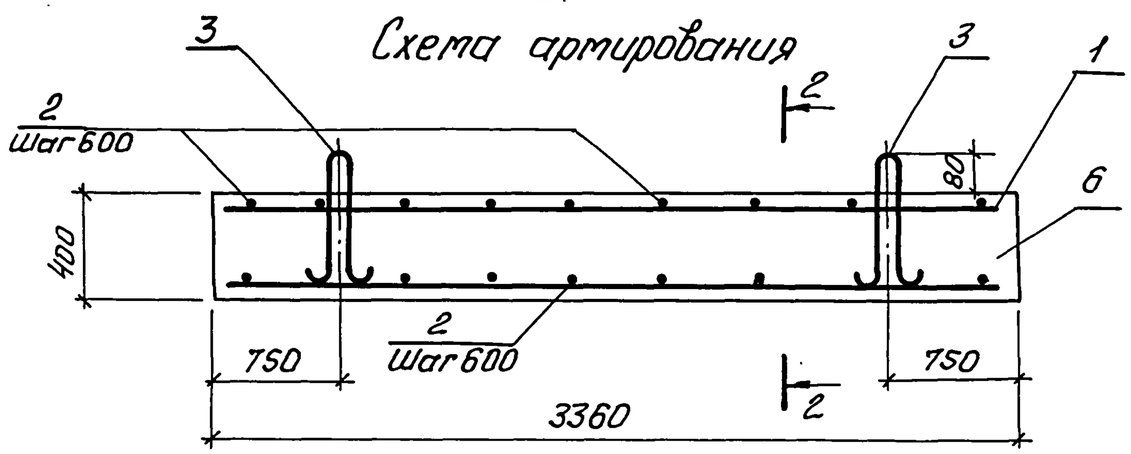

Поз.	Наименование	Кол.	Обозначение документа
1	Каркас КР 7	3	902.1-170.91-КЖ1.И.2В
2	ФВА-I, ℓ=280; 0,11кг	14	без черт.
3	Изделие закладное УП1-9	2	1,400-9
4	МН 503	4	1,400-15 В.1
5	МН 126-6	2	1.400-15 В.1
6	Бетон класса В25, м³	0,61	
	W4, F50		

Расчетная схема

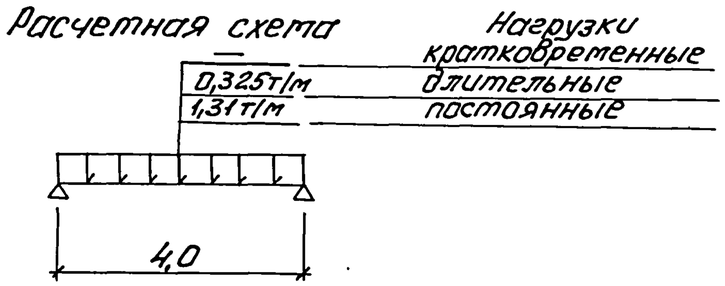

Технические требования см. ТП 902-1-170.91-КЖ1.И.ТТ.
Ведомость расхода стали см. ТП902-1-170.91-КЖ1.И.РС1.
Арматура: класса А-I по ГОСТ 5781-82.
Масса балки 1,51т.

1-1

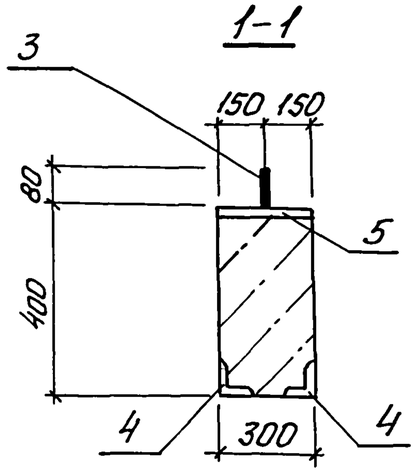

2-2

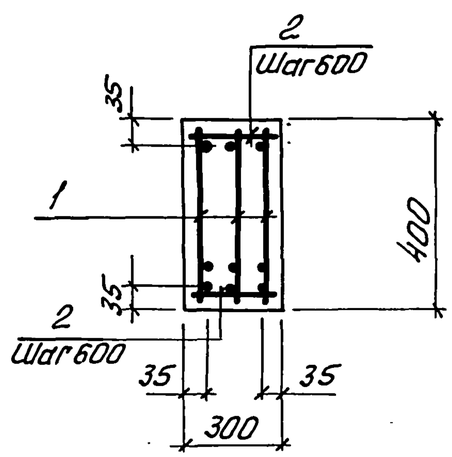

привязан			
Инв. №			
Разраб.	Голосов		
Рассчит.	Соколовская		
Провер.	Мазалова		
Глав.сп.	Власенко		
Н.контр.	Сокольская		
Нач.отд.	Шейко		

ТП 902-1-170.91-КЖ1.И.02

Балка Б2

Стадия	Лист	Листов
Р		1

Госстрой СССР
Союзводоканалниипроект
Харьковский
ВОДОКАНАЛПРОЕКТ

Инв. № подл. | Подпись и дата | Взам. инв. №

25017-04 6

Формат А3

Альбом 4

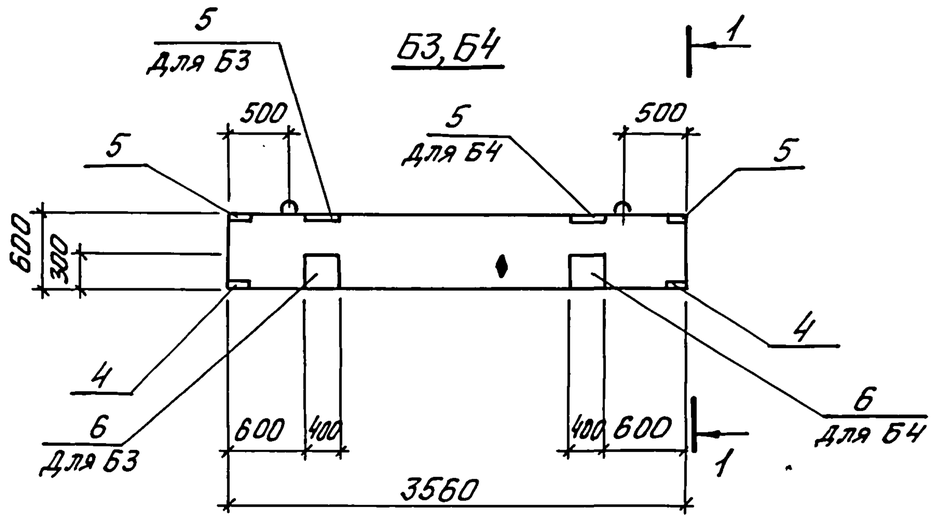

Б3, Б4

Схема армирования

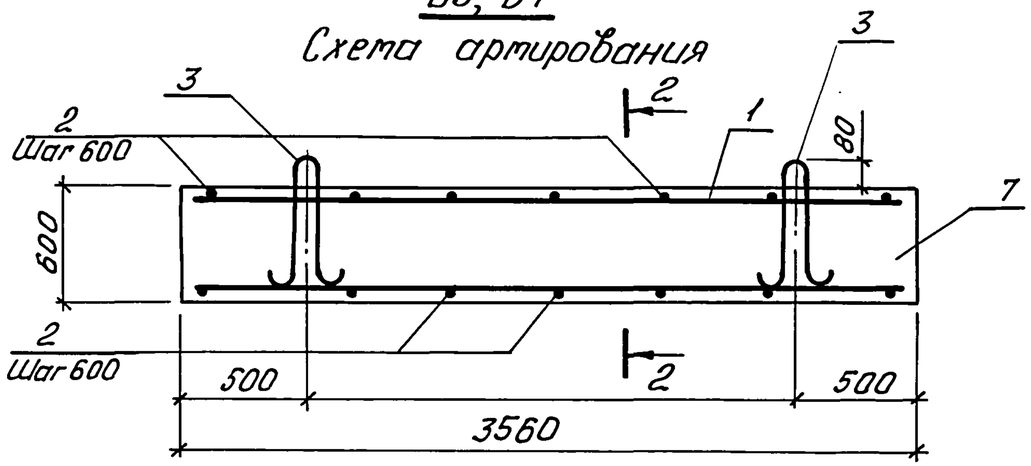

1-1

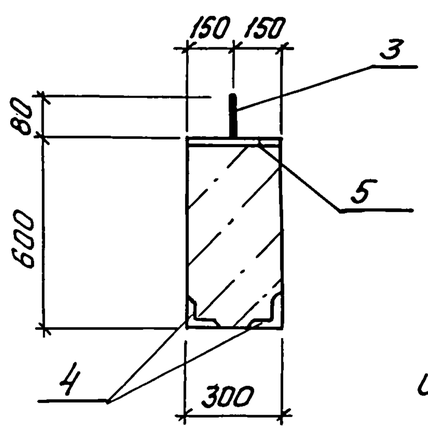

2-2

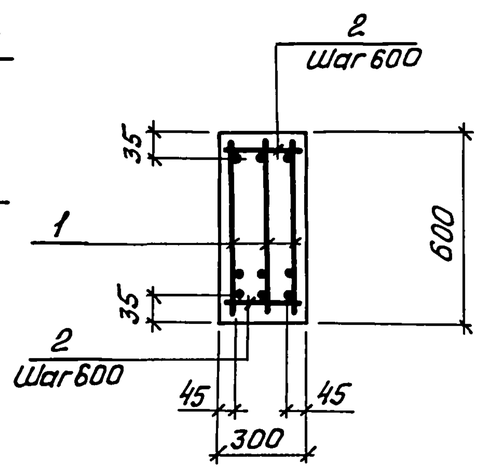

Марка балки	Поз.	Наименование	Кол.	Обозначение документа	Масса балки, кг
Б3, Б4	1	Каркас КР6	3	902-1-170.91-КЖ1.И.27	1625
	2	Ф8 А-I, ℓ=250; 0,11 кг	14	без черт.	
	3	Изделие закладное УП1-9	2	1.400-9	
	4	МН503	4	1.400-15 В.1	
	5	МН126-6	4	1.400-15 В.1	
	6	МН216-4	2	1.400-15 В.1	
	7	Бетон класса В25, $м^3$	0,65		
		W4, F50			

Расчетная схема Б3

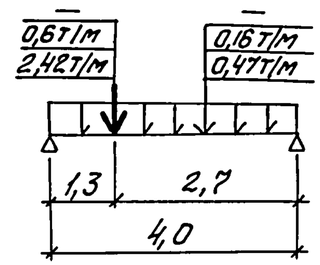

Нагрузки

кратковременные	—
длительные	0,6т/м
постоянные	2,42т/м

Расчетная схема Б4

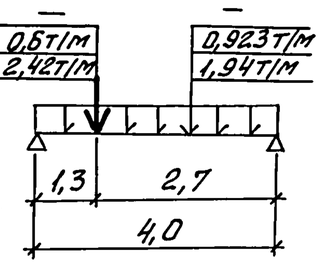

Технические требования см. ТП 902-1-170.91-КЖ1.И.ТТ.
Ведомость расхода стали см. ТП 902-1-170.91-КЖ1.И.РС1.
Арматура: класса А-I по ГОСТ 5781-82*.
♦ Знак ориентации балки нанести несмываемой краской.

Привязан			
Инв. N			
Разраб.	Голосов		
Рассчит.	Соколовская		
Провер.	Мазалова		
Гл.спец.	Власенко		
Н.контр.	Сокольская		
Нач.отд.	Шейко		

ТП 902-1-170.91-КЖ1.И.03

Балка Б3, Б4

Стадия	Лист	Листов
Р		1

Госстрой СССР
Союзводоканалниипроект
Харьковский
Водоканалпроект

Инв. N подл. | Подпись и дата | Взам. инв. N

25017-04 7

Формат А3

Альбом 4

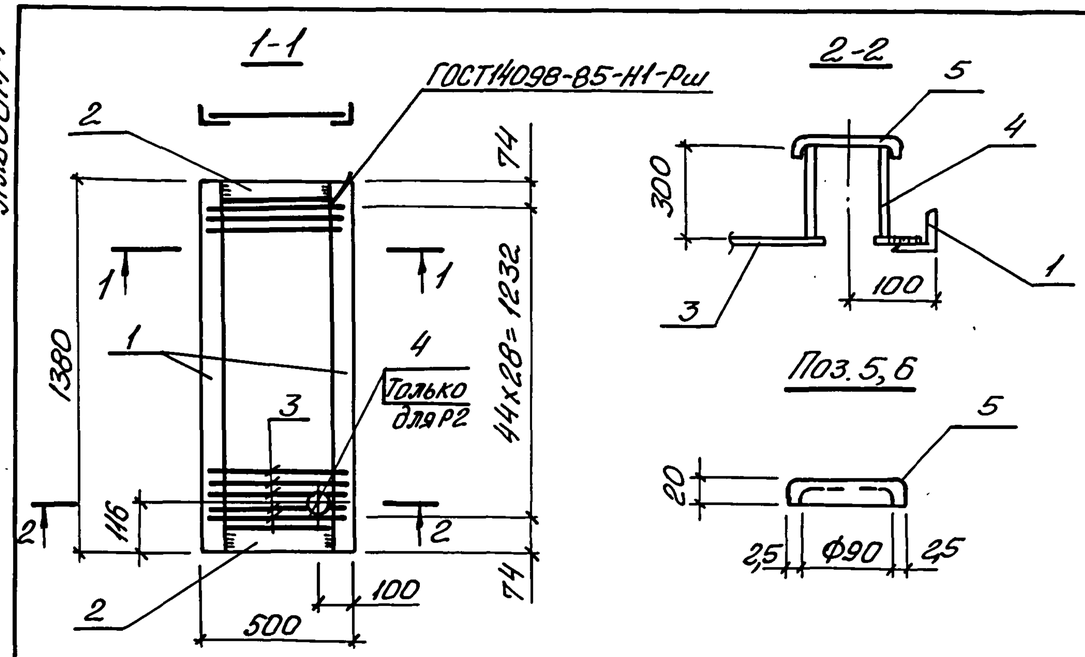

Марка решетки	Поз.	Наименование	Кол.	Масса ед., кг	Масса решетки, кг
Р1	1	∠50х50, ℓ=1380	2	5,2	22,7
	2	∠50х50, ℓ=400	2	1,87	
	3	Ф8А-I, ℓ=470	45	0,19	
Р2		Поз. 1...3 по Р1			26,7
	4	Труба 89х4, ℓ=300	1	2,52	
	5	Полоса 2,5х200; ℓ=200	1	0,40	

Технические требования см. ТП 902-1-170.91-КЖ1.И.ТТ.
Арматура: класса А-I по ГОСТ 5781-82*.
Уголок из стали Ст3кп3-1 ГОСТ 380-88.
Полоса δ10 из стали Ст3пс 5-1.
Труба из стали Ст3кп3-1 ГОСТ 10704-76

Взам. инв. N | Подпись и дата | Инв. N подл.

Привязан

Инв. N

ТП 902-1-170.91-КЖ1.И. 04

Разраб.	Голосов		
Провер.	Мазалова		
Гл. спец.	Власенко		
Н. контр.	Сокольская		
Нач. отд.	Шейко		

Решетка Р1, Р2

Стадия	Лист	Листов
Р		1

Госстрой СССР Союзводоканалниипроект Харьковский водоканалпроект

Формат А4

Ведомость расхода стали на элемент, кг

Марка элемента	Изделия арматурные							
	Арматура класса							Всего
	А-I			А-III				
	ГОСТ 5781-82*							
	Ф8		Итого	Ф12	Ф20	Ф28	Итого	
Б1	29,5		29,5	21,0		229,8	250,8	280,3
Б2	14,8		14,8	7,8		42,7	55,5	70,3
Б3	14,8		14,8	8,4		50,4	58,8	73,2
Б4	14,4		14,4	8,4		50,4	58,8	73,2

Продолжение ведомости

Изделия закладные										Общий расход
Арматура класса				Прокат марки					Всего	
А-I		А-III		Ст3кп3-1, Ст3пс5-1						
ГОСТ 5781-82*				ГОСТ 103-76						
Ф16	Итого	Ф12	Итого	-δ8	-δ10		∠63х5	Итого		
3,9	3,9	1,2	1,2	11,4	1,6		4,0	17,0	22,1	302,4
3,9	3,9	1,2	1,2	11,4	1,6		4,0	17,0	22,1	92,4
3,9	3,9	4,4	4,4	22,8	39,2		4,0	66,0	74,3	147,5
3,9	3,9	4,4	4,4	22,8	39,2		4,0	66,0	74,3	147,5

Взам. инв. N | Подпись и дата | Инв. N подл.

Привязан

Инв. N

ТП 902-1-170.91-КЖ1.И. РС1

Разраб.	Голосов		
Провер.	Мазалова		
Гл. спец.	Власенко		
Н. контр.	Сокольская		
Нач. отд.	Шейко		

Ведомость расхода стали (Б1... Б4)

Стадия	Лист	Листов
Р		1

Госстрой СССР Союзводоканалниипроект Харьковский водоканалпроект

Формат А4

Альбом 4

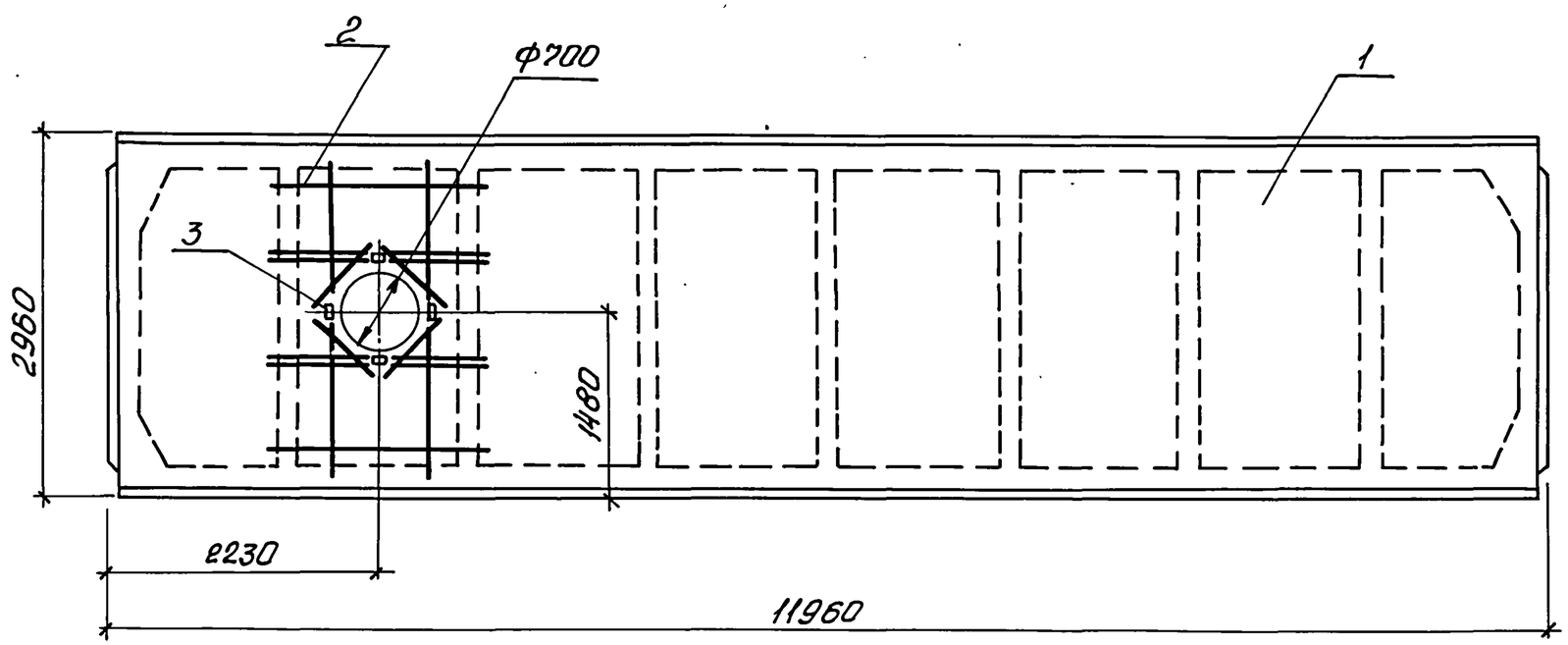

1-1

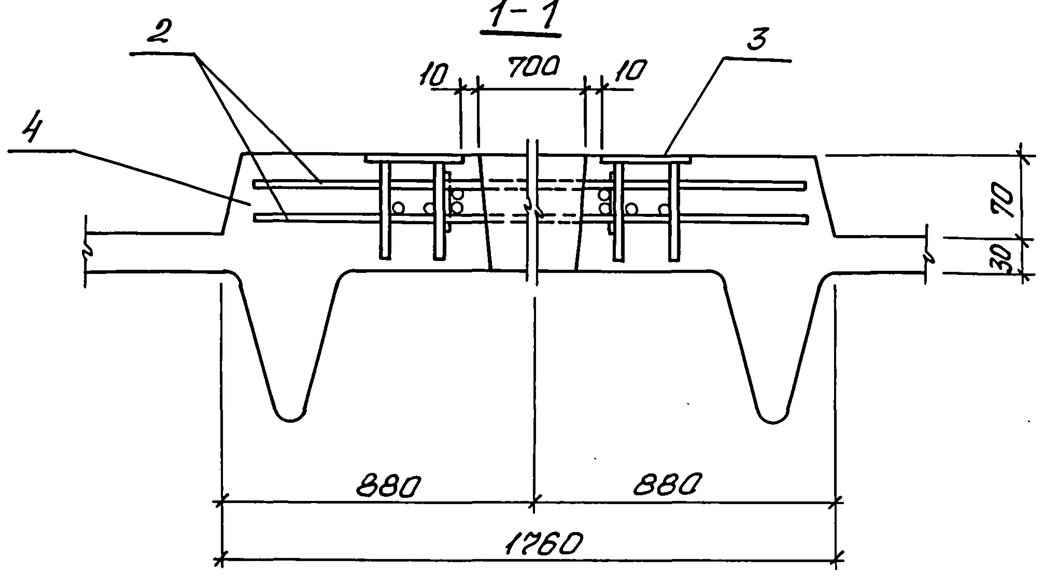

Поз.	Наименование	Кол.	Обозначение документа
1	2ПГ12-3АIV-Т	1	1.465.1-3/80. В1
2	Каркас пространственный КП2	1	1.465.1-3/80.4- 1000
3	Изделие закладное М12	4	1,465.1-3/80.4-0260
4	Бетон класса В30, $м^3$	0,34	
	W4, F		

Технические требования см. ТП 902-1-170.91-КЖ1.И.ТТ.

Ведомость расхода стали см. ТП902-1-170.91-КЖ1.И.РС2.

Масса плиты 6,2 т.

Привязан

Инв. №

Разраб.	Голосов	
Провер.	Мазалова	
Гл.спец.	Власенко	
Н.контр.	Сокольская	
Нач.отд.	Шейко	

ТП 902-1-170.91-КЖ1.И. 05

Плита П3

Стадия	Лист	Листов
Р		1

Госстрой СССР
Союзводоканалниипроект
Харьковский
ВОДОКАНАЛПРОЕКТ

Инв. № подл. | Подпись и дата | Взам. инв. №

25017-04 9 Формат А3

Альбом 4

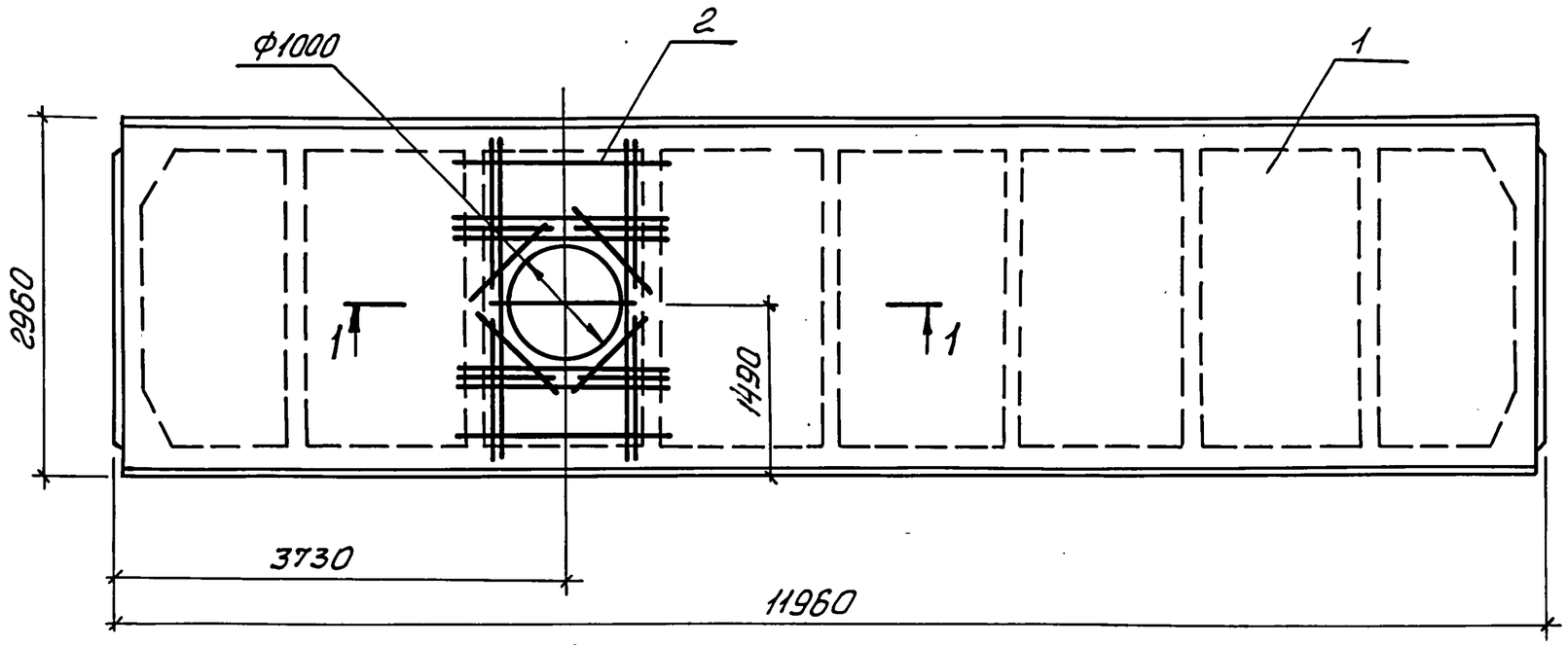

1-1

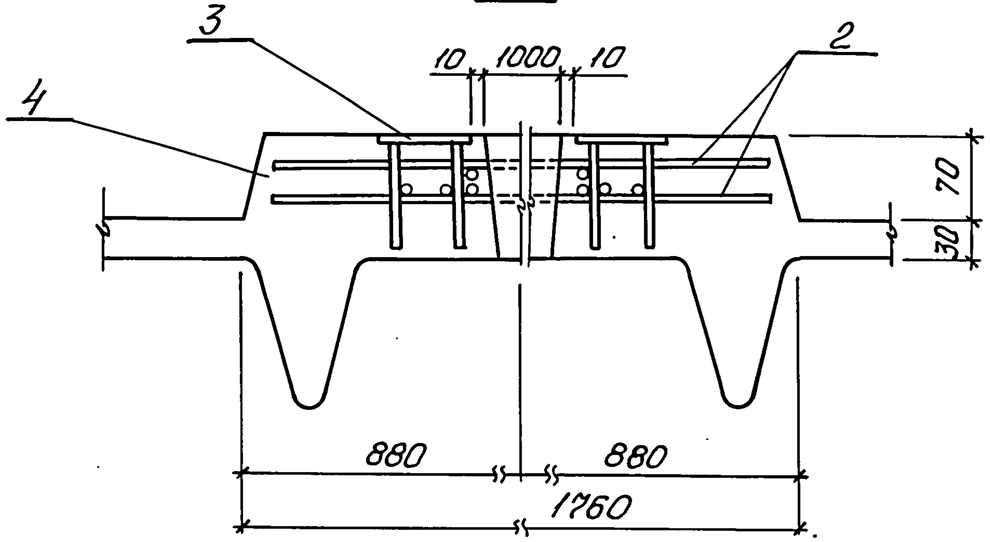

Поз.	Наименование	Кол.	Обозначение документа
1	2ПГ12-3АIV-Т	1	1.465.1-3/80.1
2	Каркас пространственный КП3	1	1.465.1-3/80.4-1000
3	Изделие закладное М12	4	1.465.1-3/80.4-0260
4	Бетон класса В30, $м^3$	0,32	
	W4, F ☐		

Технические требования см. ТП 902-1-170.91-КЖ1.И.ТТ.
Ведомость расхода стали см. ТП 902-1-170.91-КЖ1.И.РС2.
Масса плиты 6,2 т.

Привязан

Инв. №

Разраб.	Голосов		
Провер.	Мазалова		
Гл. спец.	Власенко		
Н. контр.	Сокольская		
Нач. отд.	Шейко		

ТП 902-1-170.91-КЖ1.И. 06

Плита П4

Стадия	Лист	Листов
Р		1

Госстрой СССР
Союзводоканалниипроект
Харьковский
Водоканалпроект

Взам. инв. № | Подпись и дата | Инв. № подл.

25017-04 10

Формат А3

Альбом 4

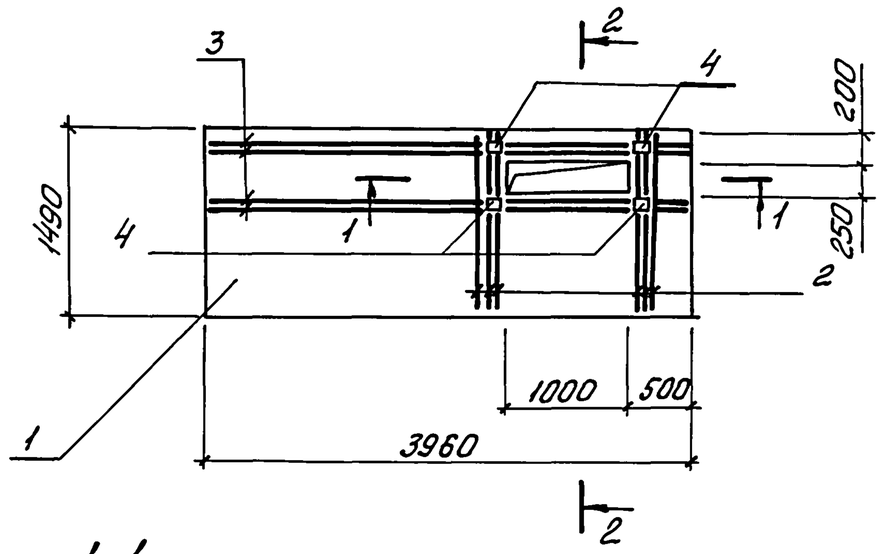

1-1

2-2

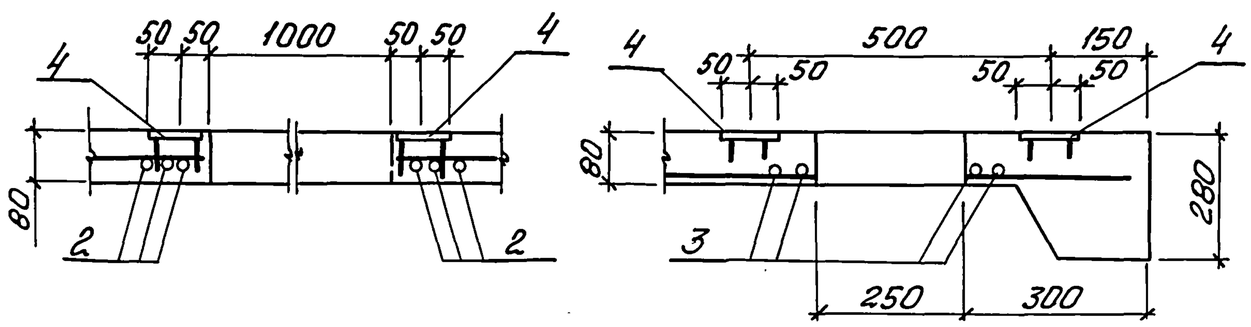

Поз.	Наименование	Кол.	Обозначение документа
1	Плита ПТ36-5	1	3.006.1-3/83 в.1-2
2	Ф14 А-III; ℓ=1450; 1,75	6	без черт.
3	Ф10 А-III; ℓ=3940; 2,45	4	без черт.
4	Изделие закладное МН105-6	4	1,400-15 в.1

Технические требования см. ТП902-1-170.91-КЖ1.И.ТТ.

Арматура: класса А-III по ГОСТ 5781-82.*

Масса плиты. 2,2 т.

Ведомость дополнительного расхода стали на элемент, кг

Марка элемента	Изделия арматурные			Изделия закладные					Общий расход
	Арматура класса			Арматура класса		Прокат марки			
	А-III			А-III		Ст3 кп3-1			
	ГОСТ 5781-82*			ГОСТ 5781-82*		ГОСТ 103-76			
	Ф14	Ф10	Итого	Ф8	Итого	δ6	δ8	Итого	
П7	10,5	9,8	20,3	0,4	0,4	2,0	1,6	3,6	23,9

Взам.инв.№ | Подпись и дата | Инв.№ подл.

Привязан

Инв.N

Разраб.	Голосов		
Провер.	Мазалова		
Гл.спец.	Власенко		
Н.контр.	Сокольская		
Нач.отд.	Шейко		

ТП 902-1-170.91-КЖ1.И.07

Плита П7

Стадия	Лист	Листов
Р		1

Госстрой СССР
Союзводоканалниипроект
Харьковский
Водоканалпроект

25017-04 11

Формат А3

Альбом 4

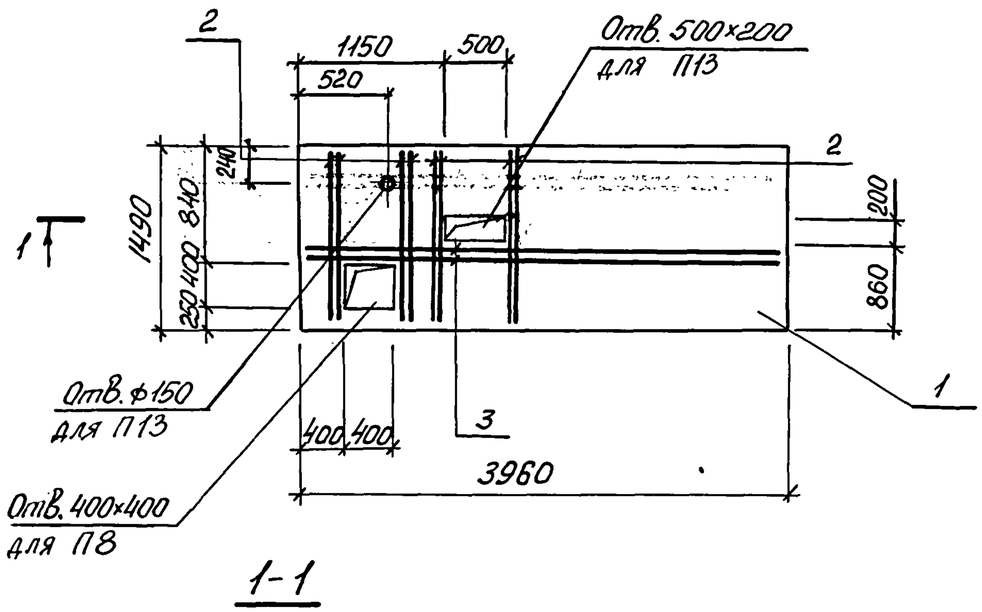

1-1

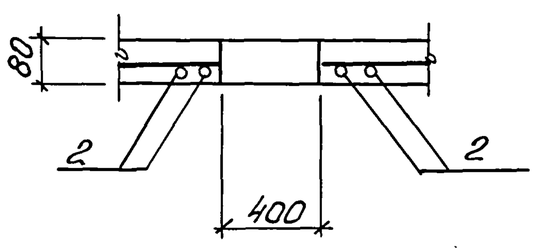

Поз.	Наименование	Кол.	Обозначение документа
1	Плита ПТ36-5	1	3.006.1-3/83 в.1-2
2	Ф14 А-III; ℓ=1450; 1,75кг	4	без черт.
3	Ф10 А-III; ℓ=3940; 2,45кг	2	без черт.

Технические требования см. ТП 902-1-170.91-КЖ1.И.ТТ.

Арматура: класса А-III по ГОСТ 5781-82*.

Масса плиты 2,2 т.

Ведомость дополнительного расхода стали на элемент, кг

Марка элемента	Изделия арматурные. Арматура класса А-III ГОСТ 5781-82					Общий расход
	Ф14	Ф10			Итого	
П8, П13	7,0	4,9			11,9	11,9
	7,0				7,0	7,0

Привязан

Инв. №

Разраб.	Голосов		
Провер.	Мазалова		
Гл.спец.	Власенко		
Н.контр.	Сокольская		
Нач.отд.	Шейко		

ТП 902-1-170.91-КЖ1.И.ОВ

Плита П8, П13

Стадия	Лист	Листов
Р		1

Госстрой СССР
Союзводоканалниипроект
Харьковский
ВОДОКАНАЛПРОЕКТ

25017-04 12

Формат А3

Взам. инв.№ | Подпись и дата | Инв.№ подл.

Альбом 4

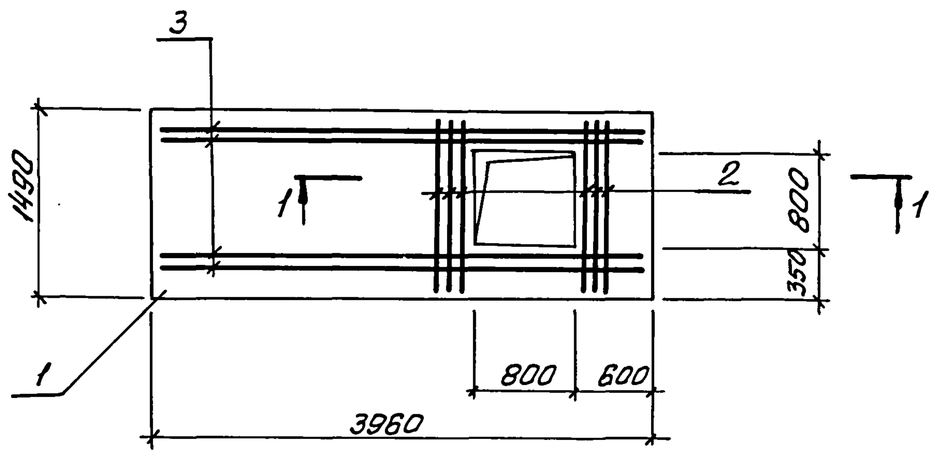

1-1

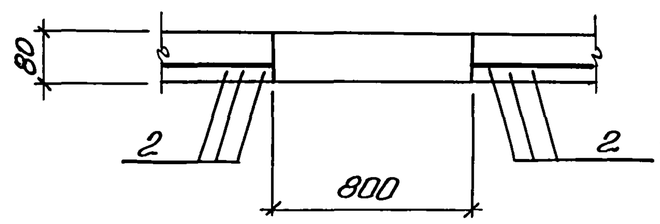

Поз.	Наименование	Кол.	Обозначение документа
1	Плита ПТ36-5	1	3.006.1-3/83 в.1-2
2	Ф14 А-III, ℓ=1450; 1,75 кг	6	без черт.
3	Ф10 А-III, ℓ=3940; 2,45 кг	4	без. черт.

Технические требования см. ТП902-1-170.91-КЖ1.И.ТТ.

Арматура: класса А-III по ГОСТ 5781-82.*

Масса плиты 2,2 т.

Ведомость дополнительного расхода стали на элемент, кг

Марка плиты	Изделия арматурные					Общий расход
	Арматура класса А-III ГОСТ 5781-82					
	Ф10	Ф14			Итого	
П9	9,8	10,5			20,3	20,3

Привязан

Инв. №

Разраб.	Голосов		
Провер.	Мазалова		
Гл.спец.	Власенко		
Н.контр.	Сокольская		
Нач.отд.	Шейко		

ТП 902-1-170.91-КЖ1.И. 09

Плита П9

Стадия	Лист	Листов
Р		1

Госстрой СССР Союзводоканалниипроект Харьковский водоканалпроект

Взам. инв.№ | Подпись и дата | Инв.№подл.

25017-04 13

Формат А3

Альбом 4

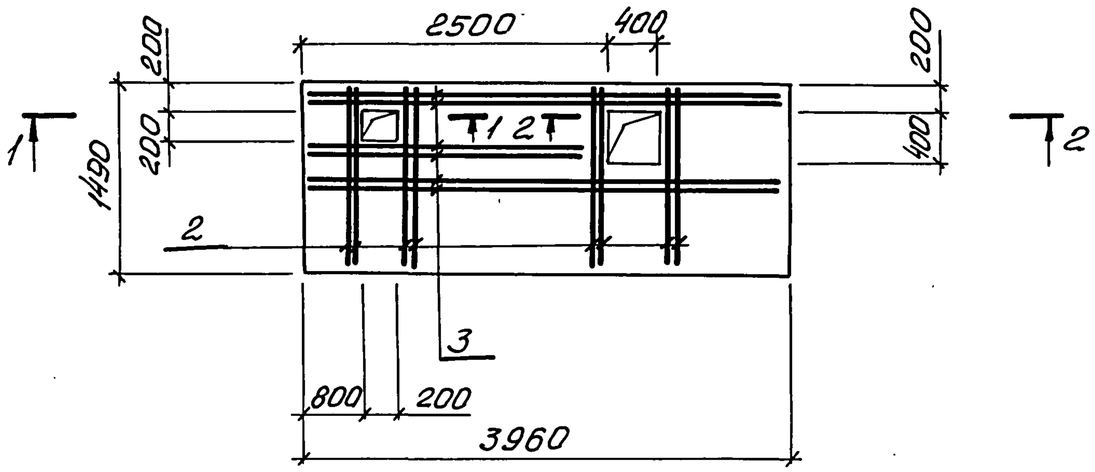

1-1

2-2

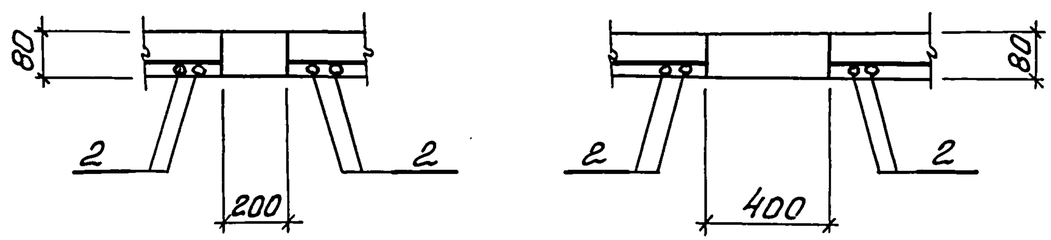

Поз.	Наименование	Кол.	Обозначение документа
1	Плита ПТ36-5	1	3.006.1-3/83 в.1-2
2	Ф14 А-III; ℓ=1450; 1,75кг	8	без черт.
3	Ф10 А-III; ℓ=3940; 2,45кг	6	без черт.

Технические требования см. ТП 902-1-170.91-КЖ1.И.ТТ.

Арматура: класса А-III по ГОСТ 5781-82*.

Масса плиты 2,2 т.

Ведомость дополнительного расхода стали на элемент, кг

Марка элемента	Изделия арматурные. Арматура класса А-III ГОСТ 5781-82						Общий расход
	Ф10	Ф14				Итого	
П10	14,7	14,0				28,7	28,7

Взам. инв. N | Подпись и дата | Инв. N подл.

привязан

Инв. №

Разраб.	Голосов	
Провер.	Мазалова	
Гл.спец.	Власенко	
Н.контр.	Сокольская	
Нач.отд.	Шейко	

ТП 902-1-170.91-КЖ1.И.10

Плита П10

Стадия	Лист	Листов
Р		1

Госстрой СССР
Союзводоканалниипроект
Харьковский
Водоканалпроект

25017-04 14

Формат А3

Альбом 4

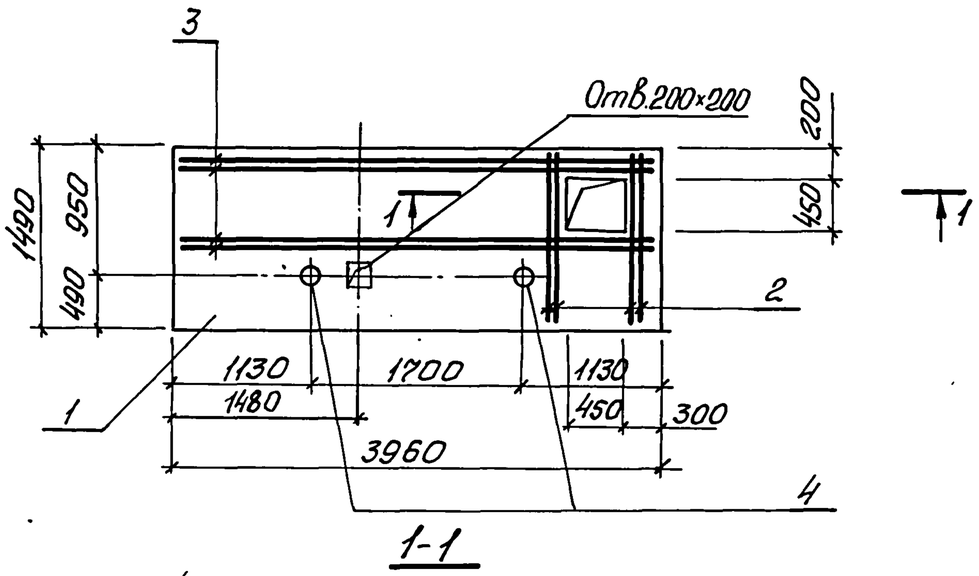

1-1

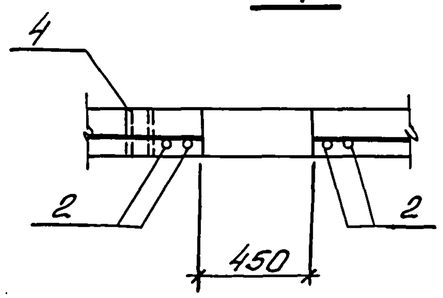

Поз.	Наименование	Кол.	Обозначение документа
1	Плита ПТ36-5	1	3.006.1-3/83 в.1-2
2	Ф14 А-III, ℓ=1450; 1,75кг	4	без черт.
3	Ф10 А-III, ℓ=3940; 2,45кг	4	без черт.
4	Труба 20×2,5, ℓ=80; 0,12кг	2	без черт.

Технические требования см. ТП 902-1-170.91-КЖ1.И.ТТ.
Арматура: класса А-III по ГОСТ 5781-82.*
Труба по ГОСТ 10704-76.*

Ведомость дополнительного расхода стали на элемент, кг

Марка элемента	Изделия арматурные					Общий расход
	Арматура класса А-III ГОСТ 5781-82					
	Ф10	Ф14			Итого	
П11	9,8	7,0			16,8	16,8

Привязан

Инв.№

Разраб.	Голосов		
Провер.	Мазалова		
Гл.спец.	Власенко		
Н.контр.	Сокольская		
Нач.отд.	Шейко		

ТП 902-1-170.91-КЖ1.И.11

Плита П11

Стадия	Лист	Листов
Р		1

Госстрой СССР
Союзводоканалниипроект
Харьковский
ВОДОКАНАЛПРОЕКТ

Инв.№ подл. | Подпись и дата | Взам. инв.№

25017-04 15
Формат А3

Альбом 4

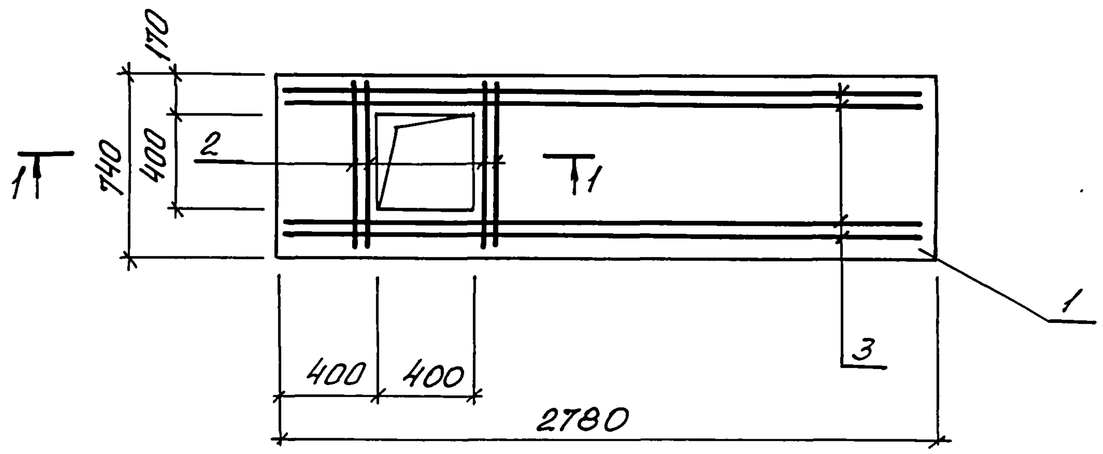

1-1

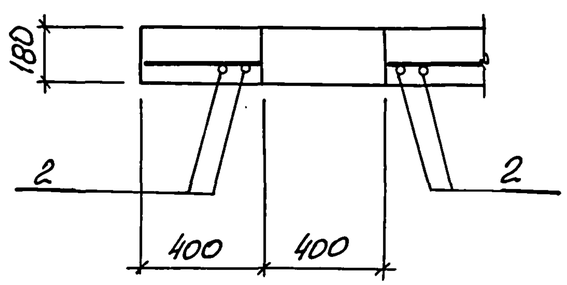

Поз.	Наименование	Кол.	Обозначение документа
1	Плита П24д-5	1	3.006.1-2.87. в.2
2	Ф14 А-III, ℓ=720; 0,87кг	4	без черт.
3	Ф10 А-III, ℓ=2760; 1,71кг	4	без черт.

Технические требования см. ТП 902-1-170.91-КЖ1.И.ТТ.
Арматура: класса А-III по ГОСТ 5781-82.*
Масса плиты 0,93 т.

Ведомость дополнительного расхода стали на элемент, кг

Марка элемента	Изделия арматурные. Арматура класса А-III ГОСТ 5781-82*					Общий расход
	Ф14	Ф10			Итого	
П12	3,48	6,84			10,32	10,32

Взам. инв.№ | Подпись и дата | Инв.№ подл.

Привязан

Инв.№

Разраб.	Голосов		
Провер.	Мазалова		
Гл.спец.	Власенко		
Н.контр.	Сокольская		
Нач.отд.	Шейко		

ТП 902-1-170.91—КЖ1.И.12

Плита П12

Стадия	Лист	Листов
Р		1

Госстрой СССР
Союзводоканалниипроект
Харьковский
ВОДОКАНАЛПРОЕКТ

25017-04 16

Формат А3

Альбом 4

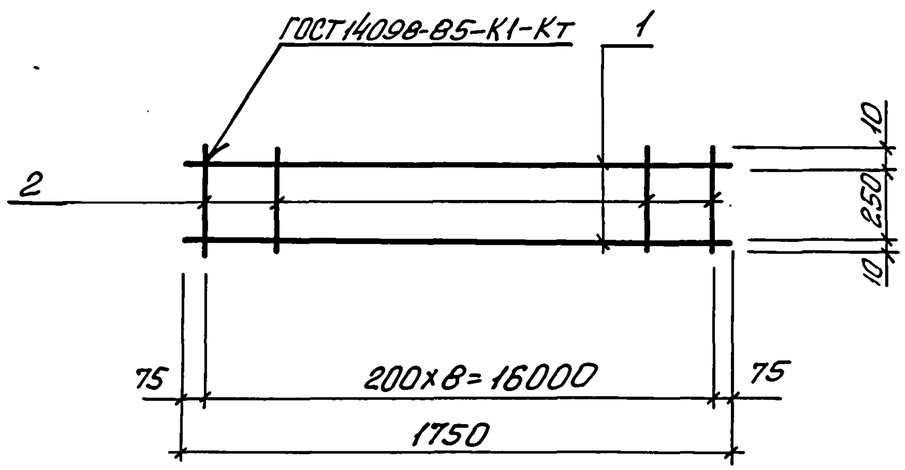

Марка каркаса	Поз.	Наименование	Кол.	Масса ед., кг	Масса каркаса, кг
КР4	1	Ф16 А-III, ℓ=1750	2	2,76	6,1
	2	Ф6 А-I, ℓ=270	9	0,06	

Технические требования см. ТП 902-1-170.91-КЖ1.И.ТТ.

Арматура: класса А-I, А-III по ГОСТ 5781-82*

Взам. инв.№ | Подпись и дата | Инв.№ подл.

Привязан

Инв.№

Разраб.	Голосов		
Провер.	Мазалова		
Гл.спец.	Власенко		
Н.контр.	Сокольская		
Нач.отд.	Шейко		

ТП 902-1-170.91-КЖ1.И.13

Каркас КР4

Стадия	Лист	Листов
Р		1

Госстрой СССР
Союзводоканалниипроект
Харьковский водоканалпроект

Формат А4

Ведомость дополнительного расхода стали на элемент, кг

Марка элемента	Изделия арматурные			
	Арматура класса А-III ГОСТ 5781-82*			
	Ф12			Итого
П3	29,6			29,6
П4	48,0			48,0
ОП1				

Продолжение ведомости

Изделия закладные									Общий расход
Арматура класса А-III ГОСТ 5781-82*			Прокат марки Ст3кп3-1, Ст3пс5-1 ГОСТ 103-76						
Ф10	Ф12	Итого	-δ6	-δ8	-δ10			Итого	
1,2		1,2	2,4					2,4	33,2
1,2		1,2	2,4					2,4	51,6
	0,6	0,6		1,9	0,8			2,7	3,3

Взам. инв.№ | Подпись и дата | Инв.№ подл.

Привязан

Инв.№

Разраб.	Голосов		
Провер.	Мазалова		
Гл.спец.	Власенко		
Н.контр.	Сокольская		
Нач.отд.	Шейко		

ТП 902-1-170.91-КЖ1.И. РС2

Ведомость расхода стали (П3, П4, ОП1)

Стадия	Лист	Листов
Р		1

Госстрой СССР
Союзводоканалниипроект
Харьковский водоканалпроект

25017-04 17

Формат А4

Альбом 4

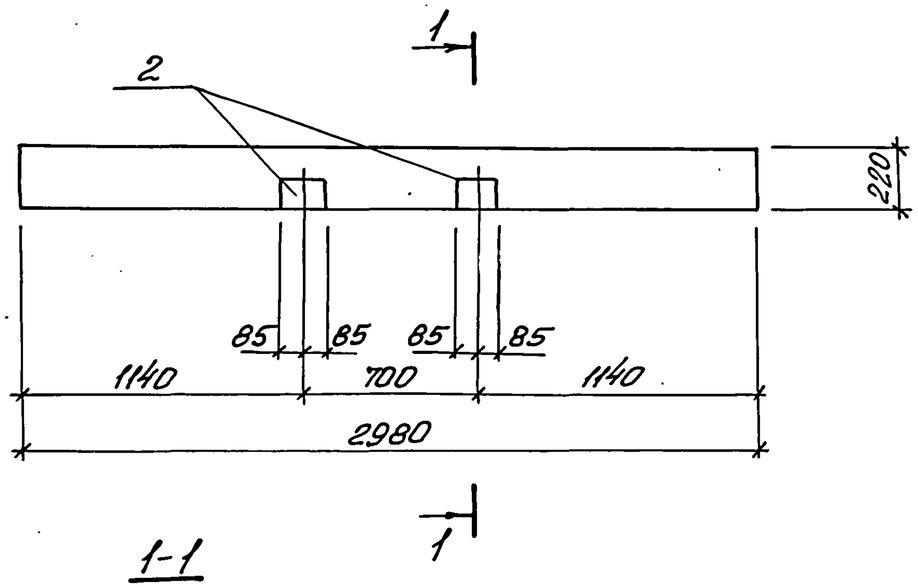

Поз.	Наименование	Кол.	Обозначение документа
1	6ПП-30-13	1	1.038.1-1 В.1
2	Изделие закладное МН4	2	902-1-170.91-КЖ1.И.37
3	Бетон класса В25 $м^3$	2,5	
	W4, F ☐		

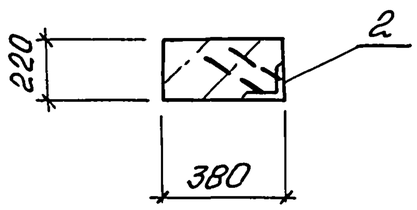

Технические требования см. 902-1-170.91-КЖ1.И.ТТ

Масса перемычки 835 кг

Ведомость расхода стали на дополнительные закладные изделия на элемент, кг

Марка элемента	Изделия закладные					Общий расход
	Арматура класса		Прокат марки			
	А-III		Ст3 пс 5-1			
	ГОСТ 5781-82		ГОСТ 8509-86			
	ф16	Итого	∠140х10		Итого	
ПР1	2,0	2,0	3,6		3,6	5,6

Привязан

Инв. №

Разраб.	Голосов	
Провер.	Мазалова	
Гл.спец.	Власенко	
Н.контр.	Сокольская	
Нач.отд.	Шейко	

ТП 902-1-170.91-КЖ1.И.14

Перемычка ПР1

Стадия	Лист	Листов
Р		1

Госстрой СССР Союзводоканалниипроект Харьковский водоканалпроект

25017-04 18

Формат А3

Взам. инв. № | Подпись и дата | Инв. № подл.

Альбом 4

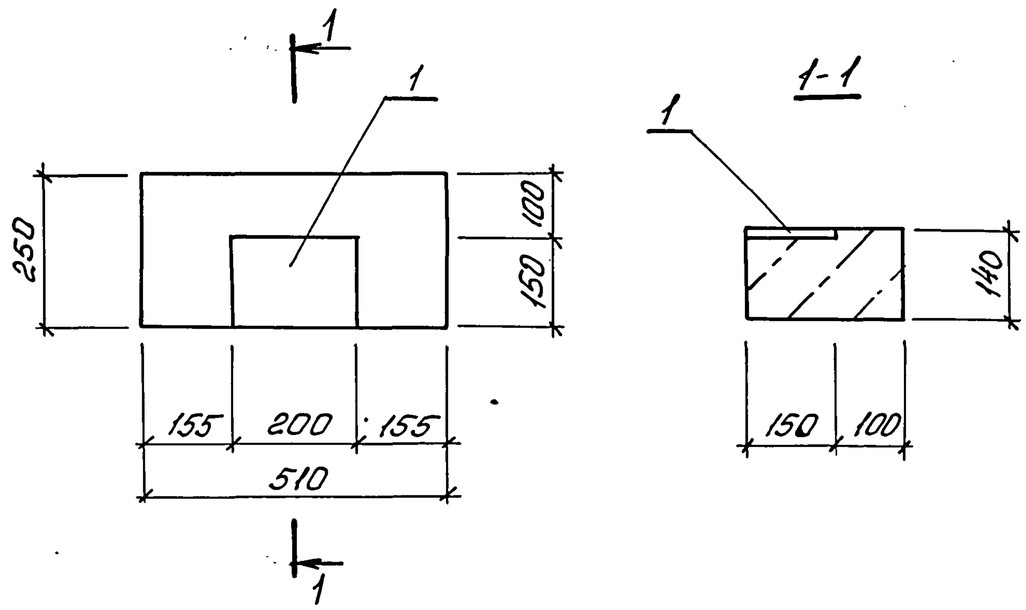

Поз.	Наименование	Кол.	Обозначение документа
1	Изделие закладное МН114-6	1	1.400-15 Вып. 1
2	Бетон класса В12,5 $м^3$	0,3	

Опорную подушку выполнить в опалубке ОП5,2-Т серии 1.22,5-2.

Масса опорной подушки 50кг

Привязан

Инв. №

Разраб.	Голосов		
Провер.	Мазалова		
Гл.спец.	Власенко		
Н.контр.	Сокольская		
Нач.отд.	Шейко		

ТП 902-1-170.91- КЖ1.И. 15

Опорная подушка ОП1

Стадия	Лист	Листов
Р		1

Госстрой СССР Союзводоканалниипроект Харьковский ВОДОКАНАЛПРОЕКТ

Формат А4

Взам. инв. № | Подпись и дата | Инв. № подл.

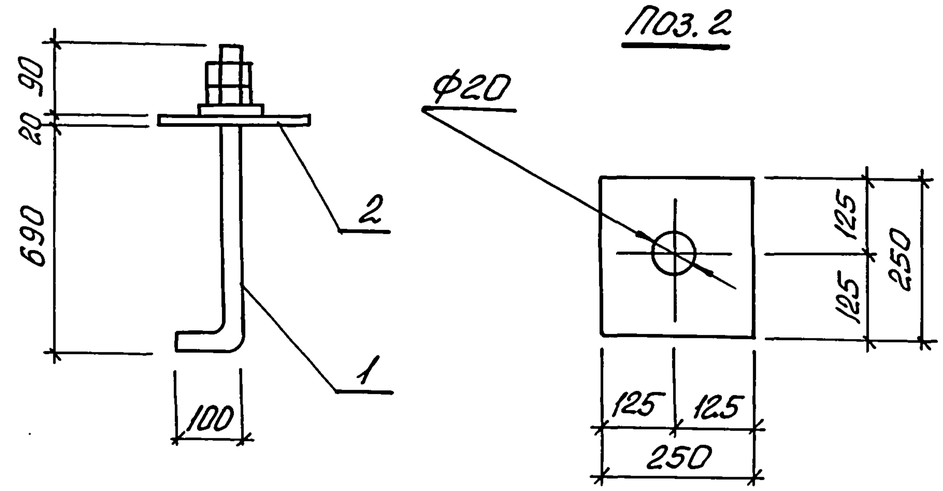

Поз.	Наименование	Кол.	Масса ед., кг	Масса МН
1	Болт $\frac{5М16х900\ Ст3пс3-1}{ГОСТ24379.1-80}$	1	1,45	17,15
2	Полоса $\frac{-20х250\ ГОСТ82-70}{Ст3пс5\ ГОСТ14637-79}$	1	15,7	

Технические требования см. ТП902-1-170.91-КЖ1.И.ТТ

Привязан

Инв. №

Разраб.	Голосов		
Провер.	Мазалова		
Гл.спец.	Власенко		
Н.контр.	Сокольская		
Нач.отд.	Шейко		

ТП 902-1-170.91- КЖ1.И. 16

Изделие закладное МН2

Стадия	Лист	Листов
Р		1

Госстрой СССР Союзводоканалниипроект Харьковский ВОДОКАНАЛПРОЕКТ

25017-04 19

Формат А4

Взам. инв. № | Подпись и дата | Инв. № подл.

Альбом 4

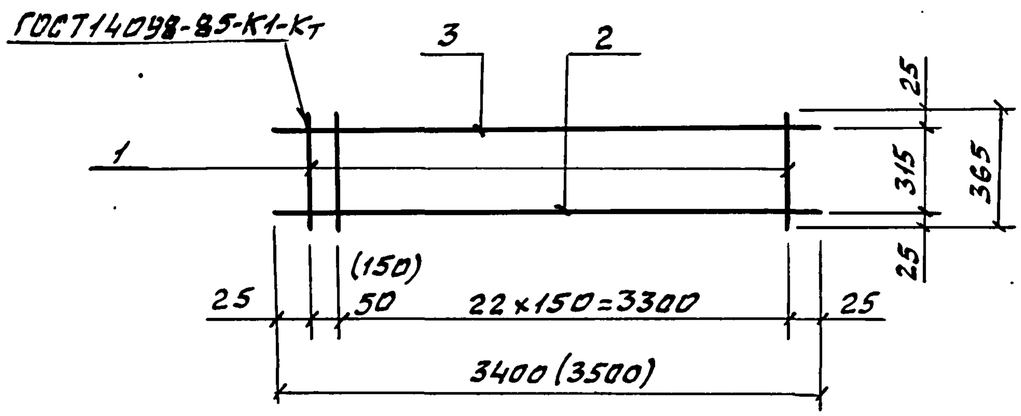

Марка	Поз.	Наименование	Кол.	Масса ед., кг	Масса каркаса кг
КР1	1	Ф10 А-III, ℓ=365	24	0,23	13,0 (13,2)
	2	Ф16 А-III, ℓ=3400(3500)	1	5,4(5,5)	
	3	Ф10 А-III, ℓ=3400(3500)	1	2,1(2,2)	

Технические требования см. ТП902-1-170.91-КЖ1.И.ТТ.
Арматура: класса А-I и А-III по ГОСТ 5781-85*.
Обозначения в скобках для перегородки толщ. 200мм.

Взам. инв. №
Подп. и дата
Инв. № подл.

Привязан

Инв. №

Инж. I к.	Соколовская		
Разраб.	Шильмовер		
Провер.	Мазалова		
Гл. спец.	Власенко		
Н. контр.	Сокольская		
Нач. отд.	Щейко		

ТП 902-1-170.91-КЖ1.И.17

Каркас КР1

Стадия	Лист	Листов
Р		1

Госстрой СССР Союзводоканалниипроект Харьковский Водоканалпроект

Формат А4

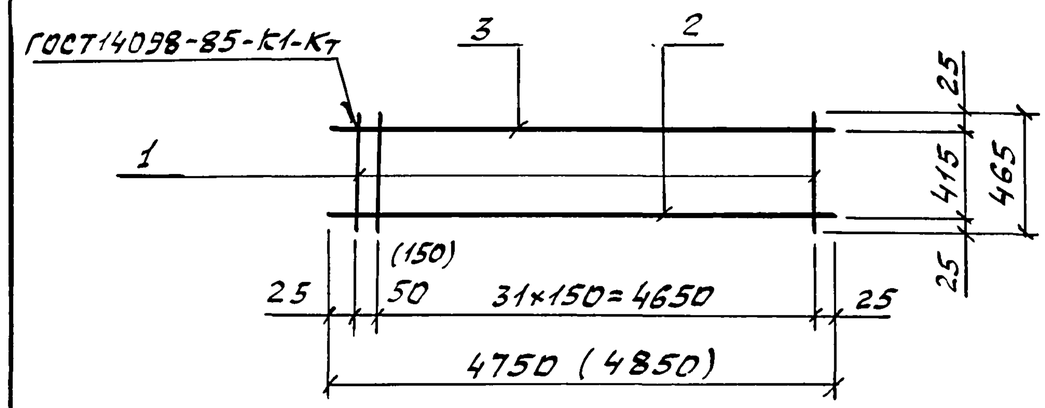

Марка каркаса	Поз.	Наименование	Кол.	Масса ед., кг	Масса каркаса кг
КР2	1	Ф10 А-III, ℓ=465	33	0,29	35,31 (35,87)
	2	Ф25 А-III, ℓ=4750 (4850)	1	18,24 (18,6)	
	3	Ф16 А-III, ℓ=4750 (4850)	1	7,5 (7,7)	

Технические требования см. ТП902-1-170.91-КЖ1.И.ТТ.
Арматура: класса А-I и А-III по ГОСТ 5781-85*.
Обозначения в скобках для перегородки толщ. 200мм.

Взам. инв. №
Подп. и дата
Инв. № подл.

Привязан

Инв. №

Инж. I к.	Соколовская		
Разраб.	Шильмовер		
Провер.	Мазалова		
Гл. спец.	Власенко		
Н. контр.	Сокольская		
Нач. отд.	Щейко		

ТП902-1-170.91-КЖ1.И.18

Каркас КР2

Стадия	Лист	Листов
Р		1

Госстрой СССР Союзводоканалниипроект Харьковский Водоканалпроект

Альбом 4

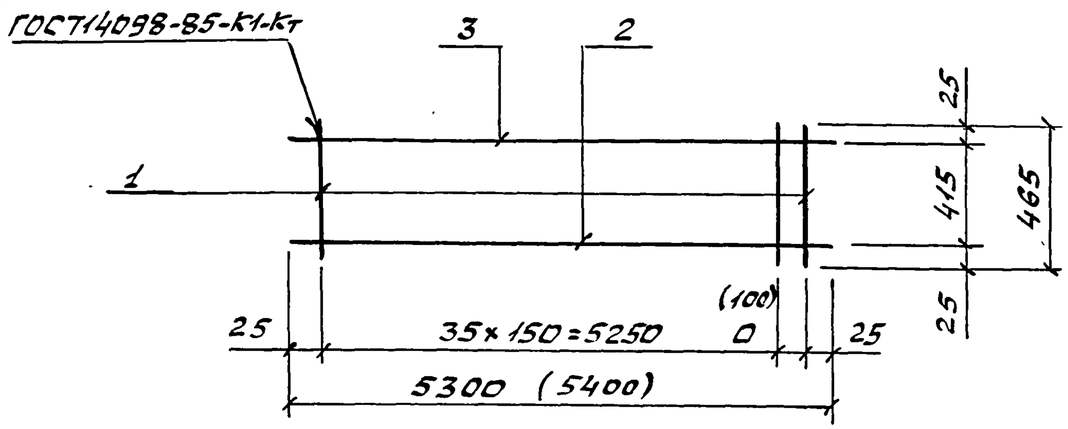

Марка	Поз.	Наименование	Кол.	Масса ед., кг	Масса каркаса, кг
КР3	1	Ф10 А-III, ℓ=465	35(36)	0,29	38,87 (39,45)
	2	Ф25 А-III, ℓ=5300(5400)	1	20,35(20,7)	
	3	Ф16 А-III, ℓ=5300(5400)	1	8,37(8,6)	

Технические требования см. ТП902-1-170.91-КЖ1.И.ТТ.
Арматура: класса А-I и А-III по ГОСТ5781-85*.
Обозначения в скобках для перегородки толщ. 200 мм.

Взам. инв. №

Подп. и дата

Инв. № подл.

Привязан

Инв. №

Инж. I к.	Соколовская		
Разраб.	Щильмовер		
Провер.	Мазалова		
Гл. спец.	Власенко		
Н. контр.	Сокольская		
Нач. отд.	Шейко		

ТП902-1-170.91-КЖ1.И.19

Каркас плоский КР3

Стадия	Лист	Листов
Р		1

Госстрой СССР Союзводоканалниипроект Харьковский Водоканалпроект

Формат А4

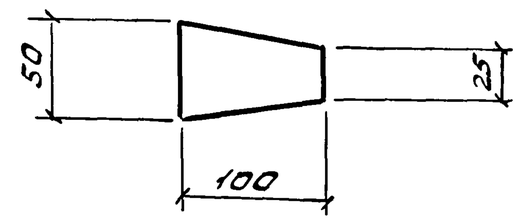

Изделие соединительное выполнить из полосы $\frac{8\times100\ ГОСТ\ 103-76^*}{Ст3кп3-1\ ГОСТ\ 535-88}$, ℓ=50

Масса: 0,31 кг

Взам. инв. №

Подп. и дата

Инв. № подл.

Привязан

Инв. №

Инж. I к.	Соколовская		
Разраб.	Щильмовер		
Провер.	Мазалова		
Гл. спец.	Власенко		
Н. контр.	Сокольская		
Нач. отд.	Шейко		

ТП902-1-170.91-КЖ1.И.20

Изделие соединительное МС1

Стадия	Лист	Листов
Р		1

Госстрой СССР Союзводоканалниипроект Харьковский Водоканалпроект

25017-04 21 Формат А4

Альбом 4

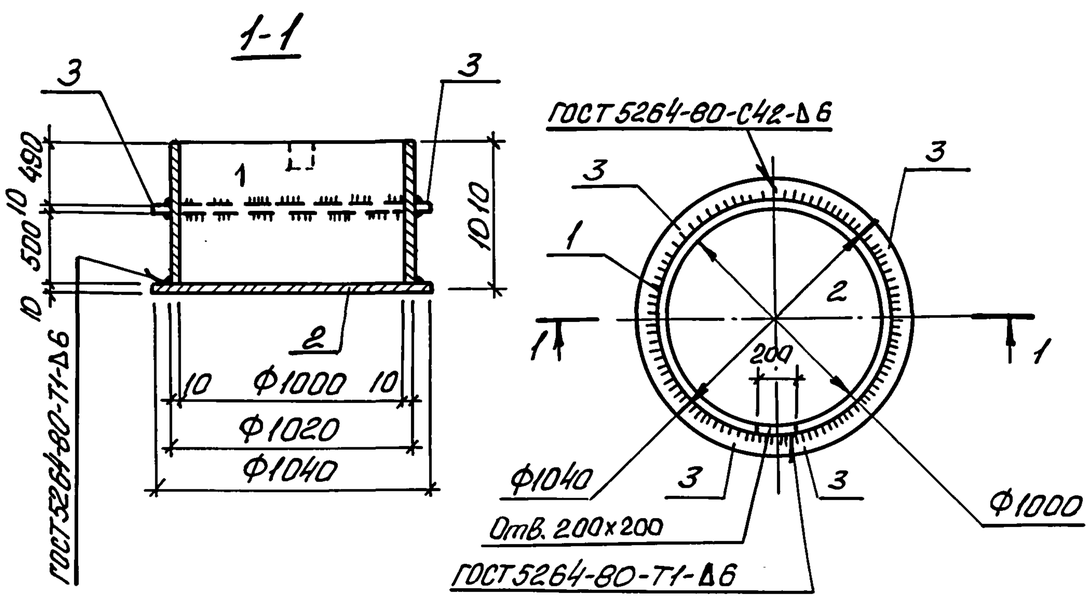

Поз.	Наименование	Кол.	Масса ед., кг	Масса изделия, кг
1	Труба Ф1020х10, ℓ=1000	1	249,2	318,7
2	δ10, ℓ= 1040	1	66,7	
3	δ10, ℓ= 510	4	0,7	

Технические требования см. ТП 902-1-170.91-КЖ1.И.ТТ.
Труба по ГОСТ 10704-76*.
Лист по ГОСТ 19903-74*

Взам. инв.№	Привязан			
Подпись и дата				
	Инв.N			
	Инж.I к.	Соколовская		
Инв.N подл.	Разраб.	Голосов		
	Провер.	Мазалова		
	Гл.спец.	Власенко		
	Н.контр.	Сокальская		
	Нач.отд.	Шейко		

ТП 902-1-170.91-КЖ1.И. 21

Изделие закладное МН3

Стадия	Лист	Листов
Р		1

Госстрой СССР Союзводоканалниипроект Харьковский ВОДОКАНАЛПРОЕКТ

Формат А4

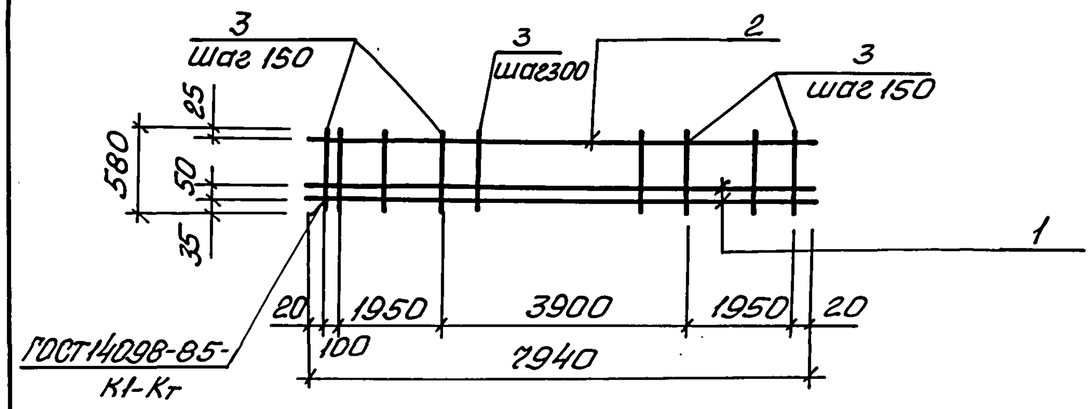

Марка каркаса	Поз.	Наименование	Кол.	Масса ед., кг	Масса каркаса, кг
КР5	1	Ф28 А-III, ℓ=7940	2	38,35	93,18
	2	12 А-III, ℓ=7940	1	7,05	
	3	8 А-I, ℓ=580	41	0,23	

Технические требования см. ТП902-1-170.91-КЖ1.И.ТТ.
Арматура: класса А-III, А-I по ГОСТ 5781-82*

Взам. инв.№	Привязан			
Подпись и дата				
	Инв.N			
	Инж.I к	Соколовская		
Инв.N подл.	Разраб.	Голосов		
	Провер.	Мазалова		
	Гл.спец.	Власенко		
	Н.контр.	Сокольская		
	Нач.отд.	Шейко		

ТП 902-1-170.91-КЖ1.И. 22

Каркас КР5

Стадия	Лист	Листов
Р		1

Госстрой СССР Союзводоканалниипроект Харьковский ВОДОКАНАЛПРОЕКТ

Альбом 4

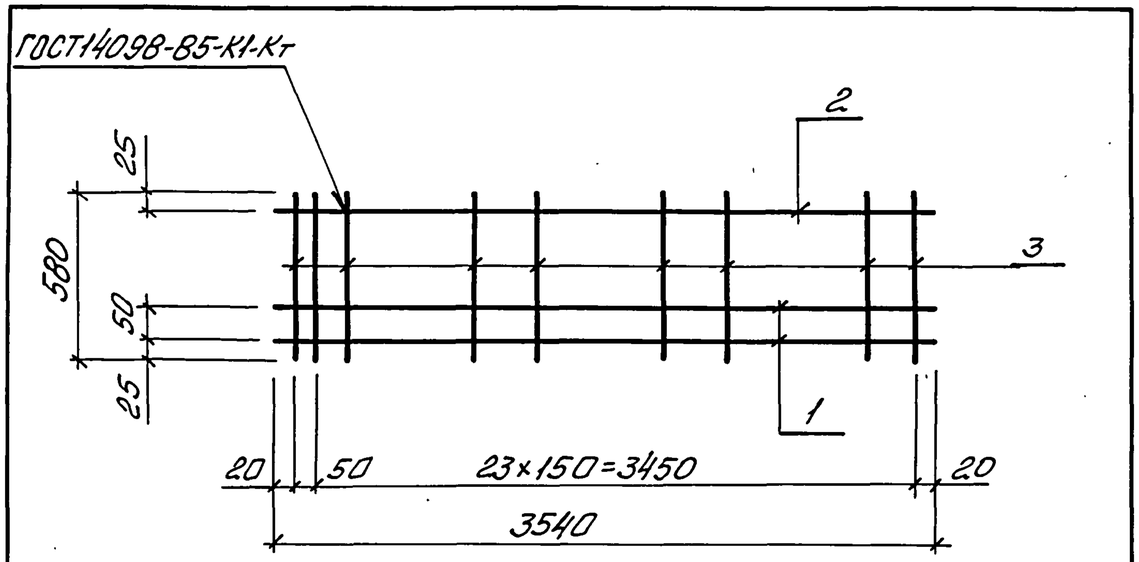

Марка каркаса	Поз.	Наименование	Кол.	Масса ед., кг	Масса каркаса, кг
КР6	1	Ф20 А-III, ℓ=3540	2	8,73	31,09
	2	Ф12 А-III, ℓ=3540	1	3,14	
	3	Ф8 А-I, ℓ=580	25	0,23	

Технические требования см. ТП 902-1-170.91-КЖ1.И.ТТ.

Арматура: классов А-I, А-III по ГОСТ 5781-82*

Взам. инв.№ | привязан

Подпись и дата | Инв.№

Инж.I к.	Соколовская	
Разраб.	Голосов	
Провер.	Мазалова	
Гл.спец.	Власенко	
Н.контр.	Сокольская	
Нач.отд.	Шейко	

Инв.№ подл.

ТП 902-1-170.91-КЖ1.И.23

Каркас КР6

Стадия	Лист	Листов
Р		1

Госстрой СССР Союзводоканалниипроект Харьковский водоканалпроект

Формат А4

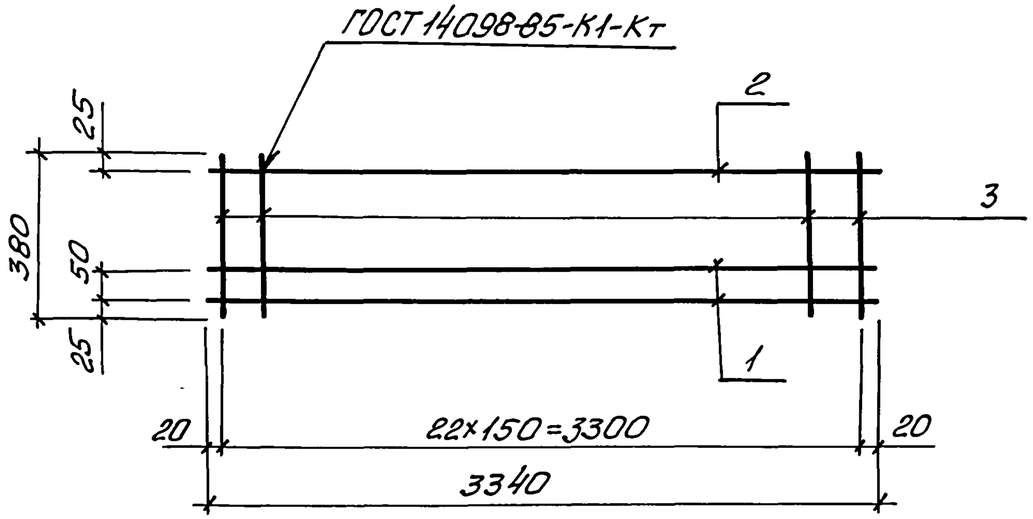

Марка каркаса	Поз.	Наименование	Кол.	Масса ед., кг	Масса каркаса, кг
КР7	1	Ф20 А-III, ℓ=3340	2	8,23	22,88
	2	Ф12 А-III, ℓ=3340	1	2,97	
	3	Ф8 А-I, ℓ=380	23	0,15	

Технические требования см. ТП 902-1-170.91-КЖ1.И.ТТ.

Арматура: классов А-I, А-III по ГОСТ 5781-82*

Взам. инв.№ | привязан

Подпись и дата | Инв.№

Инж.I к.	Соколовская	
Разраб.	Голосов	
Провер.	Мазалова	
Гл.спец.	Власенко	
Н.контр.	Сокольская	
Нач.отд.	Шейко	

Инв.№ подл.

ТП 902-1-170.91-КЖ1.И.24

Каркас КР7

Стадия	Лист	Листов
Р		1

Госстрой СССР Союзводоканалниипроект Харьковский водоканалпроект

Формат А4

Альбом 4

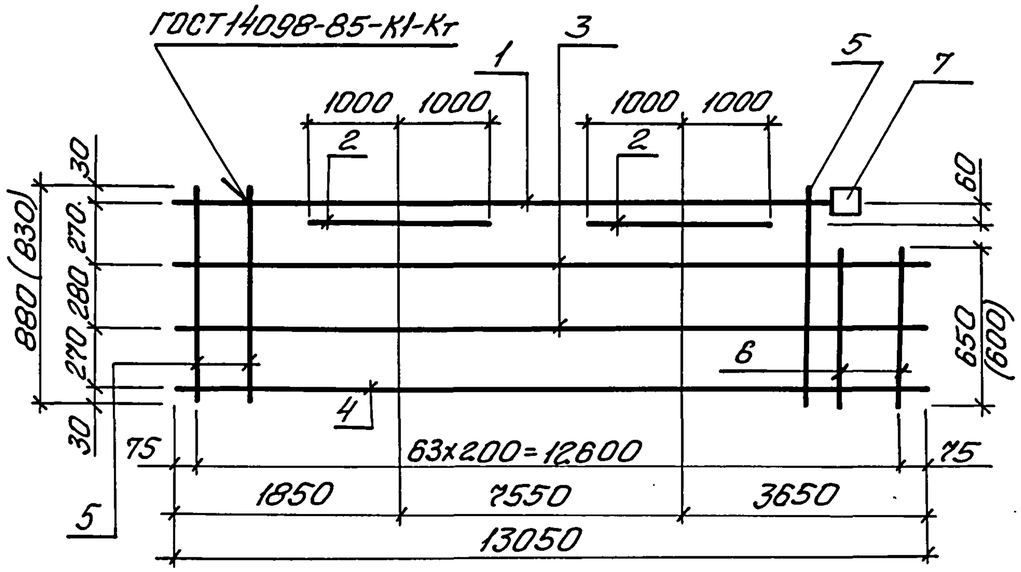

Марка каркаса	Поз.	Наименование	Кол.	Масса ед., кг	Масса каркаса, кг
КР8	1	Ф28 А-III, ℓ=12750	1	51,58	152,4 (150,54)
	2	Ф28 А-III, ℓ=2000	2	9,7	
	3	Ф10 А-III, ℓ=13050	2	7,1	
	4	Ф16 А-III, ℓ=13050	1	20,6	
	5	Ф10 А-III, ℓ=880(830)	64	0,55(0,52)	
	6	Ф10 А-III, ℓ=650(600)	2	0,4(0,38)	
	7	-60 x 10, ℓ=60	1	0,28	

Технические требования см ТП902-1-170.91-КЖ1.И.ТТ.

Арматура: класса А-III по ГОСТ 5781-82*.

Значения в скобках для открытого способа производства работ в сборно-монолитном варианте

Привязан

Инв. №

Инж. I к.	Соколовская	
Разраб.	Голосов	
Провер.	Мазалова	
Гл. спец.	Власенко	
Н. контр.	Сокольская	
Нач. отд.	Шейко	

ТП 902-1-170.91-КЖ1.И. 25

Каркас КР8

Стадия	Лист	Листов
Р		1

Госстрой СССР Союзводоканалниипроект Харьковский водоканалпроект

Формат А4

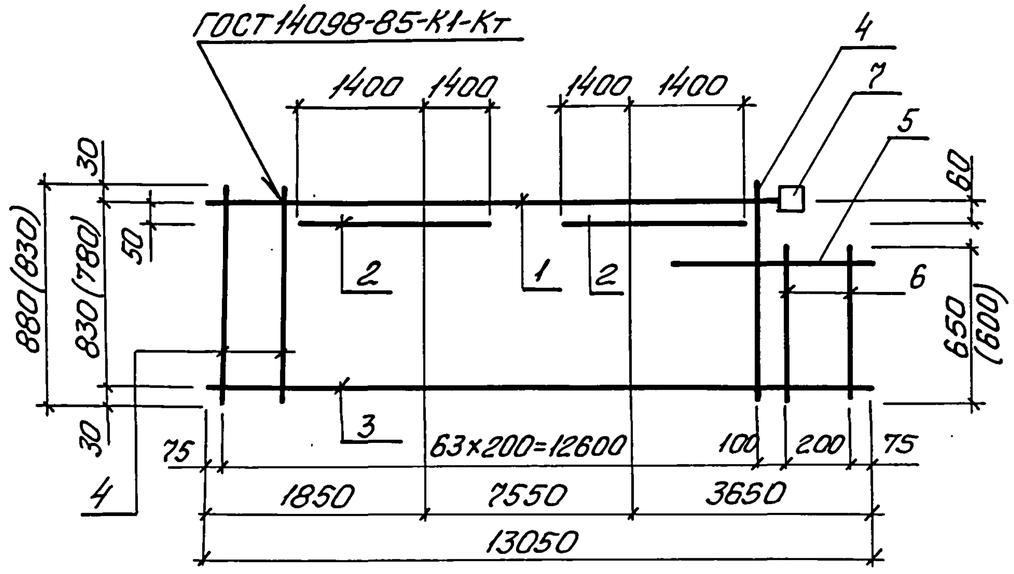

Марка каркаса	Поз.	Наименование	Кол.	Масса ед., кг	Масса каркаса, кг
КР9	1	Ф28 А-III, ℓ=12750	1	61,58	145,4 (143,54)
	2	Ф28 А-III, ℓ=2800	2	13,5	
	3	Ф16 А-III, ℓ=13050	1	20,6	
	4	Ф10 А-III, ℓ=880(830)	64	0,55(0,52)	
	5	Ф16 А-III, ℓ=1000	1	1,6	
	6	Ф10 А-III, ℓ=650(600)	2	0,4(0,38)	
	7	-60x10, ℓ=60	1	0,28	

Технические требования см. ТП 902-1-170.91-КЖ1.И.ТТ.

Арматура: класса А-III по ГОСТ 5781-82*.

Значения в скобках для открытого способа производства работ в сборно-монолитном варианте

Привязан

Инв. №

Инж. I к.	Соколовская	
Разраб.	Голосов	
Провер.	Мазалова	
Гл. спец.	Власенко	
Н. контр.	Сокольская	
Нач. отд.	Шейко	

ТП 902-1-170.91-КЖ1.И. 26

Каркас КР9

Стадия	Лист	Листов
Р		1

Госстрой СССР Союзводоканалниипроект Харьковский водоканалпроект

25017-04 24

Формат А4

Альбом 4

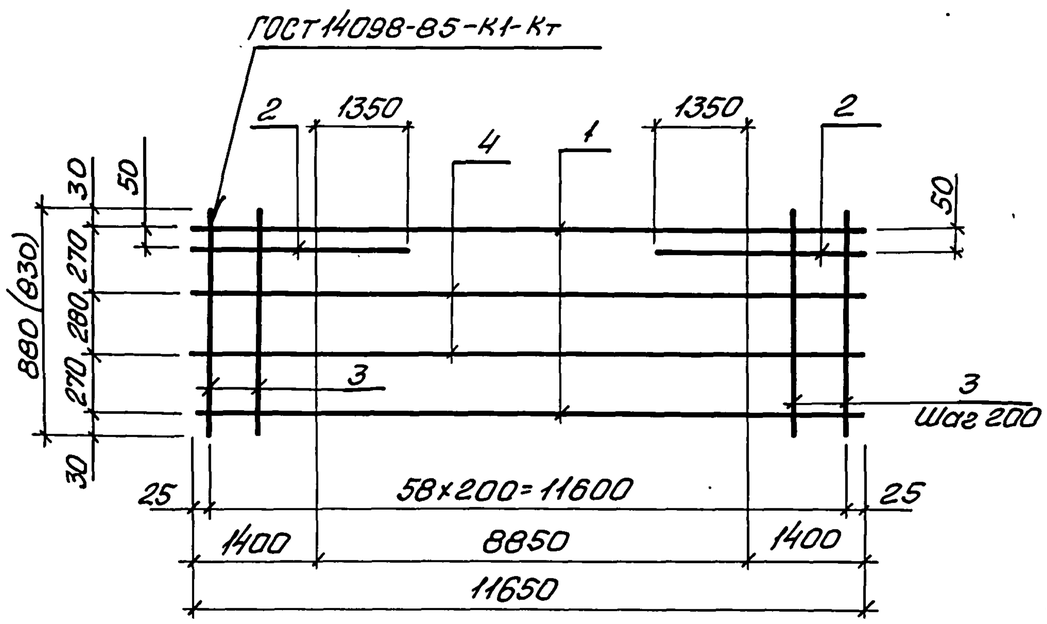

Марка каркаса	Поз.	Наименование	Кол.	Масса ед., кг	Масса каркаса, кг
КР10	1	Ф20 А-III, ℓ=11650	2	28,8	118,0 (116,2)
	2	Ф20 А-III, ℓ=2750	2	6,8	
	3	Ф10 А-III, ℓ=880(830)	59	0,55(0,52)	
	4	Ф10 А-III, ℓ=11650	2	7,2	
КР11		Поз. 1...3 по КР10			103,6 (101,8)

Технические требования см. ТП 902-1-170.91-КЖ1.И. ТТ.

Арматура: класса А-III по ГОСТ 5781-82*.

Значения в скобках для открытого способа производства работ

Привязан

Инв. №

Инж. I к.	Соколовская		
Разраб.	Голосов		
Провер.	Мазалова		
Гл. спец.	Власенко		
Н. контр.	Сокольская		
Нач. отд.	Шейко		

ТП 902-1-170.91.-КЖ1.И. 27

Каркас КР10, КР11

Стадия	Лист	Листов
Р		1

Госстрой СССР Союзводоканалниипроект Харьковский ВОДОКАНАЛПРОЕКТ

Взам. инв. № | Подпись и дата | Инв. № подл.

Формат А4

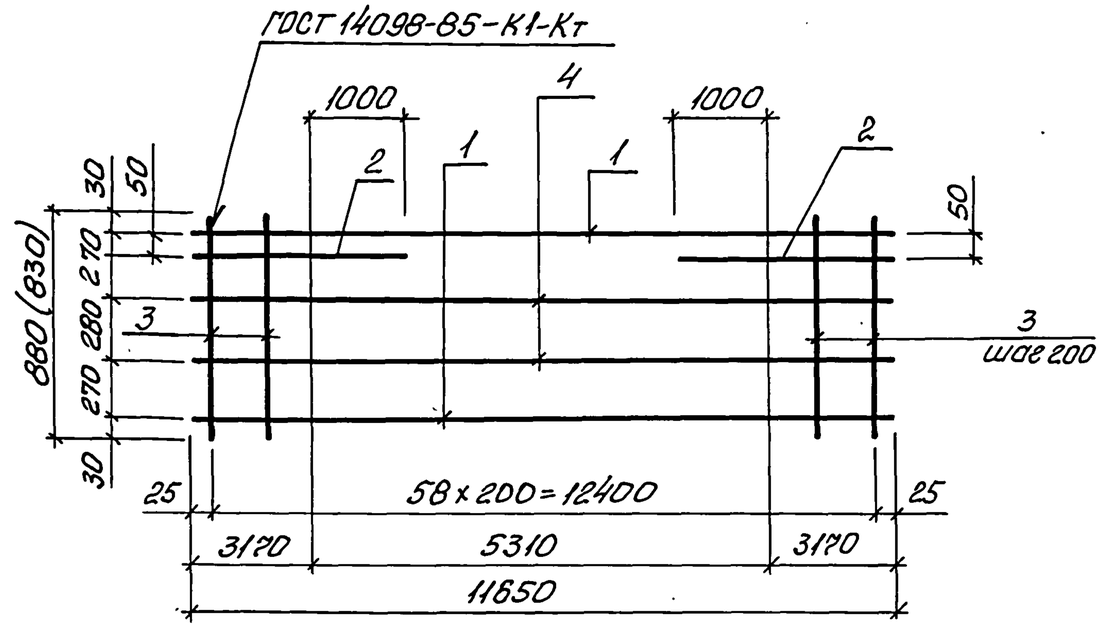

Марка каркаса	Поз.	Наименование	Кол.	Масса ед., кг	Масса каркаса, кг
КР12	1	Ф20 А-III, ℓ=11650	2	28,8	126,0 (124,2)
	2	Ф20 А-III, ℓ=4370	2	10,8	
	3	Ф10 А-III, ℓ=880(830)	59	0,55(0,52)	
	4	Ф10 А-III, ℓ=11650	2	7,2	
КР13		поз. 1...3 по КР12			111,6 (109,8)

Технические требования см. ТП 902-1-170.91-КЖ1.И. ТТ.

Арматура: класса А-III по ГОСТ 5781-82*

Привязан

Инв. №

Инж. I к.	Соколовская		
Разраб.	Голосов		
Провер.	Мазалова		
Гл. спец.	Власенко		
Н. контр.	Сокольская		
Нач. отд.	Шейко		

ТП 902-1-170.91-КЖ1.И. 28

Каркас КР12, КР13

Стадия	Лист	Листов
Р		1

Госстрой СССР Союзводоканалниипроект Харьковский ВОДОКАНАЛПРОЕКТ

Взам. инв. № | Подпись и дата | Инв. № подл.

25017-04 25

Формат А4

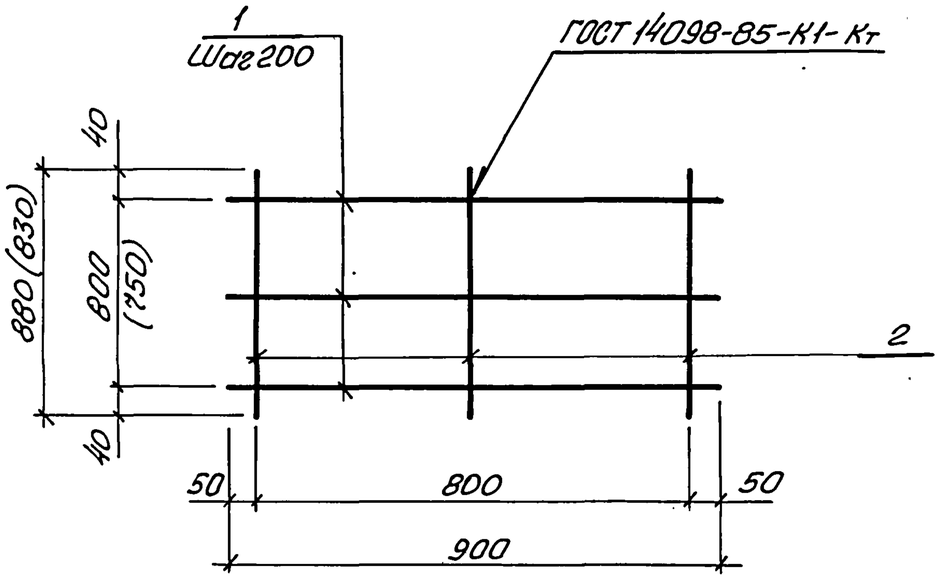

Марка сетки	Поз.	Наименование	Кол.	Масса ед., кг	Масса сетки, кг
С2	1	Ф6 А-III, ℓ=900	5	0,19	1,9 (1,85)
	2	Ф6 А-III, ℓ=880 (830)	5	0,19(0,18)	

Технические требования см. ТП 902-1-170.91-КЖ1.И.

Арматура: класса А-III по ГОСТ 5781-82*.

Значения в скобках для открытого способа производства работ в сборно-монолитном варианте

Привязан

Инв. N

Взам. инв. N | Подпись и дата | Инв. N подл.

Разраб.	Голосов	
Провер.	Мазалова	
Гл.спец.	Власенко	
Н.контр.	Сокольская	
Нач.отд.	Шейко	

ТП 902-1-170.91-КЖ1.И.29

Сетка С2

Стадия	Лист	Листов
Р		1

Госстрой СССР Союзводоканалниипроект Харьковский водоканалпроект

Формат А4

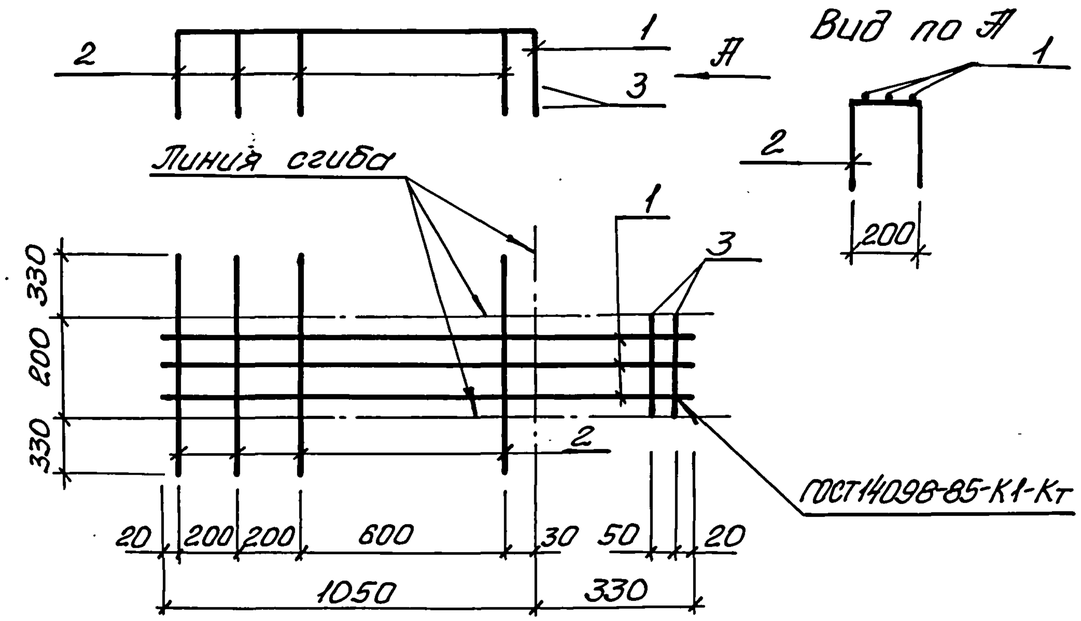

Марка сетки	Поз.	Наименование	Кол.	Масса ед., кг	Масса сетки, кг
С1	1	Ф8 А-III, ℓ=1380	3	0,54	3,1
	2	Ф8 А-III, ℓ=860	4	0,34	
	3	Ф6 А-I, ℓ=200	2	0,046	

Технические требования см. ТП 902-1-170.91-КЖ1.И.ТТ.

Арматура: классов А-I и А-III по ГОСТ 5781-82*

Привязан

Инв. №

Взам. инв. N | Подпись и дата | Инв. N подл.

Разраб.	Голосов	
Провер.	Мазалова	
Гл.спец.	Власенко	
Н.контр.	Сокольская	
Нач.отд.	Шейко	

ТП 902-1-170.91-КЖ1.И.30

Сетка С1

Стадия	Лист	Листов
Р		1

Госстрой СССР Союзводоканалниипроект Харьковский водоканалпроект

Формат А4

Альбом 4

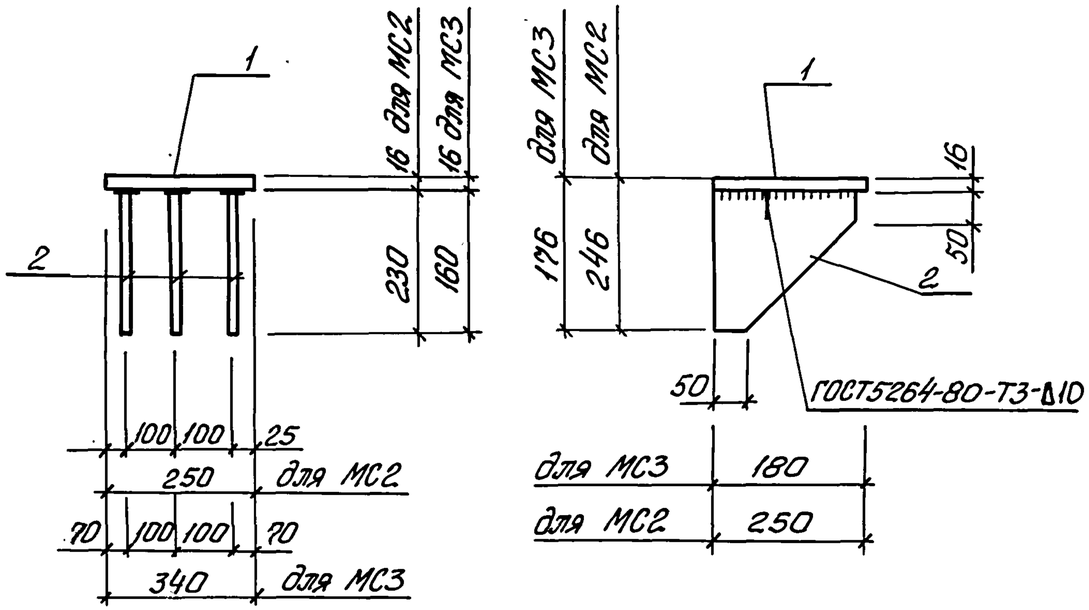

Марка	Поз.	Наименование	Кол.	Масса ед., кг	Масса изделия, кг
МС2	1	- 16×250; ℓ=250	1	7,85	21,71
	2	- 16×230; ℓ=230	3	4,62	
МС3	1	- 16×340; ℓ=180	1	7,7	18,2
	2	- 16×160; ℓ=160	3	3,5	

Технические требования см. ТП901-1-170.91-КЖ1.И.ТТ.

Полоса: по ГОСТ 82-70*

Взам. инв.№

Подпись и дата

Инв.№ подл.

Привязан

Инв.№

Разраб.	Шильмовер	
Провер.	Мазалова	
Гл.спец.	Власенко	
Н.контр.	Сокольская	
Нач.отд.	Шейко	

ТП 902-1-170.91-КЖ1.И.31

Изделие соединительное МС2, МС3

Стадия	Лист	Листов
Р		1

Госстрой СССР Союзводоканалниипроект Харьковский водоканалпроект

Формат А4

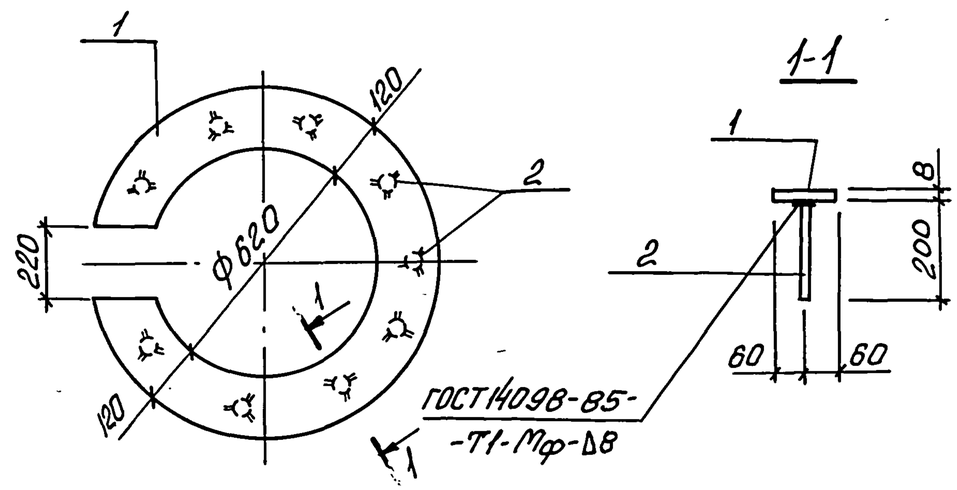

Марка	Поз.	Наименование	Кол.	Масса ед., кг	Масса изделия, кг
МН1	1	-8×850, ℓ=850	1	45,37	46,72
	2	Ф10 А-III, ℓ=200	11	0,12	

Технические требования см. ТП901-1-170.91-КЖ1.И.ТТ.

Полоса: по ГОСТ 19903-74*.

Арматура: класса А-III по ГОСТ 5781-82*

Взам. инв.№

Подпись и дата

Инв.№ подл.

Привязан

Инв.№

Разраб.	Шильмовер	
Провер.	Мазалова	
Гл.спец.	Власенко	
Н.контр.	Сокольская	
Нач.отд.	Шейко	

ТП 902-1-170.91-КЖ1.И.32

Изделие закладное МН1

Стадия	Лист	Листов
Р		1

Госстрой СССР Союзводоканалниипроект Харьковский водоканалпроект

Формат А4

Альбом 4

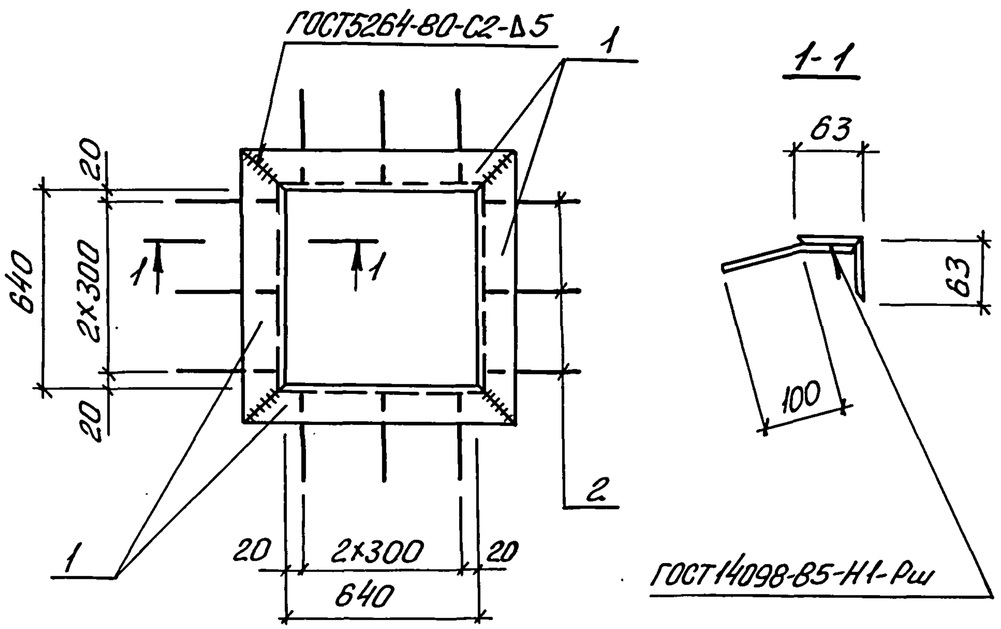

Марка изделия закладного	Поз.	Наименование	Кол.	Масса ед., кг	Масса изделия закладного, кг
МН5	1	∠63×5, ℓ=766	4	3,36	14,52
	2	Ф10 А-III, ℓ=150	12	0,09	

Технические требования ст. ТП902-1-170.91-КЖ1.И.ТТ.
Арматура: класса А-III по ГОСТ 5781-82*.
Уголок по ГОСТ 8509-86.

Взам. инв. № | Подпись и дата | Инв. № подл.

Привязан

Инв. №

Разраб.	Голосов		
Провер.	Мазалова		
Гл.спец.	Власенко		
Н.контр.	Сокольская		
Нач.отд.	Шейко		

ТП 902-1-170.91-КЖ1.И. 33

Изделие закладное МН5

Стадия	Лист	Листов
Р		1

Госстрой СССР Союзводоканалниипроект Харьковский водоканалпроект

Формат А4

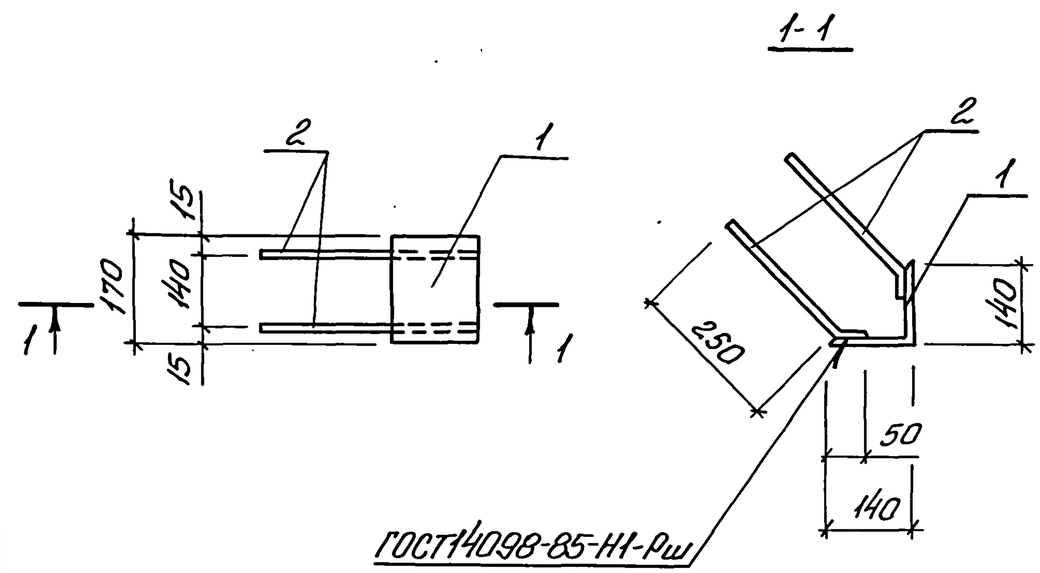

Марка изделия закладного	Поз.	Наименование	Кол.	Масса ед., кг	Масса изделия закладного, кг
МН4	1	∠140×10, ℓ=170	1	3,6	5,6
	2	Ф16 А-III, ℓ=310	4	0,5	

Технические требования ст. ТП902-1-170.91-КЖ1.И.ТТ.
Арматура: класса А-III по ГОСТ 5781-82*.
Уголок по ГОСТ 8509-86

Взам. инв. № | Подпись и дата | Инв. № подл.

Привязан

Инв. №

Разраб.	Голосов		
Провер.	Мазалова		
Гл.спец.	Власенко		
Н.контр.	Сокольская		
Нач.отд.	Шейко		

ТП 902-1-170.91-КЖ1.И.34

Изделие закладное МН4

Стадия	Лист	Листов
Р		1

Госстрой СССР Союзводоканалниипроект Харьковский водоканалпроект

Формат А4

Альбом 4

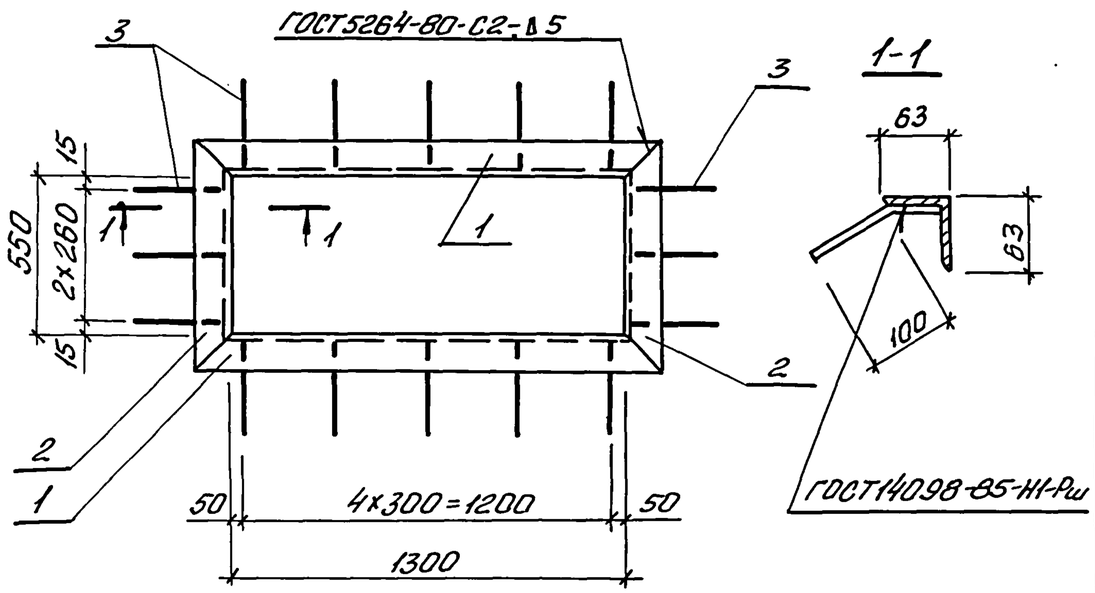

Марка изделия закладного	Поз.	Наименование	Кол.	Масса ед., кг	Масса изделия закладного, кг
МН6	1	∠63×5, ℓ=1426	2	6,95	21,84
	2	∠63×5, ℓ=676	2	3,25	
	3	Ф10 А-III, ℓ=150	16	0,09	

Технические требования см. ТП 902-1-170.91-КЖ1.И.ТТ.
Арматура: класса А-III по ГОСТ 5781-82*.
Уголок по ГОСТ 8509-86

Привязан

Инв.№

Разраб.	Голосов		
Провер.	Мазалова		
Гл.спец.	Власенко		
Н.контр.	Сокальская		
Нач.отд.	Шейко		

ТП 902-1-170.91-КЖ1.И.35

Изделие закладное МН6

Стадия	Лист	Листов
Р		1

Госстрой СССР Союзводоканалниипроект Харьковский ВОДОКАНАЛПРОЕКТ

Формат А4

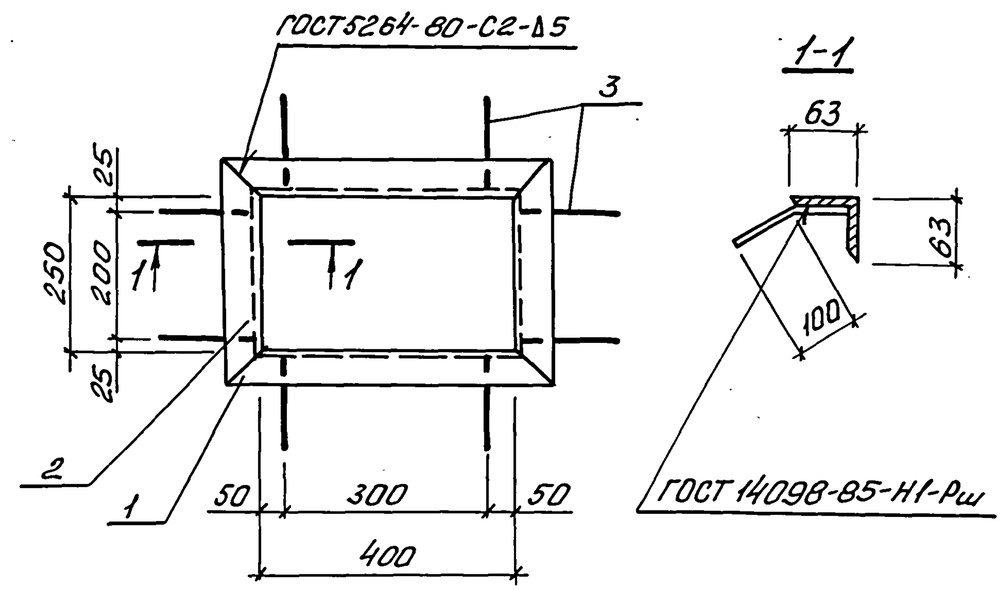

Марка изделия закладного	Поз.	Наименование	Кол.	Масса ед., кг	Масса изделия закладного, кг
МН7	1	∠63×5, ℓ=526	2	2,56	9,44
	2	∠63×5, ℓ=376	2	1,8	
	3	Ф10 А-III, ℓ=150	8	0,09	

Технические требования см. ТП 902-1-170.91-КЖ1.И.ТТ.
Арматура: класса А-III по ГОСТ 5781-82*.
Уголок по ГОСТ 8509-86

Привязан

Инв.№

Разраб.	Голосов		
Провер.	Мазалова		
Гл.спец.	Власенко		
Н.контр.	Сокольская		
Нач.отд.	Шейко		

ТП 902-1-170.91-КЖ1.И.36

Изделие закладное МН7

Стадия	Лист	Листов
Р		1

Госстрой СССР Союзводоканалниипроект Харьковский ВОДОКАНАЛПРОЕКТ

Формат А4

Альбом 4

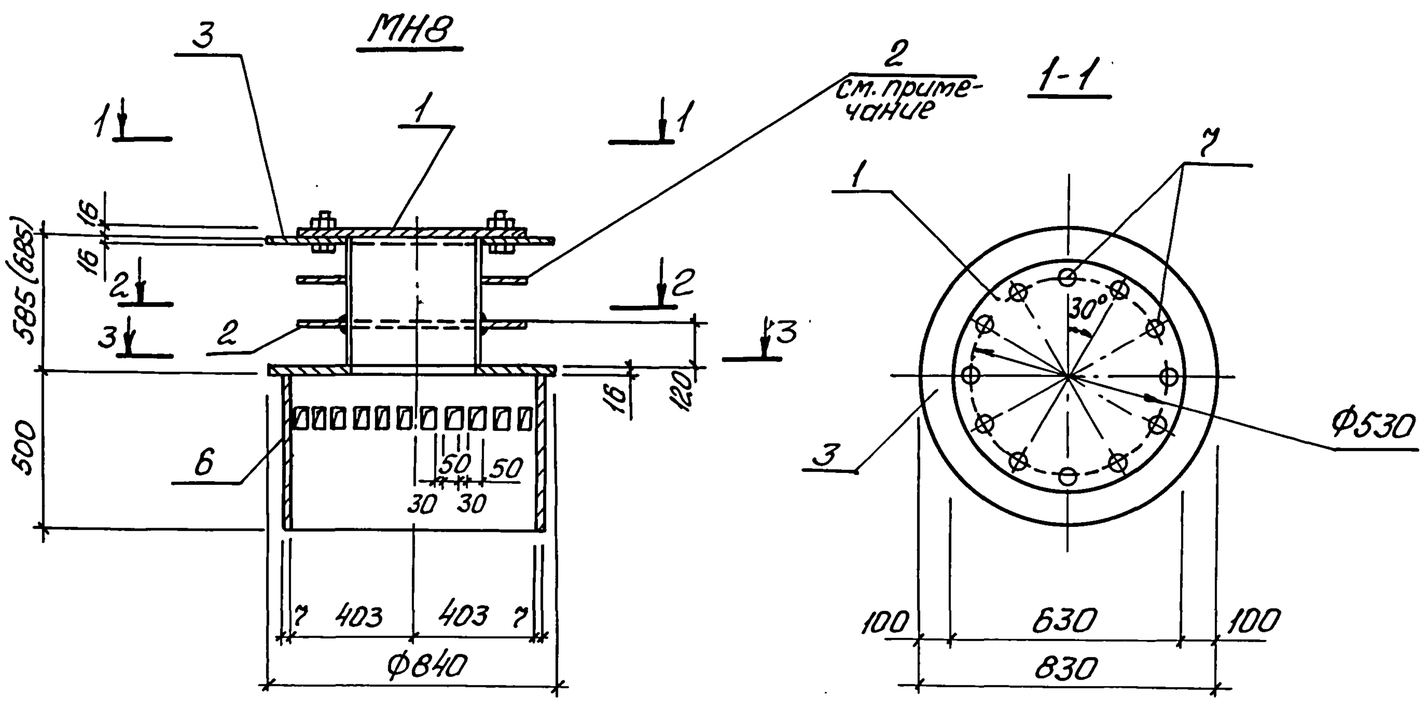

Марка изделия	Поз.	Наименование	Кол.	Масса ед., кг	Масса изделия, кг
МН8	1	-16, ℓ=630	1	50,2	413,86 (424,16)
	2	-10, ℓ=630	2	31,2	
	3	-16, ℓ=830	1	87,2	
	4	-16, ℓ=840	1	89,3	
	5	Труба Ф426, ℓ=585 (685)	1	54,1 (63,4)	
	6	Труба Ф820, ℓ=500	1	70,1	
	7	Болт М16×60	12	0,13	

Технические требования см. ТП902-1-170.91-КЖ1.И.ТТ.
Лист по ГОСТ 19904-73*.
Труба по ГОСТ 10704-76*.
Болт по ГОСТ 7798-70*

1. Значения в скобках для толщины днища 600мм
2. Фланец поз. 2 установить без приварки к поз. 5

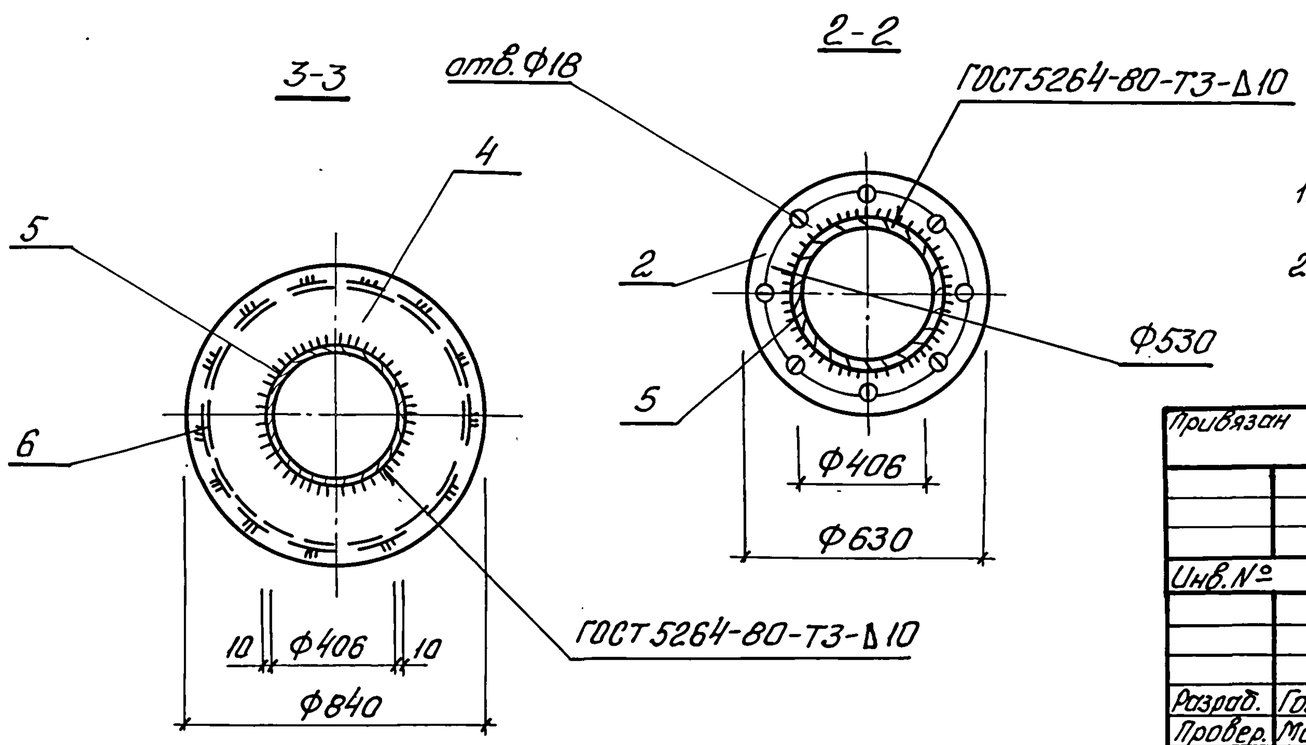

Привязан

Инв. №

Разраб.	Голосов		
Провер.	Мазалова		
Гл.спец.	Власенко		
Н.контр.	Сокольская		
Нач.отд.	Шейко		

ТП 902-1-170.91-КЖ1.И.37

Изделие закладное МН8

Стадия	Лист	Листов
Р		1

Госстрой СССР Союзводоканалниипроект Харьковский ВОДОКАНАЛПРОЕКТ

Взам. инв. № | Подпись и дата | Инв. № подл.

25017-04 30

Формат А3

Альбом 4

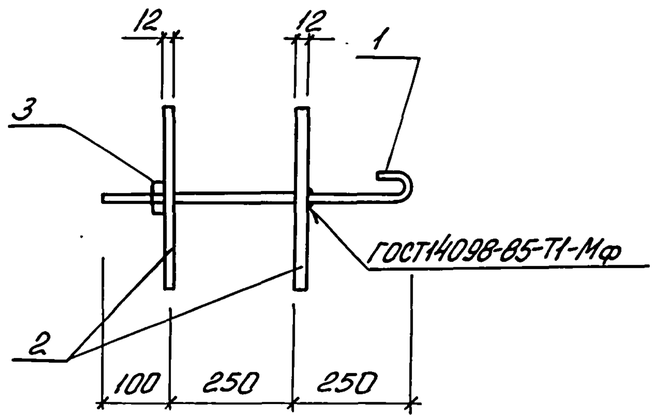

Поз. 2

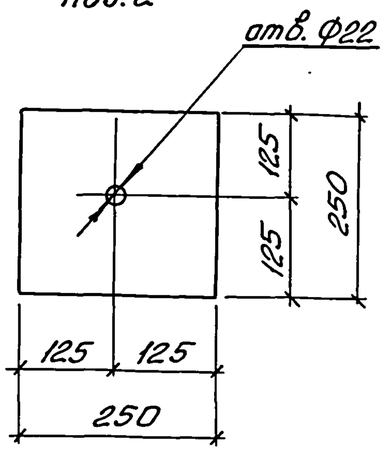

Поз. 1

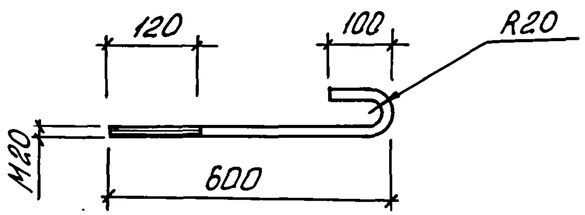

Марка изделия	Поз.	Наименование	Кол.	Масса ед., кг	Масса изделия, кг
МН9	1	Ф20, ℓ=750	1	1,48	13,302
	2	-12×250, ℓ=250	2	5,88	
	3	Гайка 1.1 М20	1	0,062	

Круг по ГОСТ 2590-88*, Ст3кп3-1

Полоса по ГОСТ 82-70, Ст3пс5-1

Гайка по ГОСТ 5915-70, Ст3кп3-1

Взам. инв. № | Подпись и дата | Инв. № подл.

Привязан

Инв. №

ТП 902-1-170.91-КЖ1.И. 38

Разраб.	Голосов		
Провер.	Мазалова		
Гл.спец.	Власенко		
Н.контр.	Сокольская		
Нач.отд.	Шейко		

Изделие закладное МН9

Стадия	Лист	Листов
Р		1

Госстрой СССР
Союзводоканалниипроект
Харьковский водоканалпроект

Формат А4

Альбом 4

Содержание выпуска

Обозначение документа	Наименование	Стр.
902-1-170.91-АР.И.ТТ	Технические требования	31
-АР.И.ИД1	Дверной блок ИД1	32,33
-АР.И.П1	Дверные полотна П1... П4	34
-АР.И.К1	Коробка К1	35
-АР.И.НС1	Накладка НС1	35

Инв № подл | Подпись и дата | Взам инв №

Формат А4

1. Дверные блоки изготовлять в соответствии с ГОСТ 475-78.

2. Блоки должны поставляться комплектно со всеми установленными приборами. Расположение приборов см ГОСТ 24698-81

3. Дверной блок до установки в проем оклеить толем. Зазоры между кладкой и дверным блоком тщательно проконопатить войлоком или паклей, смоченными в алебастровом молоке.

Привязан

Инв № подл | Подпись и дата | Взам инв №

Инв №			
Разраб.			
Рассчит.			
Провер.			
Зав. гр.	Хесина		"
Гл. спец	Власенко		"
Н. контр	Сокольская		"
Нач. отд	Шейко		05.91

ТП 902-1-170.91-АР.И.ТТ

Технические требования

Стадия	Лист	Листов
Р		1

Госстрой СССР Союзводоканалниипроект Харьковский Водоканалпроект

25017-04 32

Формат А4

Альбом 4

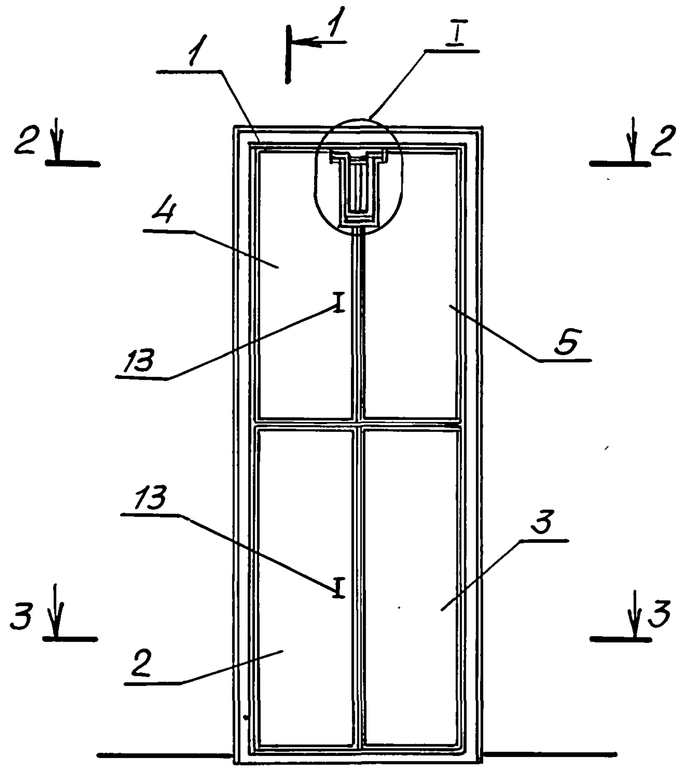

1–1

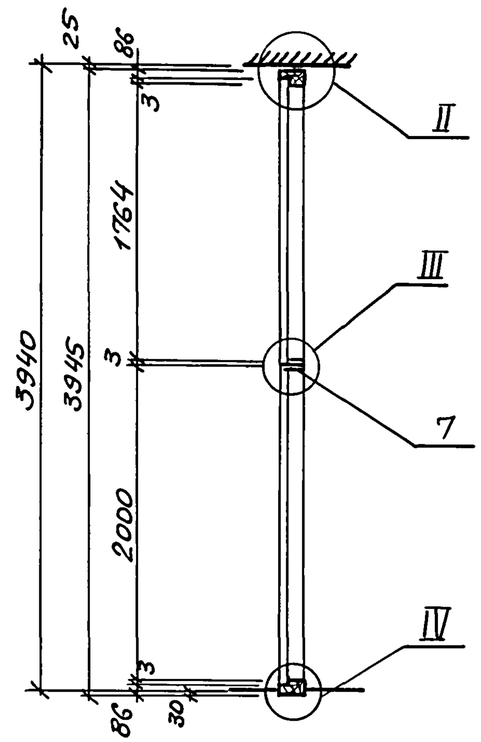

2–2

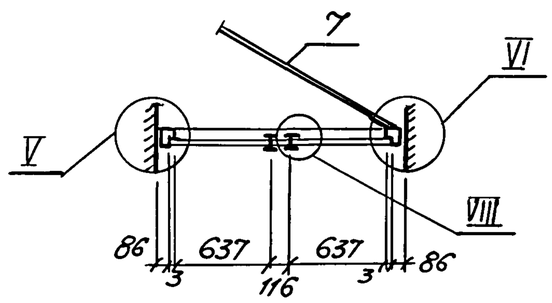

3–3

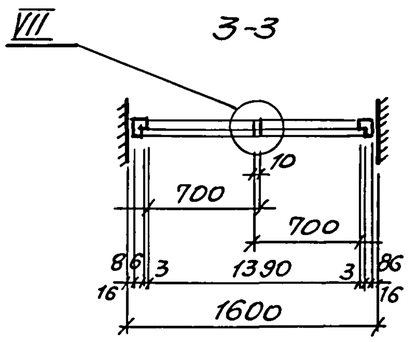

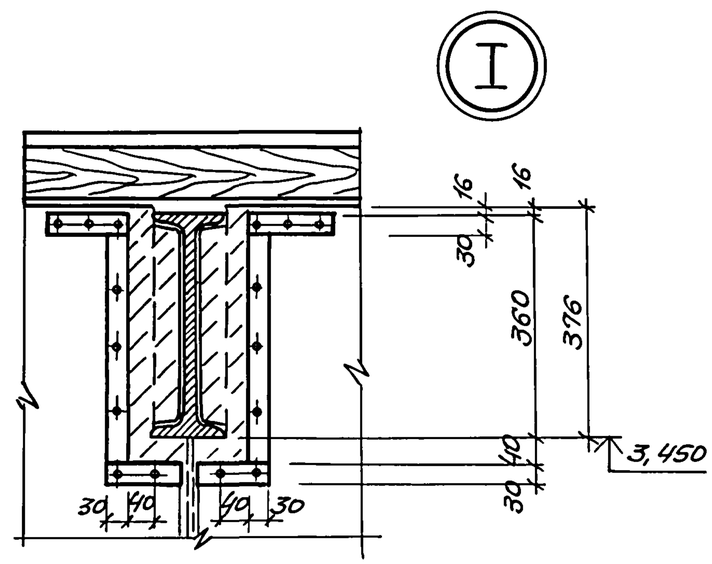

Поз.	Наименование	Кол.	Обозначение документа
1	Коробка К1	1	ТП 902-1- -АР.И.К1
2	Полотно П1	1	-АР.И.П1
3	Полотно П2	1	-АР.И.П1
4	Полотно П3	1	-АР.И.П1
5	Полотно П4	1	-АР.И.П1
6	Накладка НС1	4	-АР.И.НС1
7	Импост 40х80	м3 0,005	БЕЗ ЧЕРТ
8	Рама 16х50	м3 0,020	БЕЗ ЧЕРТ.
9	Нащельник 13х40	м3 0,005	БЕЗ ЧЕРТ.
10	Задвижка натяжная 3т	2	ГОСТ 5090-86
11	Петля накидная ПН3-130	8	ГОСТ 5088-78*
12	Петля накидная ПН3-70	1	ГОСТ 5088-78*
13	Ручка дверная РС-140	4	ГОСТ 5087-80
14	Мягкая ДВПМ-16, б=16мм	м2 5,2	ГОСТ 4598-86
15	Резина листовая б=5мм	м2 0,15	ГОСТ 7338-77*
16	Пенополиуретановая прокладка	кг 17,4	ГОСТ 10174-72
17	Сталь тонколистовая оцинкованная б=0,5мм	м2 13,6	ГОСТ 14918-80*
18	Наличники 22х50	м3 0,010	БЕЗ. ЧЕРТ.

Разраб.	Шевлякова		
Рассчит.	Шевлякова		
Провер.	Хесина		
Зав. гр.	Хесина		
Гл. спец.	Власенко		
Н. контр.	Сокольская		
Нач. отд.	Шейко		05.91

Привязан

Инв. №

ТП 902-1-170.91 -АР.И.ИД1

Дверной блок ИД1

Стадия	Лист	Листов
Р	1	2

Госстрой СССР Союзводоканалниипроект Харьковский Водоканалпроект

Инв. № подл. | Подпись и дата | Взам. инв. №

25017-04 33

Копир. Майстренко

Формат А3

Альбом 4

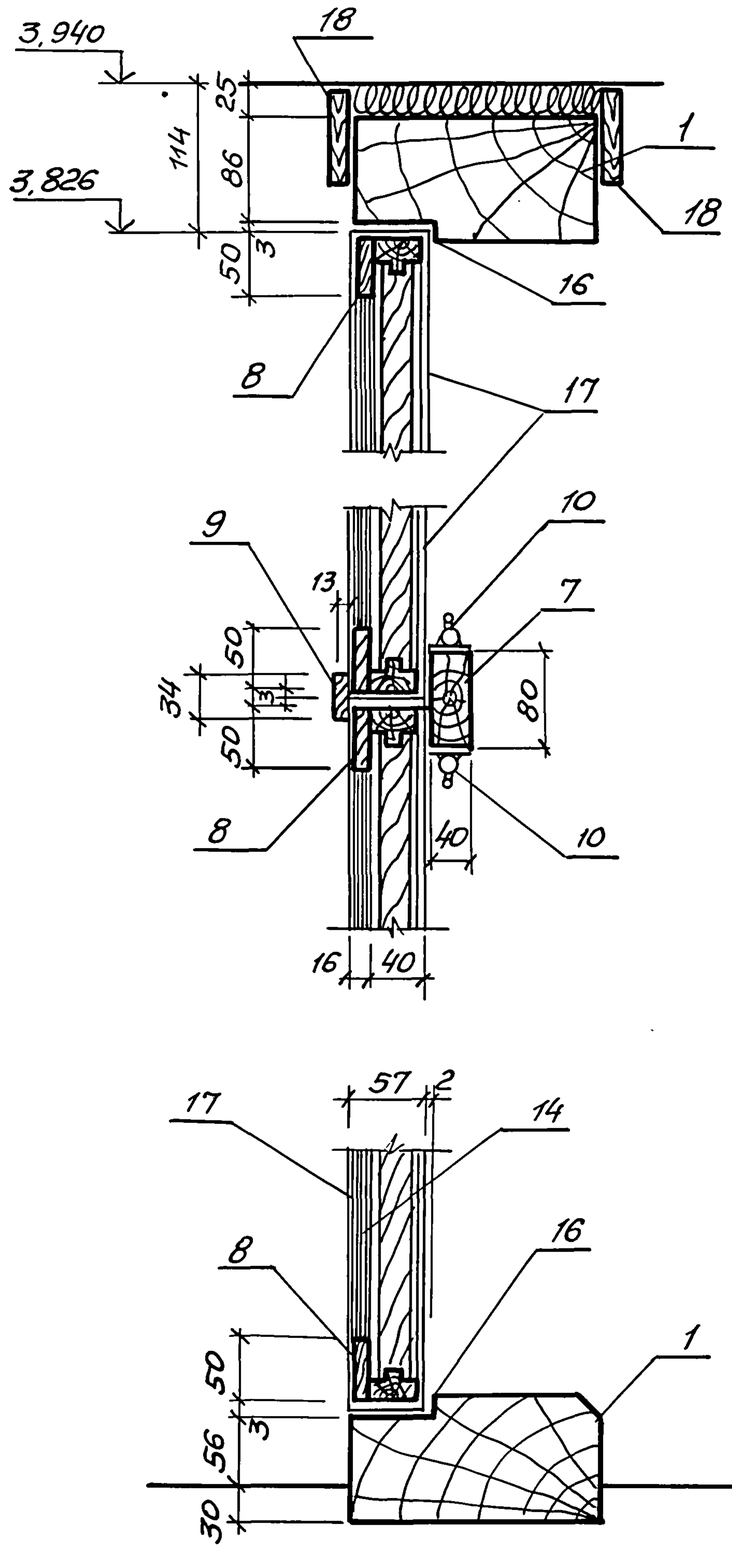

II

III

IV

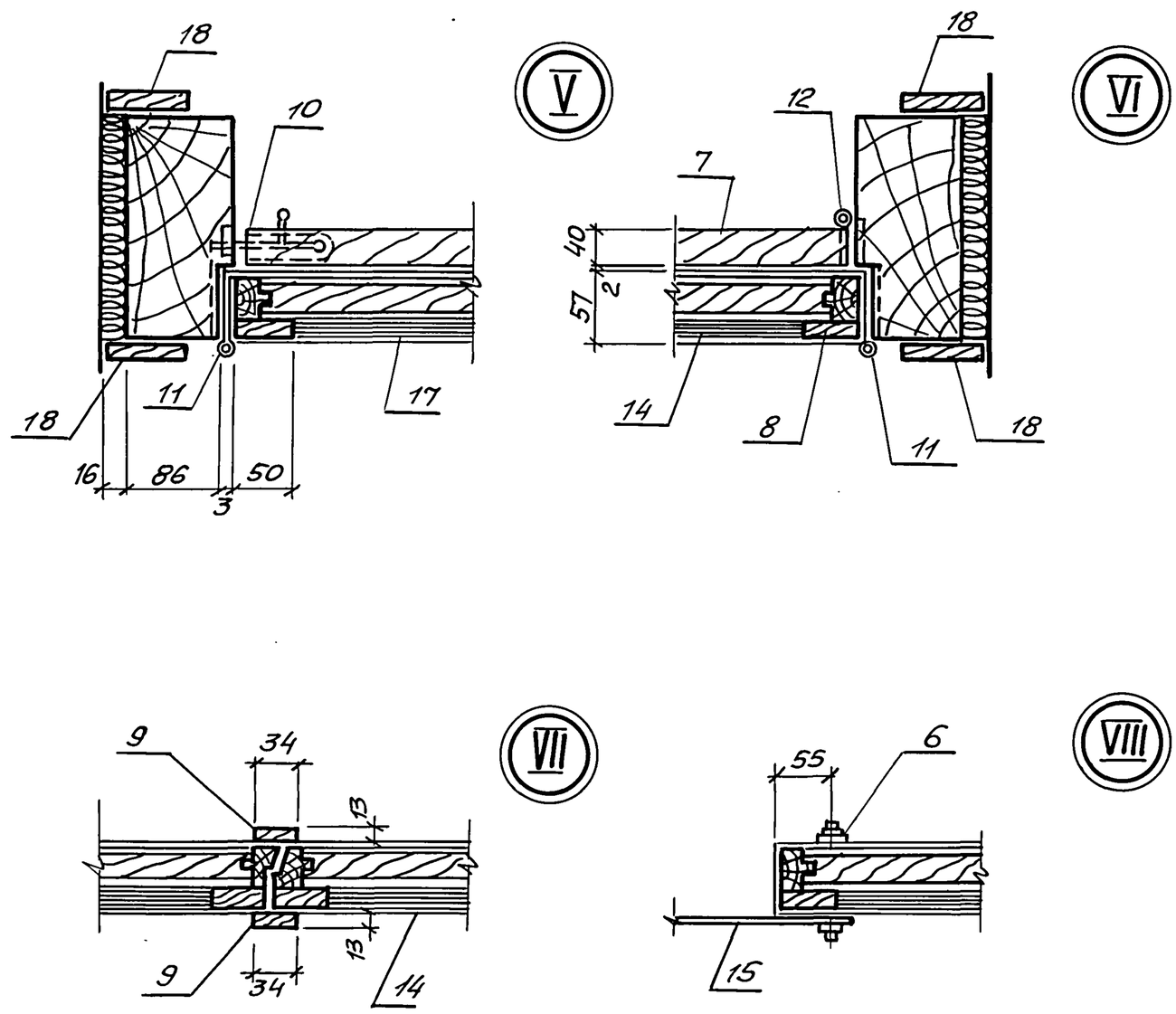

V

VI

VII

VIII

ПРИВЯЗАН			
ИНВ.№			

ТП 902-1-170.91-АР.И.ИД1

Лист 2

25017-04 34

Копир. Майстренко

Формат А3

Инв.№ подл. | Подпись и дата | Взам. инв.№

Альбом 4

Дверное полотно П1

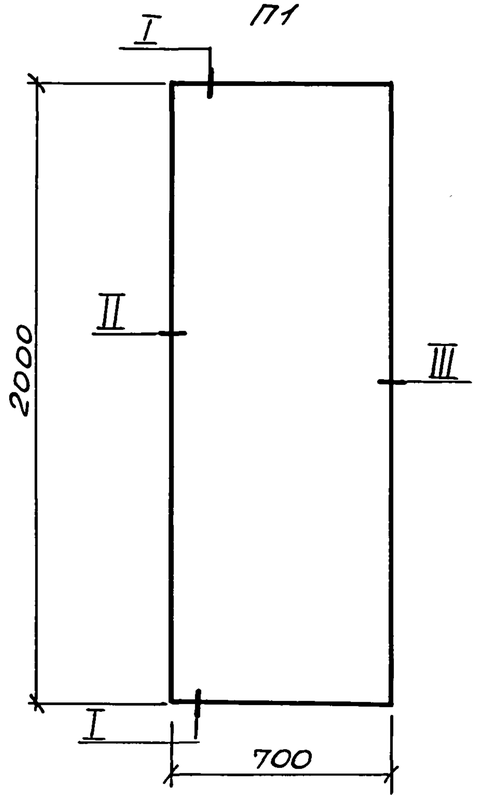

Дверное полотно П2

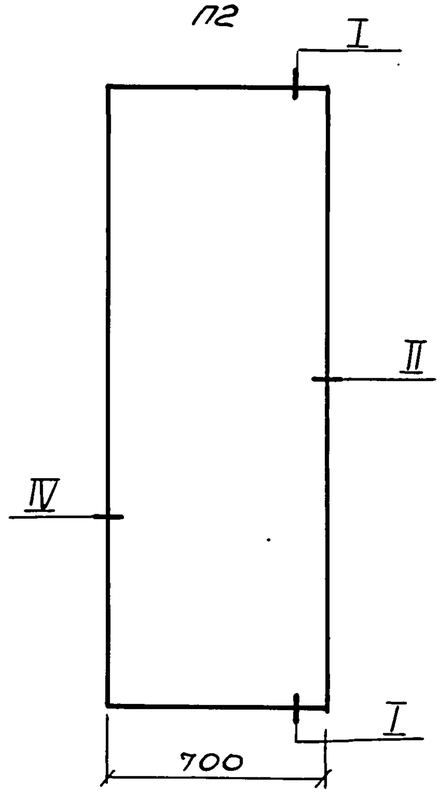

Дверное полотно П3

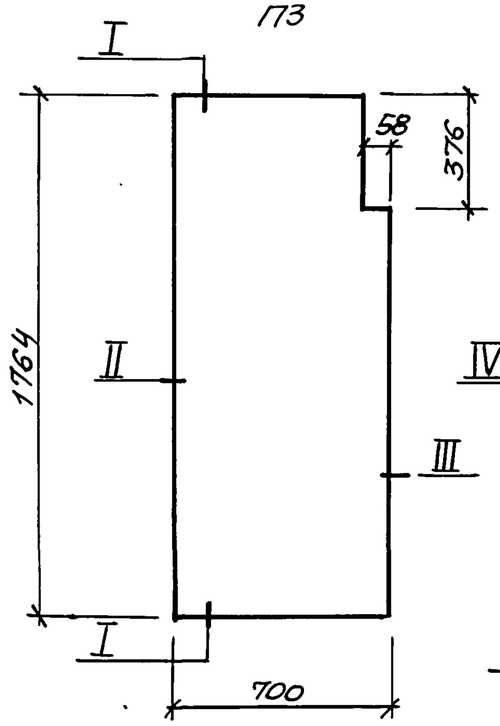

Дверное полотно П4

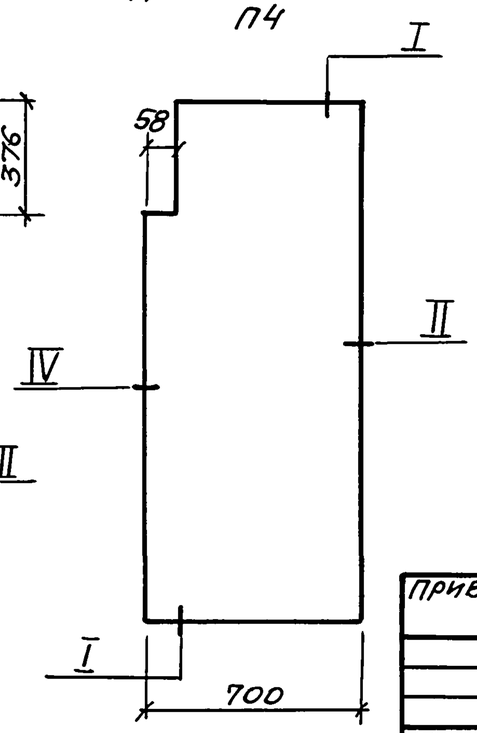

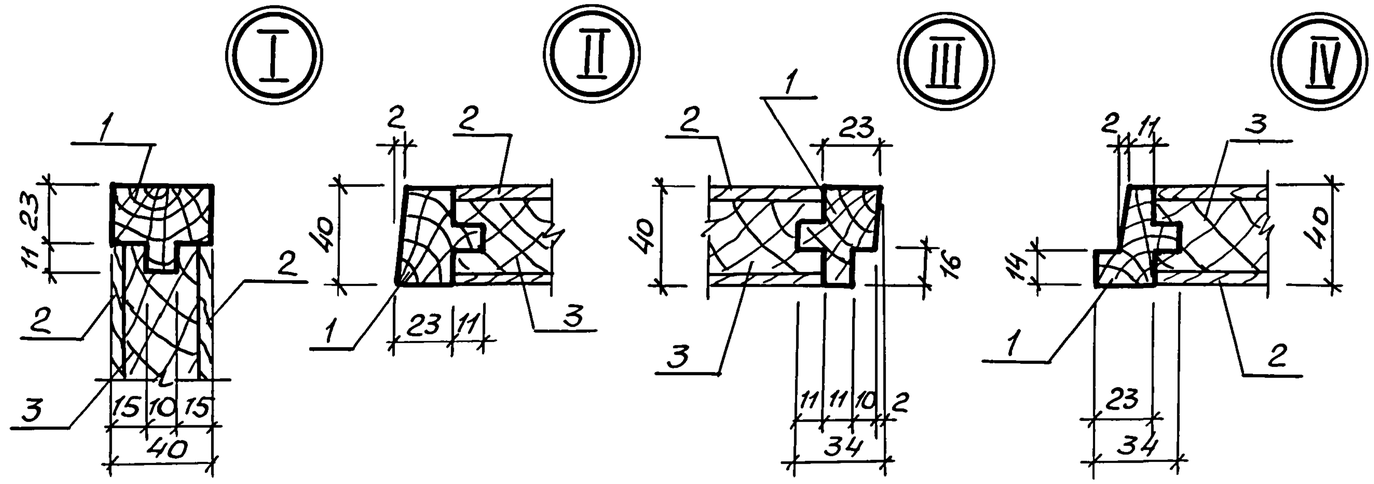

Поз.	Наименование	Количество на П-				Обозначение
		-1	-2	-3	-4	
1	Обкладка дубовая					
	40х40, м³	0,009	0,009	0,007	0,007	ГОСТ 2695-78
2	Облицовка ДВП, Т-400					
	δ=4мм, м²	2,8	2,8	1,92	1,92	ГОСТ 4598-86
3	Заполнение -отходы					
	древесины низших					
	сортов, м³	0,045	0,045	0,031	0,031	БЕЗ ЧЕРТ.

Привязан

Инв.№

Разраб.	Шевлякова		"
Рассчит.	Шевлякова		"
Провер.	Лесина		"
Зав.гр.	Хесина		"
Гл.спец.	Власенко		"
Н.контр.	Сокольская		"
Нач.отд.	Шейко		05.91

ТП 902-1-170.91 - АР.И.П1

Дверные полотна П1... П4

Стадия	Лист	Листов
Р		1

Госстрой Союзводоканалниипроект Харьковский Водоканалпроект

Инв.№ подл. | Подпись и дата | Взам.инв.№

25017-04 35

Копир. Майстренко

Формат А3

Альбом 4

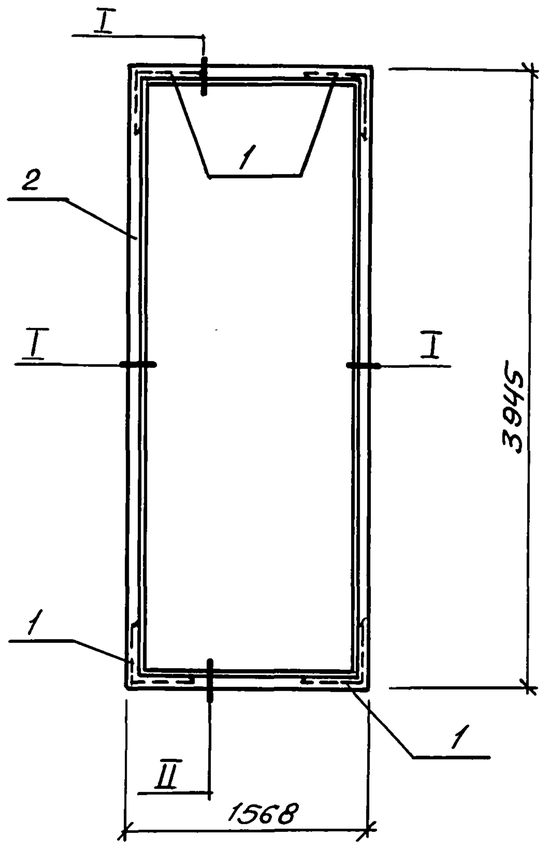

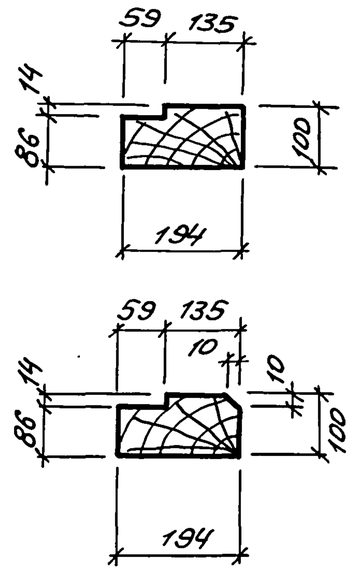

Поз	Наименование	Кол.	Обозначение документа
1	Угольник УП 125	4	ГОСТ 5091-78*
2	Дубовый брус 100х200	м3 0,23	ГОСТ 2695-83*

Взам. инв. №

Подпись и дата

Инв. № подл.

Привязан

Инв. №

Разраб.	Шевлякова		
Рассчит.	Шевлякова		
Провер.	Хесина		
Зав. гр.	Хесина		
Гл. спец.	Власенко		
Н. контр.	Сокольская		
Нач. отд.	Шейко		05.91

ТП 902-1- -АР.И.К1

Коробка К1

Стадия	Лист	Листов
Р		1

Госстрой СССР Союзводоканалниипроект Харьковский Водоканалпроект

Формат А4

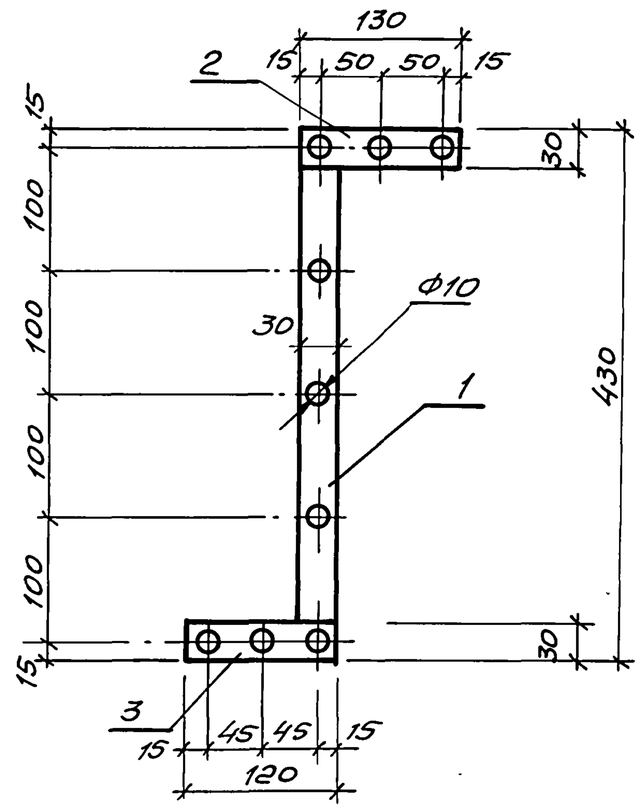

Поз.	Наименование	Кол.	Обозначение документа
1	-4х30 ℓ=370 ; 0,39кг	1	БЕЗ ЧЕРТ.
2	ℓ=130 ; 0,12кг	1	БЕЗ ЧЕРТ.
3	ℓ=120 ; 0,11кг	1	БЕЗ ЧЕРТ.

Полоса сталь СТ3 КП3-1 по ГОСТ 535-88.
Вес накладки - 0,53 кг

Взам. инв. №

Подпись и дата

Инв. № подл.

Привязан

Инв. №

Разраб.	Шевлякова		
Рассчит.	Шевлякова		
Провер.	Хесина		
Зав. гр.	Хесина		
Гл. спец.	Власенко		
Н. контр.	Сокольская		
Нач. отд.	Шейко		05.91

ТП 902-1-170.91-АР.И.НС1

Накладка НС1

Стадия	Лист	Листов
Р		1

Госстрой СССР Союзводоканалниипроект Харьковский Водоканалпроект

25017-04 (36) фп

Формат А4

Копир. Майстренко