ТИПОВОЙ ПРОЕКТ
503-3-27.90
МЕХАНИЗИРОВАННАЯ МОЙКА НА 1 ЛИНИЮ, С ПОСТОМ САНИТАРНОЙ ОБРАБОТКИ И ВСТРОЕННЫМИ ОЧИСТНЫМИ СООРУЖЕНИЯМИ

АЛЬБОМ 3

ПЕРЕЧЕНЬ АЛЬБОМОВ

АЛЬБОМ 1	ПЗ	ПОЯСНИТЕЛЬНАЯ ЗАПИСКА
АЛЬБОМ 2	ТХ	ТЕХНОЛОГИЯ ПРОИЗВОДСТВА
	ВК	ВНУТРЕННИЙ ВОДОПРОВОД И КАНАЛИЗАЦИЯ
	ОВ	ОТОПЛЕНИЕ И ВЕНТИЛЯЦИЯ
АЛЬБОМ 3	АР	АРХИТЕКТУРНЫЕ РЕШЕНИЯ
	КЖ	КОНСТРУКЦИИ ЖЕЛЕЗОБЕТОННЫЕ
	КМ	КОНСТРУКЦИИ МЕТАЛЛИЧЕСКИЕ
АЛЬБОМ 4	ЭМ	СИЛОВОЕ ЭЛЕКТРООБОРУДОВАНИЕ
	ЭО	ЭЛЕКТРИЧЕСКОЕ ОСВЕЩЕНИЕ
	СС	СВЯЗЬ И СИГНАЛИЗАЦИЯ
	АПЖ	АВТОМАТИЧЕСКАЯ ПОЖАРНАЯ СИГНАЛИЗАЦИЯ
АЛЬБОМ 5	АТХ	АВТОМАТИЗАЦИЯ ТЕХНОЛОГИИ ПРОИЗВОДСТВА
	АВК	АВТОМАТИЗАЦИЯ СИСТЕМ ВНУТРЕННЕГО ВОДОПРОВОДА И КАНАЛИЗАЦИИ
	АОВ	АВТОМАТИЗАЦИЯ СИСТЕМ ОТОПЛЕНИЯ И ВЕНТИЛЯЦИИ
	АК	АВТОМАТИЗАЦИЯ КОНТРОЛЯ ВОЗДУШНОЙ СРЕДЫ
АЛЬБОМ 6	КЖ.И	СТРОИТЕЛЬНЫЕ ИЗДЕЛИЯ
АЛЬБОМ 7		ЗАДАНИЯ ЗАВОДУ-ИЗГОТОВИТЕЛЮ НА ИЗГОТОВЛЕНИЕ ЩИТОВ УПРАВЛЕНИЯ И АВТОМАТИЗАЦИИ
АЛЬБОМ 8	СО	СПЕЦИФИКАЦИИ ОБОРУДОВАНИЯ
АЛЬБОМ 9	ВМ	ВЕДОМОСТИ ПОТРЕБНОСТИ В МАТЕРИАЛАХ
АЛЬБОМ 10	С	СМЕТЫ, книги 1, 2
АЛЬБОМ 11		ПРОЕКТНАЯ ДОКУМЕНТАЦИЯ ПО ПЕРЕВОДУ МЕХАНИЗИРОВАННОЙ МОЙКИ В РЕЖИМ ОБЕЗЗАРАЖИВАНИЯ ТРАНСПОРТА И САНИТАРНОЙ ОБРАБОТКИ ЛЮДЕЙ

ПРИМЕНЕННЫЕ ТИПОВЫЕ МАТЕРИАЛЫ

ТП 902-2-385.85. АЛЬБОМ 9 «ФЛОТАТОРЫ ЗАВОДСКОГО ИЗГОТОВЛЕНИЯ ПРОИЗВОДИТЕЛЬНОСТЬЮ 10 и 20 куб.м в час (ПОСТАВЩИК ЦИТП)

Разработан:
ГИПРОАВТОТРАНСОМ

Главный инженер института В.Н. Крюков
Главный инженер проекта А.А. Белоус

Утвержден и введен в действие
Минавтотрансом РСФСР
протокол от 22.10.90 № 7

© ЦИТП Госстроя СССР, 1990

Типовой проект 503-3-27.90 альбом 3

Содержание альбома №3

№№ листов	Наименование и обозначение документов. Наименование листа	Стр.
	Титульный лист	
	Содержание альбома	2
	АР- Архитектурные решения	
1	Общие данные (начало)	3
2	Общие данные (окончание)	4
3	План на отм. 0.000	5
4	План на отм. 3.000. План кровли	6
5	Фасады 1-2; 2-1; А-Д; Д-А. Разрез 1-1. Схемы заполнения оконных проемов	7
6	Планы полов на отм. 0.000; 3.000	8
	Экспликация полов. Узел 1.	
7	Узлы 8... 15. Спецификации.	9
8	Узлы 2 ... 5, 16, 17. Крепление рамы в кирпичной стене. Схема установки анкеров	10
9	Узлы 6, 7, А. Решетка для вытирания ног ИМ1. Изделие металлическое ИМ2. Спецификация.	11
10	План отверстий в стенах и перегородках на отм. 0.000.	12
	КЖ- Конструкции железобетонные	
1	Общие данные (начало)	13
2	Общие данные (окончание)	14
3	Схема расположения фундаментов	15
4	Развертки фундаментов по осям Б, В, Г, Д	16
5	Развертки фундаментов по осям 1, Д и сечения 1-1 ... 6-6	17
6	Сечения фундаментов 7-7... 17-17. Узел 1	18
7	Фундаменты монолитные Фм1, Фм2	19
8	Схема расположения плит покрытия	20
9	Схемы расположения плит перекрытия на отметках 3.000, 3.150, опорных подушек. Детали	21
10	Участки монолитные Ум1... Ум6.	22
11	Схема расположения фундаментов под оборудование	23
12	Спецификация к схемам расположения плит покрытия перекрытия на отметках 3.000; 3.150, опорных подушек. Ум7.	24
13	Схема расположения фундаментов под оборудование, каналов, приямков.	25
14	Фундаменты ФОм1... ФОм3, сечение а-а	26
15	Фундаменты ФОм4 ... ФОм7.	27
16	Фундамент ФОм8	28
17	Фундамент ФОм9, фрагмент 1,2	29
18	Фундамент ФОм9, фрагмент 3	30
19	Фундамент ФОм9, сечения	31
20	Фундамент ФОм9, сечения	32
21	Приямки ПР1 - ВК, ПР2 - ВК. Фундамент ФОм-10	33
22	Фундаменты ФОм-11 ... ФОм13 и приямок ПР1-ОВ	34
23	Подпольные каналы ПК1 - ВК, ПК1 - ОВ.	35
24	Приямок ПР3 - ВК, колодцы К1 и К2	36
25	ПР1 - ВК. План на отм - 0.120, 1-1, 2-2.	37
26	Схема расположения плит перекрытия ПР1 - ВК	38
	Схема расположения верхних и нижних сеток днища, 1-1, узел 1.	
	КМ- Конструкции металлические	
1	Общие данные (начало)	39
2	Общие данные (продолжение)	40
3	Общие данные (продолжение)	41
4	Общие данные (окончание)	42
5	Схемы расположения стоек и балок площадки на отм. 3.000, покрытия площадки на отм. 3.000 и элементов лестницы; балки перекрытия на отм. 2.700.	43
6	Узлы I ... V. Разрезы	44
7	Схема расположения подвесного транспортного оборудования.	45
8	Узлы I ... IV.	46
9	Схемы расположения конструкций и опор под технологическое оборудование площадки на отм. 2.500	47
10	Схемы расположения: площадок и ограждений в приямке ПР1 - ВК на отм. - 2.000, опор под трубопроводы в ИТП и элементов лестниц.	48

Взам. инв. №

Подпись и дата

Инв. № подл.

Альбом 3

Ведомость рабочих чертежей основного комплекта АР

Лист	Наименование	Примечание
1	Общие данные (начало).	
2	Общие данные (окончание).	
3	План на отм. 0.000	
4	План на отм. 3.000. План кровли.	
5	Фасады 1-2; 2-1; А-Д; Д-А. Разрез 1-1. Схемы заполнения оконных проемов.	
6	Планы полов на отм. 0.000; 3.000. Экспликация полов. Узел 1.	
7	Узлы 8...15. Спецификации.	
8	Узлы 2...5, 16, 17. Крепление рамы в кирпичной стене. Схема установки анкеров.	
9	Узлы 6, 7, А. Решетка для вытирания ног НМ1. Изделие металлическое ИМ2. Спецификация.	
10	План отверстий в стенах и перегородках на отм. 0.000.	

Ведомость ссылочных и прилагаемых документов

(начало)

Обозначение	Наименование	Примечание
	Ссылочные документы	
ГОСТ 24698-81	Двери деревянные наружные для жилых и общественных зданий	
ГОСТ 6629-88	Двери деревянные внутренние для жилых и общественных зданий.	
ГОСТ 12506-81	Окна деревянные для производственных зданий.	
ГОСТ 948-84	Перемычки железобетонные для зданий с кирпичными стенами.	

(окончание)

Обозначение	Наименование	Примечание
1.435.9-17, вып. 0,1,3	Ворота распашные	
2.435-6, вып. 1,2	Противопожарные двери и ворота промышленных зданий.	
1.444-1, вып. 1	Конструкции полов промышленных зданий автомобильной промышл.	
1.400-15, вып. 1	Унифицированные закладные изделия железобетонных конструкций для крепления технологических коммуникаций	
1.494-27, вып. 7	Воздухоприемные устройства с подвесными утепленными клапанами	
1.238-1, вып. 2	Железобетонные козырьки входов и парапетные плиты общественных зданий	
2.436-17, вып. 1	Узлы окон с деревянными переплетами по ГОСТ 12506-81	
2.430-20 вып. 1,2,3	Узлы стен из кирпича одноэтажных зданий промышленных предприятий	
2.460-14, вып. 1	Типовые узлы покрытий промышленных зданий в местах пропуска вентиляционных шахт.	
2.460-15, вып. 0-1	Типовые узлы покрытий промышленных зданий в местах установки крышных вентиляторов.	
2.230-1, вып. 5	Детали стен и перегородки общественных зданий.	
ГОСТ 8484-82	Плиты подоконные железобетонные для производственных зданий	
2.460-18, вып. 1	Узлы покрытий одноэтажных производственных зданий с рулонными кровлями и железобетонными плитами.	
	Прилагаемые документы	
ТП 503-3-27.90 АР.СО	Спецификация оборудования	
ТП 503-3-27.90 АР.ВМ	Ведомость потребности материалов	

Типовой проект разработан в соответствии с действующими нормами и правилами и предусматривает мероприятия, обеспечивающие взрывную, взрывопожарную и пожарную безопасность при эксплуатации сооружения.

Главный инженер проекта [подпись] (Белоус А.А.)

Общие указания:

Класс здания - II

Степень огнестойкости - II

Расчетная зимняя температура наружного воздуха минус 30°С.

Скоростной напор ветра 0,23 кПа

Вес снегового покрова S_0 = 1.0 кПа.

1. За условную отметку 0.000 принят уровень чистого пола 1 этажа, что соответствует по топографической съемке абсолютной отметке [ ].
2. Кладку кирпичных стен выполнять из обыкновенного глиняного кирпича пластического прессования марки 75 по ГОСТ 530-80 на растворе марки 50.
3. Кирпичные перегородки толщиной 120 мм армировать на всю длину 2 Ф6 А I через 750 мм кладки по высоте.
4. При кладке стен и перегородок из кирпича заложить следующие элементы:
   а) антисептированные деревянные пробки по размеру кирпича для крепления дверных и оконных блоков 2 штуки по высоте с каждой стороны проема,
   б) деревянные элементы, соприкасающиеся с кирпичной кладкой антисептировать и отделить от нее прокладкой толя;
   в) Все металлические изделия заложить по „Спецификации закладных изделий" лист 7.
5. Горизонтальную гидроизоляцию стен на отметке минус 0.030 выполнить из цементно-песчаного раствора состава 1:2 толщиной 30 мм
6. По периметру здания выполнить асфальтовую отмостку толщиной 40 мм и шириной 1000 мм по щебеночному основанию толщиной 100 мм с уклоном 0.030 от здания. Пандусы ворот выполнить из асфальтобетона с уклоном 0,01 от здания.
7. Указания по наружной отделке:
   а) кирпичную кладку выполнить с расшивкой швов по фасадам
   б) парапет оштукатурить цементным раствором на высоту 1,0 м.
   в) цоколь облицевать керамической плиткой типа „Кабанчик" темного цвета
   г) столярные изделия окрасить двумя слоями ХВ-110 (ГОСТ 18374-79*).
8. Указания по внутренней отделке: смотри лист 2 „Ведомость отделки помещений".
9. Ворота и стальные конструкции окрасить эмалью ПФ-133 по грунту ГФ-0119.
10. В наружных стенах вертикальные откосы проемов заделываются цементно-песчаным раствором М50.
11. Все открытые металлоконструкции в помещениях покрыть невспучивающимися фосфатными покрытиями ОФП-ММ и ОФП-МВ по ГОСТ 23791-79 и 25665-83.
12. Проект разработан для условий производства работ в летнее время. При производстве работ в зимних условиях должны иметь указания о произведенной проверке конструкций и возможности их применения в зимних условиях. Выбор способа производства работ в зимних условиях производит организация, привязывающая типовой проект в зависимости от конкретных условий.
13. В качестве плитного утеплителя на кровле приняты плиты минераловатные повышенной жесткости на синтетическом связующем.

Инв. N			Привязан	
			ТП 503-3-27 90	АР
ГИП	Белоус			
Н. контр.	Ростунова			
Нач. отд.	Мусатова		Механизированная мойка на 1 линию с постом санитарной обработки и встроенными очистными сооружениями.	Стадия: РП; Лист: 1; Листов: 10
Гл. спец.	Сергеев			
Зав. гр.	Исаев			
Вед. арх.	Катичева		Общие данные (начало)	ГИПРОАВТОТРАНС г. Москва
Арх. 2 кат.	Татаринова			

Копировал Марченко 24532-03 4

Формат А2

Альбом 3

Ведомость отделки помещений площадь в м²

Наименование или номер помещения	Потолок		Стены или перегородки		Низ стен или перегородок (панель)			Примечание
	Площадь	Вид отделки	Площадь	Вид отделки	Площадь	Вид отделки	Высота, мм	
Участок мойки автомобилей	252.0	Затирка, окраска пентафталевыми эмалями	403.0	Затирка, окраска пентафталевыми эмалями выше панели	240.0	Глазурованная керамическая плитка	3.000	
Кладовая хранения химикатов помещение для приготовления дезинфицирующего раствора, гофререзервуар для дезинфицирующего раствора, гофререзервуар для моющего раствора, кладовая спецодежды, кладовая чистой спецодежды, душевая, уборная, насосная	102.0	Затирка, окраска пентафталевыми эмалями	298.0	Затирка, окраска пентафталевыми эмалями выше панели	316.0	Глазурованная керамическая плитка	2.000	
Коридоры, очистные сооружения, тамбур	342.0	Затирка, окраска пентафталевыми эмалями	724.0	Затирка, окраска пентафталевыми эмалями	—	—	—	
Венткамера, ЦТП, кладовые хранения эксплуатационных материалов оборудования и инвентаря для режима сан. хранения средств влаж обработки, электрощитовая, техническое помещение	240.0	Затирка известковая окраска	974.0	Затирка, известковая окраска	—	—	—	
Компрессорная, аппаратная, операторская	87.0	Затирка, известковая окраска	42.0	Затирка, известковая окраска выше панели	88.0	Затирка, окраска пентафталевыми эмалями	2 600	
Пост санитарной обработки кузовов-фургонов с очистными сооружениями моющих растворов	100.0	Затирка, окраска пентафталевыми эмалями	94.0	Затирка, окраска пентафталевыми эмалями	240.0	Глазурованная керамическая плитка	4500	

Ведомость спецификаций

Лист	Наименование	Примечание
7	Спецификация перемычек	
7	Спецификация закладных изделий	
7	Спецификация заполнения проемов	
7	Спецификация элементов, замаркированных на листах 4, 7, 10	
9	Спецификация элементов, замаркированных на листах 3, 8, 9	

Строительные показатели

1	Площадь застройки	1080,0 м²
2	Общая площадь	1275,0 м²
3	Строительный объем	6550,0 м³

Условные обозначения

1 — Электросушитель для рук
2 — Шкаф металлический со скамьей МД
3 — Шкаф металлический со скамьей МДВ

Инв. № подл. | Подпись и дата | Взам. инв. №

				ТП 503-3-27.90 АР	
Привязан		ГИП	Балоуе		
		Нач. отд.	Мустафина	Механизированная мойка на 1 линию с постом санитарной обработки и встроенными очистными сооружениями	Стадия: РП; Лист: 2; Листов:
		Н. контр.	Сергеев		
		Зав. гр.	Исаев		
		Вед. арх.	Катичева	Общие данные (окончание)	ГИПРОАВТОТРАНС г. Москва
Инв. №		Арх. II кат.	Мортунова		
		Арх. II кат.	Татаринова		

Копировал Марченко 21543-93 5 Формат А2

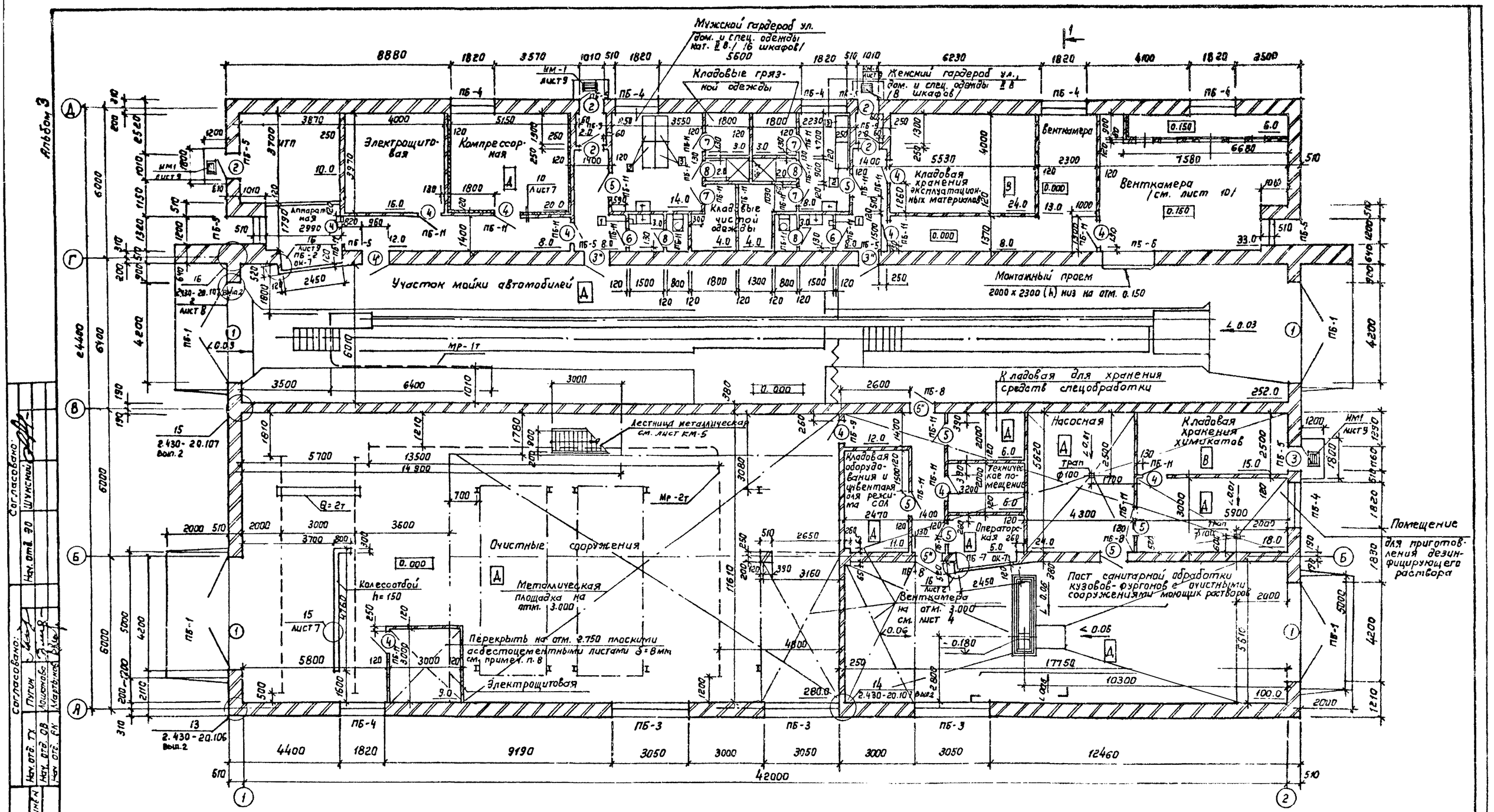

1. Спецификации перемычек, заполнения проемов даны на листах 9,7.
2. ИМ1 учтена в спецификации на листе 9.
3. После установки оборудования монтажные проемы заложить кирпичом на глиняном растворе без перевязки швов с основной кладкой (см. листы 3, 4, 10)
4. Кирпичные стены и перегородки вести одновременно с установкой закладных деталей противопожарных дверей. Схема установки анкеров дана на листе 9.
5. Дверные блоки, отмеченные знаком *, оборудуются приборами для самозакрывания ЗД1 по ГОСТ 5091-78*.
6. Двери, позиции 3", 5", 4", снабдить уплотняющими прокладками в приборах для самозакрывания ЗД1.
7. Привязка окон в плане на отм. 4.780; 5.080 дана на листах 4, 10.
8. Асбестоцементные листы в помещении электрощитовой в осях „1"-„А" снаружи оштукатурить δ = 20 мм.

лист 5

ТП 503-3-27.90			АР
Гип	Белоус		
Нач. отд.	Мусатова		
Н. контр	Сергеев		
Зав. гр.	Исаев		
Вед. арх.	Катичева		
Арх. II кат	Татаринова		
Механизированная мойка на 1 линию с постом санитарной обработки и встроенными очистными сооружениями		Стадия: Р.П	Лист: 3
План на отм. 0.000		ГИПРОАВТОТРАНС г. Москва	

Привязан:

Инв. №

Копировал: Коннова 24532-03 6 формат А2

Альбом 3

План на отм. 3.000

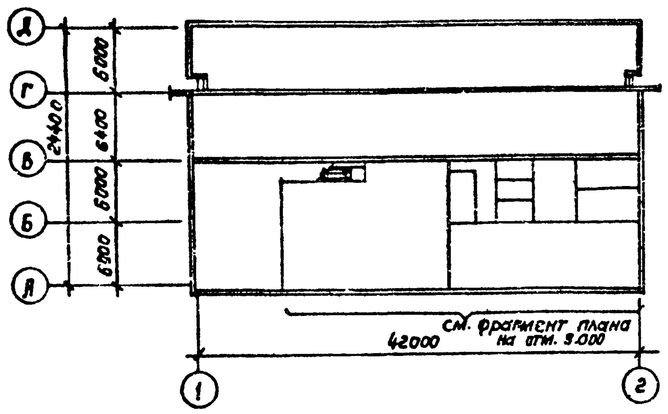

Ведомость проемов ворот и дверей

Марка, поз.	Размер проема, мм
1	4200 х 4200
2	1020 х 2370
3	1160 х 2415
4	960 х 2050
5	1010 х 2370
6	910 х 2070
7	810 х 2070
8	710 х 2070

Ведомость отверстий

/ начало /

NN отв	Размеры, мм Длина	Высота	Отметка низа отверст.	Назначение	Примечание
ОВ-1	275	275	2.360	ОВ	
ОВ-2	275	275	2.630	— " —	
ОВ-3	350	350	2.325	— " —	
ОВ-4	250	250	2.650	— " —	
ОВ-5	300	300	2.240	— " —	
ОВ-6	285	285	2.360	— " —	
ОВ-7	310	310	2.195	— " —	
ОВ-8	250	250	2.125	— " —	
ОВ-9	275	275	6.050	— " —	
ОВ-10	290	290	2.650	— " —	
ОВ-11	350	350	2.600	— " —	
ОВ-12	250	250		— " —	
ОВ-13	300	300	2.650	— " —	
ОВ-14	350	350	2.325	— " —	
ОВ-15	250	250	2.650	— " —	
ОВ-16	290	290	2.630	— " —	
ОВ-17	505	1255	3.300	— " —	обрамить РМ-4
ОВ-18	710	420	3.391	— " —	обрамить РМ2
ОВ-19	1050	1553	3.233	— " —	обрамить РМ13
ОВ-20	710	420	3.273	— " —	обрамить РМ2
ОВ-21	660	1050	3.120	— " —	обрамить РМ13
ОВ-22	1550	780	2.000	— " —	
ОВ-23	850	400	2.570	— " —	
ОВ-24	1000	400	2.570	— " —	
ОВ-25	250	250	6.000	— " —	
ОВ-26	300	300	5.500	— " —	
ОВ-27	275	275	2.260	— " —	
ОВ-28	650	650	5.675	— " —	
ОВ-29	600	600	6.750	— " —	
ОВ-30	465	465	5.820	— " —	

/ продолжение /

NN отв.	Размеры, мм Длина	Высота	Отметка низа отверст.	Назначение	Примечание
ОВ-31	400	400	5.260	ОВ	
ОВ-32	290	290	6.050	— " —	
ОВ-33	500	310	6.050	— " —	
ОВ-34	310	310	6.050	— " —	
ОВ-35	1600	650	5.675	— " —	
ОВ-36	275	275	5.860	— " —	
ВК-1	100	100	0.350	ВК	от отмостки
ВК-2	100	100	0.250	— " —	
ВК-3	200	200	0.050	— " —	
ВК-4	150	150	2.125	— " —	
ВК-5	150	150	2.425	— " —	
ВК-6	150	150	0.125	— " —	
ВК-7	100	100	2.150	— " —	
ВК-8	150	150	2.125	— " —	
ВК-9	150	150	2.425	— " —	
ВК-10	150	150	2.425	— " —	
ВК-11	100	100	2.450	— " —	
ТХ 1	280	280	0.330	ТХ	
ОВ-37	310	310	2560	ОВ	
ОВ-38	300	300	2.250	ОВ	
ОВ-39	250	250	2.125	ОВ	
ОВ-40	275	275	5.660	ОВ	
ОВ-41	900	250	2.750	ОВ	обрамить стояк ТХ поз. 8 с-4 до поз. 13 лист 9
ЭЛ-1	600	540	2.210	ЭО	
ЭЛ-2	600	500	2.550	ЭО	
ЭЛ-3	800	700	2.550	ЭО	

Фрагмент плана на отм. 3.000

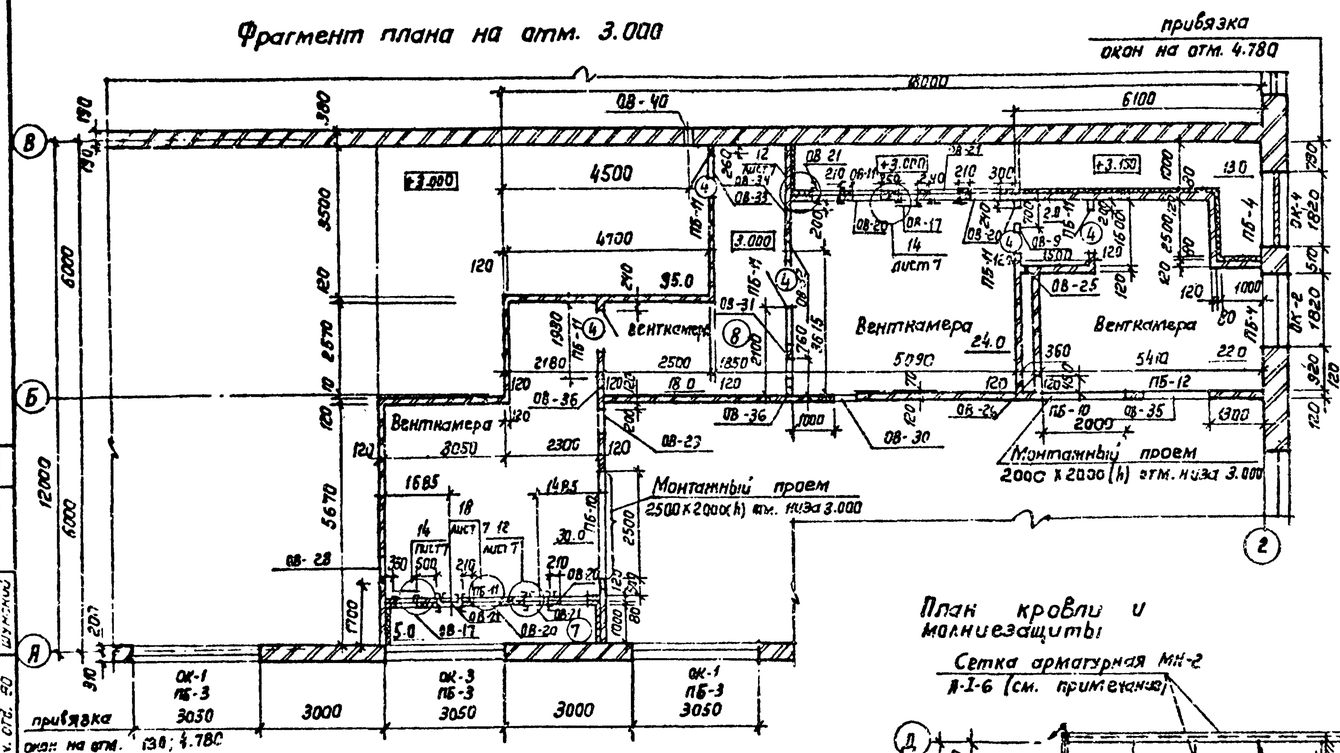

План кровли и молниезащиты

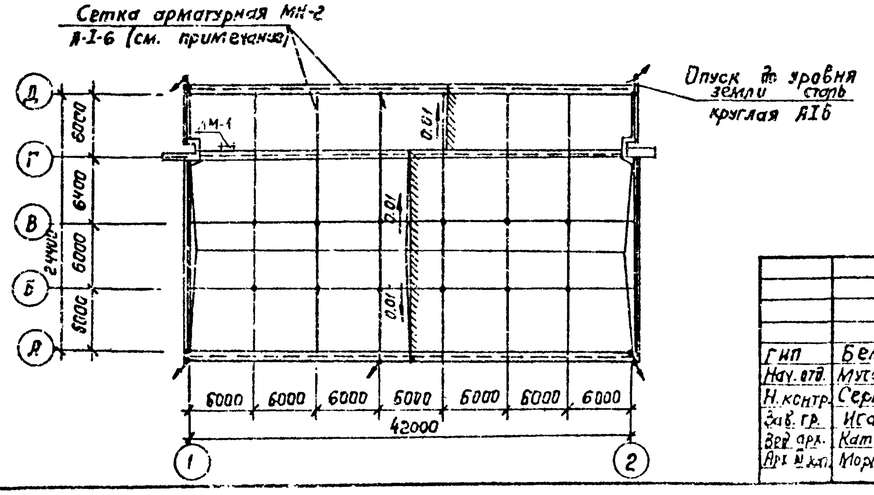

Молниезащитная сетка укладывается под утеплитель кровли. Сетка выполняется А-I-6 ячейками 6.0 х 6.0 с отгибами. Точки пересечения сетки, соединения и стыки выполняются сваркой электродами Э-42

Согласовано:

Инв. № подл. | Подпись и дата | Взам. инв. №

Инв. № отд. 08 | Подпись | Материалы

Нач. отд. | Нач. сект. | Нач. отд. | Гл. инж. | Гл. спец.

Привязан

Инв. №

ТП 503-3-27.90			АР
ГИП	Белрус		
Нач. отд.	Мухтарова		
Н. контр.	Сергеев		
Зав. гр.	Исаев		
Зав. арх.	Катичева		
Арх. № хат.	Моргунова		
Механизированная мойка на 1 линию с постом санитарной обработки и встроенными вспомогательными сооружениями	стадия: Р.П.	Лист: 4	Листов:
План на отм. 3.000 План кровли и молниезащиты	ГИПРОАВТОТРАНС г. Москва		

Копировал Коннова

24532-03 7

Формат А2

Альбом 3

Фасад 1-2

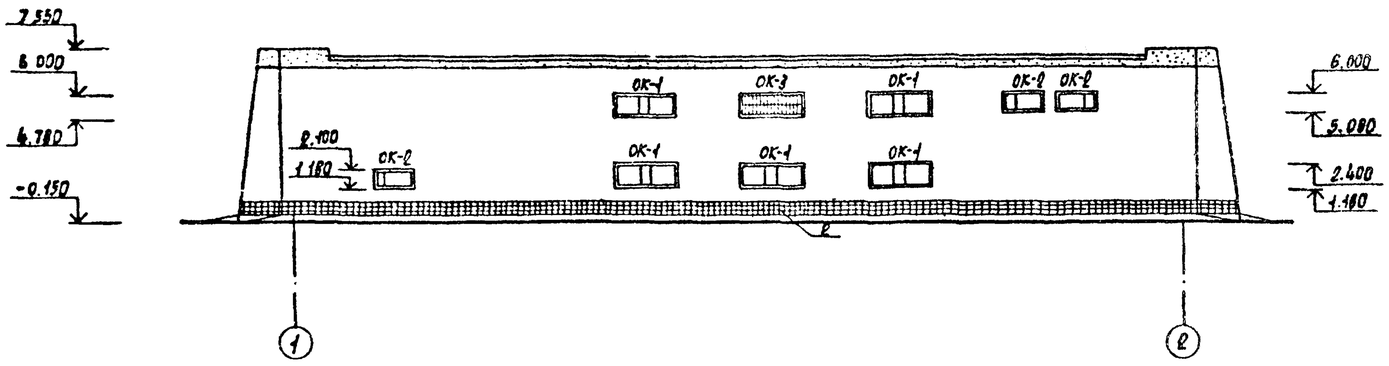

Фасад А-Д

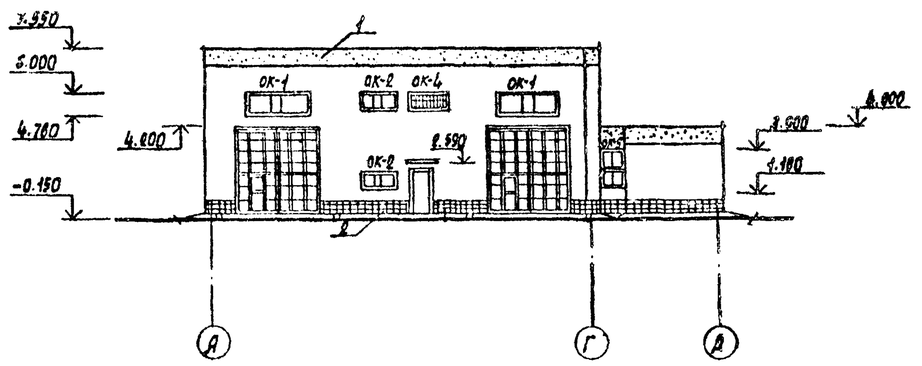

Фасад 2-1

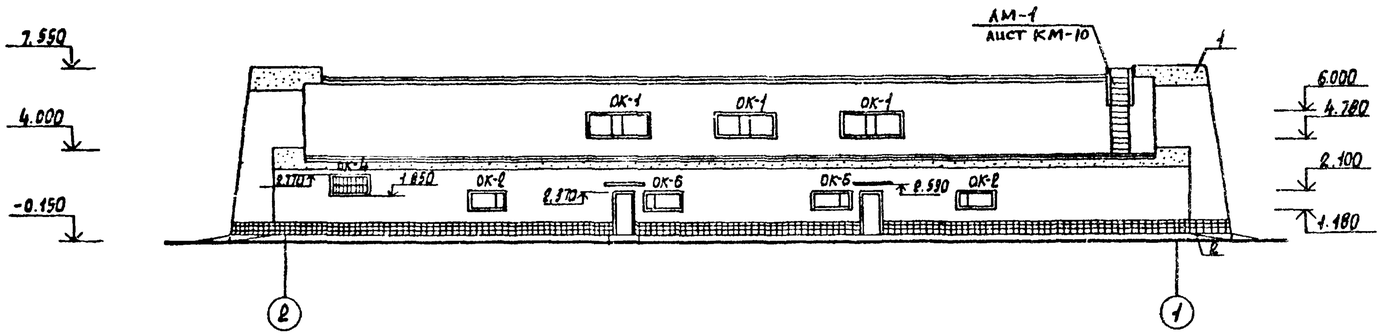

Фасад Д-А

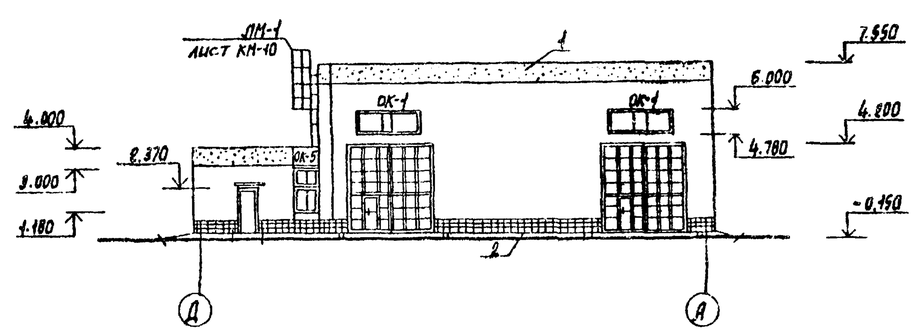

Разрез 1-1

Слой гравия, втопленный в битумную мастику МБК-Г-55 - 20мм
1 слой рубероида марки РМД-350 на горячей битумной мастике МГК-Г-55
3 слоя рубероида марки РПП-350Б на горячей битумной мастике МБК-Г-55
Плитный утеплитель $\gamma = 200$ кг/м³ ГОСТ 22950-78* $\delta = 80$ мм см. лист 1/
Керамзитовый гравий от 0 до 30мм для создания уклона
Обмазка горячей битумной мастикой за 2 раза
Сборные ж.б. плиты

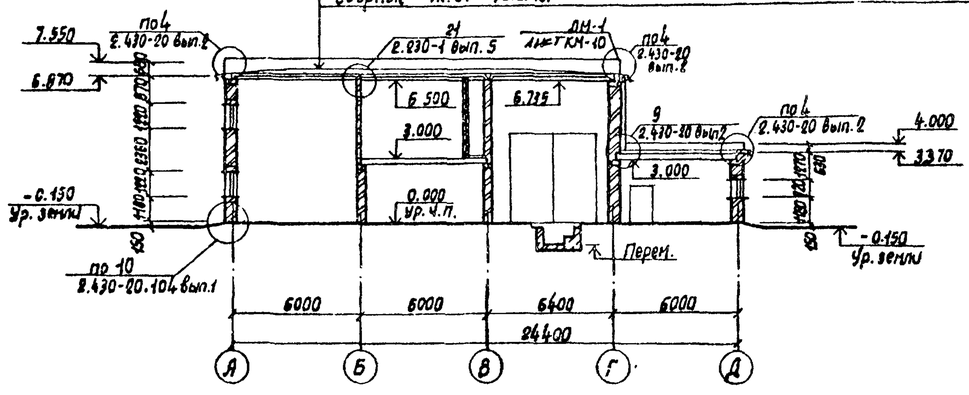

Схемы заполнения оконных проемов

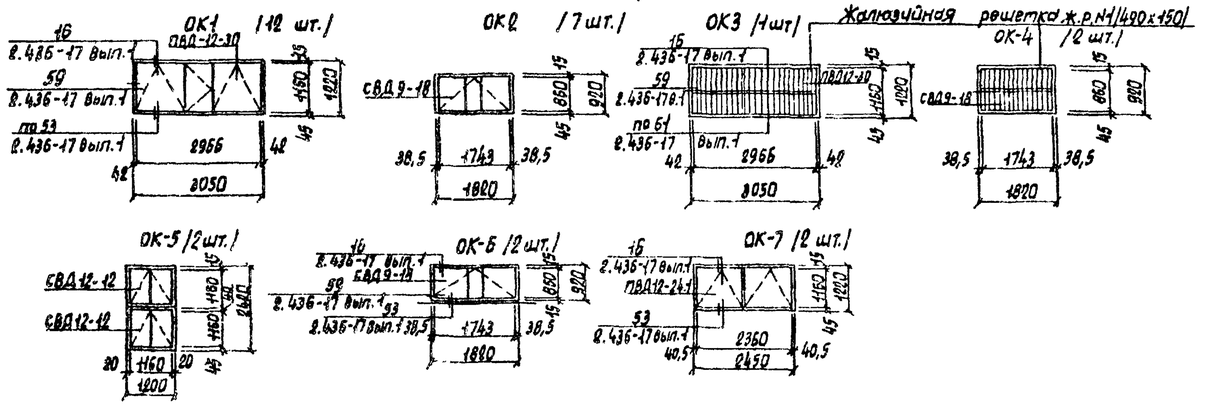

1. Оштукатурить парапет цементным раствором на высоту 1000 мм, отметка низа 3.000 и 6.550.
2. Цоколь облицевать керамической плиткой типа „Кабанчик" черного цвета.

				ТП 503-3-27.90 АР	
ГИП	Белоус				
Нач. отд.	Мусатова				
Н. контр.	Сергеев			Механизированная мойка на 1 линию с постом санитарной обработки и встроенными очистными сооружениями	Стадия: РП; Лист: 5; Листов:
Зав. гр. арх.	Исаев				
Вед. арх.	Котичева			Фасады 1-2; 2-1, А-Д; Д-А. Разрез 1-1. Схемы заполнения оконных проемов	ГИПРОАВТОТРАНС г. Москва
Арх. Ижат.	Татаринова				

Привязан

Инв. N

Копировал Марченко

24532-03 8

Формат А2

Инв. N подл. | Подпись и дата | Взам. инв. N

Альбом 3

План полов на отм. 0.000

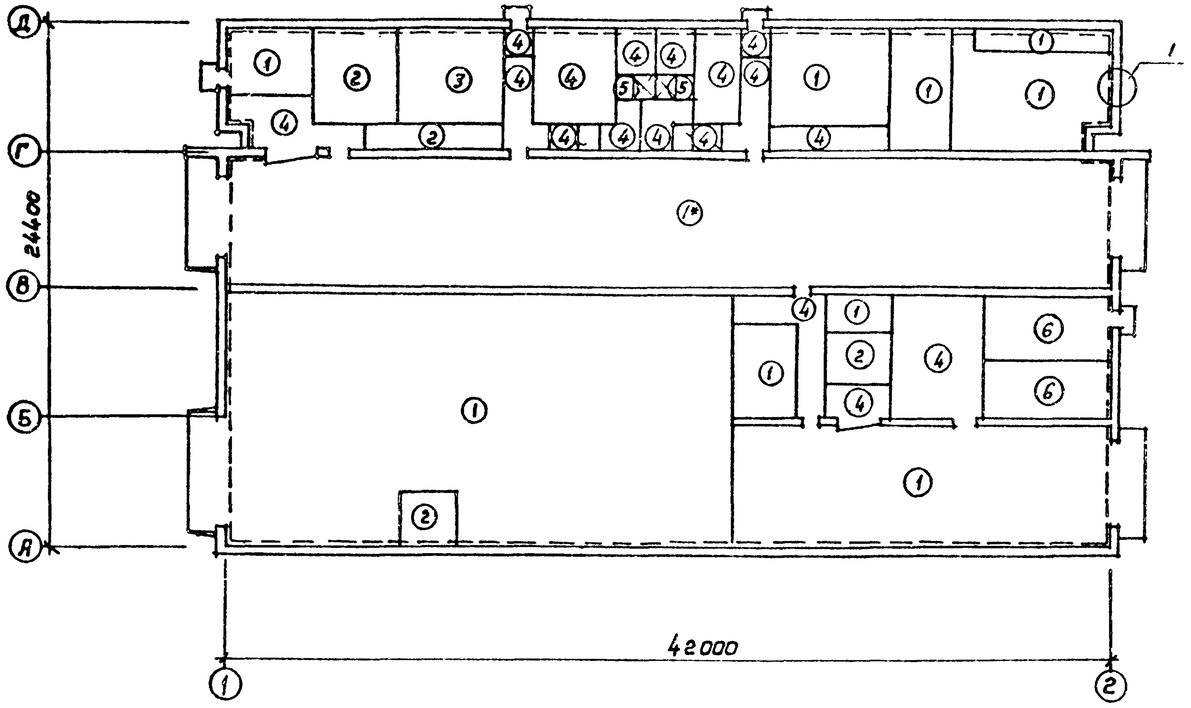

План полов на отм. 3.000

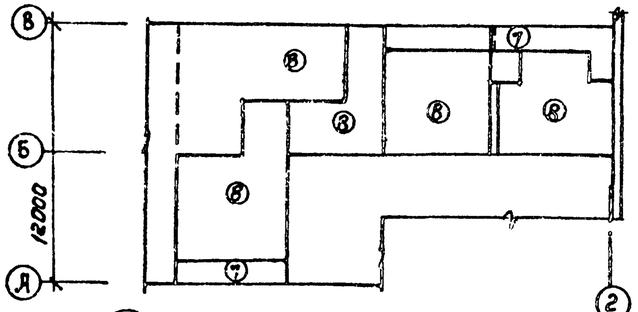

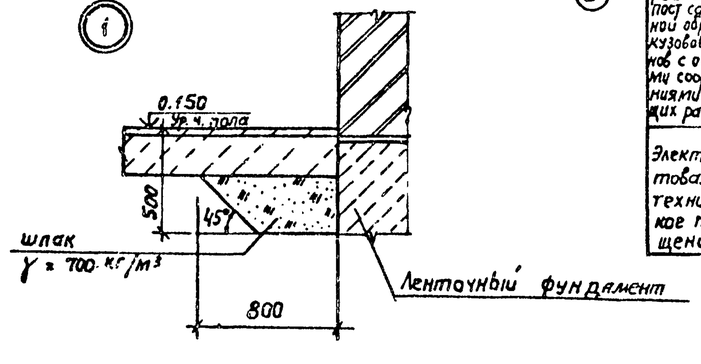

Экспликация полов

/ Начало /

Наименование или номер помещения по проекту	Тип пола по проекту	Схема пола или номер узла по серии	Элементы пола и их толщина	Площадь пола м²
Венткамера, очистные сооружения участок мойки автомобилей, кладовая оборудования, инвентаря для ремонта СОЛ, средств спец обработки, эксплуатационных материалов, ИТП пост санитарной обработки кузовов-фургонов с очистными сооружениями моющих растворов	1		Покрытие - бетон класса В 22.5 /шлифованный/ - 25 мм Подстилающий слой - бетон класса В 22.5 - 100 мм Основание - уплотненный грунт /см. примечание п. 3/	394,0
	1*		Покрытие - бетон класса В 22.5 /шлифованный/ - 25-55	352.0
Электрощитовая техническое помещение	2		Покрытие - бетон класса В 22.5 /безискровый/ - 30 Подстилающий слой бетон класса В 22.5 - 100 мм Основание - уплотненный грунт /см. примечание п. 3/	39.0

/ окончание /

Наименование или номер помещения по проекту	Тип пола по проекту	Схема пола или номер узла по серии	Элементы пола и их толщина	Площадь пола м²
Компрессорная	3		Покрытие - мозаичные плиты Заполнение швов и прослойка из цементно-песчаного раствора марки 150 - 15 мм Подстилающий слой - бетон класса В 22,5 100 мм Основание - уплотненный грунт (см. примечание п. 3)	20.0
Аппаратная, тамбур гардеробы, коридоры, уборная, кладовые чистой и грязной одежды, операторская, насосная	4		Покрытие - плитка керамическая по ГОСТ 6787-80* - 15 мм Заполнение швов и прослойка из цементно-песчаного раствора марки 150 - 15 мм Подстилающий слой - бетон класса В 15 - 100 мм Основание - уплотненный грунт (см. примечание п.3)	115,0
Душевая	5		Покрытие - керамическая плитка по ГОСТ 6787-80* - 15 мм заполнение швов и прослойка из цементно-песчаного раствора марки 150 - 15 мм. Гидроизол на прослойке из битумной мастики Подстилающий слой - бетон класса В 15 - 100 мм Основание - уплотненный грунт /см. примечание п.3/	4.0
Помещение для приготовления дезинфицирующего раствора кладовая хранения химикатов	6		Покрытие - кислотоупорная керамическая плитка - 1.5 мм заполнение швов и прослойка из кислотоупорного цементно-песчаного раствора марки 150 - 15 мм Гидроизол на прослойке из битумной мастики Подстилающий слой - бетон класса В 15 - 100 мм Основание - уплотненный грунт /см. примечание п.3/	33,0
Воздухозаборная камера	7		Покрытие - цементно-песчаное марки - 150 - 20 мм Плитный утеплитель γ = 200 кг/м³ ГОСТ - 22950 - 78* - δ = 80 мм. Гидроизол на прослойке из битумной мастики Основание - сборные ж. б. плиты	18.0
Венткамера, площадка очистных	8		Покрытие - бетон класса В 2.2.5 - 30 мм Гидроизол на прослойке из битумной мастики Основание - сборные ж. б. плиты	133.0

1. Полы запроектированы в соответствии со СНиП 2.03.13-88. Полы. Нормы проектирования.
2. Полы выполнять после прокладки всех коммуникаций
3. Уплотнение грунта производить трамбованием в него слоя щебня или гравия крупностью 40...60 мм толщиной 40 мм до плотности скелета ≥ 1.6 т/м³
4. Детали примыкания полов к стенам принять по серии - 1.444-1, вып. 1 узлы 139, 140
5. Производство работ вести в соответствии со СНиП 3.04.01-87 „Изоляционные и отделочные покрытия".

Привязан:

Инв. №

ГИП	Белоус		
Нач отд	Мусатова		
Н контр	Сергеев		
Зав гр	Исаев		
Вед инж	Катичева		
Инж	Моргунова		
Инж	Татаринова		

ТП 503-3-27.90 АР

Механизированная мойка на 1 линию с постом санитарной обработки и встроенными очистными сооружениями

Стадия	Лист	Листов
Р.П	6	

Планы полов на отм. 0.000, 3.000 Экспликация полов узел 1

ГИПРОАВТОТРАНС г. Москва

Копировал: Коннова 24532-03 9 формат А2

Инв. № подл. | Подпись и дата | Взам. инв. №

Альбом 3

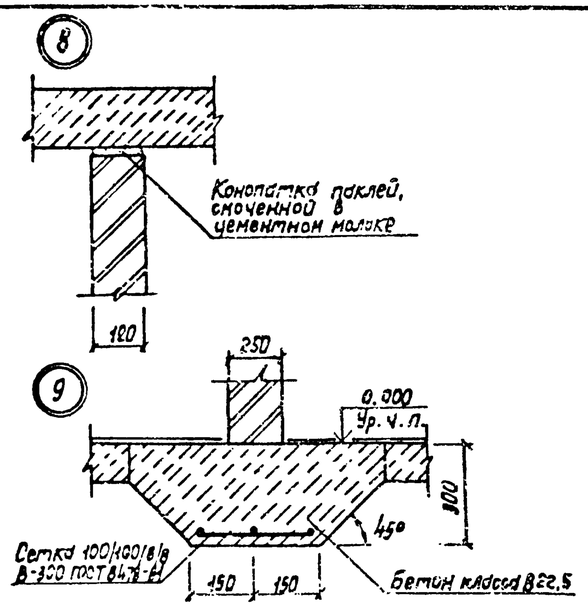

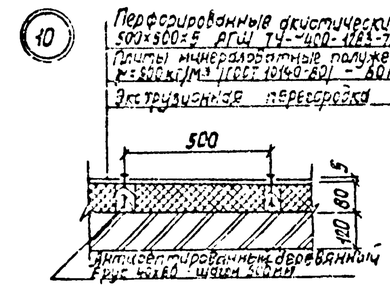

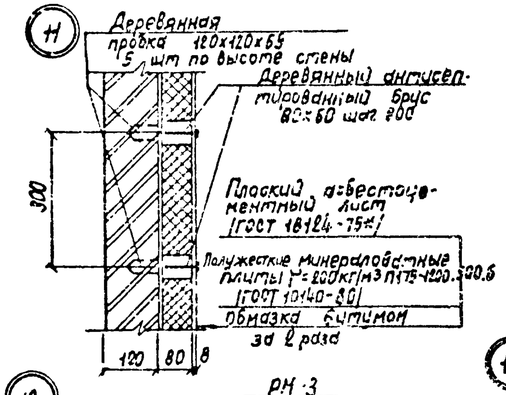

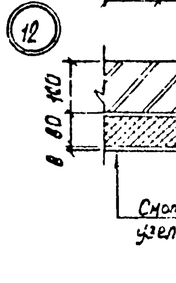

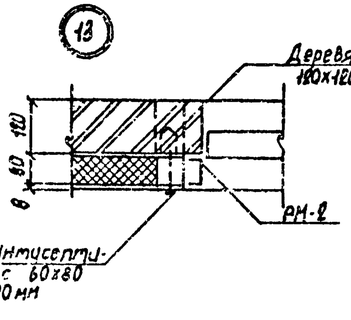

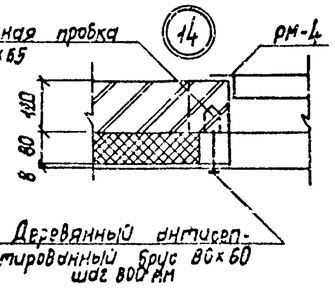

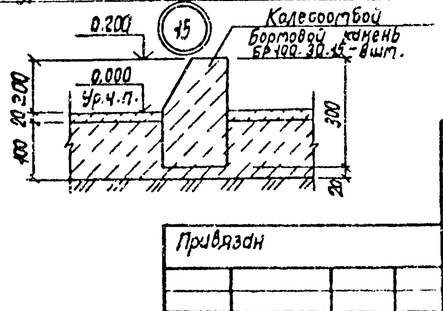

Спецификация перемычек

Марка, поз.	Обозначение	Наименование	Кол	Масса ед., кг	Примечание
1	ГОСТ 948-84	1ПГ 48-8	4	527,0	
2	ГОСТ 948-84	5ПБ 18-27	20	260,0	
3	ГОСТ 948-84	5ПБ 25-27	22	338,0	
4	ГОСТ 948-84	5ПБ 30-37	3	410,0	
5	ГОСТ 948-84	3ПБ 39-8	52	257,0	
6	ГОСТ 948-84	4ПБ 48-8	4	418,0	
7	ГОСТ 948-84	3ПБ 30-8	2	197,0	
8	ГОСТ 948-84	5ПБ 25-37	4	338,0	
9	ГОСТ 948-84	3ПБ 16-37	54	102,0	
10	ГОСТ 948-84	2ПБ 19-3	1	31,0	

Спецификация закладных изделий

Марка, поз.	Обозначение	Наименование	Кол.	Масса ед, кг	Примечание
РМ-1	КЖИ-ГТ-09.00.0	Рамка металлическая РМ-1	5	37,7	
РМ-2	-09.00.0	Рамка металлическая РМ-2	1	55,5	
РМ-3	-10.00.0	Рамка металлическая РМ-3	3	28,8	
РМ-4	-10.00.0	Рамка металлическая РМ-4	3	20,5	

Спецификация элементов, замаркированных на листах 4, 7, 10

Марка, поз.	Обозначение	Наименование	Кол.	Масса ед., кг	Примечание
	ГОСТ 9573-82*	Жесткие минераловатные	240		
		плиты γ=200 кг/м³ П175-1200-500-Б			
	ГОСТ 10140-80	Плиты минераловатные	210		
		полужесткие γ=200 кг/м³			
	ГОСТ 8486-86Е	Брус 40×80 ℓ=3,0 м	30		
	ГОСТ 8486-86Е	Брус 80×60 ℓ=3,6 м	36		
	ГОСТ 18124-75*	Плоский асбестоцементный лист δ=8 мм			
	ТУ 400-1293-73	Перфорированные акустические	240		
		плиты 500×500×5 АГШ			
МН1	ГОСТ 5781-82*	Арматура А-I-10 ℓ=120 см.	72	0,06	
МН2	ГОСТ 5781-82*	Арматура А-I-6 ℓ=560 см.	1	110,0	Малинепригенная сетка

Спецификация заполнения проемов

Марка, поз.	Обозначение	Наименование	Кол	Масса ед., кг	Примечание
1	1.435.9-17.1-1000-01	Ворота ВР 48×60-Т	4	753,0	
2	ГОСТ 24698-81	Дверной блок ДН21-10 ПЦУ	5		
3	Серия 2.435-6 Вып. 1.2	Дверной блок ПДУ-2	3		
4	Серия 2.435-6 Вып. 1.2	Дверной блок ПО-6	17		
5	ГОСТ 6629-88	Дверной блок ДГ21-10	9		
6	ГОСТ 6629-88	Дверной блок ДГ21-9 ВП	2		
7	ГОСТ 6629-88	Дверной блок ДГ21-8 ВП	4		
8	ГОСТ 6629-88	Дверной блок ДГ21-7 БП	4		
ОК-1	ГОСТ 12506-81	Оконный блок ПВД 12-20	12		
ОК-2	ГОСТ 12506-81	Оконный блок СВД 9-18	7		
ОК-3	ГОСТ 12506-81	Оконный блок ПВД 12-30	1		
	Серия 1.494-27 вып. 7	Жалюзийная решетка Н-1	40		
ОК-4	ГОСТ 12506-81	Оконный блок СВД 9-18	2		
	Серия 1.494-27 вып. 7	Жалюзийная решетка Н-1	24		
ОК-5	ГОСТ 12506-81	Оконный блок СВД 12-12	4		
ОК-6	ГОСТ 12506-81	Оконный блок СВД 9-18	2		
	ГОСТ 8484-82	Плита подоконная	2		
		ПО 18.30.35-Т			
ОК-7	ГОСТ 12506-81	Оконный блок ПВД 12-24.1	2		

1. В перегородках над проемами менее 700 мм устанавливаются рядовые перемычки из 3х арматурных стержней А-I-10 ГОСТ 5781-82* на 1/2 кирпича в слое цементного раствора толщ. 30 мм.
2. Ведомость проемов ворот и дверей см. лист 4.

Инв. № подл. | Подпись и дата | Взам. инв. №

ГИП	Белоус		
Нач. отд.	Мустафова		
Н. контр.	Сергеев		
Зав. гр.	Усаев		
Гл. спец.	Катичева		

Привязан

Инв. №

ТП 503-3-27.90 АР

Механизированная мойка на 1 линию с простой санитарной обработкой и встроенными очистными сооружениями

Стадия	Лист	Листов
Р.П.	7	

Узлы 8-15. Спецификации.

ГИПРОАВТОТРАНС г. Москва

Копировал Марченко

24532-03 10

Формат А2

Альбом 3

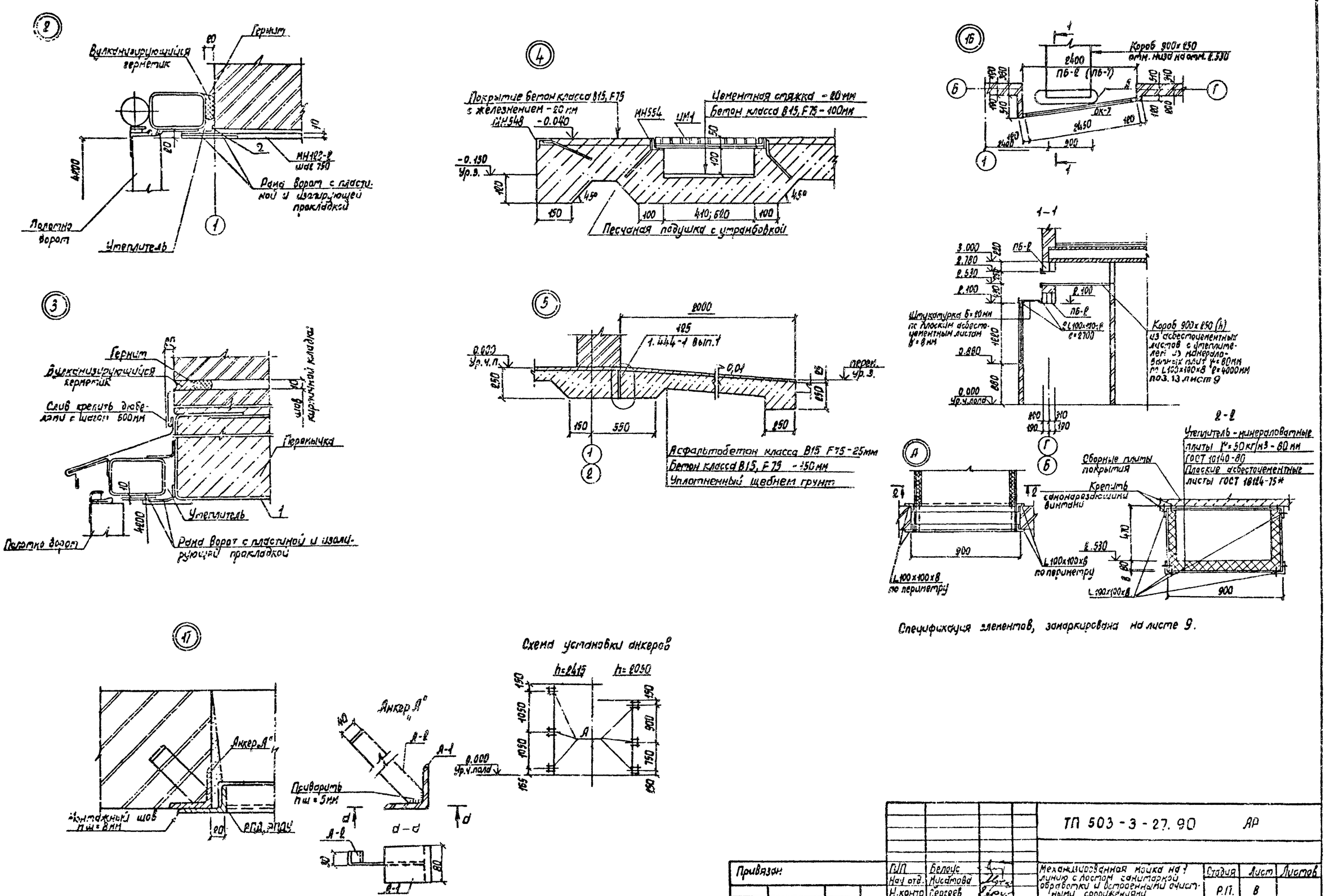

				ТП 503-3-27.90		АР	
Привязан	ГИП	Белоус		Механизированная мойка на 1 линию с постом санитарной обработки и встроенными очистными сооружениями	Стадия	Лист	Листов
	Нач. отд.	Мусатова			Р.П.	8	
	Н. контр.	Сергеев					
	Зав. гр.	Исаев		Узлы 2...5, 16, 17. Крепление рамы в кирпичной стене. Схема установки анкеров	ГИПРОАВТОТРАНС г. Москва		
Инв. N	Вед. арх.	Катичева					

Копировал Марченко 245-[illegible] 11 Формат А2

Альбом 3

ИМ1

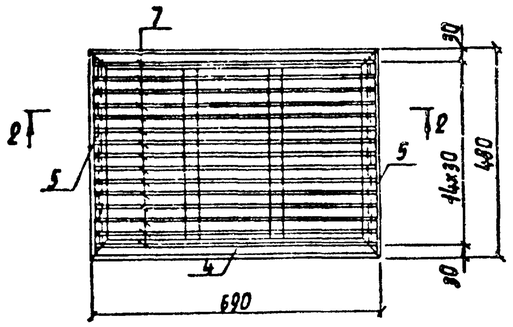

2–2

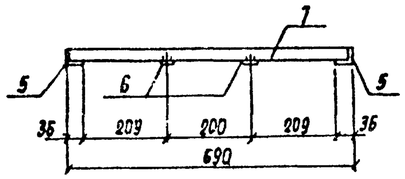

ИМ2

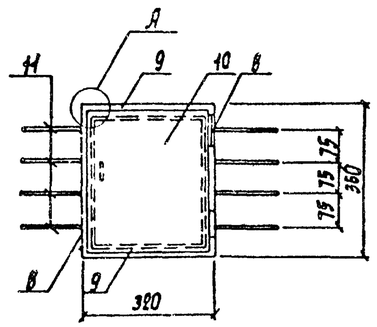

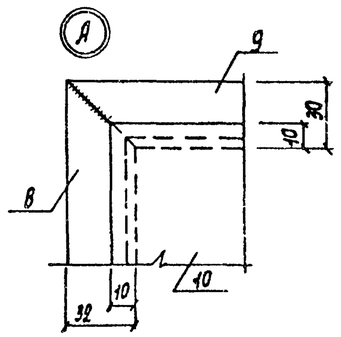

Ведомость перемычек

Марка, поз.	Схема сечения
ПБ-1	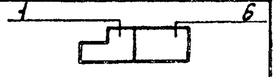
ПБ-2	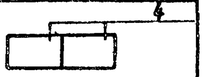
ПБ-3	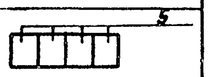
ПБ-4	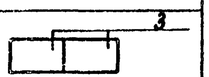
ПБ-5	
ПБ-6	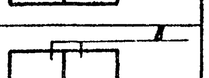
ПБ-7	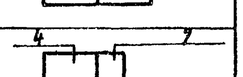
ПБ-8	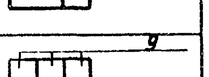
ПБ-9	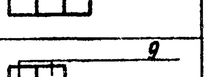
ПБ-10	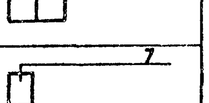
ПБ-11	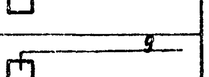
ПБ-12	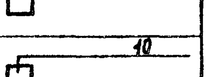

Спецификация элементов замаркированных на листах 3, 8, 9

(начало)

Марка, поз.	Обозначение	Наименование	Кол.	Масса ед., кг	Приме-чание
14	1.238-1 Вып. 2	Козырек КВ 18.22-Т	4	1050	
15		А-I-10 ГОСТ 5781-82* ℓ=1800	8	1.1	
16		Уголок Б 63х63х5 ГОСТ 8509-86 / ВСт3 кп2 ГОСТ 535-88	8	4.2	ℓ=950
МН548	1.400-15 Вып.1	Изделие закладное МН548	16.4	4.2	
МН554	1.400-15 Вып.1	Изделие закладное МН554	7.2	4.2	
МН123-2	1.400-15 Вып.1	Изделие закладное МН123-2	32	6.9	
1		Полоса Б-5х100 ГОСТ 103-76* / ВСт3 кп2 ГОСТ 535-88	16	2.8	
2		Уголок Б-50х50х5 ГОСТ 8509-86 / ВСт3 кп2 ГОСТ 535-88 ℓ=580	12	1.3	
ММ1	2.230-1 Вып.5	Деталь металлическая ММ1	16	0,55	
ММ11	2.230-1 Вып.5	Деталь металлическая ММ11	16	0.05	
ИМ1	лист 9	Решетка для выгорания ног	4	13.0	
		Детали			
		Уголок Б-25х25х4 ГОСТ 8509-86 / ВСт3 кп2 ГОСТ 535-88			
4		ℓ=690	8	1.5	
5		ℓ=480	8	1.0	
		Полоса Б-4х18 ГОСТ 103-76* / ВСт3 кп2 ГОСТ 535-88			
6		ℓ=480	8	0,2	
		Полоса Б-4х30 ГОСТ 103-76* / ВСт3 кп2 ГОСТ 535-88			
7		ℓ=678	60	0,5	
ИМ2	лист 9	Изделие металлическое ИМ2	2	5,0	
		Детали			
		Уголок Б-32х32х4 ГОСТ 8509-86 / ВСт3 кп2 ГОСТ 535-88			
8		ℓ=350	4	0.7	
9		ℓ=320	4	0.6	
10		Лист 3 ГОСТ 19903-74* / ВСт3 кп2 ГОСТ 380-88 0,1м²	2	2,1	
11		А-I-6 ГОСТ 5781-82* ℓ=200	16	0,04	
		Стандартные изделия			
		Ручка РС-80 ГОСТ 5087-80	2		
		Петля П84-60-1 ГОСТ 5038-78*	4		
А-1	Серия 2.435-6 Вып.1	Уголок Б-100х100х8 ГОСТ 8509-86 / ВСт3 кп2 ГОСТ 535-88 ℓ=80			
		ℓ=80	34	0.98	
А-2	Серия 2.435-6 Вып.1	Полоса Б-4х40 ГОСТ 103-76* / ВСт3 кп2 ГОСТ 535-88			
		ℓ=200	34	0.47	
12	1.400-15 Вып.1	Уголок Б-100х160-8 ГОСТ 8509-86 / ВСт3кп2 ГОСТ 535-88 ℓ=330	16	1.3	
13	1.400-15 Вып.1	Уголок Б-100х100-8 ГОСТ 8509-86 / ВСт3 кп2 ГОСТ 535-88 ℓ=440	6	1.3	

6

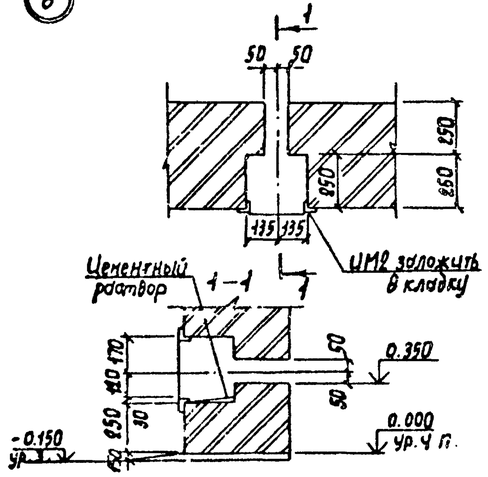

7

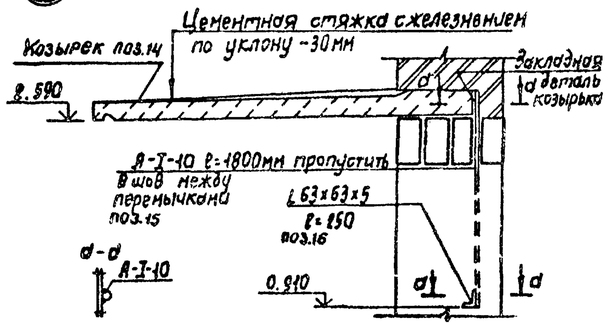

1. Сварку производить в соответствии с требованиями ГОСТ 5264-80* электродами типа Э-42 ГОСТ 9467-75*.
2. Металлические изделия защитить антикоррозийным покрытием – эмалью ПФ-115 ГОСТ 6465-76* по грунтовке ПФ-170 ГОСТ 15907-70*.

Инв. № подл. | Подпись и дата | Взам. инв. №

Привязан

Инв. №

ГИП	Белоус		ТП 503-3-27-90 АР
Нач. отд.	Мусатова		
Н. контр.	Сергеев		Механизированная мойка на 1 линию с постом санитарной обработки и встроенными очистными сооружениями
Зав. гр.	Исаев		Стадия: РП; Лист: 9; Листов:
Вед. арх.	Камчуева		Узелы 6,7,А Решетка для выгорания ног ИМ1. Изделие металлическое ИМ2. Спецификация.
Арх. техн.	Моргунова		ГИПРОАВТОТРАНС г. Москва

Копировал Марченко 24532-03 12 Формат А2

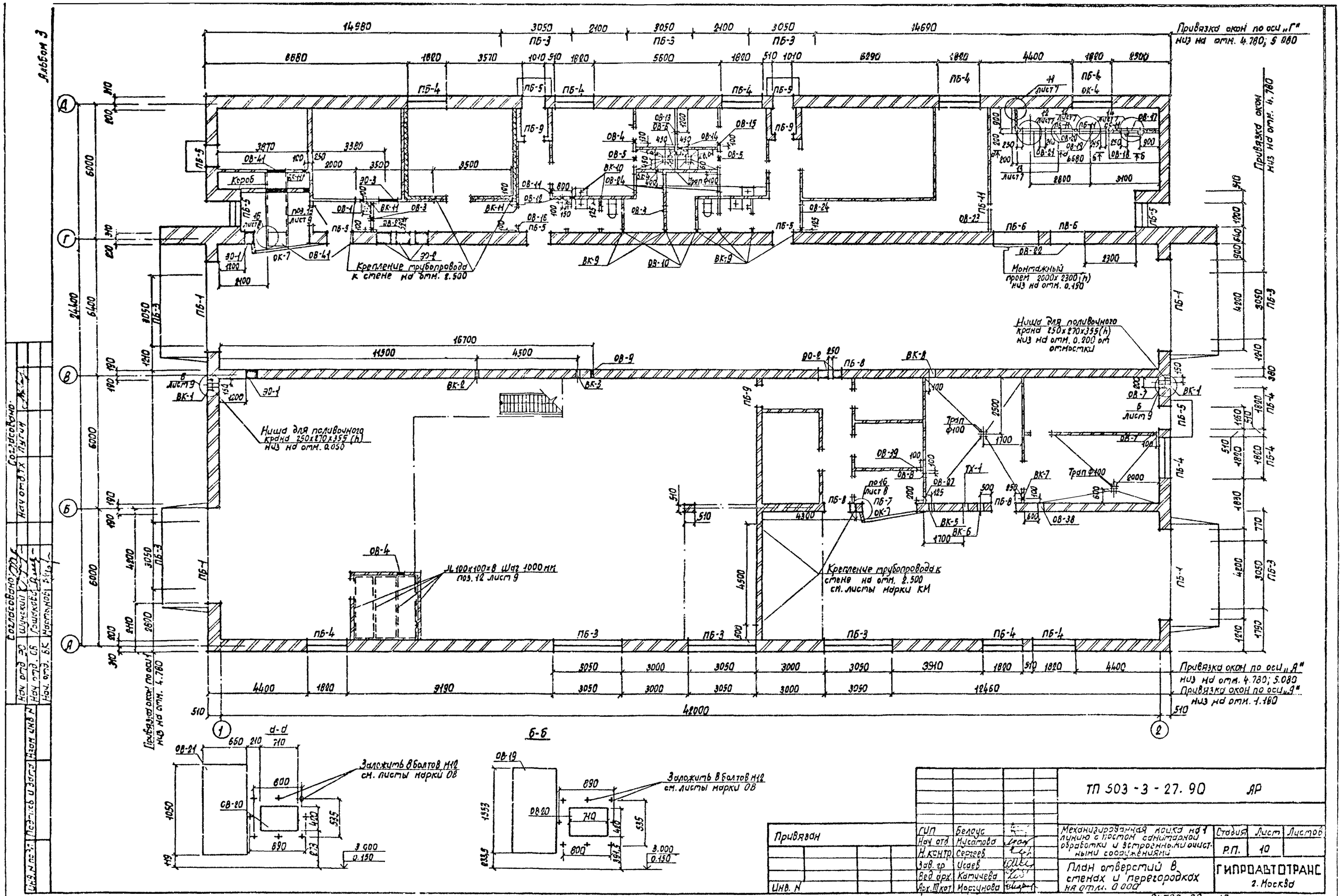
Альбом 3
Привязка окон по оси „Г" низ на отм. 4.780; 5.080
Привязка окон по оси „А" низ на отм. 4.780; 5.080
Привязка окон по оси „Д" низ на отм. 1.180
Короб
Крепление трубопровода к стене на отм. 2.500
Монтажный проем 2000х2300(h) низ на отм. 0.150
Ниша для поливочного крана 250х270х355(h) низ на отм. 0.200 от отмостки
Ниша для поливочного крана 250х270х355(h) низ на отм. 0.050
Крепление трубопровода к стене на отм. 2.500 см. листы марки КМ
Трап Ф100
L 100х100х8 Шаг 1000 мм поз. 12 лист 9
Заложить 8 болтов М12 см. листы марки ОВ
Согласовано
Нач отд ЭО
Нач отд. ОВ
Нач отд. ВК
Нач отд. ТХ
Подпись и дата
Инв. N подл.
Взам. инв. N
Привязан
Инв. N
ГИП Белоус
Нач отд Мусатова
Н. контр. Сергеев
Зав. гр. Исаев
Вед. арх. Катичева
Арх. III кат. Мартынова
ТП 503-3-27.90 АР
Механизированная мойка на 1 линию с постом санитарной обработки и встроенными очистными сооружениями
Стадия Р.П.
Лист 10
Листов
План отверстий в стенах и перегородках на отм. 0.000
ГИПРОАВТОТРАНС г. Москва
Копировал Марченко
24532-03 13
Формат А2

Альбом 3

Ведомость рабочих чертежей основного комплекта /начало/

Лист	Наименование	Примечание
1	Общие данные (начало)	
2	Общие данные (окончание)	
3	Схема расположения фундаментов	
4	Развертки фундаментов по осям	
	Б, В, Г, Д	
5	Развертки фундаментов по осям 1, Д	
	и сечения 1-1... 6-6	
6	Сечения фундаментов 7-7... 18-18 Узел 1	
7	Фундаменты монолитные Фм1, Фм2	
8	Схема расположения плит покрытия	
9	Схемы расположения плит перекрытия на отмет-	
	ках 3.000 и 3.150, опорных подушек. Детали.	
10	Участки монолитные Ум1... Ум6	
11	Схема расположения фундаментов под оборудование на кровле	
12	Спецификации к схемам расположения плит покры-	
	тия, перекрытия на отметках 3.000 и 3.150, опорных	
	подушек, Ум7.	
13	Схема расположения фундаментов под оборудо-	
	вание, каналов, приямков	
14	Фундаменты ФОм1... ФОм3, сечение а-а	
15	Фундаменты ФОм4... ФОм7	
16	Фундамент ФОм8	
17	Фундамент ФОм9, фрагменты 1, 2	
18	Фундамент ФОм9, фрагмент 3. Сечения 1-1... 3-3	
19	Фундамент ФОм9. Сечения 4-4... 7-7	
20	Фундамент ФОм9. Сечения 8-8... 13-13	
21	Приямки ПР1-ВК, ПР2-ВК, фундамент ФОм-10	
22	Фундаменты ФОм-11... ФОм-13 и приямок ПР1-ОВ	
23	Подпольные каналы ПК1-ВК, ПК1-ОВ	

/окончание/

Лист	Наименование	Примечание
24	Приямок ПР3-ВК, колодцы К1 и К2	
25	ПР1-ВК План на отм. -0.120, 1-1, 2-2	
26	Схема расположения плит перекрытия ПР1-ВК	
	Схема расположения верхних и нижних сеток	
	днища; 1-1, узел 1	

Ведомость ссылочных и прилагаемых документов /начало/

Обозначение	Наименование	Примечание
	Ссылочные документы	
1.465.1-15 в.1	Плиты железобетонные ребристые	
	размером 3×12м для покрытий одно-	
	этажных производственных зданий	
1.494-24 в.1	Стаканы для крепления крышных	
	вентиляторов, дефлекторов и зонтов	
1.141-1 в.63	Панели перекрытий железобетон-	
	ные многопустотные	
3.900-3 в.1/82, 2/82,	Сборные железобетонные	
4/82; 3.900-3.В.7.4.1	конструкции емкостных сооруже-	
	ний для водоснабжения и	
	канализации	
3.006.1-2.87 в.1,4.1	Сборные железобетонные каналы	
в.2	и тонели из лотковых элементов	
ГОСТ 3634-89	Люки чугунные для колодцев	
5.900-2	Сальники набивные Ду 50... 1400мм	
	для пропуска труб через стены	
1.410-3 в.1	Сетки сварные для армирования	
	железобетонных конструкций	
1.400-6/76 в.1	Унифицированные закладные	
	детали сборных железобетонных	
	конструкций зданий промышленных	
	предприятий	
1.400-15 Вып.1	Унифицированные закладные изде-	
	лия железобетонных конструкций	
	для крепления технологических	
	коммуникаций и устройств	
2.430-20, в.4	Узлы стен из кирпича одно-	
	этажных зданий промышленных	
	предприятий	

/окончание/

Обозначение	Наименование	Примечание
ГОСТ 23279-85	Сетки арматурные сварные для	
	железобетонных конструкций	
1.412 1-6 вып. 2	Фундаменты монолитные железо-	
	бетонные на естественном основа-	
	нии под типовые железобетонные	
	колонны одноэтажных и много-	
	этажных производственных зданий	
ГОСТ 13579-78*	Блоки бетонные для стен	
	подвалов	
ГОСТ 24379.1-80	Болты фундаментные. Конструк-	
	ция и размеры.	
ГОСТ 948-84	Перемычки железобетонные	
	для зданий с кирпичными	
	стенами	
	Прилагаемые документы	
КЖИ	Чертежи строительных изделий	
КЖ. ВМ	Ведомость потребности в материалах	

Согласовано
Гл. спец. Т.О. Грачев

Инв. № подл. | Подпись и дата | Взам. инв. №

Типовой проект разработан в соответствии с действующими нормами и правилами и предусматривает мероприятия, обеспечивающие взрывную, взрывопожарную и пожарную безопасность при эксплуатации сооружения

Главный инженер проекта /А.Я. Белоус/

Привязан

Инв. №

ГИП	Белоус	
Н. контр.	Рос. унова	
Нач. отд.	Мусатова	
Н. контр.	Сергеев	
Гл. спец.	Сергеев	
Зав. 2 рук.	Воробьева	
Инж. I кат.	Илюхина	

ТП 503-3-27.90 КЖ

Механизированная мойка на 1 линию с постом санитарной обработки и встроенными очистными сооружениями	Стадия	Лист	Листов
	РП	1	26
Общие данные (начало)	ГИПРОАВТОТРАНС г. Москва		

24532-03 14

Копировал: Максимова Формат А2

Альбом 3

Ведомость спецификации

Лист	Наименование	Примечание
6	Спецификация к схеме расположения фундаментов	
7	Спецификация на фундаменты Фм1, Фм2	
10	Спецификация на участки монолитные Ум1...Ум6	
11	Спецификация к схеме расположения фундаментов на кровле	
12	Спецификация к схемам расположения плит покрытия, перекрытия на отметках 3.000 и 3.150, опорных подушек. Спецификация на участок монолитный Ум7	
14	Спецификация к схеме расположения фундаментов под оборудование каналов, приямков	
15	Спецификация фундаментов ФОм1...ФОм7	
16	Спецификация на фундамент ФОм8	
20	Спецификация на фундамент ФОм9	
21	Спецификация на приямки ПР1-ВК, ПР2-ВК, фундамент под оборудование ФОм10, Спецификация к схемам расположения приямков ПР1-ВК и ПР2-ВК	
22	Спецификация на фундаменты под оборудование ФОм11...ФОм13 и приямок ПР1-ОВ	
23	Спецификация на подпольные каналы ПК1-ВК, ПК1-ОВ, спецификация к схемам расположения ПК1-ВК и ПК1-ОВ	
24	Спецификация на приямок ПР3-ВК, Спецификация к схемам расположения колодцев К1 и К2	
25	Спецификация на приемный резервуар ПР1-ВК	
26	Спецификация к схеме расположения плит перекрытия	

Ведомость объемов сборных бетонных и железобетонных конструкций по рабочим чертежам основного комплекта марки КЖ

	Наименование группы элементов конструкций	Код	Количество, м³	Примечание
1	Блоки фундаментов	581100	216.52	
2	Перемычки	582800	0.98	
3	Плиты покрытий	584100	44.94	
4	Плиты перекрытий	584200	38.33	
5	Детали смотровых колодцев	585500	1.80	
6	Конструкции и детали каналов и открытых водоводов	585800	7.30	
7	Детали лифтовых и вентиляционных шахт	589600	2.06	
	Всего бетона и железобетона		311.93	

Материалы на изготовление бетонных и железобетонных конструкций учтены в ведомостях потребности в материалах и отдельно не учитываются

Таблица нагрузок на покрытие

№№ п/п	Наименование материалов	Нормативное значение кПа	γ_f	γ_n	Расчетное значение кПа
1	Слой гравия, втопленный в антисептированную битумную мастику МГК-Г-55	0.2	1.3	0.95	0.25
2	1 слой рубероида марки РКД-420 на горячей битумной мастике МГК-Г-55	0.05	1.3	0.95	0.06
3	3 слоя рубероида марки РПД-300 на горячей битумной мастике МГК-Г-55	0.15	1.3	0.95	0.19
4	Плитный утеплитель Γ = 200 кг/м³ ГОСТ 22950-78* δ = 80мм	0.16	1.3	0.95	0.20
5	Обмазка горячей битумной мастикой за 2 раза	0.06	1.3	0.95	0.07
6	Собственный вес железобетонных плит	1.72	1.1	0.95	1.78

Общие указания

1. Типовой проект разработан для применения в районах с расчетной температурой наружного воздуха минус 30°С, со скоростным напором ветра для I географического района (W_o = 0.23 кПа), весом снегового покрова для III географического района (S_o = 1.0 кПа), сейсмичность не более 6 баллов
2. Основанием фундаментов являются грунты со следующими характеристиками $\varphi^н$ = 0.5рад; $C^н$ = 2 кПа; E = 14.7 МПа; ρ = 1.8 т/м³, K_p = 1. Грунтовые воды отсутствуют.
3. Под сборные фундаменты устраивается песчаная подготовка δ = 50мм. из песка средней крупности. Под монолитные железобетонные фундаменты устраивается подготовка из бетона класса В 3.5 толщиной 100 мм.
4. Обратную засыпку пазух производить грунтом без включения строительного мусора, растительного грунта с послойным трамбованием до получения γ скелета грунта ≥ 1.6 т/м³.
5. За относительную отметку 0.000 принята отметка чистого пола здания, что соответствует абсолютной отметке [ ]
6. После проведения монтажно-сварочных работ антикоразийную защиту металлических изделий восстановить
7. Производство работ в зимнее время производить с учетом требований СНиП 3.03.01-87

Указания при привязке проекта

1. При привязке проекта для строительства на конкретной площадке фундаменты должны быть переработаны с учетом местных геологических и гидрологических условий и данных настоящего комплекта чертежей
2. В случае наличия агрессивной среды предусмотреть защиту фундаментов и подземных конструкций от коррозии в соответствии с требованиями СНиП 2.03.11-85

Инв. № подл. | Подпись и дата | Взам. инв. №

Привязан:

Инв. №:

ГИП	Белоус		
Нач. отд.	Мусатова		
Н. контр.	Сергеев		
Гл. спец.	Сергеев		
Зав. гр.	Воробьева		
Инж. I кат.	Илюхина		

ТП 503-3-27.90 КЖ

Механизированная мойка на 1 линию с постом санитарной обработки и встроенными вспомогательными сооружениями

Стадия	Лист	Листов
РП	2	

Общие данные (окончание)

ГИПРОАВТОТРАНС г. Москва

24532-03 15 Копировал Максимова Формат А2

Альбом 3

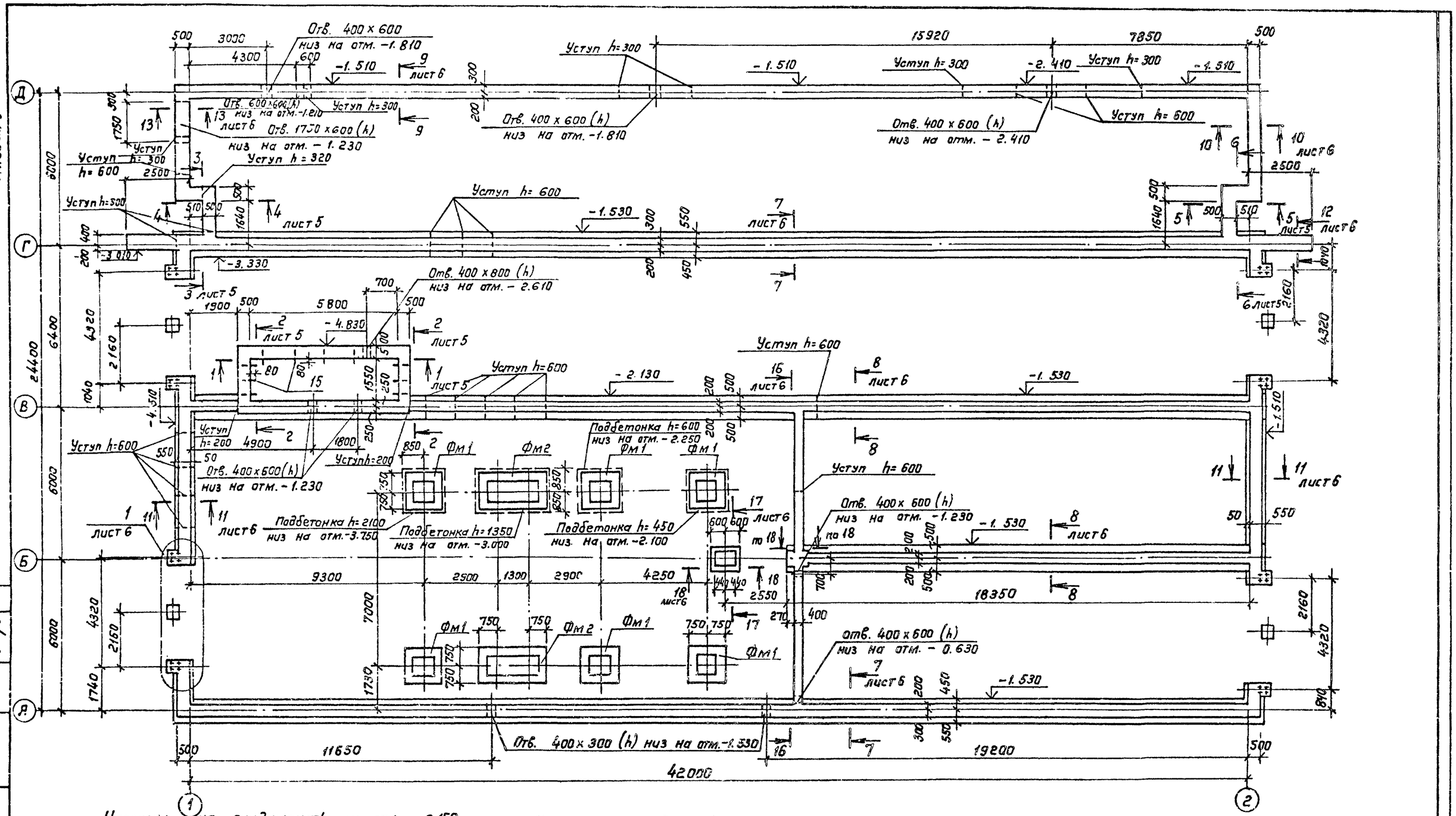

Согласовано:

Нач. отд. 08 Ульянов
Нач. отд. 8У Игрунов

Инв. № подл. | Подпись и дата | Взам. инв. №

Нагрузки на фундаменты на отм. - 0.150

Марка	Расчетная схема	Нагрузки									
		Нормативные					Расчетные				
		N кН	Mx кНм	My кНм	Qx кН	Qy кН	N кН	Mx кНм	My кНм	Qx кН	Qy кН
Фм 1	N, y, x	123					135				
Фм 2	N, x	246					271				

1. Нагрузки на фундаменты:
   - А) ось А — 114 кН/м
   - Б) ось Б — 174 кН/м
   - В) ось Г — 148 кН/м
   - Г) ось Д — 85 кН/м
   - Д) ось 1 — 149 кН/м
   - Е) ось 2 — 89 кН/м

Привязан:

Инв. №:

ГИП	Белоус	
Нач. отд.	Мусагова	
Н. контр.	Сергеев	
Гл. спец.	Сергеев	
Зав. гр.	Воробьева	
Вед. инж.	Пчелкина	

ТП 503-3-27.90 КЖ

Механизированная мойка на 1 линию с постом санитарной обработки и встроенными очистными сооружениями

Стадия	Лист	Листов
РП	3	

Схема расположения фундаментов

ГИПРОАВТОТРАНС г. Москва

Копировал Коннова

24532-03 16 Формат А2

Альбом 3

По оси Д

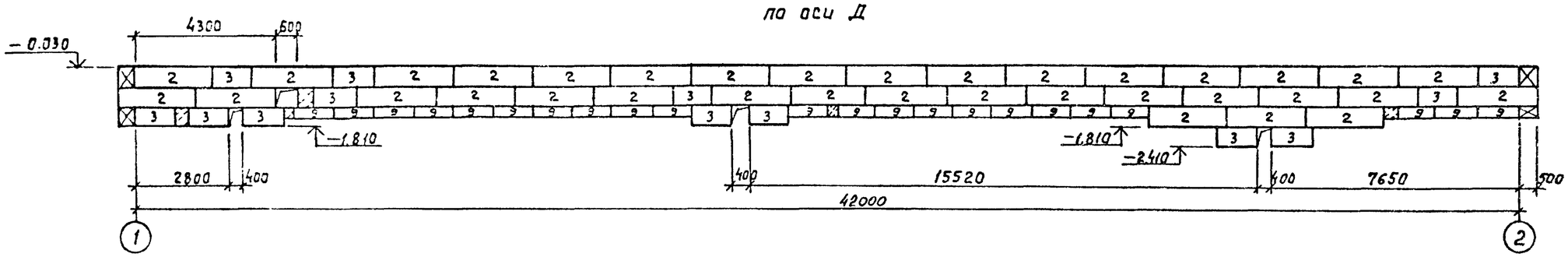

По оси Г

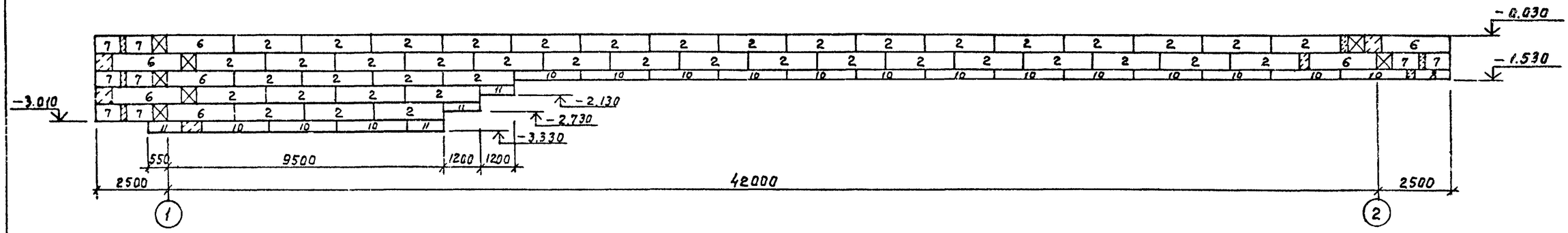

По оси В

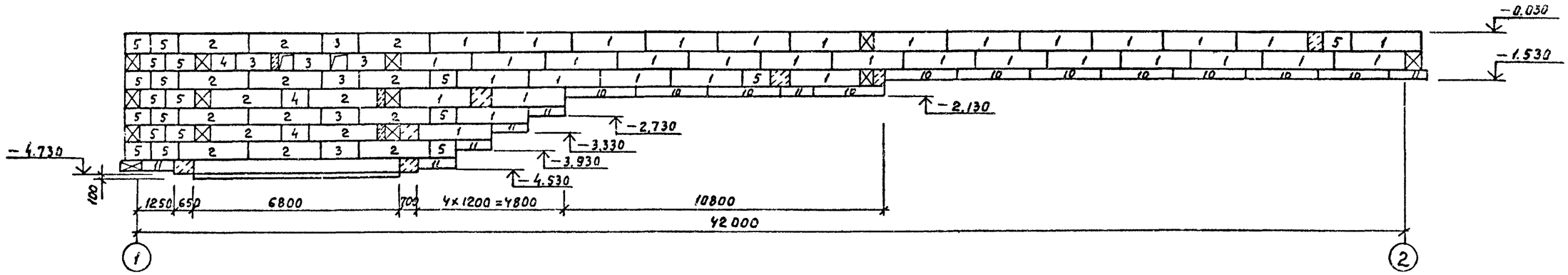

По оси Б

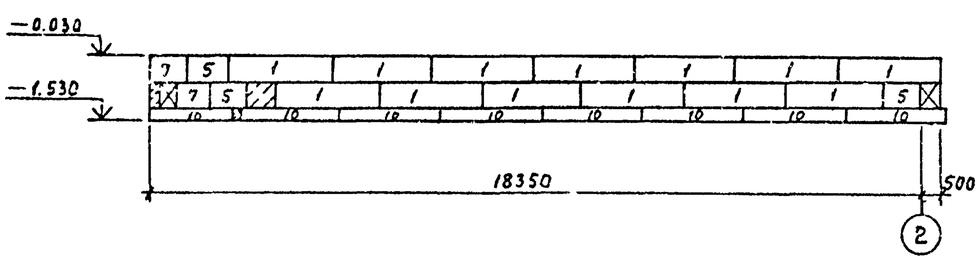

Инв.№ подл. | Подпись и дата | Взам.инв.№

				ТП 503-3-27.90 КЖ	
ГИП	Белоус				
Нач.отд.	Мусатова				
Н.контр.	Сергеев		Механизированная мойка на 1 линию с постом санитарной обработки и встроенными очистными сооружениями	Стадия: РП	Лист: 4	Листов:
Гл.спец.	Сергеев					
Зав.гр.	Воробьева					
Вед.инж.	Пчелкина		Развертки фундаментов по осям Б, В, Г, Д	ГИПРОАВТОТРАНС г. Москва		

Привязан

Инв.№

24532-03 17

Копировал: Максимова

Формат А2

Альбом 3

по оси А

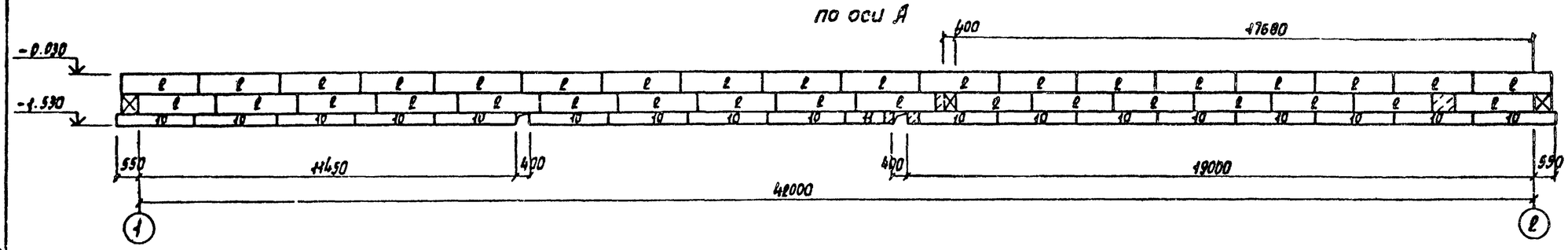

по оси 1

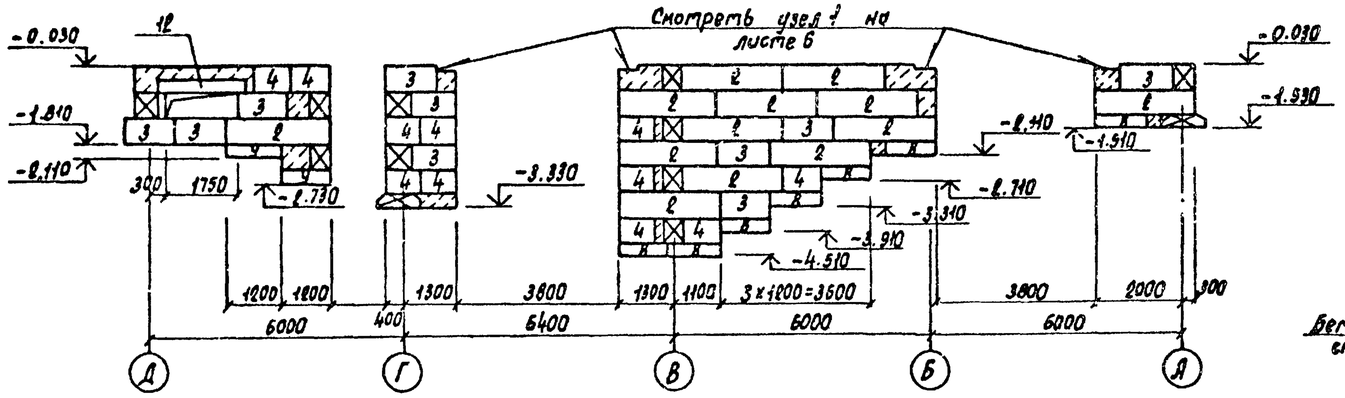

1–1

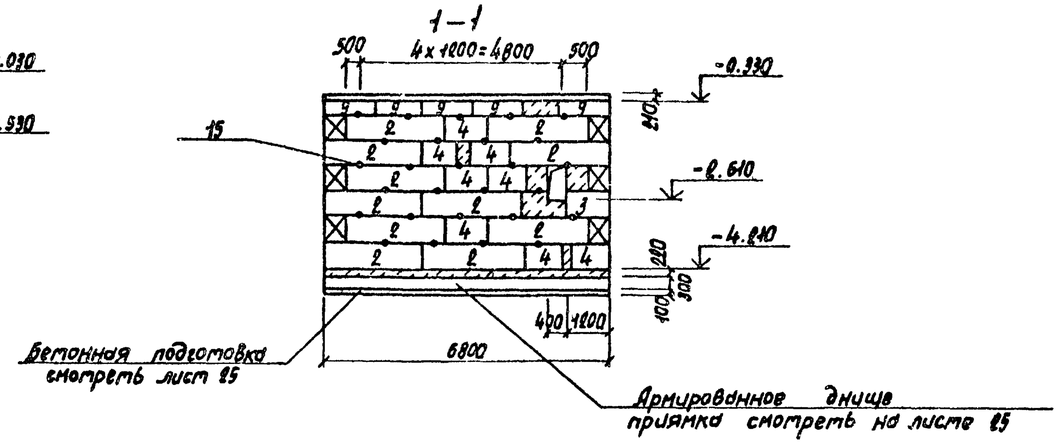

по оси 2

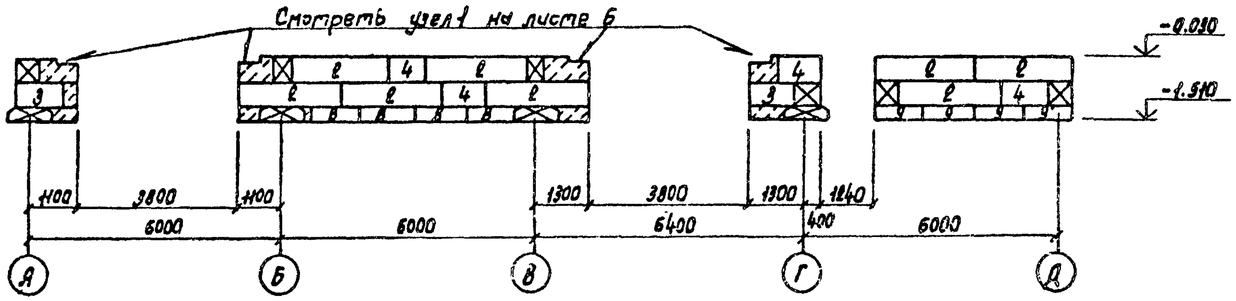

2–2

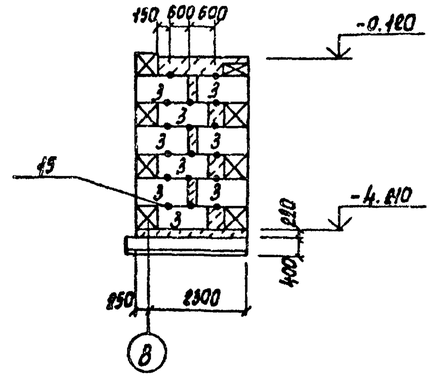

3–3

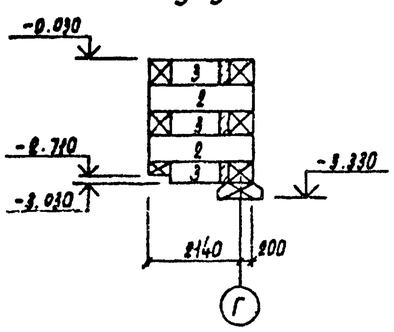

4–4

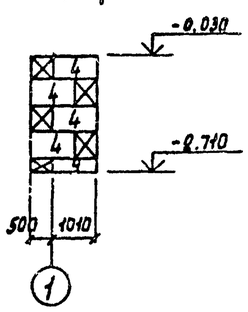

5–5

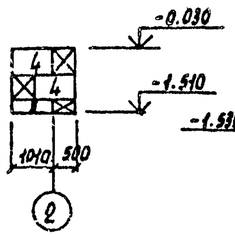

Б–Б

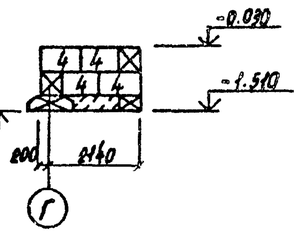

Инв.№ подл. | Подпись и дата | Взам. инв.№

				ТП 503-3-27.90	КЖ
ГИП	Белоус				
Нач. отд	Мусатова				
Н. контр	Сергеев				
Гл. спец	Сергеев				
Зав. гр.	Воробьева				
Вед. инж	Пчелкина				
Привязан				Механизированная мойка на 1 линию с постом санитарной обработки и встроенными очистными сооружениями.	Стадия: РП; Лист: 5; Листов:
Инв.№				Развертки фундаментов по осям 1, Д–И сечения 1–1 … 6–6.	ГИПРОАВТОТРАНС г. Москва

Копировал Марченко 24532-03 18 Формат А2

Альбом 3

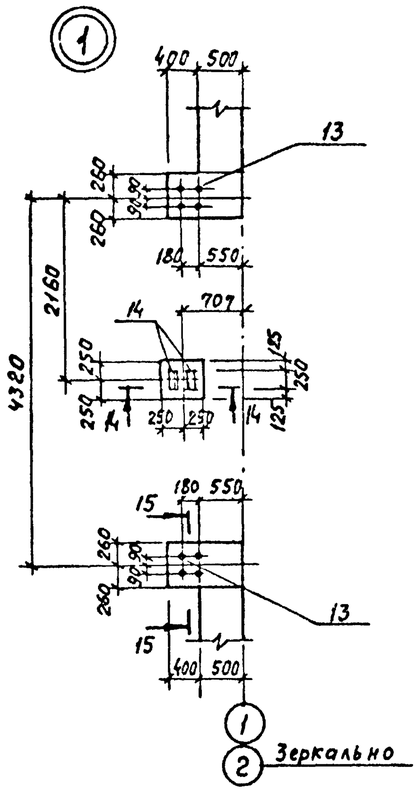

7 – 7

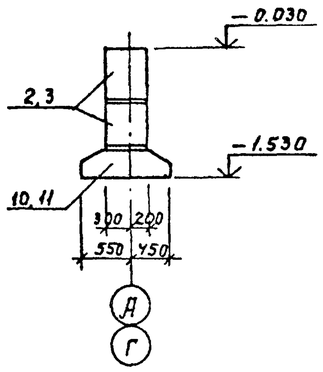

8 – 8

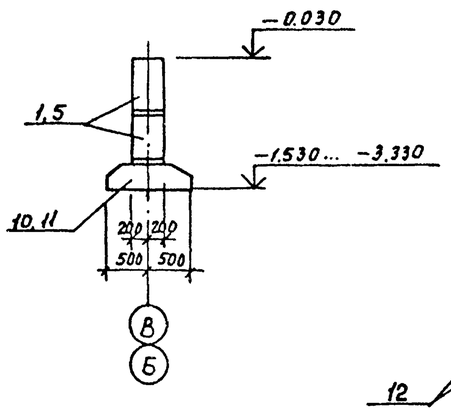

13 – 13

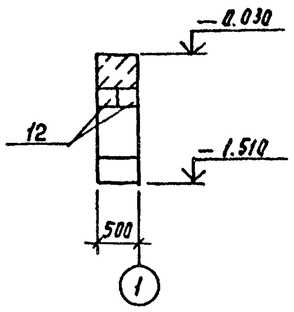

9 – 9

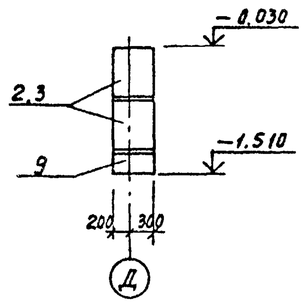

10 – 10

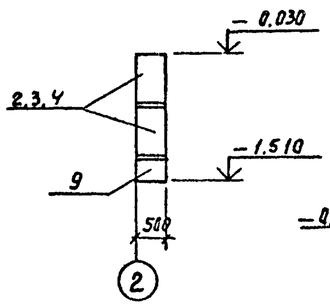

17 – 17

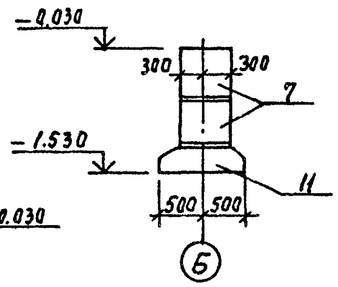

14 – 14

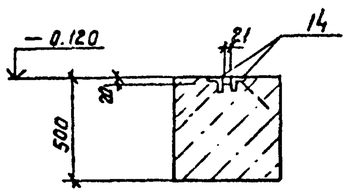

11 – 11

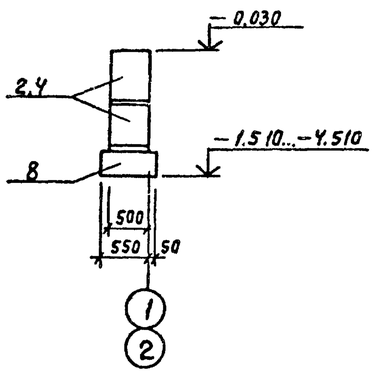

12 – 12

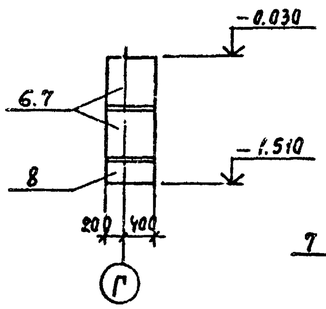

18 – 18

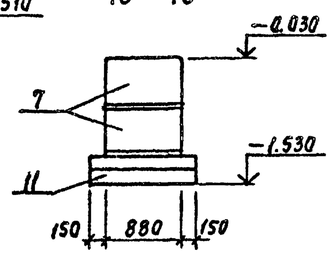

15 – 15

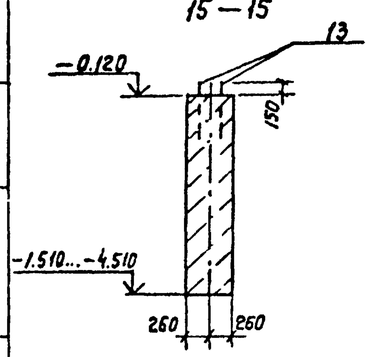

16 – 16

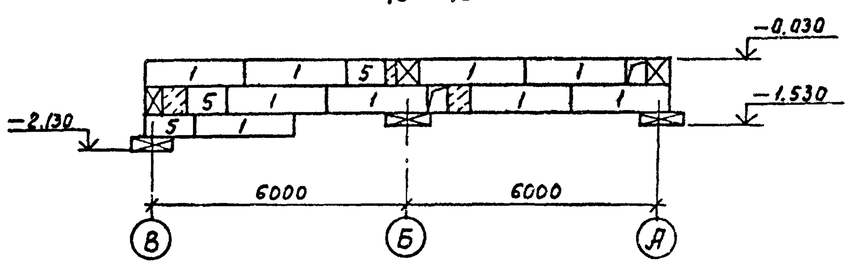

Спецификация к схеме расположения фундаментов

Марка, поз.	Обозначение	Наименование	Кол.	Масса ед., кг	Примечание
		Блоки стен подвалов			
1	ГОСТ 13579-78*	ФБС 24.4.6-Т	58	1300	
2	ГОСТ 13579-78*	ФБС 24.5.6-Т	163	1630	
3	ГОСТ 13579-78*	ФБС 12.5.6-Т	45	790	
4	ГОСТ 13579-78*	ФБС 9.5.6-Т	36	590	
5	ГОСТ 13579-78*	ФБС 9.4.6-Т	25	470	
6	ГОСТ 13579-78*	ФБС 24.6.6-Т	7	1960	
7	ГОСТ 13579-78*	ФБС 9.6.6-Т	10	700	
8	ГОСТ 13579-78*	ФБС 12.6.3-Т	13	460	
9	ГОСТ 13579-78*	ФБС 12.5.3-Т	34	380	
		Плиты ленточных фундаментов			
10	ГОСТ 13580-85	ФЛ 10.24-1	49	1380	
11	ГОСТ 13580-85	ФЛ 10.12-1	13	650	
		Перемычки			
12	ГОСТ 948-84	5ПБ21-27	2	285	
		Болт фундаментный			
13	ГОСТ 24379.1-80	1.1 М16×400	32		
14	1.400-15.8.1.550-04	Изделие закладное МН553	0,5кг		
15		А-III-14 ГОСТ 5781-82* ℓ=500	63		
		Фундаменты			
Фм1	лист-7	Фм1	6		
Фм2	-7	Фм2	2		

1. Данные о грунтах смотреть на листе 2
2. Сборные блоки укладывать на цементном растворе марки 50 с перевязкой вертикальных швов не менее 25см.
3. Все местные заделки выполнять бетоном класса В 12,5

Инв. № подл. | Подпись и дата | Взам. инв. №

Привязан

Инв. №

ГИП	Белоус	
Нач. отд.	Мусатова	
Н. контр.	Сергеев	
Гл. спец.	Сергеев	
Зав. гр.	Воробьева	
Вед. инж.	Пчелкина	

ТП 503-3-27.90 КН

Механизированная мойка на 1 линию с постом санитарной обработки и встроенными отстойными сооружениями

Стадия	Лист	Листов
РП	6	

Сечения фундаментов 7-7 ... 18-18. Узел 1

ГИПРОАВТОТРАНС г. Москва

24532-03 19 Копировал: Максимова Формат А2

Альбом 3

Фм 1

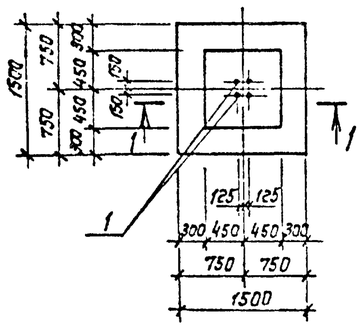

Фм 2

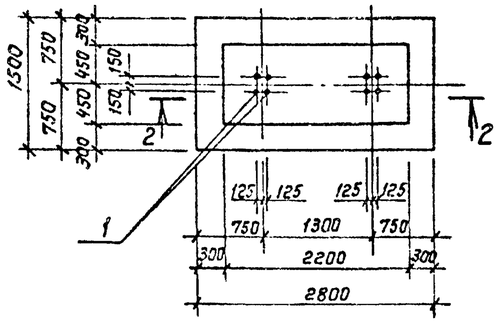

3-3

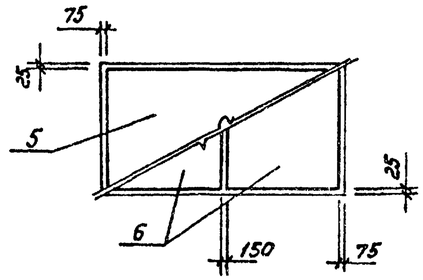

1-1

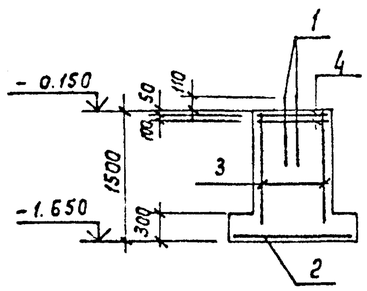

2-2

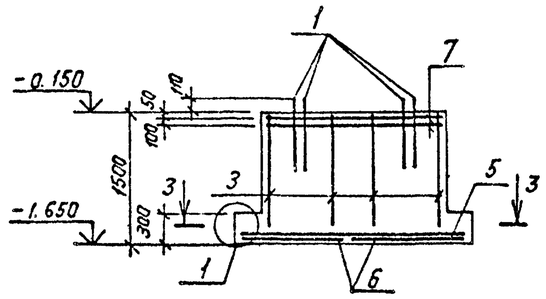

4-4

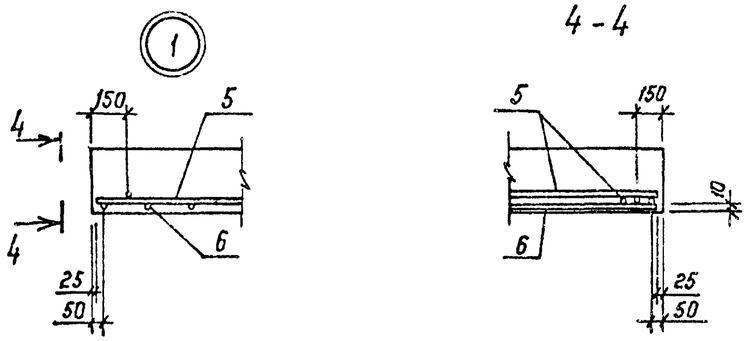

Спецификация на фундаменты Фм1, Фм2

Формат	Зона	Поз.	Обозначение	Наименование	Кол.	Примечание
				Фм1		
				Сборочные единицы		
А3		1	ГОСТ 24379.1-80	Болт 1.1 м24 х 600	4	3.55 кг
				Сетки арматурные		
А3		2	1.410-3, Вып.1	2С 10 А III / 10 А III 145 х 145	1	
А4		3	1.412.1-6, Вып.2	С2-1	2	
А4		4	ГОСТ 23279-85	4С 8 А III-100 / 8 А III-100 85 х 85	2	
				Материалы		
				Бетон класса В12.5		1.7 м3
				Фм2		
				Сборочные единицы		
А3		1	ГОСТ 24379.1-80	Болт 1.1 м24 х 800	8	3.55 кг
				Сетки арматурные		
А4		3	1.412.1-6, Вып.2	С2-1	4	
А3		5	1.410-3, Вып.1	1С 10 А III / 6 А III 145 х 265	1	
А3		6	1.410-3, Вып.1	1С 10 А III / 6 А III 125 х 145	2	
А3		7	ГОСТ 23279-85	4С 8 А III-100 / 8 А III-100 85 х 215	2	
				Материалы		
				Бетон класса В12.5		3.7 м3

Ведомость расхода стали на элемент, кг

Марка элемента	Изделия арматурные						Всего	Общий расход
	Арматура класса A III ГОСТ 5781-82*							
	ф6	ф8	ф10	ф12		Итого		
Фм1	1.4	10.2	14.4	10.3		36.3	36.3	36.3
Фм2	6.1	30.0	25.7	20.7		82.5	82.5	82.5

Взам. инв. №

Подп. и дата

Инв. № подл.

Привязан:

Инв. №

ГИП	Ерлоус		
Нач. отд	Мусатова		
Н. контр.	Сергеев		
Гл. спец.	Сергеев		
Зав. гр.	Воробьева		
Инж. II к	Комлева		

ТП 503-3-27.90 КЖ

Механизированная мойка на 1 линию с постом санитарной обработки и встроенными очистными сооружениями

Стадия	Лист	Листов
РП	7	

Фундаменты монолитные Фм1, Фм2

ГИПРОАВТОТРАНС г. Москва

Копировал Коннова

24532-03 20

Формат А2

Схема расположения плит покрытия

(Схема 1)

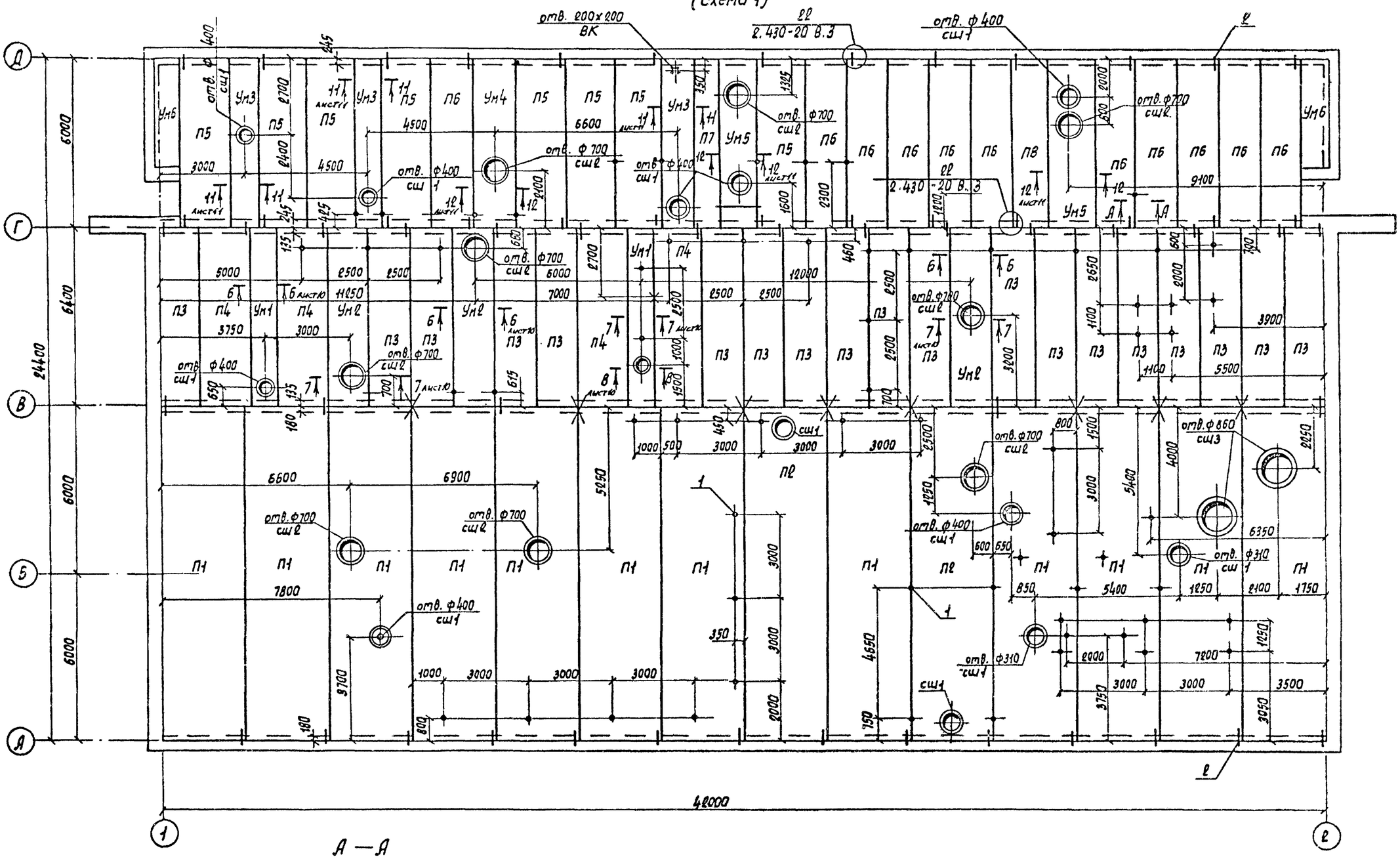

А — А

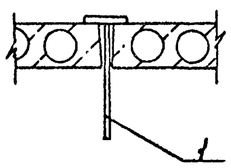

Данный лист читать совместно с листами 10 и 11

ГИП	Белоус		ТП 503-3-27.90 КЖ
Нач. отд.	Мусатова		
Н. контр.	Сергеев		Механизированная мойка на 1 линию с постом санитарной обработки и встроенными очистными сооружениями
Гл. спец.	Сергеев		Стадия: РП; Лист: 8; Листов:
Зав. гр.	Воробьева		Схема расположения плит покрытия
			ГИПРОАВТОТРАНС г. Москва

Привязан

Инв. N

Копировал Марченко

24532-03 21

Формат А2

Альбом 3

Согласовано

Нач. отд. ОВ Ушакова

Инв. N подл. | Подпись и дата | Взам. инв. N

Альбом 3

Схема расположения плит перекрытия на отметке 3.000 и изделия закладного МС1 для крепления трубопроводов (Схема 2)

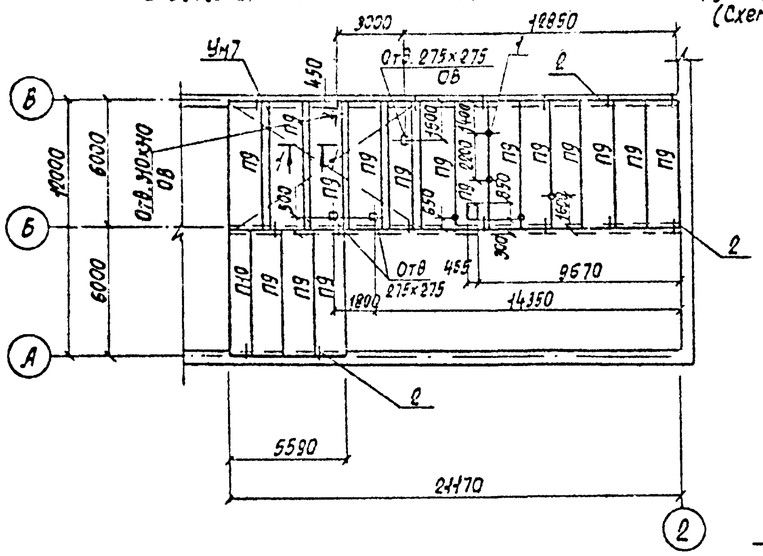

Схема расположения плит фальшпола на отметке 3.150 (Схема 3)

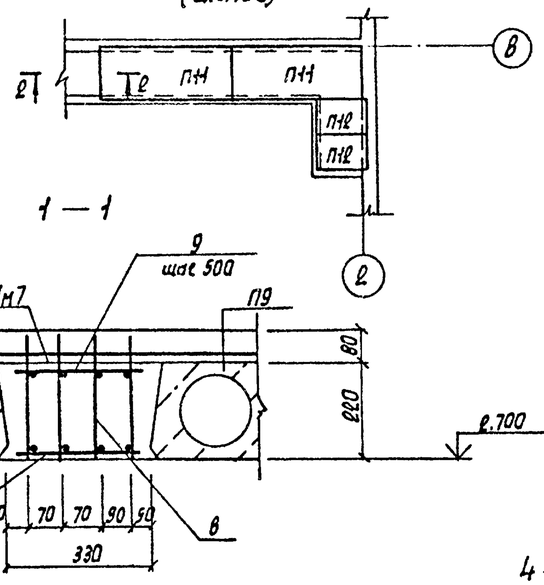

Деталь обрамления отверстий

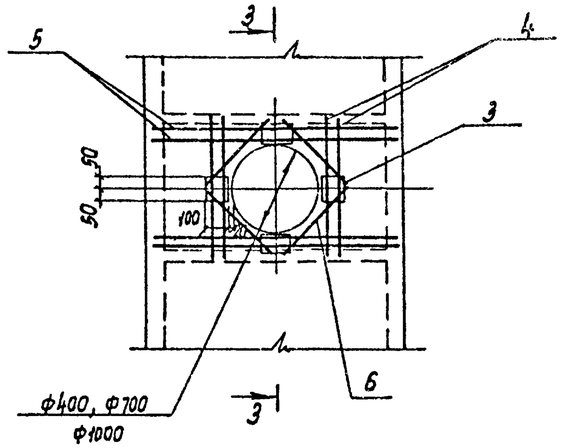

2 — 2

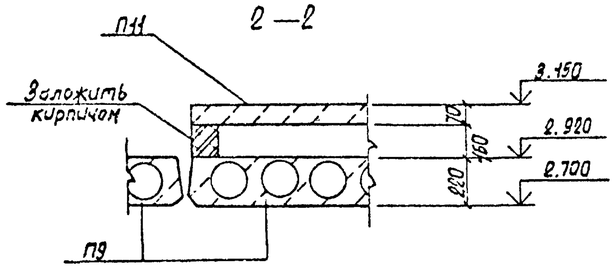

3 — 3

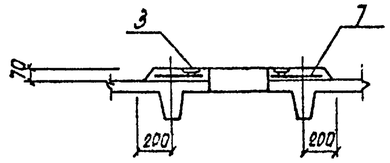

4 — 4

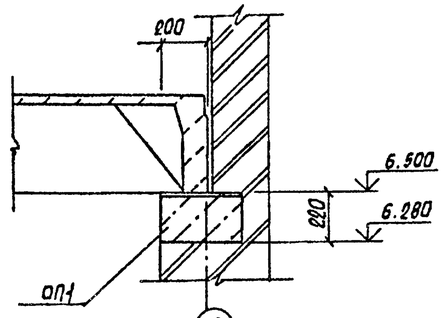

5 — 5

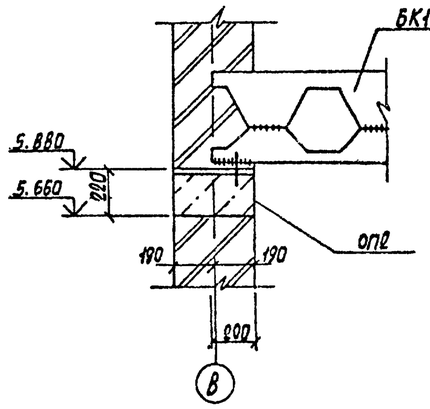

Схема расположения опорных подушек (Схема 4)

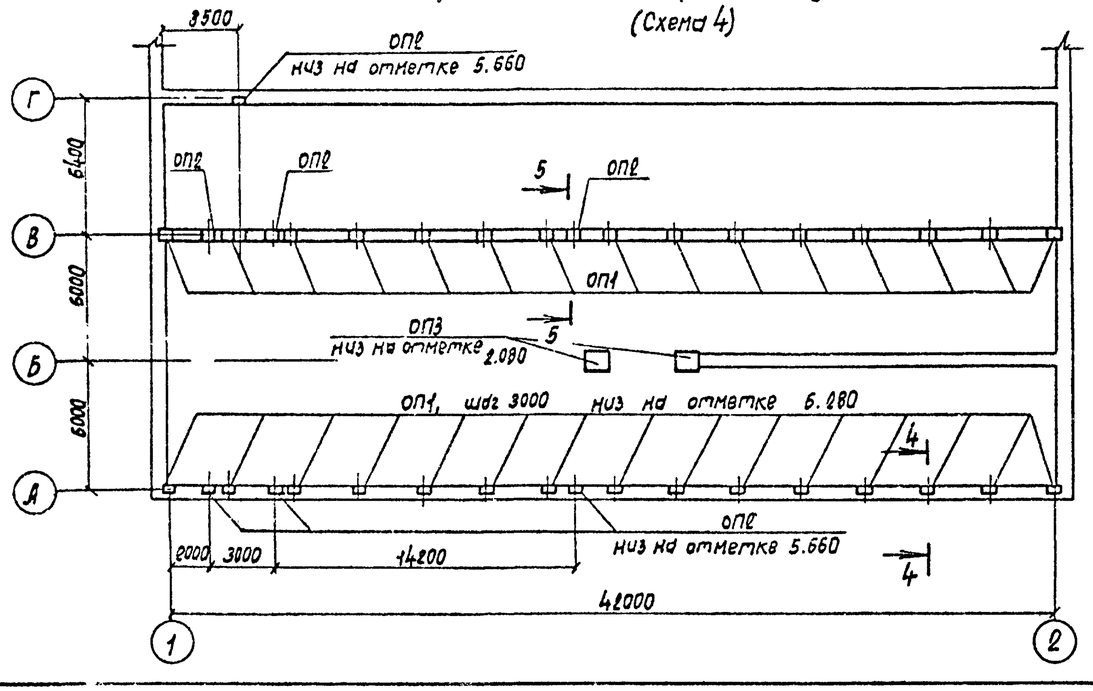

Схема расположения армированного пола (схема 5)

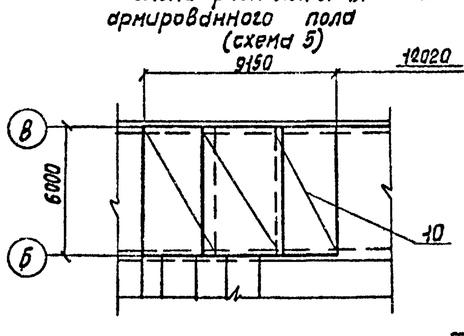

1. Схему расположения плит покрытия смотреть лист 8.

Согласовано: Инв.№ подл. | Подпись и дата | Взам.инв.№

ГИП	Белоус		
Нач.отд.	Мусатова		
Н.контр.	Сергеев		
Гл.спец.	Сергеев		
Зав.гр.	Воробьева		

Привязан

Инв.№

ТП 503-3-27.90 КЖ

Механизированная мойка на 1 линию с постом санитарной обработки и встроенными очистными сооружениями

Стадия	Лист	Листов
РП	9	

Схемы расположения плит перекрытия на отметках 3.000 и 3.150, опорных подушек, детали

ГИПРОАВТОТРАНС г. Москва

24532-03 22

Копировал Марченко

Формат А2

Альбом 3

6 — 6

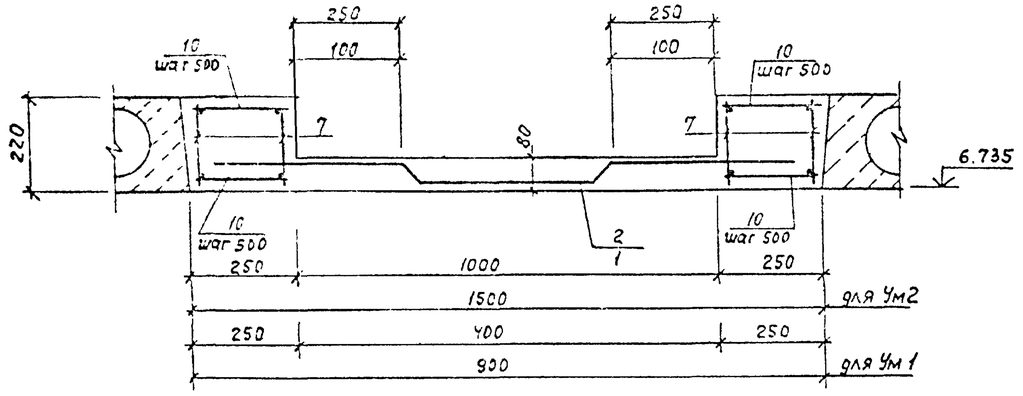

7 — 7

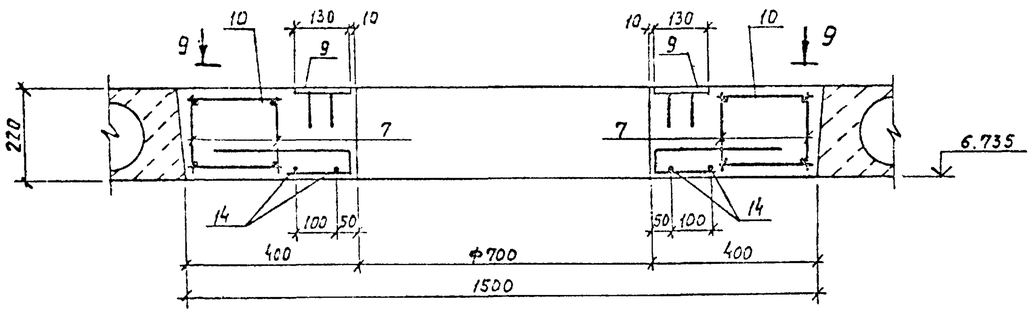

8 — 8

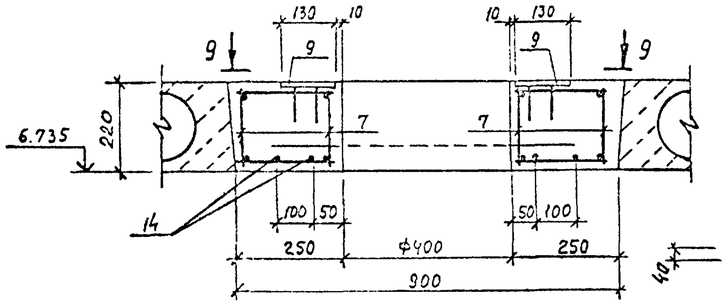

9 — 9

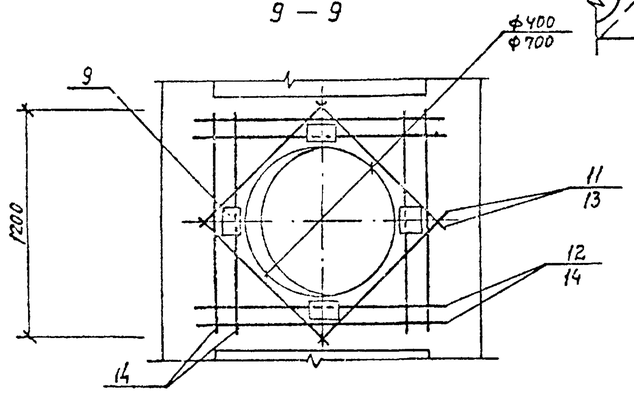

10 — 10

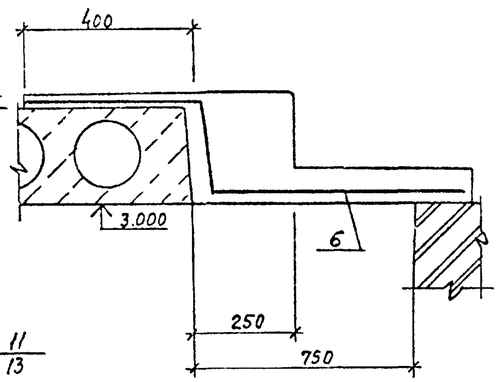

Спецификация на участки монолитные Ум1...Ум6

Формат	Зона	Поз.	Обозначение	Наименование	Количество на монолитный участок Ум1	Ум2	Ум3	Ум4	Ум5	Ум6	Примечание
				Сборочные единицы							
				Сетка арматурная							
		1	ГОСТ 23279-85	4С 5ВрI-100/5ВрI-100 90×635	1						17.7 кг
		2	ГОСТ 23279-85	4С 5ВрI-100/5ВрI-100 150×635		1					29.5 кг
		3	ГОСТ 23279-85	4С 5ВрI-100/5ВрI-100 90×595			1				16.7 кг
		4	ГОСТ 23279-85	4С 5ВрI-100/5ВрI-100 150×595				1			27.6 кг
		5	ГОСТ 23279-85	4С 5ВрI-100/5ВрI-100 160×595					1		29.5 кг
		6	ГОСТ 23279-85	4С 5ВрI-100/5ВрI-100 155×420						1	20.2 кг
		7	КЖИ-04.000	Каркас плоский, КР1	4	4					
		8	КЖИ-04 00.0-01	Каркас плоский, КР2			4	6	6		
Ач		9	ГОСТ 22701.5-77	Изделие закладное М6	4	4	4	4	8		
				Детали							
				А-I-8 ГОСТ 5781-82*							
Бч		10		ℓ = 200	76	76	52	52	52		0.04 кг
				А-III-10 ГОСТ 5781-82*							
Бч		11		ℓ = 600	4		4		4		0.4 кг
Бч		12		ℓ = 700	4		4				0.4 кг
Бч		13		ℓ = 1000		4		4	4		0.6 кг
Бч		14		ℓ = 1100	4	8	4	8	12		0.7 кг
				Материалы							
				Бетон класса В 15	1.1	1.5				0.6	м³
				Бетон класса В 22,5			1.1	1.5	1.6		м³

Ведомость расхода стали на элемент, кг

Марка элемента	Изделия арматурные: Арматура класса ВрI ф5	ВрI Итого	AI ф8	AI Итого	AIII ГОСТ 5781-82* ф10	ф18	ф25	Итого	Всего	Изделия закладные: Арматура класса AIII ГОСТ 5781-82* ф10	Итого	Прокат марки Вст.3кп2 ГОСТ 19903-74* δ8	Итого	Всего	Общий расход
Ум1	17.7	17.7	12.0	12.0	6.0	50.8	98.0	154.8	184.5	1.6	1.6	3.6	3.6	5.2	189.7
Ум2	29.5	29.5	12.0	12.0	8.0	50.8	98.0	154.8	196.3	1.6	1.6	3.6	3.6	5.2	201.5
Ум3	16.7	16.7	11.7	11.7	6.0	47.6	91.6	145.2	173.6	1.6	1.6	3.6	3.6	5.2	178.8
Ум4	27.6	27.6	16.5	16.5	8.0	71.4	147.0	226.4	270.5	1.6	1.6	3.6	3.6	5.2	275.7
Ум5	29.5	29.5	16.5	16.5	11.6	71.4	147.0	230.0	276.0	3.2	3.2	7.2	7.2	10.4	286.4
Ум6	20.2	20.2							20.2						20.2

ГИП	Белоус		ТП 503-3-27.90 КЖ
Нач. отд.	Чусатова		
Н. контр.	Сергеев		Механизированная мойка на 1 линию с постом санитарной обработки и встроенными очистными сооружениями
Гл. спец.	Сергеев		Стадия: РП; Лист: 10; Листов:
Зав. гр.	Баробьева		
Инж. III к.	Комлева		Участки монолитные Ум1...Ум6
Привязан:			ГИПРОАВТОТРАНС г. Москва
Инв. №			

24532-03 23 Копировал. Максимова Формат А2

Альбом 3

Схема расположения фундаментов под оборудование на кровле

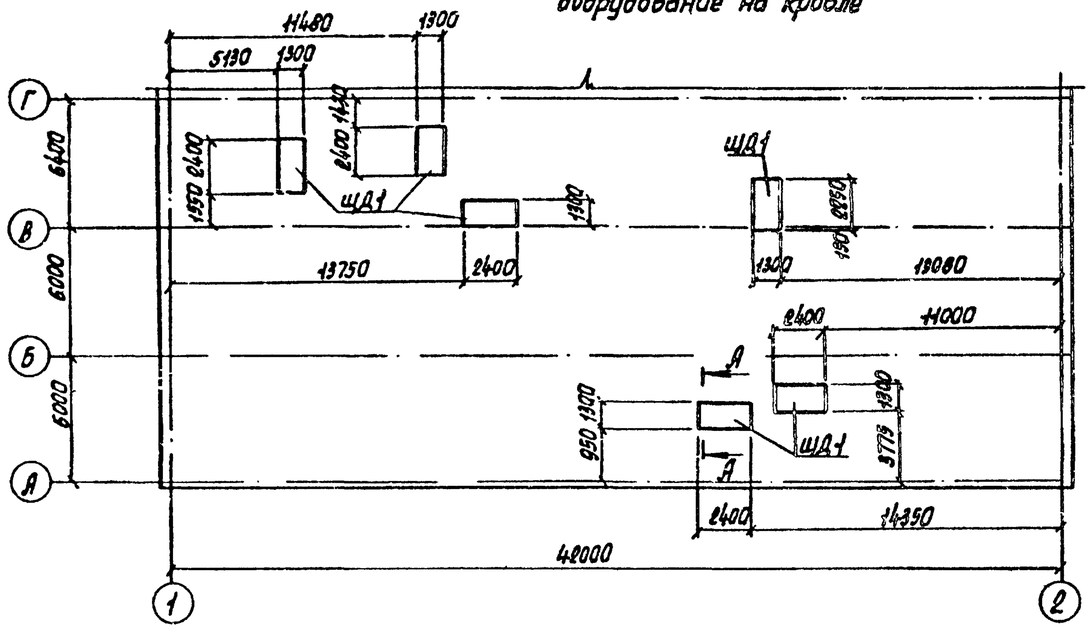

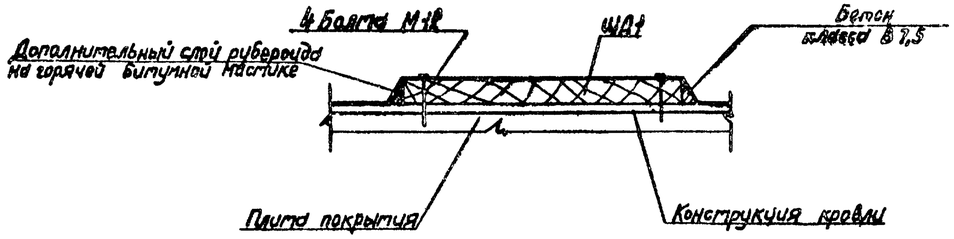

Спецификация
к схеме расположения фундаментов на кровле

Марка, поз.	Обозначение	Наименование	Кол.	Масса ед, кг	Примечание
ЩД1	КЖУ-15.00.0	Щит деревянный ЩД1	6	128,3	

11—11

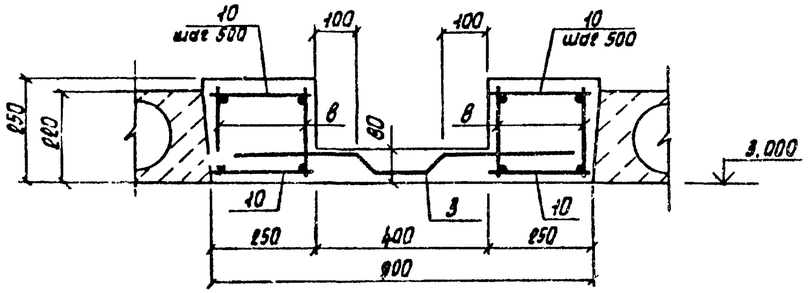

12—12

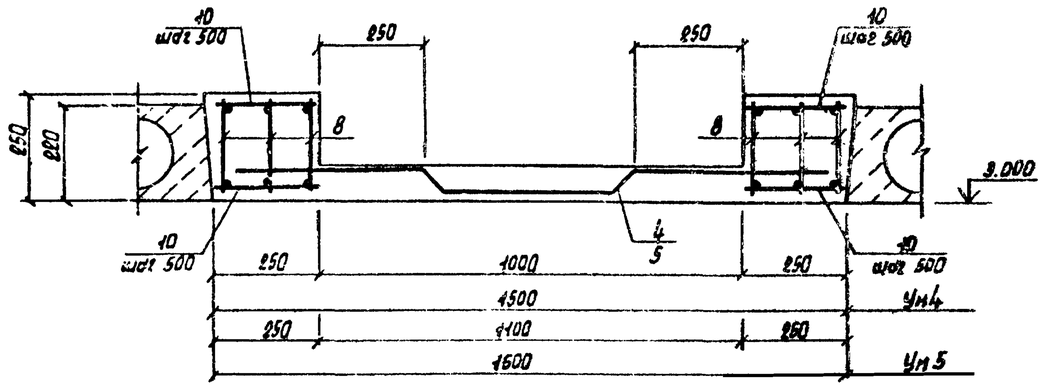

Согласовано:
Нач. отд. ОВ Ломская
Гл. инж. проект. и сметн. отд. Кисл. инв. А

Инв. № подл. | Подпись и дата | Взам. инв. №

Привязан

Инв. №

ГИП	Белоус		
Нач. отд.	Мусатова		
Н. контр.	Сергеев		
Гл. спец.	Сергеев		
Зав. гр.	Воробьева		
Инж. К.	Комлева		

ТП 503-3-27.90 КЖ

Механизированная мойка на 1 линию с постом санитарной обработки и встроенными вспомогательными сооружениями

Стадия	Лист	Листов
РП	11	

Схема расположения фундаментов под оборудование на кровле.

ГИПРОАВТОТРАНС г. Москва

Копировал Марчинко

24532-03 24

Формат А2

Альбом 8

Спецификация к схемам расположения плит покрытия, перекрытия на отметках 3.000 и 3.150 опорных подушек

Марка поз.	Обозначение	Наименование	Кол.	Масса ед, кг	Примечание
		Схема 1			
		Плиты			
П1	1.465.1-15 в.1	1ПГ12-6АтV	12	6100	
П2	1.465.1-15 в.1	1ПВ12-6АтV-4	2	7000	
П3	1.141-1 в.63	ПК63,15-3АтVт	19	2950	
П4	1.141-1 в.63	ПК63,18-3АтVт	4	3350	
П5	1.141-1 в.63	ПК60.18-8АтVт	8	3175	
П6	1.141-1 в.63	ПК60.15-8АтVт	11	2800	
П7	1.141-1 в.63	ПК60.10-8АтVт	1	1725	
П8	1.141-1 в.63	ПК60.12-8АтVт	1	2100	
		Стаканы			
сш1	1.494-2 в.1	СБ4А-1	13	150	
сш2	1.494-2 в.1	СБ7А-1	9	290	
сш3	1.494-2 в.1	СБ10А-1	2	250	
		Участки монолитные			
Ум1	лист 10	Ум1	2		
Ум2	лист 10	Ум2	3		
Ум3	лист 10	Ум3	3		
Ум4	лист 10	Ум4	1		
Ум5	лист 10	Ум5	2		
Ум6	лист 10	Ум6	2		
		Изделие соединительное			
1	КЖИ.12.00.0	МС1	65		
		Изделия закладные			
2	2.430-20 в.4	МС23	55		
3	1.400-6/76, в.1	МВ-II	96	1.1	
		А-III-12 ГОСТ 5781-82*			
4		ℓ=1860	96	1.65	
5		ℓ=2960	96	2.63	
6		ℓ=1000	96	0.89	
		Сетка арматурная			
7	ГОСТ 23279-85	4С $\frac{5ВрI-100}{5ВрI-100}$ 296×186	24	18.6	

Марка поз.	Обозначение	Наименование	Кол.	Масса ед, кг	Примечание
		Схема 2			
		Плиты			
П9	1.141-1 в. 63	ПК 60.15-8АтVт	16	2800	
П10	1.141-1 в. 63	ПК 60.10-8АтVт	1	1725	
Ум7	лист 9,12	Участок монолитный Ум7	5		
1	КЖИ.12.00.0	Изделие закладное МС1	5		
		Схема 3			
		Плиты			
П11	3.006.1-2/87 в.1,4.1	П7-3	2	610	
П12	3.006.1-2/87 в.1,4.1	П79-3	2	150	
		Схема 4			
		Опорные подушки			
ОП1	КЖИ	ОП1	30		
ОП2	КЖИ	ОП2	8		
ОП3	КЖИ	ОП3	2		
		Схема 5			
		Сетка арматурная			
10	ГОСТ 23279-85	4С $\frac{8АI-100}{8АI-100}$ 335×595	3	154.8	

Спецификация на участок монолитный Ум7

		Обозначение	Наименование	Кол.	
			Сборочные единицы		
	8	КЖИ.04.00.0	Каркас плоский КрЗ	4	
			Детали		
	9		А-I-8 ГОСТ 5781-82*		
			ℓ=300	26	0.12 кг
			Материалы		
			Бетон класса В15		0.45 м³

Ведомость расхода стали на элемент, кг

Марка элемента	Изделия арматурные					Всего	Общий расход
	Арматура класса						
	А-I		А-III				
	ГОСТ 5781-82*						
	Ф8	Итого	Ф18	Ф25	Итого		
Ум7	9.6	9.6	47.6	91.6	139.2	148.8	148.8

1. Отверстия в плитах П1, П2 пробить по месту, арматуру плиты отогнуть в набетонку.
2. Плиты покрытия по оси .В связать вязальной проволокой Ф5ВрI за петли подъема. Расход Ф5ВрI-5.0 кг
3. Для установки МС1 в плитах проверлить отверстия Ф15 мм., не нарушая ребер плит.
4. Нагрузки на МС1 от трубопроводов. смотреть листы марки ОВ

Инв. № подл. | Подпись и дата | Взам. инв. №

Привязан:

Инв. №

ГИП	Белоус		
Нач. отд.	Мусатова		
Н. контр.	Сергеев		
Гл. спец.	Сергеев		
Зав. гр.	Воробьева		

ТП 503-3-27.90 КЖ

Механизированная мойка на 1 линию с постом санитарной обработки и встроенными очистными сооружениями

Стадия	Лист	Листов
РП	12	

Спецификации к схемам расположения плит покрытия, перекрытия на отметках 3.000 и 3.150, опорных подушек, Ум 7

ГИПРОАВТОТРАНС г. Москва

24532-03 25

Копировал: Максимова

Формат А2

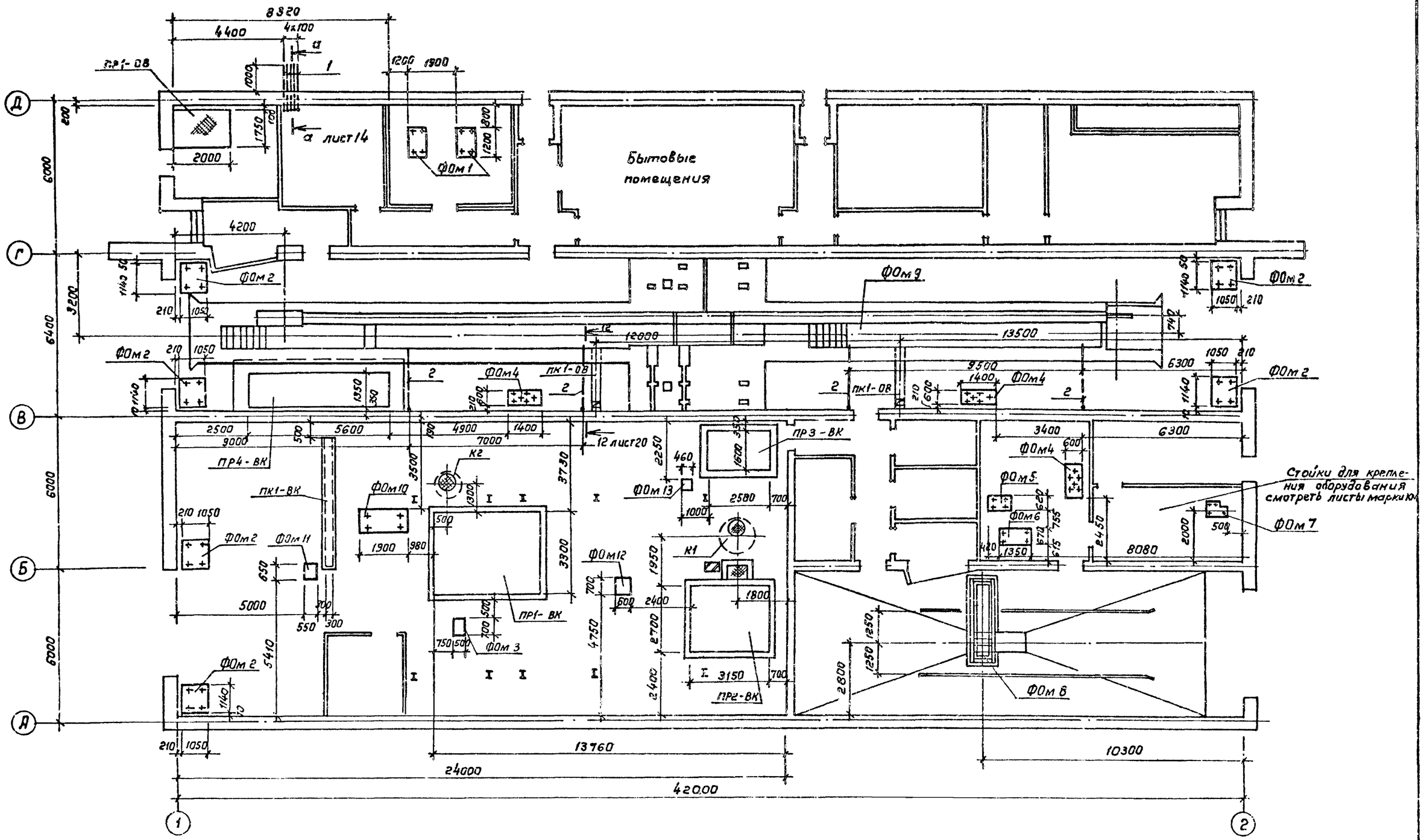

1. Под монолитными приямками, каналами и фундаментами под оборудование выполнить выполнить подготовку из бетона класса В 3,5 толщиной 100 мм; под сборными лотками канала - из среднезернистого песка толщиной 100 мм.

ГИП	Клоус		ТП 503-3-27.90 КЖ
Нач. отд	Мусатова		
Н. контр	Сергеев		Механизированная мойка на 1 линию с постом санитарной обработки и встроенными очистными сооружениями
Гл. спец	Сергеев		Стадия: РП; Лист: 13; Листов:
Зав. гр	Воробьева		
Вед. инж	Пчелкина		Схема расположения фундаментов под оборудование, каналов, приямков
			ГИПРОАВТОТРАНС г. Москва

Привязан:

Инв. №

Согласовано: Нач. отд. ТХ Пугин; Нач. отд. ОВ Пошакова; Нач. отд. ВК Мартынов; Нач. отд. ЭО Шунский

Инв. № подл. | Подпись и дата | Взам. инв. №

Копировал Коннова

24532-03 26

Формат А2

Альбом 3

ФОм 1

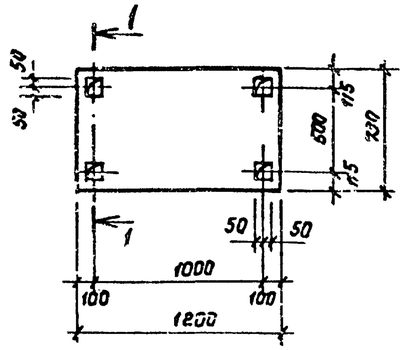

1-1

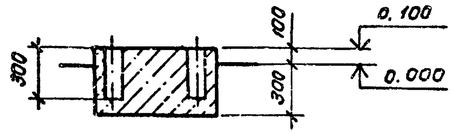

ФОм 2

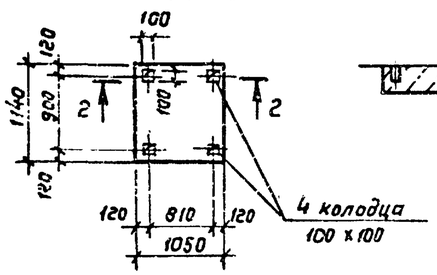

2-2

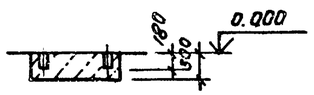

ФОм 3

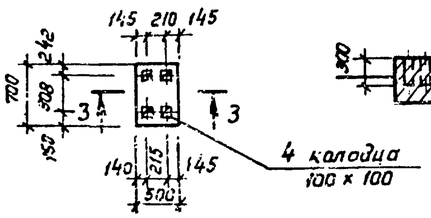

3 - 3

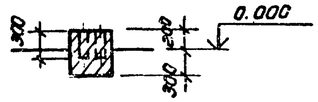

а - а

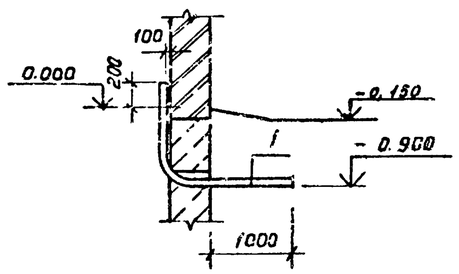

Спецификация к схеме расположения фундаментов под оборудование, каналов, приямков

Марка, поз.	Обозначение	Наименование	Кол.	Масса ед., кг	Примечания
ФОм1	лист - 14	Фундамент под компрессор С-416	2		
ФОм 2	-14	Фундамент под В73	6		
ФОм 3	-14	Фундамент под насос К8/18	1		
ФОм 4	-15	Фундамент под установку моечную для двигателей	3		
ФОм 5	-15	Фундамент под станцию насосной установки М602	1		
ФОм6	-15	Фундамент под установку электрокалориферную СФОЦ 25/0.5-И1	1		
ФОм7	-15	Фундамент под фильтр опр 2.5-3г 114 х л4	1		
ФОм8	-16	Фундамент под установку моечную для кузовов фургонов М602	1		
ФОм 9	-17...20	Канава с моечной машиной М129 и конвейером 4120	1		
ФОм10	-21	Фундамент под насос ЦНЗВ - 220	1		
ФОм11	-22	Фундамент под насос пр 12.5/12.5	1		
ФОм12	-22	Фундамент под насос К 45/30	1		
ФОм13	-22	Фундамент под насос ЭМ 2/25	1		
ПК1-ОВ	-23	Канал вентиляционный	2		
ПР1-ОВ	-22	Приямок ввода теплосети	1		
ПК1-ВК	-23	Канал для трубопроводов	1		
ПР1-ВК	-21	Приямок для резервуара чистой воды	1		
ПР2-ВК	-21	Приямок для резервуара- отстойника	1		
ПР3-ВК	-24	Приемный резервуар	1		
ПР4-ВК	-25,26	Приемный резервуар	1		
К1	-24	Мокрый колодец для осадка	1		
К2	-24	Колодец для задвижки	1		
1	ГОСТ 3262-75*	Труба Dу = 80, l = 2800	5		
2	ГОСТ 3262-75*	Труба Dу = 25; l = 3650	4		

1. Наружные поверхности приямков, канав и фундаментов, соприкасающиеся с грунтом, обмазать горячим битумом за 2 раза по холодной битумной грунтовке.
2. Обратную засыпку пазух производить местным грунтом с уплотнением слоями не более 200 мм до скелета грунта равного $\gamma = 1.6\ т/м^3$
3. Схему расположения фундаментов под оборудование, каналов, приямков смотреть на листе 13.
4. Спецификацию на фундаменты ФОм 1... ФОм 3 смотреть на листе 15.

Согласовано:

Инв. № подл. | Подпись и дата | Взам. инв. №

Нач. ОТД т.к. Шугин
Нач. отд. КЖ К.Артынов
Нач. отд. ОВ Арцыбашева

Привязан

Инв. №

ГИП	Белоус	
Нач. отд	Мусатова	
Н. контр.	Сергеев	
Гл. спец.	Сергеев	
Зав. гр.	Воробьев	
Вед. инж.	Пчелкина	

ТП 503-3-27.90 КЖ

Механизированная мойка на 1 линию с постом санитарной обработки и встроенными очистными сооружениями

Стадия	Лист	Листов
РП	14	

Фундаменты ФОм 1... ФОм 3. Сечение а-а

ГИПРОАВТОТРАНС г. Москва

Копировал Коннова

24532-03 27

Формат А2

Альбом 3

Фом 4

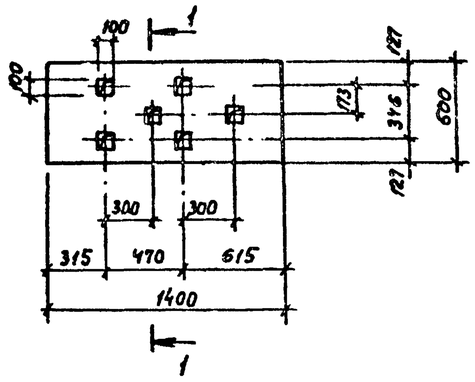

Фом 6

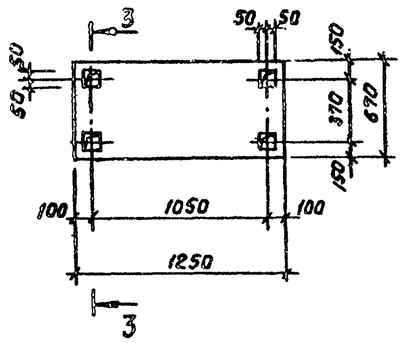

3 — 3

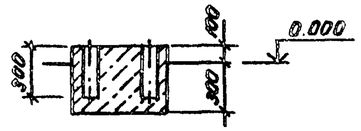

4 — 4

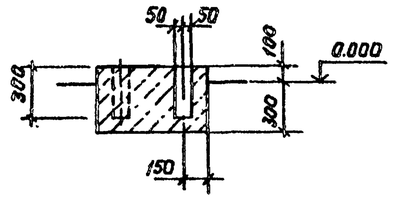

1 — 1

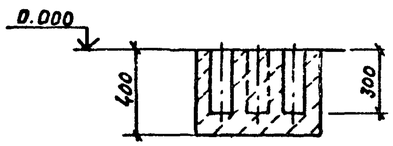

Фом 7

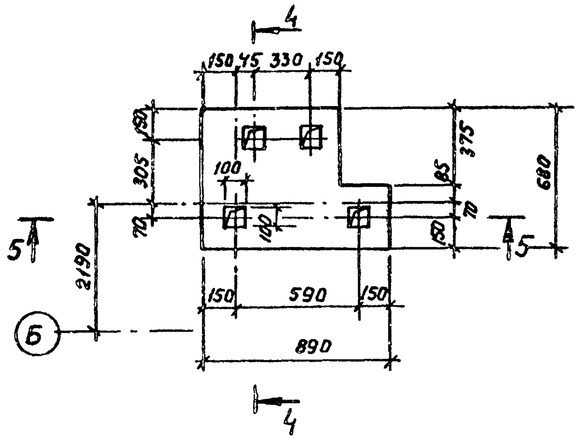

Фом 5

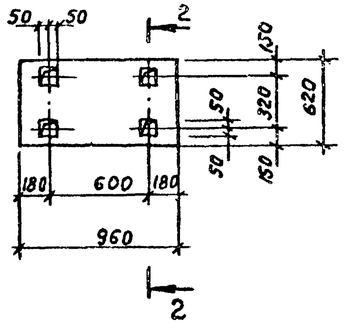

2 — 2

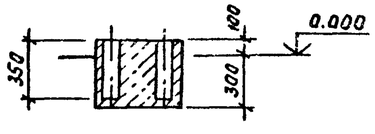

5 — 5

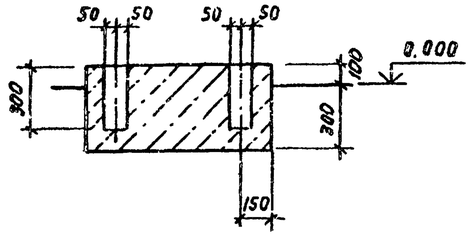

Спецификация фундаментов Фом 1 ... Фом 7

Формат	Зона	Поз.	Обозначение	Наименование	Кол.	Примечание
				Фом 1		
				Материалы		
				Бетон класса В12,5	—	0.35 м³
				Фом 2		
				Материалы		
				Бетон класса В12,5	—	0.4 м³
				Фом 3		
				Материалы		
				Бетон класса В12.5	—	0.2 м³
				Фом 4		
				Материалы		
				Бетон класса В12.5	—	0.34 м³
				Фом 5		
				Материалы		
				Бетон класса В12.5	—	0.25 м³
				Фом 6		
				Материалы		
				Бетон класса В12.5	—	0.35 м³
				Фом 7		
				Материалы		
				Бетон класса В12.5		0.22 м³

Согласовано
Нач. отд. ТХ Пугин 96.18

Инв. № подл. | Подпись и дата | Взам. инв. №

Привязан

Инв. №

ГИП	Бе. чс		ТП 503-3-27.90 КЖ
Нач. отд.	Мусатова		
Н. контр.	Сергеев		Механизированная мойка на 1 линию с постом санитарной обработки и встроенными очистными сооружениями
Гл. спец.	Сергеев		Стадия: РП; Лист: 15; Листов:
Зав. гр.	Воробьева		
Вед. инж.	Пчелкина		Фундаменты Фом 4 ... Фом 7
Инж. ТК.	Трубина		ГИПРОАВТОТРАНС г. Москва

24532-03 28 Копировал: Макеимова Формат А2

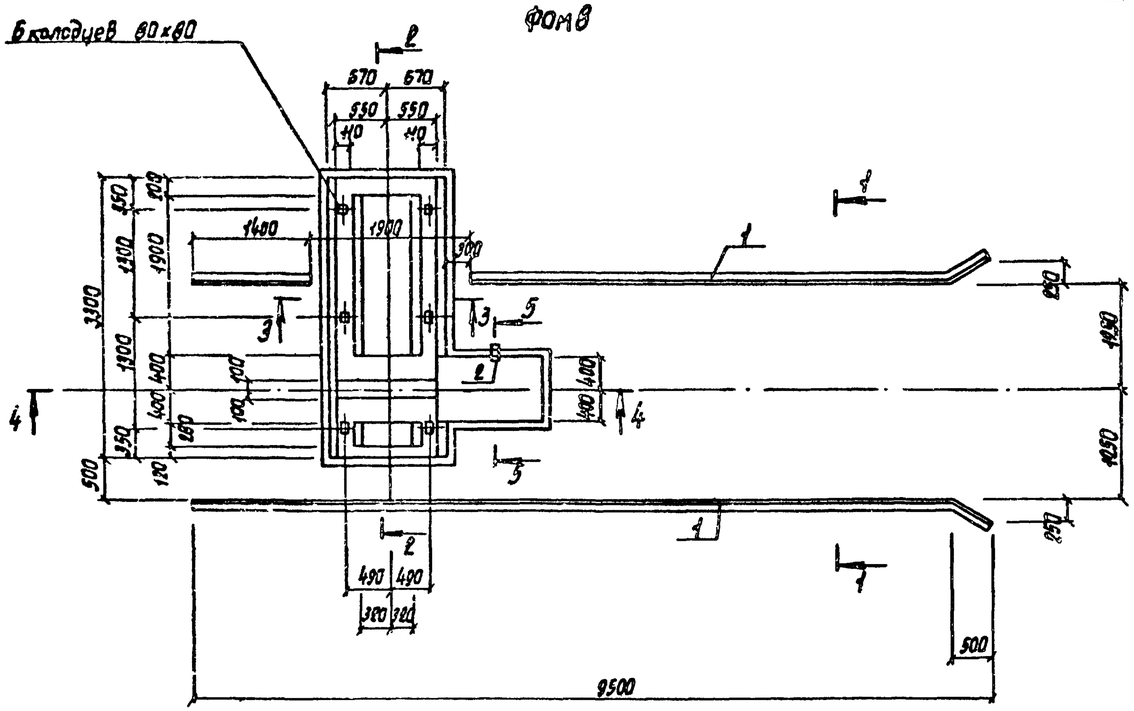

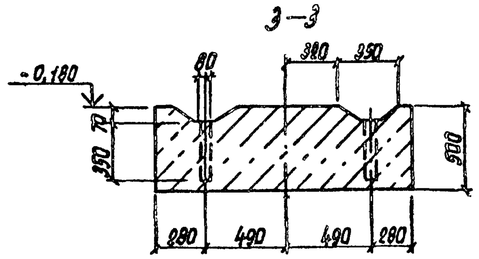

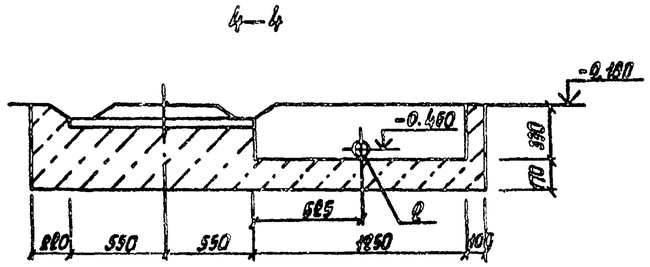

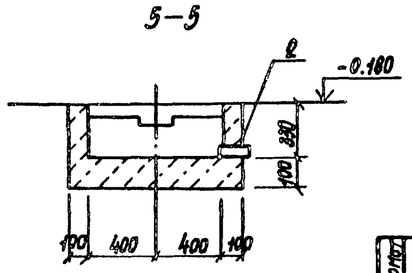

Спецификация на фундамент ФОМ 8

Формат	Зона	Поз.	Обозначение	Наименование	Кол.	Примечание
				Оборочные единицы		
				Изделия закладные		
А4		1	КЖИ-05.00.0	МН1	17,1	п.м.
А3		2	5.900-2	Сальник ДУ100 L=200	1	
				Материалы		
				Бетон класса В 12,5		3,0 м³

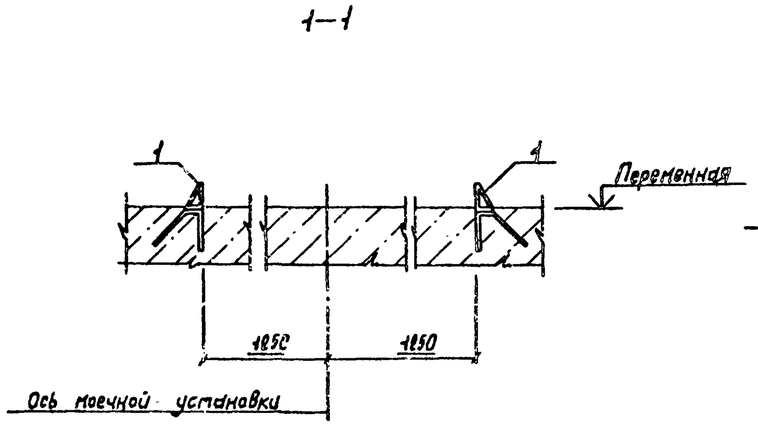

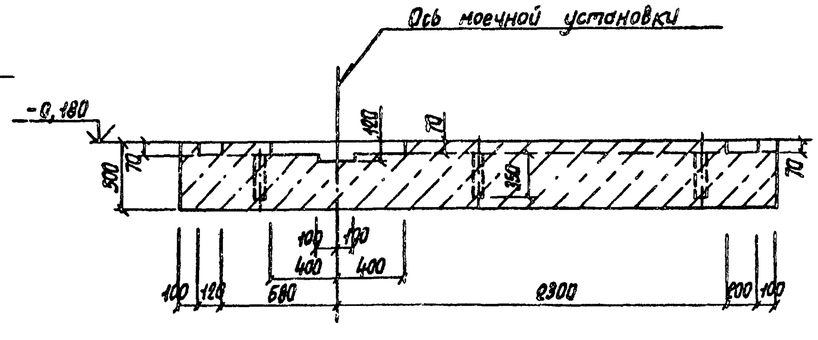

Ведомость расхода стали смотреть на листе 20.

Альбом 3

Согласовано

Нач. отд. ТХ Пучин

Нач. отд. ВК Марьянов

Инв. № подл. | Подпись и дата | Взам. инв. №

ГЧП	Белоус	
Нач. отд.	Мусатова	
Н. контр.	Сергеев	
Гл. спец.	Сергеев	
Зав. гр.	Воробьева	
Вед. инж.	Пчелкина	

ТП 503-3-27.90 КЖ

Механизированная мойка на 1 линию с постом санитарной обработки и встроенными очистными сооружениями

Фундамент ФОМ 8

Стадия	Лист	Листов
РП	16	

ГИПРОАВТОТРАНС г. Москва

Привязан

Инв. №

Копировал Марченко

24532-03 29

Формат А2

ФОМ 9

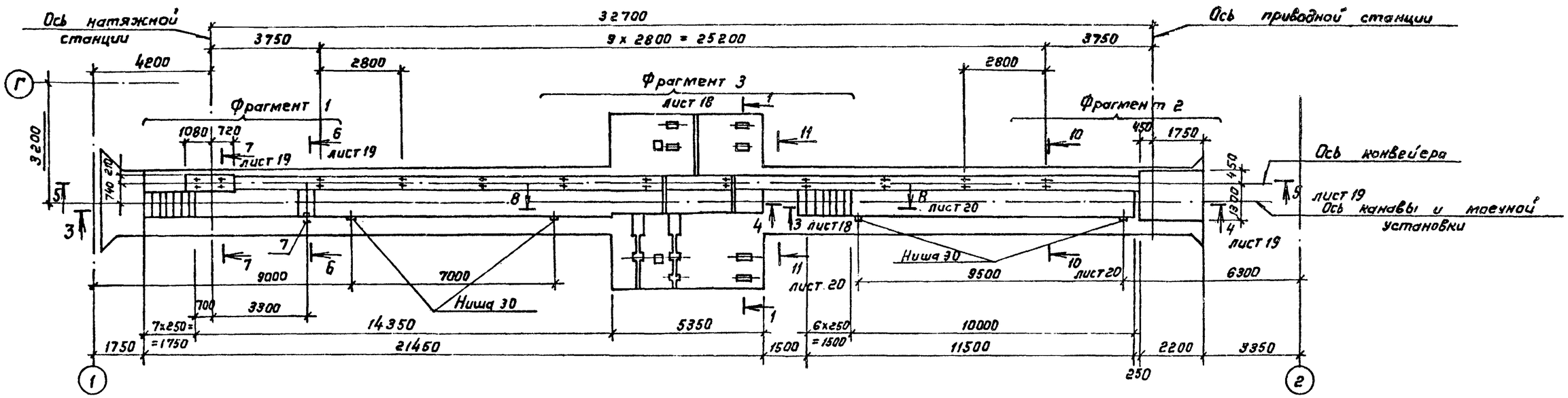

Фрагмент 1

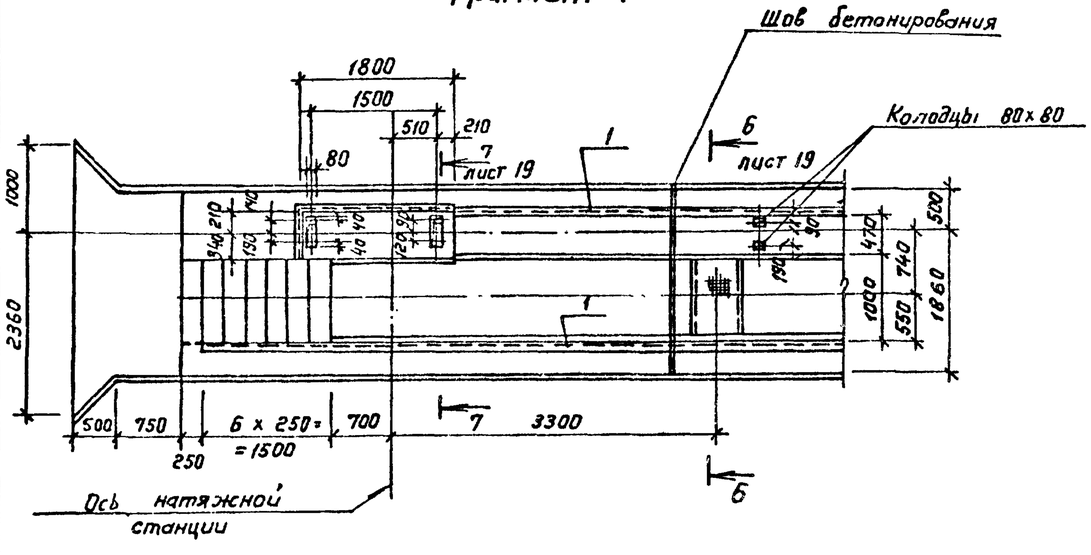

Фрагмент 2

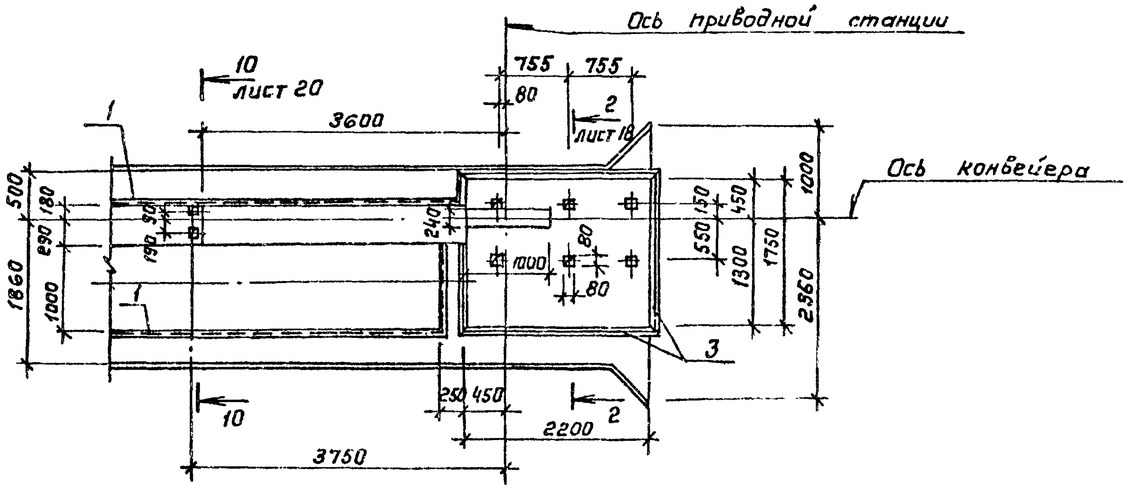

Согласовано:
Нач. отд. ТХ Пугин
Инв. № подл. | Подпись и дата | Взам. инв. №

				ТП 503-3-27.90 КЖ	
ГИП	Б. Иоус				
Нач. отд	Мусатова				
Н. контр	Сергеев				
Гл. спец.	Сергеев				
Зав. гр.	Воробьева				
Вед. инж.	Пчелкина				
Привязан				Механизированная мойка на 1 линию с постом санитарной обработки и встроенными очистными сооружениями	Стадия: РП; Лист: 17; Листов:
Инв. №				Фундамент ФОМ 9 Фрагменты 1, 2	ГИПРОАВТОТРАНС г. Москва

Копировал Коннова 24532-03 30 Формат А2

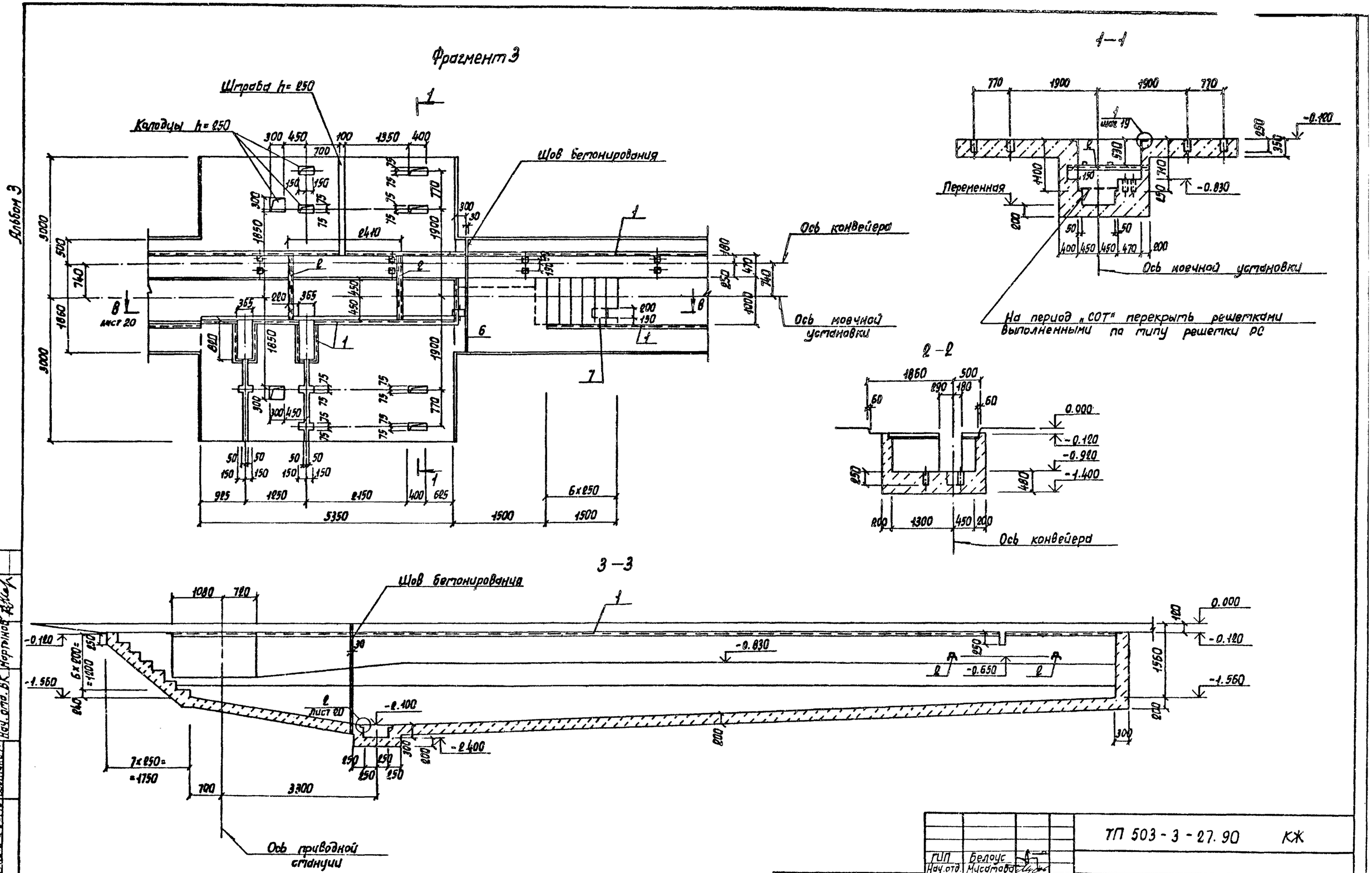
Фрагмент 3
Штраба h=250
Колодцы h=250
Шов бетонирования
Ось конвейера
Ось моечной установки
Ось приводной станции
1-1
Переменная
На период „СОТ" перекрыть решетками выполненными по типу решетки РС
2-2
3-3
Альбом 3
Согласовано
Нач.отд. ТХ Пучин
Нач.отд. ВК Мартынов
Инв.№ подл. Подпись и дата Взам.инв.№
Привязан
Инв.№
ГИП Белоус
Нач.отд. Мусатова
Н.контр. Сергеев
Гл.кпец. Сергеев
Зав.гр. Воробьева
Вед.инж. Пчелкина
ТП 503-3-27.90 КЖ
Механизированная мойка на 1 линию с постом санитарной обработки и встроенными очистными сооружениями
Стадия РП
Лист 18
Листов
Фундамент ФОМ9. Фрагмент 3. Сечения 1-1...3-3
ГИПРОАВТОТРАНС г. Москва
Копировал Марченко
24532-03 31
Формат А2

Альбом 3

4—4

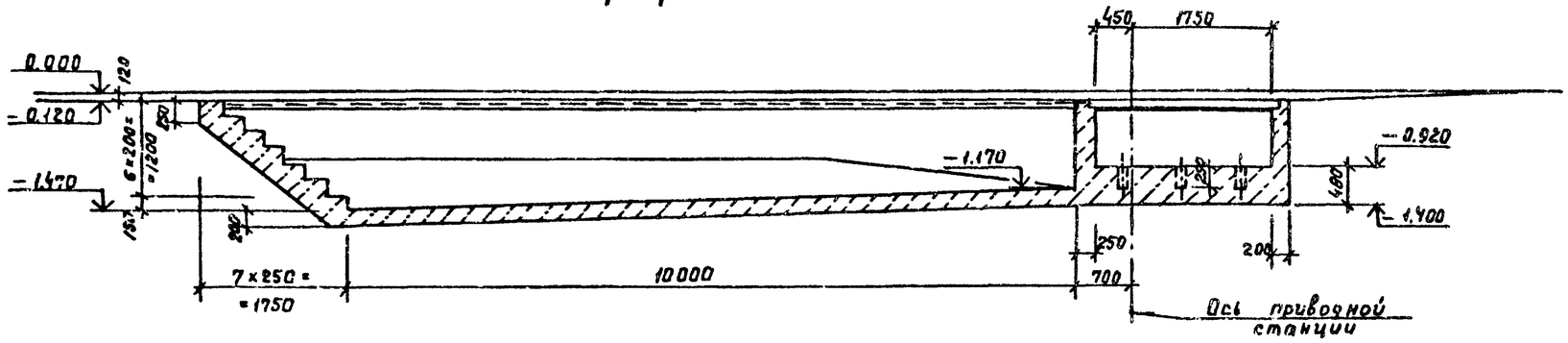

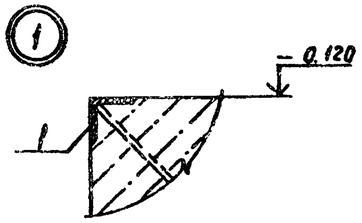

5—5

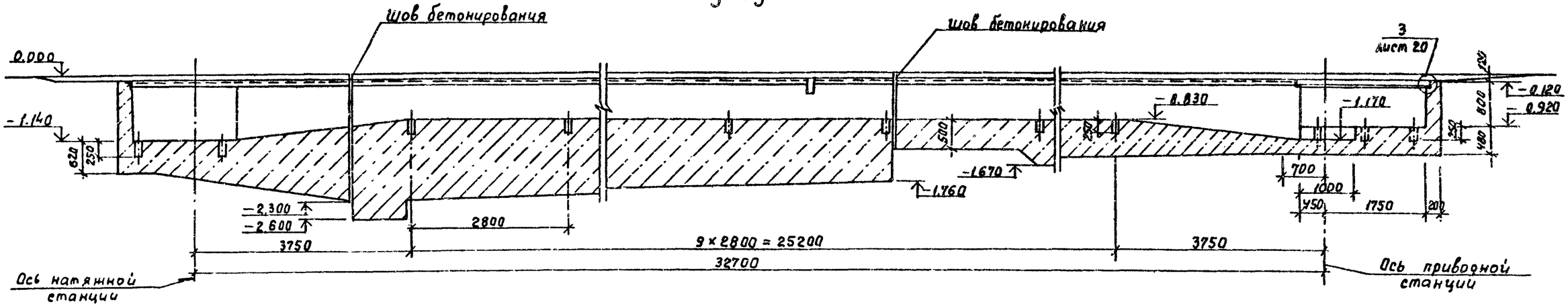

6—6

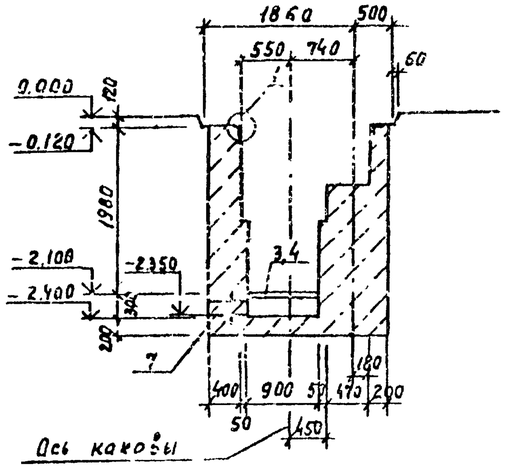

7—7

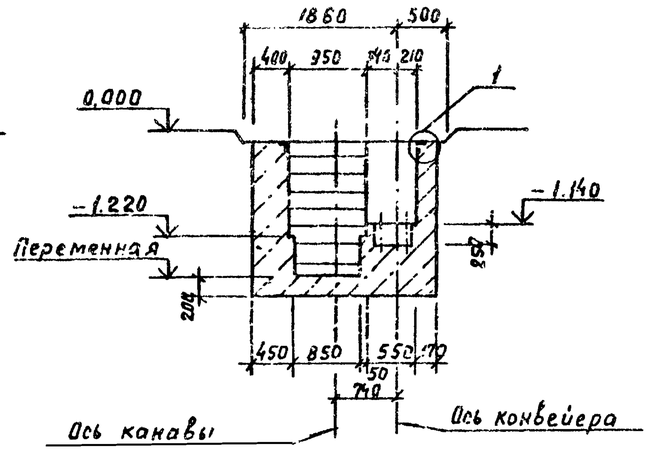

Согласовано

Инв. № подл. | Подпись и дата | Взам. инв. №

Привязан

Инв. №

ГИП	Белоус	
Нач. отд.	Мусатова	
Н. контр.	Сергеев	
Гл. спец.	Сергеев	
Зав. гр.	Воробьева	
Вед. инж.	Пчелкина	

ТП 503-3-27.90 КН

Механизированная мойка на 1 линию с постом санитарной обработки и встроенными очистными сооружениями

Стадия	Лист	Листов
РП	19	

Фундамент ФОм 9
Сечения 4-4 .. 7-7

ГИПРОАВТОТРАНС
г. Москва

24532-03 32 Копировал: Максимова Формат А2

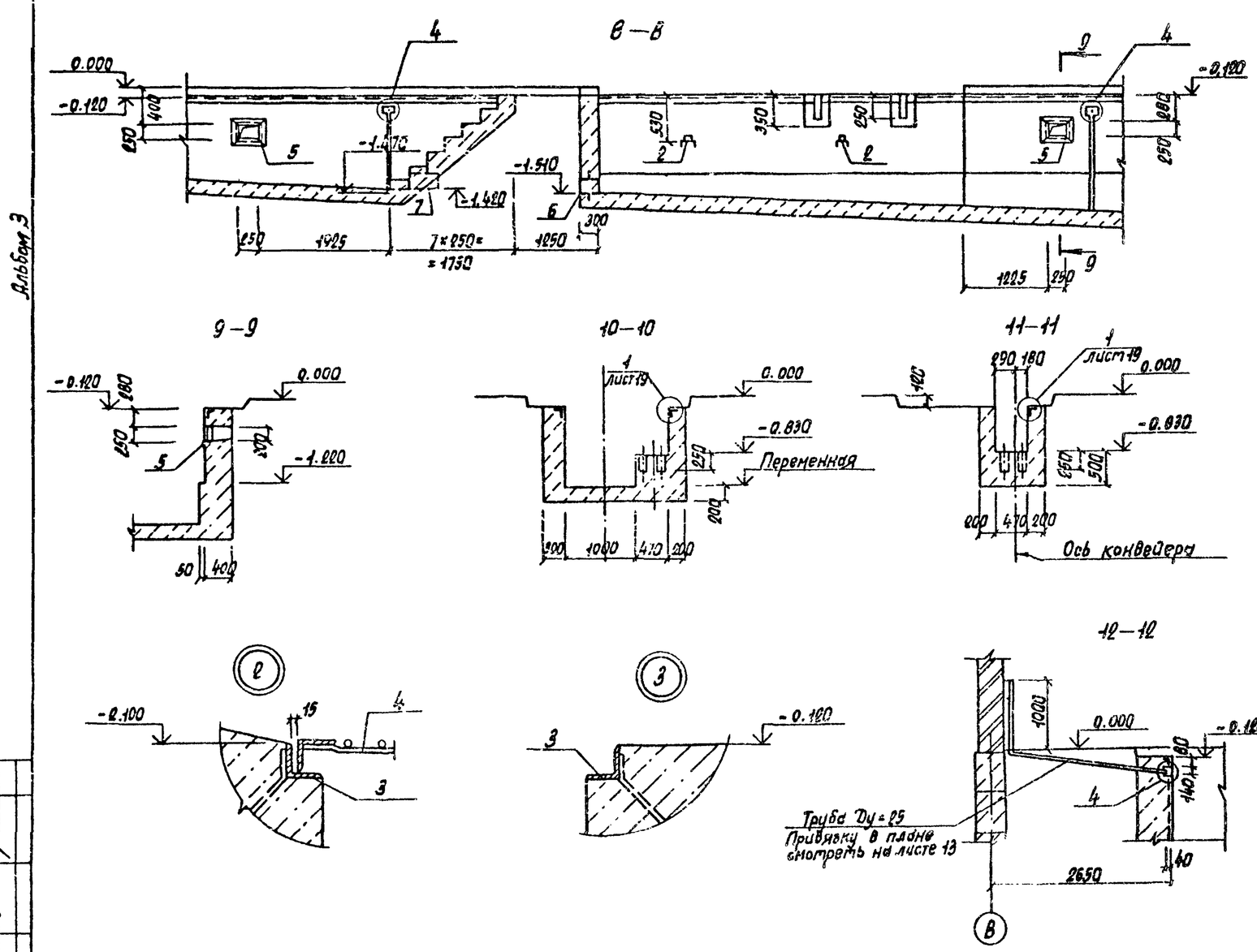

Спецификация на фундамент ФОм 9

Формат	Зона	Поз.	Обозначение	Наименование	Кол.	Примечание
				Сборочные единицы		
				Изделия закладные		
А4		1	1.400-15.В1.550-04	МН553	73,0	пм
А4		2	КЖИ-06.00.0	МН2	2	
А4		3	1.400-15В1.550-05	МН554	8,0	пм
А3		4	КЖИ-12.00.0	Решетка РС1	1	
А3		5	КЖИ-11.00.0	Рамка РМ5	2	
А3		6	5.900-2	Сальник Ду200, L=300	1	
А3		7	5.900-2	Сальник Ду200, L=500	2	
				Материалы		
				Бетон класса В12,5		70,0м³

Ведомость расхода стали на элемент, кг

Марка элемента	Изделия закладные																					Общий расход
	Арматура класса								Прокат марки												Всего	
	А-I		А-III						Вст3кп2		Вст3пс6		Вст3кп2					Ст3				
	ГОСТ 5781-82*					ГОСТ 2590-88			ГОСТ 8509-86		ГОСТ 8510-86		ГОСТ 8240-89		ГОСТ 19903-74*			ГОСТ 10704-76*				
	Ф6	Итого	Ф8	Ф20	Итого	Ф7	Ф10	Итого	L 50×5	Итого	L 125×80×10	Итого	L10	Итого	б=8	б=10	Итого	ТР 273×6	ТР 150×4,5	Итого		
ФОм9	1,8	1,8	25,1	18,9	44,0	–	3,3	3,3	319,6	319,6	–	–	28,7	28,7	–	5,4	5,4	31,7	–	31,7	434,5	434,5
ФОм8	–	–	13,7	–	13,7	0,4	–	0,4	–	–	265,1	265,1	–	–	171,0	1,8	172,8	–	3,6	3,6	455,6	455,6

Альбом 3

Согласовано: Нач. отд. ТХ; Пугин; Взам. инв. N; Подпись и дата; Инв. N подл.

Привязан

Инв. N

ГИП	Белоус	
Нач. отд.	Мусатова	
Н. контр.	Сергеев	
Гл. спец.	Сергеев	
Зав. гр.	Воробьева	
Вед. инж.	Пчелкина	

ТП 503-3-27.90 КЖ

Механизированная мойка на 1 линию с постом санитарной обработки и встроенными очистными сооружениями

Стадия	Лист	Листов
РП	20	

Фундамент ФОм9. Сечения 8-8 ... 13-13.

ГИПРОАВТОТРАНС г. Москва

Копировал Марченко

24532-03 33

Формат А2

Альбом 3

Приямок ПР1-ВК

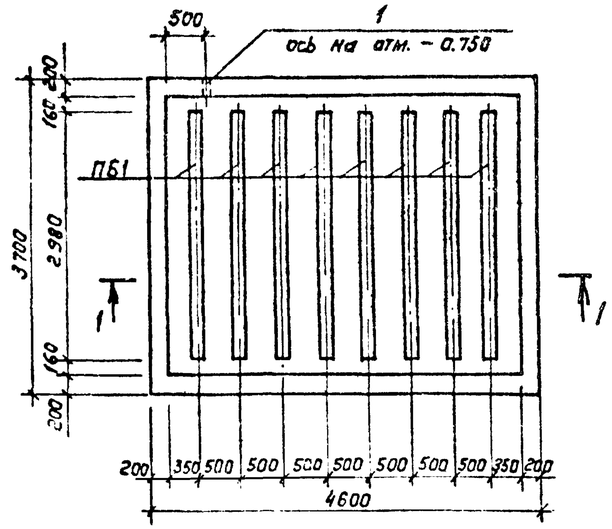

1-1

Приямок Пр2-ВК

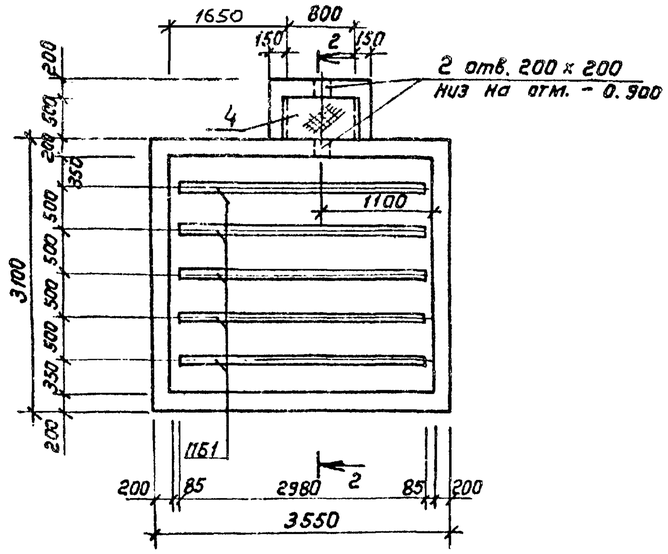

2-2

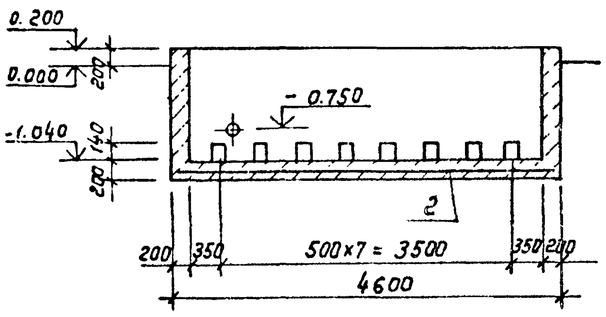

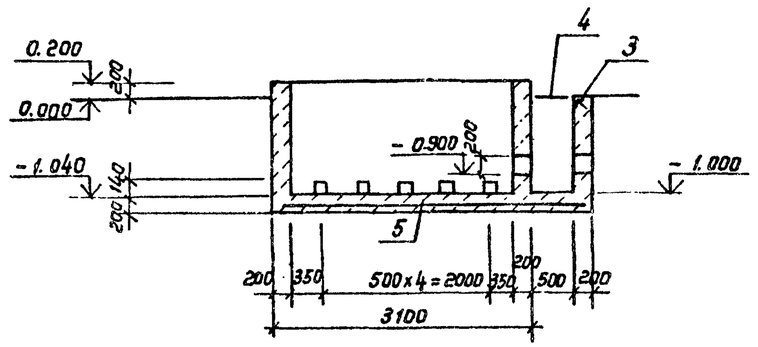

ФОм 10

3-3

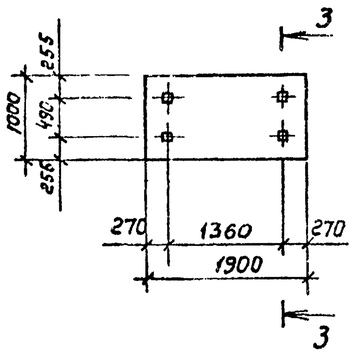

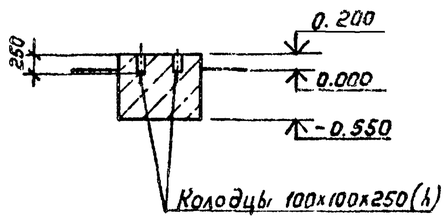

Спецификация на приямки ПР1-ВК и ПР2-ВК и фундамент ФОм 10

Формат	Зона	Поз.	Обозначение	Наименование	Кол.	Примечание
				ПР1-ВК		
				Сборочные единицы		
				Стандартные изделия		
А3		1	5.900-2	Сальник Ду 100 L=200	1	8.2кг
Бч		2	ГОСТ 23279-85	Сетка арматурная		
				4с 5Вр1-100 / 5Вр1-100 360х450	1	
				Материалы		
				Бетон класса В 12.5		7.3 м³
				ПР2-ВК		
				Сборочные единицы		
А3		3	1.400-15.81.550-06	Изделие закладное МН555	1.9	пм
А3		4	КЖИ-13.00.0	Щит Щм1	1	24.1кг
Бч		5	ГОСТ 23279-85	Сетка арматурная		
				4с 5Вр1-100 / 5Вр1-100 305х350	1	
				Материалы		
				Бетон класса В 12.5		5.9 м³
				ФОм 10		
				Материалы		
				Бетон класса В12.5		1.4 м³

Спецификация к схемам расположения приямков ПР1-ВК и ПР2-ВК

Марка, поз.	Обозначение	Наименование	Кол.	Масса ед., кг	Примечание
		Перемычки			
ПБ1	ГОСТ 948-84	2ПБ30-4	13	125.0	

Согласовано.

Инв. № подл. | Подпись и дата | Взам. инв. №

Нач. отд. ВК Мартынов

ГИП	Бе-пус		
Нач. отд.	Мусатова		
Н. контр.	Сергеев		
Гл. спец.	Сергеев		
Зав. гр.	Вардьева		
Инж. ТК	Комлева		

Привязан:

Инв. №

ТП 503-3-27.90 КЖ

Механизированная мойка на 1 линию с постом санитарной обработки и встроенными вспомогательными сооружениями	Стадия	Лист	Листов
	РП	21	
Приямки ПР1-ВК, ПР2-ВК, Фундамент ФОм 10	ГИПРОАВТОТРАНС г. Москва		

Копировал: Коннова

24532-03 34

Формат А2

Альбом 3

ФОм 11

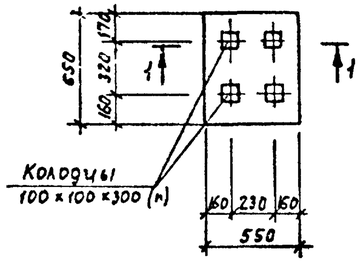

1 — 1

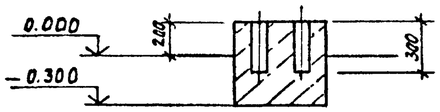

ФОм 12

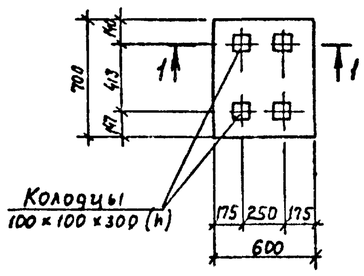

ФОм 13

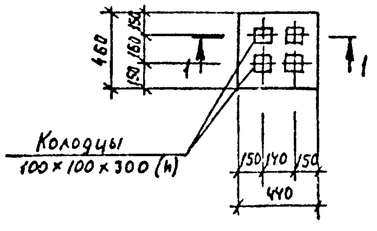

Приямок Пр 1 - 08

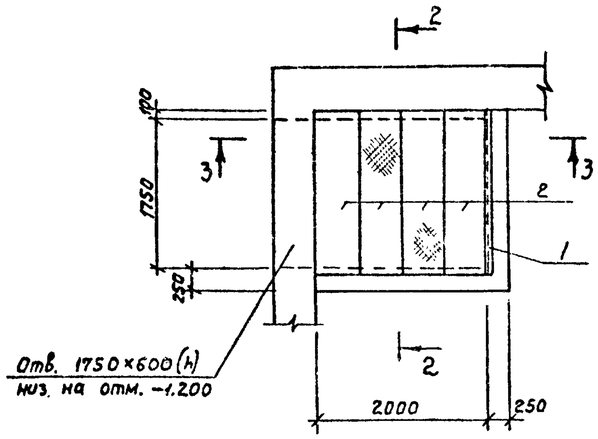

2 — 2

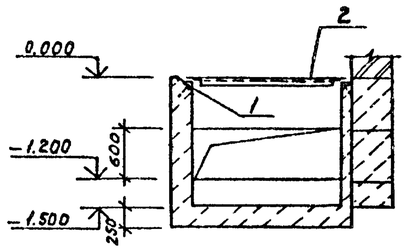

3 — 3

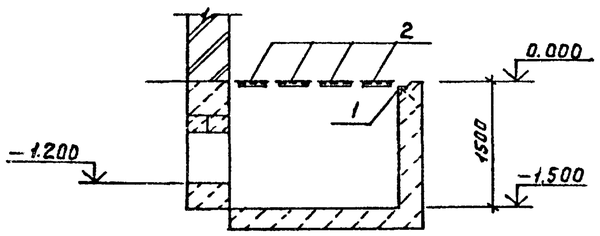

Ведомость расхода стали на элемент, кг

Марка элемента	Изделия закладные									Всего	Общий расход
	Арматура класса				Прокат марки						
	AI		AIII		Вст.3кп2						
	ГОСТ 5781-82*				ГОСТ 8509-86			ГОСТ 8568-77*			
	ф6	Итого	ф8	Итого	L50×5	L63×5	Итого	ст.рифл. δ5	Итого		
Пр 2-ВК	0.4	0.4	0.6	0.6	9.4	9.3	18.7	14.7	14.7	34.4	34.4
Пр 3-ВК	0.8	0.8	1.3	1.3	71.6	20.2	91.8	120.4	120.4	214.3	214.3
Пр 1-08	1.2	1.2	1.8	1.8	78.8	28.3	107.1	133.6	133.6	243.7	243.7

Спецификация на фундаменты ФОм 11... ФОм 13 и приямок ПР1-08

Формат	Зона	Поз.	Обозначение	Наименование	Кол.	Примечание
				ФОм 11		
				Материалы		
				Бетон класса В 12.5		0.18 м³
				ФОм 12		
				Материалы		
				Бетон класса В 12.5		0.21 м³
				ФОм 13		
				Материалы		
				Бетон класса В 12.5		0.1 м³
				Пр 1 - 08		
				Сборочные единицы		
А3		1	1.400-15.81.550-06	Изделие закладное МН555	5.9	пм
А3		2	КЖИ.13.00.0-01	Щит Щм2	4	53.1 кг
				Материалы		
				Бетон класса В 12.5		1.2 м³

Согласовано

Нач. отд. ВК	Мартинов	
Нач. отд. ОВ	Исакова	

Инв. № подл. | Подпись и дата | Взам. инв. №

Привязан

Инв. №

ГИП	Белоус		
Нач. отд.	Мусатова		
Н. контр.	Сергеев		
Гл. спец.	Сергеев		
Зав. гр.	Воробьева		
Инж. III к.	Комлева		

ТП 503-3-27.90 КЖ

Механизированная мойка на 1 линию, с постом санитарной обработки и встроенными очистными сооружениями

Стадия	Лист	Листов
Р	22	

Фундаменты ФОм 11... ФОм 13 и приямок Пр 1 - 08

ГИПРОАВТОТРАНС г. Москва

Копировал: Максимова

Формат А2

Альбом 3

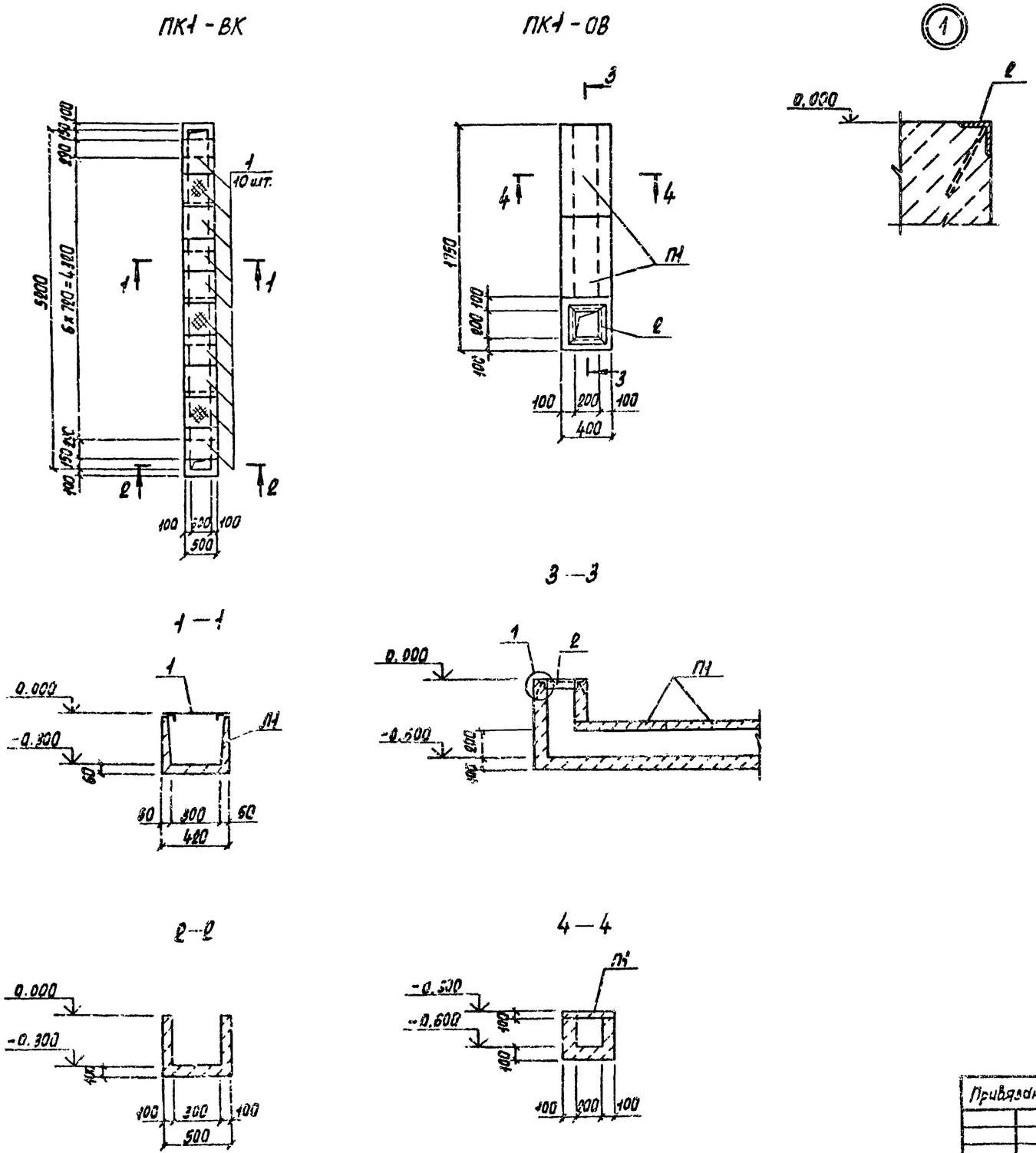

Спецификация на подпольные каналы ПК1-ВК и ПК1-ОВ

Формат	Зона	Поз.	Обозначение	Наименование	Кол.	Примечание
				ПК1-ВК		
				Сборочные единицы		
А4		1	КЖИ-14.00.0	Щит ЩМ4	10	10,5 кг
				Материалы		
				Бетон класса В12.5		0.15 м³
				ПК1-ОВ		
				Сборочные единицы		
А3		2	1.400-15 В1.550-04	Изделие закладное МН553	1.2	п.м.
				Материалы		
				Бетон класса В12.5		0,22 м³

Спецификация к схемам расположения ПК1-ВК и ПК1-ОВ

Марка, поз.	Обозначение	Наименование	Кол.	Масса, ед. кг	Примечание
Л1	3.006.1-2.87.8.1-.4.1	Лоток Л1д-8	6	110	
П1	3.006.1-2.87.8.2	Плита П1-5	2	40	

Ведомость расхода стали на элемент, кг

Марка элемента	Изделие закладное							Общий расход
	Арматура класса		Прокат марки				Всего	
	А III		В ст3 кп2					
	ГОСТ 5781-82*		ГОСТ 8509-86		ГОСТ 8568-77*			
	ФВ	Итого	L 50×5	Итого	ст. рифл. 64	Итого		
ПК1-ВК			36.0	36.0	59.0	59.0	105.0	105.0
ПК1-ОВ	0.4	0.4	4.6	4.6			5.0	5.0

Согласовано:
Нач. отд. ВК Мартынов
Нач. отд. ОВ Лощикова

Инв. № подл. | Подпись и дата | Взам. инв. №

ГИП	Белоус	
Нач. отд.	Мусатова	
Н. контр.	Сергеев	
Гл. спец.	Сергеев	
Зав. гр.	Воробьева	
Инж. III к.	Комлева	

Привязан

Инв. №

ТП 503-3-27.90 КЖ

Механизированная мойка на 1 линию с постом санитарной обработки и встроенными очистными сооружениями

Стадия	Лист	Листов
РП	23	

Подпольные каналы ПК1-ВК и ПК1-ОВ

ГИПРОАВТОТРАНС г. Москва

Копировал Марченко 24532-03 36 Формат А2

Альбом 3

Приямок Пр3-ВК

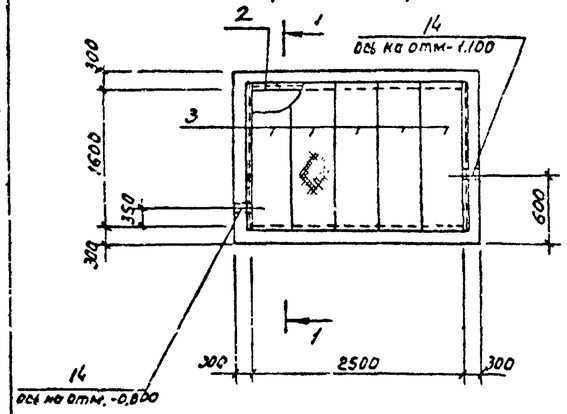

Колодец К1

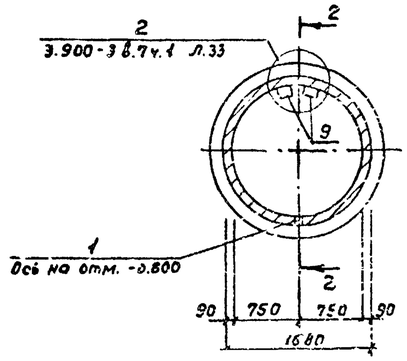

Колодец К2

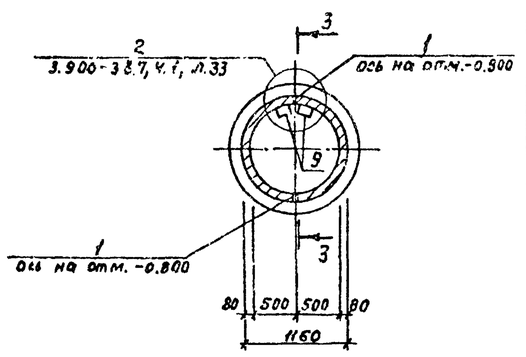

1 — 1

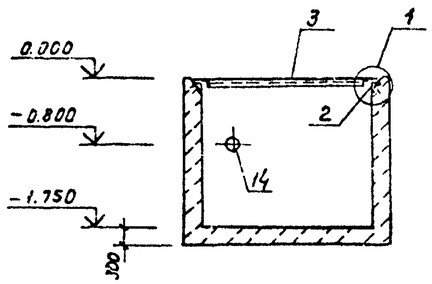

2 — 2

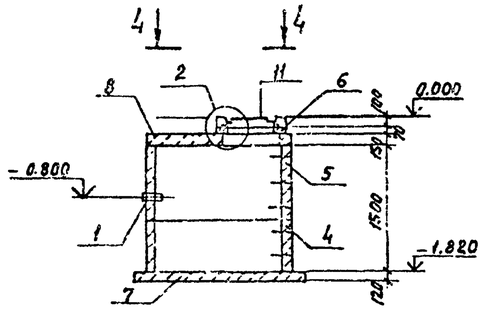

3 — 3

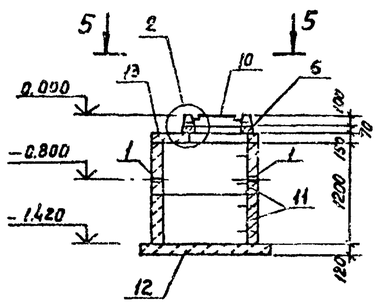

Спецификация на приямок ПР3-ВК

Формат	Зона	Поз	Обозначение	Наименование	Кол.	Примечание
				Стандартные изделия		
А3		14	5.900-2	Сальник Ду100 L=300	2	10.4кг
				Сборочные единицы		
А3		2	1.400-15.81.550-06	Изделие закладное МН555	4.2	п.м
		3	КЖИ-13.00.0-02	Щит Щ м 3	5	43.9 кг
				Материалы		
				Бетон класса В 12.5		7,0м³

Спецификация к схемам расположения колодцев К1 и К2

Марка, поз.	Обозначение	Наименование	Кол.	Масса ед, кг	Примечание
		К1			
1	5.900-2	Сальник Ду100 L=200	1	8.2	
4	3.900-3 вып. 7, ч. 1	Кольцо стеновое КЦ-15-6	1	660	
5	3.900-3 вып. 7, ч. 1	Кольцо стеновое КЦ-15-9	1	1000	
6	3.900-3 вып. 7, ч. 1	Кольцо опорное КЦО-1	1	50	
7	3.900-3 вып. 7, ч. 1	Плита днища КЦД-15	1	940	
8	3.900-3 вып. 7, ч. 1	Плита перекрытия КЦП1-15-1	1	680	
9	3.900-3 вып. 7, ч. 2	Изделие закладное МН-1	5	0.8	
10	ГОСТ 3634-89	Люк „Л"	1	80	
		К2			
1	5.900-2	Сальник Ду100 L=200	2	8.2	
6	3.900-3 вып. 7, ч. 1	Кольцо опорное КЦО-1	1	50	
9	3.900-3 вып. 7, ч. 2	Изделие закладное МН-1	4	0.8	
10	ГОСТ 3634-89	Люк „Л"	1	80	
11	3.900-3 вып. 7, ч. 1	Кольцо стеновое КЦ-10-6	2	400	
12	3.900-3 вып. 7, ч. 1	Плита днища КЦД-10	1	440	
13	3.900-3 вып. 7, ч. 1	Плита перекрытия КЦП1-10-1	1	250	

1

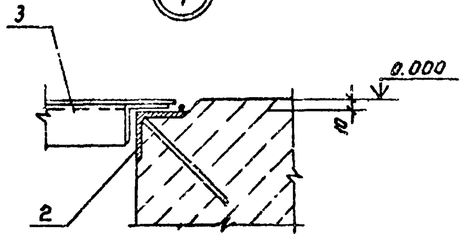

2

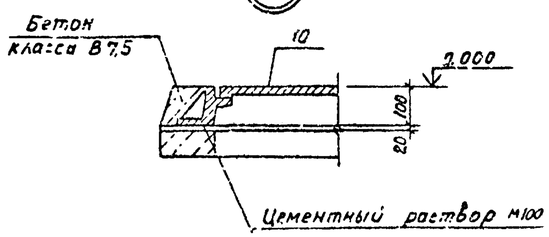

4 — 4

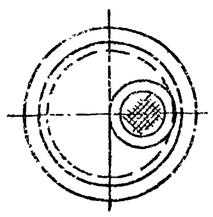

5 — 5

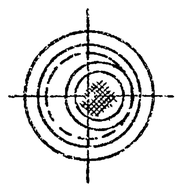

Согласовано:
Инв. № подл. | Подпись и дата | Взам. инв. №
Нач. отд. ВК Кортунов

Привязан

Инв. №

ГИП	Бельус		ТП 503-3-27.90 КЖ
Нач. отд.	Мусатова		
Н. контр.	Сергеев		Механизированная мойка на 1 линию, с постом санитарной обработки и встроенными очистными сооружениями
Гл. спец.	Сергеев		Стадия: РП; Лист: 24; Листов:
Зав. гр.	Вообуева		Приямок Пр3-ВК; Колодцы К1 и К2
Инж. ПК	Комлева		ГИПРОАВТОТРАНС г. Москва

24552-03 37 Копировал: Макси... Формат А2

Альбом 3

ПР1 - ВК
План на отм. - 0.120

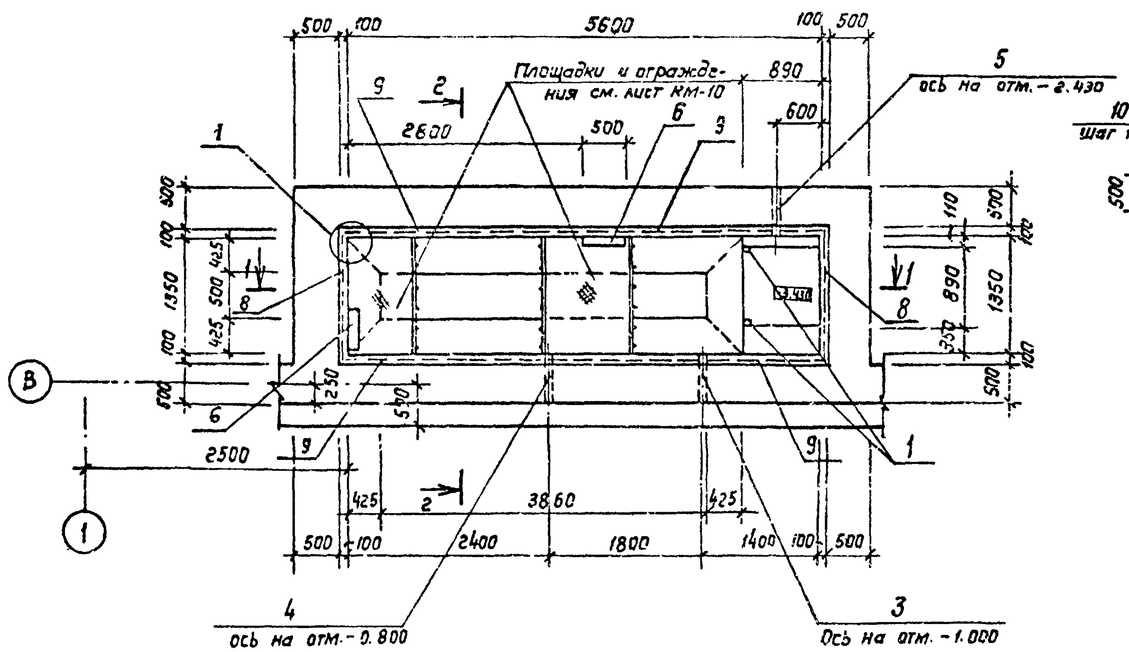

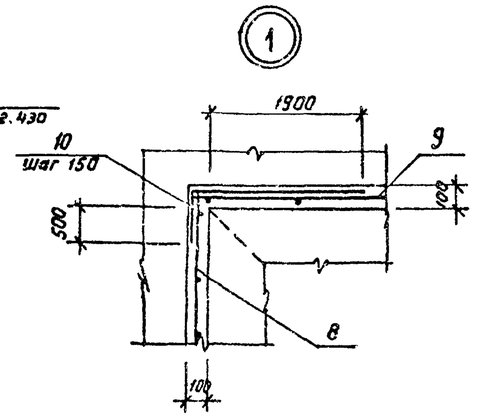

Ведомость деталей

Поз.	Эскиз
10	1950, 550

Спецификация на приемный резервуар ПР1- ВК

Формат	Зона	Поз.	Обозначение	Наименование	Кол.	Примечание
				ПР 1 - ВК		
				Сборочные единицы		
				Изделия закладные		
		1	1.400 - 15 в.1	Мн 112-3	2	2,4 кг
		2		Мн 3	8	3,8 кг
		3	5.900 - 2	Ду 150 L = 800	1	45,2кг
		4	5.900 - 2	Ду 100 L = 800	1	19,3 кг
		5	5.900 - 2	Ду 200 L = 800	1	40,5 кг
		6		Лестница Л1	2	8,4 кг
				Арматурные сетки		
		7	1.410-3 в.1	1с 12А-III/8А-III 225 х 265	6	32,6кг
		8	1.410-3 в.1	2с 12А-III/12А-III 145 х 145	6	20,6кг
		9	1.410-3 в.1	2с 14А-III/14А-III 235 х 295	8	85,4кг
				Детали		
				А-III-14 гост 5781-82*		
Б.Ч.		10*		ℓ = 2500	120	3.0 кг
				Материалы		
				Бетон класса В25, W6	17.0м³	

Ведомость расхода стали на элемент, кг

Марка элемента	Изделия арматурные					Изделия закладные				
	Арматура класса					Арматура класса				
	А - III ГОСТ 5781-82*				Всего	А - III ГОСТ 5781-82*				Всего
	ф 8	ф 12	ф 14	Итого		ф 7	ф 10	ф 12	Итого	
ПР 1 - ВК	27.0	911.0	1043.0	1981.0	1981.0	0.5	3.8	6.0	10.3	20.6

Изделия закладные								Общий расход
Прокат марки								
Вст 3 кп 2 ГОСТ 19903-74*			Ст. 3 ГОСТ 3262-75	ГОСТ 10704 - 76*			Всего	
δ=8	δ=10	Итого	тр. 125х4	тр. 219х6	тр. 273х6	Итого		
2.8	26.2	29.0	12.0	25.2	31.7	68.9	97.9	2099.5

1. Под приямком выполнить подготовку из бетона класса В25 толщиной 100 мм.
2. Набивку, зачеканку и замазку зазоров у сальников выполнить по указаниям серии 5.900 - 2.
3. Лист 25 читать совместно с листом 26.

1 - 1

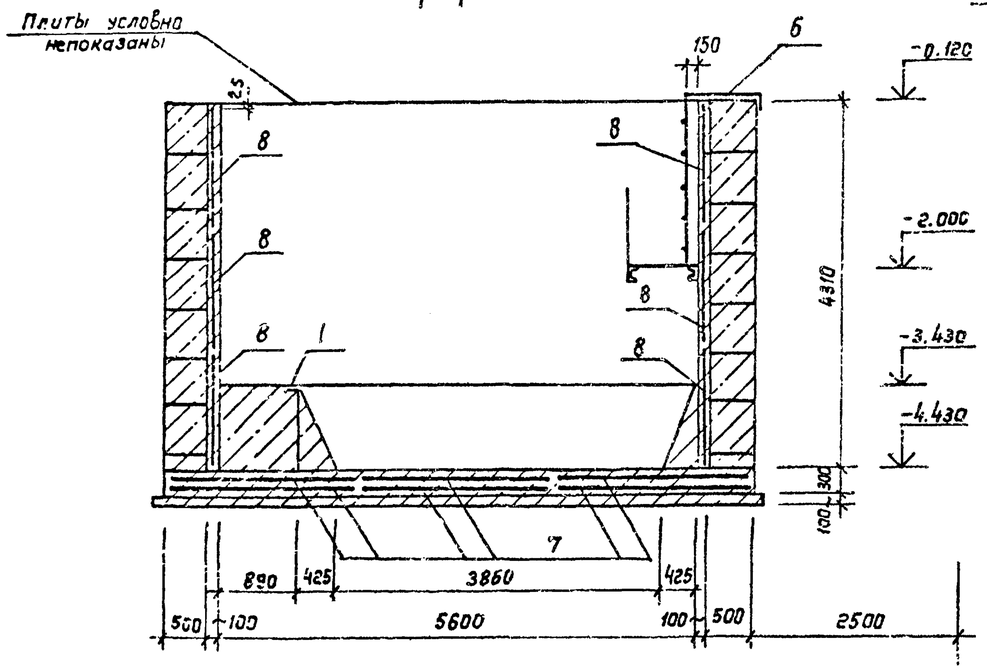

2 - 2

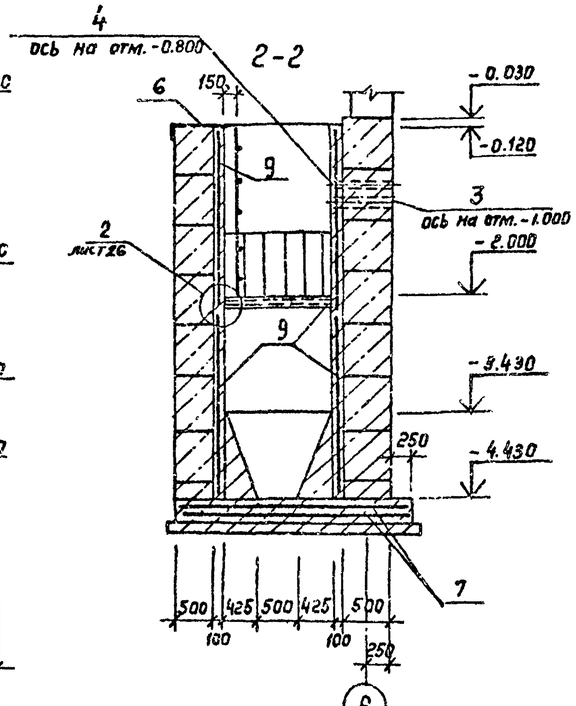

Привязан:

Инв. №

ГИП	Белоус		ТП 503-3-27.90 КЖ
Нач. отд	Мусатова		
Н. контр.	Сергеев		
Гл. спец	Сергеев		Механизированная мойка на 1 линию с постом санитарной обработки и встроенными очистными сооружениями
Зав. груп	Воробьева		
Инж. I кат	Илюхина		ПР1 - ВК. План на отм. -0.120. 1-1; 2-2.

Стадия	Лист	Листов
РП	25	

ГИПРОАВТОТРАНС г. Москва

Согласовано:

Инв. № подл. | Подпись и дата | Взам. инв. №

Копировал Каннава

Формат А2

Альбом 3

Спецификация к схеме расположения плит перекрытия

Марка	Обозначение	Наименование	Кол.	Масса	Примечание
		Плиты перекрытия			
П-1	3.006.1-2.87, 6.1,41	П14д-3	8	0,31т	

Схема расположения плит перекрытия ПР1-ВК

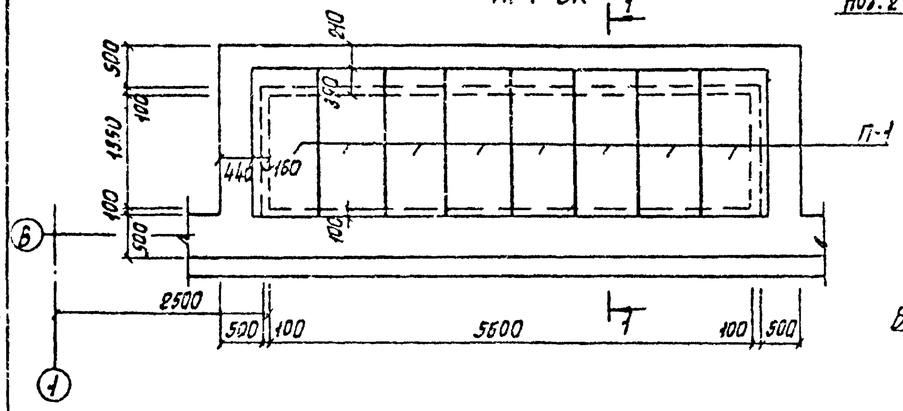

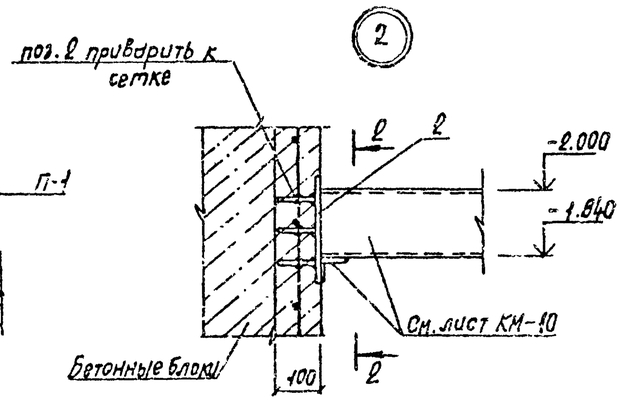

Схема расположения верхних и нижних сеток днища

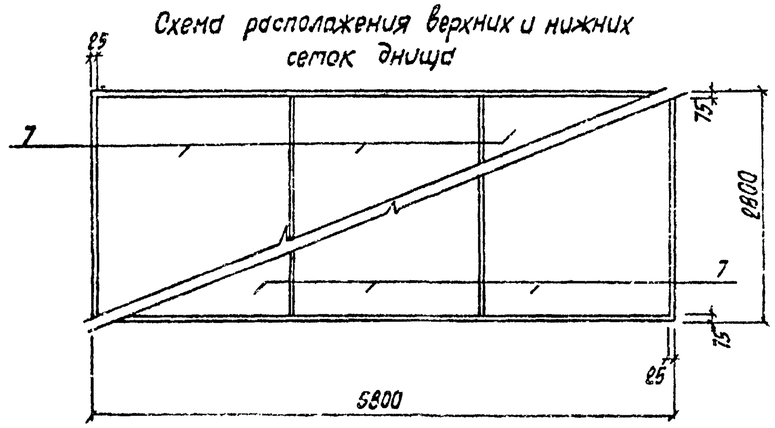

2–2

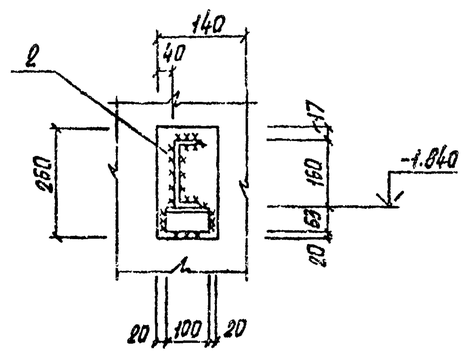

Узел крепления сетки к бетонным блокам

3–3

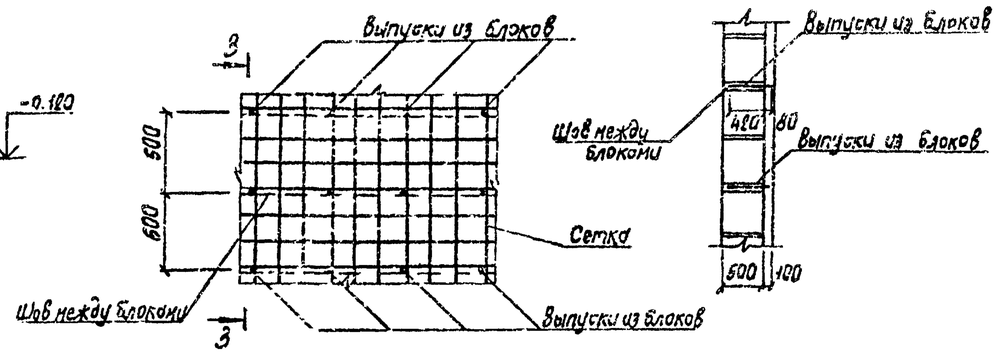

1–1

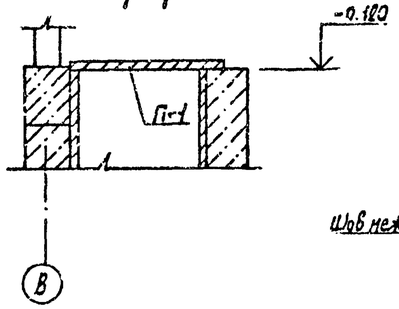

1. Позиции 2,7 смотри лист 25.

ГИП	Белоус		ТП 503-3-27.90 КЖ	
Нач. отд.	Мусатова			
Н. контр.	Сергеев		Механизированная мойка на 1 линию с постом санитарной обработки и встроенными очистными сооружениями	Стадия: РП; Лист: 26; Листов:
Гл. спец.	Сергеев			
Зав. гр.	Воробьева			
Инж. I кат.	Плюхина		Схема расположения плит перекрытия ПР1-ВК. Схема расположения верхних и нижних сеток днища; 1-1. Узел 1.	ГИПРОАВТОТРАНС г. Москва

Привязан

Инв. №

Копировал Марченко

24532-03 39

Формат А2

Альбом 3

Ведомость рабочих чертежей основного комплекта

Лист	Наименование	Примечание
1	Общие данные /начало/	
2	Общие данные /продолжение/	
3	Общие данные /продолжение/	
4	Общие данные /окончание/	
5	Схемы расположения. стоек и балок площадки на отм. 3.000, покрытия площадки на отм. 3.000 и элементов лестницы; балки перекрытия на отм. 2.700	
6	Узлы I...VI. Разрезы	
7	Схема расположения подвесного транспортного оборудования.	
8	Узлы I...IV	
9	Схемы расположения: конструкций и опор под технологическое оборудование, площадки на отм. 2.500	
10	Схемы расположения: Площадок и ограждений в приямке ПР1-ВК на отм. -2.000, опор под трубопроводы в ИТП и элементов лестниц	

Ведомость ссылочных и прилагаемых документов

Обозначение	Наименование	Примечание
	Ссылочные документы	
1.450.3-6 вып. 0-1.1	Лестницы, площадки, стремянки и ограждения стальные производственных зданий промышленных предприятий	
1.426.2-6, вып. 1,2	Балки путей подвесного транспорта	

Таблица нагрузок на площадку

№ п/п	Наименование нагрузки	Нормативное значение кПа м²	γ_f	γ_n	Расчетное значение кПа м²
I	Постоянная:				
1	Флотатор заводского изготовления производительностью 20 м³/ч	2,1	1,05		2,2
2	Заполнитель флотатора - вода	9,5	1.0		9,5
3	Балки перекрытия	1,2	1.05	0,95	1.2
	Итого:				
II	Временная нагрузка	1.5	1.3		2.0
	Всего:	14,3			14,9

Общие указания

1. За относительную отметку 0.000 принята отметка чистого пола 1го этажа здания, что соответствует абсолютной отметке ▭
2. Типовой проект разработан для применения в районе с расчетной температурой наружного воздуха минус 30°С, нормативным значением ветрового давления для I ветрового района (0.23 кПа), нормативным значением веса снегового покрова для III снегового района (1.0 кПа) Сейсмичность не выше 6 баллов.
3. Все заводские соединения сварные, монтажные - сварные и на болтах нормальной точности М12
4. Сварку производить электродами типа Э42 по ГОСТ 9467-75*, высота сварного шва 5мм, кроме оговоренных
5. Монтаж конструкций вести в соответствии с требованиями СНиП III-18-75* „Правила производства и приемки работ. Металлические конструкции"
6. Металлоконструкции огрунтовать 2мя слоями ГФ-020 и окрасить 2мя слоями лака ПФ-170 с 10-15% алюминиевой пудры, После производства сварочных работ антикоррозийную защиту восстановить.

Схема нагрузки на главную балку

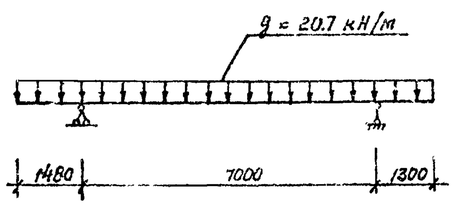

Типовой проект разработан в соответствии с действующими нормами и правилами и предусматривает мероприятия, обеспечивающие взрывную, взрывопожарную и пожарную безопасность при эксплуатации сооружения

Главный инженер проекта /А.А. Белоус/

Согласовано: Гл. спец. ТО Грачев

Инв. № подл. | Подпись и дата | Взам. инв. №

Инв. №			
ГИП	Белоус		
Нач. отд.	Мусатова		
Н. Контр.	Ростукова		
Гл. спец.	Сергеев		
Зав. гр.	Воробьева		
Вед. инж.	Станков		
Инж. I кат.	Кумаков		

Привязан:

ТП 503-3-27.90 КМ

Механизированная мойка на 1 линию с постом санитарной обработки и встроенными очистными сооружениями

Стадия	Лист	Листов
РП	1	10

Общие данные /начало/

ГИПРОАВТОТРАНС г. Москва

24532-03 40 Копировал: Максимова Формат А2

Альбом 3

Техническая спецификация металла (начало)

Вид профиля и ГОСТ, ТУ	Марка металла и ГОСТ	Обозначение и размер профиля, мм	№ п/п	Код: Марки металла	Код: вида профиля	Код: размера профиля	Количество, шт	Длина, мм	Масса металла по элементам конструкций, т: Стойки рабочих площадок	Связи рабочих площадок	Балки и щиты рабочих площадок	Балки перекрытий	Элементы конструкций подтехнологического оборудования	Лестницы, площадки, стремянки и ограждения	Монорельсовые пути и балки для поддержания монорельсов			Общая масса, т	Масса потребности в металле по кварталам (заполняется изготовителем), т: I	II	III	IV	Заполняется ВЦ
									Код элементов конструкций													
1	2	3	4	5	6	7	8	9										10	11	12	13	14	15
Типовые конструкции Лестницы, площадки, стремянки и ограждения стальные производственных зданий промышленных предприятий 1.450.3-6; вып. 0-1,1		АХФ45-30.9	1				1							0,133				0.133					
		АХФ45-18.9	2				1							0.079				0.079					
		СХ-45	3				1							0.075				0.075					
		ПХФ24-9	4				1							0.070				0.070					
		АГС-24.4	5				1							0.024				0.024					
		СЛХ 45л	6				3							0.008				0.008					
		СЛХ 45п	7				3							0.008				0.008					
		СПХ	8				30							0,081				0.081					
		ЭППХ-36	9				1							0.007				0,007					
		ЭППХ-30	10				4							0,022				0.022					
		ЭППХ-12	11				3							0.007				0.007					
		ЭППХ-9	12				2							0,003				0,003					
		ЭСПХ-36	13				1							0,006				0,006					
		ЭСПХ-30	14				4							0.019				0,019					
		ЭСПХ-12	15				3							0,005				0,005					
		ЭСПХ-9	16				2							0.003				0.003					
		ЭБПХ-36	17				1							0.010				0,010					
		ЭБПХ-30	18				4							0.034				0,034					
		ЭБПХ-12	19				3							0,010				0,010					
		ЭБПХ-9	20				2							0,006				0,006					
		ЭЛАХ45-30	21				2							0,015				0,015					
		ЭСЛХ45-30	22				2							0,013				0,013					
	Итого:		23											0,638				0,638					
Всего профиля:			24											0,638				0,638					
Балки путей подвесного транспорта 1.426.2-6, в.2		БК12-2м1	25				3								2.040			2.040					
	Итого:		26												2.040			2.040					
Всего профиля:			27												2.040			2.040					
Итого масса металла:			28											0,774	2.040			2.814					
Балки двутавровые для монорельсов по ГОСТ 19425-74*	ВСт3Гпс5 ГОСТ 380-88*	I24м	29												0.865								
			30																				
	Итого		31	087020											0865								
Всего профиля:			32		092500										0.865								

Инв. № подл. | Подпись и дата | Взам. инв. №

ГИП	Белоус	ТП-503-3-27.90 -КМ	
Нач. отд	Мусатова		
Н. контр.	Сергеев		
Гл. спец.	Сергеев		
Зав. гр.	Воробьева	Механизированная мойка на 1 линию с пунктом санитарной обработки и встроенными очистными сооружениями	Стадия: РП; Лист: 2; Листов:
Вед. инж.	Станков	Общие данные (продолжение)	ГИПРОАВТОТРАНС г. Москва

Привязан:

Инв. №:

Копировал: Каннова 24532-03 41 Формат А2

Альбом 3

Техническая спецификация металла (продолжение)

Вид профиля и ГОСТ, ТУ	Марка металла и ГОСТ	Обозначение и размер профиля, мм	№ п/п	Код: Марки металла	Код: Вида профиля	Код: Размера профиля	Количество, шт.	Длина, мм.	Масса металла по элементам конструкций, т: Стойки рабочих площадок	Балки и щиты рабочих площадок	Связи рабочих площадок	Балки перекрытий	Элементы конструкций под технологическое оборудование	Лестницы площадки и ограждения	Монорельсовые пути и балки для поддержания монорельсов			Общая масса, т	Масса потребности в металле по кварталам (заполняется изготовителем), т: I	II	III	IV	Заполняется ОМТС
									Код элементов конструкций														
1	2	3	4	5	6	7	8	9										10	11	12	13	14	15
Двутавры стальные горячекатанные с параллельными гранями полок типа Б, Ш, К, и ДБ по ГОСТ 26020-83	09Г2С-6 ГОСТ 19281-73*	I40 Ш1	33							5.970		0.360						6.330					
	Итого:		34	087020						5.970		0.360						6.330					
	09Г2С-6 ГОСТ 19281-73*	I26 Ш1	35						1.155									1.155					
	Итого:		36	087020					1.155									1.155					
	Вст.3 Гпс 5-1 ТУ14-1-3023-80	I26Б1	37												0.560			0.560					
	Итого:		38	087020											0.560			0.560					
Всего профиля:			39		092505				1.155	5.970		0.360			0.560			8.045					
Сталь горячекатаная балки двутавровые по ГОСТ 8239-89	Вст.3 Гпс 5-1 ТУ 14-1-3023-80	I 20	40												0.215			0.215					
	Итого:		41												0.215			0.215					
Всего профиля:			42												0.215			0.215					
Сталь горячекатанная швеллеры по ГОСТ 8240-89	09Г2С-6 ГОСТ 19281-73*	С16	43							1.990								1.990					
	Итого:		44	087020						1.990								1.990					
	Вст.3 пс 6-1 ТУ14-1-3023-80	С16	45						0.030	0.105			0.200					0.335					
	Итого:		46	087020					0.030	0.105			0.200					0.335					
Всего профиля:					092500				0.030	2.095			0.200					2.325					
Прокат листовой горячекатанный по ГОСТ 19903-74*	Вст.3 пс 6-1 ТУ14-1-3023-80	δ=20	47						0.255									0.255					
		δ=12	48						0.230			0.020						0.250					
		δ=10	49							0.880								0.880					
	Итого:		50	087020					0.485	0.880		0.020						1.385					
	Вст.3 Гпс 5-1 ТУ14-1-3023-80	δ=12	51												0.325			0.325					
	Итого:		52	087020											0.325			0.325					
	Вст.3 кп 2 ГОСТ 380-88*	δ=8	53							0.390				0.025	0.050			0.465					
	Итого:		54	087020						0.390				0.025	0.050			0.465					
Всего профиля:			55		097100				0.485	1.270		0.020		0.025	0.375			2.175					

Инв. № подл. | Подпись и дата | Взам. инв. №

Привязан

Инв. №

ГИП	Белоус		ТП 503-3-27.90 КМ
Нач. отд.	Мусато		
Н. контр.	Сергеев		
Гл. спец.	Сергеев		
Зав. гр.	Воробьева		Механизированная мойка на 1 линию с постом санитарной обработки и встроенными очистными сооружениями
Вед. инж.	Станков		Стадия: РП; Лист: 3; Листов:
Инж. I кат.	Кумаков		Общие данные (продолжение)
			ГИПРОАВТОТРАНС г. Москва

24532-03 42

Копировал: Максимова

Формат А2

Альбом 3

Техническая спецификация металла (окончание)

Вид профиля и ГОСТ, ТУ	Марка металла и ГОСТ	Обозначение и размер профиля мм	№ п/п	Код: Марка металла	Код: Вида профиля	Код: Размера профиля	Количество, шт	Длина, мм	Масса металла по элементам конструкций: стойки рабочих площадок	связи рабочих площадок	балки и щиты рабочих площадок	балки перекрытий	элементы конструкций под технологическое оборудование	лестницы площадки стремянки и ограждения	Монорельсовые пути и балки для поддержания монорельсов			Общая масса, т	Масса потребности в металле по кварталам (заполняется изготовителем), т: I	II	III	IV	Заполняется, в
1	2	3	4	5	6	7	8	9										10	11	12	13	14	15
Сталь прокатная угловая равнополочная по ГОСТ 8509-86	ВСт3 пс 6-1 ТУ14-1-3023-80	∠100x100x8								0,285	0,120		0,100		0,255			0,760					
	Итого:			087019						0,285	0,120		0,100		0,255			0,760					
Всего профиля:					093100					0,285	0,120		0,100		0,255			0,760					
Листы с ромбическим и чечевичным рифлением по ГОСТ 8568-77*	ВСт3 кп2 ГОСТ 380-88*	б=5									3,975		0,015										
	Итого:			087016							3,975		0,015					3,990					
Всего профиля:					097400						3,975		0,015					3,990					
Болты с шестигранной головкой по ГОСТ 7798-70*	Ст20 ГОСТ 1050-74*	М12x90.36.029																0,005					
		М12x60.36.029																0,009					
	Итого:			087020														0,014					
Всего профиля:																		0,014					
Гайки шестигранные по ГОСТ 5915-70*	Ст3 кп2 ГОСТ 380-88*	М12.4.029																0,006					
	Итого:			087020														0,006					
Всего профиля:																		0,006					
Шайбы по ГОСТ 6402-70*	ВСт3 кп2 ГОСТ 380-88*	12.01.029																0,001					
	Итого:			087016														0,001					
Всего профиля:																		0,001					
Итого масса металла:									1,670	0,370	13,430	0,380	0,315	0,025	2,270			18,481					
Всего масса металла:									1,670	0,370	13,430	0,380	0,315	0,663	4,310			21,059					
Масса наплавленного металла									0,025	0,006	0,201	0,006	0,005		0,061			0,316					
В том числе по маркам*	ВСт3Гпс5														0,865			0,865					
	ВСт3Гпс5-1														1,100			1,100					
	09Г2С-15								1,155									1,155					
	09Г2С-6										7,960	0,360						8,320					
	ВСт3пс6-1								0,515	0,285	1,105	0,020	0,300		0,255			2,480					
	ВСт3кп2									0,085	4,365		0,015	0,025	0,050			4,541					
	Ст20																	0,014					
	Ст3кп2																	0,006					
Масса металла, приведенная к стали 3	I																						
	II								2,025	0,418	16,131	0,473	0,356	0,690	4,841			24,958					
Итого с учетом 3%	III								2,086	0,431	16,615	0,487	0,367	0,711	4,986			25,683					
Итого с учетом 3,7%	IV								2,163	0,447	17,230	0,505	0,381	0,737	5,171			26,634					

* В технической спецификации металла в графе „В том числе по маркам" - вес дан без учета типовых конструкций

Инв. № подл. | Подпись и дата | Взам. инв. №

ГИП	Белоус	
Нач. отд.	Мусатова	
Н. контр.	Сергеев	
Гл. спец.	Сергеев	
Зав. гр.	Воробьева	
Вед. инж.	Станков	

Привязан

Инв. №

ТП 503-3-27.90 КМ

Механизированная мойка на 1 линию с постом санитарной обработки и встроенными очистными сооружениями.

Стадия	Лист	Листов
РП	4	

Общие данные (окончание)

ГИПРОАВТОТРАНС г. Москва

Копировал Марченко 24532-03 43 Формат А2

Альбом 3

Схема расположения стоек и балок площадки на отм. 3.000 (Схема N1)

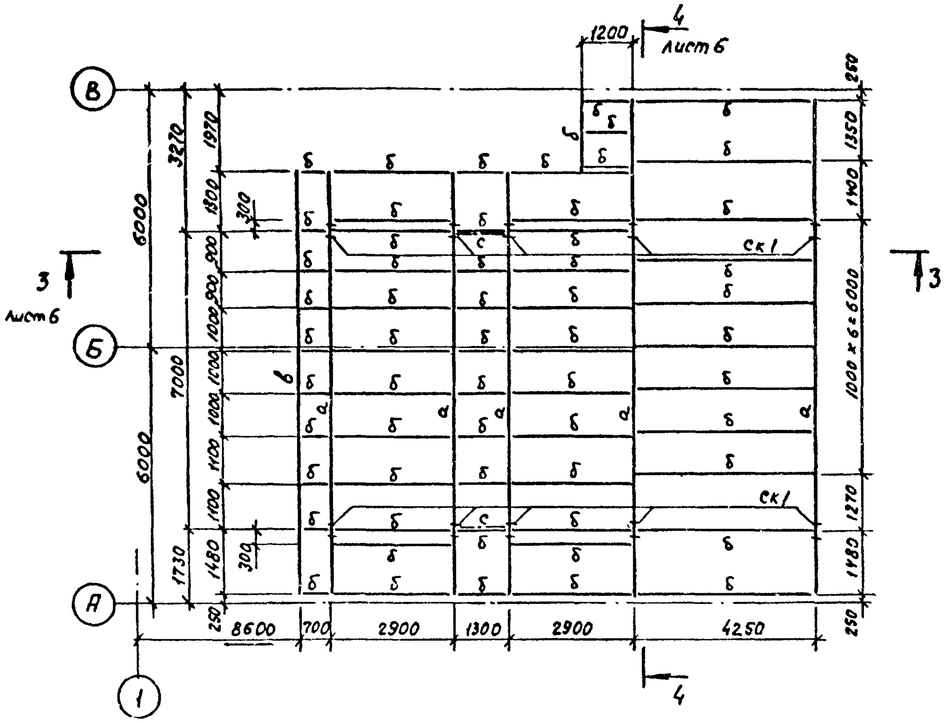

1 — 1

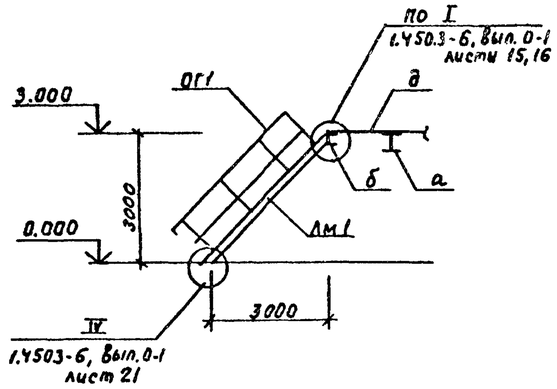

а — а

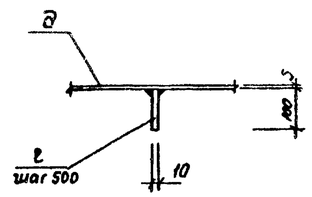

Схема покрытия площадки на отм. 3.000 и элементов лестницы (Схема N2)

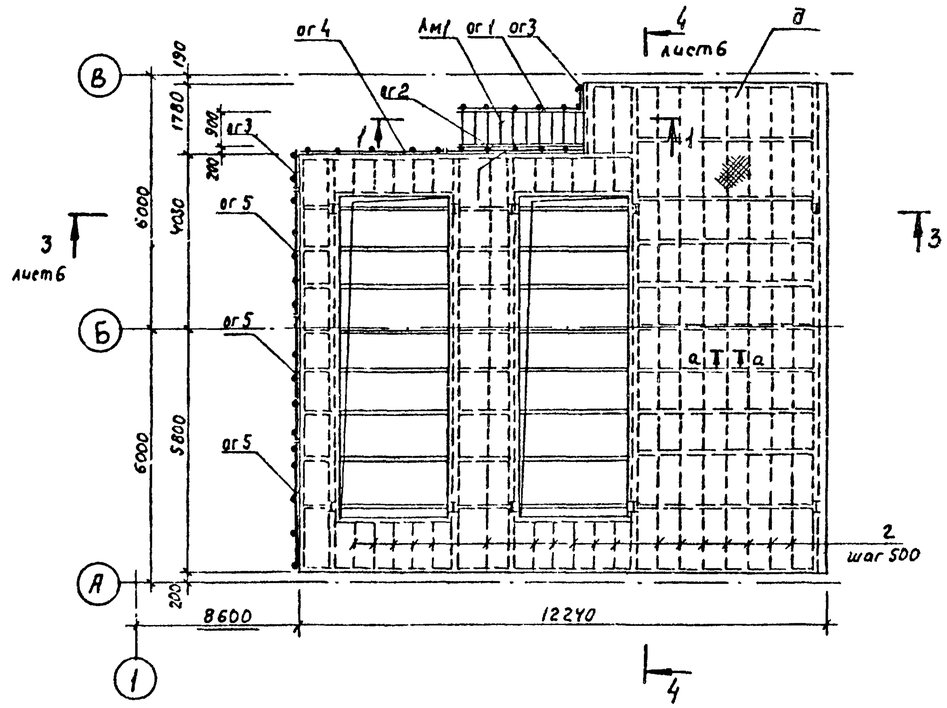

Схема расположения балки перекрытия на отм. 2.700 (схема N3)

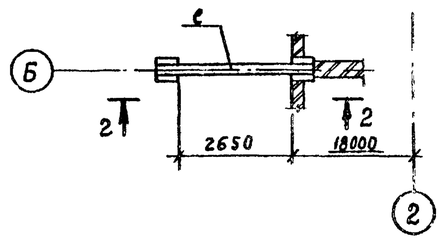

2 — 2

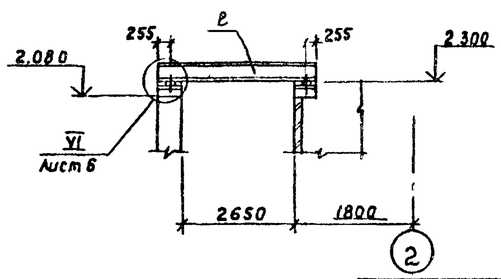

Ведомость элементов									
Марка	Сечение			Опорные усилия			Группа констр.	Марка металла	Примечание
	Эскиз	Поз.	Состав	M кН.м	N кН	Q кН			
Схема N1									
ск1		1	I 26Ш1		123.0		2	09Г2С-15	
		2	-20×400					Вст3пс6-1	ℓ=400
		3	-12×300					Вст3пс6-1	ℓ=400
а	I		I 40Ш1	158.0		105.0	2	09Г2С-6	
б	[		[16	23.0		31.0	2	09Г2С-6	
в	L		∠100×100×8	Конструктивно			4	Вст3пс6-1	
с	L		∠100×100×8	Конструктивно			4	Вст3пс6-1	
Схема N2									
Лм1			ЛХФ45-30.9						
ог1		1	СЛХ45Л						
		2	ЭПЛХ45-30						
		3	ЭСЛХ45-30						
ог2		1	СЛХ45П						
		2	ЭПЛХ45-30						
		3	ЭСЛХ45-30						
ог3		1	СПХ						
		2	ЭППХ-9						
		3	ЭСПХ-9	1.450.3-6 вып.1					
		4	ЭБПХ-9						
ог4		1	СПХ						
		2	ЭППХ-36						
		3	ЭСПХ-36						
		4	ЭБПХ-36						
ог5		1	СПХ						
		2	ЭППХ-30						
		3	ЭСПХ-30						
		4	ЭБПХ-30						
г	—		-10×100	конструктивно			4	Вст3пс6-1	
д	—		Ст. рифл. б=5	конструктивно			4	Вст3кп2	
Схема N3									
е	I		I 40Ш1	184.0			2	09Г2С-6	ℓ=3670

1. Балку „е" оштукатурить по сетке

Согласовано: Нач. отд. ВК Мартынов

Инв. № подл. | Подпись и дата | Взамен инв. №

Привязан:

Инв. №

ГИП	Белоус	
Нач. отд.	М[illegible]атова	
Н. контр.	Сергеев	
Гл. спец.	Сергеев	
Зав. гр.	Воробьева	
Вед. инж.	Станков	

ТП 503-3-27.90 КМ

Механизированная мойка на 1 линию с постом санитарной обработки и встроенными очистными сооружениями

Схемы расположения: стоек и балок площадки на отм. 3.000, покрытия площадки на отм. 3.000 и элементов лестницы, балки перекрытия на отм. 2.700

Стадия	Лист	Листов
РП	5	

ГИПРОАВТОТРАНС г. Москва

24532-03 44

Копировал: Максимова

Формат А2

Альбом 3

3 — 3

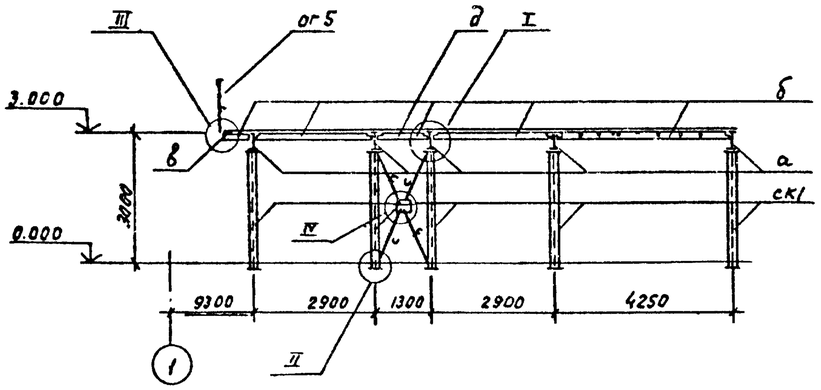

4 — 4

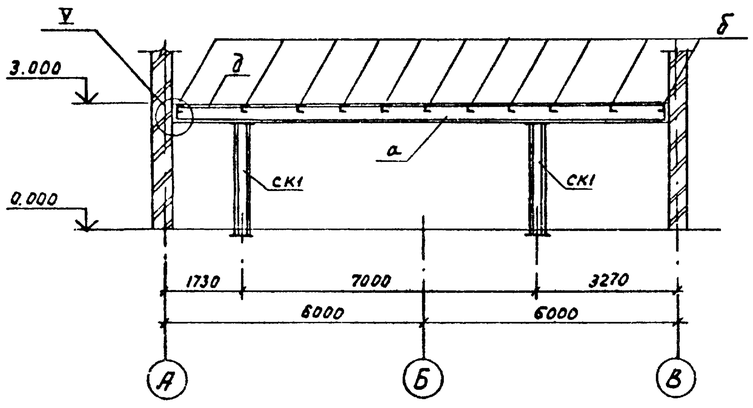

I

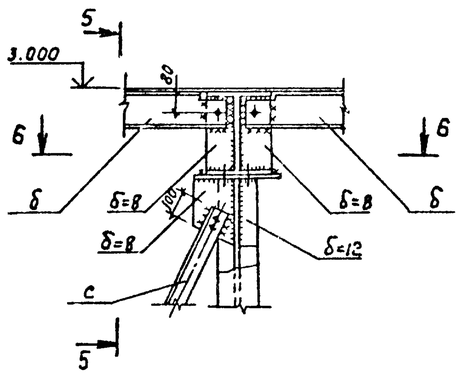

5 — 5

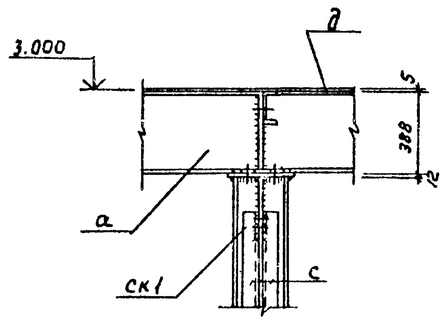

II

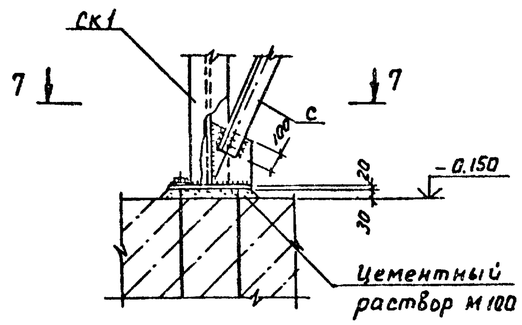

7 — 7

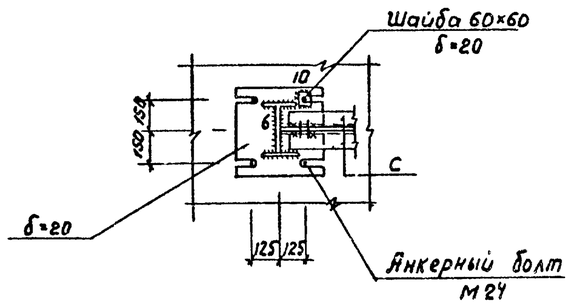

III

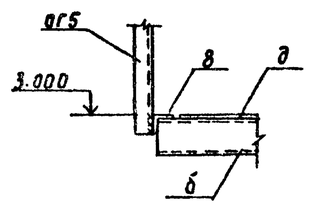

IV

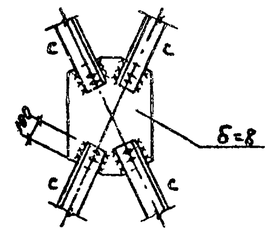

8 — 8

V

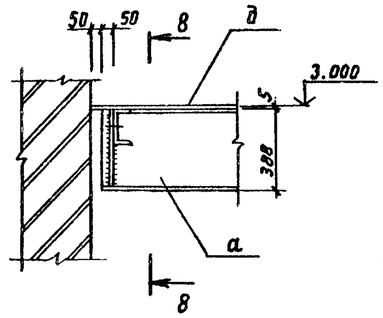

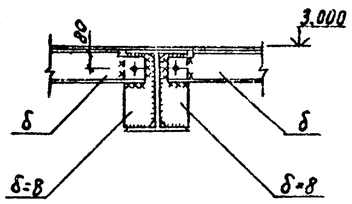

VI

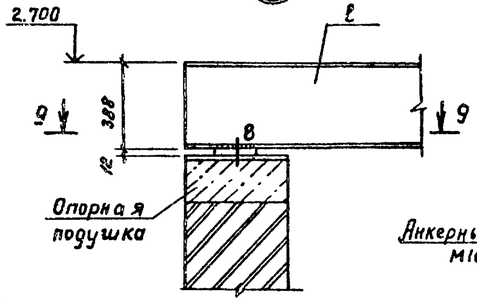

6 — 6

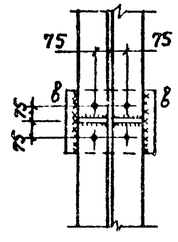

9 — 9

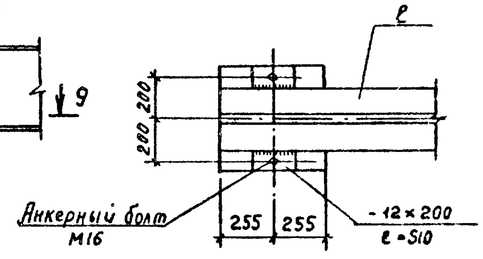

				ТП 503-3-27.90 КМ	
Гип	Белоус				
Нач. отд.	Мусатова				
Н. контр.	Сергеев				
Гл. спец.	Сергеев			Механизированная мойка на 1 линию с постом санитарной обработки и встроенными очистными сооружениями	Стадия: РП; Лист: 6; Листов:
Зав. гр.	Воробьева				
Вед. инж.	Станков			Узлы I...VI Разрезы	ГИПРОАВТОТРАНС г. Москва

Привязан:

Инв. №

Инв. № подл. | Подпись и дата | Взам. инв. №

24532-03 45 Копировал Максимова Формат А2

Альбом 3

Схема расположения подвесного транспортного оборудования

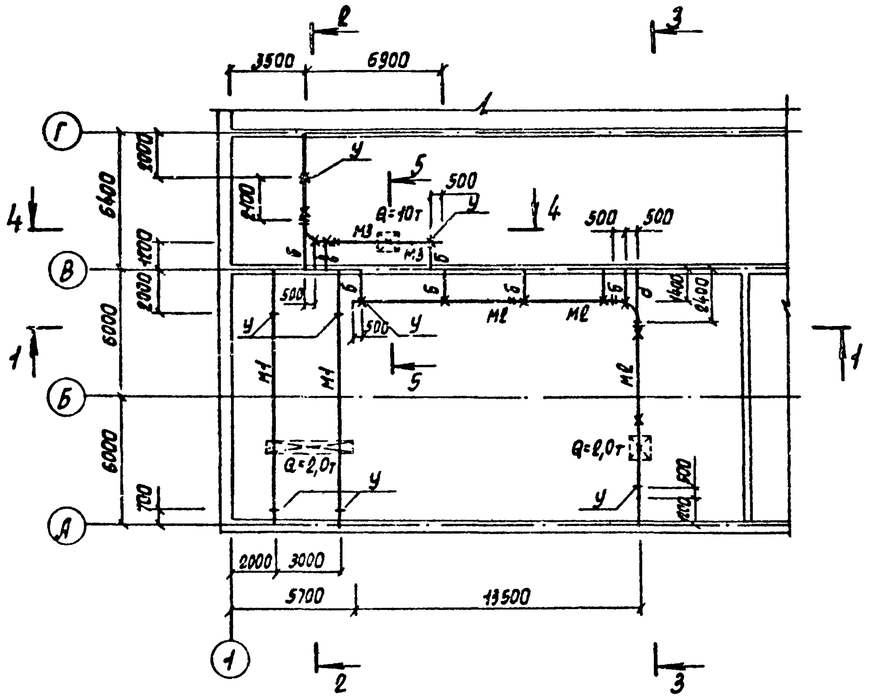

3 — 3

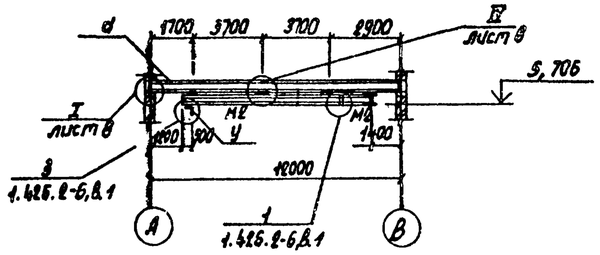

4 — 4

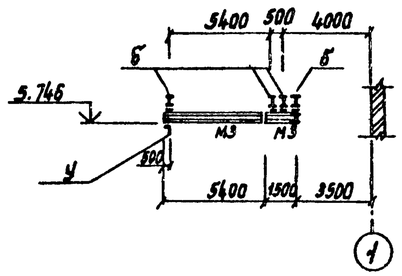

1 — 1

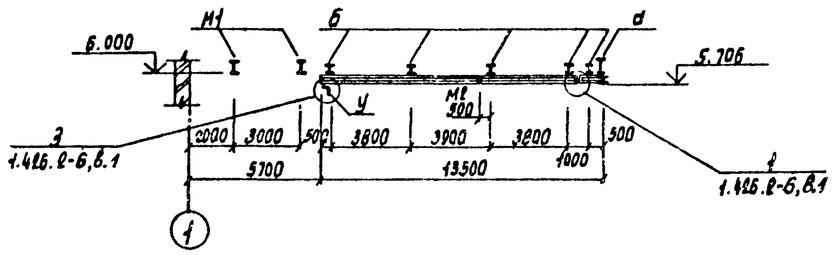

5 — 5

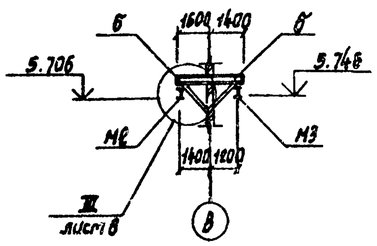

2 — 2

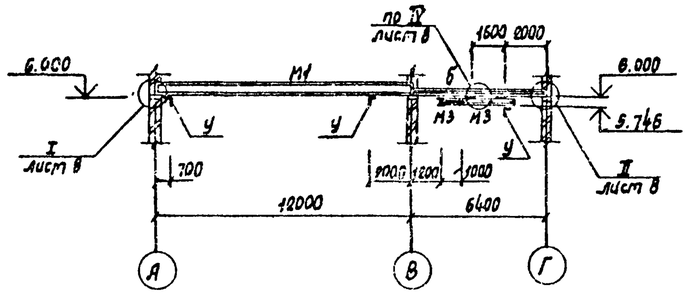

Ведомость элементов

Марка	Сечение: Эскиз	Сечение: Поз.	Сечение: Состав	Опорные усилия: M кН·м	Опорные усилия: N кН	Опорные усилия: R кН	Группа конструкции	Марка стали	Примечание
М1			6К12-2М1	1.426.2-6.В.2			1		
М2	I		I 24М			34,0	1	ВСт3Гпс5	
М3	I		I 20			15,0	1	ВСт3Гпс5-1	
d			6К12-2М1	1.426.2-6.В.2			1		
б	I		I 25Б1			15,0	1	ВСт3Гпс5-1	
у	L		L100х100х8	конструктивно			4	ВСт3пс6-1	

1. Балки 6К12-2М1 по серии 1.426.2-6,в.2 смонтировать до монтажа плит покрытия.
2. Монтаж подвесного транспорта вести на болтах М12х90 и согласно указаниям серии 1.426.2-6,в.1 1.426.2-6,В.2

Согласовано: Нач. отд. ВК Мартынов

Инв. № подл. | Подп. и дата | Взам. инв. №

ГИП	Белоус		ТП 503-3-27.90 КМ		
Нач. отд	Чистова				
Н. контр.	Сергеев				
Гл. спец.	Сергеев				
Зав. гр.	Воробьева				
Вед. инж.	Станков				
Привязан			Механизированная мойка на линии с постом санитарной обработки и встроенными очистными сооружениями	Стадия: РП; Лист: 7; Листов:	
Инв. №			Схема расположения подвесного транспортного оборудования	ГИПРОАВТОТРАНС г. Москва	

Копировал Марченко 24532-03 46 Формат А2

Альбом 3

I

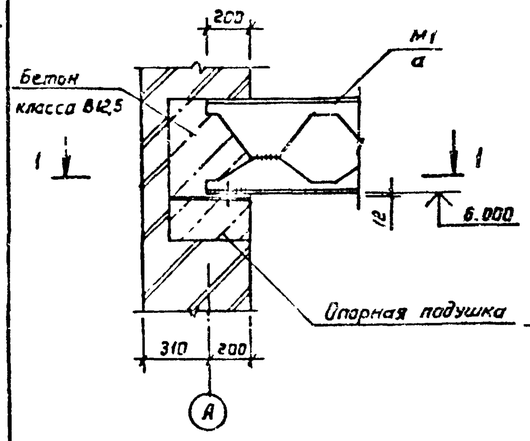

1 — 1

II

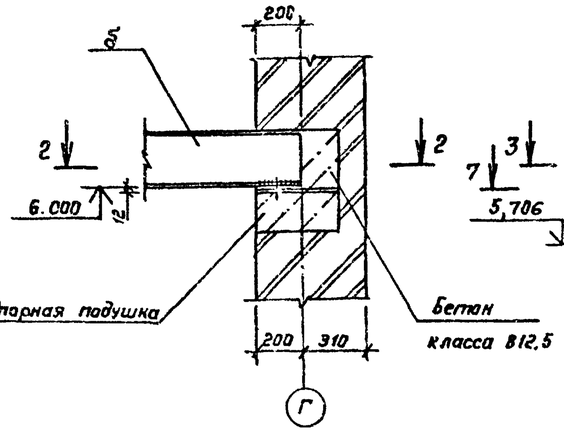

2 — 2

III

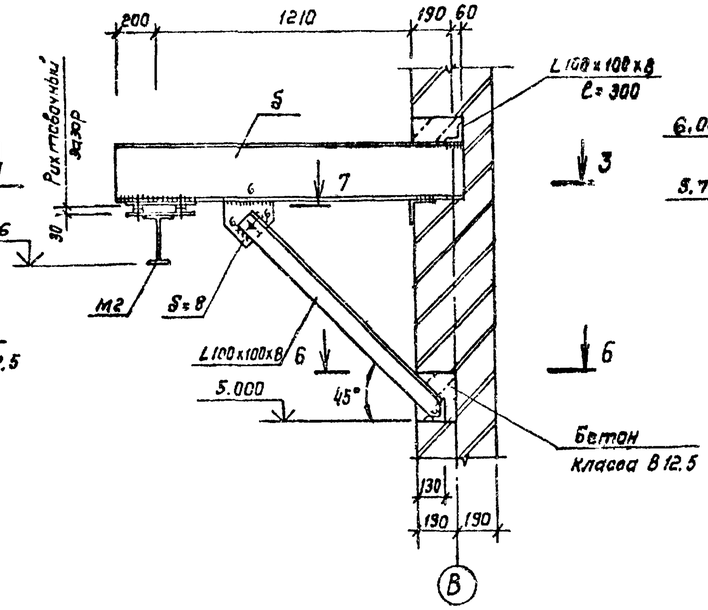

3 — 3

IV

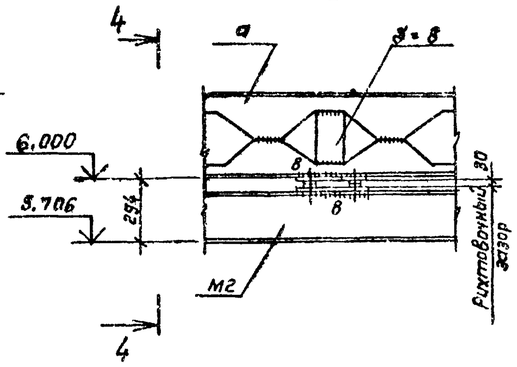

4 — 4

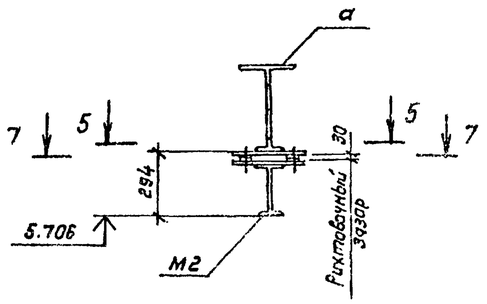

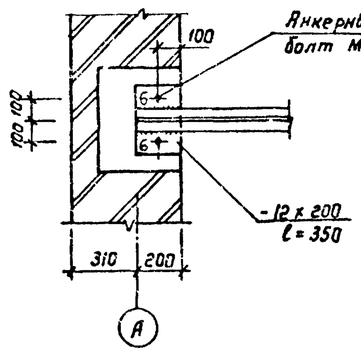

5 — 5

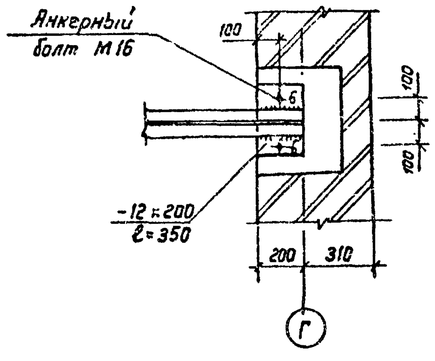

6 — 6

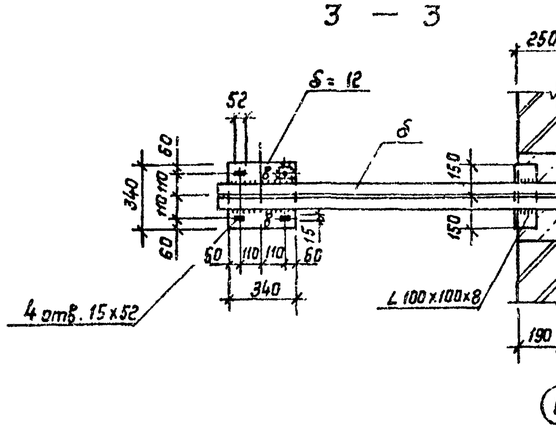

7 — 7

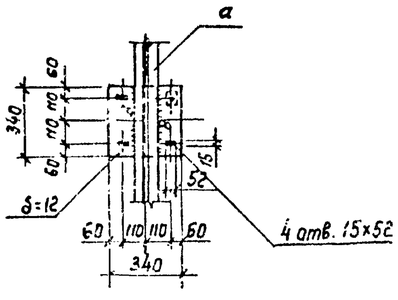

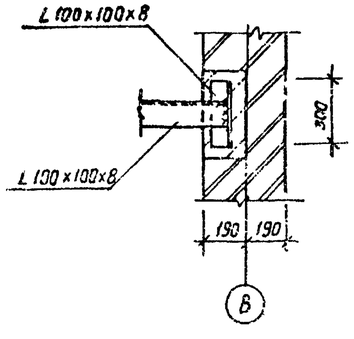

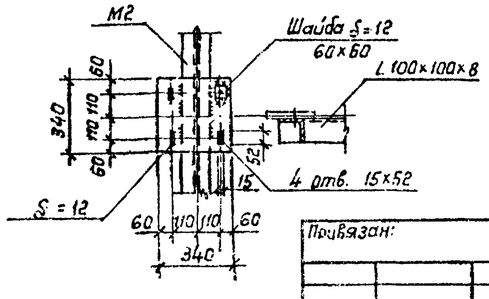

Инв. № подл. | Подпись и дата | Взам. инв. №

ГИП	Белоус		ТП 503-3-27.90 КМ
Нач. отд.	Мусатова		
Н. контр.	Сергеев		
Гл. спец.	Сергеев		Механизированная мойка на 1 линию с постом санитарной обработки и встроенными очистными сооружениями
Зав. гр.	Воробьева		Стадия: РП; Лист: 8; Листов:
Вед. инж.	Станков		Узлы I... IV
Привязан:			ГИПРОАВТОТРАНС г. Москва
Инв. №			

Копировал: Каннава

Альбом 3

Схема расположения конструкций площадки и опор под технологическое оборудование (схема 1)

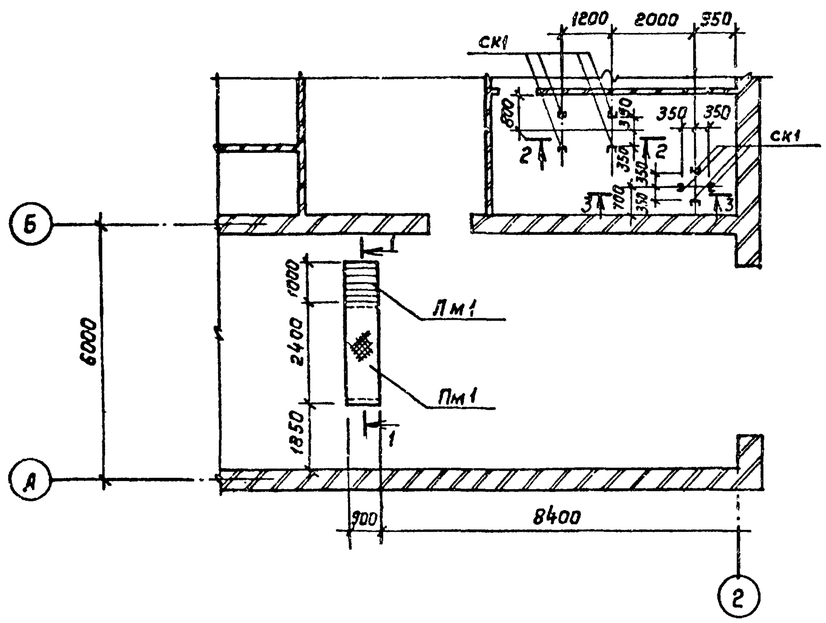

Схема расположения площадки на отм. 2.500

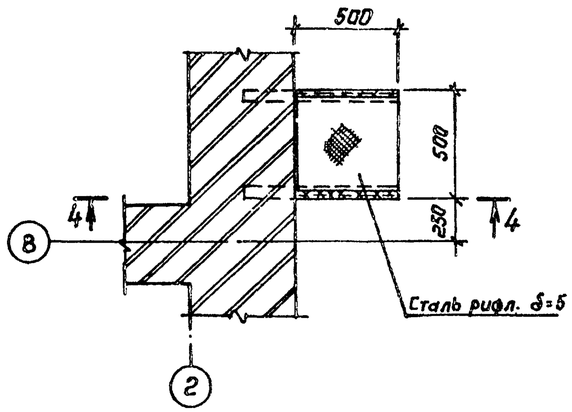

4 – 4

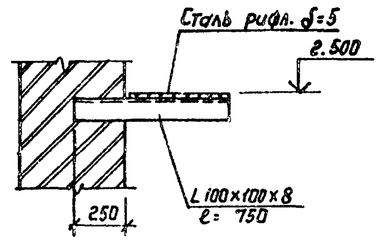

1 – 1

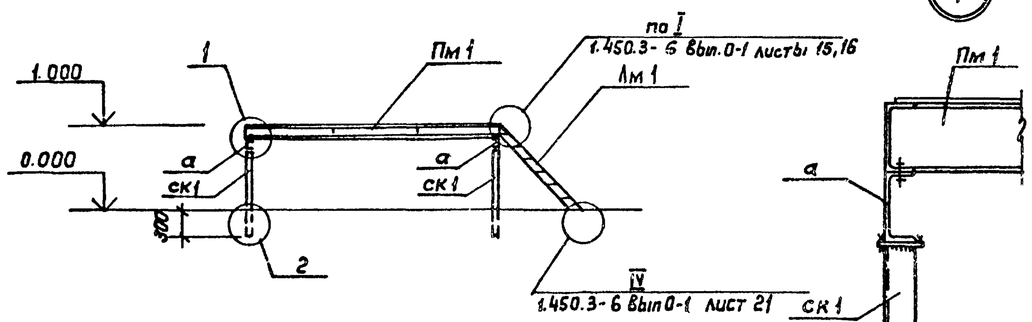

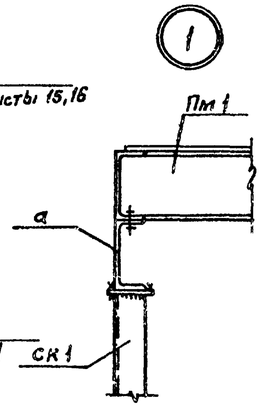

2 – 2

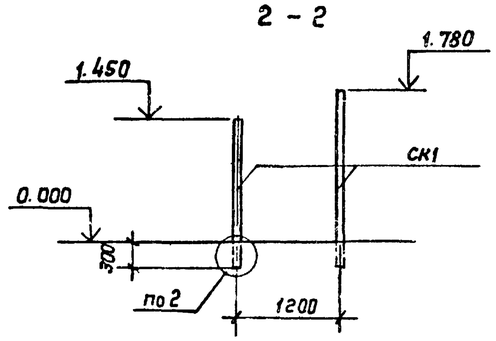

3 – 3

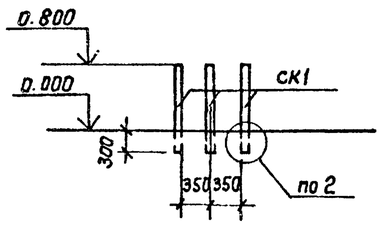

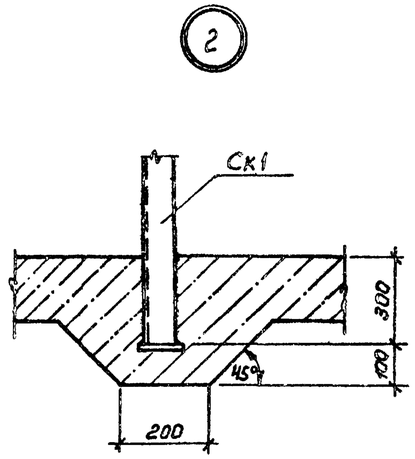

Ведомость элементов									
Марка	Сечение			Опорные усилия			Группа констр.	Марка металла	Примечание
	Эскиз	Поз.	Состав	M кнм	N кн	Q кн			
Схема 1									
СК1	1 2	1	[16		3.0		4	ВСт3пс6-1	
		2	-12×200				4	ВСт3пс6-1	
а	[		[16	1.2			4	ВСт3пс6-1	
Лм1			ЛхФ45-18.9	1.450.3-6 вып.1					обрезать по месту
Пм1			ПхФ24.9						

Согласовано:

Нач. отд. ТХ	Пугин	
Нач. отд. ОВ	Лошакова	

Инв. № подл. | Подпись и дата | Взам. инв. №

Привязан:

Инв. №

ГИП	Гелаус	
Нач. отд.	Мусатова	
Н. контр.	Сергеев	
Гл. спец.	Сергеев	
Зав. гр.	Воробьева	
Вед. инж.	Станков	
Инж. I кат.	Кумаков	

ТП 503-3-27.90 КМ

Механизированная мойка на 1 линию с постом санитарной обработки и встроенными очистными сооружениями

Схемы расположения: конструкций и опор под технологическое оборудование; площадки на отм. 2.500.

Стадия	Лист	Листов
РП	9	

ГИПРОАВТОТРАНС г. Москва

Копировал Коннова 24532-03 48 формат А2

Альбом 3

Схема расположения площадок и ограждений в приямке ПР1-ВК на отм. -2.000 (схема 1)

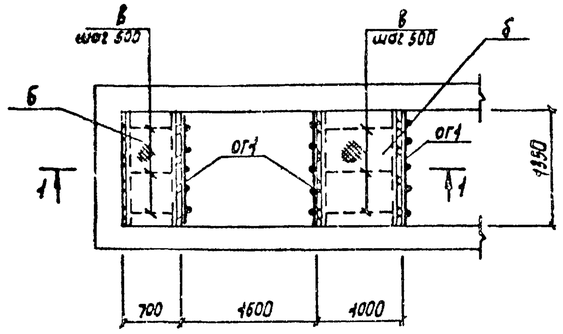

1 – 1

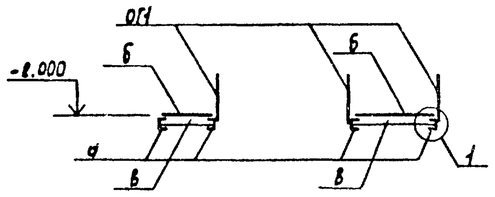

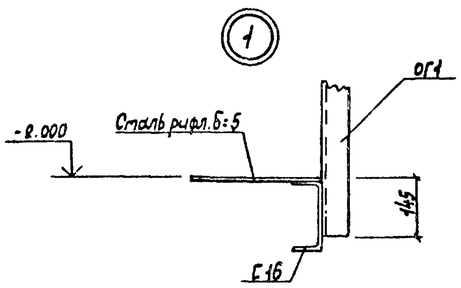

Схема расположения элементов лестниц (схема 2)

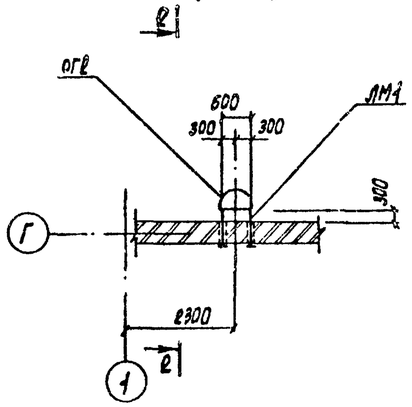

2 – 2

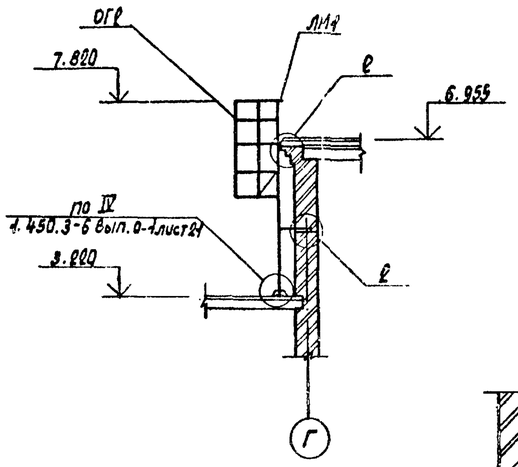

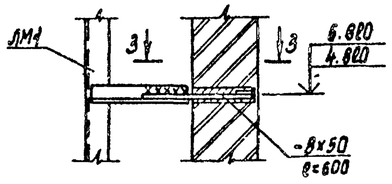

3 – 3

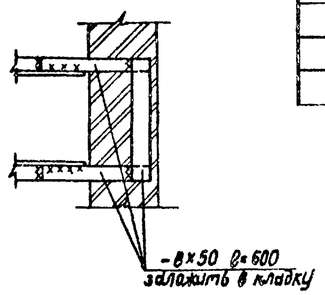

6 – 6

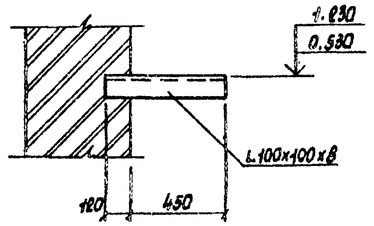

Ведомость элементов

Марка	Сечение: Эскиз	Поз.	Состав	Опорные усилия: M кНм	N кН	Q кН	Группа комплектности	Марка металла	Примечание
Схема 1									
а	С		С16	0,5			4	ВСт3пс6-1	
б	—		сталь рифл. δ=5	конструктивно			4	ВСт3кп2	
в	—		-100х10	конструктивно			4	ВСт3пс6-1	
ОГ1	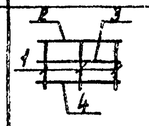	1	СПХ	1.450.3-6 вып.1					
		2	ЭППХ-1ℓ						
		3	ЭСПХ-1ℓ						
		4	ЭБПХ-1ℓ						
Схема 2									
ЛМ1			СХ-46	1.450.3-6 вып. 0-1					
ОГ2			ОГС-24.4						
Схема 3									
2	L		L 100х100х8	1,8			4	ВСт3пс6-1	

Схема расположения опор под трубопроводы в ИТП (схема 3)

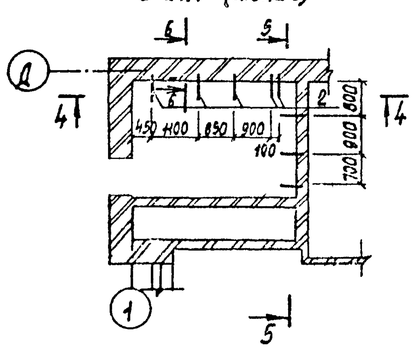

4 – 4

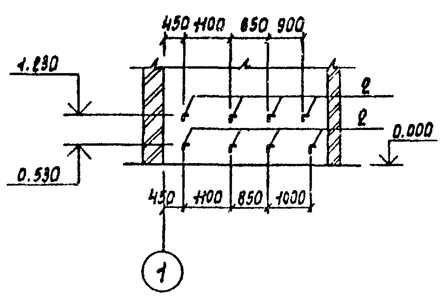

5 – 5

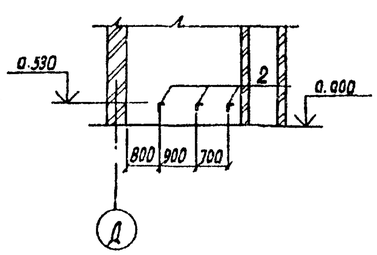

Согласовано
Нач. отд. ВК Кортенко
Нач. отд. ОВ Кошкова

Инв. № подл. | Подпись и дата | Взам. инв. №

Привязан

Инв. №

ГИП	Белоус		ТП 503-3-27.90 КМ
Нач. отд.	Мусатова		
Н. контр.	Сергеев		Механизированная мойка на 1 линию с постом санитарной обработки и встроенными очистными сооружениями
Гл. спец.	Сергеев		Стадия: РП; Лист: 10; Листов:
Зав. гр.	Воробьева		
Вед. инж.	Станков		Схемы расположения площадок и ограждений в приямках ПР1-ВК на отм. -2.000, опор под трубопроводы в ИТП и элементов лестниц
Инж. Ткот.	Кумаков		ГИПРОАВТОТРАНС г. Москва

Копировал Марченко 24532-03 (49) Формат А2