ТИПОВОЙ ПРОЕКТ
901-3-237.87

СГУСТИТЕЛИ ОСАДКА ДИАМЕТРОМ 15 МЕТРОВ ДЛЯ СТАНЦИЙ ПОДГОТОВКИ ВОДЫ

АЛЬБОМ III
СТРОИТЕЛЬНЫЕ ИЗДЕЛИЯ

				привязан	

ТИПОВОЙ ПРОЕКТ
901-3-237.87

СГУСТИТЕЛИ ОСАДКА ДИАМЕТРОМ 15 МЕТРОВ ДЛЯ СТАНЦИЙ ПОДГОТОВКИ ВОДЫ

АЛЬБОМ III

22117-03

СОСТАВ ПРОЕКТА:

Альбом I – Пояснительная записка. Технологические решения. Отопление и вентиляция.
Альбом II – Архитектурно-строительные решения
Альбом III – Строительные изделия
Альбом IV – Электротехнические решения.
Альбом V – Нестандартизированное оборудование.
Альбом VI – Ведомости потребности в материалах
Альбом VII – Спецификации оборудования
Альбом VIII – Сметы.

УТВЕРЖДЕН
Госстроем СССР
протокол N-94-95 от 23 XII 1986 г.
Введен в действие н/п
"Союзводоканалпроект"
Приказ N-119 от 27 IX 1988 г.

РАЗРАБОТАН:
Государственным проектным институтом
Союзводоканалпроект
Главный инженер института А.Н. /Михайлов/
Главный инженер проекта З.Е. /Черная/

				привязан

Альбом III

901-3-237.87

Обозначение	Наименование	стр.
ТП 901-3-237.87-КЖ.И.С	Содержание альбома	2
ТТ	Технические требования	3
1.05	Сетка арматурная (С3, С4)	3
1.01	Каркас плоский (КР1)	4
1.02	Каркас плоский (КР2)	4
1.03	Сетка арматурная (С1)	5
1.04	Сетка арматурная (С2)	5
1.06	Каркас плоский (КР1, КР2)	6
1.07	Изделие закладное (М1)	6
2.01	Панель стеновая ПС2-36-К1а ПС2-36-К1б, ПС2-36-К1б, ПС2-36-К1г, ПС2-36-К1д, ПС2-36-К1е, ПС2-36-К1ж, ПС2-36-К1и, ПС2-36-К1к)	7 8
2.02	Панель (ПСЦ2-36-1а-1, ПСЦ2-36-1а-2)	9
3.01	Сетка арматурная (С1, С2)	9
4.01	Колонна (К36-2а, К36-2б)	10
4.02	Колонна (К60-7а, К60-7б, К60-7в)	11
5.01	Балка (1БСТ6-3А III ВТа)	12
6.01	Плита покрытия (ПГ-3А III ВаТ, ПГ-3А III ВбТ, ПВ4-3А III ВаТ)	13
7.01	Стойка фахверка (СФ1)	14
7.02	Деталь подбодящего трубопровода	15

Привязан

Инв. №

Н. контр.	Козлобичер		
Инж.	Полякова		
Инж.	Петропавловская		
Рук. бр.	Семенова		
ГИП	Чирков		
Гл. спец.	Козлобичер		
Нач. отд.	Альтшуллер		

ТП 901-3-237.87-К Ж.И.С.

Содержание альбома

Стадия	Лист	Листов
Р		1

СОЮЗВОДОКАНАЛПРОЕКТ

901-3-237.87 Альбом III

Технические требования к изготовлению арматурных и закладных изделий

1. Арматурные сетки и каркасы изготовляются при помощи контактной точечной сварки. Сварку производить во всех точках пересечения стержней.
2. Сварка сеток выполняется в соответствии с ГОСТ, он 14098-68 „Соединения сварные арматуры железобетонных изделий и конструкций. Контактная и ванная сварка. Основные типы и конструктивные элементы" и „Инструкцией по сварке соединений арматуры и закладных деталей железобетонных конструкций" СН393-78.
3. Размеры сеток даны по осям и торцам стержней.
4. Сетки и каркасы изготовляются в кондукторах.
5. В изготовлении закладных изделий применяется контактная и автоматическая сварка по ГОСТ19293-73, а также ручная дуговая сварка.
6. Высоту неоговоренных сварных швов принимать по наименьшей толщине свариваемых элементов.
7. Металлоконструкции окрасить краской БТ 177 за 2 раза по огрунтовке ГФ-021.

Привязан.

Инв. №

Н. контр.	Козловичер	
Инжен.	Полякова	
Инжен.	Цветкова	
Рук. гр.	Семенова	
ГИП	Чирков	
Гл. спец.	Козловичер	
Нач. отд.	Альтшуллер	

ТП 901-3-237.87-КЖ.И.ТТ

Технические требования

Стадия	Лист	Листов
Р		1

СОЮЗВОДОКАНАЛПРОЕКТ

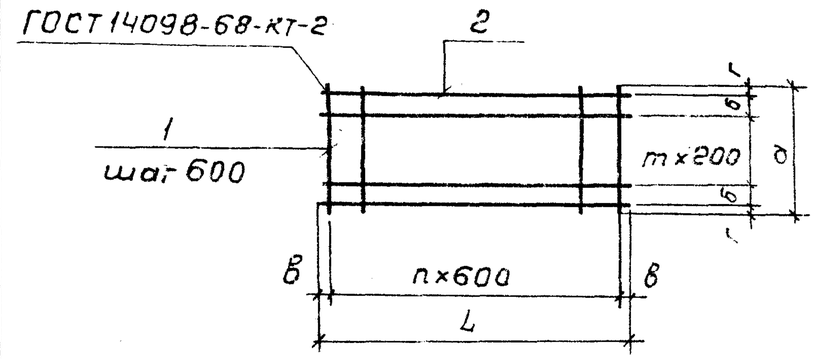

Формат	Зона	Поз	Обозначение	Наименование	К-во на исп. 1.05 —	К-во на исп. 1.05 01	Примеч.
				Документация			
А4			ТП 901-3-237.87-КЖ.И.ТТ	Технические требования			
				Детали			
Б4		1	ТП 901-3-237.87-КЖ.И.1.05.1	А-III-6-ГОСТ5781-82* ℓ=2450	10		0,5 кг
Б4			.2	А-III-6-ГОСТ5781-82* ℓ=2550		13	0,6 кг
Б4		2	.3	А-III-8-ГОСТ5781-82* ℓ=5500	13		2,2 кг
Б4			.4	А-III-8-ГОСТ5781-82* ℓ=7500		13	3,0 кг
					С3	С4	

Обозначение	Размеры в мм L	а	б	в	г	К-во шт. n	m	Масса ед. кг
ТП 901-3-237.87 КЖ.И.1.05	5500	2450	200	50	25	9	10	33.6
-01	7500	2550	200	150	75	12	10	46.8

Привязан

Инв. №

Взам. инв. №

Подпись и дата

Инв. № подл.

Н. контр.	Козловичер	
Инжен.	Полякова	
Инжен.	Цветкова	
Рук. гр.	Семенова	
ГИП	Чирков	
Гл. спец.	Козловичер	
Нач. отд.	Альтшуллер	

ТП 901-3-237.87-КЖ.И.1.05

Сетка арматурная (С3; С4)

Стадия	Масса	Масштаб
Р	см. табл.	

Лист | Листов 1

СОЮЗВОДОКАНАЛПРОЕКТ

901-3-237.87 Альбом III

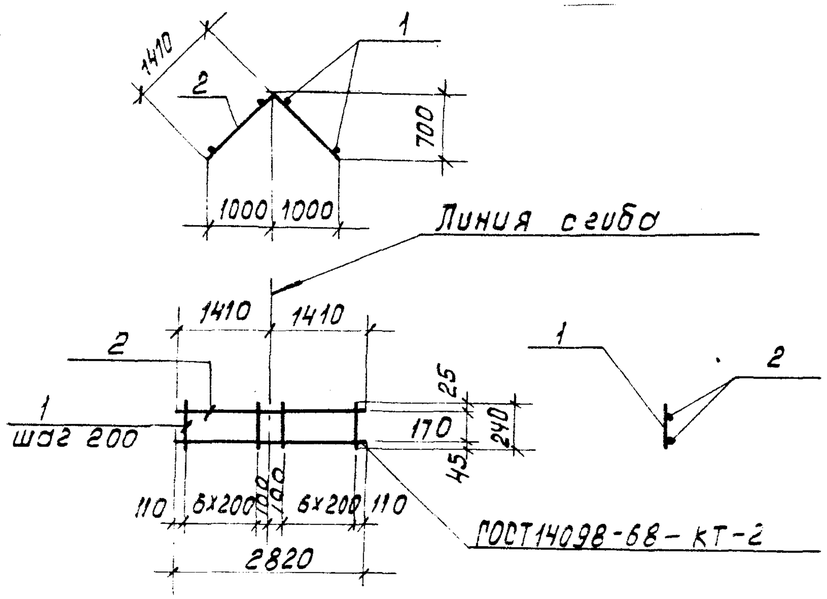

Формат	Зона	Поз.	Обозначение	Наименование	Кол.	Примеч.
				Документация		
А4			ТП 901-3-237.87-КЖ.И.ТТ	Технические требования		
				Детали		
А4		1	ТП 901-3-237.87-КЖИ.1.01.1	А-I-6-ГОСТ 5781-82* ℓ=240	14	0.05 кг
А4		2	.2	А-I-6-ГОСТ 5781-82* ℓ=2820	2	0.6 кг

Привязан

Инв. №

Н.контр.	Козлобичер	
Инж.	Полякова	
Инж.	Цветкова	
Рук.бр.	Семенова	
ГИП	Чирков	
Гл.спец.	Козлобичер	
Нач.отд.	Альтшуллер	

ТП 901-3-237.87-КЖ.И.1.01

Каркас плоский (КР1)

Стадия	Масса	Масштаб
Р	1.9	
Лист	Листов 1	

СОЮЗВОДОКАНАЛПРОЕКТ

Инв. № подл. | Подпись и дата | Взам. инв. №

Формат А4

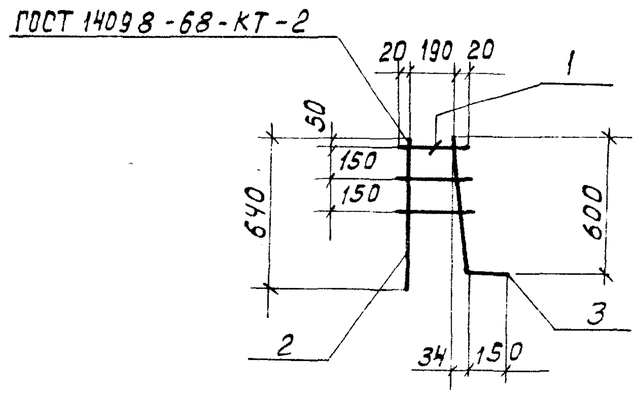

Формат	Зона	Поз.	Обозначение	Наименование	Кол.	Примеч.
				Документация		
А4			ТП 901-3-237.87-КЖ.И.ТТ	Технические требования		
				Детали		
Б4		1	ТП 901-3-237.87-КЖ.И.1.02.1	А-III-6-ГОСТ 5781-82* ℓ=230	3	0.07 кг
Б4		2	.2	А-III-8-ГОСТ 5781-82* ℓ=640	1	0.2 кг
Б4		3	.3	А-III-10-ГОСТ 5781-82* ℓ=760	1	0.5 кг

Привязан

Инв. №

Н.контр.	Козлобичер	
Инж.	Полякова	
Инж.	Цветкова	
Рук. гр.	Семенова	
ГИП	Чирков	
Гл.спец.	Козлобичер	
Нач.отд.	Альтшуллер	

ТП 901-3-237.87-КЖ.И.1.02

Каркас плоский (КР 2)

Стадия	Масса	Масштаб
Р	0.9	
Лист	Листов 1	

СОЮЗВОДОКАНАЛПРОЕКТ

Инв. № подл. | Подпись и дата | Взам. инв. №

Кол. Доценко

Формат А4

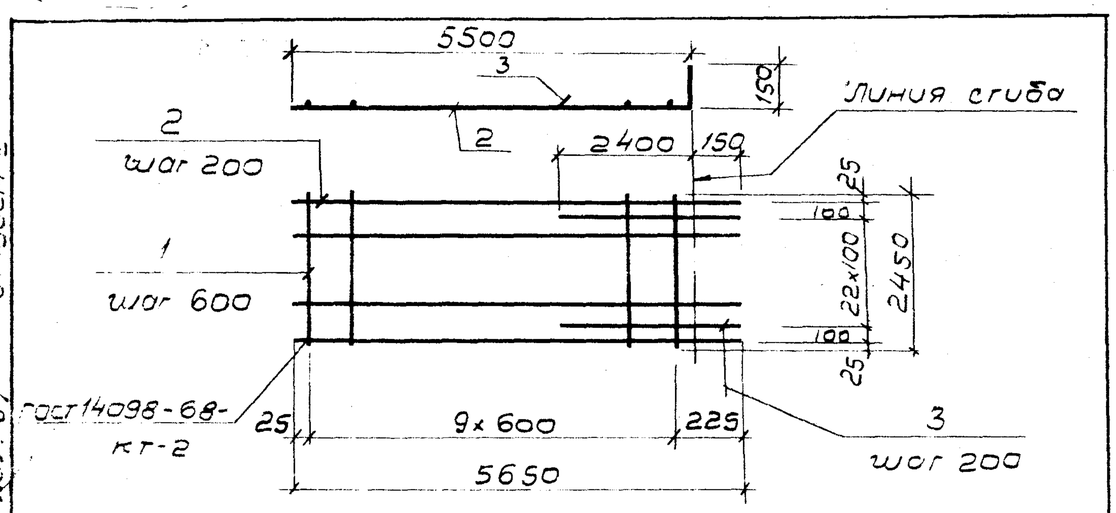

Формат	Зона	Поз.	Обозначение	Наименование	Кол.	Примеч.
				Документация		
А4			ТП 901-3-237.87-КЖ.И.ТТ	Технические требования		
				Детали		
Б4		1	ТП 901-3-237.87-КЖ.И.1.03.1	А-III-6-ГОСТ 5781-82* ℓ=2450	10	0,5 кг
Б4		2	.2	А-III-12-ГОСТ 5781-82* ℓ=5650	13	5,0 кг
Б4		3	.3	А-III-12-ГОСТ 5781-82* ℓ=2550	12	2,3 кг

Привязан

Инв. №

Альбом III

901-3-237.87

Взам. инв. № | Подпись и дата | Инв. № подл.

Н. контр.	Козловичер	
Инж.	Полякова	
Инж.	Цветкова	
Рук. гр.	Семенова	
ГИП	Чирков	
Гл. спец.	Козловичер	
Нач. отд.	Альтшулер	

ТП 901-3-237.87-КЖ.И.1.03

Сетка арматурная (С1)

Стадия	Масса	Масштаб
Р	97,6	
Лист	Листов 1	

СОЮЗВОДОКАНАЛПРОЕКТ

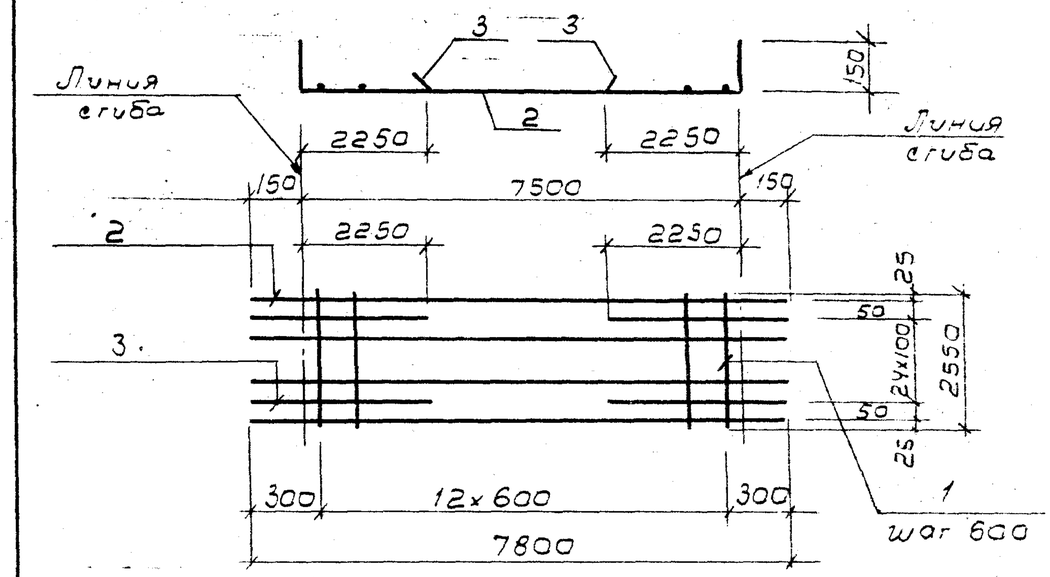

Формат	Зона	Поз.	Обозначение	Наименование	Кол.	Примечан.
				Документация		
А4			ТП 901-3-237.87-КЖ.И.ТТ	Технические требования		
				Детали		
Б4		1	ТП 901-3-237.87-КЖ.И.1.04.1	А-III-6-ГОСТ 5781-82* ℓ=2550	13	0,6 кг
Б4		2	.2	А-III-12-ГОСТ 5781-82* ℓ=7800	14	6,9 кг
Б4		3	.3	А-III-12-ГОСТ 5781-82* ℓ=2400	13	2,1 кг

Привязан

Инв. №

Взам. инв. № | Подпись и дата | Инв. № подл.

Н. контр.	Козловичер	
Инж.	Полякова	
Инж.	Цветкова	
Рук. гр.	Семенова	
ГИП	Чирков	
Гл. спец.	Козловичер	
Нач. отд.	Альтшуллер	

ТП 901-3-237.87-КЖ.И.1.04

Сетка арматурная (С2)

Стадия	Масса	Масштаб
Р	121,7	
Лист	Листов	

СОЮЗВОДОКАНАЛПРОЕКТ

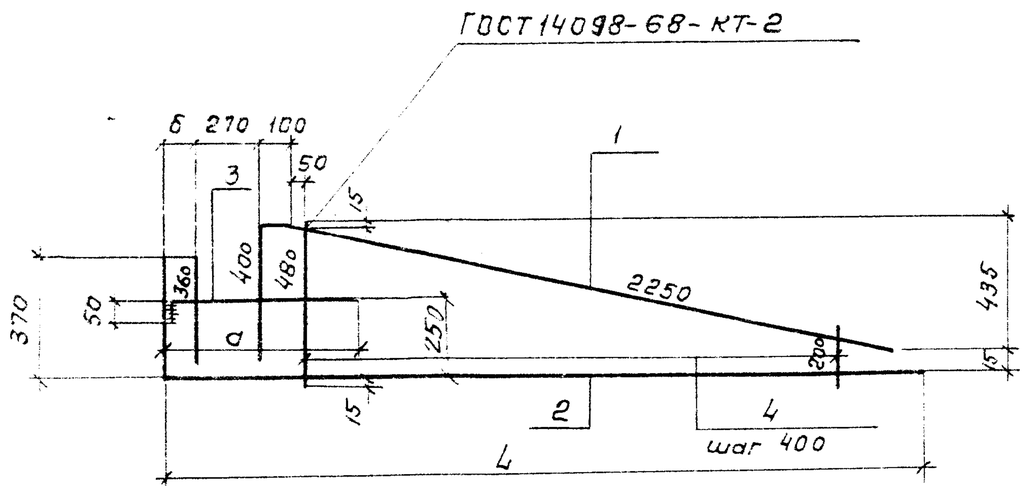

Формат	Зона	Поз.	Обозначение	Наименование	Кол-во на исполн 1.06 —	01	Примечание
				Документация			
А3			ТП 901-3-237.87- КЖ.И.ТТ	Технические требования			
				Детали			
Б4		1	ТП 901-3-237.87- КЖ.И.1.06 .1	А-III-10 ГОСТ 5781-82* ℓ=2750	1	1	1,9 кг
Б4		2	2	А-III-10 ГОСТ 5781-82* ℓ=3680	1		2,4 кг
			3	А-III-10 ГОСТ 5781-82* ℓ=4030		1	2,5 кг
Б4		3	4	А-III-10 ГОСТ 5781-82* ℓ=750	1		0,5 кг
			5	А-III-10 ГОСТ 5781-82* ℓ=1100		1	0,7 кг
Б4		4	6	581 ГОСТ 6727-80* ℓ=480÷200 ℓср=340	6	6	0,05 кг
					КР1	КР2	

Обозначение	Размеры мм а	б	L	Масса ед. кг
КЖ.И.1.06	700	100	2850	5,1
01	1050	450	3200	5,4

Привязан

Инв. №

Н.контр.	Козловичер	
Инжен.	Полякова	
Инжен.	Петропавловская	
Рук. бр.	Семенова	
ГИП	Чирков	
Гл. спец.	Козловичер	
Нач. отд.	Альтшуллер	

ТП 901-3-237.87-КЖ.И.1.06

Каркас плоский (КР1, КР2)

Стадия	Масса	Масштаб
Р	см. табл.	
Лист	Листов 1	

СОЮЗВОДОКАНАЛПРОЕКТ

Взам. инв. №

Подпись и дата

Инв. № подл.

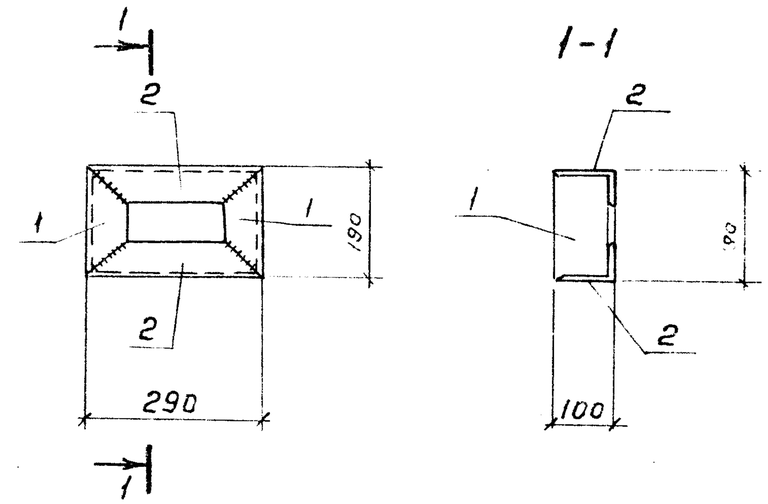

Формат	Зона	Поз.	Обозначение	Наименование	Кол.	Примечание
				Документация		
А4			ТП 901-3-237.87- КЖ.И.ТТ	Технические требования		
				Детали		
Б4		1	ТП 901-3-237.87- КЖ.И.1.07.1	Уголок 100×63×6 ГОСТ 8510-72* / ВСт3кп2 ГОСТ 535-79* ℓ=190	2	1,4 кг
Б4		2	.2	Уголок 100×63×6 ГОСТ 8510-72* / ВСт3кп2 ГОСТ 535-79* ℓ=290	2	2,2 кг

Толщина сварных швов $h_ш = 5$ мм

Привязан

Инв. №

Н.контр.	Козловичер	
Инжен.	Полякова	
Инжен.	Петропавловская	
Рук. бр.	Семенова	
ГИП	Чирков	
Гл. спец.	Козловичер	
Нач. отд.	Альтшуллер	

ТП 901-3-237.87- КЖ.И. 1.07

Изделие закладное (М1)

Стадия	Масса	Масштаб
Р	7,2	
Лист	Листов 1	

СОЮЗВОДОКАНАЛПРОЕКТ

Взам. инв. №

Подпись и дата

Инв. № подл.

ТП 901-3-237.87 Альбом III

Рис. 1

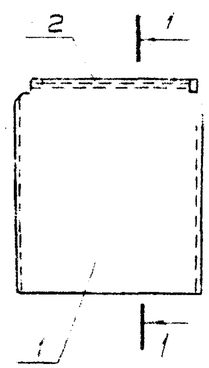

1-1

Формат	Зона	Поз.	Обозначение	Наименование	Количество на исполнение 2.01 –	01	02	03	04	05	06	07	08	Примечание
				Документация										
				Панель стеновая										
		1	3.900-3 Вып. 3.4.1	ПС2-36-К1										со всеми закладными изделиями
				Сборочные единицы										
				Изделие закладное										
		2	1.400-15 Вып. 0.1	МН546	п.м. 2,68				п.м. 2.68	п.м. 2.68				11,3 кг
		3	1.400-15 Вып. 0.1	МН105-6				1						
			Бетон класса В15		ПС1	ПС2	ПС3	ПС4	ПС5	ПС6	ПС7	ПС8	ПС9	

Рис. 2

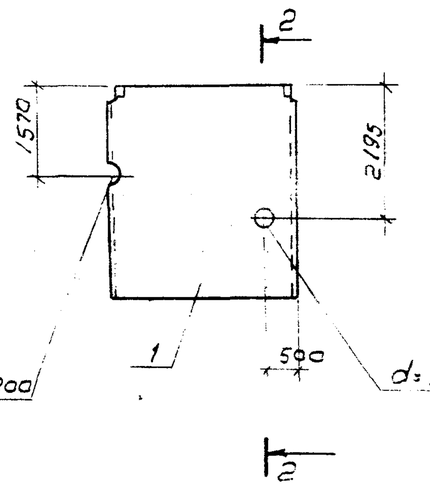

2-2

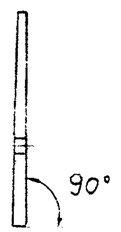

Рис. 3

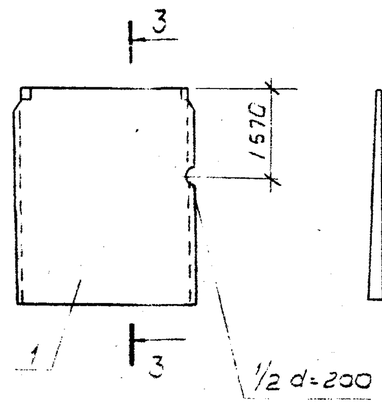

3-3

Ведомость расхода стали на дополнительные элементы, кг

Марка элемента	Изделия закладные: Арматура класса А-II, ГОСТ 5781-82*				Итого	Прокат: Ст3 кп2, ГОСТ 8509-72 ∠50×5	ГОСТ 19903-74* -δ=6	-δ=8	Итого	Общий расход
	8									
ПС2-36-К1 а	1,2				1,2	10,1			10,1	11,3
ПС2-36-К1 д	1,2				1,2	10,1			10,1	11,3
ПС2-36-К1 е	1,2				1,2	10,1			10,1	11,3
ПС2-36-К1 г	0,1				0,1		0,5	0,4	0,9	1,0

Обозначение	Марка эл-та	Рис.	Масса ед. кг
ТП 901-3-237.87-КЖ.И.2.01	ПС2-36-К1 а	1	2100
-01	ПС2-36-К1 б	2	2100
-02	ПС2-36-К1 в	3	2100
-03	ПС2-36-К1 г	4	2100
-04	ПС2-36-К1 д	5	2100
-05	ПС2-36-К1 е	6	2100
-06	ПС2-36-К1 ж	7	2100
-07	ПС2-36-К1 и	8	2100
-08	ПС2-36-К1 к	9	2100

Привязан

Инв. N

Н. контр.	Козловичев	
Инж.	Полякова	
Инж.	Петроградская	
Рук. бр.	Семенова	
ГИП	Чирков	
Гл. спец.	Козловичев	
Нач. отд.	Альтшуллер	

ТП 901-3-237.87-КЖ.И.2.01

Панель стеновая (ПС2-36-К1 а, ПС2-36-К1 б, ПС2-36-К1 в, ПС2-36-К1 г, ПС2-36-К1 д, ПС2-36-К1 е, ПС2-36-К1 ж, ПС2-36-К1 и, ПС2-36-К1 к)

Стадия	Масса	Масштаб
Р	см. табл.	
Лист 1	Листов 2	

СОЮЗВОДОКАНАЛПРОЕКТ

Альбом III

901-3-237.87

Рис. 4

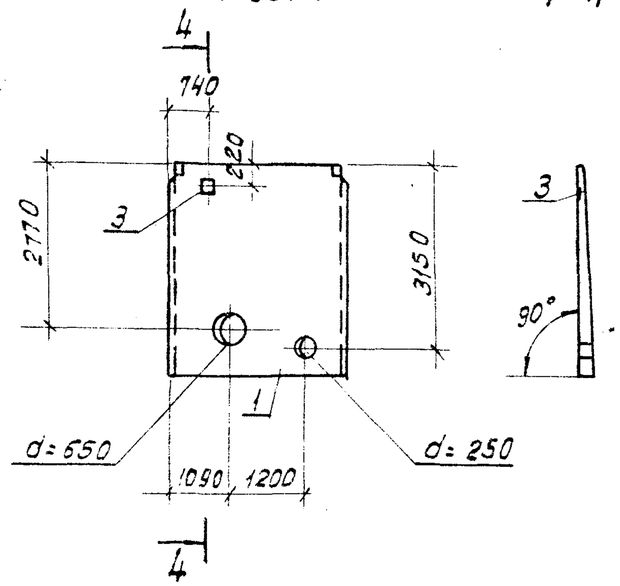

4–4

Рис. 5

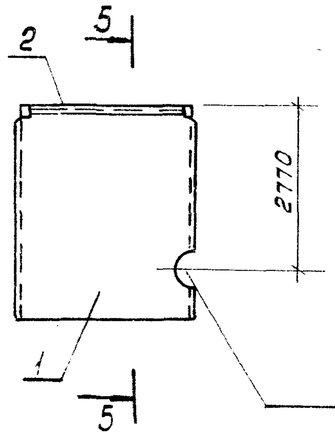

5–5

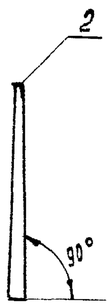

Рис. 6

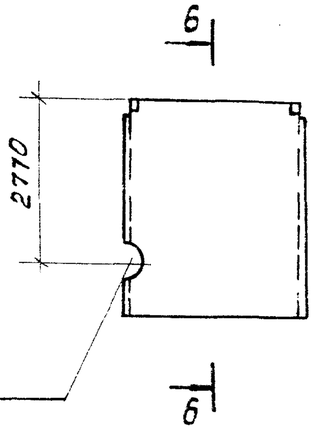

6–6

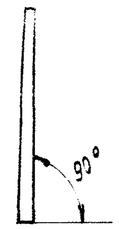

Рис. 7

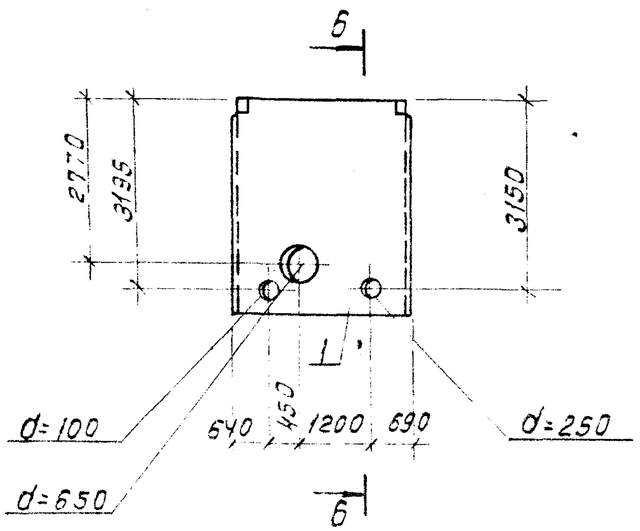

Рис. 8

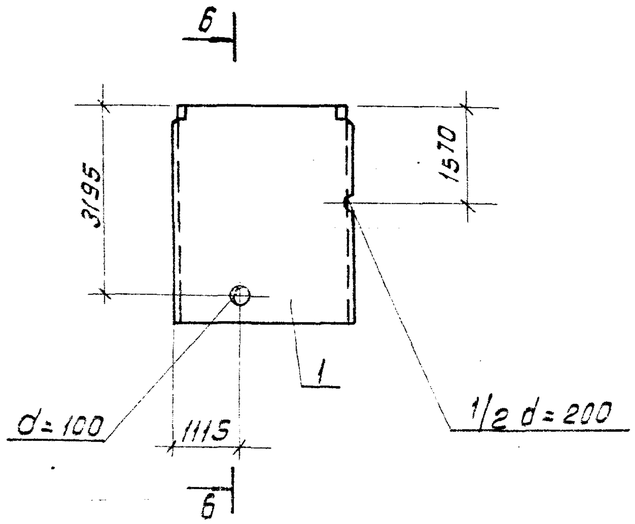

Рис. 9

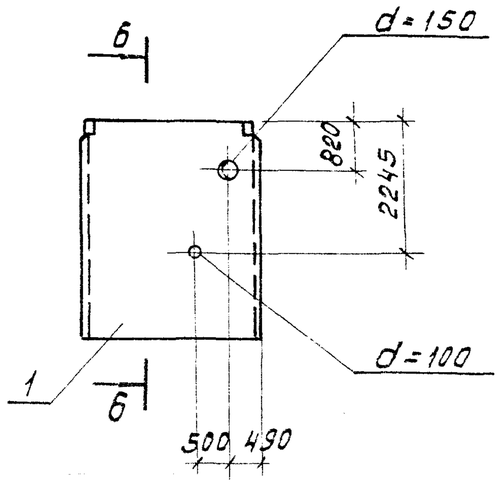

Привязан				
Инв. №				

ТП 901-3-237.87-КЖИ.2.01

Лист 2

Рис. 1 1-1 Рис. 2.

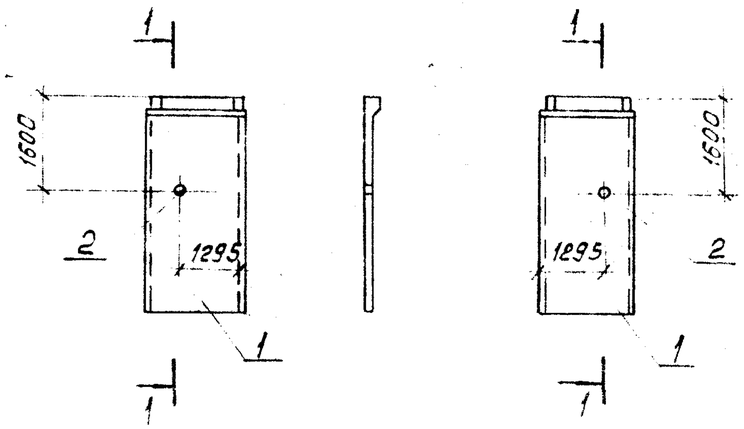

Формат	Зона	Поз.	Обозначение	Наименование	кол-во на исполн. 2.02 —	01	Примечание.
				Документация			
				Панель			
		1	3.900 -3, вып. 5, ч.1	ПСЦ 2-36-1а			по 5 см. МО 3 см. 3.543.МО изделиям.
		2	5.900 -2	Сальник ду 150 $P_к$=200	1	1	20.3 кг
			Бетон класса В15, F100, W4.		ПС11	ПС12	

Обозначение	Марка элемента	Рис.	Масса ед. кг
КЖ.Н. 2.02	ПСЦ2-36-1а-1	1	2100
01.	ПСЦ2-36-1а-2	2	2100

Привязан

Инв. №

Взам. инв. № | Подпись и дата | Инв. № подл.

Н.контр.	Козловичер	
Инж.	Полякова	
Инж.	Петропавловская	
Рук.бр.	Семенова	
ГИП	Чурков	
Гл. спец.	Козловичер	
Нач. отд.	Альтшуллер	

ТП 901-3-237.87- КЖ.Н. 2.02

Панель (ПСЦ 2-36-1а-1, ПСЦ 2-36-1а-2)

Стадия	Масса	Масштаб
Р	см. табл.	
Лист	Листов 1	

СОЮЗВОДОКАНАЛПРОЕКТ

Формат А4

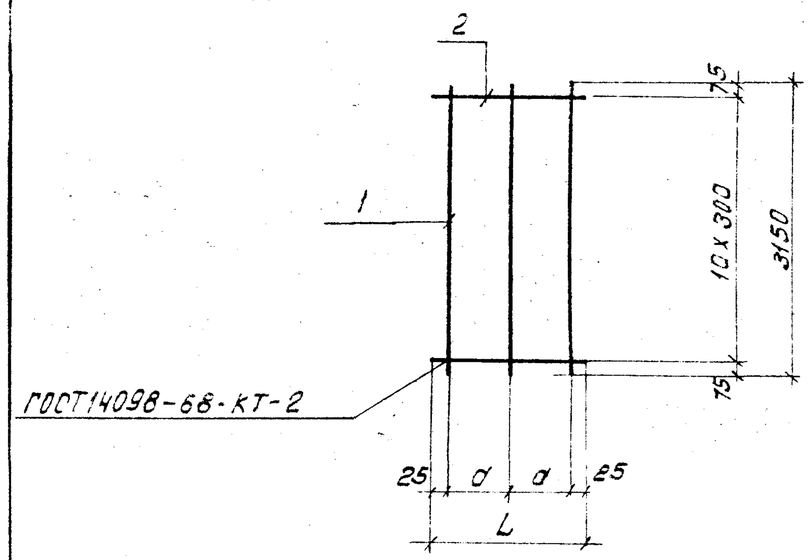

Формат	Зона	Поз	Обозначение	Наименование	кол-во на исполн. 3.01 —	01.	Примечание.
				Документация			
А3			ТП 901-3-237.87- КЖ.И.ТТ	Технические требования			
				Детали			
Б4		1	ТП 901-3-237.87- КЖ.И.3.01.0	А-III-16 ГОСТ5781-82* ℓ=3150	3	3	5.0 кг
Б4		2	2.	А-1-6 ГОСТ 5781-82* ℓ=550	10		0.1 кг
Б4			3.	А-1-6 ГОСТ5781-82* ℓ=750		10	0.17 кг
					01	02	

Обозначение	Размеры мм L	a		Масса ед. кг
КЖ.И.3.01	550	250		16.0
-01	750	350		16.7

Привязан

Инв. №

Взам. инв. № | Подпись и дата | Инв. № подл.

Н.контр.	Козловичер	
Инж	Полякова	
Инж.	Петропавловская	
Рук.бр.	Семенова	
ГИП	Чурков	
Гл. спец.	Козловичер	
Нач. отд	Альтшуллер	

ТП 901-3-237.87- КЖ.И.3.01

Сетка арматурная (01; 02)

Стадия	Масса	Масштаб
Р	см. табл.	
Лист	Листов 1	

СОЮЗВОДОКАНАЛПРОЕКТ

Корнилов Лопухина

Формат А4

Рис. 1

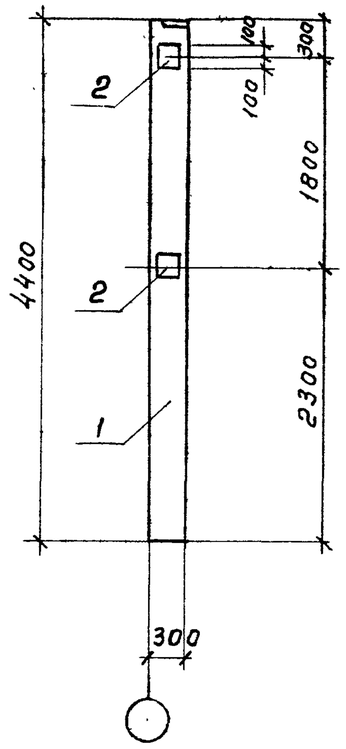

Рис. 2

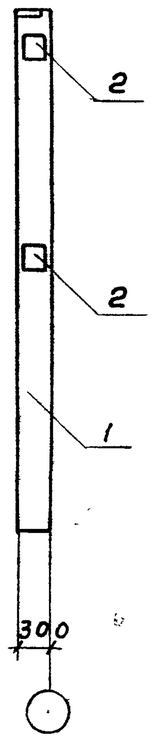

Формат	Зона	Поз.	Обозначение	Наименование	Кол-во на испол. 4.01 —	Кол-во на испол. 4.01 01	Примечание
				Документация			
		1	1.423-3 вып. 1	Колонна К36-2			со всеми закладными изделиями
				Сборочные единицы			
				Изделие закладное			
		2	1.423-3 вып. 2	М1-12	2	2	6,0 кг
					К1	К2	

Ведомость расхода стали на дополнительные элементы, кг

Марка элемента	Изделие закладное										Общий расход
	Арматура класса А-III ГОСТ 5781-82*					Прокат ВСт3кп2 ГОСТ 19903-74*					
	ф12				Итого	-б=10				Итого	
К36-2а	2,8				2.8	9.2				9.2	12.0
К36-2б	2,8				2.8	9.2				9.2	12.0

Обозначение	Марка эл-та	Рис.	Масса ед. кг
-КЖ.Н. 4.01	К36-2а	1	1000
-01	К36-2б	2	1000

Привязан

Инв. №

Н. контр.	Козловичер	
Инжен.	Полякова	
Инжен.	Петропавловская	
Рук. бр.	Семенова	
ГИП	Чирков	
Гл. спец.	Козловичер	
Нач. отд.	Альтшуллер	

ТП 901-3-237.87-КЖ.И.4.01

Колонна (К36-2а К36-2б)

Стадия	Масса	Масштаб
Р	1000	
Лист	Листов 1	

СОЮЗВОДОКАНАЛПРОЕКТ

Альбом III

901-3-237.87

Рис 1 Рис. 2 Рис. 3

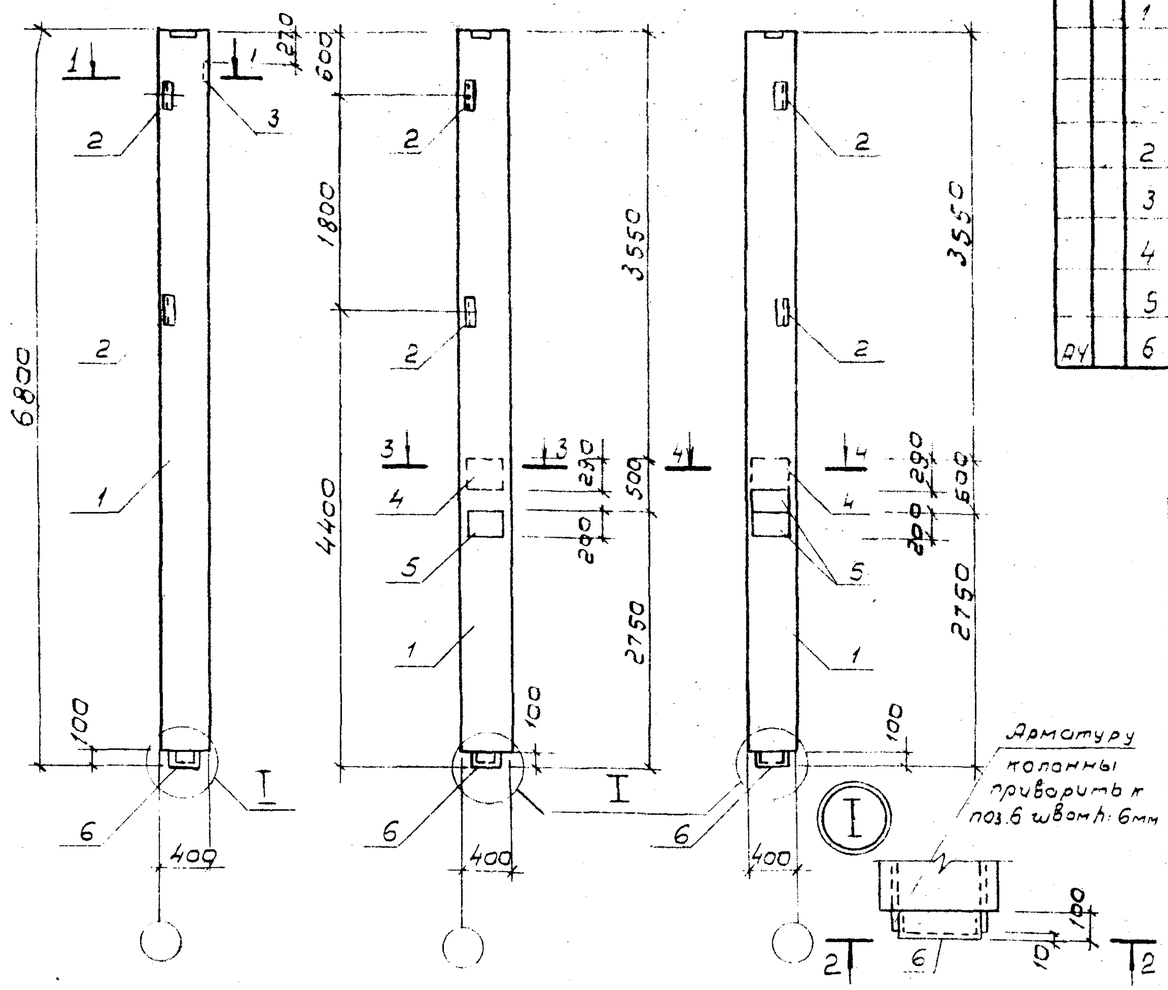

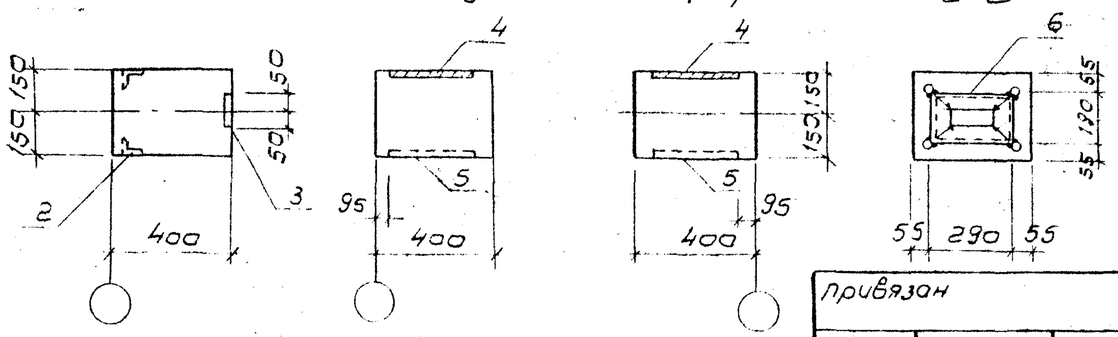

Формат	Зона	Поз.	Обозначение	Наименование	Количество на испол. 4.03 –	01	02	Примечание
				Документация				
		1	1.423-3 Вып.1	Колонна К 60-7				Со всеми закладными изделиями
				Сборочные единицы				
				Изделия закладные				
		2	1.423-3 Вып. 2	М1-13	2	2	2	1,7 кг
		3	1.400-15 Вып. 0.1	МН 105-2	1			0,9 кг
		4	1.423-3 Вып. 2	М2-14		1	1	9,1 кг
		5	1.423-3 Вып. 2	М1-12		1	2	6,0 кг
А4		6	ТП901-3-237.87 - КЖ.И.1.07	М1	1	1	1	5,6 кг
					К3	К4	К5	

Ведомость расхода стали на дополнительные элементы, кг

Марка элемента	Изделия закладные										Общий расход
	Арматура класса					Прокат					
	А-III					В ст3 кп2					
	ГОСТ 5781-82*					ГОСТ 19903-74*		ГОСТ 8510-72*	ГОСТ 8509-72*		
	8	12	16		Итого	-δ=10	-δ=6	L 100×63×6	L 63×6	Итого	
К 60-7 а	0,4	0,5			0,9		0,5	7,2	2,9	10,6	11,5
К 60-7 б		1,9	2,5		4,4	11,2		7,2	2,9	21,3	25,7
К 60-7 в		3,3	2,5		5,8	15,8		7,2	2,9	25,9	31,7

Обозначение	Марка эл-та	Рис.	Масса ед. кг
-КЖ.И.4.02	К 60-7 а	1	2000
-01	К 60-7 б	2	2000
-02	К 60-7 в	3	2000

Привязан

Инв. N

Н. контр.	Козловичев	
Инж.	Полякова	
Инж.	Петропавловская	
Рук. бр.	Семенова	
ГИП	Чирков	
Гл. спец.	Козловичев	
Нач. отд.	Альтшуллер	

ТП 901-3-237.87- КЖ. И. 4. 02

Колонна (К 60-7 а, К 60-7 б, К 60-7 в)

Стадия	Масса	Масштаб
Р	см табл	
Лист	Листов 1	

СОЮЗВОДОКАНАЛПРОЕКТ

Инв. N подл. | Подпись и дата | Взам. инв. N

Альбом III

ТП 901-3-237.87

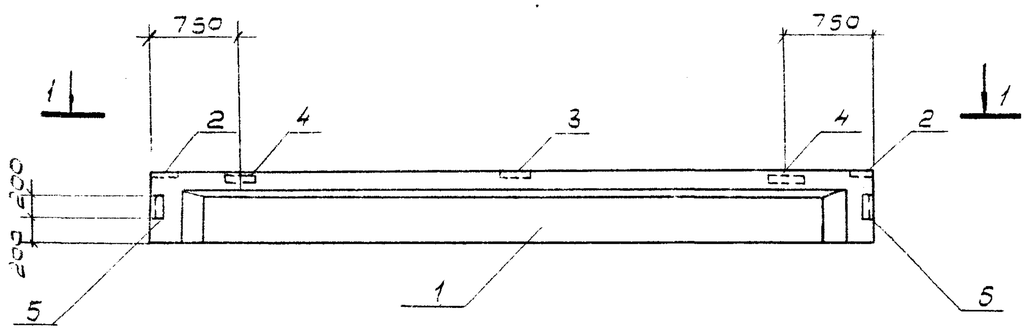

Формат	Зона	Поз.	Обозначение	Наименование	Кол.	Примеч.
				Документация		
		1	1.462.1-10/80 Вып.1.2	Балка 1БСТ6-3АIIIВт	X	со всеми закладными изделиями
				Сборочные единицы		
				Изделия закладные		
		2	1.462.1-10/80.2-100.	М5	2	2.3 кг
		3	1.462.1-10/80.2-110.	М6	1	1.2 кг
		4	1.462.1-10/80.2-120-01	М8	2	4,1 кг
		5	1.030.1-1.0-3-2210	МД1	2	2.9 кг

Ведомость расхода стали на дополнительные элементы, кг

Марка элемента	Изделия закладные										Общий расход
	Арматура класса				Прокат						
	А-III				ВСТ3 кп2						
	ГОСТ 5781-82*				ГОСТ 19903-74*	ГОСТ 8510-72*					
						L	L				
	Ф8	Ф10		Итого	-6×6	90×56×5,5	80×50×5			Итого	
1БСТ6-3АIIIВ	1.6	2.0		3.6	5.3	6,2	4.7			16,2	19,8

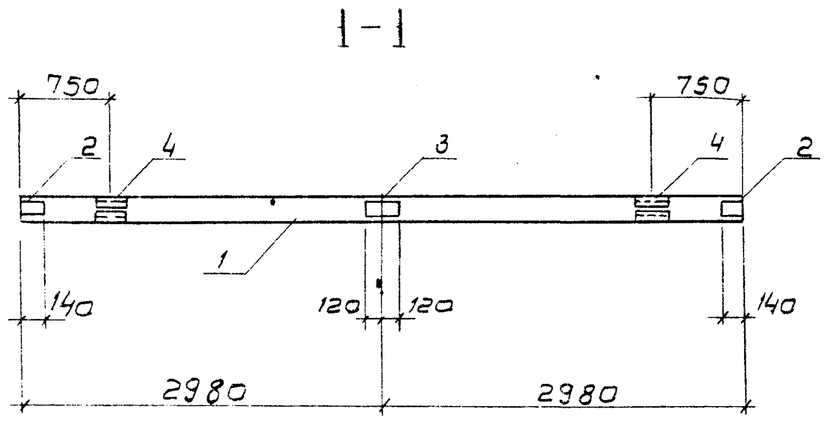

Н.контр.	Козловичер		
Инж.	Полянова		
Инж.	Петроповловская		
Рук. бр.	Семенова		
ГИП	Чирков		
Гл.спец.	Козловичер		
Нач.отд.	Альтшуллер		

Привязан

Инв. N

ТП 901-3-237.87- КЖИ.5.01

Балка (1БСТ6-3АIIIВТа)

Стадия	Масса	Масштаб
Р	1150	
Лист	Листов 1	

СОЮЗВОДОКАНАЛПРОЕКТ

Альбом III

КЖ-3-237.87

Рис. 1

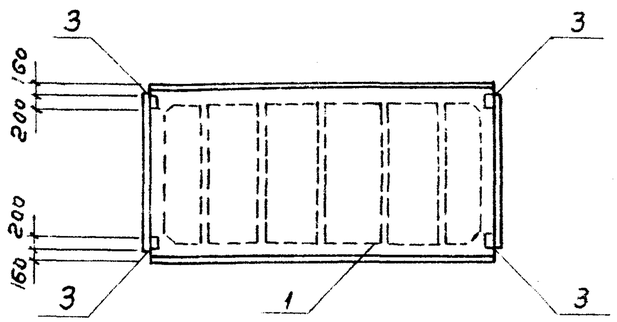

Рис. 2

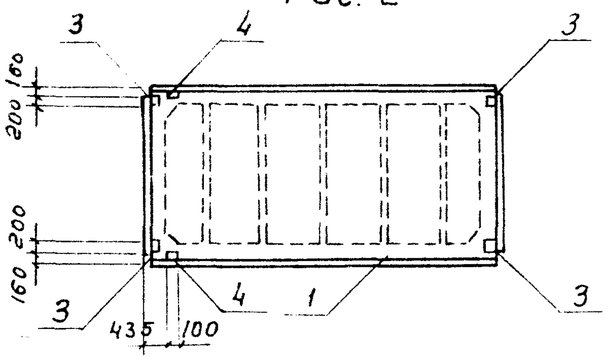

Рис. 3

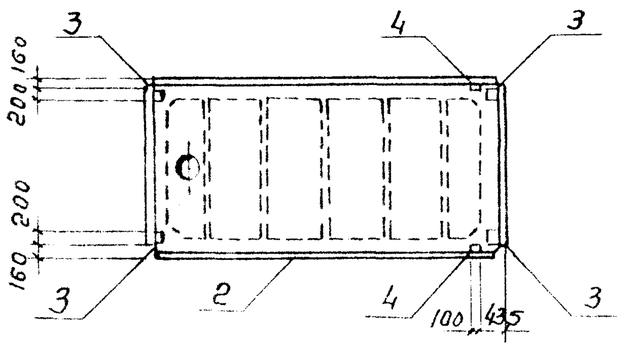

Формат	Зона	Поз.	Обозначение	Наименование	К-во на исполн. 6.01 —	-01	-02	Примечание
				Документация				
				Плиты покрытия				
		1	ГОСТ 22701.1-77*	ПГ-3 АIII ВТ				Со всеми закладными изделиями
		2		ПВ4-3 АIII ВТ				
				Сборочные единицы				
				Изделия закладные				
		3	ГОСТ 22701.5-77*	М8	4	4	4	1.7кг
		4	ГОСТ 22701.5-77*	М9		2	2	1.25кг
					Пок1	Пок2	Пок3	

Ведомость расхода стали на дополнительные элементы, кг

Марка элемента	Изделия закладные										Общий расход
	Арматура класса					Прокат					
	А-III					ВСт3кп2					
	ГОСТ 5781-82*					ГОСТ 19903-74	ГОСТ 8509-72*				
	10	14			Итого	6=8	L70×8			Итого	
ПГ-3АIII ВаТ	1,6				1,6	5,2				5,2	6,8
ПГ-3А-IIIВбТ	2,2	0,2			2,4	5,2	1,7			6,9	9,3
ПВ4-3АIII ВаТ	2,2	0,2			2,4	5,2	1,7			6,9	9,3

Обозначение	Марка эл-та	Рис	Масса ед. кг
КЖ.И.6.01	ПГ-3АIII ВаТ	1	2150
-01	ПГ-3АIII ВбТ	2	2150
-02	ПВ4-3АIII ВаТ	3	3300

Привязан

Инв. №

Инс. № подл. | Подпись и дата | Взам. инв. №

Н. контр.	Козловичер	
Инж.	Полякова	
Инж.	Петропавловская	
Рук. бр.	Семенова	
ГИП	Чирков	
Гл. спец.	Козловичер	
Нач. отд.	Альтшуллер	

ТП 901-3-237.87-КЖ.И.6.01

Плита покрытия (ПГ-3АIII ВаТ, ПГ-3АIII ВбТ, ПВ4-3АIII ВаТ)

Стадия	Масса	Масштаб
Р	см. табл	
Лист	Листов 1	

СОЮЗВОДОКАНАЛПРОЕКТ

Альбом III

901-3-237.87

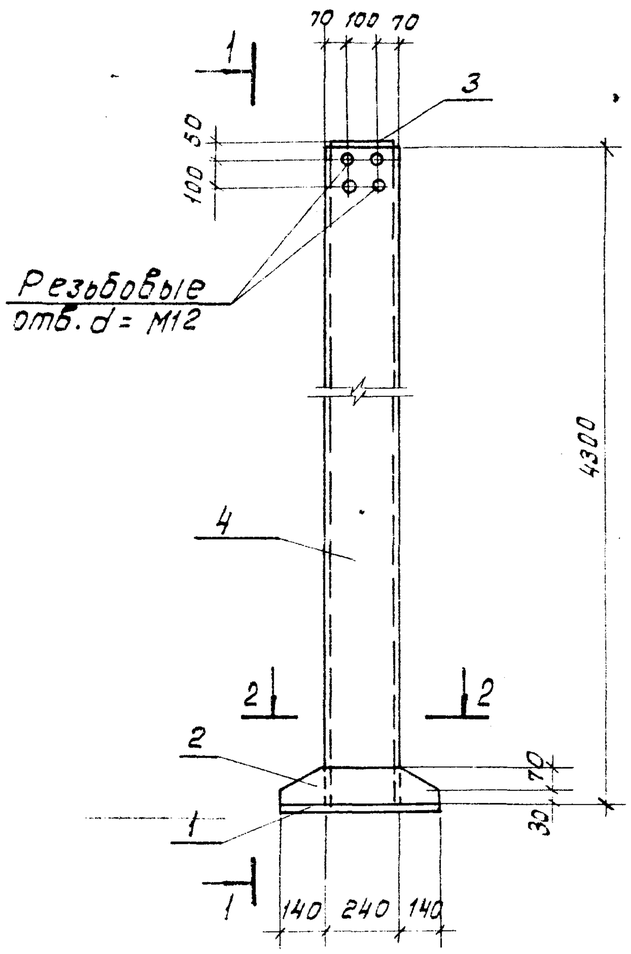

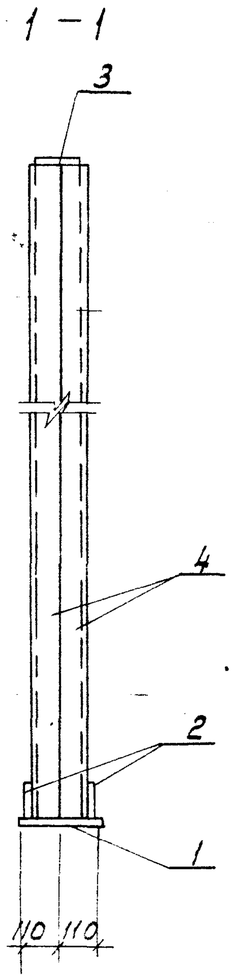

Толщина сварных швов hш = 5мм

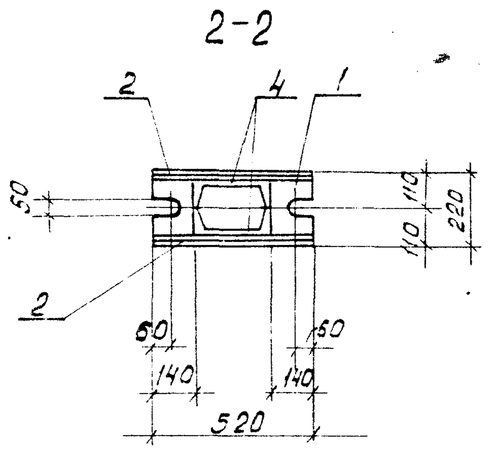

Формат	Зона	Поз.	Обозначение	Наименование	Кол.	Примечание
				Документация		
А4			ТП 901-3-237.87– КЖ.И.ТТ	Технические требования		
				Деталь		
Б4		1	ТП 901-3-237.87- КЖ.И.7.01.1	Лист $\frac{20\times220\ ГОСТ\ 19903-74^*}{ВСТ3кп2\ ГОСТ\ 535-79^*}$ Р=520	1	18.0 кг
Б4		2	.2	Лист $\frac{8\times100\ ГОСТ\ 19903-74^*}{ВСТ3кп2\ ГОСТ\ 535-79^*}$ Р=520	2	3.3 кг
Б4		3	.3	Лист $\frac{8\times170\ ГОСТ\ 19903-74^*}{ВСТ3кп2\ ГОСТ\ 535-79^*}$ Р=230	1	2.5 кг
Б4		4	.4	Швеллер $\frac{24\ ГОСТ\ 8240-72^*}{ВСТ3кп2\ ГОСТ\ 535-79^*}$ Р=4300	2	103.2 кг

Инв. № подл. | Подпись и дата | Взам. инв. №

Привязан

Инв. №

Н. контр.	Козлобичер	
Инж.	Полякова	
Инж.	Петропавловская	
Рук. бр.	Семенова	
ГИП	Чирков	
Гл. спец.	Козлобичер	
Нач. отд.	Альтшуллер	

ТП 901-3-237.87- КЖ.И.7.01

Стойка фахверка (СФ1)

Стадия	Масса	Масштаб
Р	233,5	
Лист	Листов 1	

СОЮЗВОДОКАНАЛПРОЕКТ

Кол: Лоценко

Формат А3

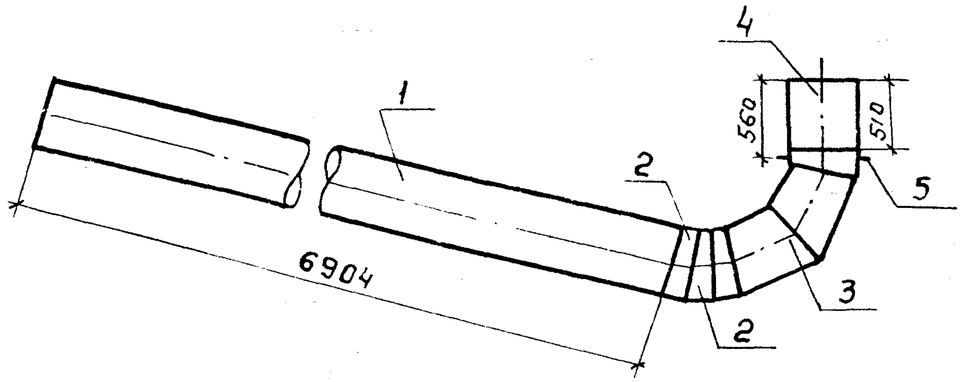

Формат	Зона	Поз	Обозначение	Наименование	Кол.	Примеч.
				Документация		
				Технические требования		
				Детали		
		1		Труба $\frac{К2-03-630\times7\ ГОСТ\ 10704-76}{Б-Бст3сп\ ГОСТ\ 10706-76}$ $\ell=6904$	1	742,5кг
		2		Полусектор 15°630×7 Вст3сп ОСТ-36-21-77	2	51,1 кг
		3		Отвод 90°630×7 В ст3сп ОСТ-36-21-77	1	185,9кг
		4		Патрубок $\frac{К2-03-630\times7\ ГОСТ\ 10704-76}{Б-Бст3сп\ ГОСТ\ 10706-76}$ $\ell=540$	1	58,1 кг
		5		Ребро ф700×ф633×10 ст3 ГОСТ 380-71	1	5.0 кг

Сварку производить электродами типа Э-42

Привязан

Инв. №

Взам. инв. № | Подпись и дата | Инв. № подл.

ТП 901-3-237.87-КЖ.И. 7.02

Деталь подводящего трубопровода

Стадия	Масса	Масштаб
Р	1042,5	
Лист	Листов 1	

Инжен.	Белышев	
Рук.бр	Комарова	
Гл.инж.пр	Черная	
Гл.спец	Мирончик	
Нач.отд	Харина	

СОЮЗВОДОКАНАЛПРОЕКТ