Типовой проект 707-2-20.с.85

Газгольдер мокрый стальной вместимостью 600 м³ с вертикальными направляющими и боковым вводом для хранения газов под давлением до 4000 Па (400 мм водяного столба)

Состав проекта:

Альбом I Технологическая часть. Системы объемоуказания. Электротехнические устройства.
Альбом II Конструкции металлические.
Альбом III Нестандартизированное оборудование. Системы объемоуказания.
Альбом IV Архитектурно-строительные решения. Конструкции железобетонные. Отопление и вентиляция.
Альбом V Тепловая изоляция. Проект производства работ.
Альбом VI Антикоррозионная защита металлоконструкций.
Альбом VII Проект производства работ. Технология монтажа и сварки.
Альбом VIII Спецификации на оборудование.
Альбом IX Ведомости потребности в материалах.
Альбом X Сметы.

Примененные типовые проекты:

Типовой проект "Газгольдер мокрый стальной вместимостью 100 м³ с вертикальными направляющими и боковым вводом для хранения газов под давлением до 4000Па (400мм водяного столба)"
Альбом I "Пояснительная записка".
Альбом IV "Нестандартизированное оборудование. Технологическая часть".
Альбом X "Проект производства работ. Приспособления".
Альбом XIV "Ролики. Рабочие чертежи".

Альбом III

Разработан
проектным институтом ГИАП
Министерства по производству
минеральных удобрений
Главный инженер института В.В. Харламов
Главный инженер проекта А.К. Упадышев

Утвержден и введен в действие
Министерством по производству
минеральных удобрений
Протокол № 25-89 от 17 мая 1984 г.

СОДЕРЖАНИЕ АЛЬБОМА

№ № п/п	Обозначение	Наименование	№ № стр.
1		Содержание альбома	2-3
2	КИП-01.00.000 ВО	Блок верхний. Чертеж общего вида	4
3	КИП-01.00.000 Г4	Блок верхний. Габаритный чертеж	5
4	КИП-01.01.000 СБ	Кожух защитный. Сборочная единица	
5	КИП-01.00.001	Ролик Ф 350	6
6	КИП-01.00.002	Ось	
7	КИП-01.00.003	Крышка	
8	КИП-01.00.004	Плита	7
9	КИП-01.01.001	Стенка кожуха	
10	КИП-01.02.000 СБ	Кронштейн. Сборочная единица	
11	КИП-01.00.000	Блок верхний	8
12	06 КИП-02.00.000 ВО	Водило. Чертеж общего вида	9
13	06 КИП-02.00.001	Скоба	10
14	06 КИП-02.00.002	Серьга	
15	06 КИП-02.00.003	Штифт	
16	06 КИП-02.00.004	Скоба направляющая	
17	06 КИП-02.00.000 Г4	Водило. Габаритный чертеж	11
18	06 КИП-02.00.005	Подвеска	
19	06 КИП-02.00.006	Предохранитель	12
20	06 КИП-02.00.000	Водило	
21	06 КИП-03.00.000 ВО	Блок средний. Чертеж общего вида	13
22	06 КИП-03.00.000 Г4	Блок средний. Габаритный чертеж	
23	06 КИП-03.01.000 СБ	Кронштейн I. Сборочная единица	14
24	06 КИП-03.02.000 СБ	Кронштейн II. Сборочная единица	
25	06 КИП-03.00.001	Ось	
26	06 КИП-03.01.001	Плита	
27	06 КИП-03.00.000	Блок средний	15
28	06 КИП-04.00.000 ВО	Блок натяжной. Чертеж общего вида	16
29	06 КИП-04.00.002	Груз	
30	06 КИП-04.00.003	Щека рычага правая	
31	06 КИП-04.00.000 Г4	Блок натяжной. Габаритный чертеж	17
32	06 КИП-04.01.000 СБ	Кронштейн. Сборочная единица	
33	06 КИП-04.00.001	Ось ℓ = 145	
34	06 КИП-04.00.004	Ось ℓ = 110	
35	06 КИП-04.00.000	Блок натяжной	18
36	КИП-05.00.000 ВО	Блок приямка № 1. Чертеж общего вида	19
37	КИП-05.00.000 Г4	Блок приямка № 1. Габаритный чертеж	
38	КИП-05.00.002	Ось	
39	КИП-05.00.001	Плита	20
40	КИП-05.01.000 СБ	Кронштейн. Сборочная единица	
41	КИП-05.01.001	Плита	
42	КИП-05.00.000	Блок приямка № 1	21
43	КИП-06.00.000 ВО	Блок приямка № 2. Чертеж общего вида	22
44	КИП-05.01.000 СБ	Кронштейн. Сборочная единица	23
45	КИП-06.00.001	Ролик Ф 200	
46	КИП-06.00.000 Г4	Блок приямка № 2. Габаритный чертеж	24
47	КИП-06.01.001	Плита	
48	КИП-06.00.002	Крышка	
49	КИП-06.00.003	Ось	
50	КИП-06.00.000	Блок приямка № 2	25
51	06 КИП-07.00.000 ВО	Щит датчиков шкафной. Чертеж общего вида	26
52	06 КИП-07.00.001	Шайба косая 12	27
53	06 КИП-07.00.002	Шайба косая 10	
54	06 КИП-07.00.000	Щит датчиков шкафной.	
55	КИП-08.00.000 ВО	Корпус щита. Чертеж общего вида	28
56	КИП-08.01.000 СБ	Каркас щита. Сборочная единица	29
57	КИП-08.01.001	Петля	30
58	КИП-08.00.001	Рукоятка	
59	КИП-08.00.002	Банка (заготовка)	
60	КИП-08.00.003	Петля	
61	КИП-08.00.000 Г4	Корпус щита. Габаритный чертеж	31
62	КИП-08.00.004	Дверь 2120×565×30 (развертка).	32
63	КИП-08.00.005	Палец	
64	КИП-08.00.000	Корпус щита.	32-33
65	06 КИП-09.00.000 ВО	Лебедка. Чертеж общего вида	34

Типовой проект 707-2-20с.85 Альбом III

Инв. № подл. | Подп. и дата | Взам. инв. № | Инв. № дубл. | Подп. и дата

Альбом VII

Типовой проект

№ № п/п	Обозначение	Наименование	№ № стр.
66	06 КИП-09.01.000 СБ	Барабан. Сборочная единица	35
67	06 КИП-09.00.001	Кольцо 62/54 δ=9	36
68	06 КИП-09.00.002	Кольцо 62/54 δ=8	
69	06 КИП-09.00.003	Войлочное уплотнение ф31/19	
70	06 КИП-09.00.004	Ступица	
71	06 КИП-09.00.005	Вал	3
72	06 КИП-09.02.000 СБ	Рама лебедки	
		Сборочная единица	
73	06 КИП-09.00.000 Г4	Лебедка. Габаритный чертеж	
74	06 КИП-09.00.000	Лебедка	3
75	КИП-10.00.000 ВО	Установка сельсина-датчика БД-1404. Чертеж общего вида	40
76	КИП-10.01.000 СБ	Корпус. Сборочная единица	
77	КИП-10.00.001	Палец	41
78	КИП-10.00.002	Валик	
79	КИП-10.00.003	Скоба	
80	КИП-10.00.004	Полумуфта	
81	КИП-10.00.005	Полумуфта	42
82	КИП-10.00.006	Гайка специальная М4	
83	КИП-10.00.000 Г4	Установка сельсина-датчика БД-1404. Габаритный чертеж	
84	КИП-10.00.000	Установка сельсина-датчика БД-1404	43
85	06 КИП-11.00.000 ВО	Сельсин-приемник. Чертеж общего вида	44
86	06 КИП-11.01.000 СБ	Кронштейн. Сборочная единица	45
87	06 КИП-11.02.000 СБ	Стрелка. Сборочная единица	
88	06 КИП-11.00.001	Циферблат	46
89	06 КИП-11.00.002	Переходник	47
90	06 КИП-11.00.003	Стойка	
91	06 КИП-11.00.004	Гайка специальная	
92	06 КИП-11.00.005	Скоба	
93	06 КИП-11.00.000 Г4	Сельсин-приемник. Габаритный чертеж	48
94	06 КИП-11.00.000	Сельсин-приемник	48-49
95	06 КИП-12.00.000 ВО	Установка датчиков в утепленной будке. Чертеж общего вида	50
96	06 КИП-12.01.000 СБ	Опора под аппарат. Сборочная единица.	51
97	06 КИП-12.00.000 Г4	Опора под аппарат. Габаритный чертеж	52
98	06 КИП-12.00.001	Шайба косая 12	53
99	06 КИП-12.00.000	Установка датчиков в утепленной будке	
100	06 КИП-13.00.000 ВО	Установка ртутного термометра. Чертеж общего вида.	54
101	06 КИП-13.00.000	Установка ртутного термометра	
102	06 КИП-14.00.000	Сигнализация и объемоуказание. Вариант с утепленной будкой	
103	06 КИП-14.00.000 ВО	Сигнализация и объемоуказание. Вариант с утепленной будкой	55
		Чертеж общего вида	

Инв. № подл. | Подп. и дата | Взам. инв. № | Инв. № дубл. | Подп. и дата

Типовой проект Альбом III

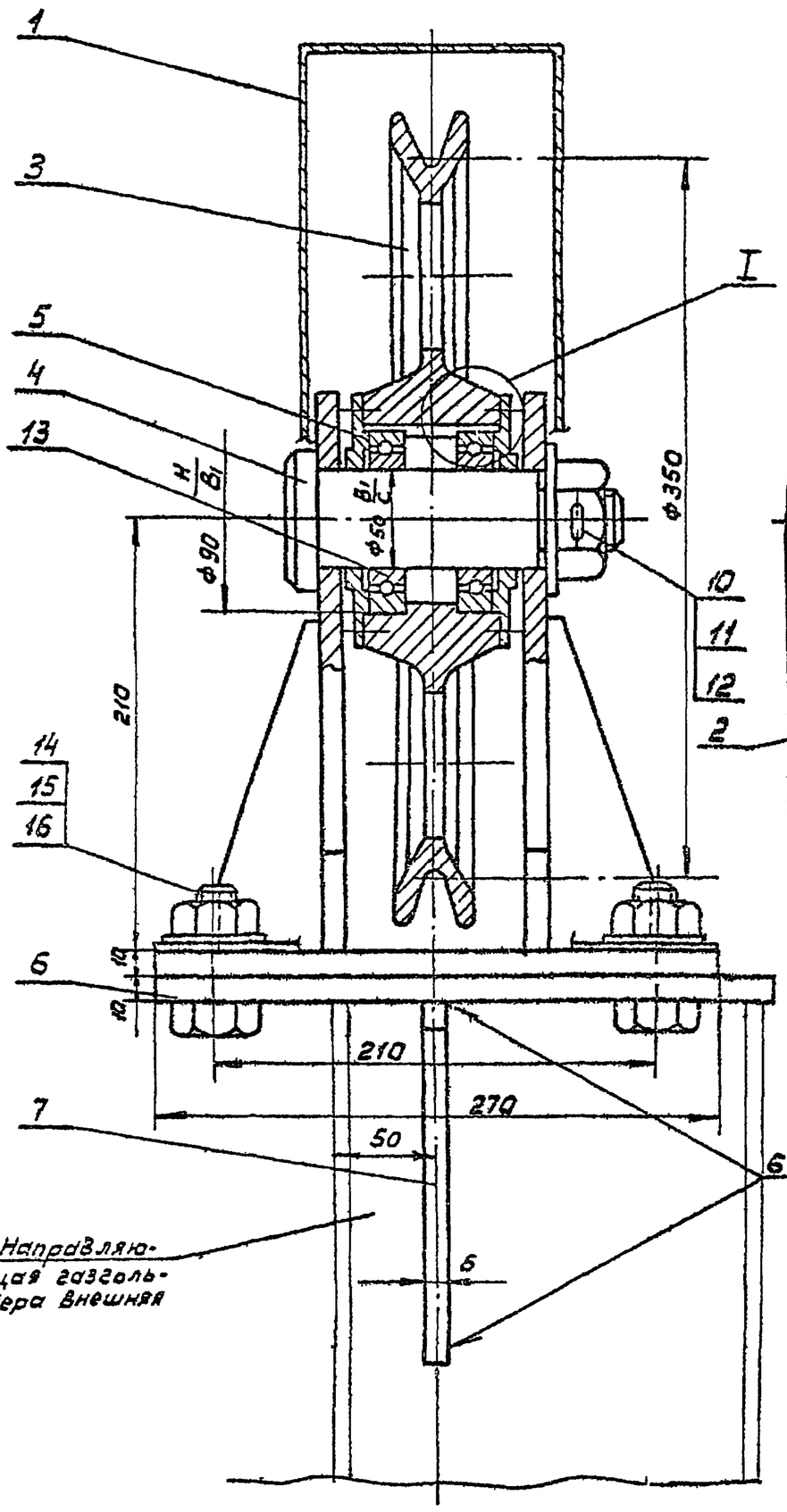

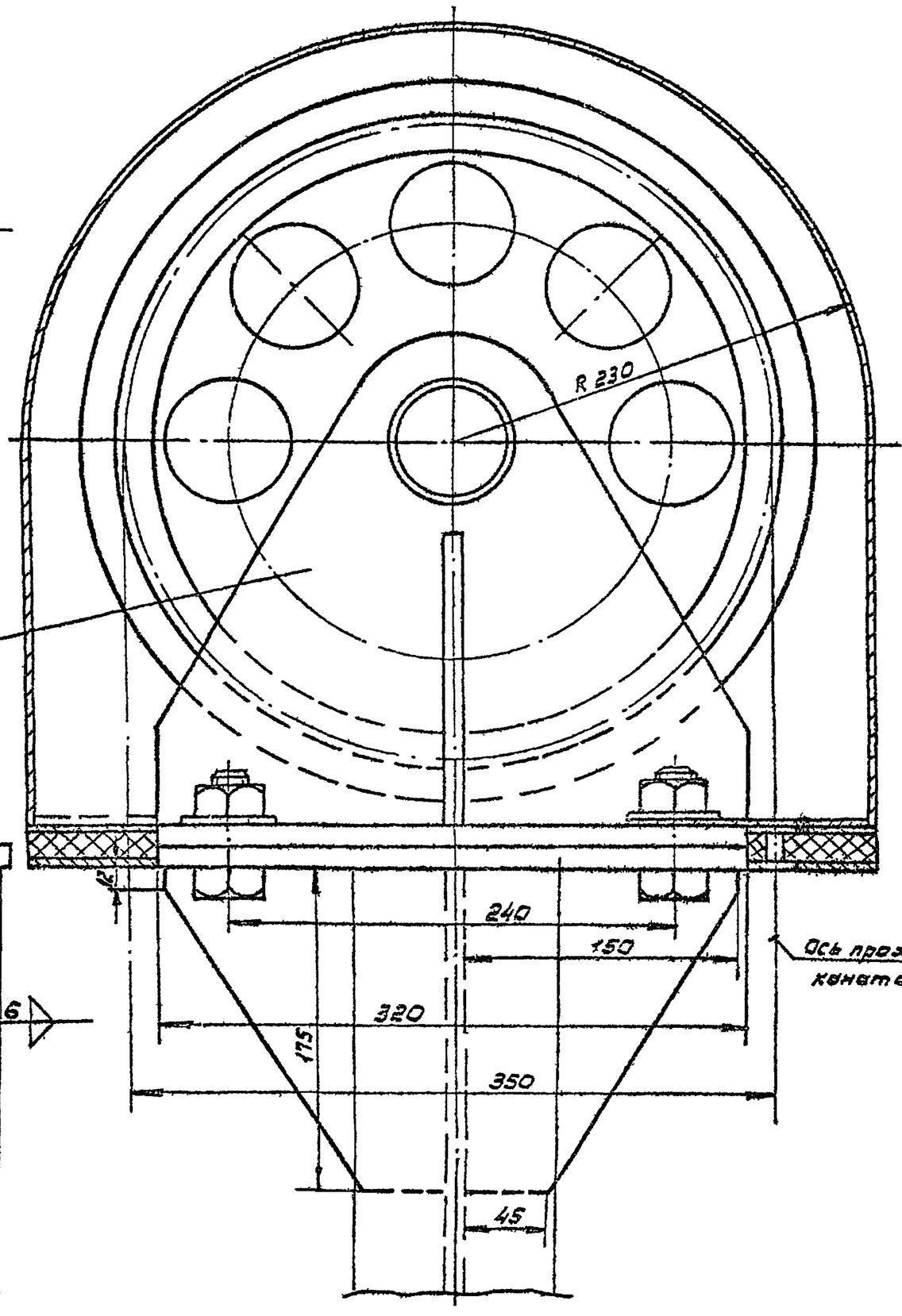

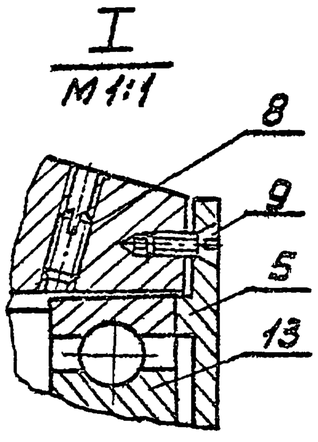

Изм.	Лист	№ докум.	Подпись	Дата	КИП-01.03.00080
Разраб.		Пальшин			Блок верхний. Чертеж общего вида
Пров.		Фадеев		22.VI	Лит. / Масса 44.8 / Масштаб 1:2,5
Т.контр.					Лист / Листов
Н.контр.		Лебедев		19.VI	ГИАП Москва
Утв.		Коновалов		1988	

Инв. № подл. | Подпись и дата | Взам. инв. № | Инв. № дубл. | Подпись и дата

Копировал 1606-03 Формат А2

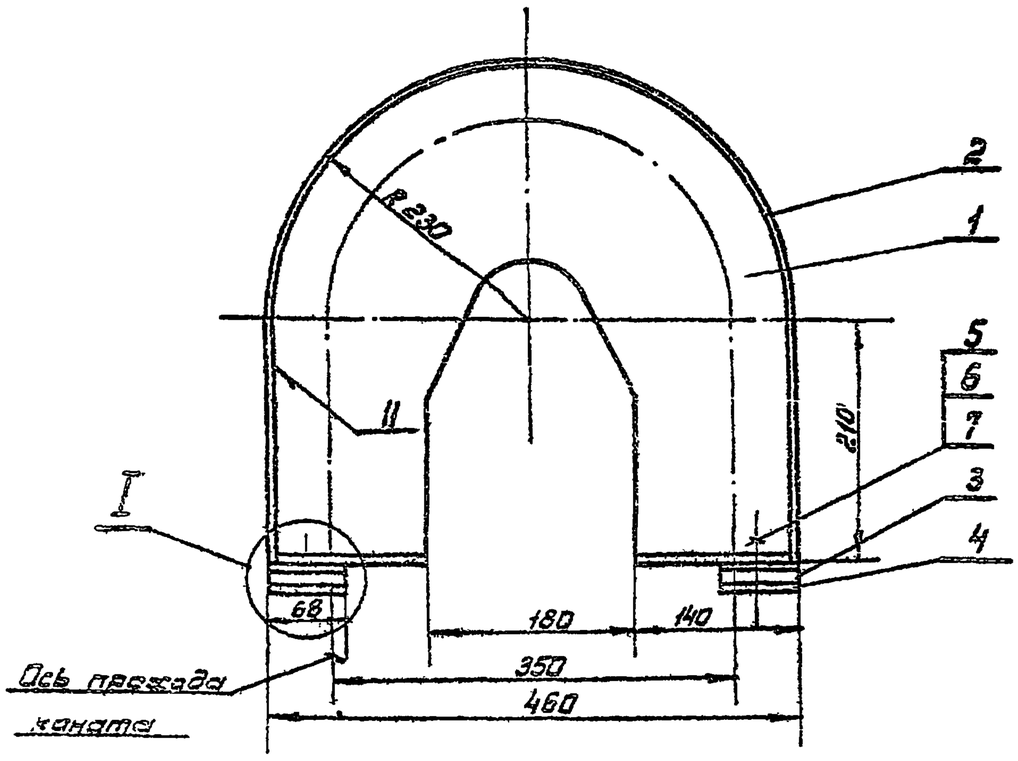

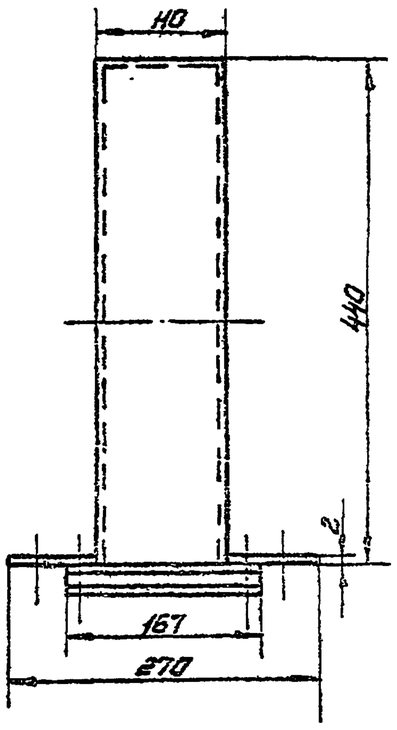

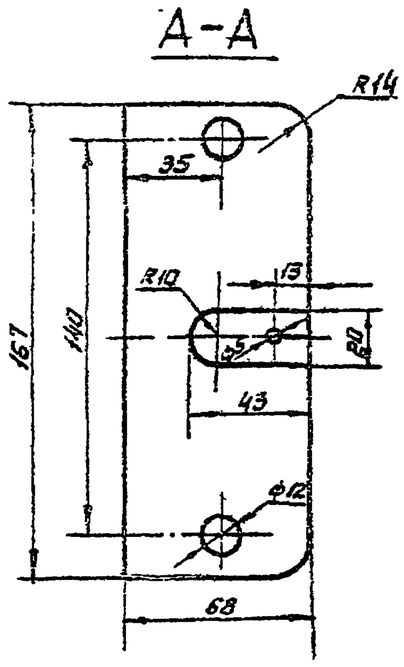

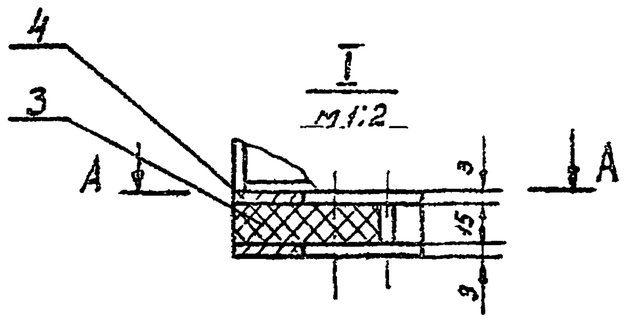

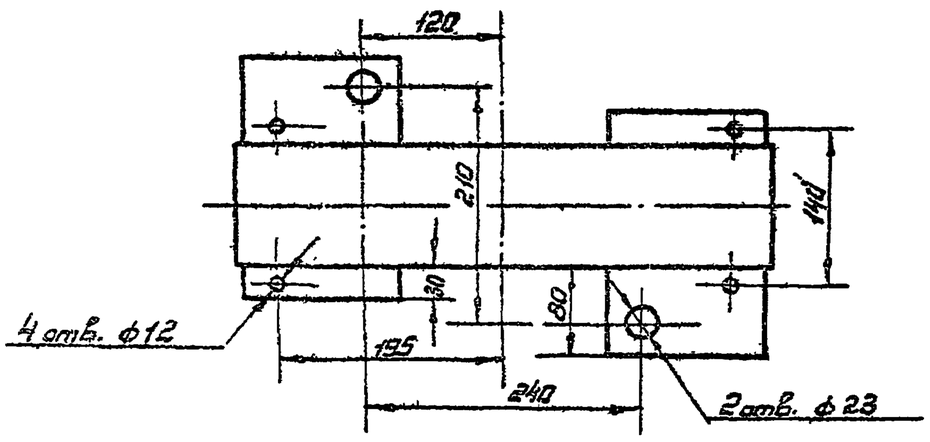

					КИП-01.01.000СБ	
Изм.	Лист	№ докум.	Подпись	Дата	Кожух защитный. Сборочная единица	Лит. / Масса 8,4 / Масштаб 1:5
Разраб.		Панышин				Лист / Листов
Провер.		Фадеев		8.XII.87		ГИАП Москва
Т.контр.						
Н.контр.		Лебедев		12.87		
Утв.		Коновалов		13.12.87		

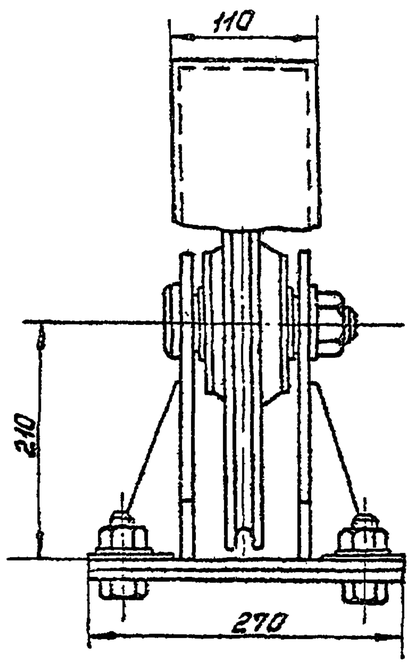

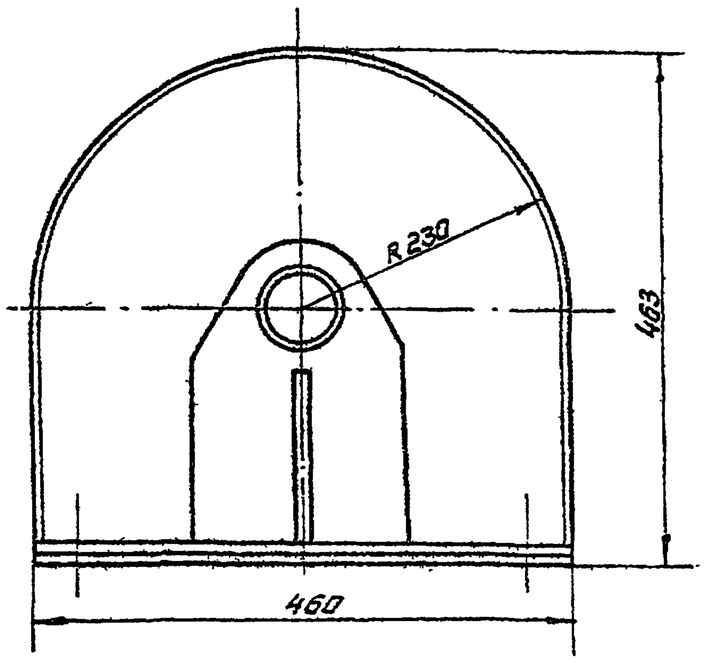

					КИП-01.00.000ГЧ	
Изм.	Лист	№ докум.	Подпись	Дата	Блок верхний. Габаритный чертеж	Лит. / Масса / Масш. 1:5
Разраб.		Панышин				Лист / Листов
Пров.		Фадеев		8.XII.87		ГИАП Москва
Т.контр.						
Н.контр.		Лебедев		12.87		
Утв.		Коновалов		13.12.87		

Типовой проект Альбом III

Rz 80 √(√)

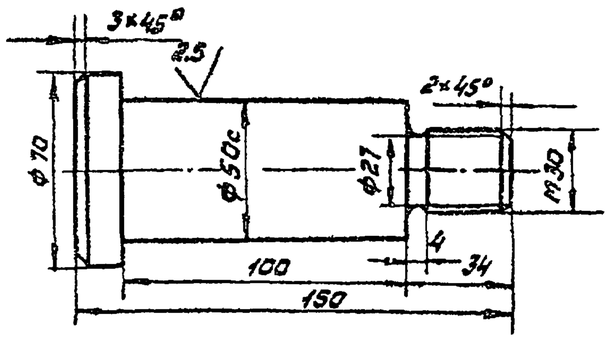

Изм.	Лист	№ докум.	Подпись	Дата
Разраб.		Панькшин		
Пров.		Фадеев		27.III.88
Т. контр.				
Н. контр.		Лебедев		12.9
Утв.		Коновалов		13.9

КИП-01.00.002

Ось

Лит	Масса	Масштаб
	1,98	1:2
Лист	Листов	

Круг 70 ГОСТ 2590-71* / 35 ГОСТ 1050-74**

ГИАП МОСКВА

Копировал: Кандратьева Формат 11

Rz 80 √(√)

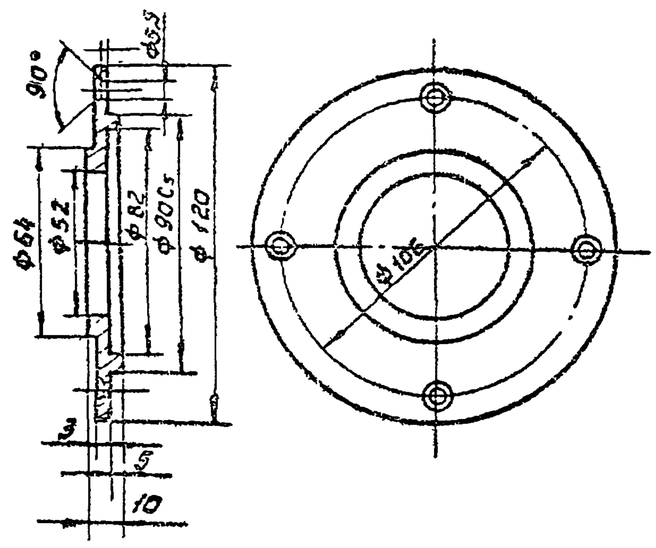

Изм.	Лист	№ докум.	Подпись	Дата
Разраб.		Панькшин		
Пров.		Фадеев		27.III.88
Т. контр.				
Н. контр.		Лебедев		12.9
Утв.		Коновалов		13.9

КИП-01.00.003

Крышка

Лит	Масса	Масштаб
	0,26	1:2
Лист	Листов	

Лист 10 ГОСТ 19903-74* / ВСт3сп5 ГОСТ 14637-79

ГИАП МОСКВА

Копировал: Кандратьева Формат 11

Rz 320 √(√)

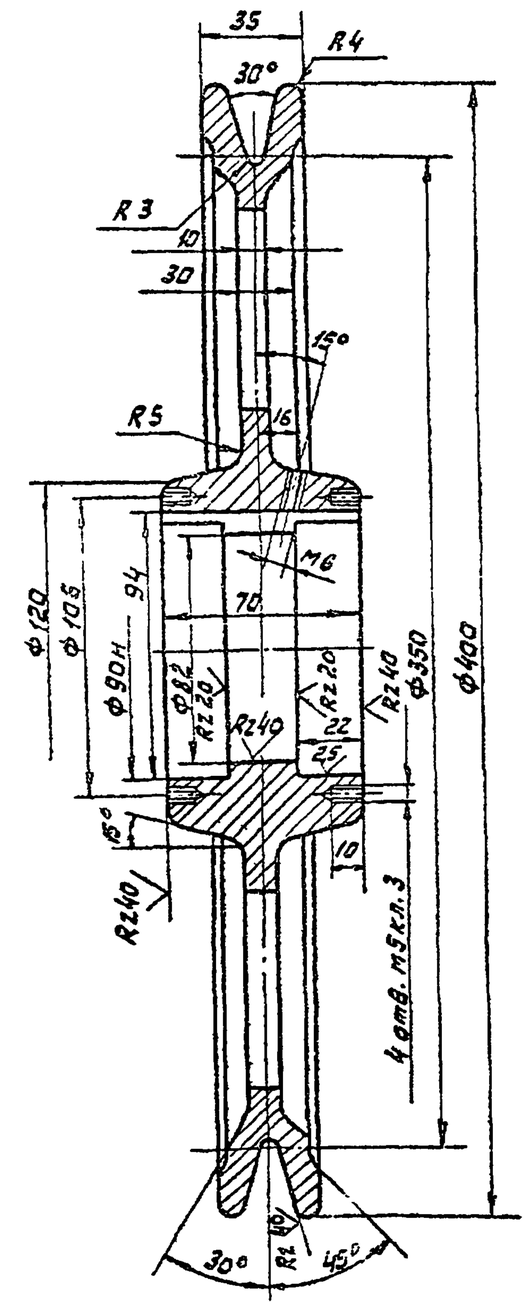

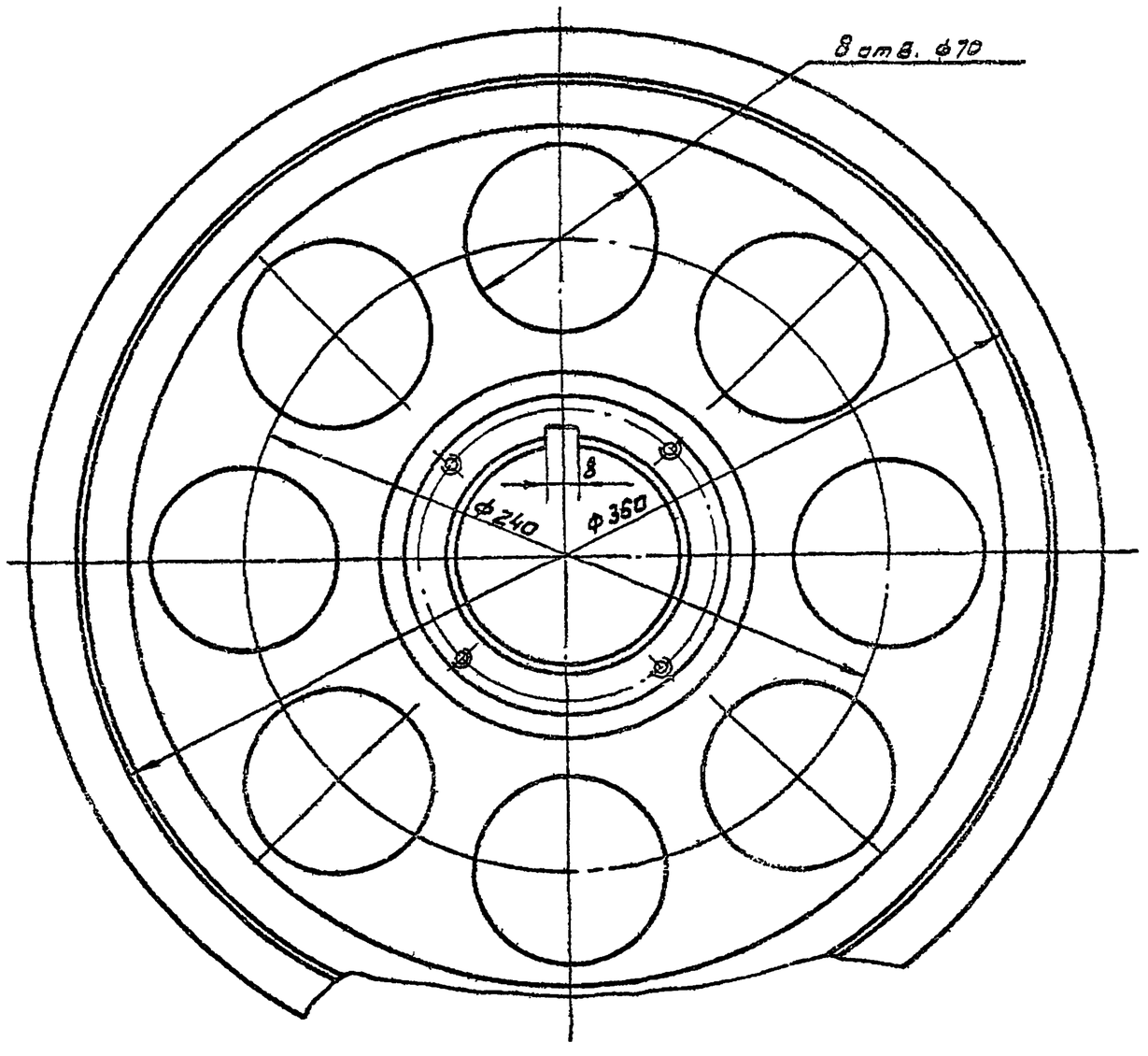

Изм.	Лист	№ докум.	Подпись	Дата
Разраб.		Фадеев		
Пров.		Фадеев		27.III.88
Т. контр.				
Н. контр.		Лебедев		12.9
Утв.		Коновалов		13.9

КИП-01.00.001

Ролик ф350

Лит	Масса	Масштаб
	11	1:2
Лист	Листов	

Сч 28-48 ГОСТ 1412-79*

ГИАП МОСКВА

1606-03 Копировал: Кандратьева Формат 12

Rz 80
√(V)

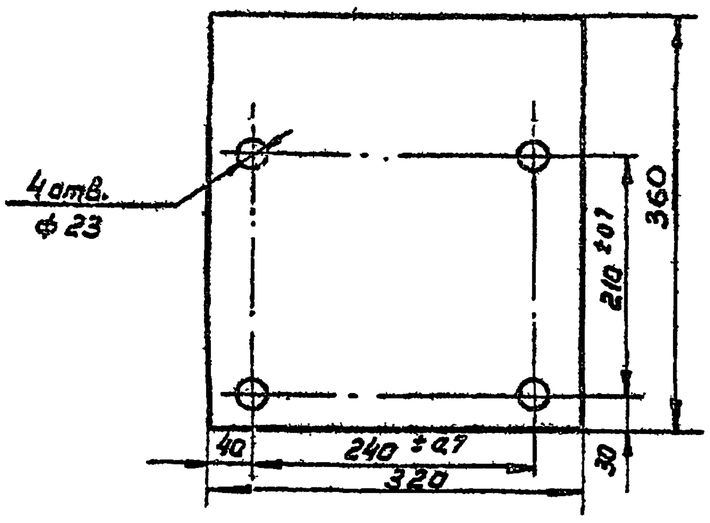

Изм.	Лист	№ докум.	Подпись	Дата
Разраб.		Паньшин		
Пров.		Фадеев		
Т. контр.				
Н. контр.		Лебедев		12.83
Утв.		Коноваловв		12.83

КИП-01.00.004

Плита

Лит	Масса	Масштаб
	6.75	1:5
Лист	Листов	

ГИАП
Москва

Лист 10 ГОСТ 19903-74*
ВСт3сп5 ГОСТ 14637-79

Копировал Формат А1

Rz 80
√(V)

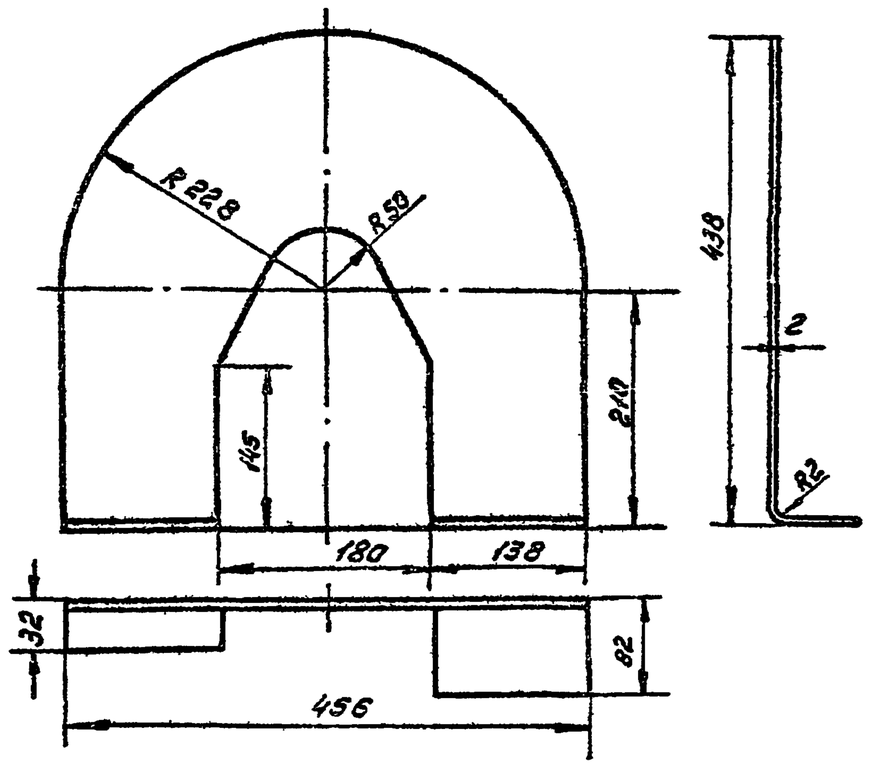

Изм.	Лист	№ докум.	Подпись	Дата
Разраб.		Паньшин		
Пров.		Фадеев		
Т. контр.				
Н. контр.		Лебедев		12.83
Утв.		Коноваловв		12.83

КИП-01.01.001

Стенка кожуха

Лит	Масса	Масштаб
	2.5	1:5
Лист	Листов	

ГИАП
Москва

Лист 2 ГОСТ 19904-74*
ВСт3сп5 ГОСТ 535-79

Копировал Формат А1

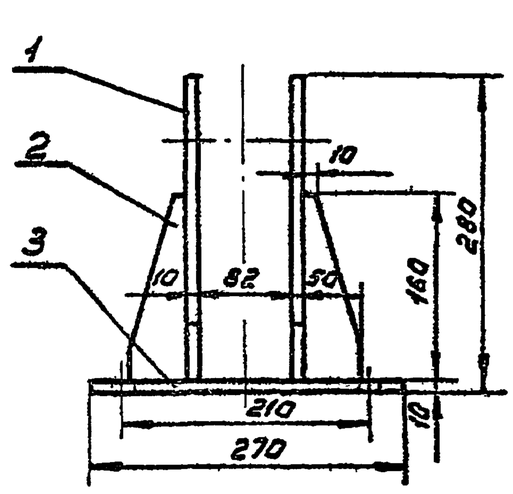

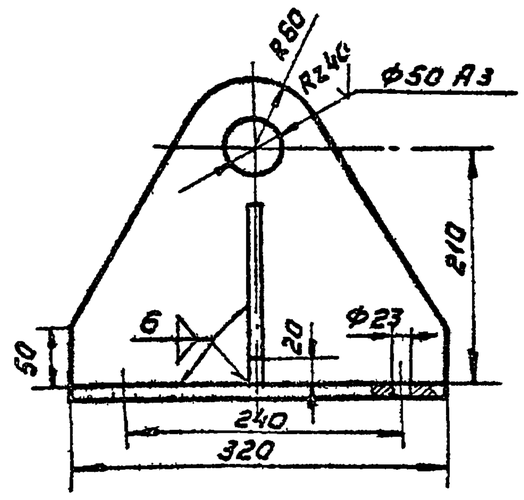

Изм.	Лист	№ докум.	Подпись	Дата
Разраб.		Паньшин		
Пров.		Фадеев		
Т. контр.				
Н. контр.		Лебедев		12.83
Утв.		Коноваловв		12.83

КИП-01.02.000 СБ

Кронштейн
Сборочная единица

Лит	Масса	Масштаб
	12.62	1:5
Лист	Листов	

ГИАП
Москва

Копировал 1606-03 Формат А2

Инв. № подл. | Подпись и дата | Взам. инв. № | Инв. № дубл. | Подпись и дата

Типовой проект Альбом III

Формат	Зона	Поз.	Обозначение	Наименование	Кол.	Примечание
				Документация		
12			КИП-01.01.000СБ	Кожух защитный		
				Сборочная единица	1	
				Детали		
11		1	КИП-01.01.001	Стенка кожуха	2	
Б4		2		Кожух		
				Лист 2 ГОСТ 19904-74* / ВСт3сп5 ГОСТ 535-79	1	
Б4		3		Прокладка		
				Резина-пластина 16МБ-Я-П		
				ГОСТ 7338-77	2	
Б4		4		Направляющая каната		
				Лист 3 ГОСТ 19003-74* / ВСт3сп5 ГОСТ 535-79	4	
				Стандартные изделия		
		5		Болт М10×35.58		
				ГОСТ 7798-70*	4	
		6		Гайка М10.5		
				ГОСТ 5915-70*	4	
		7		Шайба 10		
				ГОСТ 11371-78	4	

Изм. | Лист | № докум. | Подпись | Дата — КИП-01.00.000 — Лист 3

Копировал — Формат 11

Формат	Зона	Поз.	Обозначение	Наименование	Кол.	Примечание
				Документация		
12			КИП-01.02.000СБ	Кронштейн		
				Сборочная единица	1	
				Детали		
Б4		1		Стойка		
				Лист 10 ГОСТ 19903-74* / ВСт3сп5 ГОСТ 14637-79	2	
Б4		2		Косынка		
				Лист 6 ГОСТ 19903-74* / ВСт3сп5 ГОСТ 14637-79	2	
Б4		3		Плита		
				Лист 10 ГОСТ 19903-74* / ВСт3сп5 ГОСТ 14637-79	1	

Изм. | Лист | № докум. | Подпись | Дата — КИП-01.00.000 — Лист 4

Копировал — Формат 11

Формат	Зона	Поз.	Обозначение	Наименование	Кол.	Примечание
11		6	КИП-01.00.004	Плита	1	
Б4		7		Косынка		
				Лист 6 ГОСТ 19903-74* / ВСт3сп ГОСТ 14637-79	2	
				Стандартные изделия		
		8		Винт М6×10		
				ГОСТ 1477-75	1	
		9		Винт М5×10		
				ГОСТ 17475-80	8	
		10		Шайба 30		
				ГОСТ 11371-78	1	
		11		Гайка М30.5		
				ГОСТ 5915-70*	1	
		12		Шплинт Ф3×60		
				ГОСТ 397-79*	1	
		13		Шарикоподшипник		
				№ 210 Ф50		
				ГОСТ 8338-75	2	
		14		Болт М20×50.58		
				ГОСТ 7798-70*	4	
		15		Гайка М20.5		
				ГОСТ 5915-70*	4	
		16		Шайба 20		
				ГОСТ 11371-78	4	

Изм. | Лист | № докум. | Подпись | Дата — КИП-01.00.000 — Лист 2

Копировал — Формат 11

Формат	Зона	Поз.	Обозначение	Наименование	Кол.	Примечание
				Документация		
22			КИП-01.00.000ВО	Блок верхний		
				Чертеж общего вида	1	
12			КИП-01.00.000Г4	Блок верхний		
				Габаритный чертеж	1	
				Сборочные единицы		
12		1	КИП-01.01.000СБ	Кожух защитный	1	
12		2	КИП-01.02.000СБ	Кронштейн	1	
				Детали		
12		3	КИП-01.00.001	Ролик Ф350	1	
11		4	КИП-01.00.002	Ось	1	
11		5	КИП-01.00.003	Крышка	2	

Изм. | Лист | № докум. | Подпись | Дата — КИП-01.00.000

Разраб.	Паньшин		
Пров.	Фадеев		
Н.контр.	Лебедев		
Утв.	Коновалов		13.9.88

Блок верхний. Спецификация

Лит. | Лист 1 | Листов 4

ГИАП МОСКВА

Копировал 1606-03 Формат 11

Альбом III

Вид А

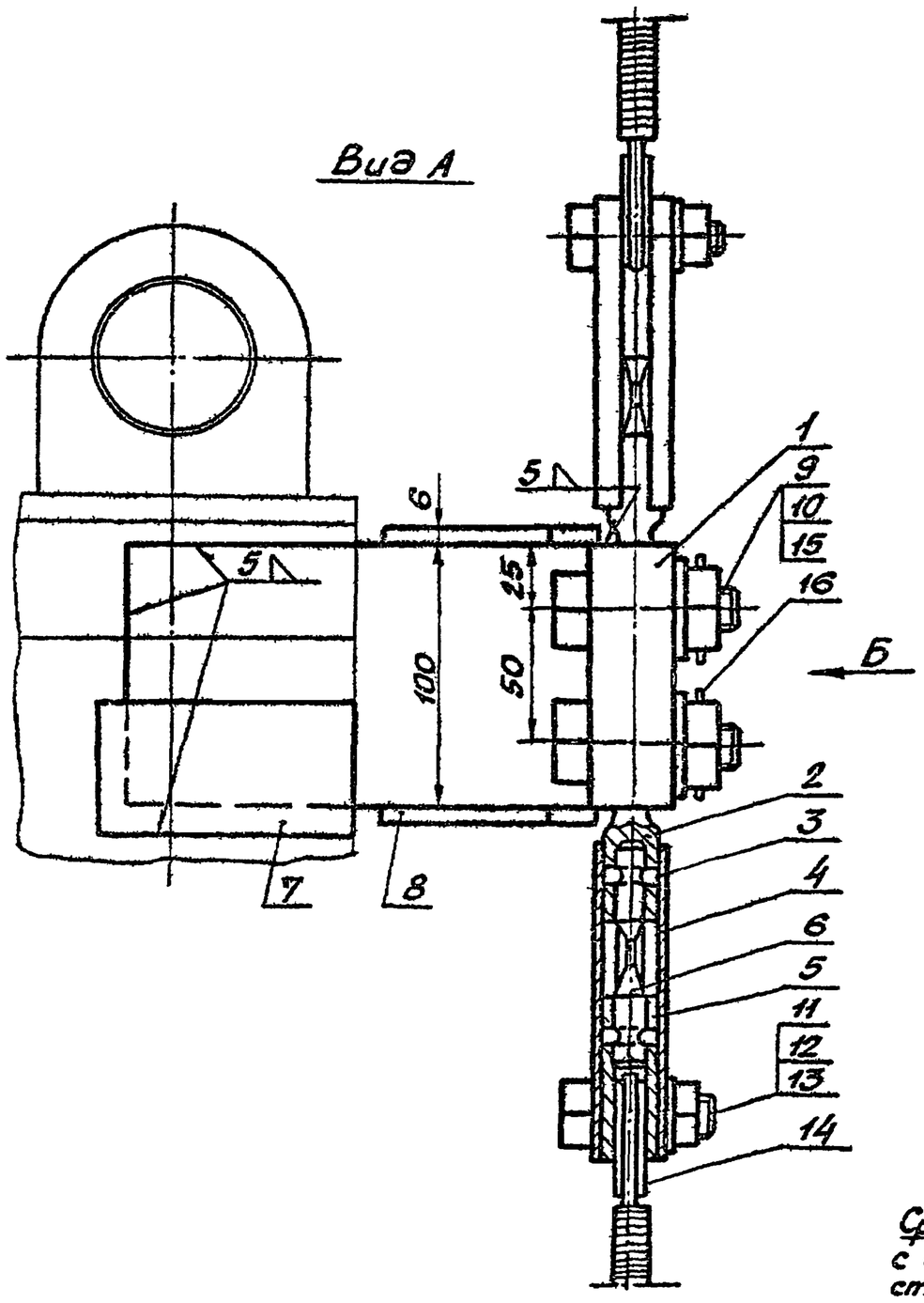

Вид Б

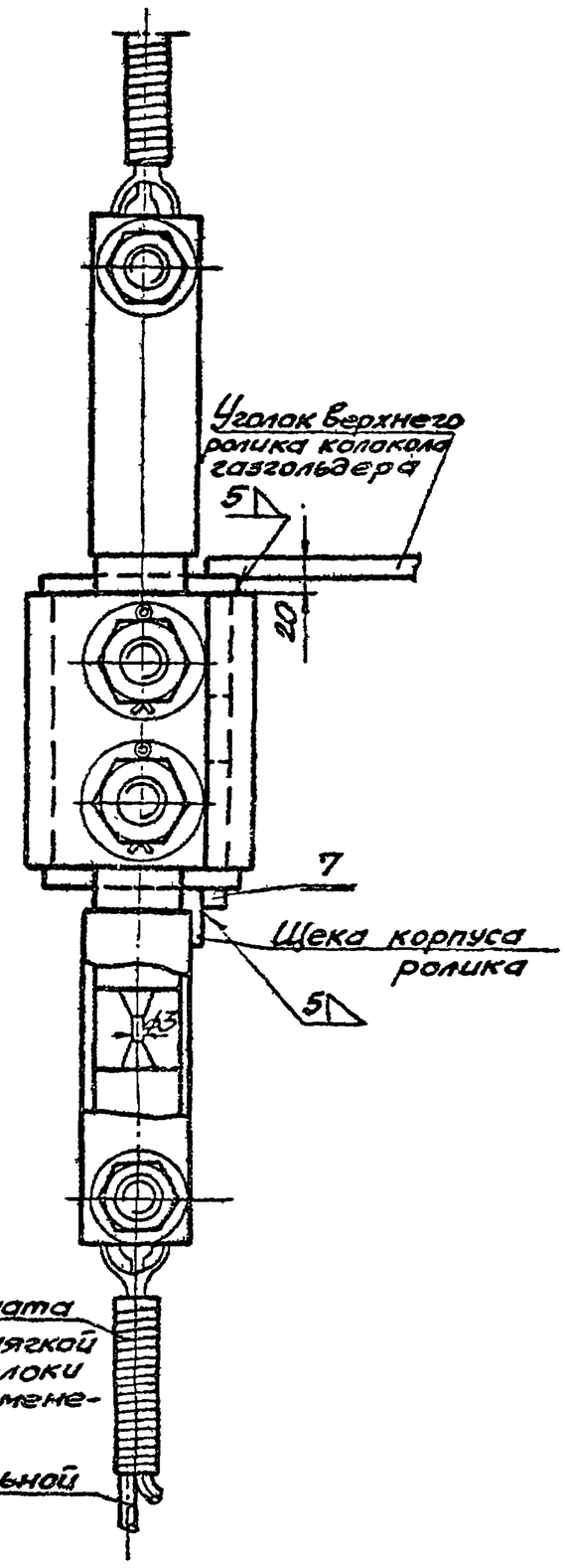

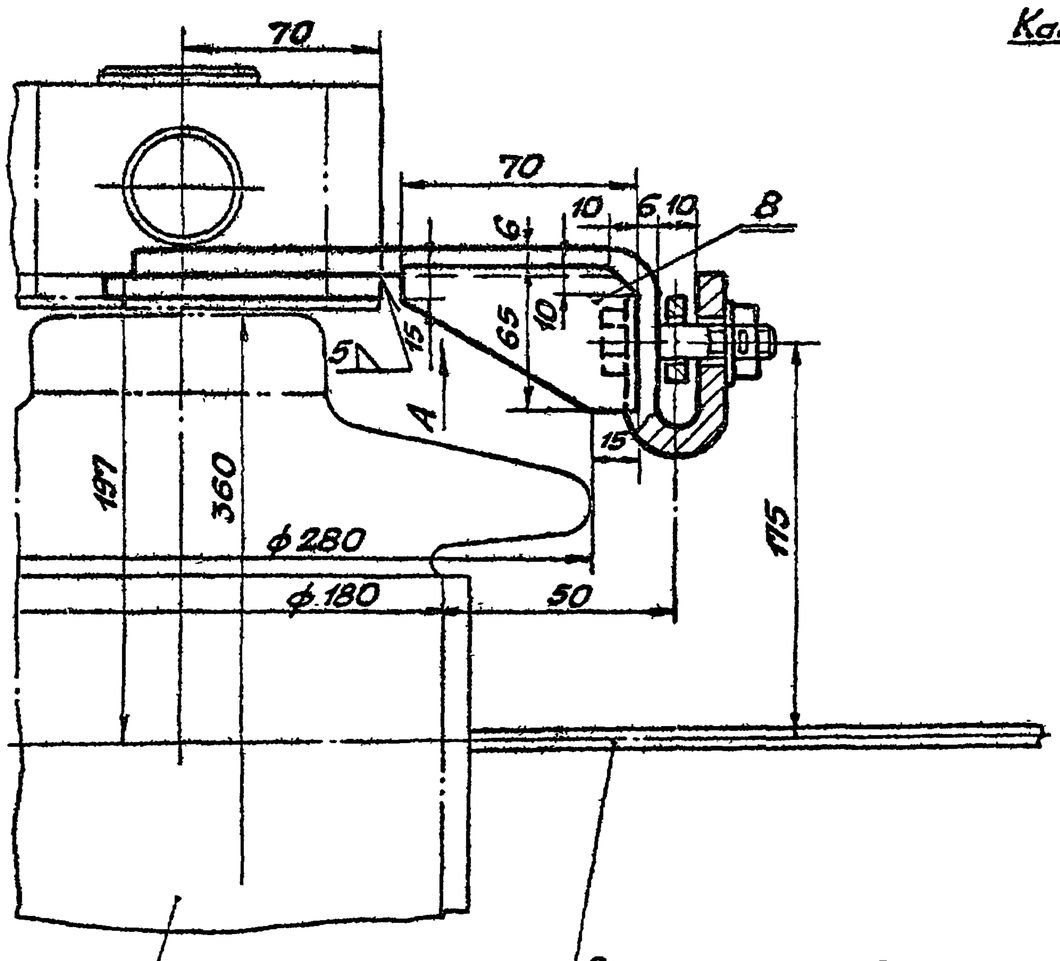

Верхний ролик колокола газгольдера

Внешняя направляющая колокола газгольдера

Изм.	Лист	№ докум.	Подпись	Дата	
Разраб.		Коннов			
Провер.		Фадеев		12.11.83	
Т.контр.					
Н.контр.		Лебедев		12.11.83	
Утв.		Коновалов		12.11.83	

06 КИП - 02.00.000 ВО

Водило. Чертеж общего вида.

Лит.	Масса	Масш.
	5,1	1:2
Лист	Листов	
	ГИАП	

1606-03 Формат А3

Инв.№ подл. | Подп. и дата | Взам. инв.№ | Инв.№ дубл. | Подп. и дата

Типовой проект

Альбом III

Rz20 ✓(✓)

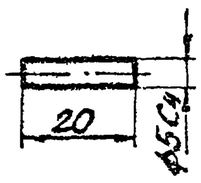

Изм.	Лист	N докум.	Подпись	Дата	06 КИП-02.00.003		
Разраб.	Коннов				Штифт	Лит	Масса 0,002	Масштаб 1:1
Пров.	Фадеев					Лист	Листов
Т.контр.							
Н.контр.	Лебедев				Круг 6 ГОСТ 2590-71* / 45 ГОСТ 1050-74*	ГИАП	
Утв.	Коновалов						

Формат 11

Rz30 ✓(✓)

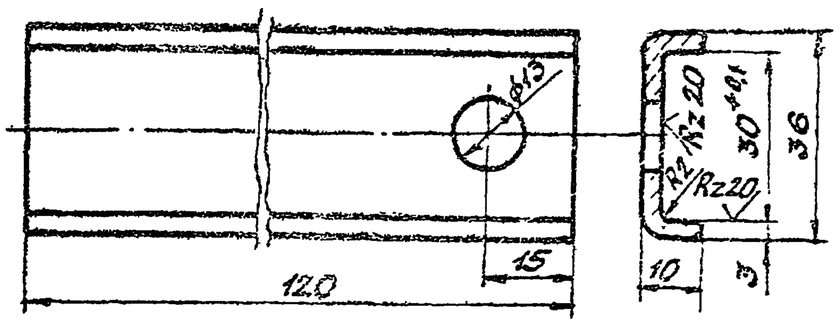

Изм.	Лист	N докум.	Подпись	Дата	06 КИП-02.00.004.		
Разраб.	Коннов				Скоба направляющая.	Лит	Масса 0.09	Масштаб 1:2
Пров.	Фадеев					Лист	Листов
Т.контр.							
Н.контр.	Лебедев				Лист 3 ГОСТ 19904-74* / 8 Ст3сп5 ГОСТ 535-79	ГИАП	
Утв.	Коновалов						

Формат 11

Rz80 ✓(✓)

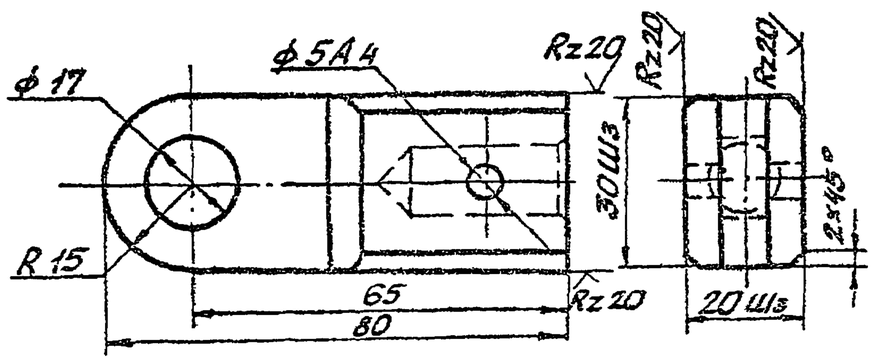

Изм.	Лист	N докум.	Подпись	Дата	06 КИП-02.00.002		
Разраб.	Коннов				Серьга	Лит	Масса 0,185	Масштаб 1:1
Пров.	Фадеев					Лист	Листов
Т.контр.							
Н.контр.	Лебедев				Лист 21 ГОСТ 19903-74* / ВСт3сп5 ГОСТ 14637-79	ГИАП	
Утв.	Коновалов						

Формат 11

Rz80 ✓(✓)

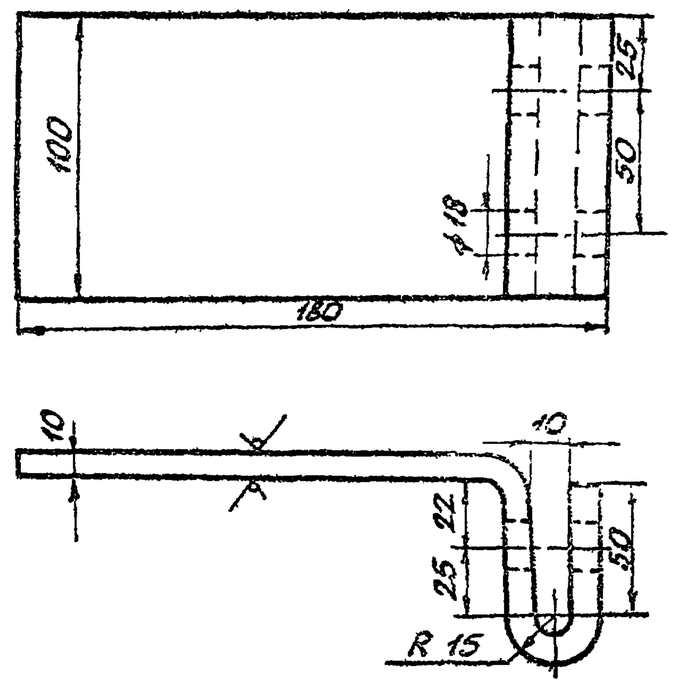

Изм.	Лист	N докум.	Подпись	Дата	06 КИП-02.00.001		
Разраб.	Коннов				Скоба	Лит	Масса 2,6	Масштаб 1:2
Пров.	Фадеев					Лист	Листов
Т.контр.							
Н.контр.	Лебедев				Полоса 10×100 ГОСТ 103-76 / ВСт3сп5 ГОСТ 535-79	ГИАП	
Утв.	Коновалов						

1606-03 Копировал Ведяшкина. Формат 11

Альбом III

Типовой проект

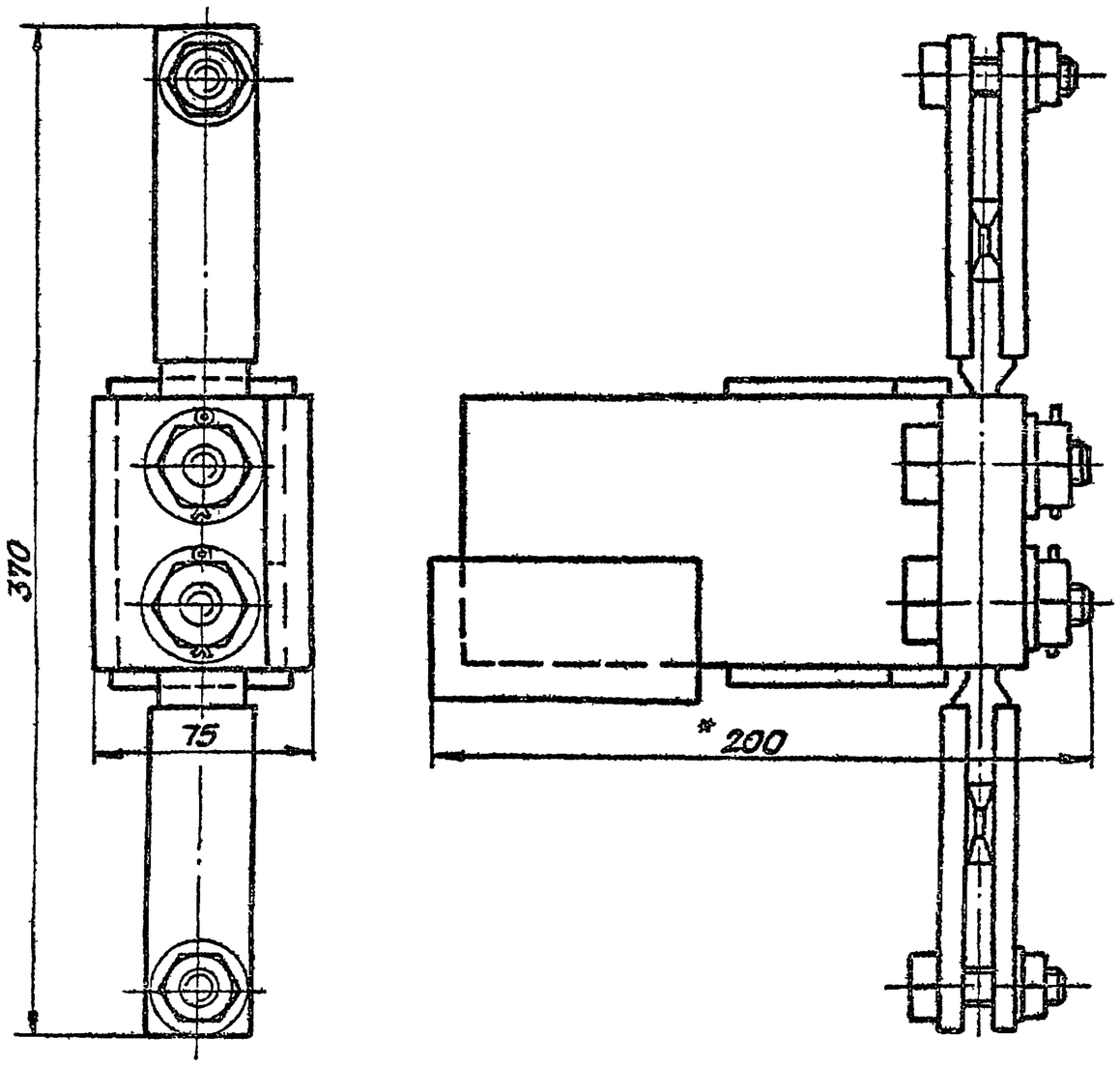

* Размер для справок.

				06 КИП-02.00.000 Г4		
Изм.	Лист	№ докум.	Подпись	Дата	Водило. Габаритный чертеж	Лит	Масса	Масштаб
Разраб.		Коннов						1:2
Пров.		Фадеев		13.11.85		Лист	Листов	
Т. контр.								
Н. контр.		Лебедев		22.11.85		ГИАП		
Утв.		Коновалов		22.11.85				

Формат 12

Rz 80

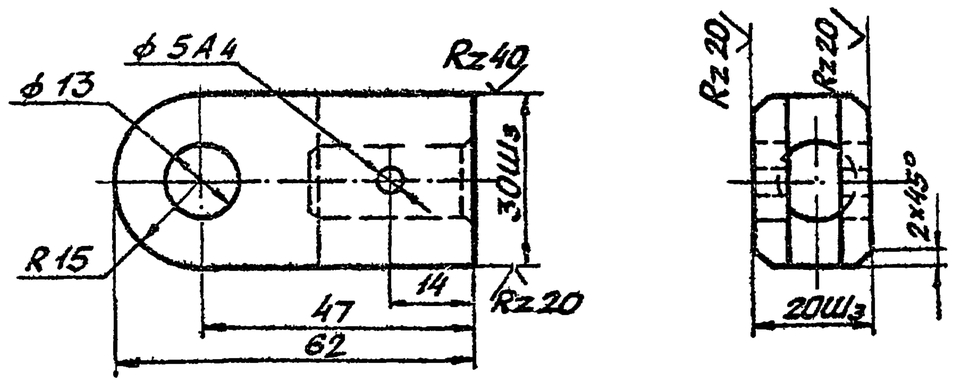

				06 КИП-02.00.005		
Изм.	Лист	№ докум.	Подпись	Дата	Подвеска	Лит	Масса	Масштаб
Разраб.		Коннов					0,22	1:1
Пров.		Фадеев		13.11.85		Лист	Листов	
Т. контр.								
Н. контр.		Лебедев		22.11.85	Лист 21 ГОСТ 19903-74* Ст3сп5 ГОСТ 14637-79	ГИАП		
Утв.		Коновалов		22.11.85				

1606-03

Формат 12

Инв. № подл. | Подп. и дата | Взам. инв. № | Инв. № дубл. | Подп. и дата

Альбом III

Типовой проект

Формат	Зона	Поз.	Обозначение	Наименование	Кол	Примечание
64		7		Накладка		
				Полоса 8×50 ГОСТ 103-76 ℓ=100 Вст3сп5 ГОСТ 14637-79	1	
64		8		Косынка		
				Лист 6 ГОСТ 19903-74* Вст3сп5 ГОСТ 14637-79	2	

Инв.№ подл. | Подп. и дата | Взам. инв.№ | Инв.№ дубл. | Подп. и дата

Изм	Лист	№ докум.	Подпись	Дата	06КИП-02.00.000	Лист 2

Формат 11

Формат	Зона	Поз.	Обозначение	Наименование	Кол.	Примечание
				Стандартные изделия		
		9		Болт М16×50.58		
				ГОСТ 7798-70*	2	
		10		Гайка М16.5		
				ГОСТ 5915-70*	2	
		11		Болт М12×40.58		
				ГОСТ 7798-70*	2	
		12		Гайка М12.5		
				ГОСТ 5915-70*	2	
		13		Шайба 12		
				ГОСТ 11371-78	2	
		14		Коуш 18		
				ГОСТ 2224-72*	2	
		15		Шайба 16		
				ГОСТ 11371-78	2	
		16		Шплинт ф2×40		
				ГОСТ 397-79*	2	

Инв.№ подл. | Подп. и дата | Взам. инв.№ | Инв.№ дубл. | Подп. и дата

Изм	Лист	№ докум.	Подп.	Дата	06КИП-02.00.000	Лист 3

Формат 11

Формат	Зона	Поз.	Обозначение	Наименование	Кол.	Примечание
				Документация.		
22			06КИП-02.00.000ВО	Водило		
				Чертеж общего вида	1	
12			06КИП-02.00.000Г4	Водило		
				Габаритный чертеж	1	
				Детали.		
11		1	06КИП-02.00.001	Скоба	1	
11		2	06КИП-02.00.002	Серьга	2	
11		3	06КИП-02.00.003	Штифт	2	
11		4	06КИП-02.00.004	Скоба направляющая	4	
12		5	06КИП-02.00.005	Подвеска	2	
11		6	06КИП-02.00.006	Предохранитель	2	

Инв.№ подл. | Подп. и дата | Взам. инв.№ | Инв.№ дубл. | Подп. и дата

Изм	Лист	№ докум.	Подпись	Дата	06 КИП-02.00.000		
Разраб.		Коннов			Водило. Спецификация.	Лит	Лист 1	Листов 3
Пров.		Фабеев				ГИАП		
Н.контр.		Лебедев						
Утв.		Коновалов						

Формат 11

Rz 20 √(√)

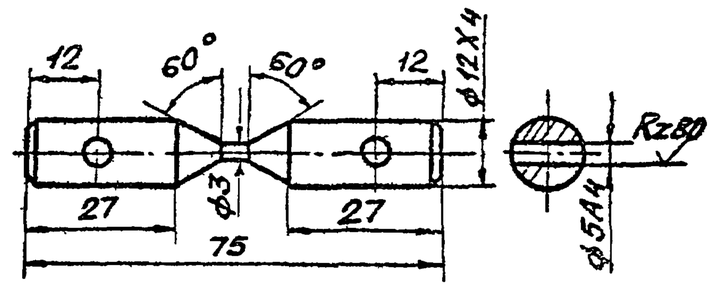

Инв.№ подл. | Подп. и дата | Взам. инв.№ | Инв.№ дубл. | Подп. и дата

Изм	Лист	№ докум.	Подпись	Дата	06КИП-02.00.006			
Разраб.		Коннов			Предохранитель	Лит	Масса 0,024	Масшт. 1:1
Пров.		Фабеев					Лист	Листов
Т.контр.								
Н.контр.		Лебедев			Круг 13 ГОСТ 2590-71* 10 ГОСТ 1050-74**	ГИАП		
Утв.		Коновалов						

1606-03

Формат 11

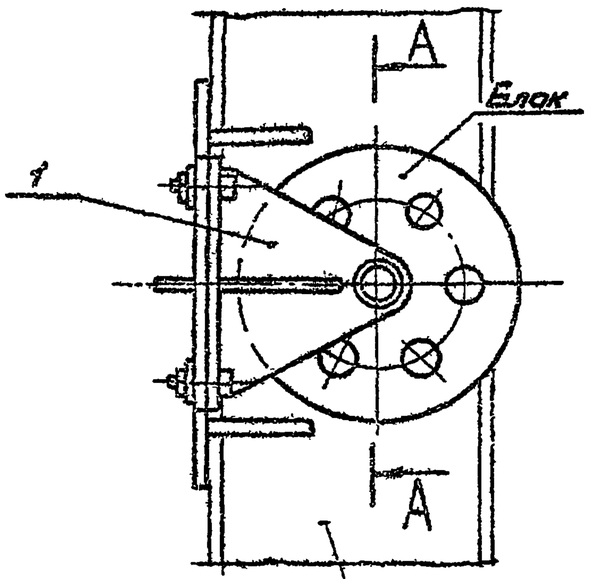

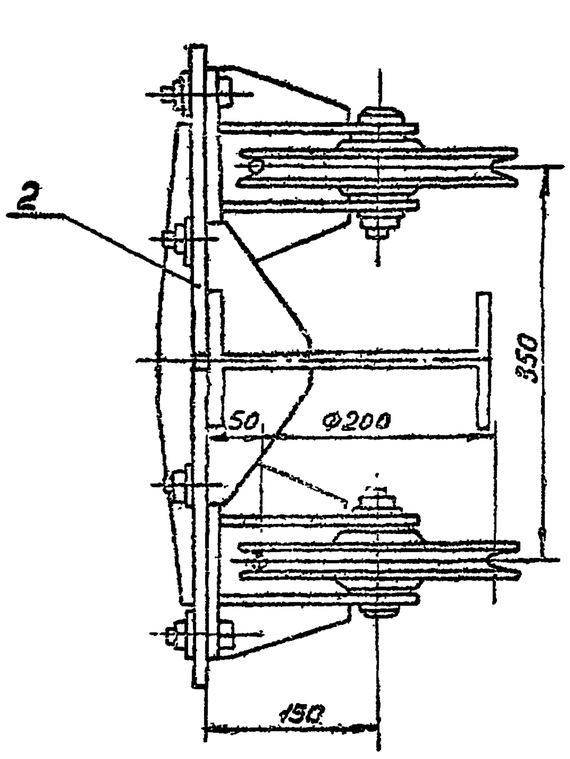

А-А
М 1:2

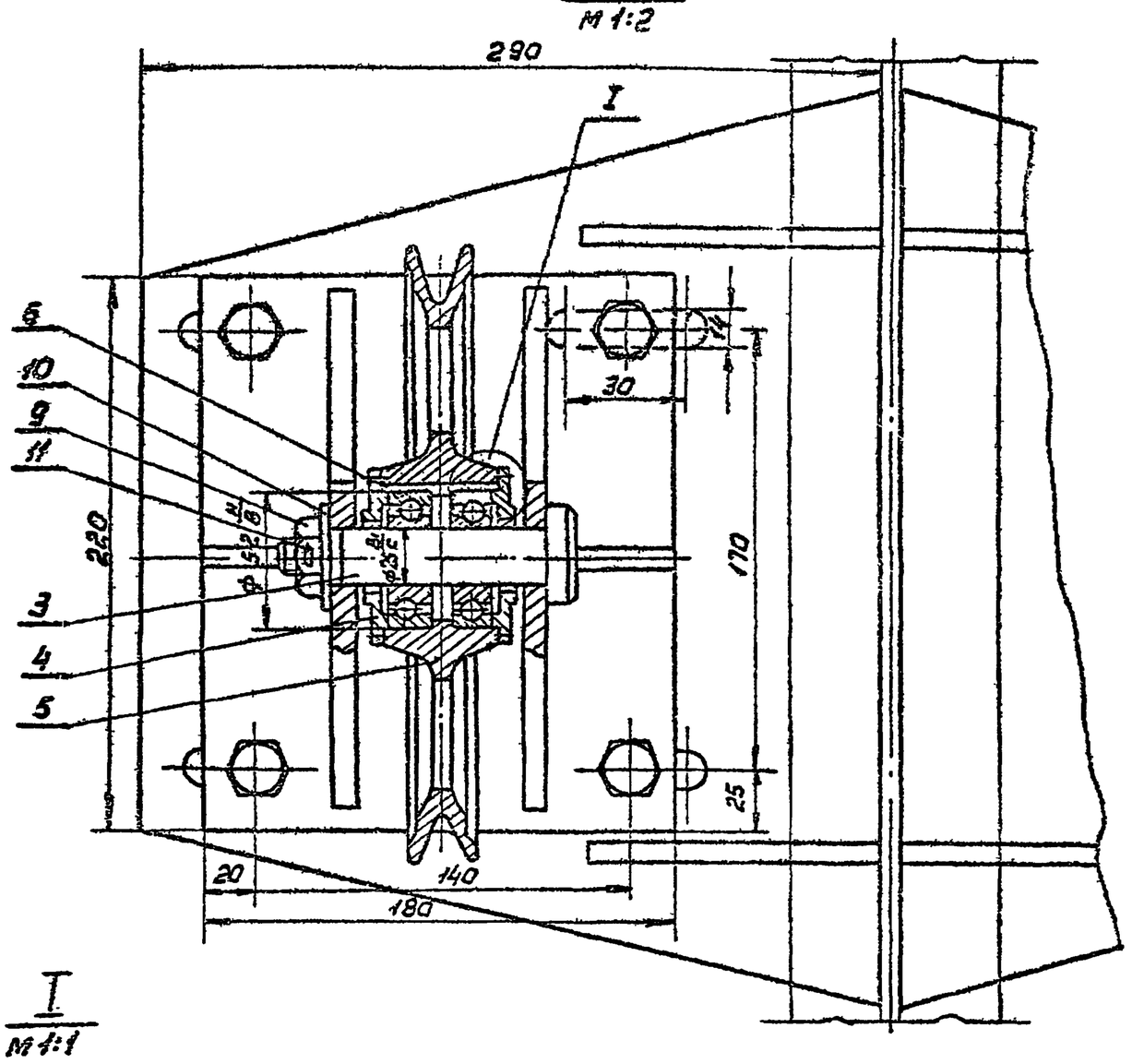

I
М 4:1

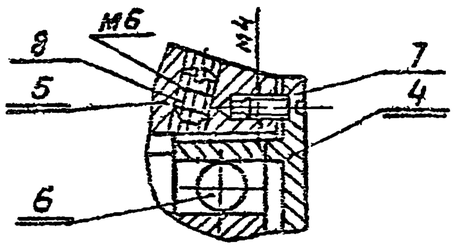

					06КИП-03.00.000ВО	
Изм.	Лист	№ докум.	Подпись	Дата	Блок средний Чертеж общего вида	Лит. / Масса / Масштаб
Разраб.		Фадеев				35,4 / 1:5
Пров.		Фадеев		3.12.85		Лист / Листов
Т. контр.						ГИАП Москва
Н. контр.		Лебедев				
Утв.		Коновалов				

Копировал: Формат 12

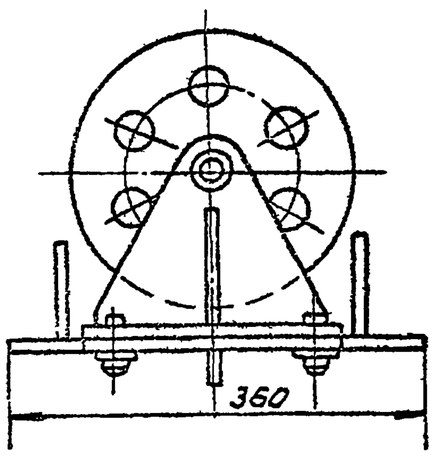

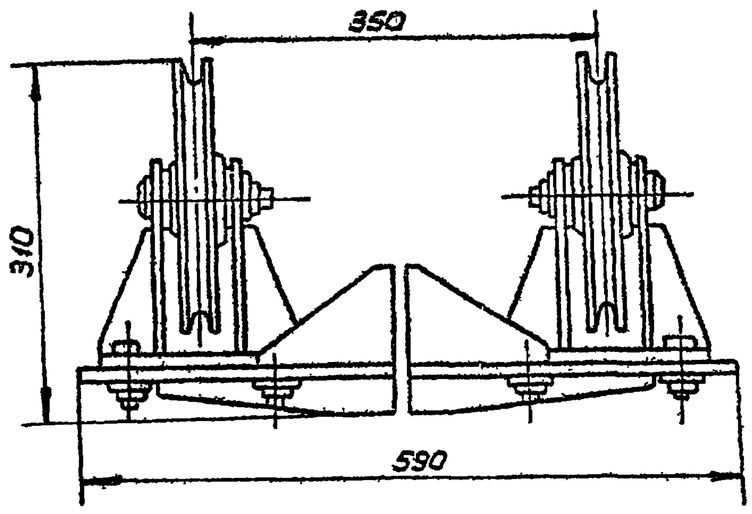

					06КИП-03.00.000Г4	
Изм.	Лист	№ докум.	Подпись	Дата	Блок средний Габаритный чертеж	Лит. / Масса / Масштаб
Разраб.		Фадеев				#6 / 1:5
Пров.		Фадеев		3.12.85		Лист / Листов
Т. контр.						ГИАП Москва
Н. контр.		Лебедев		12.12.85		
Утв.		Коновалов				

Копировал 1606-03 Формат А4

Типовой проект Альбом III

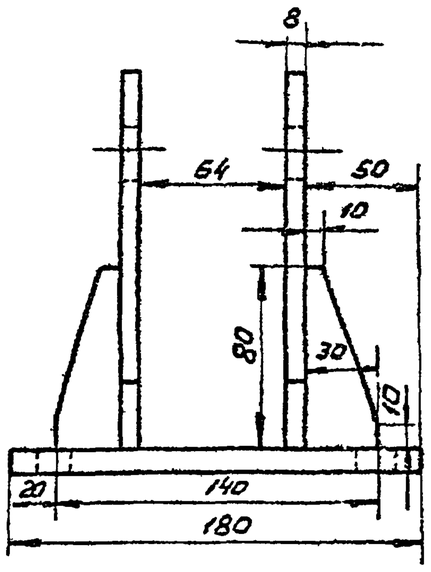

А

Вид А

					06КИП-03.01.000СБ			
Изм.	Лист	№ докум.	Подпись	Дата	Кронштейн I Сборочная единица	Лит	Масса	Масштаб
Разраб.		Фадеев					15,6	1:2,5
Пров.		Фадеев		10.5		Лист	Листов	
Т.контр.								
Н.контр.		Лебедев		3.11.83	ГИАП Москва			
Утв.		Коновалов		3.11.83				

Копировал: Формат 11.

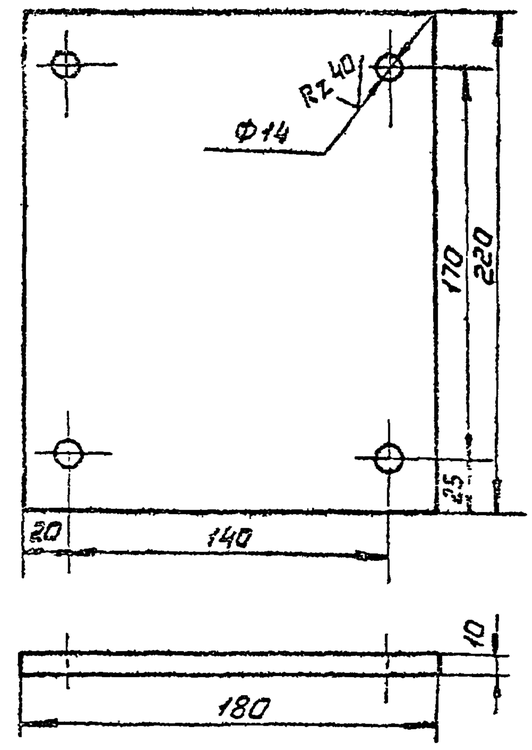

Rz 40 (V)

					06КИП-03.01.001			
Изм.	Лист	№ докум.	Подпись	Дата	Плита	Лит	Масса	Масштаб
Разраб.		Фадеев					3,088	1:2,5
Пров.		Фадеев		30.12.83		Лист	Листов	
Т.контр.								
Н.контр.		Лебедев		3.11.83	Лист 10 ГОСТ 19903-74* В Ст3сп5 ГОСТ 14637-79	ГИАП Москва		
Утв.		Коновалов		3.11.83				

Копировал: Формат 11

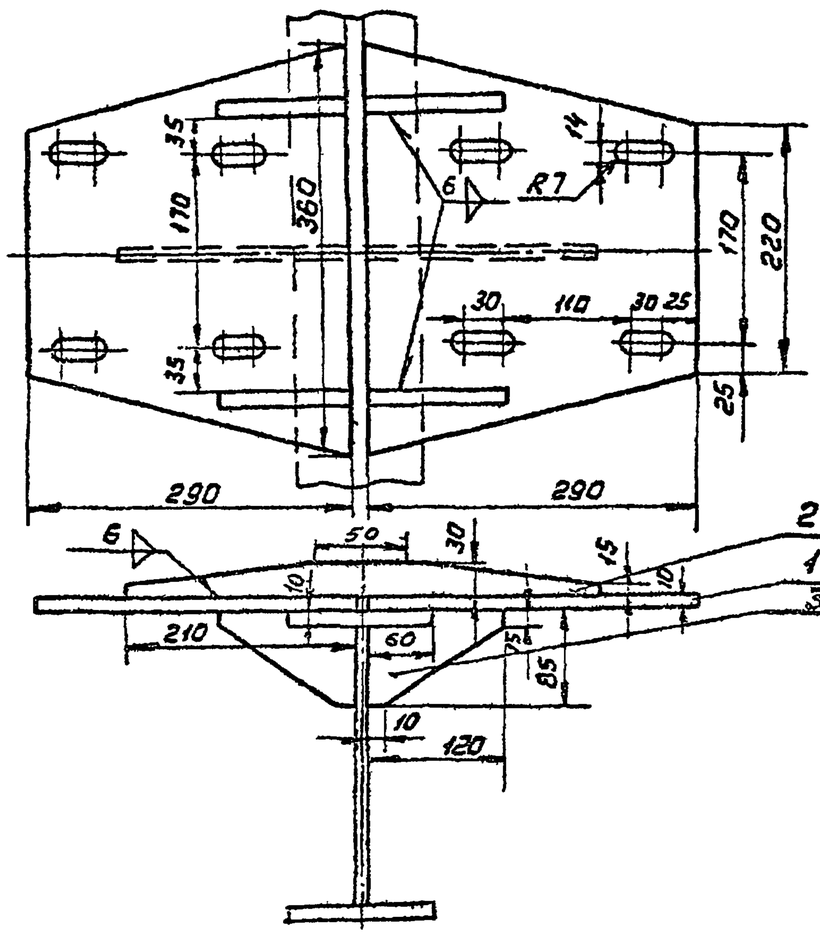

					06КИП-03.02.000СБ			
Изм.	Лист	№ докум.	Подпись	Дата	Кронштейн II Сборочная единица	Лит	Масса	Масштаб
Разраб.		Фадеев					12,6	1:5
Пров.		Фадеев		30.12.83		Лист	Листов	
Т.контр.								
Н.контр.		Лебедев		3.11.83	ГИАП Москва			
Утв.		Коновалов		3.11.83				

Копировал: Формат 11

Rz 80 (V)

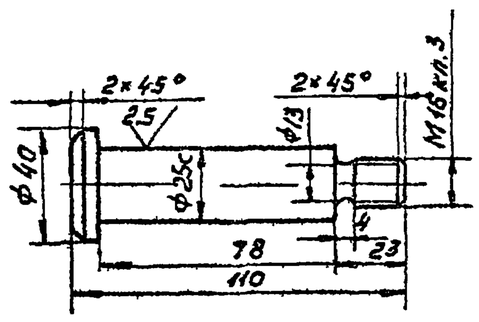

					06КИП-03.00.001			
Изм.	Лист	№ докум.	Подпись	Дата	Ось	Лит	Масса	Масштаб
Разраб.		Фадеев					0,45	1:2
Пров.		Фадеев		30.12.83		Лист	Листов	
Т.контр.								
Н.контр.		Лебедев		3.11.83	Круг 42 ГОСТ 2590-71* 35 ГОСТ 1050-74**	ГИАП Москва		
Утв.		Коновалов		3.11.83				

Копировал. 1606-03 Формат 11

Альбом VIII

Типовой проект

Формат	Зона	Поз.	Обозначение	Наименование	Кол.	Примечание
				Документация		
А1			06КИП-03.01.000СБ	Кронштейн I		
				Сборочная единица	2	
				Детали		
А1		1	06 КИП-03 01 001	Плита	2	
Б4		2		Стойка Лист 8 ГОСТ 19903-74* ВСт3сп5 ГОСТ 14637-79	4	
Б4		3		Косынка Лист 6 ГОСТ 19903-74* ВСт3сп5 ГОСТ 14637-79	4	
				Стандартные изделия		
		4		Болт М12х35.58 ГОСТ 7798-70*	8	
		5		Гайка М12.5 ГОСТ 5915-70*	8	
		6		Шайба 12 ГОСТ 11371-78	8	

Инв.№ подл. | Подпись и дата | Взам. инв.№ | Инв.№ дубл. | Подпись и дата

Изм	Лист	№ докум.	Подпись	Дата	06 КИП-03 00 000	Лист 3

Копировал Формат А1

Формат	Зона	Поз.	Обозначение	Наименование	Кол.	Примечание
				Документация		
А1			06КИП-03 02 000СБ	Кронштейн II		
				Сборочная единица	2	
				Детали		
Б4		1		Плита Лист 10 ГОСТ 19903-74* ВСт3сп5 ГОСТ 14637-79	2	
Б4		2		Косынка Лист 6 ГОСТ 19903-74* ВСт3сп5 ГОСТ 14637-79	1	
Б4		3		Косынка Лист 6 ГОСТ 19903-74* ВСт3сп5 ГОСТ 14637-79	2	

Инв.№ подл. | Подпись и дата | Взам. инв.№ | Инв.№ дубл. | Подпись и дата

Изм	Лист	№ докум.	Подпись	Дата	06 КИП-03.00.000	Лист 4

Копировал Формат А1

Формат	Зона	Поз.	Обозначение	Наименование	Кол.	Примечание
				Стандартные изделия		
		6		Шарикоподшипник № 205 ф25 ГОСТ 8338-75	4	
		7		Винт М4х10 ГОСТ 17475-80	16	
		8		Винт М6х10 ГОСТ 1477-75*	2	
		9		Гайка М16.5 ГОСТ 5915-70*	2	
		10		Шайба 16 ГОСТ 11371-78	2	
		11		Штифт ф2х40 ГОСТ 397-79*	2	

Инв.№ подл. | Подпись и дата | Взам. инв.№ | Инв.№ дубл. | Подпись и дата

Изм	Лист	№ докум.	Подпись	Дата	06 КИП-03.00.000	Лист 2

Копировал Формат А1

Формат	Зона	Поз.	Обозначение	Наименование	Кол.	Примечание
				Документация		
12			06КИП-03 00 000 ВО	Блок средний Чертеж общего вида	1	
12			06 КИП-03 00 000Г4	Блок средний Габаритный чертеж	1	
				Сборочные единицы		
11		1	06 КИП-03 01 000СБ	Кронштейн I	2	
11		2	06КИП-03 02 000СБ	Кронштейн II	1	
				Детали		
11		3	06 КИП-03 00 001	Ось	2	
11		4	КИП-06 00 002	Крышка	4	
12		5	КИП-06 00 001	Ролик ф210	2	

Инв.№ подл. | Подпись и дата | Взам. инв.№ | Инв.№ дубл. | Подпись и дата

Изм	Лист	№ докум.	Подпись	Дата	06 КИП-03.00.000		
Разраб.		Коннов			Блок средний Спецификация	Лит	Лист 1 Листов 1
Пров.		Фадеев				ГИАП	
Н.контр.		Лебедев					
Утв.		Колобанов		27.11			

Копировал 1606-03 Формат А1

Альбом III

Типовой проект

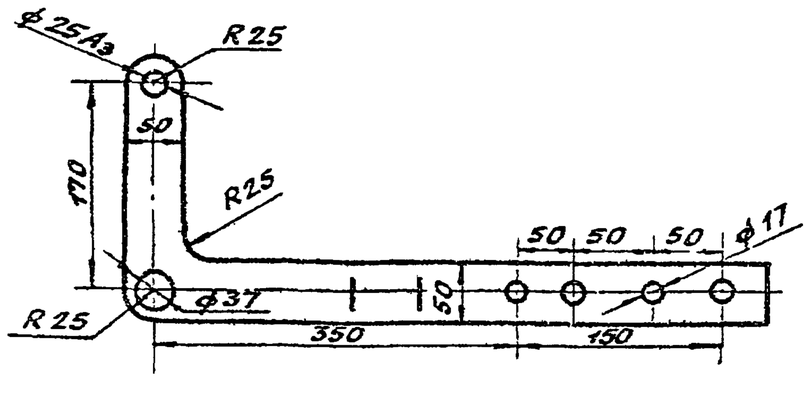

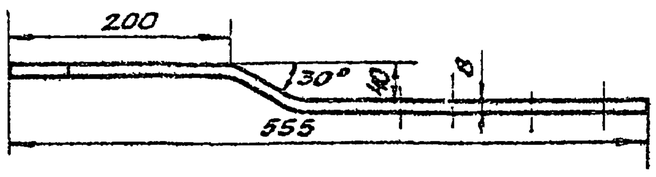

Подп. и дата | Инв. N подл. | Взам. инв. N | Инв. N дубл. | Подп. и дата

					06КИП-04.00.003.	
Изм.	Лист	N докум.	Подпись	Дата		
Разраб.		Фадеев			Щека рычага правая.	Лит / Масса 2.22 / Масштаб 1:5
Пров.		Фадеев				Лист / Листов
Т.контр.						
Н.контр.		Лебедев			Лист 8 ГОСТ 19903-74* / ВСт.3сп5 ГОСТ 14637-79	ГИАП МОСКВА
Утв.		Коновалов				

Копировал: Федотова Формат 11.

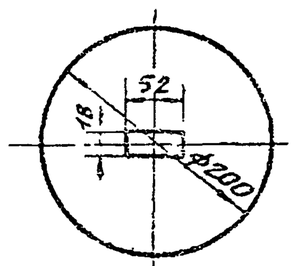

Подп. и дата | Инв. N подл. | Взам. инв. N | Инв. N дубл. | Подп. и дата

					06КИП-04.00.002.	
Изм.	Лист	N докум.	Подпись	Дата		
Разраб.		Фадеев			Груз	Лит / Масса 4.83 кг / Масштаб 1:5
Пров.		Фадеев				Лист / Листов
Т.контр.						
Н.контр.		Лебедев			Круг 200 ГОСТ 2590-71* / Ст.0 ГОСТ 380-71*	ГИАП МОСКВА
Утв.		Коновалов				

Копировал: Федотова Формат 11

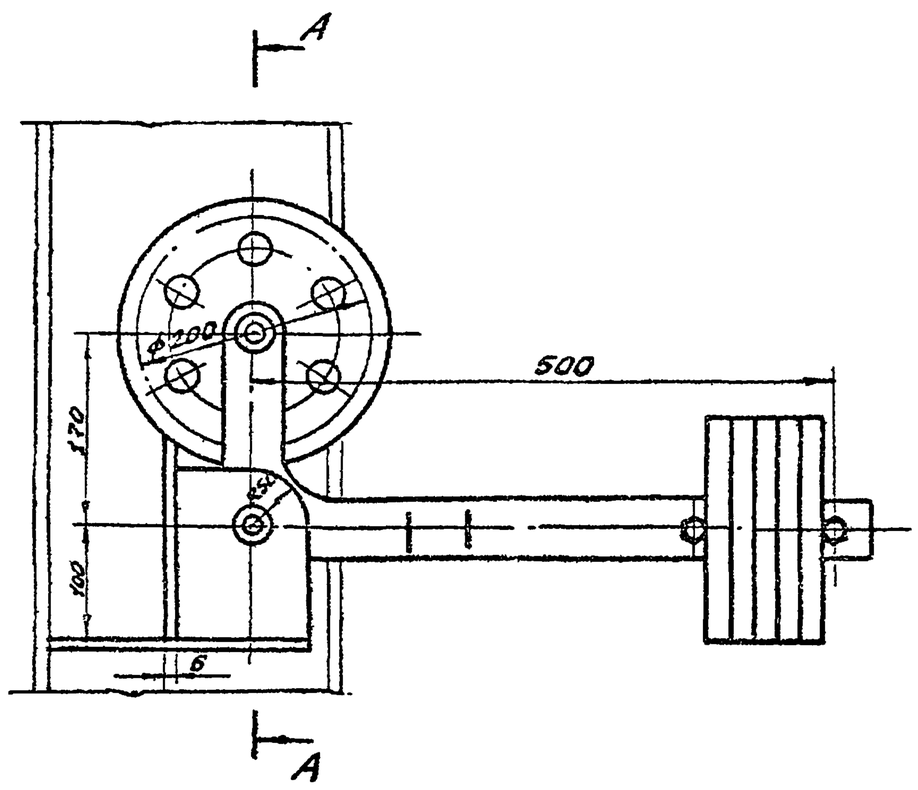

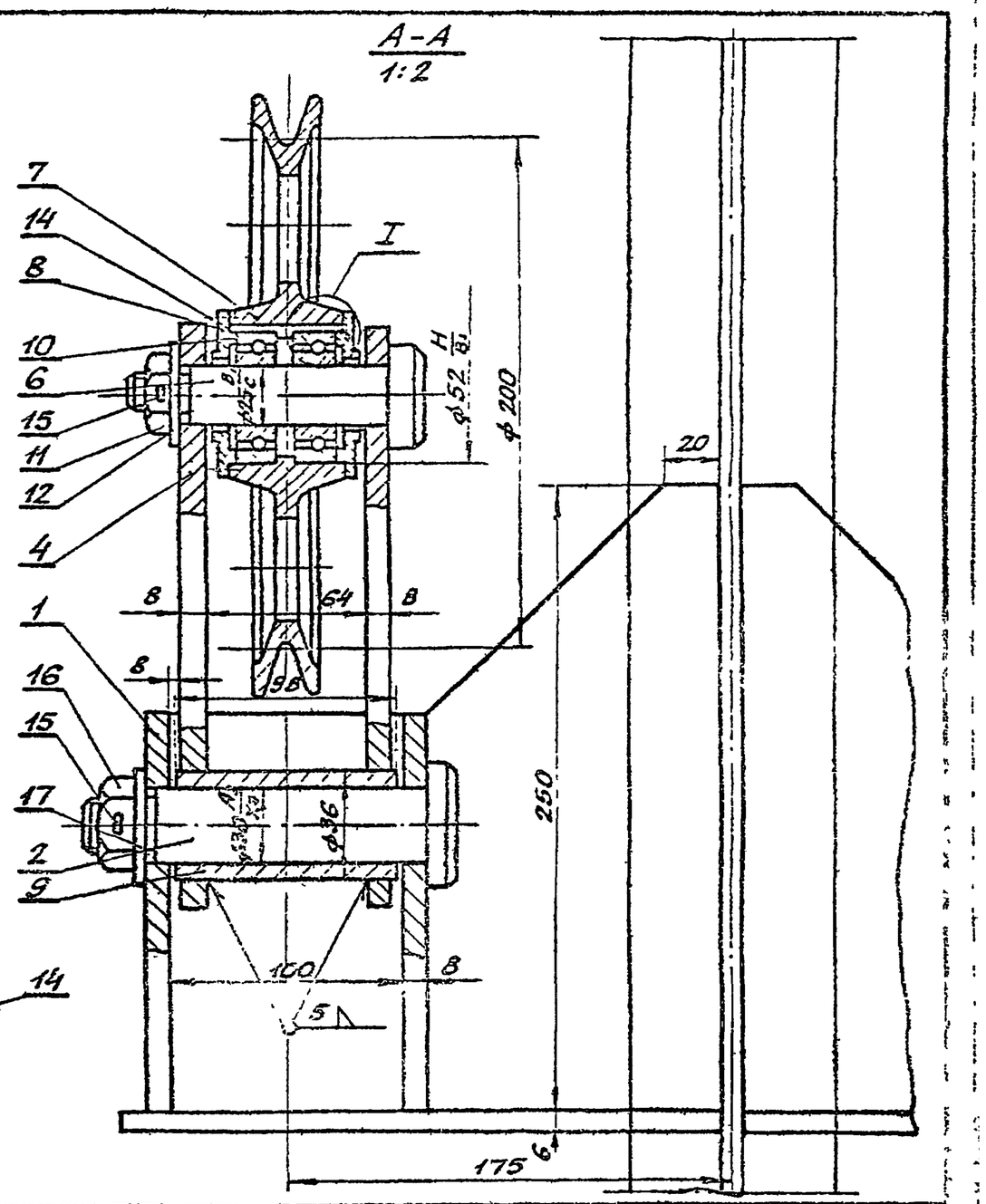

Подп. и дата | Инв. N подл. | Взам. инв. N | Инв. N дубл. | Подп. и дата

					06КИП-04.00.000ВО	
Изм.	Лист	N докум.	Подпись	Дата		
Разраб.		Фадеев			Блок натяжной. Чертеж общего вида.	Лит / Масса 79,0 / Масштаб 1:5
Провер.		Фадеев				Лист / Листов
Т.контр.						
Н.контр.		Лебедев				ГИАП МОСКВА
Утв.		Коновалов				

1606-03 Формат 12

Альбом III

Типовой проект

Rz80 √(√)

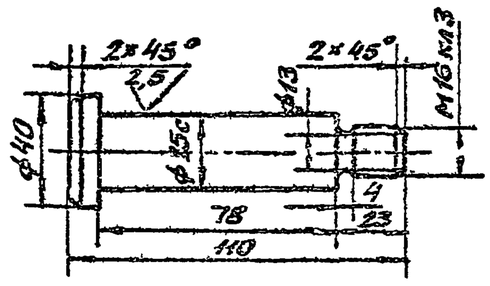

Изм	Лист	N докум.	Подпись	Дата	06КИП-04.00.004		
Разраб.		Фадеев			Ось ℓ=110	Лит.	Масса 0,46	Масштаб 1:2
Пров.		Фадеев				Лист	Листов
Т.контр.							
Н.контр.		Лебедев			Круг 42 ГОСТ 2590-71* / 35 ГОСТ 1050-74**	ГИАП МОСКВА	
Утв.		Коновалов					

Копировал: Федотова. Формат 11

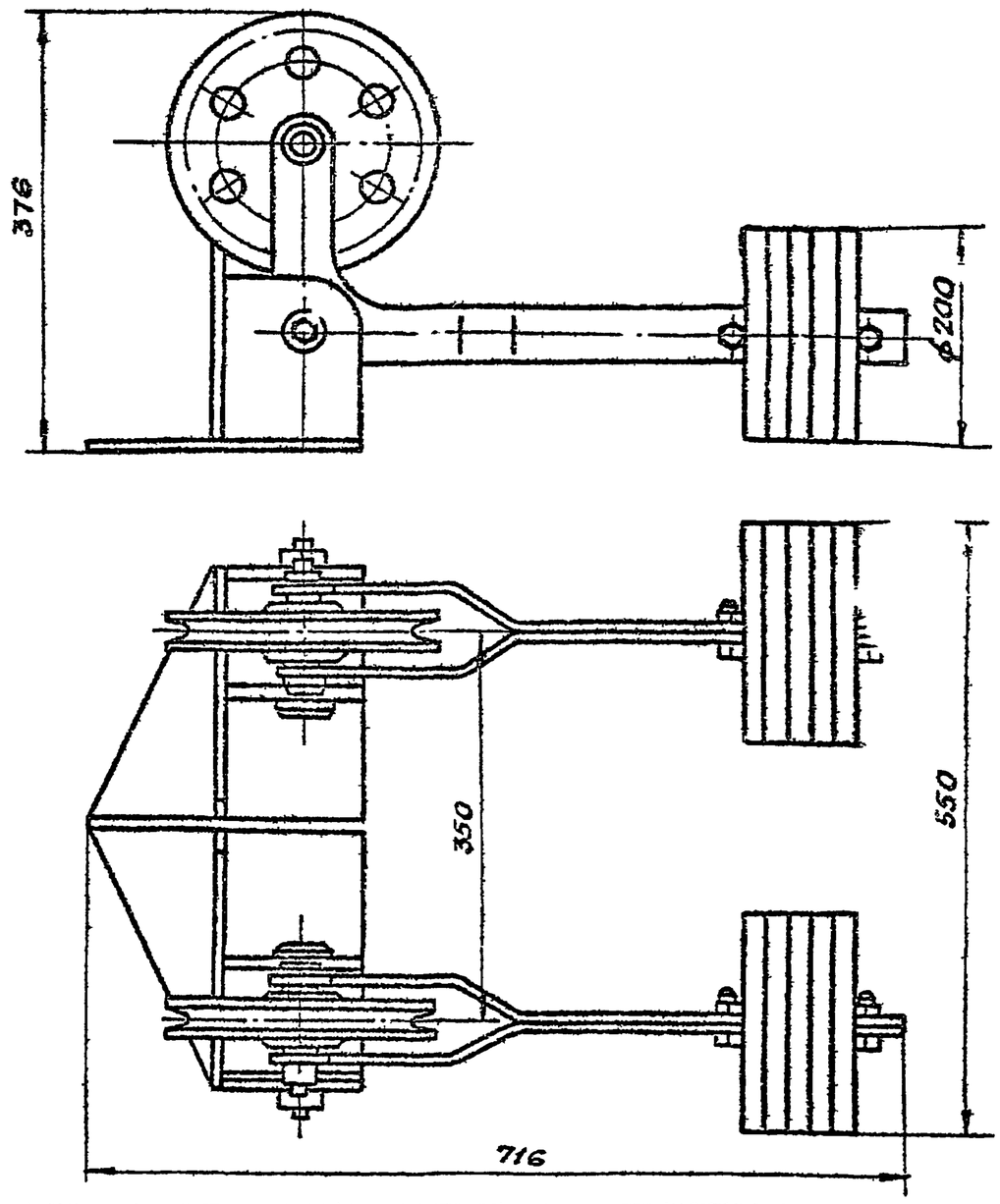

Изм	Лист	N докум.	Подпись	Дата	06КИП-04.00.000Г4		
Разраб.		Фадеев			Блок натяжной. Габаритный чертеж.	Лит	Масса 80,5	Масштаб 1:5
Пров.		Фадеев				Лист	Листов
Т.контр.							
Н.контр.		Лебедев				ГИАП МОСКВА	
Утв.		Коновалов					

Копировал: Федотова Формат 11

Rz80 √(√)

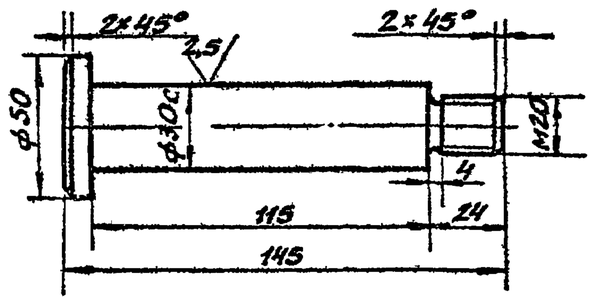

Изм	Лист	N докум.	Подпись	Дата	06КИП-04.00.001		
Разраб.		Фадеев			Ось ℓ=145	Лит	Масса 0,758	Масштаб 1:2
Пров.		Фадеев				Лист	Листов
Т.контр.							
Н.контр.		Лебедев			Круг 53 ГОСТ 2590-71* / 35 ГОСТ 1050-74**	ГИАП МОСКВА	
Утв.		Коновалов					

Копировал: Федотова Формат 11

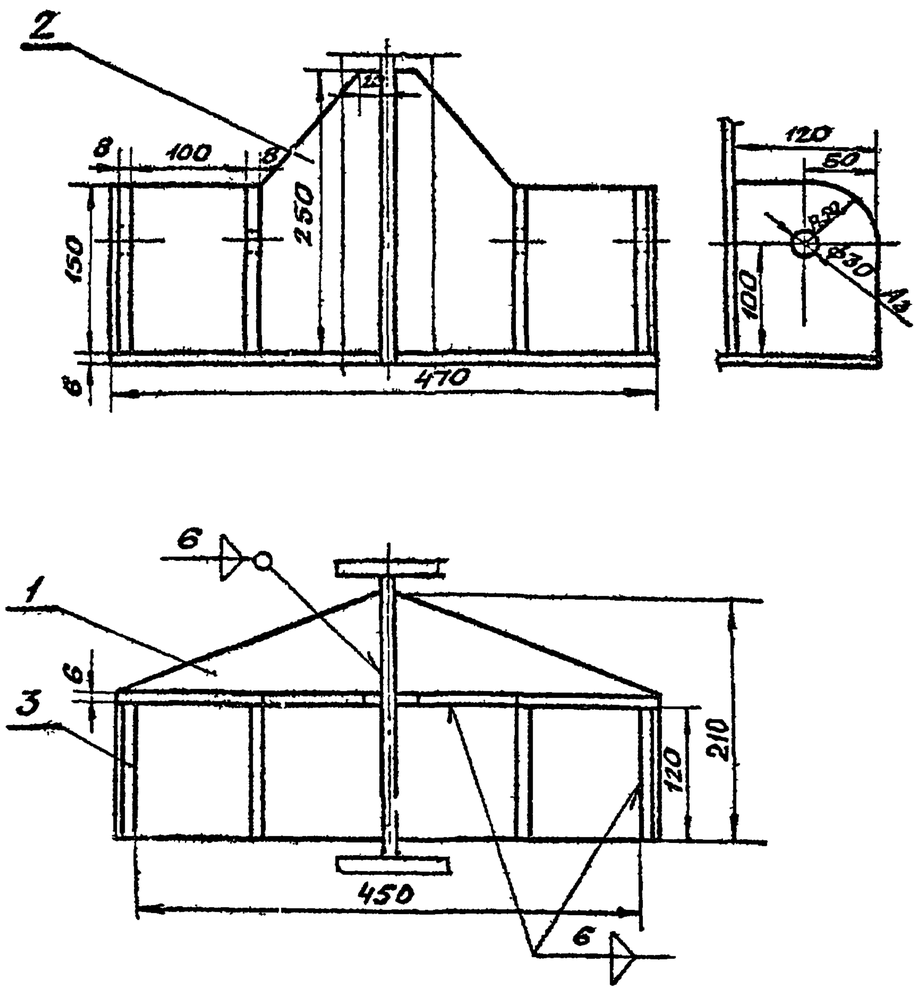

Изм	Лист	N докум.	Подпись	Дата	06КИП-04.01.000СБ		
Разраб.		Фадеев			Кронштейн. Сборочная единица	Лит	Масса 11,6	Масштаб 1:5
Пров.		Фадеев				Лист	Листов
Т.контр.							
Н.контр.		Лебедев				ГИАП МОСКВА	
Утв.		Коновалов					

1606-03 Копировал: Федотова Формат 1

Альбом III

Типовой проект

Формат	Зона	Поз.	Обозначение	Наименование	Кол.	Примечание
		13		Винт М6×10		
				ГОСТ 1477-75*	2	
		14		Винт М4×10		
				ГОСТ 17475-80	16	
		15		Шплинт 2×40		
				ГОСТ 397-79*	4	
		16		Гайка М20.5		
				ГОСТ 5915-70*	2	
		17		Шайба 20		
				ГОСТ 11371-78	2	
		18		Болт М16×35.58		
				ГОСТ 7798-70*	4	

Инв.N подл. | Подпись и дата | Взам.инв.N | Инв.N дубл. | Подпись и дата

Изм.	Лист	N докум.	Подпись	Дата	06КИП-04.00.000	Лист 3

Формат А1

Формат	Зона	Поз.	Обозначение	Наименование	Кол.	Примечание
				Документация		
11			06КИП-04.01 000СБ	Кронштейн		
				Сборочная единица	1	
				Детали		
54		1		Плита		
				Лист $\frac{6\ ГОСТ\ 19903-74*}{ВСт3сп5\ ГОСТ\ 14637-79}$	2	
54		2		Косынка		
				Лист $\frac{6\ ГОСТ\ 19903-74*}{ВСт3сп5\ ГОСТ\ 14637-79}$	2	
54		3		Стойка		
				Лист $\frac{8\ ГОСТ\ 19903-74*}{ВСт3сп5\ ГОСТ\ 14637-79}$	4	

Инв.N подл. | Подпись и дата | Взам.инв.N | Инв.N дубл. | Подпись и дата

Изм.	Лист	N докум.	Подпись	Дата	06 КИП-04. 00.000	Лист 4

Формат А1

Формат	Зона	Поз.	Обозначение	Наименование	Кол.	Примечание
54		5		Щека рычага левая		
				Лист $\frac{8\ ГОСТ\ 19903-74*}{ВСт3сп5\ ГОСТ\ 14637-79}$	2	
11		6	06КИП-0400004	Ось ℓ=110	2	
12		7	КИП-06 00.001	Ролик ф200	2	
11		8	КИП-06 00 002	Крышка	4	
54		9		Втулка ф30/36; ℓ=98		
				Круг $\frac{38\ ГОСТ\ 2590-71*}{ВСт3сп5\ ГОСТ\ 535-79}$	2	
				Стандартные изделия		
		10		Шарикоподшипник N 205 ф25 ГОСТ 8338-75	4	
		11		Гайка М16.5 ГОСТ 5915-70*	6	
		12		Шайба 16 ГОСТ 11371-78	2	

Инв.N подл. | Подпись и дата | Взам.инв.N | Инв.N дубл. | Подпись и дата

Изм.	Лист	N докум.	Подпись	Дата	06КИП-04 00000	Лист 2

Формат А1

Формат	Зона	Поз.	Обозначение	Наименование	Кол	Примечание
				Документация		
12			06КИП-04.00 000ВО	Блок натяжной		
				Чертеж общего вида	1	
12			06КИП-04.00.000Г4	Блок натяжной		
				Габаритный чертеж	1	
				Сборочные единицы		
11		1	06КИП-04 01.000СБ	Кронштейн	1	
				Детали		
11		2	06КИП-0400 001	Ось ℓ=145	2	
11		3	06КИП-04 00 002	Груз	10	
11		4	06КИП-04 00 003	Щека рычага правая	2	

Инв.N подл. | Подпись и дата | Взам.инв.N | Инв.N дубл. | Подпись и дата

Изм.	Лист	N докум.	Подпись	Дата	06 КИП-04. 00 000		
Разраб.	Коннов				Блок натяжной. Спецификация	Лит	Лист 1	Листов 4
Пров.	Фадеев					ГИАП		
Н.контр.	Лебедев							
Утв.	Коновалов							

1606-03 Формат А1

Инв.№ подл. | Подп. и дата | Взам.инв.№ | Инв.№ дубл. | Подп. и дата

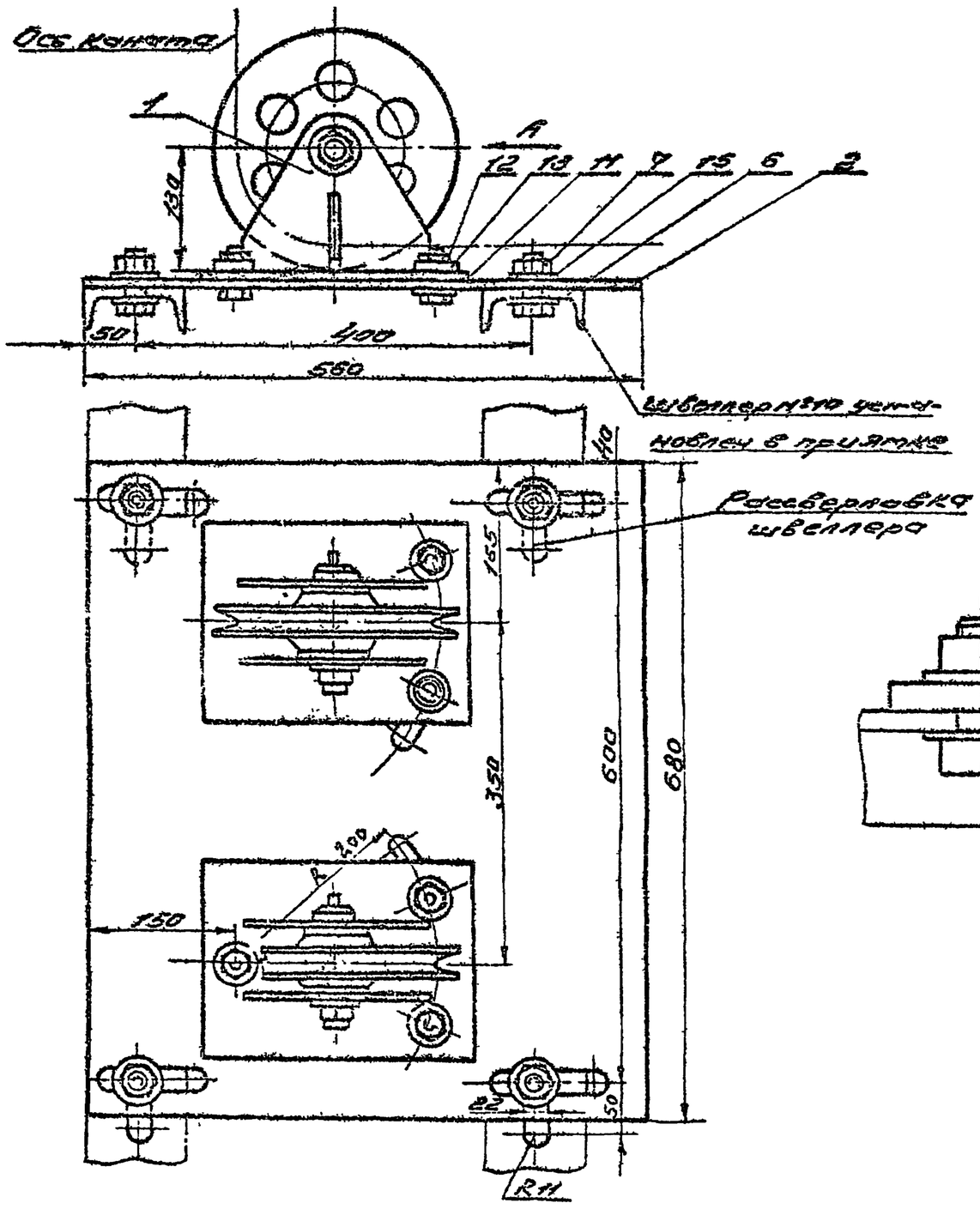

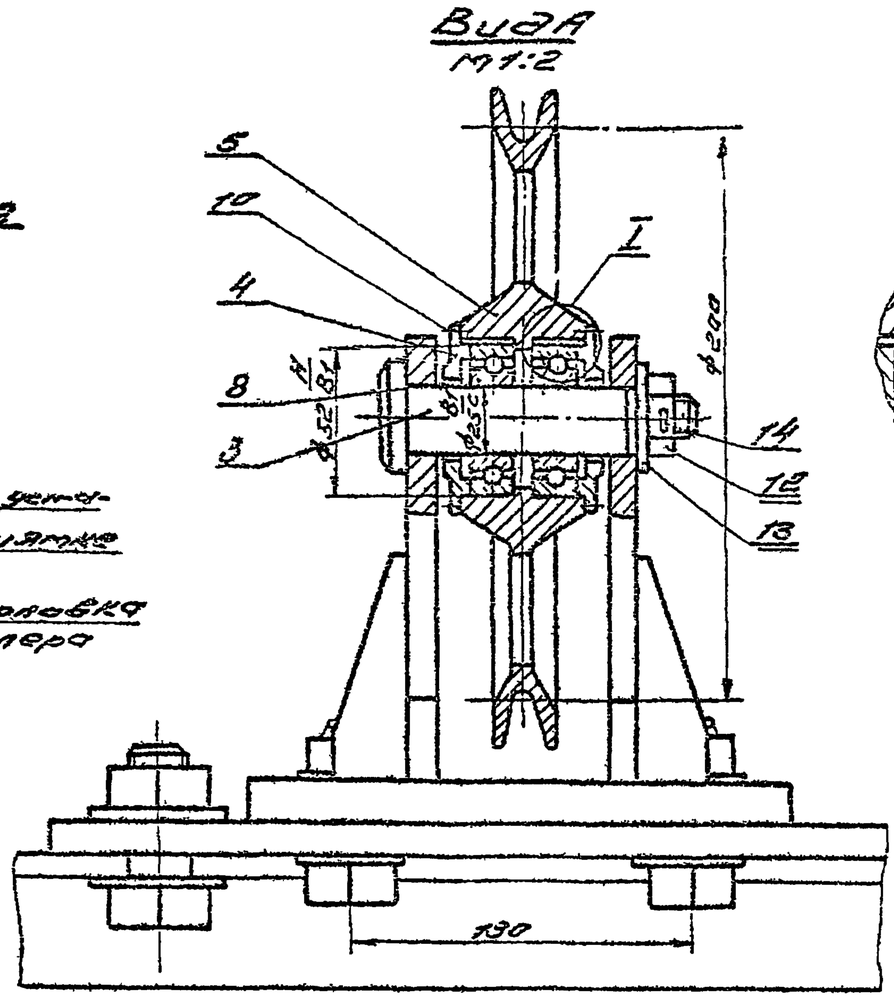

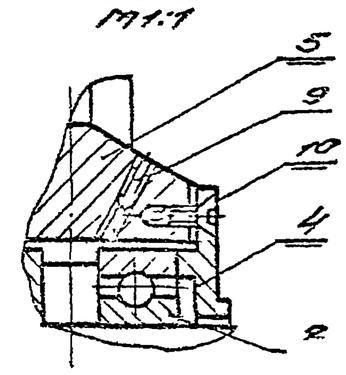

КИП-05.00.000ВО

Изм.	Лист	№ докум.	Подпись	Дата	Блок приямка №1	Лит.	Масса	Масштаб
Разраб.		Коннов					55.5	1:5
Пров.		Федосеев		20.10	Чертеж общего вида	Лист	Листов	
Т. контр.								
Н. контр.		Лебедев		21.10		ГИАП		
Утв.		Коновалов		21.10				

Копировал Формат А2

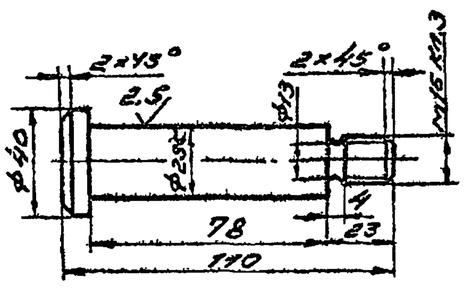

КИП-05.00.002

Изм.	Лист	№ докум.	Подпись	Дата	Ось	Лит.	Масса	Масштаб
Разраб.		Коннов					0.46	1:2
Пров.		Федосеев		20.10		Лист	Листов	
Т. контр.								
Н. контр.		Лебедев		21.10	Круг 35 ГОСТ 1050-74 / Круг 42 ГОСТ 2590-71	ГИАП		
Утв.		Коновалов		21.10				

Копировал Формат А4

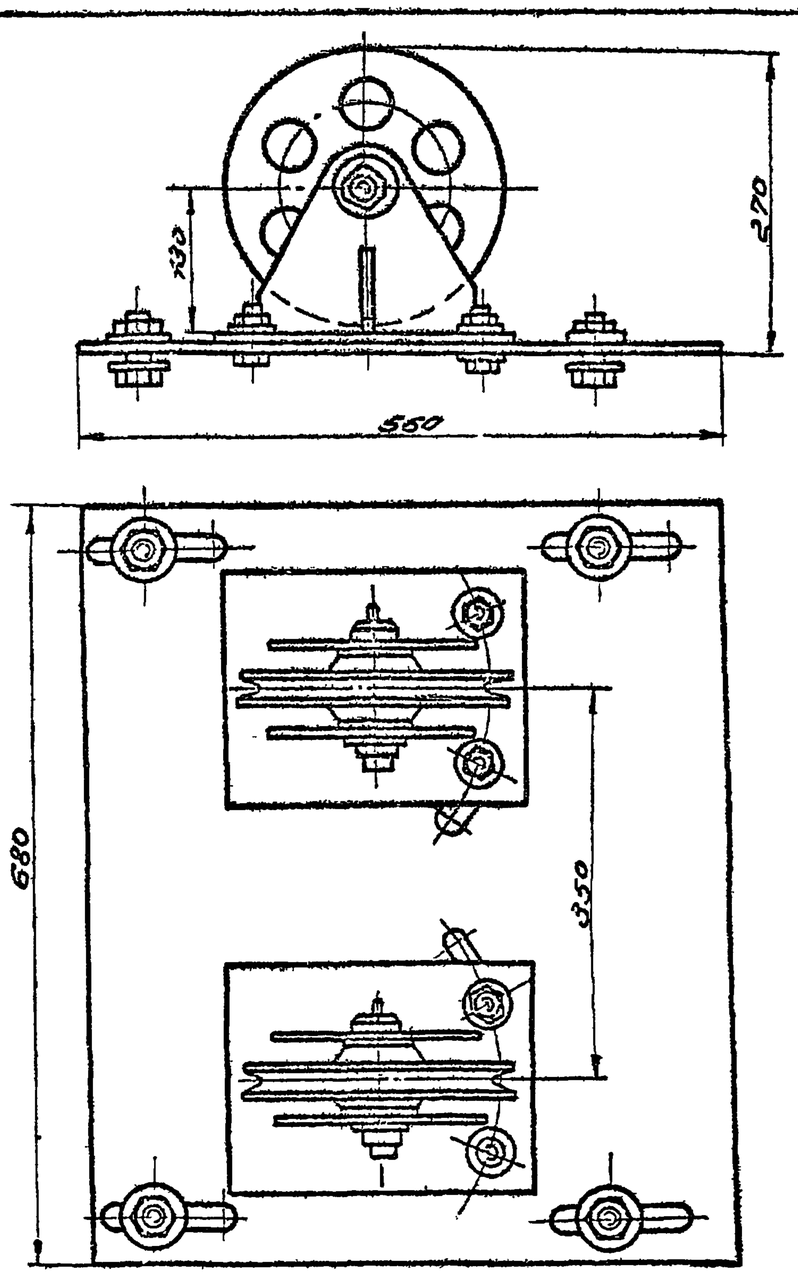

КИП-05.00.000Г4

Изм.	Лист	№ докум.	Подпись	Дата	Блок приямка №1	Лит.	Масса	Масштаб
Разраб.		Коннов						1:5
Пров.		Федосеев		20.10	Габаритный чертеж	Лист	Листов	
Т. контр.								
Н. контр.		Лебедев		21.10		ГИАП		
Утв.		Коновалов		21.10				

Копировал 1606-03 Формат А4

Типовой проект

Rz 80
V (V)

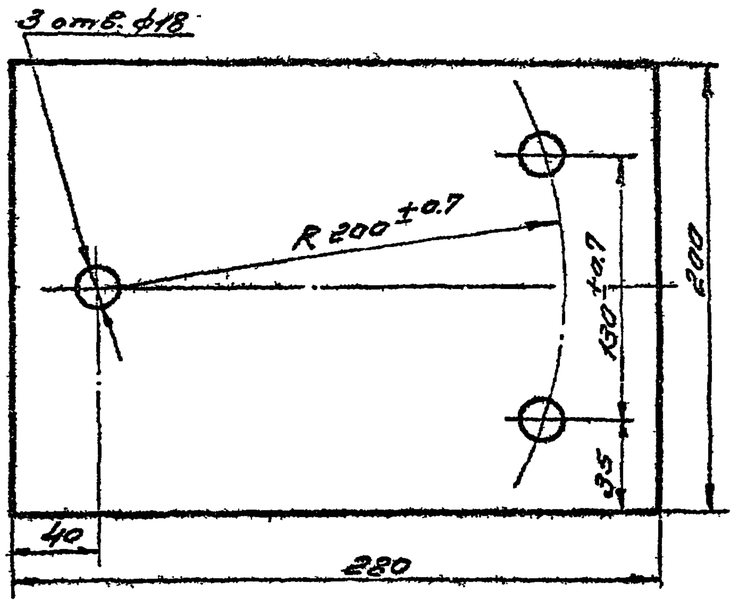

					КИП-0501.001		
Изм.	Лист	№ докум.	Подпись	Дата	Плита	Лит.	Масса	Масштаб
Разраб.	Коннов						4.24	1:2.5
Пров.	Федеев			20.10		Лист	Листов
Т. контр.							
Н. контр.	Лебедев			21.10	Лист 10 ГОСТ 13303-74*	ГИАП	
Утв.	Коновалов			21.10	В Ст 3сп 5 ГОСТ 19637-79		

Копировал Формат А1

Rz 80
V (V)

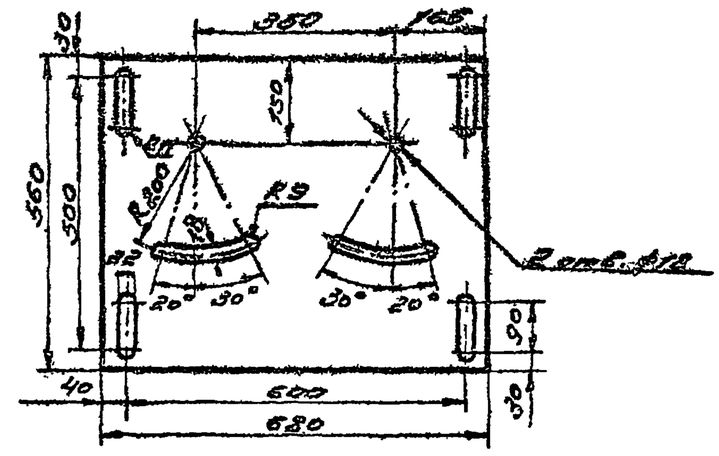

					КИП-05.00.001		
Изм.	Лист	№ докум.	Подпись	Дата	Плита	Лит.	Масса	Масштаб
Разраб.	Коннов						29.7	1:10
Пров.	Федеев			20.10		Лист	Листов
Т. контр.							
Н. контр.	Лебедев			21.10	Лист 10 ГОСТ 13303-74*	ГИАП	
Утв.	Коновалов			21.10	В Ст 3сп 5 ГОСТ 19637-79		

Копировал Формат А1

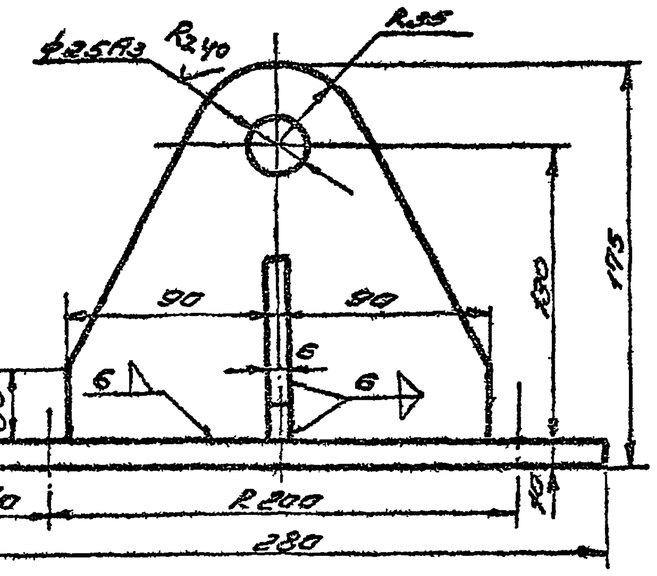

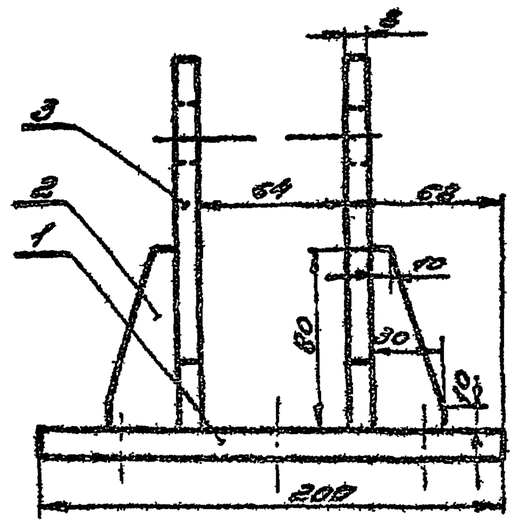

					КИП-05.01.00005		
Изм.	Лист	№ докум.	Подпись	Дата	Кронштейн	Лит.	Масса	Масштаб
Разраб.	Коннов						16	1:2
Пров.	Федеев			20.10	Сборочная единица	Лист	Листов
Т. контр.							
Н. контр.	Лебедев			21.10		ГИАП	
Утв.	Коновалов			21.10			

Копировал 4806-03 Формат А2

Инв. № подл. | Подп. и дата | Взам. инв. № | Инв. № дубл. | Подп. и дата

Формат	Зона	Поз.	Обозначение	Наименование	Кол.	Примечание
				Стандартные изделия		
		6		Болт м 20×50.58		
				ГОСТ 7798-70*	4	
		7		Гайка м 20.5		
				ГОСТ 5915-70*	4	
		8		Шарикоподшипник		
				№ 205 ф25		
				ГОСТ 8338-75	4	
		9		Винт м 6×10		
				ГОСТ 1477-75*	2	
		10		Винт м 4×10		
				ГОСТ 17475-80	16	
		11		Болт м16×50.58		
				ГОСТ 7798-70*	6	
		12		Гайка м16.5		
				ГОСТ 5915-70*	8	
		13		Шайба 16		
				ГОСТ 11371-78	12	
		14		Шплинт ф2×40		
				ГОСТ 397-79*	2	
		15		Шайба 20		
				ГОСТ 11371-78	8	

Изм. Лист № докум. Подп. Дата — КИП-05.00000 — Лист 3

Копировал Формат 11

Формат	Зона	Поз.	Обозначение	Наименование	Кол.	Примечание
				Документация		
12			КИП-0501.000СБ	Кронштейн		
				Сборочная единица	2	
				Детали		
11		1	КИП-05.01.001	Плита	2	
БУ		2		Косынка		
				Лист 10 ГОСТ 19903-74*		
				В Ст 3 сп 5 ГОСТ 14637-79	4	
БУ		3		Стойка		
				Лист 10 ГОСТ 19903-74*		
				В Ст. 3 сп. 5 ГОСТ 14637-79	4	

Изм. Лист № докум. Подп. Дата — КИП-05.00.000 — Лист 4

Копировал Формат 11

Формат	Зона	Поз.	Обозначение	Наименование	Кол.	Примечание
				Детали		
11		2	КИП-050.0001	Плита	1	
11		3	КИП-05.00.002	Ось	2	
11		4	КИП-0600002	Крышка	4	
12		5	КИП-06.00001	Ролик ф200	2	

Изм. Лист № докум. Подп. Дата — КИП-05.00.000 — Лист 2

Копировал Формат 11

Формат	Зона	Поз.	Обозначение	Наименование	Кол.	Примечание
				Документация		
12			КИП-05.000008.0	Блок приямка №1		
				Чертеж общего вида	1	
11			КИП-05.00000Г4	Блок приямка №1		
				Габаритный чертеж	1	
				Сборочные единицы		
12		1	КИП-05.01.000СБ	Кронштейн	2	

Изм. Лист № докум. Подп. Дата — КИП-05.00.000

Разраб.	Конной			Блок приямка №1. Спецификация
Пров.	Фадеев		10.10.83	
Н. контр.	Лебедев		21.10	
Утв.	Коновалов		21.10	

Лит. | Лист 1 | Листов 4

ГИАП

Копировал 1606-03 Формат 11

Типовой проект

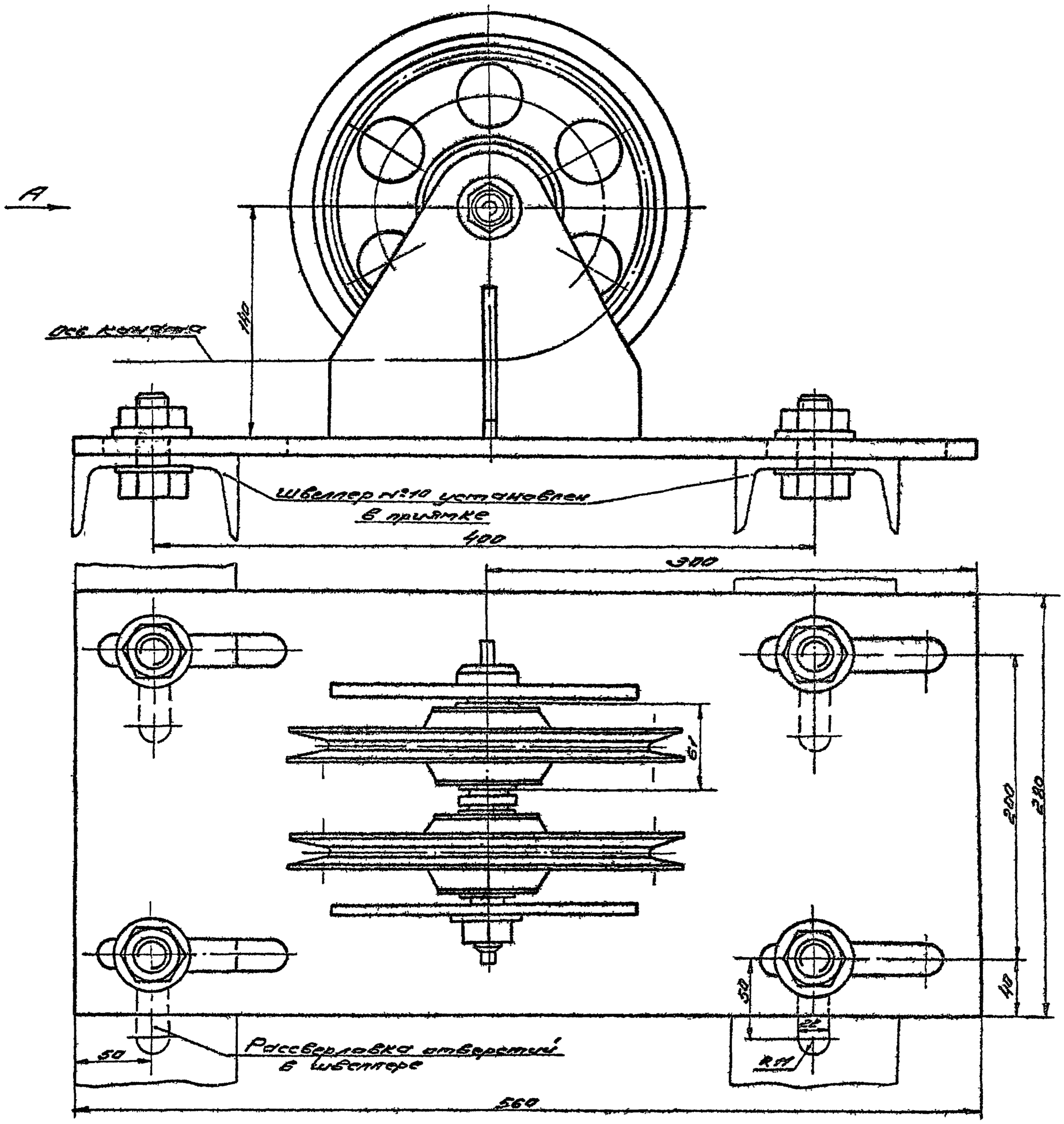

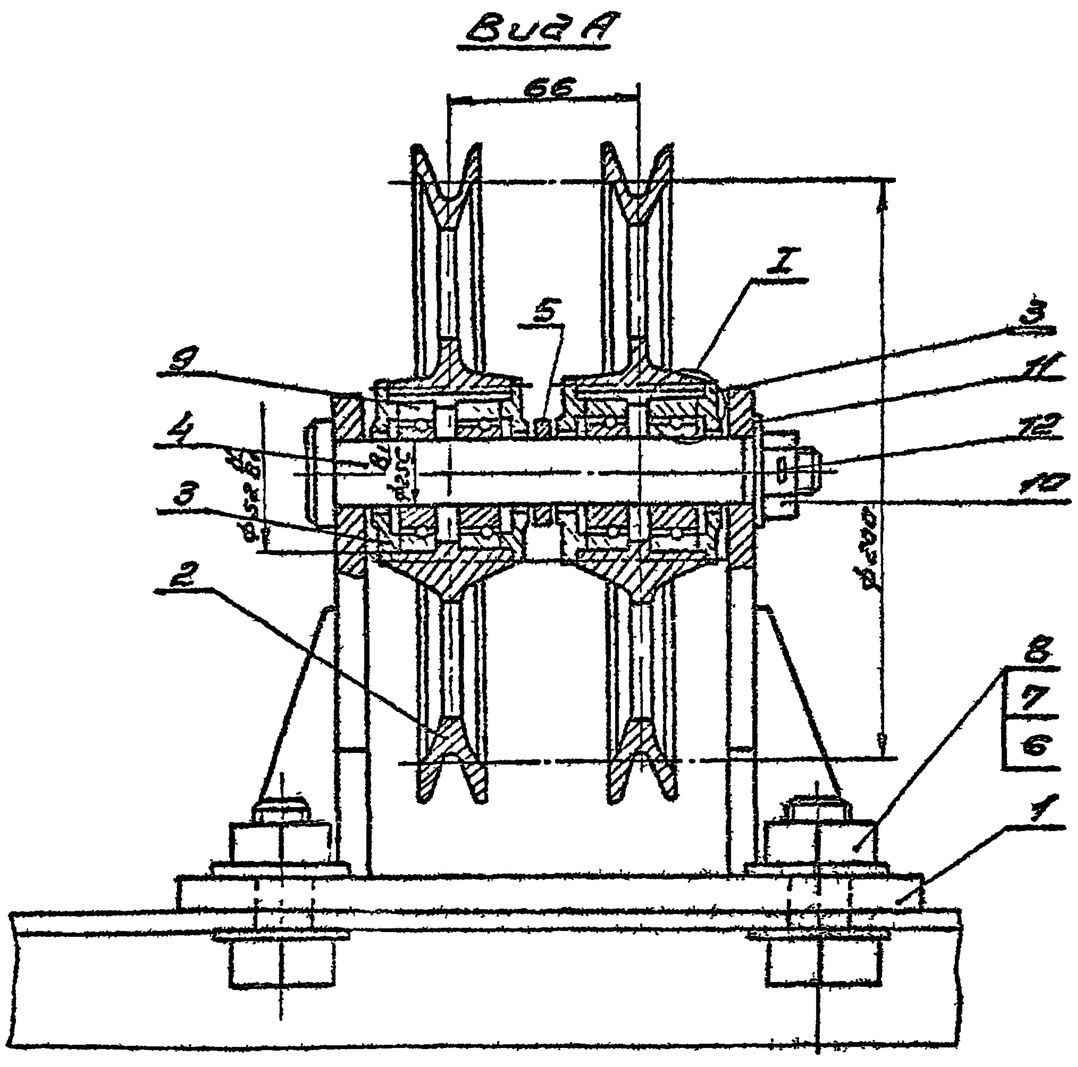

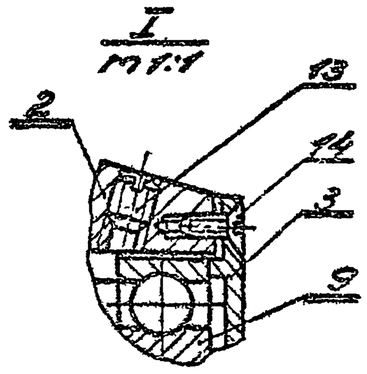

Изм.	Лист	№ докум.	Подпись	Дата	Кип-06.00.00080		
Разраб.	Коннов				Блок приямка №2 чертеж общего вида.	Лит.	Масса 26,6	Масштаб 1:2
Пров.	Фадеев			20.10			
Т.Контр.						Лист	Листов
Н.Контр.	Лебедев			21.10		ГИАП	
Утв.	Коновалов			21.10			

Копировал: 1606-03 Формат 22

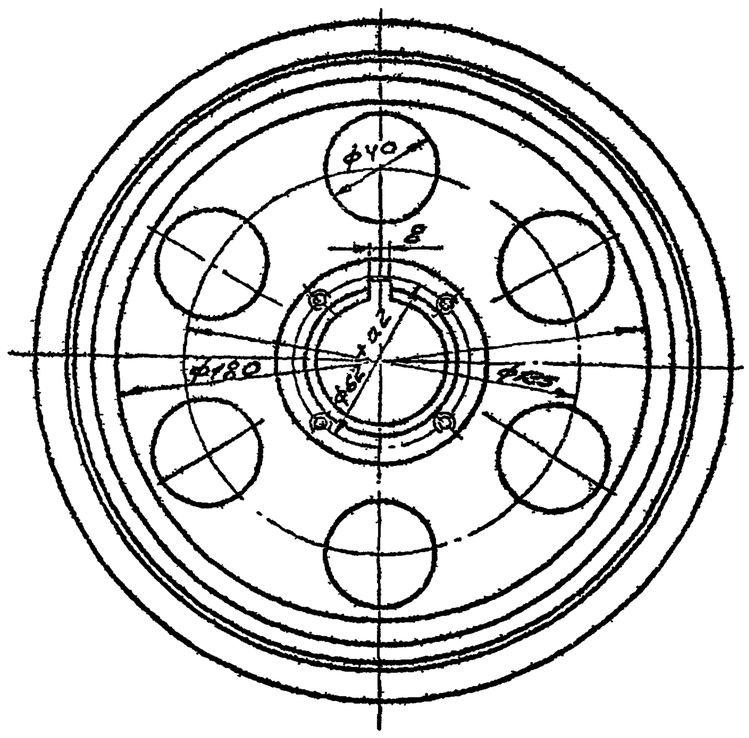
ф40
8
ф180
ф205
R2
Rz40
40°
R3
10
15°
M16
ф150
ф218
ф200
ф172
ф52H
Rz40
ф52H
58
15°
R3
Rz40
50
Rz40
Rz40
Rz40

Альбом ...

Типовой проект

Rz 40 √(√)

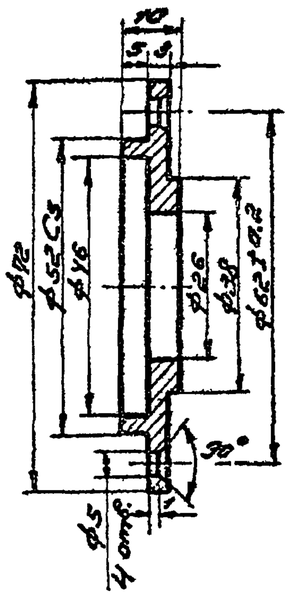

Изм.	Лист	№ докум.	Подпись	Дата	КИП-06.00.002			
Разраб.	Коннов				Крышка	Лит.	Масса	Масштаб
Пров.	Фадеев			20.10			0,087	1:1
Т. контр.						Лист	Листов	
Н. контр.	Лебедев			21.10	25 ГОСТ 2590-71* Круг В Ст3сп5 ГОСТ 535-79	ГИАП		
Утв.	Коновалов			21.10				

Копировал. Формат А1

Rz 80 √(√)

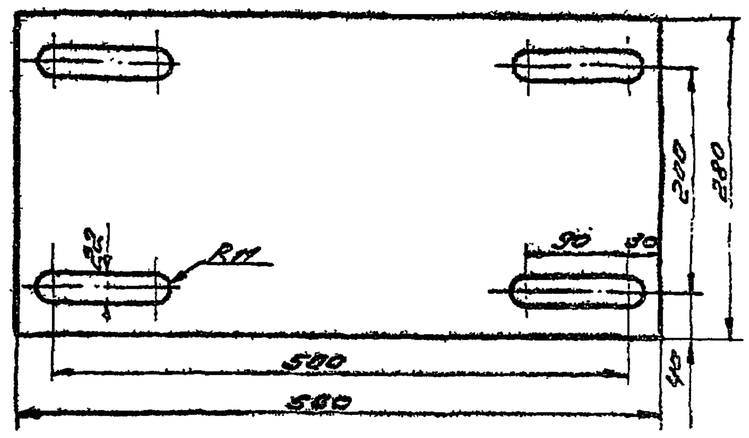

Изм.	Лист	№ докум.	Подпись	Дата	КИП-06.01.001			
Разраб.	Коннов				Плита	Лит.	Масса	Масштаб
Пров.	Фадеев			20.10			12.3	1:5
Т. контр.						Лист	Листов	
Н. контр.	Лебедев			21.10	10 ГОСТ 19903-74* Лист В Ст3сп5 ГОСТ 14637-79	ГИАП		
Утв.	Коновалов			21.10				

Копировал. Формат А1

Rz 80 √(√)

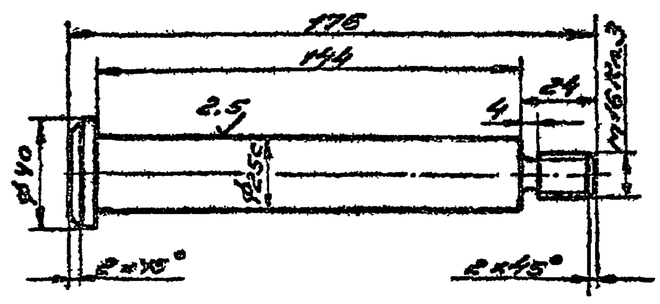

Изм.	Лист	№ докум.	Подпись	Дата	КИП-06.00003			
Разраб.	Коннов				Ось	Лит.	Масса	Масштаб
Пров.	Фадеев			20.10			0,681	1:2
Т. контр.						Лист	Листов	
Н. контр.	Лебедев			21.10	42 ГОСТ 2590-71* Круг 35 ГОСТ 1050-74**	ГИАП		
Утв.	Коновалов			21.10				

Копировал. Формат А1

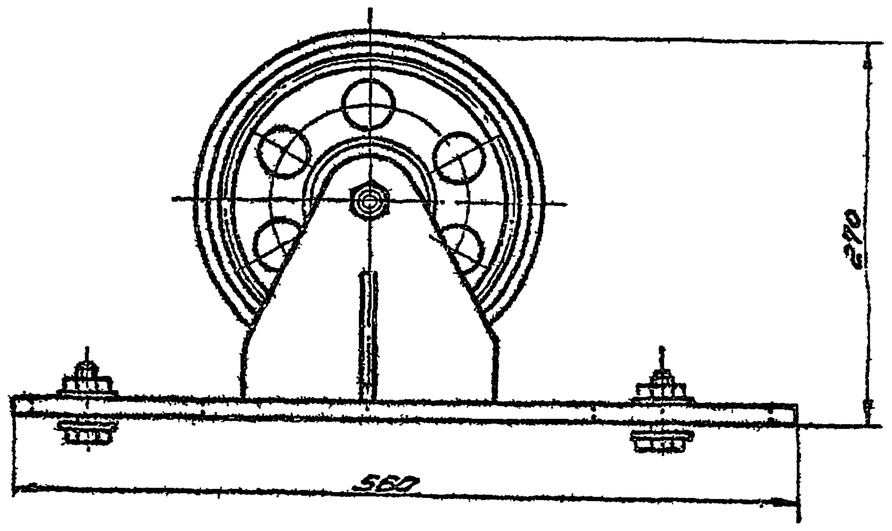

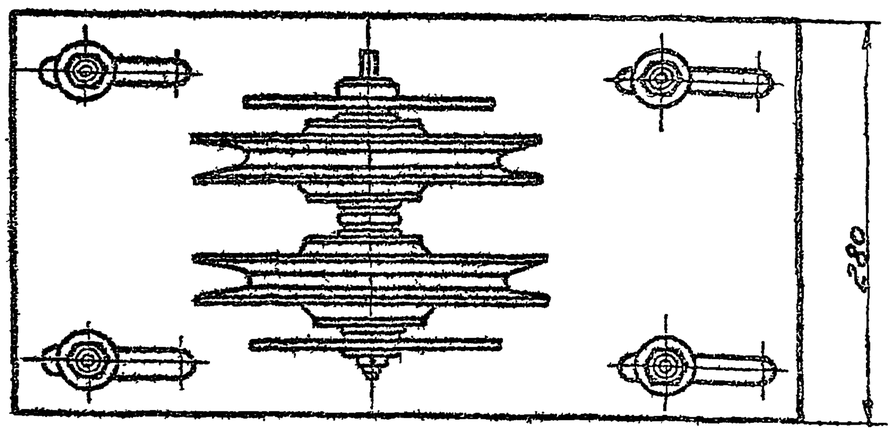

Изм.	Лист	№ докум.	Подпись	Дата	КИП-06.000004			
Разраб.	Коннов				Блок приямка №2 Габаритный чертеж	Лит.	Масса	Масштаб
Пров.	Фадеев			20.10				1:4
Т. контр.						Лист	Листов	
Н. контр.	Лебедев			21.10		ГИАП		
Утв.	Коновалов			21.10				

Копировал. 1606-03 Формат А1

Формат	Зона	Поз.	Обозначение	Наименование	Кол.	Примечание
				Стандартные изделия.		
		6		Болт М 20×50.58		
				ГОСТ 7798-70*	4	
		7		Гайка М 20.5		
				ГОСТ 5915-70*	4	
		8		Шайба 20		
				ГОСТ 11371-78	8	
		9		Шарикоподшипник		
				№ 205 ф25		
				ГОСТ 8338-75	4	
		10		Гайка М16 ГОСТ 5915-70*	1	
		11		Шайба 16		
				ГОСТ 11371-78	1	
		12		Шплинт ф2×40		
				ГОСТ 397-79*	1	
		13		Винт		
				М6×10 ГОСТ 1477-75*	2	
		14		Винт М4×10		
				ГОСТ 17475-80	16	

Изм. Лист № докум. Подп. Дата

КИП-06.00.000 Лист 3

Копировал: Формат 11

Формат	Зона	Поз.	Обозначение	Наименование	Кол.	Примечание
				Документация.		
				Кронштейн		
12			КИП-06.01.000СБ	Сборочная единица	1	
				Детали		
11		1	КИП-06.01.001	Плита	1	
54		2		Стойка		
				Лист 8 ГОСТ 19903-74*		
				В Ст3сп5 ГОСТ 14637-79	2	
54		3		Косынка		
				Лист 6 ГОСТ 19903-74*		
				В Ст3сп5 ГОСТ 14637-79	2	

Изм. Лист № докум. Подп. Дата

КИП-06.00.000 Лист 4

Копировал: Формат 11

Формат	Зона	Поз.	Обозначение	Наименование	Кол.	Примечание
				Детали.		
12		2	КИП-06.00.001	Ролик ф200	2	
11		3	КИП-06.00.002	Крышка	4	
11		4	КИП-06.00.003	Ось	1	
54		5		Шайба ф52/26 δ=3		
				Круг 53 ГОСТ 2590-71*		
				В Ст3сп5 ГОСТ 535-79	1	

Изм. Лист № докум. Подп. Дата

КИП-06.00.000 Лист 2

Копировал: Формат 11

Формат	Зона	Поз.	Обозначение	Наименование	Кол.	Примечание
				Документация		
22			КИП-06.00.000.80	Блок приямка №2		
				чертеж общего вида	1	
11			КИП-06.00.000.Г4	Блок приямка №2		
				Габаритный чертеж	1	
				Сборочные единицы		
12		1	КИП-06.01000СБ	Кронштейн	1	

Изм. Лист № докум. Подп. Дата

КИП-06.00.000

Разраб.	Коннов			
Пров.	Фадеев		20.10	
Н. контр.	Лебедев		21.10.	
Утв.	Коновалов	Н.К.	21.10	

Блок приямка №2

Спецификация

Лит. Лист 1 Листов 4

ГИАП

Копировал: 1606-03 Формат 11

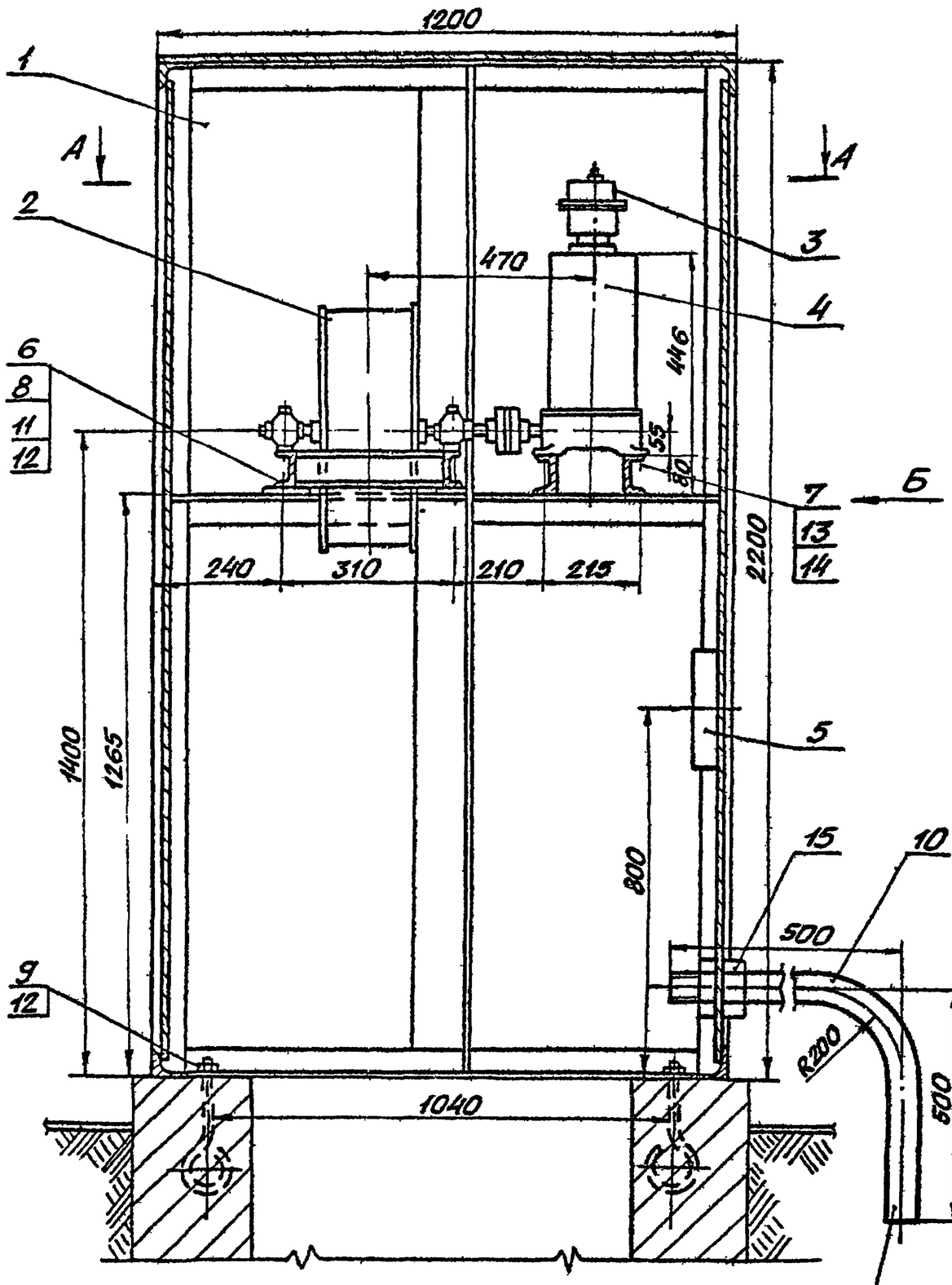

Вид Б

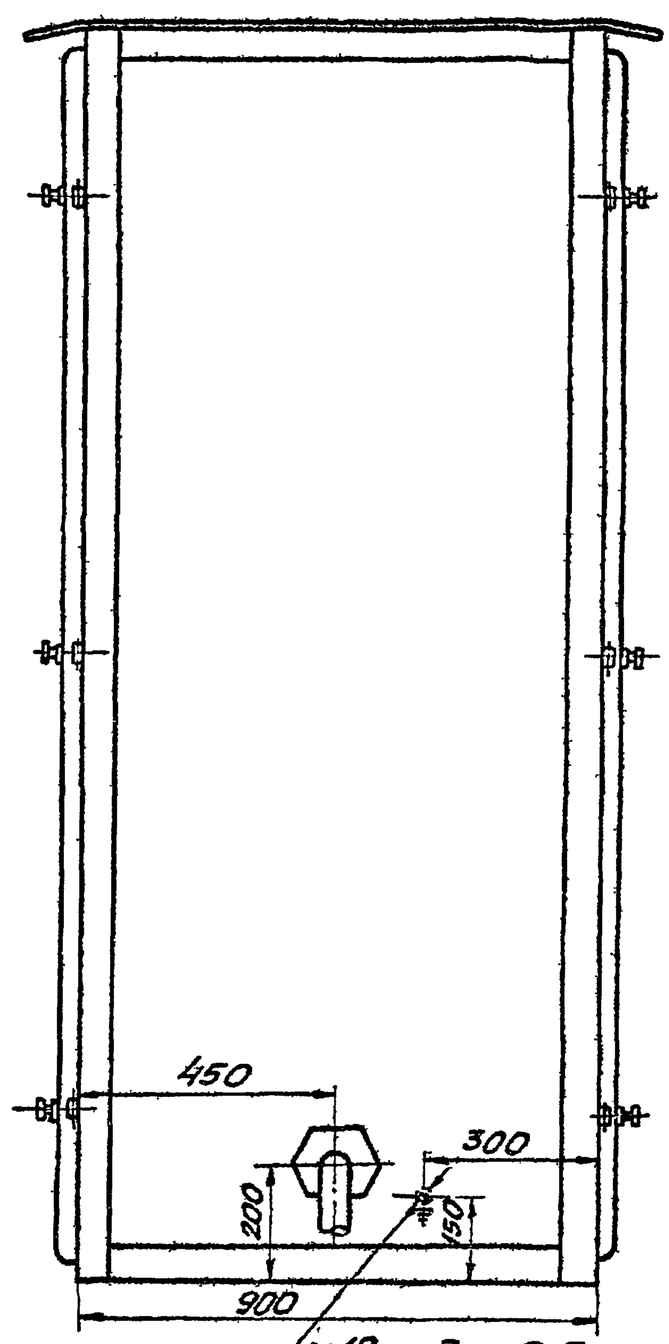

А-А

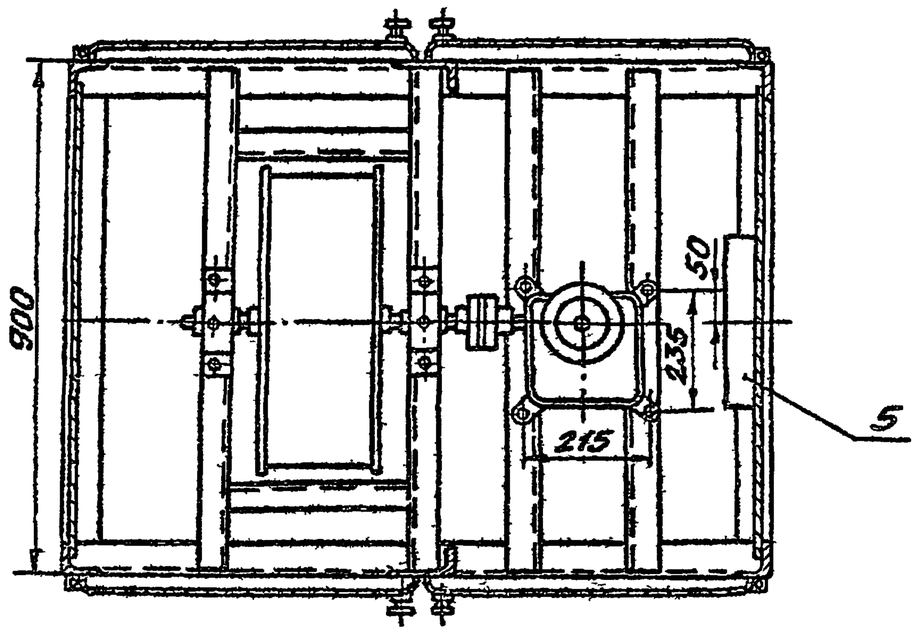

Инв.№ подл. | Подп. и дата | Взам.инв.№ | Инв.№ дубл. | Подп. и дата

					06 КИП. 07. 000 00ВО.	
Изм.	Лист	№докум.	Подпись	Дата		
Разраб.		Коннов			Щит датчиков шкафной. Чертеж общего вида.	Лит. / Масса 406,25 / Масштаб 1:10
Пров.		Фадеев		4.11.85		Лист / Листов
Т.контр.						ГИАП
Н.контр.		Лебедев		9.11.85		
Утв.		Коновалов		9.11.85		

1606-03 Формат А2

Альбом III

Типовой проект

Формат	Зона	Поз.	Обозначение	Наименование	Кол.	Примечание.
54		9		Болт анкерный Ф12		
				e_3=160		
				Круг 12 ГОСТ 2590-71* / Вст3сп5 ГОСТ 380-71*	4	
54		10		Колено 2" e=920		
				Труба 2" ГОСТ 3262-75*	1	
				Стандартные изделия.		
		11		Болт М12×35.58		
				ГОСТ 7798-70*	4	
		12		Гайка М12.5		
				ГОСТ 5915-70*	8	
		13		Болт М10×40.58		
				ГОСТ 7798-70*	4	
		14		Гайка М10.5		
				ГОСТ 5915-70*	4	
		15		Контргайка 50		
				ГОСТ 8968-75	2	

Инв.№ подл. | Подп. и дата | Взам.инв.№ | Инв.№ дубл. | Подп. и дата

Изм.	Лист	№ докум.	Подп.	Дата	06 КИП-07 00 000	Лист 1

Формат 11

Формат	Зона	Поз.	Обозначение	Наименование	Кол.	Примечание.
				Документация.		
22			06 КИП-07.00.000 ВО	Щит датчиков шкафной.		
				Чертеж общего вида	1	
				Сборочные единицы.		
22		1	КИП-08.00.000 ВО	Корпус щита	1	
22		2	06 КИП-09.00.00080	Лебедка.	1	
12		3	КИП-10.00.000 ВО	Установка сельсина датчика БД-1404	1	
54		4	Тип КА 4658-6	Командоаппарат.	1	
54		5	Тип КСК-32.	Коробка соединительная	1	
				Детали.		
11		6	06 КИП-07.00.001	Шайба косая 12	4	
11		7	06 КИП-07.00 002	Шайба косая 10	4	
54		8		Подкладка 60×60; δ=5		
				Лист 7 ГОСТ 19903-74* / ВСт3сп5 ГОСТ 14637-79	4	

Инв.№ подл. | Подп. и дата | Взам.инв.№ | Инв.№ дубл. | Подп. и дата

Изм.	Лист	№ докум.	Подпись	Дата	06 КИП-07 00 000.			
Разраб.		Ксенов			Щит датчиков шкафной. Спецификация.	Лит	Лист 1	Листов 2
Пров.		Фадеев				ГИАП		
Н.контр.		Лебедев		3.V.83				
Утв.		Коновалов		4.11.83				

Формат 11

Rz 80 ∫(√)

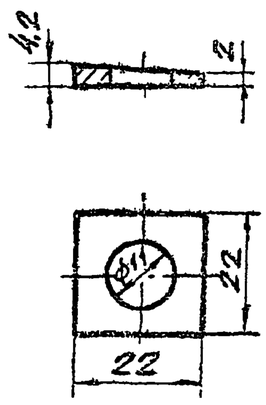

Инв.№ подл. | Подп. и дата | Взам.инв.№ | Инв.№ дубл. | Подп. и дата

Изм.	Лист	№ докум.	Подпись	Дата	06 КИП-07 00 002			
Разраб.		Ксенов			Шайба косая 10	Лит	Масса 0.015	Масшт. 1:1
Пров.		Фадеев				Лист	Листов	
Т.контр.						ГИАП		
Н.контр.		Лебедев		3.V.83	Полоса 6×22 ГОСТ 103-76 / ВСт3сп5 ГОСТ 535-79			
Утв.		Коновалов		4.11.83				

Формат 11

Rz 80 ∫(√)

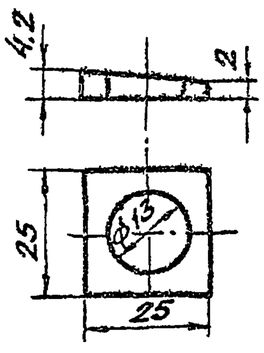

Инв.№ подл. | Подп. и дата | Взам.инв.№ | Инв.№ дубл. | Подп. и дата

Изм.	Лист	№ докум.	Подпись	Дата	06 КИП-07.00 001			
Разраб.		Ксенов			Шайба косая. 12	Лит	Масса 0,006	Масш. 1:1
Пров.		Фадеев				Лист	Листов	
Т.контр.						ГИАП		
Н.контр.		Лебедев		3.V.83	Полоса 6×25 ГОСТ 103-76 / ВСт3сп5 ГОСТ 535-79			
Утв.		Коновалов		4.11.83				

1606-03 Формат 11

Типовой проект Альбом III

Инв.№ подл. | Подпись и дата | Взам. инв.№ | Инв.№ дубл. | Подпись и дата

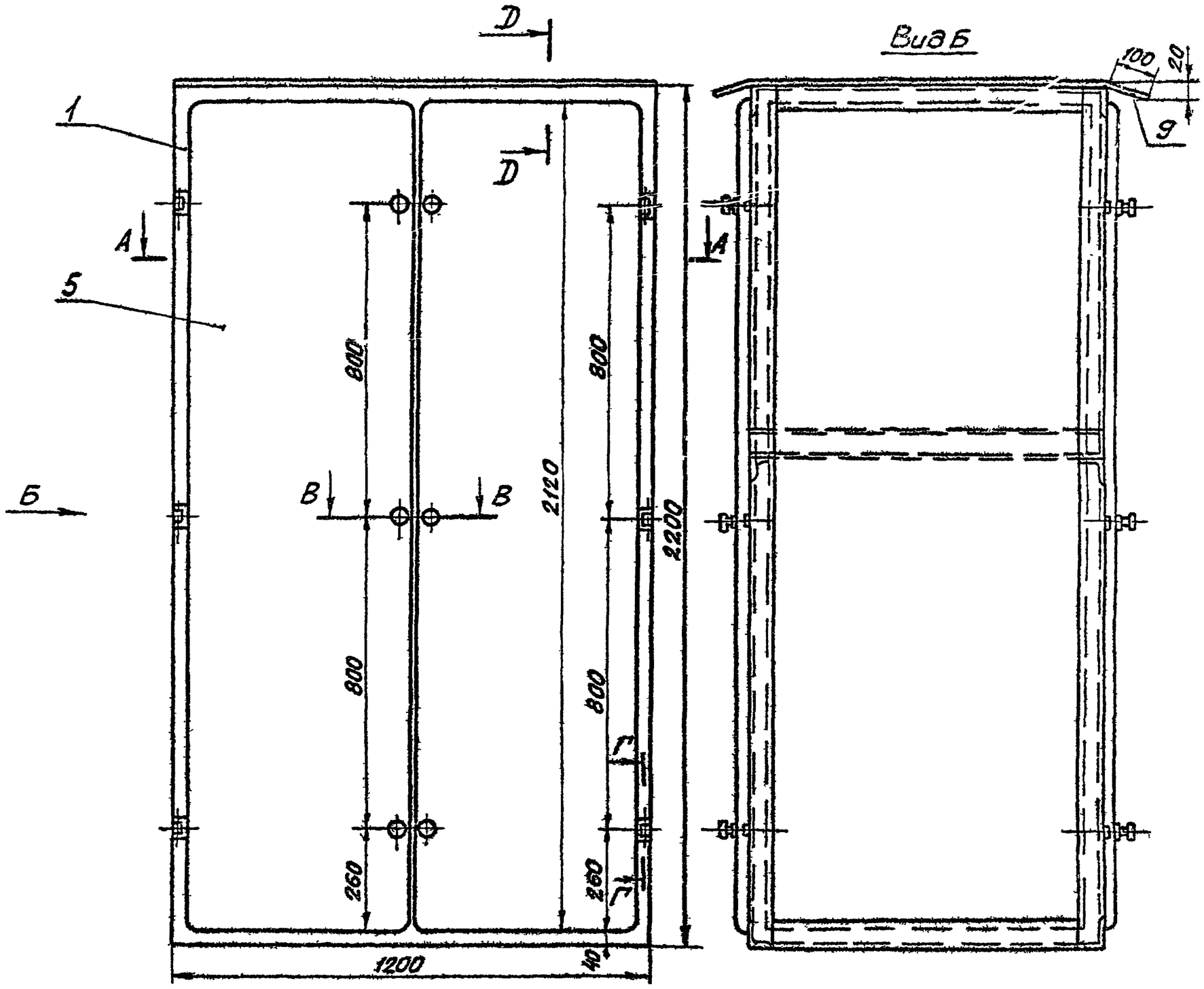

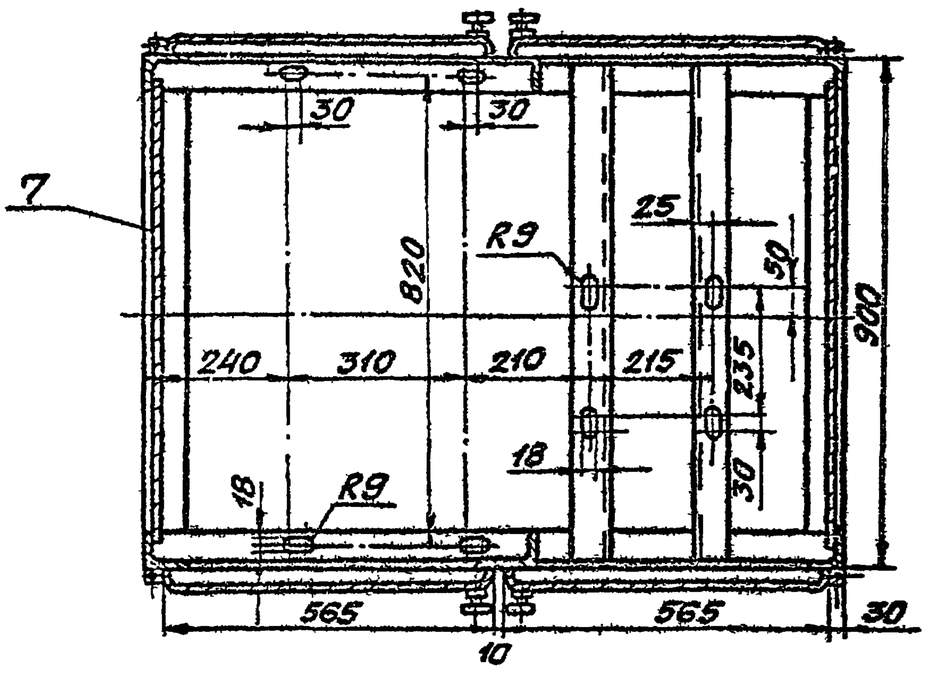

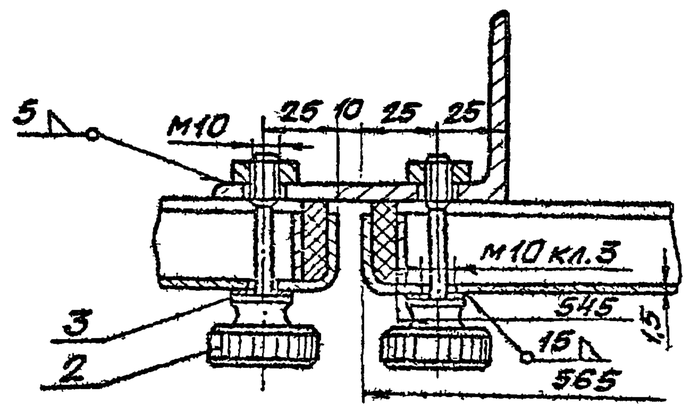

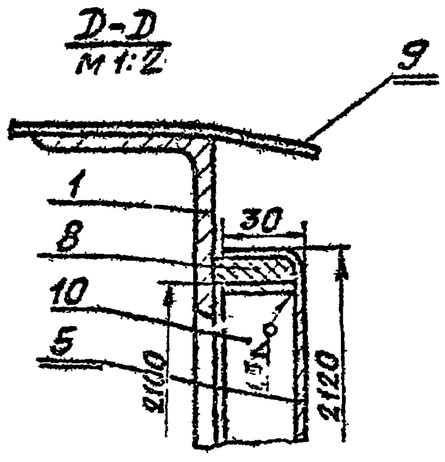

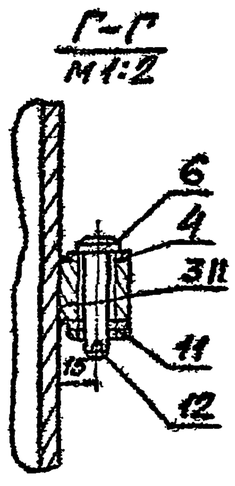

Изм.	Лист	N докум.	Подпись	Дата	КИП-08.00.000ВО
Разраб.		Коннов			Корпус щита. Чертеж общего вида
Пров.		Фабеев			Лит. / Масса: 310 / Масштаб: 1:10
Т.контр.					Лист / Листов
Н.контр.		Лебедев			ГИАП
Утв.		Коновалов		16.12.86	

1606-03 Формат А2

Альбом III

Типовой проект

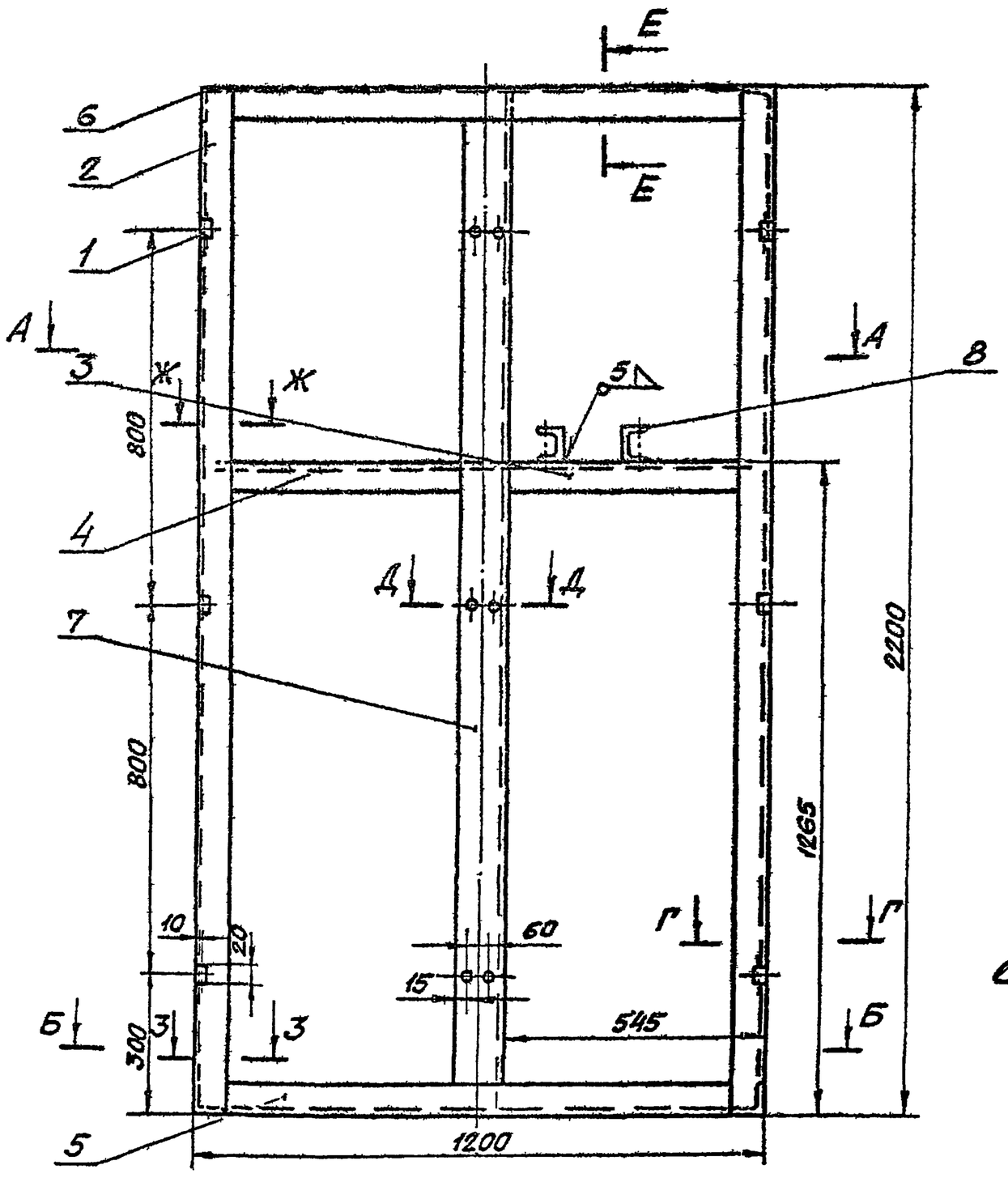

Б-Б

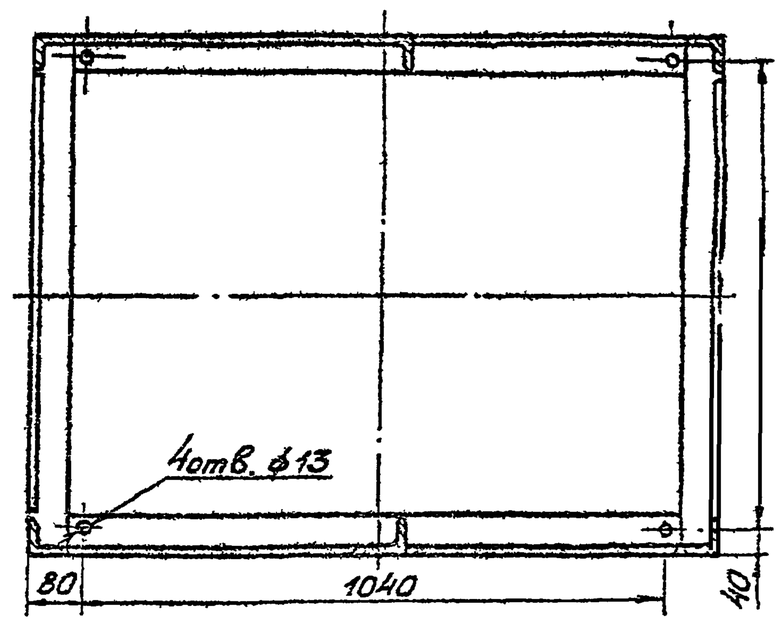

Г-Г
М 1:1

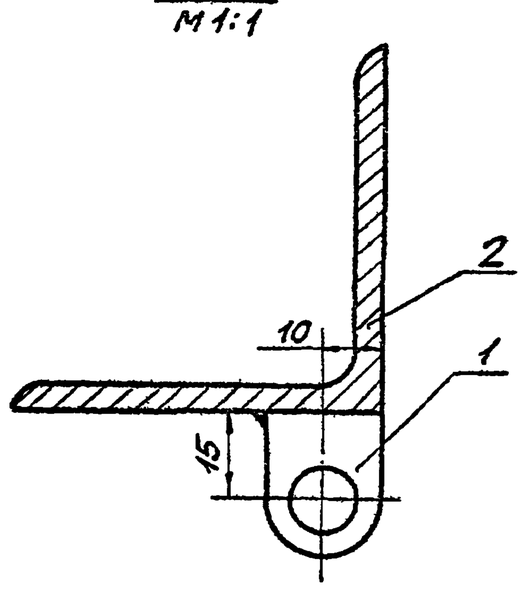

В-В
М 1:1

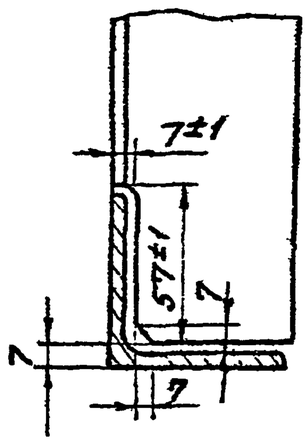

А-А

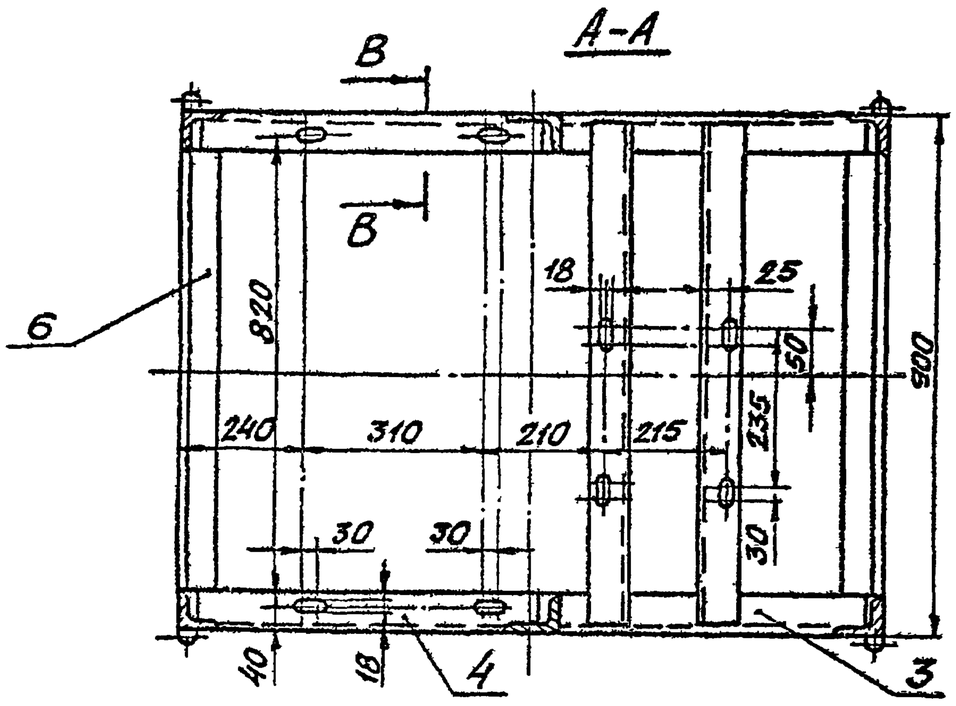

Е-Е
М 1:2

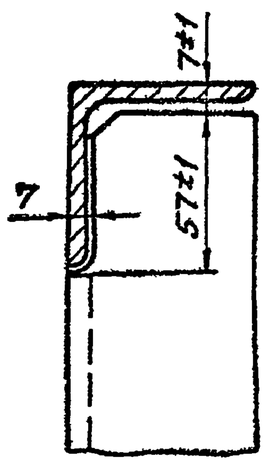

Ж-Ж
М 1:2

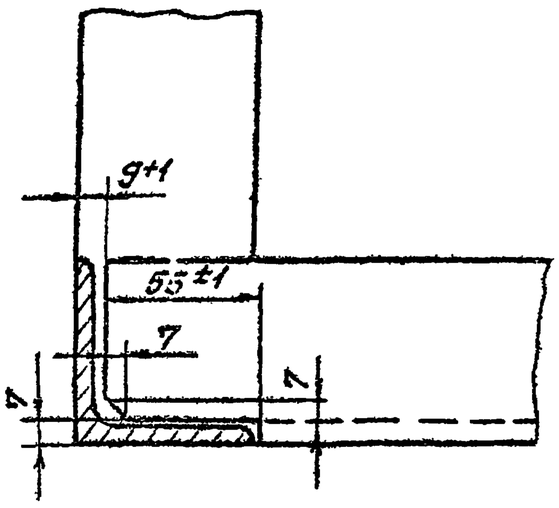

Д-Д
М 1:2

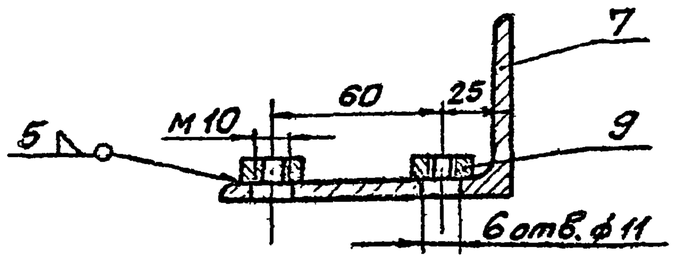

З-З
М 1:2

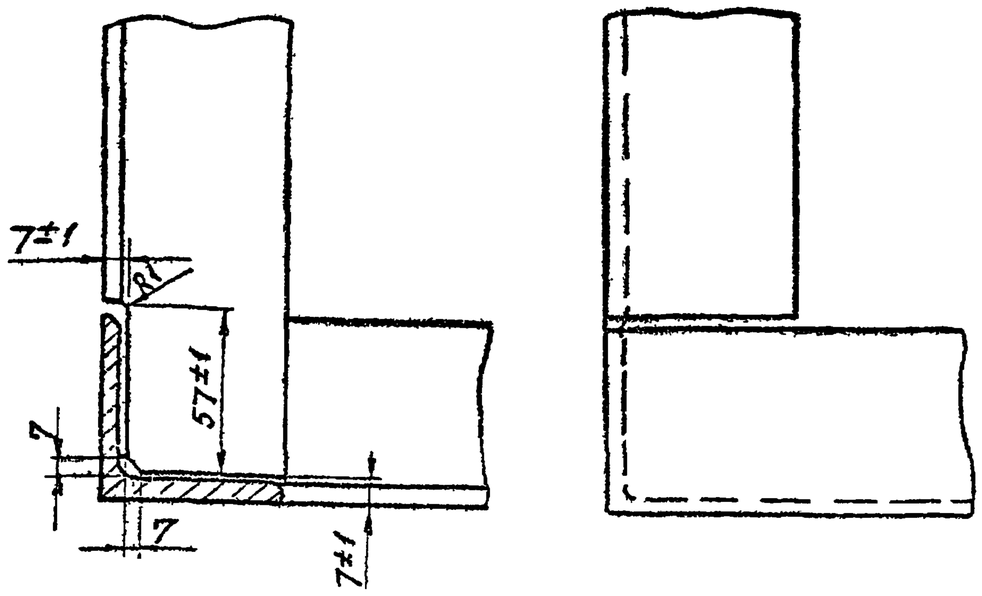

				КИП-08.01.000 СБ			
Изм.	Лист	N докум.	Подпись	Дата			
Разраб.		Коннов			Каркас щита. Сборочная единица	Лит	Масса	Масш.
Пров.		Фадеев		14.11.93			144	1:10
Т. контр.						Лист	Листов	
Н. контр.		Лебедев		14.11.93		ГИАП		
Утверд.		Коновалов		14.11.93				

Инв. № подл. | Подпись и дата | Взам. инв. № | Инв. № дубл. | Подпись и дата

1606-03 Формат А2

Rz 80 (✓)

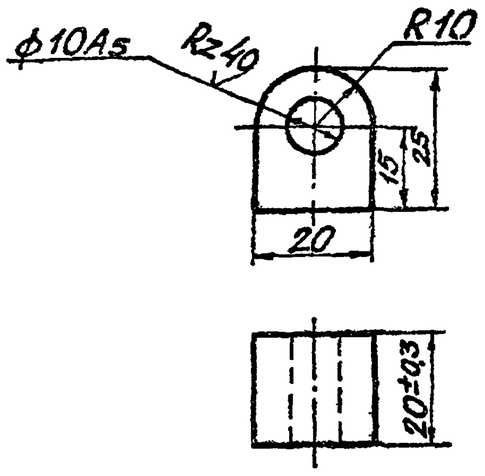

Типовой проект

Инв.№ подл. | Подпись и дата | Взам. инв.№ | Инв.№ дубл. | Подпись и дата

Изм.	Лист	№ докум.	Подпись	Дата
Разраб.		Коннов		
Провер.		Фадеев		14.11.83
Т.контр.				
Н.контр.		Лебедев		16.11.83
Утв.		Коновалов		16.11.83

КИП-08.01.001

Петля

Лит	Масса	Масштаб
	0,12	1:1
Лист	Листов	

Квадрат 21 ГОСТ 2591-71* / Вст3сп5 ГОСТ 535-79

ГИАП

Формат 11

Rz 80 (✓)

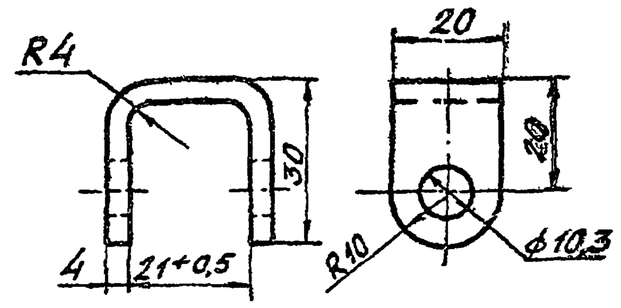

Инв.№ подл. | Подпись и дата | Взам. инв.№ | Инв.№ дубл. | Подпись и дата

КИП-08.00.003

Петля

Лит	Масса	Масштаб
	0,055	1:1
Лист	Листов	

Полоса 4х20 ГОСТ 103-76 / Вст3сп5 ГОСТ 535-79

ГИАП

Формат 11

Rz 80 (✓)

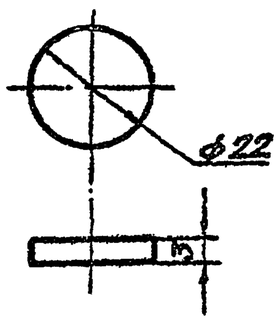

Инв.№ подл. | Подпись и дата | Взам. инв.№ | Инв.№ дубл. | Подпись и дата

Изм.	Лист	№ докум.	Подпись	Дата
Разраб.		Коннов		
Прав.		Фадеев		14.11.83
Т.контр.				
Н.контр.		Лебедев		16.11.83
Утв.		Коновалов		16.11.83

КИП-08.00.002

Банка (заготовка)

Лит	Масса	Масштаб
	0,009	1:1
Лист	Листов	

Круг 22 ГОСТ 2590-71* / Вст3сп5 ГОСТ 535-79

ГИАП

Формат 11

Rz 40 (✓)

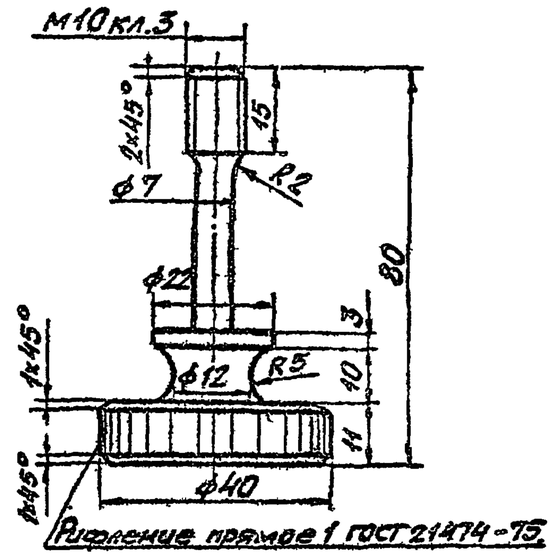

Инв.№ подл. | Подпись и дата | Взам. инв.№ | Инв.№ дубл. | Подпись и дата

КИП-08.00.001.

Рукоятка

Лит	Масса	Масштаб
	0,06	1:1
Лист	Листов	

Круг 42 ГОСТ 2590-71* / Ст5сп ГОСТ 535-79

ГИАП

1606-03 Формат 11

Альбом III

Типовой проект

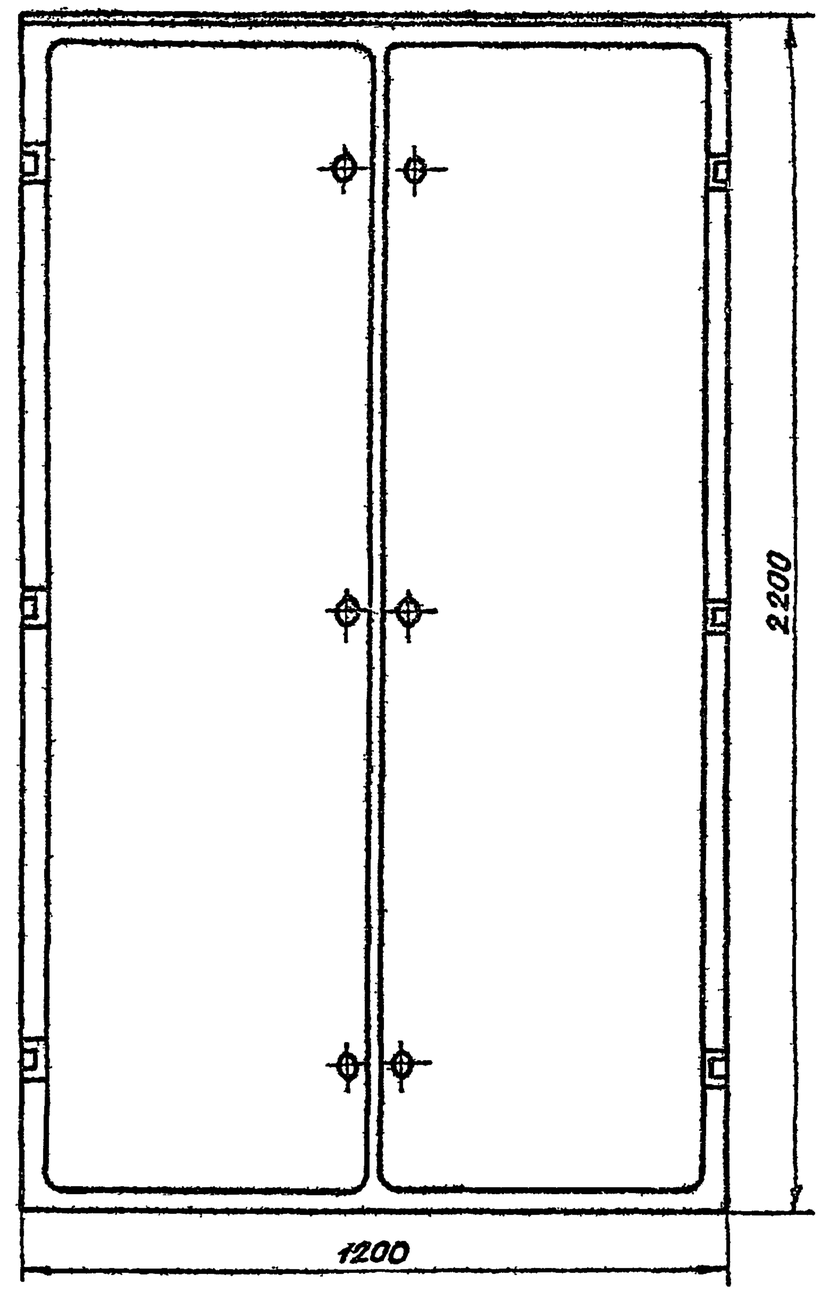

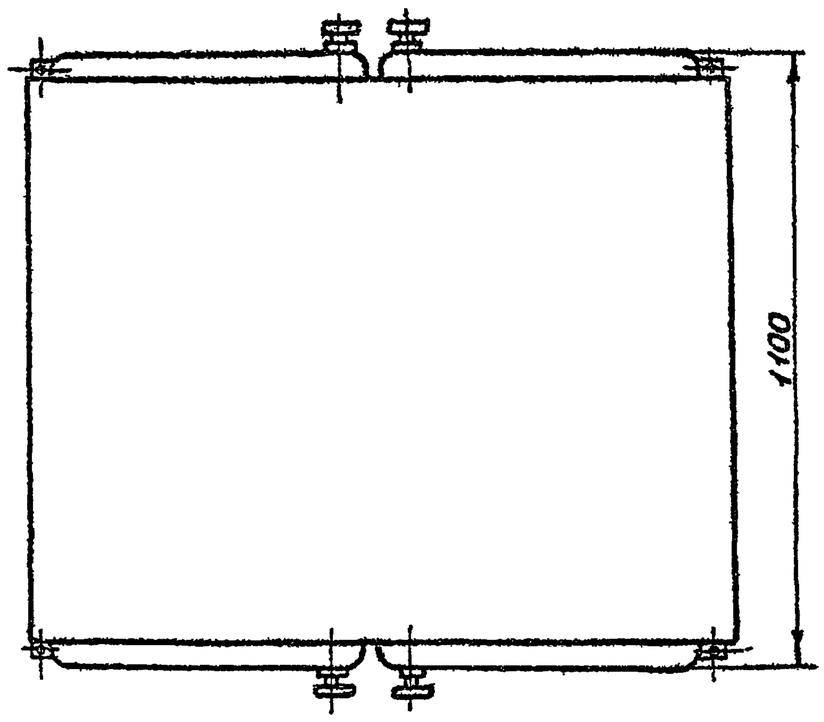

Инв.№ подл. | Подпись и дата | Взам. инв.№ | Инв.№ дубл. | Подпись и дата

Изм.	Лист	№ докум.	Подпись	Дата
Разраб.		Коннов		
Провер.		Фадеев		14.11.97
Т. контр.				
Н. контр.		Лебедев		
Утв.		Коновалов		16.11.97

КИП-08.00 000 Г4

Корпус щита. Габаритный чертеж

Лит	Масса	Масштаб
	310	1:10

Лист | Листов

ГИАП

Альбом III

Типовой проект

Rz 80 (√)

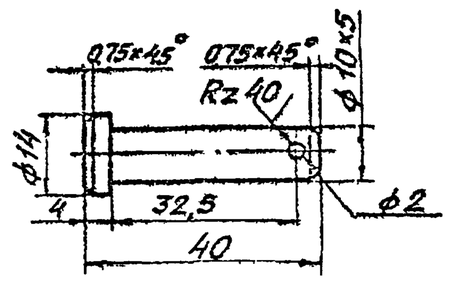

Инв.№ подл.	Подпись и дата	Взам. инв.№	Инв.№ дубл.	Подпись и дата

Изм.	Лист	№ докум.	Подпись	Дата
Разраб.		Коннов		
Пров.		Фадеев		
Т. контр.				
Н. контр.		Лебедев		
Утв.		Коновалов		

КИП-08.00.005

Палец

Лит	Масса	Масштаб
	0,03	1:1

Лист Листов

ГИАП

Круг 16 ГОСТ 2590-71* / 35 ГОСТ 1050-74**

Формат 11

Поз.	Обозначение	Наименование	Кол.	Примечание
		Документация		
22	КИП-08 00 000 ВО	Корпус щита.		
		Чертеж общего вида	1	
22	КИП-08.00 000 Г4	Корпус щита.		
		Габаритный чертеж	1	
		Сборочные единицы		
22	1 КИП-08.01 000 СБ	Каркас щита	1	

Инв.№ подл.	Подпись и дата	Взам. инв.№	Инв.№ дубл.	Подпись и дата

Изм.	Лист	№ докум.	Подпись	Дата
Разраб.		Коннов		
Пров.		Фадеев		
Н. контр.		Лебедев		
Утв.		Коновалов		

КИП-08.00000

Корпус щита. Спецификация

Лит	Лист	Листов
	1	3

ГИАП

Формат 11

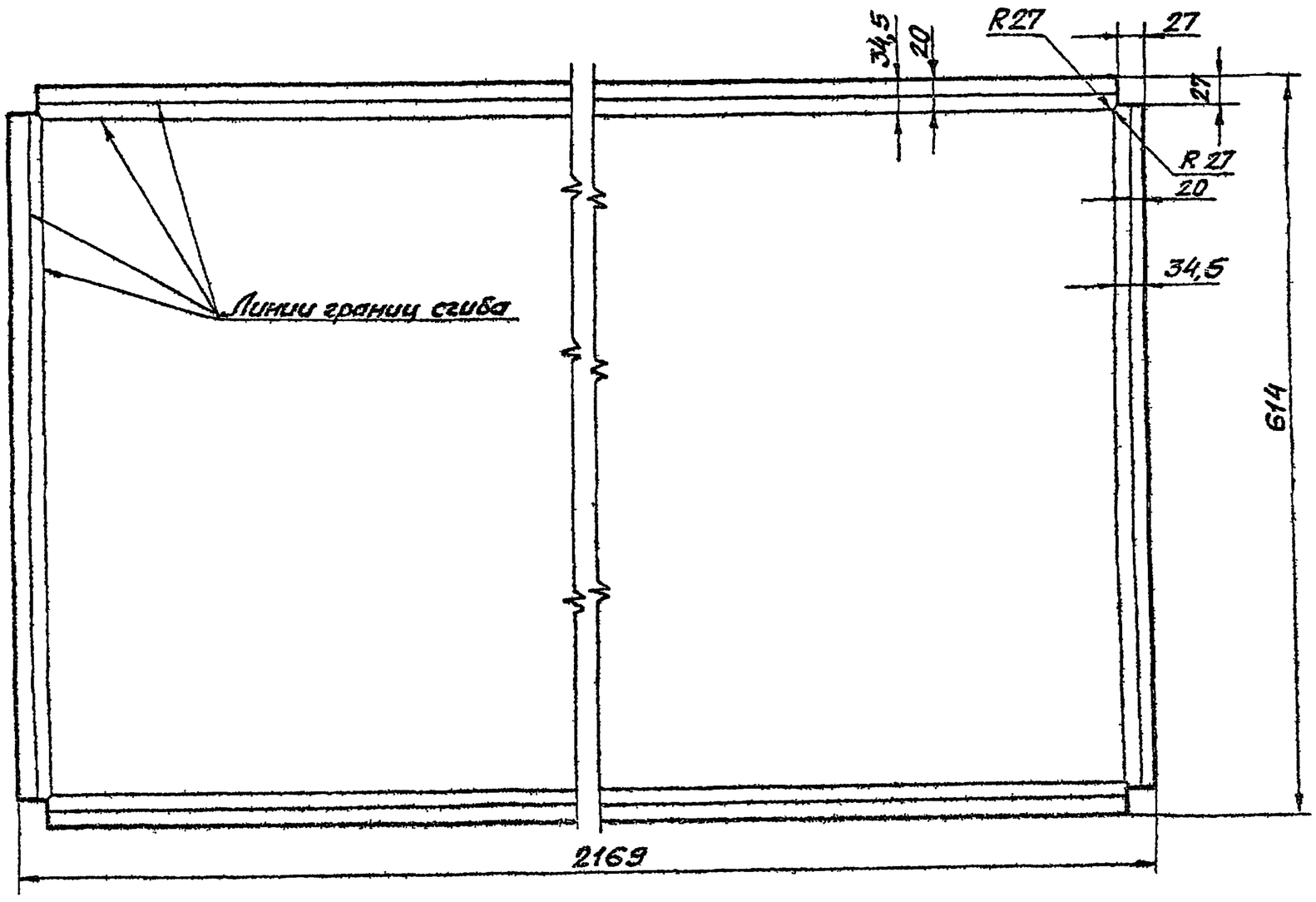

Инв.№ подл.	Подпись и дата	Взам. инв.№	Инв.№ дубл.	Подпись и дата

Изм.	Лист	№ докум.	Подпись	Дата
Разраб.		Коннов		
Пров.		Фадеев		
Т. контр.				
Н. контр.		Лебедев		
Утв.		Коновалов		

КИП-08.00.004

Дверь 2120×565×30 (Развертка)

Лит	Масса	Масштаб
	18,7	1:5

Лист Листов

ГИАП

Лист 1,5 ГОСТ 19904-74* / ВСт3сп5 ГОСТ 535-79

1606-03 Формат 12

Формат	Зона	Поз.	Обозначение	Наименование	Кол.	Примечание
				Документация.		
22			КИП-08 01 000 СБ	Каркас щита		
				Сборочная единица	1	
				Детали.		
11		1	КИП-08.01.001	Петля	12	
64		2		Стойка ℓ=2200		
				Уголок		
				63×63×6 ГОСТ 8509-72*		
				ВСт3сп5 ГОСТ 535-79	4	
64		3		Поперечина ℓ=520		
				Уголок		
				63×63×6 ГОСТ 8509-72*		
				ВСт3сп5 ГОСТ 535-79	2	
64		4		Поперечина ℓ=630		
				Уголок		
				63×63×6 ГОСТ 8509-72*		
				ВСт3сп5 ГОСТ 535-79	2	
64		5		Поперечина ℓ=1072		
				Уголок		
				63×63×6 ГОСТ 8509-72*		
				ВСт3сп5 ГОСТ 535-79	4	

Инв.№ подл. | Подпись и дата | Взам. инв.№ | Инв.№ дубл. | Подпись и дата | Типовой проект

Изм. Лист N докум. Подпись Дата

КИП-08.00.000 Лист 4

Формат 11

Формат	Зона	Поз.	Обозначение	Наименование	Кол.	Примечание
64		6		Поперечина ℓ=774		
				Уголок		
				63×63×6 ГОСТ 8509-72*		
				ВСт3сп5 ГОСТ 535-79	4	
64		7		Стойка ℓ=2184		
				Уголок		
				100×63×6 ГОСТ 8510-72*		
				ВСт3сп5 ГОСТ 535-79	2	
64		8		Поперечина ℓ=874		
				Швеллер 8 ГОСТ 8240-72		
				ВСт3сп5 ГОСТ 535-79	2	
				Стандартные изделия		
		9		Гайка М 10.5		
				ГОСТ 5915-70*	12	

Инв.№ подл. | Подпись и дата | Взам. инв.№ | Инв.№ дубл. | Подпись и дата

Изм. Лист N докум. Подп. Дата

КИП-08.00.000 Лист 5

Формат 11

Формат	Зона	Поз.	Обозначение	Наименование	Кол.	Примечание
64		8		Полоса 8×35; ℓ=5480		
				Резина рулонная		
				8М-М ГОСТ 7338-77*	4	
64		9		Крышка 1200×1100×3		
				Лист 3 ГОСТ 19904-74*		
				ВСт3сп5 ГОСТ 535-79	1	
64		10		Рама уплотнения		
				2100×545×28		
				Лист 2 ГОСТ 19904-74*		
				ВСт3сп5 ГОСТ 535-79	4	
				Стандартные изделия.		
		11		Шайба 10		
				ГОСТ 11371-78	12	
		12		Шплинт ф 2×15		
				ГОСТ 397-79*	12	

Инв.№ подл. | Подпись и дата | Взам. инв.№ | Инв.№ дубл. | Подпись и дата

Изм. Лист N докум. Подпись Дата

КИП-08.00.000 Лист 3

Формат	Зона	Поз.	Обозначение	Наименование	Кол.	Примечание
				Детали.		
11		2	КИП-08.00.001	Рукоятка	12	
11		3	КИП-08 00 002	Банка (заготовка)	12	
11		4	КИП-08 00 003	Петля	12	
12		5	КИП-08.00 004	Дверь 2120×565×30	4	
11		6	КИП-08. 00 005	Палец	12	
54		7		Стенка 2114×814×2		
				Лист 2 ГОСТ 19904-74*		
				ВСт3сп5 ГОСТ 535-79	2	

Инв.№ подл. | Подпись и дата | Взам. инв.№ | Инв.№ дубл. | Подпись и дата

Изм. Лист N докум. Подпись Дата

КИП-08.00.000 Лист 4

1606-03 Формат 11

Типовой проект

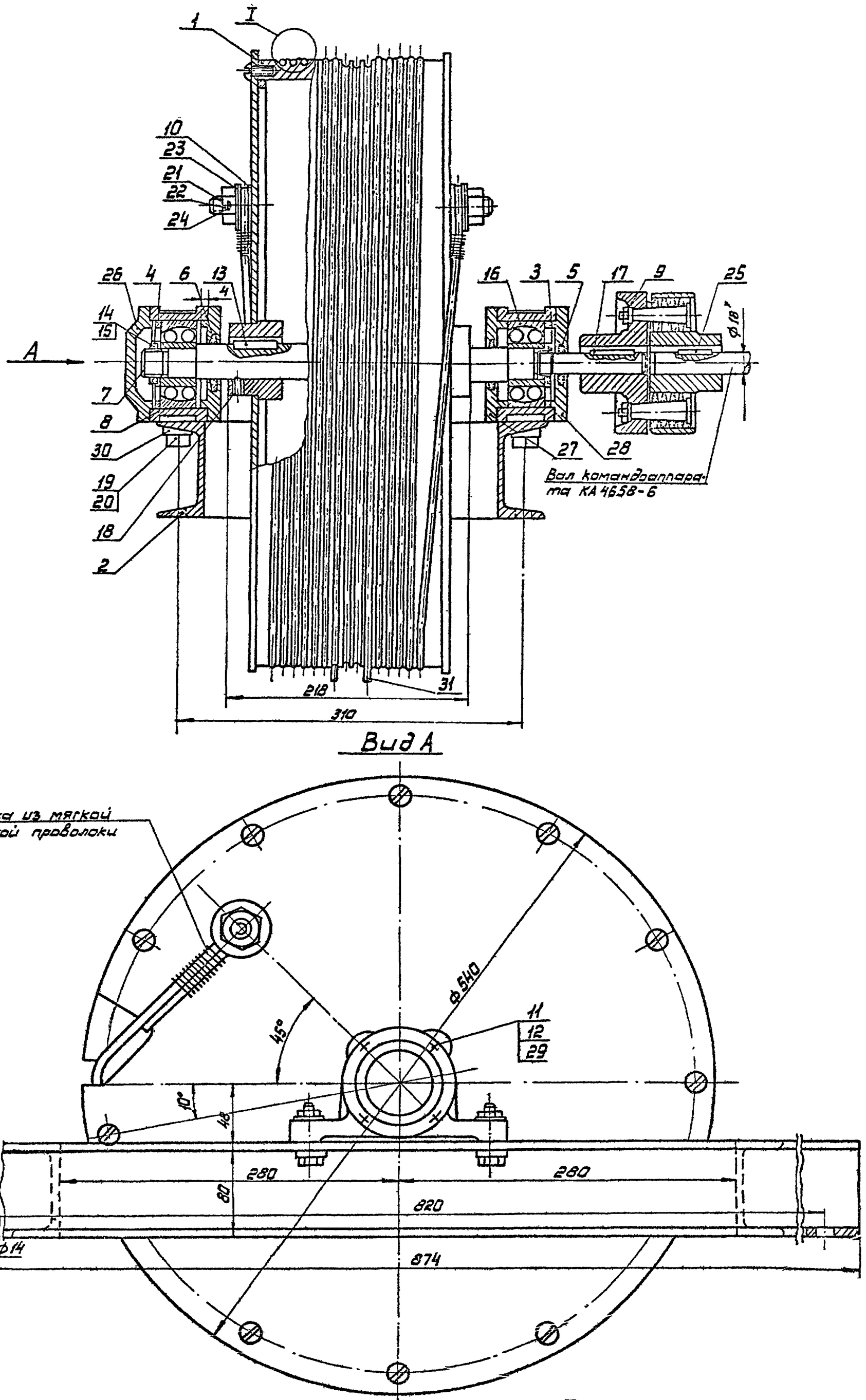

Вид А

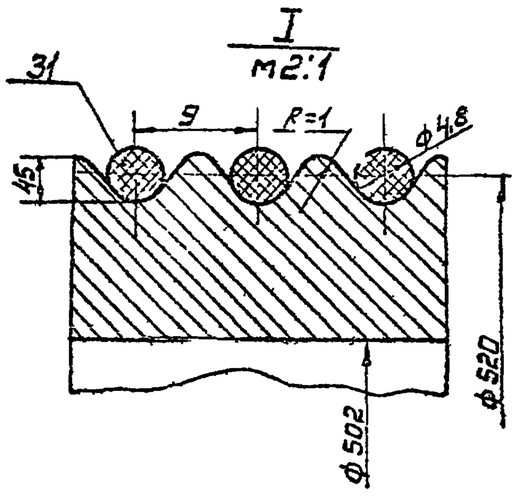

Примечания.

1. Всего на барабане 14 витков.
2. На барабан один канат наматывается полностью 1.2 запасных витка затем 4 рабочих 1/. Второй канат в это время полностью размотан, т.е. на барабане намотано только 2 запасных витка.

					06КИП-09.ОП 000 ВО		
Изм.	Лист.	№докум.	Подпись	Дата	Лебедка. Чертеж общего вида	Лит.	Масса 93,4 / Масшт. 1:2
Разраб.		Коннов				Лист	Листов
Пров.		Федеев		27.03 88		ГИАП Москва	
Н.контр.							
Т.контр.		Лебедев		28.03			
Утв.		Коновалов		28.03			

Копировал: Мещерва 1606-03 Формат А2

Инв.№ подл. | Подпись и дата | Взам. инв.№ | Инв.№ дубл. | Подпись и дата

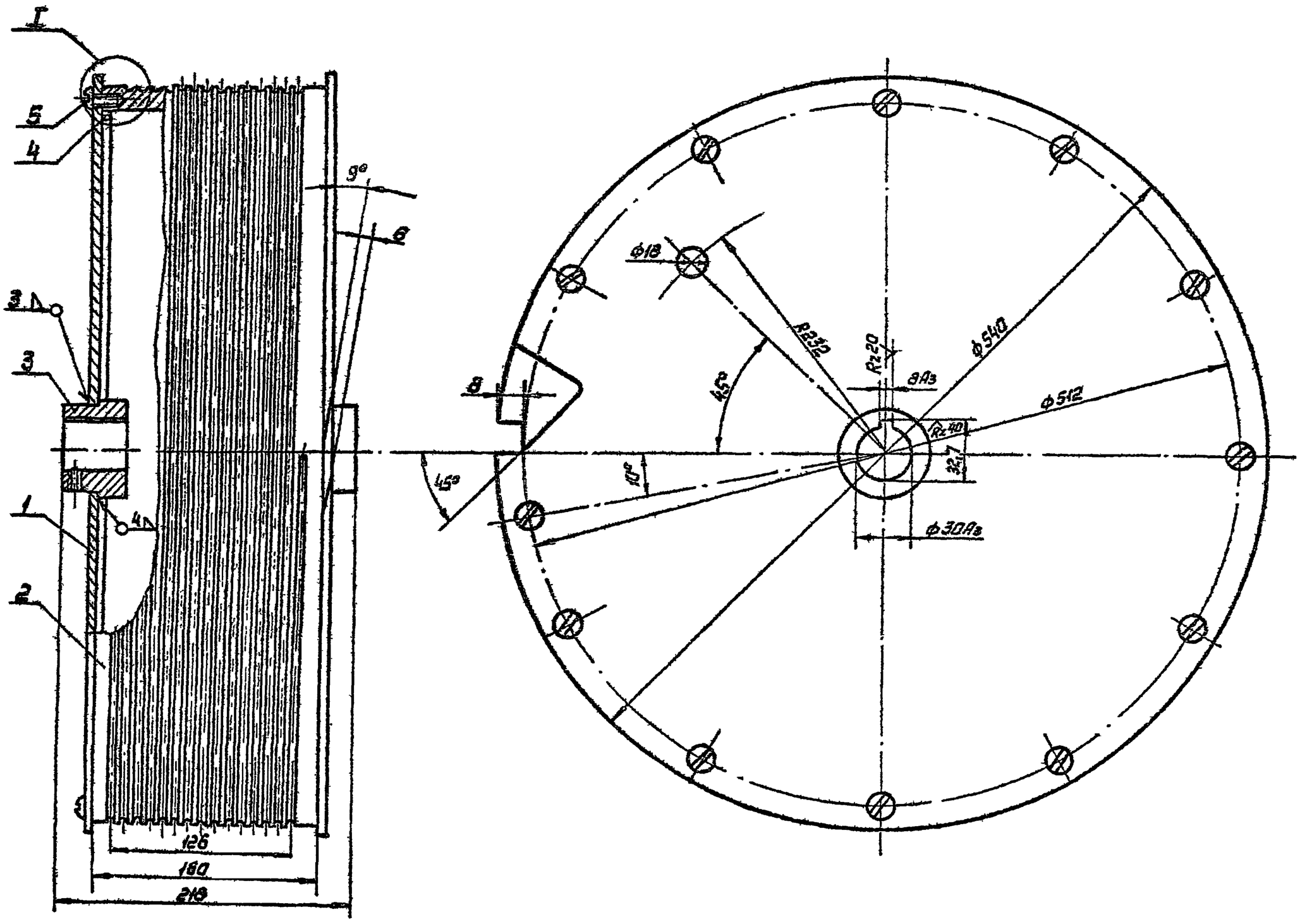

Примечание
Число витков на барабане 14

					06 КИП-09.01.000 СБ			
Изм.	Лист	№ докум.	Подпись	Дата	Барабан Сборочная единица	Лит	Масса	Масштаб
Разраб.		Коннов					61.53	1.
Пров.		Фадеев		27.09.23		Лист	Листов	
Н.контр.						ГИАП Москва		
Т.контр.		Лебедев		28.9.23				
Утв.		Коновалов		28.9.23				

Копировал: Мешкова 1606-03 Формат 22

Типовой проект 4ВС

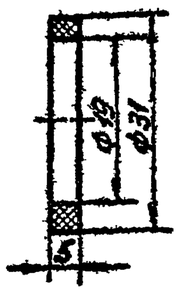

					06КИП-09.00.003		
Изм.	Лист	№ докум.	Подпись	Дата	Войлочное уплотнение ф 31/19	Лит.	Масса 0,0008 Масштаб 1:1
Разраб.		Коннов				Лист	Листов
Пров.		Федеев		27.09 93		ГИАП Москва	
Н.контр.							
Т.контр.		Лебедев		28.9.93	Войлок ГОСТ 6308-71*		
Утв.		Коновалов		28.9.93			

Копировал: Мешкова Формат А1

Подпись и дата | Взам. инв. № | Инв. № дубл. | Подпись и дата | Инв. № подл.

Rz 20 | 30

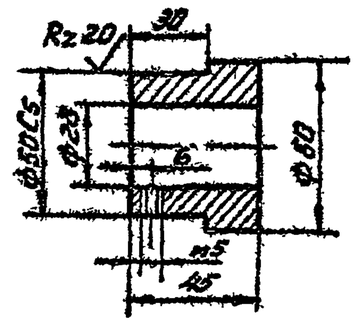

					06КИП-09.00.004		
Изм.	Лист	№ докум.	Подпись	Дата	Ступица	Лит.	Масса 0,43 Масш. 1:
Разраб.		Коннов				Лист	Листов
Пров.		Федеев		27.09 93		ГИАП Москва	
Н.контр.							
Т.контр.		Лебедев		28.9.93	Круг 60 ГОСТ 2590-71* / 45 ГОСТ 1050-74**		
Утв.		Коновалов		28.9.93			

Копировал: Мешкова Формат А1

Rz 40 ▽(▽)

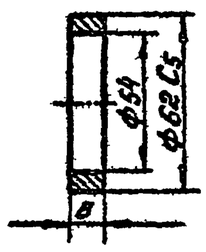

					06КИП-09.00.002		
Изм.	Лист	№ докум.	Подпись	Дата	Кольцо 62/54 δ=8	Лит.	Масса 0,07 Масштаб 1:2
Разраб.		Коннов				Лист	Листов
Пров.		Федеев		27.9 93		ГИАП Москва	
Н.контр.							
Т.контр.		Лебедев		28.9.93	Круг 65 ГОСТ 2590-71* / ВСт3сп ГОСТ 535-79		
Утв.		Коновалов		28.9.93			

Копировал: Мешкова Формат А1

Rz 40 ▽(▽

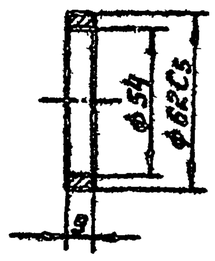

					06КИП-09.00.001		
Изм.	Лист	№ докум.	Подпись	Дата	Кольцо ф62/54 δ=9	Лит.	Масса 0,08
Разраб.		Коннов				Лист	Листов
Пров.		Федеев		27.09 93		ГИАП Москва	
Н.контр.							
Т.контр.		Лебедев		28.9.93	Круг 65 ГОСТ 2590-71* / ВСт3сп ГОСТ 535-79		
Утв.		Коновалов		28.9.93			

Копировал: Мешкова 1606-03 Формат

Инв. № подл. | Подпись и дата | Взам. инв. № | Инв. № дубл. | Подпись и дата

Rz40 √(V)

Типовой проект Альбом III

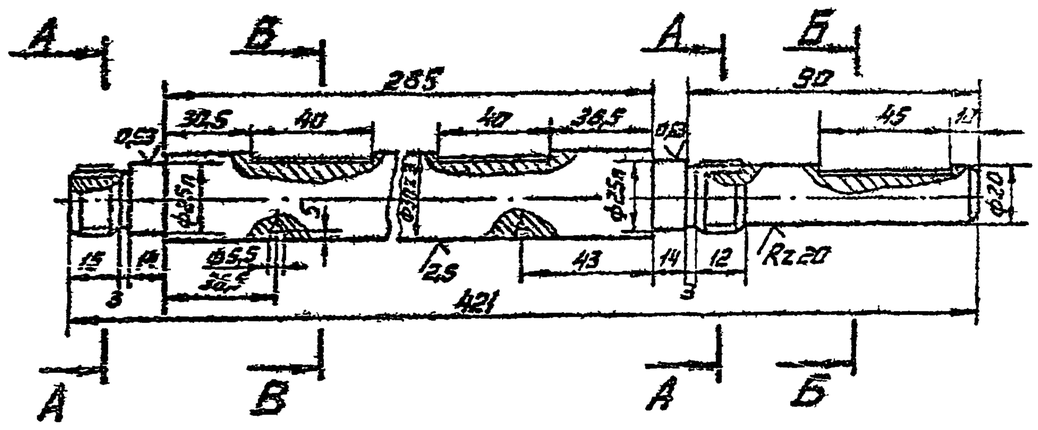

А-А
М1:1

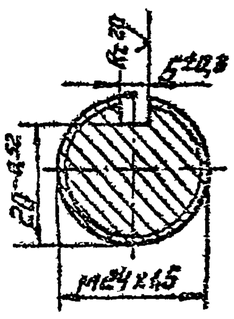

Б-Б
М1:1

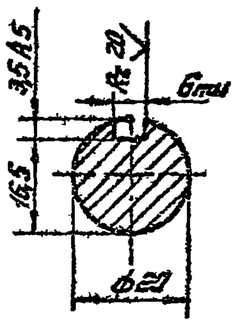

В-В
М1:1

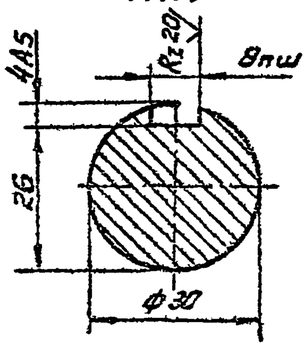

					06 КИП-09.00 005		
Изм.	Лист	№ докум.	Подпись	Дата	Вал	Лит	Масса / Масштаб
Разраб.		Коннов					3,26 / 1:2
Пров.		Фадеев				Лист	Листов
Н.контр.							
Т.контр.		Лебедев			Круг 32 ГОСТ 2590-71* / 45 ГОСТ 1050-74**	ГИАП Москва	
Утв.		Коновалов					

Копировал: Мешкова Формат А2

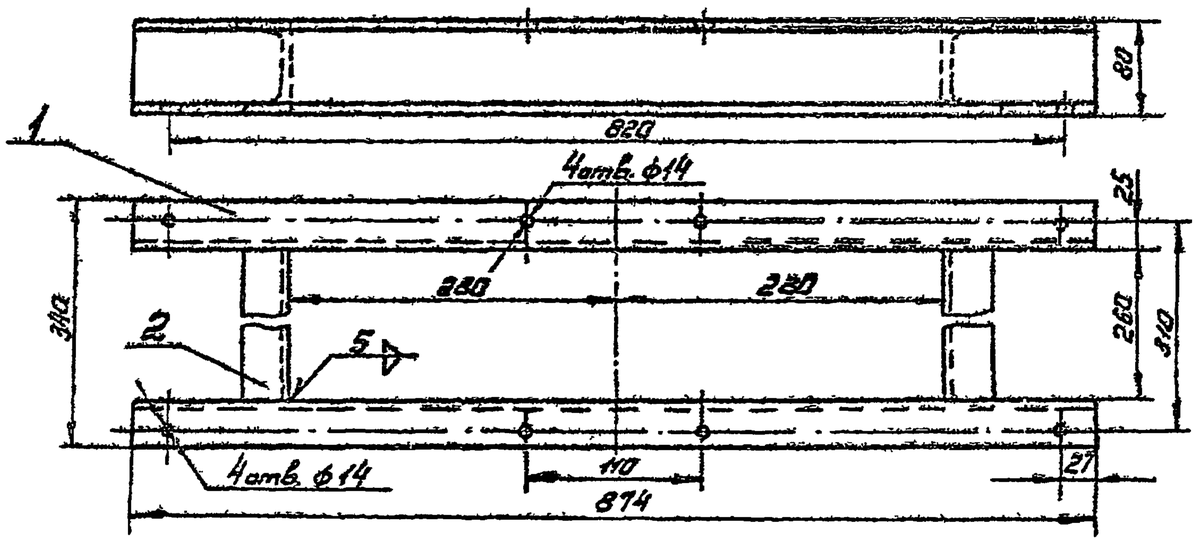

					06 КИП-09.02.000 СБ		
Изм.	Лист	№ докум.	Подпись	Дата	Рама лебедки. Сварочная единица	Лит	Масса / Масштаб
Разраб.		Коннов					190 / m
Пров.		Фадеев				Лист	Листов
Н.контр.							
Т.контр.		Лебедев				ГИАП Москва	
Утв.		Коновалов					

Копировал: Мешкова 1606-03 Формат А3

Инв.№ подл. | Подпись и дата | Взам. инв.№ | Инв.№ дубл. | Подпись и дата

Типовой проект

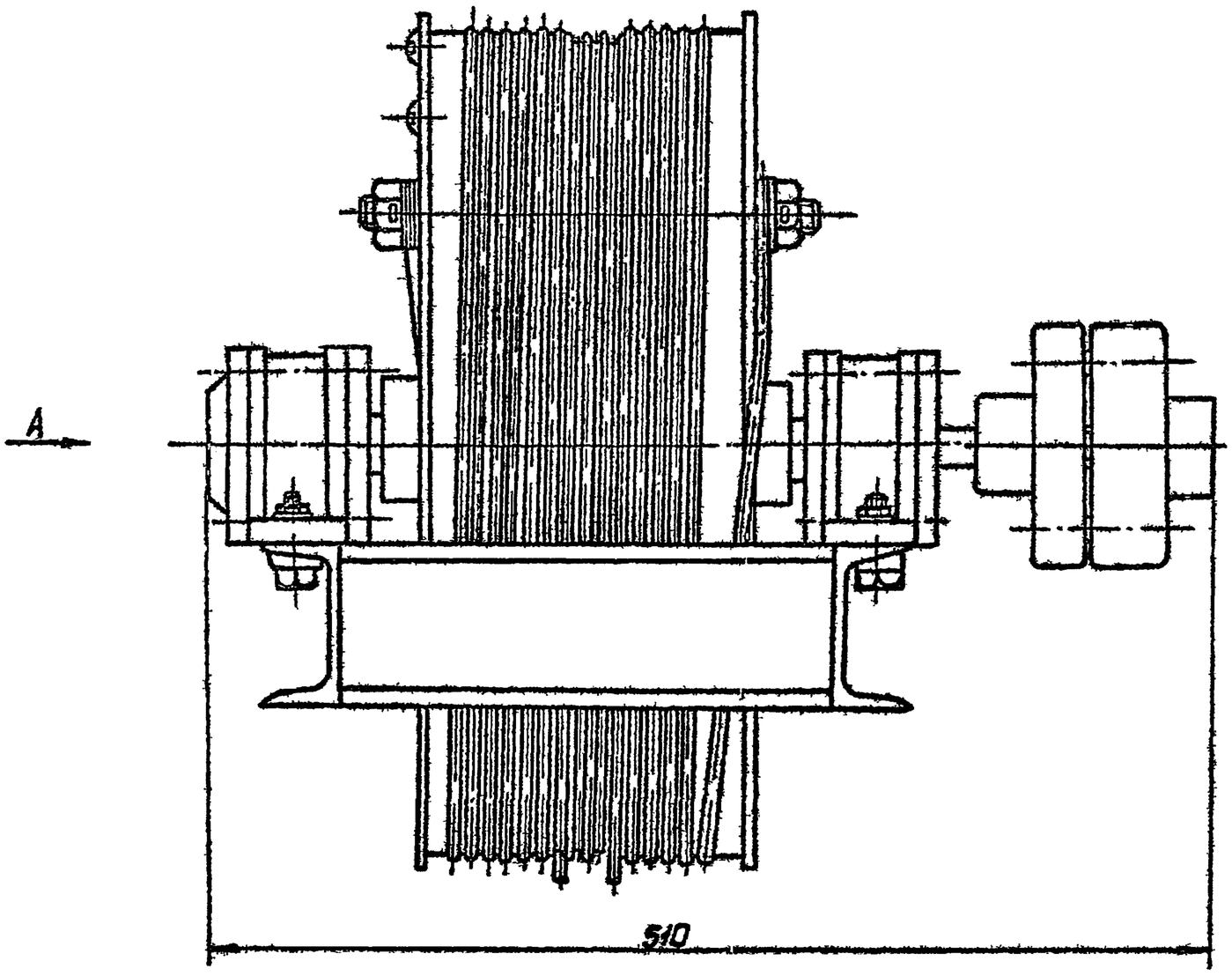

Вид А

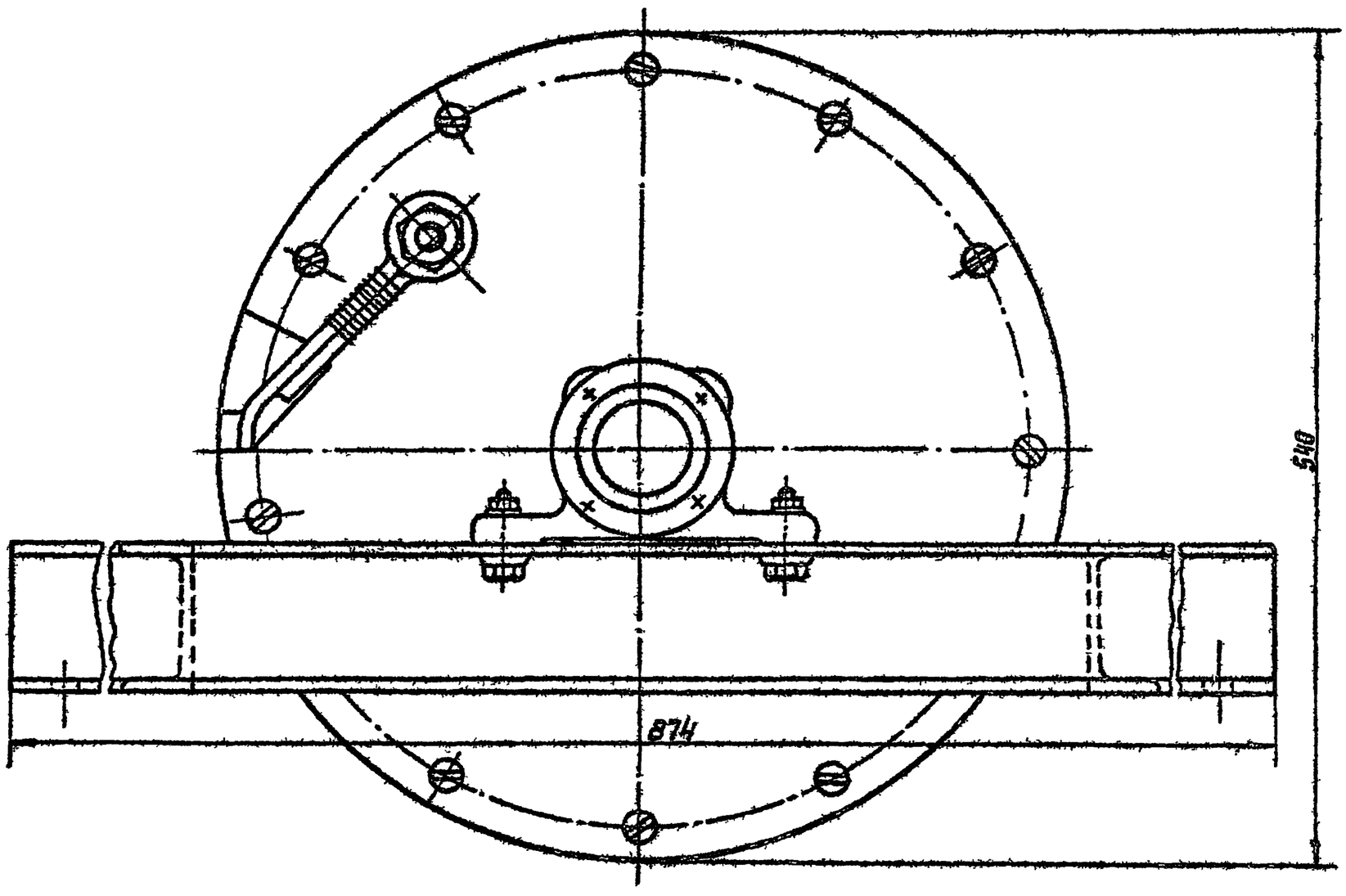

Изм.	Лист	№ докум.	Подпись	Дата	06 КИП-09.00.000.ГЧ		
Разраб.		Коннов			Лебедка	Лит.	Масса
Пров.		Фадеев		27.09.83	Габаритный чертеж.	Лист	Листов
Н.контр.						ГИАП	
Т.контр.		Лебедев		28.9.83		Москва	
Утв.		Коковалов		28.9.83			

Копировал: Мешкова 1606-03 Формат 11

Альбом III

Типовой проект

Формат	Зона	Поз.	Обозначение	Наименование	Кол.	Примечание
		23		Шайба 16		
				ГОСТ 11371-78	4	
		24		Шплинт ф2х40		
				ГОСТ 397-79*	2	
		25		Шпонка призматическая		
				6х6; ℓ=32		
				ГОСТ 23360-78	1	
		26		Крышка 32-62		
				ГОСТ 18511-73*	1	
		27		Крышка 2-62х31		
				ГОСТ 11641-73*	2	
		28		Крышка 2-62х21		
				ГОСТ 11641-73*	1	
		29		Шайба 6, 65Г029		
				ГОСТ 6402-70*	8	
		30		Шайба 12; 01 05		
				ГОСТ 10906-78	4	
				Материалы		
		31		Канат 4,8-8-Л-0-Н-220		
				ГОСТ 3070-74	75м	
				Документация		
24			06 КИП-09 01.000 СБ	Барабан		
				Сборочная единица	1	
				Детали		
64		1		Диск		

Изм. | Лист | № докум. | Подп. | Дата

06. КИП-09.00.000. Лист 3

Копировал Формат 11

Формат	Зона	Поз.	Обозначение	Наименование	Кол.	Примечание
				Лист 8 ГОСТ 19903-74* / ВСт3сп ГОСТ 535-79	2	
64		2		Корпус ф 525/502 ℓ=160		
				Труба 530х14 ГОСТ 10704-76* / ВСт3сп ГОСТ 10706-76*	1	
11		3	06 КИП-09 00 004	Ступица	2	
64		4		Кольцо ф 504/472		
				Лист 6 ГОСТ 19903-74* / ВСт3сп5 ГОСТ 535-79	2	
				Стандартные изделия		
		5		Винт М5х22		
				ГОСТ 17473-80	24	
				Документация		
12			06 КИП-09 02 000 СБ	Рама		
				Сборочный чертеж	1	
				Детали		
64		1		Балка ℓ=874		
				Швеллер 8 ГОСТ 8240-72 / ВСт3Сп5 ГОСТ 539-79	2	
64		2		Балка ℓ=260		
				Швеллер 8 ГОСТ 8240-72 / ВСт3сп5 ГОСТ 535-79	2	

Изм. | Лист | № докум. | Подп. | Дата

06 КИП-09.00.000. Лист 4

Копировал Мешкова. Формат 11

Формат	Зона	Поз.	Обозначение	Наименование	Кол.	Примечание
		9		Муфта упругая втулочно-пальцевая 63-20-I, 1-У3		
				ГОСТ 21424-75	1	
		10		Коуш 20		
				ГОСТ 2224-72*	2	
		11		Болт М6х65.58		
				ГОСТ 7798-70*	3	
		12		Гайка М6,5		
				ГОСТ 5915-70*	8	
		13		Шпонка призматическая		
				8х7 ℓ=40		
				ГОСТ 23360-78	2	
		14		Стопорная гайка		
				М24х1,5, 6.05		
				ГОСТ 11871-80	2	
		15		Стопорная шайба 24.01.05.		
				ГОСТ 11872-80	2	
		16		Подшипник 1305		
				ГОСТ 5720-75	2	
		17		Шпонка призматическая		
				6х6 ℓ=45		
				ГОСТ 23360-78	1	
		18		Винт М6х10		
				ГОСТ 1477-75*	2	
		19		Болт М12х45.58		
				ГОСТ 7798-70*	4	
		20		Гайка М12,5		
				ГОСТ 5915-70*	4	
		21		Болт М16х3,5.58		
				ГОСТ 7798-70*	2	
		22		Гайка М16,5		
				ГОСТ 5915-70*	2	

Изм. | Лист | № докум. | Подп. | Дата

06 КИП-09.00.000. Лист 2

Копировал Формат 11

Формат	Зона	Поз.	Обозначение	Наименование	Кол.	Примечание
				Документация		
22			06 КИП-09 00 000 ВО	Лебедка		
				Чертеж общего вида	1	
22			06 КИП-09 00 000 Г4	Лебедка		
				Габаритный чертеж	1	
				Сборочные единицы		
22		1	06 КИП-09 01 000 СБ	Барабан	1	
12		2	06 КИП-09 02 000 СБ	Рама	1	
				Детали		
11		3	06 КИП-09 00 001	Кольцо ф 62/54 δ=9	1	
11		4	06 КИП-09.00.002	Кольцо ф 62/54 δ=8	1	
11		5	06 КИП-09 00 003	Войлочное уплотнение		
				ф 31/19	1	
64		6		Войлочное уплотнение		
				ф 43/29 ГОСТ 6308-71*	2	
12		7	06 КИП 09 00 005	Вал	1	
				Стандартные изделия		
		8		Корпус ШМ 62		
				ГОСТ 13218.1-80	2	

Изм. | Лист | № докум. | Подп. | Дата

06 КИП-09.00.000.

Разраб. Канаев

Пров. Фадеев

Н.контр.

Т.контр. Лебедев

Утв. Коновалов

Лебедка

Спецификация

Лит. | Лист 1 | Листов 4

ГИАП МОСКВА

Копировал: Мешкова 1606-03 Формат 11

Типовой проект

Инв.№подл. | Подп. и дата | Взам.инв.№ | Инв.№дубл. | Подп. и дата

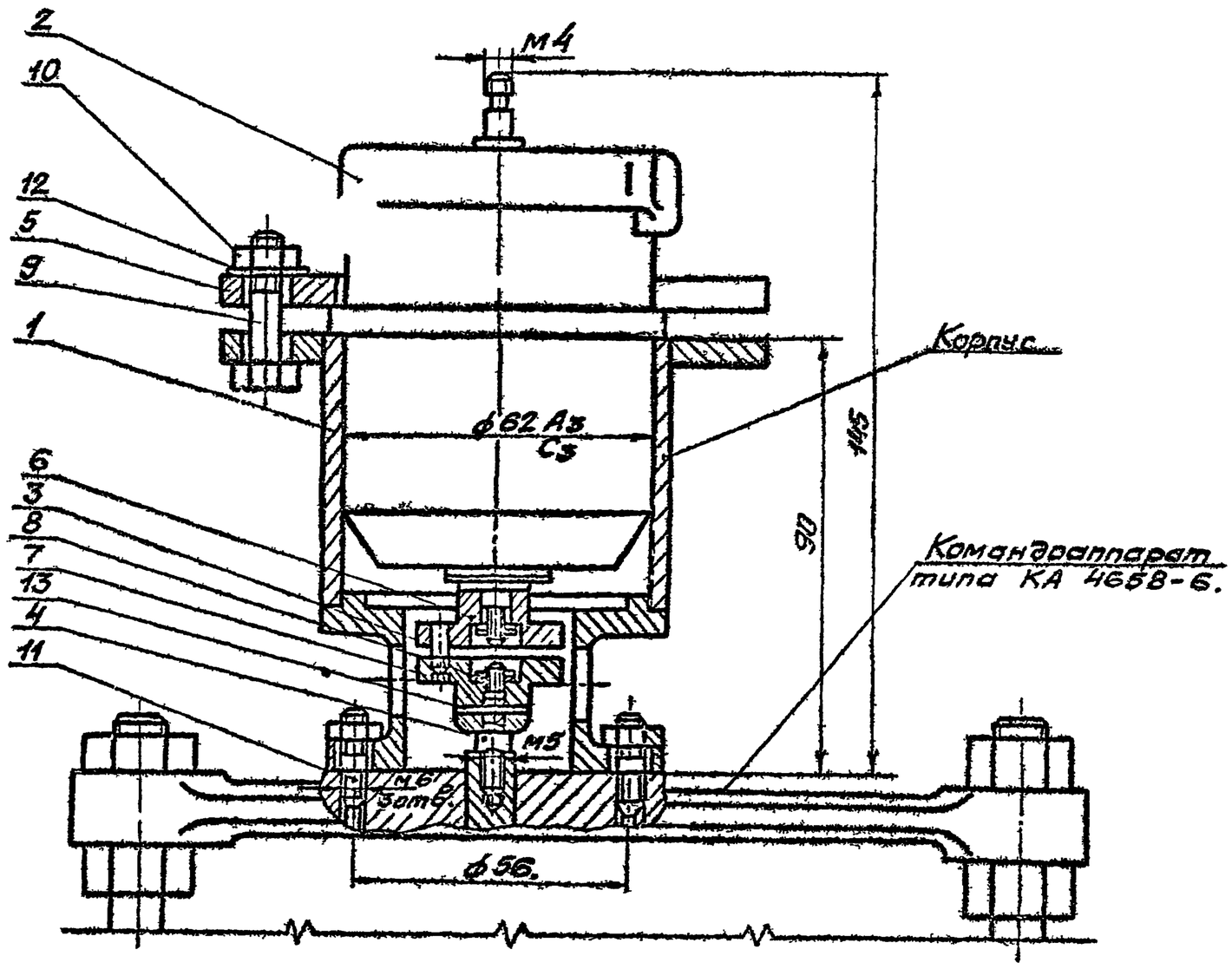

Изм.	Лист	N докум.	Подпись	Дата	КИП-10 00 000 ВО	
Разраб.	Коннов				Установка сельсина-датчика БД-1404. Чертеж общего вида.	Лит. / Масса 2,57 / Масштаб 1:1
Пров.	Фадеев			9.11.82		Лист / Листов
Т.контр.						ГИАП
Н.контр.	Лебедев			10.11.82		
Утв.	Коновалов			10.11.82		

Формат 12

Rz 80 √(V)

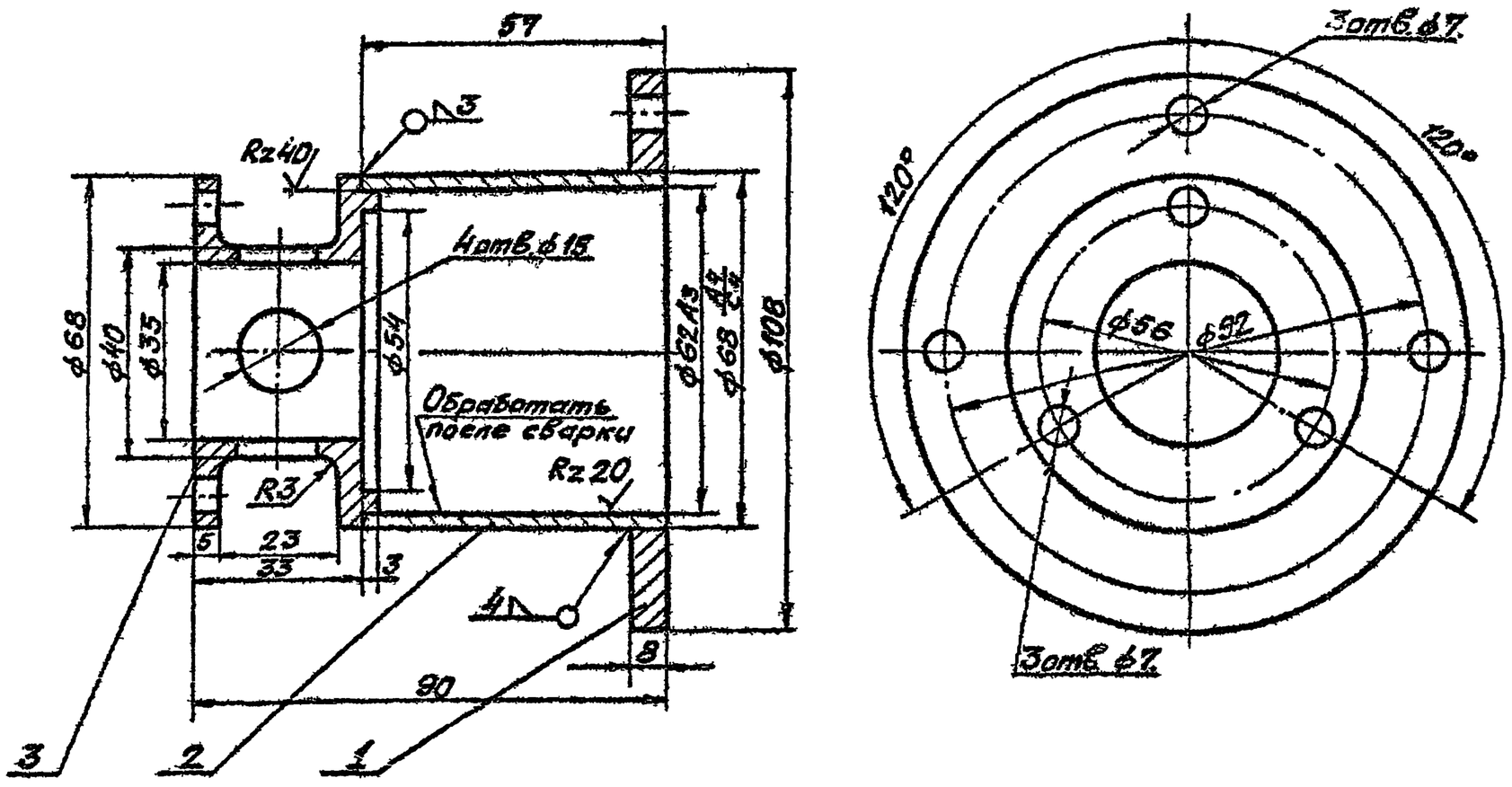

Изм.	Лист	N докум.	Подпись	Дата	КИП-10.01.000 СБ	
Разраб.	Коннов				Корпус. Сборочная единица.	Лит. / Масса 0,91 / Масштаб 1:5
Провер.	Фадеев			9.11.82		Лист / Листов
Т.контр.						ГИАП
Н.контр.	Лебедев			10.11.82		
Утв.	Коновалов			10.11.82		

1606-03 Формат А2

Инв.№подл. | Подп. и дата | Взам.инв.№ | Инв.№дубл. | Подп. и дата

Альбом III

Типовой проект

Rz 40 ∨(∨)

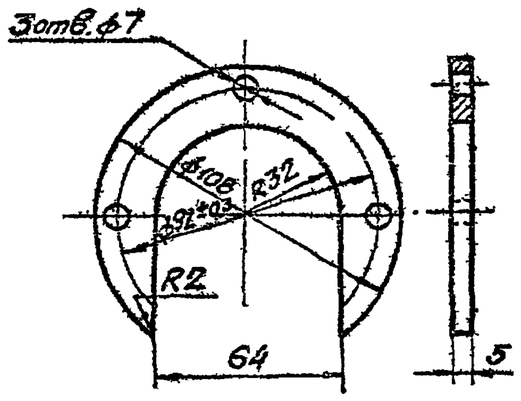

Изм.	Лист	N докум.	Подпись	Дата	КИП-10.00.003			
Разраб.		Коннов			Скоба	Лит	Масса	Масштаб
Пров.		Фадеев		9.11.83			0,2	1:2
Т.контр.						Лист	Листов	
Н.контр.		Лебедев		10.11.83	Круг 110 ГОСТ 2590-71* / ВСт3сп5 ГОСТ 535-79	ГИАП		
Утв.		Коновалов		10.11.83				

Формат 11

Rz 20 ∨(∨)

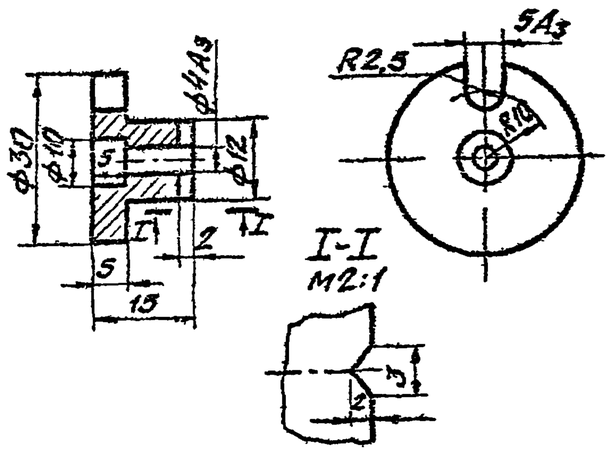

Изм.	Лист	N докум.	Подпись	Дата	КИП-10.00.004.			
Разраб.		Коннов			Полумуфта	Лит	Масса	Масштаб
Пров.		Фадеев		9.11.83			0,05	1:1
Т.контр.						Лист	Листов	
Н.контр.		Лебедев		10.11.83	Круг 32 ГОСТ 2590-71* / ВСт3сп5 ГОСТ 535-79*	ГИАП		
Утв.		Коновалов		10.11.83				

Формат 11

Rz 20 ∨(∨)

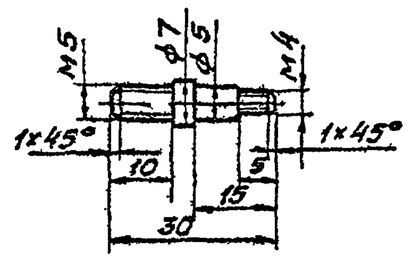

Изм.	Лист	N докум.	Подпись	Дата	КИП-10.00.002			
Разраб.		Коннов			Валик	Лит	Масса	Масштаб
Пров.		Фадеев		9.11.83			0,008	1:1
Т.контр.						Лист	Листов	
Н.контр.		Лебедев		10.11.83	Круг 8 ГОСТ 2590-71* / ВСт3сп5 ГОСТ 535-79	ГИАП		
Утв.		Коновалов		10.11.83				

Формат 11

Rz 20 ∨(∨)

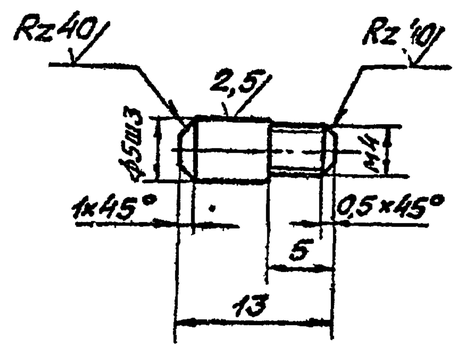

Изм.	Лист	N докум.	Подпись	Дата	КИП-10.00.001			
Разраб.		Коннов			Палец	Лит	Масса	Мас.
Пров.		Фадеев		9.11.83			0,002	2:1
Т.контр.						Лист	Листов	
Н.контр.		Лебедев		10.11.83	Круг 8 ГОСТ 2590-71* / ВСт3сп5 ГОСТ 535-79	ГИАГ		
Утв.		Коновалов		10.11.83				

1606-03 Формат 11

Типовой проект

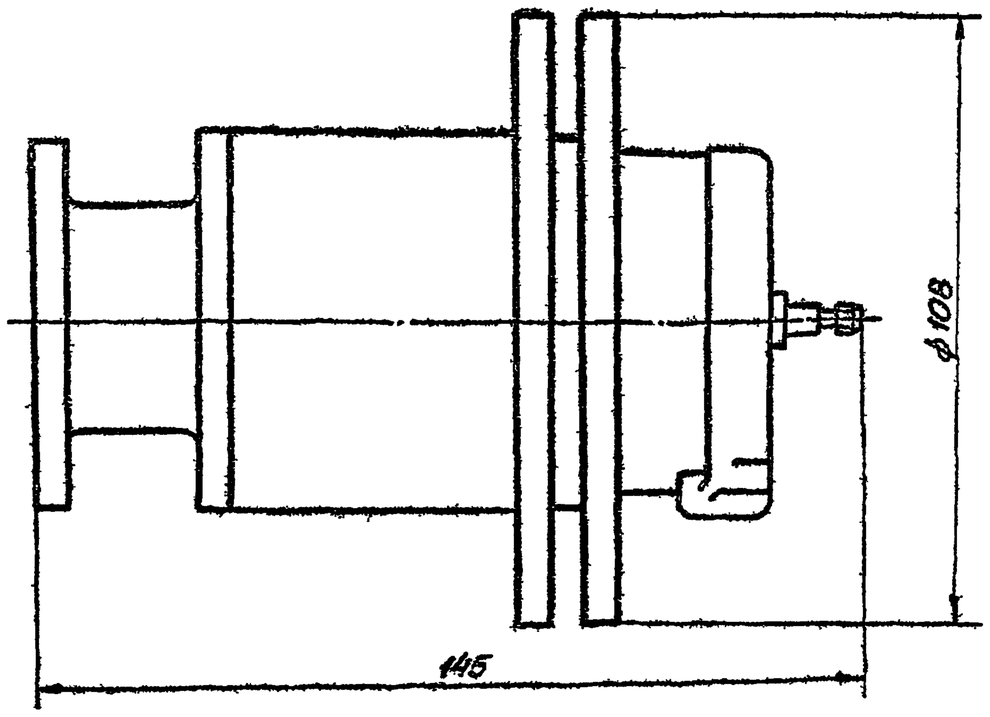

Изм.	Лист	N докум.	Подпись	Дата	КИП-10.00.000Г4.
Разраб.		Коннов			Установка сельсина-датчика БД-1404. Габаритный чертеж.
Пров.		Фадеев			Лит: — Масса: 2,57 Масштаб: 1:1
Т.контр.					Лист — Листов
Н.контр.		Лебедев			ГИАП
Утв.		Коновалов			

Формат 12

Rz 20 √(√)

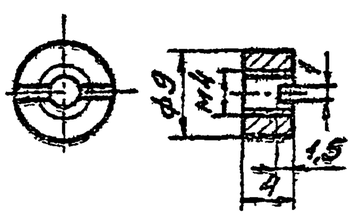

Изм.	Лист	N докум.	Подпись	Дата	КИП-10.00.006
Разраб.		Коннов			Гайка специальная М4
Пров.		Фадеев			Лит: — Масса: 0,002 Масштаб: 2:1
Т.контр.					Лист — Листов
Н.контр.		Лебедев			Круг 12 ГОСТ 2590-71* / ВСт3сп5 ГОСТ 535-79
Утв.		Коновалов			ГИАП

Формат 11

Rz 20 √(√)

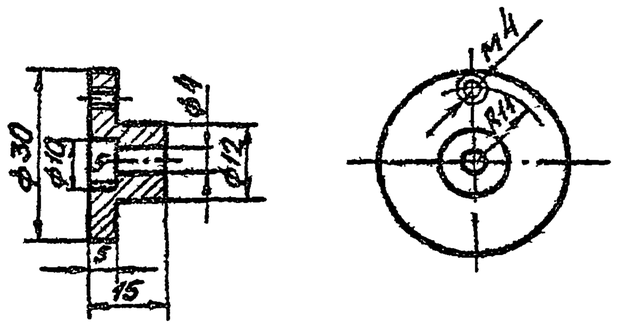

Изм.	Лист	N докум.	Подпись	Дата	КИП-10.00.005
Разраб.		Коннов			Полумуфта
Пров.		Фадеев			Лит: — Масса: 0,045 Масштаб: 1:1
Т.контр.					Лист — Листов
Н.контр.		Лебедев			ГИАП
Утв.		Коновалов			Круг 32 ГОСТ 2590-71* / ВСт3сп5 ГОСТ 535-79

1606-03 Формат 11

Альбом III

Типовой проект

Формат	Зона	Поз.	Обозначение	Наименование	Кол.	Примечание.
				Стандартные изделия.		
		9		Болт М6×25.58		
				ГОСТ 7798-70*	3	
		10		Гайка М6.5		
				ГОСТ 5915-70*	6	
		11		Шпилька М6-6g×20.58		
				ГОСТ 22036-76*	3	
		12		Шайба пружинная 6.65Г		
				ГОСТ 6402-70*.	3	
		13		Штифт конический		
				ф 1.6×12		
				ГОСТ 3129-70	1	

Инв.№ подл. | Подп. и дата | Взам. инв.№ | Инв.№ дубл. | Подп. и дата

Изм. Лист N докум. Подп. Дата

КИП-10.00.000

Лист 3

Формат А4

Формат	Зона	Поз.	Обозначение	Наименование	Кол.	Примечания
				Документация.		
12			КИП-10.01.000СБ	Корпус		
				Сборочная единица	1.	
				Детали.		
54	1			Фланец		
				Круг 150 ГОСТ 2590-71* / 35 ГОСТ 1050-74**	1	
54	2			Стакан ф 68×3		
				Труба ф68×4 ГОСТ 8732-70 / 20 ГОСТ 8731-74*	1	
54	3			Фланец		
				Круг 70 ГОСТ 2590-71* / 35 ГОСТ 1050-74**	1	

Инв.№ подл. | Подп. и дата | Взам. инв.№ | Инв.№ дубл. | Подп. и дата

Изм. Лист N докум. Подп. Дата

КИП-10.00.000

Лист 4

Формат А4

Формат	Зона	Поз.	Обозначение	Наименование	Кол.	Примечание.
				Детали.		
11		3	КИП-10.00.001	Палец	1	
11		4	КИП-10.00.002	Валик	1	
11		5	КИП-10.00.003	Скоба	1	
11		6	КИП-10.00.004	Полумуфта.	1	
11		7	КИП-10.00.005	Полумуфта	1	
11		8	КИП-10.00.006	Гайка специальная М4	2	

Инв.№ подл. | Подп. и дата | Взам. инв.№ | Инв.№ дубл. | Подп. и дата

Изм. Лист N докум. Подп. Дата

КИП-10.00.000

Лист 2

Формат А4

Формат	Зона	Поз.	Обозначение	Наименование	Кол.	Примечание.
				Документация.		
12			КИП-10.00.000ВО	Установка сельсина-датчика БД-1404.		
				Чертеж общего вида.	1	
12			КИП-10.00.000Г4	Установка сельсина-датчика БД-1404.		
				Габаритный чертеж	1	
				Сборочные единицы.		
12		1	КИП-10.01.000СБ	Корпус	1	
54		2	БД-1404	Сельсин-датчик.	1	

Инв.№ подл. | Подп. и дата | Взам. инв.№ | Инв.№ дубл. | Подп. и дата

Изм.	Лист	N докум.	Подп.	Дата
Разраб.	Коннов			
Пров.	Фадеев			
Н.контр.	Слободников			
Утв.	Кочевалов			

КИП-10.00.000

Установка сельсина-датчика БД-1404. Спецификация.

Лит	Лист	Листов
	1	4

ГИАП

1606-03 Формат А4

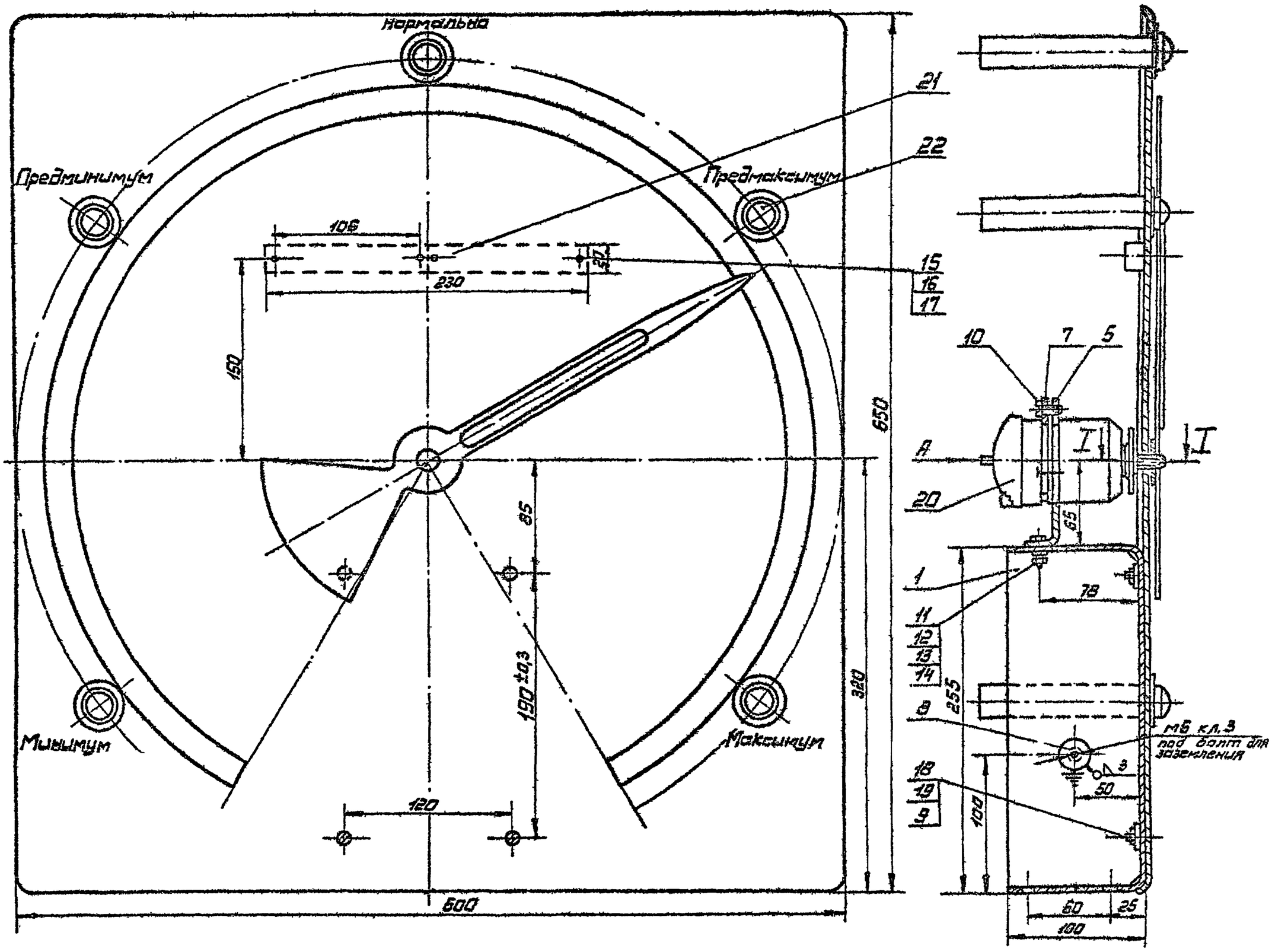

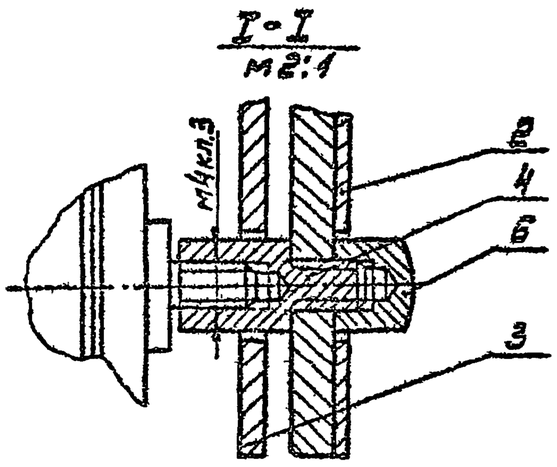

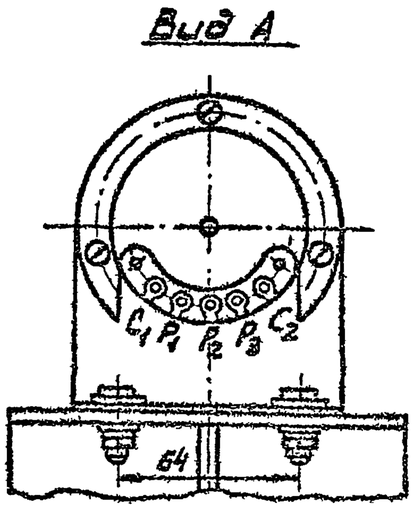

					06КИП-1100.000 ВО		
Изм.	Лист	№ докум.	Подпись	Дата	Сельсин-приемник. Чертеж общего вида.	Лит.	Масса	Масшт.
Разраб.		Коннов					8,5	1:2
Пров.		Фадеев		22.08.83				
Т.контр.								
Н.контр.		Лебедев		12.9.83		ГИАП МОСКВА		
Утв.		Кондалов		12.9.83				

Копировал Мешкова 1606-03 Формат 2

Инв. № подл. | Подпись и дата | Взам. инв. № | Инв. № дубл. | Подпись и дата

Инв.№ подл. | Подпись и дата | Взам.инв.№ | Инв.№ дубл. | Взам.инв.№ | Подпись и дата | Инв.№ подл.

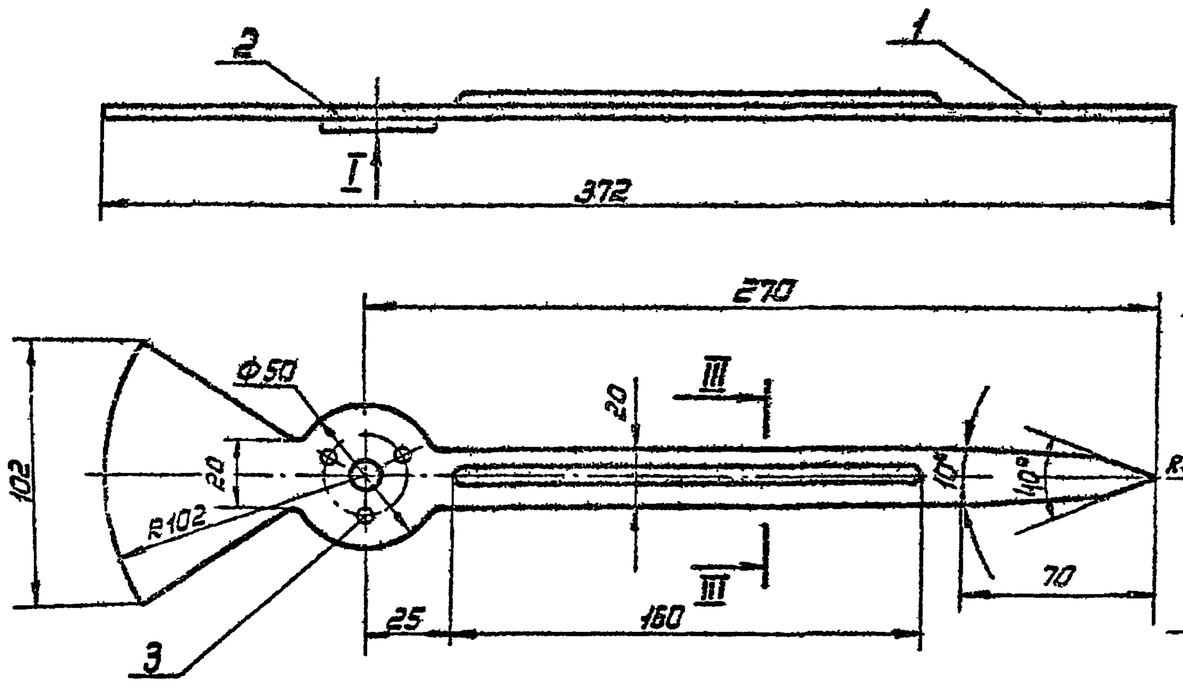

					06КИП-11.02.000СБ	
Изм.	Лист	№ докум.	Подпись	Дата	Стрелка. Сборочная единица.	Лит. / Масса 0,05 / Масштаб 1:2
Разраб		Коннов				Лист / Листов
Пров		Фадеев		25.02.81		ГИАП Москва
Т.контр						
Н.контр		Лебедев		12.03.81		
Утв.		Консвалов				

Копировала Мешкова Формат 12

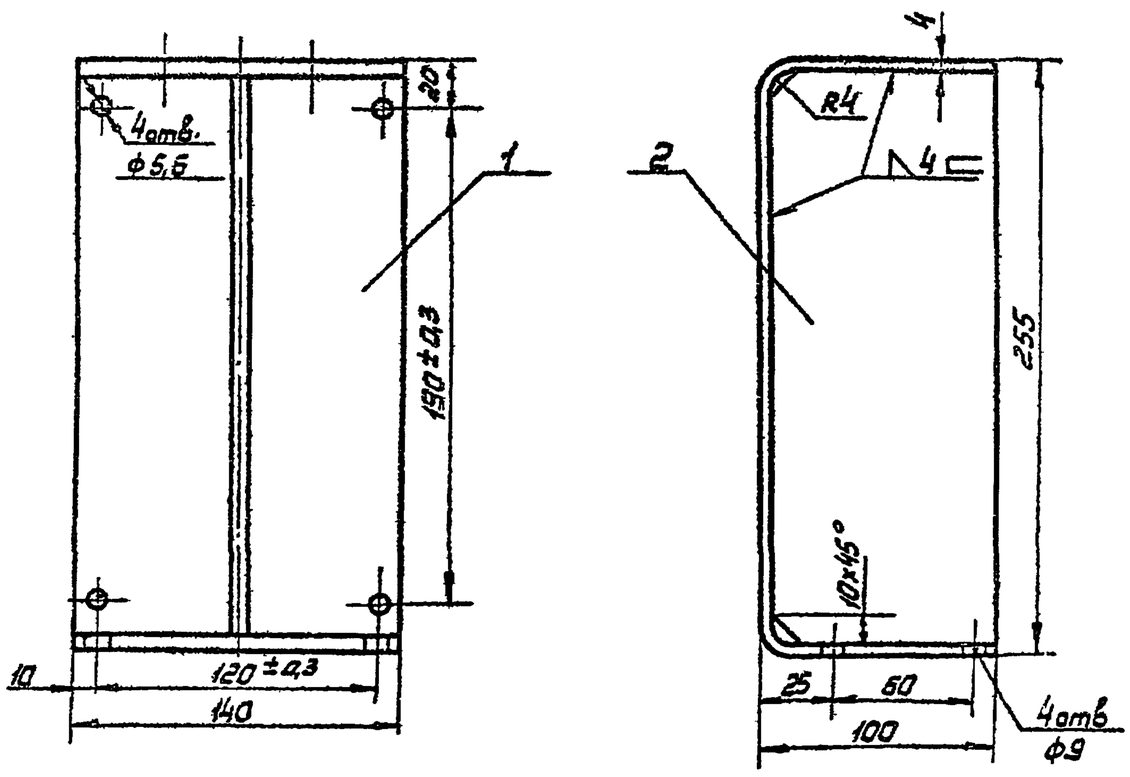

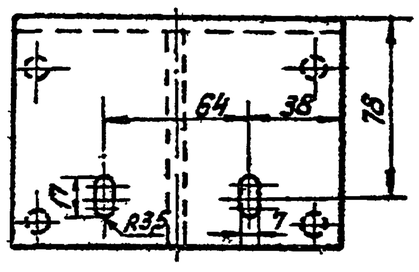

					06КИП-11.01.000СБ	
Изм.	Лист	№ докум.	Подпись	Дата	Кронштейн Сборочная единица	Лит / Масса 3,3 / Масштаб 1:2,5
Разраб		Коннов				Лист / Листов
Пров		Фадеев		5.03.81		ГИАП Москва
Т.контр						
Н.контр		Лебедев		12.03.81		
Утв.		Консвалов		12.03.81		

Копировал Мешкова 1606-03 Формат 12

Типовой проект Альбом III

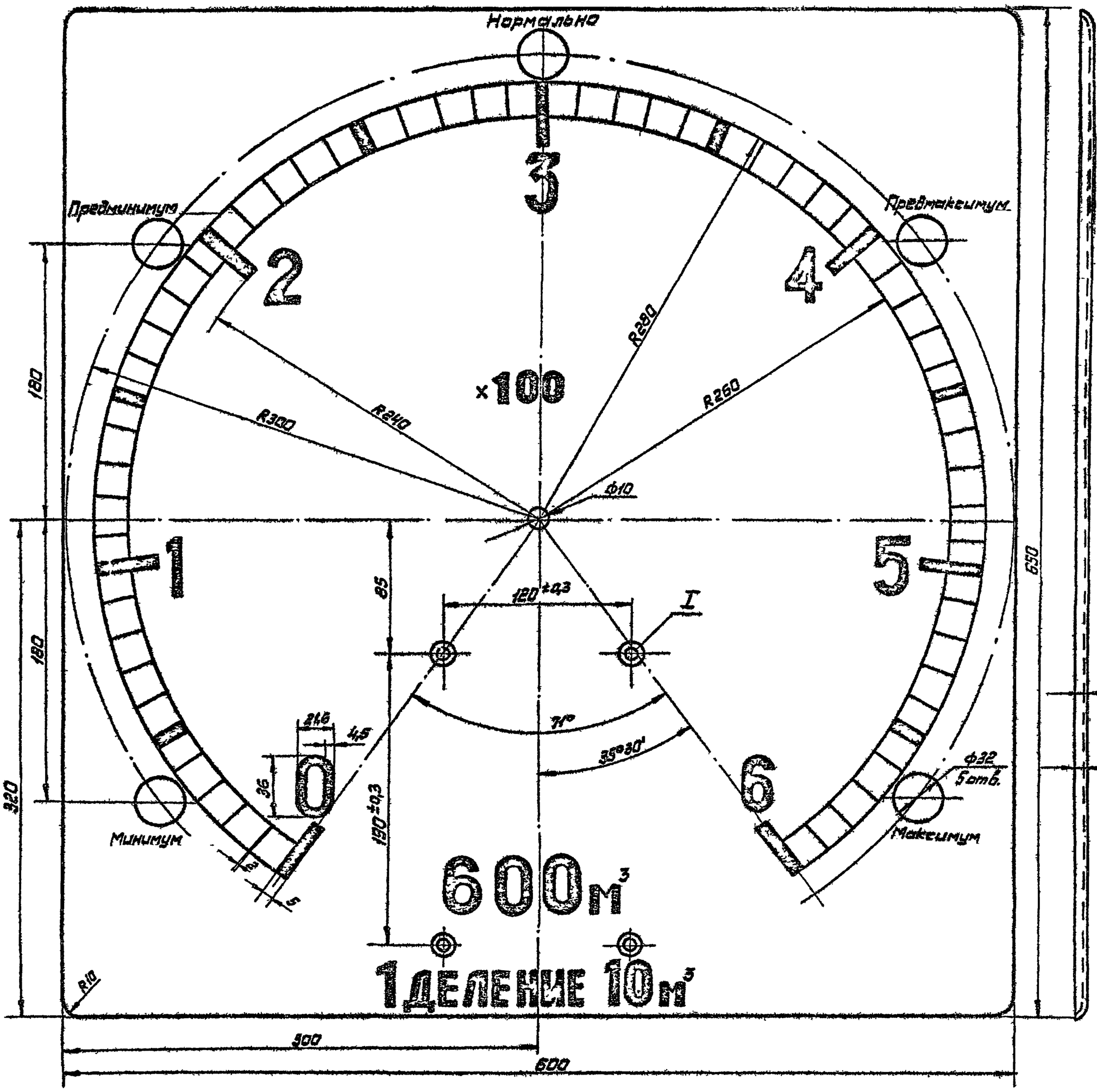

I
М1:1

II-II

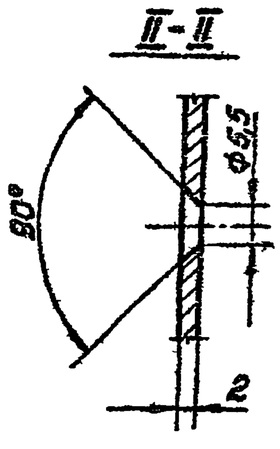

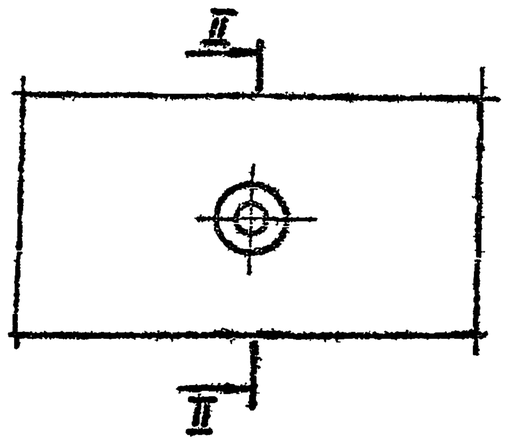

Примечание

1. Шкалу разметить как указано на данном чертеже.
2. Деления и цифры гравировать и покрыть черной эмалью.
3. Шрифт цифр №18 табл. 1 с коэффициентом х2 по ГОСТ 2930-62*
4. Циферблат покрыть светложелтой краской.

					06КИП-11.00.001.		
Изм.	Лист	№докум.	Подпись	Дата	Циферблат.	Лит.	Масса	Масш.
Разраб.		Конков					2,1	2:1
Пров		Федеев		22.04.85		Лист	Листов
Н.контр.							
Т.контр.		Лебедев		12.04.85	Лист АД1-2 ГОСТ21631-76 АД1 ГОСТ4784-74*	ГИАП Москва	
Утв.		Коноваленов		17.04.85			

Копировал Мешкова 1606-03 Формат А2

Инв. № подл. | Подпись и дата | Взам. инв. № | Инв. № дубл. | Подпись и дата

Альбом III

Типовой проект

25 (V)

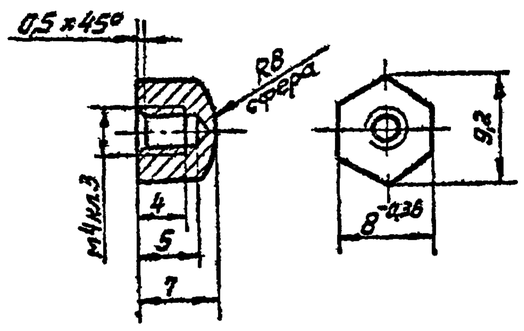

					06 КИП-1100 004			
Изм	Лист	№ докум.	Подпись	Дата	Гайка специальная	Лит	Масса	Масшт
Разраб		Коннов					0,004	2:1
Провер		Фадеев		22.03.82		Лист	Листов	
Н.контр.							ГИАП Москва	
Т.контр.		Лебедев		9.82	Шестигр. 8 ГОСТ 2879-69 / Вст3сп5 ГОСТ 535-79			
Утв.		Коновалов		12.82				

Копировал: Мешкова Формат А4

47

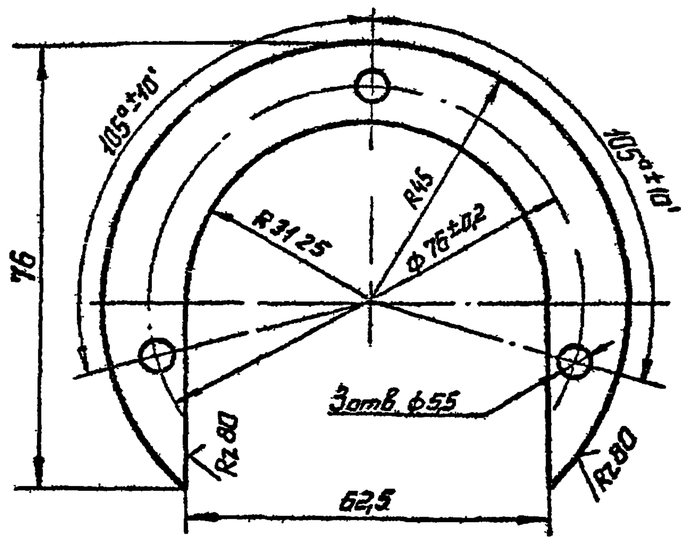

					06 КИП-1100.005			
Изм	Лист	№ докум.	Подпись	Дата	Скоба	Лит	Масса	Масшт
Разраб		Коннов					0,07	1:1
Провер		Фадеев		22.03.82		Лист	Листов	
Н.контр.							ГИАП Москва	
Т.контр.		Лебедев		3.82	Лист 4 ГОСТ 19904-74* / ВСт3сп5 ГОСТ 535-79			
Утв.		Коновалов		12.82				

Копировала: Мешкова Формат А4

Rz 80 (V)

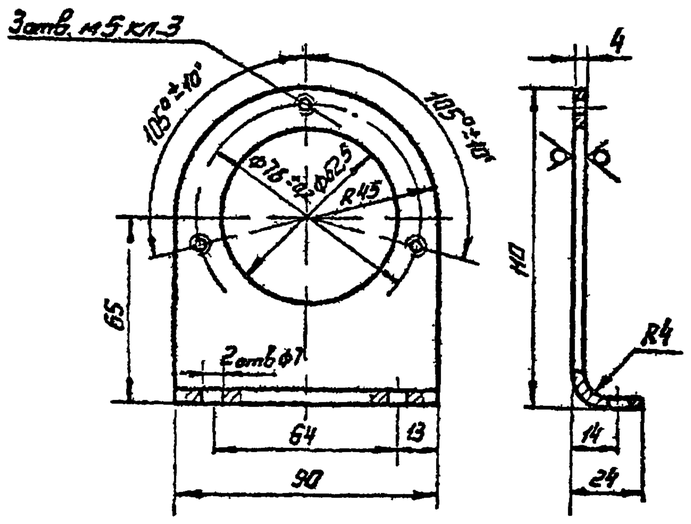

					06 КИП-1100.003.			
Изм	Лист	№ докум.	Подпись	Дата	Стойка	Лит	Масса	Масшт
Разраб		Коннов					0,16	1:2
Провер.		Фадеев		22.03.82		Лист	Листов	
Н.контр.							ГИАП Москва	
Т.контр.		Лебедев		3.82	Лист 4 ГОСТ 19904-74* / ВСт3сп5 ГОСТ 535-79			
Ут-в		Коновалов		12.82				

Копировал Мешкова Формат А4

25 (V)

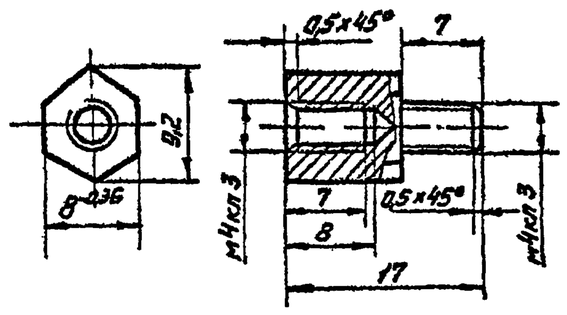

					06 КИП-1100 002			
Изм	Лист	№ докум.	Подпись	Дата	Переходник	Лит	Масса	Ма...т
Разраб		Коннов					0,005	2.
Провер		Фадеев		22.03.82		Лист	Листов	
Н.контр.							ГИАП Москва	
Т.контр.		Лебедев		12.82	Шестигр. 8 ГОСТ 2879-69 / ВСт3сп5 ГОСТ 535-79			
Утв.		Коновалов		12.82				

Копировал Мешкова 1606-03 Формат А4

Типовой проект

Формат	Зона	Поз	Обозначение	Наименование	Кол	Примечание
				Документация.		
22			06КИП-11.00.000ВО	Сельсин-приемник		
				Чертеж общего вида	1	
12			06КИП-11.00.000Г4	Сельсин-приемник		
				Габаритный чертеж	1	
				Сборочные единицы		
12		1	06КИП-11.01.000.СБ	Кронштейн	1	
12		2	06КИП-11.02.000 СБ	Стрелка	1	

Изм	Лист	№ докум.	Подп.	Дата
Разраб.	Каннов			
Пров.	Фадеев			22.08.83
Н.контр.	Лебедев			
Утв.	Коновалов			

06КИП-11.00.000

Сельсин-приемник
Спецификация

Лит.	Лист	Листов
	1	6

ГИАП
Москва

Копировал: Мешкова Формат 11

Формат	Зона	Поз	Обозначение	Наименование	Кол	Примечание
				Детали.		
22		3	06КИП-11.00.001	Циферблат	1	
11		4	06КИП-11.00.002	Переходник	1	
11		5	06КИП-11.00.003	Стойка	1	
11		6	06КИП-11.00.004	Гайка специальная	1	
11		7	06КИП-11.00.005.	Скоба	1	

Изм	Лист	№ докум.	Подп.	Дата

06КИП-11.00.000.

Лист 2

Копировал: Мешкова Формат 11

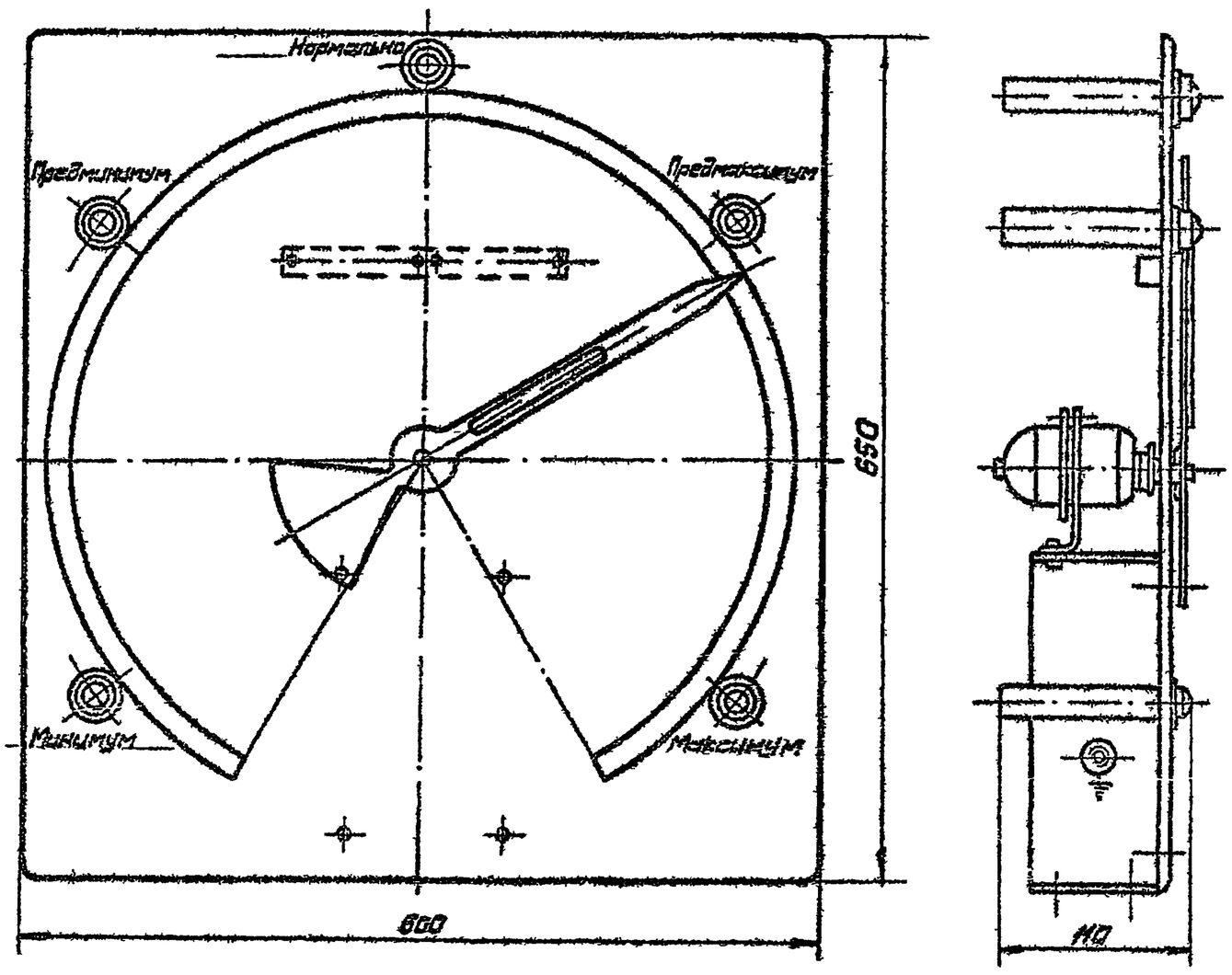

Изм	Лист	№ докум.	Подпись	Дата
Разраб.	Каннов			
Пров.	Фадеев			22.08.83
Т.контр.				
Н.контр.	Лебедев			
Утв.	Коновалов			12.05.83

06КИП-11.00.000Г4

Сельсин-приемник
Габаритный чертеж

Лит	Масса	Масштаб
		1:4

Лист	Листов

ГИАП
Москва

Копировал: Мешкова 1606-03 Формат 12

Типовой проект Альбом VIII

Формат	Зона	Поз	Обозначение	Наименование	Кол	Примечание
				Документация.		
12			06КИП 11.01.000 СБ	Кронштейн		
				Сборочная единица	1	
				Детали		
64		1		Скоба 255х100		
				Лист 4 ГОСТ 19904-74* / ВСт3сп5 ГОСТ 535-79 р=459	1	
64		2		Косынка 96х4		
				Лист 4 ГОСТ 19904-74* / ВСт3сп5 ГОСТ 535-79 р=247	1	

Инв.№ подл. | Подпись и дата | Инв.№ дубл. | Взам.инв.№ | Подпись и дата

Изм	Лист	№ докум.	Подпись	Дата	06 КИП-11.00 000	Лист 5

Копировал Мешкова Формат 11

Формат	Зона	Поз	Обозначение	Наименование	Кол.	Примечание
				Документация		
12			06КИП-11.02.000. СБ	Стрелка	1	
				Сборочная единица		
				Детали		
64		1		Стрелка		
				Лист 1 ГОСТ 21631-76 / АД ГОСТ 4784-74*	1	
64		2		Гайка специальная ф40		
				Лист 4 ГОСТ 19904-74* / ВСт3сп5 ГОСТ 535-79	1	
64		3		Заклепка 3х8-АД.1		
				ГОСТ 10300-80	3	

Инв.№ подл. | Подпись и дата | Инв.№ дубл. | Взам.инв.№ | Подпись и дата

Изм	Лист	№ докум.	Подпись	Дата	06 КИП-11.00.000.	Лист 6

Копировал: Мешкова. Формат 11

Формат	Зона	Поз	Обозначение	Наименование	Кол.	Примечание
		17		Шайба 3х1.02		
				ГОСТ 11371-78	4	
		18		Винт М5х14		
				ГОСТ 17475-80	4	
		19		Шайба пружинная 5.65Г		
				ГОСТ 6402-70*		
		20		Сельсин-приемник		
				тип БС-1404	4	
		21		Выводное устройство		
				на 10 клемм		
				Тип ВУ10 НА-54-12 об	2	
		22		Арматура сигнальной		
				лампы		
				Тип АС-220	5	

Инв.№ подл. | Подпись и дата | Инв.№ дубл. | Взам.инв.№ | Подпись и дата

Изм	Лист	№ докум.	Подпись	Дата	06 КИП-11.00 000	Лист 4

Копировал Мешкова Формат 11

Формат	Зона	Поз	Обозначение.	Наименование	Кол	Примечание
64		8		Банка ф20 δ=6		
				Круг 20 ГОСТ 2590-71* / ВСт3сп5 ГОСТ 535-79	1	
				Стандартные изделия		
		9		Гайка М5.5		
				ГОСТ 5915-70*	4	
		10		Винт М5х14		
				ГОСТ 17473-80	3	
		11		Болт М6х20.58		
				ГОСТ 7798-70*	2	
		12		Шайба 6х16.02		
				ГОСТ 11371-78	2	
		13		Шайба пружинная 6.65Г		
				ГОСТ 6402-70*	2	
		14		Гайка М6.5		
				ГОСТ 5915-70*	2	
		15		Винт М3х16		
				ГОСТ 17475-80	4	
		16		Гайка М3,5		
				ГОСТ 5915-70*	4	

Инв.№ подл. | Подпись и дата | Инв.№ дубл. | Взам.инв.№ | Подпись и дата

Изм	Лист	№ докум.	Подпись	Дата	06 КИП-11.00.000	

Копировал: Мешкова 1606-03 Формат А4

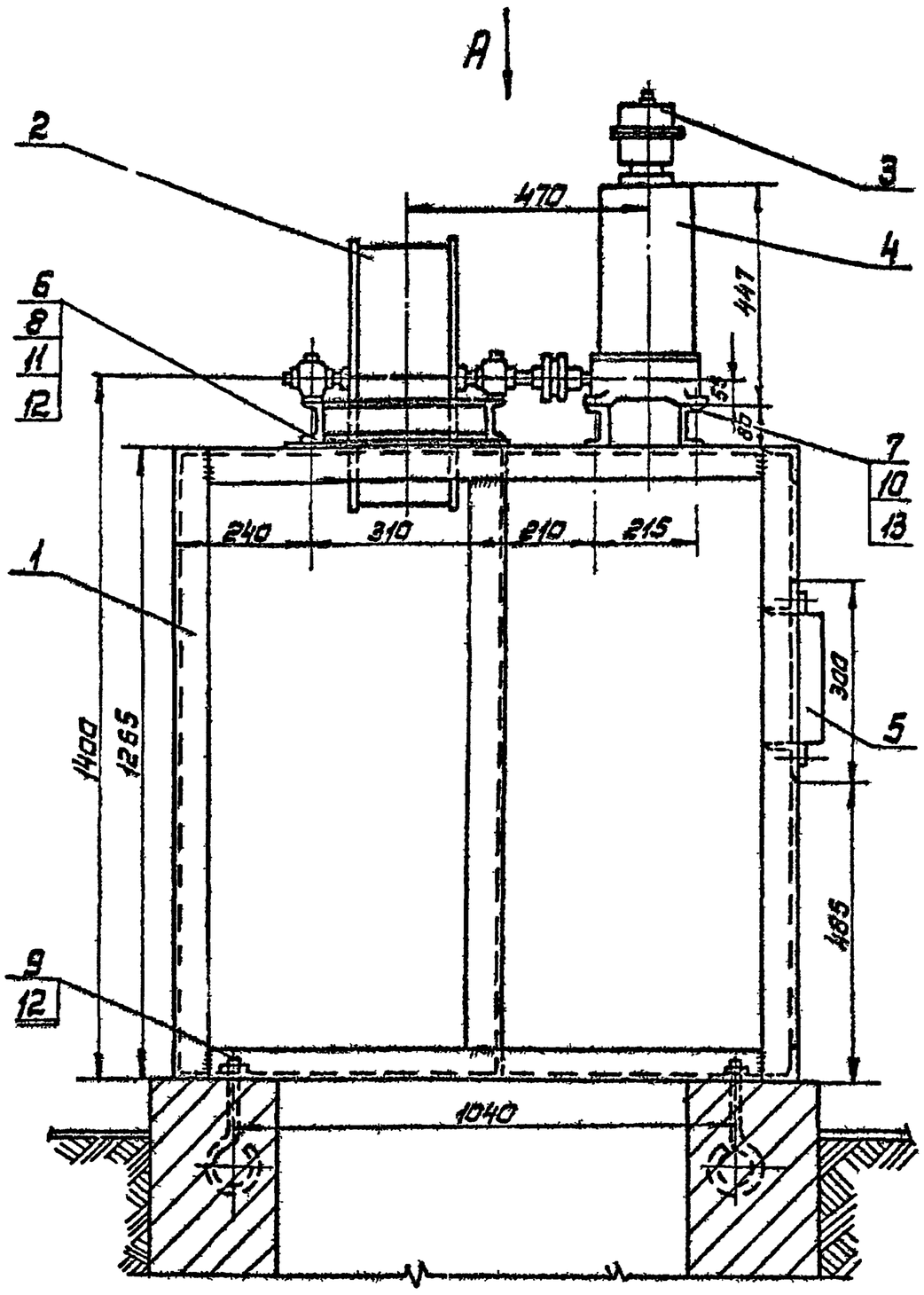

Вид А

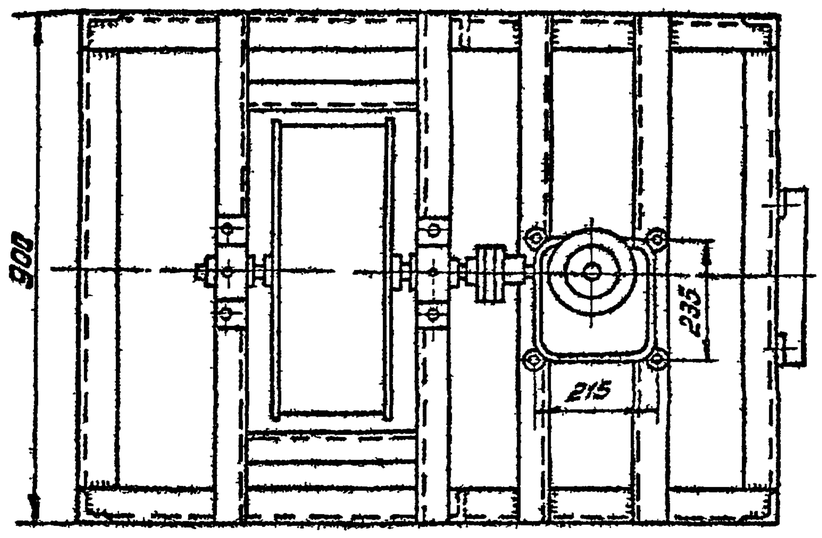

Будка датчиков

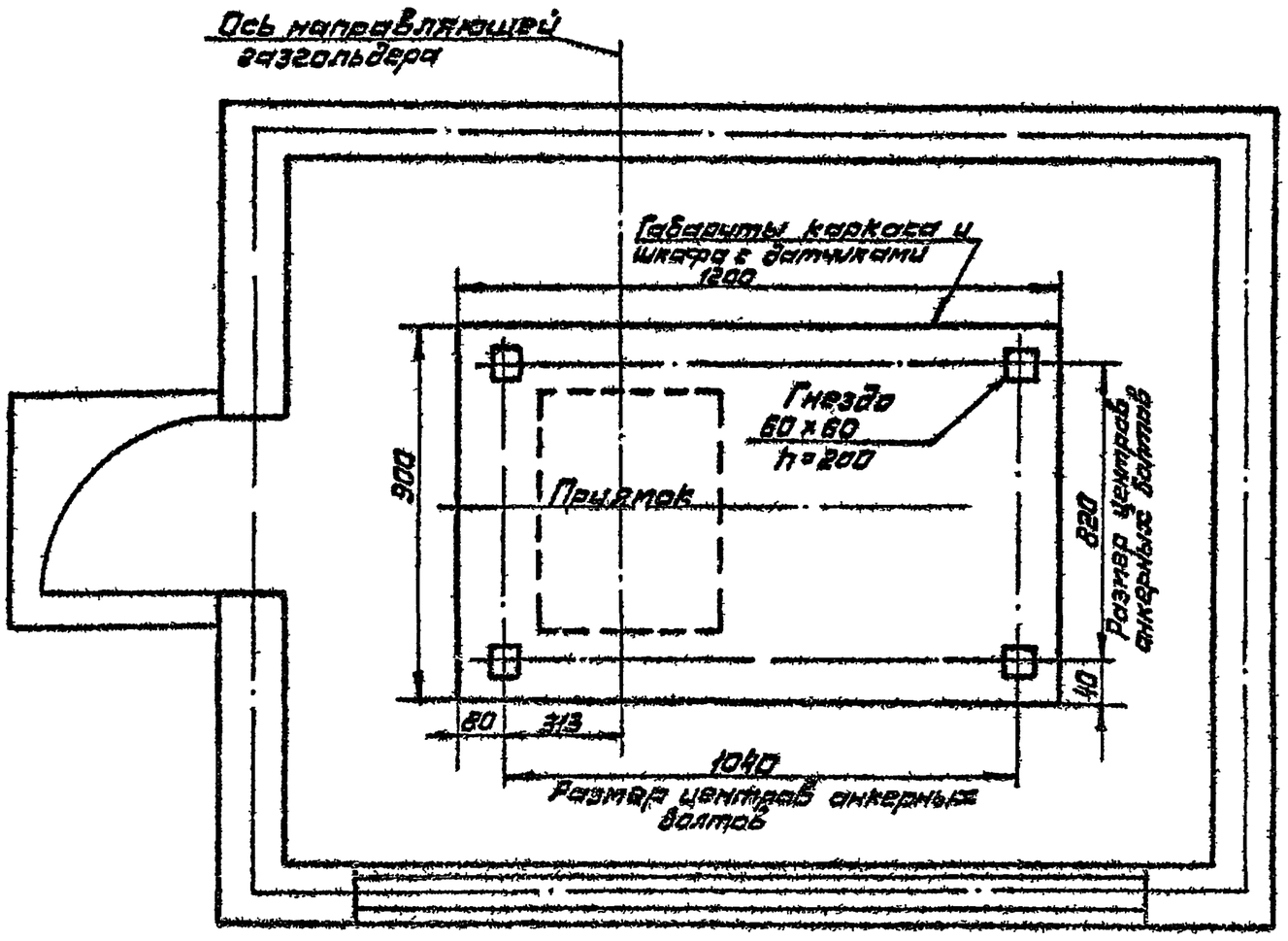

Места и детали крепления кабеля в будке устанавливаются при монтаже по месту.

Изм.	Лист	№ докум.	Подпись	Дата	06КИП-12.00.000 ВО	Лит	Масса	Масшт.
Разраб.		Коннов			Установка датчиков в утепленной будке		181,7	1:10
Пров.		Фадеев			Чертеж общего вида	Лист	Листов	
Т.контр						ГИАП		
Н.контр		Лебедев						
Утв.		Коновалов						

Инв. № подл. | Подпись и дата | Взам. инв. № | Инв. № дубл. | Подпись и дата

1606-03

Альбом III

Типовой проект

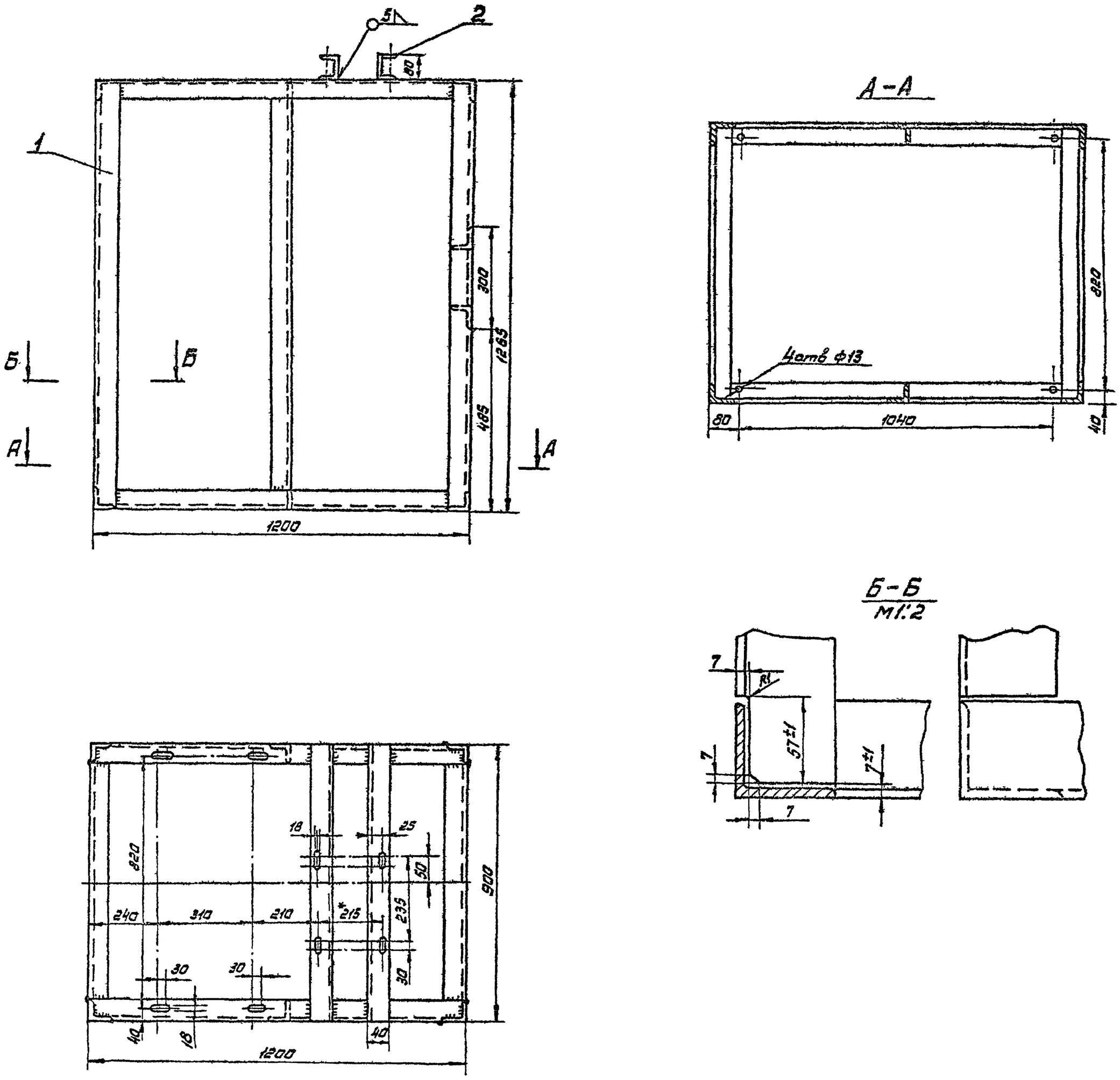

					06 КИП-1201 000 СБ		
Изм	Лист	№ докум	Подпись	Дата	Опора под аппарат Сборочная единица.	Лит	Масса 114,4
Разраб		Коннов					
Пров.		Фадеев				Лист	Листов
Т. контр							
Н. контр		Лебедев				ГИАП	
Утвержд		Коновалов					

1606 03

Инв. № подл. | Подпись и дата | Взам. инв. № | Инв. № дубл. | Подпись и дата

Типовой проект Альбом III

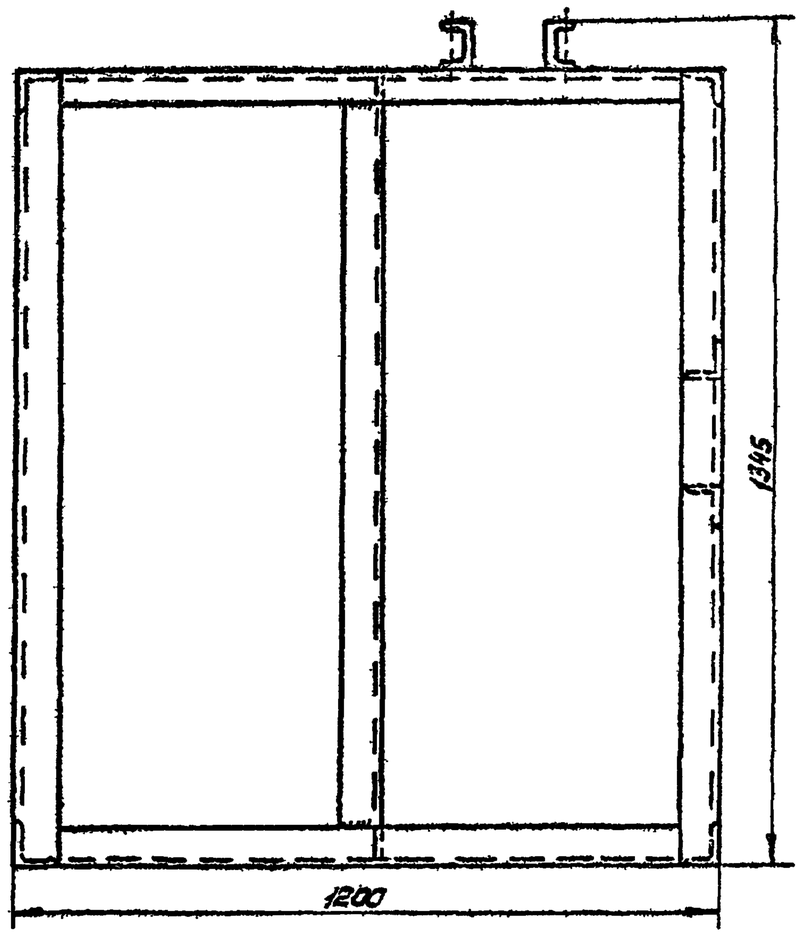

Инв.№ подл. | Подпись и дата | Взам. инв.№ | Инв.№ дубл. | Подпись и дата

					06 КИП-1200 000 ГЧ	
Изм.	Лист	№ докум.	Подпись	Дата		
Разраб.		Каннов			Опора под аппараты. Габаритный чертеж	Лит. / Масса / Масштаб: 114,4 / 1:10
Пров.		Фадеев		24.11.05		Лист / Листов: 1
Т.контр.						ГИАП
Н.контр.		Лебедев				
Утв.		Кожевников				

Альбом III

Типовой проект

Формат	Зона	Поз.	Обозначение	Наименование	Кол.	Примечание
				Детали		
11		6	06 КИП-12.00.001	Шайба косая 12	4	
11		7	06 КИП-07.00.002	Шайба косая 10	4	
64		8		Подкладка 60×60; δ=7		
				Лист $\frac{5\ ГОСТ\ 19903-74*}{ВСт3сп5\ ГОСТ\ 14637-79}$	4	
64		9		Болт анкерный ф12		
				l_3 = 160		
				Круг $\frac{12\ ГОСТ\ 2590-71*}{ВСт3сп5\ ГОСТ\ 535-79}$	4	
				Стандартные изделия		
		10		Болт М10×40.58 ГОСТ 7798-70*	4	
		11		Болт М12×35.58 ГОСТ 7798-70*	4	
		12		Гайка М12.5 ГОСТ 5915-70*	8	
		13		Гайка М10.5 ГОСТ 5915-70*	4	

Инв.№ подл. | Подпись и дата | Взам.инв.№ | Инв.№ дубл. | Подпись и дата

Изм	Лист	№ докум.	Подпись	Дата	06 КИП 12.00.000	Лист 2

Копировал Мешкова Формат А1

Формат	Зона	Поз.	Обозначение	Наименование	Кол.	Примечание
				Документация		
22			06 КИП-12 01000 СБ	Опора под аппараты		
				Сборочная единица	1	
				Детали		
		1		Каркас из уголка		
				Уголок 63×63×6		
				ГОСТ 8509-72*		
				ВСт3сп5 ГОСТ 535-79		
				$l_{общ}$ = 19500	1	
		2		Швеллер $\frac{8\ ГОСТ\ 8240-72}{ВСт3сп5\ ГОСТ\ 535-79}$		
				l = 900		

Инв.№ подл. | Подпись и дата | Взам.инв.№ | Инв.№ дубл. | Подпись и дата

Изм	Лист	№ докум.	Подпись	Дата	06 КИП-12.00.000	Лист 3

Копировал Мешкова Формат А1

Формат	Зона	Поз.	Обозначение	Наименование	Кол.	Примечание
				Документация		
22			06КИП-1200 000 ВО	Установка датчиков в утепленной будке.		
				Чертеж общего вида	1	
22			06КИП-12 00 000 Г4	Опора под аппараты		
				Габаритный чертеж	1	
				Сборочные единицы		
22		1	06КИП-12 01 000 СБ	Опора под аппараты	1	
22		2	06 КИП-09 00 000 ВО	Лебедка	1	
12		3	КИП-10 00 000 ВО	Установка сельсина-датчика БД-1404	1	
64		4	ТИП КА-4658-6	Командоаппарат	1	
64		5	ТИП КСК-32	Коробка соединительная	1	

Инв.№ подл. | Подпись и дата | Взам.инв.№ | Инв.№ дубл. | Подпись и дата

Изм	Лист	№ докум.	Подпись	Дата	06 КИП-12.00.001		
Разраб	Каннов				Установка датчиков в утепленной будке. Спецификация	Лит	Лист 1	Листов 3
Пров	Фадеев			24.11.83		ГИАП		
Н.контр.	Лебедев							
Утв.	Кановалов							

Копировал Мешкова Формат А1

Rz 80 (V)

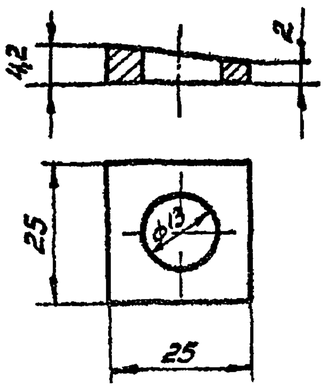

Инв.№ подл. | Подпись и дата | Взам.инв.№ | Инв.№ дубл. | Подпись и дата

Изм	Лист	№ докум.	Подпись	Дата	06 КИП-12.00.001		
Разраб	Каннов				Шайба косая 12	Лит	Масса 0,006	Масштаб 1:1
Пров	Фадеев			24.11.83		Лист	Листов	
Т.контр.						ГИАП		
Н.контр.	Лебедев				Полоса $\frac{6×25\ ГОСТ\ 103-76}{ВСт3сп\ ГОСТ\ 535-79}$			
Утв.	Кановалов			25.11.83				

Копировал Мешкова-1606-03 Формат А1

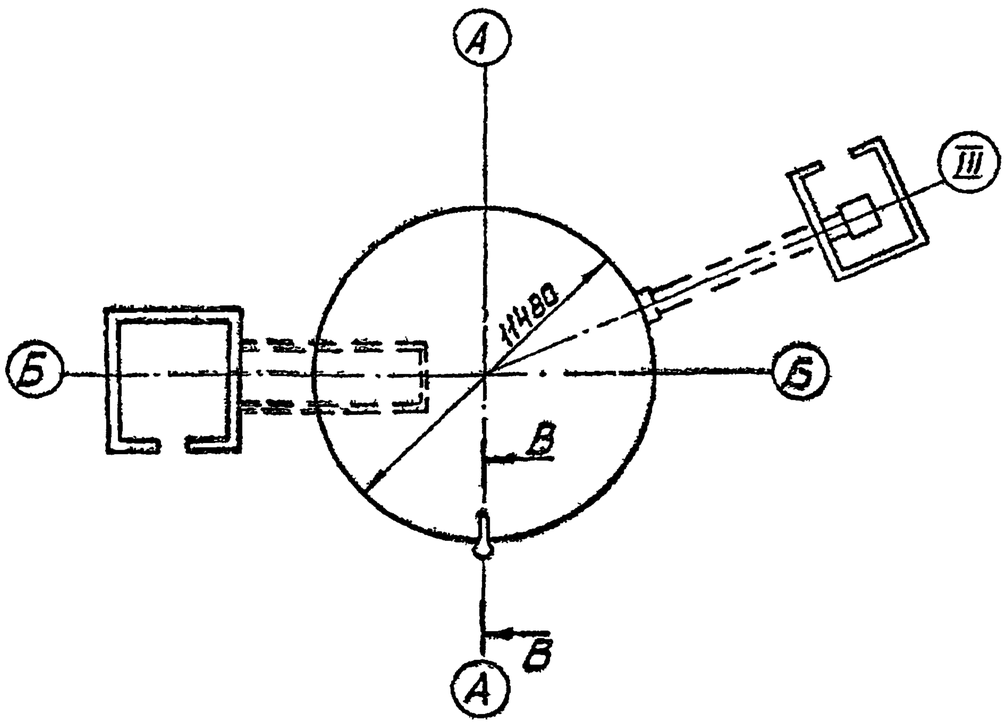

В-В
М 1:50

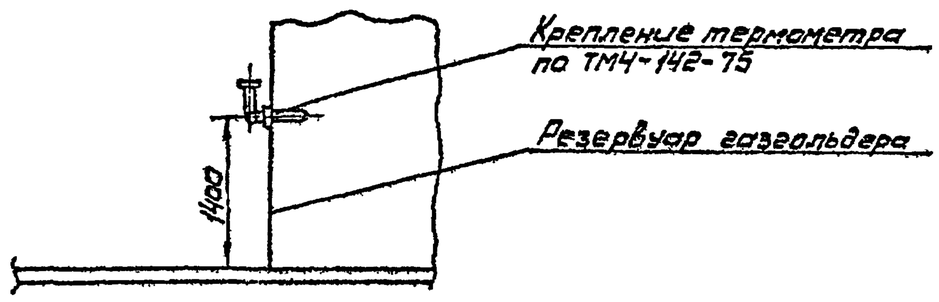

Изм	Лист	№ докум	Подпись	Дата	06 КИП-13.00.000 ВО			
Разраб		Коннов			Установка ртутного термометра Чертеж общего вида	Лит	Масса	Масшт. 1:200
Пров.		Фадеев		24.11.83		Лист 1	Листов 1	
Т.контр								
Н.контр.		Лебедев		27.11.83		ГИАП		
Утв.		Коновалов		25.11.83				

Копировал. Мешкова Формат 11

Формат	Зона	Поз.	Обозначение	Наименование	Кол.	Примечание
				Документация		
11			06КИП-13.00.000ВО	Установка ртутного термометра Чертеж общего вида	1	

Изм	Лист	№ докум.	Подпись	Дата	06 КИП-13.00.000			
Разраб.		Коннов			Установка ртутного термометра. Спецификация	Лит	Лист 1	Листов 1
Пров.		Фадеев		24.11.83		ГИАП		
Н.контр.		Лебедев		27.11.83				
Утв.		Коновалов		25.11.83				

Копировал Мешкова. Формат 11

Формат	Зона	Поз.	Обозначение	Наименование	Кол.	Примечание
				Сборочные единицы.		
22		1	КИП-01.00.000 ВО	Блок верхний	1	
22		2	06КИП-02.000 ВО	Водило	1	
12		3	06 КИП-03.00.000 ВО	Блок средний	1	
12		4	06 КИП-04.00.000 ВО	Блок натяжной	1	
12		5	КИП-05.00.000 ВО	Блок приямка N1	1	
22		6	КИП-06.00.000 ВО	Блок приямка N2	1	
22		7	06КИП-12.00.000 ВО	Установка датчиков В утепленной будке	1	
11		8	06 КИП-13.00.000 ВО	Установка ртутного термометра	1	

Изм	Лист	№ докум.	Подпись	Дата	06 КИП-14 00 000	Лист 2

Копировал. Мешкова. Формат 11

Формат	Зона	Поз.	Обозначение	Наименование	Кол.	Примечание
				Документация		
22			06КИП-14.00.000 ВО	Сигнализация и объемоуказание Вариант с утепленной будкой. Чертеж общего вида	1	

Изм	Лист	№ докум	Подпись	Дата	06 КИП-14.00.000.			
Разраб.		Коннов			Сигнализация и объемоуказание. Вариант с утепленной будкой. Спецификация	Лит	Лист 1	Листов 2
Пров.		Фадеев		24.11.83		ГИАП		
Н.контр.		Лебедев		27.11.83				
Утв.		Коновалов		25.11.83				

1606-03 Копировал Мешкова. Формат 11

Альбом III

Типовой проект

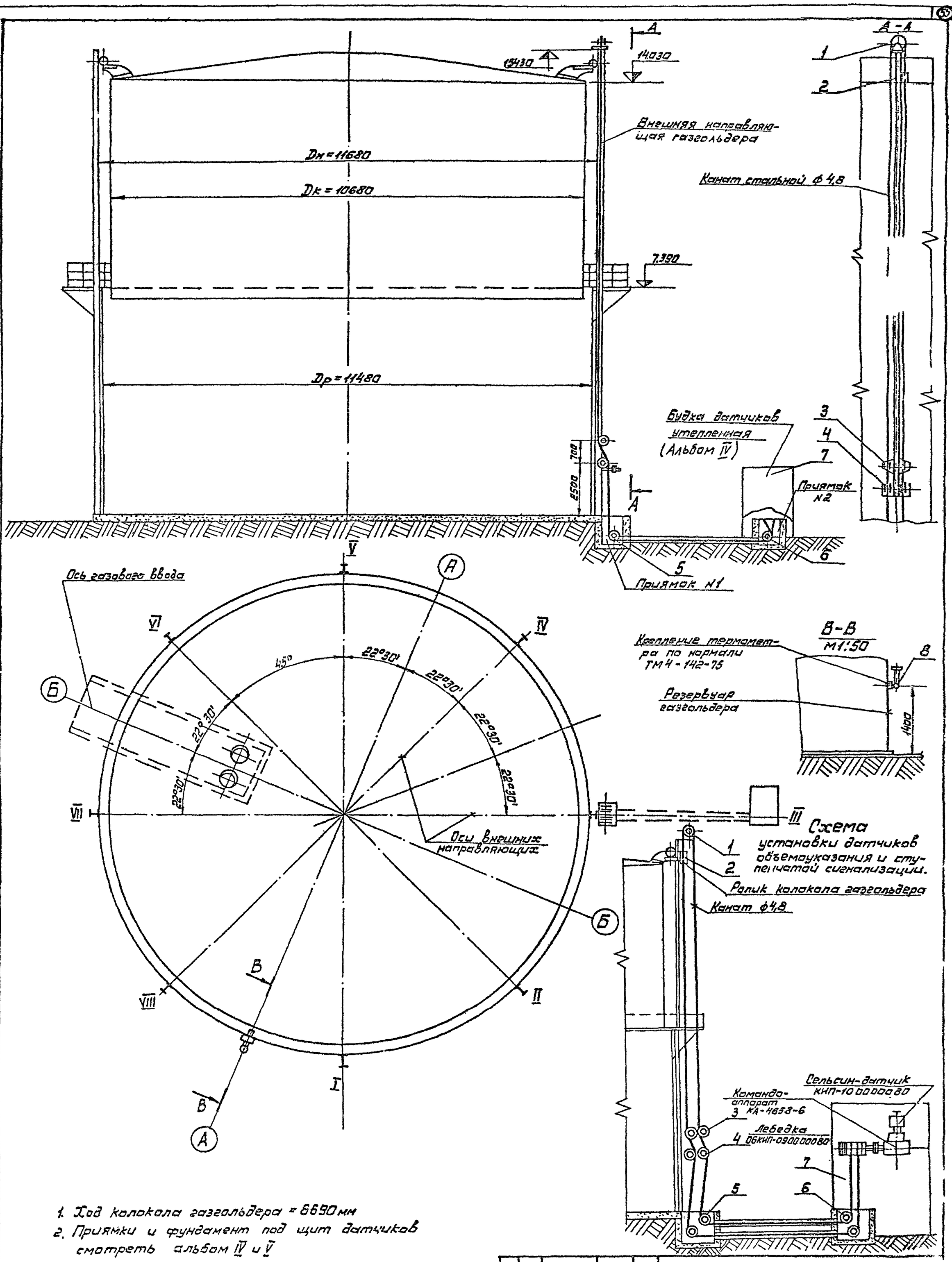

1. Ход колокола газгольдера = 6690 мм
2. Приямки и фундамент под щит датчиков смотреть альбом IV и V

Изм.	Лист	№ докум.	Подпись	Дата
Разраб.		Коннов		
Пров.		Фадеев		24.11.87
Т.контр.				
Н.контр.		Лебедев		
Утв.		Коновалов		25.11.87

06 КИП-1400.000 80.

Сигнализация и объемоуказание. Вариант с утепленной будкой. Чертеж общего вида.

Лит. | Масса | Масштаб 1:100

Лист | Листов

ГИАП

Инв. № подл. | Подпись и дата | Взам. инв. № | Инв. № дубл. | Подпись и дата

1606-03 Копировал: Мешкова Формат 22