ТИПОВОЙ ПРОЕКТ

901-2-194.91

НАСОСНАЯ СТАНЦИЯ НА ВОДОЗАБОРНОЙ СКВАЖИНЕ С НАСОСАМИ ЭЦВ ПРОИЗВОДИТЕЛЬНОСТЬЮ ОТ 30 ДО 75 $м^3/ч$ И БАКТЕРИЦИДНЫМИ УСТАНОВКАМИ ОВ-50

АЛЬБОМ 3

ВАРИАНТ II ОБОРУДОВАНИЕ СТАНЦИИ РАЗМЕЩЕНО В ЗДАНИИ

АС	АРХИТЕКТУРНО-СТРОИТЕЛЬНЫЕ РЕШЕНИЯ	СТР. 3-9
АСИ	СТРОИТЕЛЬНЫЕ ИЗДЕЛИЯ	СТР. 10-13
ВМ	ВЕДОМОСТИ ПОТРЕБНОСТИ В МАТЕРИАЛАХ	СТР. 14-15

1049-03

Уралгипроект, 620062, г.Екатеринбург, ул.Чебышева,4

Зак. 945 Инв. 1049-03 Тираж 100

Сдано в печать 14.10 1992 г.

ТИПОВОЙ ПРОЕКТ

901-2-194.91

НАСОСНАЯ СТАНЦИЯ НА ВОДОЗАБОРНОЙ СКВАЖИНЕ С НАСОСАМИ ЭЦВ ПРОИЗВОДИТЕЛЬНОСТЬЮ ОТ 30 ДО 75 $м^3/ч$ И БАКТЕРИЦИДНЫМИ УСТАНОВКАМИ ОВ-50

АЛЬБОМ 3

ПЕРЕЧЕНЬ АЛЬБОМОВ

Альбом 1 ПЗ Пояснительная записка
ТХ Технологические решения
ОВ Отопление и вентиляция
СО Спецификации оборудования
ВМ Ведомости потребности в материалах

Альбом 2 Вариант I Оборудование станции размещено в подземной камере и здании
АС Архитектурно-строительные решения
АСИ Строительные изделия
ВМ Ведомости потребности в материалах

Альбом 3 Вариант II Оборудование станции размещено в здании
АС Архитектурно-строительные решения
АСИ Строительные изделия
ВМ Ведомости потребности в материалах

Альбом 4 ЭМ Электрооборудование
АТХ Автоматизация технологического процесса
СО Спецификации оборудования
ВМ Ведомости потребности в материалах

Альбом 5 Вариант I Оборудование станции размещено в подземной камере и здании
С Сметы

Альбом 6 Вариант II Оборудование станции размещено в здании
С Сметы

049-03

Разработан
по „Совинтервод"

Утвержден и введен в действие
госконцерном „Водстрой"
протокол от 22.10.91 № 864

Главный инженер объединения О.А. Леонтьев
Главный инженер проекта В.А. Косарев

Альбом 3

901-2-194.91

Т.П.

Содержание

Марка, лист	Наименование	Стр.
АС-1	Общие данные (начало)	3
АС-2	Общие данные (окончание)	4
АС-3	План. Фасады. Разрезы	5
АС-4	Схемы раскладки стеновых и фундаментных блоков	6
АС-5	План фундамента и схема расположения элементов	7
АС-6	Схема расположения плит покрытия. План кровли	8
АС-7	Узлы I, II, III, IV. План молниезащиты	9
АСИ00	Плита перекрытия П1	10
АСИ01	Деталь закладная ЗД-1	11
АСИ02	Щит металлический ЩМ-1	11
АСИ03	Рама металлическая РМ-1	12
АСИ04	Крышка деревянная КД-1	13
АСВМ	Ведомость потребности в материалах	14-15

Инв. № подл. | Подпись и дата | Взам. инв. №

Формат А3

Альбом 3

Ведомость рабочих чертежей основного комплекта АС

Лист	Наименование	Примечание
1	Общие данные (начало)	
2	Общие данные (окончание)	
3	План. Фасады. Разрезы.	
4	Схемы укладки стеновых и фундаментных блоков	
5	План фундамента и схема расположения элементов.	
6	Схема расположения плит покрытия. План кровли.	
7	Узлы I, II, III, IV. План молниезащиты.	

Ведомость ссылочных и прилагаемых документов

Обозначение	Наименование	Примечание
	Ссылочные документы	
1.141.-1 Вып.60	Панели перекрытий железобетонные многопустотные	
3.900.1-14 Вып.1	Изделия железобетонные для круглых колодцев водопровода и канализации	
1.038.1-1. Вып 1,6	Перемычки железобетонные для зданий с кирпичными стенами	
ГОСТ 3634-89	Люки чугунные для смотровых колодцев	
ГОСТ 13579-78	Блоки бетонные для стен подвалов	
ГОСТ 14624-84	Двери деревянные для производственных зданий.	

Проект разработан в соответствии с действующими нормами и правилами и предусматривает мероприятия, обеспечивающие взрывную, взрывопожарную и пожарную безопасность при эксплуатации здания

Главный инженер проекта /Косарев/

Продолжение

Обозначение	Наименование	Примечание
ГОСТ 3262-75*	Трубы стальные водогазопроводные	
	Прилагаемые документы	
АСК 00	Плита перекрытия П1	
АСК 01	Деталь закладная ЗД-1	
АСК 02	Щит металлический ЩМ-1	
АСК 03	Рама металлическая РМ-1	
АСК 04	Крышка деревянная КД-1	
АС ВМ	Ведомость потребности в материалах	

Ведомость спецификаций

Лист	Наименование	Примечание
3	Спецификация элементов заполнения проемов	
4	Спецификация к схемам раскладки блоков	
5	Спецификация к схеме расположения элементов	
6	Спецификация к схеме расположения плит покрытия	
7	Спецификация перемычек	

Привязан

Инв. №

901-2-194.91 АС

Насосная станция на водозаборной скважине с насосами ЭЦВ производительностью от 30 до 75 м3/ч и бактерицидными установками ОВ-50

ГИП	Косарев		11.91
Нач.отд.	Дмитриев		11.91
Зав.сект.	Пискарева		11.91
Инж.	Тросова		09.91
Н.контр.	Цветкова		11.91

Стадия	Лист	Листов
РП	1	7

Общие данные (начало)

ПО Савинтерводоканалпроект г. Москва

Подпись и дата | Инв. № подл. | Взам. инв. №

ТП

Альбом 3

Ведомость объемов сборных бетонных и железобетонных конструкций по рабочим чертежам комплекта АС.

Номер строки	Наименование группы элементов конструкций	Код	Кол., м³	Примечание
1	Блоки стеновые	583500	15.82	
2	Блоки фундаментные	583500	6.65	
3	Плиты покрытия	584200	1.95	
4	Кольца железобетонные	585500	0.07	
5				
6	Материалы на изготовление сборных бетонных и			
7	железобетонных конструкций учтены в ведомости			
8	материалов и отдельно не учитываются			

Ведомость отделки помещений.
Площадь в м².

Наименование или номер помещения	Потолок		Стены или перегородки		Низ стен или перегородок (панель)			Примечание
	Площадь	Вид отделки	Площадь	Вид отделки	Площадь	Вид отделки	Высота, мм	
Здание насосной станции	11.6	Затирка швов. Клеевая побелка	39.8	Штукатурка. Клеевая побелка	23.0	Отделка глазурованными плитками	1800	

1. За условную отм. 0.000 принята отметка чистого пола здания насосной станции.
2. Категория сооружения по взрывной, взрывопожарной и пожарной опасности - Д.
3. Стены здания насосной станции из сборных керамзитобетонных блоков. Горизонтальная гидроизоляция стен на отм. -0.020 выполняется из цементного раствора состава 1:2 толщиной 20 мм.
4. Кровля плоская рулонная из 4х слоев рубероида марки РМ-350 ГОСТ 10923-82 на горячей битумной мастике.
5. Столярные изделия окрасить масляной краской.

ТП

Инв. № подл.	Подпись и дата	Взам. инв. №

Привязан

Инв. №

ГИП	Косарев		
Нач. отд.	Дмитриев		
Зав. сект.	Пистов		
Вед. инж.	Селиметов		
Н. контр.	Цветков		

901-2-194.91 АС

Насосная станция на водозаборной скважине с насосами 3Д8 производительностью от 30 до 75 м³/ч и бактерицидными установками ОВ-50

Стадия	Лист	Листов
РП	2	

Общие данные (окончание)

ПО „Союзинтервод" г. Москва

Формат А3

Альбом 3

Фасад по оси „А"

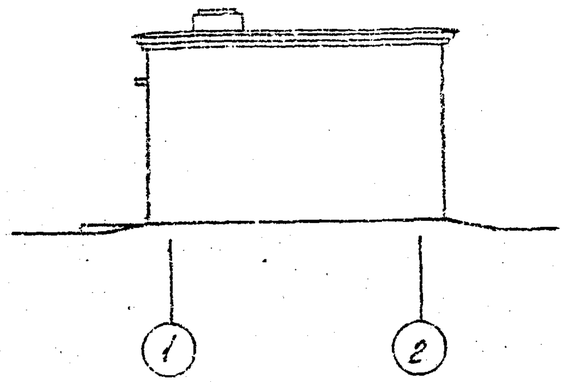

Фасад по оси „1"

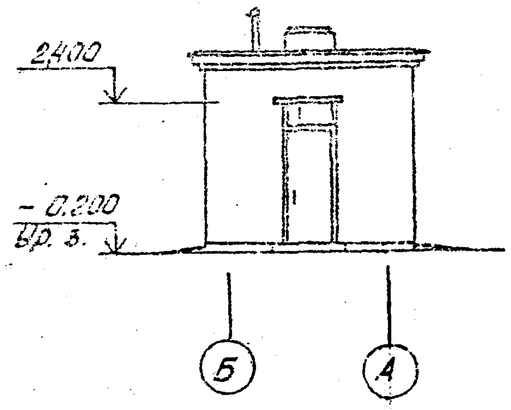

Разрез 1-1

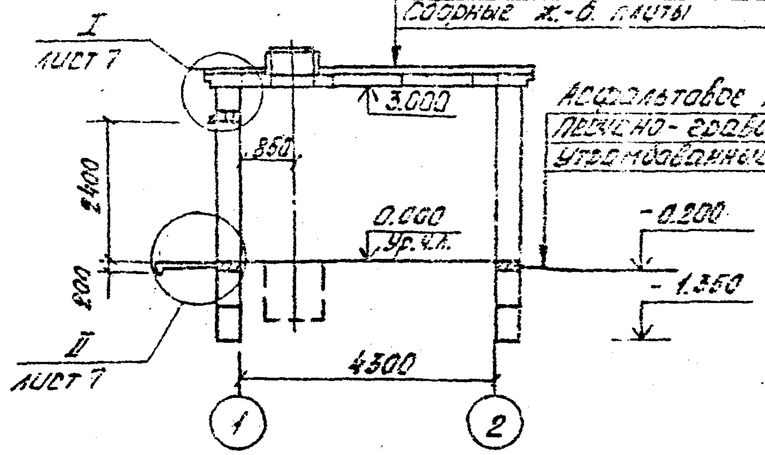

Водоизоляционный ковер
Цементная стяжка по уклону
Пенобетон γ = 400кг/м³, 100мм
Сборные ж.-б. плиты

Асфальтовое покрытие - 30мм
Песчано-гравийная смесь
Утрамбованный грунт

План на отм. 0.000

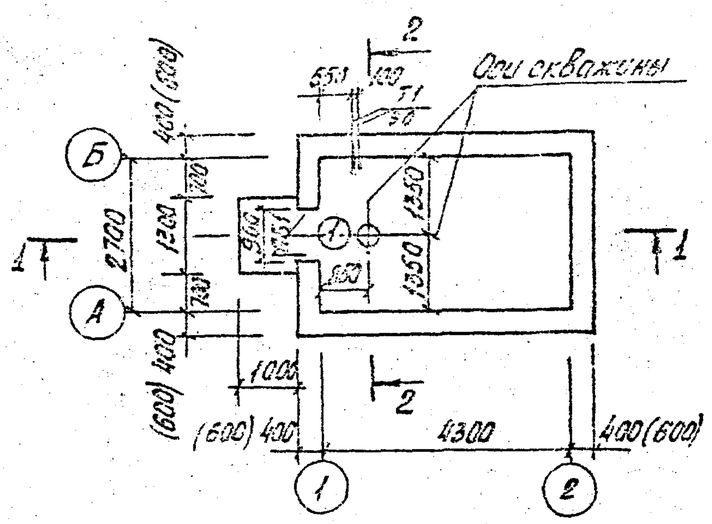

Разрез 2-2

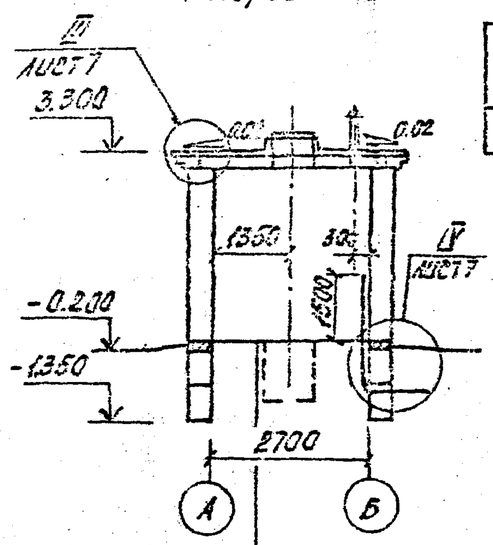

Керамическая плитка
ГОСТ 6787-80* - 13мм
Цементно-песчаный
раствор М150 - 12 мм
Бетон В7.5 - 100мм
Уплотненный грунт

Спецификация элементов заполнения проемов

Марка, поз.	Обозначение	Наименование	Кол.	Масса ед., кг	Примечание
1	ГОСТ 14624-84	Дверной блок ДНГ-21-9п	1		Утепленные

Размеры в скобках указаны для температуры наружного воздуха t°=-40°С.

Ведомость проемов дверей

Марка, поз.	Размер проема, мм
1	900 x 2400

Привязан				ГИП	Косарев		11.91
				Нач.п.	Дмитриев		11.91
				Зав.п.	Шикарев		11.91
				Вед.инж.	Семенцов		09.91
				Н.контр.	Цветков		09.91
Инв. №							

901-2-194.91 АС

Насосная станция на водозаборной скважине с насосами ЭЦВ производительностью от 30 до 75м³/ч и электрическими установками 6-50

Стадия	Лист	Листов
РП	3	

План. Фасады. Разрезы

ПО „Сантехпроект" г. Москва

Формат А3

ТП

Инв. № подл. | Подпись и дата | Взам. инв. №

Альбом 3

Схема раскладки блоков по оси „А"

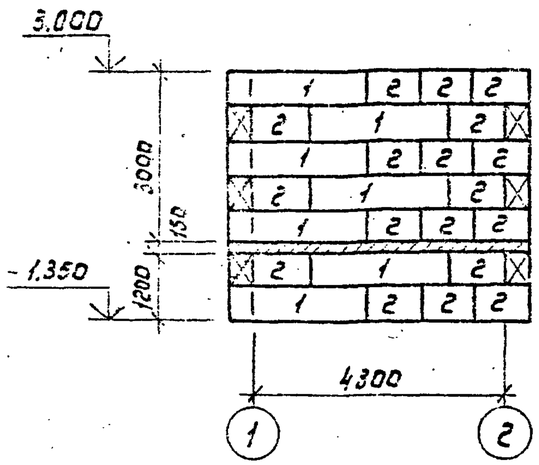

Схема раскладки блоков по оси „Б"

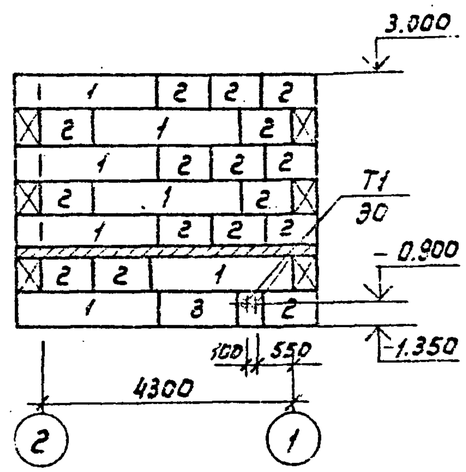

Спецификация к схемам раскладки блоков

Марка поз.	Обозначение	Наименование	Кол.	Масса ед. кг	Примечание
		блоки фундаментов			
1	ГОСТ 13579-78	ФБС 24.4.6-П	5	980	
2	ГОСТ 13579-78	ФБС 9.4.6-П	16	350	
3	ГОСТ 13579-78	ФБС 12.4.6-П	2	480	
		блоки наружных стен			
1	ГОСТ 13579-78	ФБС 24.4.6-П	12	980	
2	ГОСТ 13579-78	ФБС 9.4.6-П	41	350	
3	ГОСТ 13579-78	ФБС 12.4.6-П	4	480	
4	ГОСТ 13579-78	ФБС.12.4.3-П	2	230	
Т1	ГОСТ 3262-75*	Труба 50х3,5; l=3700	2	18	
		Материалы			
		Бетон В 7,5			0,3 м³

1. Пространство между фундаментными блоками заполнить бетоном марки В 7,5

2. Фундаментные блоки укладывать на выравненное песчаное основание (при песчаных грунтах) или на предварительно уплотненную песчаную подсыпку толщиной 50 мм (при прочих грунтах).

Схема раскладки блоков по оси „2"

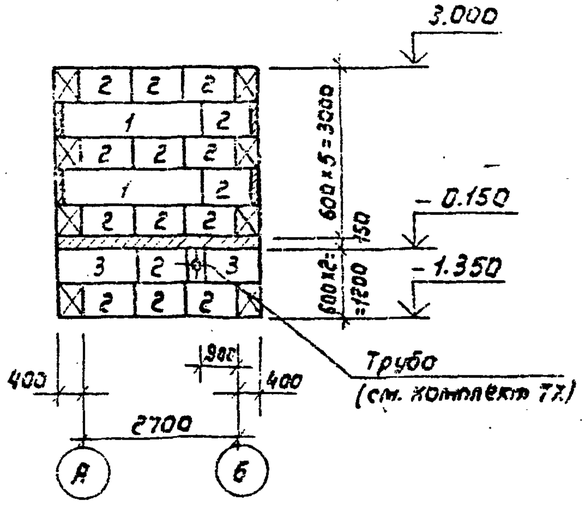

Схема раскладки блоков по оси „1"

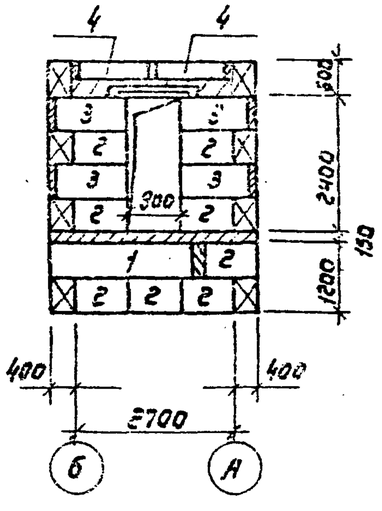

Привязан					
Инв. №					
ГИП	Косарев		11.91	901-2-194.91 АС	
Нач.отд.	Дмитриев			Насосная станция на водозаборной скважине с насосами ЭЦВ производительностью от 30 до 75 м³/ч и бактерицидными установками ОБ-50	
Зав.сект.	Лискарева		11.91		Стадия: РП; Лист: 4; Листов:
Инж.	Трусова		09.91	Схемы раскладки стеновых и фундаментных блоков	ПО Сойинтервод г. Москва
Н.контр.	Цветков				

Формат А3

ТП

Инв. № подл. | Подпись и дата | Взам. инв. №

Альбом 3

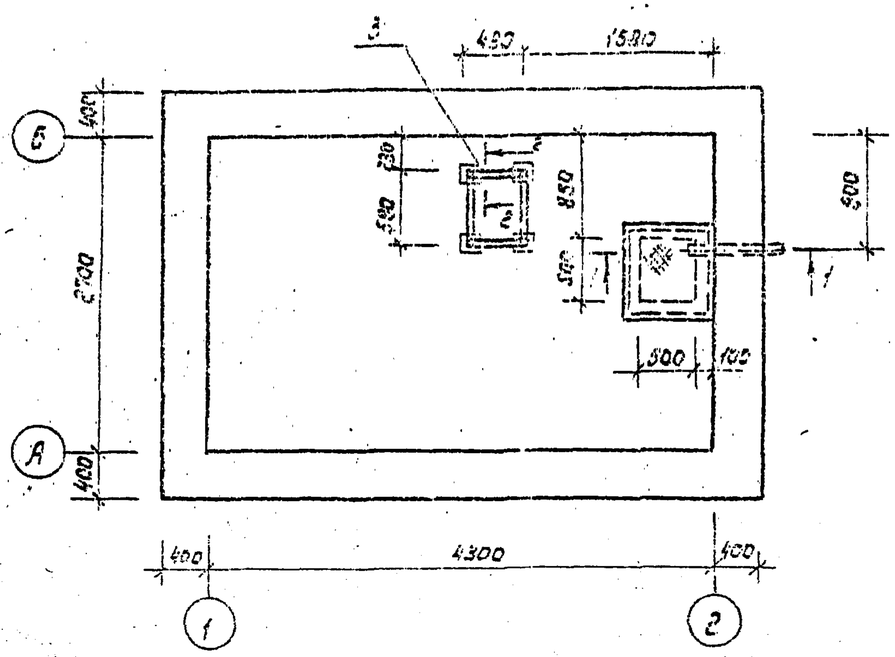

Разрез 1-1

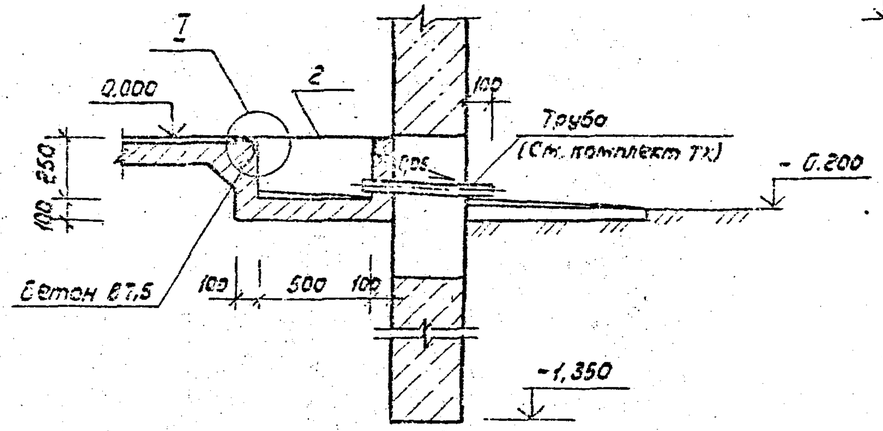

2

Разрез 2-2

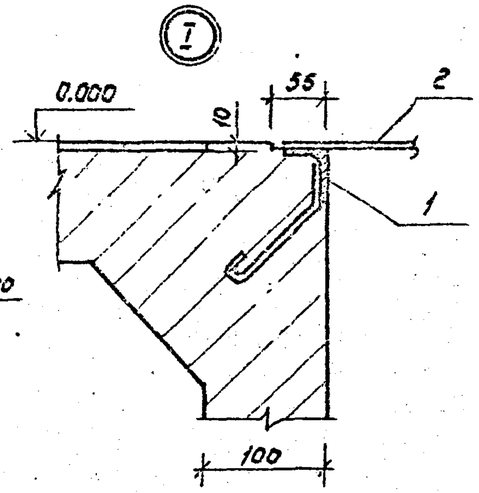

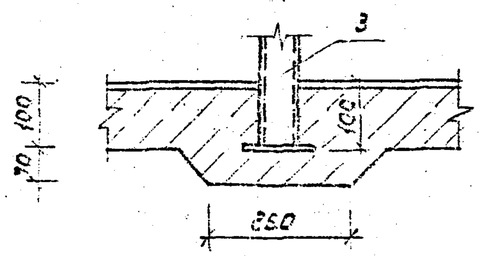

Спецификация к схеме расположения элементов

Марка поз.	Обозначение.	Наименование	Кол.	Масса ед., кг	Примечание
1	АСИ 01	Деталь закладная ЭД-1	1	9,8	
2	АСИ 02	Щит металлический			
		ЩМ-1	1	12,0	
3	АСИ 03	Рама металлическая			
		РМ-1	1	47,8	

Установку и укладку элементов поз.1,3 производить до устройства чистого пола.

ТП

Взам. инв. №

Подпись и дата

Инв. № подл.

Привязан					
Инв. №					

ГИП	Косарев		11.91
Нач.отд.	Дмитриев		
Зав.сект.	Лискарева		11.91
Инж.	Трисова		11.91
Н.контр.	Цветков		

901-2-194.91 АС

Насосная станция на водозаборной скважине с насосами ЭЦВ производительностью от 30 до 75 м3/ч и бактерицидными установками УВ-60

Стадия	Лист	Листов
РП	5	

План фундамента и схема расположения элементов

по совинтервов г.Москва

Формат А3

Альбом 3

Схема расположения плит покрытия

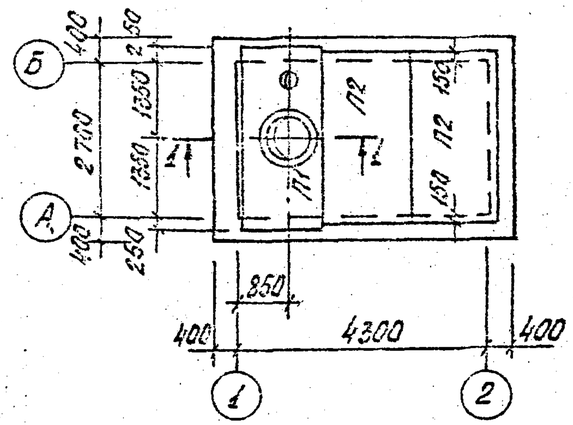

Разрез 1-1

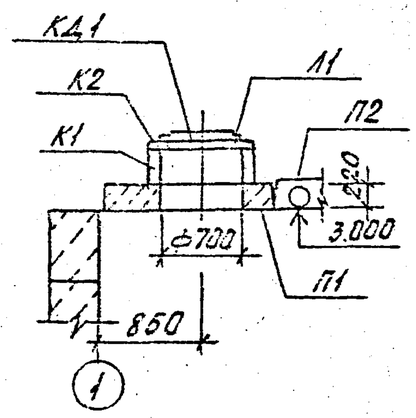

Спецификация к схеме расположения плит покрытия

Марка, поз.	Обозначение	Наименование	Кол.	Масса ед., кг	Примечание
		Плиты покрытия			
П1	АСИ00	П1	1	1930	
П2	1.141-1 Вып.60	ПК 30.15-4та	2	1470	
К1	3.900.1-14, Вып.1	Кольцо стеновое КС7.3	1	130	
К2	3.900.1-14, Вып.1	Кольцо опорное КО6	1	50	
КД1	АСИ04	Крышка деревянная КД1	1		
Л1	ГОСТ 3634-89	Люк чугунный ЛВ	1	69	

План кровли

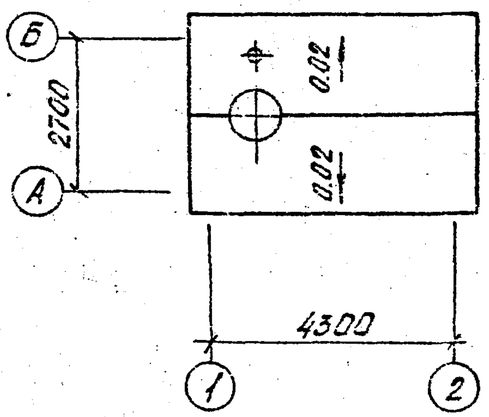

ТП

Инв. № подл.	Подпись и дата	Взам. инв. №

Привязан

Инв. №

ГИП	Кондрев		11.91
Нач.отд.	Дмитриев		
Зав.сект.	Пискорский		11.91
Ведущ.	Селянинов		
Н.контр.	Цветков		

901-2-194.91 АС

Насосная станция на обезвоживании скважины с насосами ЭЦВ производительностью от 30 до 125 м³/ч и дождевальными установками ДД-50

Стадия	Лист	Листов
РП	6	

Схема расположения плит покрытия. План кровли

ПО „Совинтервод" г. Москва

Формат А3

Альбом 3

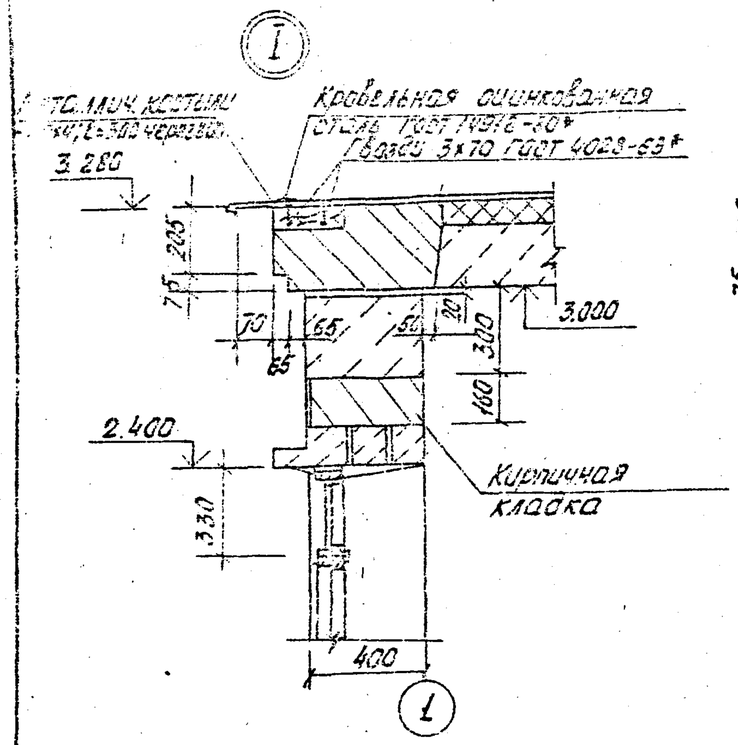

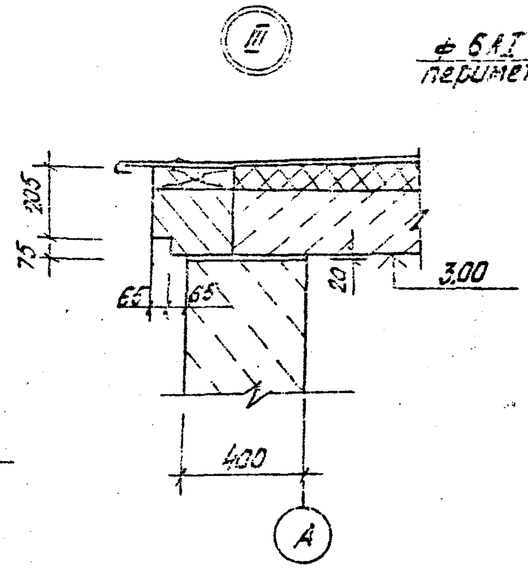

План молниезащиты

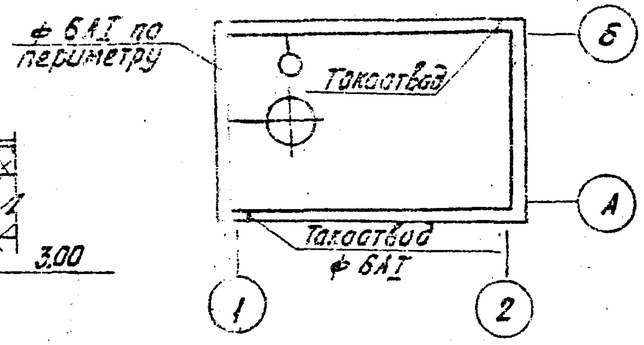

Ведомость перемычек

Марка, поз.	Схема сечения
ПБ1	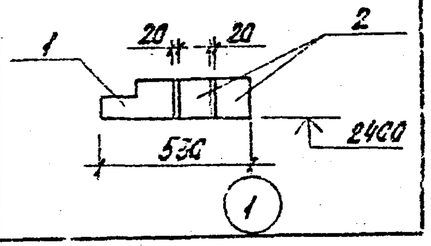

Спецификация перемычек

Марка, поз.	Обозначение	Наименование	Кол.	Масса ед., кг	Примечание
1	1.038.1-1 Вып.6	1ПФ16-5	1	95	
2	1.038.1-1 Вып.1	2ПБ16-2	2	65	

1. Данный лист рассматривать совместно с листами АС 3 и АС 4.
2. Молниезащита выполняется из арматуры ф 6АI по ГОСТ 5781-82*, укладываемой по контуру здания, крепление по месту. Все соединения сварные.
3. Расход материала на молниезащиту: арматура ф 6А-I - 4.0 кг.

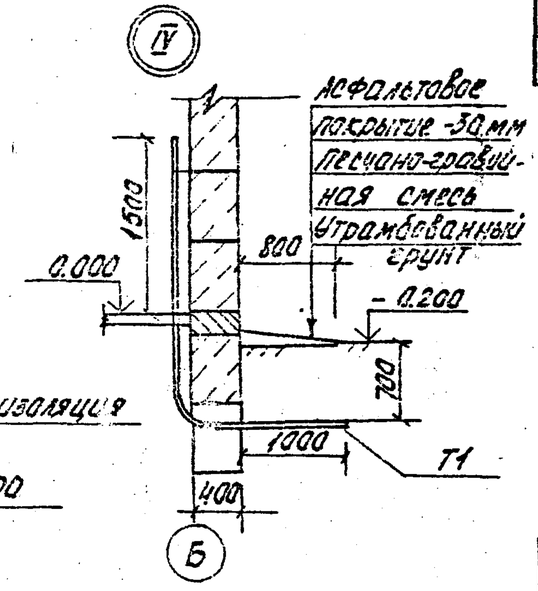

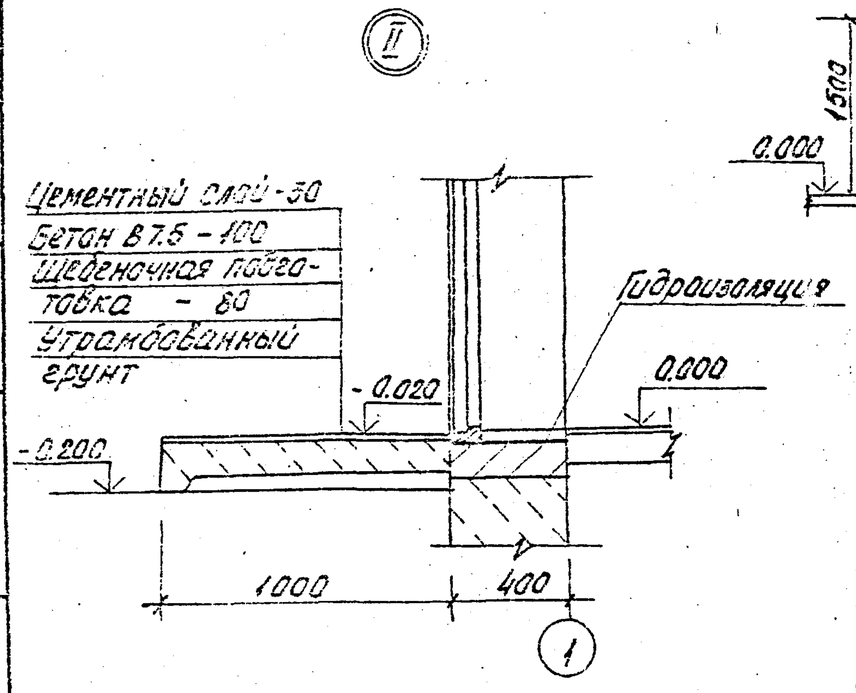

ТП

Инв. № подл.	Подпись и дата	Взам. инв. №

Привязан

Инв. №

ГИП	Косарев		11.91
Нач. отд.	Дмитриев		11.91
Зав. сект.	Пискарева		11.91
Вед. инж.	Селяметова		09.91
Н. конт.	Цветков		11.91

901-2-194.91 АС

Насосная станция на водозаборной скважине с насосами ЭЦВ, производительностью от 30 до 75 м³/ч и бактерицидными установками ОА-50

Стадия	Лист	Листов
РП	7	

Узлы I, II, III, IV. План молниезащиты

ПО „Совинтервод" г. Москва

Формат А3

Альбом 3

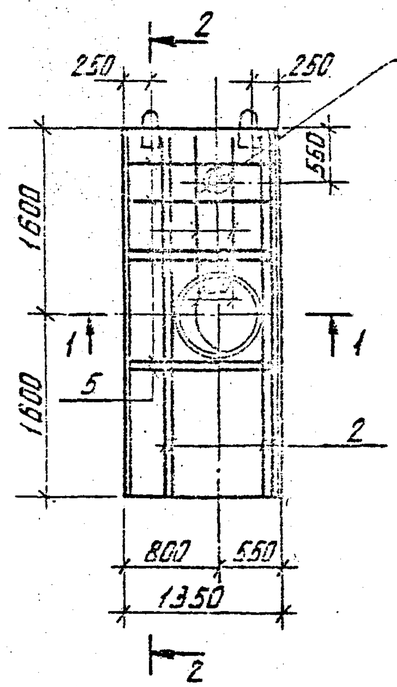

Разрез 2-2

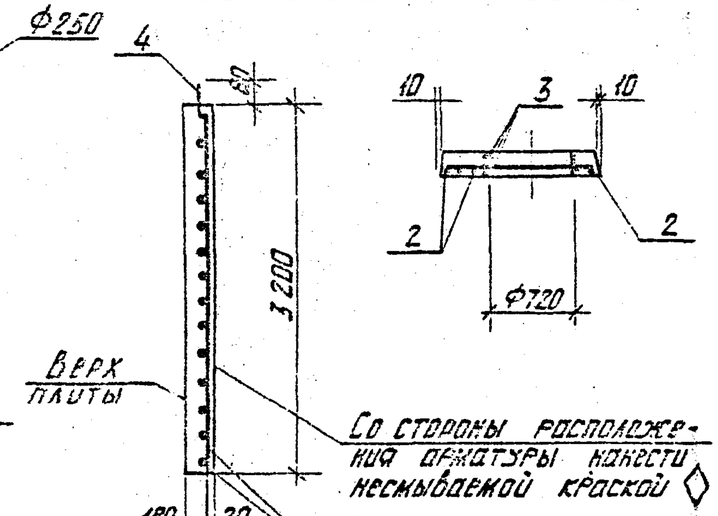

Разрез 1-1

Формат	Зона	Поз.	Обозначение	Наименование	Кол.	Примечание
				Документация		
			3.006.1-2.87, вып.2	Сборные железобетонные		
				конолы и тоннели из лотковых элементов		
				Сборочные единицы		
		1	3.006.1-2.87, вып.4	Сетка арматурная С1-10-2	1	63.3 кг
				Детали		
Б4		2		Ф18 А III ГОСТ 5781-82* ℓ=3180	4	6.36 кг
Б4		3		Ф10 А I ГОСТ 5781-82* ℓ=2660	3	1.65 кг
		4	3.400-7. вып. 1/87	Петля для подъема М12-150	2	0.66 кг
Б4		5		Ф18 А III ГОСТ 5781-82* ℓ=1330	8	2.66 кг
				Материалы		

Петли для подъема поз. 4 привязать вязальной проволокой к арматурным стержням сетки поз. 1

Ведомость расхода стали на элемент, кг

Марка элемента	Изделия арматурные								Всего
	Арматура класса								
	А I					А III			
	ГОСТ 5781-82*					ГОСТ 5781-82*			
	Ф8	Ф10	Ф12		Итого	Ф14	Ф18	Итого	
П1	6.3	5.0	1.3		12.6	57.0	25.4	82.4	95.0

Альбом 3 ТП

Инв. № подл. | Подпись и дата | Взам. инв. №

ГИП	Косарев		11.91	901-2-194.91 АСК 00		
Нач. отд.	Дмитриев			Плита перекрытия П1	Стадия	Лист	Листов
Зав. сект.	Пискарева		11.91		РП	1030	1:50
Инж.	Трусова		09.91		Лист	Листов 1
Н. контр.	Цветков				ПО Союзгипроводхоз г. Москва	

Копировал: Формат: А3

Альбом 3

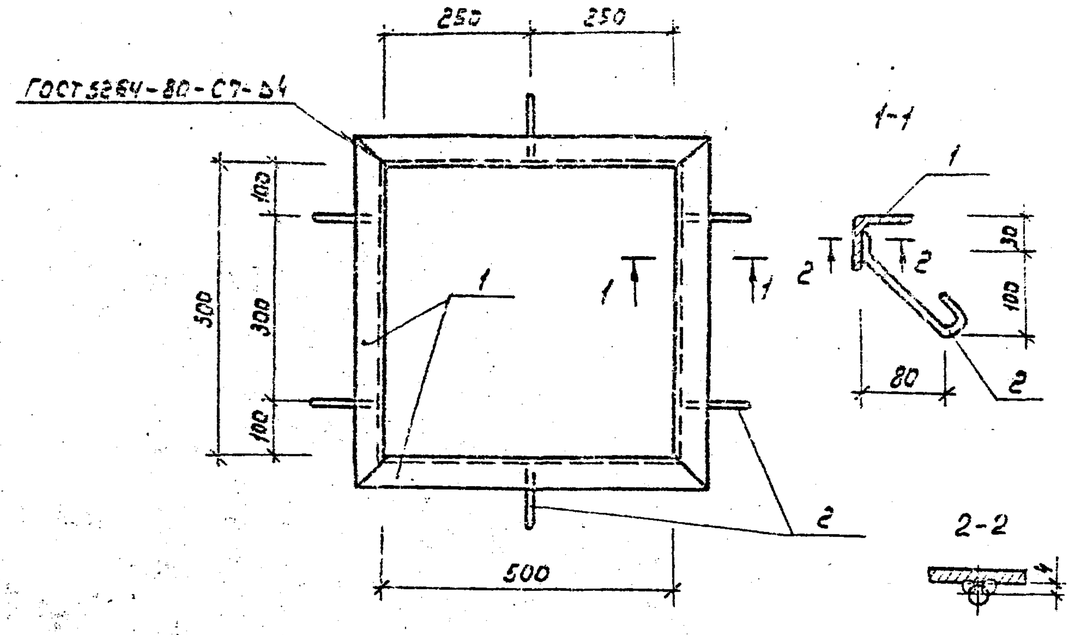

Формат	Зона	Поз.	Обозначение	Наименование	Кол.	Примечание
				Детали		
Б4		1		Уголок 50х50х5-Б ГОСТ 8509-86 / Ст3пс5 ГОСТ 535-88	4	2,3кг
				ℓ= 600 мм		
Б4		2		ф8 А-I ГОСТ 5781-82, ℓ=230мм	6	0,1кг

ТП

Сварку ручную дуговую производить электродом Э42 ГОСТ 9467-75

Взам.инв.№ | Подпись и дата | Инв.№ подл.

Гл.спец.	Косарев		11.91
Нач.отд.	Дмитриев		11.91
Зав.сект.	Пискарева		11.91
Инж.	Токсова		11.91
Н.контр.	Цветков		11.91

АСИ 01

Деталь закладная ЗД-1

Стадия	Масса	Масштаб
РП	9,8	1:10
Лист	Листов 1	

по совинтерпод г. Москва

Формат А4

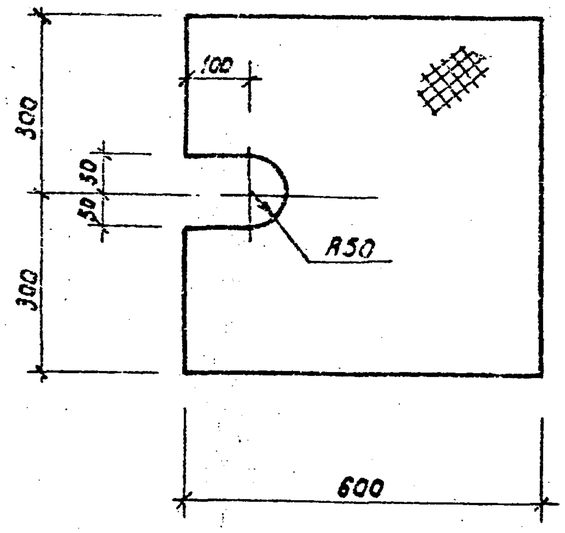

Взам.инв.№ | Подпись и дата | Инв.№ подл.

ГИП	Косарев		11.91
Нач.отд.	Дмитриев		11.91
Зав.сект.	Пискарева		11.91
Инж.	Токсова		11.91
Н.контр.	Цветков		11.91

901-2-194.91 АСИ 02

Щит металлический ЩМ-1

Стадия	Масса	Масштаб
РП	18,0	1:10
Лист	Листов 1	

Лист ромб. 0-ПН-6,0х600х600 ВСт3Сп ГОСТ 8568-77*

по совинтерпод г. Москва

Копировал: Марулина Формат А4

Альбом 3

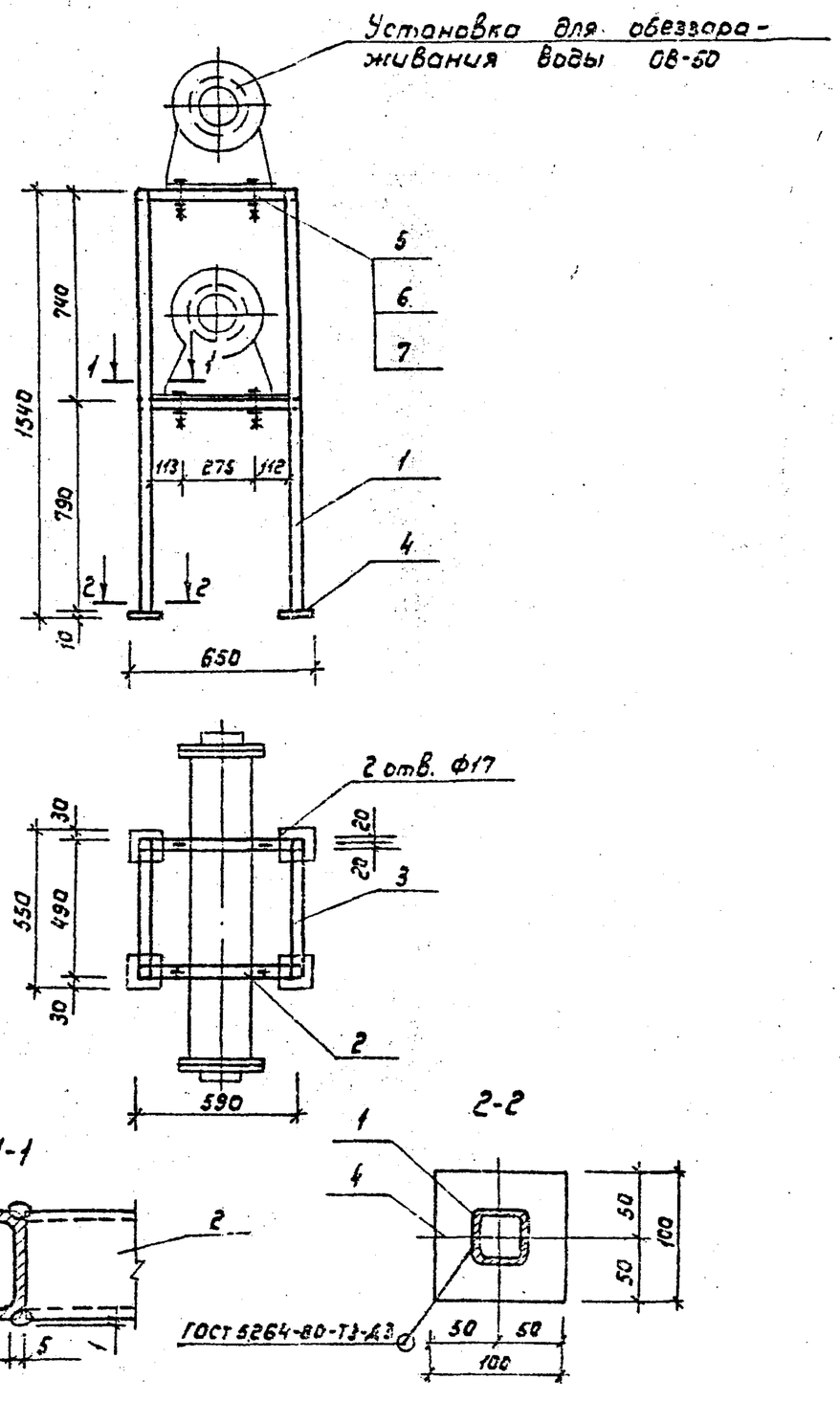

Формат	Зона	Поз.	Обозначение	Наименование	Кол.	Примечание
				Детали		
Б4		1		Труба 40х40х3 ГОСТ 8639-82		
				ℓ= 1530мм	4	5,51кг
		2		ℓ= 500мм	4	1,80кг
		3		ℓ= 410мм	4	1,47кг
Б4		4		Лист 10х100 ГОСТ 19904-90 / Ст3сп2 ГОСТ 14637-89	4	0,85кг
				ℓ= 100мм		
				Стандартные изделия		
		5		Болт М16.60.58.02	8	0,12кг
				ГОСТ 7798-70		
		6		Гайка М16.5.02	8	0,03кг
				ГОСТ 5915-70		
		7		Шайба 16.65Г.02	8	0,01кг
				ГОСТ 6402-70		

1. Сварку ручную дуговую производить электродом Э42 ГОСТ 9467-75.

2. Покрытие: грунтовка ГФ-0119 ГОСТ 23343-78, эмаль ПФ-223, темно-серая ГОСТ 14923-78

ГИП	Косарев		11.91	901-2-194.91 АСИ03		
Нач отд.	Дмитриев			Рама металлическая РМ-1	Стадия	Масса	Масштаб
Зав сект.	Лисхарева		11.91		РП	47,8	1:20
Инж.	Трусова		11.91		Лист	Листов 1
Н.контр.	Цветков				ПО Совинтерпрогресс г. Москва	

Формат А2

ТП

Взам.инв.№ | Подпись и дата | Инв.№ подл.

Альбом 3

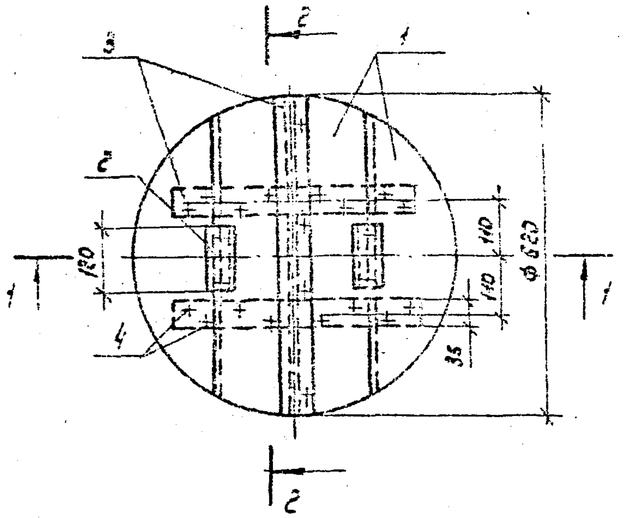

Позиция	Марка	Поз.	Обозначение	Наименование	Кол.	Примечание
				Детали		
Б4		1		Щит		
				Доска 3 сорт 25х200х650		
				ГОСТ 8486-86	4	
Б4		2		Ребро		
				Доска 3 сорт 35х50х120		
				ГОСТ 8486-86	2	
Б4		3		Накладка		
				Доска 3 сорт 25х60х620		
				ГОСТ 8486-86	3	
				Стандартные изделия		
		4		Гвозди К 3.0х70		
				ГОСТ 4028-63		0,09кг

Расход пиломатериалов на крышку -0,02 м³

Разрез 1-1

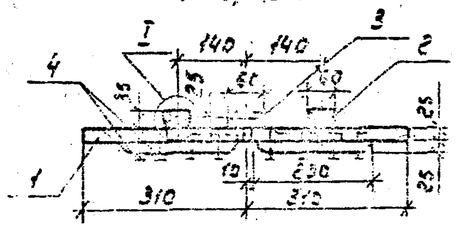

Разрез 2-2

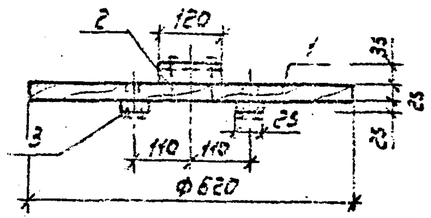

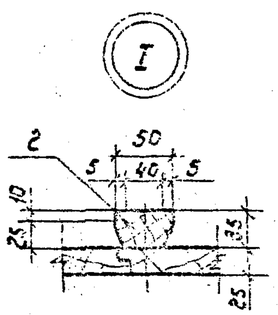

ТП

Взам. инв. №	Подпись и дата	Инв. № подл.

Привязан

Инв. №

ГИП	Кусаев		11.91
Нач.отд.	Дмитриев		
Зав.сек.	Лискарева		11.91
Инж.	Трусова		09.91
Н.контр.	Цветков		

ТП 901-2-194.91 АСИ 04

Крышка деревянная КД-1

Стадия	Масса	Масштаб
РП	14,3	1:10
Лист	Листов 1	

по Совинтерсервис г. Москва

Формат А3

Альбом 3

№ строки	Наименование материала и единица измерения	Код материала	Код ед. изм.	Кол.	Примечание
1	Сортовой прокат обыкновен-				
2	ного качества	093000			
3	Сталь арматурная класса А-I, т	093009	168	0,091	
4	Сталь арматурная класса А-III, т	093004	168	0,082	
5	Итого сортового проката				
6	обыкновенного качества, т		168	0,173	
7	Сталь сортовая, т	093100	168	0,046	
8	Прокат листовой рядовой, т	097100	168	0,021	
9	Итого стали в натуральной				
10	массе, т		168	0,240	
11	В том числе по укрупнен-				
12	ному сортаменту:				
13	Сталь крупносортная, т	093100	168	0,046	
14	Сталь мелкосортная, т	093300	168	0,110	
15	Катанка, т	093400	168	0,063	
16	Сталь толстолистовая				
17	рядовых марок (от 4 мм) т	097100	168	0,021	

Типовой проект

Взам. инв. №

Подпись и дата

Инв. № подл.

Привязан

Инв. №

ГИП	Косарев		11.91	901-2-194.91 АС ВМ	
Нач. отд.	Дмитриев			Насосная станция на водозаборной скважине с насосами ЭЦВ производительностью от 20 до 75 м³/ч и бактерицидными установками ОВ-50	
Зав. сект.	Пискарева		11.91	Стадия: РП	Лист: 1 / Листов: 3
Инж.	Трусова		11.91	Ведомость потребности в материалах	по Совинтервод г. Москва
Н. контр.	Цветкова				

Формат А4

Альбом 3

№ строки	Наименование материала и единица измерения	Код материала	Код ед. изм.	Кол.	Примечание
1	Металлоизделия промышлен-				
2	ного назначения (метизы)				
3	Проволока стальная низкоуг-				
4	леродистая периодического				
5	профиля, Вр-I, т	121400	168	0,014	
6	Итого металлоизделий				
7	промышленного назначения, т	121400	168	0,014	
8	Итого стали, приведенной				
9	к стали класса А-I и Ст 3		168	0,297	
10	Портландцемент	573110			
11	М300, т	573151	168	4,72	
12	М400 т	573112	168	1,32	
13	Цемент, приведенной к				
14	марке 400, всего, т		168	5,57	
15	Инертные материалы				
16	Гравий, м³	571120	113	1,67	
17	Песок естественный, м³	571140	113	12,34	
18	Заполнители пористые, м³	571200	113	20,00	
19	Продукция лесозаготовительной				
20	и лесопильно-деревообраба-				
21	тывающей промышленности				
22	Пиломатериалы качественные				
23	(необрезные) м³	533100	113	0,02	
24	Расход пиломатериалов				
25	в круглом лесе, м³	531400	113	0,03	

Типовой проект

Взам. инв. №

Подпись и дата

Инв. № подл.

Привязан

Инв. №

901-2-194.91 АС ВМ

Лист 2

Формат А4

№ строки	Наименование материала и единица измерения	Код материала	Код ед. изм.	Кол.	Примечание
1	Кирпич строительный, тыс.шт.	574120	798	0,8	
2	Трубы стальные водогазо-				
3	проводные, м	158500	006	7,4	
4	т	138500	168	0,036	
5					
6					
7					
8					
9					
10					
11					
12					
13					
14					
15					
16					
17					
18					
19					
20					
21					
22					
23					
24					
25					

Альбом 3

Типовой проект

Инв. № подл. | Подпись и дата | Взам. инв. №

Привязан

Инв. №

901-2-194.91 АС ВМ Лист 3

Формат А4

№ строки	Наименование материала и единица измерения	Код материала	Код ед. изм.	Кол.	Примечание
1					
2					
3					
4					
5					
6					
7					
8					
9					
10					
11					
12					
13					
14					
15					
16					
17					
18					
19					
20					
21					
22					
23					
24					
25					

Инв. № подл. | Подпись и дата | Взам. инв. №

Привязан

Инв. №

901-2-194.91 ВМ Лист

Формат А4