ТИПОВОЙ ПРОЕКТ
901-3-267.89

ГЛАВНЫЙ КОРПУС ДЛЯ СТАНЦИИ ОЧИСТКИ ВОДЫ ПОВЕРХНОСТНЫХ ИСТОЧНИКОВ МУТНОСТЬЮ ДО 120 мг/л ПРОИЗВОДИТЕЛЬНОСТЬЮ 20,0 тыс м³/сутки

Альбом 5

КЖИ Строительные изделия

ТИПОВОЙ ПРОЕКТ
901-3-267.89

ГЛАВНЫЙ КОРПУС ДЛЯ СТАНЦИИ ОЧИСТКИ ВОДЫ ПОВЕРХНОСТНЫХ ИСТОЧНИКОВ МУТНОСТЬЮ ДО 120 мг/л ПРОИЗВОДИТЕЛЬНОСТЬЮ 200 тыс м³/сутки

Альбом 5

КЖИ Строительные изделия

Разработан
ЦНИИЭП инженерного оборудования
городов жилых и общественных зданий
Главный инженер института /А. Кетаов/
Ответственный исполнитель /И. Новик/

Проект
Утвержден Госгражданстроем
приказ № 242 от 29 июля 1986г.

Альбом 5

Содержание альбома

Обозначение	Наименование	Стр.
т.п.901-3-267.89	Содержание альбома	2
КЖИ.01.0.0	Колонна К36-3-1 ... К36-3-3	3, 4
02.0.0	Колонна 1КФ49-1-1	5
03.0.0	Колонна К72-5-1 ... К72-5-5	6; 7
04.0.0	Колонна 7КФ97-1-1	8
05.0.0	Колонна 7КФ103-1-3	9
06.0.0	Колонна К132-5-1; К132-5-2; К132-5-3;	10...12
	К132-5-4; К132-5-5; К132-5-6;	
	К132-5-7; К132-5-8	
07.0.0.	Колонна 9КФ145-1-1; 9КФ145-1-2	13
08.0.0.	Колонна 2КО3.42-2.1-1 ... 2КО3.42-2.1-7	14; 15
09.0.0	Колонна 2К3.42-2-1	16
10.0.0	Колонна КД3.42-2.4-1; 2КД3.42-2.4-2; 2КД3.42-2.4-3	17
11.0.0	Колонна 1КО3.42-1; 1КО3.42-2	18
20.0.0	Балка 1БДР12-3АIVт-1; 1БДР12-5АIVт-1	19
21.0.0	Ферма 2ФС24-3/4АIV-1; 2ФС24-5/6АIV-1	20
30.0.0	Ригель РДП4.57-80АтIVА; РДП4.57-80АтIV Б;	21, 22
	РДП4.57-80АтIVД; РДП4.57-80АтIV Е	
31.0.0	Ригель РОП4.57-45А; РОП4.57-45Б; РОП4.57-45Д	23
40.0.0	Плита покрытия 1ПГ-2АIVт-80Фн-300п-1;	24
	1ПГ-2АIVт-80Фн-300п-2; 1ПГ-2АIVт-80Фн-300п3	
41.0.0	Плита покрытия 1ПГ-5АIVт-80Фн-300п-1;	25
	1ПГ-5АIVт-80Фн-300п-2; 1ПГ5АIVт-80Фн-300п-3	
42.0.0	Плита покрытия 1ПВ4-6АIVт-80Фн-300п-1	26
43.0.0	Плита покрытия 1ПВ7-3АIVт-80Фн-300п-1	27
44.0.0	Плита покрытия 1ПВ4-6АIVт-80Фн-300п-2	28
45.0.0	Плита покрытия 1ПГ-5АIVт-80Фн-300п-4;	29
	1ПГ-5АIVт-80Фн-300п-5	
50.0.0	Плита покрытия ПРС56.15-10АIVт-1...	30; 31
	ПРС56.15-10АIVт-7	
51.0.0	Диафрагма жесткости 1Д20.42 А	32
52.0.0	1ДП22.42 А	33
53.0.0	1Д24.42 А	34
т.п.901-3-267.89 54.0.0	Панели стеновые ПС1...ПС6; ПС9...ПС13	35...37
55.0.0	Панели стеновые ПС7; ПС8	38
56.0.0	Лоток ЛТ1; ЛТ2	39
57.0.0	Перемычка 3ПБ30-8-п-1; 5ПБ30-37-п-1	40
58.0.0	Панель стеновая ПС60.12.2.0-2.л-34-А	41
59.0.0	Желоб (Ж1; Ж2)	42
60.0.0	Сетка арматурная С1	43
61.0.0	Сетка арматурная С2	
62.0.0	Сетка арматурная С3	44
63.0.0	Сетка арматурная С4	
64.0.0	Сетка арматурная С5	45
65.0.0	Сетка арматурная С6	
66.0.0	Водослив В-1	46
54.1.0	Сетка арматурная С7	
59.1.0	Сетка арматурная С8; С9	47
56.1.0	Сетка арматурная С10	48
56.2.0	Сетка арматурная С11	
56.3.0	Сетка арматурная С12	49
67.0.0	Изделие закладное МН1	
68.0.0	Сетка арматурная С13	50
69.0.0	Сетка арматурная С14	
70.0.0	Сетка арматурная С15	51
71.0.0	Сетка арматурная С16	
72.0.0	Каркас пространственный КП1; КП2	52
73.0.0	Каркас плоский КР3; КР4	
74.0.0	Каркас плоский КР1	53
75.0.0	Каркас плоский КР2	
76.0.0	Щит металлический (Щ1 ... Щ8; Щ10)	54; 55
77.0.0	Щит Щ9	56
78.0.0	Рама металлическая РМ1	57
79.0.0	Рама металлическая РМ2	
80.0.0	Элемент соединительный (МС1; МС7)	58
81.0.0	Элемент соединительный 2СФ2-1	
82.0.0	Соединительный элемент МС8	59
83.0.0	Петля ПЛ1	

Инв. № подл. | Подпись и дата | Взам. инв. №

1106-89

Копировал: Богатова Формат А3

Альбом 5

Позиция	Зона	Поз	Обозначение	Наименование	кол. на исп. КЖ.И.01.0.0 —	01	02		Примечание
				Документация					
				ж.б колонны прямоугольного сечения для одноэтажных произ-					
			1.423-3 Вып.1	водственных зданий без мостовых кранов					
				Высотой до 9.6м:					
				Сборочные единицы					
А3		1	1.423-3 Вып.1	Колонна К36-3	1	1	1		
А4		2	1.423-3 Вып.2	Изделие закладное М1-13		2	2		
А4		3	1.423-3 Вып.2	Изделие закладное М1-12	2				
А4		4	1.400-15 Вып.1	Изделие закладное МН217-4			2		

Ведомость расхода стали на дополнительные закладные изделия на элемент, кг

Марка элемента	Изделия закладные												Общий расход
	Арматура класса А-I ГОСТ 5781-82					Прокат марки Вст3кп2 ГОСТ 8509-86			ГОСТ 19903-74			Всего	
	ф12				Итого	L63x5		Итого	S10		Итого		
К36-3-1	2.80				2.80				9.2		9.2	9.20	12.0
К36-3-2	0.48				0.48	2.88		2.88				2.9	3.4
К36-3-3	3.6				3.6	2.88		2.88	47.2		47.2	50.1	53.7

1. Покрытие закладных изделий: Гор. Ц 50-60.
2. Дополнительные закладные изделия крепятся к пространственному каркасу с помощью отдельных стержней по узлам, разработанным в серии 1.423-3, вып.1, лист 71.

Взам. инв. №

Подпись и дата

Инв. № подл. 1108-89

Привязан

Инв №

Провер.	Странгин	
Инж. I к.	Ананьева	
Зав. гр.	Странгин	
Н. контр.	Левина	
Нач. отд.	Письман	

т.п. 901-3-267.89 КЖ.И.01.0.0

Колонна К36-3-1 ... К36-3-3

Стадия	Масса	Масштаб
Р	1000	1:50

Лист 1 Листов 2

ЦНИИЭП инженерного оборудования г. Москва

Альбом 5

Рис.1

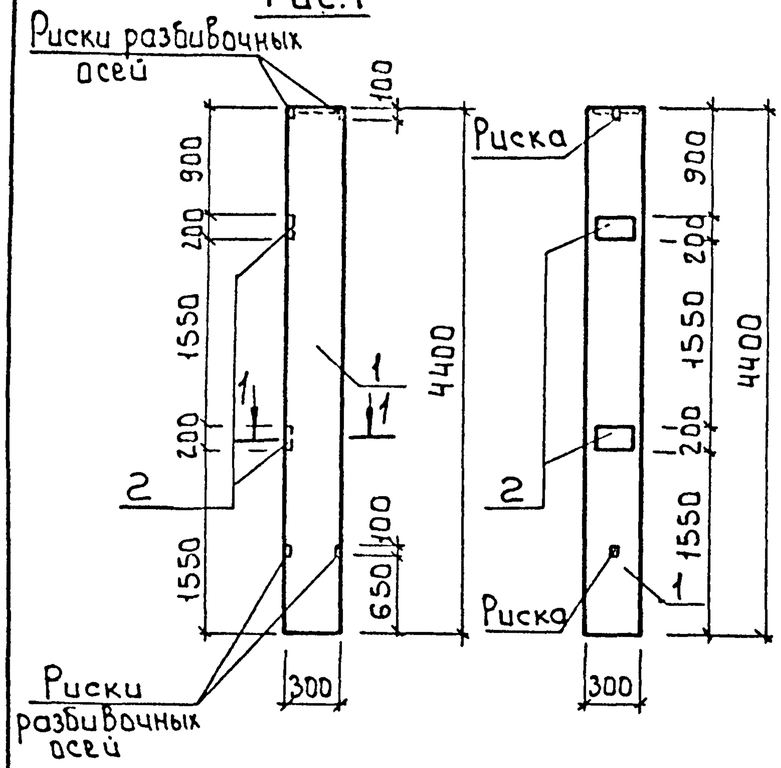

Рис.2

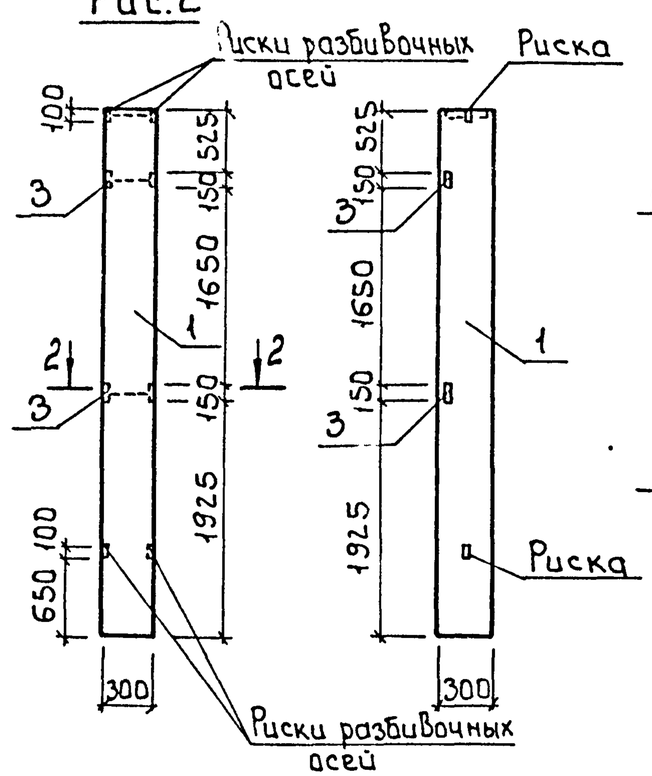

Рис.3

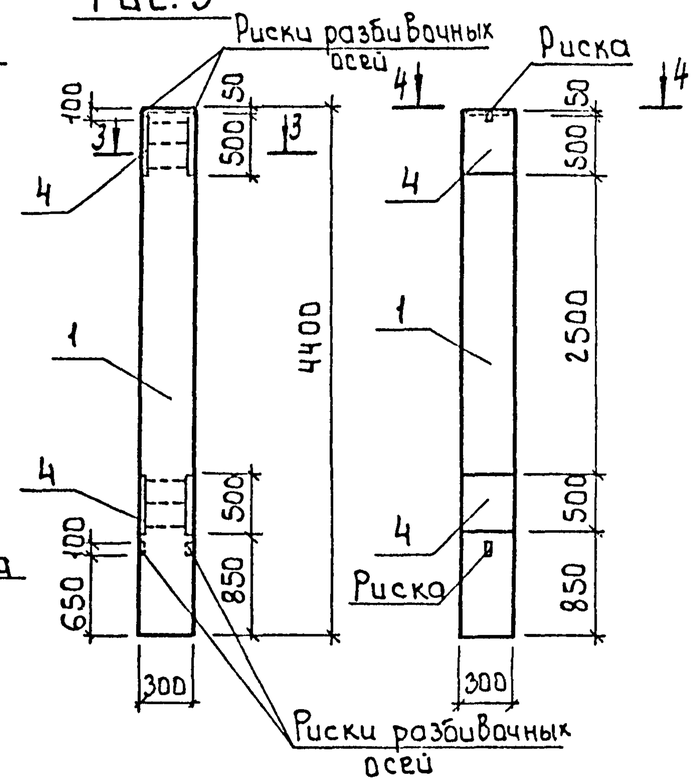

1-1

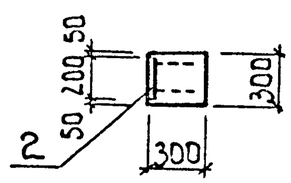

2-2

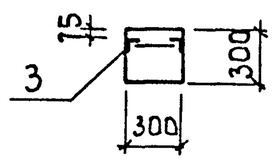

3-3

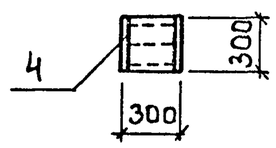

4-4

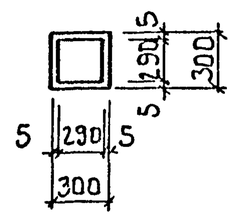

Обозначение	Марка	Рис.
т.п. 901-3-267.89-КЖ.И.01.0.0.	К36-3-1	1
-01	К36-3-2	2
-02	К36-3-3	3

Инв. № подл. | Подпись и дата | Взам. инв. №

110е-89

Привязан

Инв. №

т.п. 901-3-267.89 КЖ.И.01.0.0.

Лист 2

Копировал: Боброва

Формат: А

Альбом 5

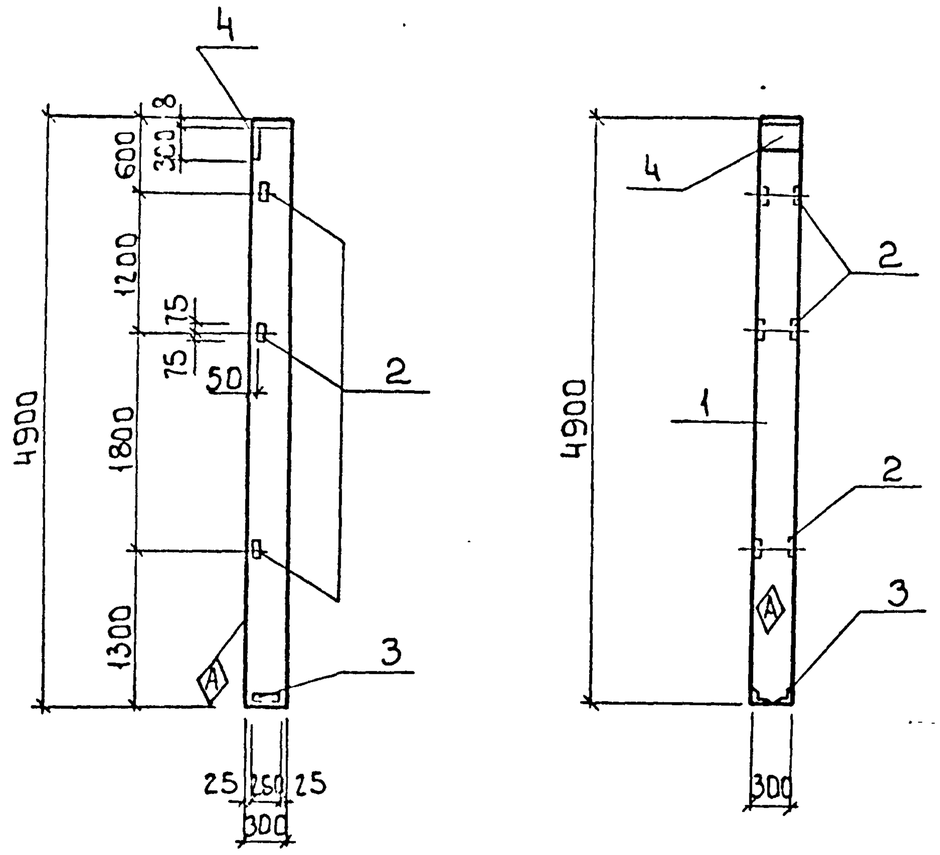

Формат	Зона	Поз.	Обозначение	Наименование	Кол.	Примечание
				Сборочные единицы		
		1	1.427.1-3.1-1.00-008	Колонна 1КФ49-1	1	
		2	1.427.1-3.2-0.20.0	Изделие закладное МН28	3	
		3	1.427.1-3.2-0.12.0	Изделие закладное МН7	1	
		4	1.427.1-3.2-0.07.0	Изделие закладное МН1	1	

1. Размеры в скобках-для справок
2. Знак Ⓐ нанести несмываемой краской.
3. Покрытие поверхности закладных изделий Гор.ц. 50-60.
4. Дополнительные закладные изделия крепятся к пространственному каркасу с помощью отдельных стержней по узлам, разработанным в серии 1.427.1-3, вып.1.

Ведомость расхода стали на закладные изделия на элемент, кг

Марка элемента	Изделия закладные													Общий расход
	Арматура класса А-III ГОСТ 5781-82				Прокат марки Вст3кп2 ГОСТ 8509-86				ГОСТ 103-76				Всего	
	ф10	ф12		Итого	L63×5	L90×6		Итого	8×300			Итого		
1КФ49-1-1	3.1	0.6		3.7	4.2	4.2		8.4	5.7			5.7	14.1	17.8

Привязан:

Инв. №

Провер. Странгин
Инж. I кат. Ананьева
Зав. гр. Странгин
Н. контр. Левина
Нач. отд. Письман

т.п. 901-3-267.89 КЖ.И 02.0.0.

Колонна 1КФ49-1-1

Стадия	Масса	Масштаб
Р	1100	1:50
Лист	Листов 1	

ЦНИИЭП инженерного оборудования г. Москва

Инв. № подл. | Подпись и дата | Взам. инв. №

Копировал: Боброва

Формат: А3

Альбом 5

Рис.1

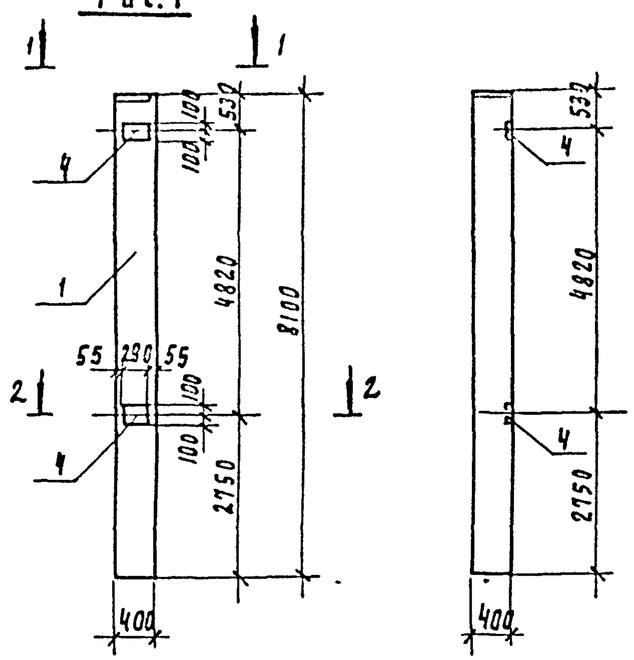

1-1
М1:50

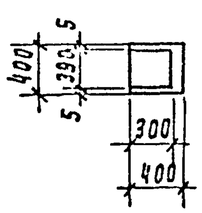

2-2
М1:50

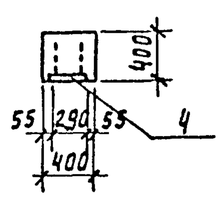

Формат	Зона	Поз	Обозначение	Наименование	Кол. на исполнение т.п.901-3-267.89 кн.н.03.0.0					Примечание
					–	-01	-02	-03	-04	
				Документация						
			1.423-3 вып.1	Железобетонные колонны прямоугольного сечения для одноэтажных производственных зданий без мостовых кранов						
				Сборочные единицы						
		1	1.423-3 вып.1	Колонна К72-5	1	1	1	1	1	
		2	1.423-3 вып.2	Изделие закладное МI-14	–	5	–	5	–	
		3	1.423-3 вып.2	Изделие закладное НМI-6	–	–	–	1	1	
		4	1.423-3 вып.2	Изделие закладное МI-12	2	–	2	–	2	
		5	1.400-15 вып.1	Изделие закладное МН209-5	–	1	–	1	–	
		6	1.423-3 вып.2	Изделие закладное НМI-4	–	–	1	–	–	

Ведомость расхода стали на дополнительные закладные изделия на элемент, кг

Марка элемента	Изделия закладные											Общий расход
	Арматура класса						Прокат марки					
	AI		A-III				ВСт3кп2		ВСт3пс6-1		Всего	
	ГОСТ 5781-82						ГОСТ 8509-86		ГОСТ 19903-74			
	ф6	Итого	ф12	ф14	ф22	Итого	L63×5	Итого	S=10	Итого		
К72-5-1			3.2			3.2			9.2	9.2	9.2	12.4
К72-5-2			3.4			3.4	7.5	7.5	14.2	14.2	21.7	25.1
К72-5-3	0.2	0.2	3.2	2.8	1.4	7.4			16.0	16.0	16.0	23.6
К72-5-4	0.2	0.2	5.4		1.4	6.8	7.5	7.5	18.8	18.8	26.3	33.3
К72-5-5	0.2	0.2	5.2		1.4	6.6			13.8	13.8	13.8	20.6

Обозначение	Марка	Рис
Т.П.901-3-267.89 кн.н.03.0.0	К72-5-1	1
-01	К72-5-2	2
-02	К72-5-3	3
-03	К72-5-4	4
-04	К72-5-5	5

Инв. N подл. | Подпись и дата | Взам. инв. N
1106-89

Привязан

Инв. N

Провер.	Стронгин		
Инж.I кат.	Ананьева		
Зав.груп.	Стронгин		
Н.контр.	Левина		
Нач.отд.	Письман		

Т.П. 901-3-267.89 Кн.н.03.0.0

Колонна К72-5-1.... К72-5-5

Стадия	Масса	Масштаб
Р	3300	1:100
Лист 1	Листов 2	

ЦНИИЭП инженерного оборудования г. Москва

Копировал Подлевская Формат А2

Альбом 5

Рис. 2

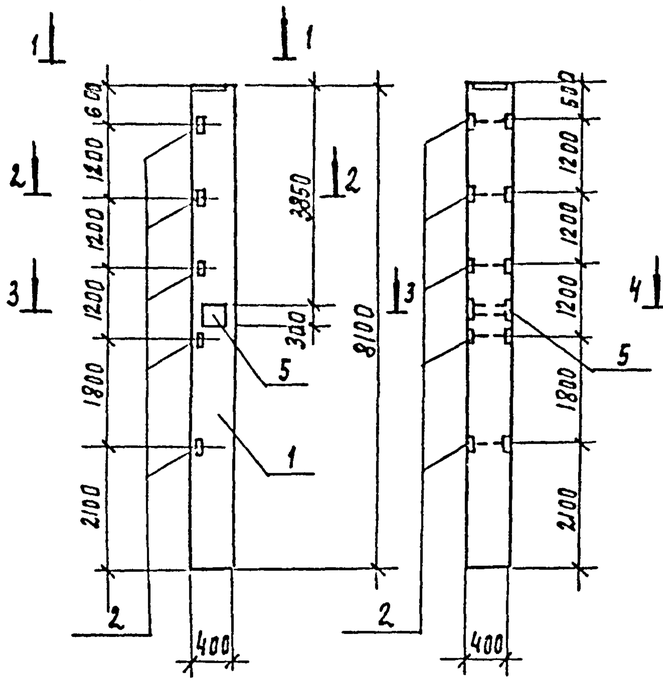

Рис. 3

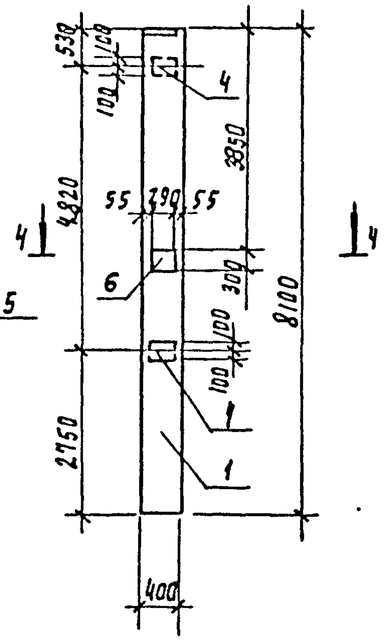

Рис. 4

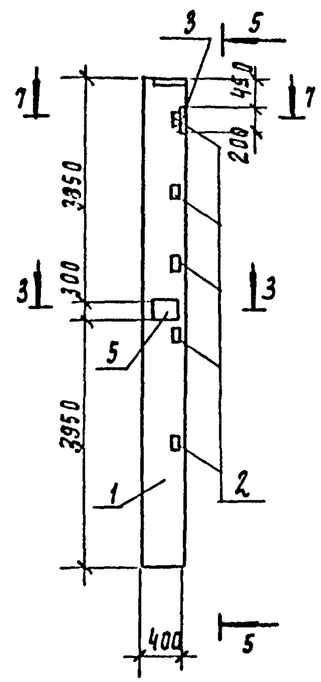

5-5

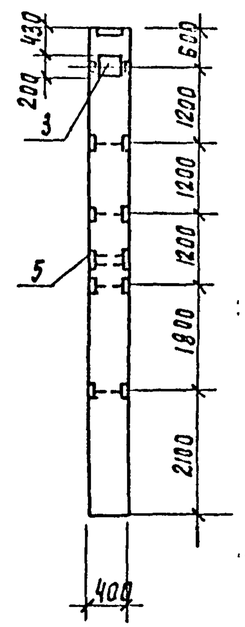

Рис. 5

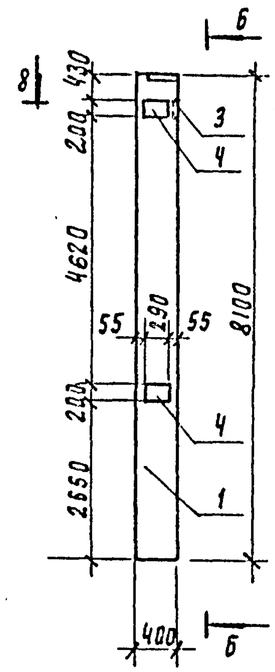

6-6

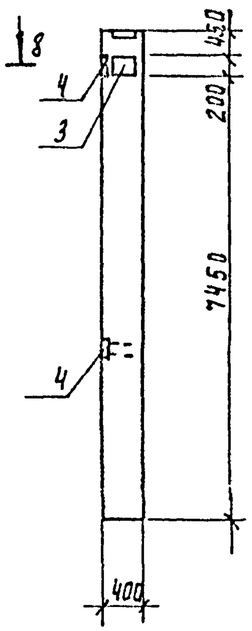

1-1
М 1:50

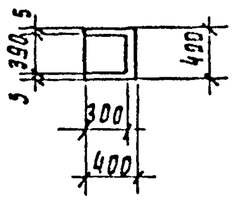

2-2
М 1:50

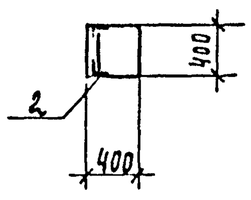

3-3
М 1:50

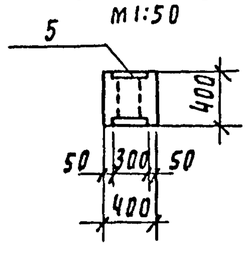

4-4
М 1:50

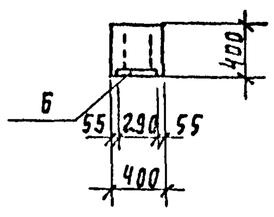

7-7
М 1:50

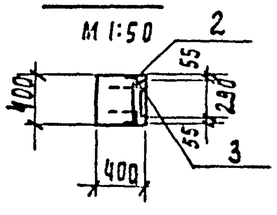

8-8
М 1:50

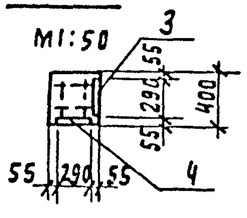

Привязан

Инв. №

Т.п. 901-3-267.89

КЖ.И. 03.0.0.

Лист 2

Инв. № подлинника | Подпись и дата | Взам. инв. №

1106-89

Копировал Подаевская

Формат А2

Альбом 5

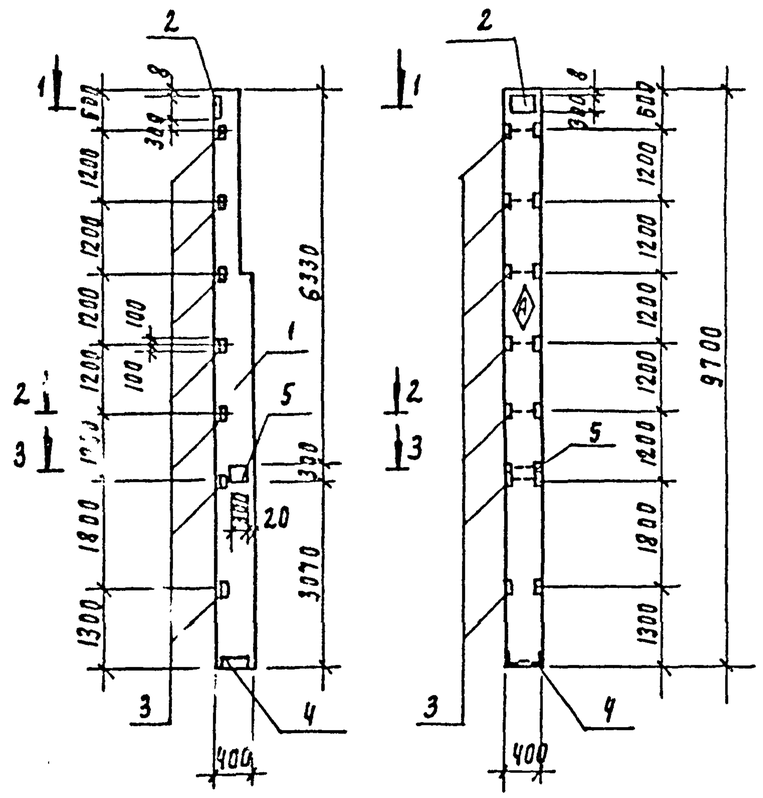

1 - 1

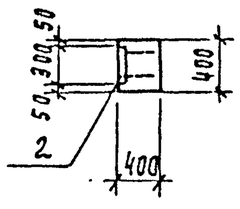

2 - 2

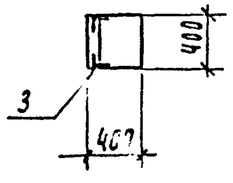

3 - 3

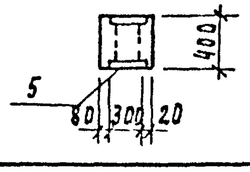

Формат	Зона	Поз	Обозначение	Наименование	Кол	Примеч
				Сборочные единицы		
		1	1.427.1-3.1-0	Колонна 7КФ 97-1	1	
		2	1.427.1-3.2-0.06.0	Изделие закладное МН1	1	
		3	1.427.1-3.2-0.20.0	Изделие закладное МН31	7	
		4	1.427.1-3.2-0.12.0	Изделие закладное МН8	1	
		5	1.400-15 вып.1	Изделие закладное МН209-5	1	

Ведомость расхода стали на дополнительные закладные изделия на элемент, кг

Марка элемента	Изделия закладные											Всего	Общий расход
	Арматура класса А-III ГОСТ 5781-82			Прокат марки Вст3 кп2 ГОСТ 8509-86				Прокат марки Вст3пс6-1 ГОСТ 19903-74					
	ф10	ф12	Итого	L63x5	L90x8		Итого	S=8	S=10		Итого		
7КФ97-1-1	3.44	6.02	9.46	13.5	5.0		18.5	5.7	14.2		19.9	38.4	47.9

1. Знак ◊ нанести несмываемой краской,
2. Покрытие закладных деталей - гор.ц. 50-60
3. Дополнительные закладные изделия крепятся к пространственному каркасу колонны с помощью отдельных стержней по узлам, разработанным в серии 1.427.1-3. Вып.1.

Привязан

Инв. №

Провер.	Стронгин		
Инж. I кат.	Ананьева		
Зав. груп.	Стронгин		
Н. контр.	Левина		
Нач. отд.	Письман		

т.п 901-3-267.89 Кж.и.04.0.0

Колонна 7КФ 97-1-1

Стадия	Масса	Масштаб
Р	3600	1:100
Лист	Листов 1	

ЦНИИЭП инженерного оборудования г. Москва

Инв. № подл. | Подпись и дата | Взам. инв. №

110-88

Копировал Подлевская

Формат А2

Альбом 5

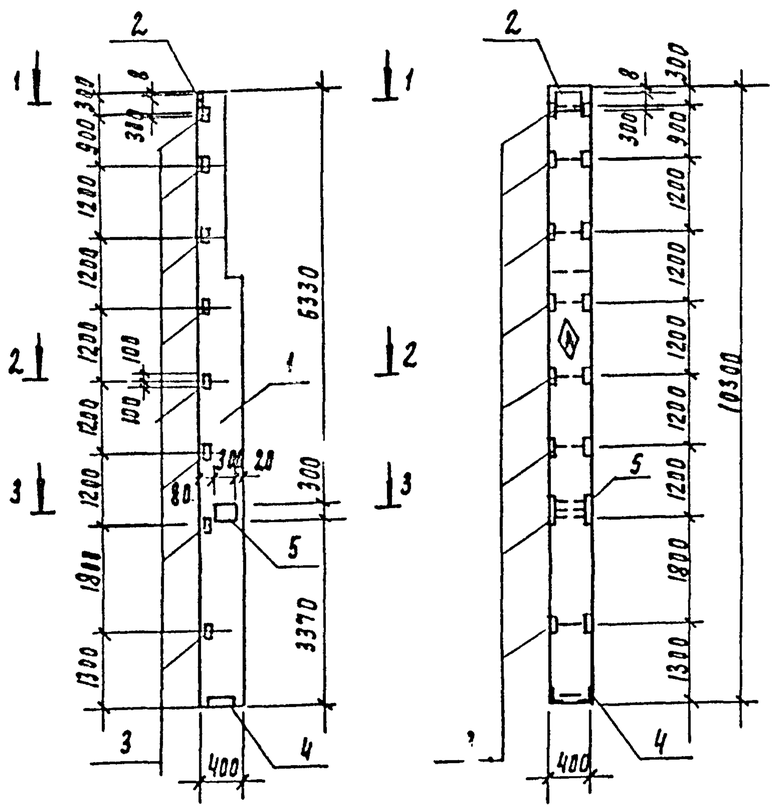

Формат	Зона	Поз	Обозначение	Наименование	Кол	Примеч
				Сборочные единицы		
		1	1.427.1-3. 1-0	Колонна 7КФ 103-1	1	
		2	1.427.1-3. 2-0. 06.0	Изделие закладное МН1	1	
		3	1.427.1-3. 2-0. 20.0	Изделие закладное МН31	8	
		4	1.427.1-3.2-0. 12.0	Изделие закладное МН8	1	
		5	1.400-15 вып. 1	Изделие закладное МН209-3	1	

Ведомость расхода стали на дополнительные закладные изделия на элемент, кг

Марка элемента	Изделия закладные											Всего	Общий расход
	Арматура класса			Прокат марки									
	А III			ВСТ3кп2				ВСТ3пс6-1					
	ГОСТ 5781-82			ГОСТ 8509-86				ГОСТ 19903-74					
	ф10	ф12	Итого	∟63х5	∟90х8		Итого	S=8	S=10		Итого		
7КФ 103-1-1	3.44	6.68	10.12	15.4	5.0		20.4	5.7	14.2		19.9	40.3	50.4

1. Знак ◊ нанести несмываемой краской.
2. Покрытие закладных деталей - гор. ц. 50-60.
3. Дополнительные закладные изделия крепятся к пространственному каркасу колонны с помощью отдельных стержней по узлам, разработанным в серии 1.427.1-3. Вып. 1.

1-1

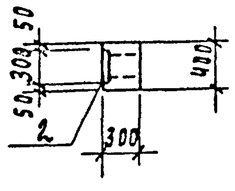

2-2

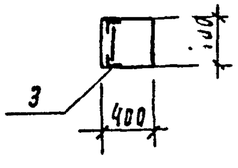

3-3

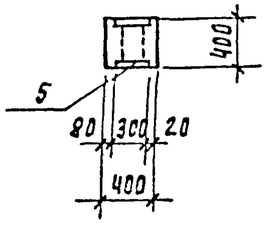

Инв. N подл. | Подпись и дата | Взам. инв. N

1105-09

Привязан

Инв. N

Провер.	Строгин		
Инж 1кат	Аканьева		
Зав. груп	Строгин		
Н. контр.	Левина		
Нач. отд	Письман		

Т. П. 901-3-267.89 Кн. И. 05.0.0

Колонна 7КФ 103-1-1

Стадия	Масса	Масштаб
Р	3800	1:100
Лист	Листов 1	

ЦНИИЭП инженерного оборудования г. Москва

Копировал Родлевская Формат А2

Альбом 5

Рис. 1

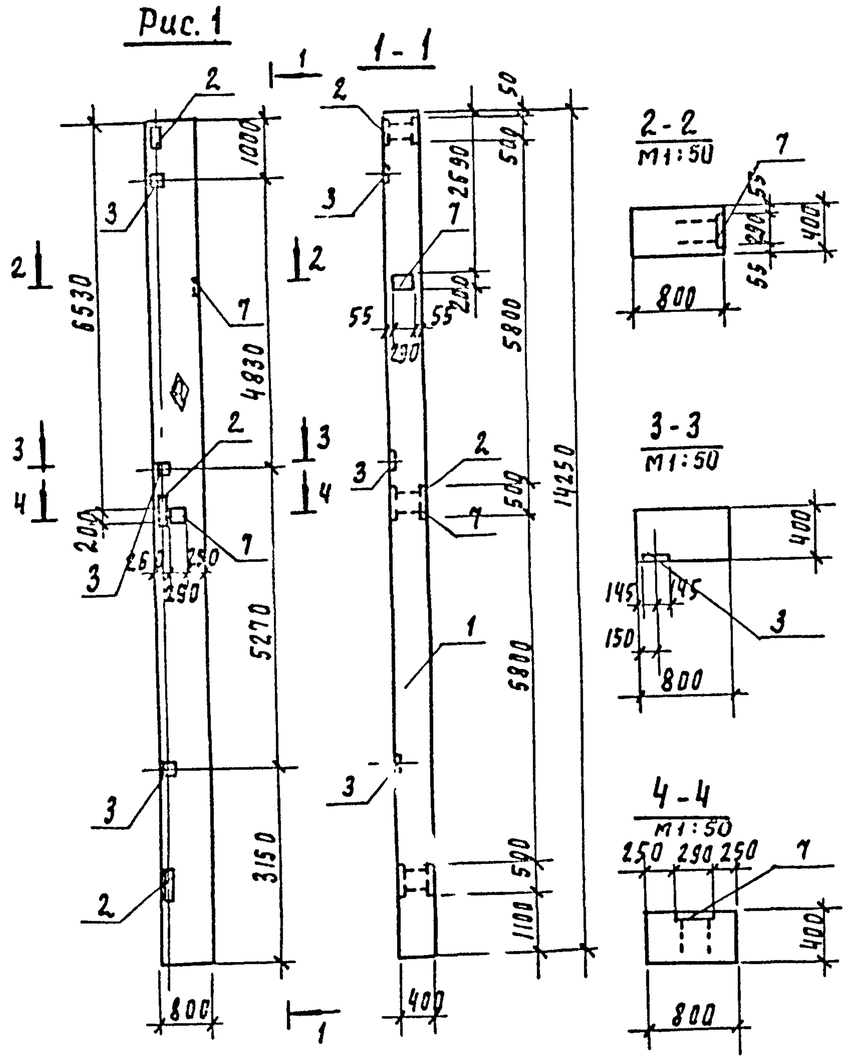

Формат	Зона	Поз	Обозначения	Наименование	Количество на исполнение т.п. 901-3-267.89 -Кж.и. 06.0.0 —	-01	-02	-03	-04	-05	-06	-07	Примеч
				Документация									
А4			1.423-5 вып. 1	Железобетонные колонны прямоугольного сечения для одноэтажных производственных зданий без мостовых кранов высотой 10.8, 12.0 13.2 и 14.4									
				Сборочные единицы									
А4		1	1.423-5 вып. 1	Колонна К 132-5	1	1	1	1	1	1	1	1	
А4		2	1.423-5 вып. 2	Изделие закладное НМ-1	3	3	3	—	3	3	3	—	
А4		3	1.423-3 вып. 2	Изделие закладное М1-12	3	—	—	3	3	—	—	3	
А4		4	1.423-3 вып. 2	Изделие закладное М1-14	—	10	10	—	—	10	10	—	
А4		5	1.400-15 вып. 1	Изделие закладное МН209-5	—	—	1	—	—	2	—	—	
А4		6	1.423-3 вып. 2	Изделие закладное НМ1-4	—	—	—	—	3	3	2	2	
А4		7	1.423-3 вып. 2	Изделие закладное НМ1-6	1	3	—	1	2	—	2	1	

Ведомость расхода стали на дополнительные закладные изделия на элемент, кг

Марка элемента	Изделия закладные												Общий расход
	Арматура класса						Прокат марки						
	А-I		А-III				ВСт3кп2		ВСт3пс6-1				
	ГОСТ 5781-82						ГОСТ 8509-86		ГОСТ 19903-74				
	ф6	Итого	ф12	ф14	ф22	Итого	L63x5	Итого	S=10	S=12	S=16	Итого	
К 132-5-1	0.2	0.2	6.8	—	1.4	8.2	—	—	18.4	53.7	45.3	117.4	125.8
К 132-5-2	0.6	0.6	10.0	—	4.2	14.2	15.0	15.0	13.8	53.7	45.3	112.8	142.6
К 132-5-3	—	—	4.0	—	—	4.0	15.0	15.0	—	71.6	60.4	132.0	151.0
К 132-5-4	0.2	0.2	6.8	—	1.4	8.2	—	—	18.4	—	—	18.4	26.8
К 132-5-5	0.6	0.6	8.8	8.4	7.0	24.2	—	—	43.4	53.7	45.3	148.4	157.2
К 132-5-6	0.2	0.2	4.0	8.4	4.2	16.6	15.0	15.0	30.0	89.5	75.5	215.0	246.8
К 132-5-7	0.6	0.6	8.0	7.0	5.2	20.2	15.0	15.0	22.8	53.7	45.3	121.8	157.6
К 132-5-8	0.4	0.4	6.8	7.0	5.6	19.4	—	—	32.0	—	—	32.0	51.8

1. Знак ⊗ нанести несмываемой краской.
2. Покрытие закладных деталей. гор. ц. 50-60.
3. Рабочие чертежи закладных изделий см. серию 1.423-5. вып. 2

Обозначение	Марка	Рис
т.п. 901-3-267.89 Кж.и. 06.0.0	К 132-5-1	1
-01	К 132-5-2	2
-02	К 132-5-3	3
-03	К 132-5-4	4
-04	К 132-5-5	5
-05	К 132-5-6	6
-06	К 132-5-7	7
-07	К 132-5-8	8

Инв. N подл. | Подпись и дата | Взам. инв. N
1106-88

Привязан

Инв. N

Провер.	Стронгин		
Инж. I кат.	Ананьева		
Зав. пр.	Стронгин		
Н. контр.	Левина		
Нач. отд.	Письман		

т.п. 901-3-267.89 Кж.и. 06.0.0.

Колонна (К 132-5-1; К 132-5-2; К 132-5-3; К 132-5-4; К 132-5-5; К 132-5-6; К 132-5-7; К 132-5-8)

Стадия	Масса	Масштаб
Р	11700	1:100

Лист 1 | Листов 3

ЦНИИЭП инженерного оборудования г. Москва

Копировал Поплевская

Формат А2

Альбом 5

Рис.2

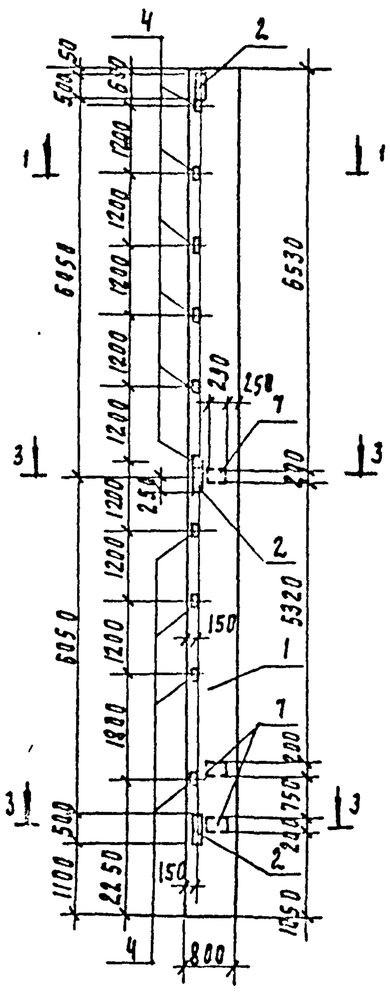

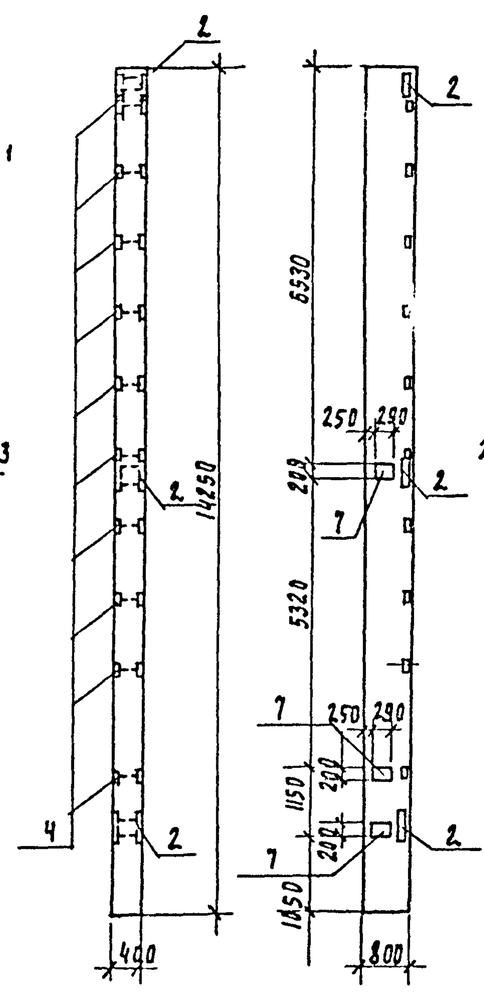

Рис.3

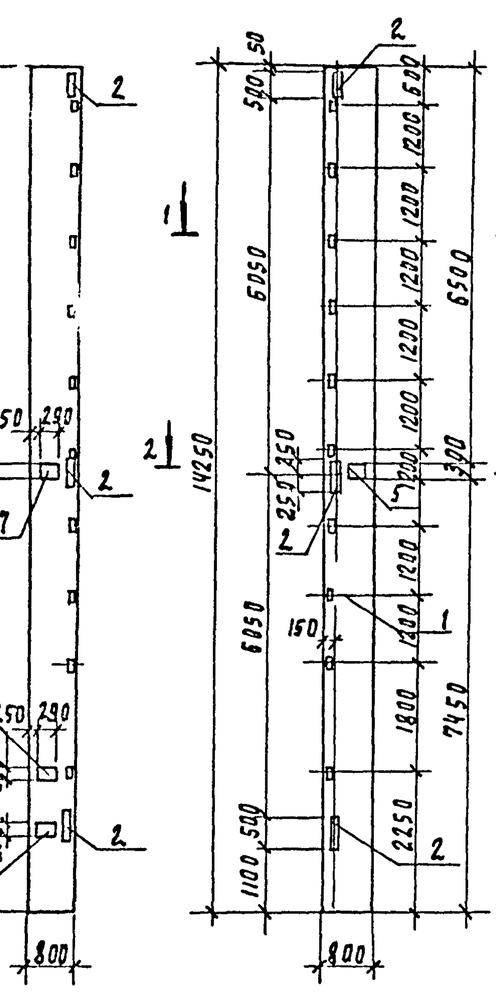

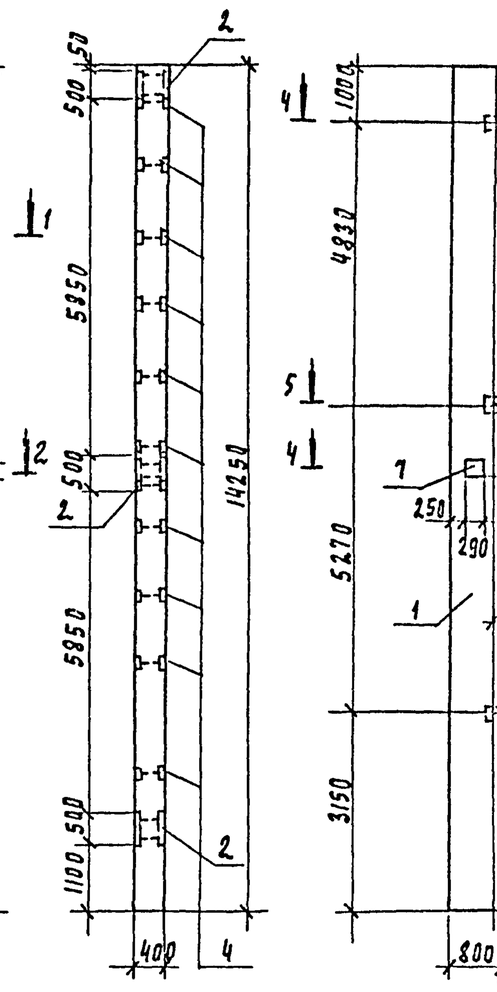

Рис.4

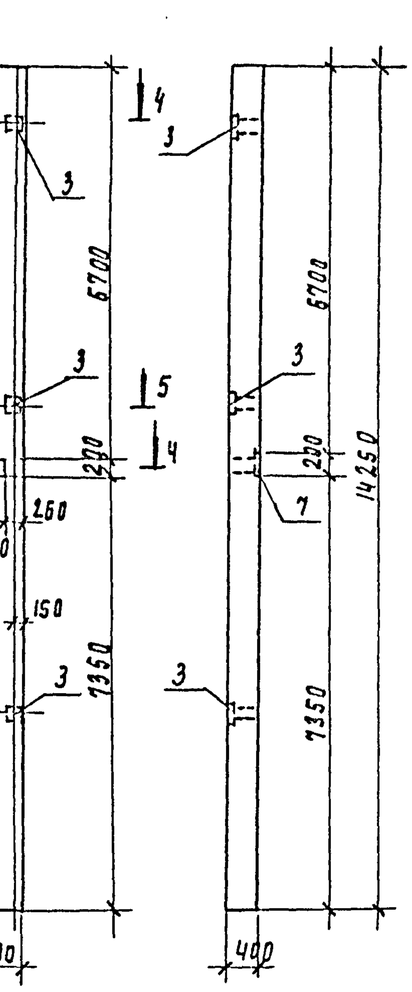

Инв. N подл. | Подпись и дата | Взам. инв. N

1105-89

Привязан

Инв. N°

Т. п. 901-3-267.89 Кн. 11. 06.0.0. Лист 2

Копировал Подлевская Формат А2

Альбом 5

Рис.5

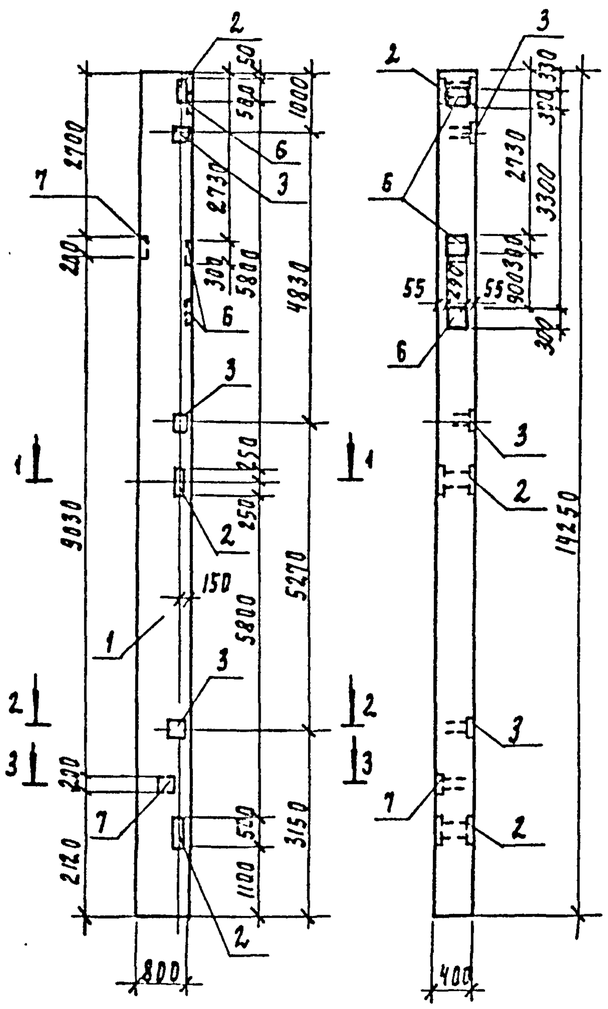

Рис.6

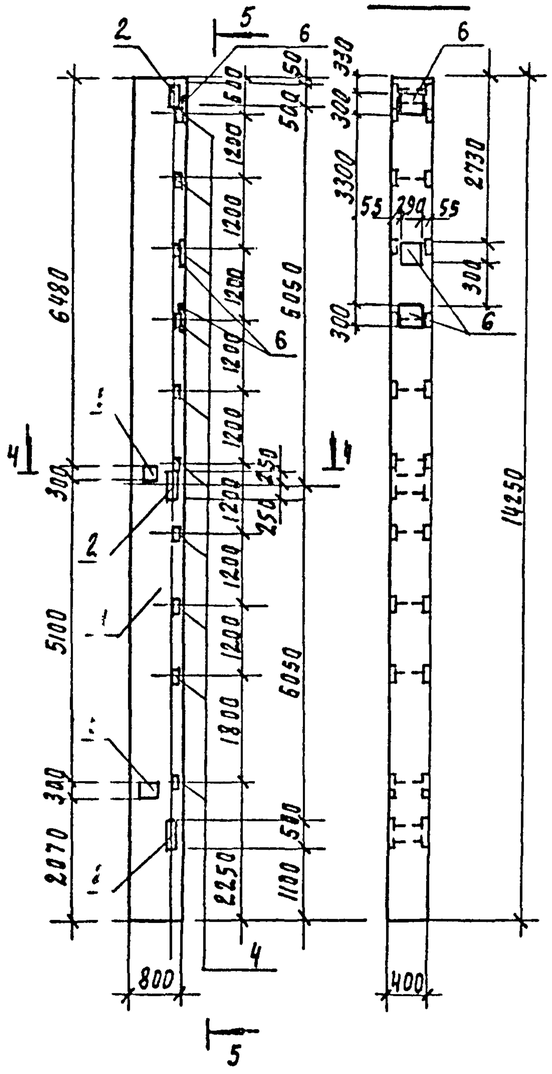

5-5

Рис.7

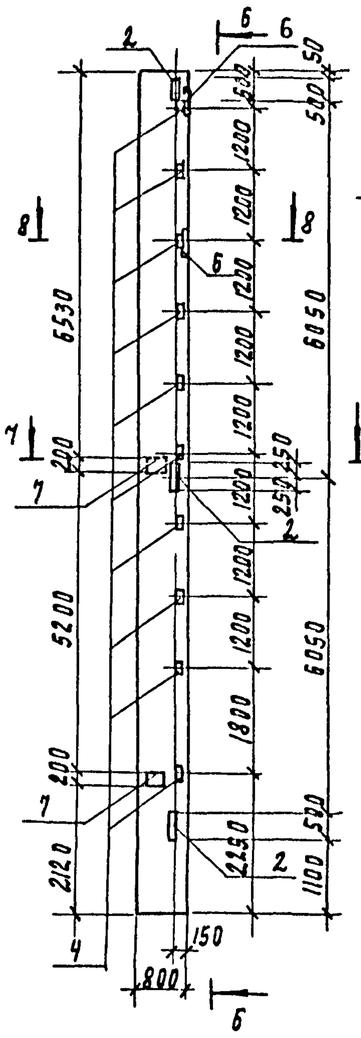

6-6

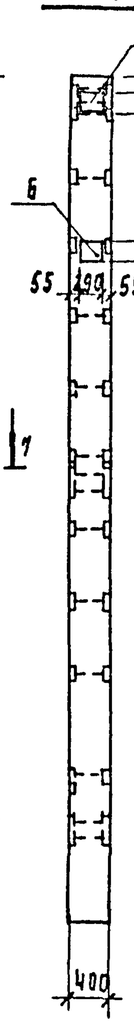

Рис.8

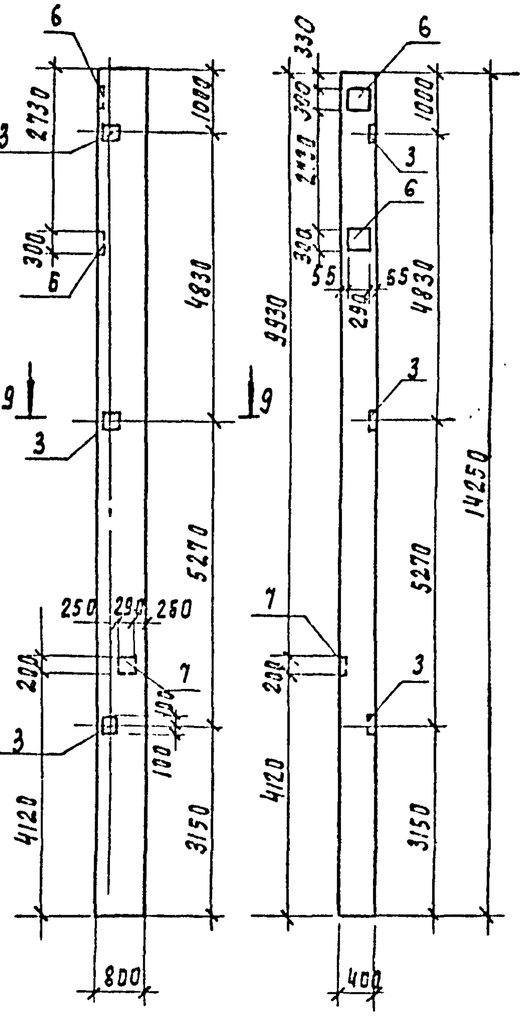

1-1
М1:50

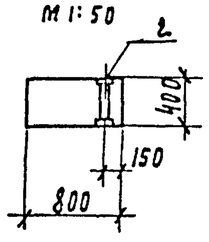

2-2
М1:50

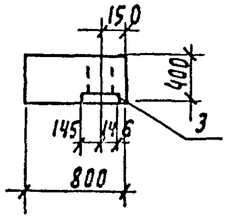

3-3
М1:50

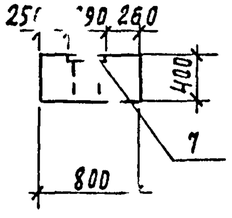

4-4
М1:50

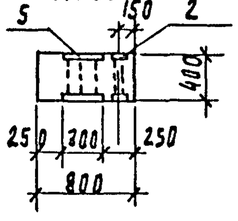

7-7
М1:50

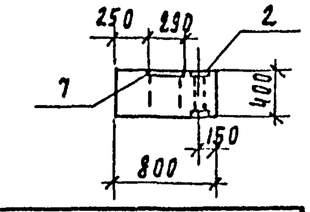

8-8
М1:50

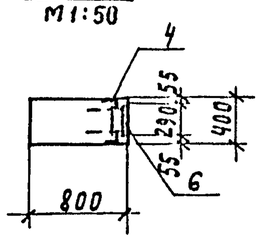

9-9
М1:50

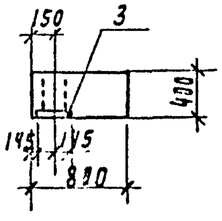

Инв. № подл. | Подпись и дата | Взам. инв. №

1108-89

Привязан

Инв. №

Т.п. 901-3-267.89 Кш. и. 06.0.0

Лист 3

Копировал Подлевская Формат А2

Альбом 5

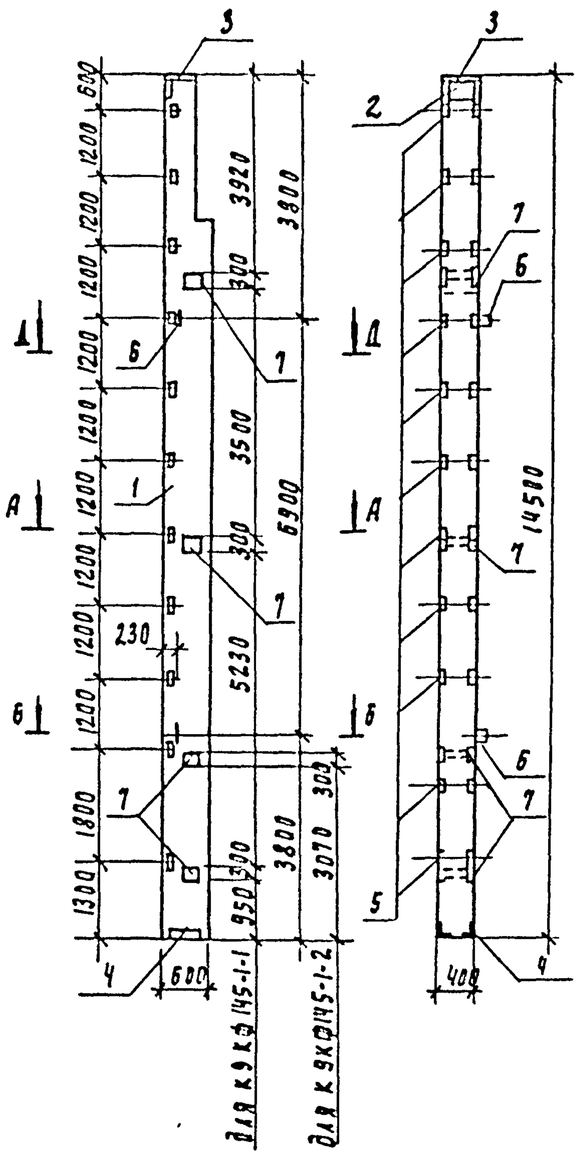

А - А
м1:50

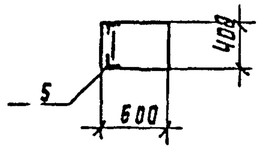

Б - Б
м1:50

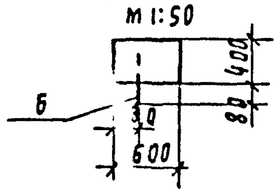

Д - Д
м1:50

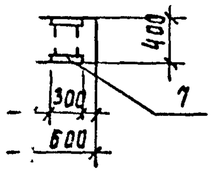

Формат	Зона	Поз	Обозначение	Наименование	Кол-во на исполнение –	Кол-во на исполнение 01	Примеч
				Сборочные единицы			
А4		1	1.427.1-3	Колонна 9КФ145-1	1	1	
А4		2	1.427.1-3.2-0.06.0	Изделие закладное МН-1	1	1	
А4		3	1.427.1-3.2-0.07.0	Изделие закладное МН-2	1	1	
А4		4	1.427.1-3.2-0.12.0	Изделие закладное МН-8	1	1	
А4		5	1.427.1-3.2-0.20.0	Изделие закладное МН-31	11	11	
А4		6	1.427.1-3.2-0.20.0	Изделие закладное МН-36	2	2	
А4		7	1.400-15 вып.1	Изделие закладное МН209-9	3	1	

Ведомость расхода стали на дополнительные закладные изделия на один элемент, кг

Марка элемента	Изделия закладные												Общий расход
	Арматура класса						Прокат марки						
	А-I		А-III				ВСт3кп2		ВСт3пс6-1				
	ГОСТ 5781-82						ГОСТ 19903-74		ГОСТ 8509-86				
	ф20	Итого	ф10	ф12	ф14	Итого	S=8	S=10	∠63x5	∠90x7		Итого	
9КФ145-1-1	8.4	8.4	3.24	10.8	2.1	16.14	12.1	47.3	20.9	5.8		86.1	110.64
9КФ145-1-2	8.4	8.4	3.24	8.0	2.1	13.34	12.1	18.9	20.9	5.8		57.7	79.44

1. Покрытие закладных деталей – гор. ц. 50-60.
2. Рабочие узлы закладных изделий см серию 1.427.1-3 вып. 1.

Обозначение	Наименование
Т.П 901-3-267.89-КН.К.07.0.0.	К 9КФ145-1-1
-01	К 9КФ145-1-2

Инв. N подл. | Подпись и дата | Взам. инв. N
1106-88

Привязан

Инв. N

Провер.	Агронгин		
Инж. I кат	Анальева		
Зав. груп	Агронгин		
Н. контр.	Левина		
Нач. отд	Письман		

Т.П. 901-3-267.89 КН.К.07.0.0

Колонна (9КФ145-1-1; 9КФ145-1-2)

Стадия	Масса	Масштаб
Р	8000	1:100

Лист | Листов 1

ЦНИИЭП инженерного оборудования г. Москва

Копировал Подлевская

Формат А2

Альбом 5

Рис.1

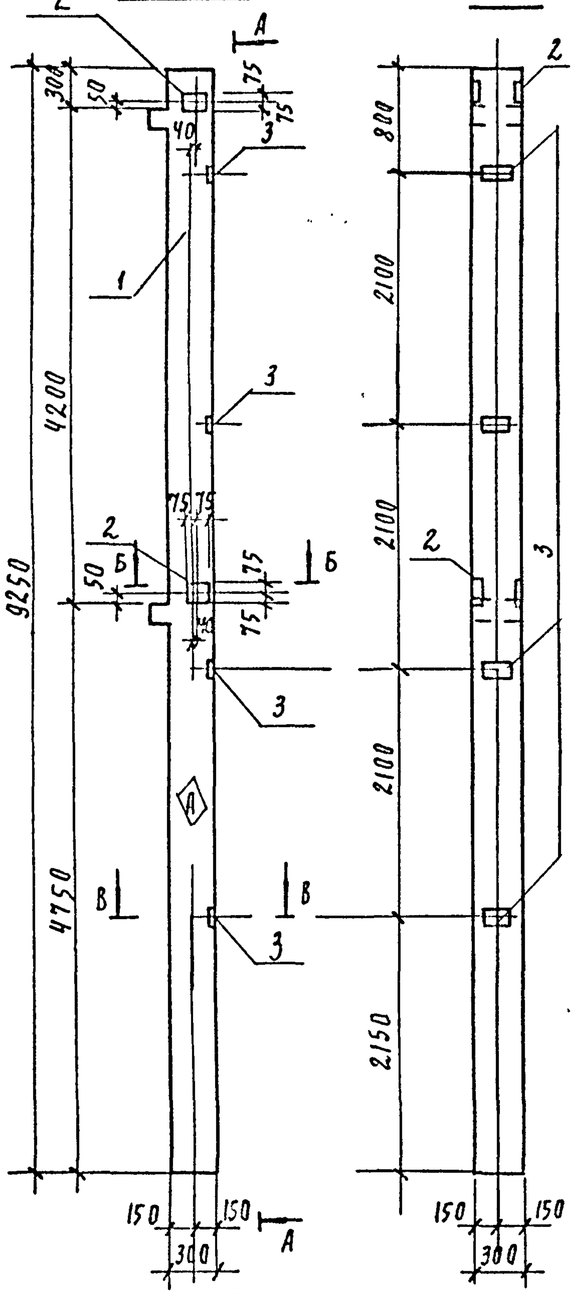

Формат	Зона	Поз	Обозначение	Наименование	кол. на сборочное т.п.901-3-267.89 кж.и 08.0.0 –	01	02	03	04	05	06	Примечание
				Сборочные единицы								
		1	1.020-1/83. 2-1 09-02	Колонна 2К03.42-2.1	1	1	1	1	1	1	1	
		2	1.020-1/83. 2-15 26-09	Изделие закладное мн 41	2	—	—	—	—	—	2	
		3	1.020-1/83. 2-15 24-07	Изделие закладное мн-34	4	7	8	—	—	4	—	
		4	1.020-1/83. 2-15 24-08	Изделие закладное мн 40	—	3	3	1	1	3	—	
		5	1.020-1/83. 2-15 23	Изделие закладное мн 13	—	—	—	8	8	—	—	
		6	1.020-1/83. 2-15 24	Изделие закладное мн 19	—	—	—	1	1	—	—	
		7	1.020-1/83 2-15 26	Изделие закладное мн 27	—	1	—	—	2	2	1	
		8	1.020-1/83. 2-15 24-01	Изделие закладное мн 20	—	—	—	—	1	—	—	

Обозначение	Марка	Рис
Т.П. 901-3-267.89 -КЖ.И08.0.0	2К03.42-2.1-1	1
-01	2К03.42-2.1-2	2
-02	2К03.42-2.1-3	3
-03	2К03.42-2.1-4	4
-04	2К03.42-2.1-5	5
-05	2К03.42-2.1-6	6
-06	2К03.42-2.1-7	7

Ведомость расхода стали на дополнительные закладные изделия на элемент, кг

Марка элемента	Изделия закладные: Арматура класса А-III ГОСТ 5781-82 ф8	ф12	ф14	ф16	ф18	Прокат марки ВСт3кп2 ГОСТ 103-76 -6х100	-12х220	-8х150	-12х150	Общий расход
2К03.42-2.1-1	1.6	1.0				4.5		1.4		9.4
2К03.42-2.1-2	2.8	2.3		1.8		7.3		2.8	2.8	20.4
2К03.42-2.1-3	3.2	1.1				3.0		1.4		14.7
2К03.42-2.1-4		3.2		48.7				1.4	35.6	88.3
2К03.42-2.1-5		3.5		28.3	7.7		18.0	1.4	38.5	97.4
2К03.42-2.1-6	1.6	2.7			7.7	4.5	18.0	2.8		37.3
2К03.42-2.1-7		1.4			3.5		9.0	1.4		15.3

Привязан

Инв. №

Провер.	Стронгин	
Инж.	Базанов	
Зав. гр.	Стронгин	
Н. контр.	Рябина	
Нач. отд.	Письман	

Т.П. 901-3-267.89 КЖ.И 08.0.0

Колонна 2К03.42-2.1-1...2К03.42-2.1-7

Стадия	Масса	Масштаб
Р	2115	1:50

Лист 1 Листов 1

ЦНИИЭП инженерного оборудования г. Москва

Инв. № подл. 1106-89 | Подпись и дата | Взам. инв. №

Копировал Подлевская Формат А2

Альбом 5

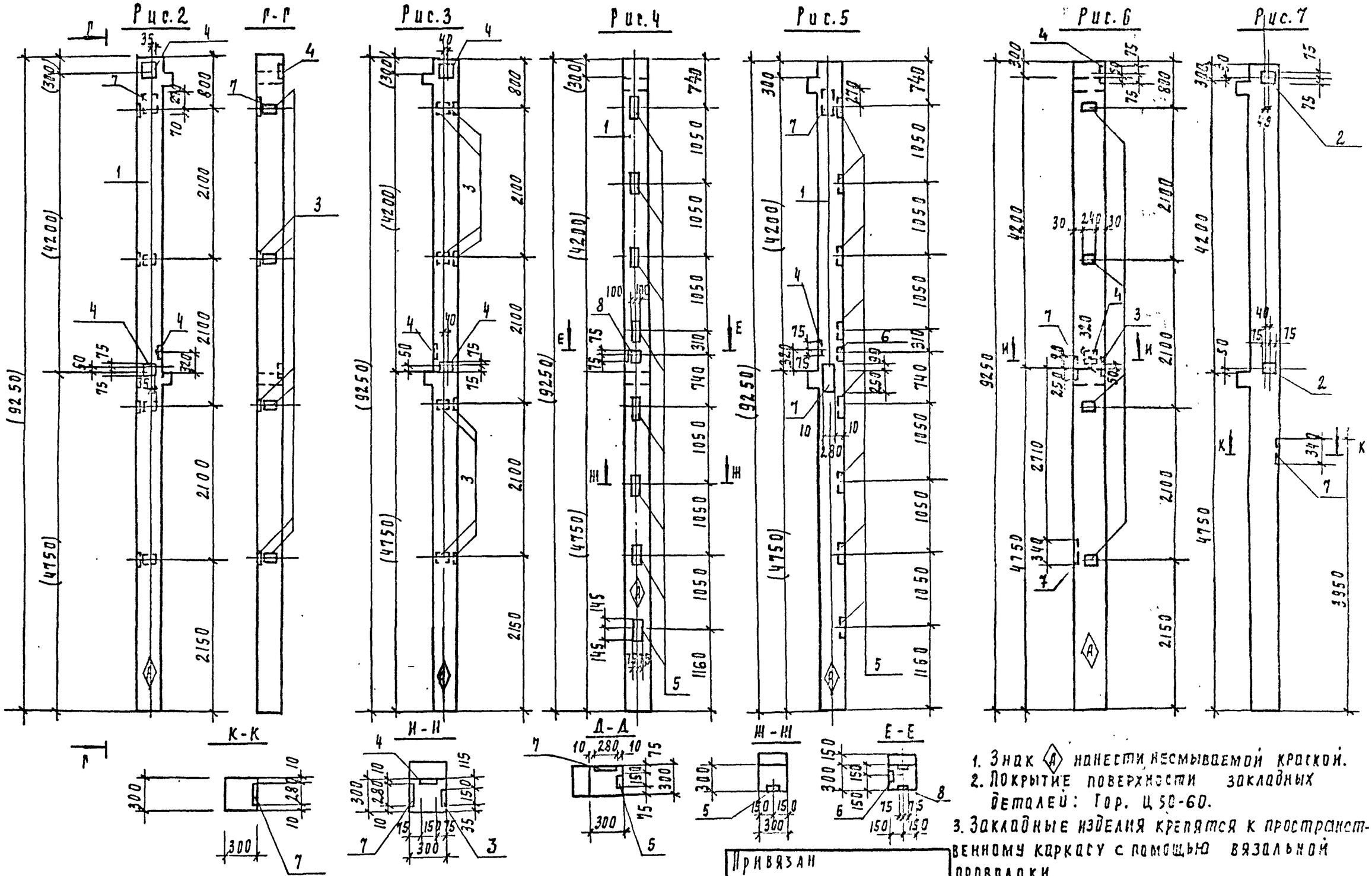

1. Знак (А) нанести несмываемой краской.
2. Покрытие поверхности закладных деталей: Гор. Ц 50-60.
3. Закладные изделия крепятся к пространственному каркасу с помощью вязальной проволоки.

Привязан

Инв. N

Т.П. 901-3-267.89 КЖ.И. 08.0.0 2

Инв. N подл. | Подпись и дата | Взам. инв. N

1106-89

Альбом 5

Рис. 1

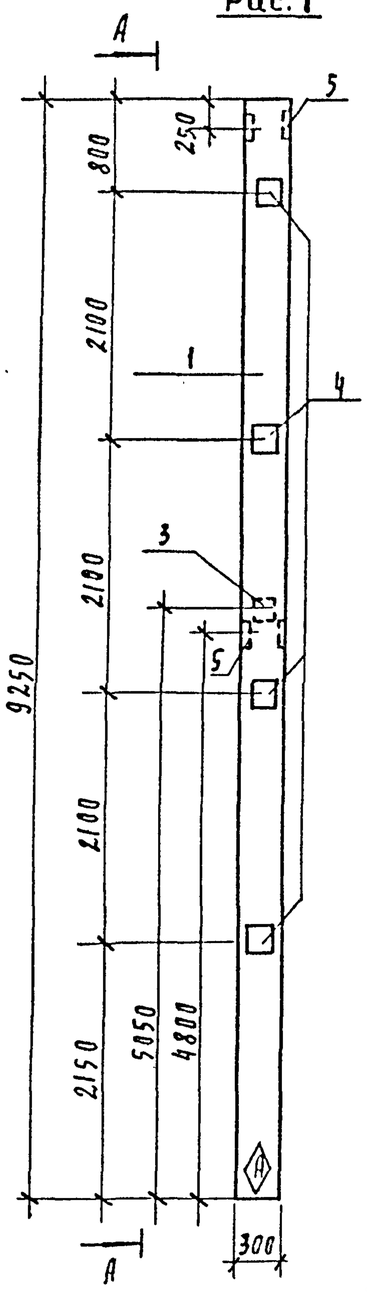

А-А

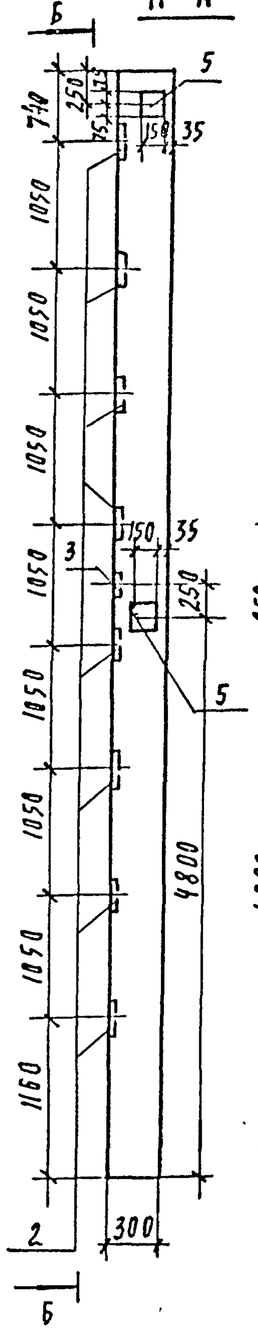

Б-Б

Рис. 2

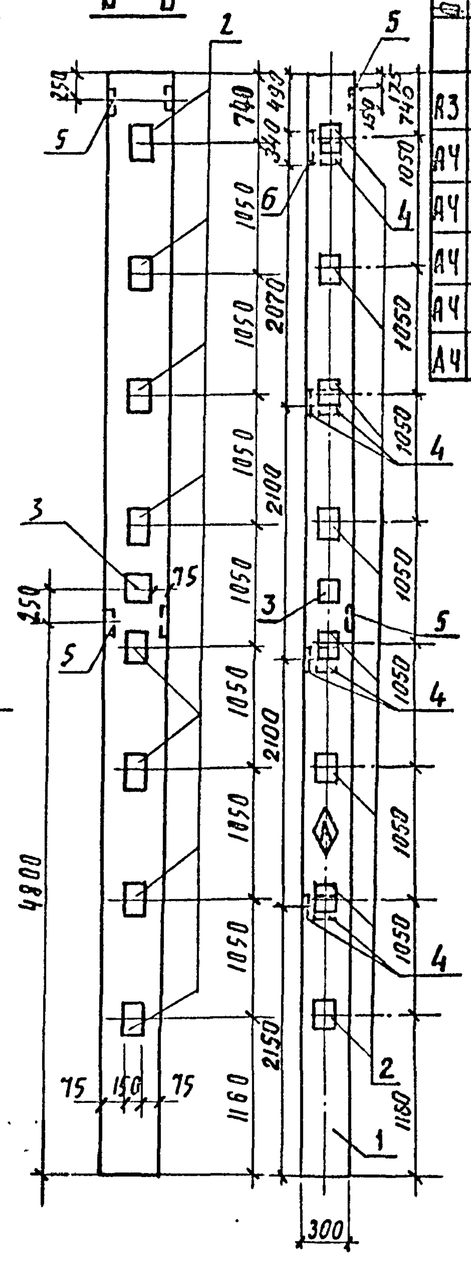

Формат	Зона	Поз	Обозначение	Наименование	Кол. на исп. 1.020-1/83.0.0 --	-01	Примечание
				Сборочные единицы			
А3		1	1.020-1/83.2-1 09-05	Колонна 2К3.42-2	1	1	
А4		2	1.020-1/83.2-15 23	Изделие закладное МН13	8	8	
А4		3	1.020-1/83 2-15 24-08	Изделие закладное МН40	1	1	
А4		4	1.020-1/83 2-15 24-06	Изделие закладное МН33	4	7	
А4		5	1.020-1/83 2-15 24-09	Изделие закладное МН41	2	2	
А4		6	1.020-1/83 2-15 26	Изделие закладное МН27	–	1	

Ведомость расхода стали на дополнительные закладные изделия на один элемент, кг

Марка элемента	Изделия закладные: Арматура класса А-II ГОСТ 5781-82					Прокат марки Вст3кп2 ГОСТ 103-76					Общий расход
	ф8	ф12	ф18	ф16	Итого	-6×100	-8×150	10×270	12×150	Итого	
2К3.42-2-1	1.6	5.1		24.5	31.2	4.5	4.2		32.8	41.5	72.7
2К3.42-2-2	2.8	5.3	4.0		12.1	7.9	4.2		41.8	53.9	66.0

1. Знак Ⓐ нанести несмываемой краской.
2. Покрытие поверхности закладных деталей - Гор.ц. 50-60.
3. Закладные изделия крепятся к пространственному каркасу с помощью вязальной проволоки.
4. Поз. 3 рисунка 2 привязать по рис. 1.

Обозначение	Марка	Рис.
т.п.901-3-267.89 - КЖИ. 09.0.0.	2К3.42-2-1	1
-01	2К3.42-2-2	2

Привязан

Инв. №

Инв. № подл. 1106-89 | Подпись и дата | Взам. инв. №

Провер.	Стронгин	
Инж.	Базанов	
Зав. пр.	Стронгин	
Н. контр.	Левина	
Нач. отд.	Письман	

т.п. 901-3-267.89 КЖИ.09.0.0

Колонны 2К3.42-2-1, 2К3.42-2-2

Стадия	Масса	Масштаб
Р	2737	1:50

Лист | Листов 1

ЦНИИЭП инженерного оборудования г. Москва

Копировал Подлевская

Формат А3

Альбом 5

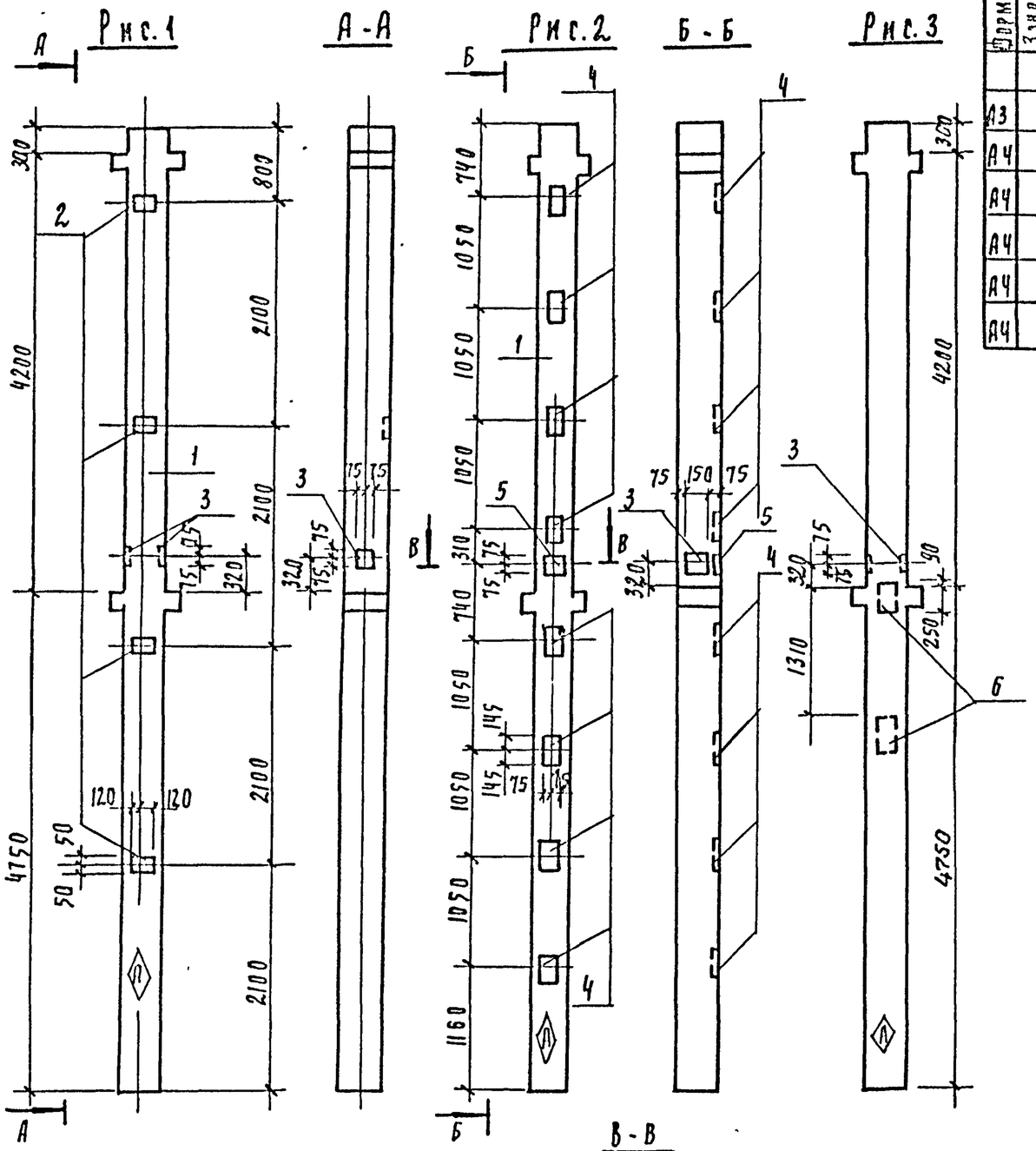

Формат	Зона	Поз	Обозначение	Наименование	Кол. на исполнен. КЖИ 10.0.0 —	-01	02	Примеч.
				Сборочные единицы				
А3		1	1.020-1/83 2-1.09	Колонна 2КД3.42-2.4	1	1	1	
А4		2	1.020-1/83 2-15 24-07	Изделие закладное МН34	4	—		
А4		3	1.020-1/83 2-15 24-09	Изделие закладное МН41	1	1	1	
А4		4	1.020-1/83 2-15 23	Изделие закладное МН13	—	8	—	
А4		5	1.020-1/83 2-15 24	Изделие закладное МН19	—	1	—	
А4		6	1.020-1/83 2-15 26	Изделие закладное КН27	—		2	

Ведомость расхода стали на дополнительные закладные изделия на один элемент, кг

Марка элемента	Изделия закладные: Арматура класса А-III ГОСТ 5781-82 ф8	ф12	ф16	ф18	Прокат марки Вст3кп2 ГОСТ 103-76 -6×100	-8×150	-12×150	-12×220	Общий расход
2КД3.42-2.4-1	1.6	1.04	—		4.52	1.41	—		8.57
2КД3.42-2.4-2	—	3.34	26.5		—	1.41	35.6		66.85
2КД3.42-2.4-3		1.44		7.7		1.41		18.0	28.55

1. Знак ◇Л◇ нанести несмываемой краской
2. Покрытие поверхности закладных деталей - гор. ц-50-60
3. Закладные изделия крепятся к пространственному каркасу с помощью вязальной проволоки.

Обозначение	Марка	Рис
ТП.901-3-267.89-КН.И.10.0.0	2КД3.42-2.4-1	1
-01	2КД3.42-2.4-2	2
-02	2КД3.42-2.4-3	3

Привязан

Инв. №

Т.п. 901-3-267.89 КН.И.10.0.0

Колонна 2КД 3.42-2.4-1, 2КД 3.42-2.4-2, 2КД 3.42-2.4-3

Стадия	Масса	Масштаб
Р	2149	1:50

Лист | Листов 1

ЦНИИЭП инженерного оборудования г. Москва

Провер.	Строгин	
Инж.	Базанов	
Зав. пр.	Строгин	
Н. контр.	Левина	
Нач. отд.	Писман	

Подпись и дата | Взам. инв. №

Инв. № подл. 1105-89

Корректора Полевская

Формат А2

Альбом 5

Рис. 1

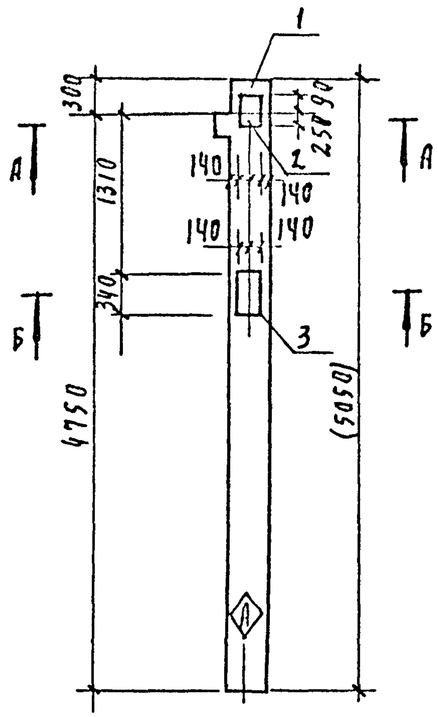

Р-Р

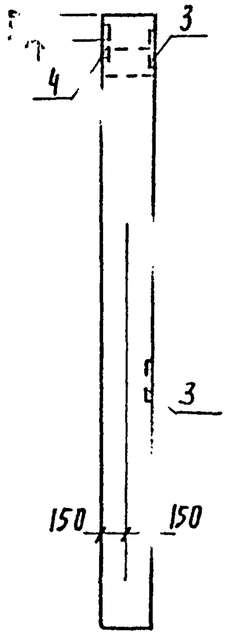

Рис. 2

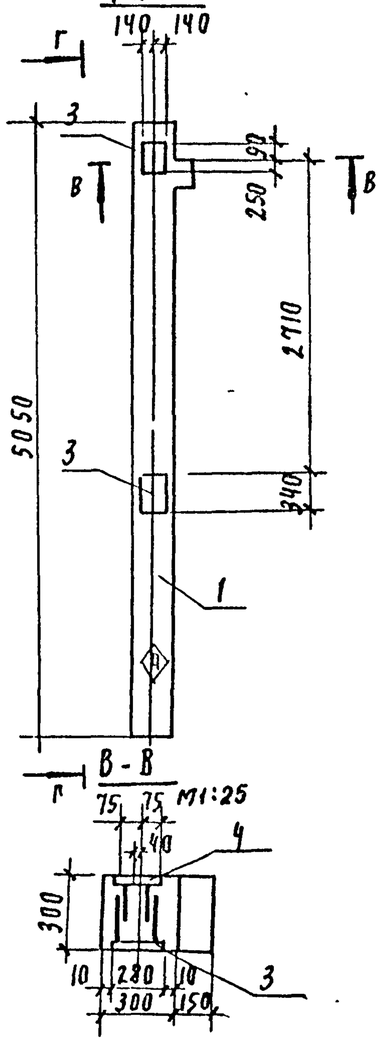

А-А, М1:25

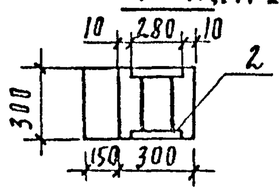

Б-Б

М1:25

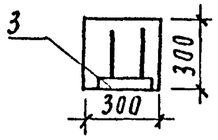

В-В

М1:25

Формат	Зона	Поз	Обозначение	Наименование	Кол на всп. клин. к.о		Приме
					—	-01	
				Сборочные единицы			
А3		1	1.020-1/83.2-1 05-01	Колонна 1 К03.42	1	1	
А4		2	1.020-1/83.2-15 26-06	Изделие закладное МН-36	1	—	
А4		3	1.020-1/83.2-15 26	Изделие закладное МН-27	1	2	
А4		4	1.020-1/83.2-15 24-08	Изделие закладное МН-40	—	1	

Обозначение	Марка	Рис
Т.П. 901-3-267.89 КЖ.И 11.0.0	1К03.42-1	1
-01	1К03.42-2	2

1. Покрытие поверхности закладных деталей: гор. ц-50-60
2. Знак Ⓐ нанести несмываемой краской.
3. Закладные изделия крепятся к пространственному каркасу с помощью вязальной проволоки.

Ведомость расхода стали на дополнительные закладные изделия на один элемент, кг

Марка элемента	Изделия закладные							Общий расход
	Арматура класса А-III ГОСТ 5781-82				Прокат марки Вст3 кп2 ГОСТ 103-76			
	ф12	ф18	ф16	Итого	12×280	8×150	Итого	
1.К03.42-1	0.54	7.4		7.94	18.0		18.0	25.94
1.К03.42-2	1.48	7.68		9.16	17.94	1.41	19.35	28.51

Инв. № подл. | Подпись и дата | Взам. инв. №

1126-89

Привязан

Инв. №

Провер.	Стронгин		
Инжен.	Базанов		
Зав. пр.	Стронгин		
Н. контр.	Левина		
Нач. отд.	Письман		

Т.П. 901-3-267.89 КЖ.И 11.0.0

Колонна 1К03.42-1; 1К03.42-2

Стадия	Масса	Масштаб
Р	1193	1:50
Лист	Листов	

ЦНИИЭП инженерного оборудования г. Москва

Копировал Подлевская

Формат А3

Альбом 5

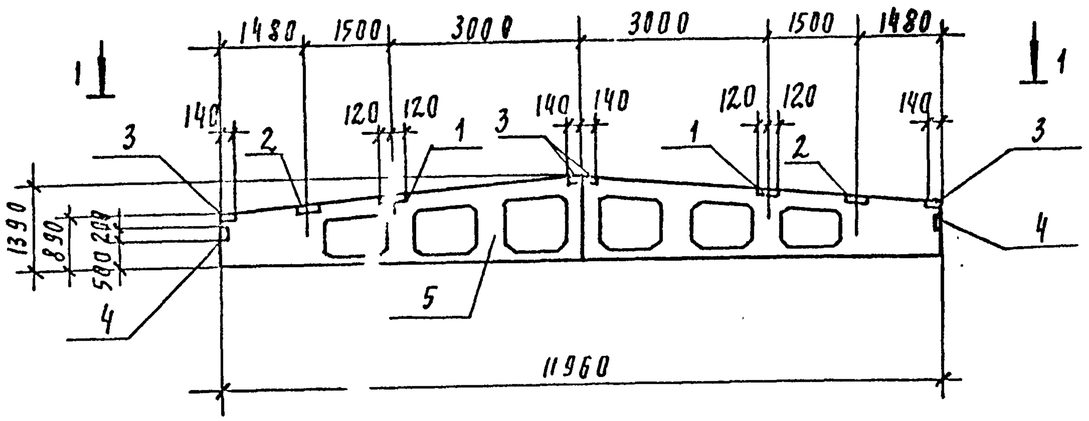

1 - 1

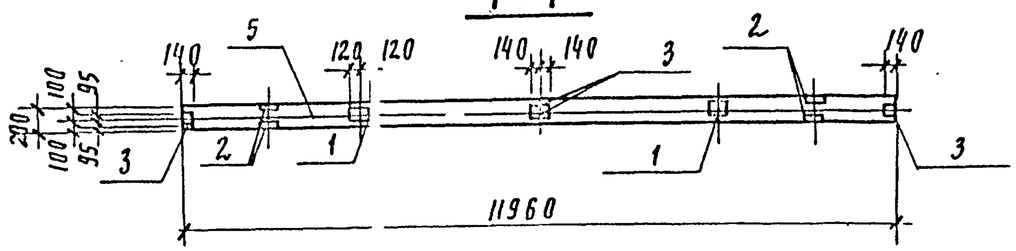

Формат	Зона	Поз	Обозначение	Наименование	Кол	Примечание
				Документация		
			1.462.1-3/80 вып. 1	Железобетонные стропильные решетчатые балки для покрытий одноэтажных зданий.		
				Сборочные единицы		
		1	1.400-6/76 вып. 1	Изделие закладное МН-3-3	2	
		2	1.400-6/76 вып. 1	Изделие закладное МН-22	2	
		3	1.400-6/76 вып. 1	Изделие закладное МН-1-2	4	
		4	1.030.1-1.0-3-22.10	Изделие закладное МД 1	2	
			Переменные	данные для исполнений		
				т.п.901-3-267.89-КЖ.И.31.0.0.		
				Сборочные единицы		
		5	1.462.1-3/80.1-1-14	Балка 1БДР12-3АIVт	1	
				т.п.901-3-267.89-КЖ.И.31.0.0.-01		
				Сборочные единицы		
		5	1.462.1-3/80.1-1-17	Балка 1БДР12-5АIVт	1	

Покрытие закладных изделий: гор. Ц 50-60

Марка элемента	Изделия закладные. Арматура класс А-I ГОСТ 5781-82 ф6	ф8	ф10	Итого	Прокат марки ВСТ 3 кп2 ГОСТ 8510-86 80×50×6	110×70×8	Итого	ГОСТ 19903-74 -6×140	-6×190	Итого	Всего	Общий расход
1БДР12-3АIVт-1	0.12	2.64	0.4	3.16	4.72	10.40	15.12	5.20	4.40	9.6	24.72	27.9
1БДР12-5АIVт-1	0.12	2.64	0.4	3.16	4.72	10.40	15.12	5.20	4.40	9.6	24.72	27.9

Обозначение	Марка
т.п.901-3-267.89 КЖ.И.31.0.0.	1БДР12-3АIVт-1
-01	1БДР12-5АIVт-1

Привязан

Инв. №

Провер.	Строгина	
Инж.I кат.	Аланьева	
Зав. груп.	Строгина	
Н. контр.	Левина	
Нач. отд.	Письман	

т.п. 901-3-267.89 КЖ.И. 31.0.0

Балка покрытия 1БДР12-3АIVт-1, 1БДР12-5АIVт-1

Стадия	Масса	Масштаб
Р	4780	1:100
Лист	Листов 1	

ЦНИИЭП инженерного оборудования г. Москва

Инв. № подл. | 1106-89 | Подпись и дата | Взам. инв. №

Копировал Подлевская Формат А3

Альбом 5

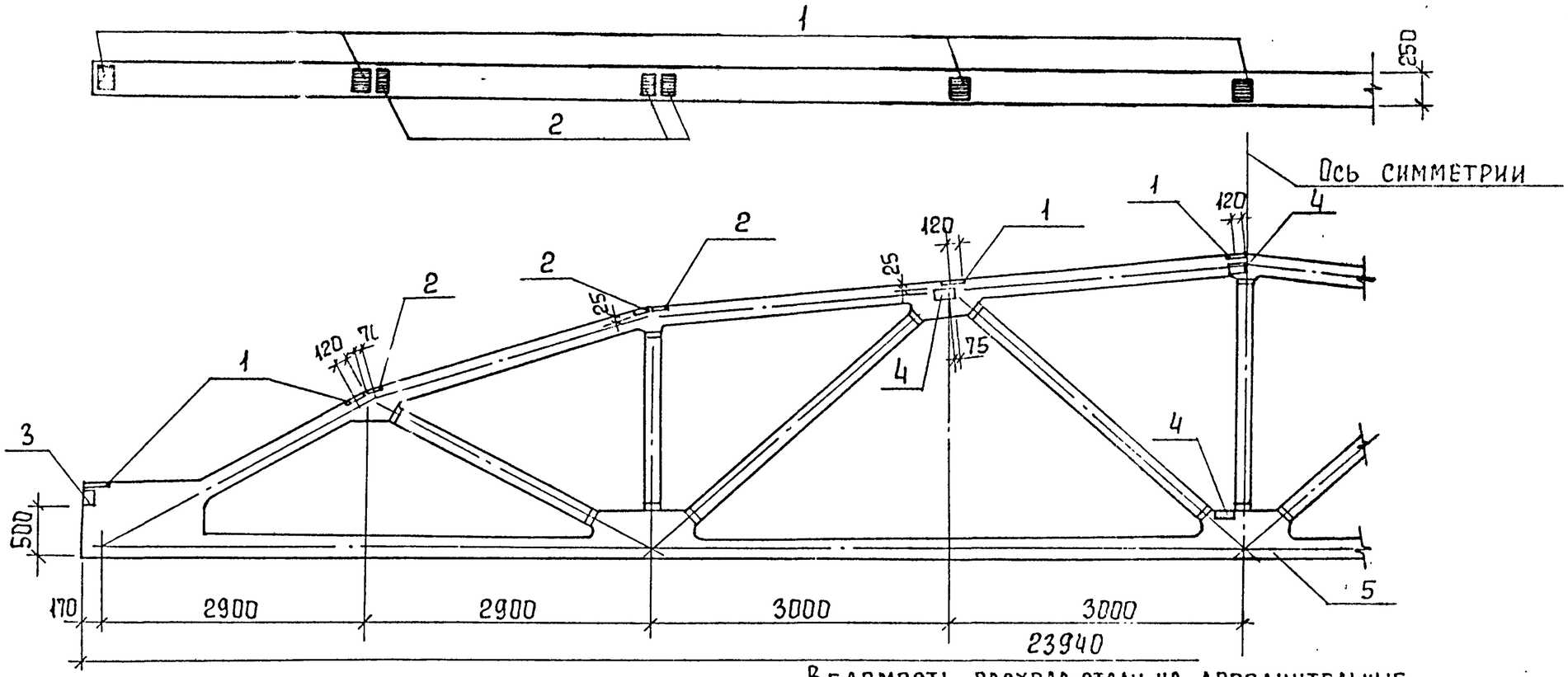

Формат	Зона	Поз.	Обозначение	Наименование	Кол. шт.	Примеч.
				Документация		
			ПК-01-129/78. вып.4	Железобетонные предварительно		
				напряженные сегментные		
				фермы для покрытий		
				зданий с пролетом 18 и 24 м		
				Сборочные единицы		
		1	ПК-01-129/78 вып. 3.ч.2	Изделие закладное МН-4	8	
		2	ПК-01-129/78 вып. 3 ч.2.	Изделие закладное МН-2	6	
		3	1.030.1-1.0-3-2220	Изделие закладное МД4	2	
		4	ПК-01-129/78 вып. 3 ч.2	Изделие закладное М12	12	
				Переменные данные для исполнений		
				т.п. 901-3-267.89 -КЖИ. 21.0.0.		
				Сборочные единицы		
		5	ПК-01-129/78 вып.4	Ферма 2ФС24.-3/4 АIV-1	1	
				т.п. 901-3-267.89 -КЖИ. 21.0.0-01		
				Сборочные единицы		
		5	ПК-01-129/78 вып. 4.	Ферма 2ФС 24-5/6 АIV-1	1	

Ведомость расхода стали на дополнительные закладные изделия на элемент, кг

Марка элемента	Изделия закладные							Всего
	Арматура класса				Прокат марки			
	А-I	А-III			Вст3кп2			
	ГОСТ 5781-82			Итого	ГОСТ 8509-86	ГОСТ 103-76		
	ф6	ф8	ф12		L80×8	S=6	S=10	
2ФС.24-3/4АIV-1	0,16	5,44	16,8	22,4	7,72	29,8	36,0	95,92
2ФС24-5/6АIV-1	0,16	5,44	16,8	22,4	7,72	29,8	36,0	95,92

Обозначение	Марка
т.п. 901-3-267.89 КЖИ.21.0.0	2ФС 24-3/4 АIV-1
-01	2ФС 24-5/6 АIV-1

Привязан

Инв. №

Взам. инв. № | Подпись и дата | Инв. № подл. 1105-83

Провер.	Строгин		
Инж.	Базанов		
Зав.гр.	Строгин		
Н.контр.	Левина		
Нач.отд.	Письман		

т.п. 901-3-267.89 КЖ.И. 21.0.0

Ферма покрытия 2ФС. 24-3/4 АIV-1 2ФС. 24-5/6 АIV-1

Стадия	Масса	Масштаб
Р	1:20	1:50
Лист	Листов 1	

ЦНИИЭП инженерного оборудования г. Москва

Копировал Еремченко

Формат А3

Альбом 5

Рис. 1

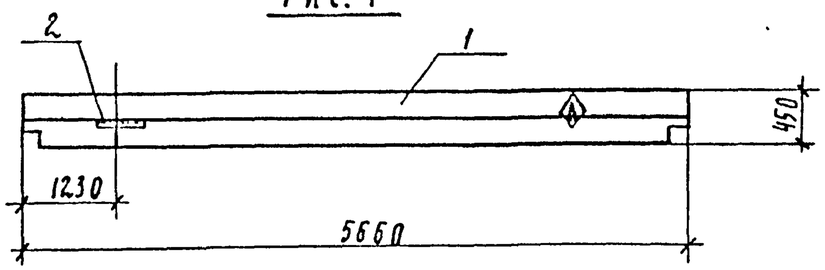

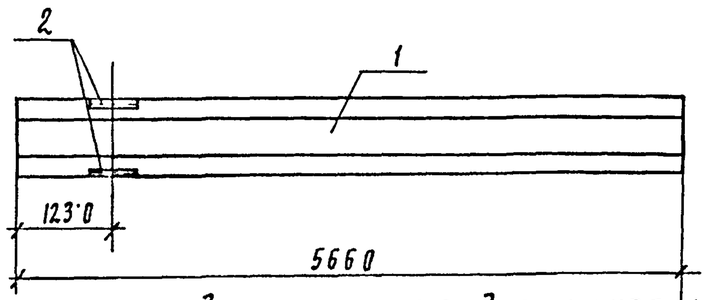

Ведомость расхода стали на дополнительные закладные детали на элемент, кг

Марка элемента	Изделия арматурные										Всего
	Арматура класса А-III ГОСТ 5781-82				Прокат марки Вст3 пс6 ГОСТ 8509-86						
	ф12			Итого	∟140×10					Итого	
РДП 4.57-80АтV А	3.0			3.0	17.2					17.2	20.2
РДП 4.57-80АтV Б	9.0			9.0	51.6					51.6	60.6
РДП 4.57-80АтV Д	1.5			1.5	8.6					8.6	10.1
РДП 4.57-80АтV Е	7.5			7.5	43.0					43.0	50.5

Формат	Зона	Поз	Обозначение	Наименование	Кол шт	Примеч.
				Сборочные единицы		
		1.	1.020-1/83 3-1 02-04	РДП 4.57-80АтV	1	
				Переменные данные для исполнений		
				Т.П. 901-3-267.89 кж.и.30.0.0		
				Сборочные единицы		
		2	1.020.1/83 3-3.30	Изделие закладное МН35	2	
				Т.П. 901-3-267.89 кж.и.30.0.0-01		
				Сборочные единицы		
		2	1.020.1/83 3-3.30	Изделие закладное МН35	6	
				Т.П. 901-3-267.89 кж.и.30.0.0-02		
				Сборочные единицы		
		2	1.020.1/83 3-3.30	Изделие закладное МН35	1	
				Т.П. 901-3-267.89 кж.и.30.0.0-03		
				Сборочные единицы		
		2	1.020.1/83 3-3.30	Изделие закладное МН35	5	

1. Закладные изделия крепить к пространственному каркасу при помощи отдельных стержней.
2. Покрытие поверхностей закладного изделия Гор.ц. 50-60
3. Знак ◇ нанести несмываемой краской.

Обозначение	Марка	Рис.
Т.П. 901-3-267.89-кж.и.30.0.0	РДП 4.57-80АтV А	1
-01	РДП 4.57-80АтV Б	2
-02	РДП 4.57-80АтV Д	3
-03	РДП 4.57-80АтV Г	4

Привязан

Инв. N

Т.П. 901-3-267.89 - кж.и.30.0.0

Ригель
РДП 4.57-80АтV А
РДП 4.57-80АтV Б
РДП 4.57-80АтV Д
РДП 4.57-80АтV Г

			Стадия	Масса	Масштаб
Провер.	Стронгин		Р	2609	1:50
Инж.	Базанов		Лист 1	Листов 2	
Зав.ср.	Стронгин		ЦНИИЭП инженерного оборудования г. Москва		
Н.контр.	Антонова				
Нач.отд.	Письман				

Инв. N подл. | Подпись и дата | Взам. инв. N

Копировал Полдевская Формат А2

Альбом 5

Рис.2

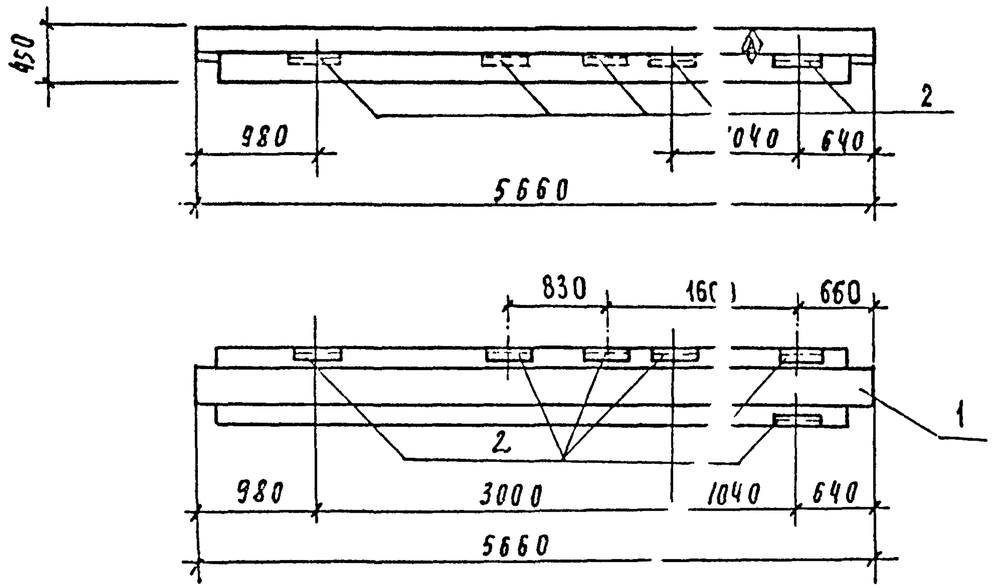

Рис.3

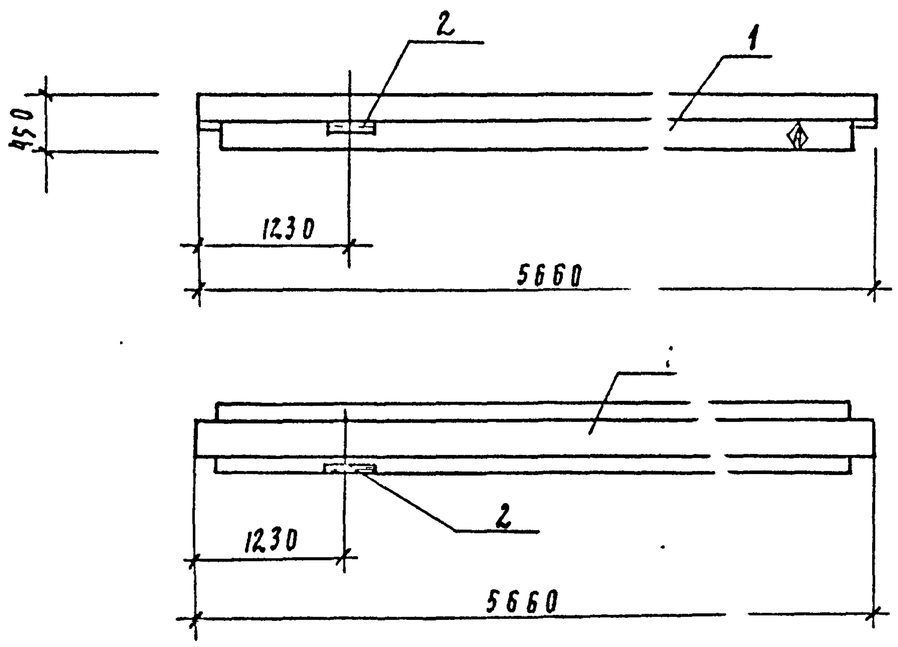

Рис.4

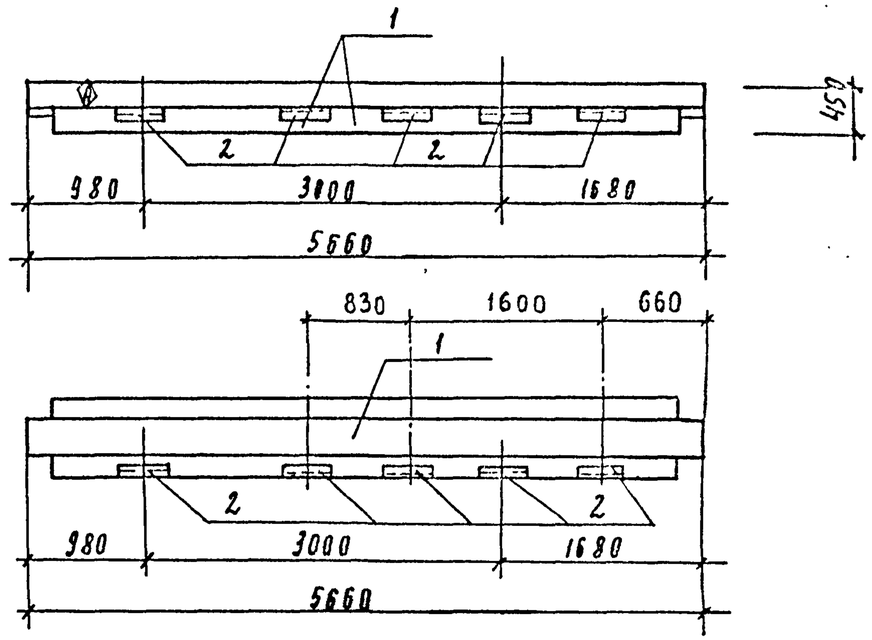

Инв. № подл.	Подпись и дата	Взам. инв. №
1105-88		

Привязан

Инв. №

Т.П. 901-3-267.89 КЖ.И.30.0.0 Лист 2

Копировал Годлевская Формат 3

Альбом 5

Рис. 1

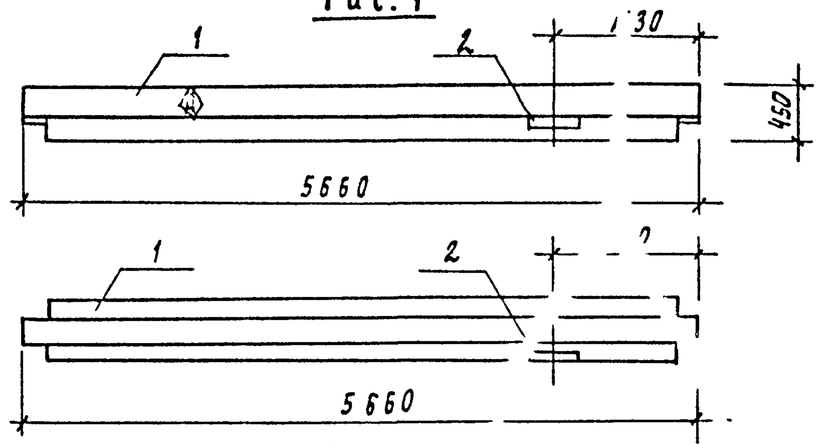

Рис. 2

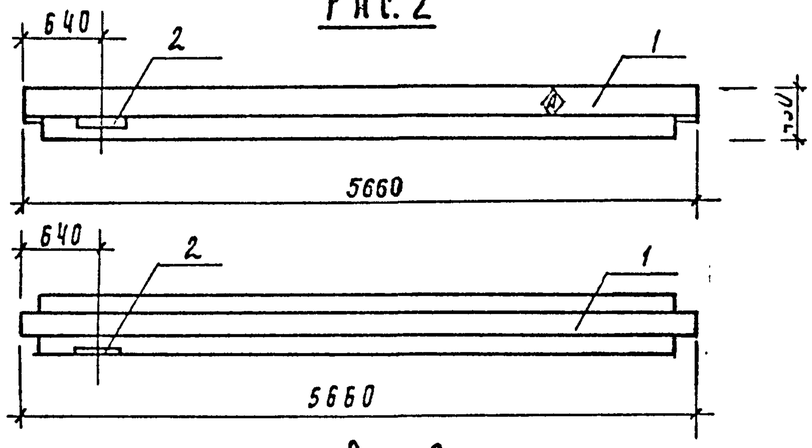

Рис. 3

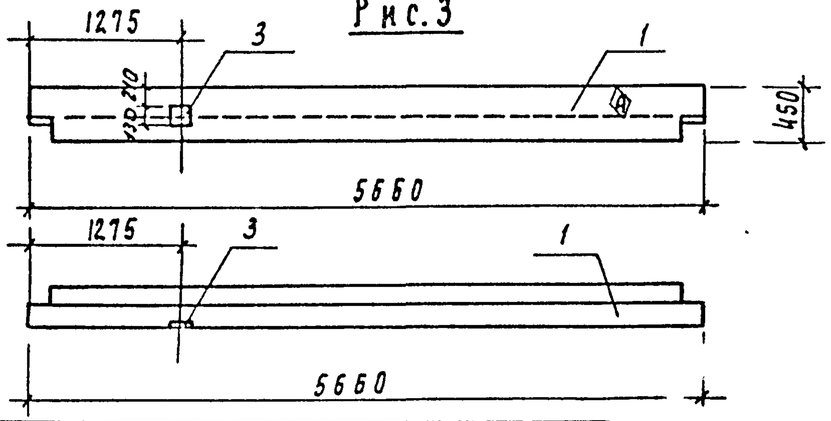

Обозначение	Марка	Рис
ТП 901-3-267.89-КЖ.И31.0.0	РОП 4.57-45А	1
-01	РОП 4.57-45Б	2
-02	РОП 4.57-45А	3

Формат	Зона	Поз.	Обозначение	Наименование	Кол. на исполн. КЖ.И. 31.0.0			Примеч.
					–	01	02	
				Сборочные единицы				
А3		1	1.020-1/83 3-1 07-03	РОП 4.57-45	1	1	–	
А4		2	1.020-1/83-3-3 30	Изделие закладное МН 35	1	1	–	
А4		3	1.020-1/83 3-3 28	Изделие закладное МН 33	–	–	1	
А3		4	1.020-1/83 3-1 08-01	РЛП 4.57-45	–	–	1	

Ведомость расхода стали на дополнительные закладные изделия на элемент, кг

Марка элемента	Изделие закладное							Всего
	Арматура класса А-III			Прокат марки Вст3пс6				
	ГОСТ 5781-82		Итого	ГОСТ 8509-86		ГОСТ 103-76	Итого	
	ф12	ф10		∠140×10		-6×100		
РОП 4.57-45А	1.5		1.5	8.60			8.60	10.1
РОП 4.57-45Б	1.5		1.5	8.60			8.60	10.1
РЛП 4.57-45А	0.9		0.9			1.53	1.53	2.43

1. Покрытие поверхности закладных деталей Гор. ц. 50-60
2. Знак Ⓐ нанести несмываемой краской
3. Закладные изделия крепятся к пространственному каркасу с помощью отдельных стержней

Взам. инв. № | Подпись и дата | Инв. № подл. 1108-89

Привязан

Инв. №

Провер.	Стронгин	
Инж.	Базанов	
Зав. гр.	Стронгин	
Н. контр.	Левина	
Нач. отд.	Письман	

Т.П. 901-3-267.89 КЖ.И31.0.0

Ригель РОП 4.57-45А, РОП 4.57-45Б, РЛП 4.57-45А

Стадия	Масса	Масштаб
Р	2070	1:50

Лист 1 Листов 1

ЦНИИЭП инженерного оборудования г. Москва

Копировал Годлевская

Формат А2

Альбом 5

Рис. 1

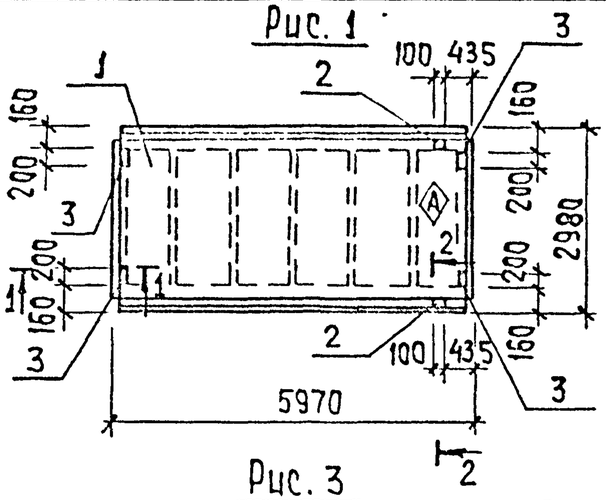

Рис. 2

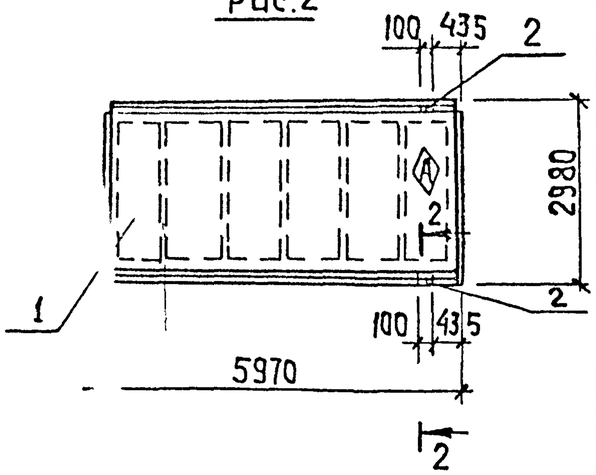

Рис. 3

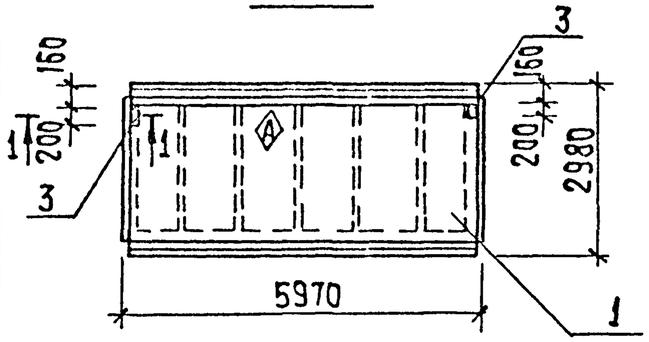

Форм.	Зона	Поз.	Обозначение	Наименование	Кол.	Примечание
				Сборочные единицы		
		1	1.465.1-10/82 вып. 0.1	1ПГ-2АIVт-80Фн-300п	1	
			Переменные данные для исполнений			
				т.п. 901-3-267.89-КЖ.Ц40.0.0		
				Сборочные единицы		
		2	ГОСТ 22701.5-77	Изделие закладное М9	2	
		3	ГОСТ 22701.5-77	Изделие закладное М8	4	
				т.п. 901-3-267.89 КЖ Ц40.0.0.-01		
				Сборочные единицы		
		2	ГОСТ 22701.5-77	Изделие закладное М9	2	
				т.п. 901-3-267-89 КЖ.Ц.40.0.0 -02		
				Сборочные единицы		
		3	ГОСТ 22701.5-77	Изделие закладное М8	2	

Ведомость расхода стали на закладные изделия на элемент, кг

Марка элемента	Изделия закладные						Всего
	Арматура класса А-III ГОСТ 5781-82			Прокат марки Вст3 кп2 ГОСТ 19903-74	ГОСТ 8509-86		
	ф 10	ф 14	Итого	S 8	L70x8	Итого	
1ПГ-2АIVт-80Фн-300п-1	2.2	0.2	2.4	5,2	1,7	6.9	9.3
1ПГ-2АIVт-80Фн-300п-2	0.6	0,2	0.8		1,7	1.7	2,5
1ПГ-2АIVт-80Фн-300п-3	0.8		0.8	2,6		2,6	3,4

Сечение 1-1 М 1:20

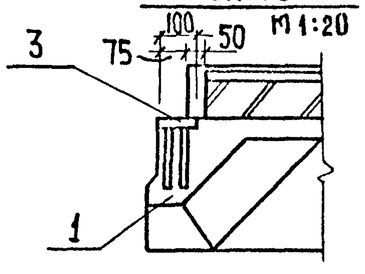

Сечение 2-2, повернуто

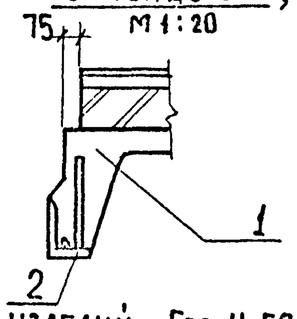

1. Покрытие закладных изделий - Гор. Ц.50-60.
2. Знак ⊗ нанести несмываемой краской.

Обозначение	Марка	Рис.
т.п. 901-3-267.89-КЖ.Ц.40.0.0.	1ПГ-2АIVт-80Фн-300п-1	1
-0	1ПГ-2АIVт-80Фн-300п-2	2
-0	1ПГ-2АIVт-80Фн-300п-3	3

Привязан

Инв. №

Провер.	Стронгин		
Инж.1кат	Ананьева		
Зав.групп	Стронгин		
Н.контр.	Левина		
Нач.отд.	Письман		

Т.П. 901-3-267.89 КЖ.Ц.40.0.0

Плита покрытия 1ПГ-2АIVт-80Фн-300п-1; 1ПГ-2АIVт-80Фн-300п-2; 1ПГ-2АIVт-80Фн-300п-3

Стадия	Масса	Масштаб
Р	3560	1:100
Лист	Листов 1	

ЦНИИЭП инженерного оборудования г. Москва

Инв. № подл. | Подпись и дата | Взам. инв. №

Копировал: Хюппенен

Формат А3

Альбом 5

Рис. 1

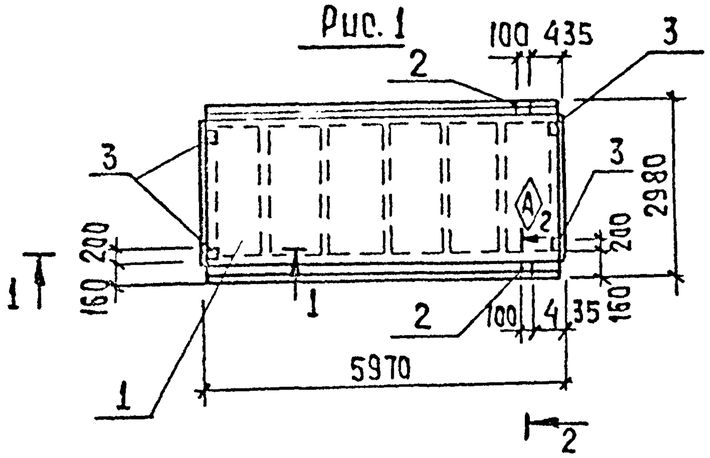

Рис. 2

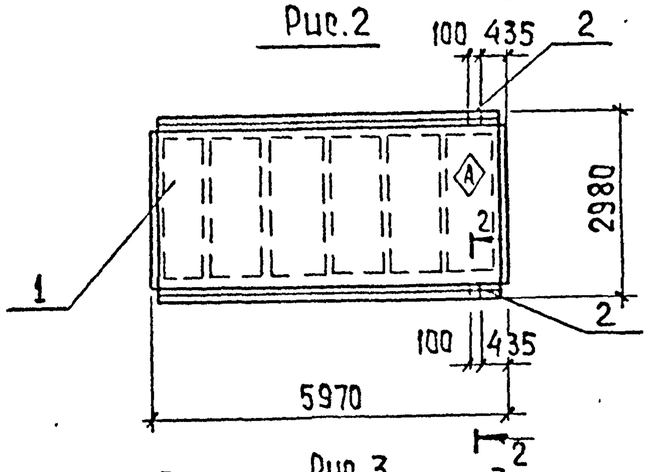

Рис. 3

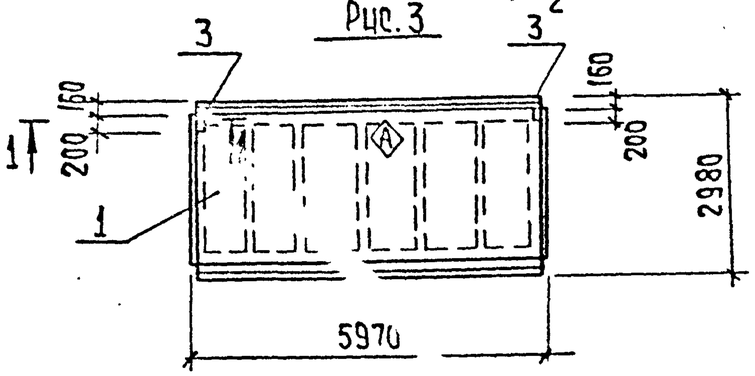

Сечение 1-1

М 1:20

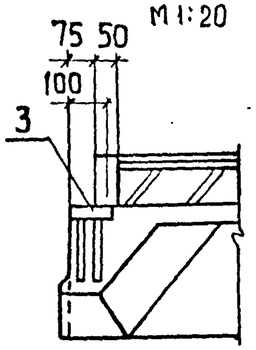

Сечение 2-2, повернуто

М1:20

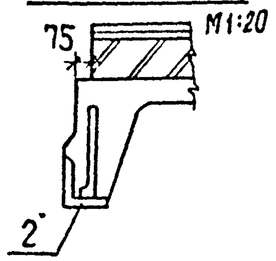

Формат	Зона	Поз	Обозначение	Наименование	Кол.	Примечание
				Сборочные единицы		
		1	1.465.1-10/82. вып.0;1	1ПГ-5АIVт-90ФН-300П	1	
			Переменные данные для исполнений.			
				Т.П.901-3-267.89-КЖ.И.41.0.0		
				Сборочные единицы		
		2	ГОСТ 22701.5-77	Изделие закладное М9	2	
		3	ГОСТ 22701.5-77	Изделие закладное М8	4	
				Т.П.901-3-267.89-КЖ.И.41.0.0-01		
				Сборочные единицы		
		2	ГОСТ 22701.5-77	Изделие закладное М9	2	
				Т.П.901-3-267.89-КЖ.И.41.0.0-02		
				Сборочные единицы		
		3	ГОСТ 22701.5-77	Изделие закладное М8	2	

Ведомость расхода стали на закладные изделия на элемент, кг

Марка элемента	Изделия закладные						Всего
	Арматура класса А-III ГОСТ 5781-82			Прокат марки Вст.3 кп2			
				ГОСТ 103-76	ГОСТ 8509-86		
	ф10	ф14	Итого	S8	∠70х8	Итого	
1ПГ-5АIVт-80ФН-300П-1	2.2	0,2	2,4	5.2	1.7	6.9	9.3
1ПГ-5АIVт-80ФН-300П-2	0.6	0.2	0.8		1.7	1.7	2,5
1ПГ-5АIVт-80ФН-300П-3	0.8		0.8	2.6		2.6	3.4

1. Покрытие закладных изделий: Гор.Ц.50-60
2. Знак Ⓐ нанести несмываемой краской.

Обозначение	Марка	Рис.
Т.П.901-3-267.89-КЖ.И.41.0.0	1ПГ-5АIVт-80ФН-300П-1	1
-01	1ПГ-5АIVт-80ФН-300П-2	2
-02	1ПГ-5АIVт-80ФН-300П-3	3

Привязан:

Инв. №

Подпись и дата

Взам. инв. №

Инв. № подл. 1106-89

Провер.	Стронгин		
Инж.1кат	Ананьева		
Завгрупп	Стронгин		
Н.конт.	Евина		
Нач.отд.	Шроман		

Т.П.901-3-267.89 - КЖ.И41.0.0.

Плита покрытия 1ПГ-5АIVт-80ФН-300П-1÷1ПГ-5АIVт-80ФН-300П-3

Стадия	Масса	Масштаб
Р	3560	1:100
Лист	Листов 1	

ЦНИИЭП инженерного оборудования г. Москва

Копировал: Хюппенен

Формат А3

Альбом 5

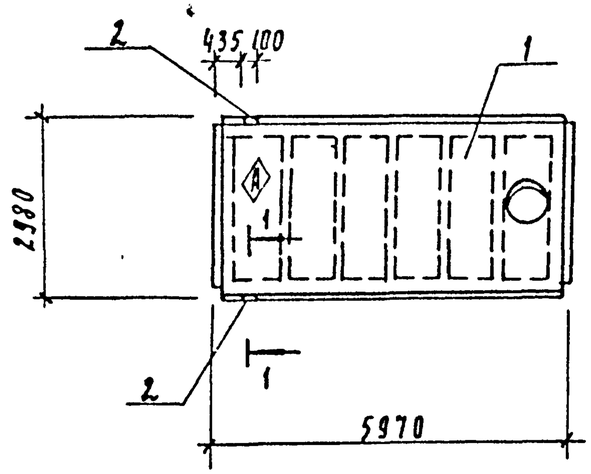

Сечение 1-1, повернуто
м 1:10

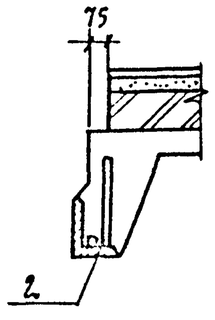

Формат	Зона	Поз	Обозначение	Наименование	Кол шт	Примеч
				Сборочные единицы		
		1	1.465.1.10/82 вып 0.1	1пв 4-6А IV т-80фн-300п-1	1	
		2	ГОСТ 22701.5-77	Изделие закладное м9	2	

Ведомость расхода стали на элемент, кг

Марка элемента	Изделия закладные						Всего
	Арматура класса			Прокат марки			
	А-III			Вст3 кп2			
	ГОСТ 5781-82			ГОСТ 8509-86			
	ф10	ф14	Итого	∠70×8		Итого	
1пв 4-6А IV т-80фн-300п-1	0.6	0.2	0.8	1.7		1.7	2.5

1. Покрытие закладных изделий: гор ц 50÷60
2. Знак ◇ нанести несмываемой краской

Привязан

Инв. №

Проверил	Стронгин		
Гл. инж.	Базанов		
Гл. инж. пр.	Стронгин		
Н. контр.	Львина		
Нач. отд.	Письман		

т.п. 901-3-267.89 книга 42.0.0

Плита покрытия
1пв 4-6А IV т-80фн-300п-1

Стадия	Масса	Масштаб
Р	3900	1:100
Лист	Листов 1	

ЦНИИЭП инженерного оборудования г. Москва

Инв. № подл. | Подпись и дата | Взам. инв. №

Копировал Годлевская

Формат А3

Альбом 5

Позиция	Зона	Поз	Обозначение	Наименование	Кол шт	Примеч
				Сборочные единицы		
		1	1.465.1 10/82 вып. 0.1	1пв 7-3AIVт-80фн-300п-1	1	
		2	ГОСТ 22701.5-77	Изделие закладное М 9	2	

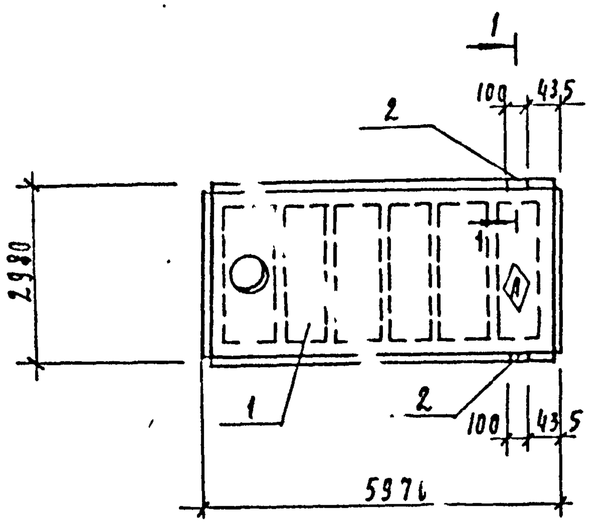

Сечение 1-1, поверну.
М 1:10

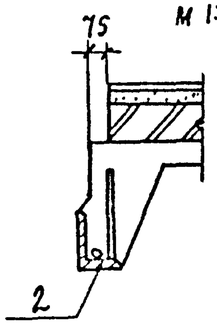

Ведомость расхода стали на элемент, кг

Марка элемента	Изделия закладные						Всего
	Арматура класса			Прокат марки			
	А-III			В ст3 кп2			
	ГОСТ 5781-82			ГОСТ 8509-86			
	ф10	ф14	Итого	L70x8		Итого	
1пв 7-3AIVт-80фн-300п-1	0.6	0.2	0.8	1.7		1.7	2.5

1. Покрытие закладных изделий: гор ц 50÷60
2. Знак А нанести несмываемой краской.

Привязан

Инв. №

Проверил	Строгин		
Инж.	Базанов		
Зав. пр.	Строгин		
Н. контр.	Левина		
Нач. отд	Письман		

т.п. 901-3-267.89 книга 43.0.0.

Плита покрытия
1пв 7-3AIVт-80фн-300п-1

Стадия	Масса	Масштаб
Р	3890	1:100
Лист	Листов 1	

ЦНИИЭП инженерного оборудования г. Москва

Инв. № подл | Подпись и дата | Взам. инв. №
1106-89

Копировал Подлевская Формат А2

Альбом 5

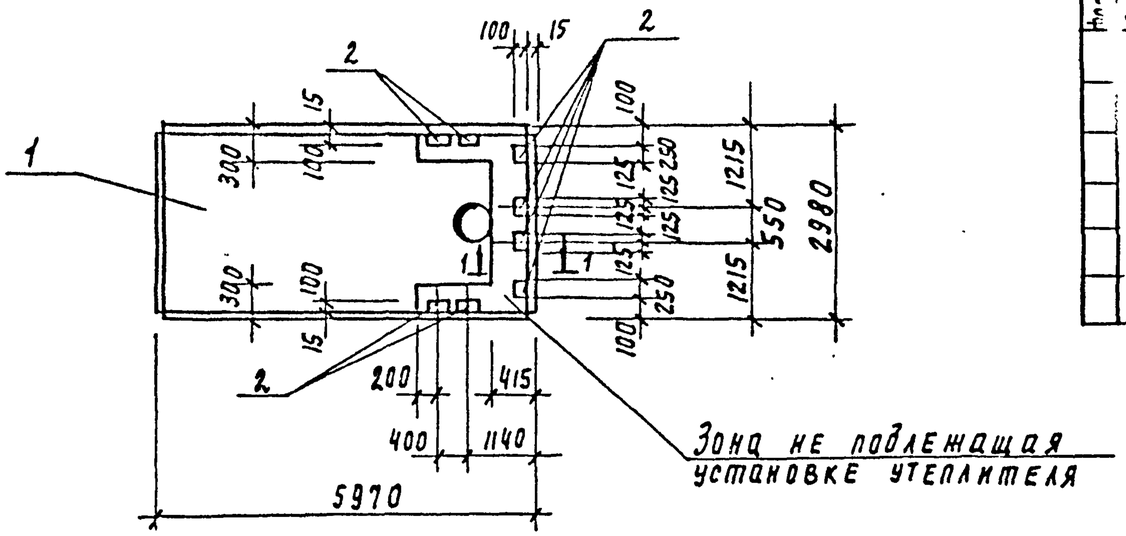

Позиция	Зона	Поз	Обозначение	Наименование	Кол	Примеч
				Сборочные единицы		
		1	1.465.1-10/82 вып. 0; 1	1пв4-6АIVт-800н-300л-2	1	
		2	1.400-6/76	Изделие закладное МЦ8-3	8	

Ведомость расхода стали на дополнительные закладные детали на элемент, кг

Марка элемента	Изделия закладные								Всего
	Арматура класса				Прокат марки				
	А-III				Вст3кп2				
	ГОСТ 5781-82				ГОСТ 103-76				
	ф10			Итого	8×100			Итого	
1пв4-6АIVт-80фн-300л-2	3.2			3.2	12.8			12.8	16.0

Покрытие поверхности закладных деталей: Гор.Ц 50-60

1-1
М 1:10

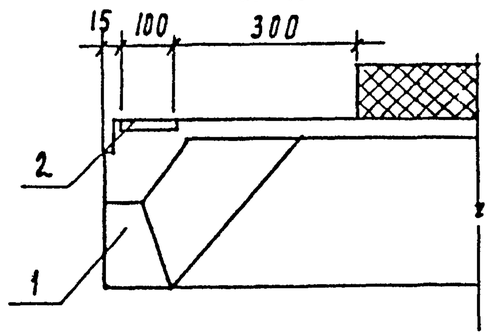

Взам. инв. | Подпись и дата | Инв. № подл.

Привязан

Инв. №

Провер.	Стронгин		
Инж.	Базанов		
Зав. пр.	Стронгин		
Н. контр.	Левина		
Нач. отд.	Письман		

Т.П. 901-3-267.89 КШ.И.44.0.0

Плита покрытия 1пв4-6АIVт-80фн-300л-2

Стадия	Масса	Масштаб
Р	3900	1:100
Лист	Листов 1	

ЦНИИЭП инженерного оборудования г. Москва

Копировал Поплевская

Формат А3

Альбом 5

Рис.1

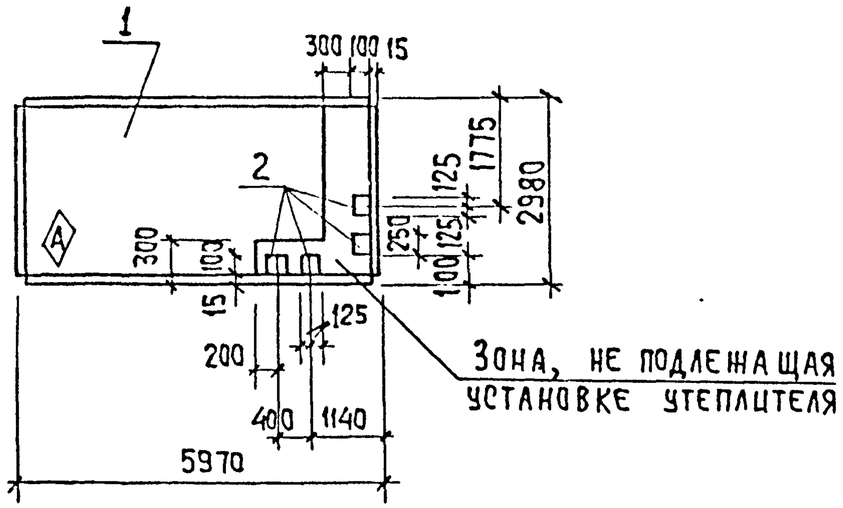

Рис.2

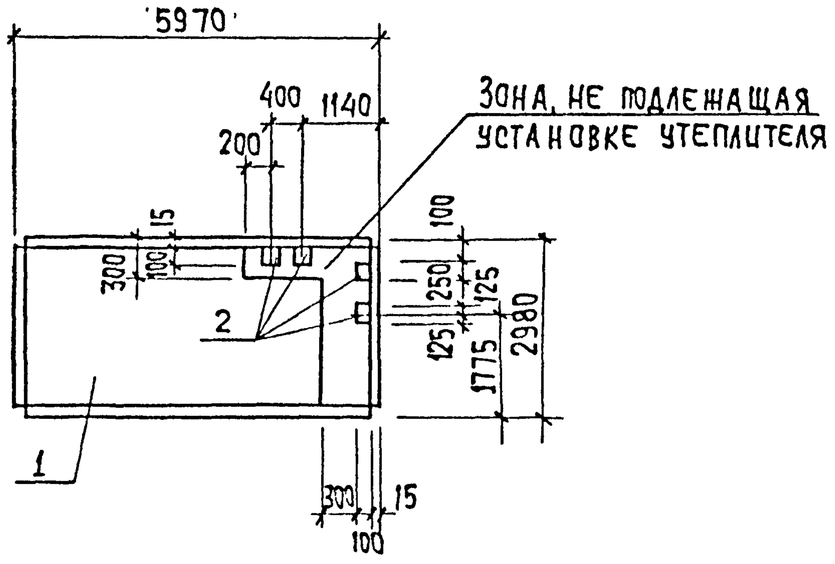

Формат	Зона	Поз.	Обозначение	Наименование	Кол.	Примечание
				Сборочные единицы.		
		1	1.465.1-10/82 вып.0,1	1ПГ-5АIVт-80Фн-300П	1	
		2	1.400-6/76	Изделие закладное МН8-3	4	2.0

Ведомость расхода стали на дополнительные закладные изделия на элемент, кг

Марка элемента	Изделия закладные								Всего
	Арматура класса				Прокат марки				
	А-III				ВСт3кп2				
	ГОСТ 5781-82				ГОСТ 103-76				
	ф10			Итого	8х100			Итого	
1ПГ-5АIVт-80Фн-300П	1,6			1,6	6,4			6,4	8.0
1ПГ-5АIVт-80Фн-300П	1,6			1,6	6,4			6,4	8.0

Покрытие поверхности закладных деталей: Гар. Ц.50-60

Обозначение	Марка	Рис.
т.п. 901-3-267.89-КЖ.Ц.45.0.0.	1ПГ-5АIVт-80Фн-300П-4	1
-01	1ПГ-5АIVт-80Фн-300П-5	2

Привязан

Инв.№

Провер.	Стронгин	
Инж.1кат	Ананьева	
Зав.гр.	Стронгин	
Н.контр.	Левина	
Нач.отд.	Писбман	

т.п.901-3-267.89 КЖ.Ц.45.0.0

Плита покрытия 1ПГ-5АIVт-80Фн-300П-4 1ПГ-5АIVт-80Фн-300П-5

Стадия	Масса	Масштаб
Р	3560	1:100
Лист	Листов 1	

ЦНИИЭП инженерного оборудования г. Москва.

Взам.инв.№ | Подпись и дата | Инв.№ подл. 1106-83

Копировал: Хюппенен

Формат: А3

Альбом 5

Рис.1

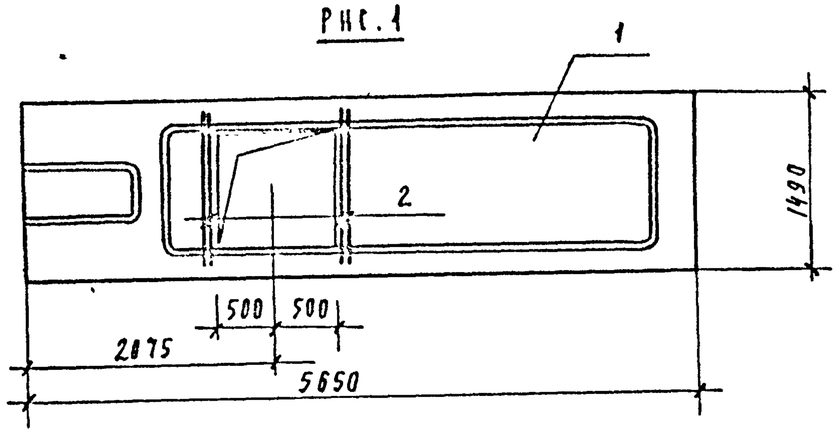

Ведомость расхода стали на элемент, кг

Марка элемента	Изделия арматурные				Всего
	Арматура класса АIII				
	ГОСТ 5781-82				
	ф10			Итого	
ПРС 56.15-10АIVт-1	2.96			2.96	2.96
ПРС 56.15-10АIVт-2	3.72			3.72	3.72
ПРС 56.15-10АIVт-3	3.72			3.72	3.72
ПРС 56.15-10АIVт-4	3.96			3.96	3.96
ПРС 56.15-10АIVт-5	4.96			4.96	4.96
ПРС 56.15-10АIVт-6	2.48			2.48	2.48
ПРС 56.15-10АIVт-7	5.44			5.44	5.44

1 - 1

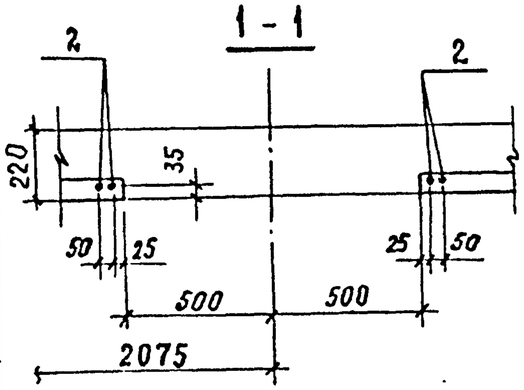

Обозначение	Марка	Рис
Т.П.901-3-267.89 -КЖИ.50.0.0	ПРС 56.15-10АIVт-1	1
-01	ПРС 56.15-10АIVт-2	2
-02	ПРС 56.15-10АIVт-3	3
-03	ПРС 56.15-10АIVт-4	4
-04	ПРС 56.15-10АIVт-5	5
-05	ПРС 56.15-10АIVт-6	6
-06	ПРС 56.15-10АIVт-7	7

Формат	Зона	Поз	Обозначение	Наименование	Кол шт	Примеч
				Сборочные единицы		
		1	1.041.1-2 620.00.0-04	ПРС 56.15-10АIVт		
				Переменные данные для исполнений		
				Т.П.901-3-267.89 -КЖИ.50.0.0		
				Детали		
		2		ф10АIII ГОСТ5781-82 ℓ=1200	4	0.74
				Т.П 901-3-267.89 -КЖИ.50.0.0-01		
				Детали		
		3		ф10АIII ГОСТ5781-82 ℓ=1000	6	0.62
				Т.П. 901-3-267.89 -КЖИ.50.0.0-02		
				Детали		
		3		ф10АIII ГОСТ5781-82 ℓ=1000	6	0.62
				Т.П.901-3-267.89 -КЖИ.50.0.0-03		
				Детали		
		3		ф10АIII ГОСТ5781-82 ℓ=1000	4	0.62
		2		ф10АIII ГОСТ5781-82 ℓ=1200	2	0.74
				Т.П.901-3-267.89 -КЖИ.50.0.0-04		
				Детали		
		3		ф10АIII ГОСТ5781-82 ℓ=1000	8	0.62
				Т.П.901-3-267.89 -КЖИ.50.0.0-05		
				Детали		
		3		ф10АIII ГОСТ5781-82 ℓ=1000	4	0.62
				Т.П. 901-3-267.89 -КЖИ.50.0.0-06		
				Детали		
		3		ф10АIII ГОСТ5781-82 ℓ=1000	4	0.62
		2		ф10АIII ГОСТ 5781-82 ℓ=1200	4	0.74

Инв. № подл. | Подпись и дата | Взам. инв. №

11.05.89

Привязан

Инв. №

Провер.	Строгин	
Инж.	Базанов	
Зав.гр.	Строгин	
Н.контр.	Левина	
Нач.отд.	Письман	

Т. П. 901-3-267.89 КЖИ.50.0.0

Плиты покрытия (ПРС 56.15-10АIVт-1 .... ПРС 56.15-10АIVт-7)

Стадия	Масса	Масштаб
Р	2890	1:50
Лист 1	Листов 2	

ЦНИИЭП инженерного оборудования г. Москва

Копировал Полтевская Формат А2

Альбом 5

Рис. 2

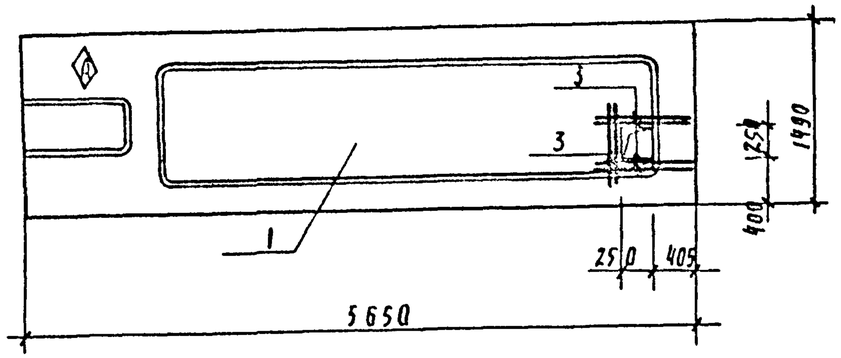

Рис. 3

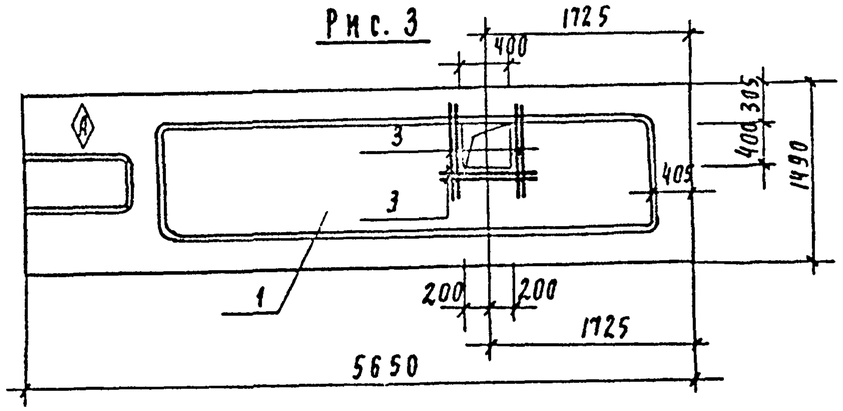

Рис. 4

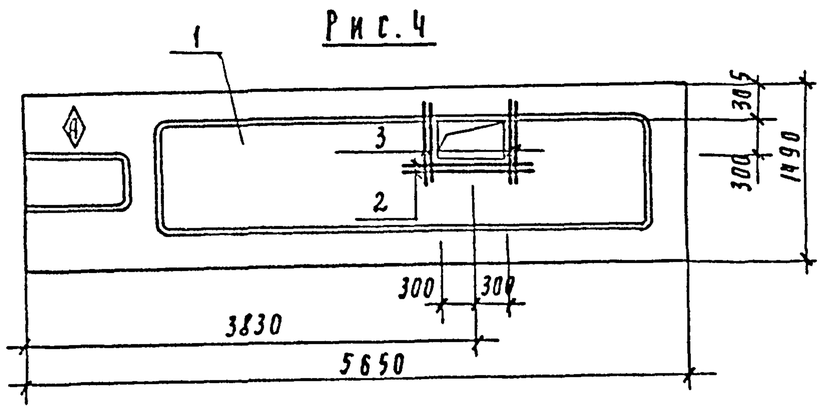

Рис. 5

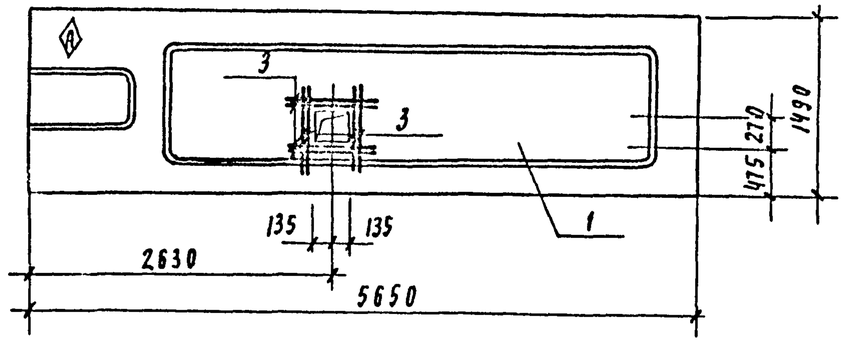

Рис. 6

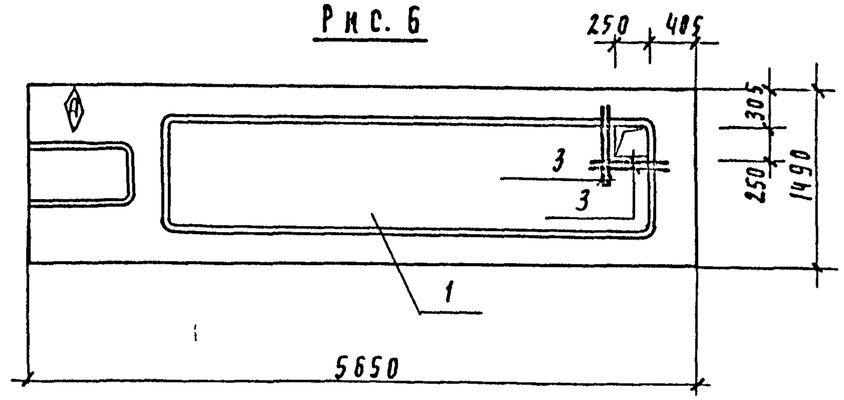

Рис. 7

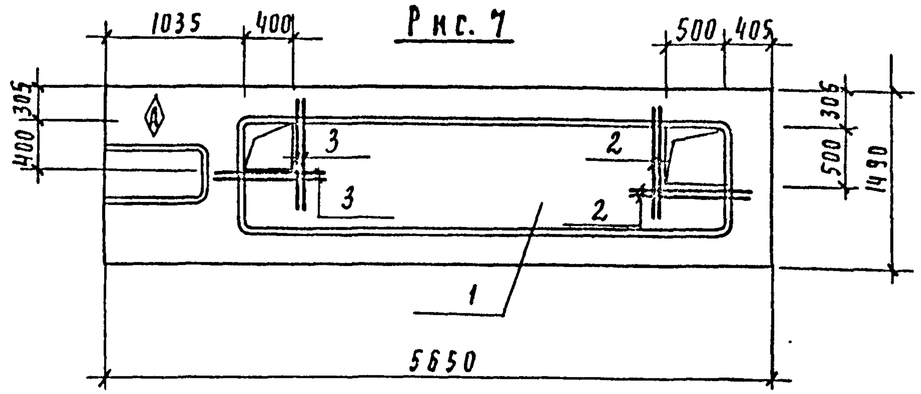

Инв. № подл. | Подпись и дата | Взам. инв. №

1108-82

Привязан

Инв. №

Т.П. 901-3-267.89 -КЖ.И. 50.0.0.

Лист 2

Альбом 5

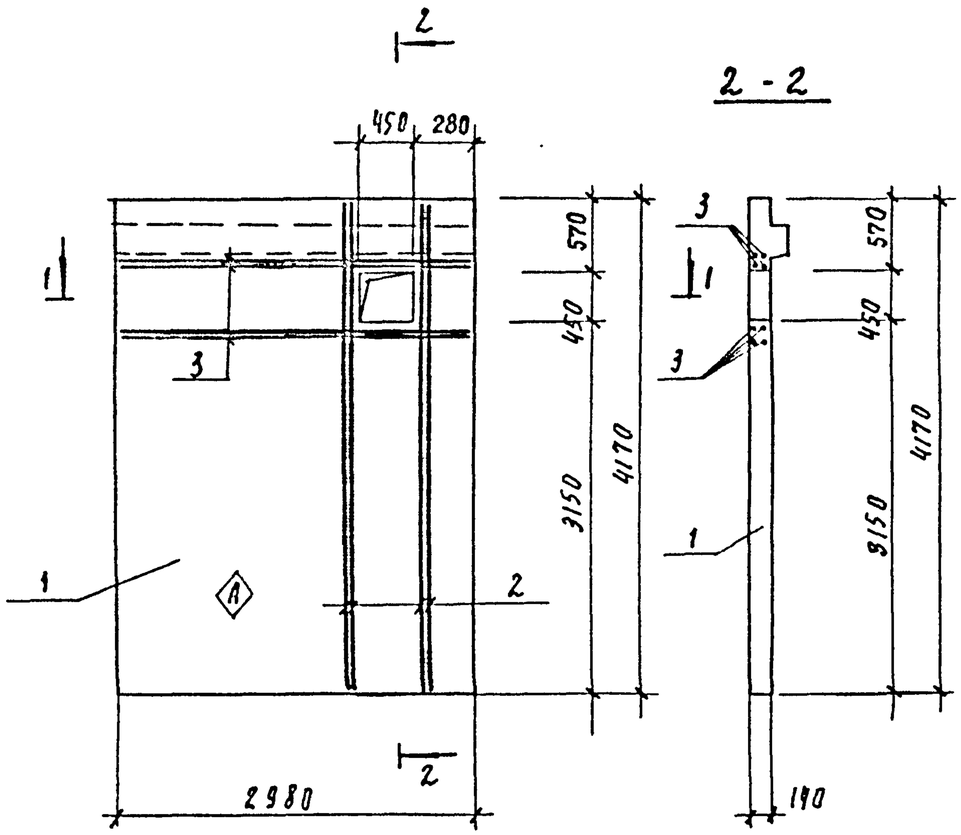

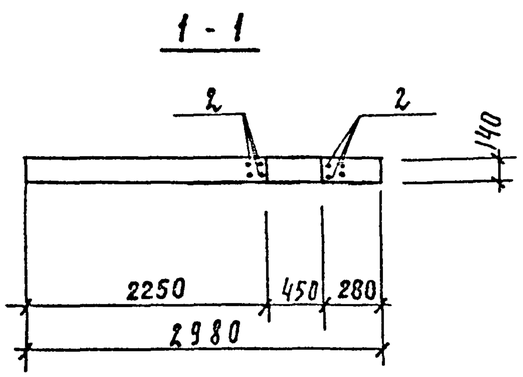

Формат	Зона	Поз	Обозначение	Наименование	Кол шт	Примеч
				Сборочные единицы		
А3		1	1.020-1/83 4-1 26-01	1Д30 42	1	
А4		2		ф10 А III ГОСТ 5781-82 ℓ=4130	8	2.55
А4		3		ф10 А III ГОСТ 5781-82 ℓ=2930	8	1.80

Ведомость расхода стали на дополнительные закладные изделия на элемент, кг

Марка элемента	Изделия арматурные		Изделия закладные				Всего	Общий расход
	Арматура класса А-III ГОСТ 5781-82		Арматура класса А-III		Прокат марки Вст3пс6 ГОСТ 103-76			
	ф10	Итого	ф10	Итого	-6×100	Итого		
1Д30.42 А	36.8	36.8					36.8	36.8

1. Покрытие поверхности закладных деталей Гор.Ц50-60
2. Знак Ⓐ нанести несмываемой краской

Привязан			
Инв. №			

Провер.	Стронгин	
Инж.	Базанов	
Зав. пр.	Стронгин	
Гл. конс. пр.	Письман	
Н. контр.	Антонова	
Начальник	Письман	

Т.П. 901-3-267.89 — КН. И. 51.0.0.

Диафрагма жесткости 1Д30.42 А

Стадия	Масса	Масштаб
Р	4850	1:50
Лист	Листов 1	

ЦНИИЭП инженерного оборудования г. Москва

Копировал Подлевская

Формат А3

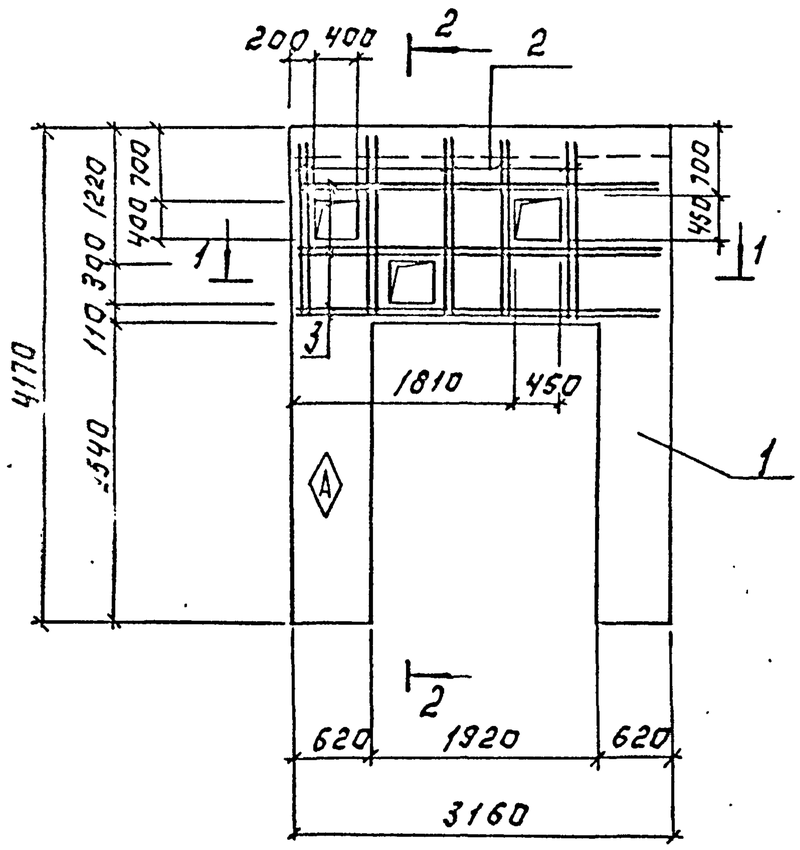

2-2

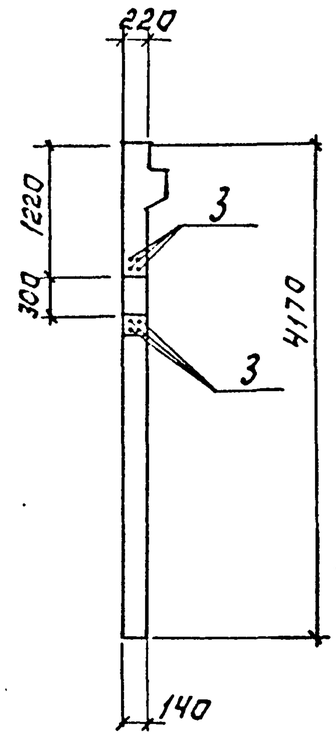

1-1

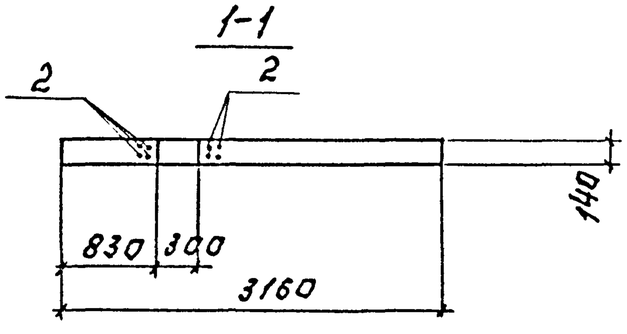

Формат	Зона	Поз.	Обозначение	Наименование	Кол.	Примечание
				Сборочные единицы		
		1	1.020-1/83 4-1	1ДП 32.42	1	
		2		ф10 AIII ГОСТ 5781-82; ℓ=1600	20	1.0
		3		ф10 AIII ГОСТ 5781-82; ℓ=3110	12	1.9

Ведомость расхода стали на элемент, кг.

Марка элемента	Изделия арматурные					Итого
	Арматура класса					
	AIII					
	ГОСТ 5781-82					
	ф10					
1ДП32.42	44.8					44.8

Знак (A) нанести несмываемой краской.

Провер.	Стронгин		
Инж.	Базанов		
Зав.гр.	Стронгин		
Н.контр.	Левина		
Нач.отд.	Письман		

Привязан:

Инв. №

Т.П. 901-3-267.89 КЖ.И.52.0.0.

Диафрагма 1ДП 32.42 А

Стадия	Масса	Масштаб
Р	3480	1:50

Лист: Листов: 1

ЦНИИЭП инженерного оборудования г. Москва

Копировал: Логинова

Формат: А2

Альбом 5

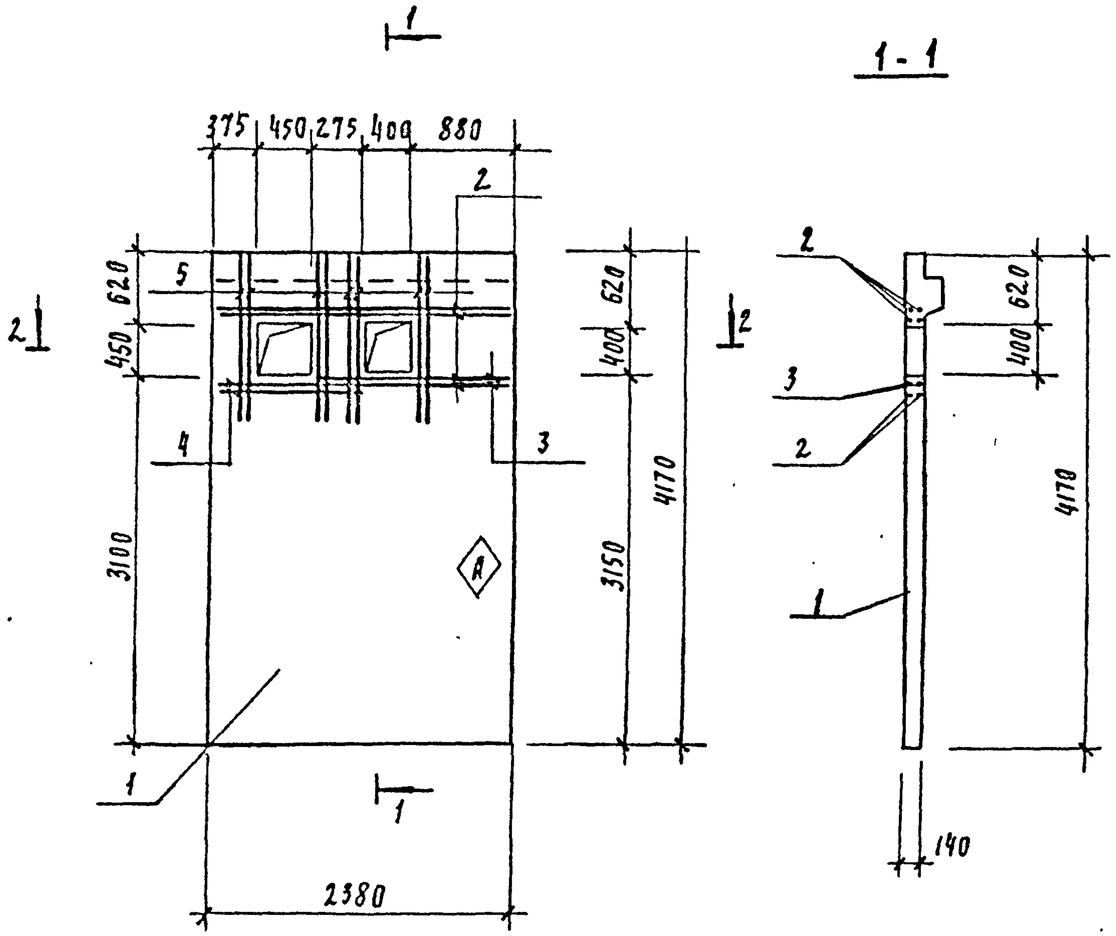

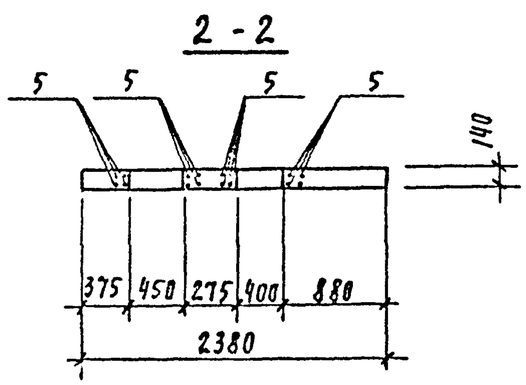

Формат	Зона	Поз	Обозначение	Наименование	Кол шт	Примеч
				Сборочные единицы		
		1	1.020-1/83 4-1	1Д 24.42	1	
		2		ф10АIII ГОСТ 5781-82 ℓ=2350	6	1.5
		3		ф10АIII ГОСТ 5781-82 ℓ=1650	2	1.0
		4		ф10АIII ГОСТ 5781-82 ℓ=1250	2	0.8
		5		ф10АIII ГОСТ 5781-82 ℓ=1520	16	0.9

Ведомость расхода стали на элемент, кг

Марка элемента	Изделия арматурные					Всего
	Арматура класса А-III ГОСТ 5781-82					
	ф10				Итого	
1Д 24.42А	27.0				27.0	27.0

Знак Ⓐ нанести несмываемой краской

Привязан

Инв. №

Проверил	Стронгин		
Инж.	Базанов		
Зав. гр.	Стронгин		
Гл. кон. пр.	Письман		
Н. контр.	Антонова		
Нач. отд.	Данилевский		

Т. П. 901-3-267.89 Кн. К53.0.0

Диафрагма 1Д 24.42 А

Стадия	Масса	Масштаб
Р	3380	1:50
Лист: 1	Листов: 1	

ЦНИИЭП инженерного оборудования г. Москва

Копировал Годлевская Формат А2

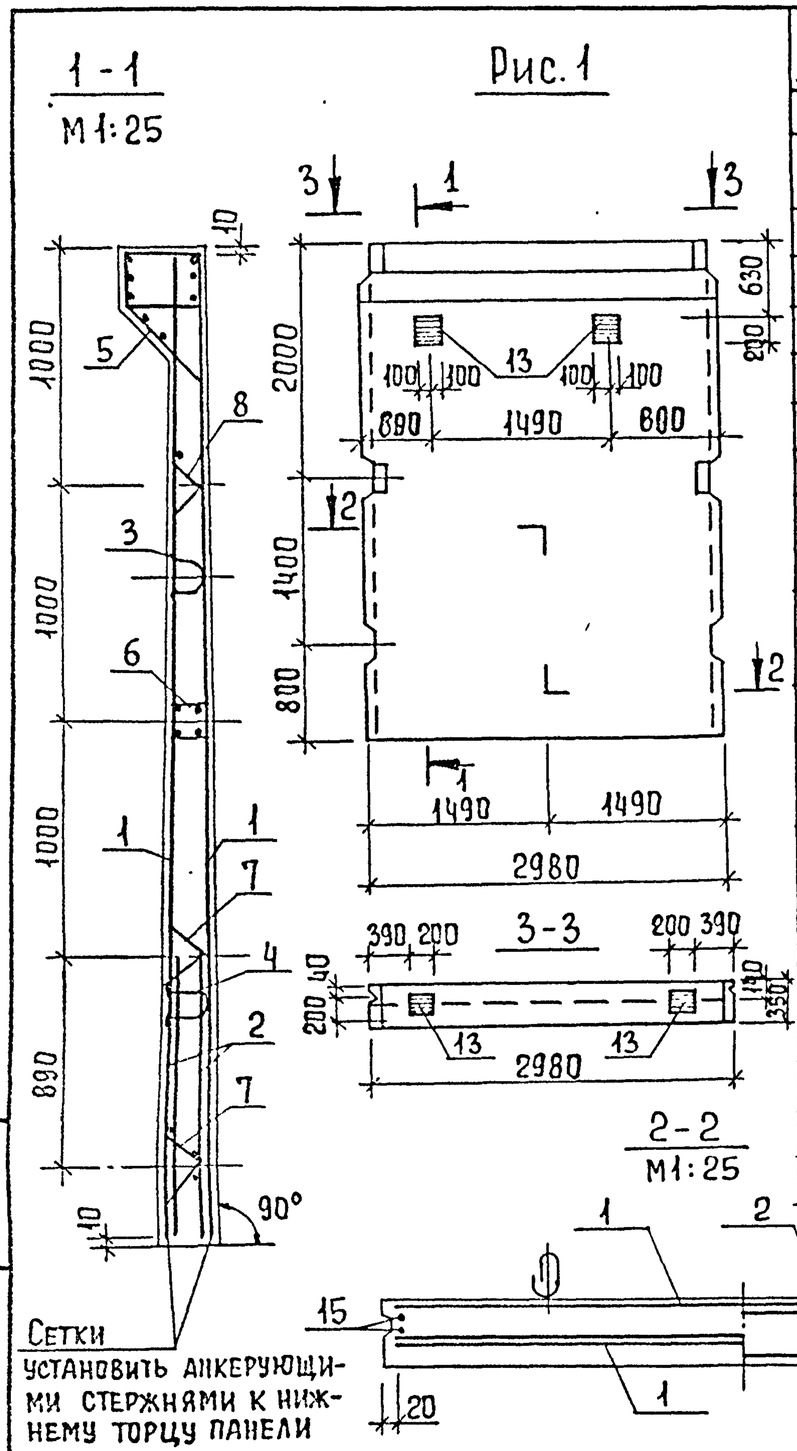

Формат	Зона	Поз.	Обозначение	Наименование	Кол-во на исп. Т.П. 901-3-267.89 КЖ.И.54.0.0										
					–	01	02	03	04	05	06	07	08	09	10
				Документация											
			3.900-3	Сборные жел. бет. конструкции емкостных сооружений для водоснабжения	X	X	X	X	X	X	X	X	X	X	X
				Сборочные единицы											
А4		1	Т.П.901-3-267.89 КЖ.И54.1.0	Сетка арматурная С-7	2	2	2	2	2	2	2	2	2	2	2
А4		2	3.900-3 вып.4/82 ч.2	Сетка арматурная С-27	2	2	2	2	2	2	2	2	2	2	2
А4		3	3.900-3 вып.4/82 ч.2	Изделие закладное МН 25	1	1	1	1	1	1	1	1	1	1	1
А4		4	3.900-3 вып.4/82. ч.2	Изделие закладное МН 26	1	1	1	1	1	1	1	1	1	1	1
А4		5	3.900-3 вып.4/82 ч.2	Изделие закладное МН-9	1	1	1	1	1	1	1	1	1	1	1
А4		6	3.900-3 вып.4/82 ч.2	Изделие закладное МН-12	1	1	1	1	1	1	1	1	1	1	1
А4		7	3.900-3 вып.4/82 ч.2	Каркас Кр-2	4	4	4	4	4	4	4	4	4	4	4
А4		8	3.900-3 вып.4/82 ч.2	Каркас Кр-1	2	2	2	2	2	2	2	2	2	2	2
А3		9	5.900-2	Сальник Ду100 ℓ=200	–	–	–	1	–	–	–	–	–	1	–
А3		10	5.900-2	Сальник Ду 250 ℓ=200	–	–	–	–	1	–	1	–	–	–	–
А3		11	5.900-2	Сальник Ду 600 ℓ=200	–	–	–	–	1	1	1	1	–	–	–
А3		12	5.900-2	Сальник Ду 800 ℓ=200	–	–	–	–	1	–	1	–	–	–	–
А4		13	1.400-15 В.1 130-02	Изделие закладное МН117-6	4	–	–	2	2	–	2	–	3	3	2
А4		14	Т.П. 901-3-267.89 -КЖ.И 67.0.0	Изделие закладное МН1	–	2	2	–	–	–	–	–	–	–	–
				Детали											
Б4		15		ф14АIII ГОСТ 5781-82 ℓ=4160	–	–	–	–	16	16	16	16	–	–	–
Б4		16		ф10АIII ГОСТ 5781-82 ℓ=2940	–	–	–	–	12	8	12	8	–	–	–
				Материалы											
		17		Бетон В15, W4								2,53 м³			

Привязан

Инв. №

Провер	Стронгин	
Инж. IIк	Саранча	
Зав. гр.	Стронгин	
Н.контр.	Левина	
Нач. отд.	Письман	

Т.П. 901-3-267.89 КЖ.И.54.0.0

Панели стеновые ПС1... ПС6; ПС9... ПС13

Стадия	Масса	Масштаб
Р	6330	1:50

Лист 1 Листов 3

ЦНИИЭП инженерного оборудования г. Москва

Копировал Еремченко

Формат А3

Рис 2

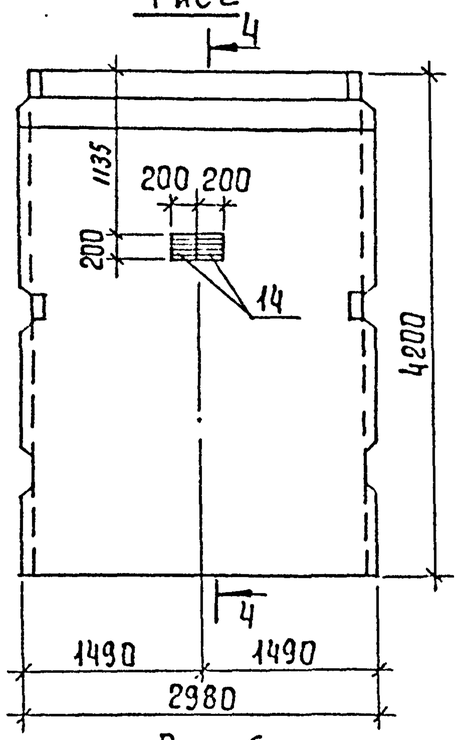

4-4

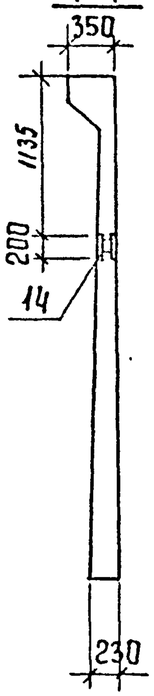

Рис 3

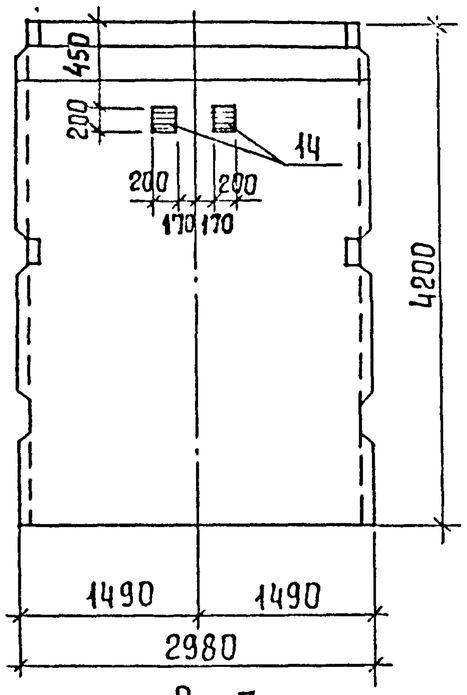

Рис 4

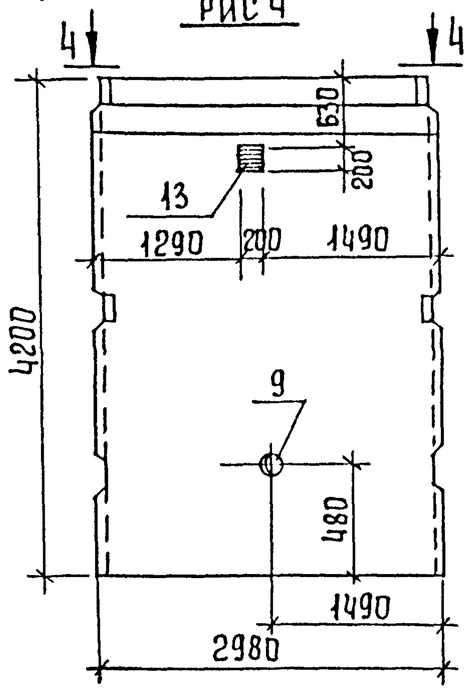

Рис.5

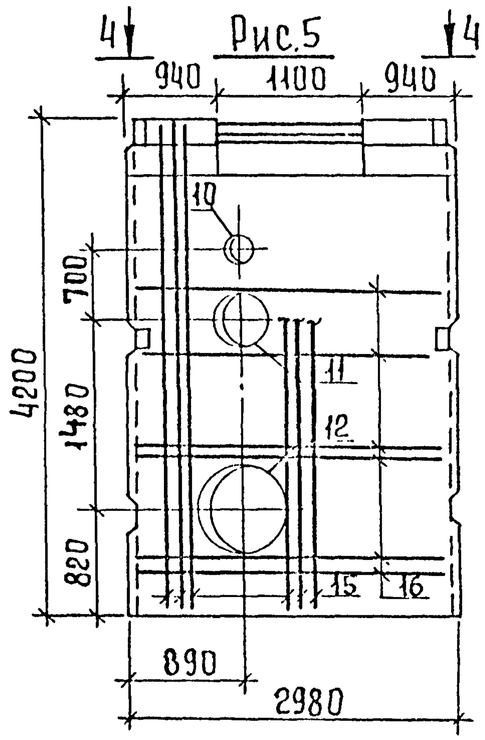

Рис. 6

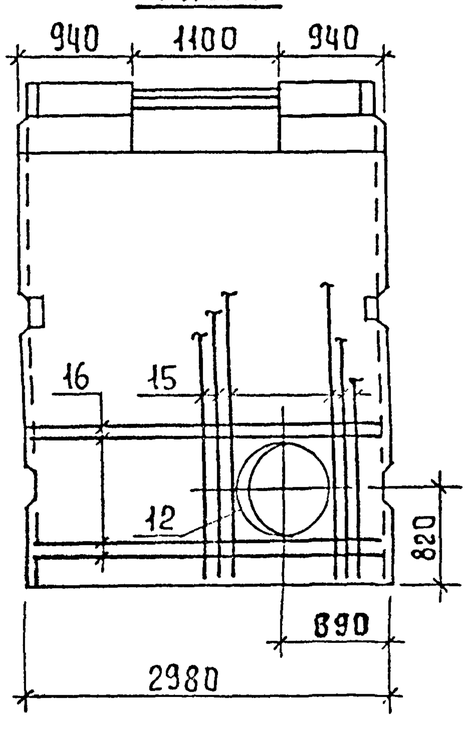

Рис.7

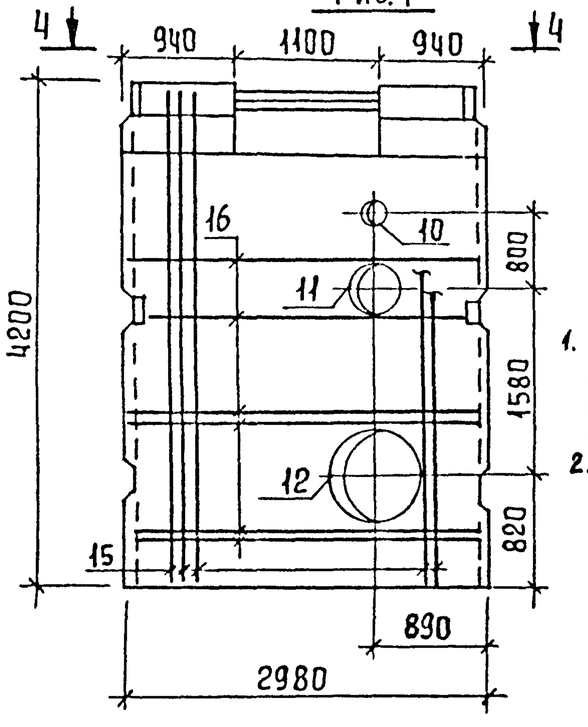

4-4

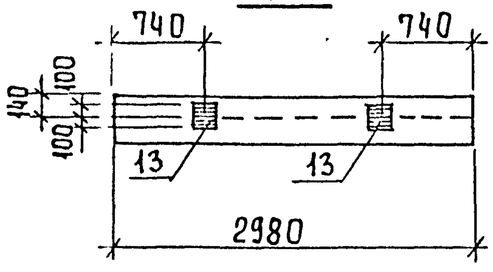

1. Панели ПС5, ПС6, ПС9, ПС10 выполняются в опалубочной форме стеновых панелей ПС1-42-51 по серии 3.900-3 вып. 4/82 путем установки деревянных вкладышей.
2. Арматура обвязочной балки, попадающая в отверстие, не вырезается.

Рис.8

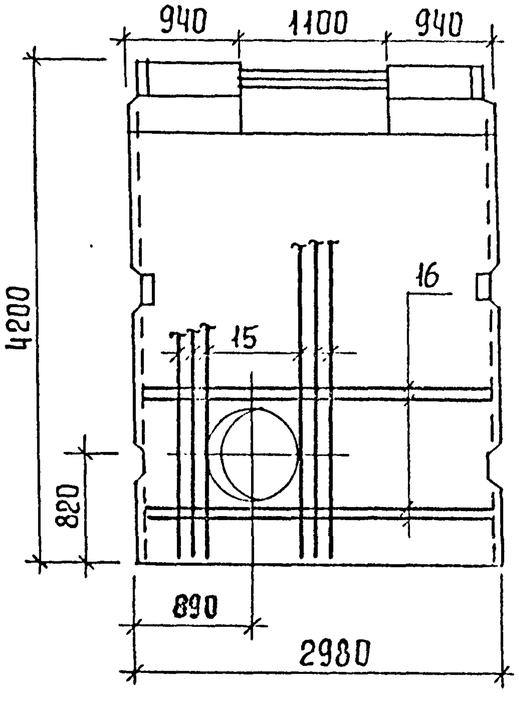

Привязан

Инв. N

Т.П. 901-3-267.89 КЖИ 54.0.0

Лист 2

Копировал Еремченко

Формат А3

Рис. 9

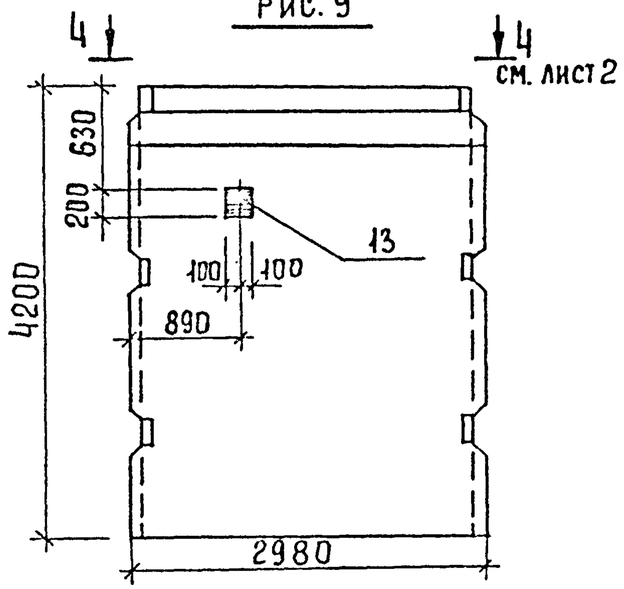

Рис. 10

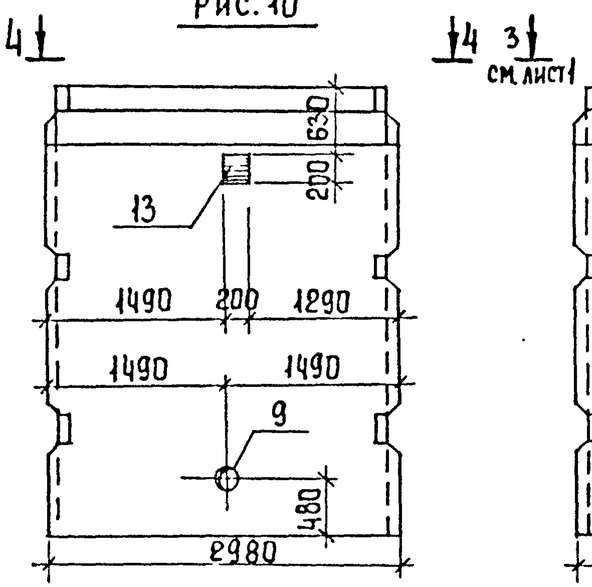

Рис. 11

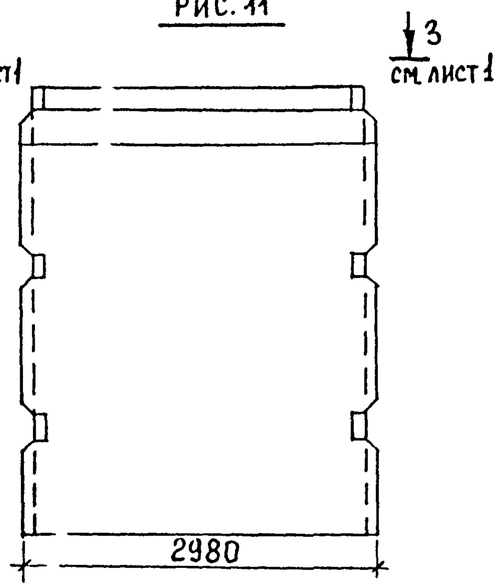

Обозначение	Марка	Рис.
т.п. 901-3-267.89-кж.и 54.0.0	пс1	1
-01	пс2	2
-02	пс3	3
-03	пс4	4
-04	пс5	5
-05	пс6	6
-06	пс9	7
-07	пс10	8
-08	пс11	9
-09	пс12	10
-10	пс13	11

Марка элемента	Изделия арматурные							Всего	Изделия закладные												Всего	Общий расход
	Проволока арматур. обыкновен.	Арматура класса							Арматура класса													
	Вр I	А-III							Вр I	А-I	А-II	А-III										
	ГОСТ 6727-80	ГОСТ 5781-82							ГОСТ 6727-80	ГОСТ 5781-82												
	ф5	Итого	ф14	ф10	ф8		Итого		ф5	Итого	ф10	Итого	ф18	Итого	ф18	ф12	ф8	ф6	ф10	Итого		
пс 1	26,2	26,2	163,2	34,0			197,2	223,4	3,9	3,9	4,1	4,1	6,8	6,8	30,8	10,2	0,4	2,4		43,8		316,1
пс 2	26,2	26,2	163,2	34,0			197,2	223,4	3,9	3,9	4,1	4,1	6,8	6,8	30,8	10,2		2,4	3,5	46,9		316,0
пс 3	26,2	26,2	163,2	34,0			197,2	223,4	3,9	3,9	4,1	4,1	6,8	6,8	30,8	10,2		2,4	3,5	46,9		316,0
пс 4	26,2	26,2	163,2	34,0			197,2	223,4	3,9	3,9	4,1	4,1	6,8	6,8	30,8	10,2	0,2	2,4		43,6		316,9
пс 5; пс 9	26,2	26,2	244	55,8			299,8	326,0	3,9	3,9	4,1	4,1	6,8	6,8	30,8	10,2	0,2	2,4		43,6		586,9
пс 6; пс 10	26,2	26,2	244,0	44,9			288,9	315,1	3,9	3,9	4,1	4,1	6,8	6,8	30,8	10,2		2,4		43,4		436,9
пс 11	26,2	26,2	163,2	34,0			197,2	223,4	3,9	3,9	4,1	4,1	6,8	6,8	30,8	10,2		2,4	5,2	48,6		330,3
пс 12	26,2	26,2	163,2	34,0			197,2	223,4	3,9	3,9	4,1	4,1	6,8	6,8	30,8	10,2		2,4	5,2	48,6		335,9
пс 13	26,2	26,2	163,2	34,0			197,2	223,4	3,9	3,9	4,1	4,1	6,8	6,8	30,8	10,2	0,2	2,4		43,6		321,3

Марка элемента	Прокат марки								Всего
	Вст3 кп2								
	ГОСТ 19903-74				ГОСТ 5.900-2				
	δ=8	δ=6	δ=10	δ=5	сальн. dy 100	сальн. dy 250	сальн. dy 600	сальн. dy 800	
пс 1	22,8	7,6		3,7					92,7
пс 2	21,2		12,2	3,7					92,6
пс 3	21,2		12,2	3,7					92,6
пс 4	22,0	3,8		3,7	5,6				93,5
пс 5; пс 9	22,0	3,8		3,7		18,8	64,9	89,3	260,9
пс 6; пс 10	21,2			3,7			64,9		148,0
пс 11	21,2		18,6	3,7					106,9
пс 12	21,2		18,6	3,7	5,6				112,5
пс 13	22,0	3,8		3,7					97,9

Привязан

Инв. №

т.п. 901-3-267.89 кж.и 54.0.0

Лист 3

Копировал Еремченко

Формат А3

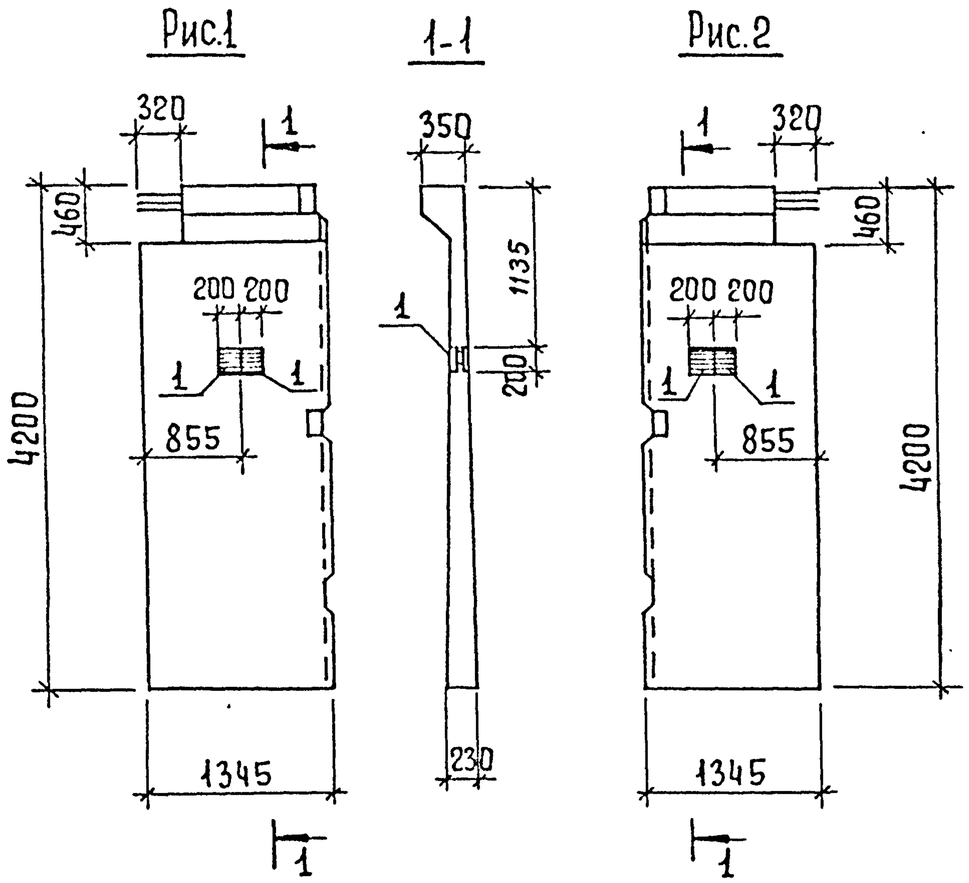

Обозначение	Марка	Рис.
Т.П.901-3-267.89 -КЖ.И.55.0.0	ПС8	1
-01	ПС7	2

Формат	Зона	Поз.	Обозначение	Наименование	Кол.	Примеч.
				Сборочные единицы		
А4		1	Т.П.901-3-267.89 КЖ.И.67.0.0	Изделие закладное МН1	2	

Ведомость расхода стали на дополнительные закладные изделия на элемент, кг

Марка элемента	Изделия закладные						Общий расход
	Арматура класса А-III ГОСТ 5781-82			Прокат Вст3пс6-1 ГОСТ 103-76			
	ф10		Итого	-10×200		Итого	
ПС7; ПС8	0,9		0,9	12,4		12,4	13,3

1. Панели ПС7 и ПС8 выполняются попарно из стеновой панели ПС1, путем установки в опалубке деревянного вкладыша.
2. Проем в обвязочной балке (320 мм) выполнять путем установки вкладыша. Арматура обвязочной балки не вырезается.

Привязан			
Инв. №			

Провер.	Стронгин		
Инж II к	Баранча		
Зав. гр.	Стронгин		
Н. контр.	Левина		
Нач. отд.	Письман		

Т.П. 901-3-267.89 -КЖ.И.55.0.0

Панели стеновые ПС7, ПС8

Стадия	Масса	Масштаб
Р	3000	1:50
Лист	Листов 1	

ЦНИИЭП инженерного оборудования г. Москва

Копировал Еремченко

Формат А3

Альбом 5

1100-89

Рис.1

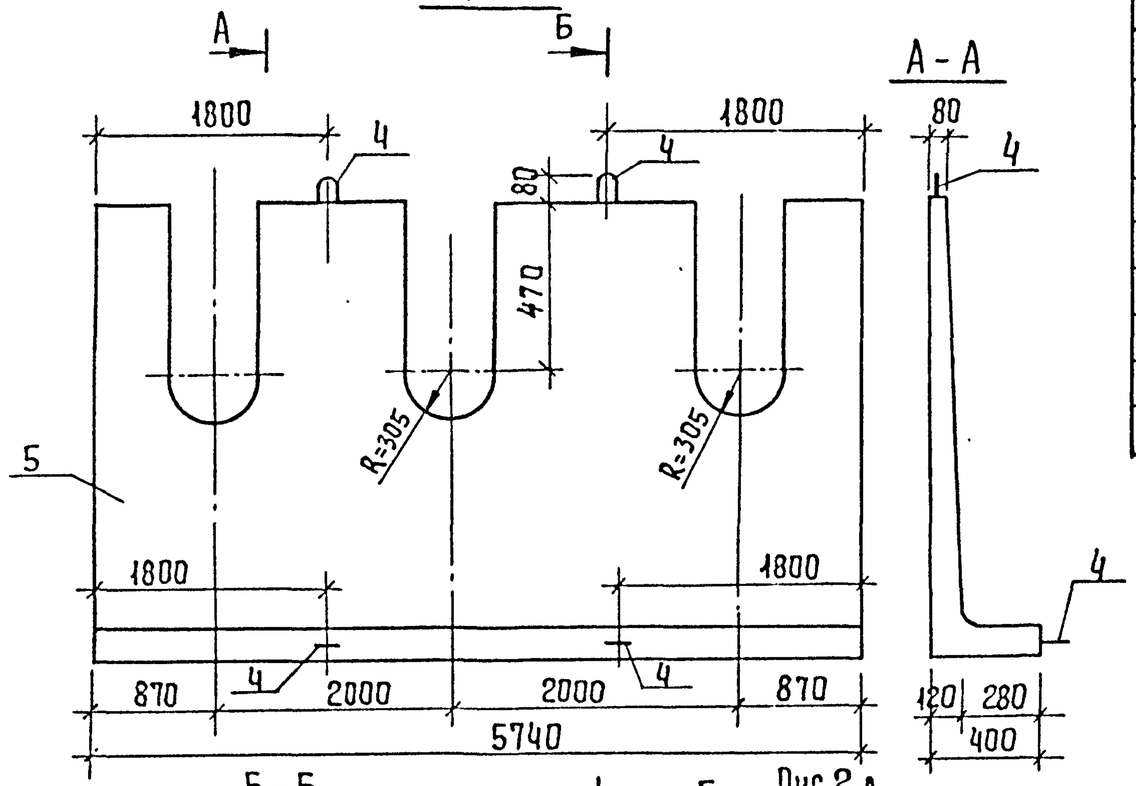

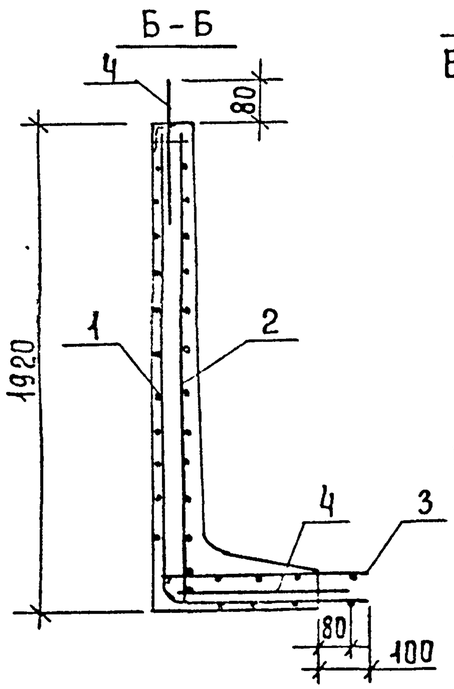

Рис.2

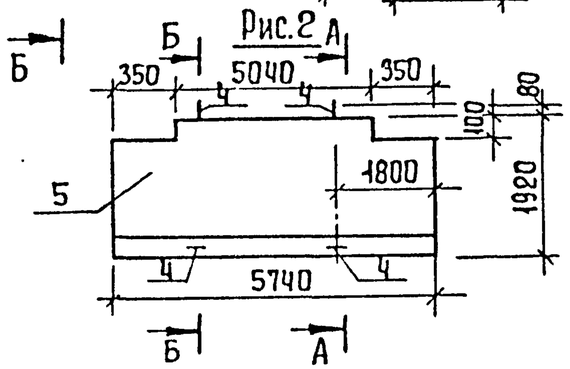

Формат	Зона	Поз.	Обозначение	Наименование	Кол.	Примеч.
				Сборочные единицы		
А4		1	т.п.901-3-267.89 - кж.и.56.1.0	Сетка арматурная С10	1	85,6 кг
А4		2	кж.и.56.2.0	Сетка арматурная С11	1	75,6 кг
А4		3	кж.и 56.3.0	Сетка арматурная С12	1	22,2 кг
–		4	3.900-3 вып. 8 часть 2	Изделие закладное УП2-6	4	2,2 кг
				Материалы		
		5		Бетон В15	0,96	м³

Ведомость расхода стали на один элемент, кг

Марка элемента	Изделия арматурные							Изделия закладные		Общий расход
	Арматура класса		Арматура класса					Арматура кл.		
	Вр-I		А-III		А-II			АI		
	ГОСТ 6727-80		ГОСТ 5781-82					ГОСТ 5781-82		
	ф5	Итого	ф8	Итого	ф10	Итого	Всего	ф16	Итого	
ЛТ1; ЛТ2	2,7	2,7	56,6	56,6	124,2	124,2	183,5	8,8	8,8	192,3

1. Защитный слой бетона - 20 мм.
2. Петли УП2-6 привязать к сетке С1.
3. Лоток выполнять в опалубочной форме лотка ЛТ2-18 по серии 3.900-3, вып. 8.

Обозначение	Марка	Рис.
т.п.901-3-267.89 -кж.и.56.0.0	ЛТ1	1
-01	ЛТ2	2

Привязан

Инв. №

Провер.	Тронгин	
Инж. I к	Наньева	
Зав. гр.	Тронгин	
Н. контр.	Евина	
Нач. отд.	Исьман	

Т.п. 901-3-267.89 кж.и.56.0.0

Лоток ЛТ1; ЛТ2

Стадия	Масса	Масштаб
Р	2400	1:50
Лист	Листов 1	

ЦНИИЭП инженерного оборудования г. Москва

Копировал Еремченко

Формат А3

1106-89

Рис.1

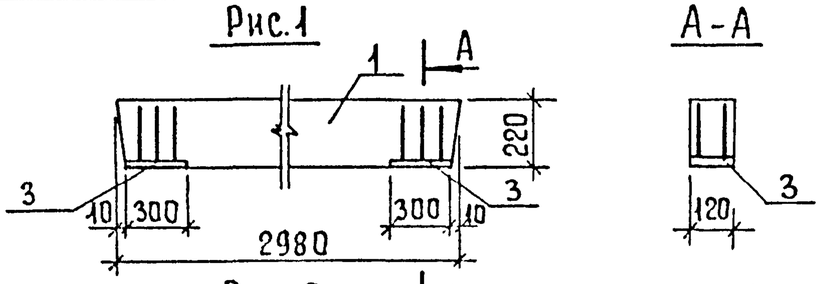

Рис.2

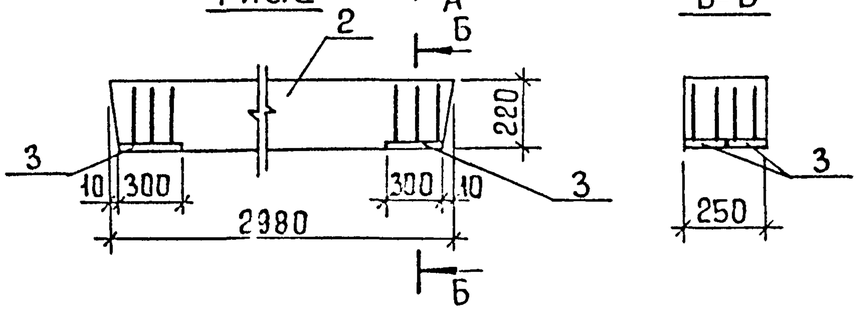

Ведомость расхода стали на дополнительные закладные изделия на элемент, кг

Марка элемента	Изделия закладные								Всего
	Арматура класса А-III				Прокат марки Вст3 кп 2				
	ГОСТ 5781-82				ГОСТ 8509-86				
	ф8			Итого	6×120			Итого	
3ПБ30-8-П-1	1,2			1,2	3,4			3,4	4,6
5ПБ30-37-П-1	2,4			2,4	6,8			6,8	9,2

Обозначение	Марка	Масса кг	Рис.
т.п. 901-3-267.89-кж.и57.0.0.	3ПБ30-8-П-1	197	1
-01	5ПБ30-37-П.1	410	2

Формат	Зона	Поз.	Обозначение	Наименование	Кол.	Примечание
				Документация		
			1.038.1-1 вып.1	Перемычки ж.-б. для		
				зданий с кирпичными		
				стенами		
				т.п. 901-3-267.89 -кж.и57.0.0		
				Сборочные единицы		
		1	1.038.1-1 вып.1	Перемычка 3ПБ30-8-П-1	1	
		3	.400-6/76	Изделие закладное МН1-28	2	
				т.п. 901-3-267.89 -кж.и570.0-01		
				Сборочные единицы		
		2	.038.1-1 вып.1	Перемычка 5ПБ30-37-П-1	1	
		3	.400-6/76	Изделие закладное МН1-28	4	

Покрытие закладных изделий - гор. Ц. 50-60.

Привязан:

Инв. №

Провер.	Стронгин		
Инж. I к.	Ананьева		
Зав. гр.	Стронгин		
Н. конт.	Левина		
Нач. отд.	Письман		

Т.П. 901-3-267.89 кж.и. 57.0.0.

Перемычка 3ПБ30-8-П-1 5ПБ30-37-П-1

Стадия	Масса	Масштаб
Р	см. табл.	1:50
Лист	Листов 1	

ЦНИИЭП инженерного оборудования г. Москва

Копировал Еремченко

Формат А3

ПС 60 12.20-2л-34-А

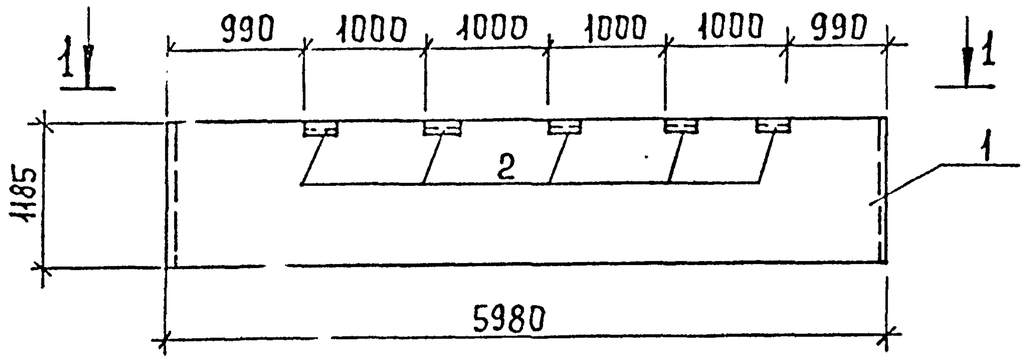

Формат	Зона	Поз.	Обозначение	Наименование	Кол.	Примеч.
				Сборочные единицы		
А3		1	1.030.1-1. 1-1 05-01	ПС 60.12.2.0-2л-34	1	
А4		2	1.030.1-1 1-3 30-01	Изделие закладное М2	5	

1-1

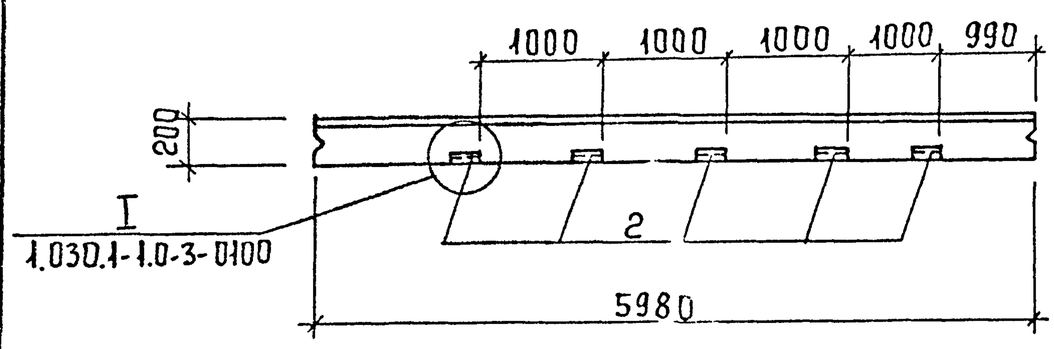

Ведомость расхода стали на дополнительные закладные изделия на элемент, кг

Марка элемента	Изделия закладные									Общий расход
	Арматура класса А-III			Прокат марки Вст3 кп2						
	ГОСТ 5781-82			ГОСТ 8509-86			ГОСТ 19903-74			
	ф10		Итого	L63×6		Итого	60×6	Итого		
ПС60.12.2.0-2л-34-А	1.0		1.0	6.9		6.9	2.8	2.8		10.7

1. Покрытие поверхности закладных изделий гор. Ц. 50-60

Привязан

Инв. №

Провер.	Стронгин	
Инж I к.	Ананьева	
Зав. гр.	Стронгин	
Н. контр.	Левина	
Нач. отд.	Письман	

Т.П. 901-3-267.89 Кж.и. 58.0.0.

Панель стеновая ПС 60.12.2.0-2л-34-А

Стадия	Масса	Масштаб
Р	2840	1:50
Лист	Листов 1	

ЦНИИЭП инженерного оборудования г. Москва

Копировал Еремченко

Формат А3

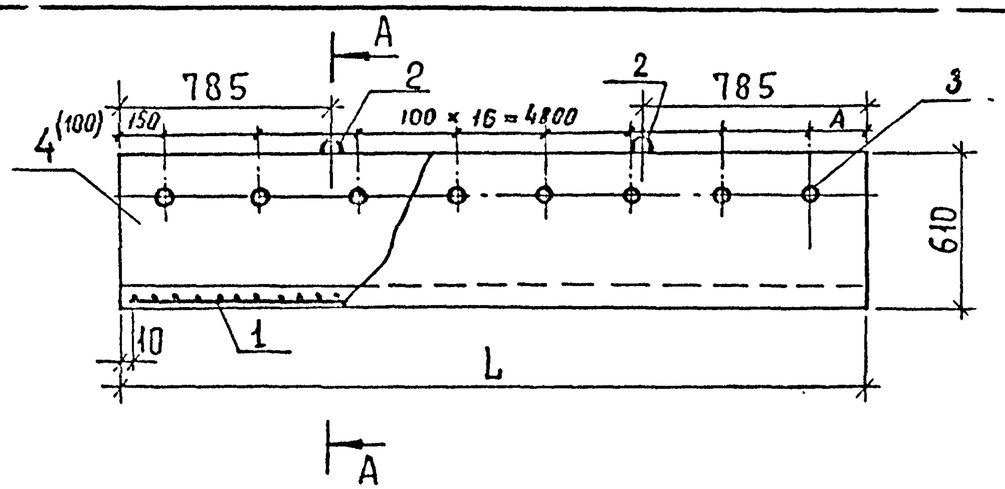

Формат	Зона	Поз.	Обозначение	Наименование	Кол. на исп. кж.и —	Кол. на исп. кж.и 01	Примеч
				Сборочные единицы			
А3		1	т.п. 901-3-267.89 кж.и59.1.0.	Сетка арматурная С8	1		
А3		1	т.п. 901-3-267.89 кж.и59.1.0-01	Сетка арматурная С9		1	
				Детали			
		2	2	ф10 А III ГОСТ 5781-82; ℓ=1000	4	4	0,62 кг
		3	3	Труба ф12×1,0 ГОСТ 10704-76, ℓ=60	17	17	0,025
				Материал			
		4		Бетон В15	0,30 м³	0,37 м³	

А-А

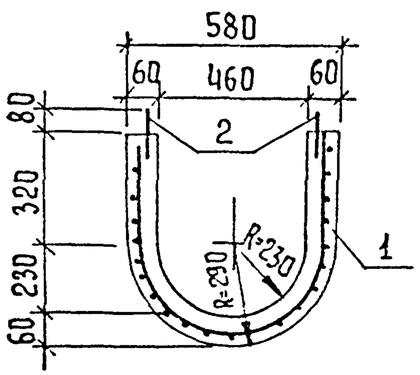

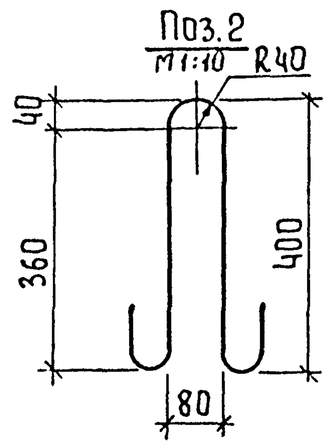

Обозначение	Марка	Размер L	А, мм	Масса, т
т.п. 901-3-267.89 -кж.и59.0.0.	Ж1	5090	100	0.95
-01	Ж2	4930	65	0.93

Покрытие поверхностей закладных деталей - гор. ц. 50-60

Ведомость расхода стали на элемент, кг

Марка элемента	Изделия арматурные			Изделия закладные			Всего
	Арматура класса А-III ГОСТ 5781-82			Прокат Вст 3 сп ГОСТ 10704-76			
	ф10		Итого	Труба		Итого	
Ж1	91.0		91.0	0.42		0.42	91.42
Ж2	90.3		90.3	0.42		0.42	90.72

Привязан

Инв. №

Провер.	Стронгин		
Инж. II к.	Саранча		
Гл. гр.	Стронгин		
Н. контр.	Левина		
Нач. отд.	Письман		

Т.П. 901-3-267.89 КЖ.И 59.0.0

Желоб (Ж1; Ж2)

Стадия	Масса	Масштаб
Р	см. табл.	—
Лист	Листов 1	

ЦНИИЭП инженерного оборудования г. Москва

Копировал Еремченко

Формат А3

Альбом 5

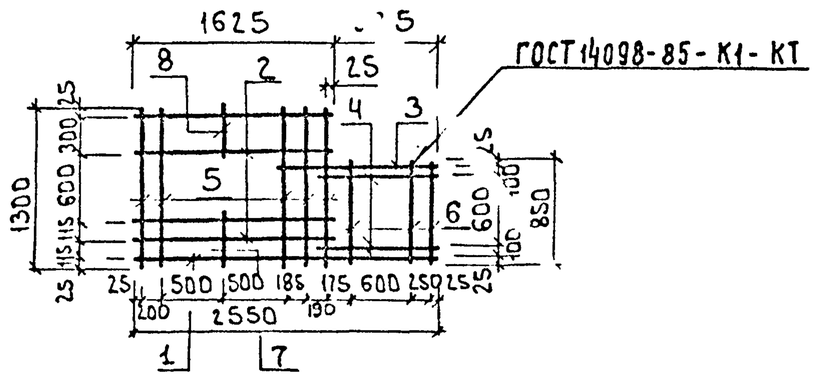

Формат	Зона	Поз.	Обозначение	Наименование детали		Кол.	Примеч. масса, кг
64		1	1	ф10АI	ℓ=2550	1	1.6
64		2	2	ф10АI	ℓ=1600	4	1.0
64		3	3	ф10АI	ℓ=1325	1	0.8
64		4	4	ф10АI	ℓ=970	[illegible]	0.6
64		5	5	ф10АI	ℓ=1300	[illegible]	0.8
64		6	6	ф10АI	ℓ=850	[illegible]	0.5
64		7	7	ф10АI	ℓ=375	1	0.2
64		8	8	ф10АI	ℓ=325	1	0.2

Арматура принята по ГОСТ 5781-82

Привязан

Инв.№

т.п. 901-3-267.89 КЖ.И.60.0.0

Сетка арматурная С1

Стадия	Масса	Масштаб
Р	13.5	1:50

Лист | Листов 1

Провер.	Стронгин	
Техник	Королев	
Зав.гр.	Стронгин	
Н.контр.	Левина	
Нач.отд.	Письман	

ЦНИИЭП инженерного оборудования г. Москва

Формат: А4

Альбом 5

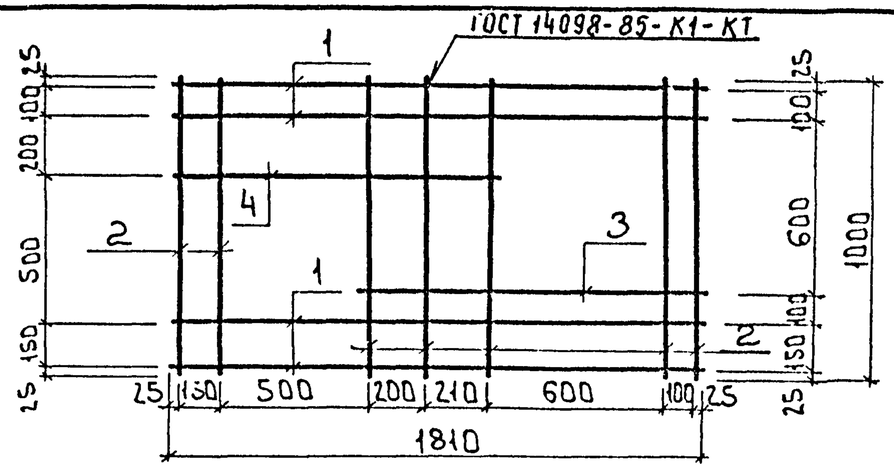

Формат	Зона	Поз.	Обозначение	Наименование детали		Кол.	Прим. масса, кг
64		1	1	ф8АI	ℓ=1810	4	0.72
64		2	2	ф8АI	ℓ=1000	7	0.4
64		3	3	ф8АI	ℓ=1160	1	0.5
64		4	4	ф8АI	ℓ=1110	1	0.4

Арматура принята по ГОСТ 5781-82

Привязан

Инв.№

т.п. 901-3-267.89 КЖ.И.61.0.0

Сетка арматурная С2

Стадия	Масса	Масштаб
Р	6.6	1:20

Лист | Листов 1

Провер.	Стронгин	
Техник	Королев	
Зав.гр.	Стронгин	
Н.контр.	Левина	
Нач.отд.	Письман	

ЦНИИЭП инженерного оборудования г. Москва

Инв.№ подл. | Подпись и дата | Взам.инв.№

Копировал: Боброва

Формат: А4

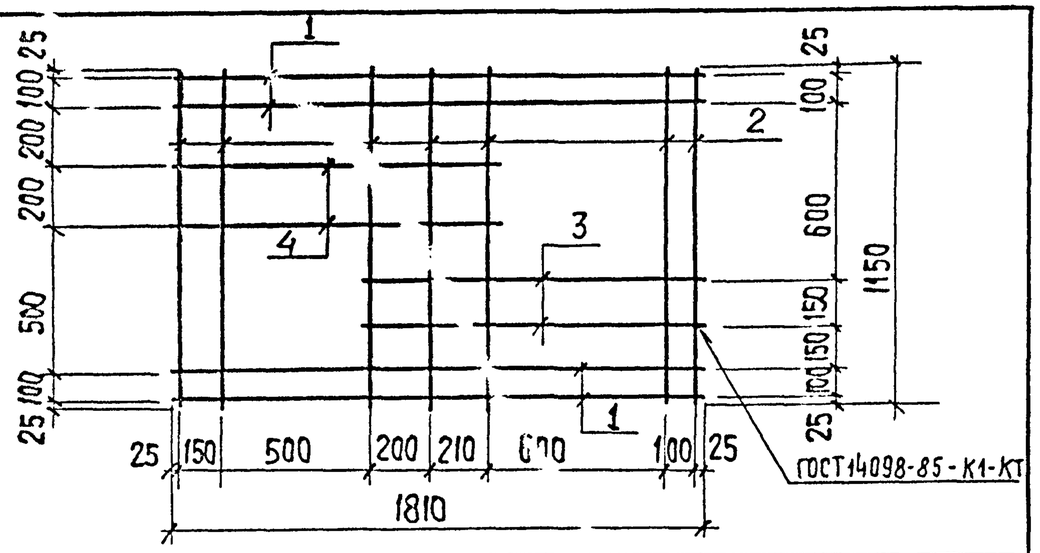

ФОРМАТ	ЗОНА	ПОЗ	Обозначение	Наименование	Кол.	Прим
				Детали		масса, кг
64		1	1	ф8АI ℓ=1810	4	0,7
64		2	2	ф8АI ℓ=1150	7	0,5
64		3	3	ф8АI ℓ=1150	2	0,5
64		4	4	ф8АI ℓ=1120	2	0,4

Арматура принята по ГОСТ 5781-82

Привязан

Инв. №

Т.П. 901-3-267.89 КН. Ц. 62.0.0

Сетка арматурная С3

Стадия	Масса	Масштаб
Р	8,1	1:20

Лист | Листов 1

ЦНИИЭП инженерного оборудования г. Москва

Провер.	Стронгин	
Техник	Королев	
Зав. гр.	Стронгин	
Н. конт.	Левина	
Нач. отд.	Письман	

Альбом 5

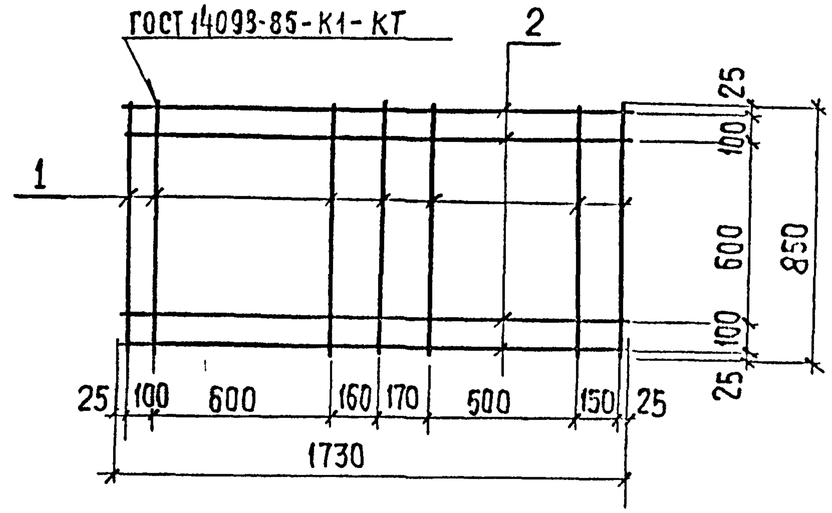

ФОРМАТ	ЗОНА	ПОЗ	Обозначение	Наименование	Кол	Прим.
				Детали		масса, кг
64		1	1	ф8АI ℓ=850	7	0,35
64		2	2	ф8АI ℓ=1730	4	0,7

Арматура принята по ГОСТ 5781-82

Привязан

Инв. №

Т.П. 901-3-267.89 КН. Ц. 63.0.0

Сетка арматурная С4

Стадия	Масса	Масштаб
Р	5,2	1:20

Лист | Листов 1

ЦНИИЭП инженерного оборудования г. Москва

Провер.	Стронгин	
Техник	Королев	
Зав. гр.	Стронгин	
Н. конт.	Левина	
Нач. отд.	Письман	

Инв. № подл. | Подпись и дата | Взам. инв. №

Копировал: Хюппенен.

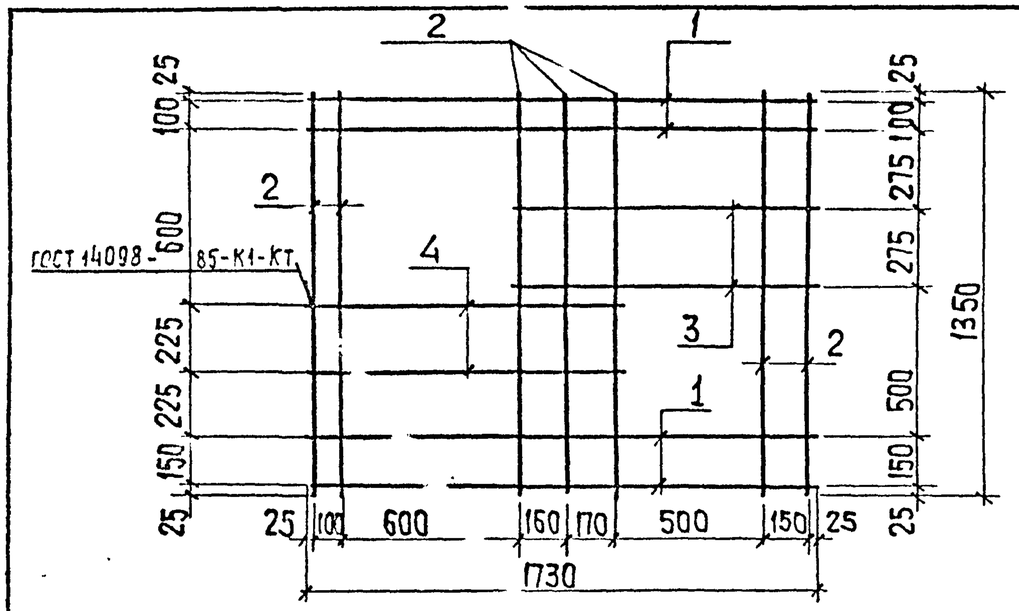

ФОРМАТ	ЗОНА	ПОЗ.	Обозначение	Наименование	Кол.	Прим.
				Детали		Масса, кг
Б4		1	1	8АI ℓ=1730	4	0,7
Б4		2	2	8АI ℓ=1350	7	0,5
Б4		3	3	8АI ℓ=1030	2	0,4
Б4		4	4	8АI ℓ=1080	2	0,4

Арматура принята по ГОСТ 5781-82

Привязан

Инв. №

Т.П. 901-3-267.89 КЖ.Ц.64.0.0

Сетка арматурная С5

Стадия	Масса	Масштаб
Р	7,9	1:20

Лист | Листов 1

ЦНИИЭП инженерного оборудования г. Москва

Провер.	Стронгин	
Техник	Королев	
Зав.гр.	Стронгин	
Н.контр.	Левина	
Нач.отд.	Пусман	

Альбом 5

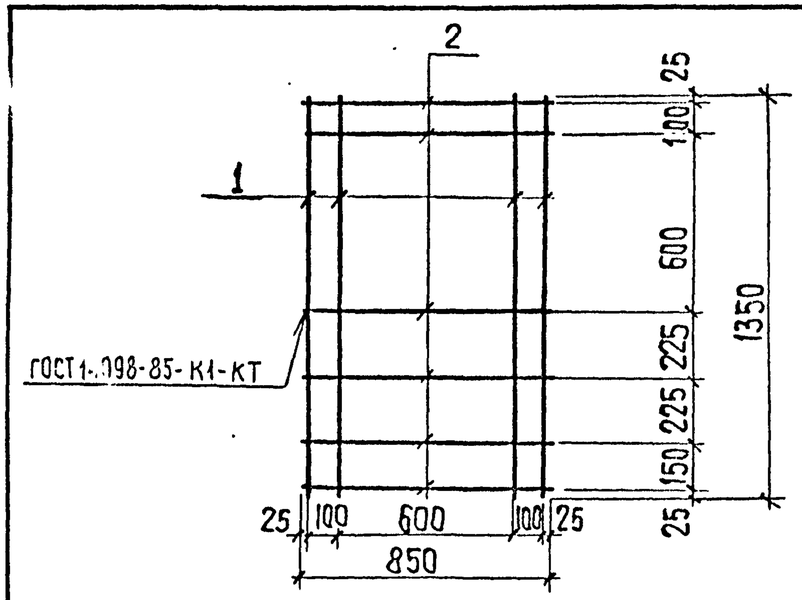

ФОРМАТ	ЗОНА	ПОЗ.	Обозначение	Наименование	Кол.	Прим.
				Детали		Масса, кг
Б4		1	1	8АI ℓ=1350	4	0.5
Б4		2	2	8АI ℓ=850	6	0,3

Арматура принята по ГОСТ 5781-82

Привязан

Инв. №

Т.П. 901-3-267.89 КЖ.Ц.65.0.0

Сетка арматурная С6

Стадия	Масса	Масштаб
Р	3,8	1:20

Лист | Листов 1

ЦНИИЭП инженерного оборудования г. Москва

Провер.	Стронгин	
Техник	Королев	
Зав.гр.	Стронгин	
Н.контр.	Левина	
Нач.отд.	Пусман	

Инв. № подл. | Подпись и дата | Взам. инв. №

Копировал: Хюппенен

Альбом 5

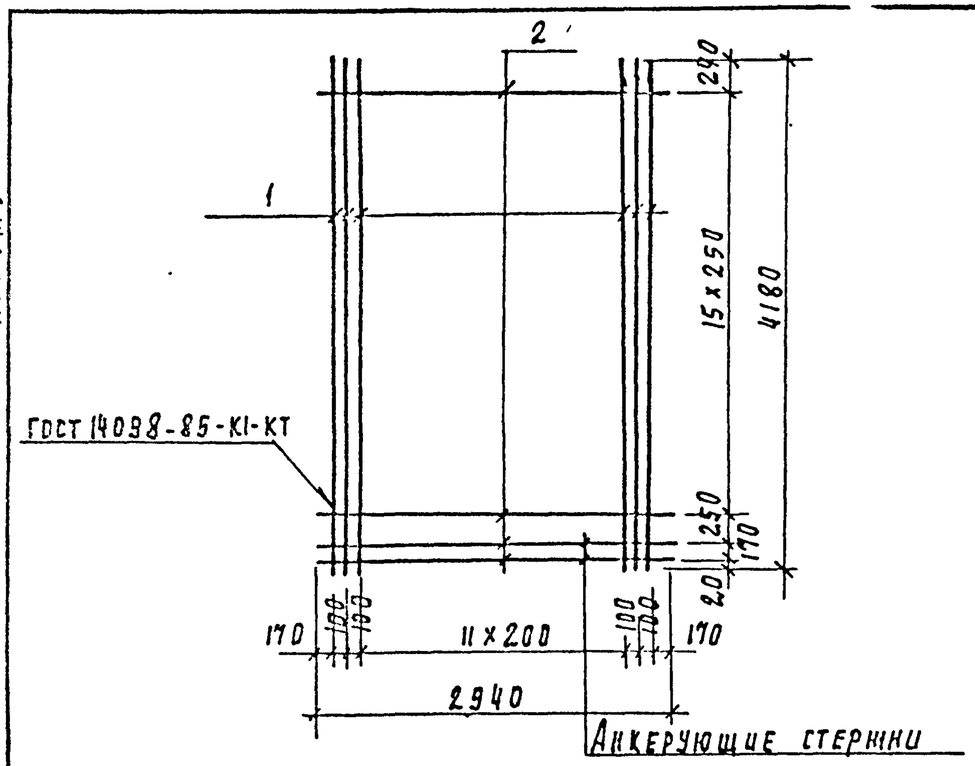

Формат	Зона	Поз	Обозначение	Наименование	Кол	Примеч
				Детали		
Б4		1	1	ф14А III ГОСТ5781-82 ℓ=4180	16	5.1кг
Б4		2	2	ф5ВрI ГОСТ6727-80 ℓ=2940	17	0.4кг

Привязан

Инв. №

Взам. инв. N | Подпись и дата | Инв. N подл. 1106-89

т.п. 901-3-267.89 КЖ.К.54.1.0

Сетка арматурная С7

Стадия	Масса	Масштаб
Р	88.4	-

Лист | Листов 1

Провер.	Стронгин	
Инж.IК	Саранча	
Зав. пр.	Стронгин	
Н. контр.	Левина	
Нач. отд.	Письман	

ЦНИИЭП инженерного оборудования г. Москва

Формат А4

Альбом 5

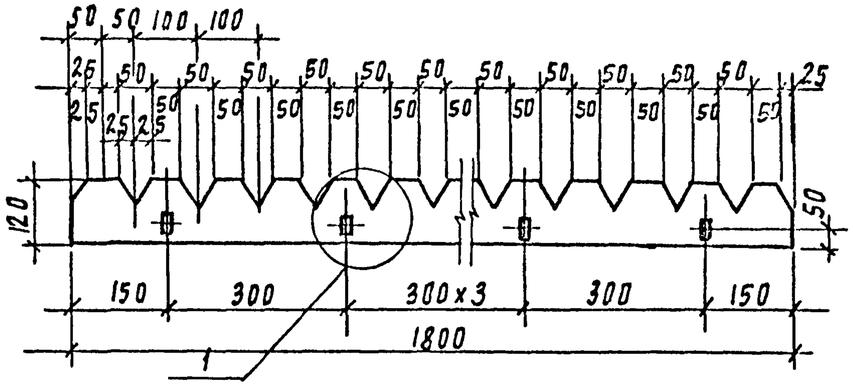

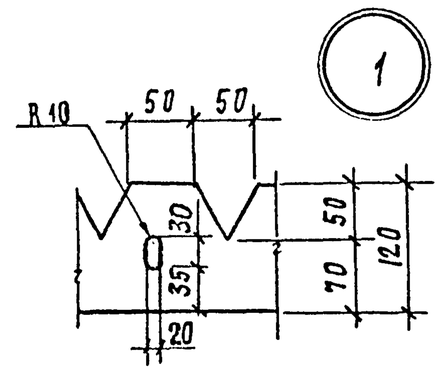

Привязан

Инв. N

Взам. инв. N | Подпись и дата | Инв. N подл.

т.п. 901-3-267.89 КЖ.К.66.0.0.

Водосаив в-1

Стекло СБ III 3x120x2340 сорт 2 ГОСТ 9784-75

Стадия	Масса	Масштаб
Р	0.5	1:10

Лист | Листов 1

Провер.	Стронгин	
Инж.IК	Саранча	
Зав. пр.	Стронгин	
Н. контр.	Левина	
Нач. отд.	Письман	

ЦНИИЭП инженерного оборудования г. Москва

Копировал Подлевская

Формат А4

Альбом 5

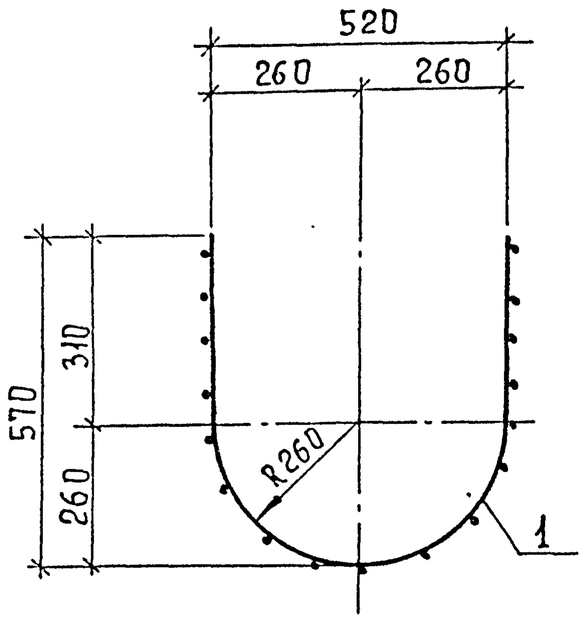

Развертка

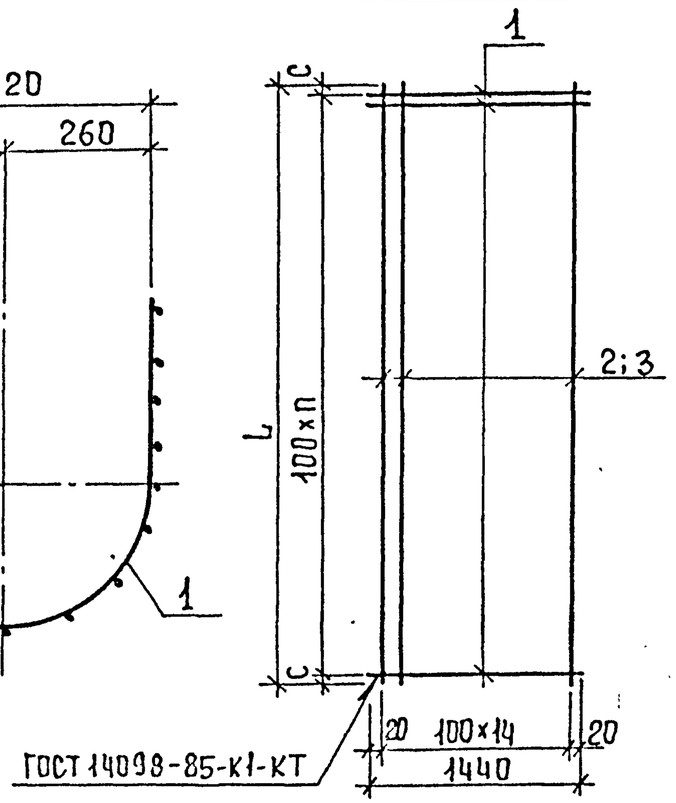

Формат	Зона	Поз.	Обозначение	Наименование	Кол. на исп. кж.и.59.1.0 —	01	Примеч.
				Детали			
Б4		1	тп901-3-267.89 кж.и59.1.0 -1	ф10А III ℓ=1440	50	50	
Б4		2	2	ф10А III ℓ=5070	15	–	
Б4		3	3	ф10А III ℓ=5010	–	15	

Арматура принята по ГОСТ 5781-82

Обозначение	Марка	L	c	n	Масса кг
т.п.901-3-267.89 -кж.и.59.1.0	С8	4980	40	49	91,0
-01	С9	4910	55	48	90,3

Привязан

Инв. №

Инв. № подл. | Подпись и дата | Взам. инв. №

Провер.	Стронгин	
Инж. II к	Саранча	
Зав. гр.	Стронгин	
Н. контр.	Левина	
Нач. отд.	Письман	

т.п.901-3-267.89 кж.и.59.1.0

Сетка арматурная С8; С9

Стадия	Масса	Масштаб
Р	см. табл.	—

Лист | Листов 1

ЦНИИЭП инженерного оборудования г. Москва

Копировал Еремченко

Формат А3

Альбом 5

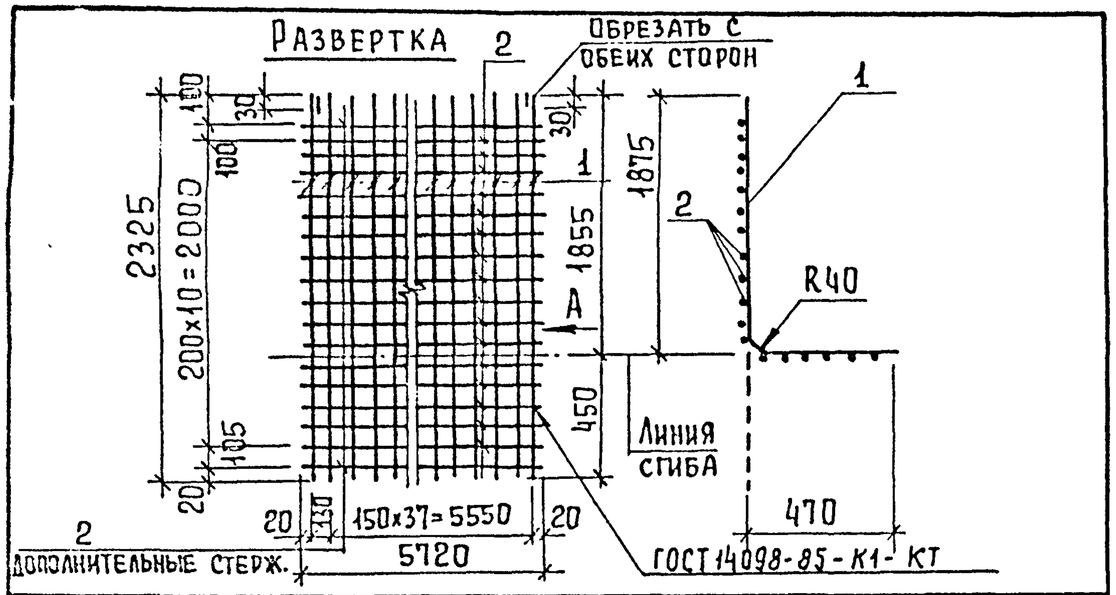

Формат	Зона	Поз.	Обозначение	Наименование	Кол.	Примеч
				Детали		
Б4		1	1	ф10 А II ГОСТ 5781-82 ℓ=2325	39	1,44 кг
Б4		2	2	ф8 А III ГОСТ 5781-82 ℓ=5720	13	2,26 кг

Привязан:

Инв. №

Т.П. 901-3-267.89 КЖ.И.56.1.0

Провер.	Стронгин	
Инж. II к.	Саранча	
Зав. гр.	Стронгин	
Н. контр.	Левина	
Нач. отд.	Письман	

Сетка арматурная С10

Стадия	Масса	Масштаб
Р	85,6	1÷25

Лист Листов 1

ЦНИИЭП инженерного оборудования г. Москва

Формат А4

Альбом 5

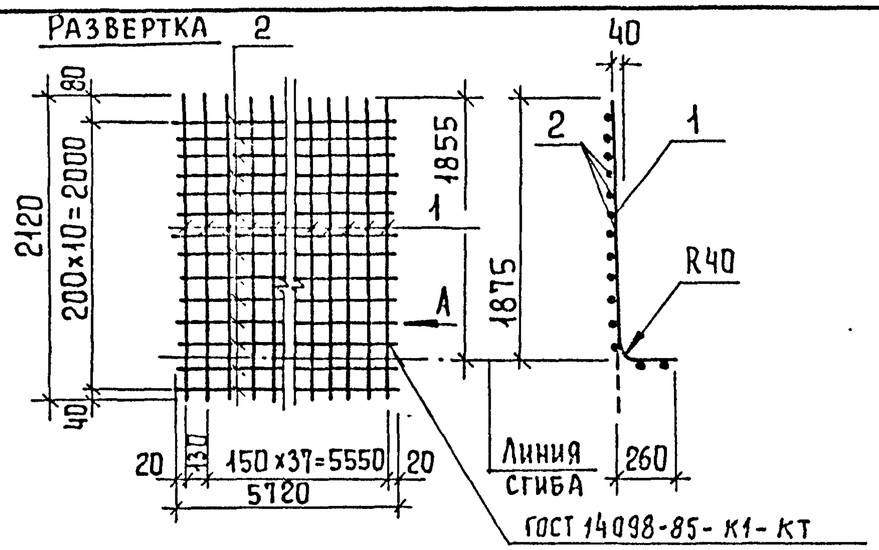

Формат	Зона	Поз.	Обозначение	Наименование	Кол.	Прим.
				Детали		
Б4		1	1	ф10 А II ГОСТ 5781-82 ℓ=2120	39	1.30 кг
Б4		2	2	ф8 А III ГОСТ 5781-82 ℓ=5720	11	2,26 кг

Привязан:

Инв. №

Т.П. 901-3-267.89 -КЖ.И 56.2.0

Провер.	Стронгин	
Вед. инж.	Капустин	
Зав. гр.	Стронгин	
Н. контр	Левина	
Нач. отд.	Письман	

Сетка арматурная С11

Стадия	Масса	Масштаб
Р	75,6	1÷25

Лист Листов 1

ЦНИИЭП инженерного оборудования г. Москва

Копировал Еремченко Формат А4

Взам. инв. № | Подпись и дата | Инв. № подл.

Альбом 5

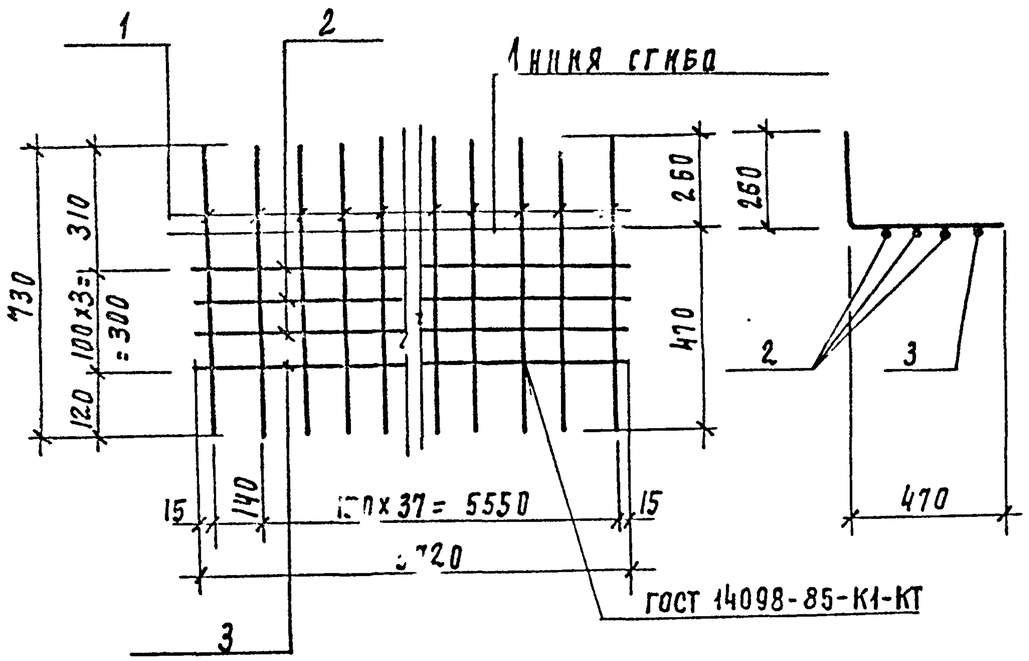

Формат	Зона	Поз	Обозначение	Наименование	Кол	Примеч
				Детали		
Б4		1	1	ф10А-II ГОСТ 5781-82 ℓ=730	39	0.45 кг
Б4		2	2	5Вр-I ГОСТ 6727-80 ℓ=5720	3	0.90 кг
Б4		3	3	ф8А III ГОСТ 5781-82 ℓ=5720	1	2.26 кг

Привязан

Инв. №

Взам. инв. № | Подпись и дата | Инв. № подл. 110-89

Т.п. 901-3-267.89 Кж.и 76.3.0.

Сетка С12

Стадия	Масса	Масштаб
Р	22.5	1:20
Лист	Листов 1	

ЦНИИЭП инженерного оборудования г. Москва

Провер.	Стронгин	
Инж. II к.	Саранча	
Зав. пр.	Стронгин	
Н. контр.	Левина	
Нач. отд.	Письман	

Формат А4

Альбом 5

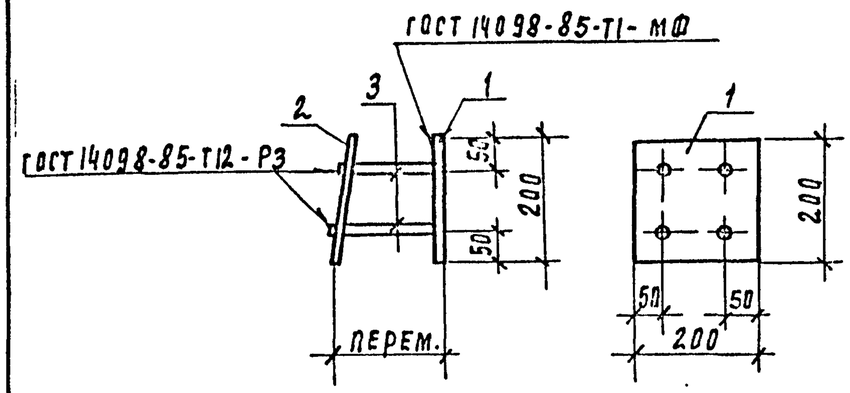

Формат	Зона	Поз	Обозначение	Наименование	Кол	Примеч.
				Детали		
Б4		1	1	Лист Б10х200 ГОСТ 19903-74 / Ст1пс5-1 ГОСТ 14637-79 ℓ=200	1	3.1 кг
Б4		2	2	Лист Б10х200 ГОСТ 19903-74 / Вст3пс6-1 ГОСТ 14637-79 ℓ=200	1	3.1 кг
Б4		3	3	ф10А III ГОСТ 5781-82; ℓ=170	4	0.44 кг

1. В пластине поз.2 отверстия раззенковать.
2. Анкера поз.3 приварить к поз.2 после установки закладной детали в панели.
3. Расстояние между пластинами поз.1 и 2 определяется по месту.

Привязан:

Инв. №

Взам. инв. № | Подпись и дата | Инв. № подл.

Т.п. 901-3-267.89 Кж.и 67.0.0.

Изделие закладное МН1

Стадия	Масса	Масштаб
Р	8.36	1:10
Лист	Листов 1	

ЦНИИЭП инженерного оборудования г. Москва

Провер.	Стронгин	
Инж. II кат.	Саранча	
Зав. пр.	Стронгин	
Н. контр.	Левина	
Нач. отд.	Письман	

Копировал Бадлевская

Формат А4

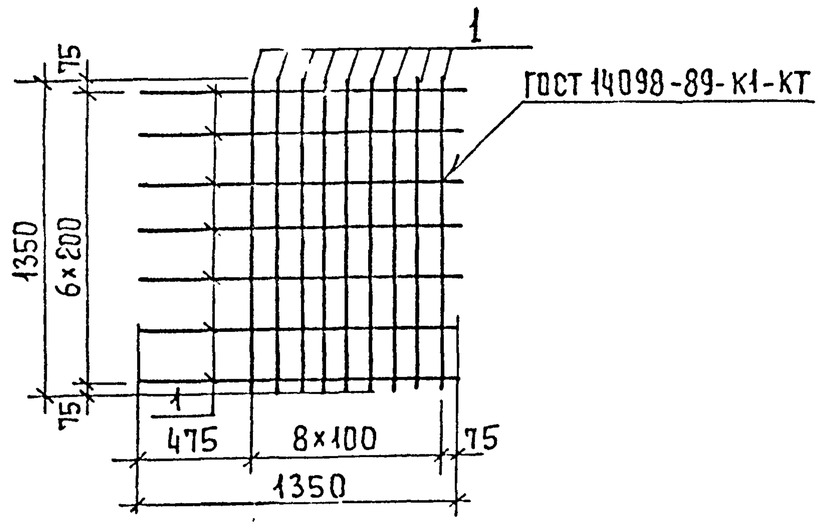

Формат	Зона	Поз.	Обозначение	Наименование	Кол.	Примеч
				Детали		
Б4		1	1	ф16 А III ГОСТ 5781-82 ℓ=1350	16	2.13 кг

Привязан

Инв. №

Т.П. 901-3-267.89 -КЖ.И. 68.0.0.

Сетка арматурная С 13

Стадия	Масса	Масштаб
Р	34.13	1:25

Лист | Листов 1

ЦНИИЭП инженерного оборудования г. Москва

Провер	Стронгин	
Инж II к	Саранча	
Зав. гр.	Стронгин	
Н. конт	Левина	
Нач. отд	Письман	

Формат А4

Альбом 5

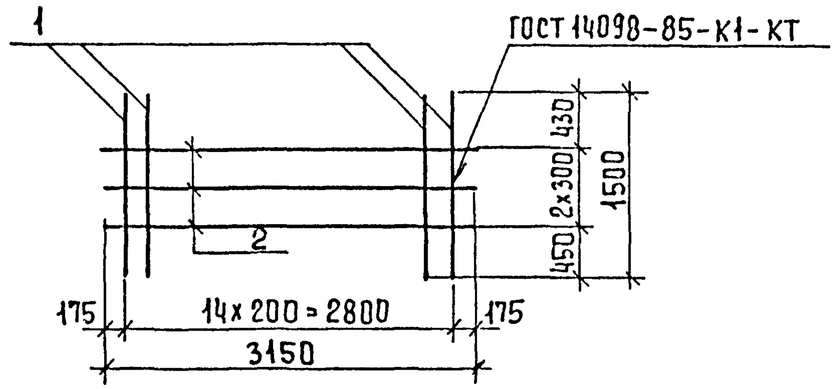

Формат	Зона	Поз.	Обозначение	Наименование	Кол.	Примеч.
				Детали		
Б4		1	1	ф14 А III ГОСТ 5781-82 ℓ=1500	15	1.82 кг
Б4		2	2	5Вр1 ГОСТ 5781-82 ℓ=3150	3	0.49 кг

Привязан

Инв. №

Т.П. 901-3-267.89 КЖ.И. 69.0.0.

Сетка арматурная С 14

Стадия	Масса	Масштаб
Р	2.88	1:50

Лист | Листов 1

ЦНИИЭП инженерного оборудования г. Москва

Провер	Стронгин	
Инж II к	Саранча	
Зав. гр.	Стронгин	
Н. конт.	Левина	
Нач. отд.	Письман	

Инв. № подл. | Подпись и дата | Взам. инв. №

Копировал Еремченко

Формат А4

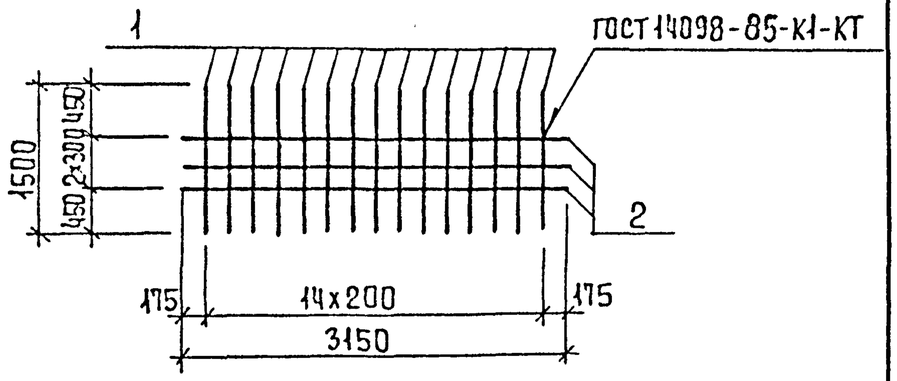

Формат	Зона	Позиц.	Обозначение	Наименование	Кол.	Примеч.
				Детали		
Б4		1	1	ф8А III ГОСТ 5781-82 ℓ=1500	15	0,59 кг
Б4		2	2	5Вр1 ГОСТ 6727-80 ℓ=3150	3	0,49 кг

Привязан

Инв. №

Т.п. 901-3-267.89 -КЖ.И 70.0.0

Сетка арматурная С 15

Стадия	Масса	Масштаб
Р	10.32	1:50

Лист | Листов 1

ЦНИИЭП инженерного оборудования г. Москва

Провер	Стронгин	
Инж II к.	Саранча	
Зав. гр.	Стронгин	
Н. конт	Левина	
Нач. отд	Письман	

Формат А4

Альбом 5

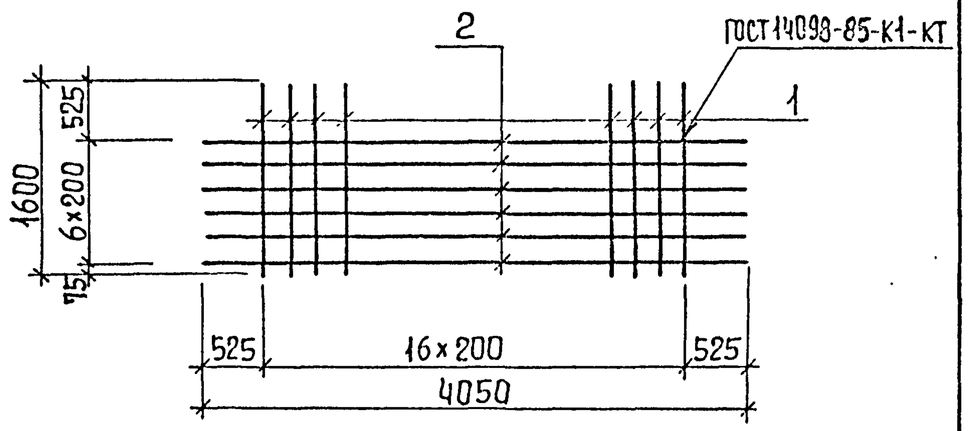

Формат	Зона	Позиц.	Обозначение	Наименование	Кол.	Примеч.
				Детали		
Б4		1	1	ф16А III ГОСТ 5781-82 ℓ=1600	16	2,52 кг
Б4		2	2	ф8А III ГОСТ 5781-82 ℓ=4050	6	1,6 кг

Привязан:

Инв. №

Т.п. 901-3-267.89 КЖ.И 71.0.0

Сетка арматурная С 16

Стадия	Масса	Масштаб
Р	47,4	1:5

Лист | Листов 1

ЦНИИЭП инженерного оборудования г. Москва

Провер	Стронгин	
Инж II к.	Саранча	
Зав. гр.	Стронгин	
Н. конт	Левина	
Нач. отд	Письман	

Копировал Еремченко

Формат А4

Инв. № подл. | Подпись и дата | Взам. инв. №

Альбом 5

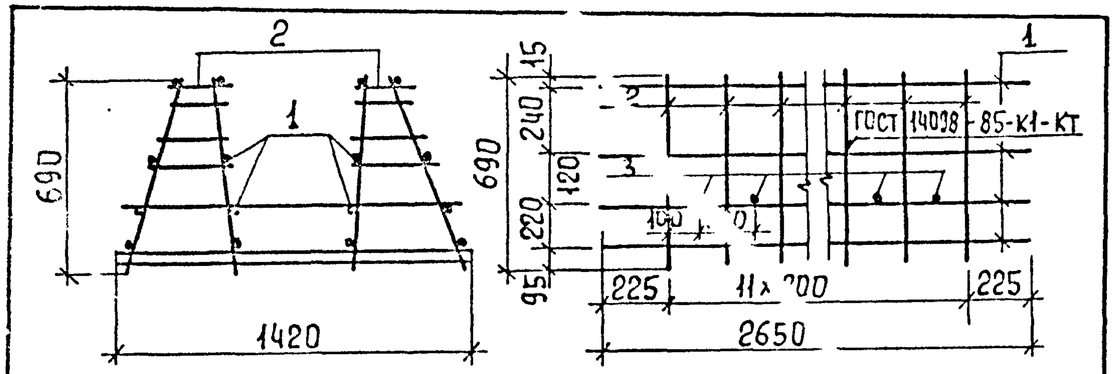

Формат	Зона	Поз.	Обозначение	Наименование	Кол.	Примеч.
				Детали		
Б4		1		58р1 ГОСТ 6727-80 ℓ=2650	16	0,40 кг
			Переменные данные для исполнений.			
				КП1		
				Сборочные единицы		
Б4		2		Каркас плоский Кр1	12	
				Детали		
Б4		3		ф16 А III ГОСТ 5781-82 ℓ=1290	11	2,04 кг
				Кп2		
				Сборочные единицы		
Б4		2		Каркас плоский Кр-2	12	
				Детали		
Б4		3		ф16 А III ГОСТ 5781-82 ℓ=1200	11	1,90 кг

Обозначение	Марка	Масса кг
Т.п. 901-3-267.89-КЖ.И.72.0.0	КП1	78,28
	КП2	71,70

Привязан

Инв. №

Т.п. 901-3-267.89 КЖ.И. 72.0.0.

Каркас пространственный КП1; КП2

Стадия	Масса	Масштаб
Р	см табл.	1:50
Лист	Листов 1	

ЦНИИЭП инженерного оборудования г. Москва

Провер.	Стронгин	
Вед. инж.	Капустин	
Зав. гр.	Стронгин	
Н. контр.	Левина	
Нач. отд.	Письман	

Формат А4

Альбом 5

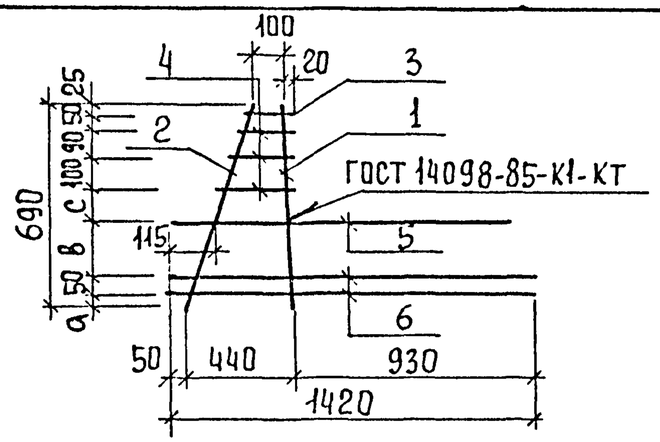

Формат	Зона	Поз.	Обозначение	Наименование	Кол.	Примеч.
				Детали		
Б4		1		ф12 А III ГОСТ 5781-82 ℓ=690	1	0,61 кг
Б4		2		ф6 А III ГОСТ 5781-82 ℓ=770	1	0,17 кг
Б4		3		ф6 А III ГОСТ 5781-82 ℓ=155	1	0,03 кг
Б4		4		ф6 А III ГОСТ 5781-82 от 150 до 230 через 40	3	0,05 кг
Б4		5		ф14 А III ГОСТ 5781-82 ℓ=1290	1	1,56 кг
Б4		6		ф6 А III ГОСТ 5781-82 ℓ=1420	2	0,34 кг

Обозначение	Марка	а	б	с
Т.п. 901-3-267.89 КЖ.И.73.0.0	Кр3	35	240	100
	Кр4	45	220	110

Привязан

Инв. №

Т.п. 901-3-267.89 КЖ.И 73.0.0

Каркас плоский (Кр3, Кр4)

Стадия	Масса	Масштаб
Р	3,20	1:50
Лист	Листов 1	

ЦНИИЭП инженерного оборудования г. Москва.

Провер.	Стронгин	
Вед. инж.	Капустин	
Зав. гр.	Стронгин	
Н. конт.	Левина	
Нач. отд.	Письман	

Инв. № подл. | Подпись и дата | Взам. инв. №

Копировал Еремченко

Формат А4

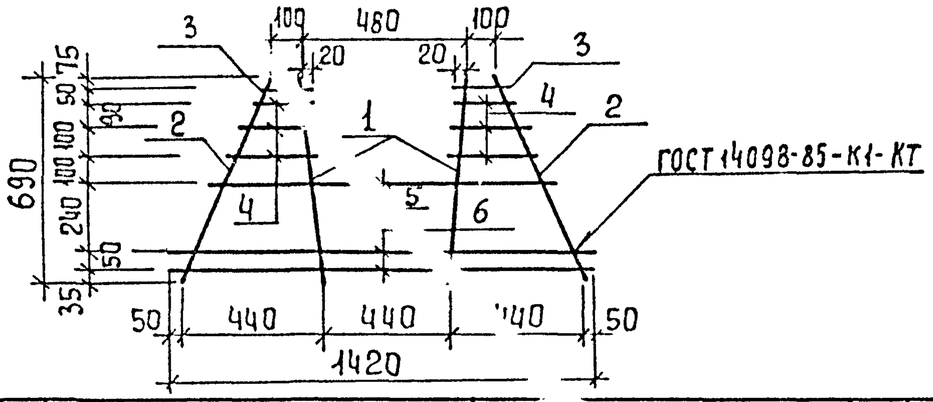

Формат	Зона	Поз.	Обозначение	Наименование	Кол.	Прим.
				Детали		
Б4		1		ф12А III ГОСТ 5781-82 ℓ=690	2	0,61 кг
Б4		2		ф6А III ГОСТ 5781-82 ℓ=770	2	0,17 кг
Б4		3		ф6А III ГОСТ 5781-82 ℓ=155	2	0,03 кг
Б4		4		ф6А III ГОСТ 5781-82 от 150÷230 через 40	6	0,03 кг
Б4		5		ф14А III ГОСТ 5781-82 ℓ=1175	1	1.42 кг
Б4		6		ф6А III ГОСТ 5781-82 ℓ=1420	2	0,34 кг

Привязан

Инв. №

Т.П. 901-3-267.89 -КЖ.И.75.0.0

Провер.	Стронгин	
Инж. II к.	Саранча	
Зав. гр.	Стронгин	
Н. контр.	Левина	
Нач. отд.	Письман	

Каркас плоский Кр 2

Стадия	Масса	Масштаб
Р	3,70	1:50
Лист	Листов 1	

ЦНИИЭП инженерного оборудования г. Москва

Формат А4

Альбом 5

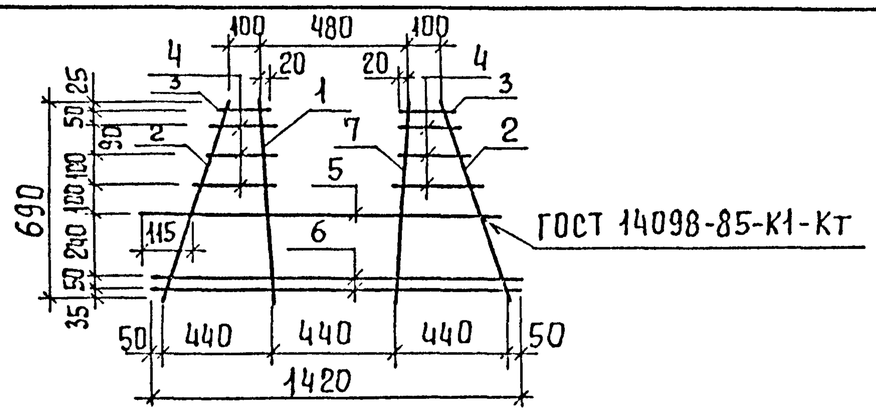

Формат	Зона	Поз.	Обозначение	Наименование	Кол.	Прим.
				Детали		
Б4		1		ф12А III ГОСТ 5781-82 ℓ=690	2	0,61 кг
Б4		2		ф6А III ГОСТ 5781-82 ℓ=770	2	0,17 кг
Б4		3		ф6А III ГОСТ 5781-82 ℓ=155	2	0,03 кг
Б4		4		ф6А III ГОСТ 5781-82 от 150÷230 через 40	6	0,03 кг
Б4		5		ф14А III ГОСТ 5781-82 ℓ=1265	1	1,56 кг
Б4		6		ф6А III ГОСТ 5781-82 ℓ=1420	2	0,34 кг
Б4		7		ф10А III ГОСТ 6727-80 ℓ=690	1	0,43 кг

Привязан

Инв. №

Т.П. 901-3-267.89 КЖ.И.74.0.0

Провер.	Стронгин	
Инж. II к.	Саранча	
Зав. гр.	Стронгин	
Н. контр.	Левина	
Нач. отд.	Письман	

Каркас плоский Кр 1

Стадия	Масса	Масшт.
Р	4,47	1:50
Лист	Листов 1	

ЦНИИЭП инженерного оборудования г. Москва

Копировал Еремченко

Формат А4

Взам. инв. № | Подпись и дата | Инв. № подл.

Альбом 5

Рис. 1

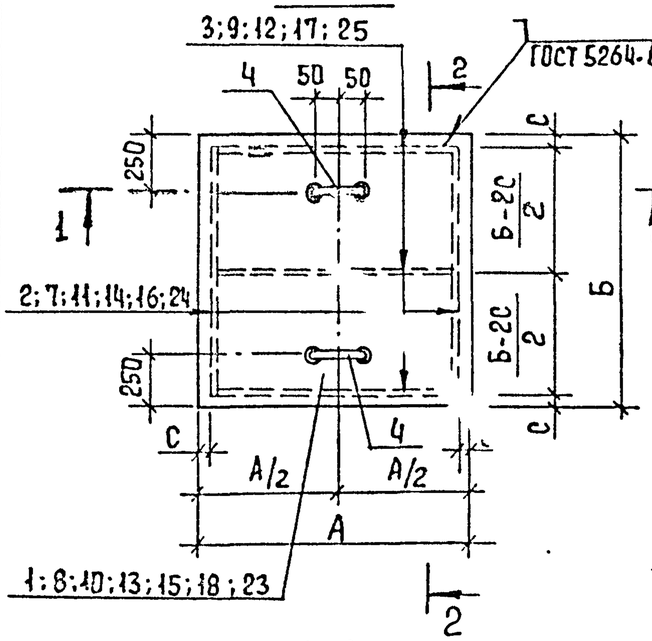

Рис. 2

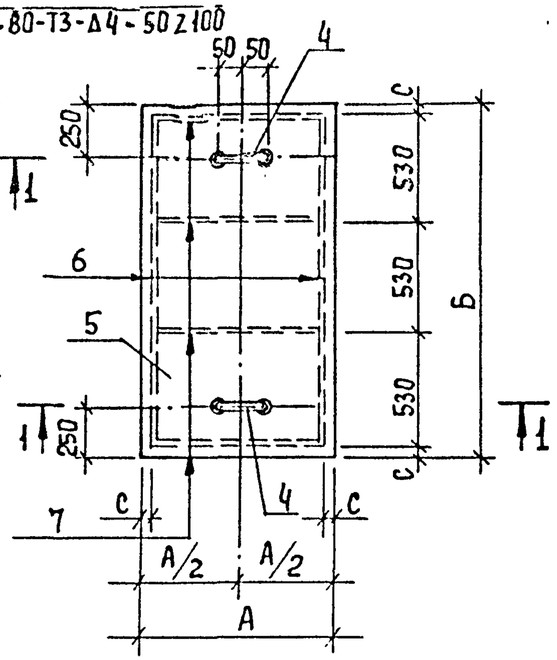

1-1

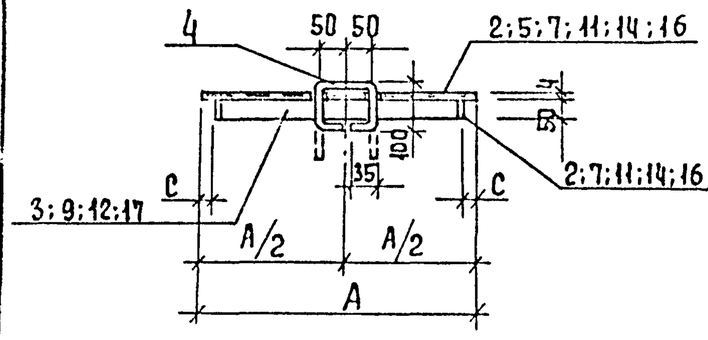

Рис. 3

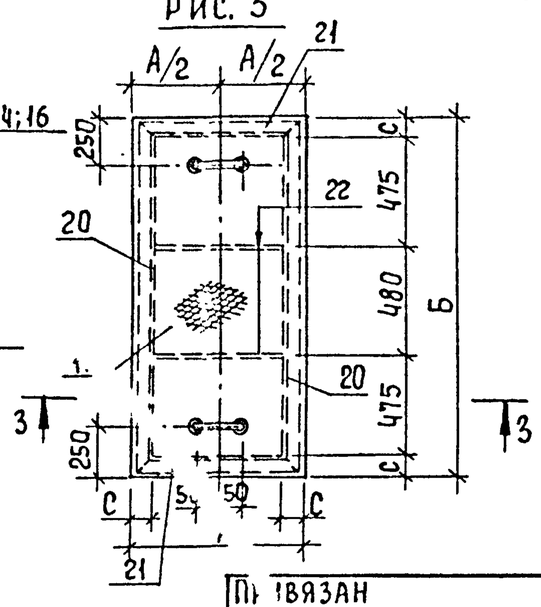

2-2

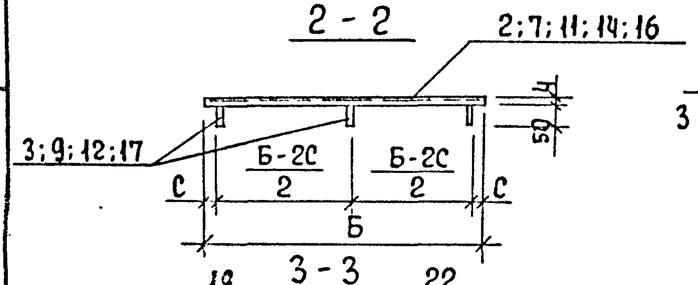

3-3

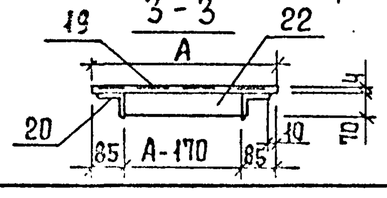

Обозначение	Марка	Рис.	Размеры, мм			Масса, кг
			А	Б	С	
Т.П. 901-3-267.89 -КЖ.И.76.0.0	Щ1	1	880	1000	55	36,9
-01	Щ2	2	470	1700	55	34,9
-02	Щ3	1	400	470	55	8,9
-03	Щ4	1	600	600	55	16,6
-04	Щ5	1	600	800	55	21,4
-05	Щ6	1	900	900	55	34,2
-06	Щ7	1	600	900	55	23,7
-07	Щ8	3	500	1600	85	53,7
-08	Щ10	1	1100	1100	55	49,5

1. Покрытие поверхностей: масляная краска ГОСТ 8292-85 за 2 раза по грунтовке ГФ-021 ГОСТ 25129-82.
2. Сварку производить электродами Э-42 ГОСТ 9467-75, катет шва 4 мм.

Инв. № подл. | Подпись и дата | Взам. инв. №

Пр. привязан

Инв. №

Провер.	Стронгин		
Инж. I к.	Ананьева		
Зав. гр.	Стронгин		
Н. контр.	Левина		
Нач. отд.	Письман		

Т.П. 901-3-267.89 КЖ.И. 76.0.0.

Щит металлический (Щ1; Щ2; Щ3; Щ4; Щ5; Щ6; Щ7; Щ8; Щ10.)

Стадия	Масса	Масштаб
Р	см. табл.	Б/м.

Лист 1 Листов 2

ЦНИИЭП инженерного оборудования г. Москва

Копировал Еремченко Формат А3

Альбом 5

Формат	Зона	Поз.	Обозначение	Наименование	Кол.	Примеч.
				Т.П. 901-3-267.89 -КЖ.И.76.0.0		
				Детали		
		1	1	Лист ромб $\frac{К-ПУ-4.0\times800\times1000}{Бст3кп2\ ГОСТ\ 8568-77}$	1	30.0
		2	2	Полоса $\frac{Б-2\ 4\times50\ ГОСТ\ 103-76}{Вст3кп2-I\ ГОСТ\ 535-79}$ ℓ=890	2	1.4
		3	3	Полоса $\frac{Б-2\ 4\times50\ ГОСТ\ 103-76}{Вст3кп2-I\ ГОСТ\ 535-79}$ ℓ=760	3	1.2
		4	4	ф10АI ГОСТ 5781-82 ℓ=370	2	0.23
				Т.П. 901-3-267.89 -КЖ.И.76.0.0-01		
				Детали		
		5	5	Лист ромб $\frac{К-ПУ-4.0\times470\times3700}{Бст3кп2\ ГОСТ\ 8568-77}$	1	27.2
		6	6	Полоса $\frac{Б-2\ 4\times50\ ГОСТ\ 103-76}{Вст3кп2-I\ ГОСТ\ 535-79}$ ℓ=1590	2	2,5
		7	7	Полоса $\frac{Б-2\ 4\times50\ ГОСТ\ 103-76}{Вст3кп2-I\ ГОСТ\ 535-79}$ ℓ=360	4	0,56
		4	4	ф10АI ГОСТ 5781-82 ℓ=370	2	0.23
				Т.П. 901-3-267.89 -КЖ.И.76.0.0-02		
				Детали		
		8	8	Лист ромб $\frac{К-ПУ-4.0\times400\times470}{Бст3кп2\ ГОСТ\ 8568-77}$	1	6.4
		7	7	Полоса $\frac{Б-2\ 4\times50\ ГОСТ\ 103-76}{Вст3кп2-I\ ГОСТ\ 535-79}$ ℓ=360	2	0.56
		9	9	Полоса $\frac{Б-2\ 4\times50\ ГОСТ\ 103-76}{Вст3кп2-I\ ГОСТ\ 535-79}$ ℓ=280	2	0.44
		4	4	ф10АI ГОСТ 5781-82 ℓ=370	2	0.23
				Т.П. 901-3-267.89 -КЖ.И.76.0.0-03		
				Детали		
		10	10	Лист ромб $\frac{К-ПУ-4.0\times600\times600}{Бст3кп2\ ГОСТ\ 8568-77}$	1	12.3
		11	11	Полоса $\frac{Б-2\ 4\times50\ ГОСТ\ 103-76}{Вст3кп2-I\ ГОСТ\ 535-79}$ ℓ=490	2	0,77
		12	12	Полоса $\frac{Б-2\ 4\times50\ ГОСТ\ 103-76}{Вст3кп2-I\ ГОСТ\ 535-79}$ ℓ=480	3	0,75
		4	4	ф10АI ГОСТ 5781-82 ℓ=370	2	0.23
				Т.П. 901-3-267.89 -КЖ.И.76.0.0-04		
				Детали		
		13	13	Лист ромб $\frac{К-ПУ-4.0\times600\times800}{Бст3кп2\ ГОСТ\ 8568-77}$	1	16.4
		14	14	Полоса $\frac{Б-2\ 4\times50\ ГОСТ\ 103-76}{Вст3кп2-I\ ГОСТ\ 535-79}$ ℓ=690	2	1.1
		12	12	Полоса $\frac{Б-2\ 4\times50\ ГОСТ\ 103-76}{Вст3кп2-I\ ГОСТ\ 535-79}$ ℓ=480	3	0.77
		4	4	ф10АI ГОСТ 5781-82 ℓ=370	2	0.23

Формат	Зона	Поз.	Обозначение	Наименование	Кол.	Примеч.
				Т.П. 901-3-267.89 -КЖ.И.76.0.0-05		
				Детали		
		15	15	Лист ромб $\frac{К-ПУ-4.0\times900\times900}{Бст3кп2\ ГОСТ\ 8568-77}$	1	27.6
		16	16	Полоса $\frac{Б-2\ 4\times50\ ГОСТ\ 103-76}{Вст3кп2-I\ ГОСТ\ 535-79}$ ℓ=790	2	1.24
		17	17	Полоса $\frac{Б-2\ 4\times50\ ГОСТ\ 103-76}{Вст3кп2-I\ ГОСТ\ 535-79}$ ℓ=780	3	1.23
		4	4	ф10АI ГОСТ 5781-82 ℓ=370	2	0,23
				Т.П. 901-3-267.89 -КЖ.И.76.0.0-06		
				Детали		
		18	18	Лист ромб $\frac{К-ПУ-4.0\times600\times900}{Бст3кп2\ ГОСТ\ 8568-77}$	1	18.4
		16	16	Полоса $\frac{Б-2\ 4\times50\ ГОСТ\ 103-76}{Вст3кп2\ ГОСТ\ 535-79}$ ℓ=790	2	1.25
		12	12	Полоса $\frac{Б-2\ 4\times50\ ГОСТ\ 103-76}{Вст3кп2\ ГОСТ\ 535-79}$ ℓ=480	3	0.77
		4	4	ф10АI ГОСТ 5781-82 ℓ=370	2	0,23
				Т.П. 901-3-267.89 -КЖ.И.76.0.0-07		
				Детали		
		19	19	Лист ромб $\frac{К-ПУ-4.0\times500\times1600}{Бст3кп2\ ГОСТ\ 8568-77}$	1	27.3
		20	20	Уголок $\frac{75\times75\times6-В\ ГОСТ\ 8509-86}{Вст3пс6-I\ ГОСТ\ 535-79}$ ℓ=1430	2	9.85
		21	21	Уголок $\frac{75\times75\times6-В\ ГОСТ\ 8509-86}{Вст3пс6-I\ ГОСТ\ 535-79}$ ℓ=660	2	2.25
		22	22	Полоса $\frac{Б-2\ 6\times70\ ГОСТ\ 103-76}{Вст3кп2\ ГОСТ\ 535-79}$ ℓ=330	2	1.1
		4	4	ф10АI ГОСТ 5781-82 ℓ=370	2	0,23
				Т.П. 901-3-267.89 -КЖ.И.76.0.0-08		
				Детали		
		23	23	Лист ромб $\frac{К-ПУ-4.0\times1100\times1100}{Бст3кп2\ ГОСТ\ 8568-77}$	1	41.3
		24	24	Полоса $\frac{Б-2\ 4\times50\ ГОСТ\ 103-76}{Вст3кп2\ ГОСТ\ 535-79}$ ℓ=990	2	1.55
		25	25	Полоса $\frac{Б-2\ 4\times50\ ГОСТ\ 103-76}{Вст3кп2\ ГОСТ\ 535-79}$ ℓ=980	3	1.54
		4	4	ф10АI ГОСТ 5781-82 ℓ=370	2	0,23

Инв. № подл. | Подпись и дата | Взам. инв. №

1106-89

Привязан

Инв. №

Т.П. 901-3-267.89 -КЖ.И.76.0.0. Лист 2

Копировал Еремченко Формат А3

Альбом 5

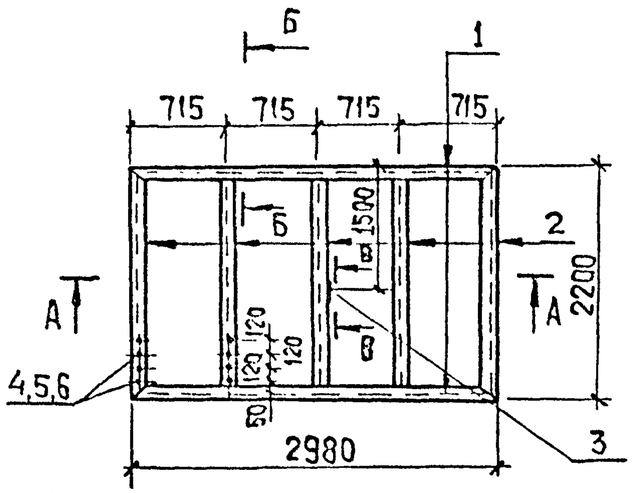

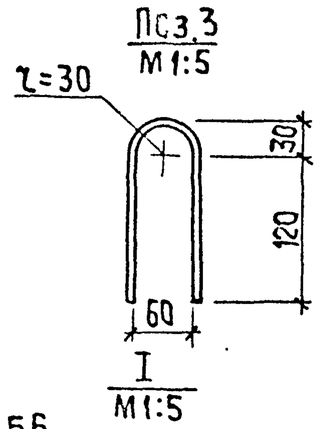

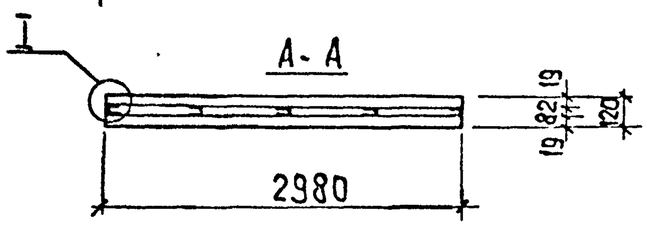

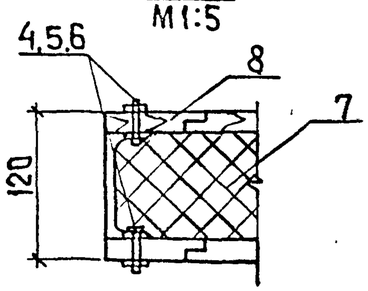

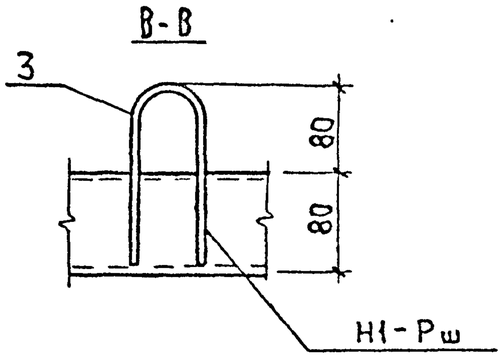

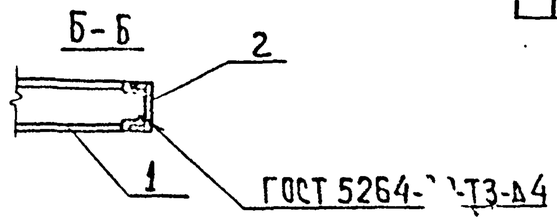

Формат	Зона	Поз.	Обозначение	Наименование	Кол.	Примеч.
				Детали		
64		1		Швеллер $\frac{8\ ГОСТ\ 8240-72}{ВСТ3кп2-II\ ГОСТ\ 535-79}$		
				ℓ = 2980	2	20,7кг
64		2		Швеллер $\frac{8\ ГОСТ\ 8240-72}{ВСТ3кп2-II\ ГОСТ\ 535-79}$		
				ℓ = 2200	5	15,5кг
64		3		ф14АI ГОСТ5781-82 ℓ=335	1	0,4кг
				Стандартные изделия		
64		4		Болт М6-26.58 ГОСТ7796-70*	160	
64		5		Гайка М6.5 ГОСТ5915-70*	160	
64		6		Шайба 2.6х2.0 ГОСТ11371-78	160	
				Материалы		
				Утеплитель - минераловатные плиты		
		7		γ = 75кг/м³. ГОСТ 9573-82	0,72	м³
				Доска S=19 сорт 3		
		8		ГОСТ24454-80; ГОСТ 8486-66*	0,32	м³

1. Сварку производить электродами Э-42 по ГОСТ 9467-75, катет шва-4мм
2. Покрытие: окраска эмалью ПФ-115 2 слоя по ГОСТ 6465-76* по грунтовке ПФ-020 (ТУ 6-10-1940-84).
3. Доски - в четверть, антисептировать.

Инв. № подл. | Подпись и дата | Взам. инв. №
1106-89

Прибязан

Инв. №

Провер.	Стронгин	
Инж. 1кат	Ананьева	
Зав. груп.	Стронгин	
Н. контр.	Левина	
Нач. отд.	Пизман	

Т.П. 901-3-267.89 КЖ.Ц.77.0.0

Щит Щ 9

Стадия	Масса	Масштаб
Р		1:50
Лист	Листов 1	

ЦНИИЭП инженерного оборудования г. Москва

Копировал: Хюппенен Формат А3

Альбом 5

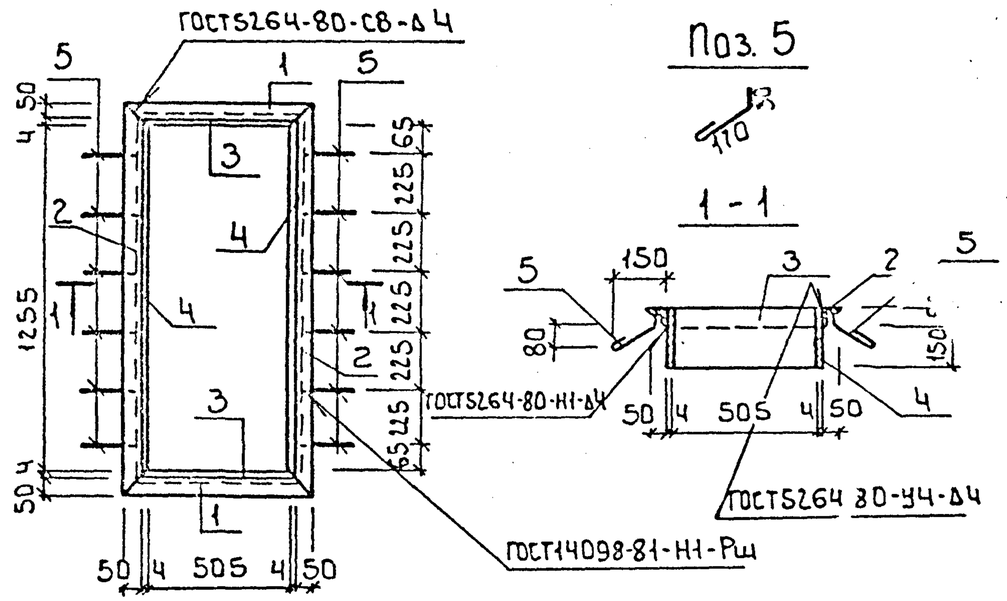

Формат	Зона	Поз.	Наименование	Обозначение	Кол.	Примеч.
				Детали		
Бч		1	1	Уголок $\frac{50\times50\times5\ ГОСТ8509-86}{ВСт3кп2-1\ ГОСТ535-79}$ ℓ=615	2	2.3кг
Бч		2	2	Уголок $\frac{50\times50\times5\ В\ ГОСТ8509-86}{ВСт3кп2-1\ ГОСТ535-79}$ ℓ=1365	2	5.2кг
Бч		3	3	Лист $\frac{В\ 24\times200\ ГОСТ19903-74}{ВСт3кп2\ ГОСТ14637-79}$ ℓ=505	2	3.17кг
Бч		4	4	Лист $\frac{Б\ 24\times200\ ГОСТ19903-74}{ВСт3кп2\ ГОСТ14637-79}$ ℓ=1255	2	7.9 кг
Бч		5	5	ф6 АI ГОСТ 5781-82 ℓ=250	12	0.06кг

Изделия окрасить масляной краской (ГОСТ8292-85) за 2 раза по грунтовке ГФ-021 (ГОСТ25129-82)

Привязан

Инв. №

Взам. инв. № | Подпись и дата | Инв. № подл.

т.п. 901-3-267.89 КЖ.И.78.0.0

Рамка металлическая РМ1

Стадия	Масса	Масштаб
Р	37.9	1:20

Лист | Листов 1

ЦНИИЭП инженерного оборудования г. Москва

Провер.	Стронгин	
Инж. I к.	Ананьева	
Зав. груп.	Стронгин	
Н. контр.	Левина	
Нач. отд.	Письман	

Формат: А4

Альбом 5

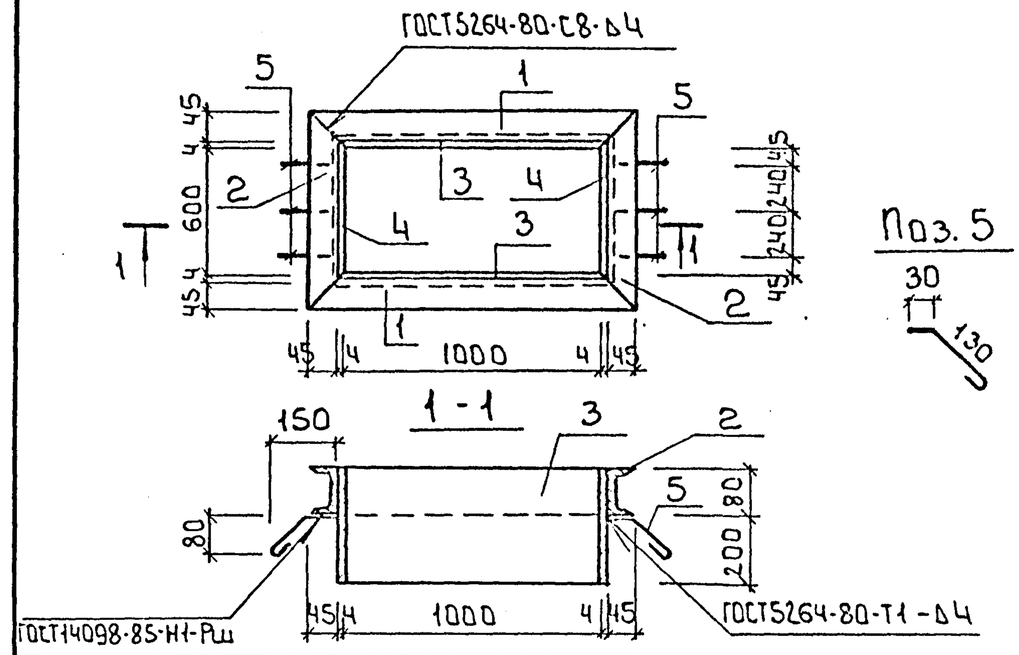

Формат	Зона	Поз.	Наименование	Обозначение	Кол.	Примеч.
				Детали		
Бч		1	1	Швеллер $\frac{10\ ГОСТ8240-72}{ВСт3кп2\ ГОСТ535-79}$ ℓ=1098	2	9.4 кг
Бч		2	2	Швеллер $\frac{10\ ГОСТ8240-72}{ВСт3кп2\ ГОСТ535-79}$ ℓ=698	2	6.0 кг
Бч		3	3	Лист $\frac{Б\ 24\times300\ ГОСТ19903-74}{ВСт3кп2\ ГОСТ14637-79}$ ℓ=1008	2	9.5 кг
Бч		4	4	Лист $\frac{Б\ 24\times300\ ГОСТ19903-74}{ВСт3кп2\ ГОСТ14637-79}$ ℓ=608	2	5.7 кг
Бч		5	5	ф6 АI-ГОСТ5781-82 ℓ=240	6	0.05 кг

Изделие окрасить масляной краской (ГОСТ8292-85) за 2 раза по грунтовке ГФ-021 (ГОСТ25129-82)

Привязан

Инв. №

Взам. инв. № | Подпись и дата | Инв. № подл.

т.п. 901-3-267.89 КЖ.И.79.0.0

Рамка металлическая РМ2

Стадия	Масса	Масштаб
Р	61.5	1:20

Лист | Листов 1

ЦНИИЭП инженерного оборудования г. Москва

Провер.	Стронгин	
Инж. I к.	Ананьева	
Зав. груп.	Стронгин	
Н. контр.	Левина	
Нач. отд.	Письман	

Копировал: Боброва

Формат: А4

Альбом 5

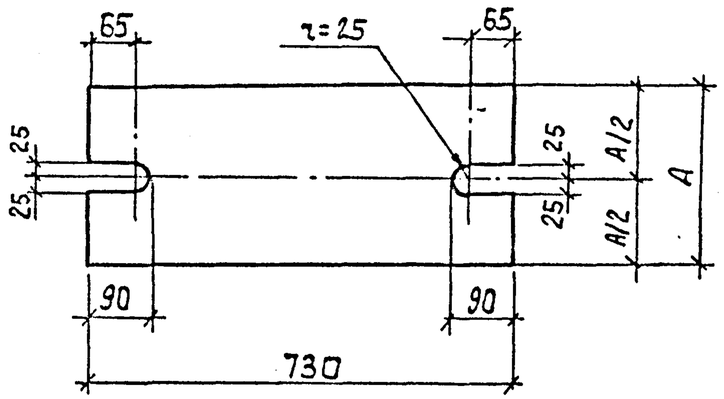

Покрытие - гор. ц. 50-60

Обозначение	Марка	Размеры A	Масса ед., кг
т.п. 901-3-267.89-КЖ.И80.0.0	МС1	250	28.6
-01	МС7	300	34.4

Покрытие - гор. ц. 50-60

Привязан:

Инв.№

Провер.	Стронгин		
Инж.I кат	Ананьева		
Зав.групп	Стронгин		
Н.контр.	Левина		
Нач.отд.	Письман		

т.п. 901-3-267.89 КЖ.И.80.0.0.

Элемент соединительный (МС1, МС7)

Стадия	Масса	Масштаб
Р	см. таблицу	1:10
Лист	Листов 1	

Лист Б-20 ГОСТ19903-74 / Вст3кп2-I ГОСТ14637-79

ЦНИИЭП инженерного оборудования г. Москва

1106-03

Альбом I

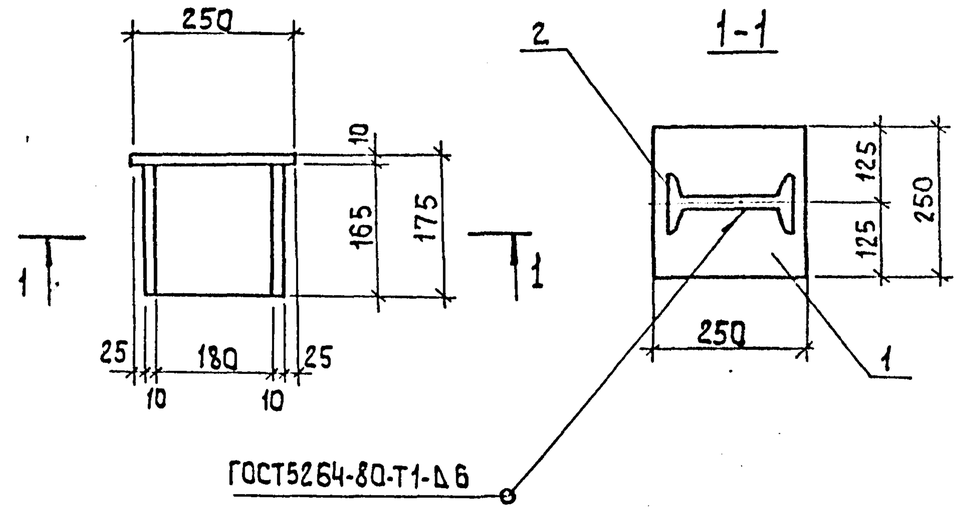

Формат	Зона	Поз.	Обозначение	Наименование	Кол.	Примеч.
				Детали		
Б1		1	1	Лист $\frac{Б\text{-}2\ 10\times250\text{-}ГОСТ19903\text{-}74}{Вст3кп2\text{-}I\text{-}ГОСТ14637\text{-}79}$ ℓ=250	1	4,9 кг
Б1		2	2	Двутавр $\frac{20\ ГОСТ8239\text{-}72}{Вст3кп2\text{-}I\text{-}ГОСТ535\text{-}79}$ ℓ=165	1	3.5 кг

1. Покрытие - гор. ц.50-60
2. Сварку производить электродами типа Э-42 ГОСТ 9467-75

Взам.инв.№ | Подпись и дата | Инв.№ подл.

Провер.	Стронгин		
Инж.I кат	Ананьева		
Зав.группой	Стронгин		
Н.контр.	Левина		
Нач.отд.	Письман		

т.п. 901-3-267.89 КЖ.И.81.0.0.

Элемент соединительный 2СФ2-1

Стадия	Масса	Масштаб
Р	8.4кг	1:10
Лист	Листов 1	

ЦНИИЭП инженерного оборудования г. Москва

Формат: А4 Копировал: Алешникова Формат: А4

Альбом 5

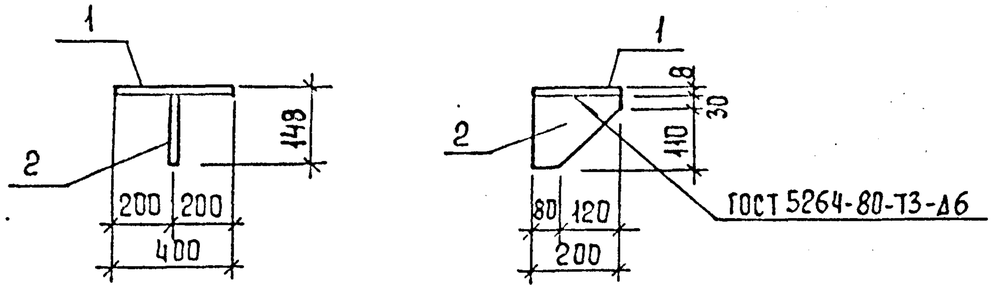

Формат	Зона	Поз.	Обозначение	Наименование	Кол	Примеч
				Детали		
		1	-1	Полоса $\frac{Б\text{-}2\ 8\times200\ ГОСТ\ 103\text{-}76}{Вст3сп5\text{-}1\ ГОСТ\ 535\text{-}79}$ $\ell=400$	1	2,5 кг
		2	-2	Полоса $\frac{Б\text{-}2\ 8\times200\ ГОСТ\ 103\text{-}76}{Вст3сп5\text{-}1\ ГОСТ\ 535\text{-}79}$ $\ell=140$	1	0,9 кг

Привязан

Инв. №

Т.П. 901-3-267.89 Кж.и. 82.0.0

Соединительный элемент МС8

Стадия	Масса	Масштаб
Р	3,4	1:20

Лист Листов 1

ЦНИИЭП инженерного оборудования г. Москва

Провер.	Стронгин	
Инж II к.	Саранча	
Зав. гр.	Стронгин	
Н. контр	Левина	
Нач. отд	Письман	

Инв. № подл. | Подпись и дата | Взам. инв. №

Формат А4

Альбом 5

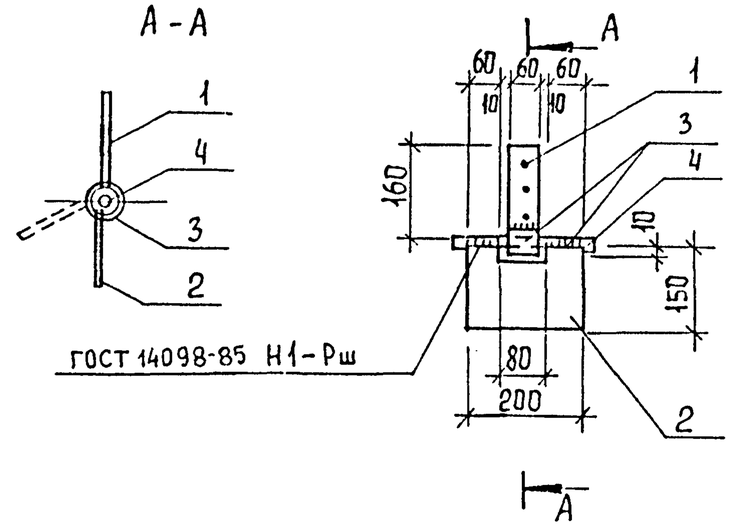

Формат	Зона	Поз	Обозначение	Наименование	Кол	Примеч.
				Петля		
Б4		1	1	Полоса $\frac{Б\text{-}2\ 6\times60\ ГОСТ\ 103\text{-}76}{Вст3кп2\ ГОСТ\ 535\text{-}79}$		
				$\ell=160$	1	0,45 кг
Б4		2	2	Полоса $\frac{Б\text{-}2\ 6\times150\ ГОСТ\ 103\text{-}76}{Вст3кп2\ ГОСТ\ 535\text{-}79}$		
				$\ell=200$	1	1,4 кг
Б4		3	3	Труба 25 ГОСТ 3262-75* $\ell=60$	3	1,3 кг
Б4			4	ϕ18АI - ГОСТ 5781-82 $\ell=230$	1	0,46 кг

1. Сварку производить электродами Э-42 по ГОСТ 9467-75, катет шва 6 мм
2. Покрытие: окраска эмалью ПФ-115 по ГОСТ 64[illegible]5-76. В 2 слоя по грунтовке ПФ-[illegible] (ТУ 6-10-1940-84)

Привязан

Инв. №

Т.П. 901-3-267.89 Кж.и. 83.0.0

Петля ПЛ1

Стадия	Масса	Масштаб
Р	3,6	1:10

Лист Листов 1

ЦНИИЭП инженерного оборудования г. Москва

Провер	Стронгин	
Инж II к.	Саранча	
Зав. гр.	Стронгин	
Н. контр	Левина	
Нач. отд	Письман	

Инв. № подл. | Подпись и дата | Взам. инв. №

Копировал Еремченко

Формат А4