ТИПОВОЙ ПРОЕКТ

901-3-267.89

ГЛАВНЫЙ КОРПУС ДЛЯ СТАНЦИИ ОЧИСТКИ ВОДЫ ПОВЕРХНОСТНЫХ ИСТОЧНИКОВ МУТНОСТЬЮ до 120 мг/л ПРОИЗВОДИТЕЛЬНОСТЬЮ 200 тыс. м³/сут.

АЛЬБОМ 3

АР Архитектурные решения.

КМ Конструкции металлические.

АЗ Антикоррозионная защита конструкций.

ОС Организация строительства

ТИПОВОЙ ПРОЕКТ
901-3-267.89
ГЛАВНЫЙ КОРПУС
ДЛЯ СТАНЦИИ ОЧИСТКИ ВОДЫ
ПОВЕРХНОСТНЫХ ИСТОЧНИКОВ
МУТНОСТЬЮ до 120 МГ/Л
ПРОИЗВОДИТЕЛЬНОСТЬЮ 20,0 ТЫС. $М^3$/СУТ.

АЛЬБОМ 3

ПЕРЕЧЕНЬ АЛЬБОМОВ:

Альбом	1	ПЗ	Пояснительная записка
Альбом	2	ТХ	Технология производства
		ВК	Внутренний водопровод и канализация
		ТХН	Эскизные чертежи общих видов.
		ОВ	Отопление и вентиляция
Альбом	3	АР	Архитектурные решения
		КМ	Конструкции металлические
		АЗ	Антикоррозионная защита конструкций.
		ОС	Организация строительства
Альбом	4	КЖ	Конструкции железобетонные.
Альбом	5	КЖИ	Строительные изделия.
Альбом	6	ЭМ	Силовое электрооборудование
		ЭО	Электрическое освещение
		СС	Связь и сигнализация.
Альбом	7	АТХ	Автоматизация.
Альбом	8	АТХ	Задание заводу изготовителю
Альбом	9	ВМ	Ведомости потребности в материалах
Альбом	10	СО	Спецификации оборудования.
Альбом	11	С	Сметы.
Часть 1			
Часть 2			
Часть 3			

Примененные материалы: Т.п. 407-3-444.87, Альбом II „ Распределительный пункт 10(6) кв совмещенный с трансформаторной подстанцией 10(6)/0,4 кв для городских электрических сетей" тип II РПК-2ТМ1. Распространяет Свердловский филиал ЦИТП

Разработан:
ЦНИИЭП инженерного оборудования
городов, жилых и общественных зданий

Главный инженер института А. Кетаов
Ответственный исполнитель Н Новик

Утвержден Госгражданстроем
приказ N 242 от 29 июля 1986г.

Альбом 3

СОДЕРЖАНИЕ АЛЬБОМА

МАРКА	НАИМЕНОВАНИЕ	№ СТР
АР1	Общие данные.	3
АР2	План на отм. -2.400; -1.200; -1.000; 0.000.	4
АР3	Планы на отм. 3.600; 4.200; 7.000; 11.000.	5
АР4	Разрезы 1-1; 2-2; 3-3.	6
АР5	Фасады 1-16; 16-1.	7
АР6	Фасады А-К; К-А.	8
АР7	План перегородок на отм. 4.200. Спецификация перегородок	9
АР8	План отверстий и перемычек на отм. 0.000.	10
АР9	План отверстий и перемычек на отм. 4.200. Ведомости	
	отверстий и перемычек. Спецификация перемычек. Фрагменты 1 и 2	11
АР10	Ведомость проемов ворот и дверей. Спецификация	
	элементов заполнения проемов. Узлы I ÷ VI	12
АР11	План кровли. Узлы VII, VIII, IX. Ведомость отделки помещений.	13
АР12	Планы полов на отм. -2.400; -1.200; -1.000; 0.000;	
	3.600; 4.200. Экспликация полов.	14
	Конструкции металлические.	
КМ1	Общие данные.	15
КМ2	Общие данные. Техническая спецификация металла	16
	(начало).	
КМ3	Общие данные. Техническая спецификация металла (окончание).	17
КМ4	Техническая спецификация металла на типовые конструкции.	18
КМ5	Ведомость металлоконструкций по видам	18
	профилей.	
КМ6	Схемы расположения балок, площадок,	19
	лестниц на отм. 0.000; -1.200.	
КМ7	Разрезы 1-1 ... 3-3. Узлы 1 ... 10.	20
КМ8	Схемы расположения балок, лестниц, площадок	21

МАРКА	НАИМЕНОВАНИЕ	№ СТР.
	на отм 1.400; 11.000.	
КМ9	Схемы расположения балок, лестниц и площадок	22
	на отм 7.000; 3.600.	
КМ10	Разрез 3-3. Узлы 11 ... 17.	23
КМ11	Схемы расположения балок на отм. 3.600.	24
КМ12	Схемы расположения лестниц и площадок на отм. 3.600, 4.200	25
КМ13	Разрезы 1-1 ... 8-8.	26
КМ14	Схемы расположения балок и стоек на отм 1.600, 1.100; -0.200.	27
КМ15	Схема расположения лестниц площадок на отм. 1.600, 1.100; -0.200.	28
КМ16	Схемы расположения балок, площадок, лестниц на отм.	29
	0.000; 1.200 в осях 11 ... 13; Б; В.	
КМ17	Разрезы 1-1 ... 5-5.	30
КМ18	Узлы 32 ... 39.	31
КМ19	Схема расположения путей подвесного транспорта	32
	и монорельса.	
КМ20	Разрезы 1-1 ... 9-9. Узлы 1 ... 3.	33
КМ21	Схема расположения пожарных лестниц и ограждений	34
	и площадки на отм. 4.200 по оси "В-14".	
	Антикоррозионная защита.	
АЗ1	Общие данные.	35
АЗ2	План фундаментов под оборудование, лотков и емкостей. Разрез 1-1; 2-2	36
АЗ3	Узлы 1 ... 5. Деталь пропуска полиэтиленовых труб.	37
АЗ4	Планы полов.	38
АЗ5	Ведомость объемов антикоррозионных работ.	39
	Организация строительства.	
ОС1	График производства работ (начало).	40
ОС2	График производства работ (продолжение)	41
ОС3	График производства работ (окончание)	42

Инв. № подл. | Подпись и дата | Взам. инв. №

Формат А2

Альбом 3

Ведомость рабочих чертежей основного комплета марки АР

Лист	Наименование	Примечание
1	Общие данные.	
2	План на отм.-2.400; -1.200; -1.000; 0.000.	
3	Планы на отм. 3.600; 4.200; 7.000; 11.000.	
4	Разрезы 1-1; 2-2; 3-3.	
5	Фасады 1-16; 16-1.	
6	Фасады А-К; К-А.	
7	План перегородок на отм. 4.200. Спецификация перегородок.	
8	План отверстий и перемычек на отм. 0.000.	
9	План отверстий и перемычек на отм. 4.200. Ведомости отверстий и перемычек. Спецификация перемычек. Фрагменты 1 и 2	
10	Ведомость проемов ворот и дверей. Спецификация элементов заполнения проемов. Узлы I÷VI.	
11	План кровли. Узлы VII, VIII, IX. Ведомость отделки помещений	
12	Планы полов на отм.-2.400; -1.200; -1.000; 0.000; 3.600; 4.200. Экспликация полов.	

Основные строительные показатели.

Наименование		Ед. изм.	Количество
Площадь застройки		м²	1764,0
Общая площадь		м²	2660,0
Строительный объем общий		м³	17321,0
В том числе	подземной части	м³	1070,0
	встроенных (бытовых) помещений	м³	3378,3
	отделения барабанных сеток	м³	3402,0

Настоящий проект разработан в соответствии с действующими нормами и правилами и предусматривает в части архитектурно-строительных решений мероприятия, обеспечивающие взрывную, взрыво-пожарную и пожарную безопасность при эксплуатации здания.

/Главный архитектор проекта. /Двойнина/

Ведомость ссылочных и прилагаемых документов

Обозначение	Наименование	Примечание
	Ссылочные документы	
ГОСТ 12506-81	Окна деревянные для производственных зданий.	
ГОСТ 6785-80	Плиты подоконные железобетонные.	
ГОСТ 14624-84	Двери деревянные для производственных зданий.	
ГОСТ 6629-88	Двери деревянные внутренние для жилых и общественных зданий.	
1.236-12, вып.1	Окна и балконные двери деревянные с двойным остеклением для жилых и общественных зданий.	
1.136.5-19	Двери деревянные наружные для жилых и общественных зданий.	
2.435-6, вып.1	Противопожарные двери и ворота промышленных зданий.	
1.435.9-17, вып.1,3	Ворота распашные.	
1.038.1-1, вып.1	Перемычки железобетонные для зданий с кирпичными стенами.	
1.030.9-2, вып.0,1,4,6,7 (части 1 и 2)	Перегородки панельные зданий промышленных и сельскохозяйственных предприятий.	
1.431.6-28, вып.0÷2	Перегородки кирпичные зданий промышленных предприятий.	
2.436-17, вып.1	Узлы окон с деревянными переплетами по ГОСТ 12506-81.	
2.430-20, вып.1,2.	Узлы стен из кирпича одноэтажных зданий промышленных предприятий.	
2.460-18, вып.1	Узлы покрытий одноэтажных производственных зданий с рулонными кровлями и железобетонными плитами	
2.260-1, вып.5	Детали покрытий общественных зданий.	
	Прилагаемые документы.	
т.п.901-3-267.89 АР. ВМ.	Ведомость потребности в материалах по рабочим чертежам марки АР.	
т.п.901-3-267.89 АР. СО.	Спецификация оборудования к основному комплекту чертежей марки АР.	

Ведомость спецификаций

Лист	Наименование	Примечание
АР-7	Спецификация сборных перегородок.	
АР-9	Спецификация перемычек.	
АР-10	Спецификация элементов заполнения проемов.	

Общие указания

1. Здание II степени огнестойкости.
2. За относительную отметку 0.000 принят уровень чистого пола 1-го этажа, соответствующий абсолютной отметке [ ].
3. Ограждающие конструкции здания - керамзитобетонные панели $\gamma = 900$ кг/м³, кирпичные вставки.
4. Кирпичные вставки, стены и перегородки выполняются из кирпича КР 100/1800/15/ ГОСТ 530-80 на растворе марки 25.
5. Наружные поверхности панелей окрашиваются цементно-перхлорвиниловыми красками.
6. Наружные поверхности кирпичных вставок штукатурятся цементно-песчаным раствором марки 50 с разделкой швами и окраской под панели.
7. Горизонтальная гидроизоляция стен от капиллярной влаги осуществляется слоем цементно-песчаного раствора состава 1:2 толщиной 20 мм на отм. -0.030.
8. Вокруг здания устраивается отмостка с асфальтовым покрытием шириной 0,75 м.
9. Оконные и дверные откосы в кирпичных стенах оштукатуриваются цементно-песчаным раствором марки 50 и окрашиваются цементно-перхлорвиниловыми красками.
10. Столярные изделия окрашиваются масляной краской за 2 раза.
11. Марка кровельной мастики в скобках (см. разрез 1-1) дана для районов строительства, расположенных южнее географической широты 50° для Европейской и 53° для Азиатской частей СССР.
    Мастика в местах примыканий принята МБК-Г-85 (МБК-Г-100).
12. При производстве работ в зимнее время в проект должны быть внесены коррективы в соответствии со СНиП II-22-81 и СНиП 3.03.01-87.

Инв. №			Привязан	
			т.п.901-3-267.89	АР
Провер.	Двойнина		Главный корпус для станции [illegible] ки воды поверхностных [illegible] ков мутностью до 120 кг/м³ [illegible] дительностью 20 тыс. м³/сутки	Стадия: Р; Лист: 1; Листов: 12
Арх.I кат.	Ефремова			
Зав.гр.	Стронгин			
Зав.гр.	Двойнина		Общие данные	ЦНИИЭП инженерного оборудования г. Москва
Н.контр.	Шилова			
Нач.отд.	Письман			

Копировал [illegible] Формат А2

1101-83

Альбом 3

План на отм. -2.400 ; -1.200 ; -1.000 ; 0.000

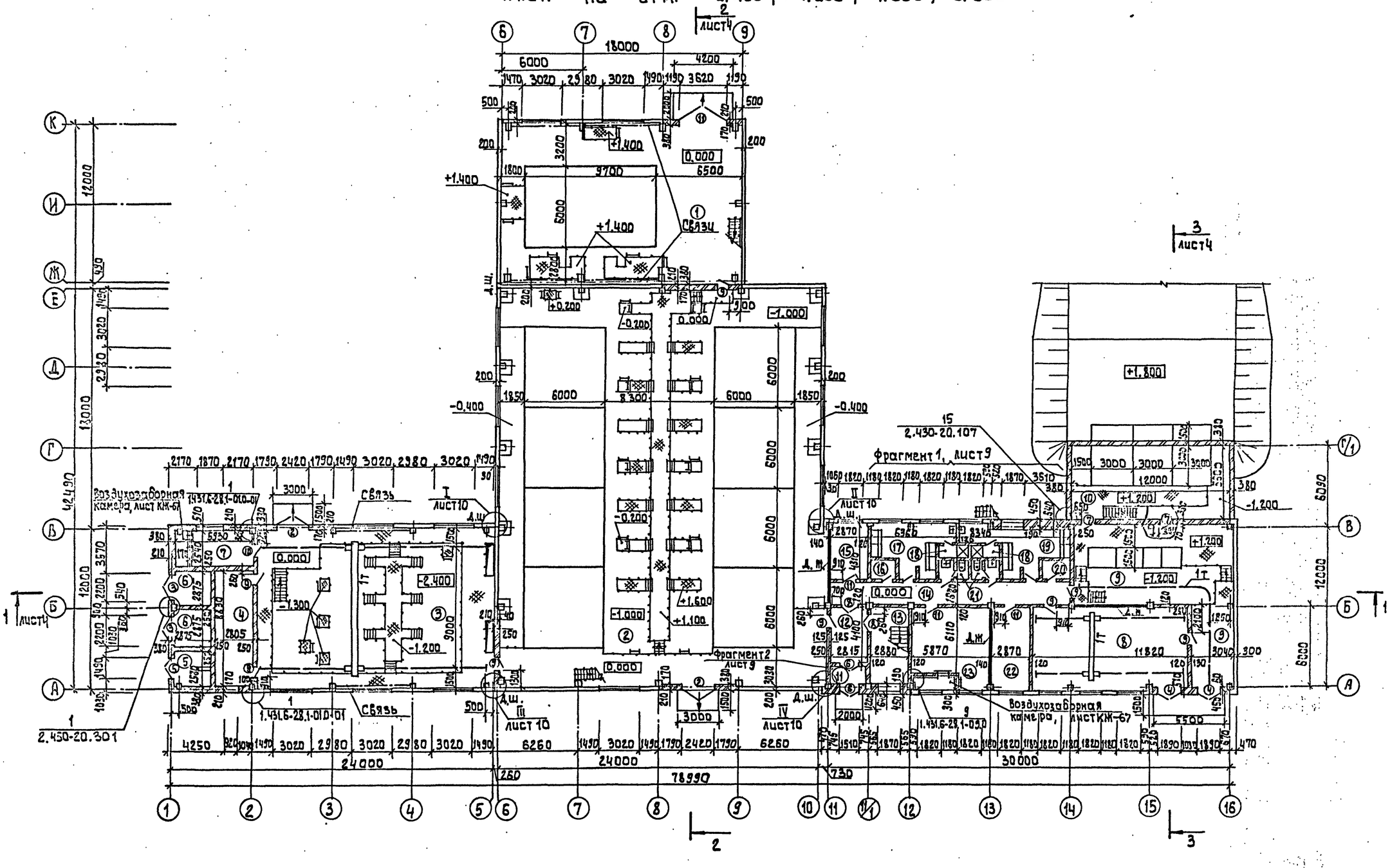

1. Металлические площадки, лестницы и стремянки замаркированы и разработаны на листах КМ-6÷17
2. Участки кирпичной кладки над сборными перегородками (лист 7) армировать сварной сеткой из арматуры Ф5 Вр-I через 4 ряда кладки по высоте. Продольная арматура 2 стержня с шагом 50 мм, поперечная ℓ=50 мм с шагом 100 мм. Крепление кирпичной кладки к жел. бет. элементам и стойкам фахверка производить по узлам серии 1.431.6-28, вып. 1.

Привязан:	Провер.	Двойнина	т.п. 901-3-267.89		АР
	Арх I кат.	Ефремова	Главный корпус для станции очистки воды поверхностных источников мутностью до 120 мг/л, производительностью 20,0 тыс. м³/сут	Стадия	Лист	Листов
	Злв. груп.	Стронгин		Р	2	
	Злв. груп.	Двойнина	План на отм. -2.400, -1.200, -1.000; 0.000	ЦНИИЭП инженерного оборудования г. Москва.		
Инв. №	Н. контр.	Щилова				
	Нач. отд.	Письман				

Отдел ВГ | Отдел ВС | Отдел ЭЛД | Взам. инв. № | Подпись и дата | Инв. № подл. 1101.89

Копировал: Алешикова

Формат: А2

Альбом 3

План на отм. 3.600 ; 4.200

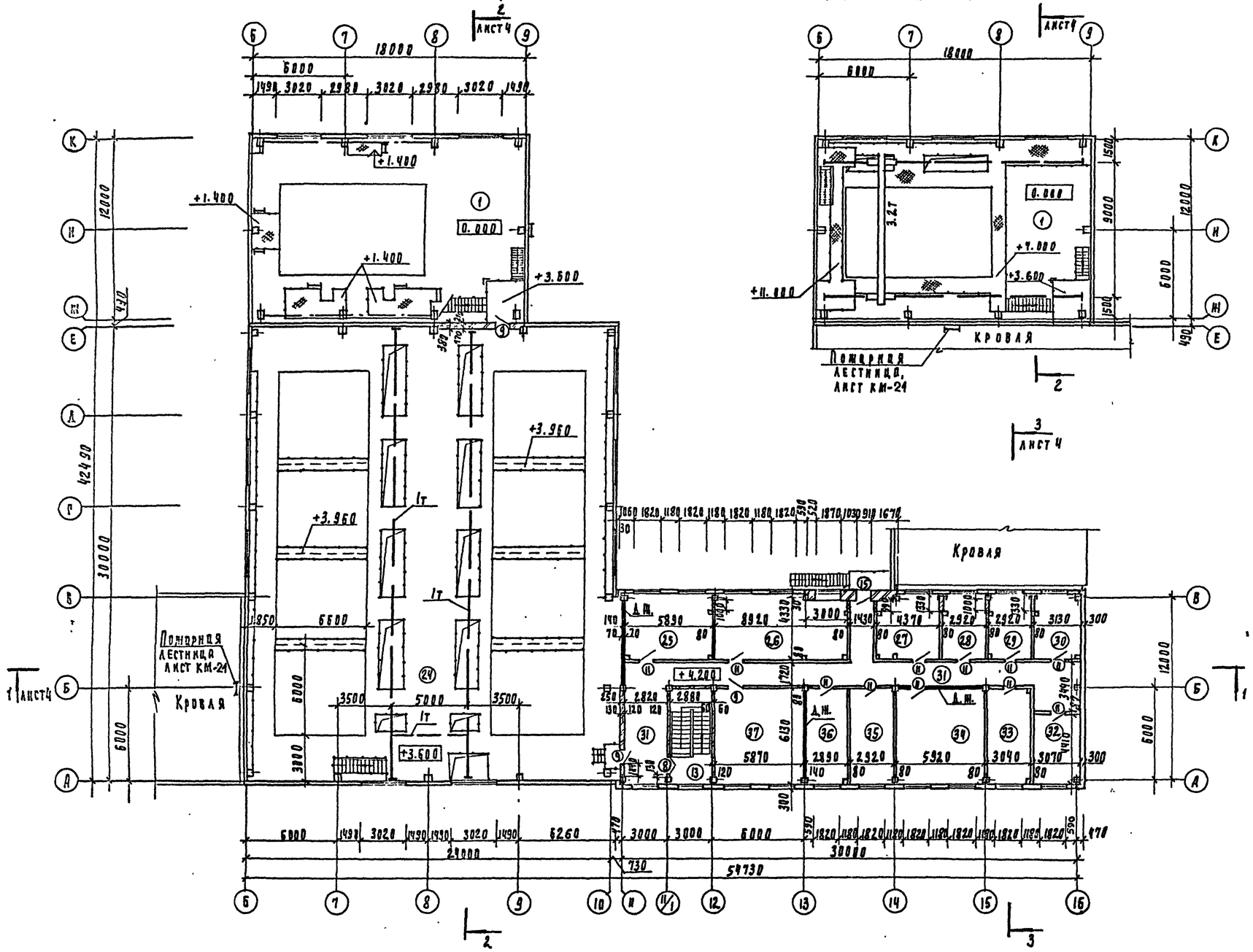

План на отм. 7.000 ; 11.000

Экспликация помещений

Номер по плану	Наименование	Площадь, м²	Категория производства по взрывной, взрыво-пожарной и пожарной опасности
1	Отделение барабанных сеток	221.9	А
2	Зал контактных осветлителей на отм. -1.000; -0.400; 0.000	730.1	А
3	Насосная станция II подъема	213.2	А
4	Щитовая	24.8	Г
5	РУ	7.4	Г
6	Камеры силового трансформатора	16.5	В
7	Венткамера приточная	15.1	А
8	Компрессорная	72.2	А
9	Дозаторная	98.5	А
10	Отделение растворно-хранилищных баков коагулянта	67.0	
11	Тамбур	3.8	–
12	Вестибюль	13.6	–
13	Лестничная клетка	16.9	–
14	Коридор	29.9	–
15	Начальник станции	12.4	–
16	Кладовая чистого белья	2.24	–
17	Женский гардероб домашней, уличной и специальной одежды на 12 шк (сан. кар I[б], II[а])	21.4	–
18	Душевые	4.0	–
19	Мужской гардероб домашней, уличной и специальной одежды на 12 шк (сан. кар I[б], II[а])	22.9	–
20	Кладовая грязного белья	2.24	–
21	Уборные	5.9	–
22	Мастерская	17.5	А
23	Венткамера приточная	35.9	А
24	Зал контактных осветлителей на отм. 3.600	730.1	А
25	Бактериологическая лаборатория	25.5	А
26	Химическая лаборатория	38.6	А
27	Контрольная лаборатория и весовая	18.9	А
28	Комната для гидробиологических исследований	12.6	А
29	Помещение для хранения реактивов и посуды	12.6	А
30	Комната дежурного персонала	13.6	–
31	Коридор	81.0	–
32	Комната начальника лаборатории	13.8	–
33	Комната приема пищи	17.9	–
34	Венткамера вытяжная	36.3	А
35	Автоклавная	17.9	А
36	Средовдрочная и моечная	17.7	А
37	Диспетчерская	36.0	Р

Инв. № подл. | Подпись и дата | Взам. инв. №

ГИП	Шаев	
Нач. отд.	Гаев	
Гл. спец.	Гарасова	
Нач. сект.	Пугаев	

Т. п. 901-3-257.89 АР

Привязан

Инв. №

Проверил	Аврюнина	
Арх. кат.	Ефремова	
Зав. груп.	Строгина	
Зав. груп.	Аврюнина	
Н. контр.	Жарова	
Нач. отд.	Пучеглан	

Главный корпус для станции очистки воды поверхностных источников мутностью до 1250 мг/л производительностью 20 отыс. м³/сут

Планы на отм. 3.600; 4.200; 7.000; 11.000

Стадия	Лист	Листов
Р	3	

ЦНИИЭП инженерного оборудования г. Москва

Копировал Родлевская

Формат А2

Альбом 3

Слой гравия (ГОСТ 8268-82), F≥100, на битумной мастике МБК-Г-65 (МБК-Г-75) (ГОСТ 2889-80) - 10 мм.
2 слоя рубероида кровельного РКП-350А (ГОСТ 10923-82) на битумной мастике МБК-Г-65 (МБК-Г-75) (ГОСТ 2889-80)
Комплексные железобетонные плиты

Слой гравия (ГОСТ 8268-82), F≥100, на битумной мастике МБК-Г-55Г (МБК-Г-65Г) (ГОСТ 2889-80) - 10 мм.
4 слоя рубероида кровельного РКП-350А (ГОСТ 10923-82) на битумной мастике МБК-Г-55А (МБК-Г-65А) (ГОСТ 2889-80).
Огрунтовка раствором битума пятой марки в керосине или соляровом масле.
Цементно-песчаная стяжка М50 - 15 мм.
Утеплитель - пенобетон γ=300 кг/м³ - 140 мм.
Пароизоляция - обмазка горячим битумом за 1 раз.
Сборные железобетонные плиты.

Разрез 1-1

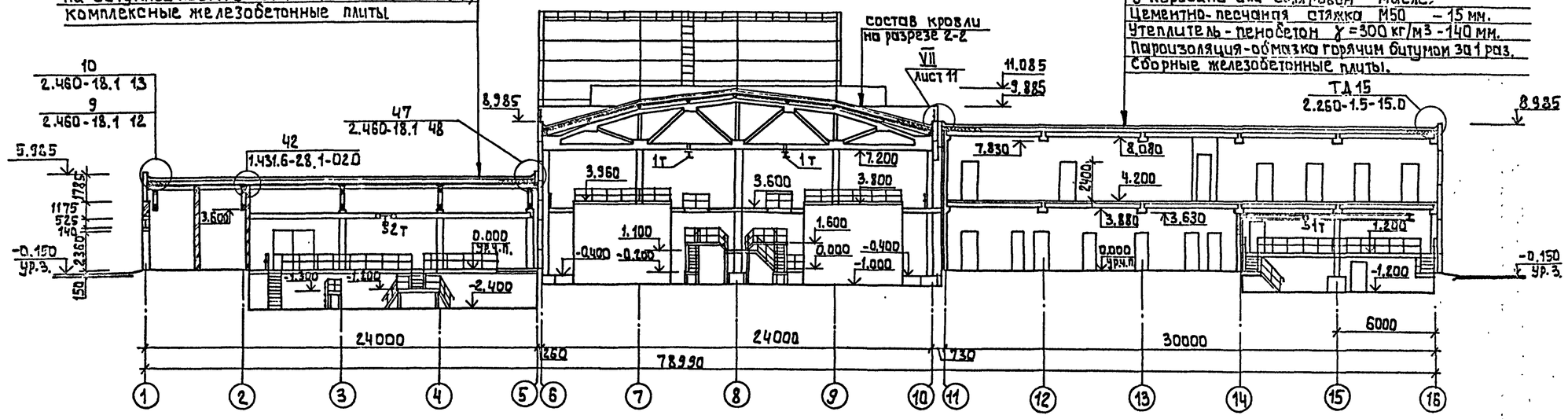

Слой гравия (ГОСТ 8268-82), F≥100, на битумной мастике МБК-Г-75 (МБК-Г-85) (ГОСТ 2889-80) - 10 мм.
2 слоя рубероида кровельного РКП-350А (ГОСТ 10923-82) на битумной мастике МБК-Г-75 (МБК-Г-85) (ГОСТ 2889-80).
Комплексные железобетонные плиты.

Разрез 2-2

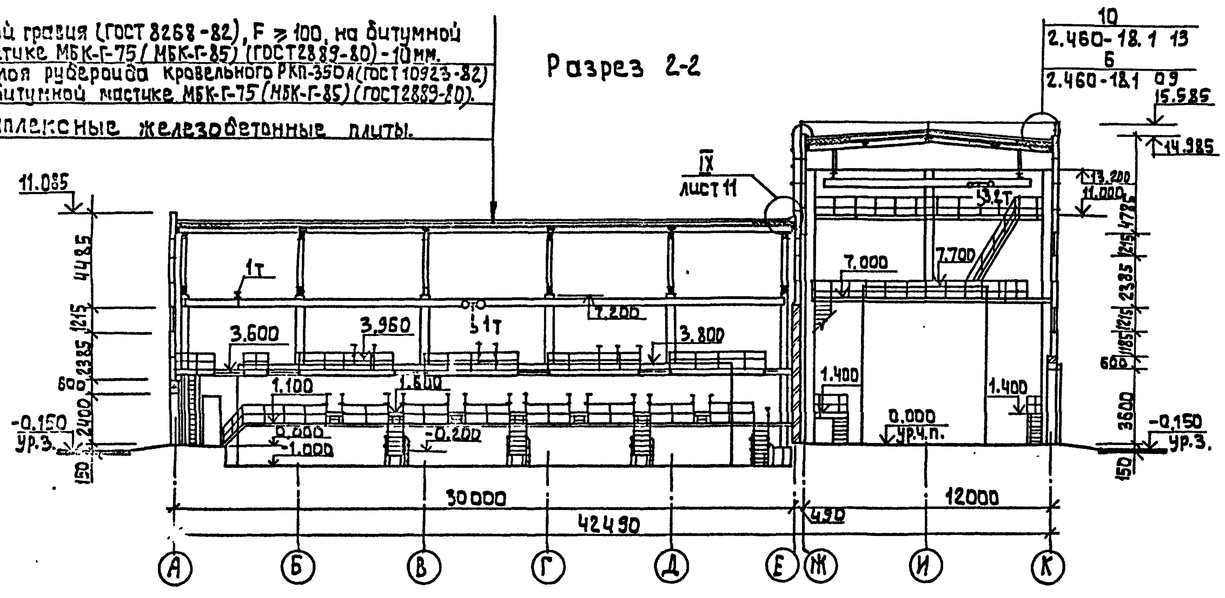

Слой гравия (ГОСТ 8268-82) F≥100, на битумной мастике МБК-Г-55Г (МБК-Г-65Г) (ГОСТ 2889-80) - 10 мм.
2 слоя рубероида кровельного РКП-350А (ГОСТ 10923-82) на битумной мастике МБК-Г-55А (МБК-Г-65А) (ГОСТ 2889-80)
Комплексные железобетонные плиты.

Разрез 3-3

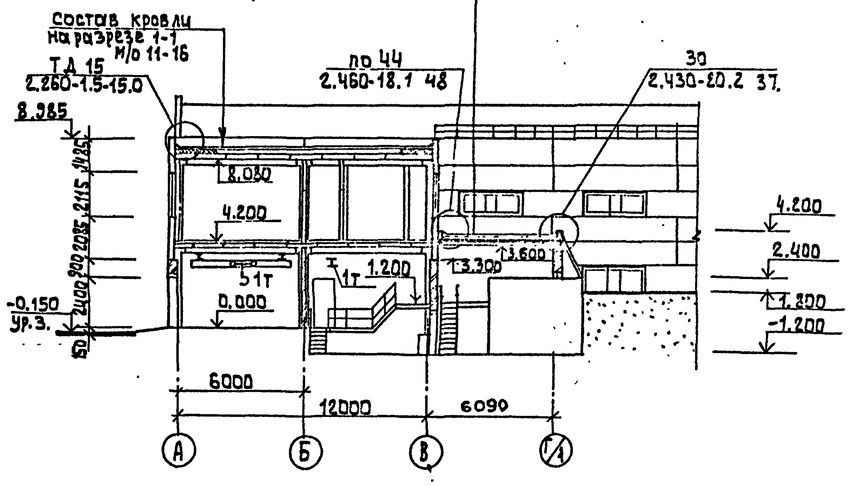

1. Металлические площадки, лестницы и стремянки замаркированы и разработаны на листах КМ-6÷17.

Привязан	Провер.	Двойнина	т.п. 901-3-267.89		АР
	Арх. I кат.	Ефремова	Главный корпус для станции очистки воды поверхностных источников мутностью до 12 [illegible] производительностью 20.0 тыс. м³/сут	Стадия	Лист	Листов
	Зав. груп.	Стронгин		Р	4	
	Зав. груп.	Двойнина	Разрезы 1-1; 2-2; 3-3.	ЦНИИЭП инженерного оборудования г. Москва		
Инв. №	Н. контр.	Шилова				
	Нач. отд.	Письман.				

Согласовано
Отдел ВГ | Новик
Взам. инв. №
Подпись и дата
Инв. № подл. 1101.89

Копировал: [illegible]
Формат: [illegible]

Альбом 3

Фасад 1-16

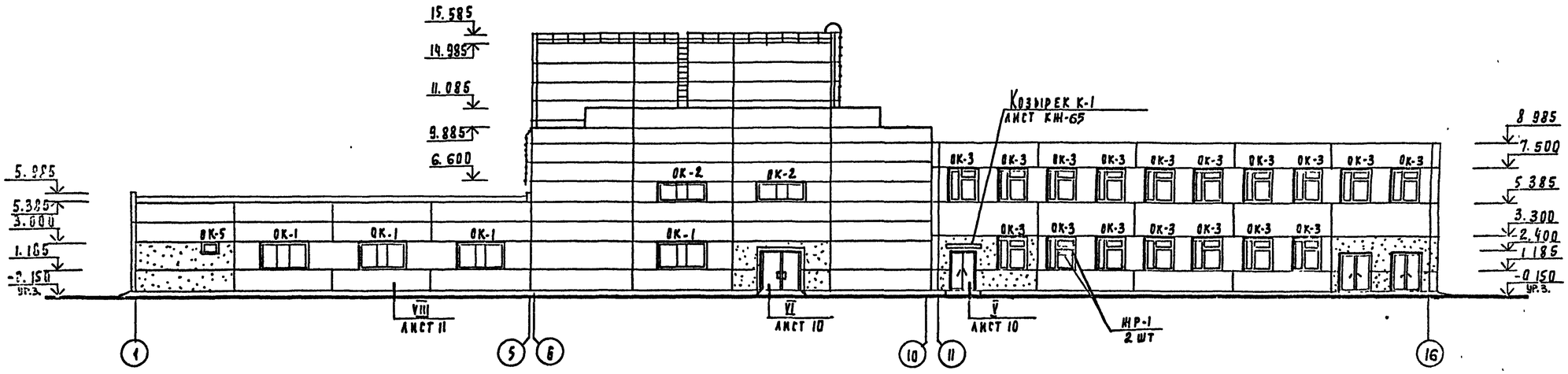

Фасад 16-1

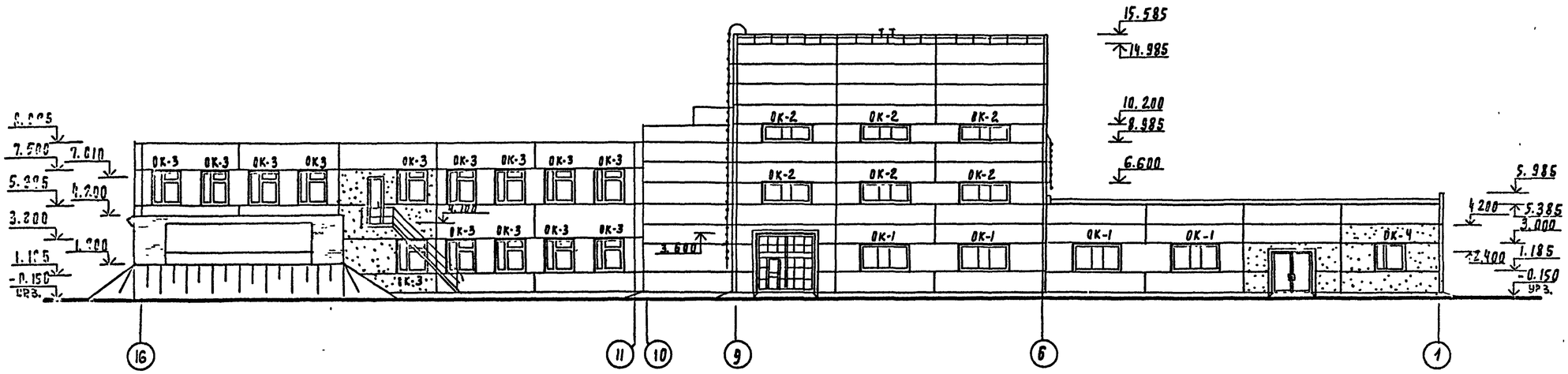

Привязан	Провер	Двойнина		т п 901-3-267.89	АР
	Арх I кат	Ефремова		Главный корпус для станции очистки воды поверхностных источников мутностью до 120 мг/л производительность-0.20 отыс м³/сут	Стадия: Р; Лист: 5; Листов:
	Зав. груп	Строгин			
	Зав. груп	Двойнина		Фасады 1-16; 16-1.	ЦНИИЭП
Инв №	Н контр	Шилова			
	Нач отд	Письман			

Копировал

Альбом 3

Фасад А-К

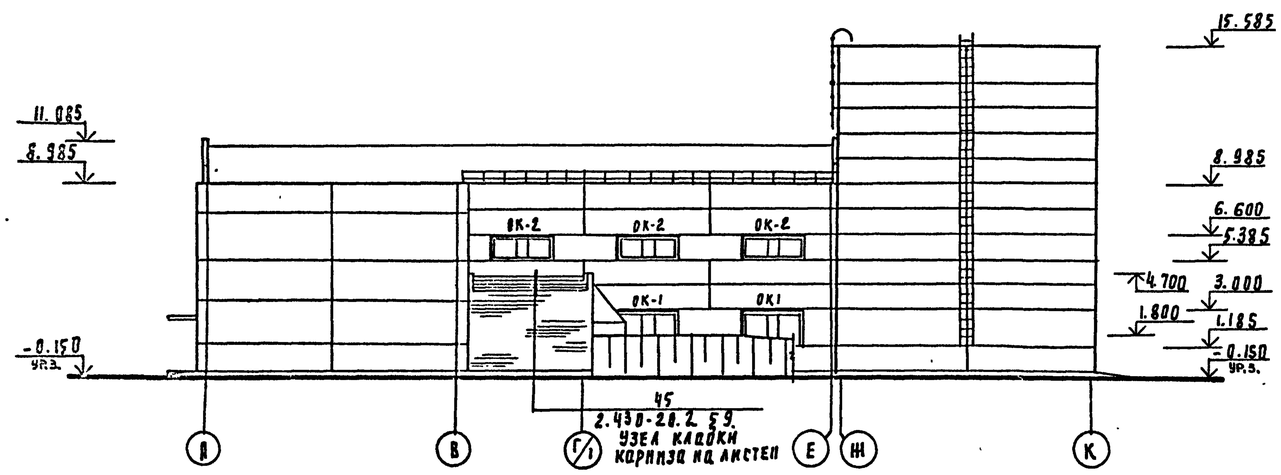

Фасад К-А

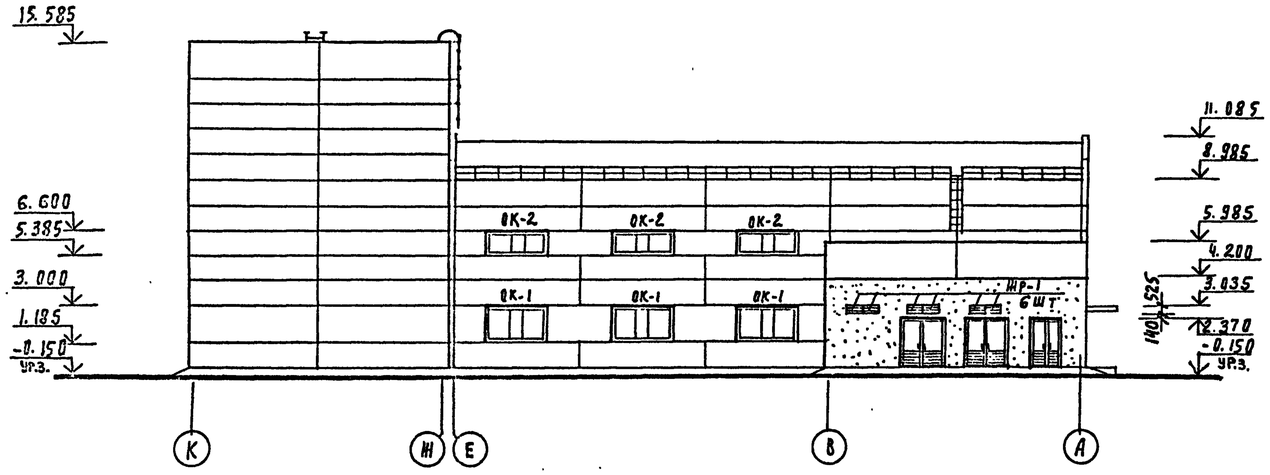

Схемы заполнения оконных проемов.

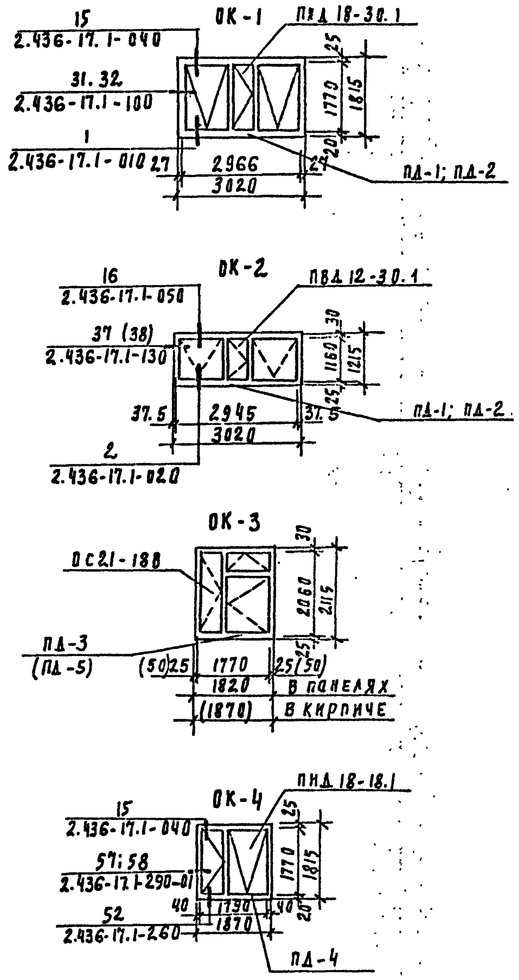

				т.п.901-3-267.89	АР
Привязан	Проверил	Двойнина		Главный корпус для станции очистки воды поверхностных источников мутностью до 20 мг/л производительностью 20 [illegible]	Стадия Р / Лист 6 / Листов
	Арх. Ікат	Ефремова			
	Зав. груп	Стронгин			
	Зав. груп	Двойнина		Фасады А-К; К-А.	ЦНИИЭП инженерного оборудования г. Москва
Инв. №	Н. контр.	Шилова			
	Нач. отд	Письман			

Инв. № подл. | Подпись и дата | Взам. инв. №

1101.89

Копировал Павлевская Формат А2

Альбом 3

План перегородок на отм. 4.200

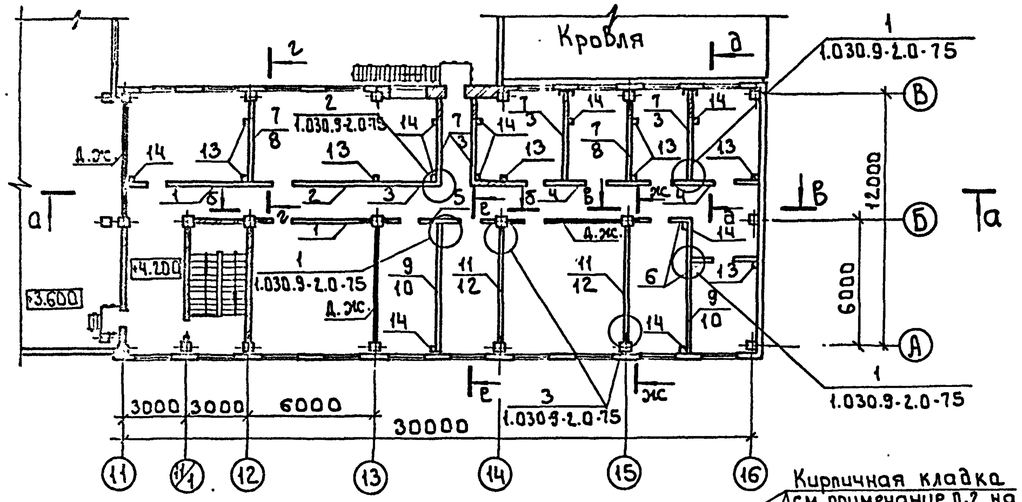

Ж - Ж

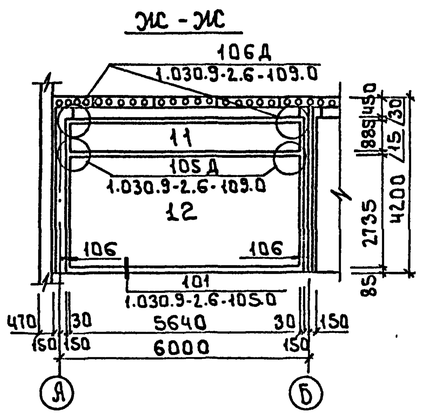

А - А

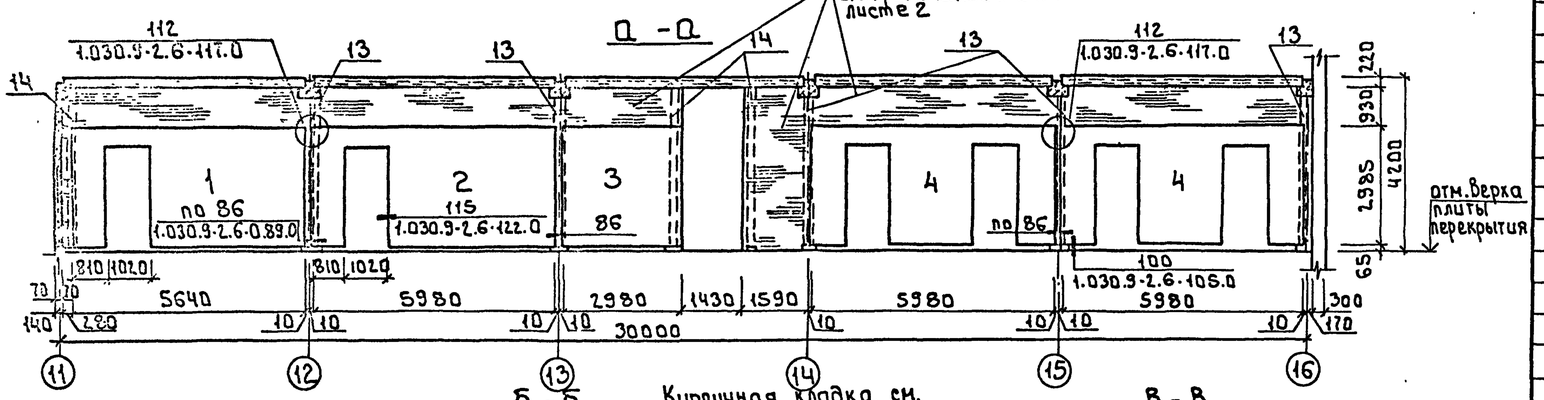

Б - Б

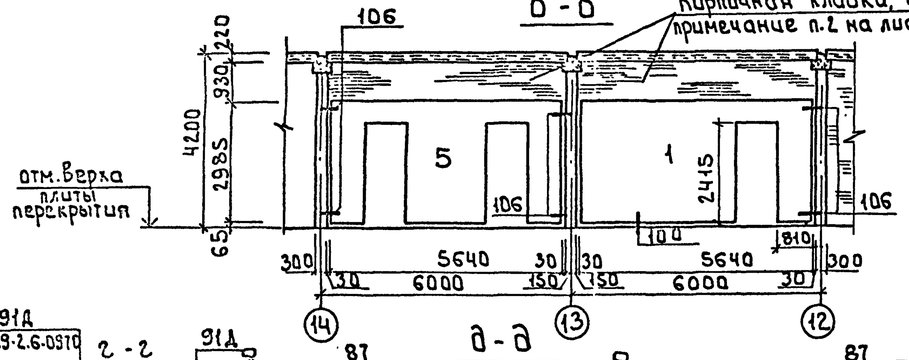

В - В

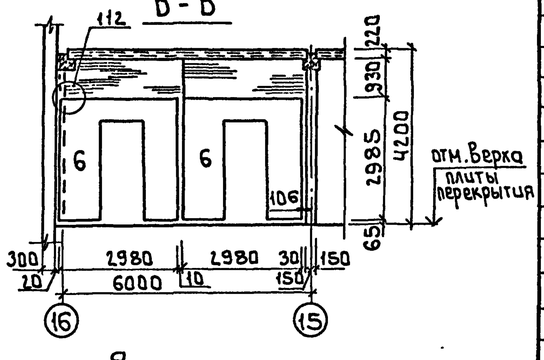

Г - Г

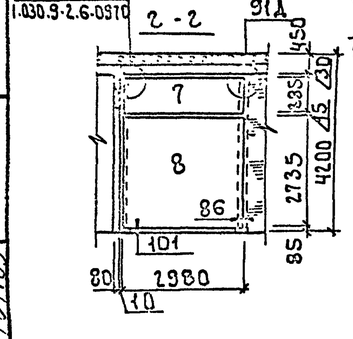

Д - Д

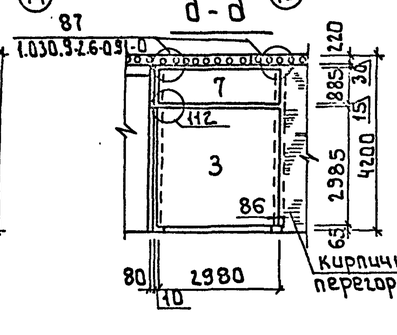

Е - Е

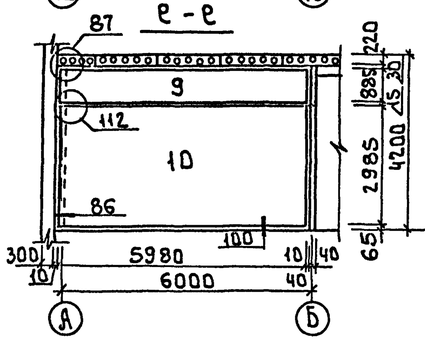

Спецификация перегородок

Марка, поз.	Обозначение	Наименование	Кол.	Масса ед., кг	Примечание
1	1.030.9-2.1-03.0	ПГ56.30-1-Л-Д1	2	1840	
2	- 03.0	ПГ60.30-1-Л-Д1	1	1970	
3	- 07.0	ПГ30.30-2-Л	5	1114	
4	- 04.0	ПГ60.30-1-Л-2Д	2	1650	
5	- 04.0	ПГ56.30-1-Л-2Д	1	1520	
6	- 08.0	ПГ30.30-2-Л-Д1	2	830	
7	- 09.0	ПГ30.9-2-Л	6	340	
8	- 07.0	ПГ30.27-2-Л	2	1040	
9	- 05.0	ПГ60.9-1-Л	2	910	
10	- 01.0	ПГ60.30-1-Л	2	2100	
11	- 06.0	ПГ56.9-1-Л	2	640	
12	- 01.0	ПГ56.27-1-Л	2	1970	
13	1.030.9-2.1-23 -2.4-03КМ	СФ8	8	56	
14	1.030.9-2.1-23 -2.4-03КМ	СФ9	10	59	
	1.030.9-2.1-11.0-01	Подушка опорная железобетонная ОП-2	18	27	
Соединительные детали к сборным перегородкам					
	1.030.9-2.7-2.0.16.0	МС-1	36	0.4	
	-0.17.0	МС-3	18	1.7	
	-0.15.0-02	МС-5	28	0.3	
	-0.16.0-03	МС-6	56	0.2	
	-0.16.0-06	МС-11	8	1.8	
	-0.20.0-01	МС-12	10	2.9	
	-0.16.0-07	МС-14	36	0.2	
	-0.16.0-02	МС15	18	0.5	
	-0.19.0-03	МС15а	18	0.5	
	-0.22.0	МС16	10	1.6	
	-0.35.0-03	МС-66	18	1.2	
	-0.51.0-01	МС91	22	0.3	
	-0.53.0-01	МС105	16	2.1	
	11761.00.00.000	Дюбель ДРК-М10	132	0.04	
	ГОСТ 7798-70	Болт М10×30.58	132	0.03	
	ГОСТ 11371-78	Шайба 10.01	132		
Соединительные детали к кирпичным перегородкам					
	1.431.6-28.2-29.0-02	МС54	14	0.34	
	-33.0-01	МС64-2	14	0.31	
	-34.0	МС65-1	96	0.22	
	-39.0	МС74-1	42	0.09	
	-39.0-01	МС74-2	52	0.07	

В обозначении перегородок на плане в числителе - верхняя панель, в знаменателе - нижняя панель.

Привязан:

Инв.№

Инв.№ подл. | Подпись и дата | Взам.инв.№

Пробер.	Двойнина		
Арх.1 кат	Ефремова		
Зав.гр.	Строгин		
Зав.гр.	Двойнина		
Н.контр.	Шилова		
Нач.отд.	Письман		

т.п.901-3-267.89 АР

Главный корпус для станции очистки воды поверхностных источников мутностью до 1500 мг/л производительностью 20.0 тыс.м3/сут

Стадия	Лист	Листов
Р	7	

План перегородок на отм. 4.200. Спецификация перегородок.

ЦНИИЭП инженерного оборудования г. Москва

Копировал: Боброва Формат А2

План отверстий и перемычек на отм. 0.000

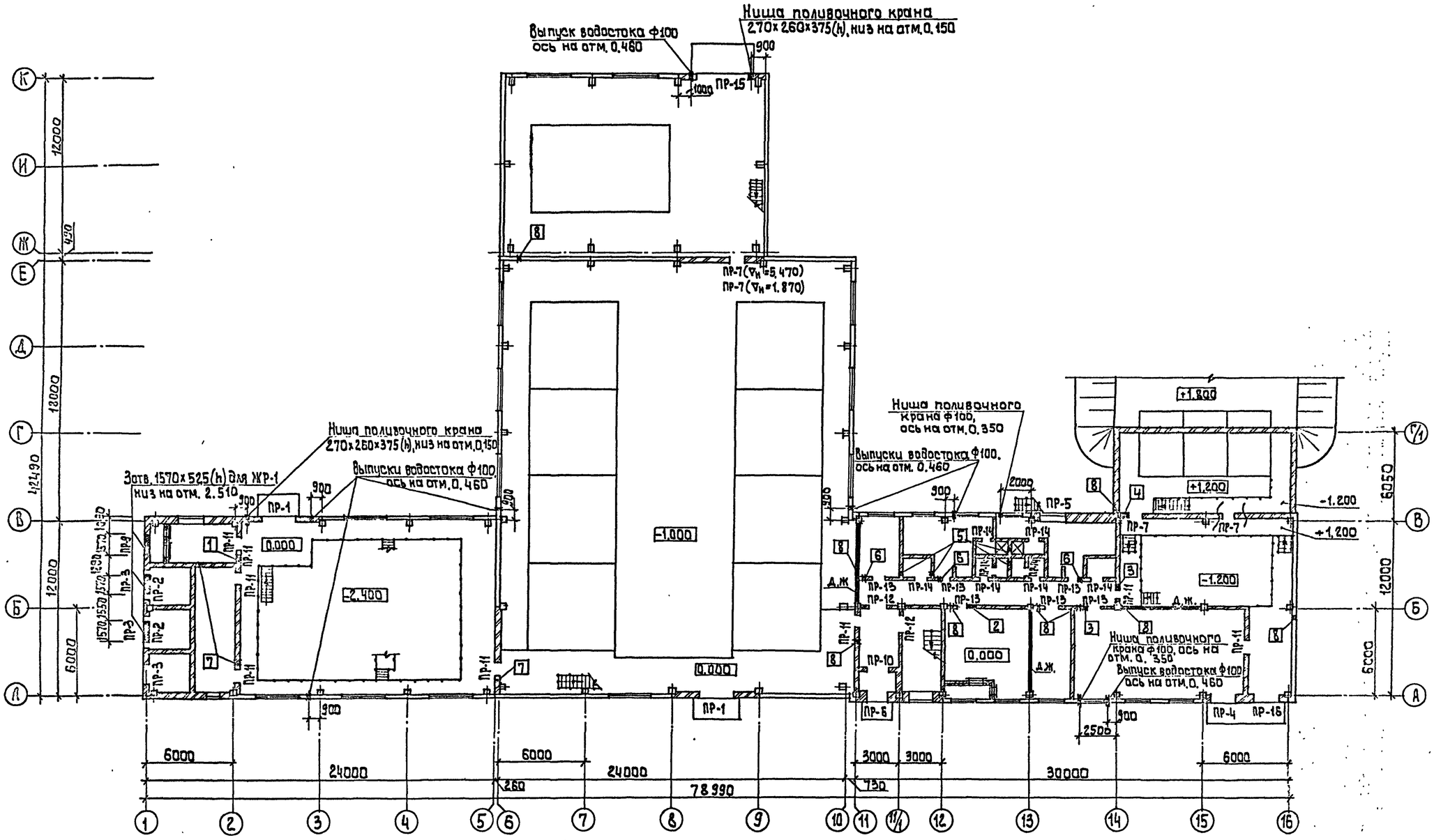

1. Металлические площадки в помещениях 1, 2 и 3 условно не показаны (см. листы 2 и 3).
2. Отверстия в диафрагмах жесткости учтены на листах КЖИ-51.0.0 ÷ 53.0.0.
3. В перегородках толщиной 120 мм над отверстиями шириной до 500 мм заложить продольную арматуру из 3-х стержней Ф 10 А II (ГОСТ 5781-82) с поперечными стержнями Ф 3 Вр I (ГОСТ 6727-80*) ℓ = 120 мм с шагом 150 мм.

Привязан:	Провер.	Двойнина	т.п. 901-3-267.89		АР.
	Орх I кат.	Ефремова	Главный корпус для станции очистки воды поверхностных источников мутностью до 1 мг/л производительностью 20,0 тыс. м³/сут.	Стадия	Лист	Листов
	Зав. груп.	Стронгин		Р	8	
	Зав. груп.	Двойнина	План отверстий и перемычек на отм. 0.000.	ЦНИИЭП инженерного оборудования г. Москва		
Инв. №	Н. контр.	Шилова				
	Нач. отд.	Письман				

Согласовано: Отдел ВГ Назик; Отдел ВС Тарасова; Отдел ЗАД Коган; Отдел ЗАД Гусева

Альбом 3

Инв. № подл. 1101.89 | Подпись и дата | Взам. инв. №

Копировал: Алешикова

Альбом 3

План отверстий и перемычек на отм. 4.200

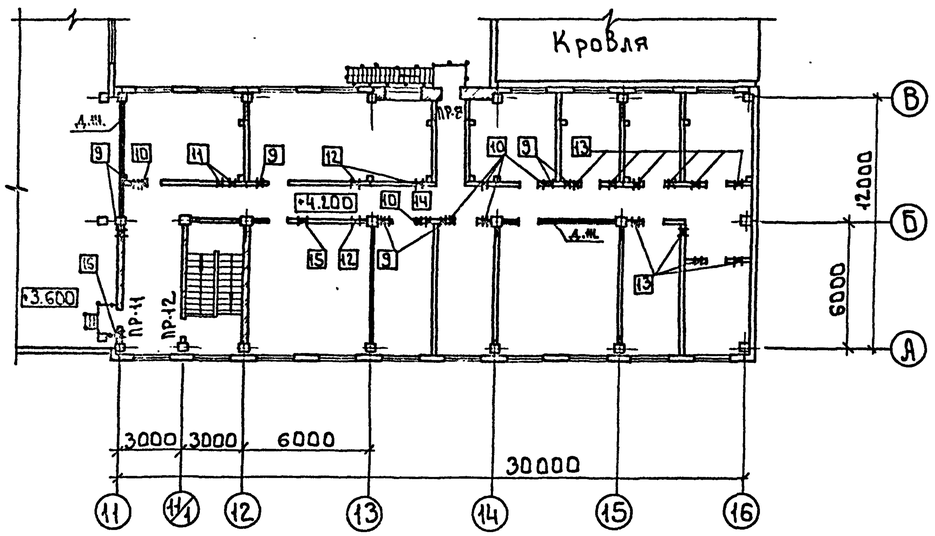

Фрагмент 1

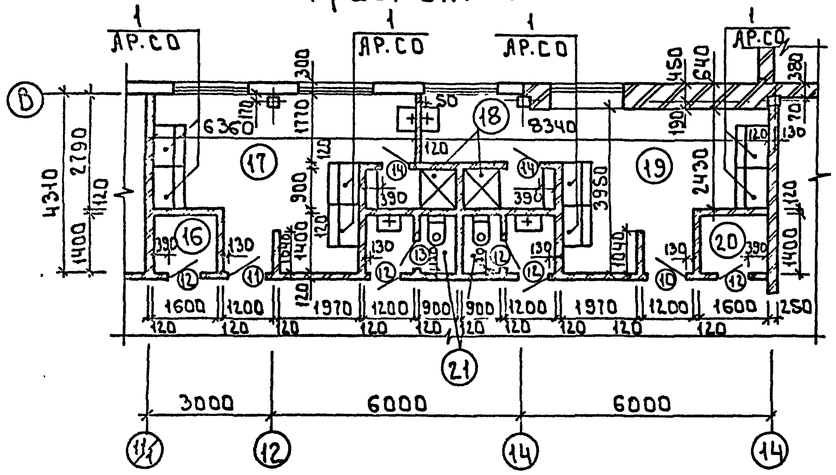

Фрагмент 2

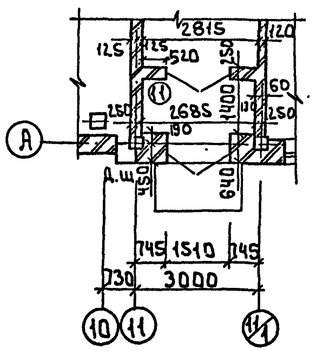

Ведомость отверстий

№№ отв.	Размер отверстия b×h, мм	Отметка низа
1	600×600	2.500
2	550×550	3.150
3	400×400	3.200
4	270×270	3.330
5	250×250	3.500
6	250×250	3.350
7	300×250	2.500
8	300×200	2.500
9	300×100	7.150
10	270×270	7.780
11	300×300	7.780
12	350×350	7.730
13	270×170	7.850
14	280×280	7.770
15	450×450	7.630
16	300×100	6.100

Ведомость перемычек

Марка, поз.	Схема сечения
ПР-1	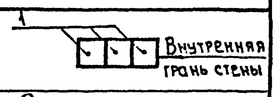
ПР-2	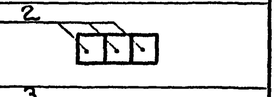
ПР-3	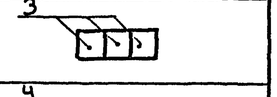
ПР-4	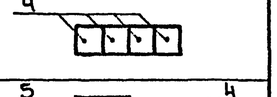
ПР-5	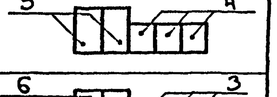
ПР-6	
ПР-7	
ПР-8	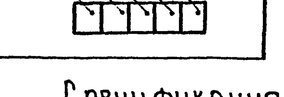

Ведомость перемычек

Марка, поз.	Схема сечения
ПР-9	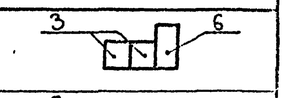
ПР-10	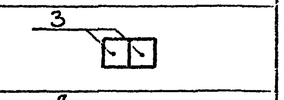
ПР-11	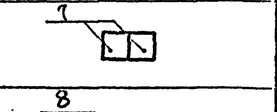
ПР-12	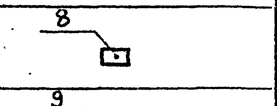
ПР-13	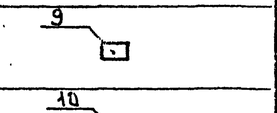
ПР-14	
ПР-15	
ПР-16	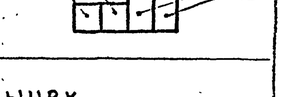

Спецификация перемычек

Марка, поз.	Обозначение	Наименование	Кол.	Масса ед., кг	Примечание
1	1.038.1-1, Вып.1	2ПБ29-4-П	6	120	
2	1.038.1-1, Вып.1	2ПБ25-3-П	6	103	
3	1.038.1-1, Вып.1	2ПБ19-3	16	81	
4	1.038.1-1, Вып.1	2ПБ22-3-П	9	92	
5	1.038.1-1, Вып.1	3ПБ-25-8-П	4	162	
6	1.038.1-1, Вып.1	2ПБ21-8-П	3	137	
7	1.038.1-1, Вып.1	2ПБ13-1	35	54	
8	1.038.1-1, Вып.1	1ПБ16-1	3	30	
9	1.038.1-1, Вып.1	1ПБ13-1	6	25	
10	1.038.1-1, Вып.1	1ПБ10-1	8	20	
11	1.038.1-1, Вып.1	4ПБ44-8-П	3	385	

Инв.№ подл. | Подпись и дата | Взам. инв.№ | Инв.№ дубл. | Гусева | Тарасова | Штаев | Шилова | 1102-89

т.п.901-3-267.89 АР

Привязан

Инв.№

Провер.	Двойнина		Главный корпус для станции очистки воды поверхностных источников мутностью до 120 мг/л производительностью 200 тыс. м³/сут.
Нрк. I кат.	Ефремова		
Зав. груп.	Стронгин		
Зав. груп.	Двойнина		План отверстий и перемычек на отм. 4.200. Ведомости отверстий и перемычек. Спецификация перемычек. Фрагменты 1 и 2.
Н. контр.	Шилова		
Нач. отд.	Писман		

Стадия	Лист	Листов
Р	9	

ЦНИИЭП инженерного оборудования г. Москва

Копировал: Боброва

Альбом 3

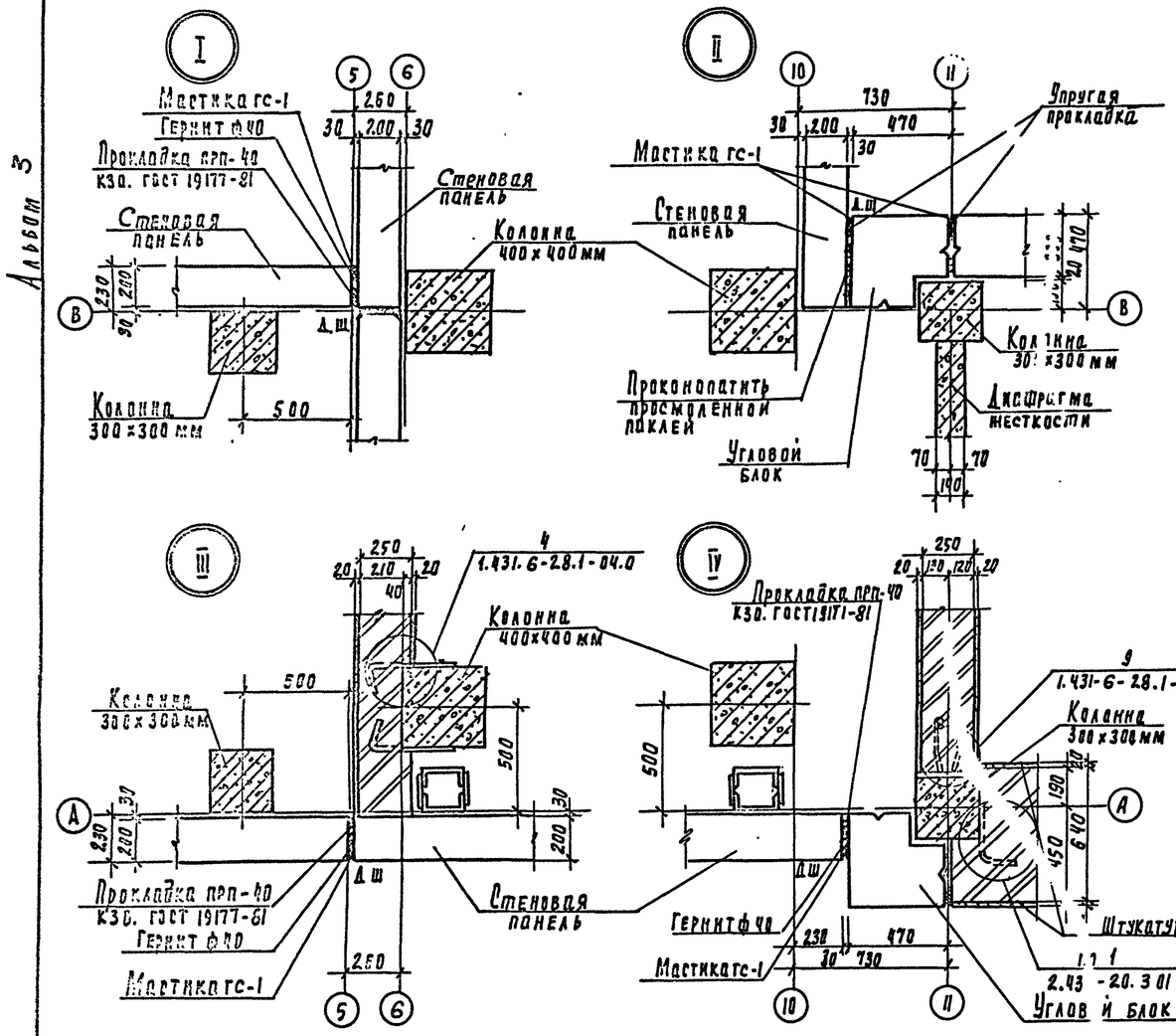

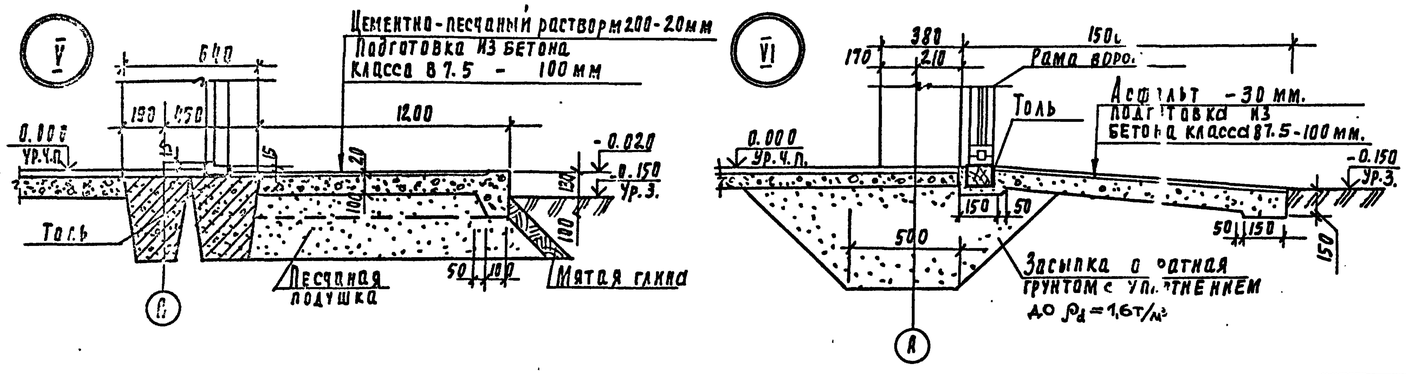

Ведомость проемов ворот и дверей

Марка, поз.	Размер проема, мм
1	3620×3000
2	2420×2400
3	2200×2370
4	1890×2415
5	1490×2415
6	1510×2370
7	910×1870
8	1310×2070
9	960×2415
10	1010×2370
11	1010×2370
12	710×2070
13	710×2070
14	710×2070
15	910×2810

Спецификация элементов заполнения проемов

Марка, поз.	Обозначение	Наименование	Кол. на этаж 1	Кол. на этаж 2	Всего	Масса ед, кг	Примечание
1	1.435.9-17, вып.1	Ворота Вр 36х36т	1	—	1		
2	1.435.9-17, вып.3	Ворота Вр 24×24к	2	—	2		
3	т.п. 407-3-444.87, Альбом II	Ворота В1Ж	2	—	2		
4	2.435-6, вып.1	Противопожарная дверь ПДУ-4	2	—	2		
5	2.435-6, вып.1	Противопожарная дверь ПДУ-3	1	—	1		
6	1.136.5-19	Дверной блок ДН 24-15 В4	2	—	2		
7	ГОСТ 14624-84	Дверной блок ДВГ 19-9	2	—	2		
8	ГОСТ 6629-88	Дверной блок ДО 21-13	2	1	3		
9	2.435-6, вып.1	Противопожарная дверь ПД-1	8	3	11		
10	ГОСТ 6629-88	Дверной блок ДГ 24-10 Л	2	—	2		
11	ГОСТ 6629-88	Дверной блок ДГ 24-10	4	11	15		
12	ГОСТ 6629-88	Дверной блок ДГ 21-7П	5	—	5		
13	ГОСТ 6629-88	Дверной блок ДГ 21-7ЛП	1	—	1		
14	ГОСТ 6629-88	Дверной блок ДГ 21-7 ЛПВ	2	—	2		
15	1.236-6, вып.1	Балконная дверь БС 28-9	—	1	1		
		Окна					
ОК-1	ГОСТ 12506-81	ПНД 18-30.1	14	—	14		
ОК-2	ГОСТ 12506-81	ПВД 12-30.1	—	14	14		
ОК-3	1.236-6, вып.1	ОС 21-18В	12	19	31		
ОК-4	ГОСТ 12506-81	ПНД 18-18.1	1	—	1		
ОК-5	1.236-6, вып.1	ОС 6-9	1	—	1		
ЖР-1	т.п. 407-3-444.87, Альбом II	Жалюзийная решетка ВЖ-4	8	—	8		
		Подоконные доски					
ПД-1	ГОСТ 6785-80	ПОГ 18.15.35	14	14	28	24	для ок-1
ПД-2	ГОСТ 6785-80	ПОГ 12.15.35	14	14	28	16	и ок-2
ПД-3	ГОСТ 6785-80	ПОГ 18.20.35	10	18	28	32	для ок-3 в панелях
ПД-4	ГОСТ 6785-80	ПОГ 18.40.35	1	—	1	63	для ок-4
ПД-5	ГОСТ 6785-80	ПОГ 18.50.35	2	1	3	80	для ок-3 в кирпиче

1. Двери марок 4, 5, 6, 8, 9 и ворота 1, 2, 3 оборудовать закрывателем ЗД1 (ГОСТ 5091-78) и замком ЗН1А (ГОСТ 5089-80), открывающимся изнутри без ключа.
2. Узлы I ÷ IV замаркированы на листе 2, узлы V, VI - на листе 5.
3. Подоконные доски замаркированы на схемах заполнения оконных проемов (лист 6)

Привязан	Провер.	Двойнина		т.п.901-3-267.89	АР
	Арх I кат	Ефремова		Главный корпус для станции очистки воды поверхностных источников мутностью до 20 кг/м производительностью 20 ...	Стадия: Р; Лист: 10; Листов:
	Зав. груп	Стронгин		Ведомость проемов ворот и дверей. Спецификация элементов заполнения проемов. Узлы I ÷ VI.	ЦНИИЭП инженерного оборудования г. Москва
	Зав. груп	Двойнина			
Инв. N	Н. контр	Шилова			
	Нач. отд	Письман			

Инв. N подл. | Подпись и дата | Взам. инв. N
1101-89

Копировал Подлепок 19 формат А2

Альбом 3

План кровли.

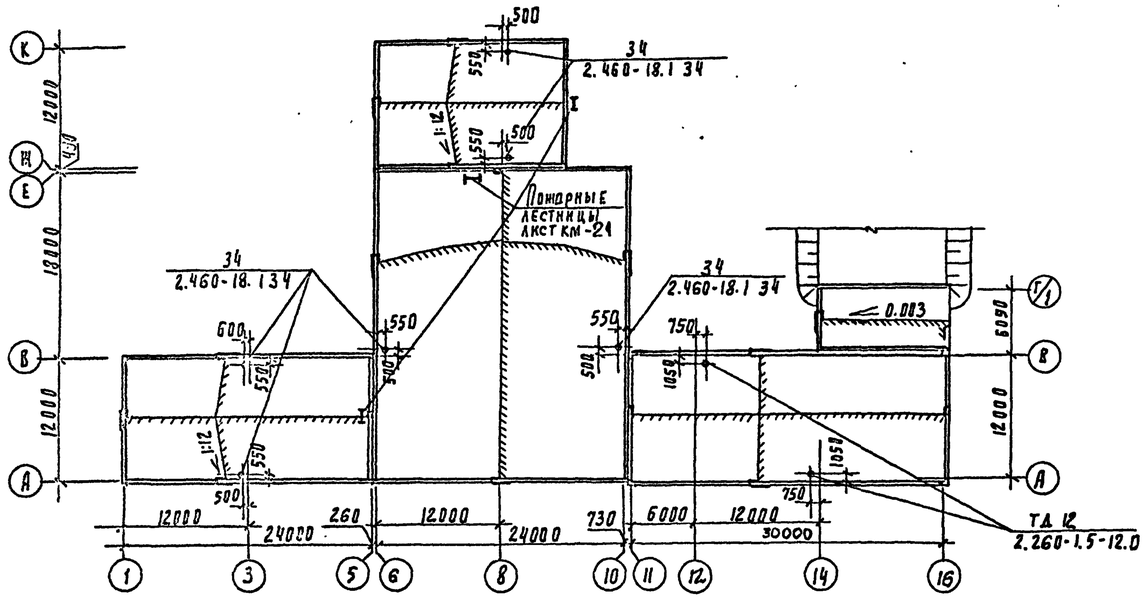

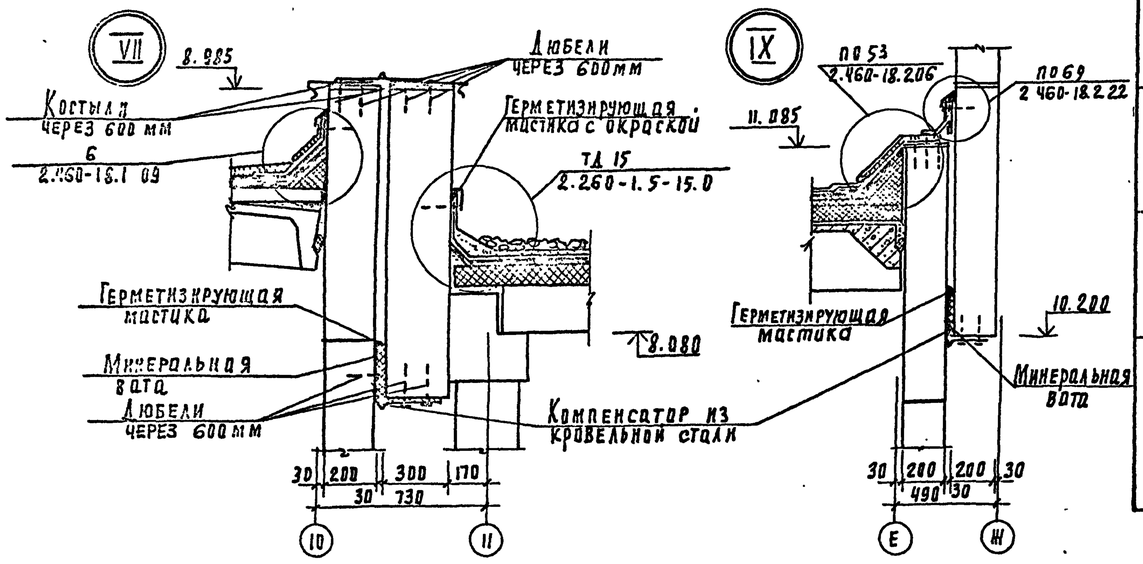

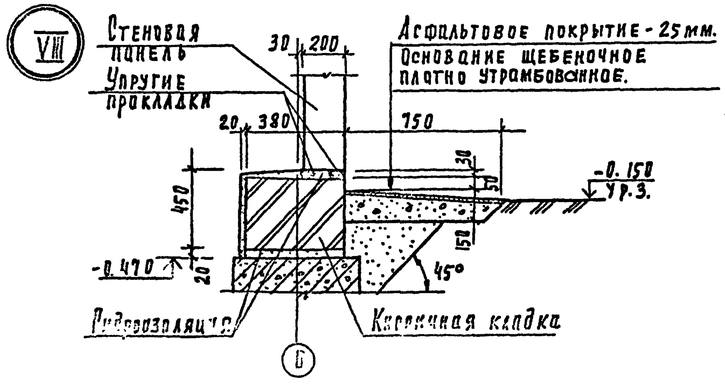

Профиль кирпичной кладки карниза

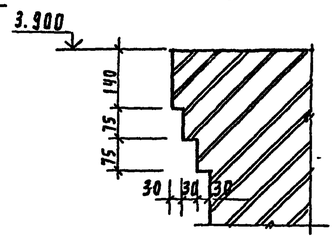

Ведомость отделки помещений

Площадь м²

Наименование или номер помещения	Потолок		Стены или перегородки		Низ стен или перегородок (панель)			Колонна		Примечание
	Площадь	Вид отделки	Площадь	Вид отделки	Площадь	Вид отделки	Высота, мм	Площадь	Вид отделки	
1, 2, 3 22, 24	3058	Затирка. Окраска поливинилацетатная ВА-27А.	332.8 2275.4 2608.2	Штукатурка кирпичных стен. Затирка бетонных поверхностей и швов панельных стен. Окраска поливинилацетатная ВА-27А.	—	—	—	473,0	Окраска поливинилацетатная ВА-27А.	В помещении 24 облицевать глазурованной плиткой стенки контактных осветлителей: - снаружи с отм. 3.600 на h=200мм; - внутри с отм. 3.100 на h=700мм (площадь облицовки-150м²)
9, 10	157.5	см. раздел А3.	131.5	см. раздел А3.	—	—	—	20.0	см. раздел А3.	
4, 5, 6, 7, 23, 34	173	Затирка. Известковая побелка.	344.2 136.2 480.4	Затирка кирпичных стен. Затирка швов панельных стен. Известковая побелка.	—	—	—	12.7	Известковая побелка.	
8, 11, 12, 13, 14, 16, 17 19, 20, 31	283.2	Затирка. Окраска поливинилацетатная ВА-27А.	526.3 288.2 814.5	Штукатурка кирпичных стен. Затирка швов панельных стен. Окраска поливинилацетатная ВА-27А.	—	—	—	44.5	Окраска поливинилацетатная ВА-27А.	
18	4.0	Затирка. Окраска поливинилацетатная ВА-27А.	22.5 22.5	Штукатурка. Окраска поливинилацетатная ВА-27А.	22.1	Глазурованная плитка	2000	—	—	Швы между плитками 5мм.
21	5.9	Затирка. Окраска поливинилацетатная ВА-27А.	33.9 33.9	Штукатурка. Окраска поливинилацетатная ВА-27А.	30.7	Глазурованная плитка	1500	—	—	Швы между плитками 5мм.
15, 25, 26, 27, 28, 29, 30, 32, 33, 35, 36, 37	237.5	Затирка. Окраска поливинилацетатная ВА-27А.	103.1 618.0 721.1	Штукатурка кирпичных стен. Затирка бетонных поверхностей и швов панельных стен. Окраска поливинилацетатная ВА-27А.		—	—	29.9	Окраска поливинилацетатная ВА-27А.	

1. Узлы VII, IX замаркированы на листе 4, узел VIII - на листе 5.

Привязан	Провер.	Двойнина		ТП 901-3-267.89	АР
	Арх. I кат.	Ефремова		Главный корпус для станции очистки воды поверхностных источников мутностью до 120 мг/л производительностью 20.0 тыс. м³/сут	Стадия: Р; Лист: 11; Листов:
	Зав. груп.	Стронгин		План кровли. Узлы VII; VIII; IX. Ведомость отделки помещений.	ЦНИИЭП инженерного оборудования
	Зав. груп.	Двойнина			
	Н. контр.	Шилова			
Инв. №	Нач. отд.	Письман			

Копировал Подлевская

Альбом 3

План полов на отм. -2.400; -1.200; -1.000; 0.000

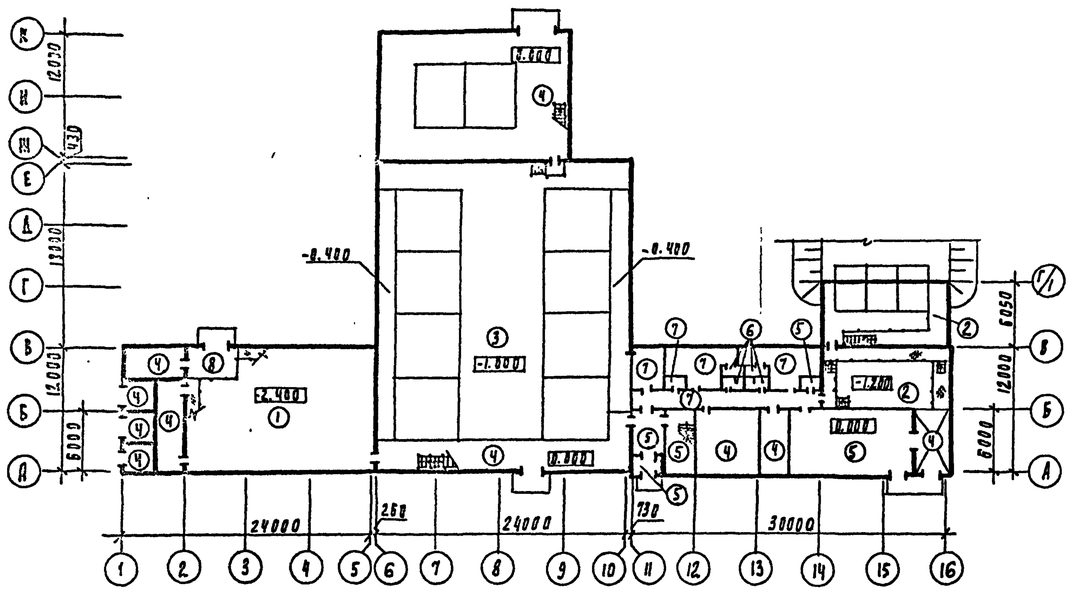

План полов на отм. 3.600; 4.200

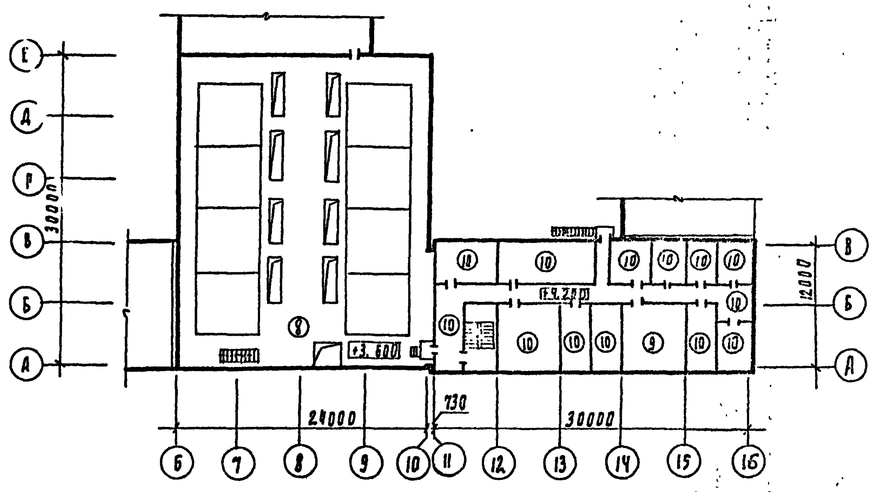

Экспликация полов

Наименование или номер помещения по проекту	Тип пола по проекту	Схема пола или номер узла по серии	Элементы пола и их толщина	Площадь пола, м²
3 (на отм. -2.400)	1		Покрытие - плитка керамическая (гост 6787-80) - 13 мм. Заполнение швов - цементно-песчаный раствор м 150. Прослойка - цементно-песчаный раствор м 150 - 17 мм. Подстилающий слой - бетон класса в 7.5-100 мм. Гидроизоляция - 2 слоя гидроизола на битумной мастике - 5 мм. Стяжка - бетон класса в 12.5 - 50 мм. Основание - уплотненный грунт с втрамбованным в него слоем щебня или гравия крупностью 40-60 мм - 100 мм.	213.2
9, 10 (на отм. -1.200)	2		См. раздел, А3. Подстилающий слой - бетон класса в 12.5-100 мм. Гидроизоляция - 2 слоя гидроизола на битумной мастике - 5 мм. Стяжка - бетон класса в 12.5 - 50 мм. Основание - уплотненный грунт с втрамбованным в него слоем щебня или гравия крупностью 40-60 мм - 100 мм.	102.1
2 (на отм. -0.400 и -1.000)	3		Покрытие - цементно-песчаный раствор м 200 - 30 мм. Подстилающий слой - бетон класса в 7.5 - 100 мм. Гидроизоляция - 2 слоя гидроизола на битумной мастике - 5 мм. Стяжка - бетон класса в 12.5 - 50 мм. Основание - уплотненный грунт с втрамбованным в него слоем щебня или гравия крупностью 40-60 мм - 100 мм.	360.0
1, 4*, 5*, 6*, 7, 22, 23, 2 и 9 (на отм. 0.000)	4		Покрытие - цементно-песчаный раствор м 200. - 20 мм. Подстилающий слой - бетон класса в 7.5 - 100 мм. Основание - уплотненный грунт с втрамбованным в него слоем щебня или гравия крупностью 40-60 мм - 100 мм.	354.4
8, 11, 12, 13, 20	5		Покрытие - плитка керамическая (гост 6787-80) - 13 мм. Заполнение швов - цементно-песчаный раствор м 150. Прослойка - цементно-песчаный раствор м 150 - 17 мм. Подстилающий слой бетон класса в 7.5-100 мм. Основание - уплотненный грунт с втрамбованным в него слоем щебня или гравия крупностью 40-60 мм - 100 мм.	108.7
18, 21	6		Покрытие - плитка керамическая (гост 6787-80) - 13 мм. Заполнение швов - цементно-песчаный раствор м 150. Прослойка - цементно-песчаный раствор м 150 - 10 мм. Битумная мастика с посыпкой песком крупностью 1.5-2 мм - 2 мм. Гидроизоляция - 2 слоя гидроизола на битумной мастике - 5 мм. Подстилающий слой бетон класса в 7.5-100 мм. Основание - уплотненный грунт с втрамбованным в него слоем щебня или гравия крупностью 40-60 мм - 100 мм.	10.0
14, 15, 16, 17, 19	7		Покрытие - линолеум с теплозвукоизоляционным слоем (гост 18108-80) - 5 мм. Прослойка - холодная мастика на водостойких вяжущих - 1 мм. Стяжка - цементно-песчаный раствор м 150 - 20 мм. Подстилающий слой - бетон класса в 7.5-100 мм. Основание - уплотненный грунт с втрамбованным в него слоем щебня или гравия крупностью 40-60 мм - 100 мм.	88.8
3 (н отм. 0.000) 24	8		Покрытие - цементно-песчаный раствор м 200 - 20 мм. Основание - сборная железобетонная плита.	130.0
34	9		Покрытие - цементно-песчаный раствор м 200 - 20 мм. Стяжка - цементно-песчаный раствор м 150 - 40 мм. Утеплитель - плиты древесноволокнистые γ=250 кг/м³ (м-2), гост 4598-86 - 40 мм. Основание - сборная железобетонная плита.	36.3
25 ÷ 33, 35, 36, 37	10		Покрытие - линолеум с теплозвукоизоляционным слоем (гост 18108-80) - 5 мм. Прослойка - холодная мастика на водостойких вяжущих - 1 мм. Стяжка - легкий бетон D 1100 в 3.5 - 54 мм. Утеплитель - плиты древесноволокнистые γ=250 кг/м³ (м-2), гост 4598-86 - 40 мм. Основание - сборная железобетонная плита.	306.1

1. В помещениях 4*, 5*, 6* поверхность пола зажелезнить (48.7 м²)
2. В помещении 36 в конструкции пола предусмотреть гидроизоляцию.

Привязан	Провер.	Двойнина	
	Арх. кат.	Ефремова	
	Зав. груп.	Стронгин	
	Зав. груп.	Двойнина	
Инв. №	Н. контр.	Шилова	
	Нач. отд.	Письман	

Т.п. 901-3-267.89 АР

Главный корпус для станции очистки воды поверхностных источников мутностью до 120 мг/л производительностью 20 [illegible]

Планы полов на отм. -2.400; -1.200; -1.000; 0.000; 3.600; 4.200. Экспликация полов.

Стадия	Лист	Листов
Р	12	

ЦНИИЭП инженерного оборудования г. Москва

Инв. № подл. | Подпись и дата | Взам. инв. №

Копировал Подлевская

Формат А2

Альбом 3

Ведомость рабочих чертежей основного комплекта КМ

Лист	Наименование	Примеч.
1.	Общие данные.	
2	Общие данные. Техническая спецификация	
	металла (начало).	
3	Общие данные. Техническая спецификация.	
	металла (окончание).	
4.	Общие данные. Техническая спецификация.	
	металла на типовые конструкции	
5	Ведомость расхода стали по видам профилей.	
6	Схемы расположения балок площадок, лестниц	
	на отм. 0.000, -1.200.	
7	Разрезы 1-1...3-3. Узлы 1... 10	
8	Схемы расположения балок. лестниц. площадок на	
	отм. 1.400, 11.000.	
9	Схемы расположения балок,лестниц,площадок на отм.7.000,3.600	
10	Разрез 3-3. Узлы 11...17	
11	Схемы расположения балок на отм. 3.600.	
12	Схемы расположения лестниц и площадок на отм.3.600;4.200	
13	Разрезы 1-1...8-8.	
14	Схемы расположения балок и стоек на отм. 1.600; 1.100; -0,200	
15	Схема расположения лестниц, площадок на отм.	
	1.600; 1.100; - 0.200.	
16	Схемы расположения балок, площадок, лестниц	
	на отм. 0.000; 1.200 в осях 11...13; Б; В	
17	Разрезы 1-1...5-5	
18	Узлы 32...39	
19	Схемы расположения путей подвесного	
	транспорта и монорельса.	
20	Разрезы 1-1...9-9 Узлы 1...3	
21	Схема расположения пожарных	
	лестниц и ограждений и	
	площадки на отм. 4.200	
	по оси „В-14"	

Типовой проект разработан в соответствии с действующими нормами и правилами и предусматривает в части металлических конструкций мероприятия, обеспечивающие взрывную, взрывопожарную и пожарную безопасность при эксплуатации здания.

Главный конструктор проекта: /Строгин С.А./

Ведомость спецификаций

Лист	Наименование	Примеч.
6	Спецификация элементов к схеме	
	расположения металлических площадок,	
	лестниц, ограждений.	
9	Спецификация элементов к схеме	
	расположения металлических площа-	
	док, лестниц, ограждений.	
15	Спецификация элементов к	
	схеме расположения металлических	
	площадок, лестниц,	
	ограждений.	
19	Спецификация элементов к	
	схеме расположения площадок,	
	лестниц.	

1. Сварку производить электродами типа Э-42 по ГОСТ 9467-75 h_w катет шва = 6мм.
2. Работы по изготовлению и монтажу стальных конструкций выполнять в соответствии с требованиями СН и П III-18-75.
3. Все металлические конструкции, кроме оговоренных, окрасить масляной краской (ГОСТ 8292-85) в два слоя по грунтовке из железного сурика густотертого на олифе „Оксоль".

Ведомость ссылочных и прилагаемых документов

Обозначение	Наименование	Примеч.
	Ссылочные документы.	
1.426.2-3 вып. 0; 1	Стальные подкрановые балки. Пути подвесного транспорта пролетом 3; 4 и 6 м чертежи КМ.	
1.450.3-3 вып. 0; 1	Стальные лестницы, площадки, стремянки и ограждения.	

Инв.№ подл. | Подпись и дата | Взам.инв.№ 1102-89

Привязан			
Инв.№			
Т.П.901-3-267.89			КМ
Главный корпус для деаэрации очищенной воды перед подачей в котлы мутностью до 150 мг/л производительностью 2650 тыс.м3/сут.		Стадия	Лист	Листов
		Р	1	21
Общие данные		ЦНИИЭП инженерного оборудования г. Москва		
Провер.	Строгин			
Инж.К.	Ананьева			
Зав.гр.	Строгин			
Н.контр.	Левина			
Нач.отд.	Письман			

Копировал: Хюппенен Формат А2

Альбом 3

Техническая спецификация металла (начало)

Вид профиля и ГОСТ, ТУ	Марка металла и ГОСТ ТУ	Обозначение и размер профиля, мм	№ п.п	Код: Марка металла	Код: Вид профиля	Код: Размер профиля	Количество, шт.	Длина, мм	Масса металла по элементам конструкции, т: Монорельс. пути и балки для поддерж. монорельса	Балки подкрановые	Рабочие площадки зданий	Стойки рабочих площадок	Пожарные лестницы	Общая масса, т	Масса потребности в металле по кварталам (заполняется изготовителем, т): I	II	III	IV	Заполняется ВЦ
									Код элемента конструкции										
1	2	3	4	5	6	7	8	9	526235	526121	526233	526233	526243						
Балки двутавровые для монорельсов ГОСТ 19425-74	ГОСТ 380-71 ВСТ3ГПС5	I 24м			3912					3,56				3,56					
	Итого			1236						3,56				3,56					
Балки двутавровые для монорельсов ТУ 14-2-427-80	ГОСТ 380-71 ВСТ3ГПС5	I 30м			2489					1,81				1,81					
		I 36м			2488					2,09				2,09					
	Итого			1236						3,90				3,90					
Всего профиля				1236						7,46				7,46					
Сталь горячекатаная. Швеллеры по ГОСТ 8240-72	ГОСТ 380-71 ВСТ3КП2	С12			2615						2,63	4,30		6,93					
	Итого			1124							2,63	4,30		6,93					
	ГОСТ 380-71 ВСТ3ПС6	С24			2627						1,59			1,59					
		С30			2631						0,96			0,96					
	Итого			1230							2,55			2,55					
	ТУ14-1-3023-80 ВСТ3ПС6-1	С16			2618						2,53	6,59		9,12					
		С20			2623						6,21			6,21					
	Итого			1230							8,74	6,59		15,33					
Всего профиля				1124/1230							2,63/11,29	4,30/6,59		6,93/17,88					
Швеллеры стальные гнутые равнополочные по ГОСТ 8278-83	ГОСТ 16523-70 4-IV-ВСТ3КП	С60х50х3								0,11				0,11					
		С60х32х3			7418					0,45				0,45					
	Итого			1123						0,56				0,56					
Всего профиля				1123						1,12				1,12					
Листы стальные с ромбическим и чечевичным рифлением ГОСТ 8568-77	ГОСТ 380-71 ВСТ3КП2	Ромб. S=4			7152						3,53			3,53					
	Итого			1122							3,53			3,53					
Всего профиля				1122							3,53			3,53					
Сталь круглая ГОСТ 2590-71	ГОСТ 380-71 ВСТ3КП2	ф18											0,25	0,25					
	Итого			1124									0,25	0,25					
Всего профиля				1124									0,25	0,25					

Условные обозначения

1/2 — 1 - марка стали 1124; 2 - марка стали 1230

Т.П. 901-3-267.89 КМ

Инж. Зкат	Калмыкова		
Провер.	Стронгин		
Зав. гр.	Стронгин		
Н. контр.	Левина		
Нач. отд.	Пивсман		

Привязан

Инв. №

Главный корпус для станции очистки воды поверхностных источников мутностью до 120 мг/л производительностью 20.0 тыс. м³/сутки

Общие данные. Техническая спецификация металла (начало)

Стадия	Лист	Листов
Р	2	

ЦНИИЭП инженерного оборудования г. Москва

Копировал: Хюппенен Формат А2

Инв. № подл. | Подпись и дата | Взам. инв. №

11.02.89

Альбом 3

Техническая спецификация металла (Окончание)

Вид профиля и гост, ту	Марка металла и гост ту	Обозначение и размер профиля, мм		Код: Марка металла	Код: Вид профиля	Код: Размер профиля	Количество, шт.	Длинна, мм	Масса металла по элементам конструкции, т: Монорельс. пути и балки для поддерж. монорельса	Балки подкрановые	Рабочие площадки зданий	Стойки рабочих площадок	Пожарные лестницы	Общая масса, т	Масса потребности в металле по кварталам (заполняется изготовителем, т): I	II	III	IV	Заполняется ВЦ
									Код элемента конструкции										
1	2	3	4	5	6	7	8	9	526235	526121	526233	526233	526243						
Сталь прокатная угловая равнополочная по гост 8509-86	гост 380-71 Вст 3 кп 2	L 50x5			2120					0,10	0,47			0,57					
		L 63x5			2120					0,27				0,27					
	Итого			1124						0,37	0,47			0,84					
	гост 380-71 Вст 3 пс 6	L 75x6			2120								0,38	0,38					
	Итого			1230									0,38	0,38					
	ТУ14-1-3023-80 Вст 3 пс 6-1	L 90x7									0,37	0,39		0,76					
		L 100x7							0,01	0,06				0,07					
		L 125x7									0,08			0,08					
	Итого			1230					0,01	0,06	0,45	0,39		0,91					
Всего профиля				1124/1230					0,01	0,37/0,06	0,47/0,45	0,39	0,38	0,84/1,29					
Прокат листовой горячекатаный по гост 19903-74	гост 380-71 Вст 3 кп 2	S=6			7115					0,09				0,09					
		S=8			7115					0,37	0,08	0,54	0,01	1,0					
		S=4									0,03								
	Итого			1124						0,46	0,11	0,54	0,01	1,09					
	ТУ14-1-3023-80 Вст 3 пс 6-1	S=10			7115				0,02	0,13		0,54	0,01	0,70					
		S=14			7115					0,70				0,70					
	Итого			1230					0,02	0,83		0,54	0,01	1,40					
Всего профиля				112[illegible]/1230					0,02	0,46/0,83	0,11	0,54/0,54	0,01/0,01	1,12/1,40					
Сталь горячекатаная. Балки двутавровые гост 8239-72	ТУ14-1-3023-80 Вст 3 сп 5-1	I 20			2407				0,36					0,36					
	Итого			1446					0,36					0,36					
Всего профиля				1446					0,36					0,36					
Двутавры стальные горячекатаные с параллельными гранями полок гост 26020-83	ТУ14-1-3023-80 Вст 3 пс 6-1	I 26 Б1			2813				0,60					0,60					
	Итого			1230					0,60					0,60					
Всего профиля				1230					0,60					0,60					
Общая масса									0,99	10,30	18,48	12,36	0,65	42,78					

Т.П. 901-3-267.89 КМ

ПРИВЯЗАН		
ИНВ. №		
ИНЖ. 3 К.	КАЛМЫКОВ	
ПРОВЕР.	СТРОНГИН	
ЗАВ. ГР.	СТРОНГИН	
Н. КОНТР.	ЛЕВИНА	
НАЧ. ОТД.	ПИСЬМАН	

ГЛАВНЫЙ КОРПУС ДЛЯ СТАНЦИИ ОЧИСТКИ, ВОДЫ ПОВЕРХНОСТНЫХ ИСТОЧНИКОВ МУТНОСТЬЮ ДО 120 МГ/Л ПРОИЗВОДИТЕЛЬНОСТЬЮ 200 ТЫС. М³/СУТ

ОБЩИЕ ДАННЫЕ. ТЕХНИЧЕСКАЯ СПЕЦИФИКАЦИЯ МЕТАЛЛА (ОКОНЧАНИЕ)

СТАДИЯ	ЛИСТ	ЛИСТОВ
Р	3	

ЦНИИЭП инженерного оборудования г. Москва

КОПИРОВАЛ: ХИППЕНЕН

ФОР. 171 А2

Альбом 3

Вид профиля и ГОСТ, ТУ	Марка металла и ГОСТ	Обозначение и размер профиля мм	№ п.п.	Код: марка металла	Код: вид профиля	Код: размер профиля	Количество, шт.	Длина, мм	Масса металла по элементам конструкций, т: лестницы (566242)	площадки (526243)	ограждения (526244)	стремянки (566242)	Общая масса, т	Масса потребности в металле по кварталам (заполняется изготовителем), т: I	II	III	IV	Заполняется ВЦ
1	2	3	4	5	6	7	8	9										
Сталь холоднотянутая шелевая ГОСТ 8278-83	Вст3кп2 ГОСТ 380-71*	[120х50х4	1						1,21	6,03			7,24					
		[150х50х5	2							3,79			3,79					
	Итого		3	11240	73007				1,21	9,82								
Сталь холоднотянутая ГОСТ 13771-74	Вст3пс6 ГОСТ 380-71*	L 80х6	4															
	Итого		5	11230	75116													
Сталь холоднотянутая ГОСТ 8281-80	Вст3кп2 ГОСТ 380-71*	[65х40х2,5	6								3,02		3,02					
		[80х40х3	7								0,04		0,04					
	Итого		8	11240	74002						3,06		3,06					
Сталь холоднотянутая ЧМТУ 2-130-70	Вст3кп2 ГОСТ 380-71	[80х30х25	9								1,78		1,78					
	Итого		10	11240							1,78		1,78					
Сталь прокатная угловая равнополочная ГОСТ 8509-72	Вст3кп2 ГОСТ 380-71	L 25х3	11								0,59		0,59					
		L 75х6	12							1,60			1,60					
		L 50х5	13						0,19				0,19					
		L 56х5	14															
		L 63х5	15															
		L 90х5	16									1,25	1,25					
	Итого		17	11240	21113				0,19	1,60	0,59	1,25	3,63					
Сталь полосовая ГОСТ 103-76	Вст3кп2 ГОСТ 380-71*	S 1,9÷3,9	18						0,51	9,07			9,58					
		S 4	19						0,12	0,73		0,04	0,89					
	Итого		20	11240	13110				0,63	9,80		0,04	10,47					
Сталь круглая ГОСТ 2590-71	Вст3кп2 ГОСТ 380-71*	ф 18	21									0,18	0,18					
	Итого		22	11240	11118							0,18	0,18					
Всего металла			23						2,03	21,22	5,43	1,47	30,15					
Массы поставки элементов по кварталам (заполняется заказчиком)	I		24															
	II		25															
	III		26															
	IV		27															

Наименование конструкций по номенклатуре прейскуранта N-01-09	Позиции по прейскуранту №01-09	N. п.п	Код конструкций	Масса конструкций, т: Всего стали позиционной и высокой прочности	По видам профилей стали: Балки и швеллеры	Крупносортная сталь	Среднесортная сталь	Мелкосортная сталь	Толстолистовая сталь	Универсальная сталь	Тонколистовая сталь	Гнутые и гнутосварные	Трубы	Прочие	Всего	Количество, шт	Серия типовых конструкций
1	2	3	4	5	6	7	8	9	10	11	12	13	14	15	16	17	
Стойки рабочих площадок	696	1	526391		11,22	0,40			1,11						12,85		1.450.3-3 вып. 1÷7
Балки рабочих площадок и покрытие	689	2	526391		14,34	0,95			3,75						19,23		
Подкрановые пути: прямые звенья	18	3	526235		8,34	0,44			1,33						10,21		
Подкрановые пути: крволинейные звенья	19	4	526235														
Балки для поддержания монорельсов	24	5	526235		0,99	0,01			0,02						1,03		
Лестницы	698	6	526241		1,25	1,49		0,19	0,17		0,50				3,64		
Площадки	696	7	526241		10,12	1,65			0,75		9,34				22,03		
Ограждения	705	8	526241			4,99		0,61							5,66		
Пожарные лестницы		9				0,39		0,26	0,02						0,68		
Всего		10			46,26	10,32		1,06	7,15		9,84				75,38		

Т.П. 901-3- КМ

ГЛАВНЫЙ КОРПУС ДЛЯ СТАНЦИИ ОЧИСТКИ ВОДЫ ПОВЕРХНОСТНЫХ ИСТОЧНИКОВ МУТНОСТЬЮ ДО 120 МГ/Л ПРОИЗВОДИТЕЛЬНОСТЬЮ 20,0 ТЫС.М3/СУТ.

ОБЩИЕ ДАННЫЕ. ТЕХНИЧЕСКАЯ СПЕЦИФИКАЦИЯ МЕТАЛЛА НА ТИПОВЫЕ КОНСТРУКЦИИ

ПРОВЕР.	СТРОНГИН		
ГИП 3 К.	КАЛМЫКОВА		
ЗАВ.ГР.	СТРОНГИН		
Н. КОНТР.	ЛЕВИНА		
НАЧ. ОТД.	ПИТЕЛЬМАН		

СТАДИЯ	ЛИСТ	ЛИСТОВ
Р	4	

ЦНИИЭП инженерного оборудования г. Москва

ПРИВЯЗАН

ИНВ. №

Т.П. 901-3-267.89 КМ

ГЛАВНЫЙ КОРПУС ДЛЯ СТАНЦИИ ОЧИСТКИ ВОДЫ ПОВЕРХНОСТНЫХ ИСТОЧНИКОВ МУТНОСТЬЮ ДО 120 МГ/Л ПРОИЗВОДИТЕЛЬНОСТЬЮ 20,0 ТЫС.М3/СУТ.

ВЕДОМОСТЬ МЕТАЛЛОКОНСТРУКЦИЙ ПО ВИДАМ ПРОФИЛЕЙ

СТАДИЯ	ЛИСТ	ЛИСТОВ
Р	5	

ЦНИИЭП инженерного оборудования г. Москва

ПРОВЕР. СТРОНГИН
ГИП 3 К. КАЛМЫКОВА
ЗАВ.ГР. СТРОНГИН
Н. КОНТР. ЛЕВИНА
НАЧ. ОТД. ПИТЕЛЬМАН

ПРИВЯЗАН

ИНВ. №

ВЗАМ. ИНВ. №

ПОДПИСЬ И ДАТА

ИНВ. № ПОДЛ.

Копировал: Хюппенен Формат А2

Альбом 3

Схема расположения балок на отм. 0.000,-1.200

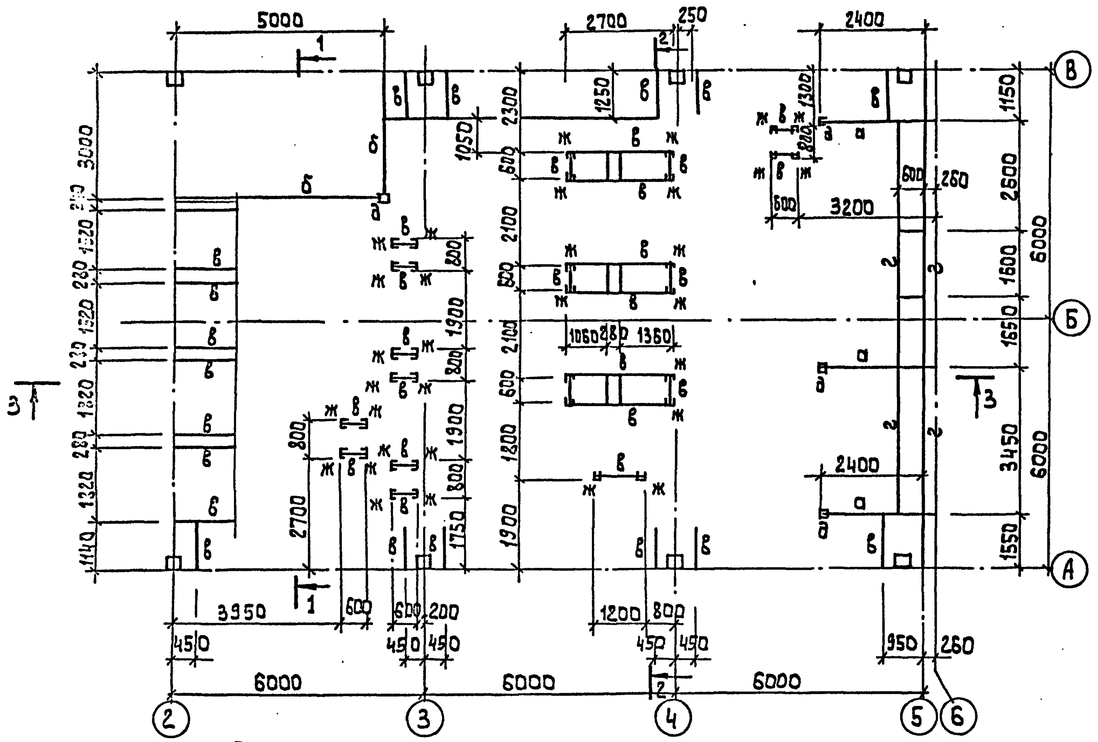

Схема расположения площадок, лестниц на отм. 0.000,-1.200

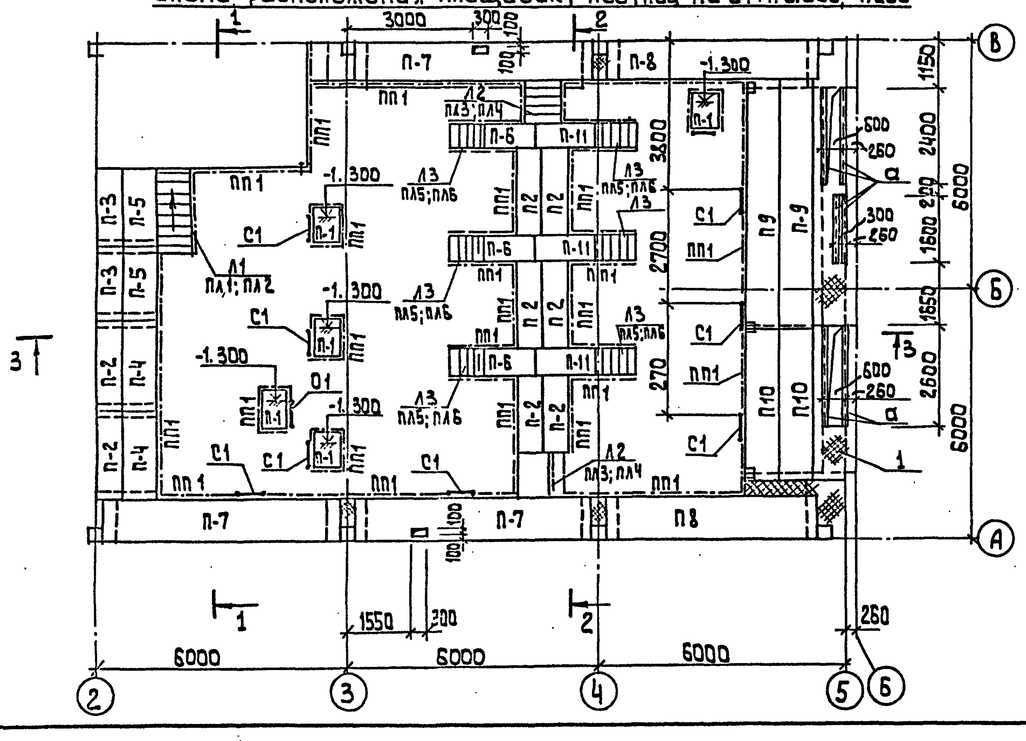

Спецификация элементов к схеме расположения площадок, лестниц.

Марка поз.	Обозначение	Наименование	Кол. шт.	Масса кг.	Примеч.
П-1	1.450.3-3.1 2.1.1.0.0	ПМХШ 9.6	5	31.3	
П-2	-12	ПМХШ 21.6	8	66.4	
П-3	-09	ПМХШ 28.6	2	57.9	
П-4	-13	ПМХШ 21.8	2	76.9	
П-5	-10	ПМХШ 18.8	2	67.1	
П-6	-03	ПМХШ 12.6	3	39.8	
П-7	-38	ПМХШ 60.10	3	234.3	
П-8	-35	ПМХШ 54.10	2	211.4	
П-9	-37	ПМХШ 60.8	2	207.8	
П-10	-22	ПМХШ 36.8	2	126.7	
П-11	-06	ПМХШ 15.6	3	48.4	
Л1	1.450.3-3.1 1.2.1.0.0 - 07	МЛХШ 60-24.8	1	76.2	
Л2	-04	МЛХШ 45-12.8	2	50.9	
Л3	-02	МЛХШ 60-12.6	6	34.9	
С1	1.450.3-3.1 3.1.0.1.0	СХ 22	9	37.6	
ПЛ1	1.450.3.3.1 4.1.1.1.0 - 02	ОГл МЛХ 60-10.24	1	11.1	
ПЛ2	-11	ОГп МЛХ 60-10.24	1	11.1	
ПЛ3	1.450.3-3.1 4.1.1.1.0	ОГл МЛХ 45-10.12	2	7.5	
ПЛ4	-06	ОГп МЛХ 45-10.12	2	7.5	
ПЛ5	1.450.3.3.1 4.1.2.1.0	ОГл МЛХ 60-10.12	6	6.0	
ПЛ6	-09	ОГп МЛХ 60-10.12	6	6.0	
ПП1	1.450.3-3.1 5.1.0.1.0	ОГп МХэб-10.9	81	10.5	
1		Лист ромб К-ПУ-4.0 БСГ 3кг2 / ГОСТ 8568-77			

Ведомость элементов

Марка поз.	Сечение: Эскиз.	Поз.	Состав	Опорные усилия: M кнм	N кн	Q кн	Группа констр.	Марка металла	Примеч.
а	Балка [		[20						
б	Балка [		[24						
в	Балка [		[12						
г	Балка [		[16						
д	Стойка [ ]		2[16						
ж	Стойка [		[12						
и	Балка L		L90×7						

т.п. 901-3 -КМ

Привязан:

Инв. №

Провер.	Стронгин	
Инж.	Базанов.	
Зав. гр.	Стронгин	
Н. контр.	Левина	
Нач. отд.	Письман	

Главный корпус для станции очистки воды поверхностных источников мутностью до 120 кг/м, производительностью 20 тыс. м³/сутки

Схемы расположения балок площадок, лестниц на отм. -1.200

Р | Б

ЦНИИЭП инженерного оборудования г. Москва

Инв. № подл. 1102-89 | Подпись и дата | Взам. инв. № | Отдел вг | Новик

Копировал: Лаешикова

Формат: А2

Альбом 3

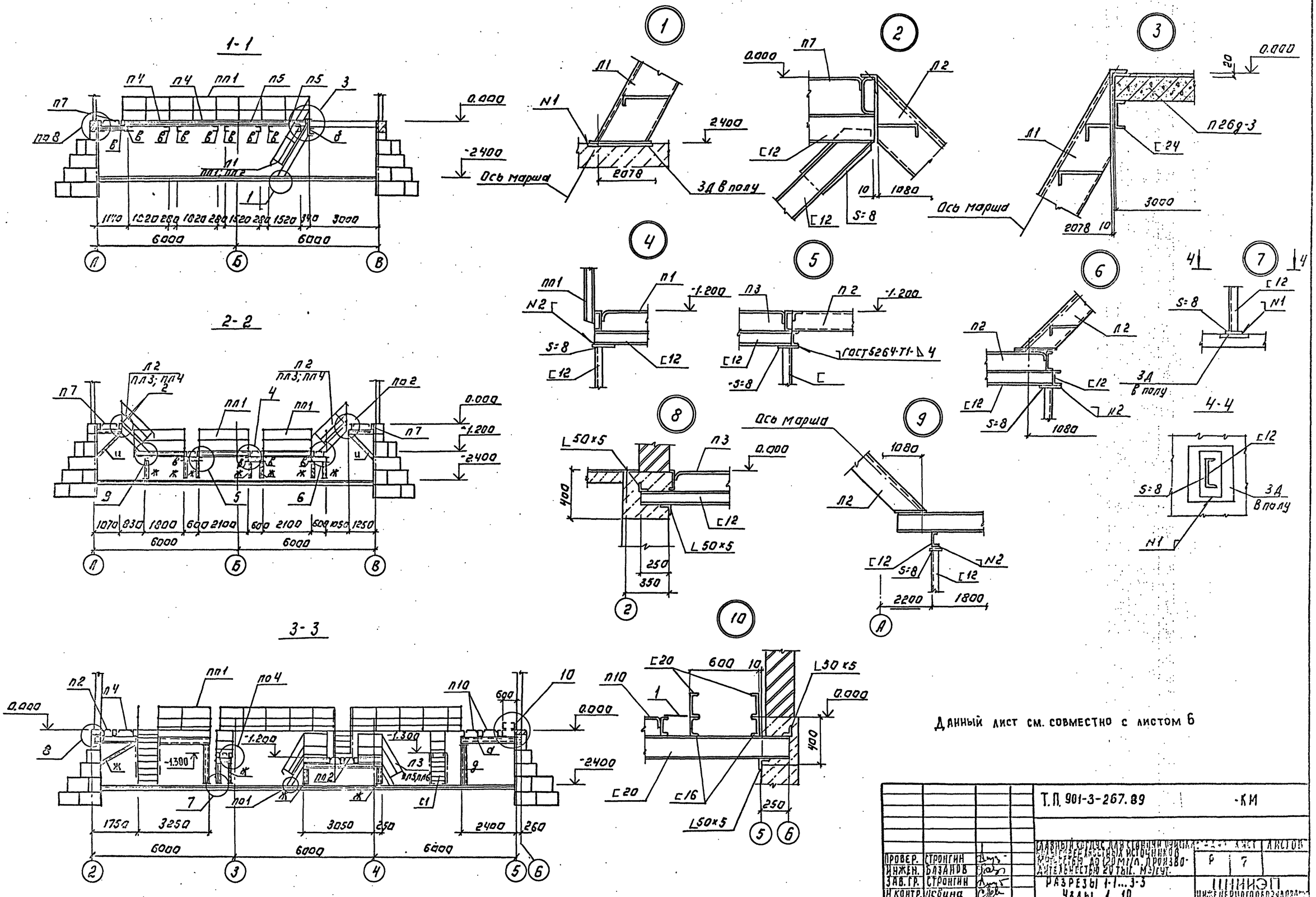

Т.П. 901-3-267.89				-КМ
Провер.	Стронгин			
Инжен.	Базанов			
Зав.гр.	Стронгин			
Н.контр.	Лебина			
Начал.	Письман			

Главный корпус для станции очистки высокоскоростных источников мощностью до 120 м³/л. Производительностью 20 тыс. м³/сут.

Разрезы 1-1...3-3
Узлы 1...10

Р | 7

ЦНИИЭП инженерного оборудования г. Москва

Копировал: Логинова

Формат: А2

Альбом 3

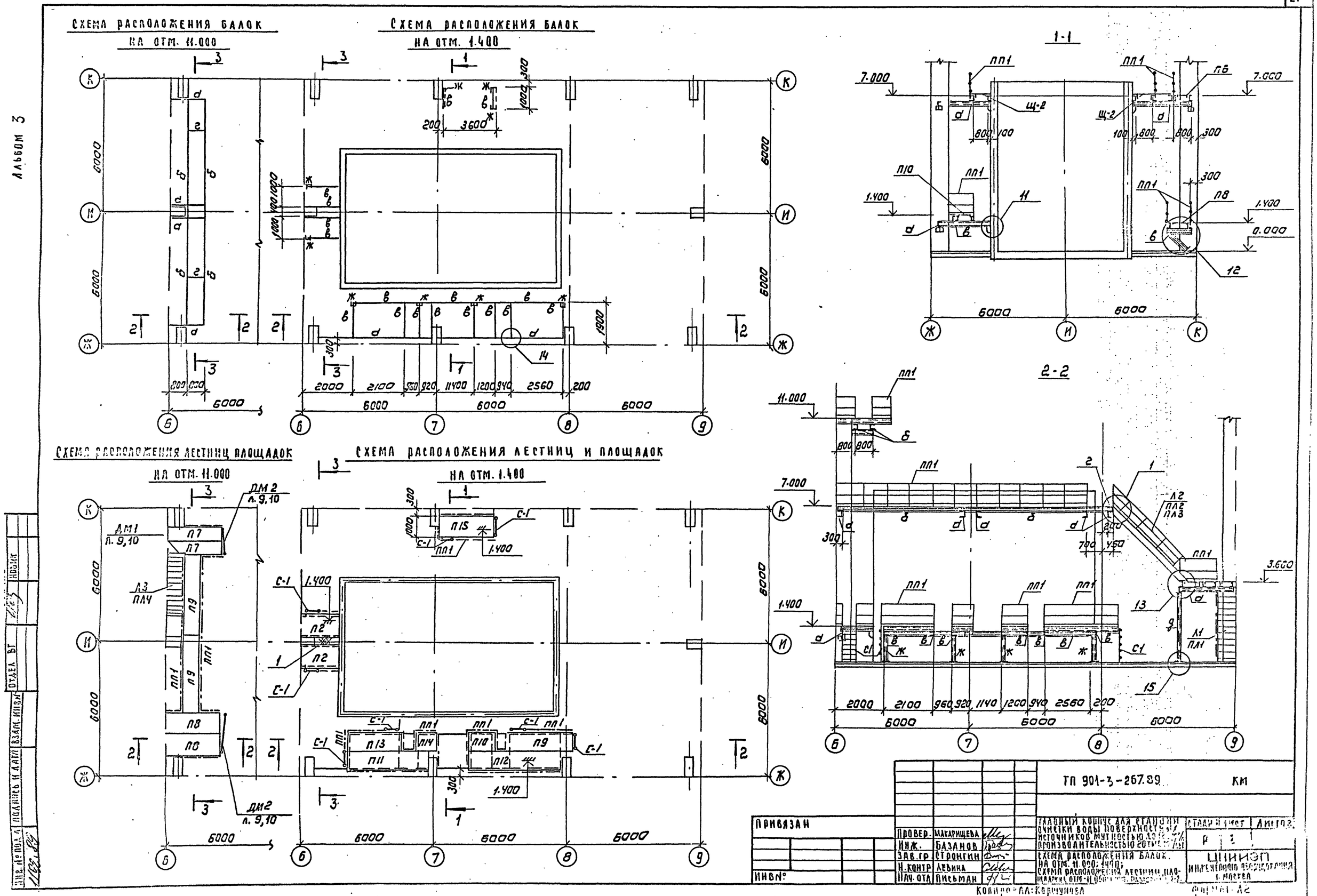
Схема расположения балок на отм. 11.000
Схема расположения балок на отм. 1.400
1-1
2-2
Схема расположения лестниц площадок на отм. 11.000
Схема расположения лестниц и площадок на отм. 1.400
ТП 901-3-267.89 КМ
Привязан
Инв №
Провер. Макарищева
Инж. Базанов
Зав.гр. Стронгин
Н.контр. Левина
Нач.отд. Письман
Главный корпус для станции очистки воды поверхностных источников мутностью до 12 мг/л производительностью 20 тыс. м³/сут
Схема расположения балок на отм. 11.000; 1.400; Схема расположения лестниц, площадок на отм. 11.000
Стадия Р
Листов
ЦНИИЭП инженерного оборудования г. Москва
Копировал: Коршунова
Формат А2
Инв. № подл. | Подпись и дата | Взам. инв. № | Отдел ВГ | Новик

Схема расположения балок на отм. 7.000; 3.600.

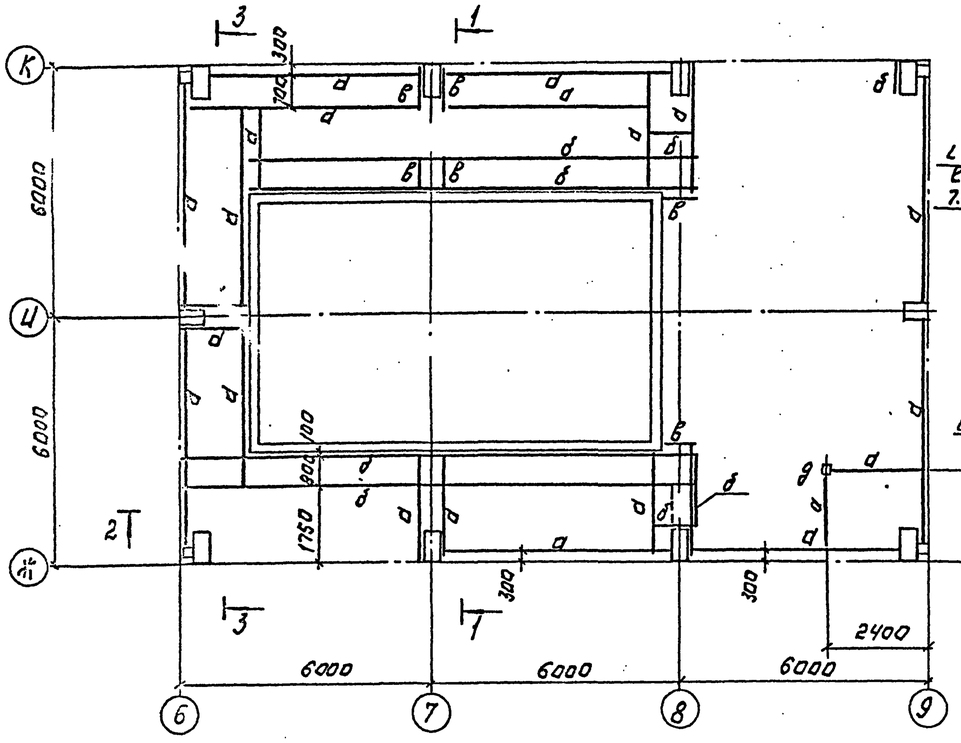

Схема расположения лестниц и площадок на отм. 7.000, 3.600.

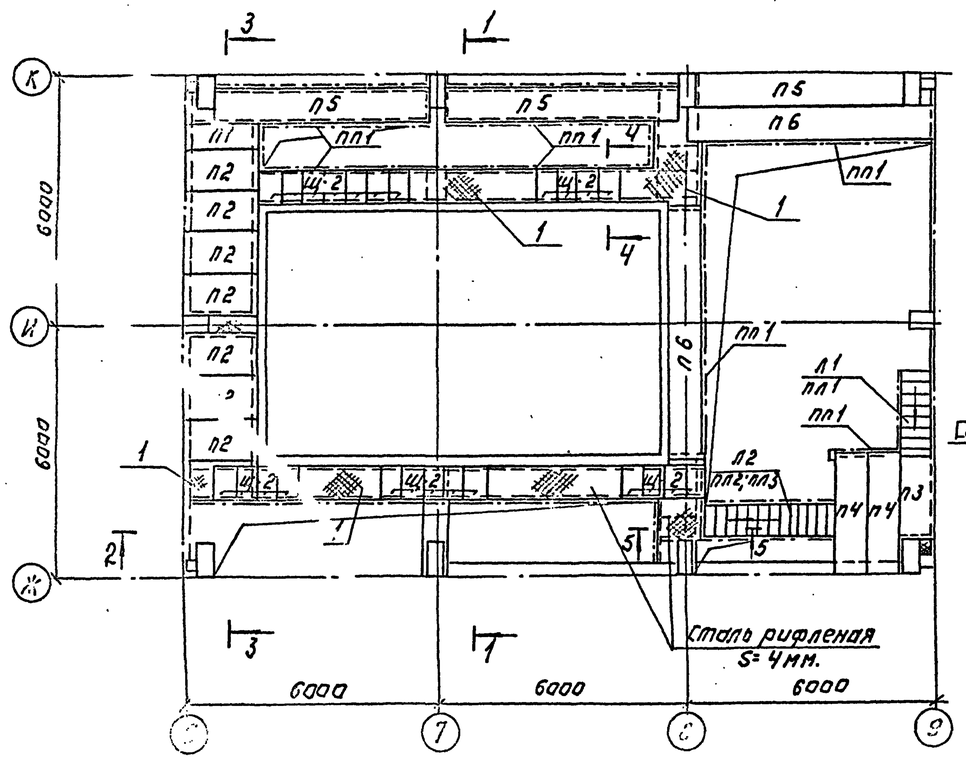

Ч-Ч

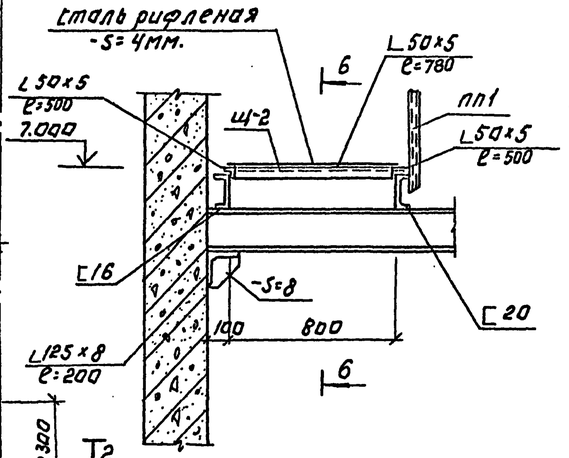

6-6

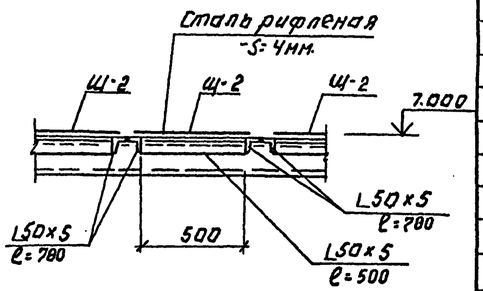

5-5

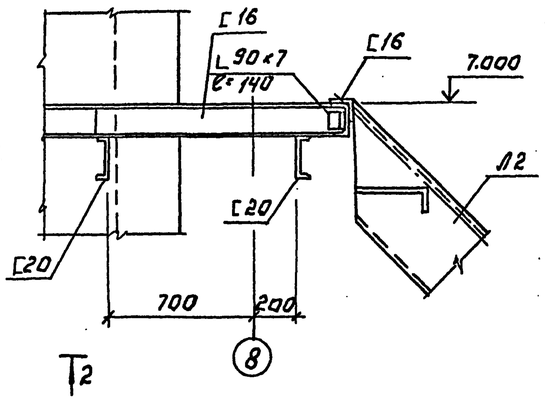

Спецификация элементов к схеме расположения лестниц и площадок

Марка поз.	Обозначение	Наименование	Кол. шт.	Масса кг	Примеч.
п1	1.450.3-3.1 2.1.1.0.0-04	мнхш 15.6	1	48.4	
п2	—08	пмхш 15.10	7	64.4	
п3	—07	пмхш 15.8	1	56.4	
п4	—16	пмхш 24.8	2	86.7	
п5	—31	пмхш 54.8	2	187.3	
п6	—40	пмхш 60.8	2	207.8	
п7	—15	пмхш 24.6	2	75.0	
п8	—17	пмхш 24.10	1	98.4	
п9	—22	пмхш 36.8	2	126.7	
п10	—04	пмхш 12.8	1	46.6	
п11	—25	пмхш 42.8	1	172	
п12	—28	пмхш 48.8	1	167.7	
п13	—13	пмхш 21.8	1	76.9	
п14	—01	пмхш 9.8	1	36.8	
п15	—23	пмхш 36.10	1	143.4	
пп1	1.450.3-3.1 5.1.0.1.0	огпмхэв-10.9	97	10.5	
л1	1.450.3-3.1 1.1.1.0.0—10	махш 60-36.8	1	114.8	
л2	1.450.3-3.1 1.1.1.0.0 —16	млхш 45-36.8	1	151.2	
л3	1.450.3-3.1 1.2.1.0.0 —13	млхш 60-42.8	1	134.0	
с1	1.450.3-3.1 3.1.0.1.0	СХ 2.2	8	37.6	
пл4	1.450.3-3.1 4.1.2.1.0—14	оглмлх 60×10.42	1	20.7	
пл1	1.450.3-3.1 4.1.2.1.0—04	оглмлх 60.10.36	1	17.5	
пл2	1.450.3-3.1 4.1.1.1.0 —10	оглмлх 45.10.36	1	24.4	
пл3	1.450.3-3.1 4.1.1.1.0 —04	оглмлх 45.10.36	1	24.4	
1		Листрамб К-ПУ-4.0 6ст3кп2 ГОСТ 8568-77	—	424.2	
ш-2	Лист	Щит Ш2.	24	18.1	
Дм1/Дм2	лист 8.10	Дверь метал. Дм1/Дм2	1/2		

Ведомость элементов.

Марка поз.	Сечение Эскиз	Поз.	Состав	Опорные усилия M кНм	N кН	Q кН	Марка стали	Примеч.
а	Балка [		[20					
в	Балка [		[16					
б	Балка [		[12					
г	Балка L		L 90×7					
д	Стойка []		2[16					
ж	Стойка [		[12					

Т.П. 901-3-267.89 КМ

Провер.	Строгин		
Инжен.	Базанов		
Зав.гр.	Строгин		
Н.контр.	Левина		
Начальник			

Здание крытой стоянки автомобилей вместимостью 200 машин с водоподготовкой и мойкой автомобилей от артскважин Ад 120 м³/ч, производительностью 200 тыс. м³/сут.

Схема расположения балок, лестниц, площадок на отм. 7.000; 3.600.

Стадия	Лист	Листов
Р	9	

ЦНИИЭП инженерного оборудования

Привязан:

Инв. №

Копировал: Логинова

Формат А2

Альбом 3

3-3

11

11.000
7.000
1.240
П8 П9 ПП1 П7 ПП1 ПП1 ПП1 ПЛ4 П3 П2 П1 П5 П2 ПП1 ПП1 ПП1 ПП1
а б г а г д а а а а а а а
1750 800 17 800 300
1 1 1
1.240 300 1.400 0.000
С1 С1 В В Ж Ж 16
6000 6000
К И К

11
1.240
С12
L 125×8 ℓ=200
S=8
ГОСТ 5264-80-Н1-Δ Ч

15
2⊏16
8
N
8
0.000
0.000
3Д В полу
2400

2-2

12
L 50×40×12×2.5 ℓ=1190
75 5 75 40
ОГРАНИЧИТЕЛЬ L 50×5 ℓ=155
30
Отв. ⌀15

17
10
1.400
П8
3Д В колонне
⊏12
-5=8
N
L125×8
1000
⊏12
N
1000 300
К

А-А
-50×4 ℓ=610
-210×80
L50×5
⌀6АI
L50×5
-90×4
5 610 5

П2 1 П2 7.000
⊏20 ⊏20 ⊏20 S=8
L125×8
И
10

ДМ2
ПЕТЛИ ДВЕРНЫЕ
3Д В колонне
5 1190 5
2
ОГРАНИЧИТЕЛЬ L 50×5 ℓ=155
40
СТОЙКА L 50×5 ℓ=500
L50×40×12×2.5 ℓ=1190
100 500 100 495 155
L25×3 ℓ=1190
1200

10-10

П2 1 100 1 7.000
№
⊏20
3Д В колонне
L125×8
300
S8
L 90×7 ℓ=160
№
6

Б-Б
-210×80 S4
210
4 30
-50×4 ℓ=900
50 80 80

В-В
В
80
10

Ось марша
13
П2 П4
3.600
⊏20
3400
2⊏16
2400

8-8
3Д В полу
2⊏16
N

14
⊏12
7 7
⊏20

16
9
⊏12
S=8
N
9
3Д В полу

7-7
L 90×7 ℓ=100
⊏20
⊏12
ГОСТ 5264-Н1-Ч

9-9
⊏12
S=8
3Д В полу
N

ДМ1
610
L50×5 ПРИВАРИТЬ К ЭЛЕМЕНТАМ ОГРАЖДЕНИЯ
-50×4
-210×80 S4
ПЕТЛИ ДВЕРНЫЕ
-90×4 ℓ=120
⌀6АI ℓ=650
ОГРАЖДЕНИЕ
1000 400 300
650 200
L50×5
-150×150 S4
-50×4 ℓ=610
ВЕРХ ПЛОЩАДКИ
620

		Т.П. 901-3-267.89	КМ
ПРОВЕР.	СТРОНГИН		
ИНЖЕН.	БАЗАНОВ		
ЗАВ.ГР.	СТРОНГИН	Разрез 3-3. Узлы 11... 17.	Стадия Р; Лист 10; Листов
Н.КОНТР.	ЛЕВИНА		ЦНИИЭП инженерного оборудования г. Москва
НАЧ.ОТД.	ПИСЬМАН		

Копировал: Логинова

Формат: А2

Инв.№ подл. | Подпись и дата | Взам.инв.№ | Инв.№ дубл. | Подпись и дата | Новик | Отд.гл. ОГ

Альбом 3

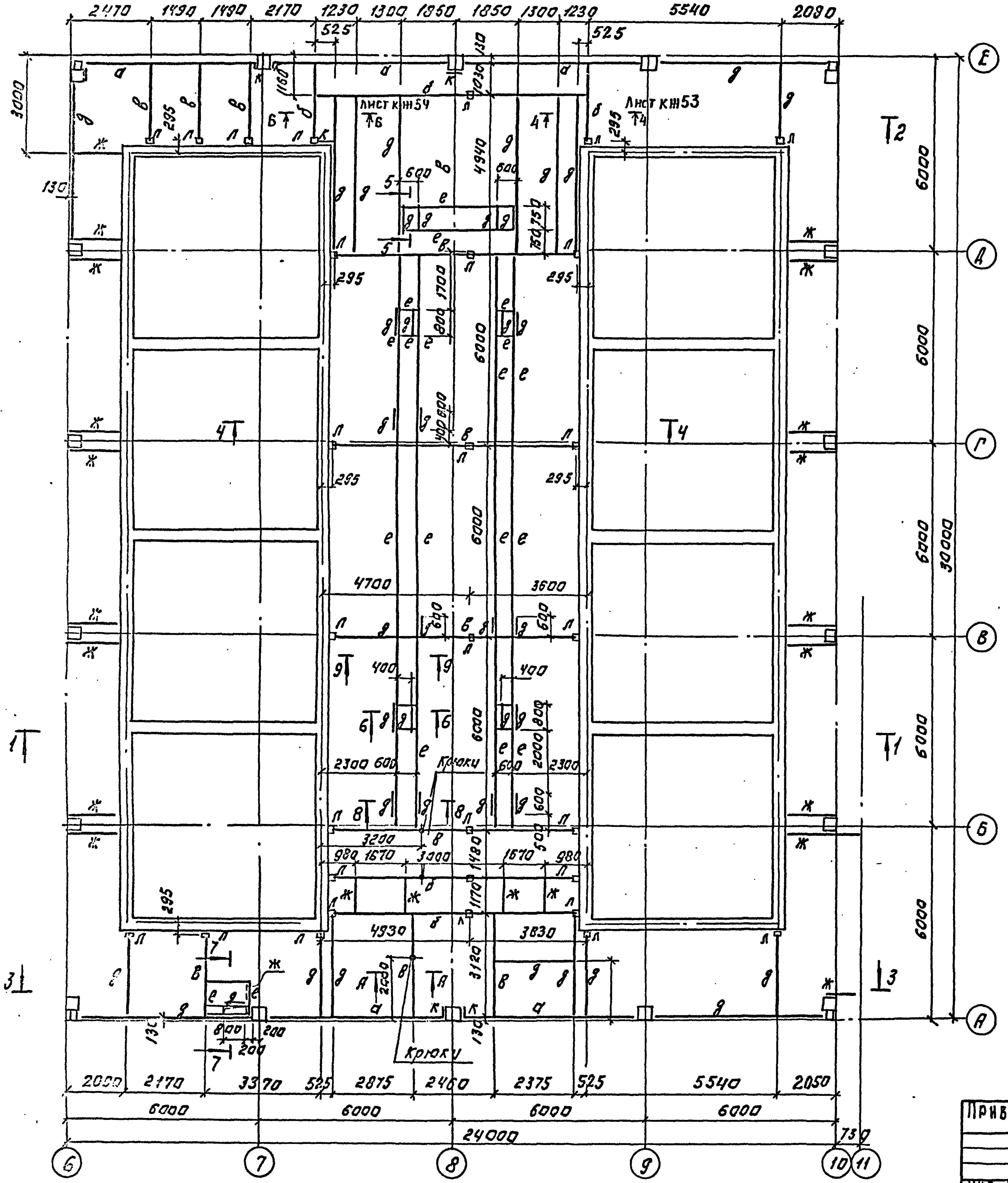

Спецификация элементов к схеме расположения площадок, лестниц, ограждений.

Марка поз.	Обозначение	Наименование	Кол. шт.	Масса кг	Примеч.
П1	1.450.3-3.1 2.1.1.0.0	ПМХШ 60.6	28	181.3	
П2	-37	ПМХШ 60.8	31	207.8	
П3	-07	ПМХШ 15.8	2	36.4	
П4	-18	ПМХШ 30.6	2	93.0	
П5	-17	ПМХШ 24.10	2	98.4	
П6	-08	ПМХШ 15.10	1	164.4	
П7	-34	ПМХШ 54.8	1	187.3	
П8	-35	ПМХШ 54.10	1	211.4	
П9	-22	ПМХШ 36.8	1	126.7	
П10	-01	ПМХШ 9.8	9	36.8	
П11	-28	ПМХШ 48.8	1	167.7	
П12	-04	ПМХШ 12.8	7	46.6	
П13	-13	ПМХШ 21.8	8	76.9	
Л1	1.450.3-3.1 1.1.1.0.0 -10	МЛХШ 60-36.8	1	104.5	
Л2	-04	МЛХШ 45-12.8	2	50.9	
Л3	1.450.3-3.0 1.1.1.0.0	ПЛХШ 45-6.6.	15	22.0	
С1	1.450.3-3.1 3.1.0.10	СХ22	25	37.5	
ПЛ1	1.450.3-3.1 4.1.2.1.0-13	ОГПМЛХ 60-10.36	1	17.3	
ПЛ2	-04	ОГПМЛХ 60-10.36	1	17.3	
ПЛ3	4.1.2.1.0	ОГПМЛХ 45-10.12	2	7.5	
ПЛ4	-0.6	ОГПМЛХ 45-10.12	2	7.5	
ПП1	1.450.3-3.1 5.1.0.1.0	ОГПМХ 36-10.9	287	10.5	
Щ-1	Лист	Щит Щ-1	6	120.8	
1		Лист ромб. К-ПУ-4.0.ВСТкп2 / ГОСТ8568-77		1500	

Т.п. 901-3-262.89 -КМ

Пров.	Стронгин	
Инжен.	Базанов	
Зав.гр.	Стронгин	
Н.контр.	Левина	
Нач.отд.	Письман	

Главный корпус для станций очистки воды поверхностных источников с мутностью до 120 мг/л, производительностью 20.0 тыс.м3/сут.

Стадия: Р

Схемы расположения балок на отм. 3.600.

ЦНИИЭП инженерного оборудования г. Москва

Привязан:

Инв.№

Копировал: Логинова

Формат А2

Альбом 3

Схема расположения лестниц, площадок на отм. 3.600

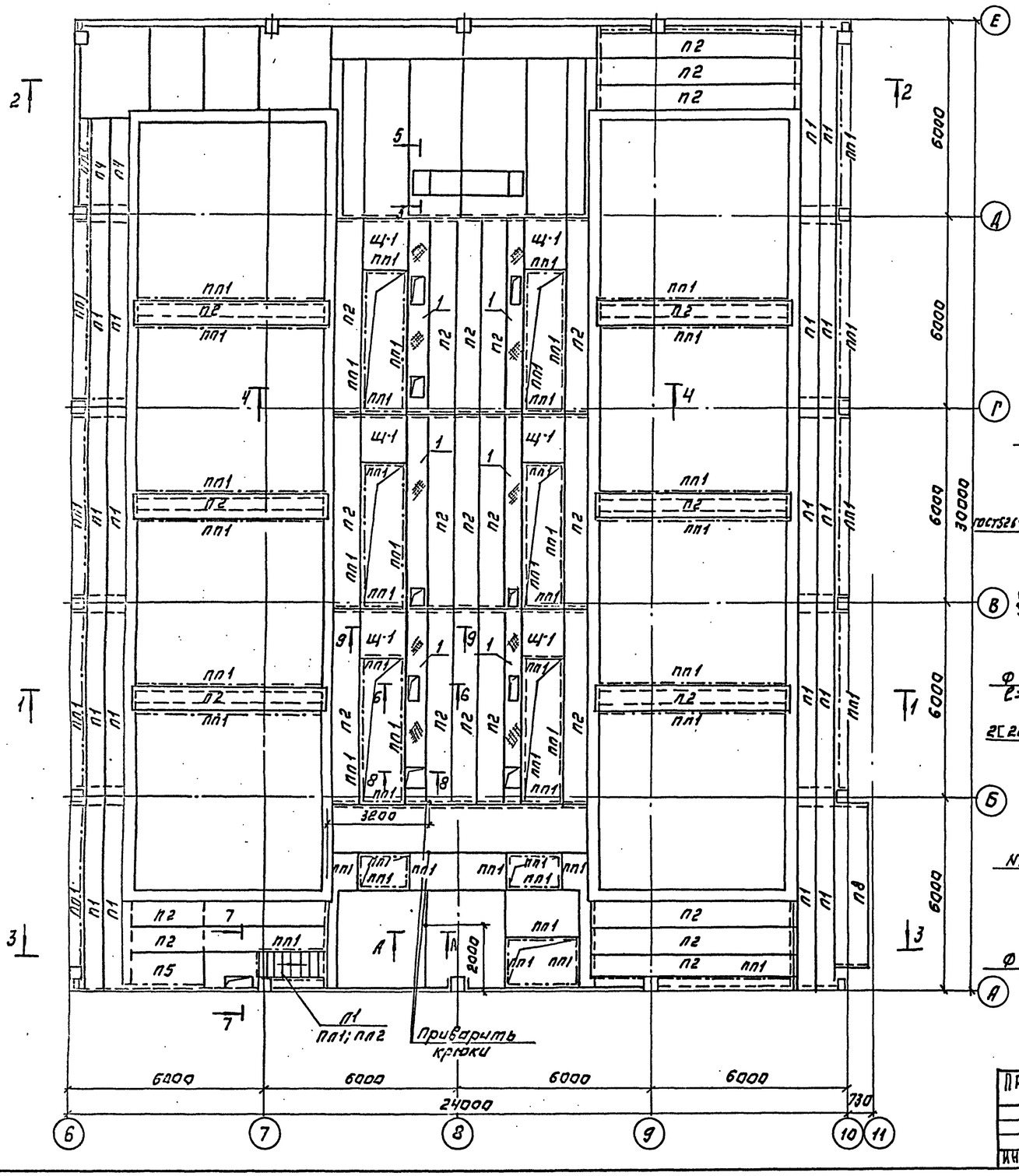

Схема расположения балок на отм. 4.200

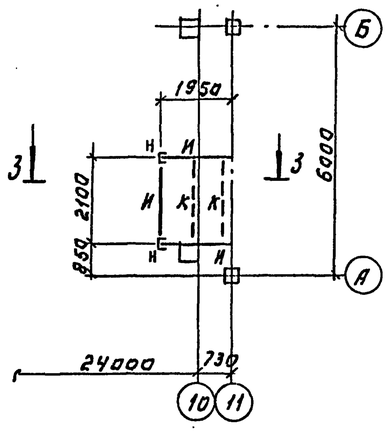

Схема расположения лестниц площадок на отм. 4.200

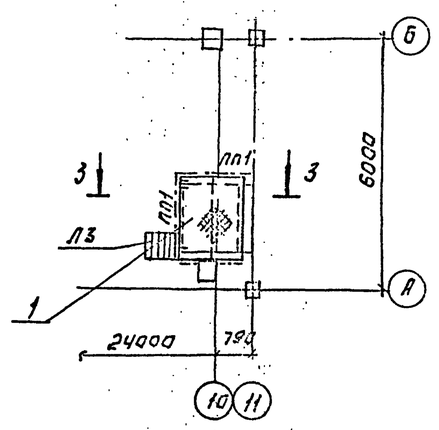

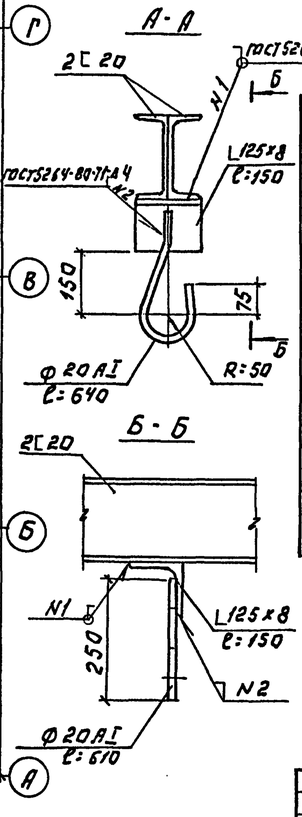

Ведомость элементов

Марка поз.	Сечение: Эскиз	Поз.	Состав	Опорные усилия: M кнм	N кн	Q кн		Марка металла	Примеч.
а	Балка [		[30						
б	Балка][		2[24						
в	Балка][		2[20						
д	Балка [		[20						
е	Балка [		[16						
ж	Балка [		[12						
и	Балка [		[10						
к	Балка L		L90x7						
л	Стойка []		2[16						
м	Стойка []		2[12						
н	Стойка [		[12						

Смотреть совместно с листами 11, 13, 14, 15, КЖ 53.

Т.П. 901-3-267.89 -КМ

Провер.	Стронгин		
Инжен.	Базанов		
Зав.гр.	Стронгин		
Н.контр.	Левина		
Нач.отд.	Письман		

Главный корпус для станции очистки воды поверхностных источников мутностью до 1000 мг/л производительность [illegible]

Схемы расположения лестниц и площадок на отм. 3.600 и 4.200

ЦНИИЭП инженерного оборудования г. Москва

Привязан:

Инв. №

Копировал: Логинова

Формат: А2

Согласовано: Отд. ВГ Новик

Инв. № подл. | Подпись и дата | Взам. инв. №

Альбом 3

1 - 1

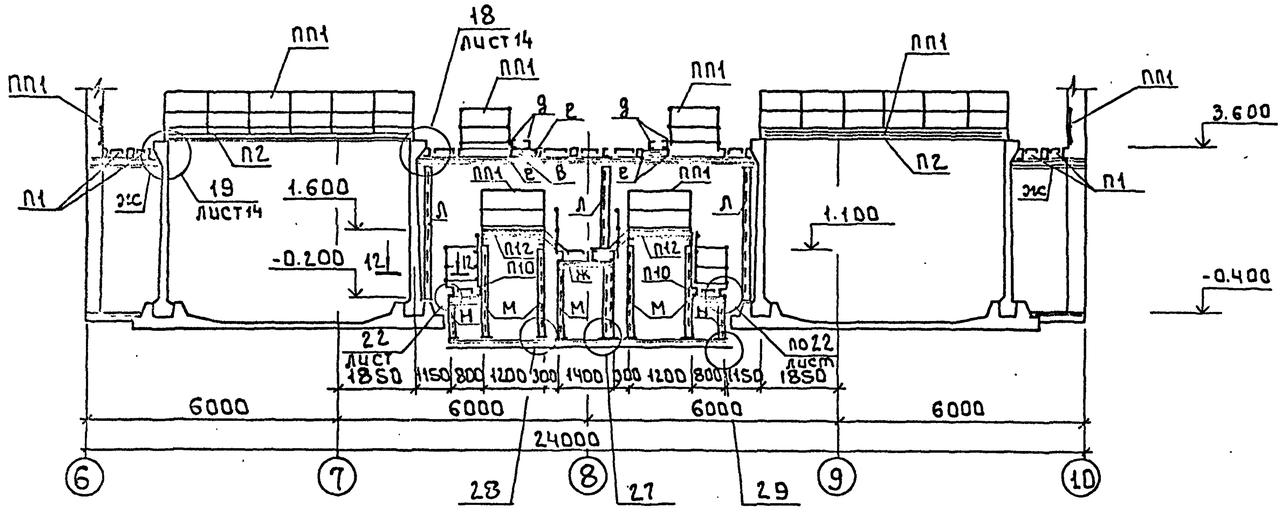

4 - 4

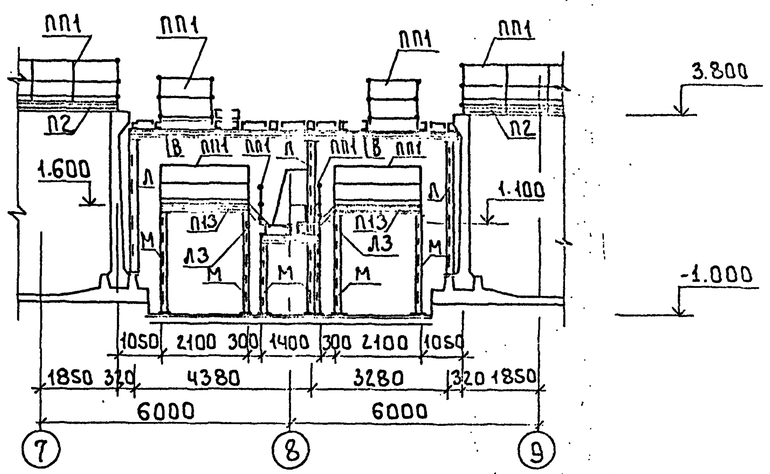

2 - 2

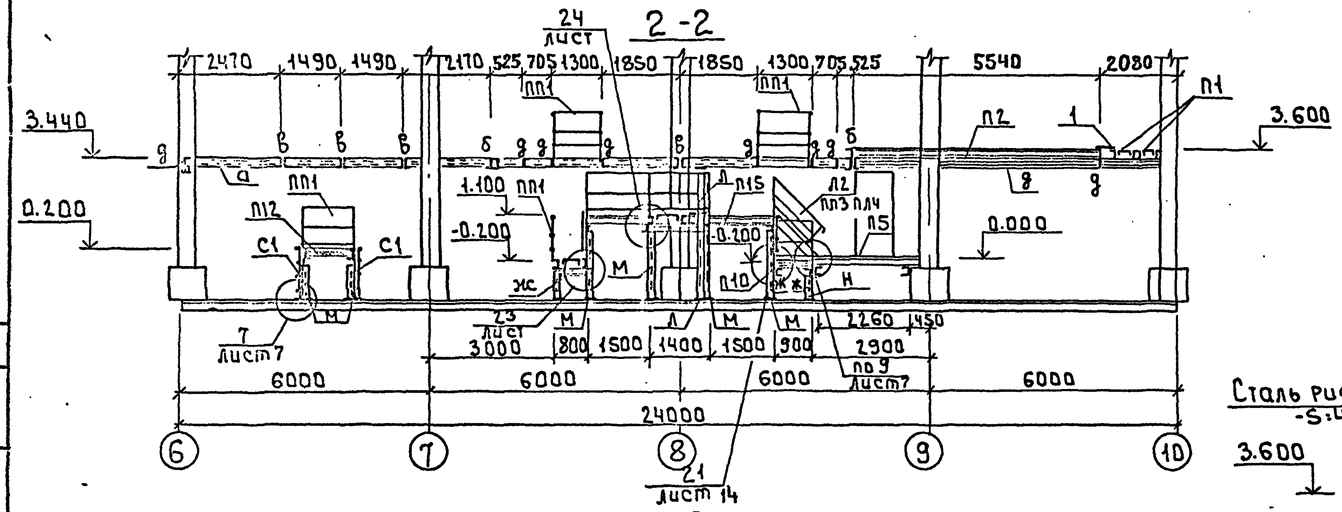

5 - 5

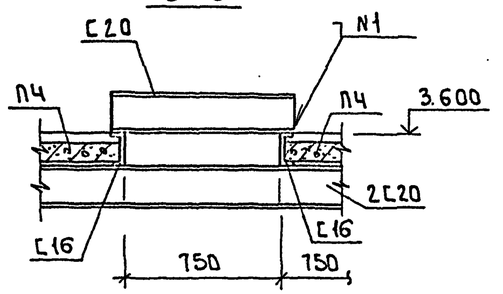

6 - 6

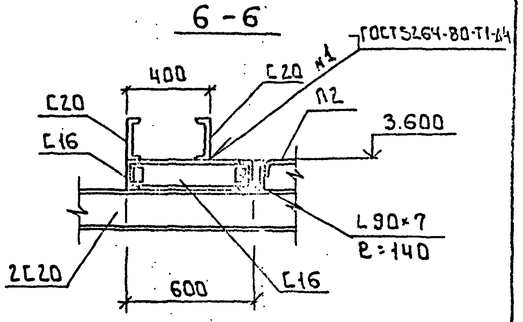

7 - 7

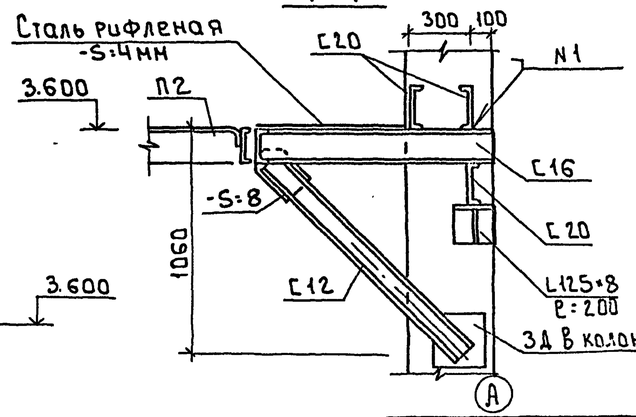

8 - 8

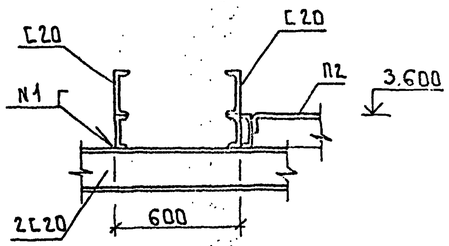

3 - 3

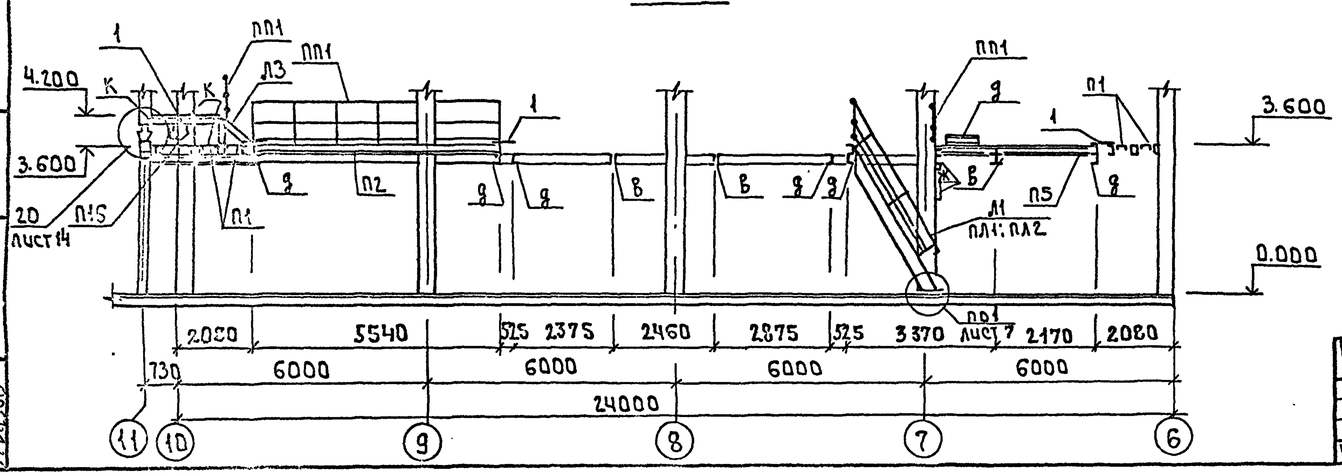

Привязан:		т.п. 901-3-267.89	КМ
Инв.№			
Провер.	Строгин	Казарный корпус для станции очистки воды поверхностных источников мутностью до 12000 мг/л производительностью 20 тыс.м³/сут.	Стадия: Р; Лист: 13; Листов:
Инж.	Базанов		
Зав.гр.	Строгин		
Н.контр.	Левина	Разрезы 1-1 ... 8-8	ЦНИИЭП инженерного оборудования г. Москва
Нач.отд.	Письман		

Инв.№ подл. | Подпись и дата | Взам.инв.№ | Альбом ВГ Новик

Альбом 3

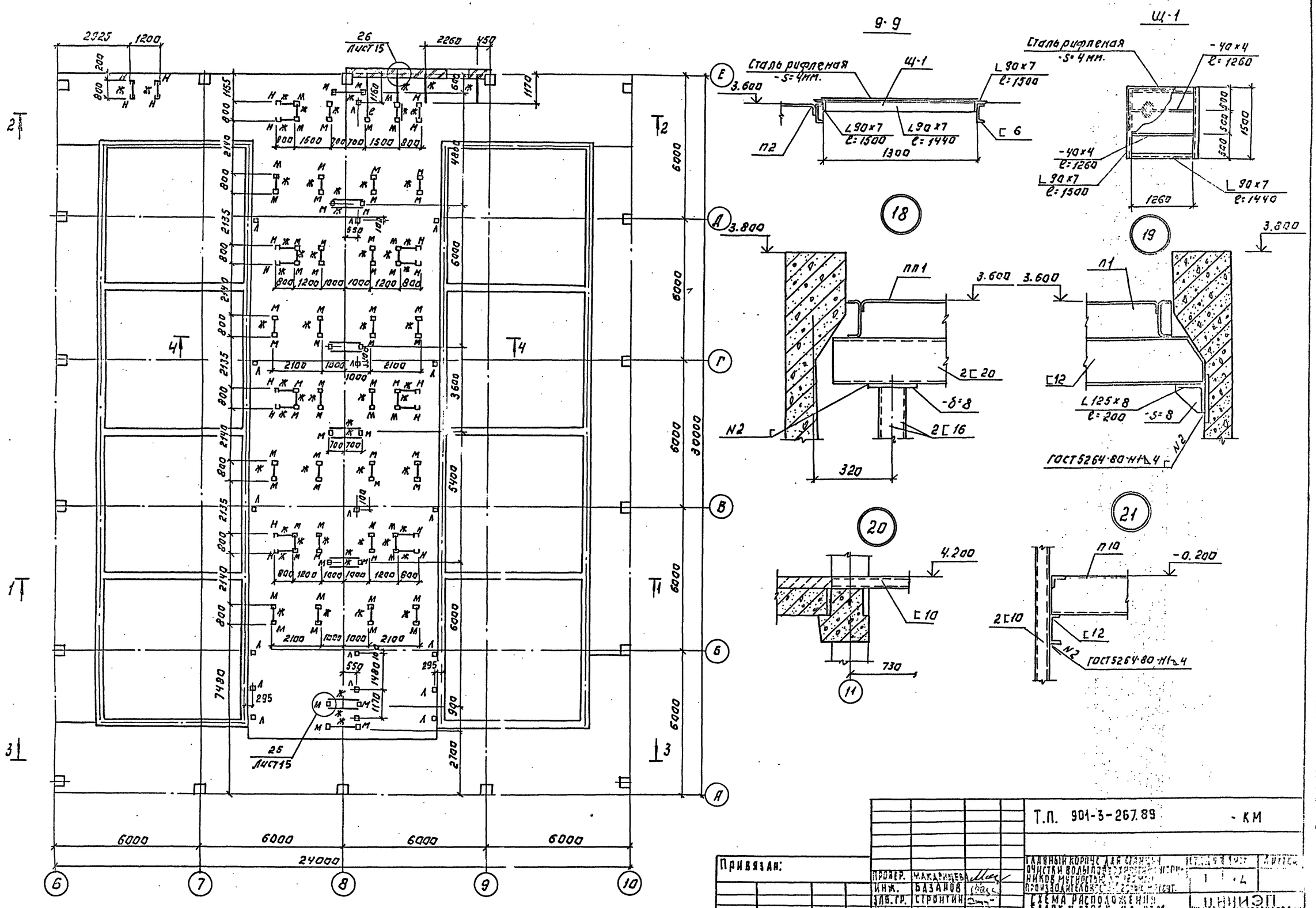

Т.П. 901-3-267.89 - КМ

Привязан:

Инв. №

Провер.	Макарищева	
Инж.	Базанов	
Зав. гр.	Стронгин	
Н. контр.	Лезина	
Нач. отд.	Пионерский	

Главный корпус для станции очистки воды производительностью ... производительностью ... 1 · 4

Схема расположения балок и стоек на отм. 1.500; 1.100; -0.200.

ЦНИИЭП инженерного оборудования г. Москва

Копировал: Логинова

Формат А4

Альбом 3

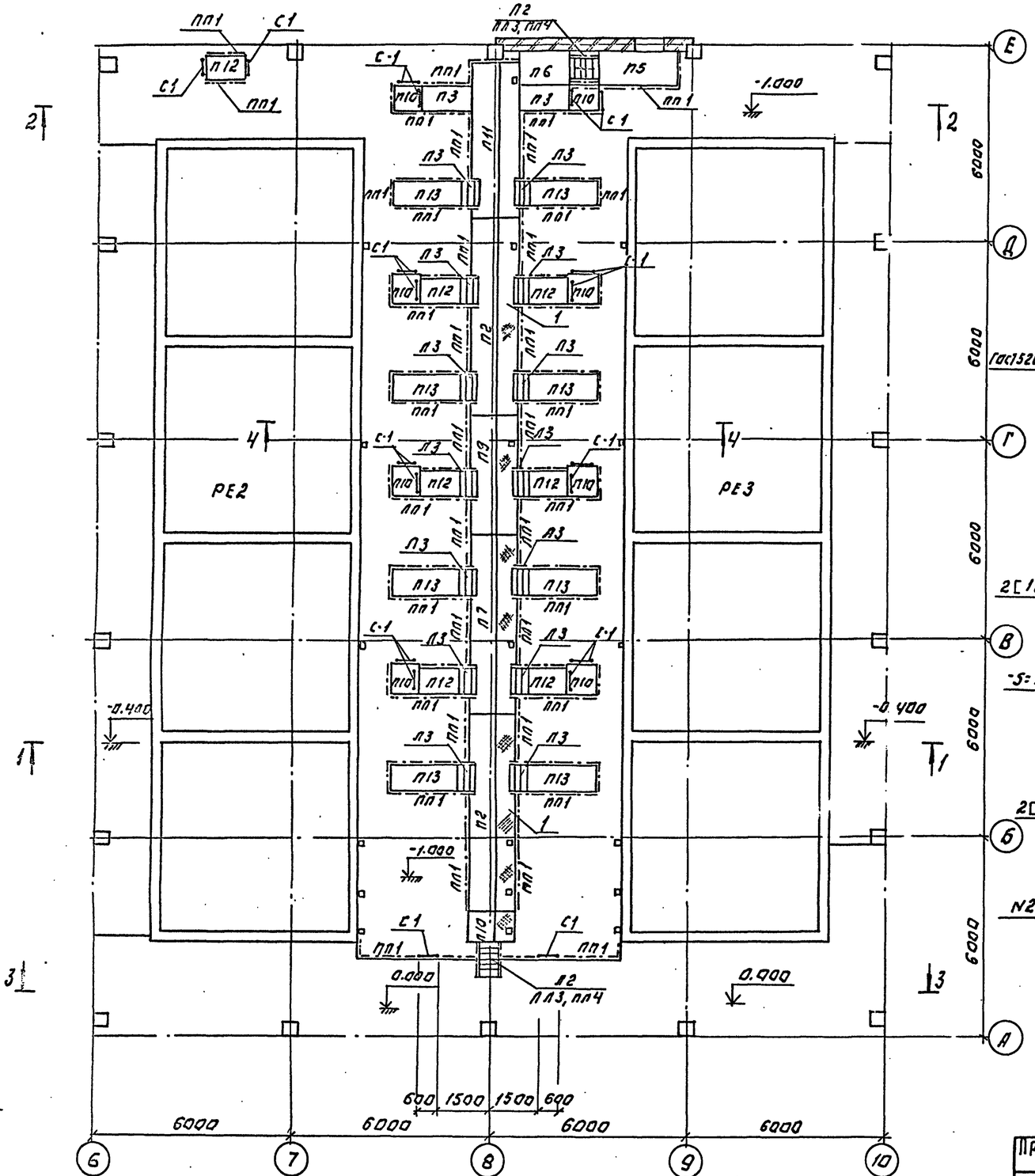

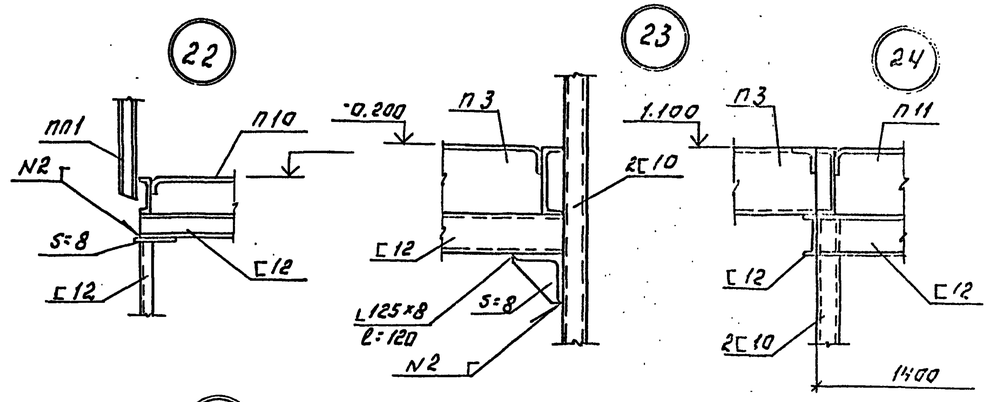

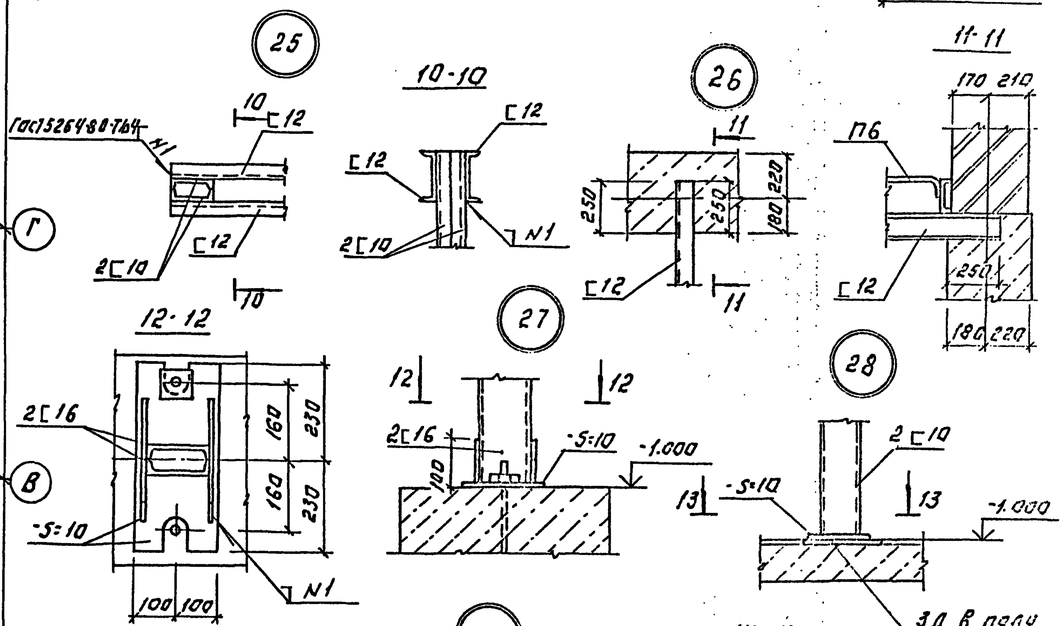

			Т.П. 901-3-267.89 -КМ
Привязан:			
Инв. №	Провер.	Строгин	Схема расположения лестниц, площадок на отм. 1.600, 1.100, -0.200.
	Инжен.	Базанов	
	Рук.гр.	Строгин	
	Н.контр.	Левина	
	Нач.отд.	Письман	

ЦНИИЭП инженерного оборудования г. Москва

Копировал: Логинова

Альбом 3

Схема расположения балок на отм. 0.000; 1,200.

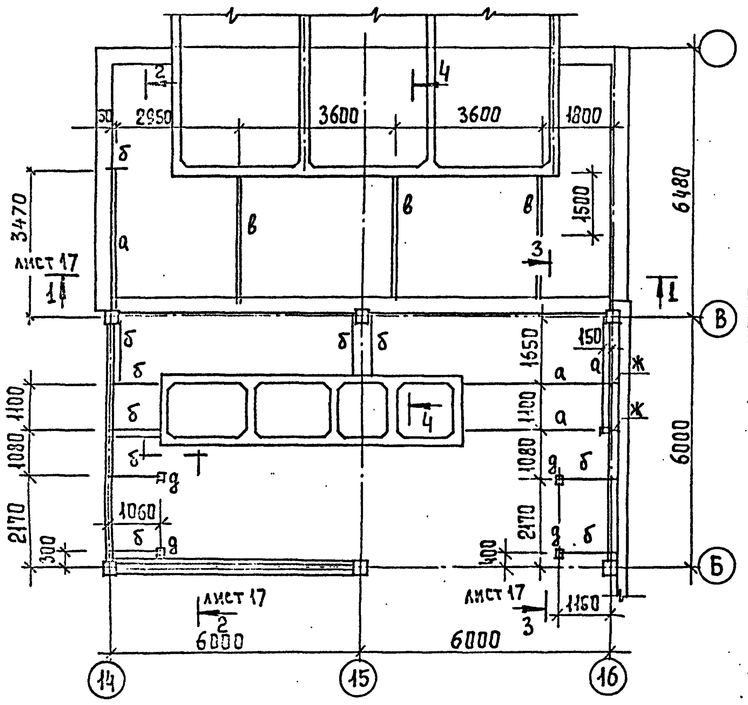

Схема расположения площадок и лестниц на отм. 0.000; 1.200

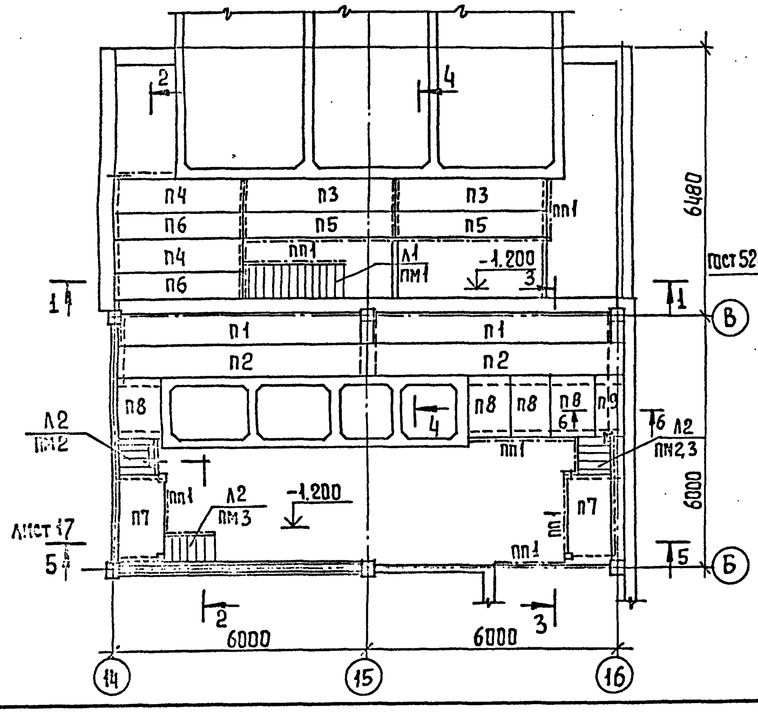

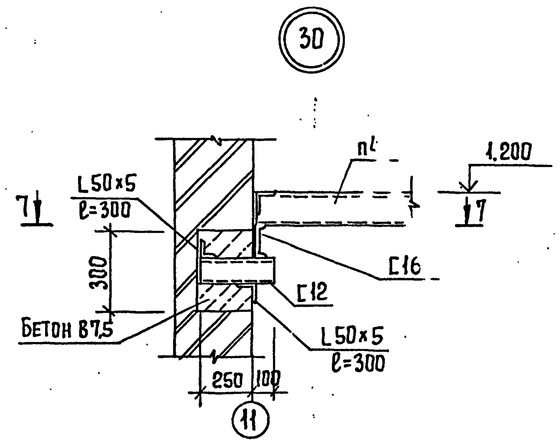

7 – 7

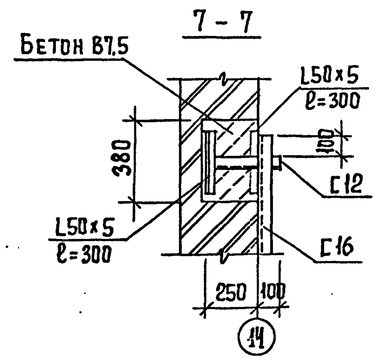

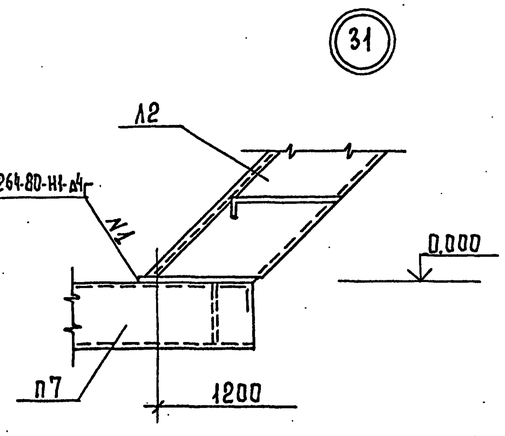

Спецификация элементов к схеме расположения площадок и лестниц

Марка поз.	Обозначение	Наименование	Кол. шт	Масса кг	Примеч.
П1	1.450.3-3.1 2.1.1.0.0.-40	ПМХШ 60.8	2	207,8	
П2	-36	ПМХШ 60.6	2	181,3	
П3	-22	ПМХШ 36.8	2	126,7	
П4	-19	ПМХШ 30.8	2	107,2	
П5	-21	ПМХШ 36.6	2	110.1	
П6	-18	ПМХШ 30,6	2	93,0	
П7	-14	ПМХШ 21.10	2	87,4	
П8	-08	ПМХШ 15.10	4	64,4	
П9	-06	ПМХШ 15,6	1	48,4	
Л1	1.450.3-3.1 1.1.1.0.0 -10	МЛХШ 45-24,8	1	101.1	
Л2	-04	МЛХШ 45-12,8	3	30,9	
ПМ1	1.450.3-3.1 4.1.1.1.0-02	ОГл МЛХ 45-10.24	1	19,8	
ПМ2	1.450.3-3.1 4.1.1.1.0	ОГл МЛХ 45-10.12	2	7,5	
ПМ3	-06	ОГп МЛХ 45-10.12	2	7,5	
ПП1	1.450.3-3.1 5.1.0.1.0	ОГп МХЭб -10.9	13	10,5	

Ведомость элементов

Марка поз.	Сечение: Эскиз	Поз.	Состав	Опорные усилия: М кнм	N кн	Q кн	Группа констр.	Марка металла	Примеч.
а	Балка [		[16						
б	Балка [		[12						
в	Балка []		2[12						
д	Стойка []		2[12						
ж	Балка L		L 90×7						

Т.П. 901-3-267.89 -КМ.

Привязан

Инв. №

Провер.	Макарищева	
Инж.	Базанов	
Зав. гр.	Стронгин	
Н. контр.	Левина	
Нач. отд.	Письман	

Главный корпус для станции очистки воды поверхностных источников мутностью до 100 мг/л, производительностью 20,0 тыс. м³/сут

Схемы расположения балок, площадок, лестниц на отм. 0,000; 1.200 в осях 14...16; Б-В.

Р | 16 | Листов

ЦНИИЭП инженерного оборудования г. Москва

Копировал Еремченко

Формат А2

Согласовано

Отдел ВТ

Новик

Инв. № подл. | Подпись и дата | Взам. инв. №

Альбом 3

1 - 1

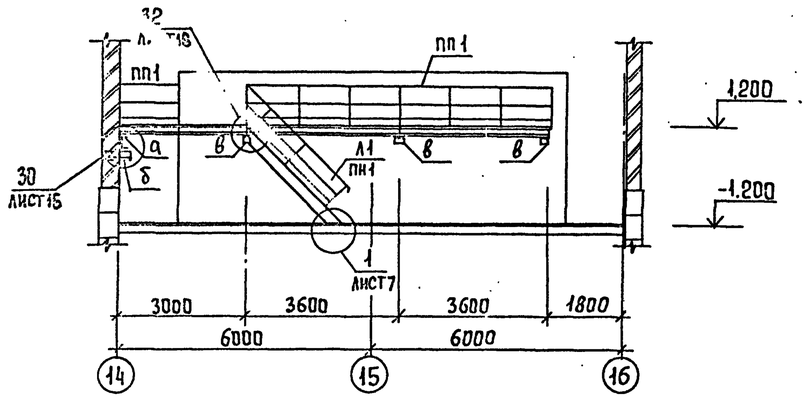

4 - 4

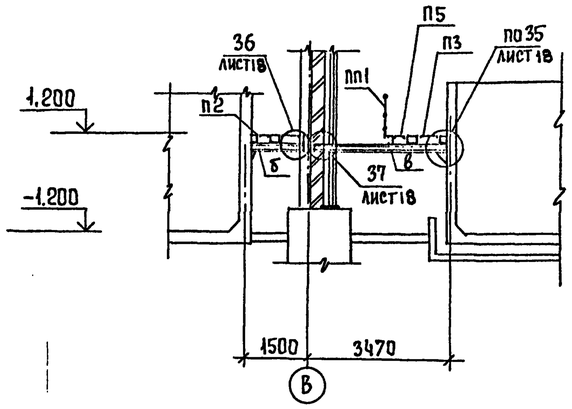

6 - 6

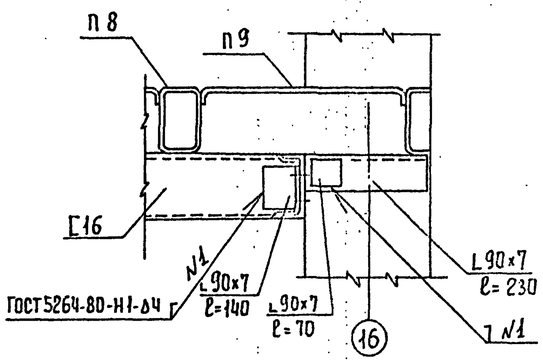

2 - 2

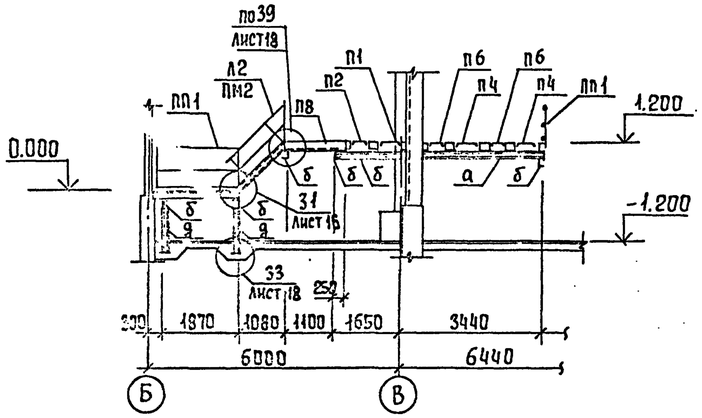

5 - 5

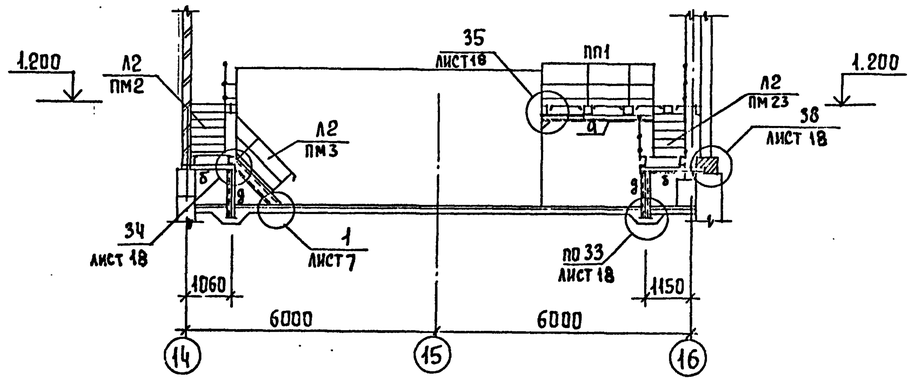

- 3

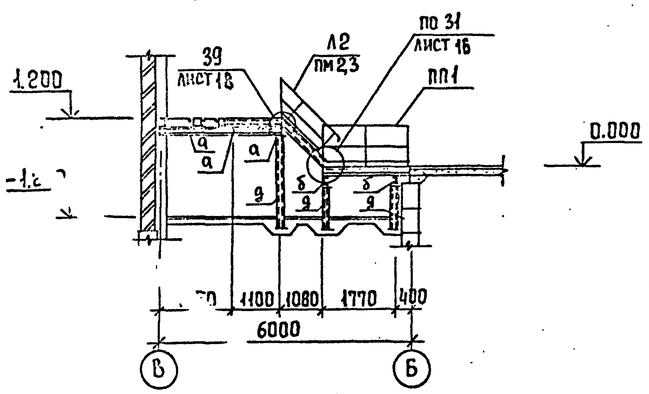

Т.П. 901-3-267.89					- КМ
Привязан	Провер.	Макарищева		Главный корпус для станции очистки воды поверхностных источников мутностью до 120 мг/л, производительностью 20,0 тыс. м³/сут.	Стадия: Р; Лист: 17; Листов:
	Инж.	Базанов			
	Зав.гр.	Стронгин			
	Н.контр.	Левина		Разрезы 1-1 ... 5-5	ЦНИИЭП инженерного оборудования г. Москва
Инв. №	Нач.отд.	Письман			

Копировал Еремченко

Формат А2

Инв. № подл. 1102 89 | Подпись и дата | Взам. инв. № | Отдел ВГ | Новик

Альбом 3

ГОСТ 5264-80-Т1-Δ4г

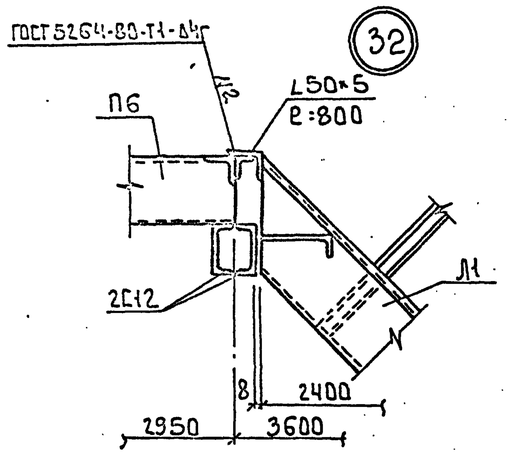

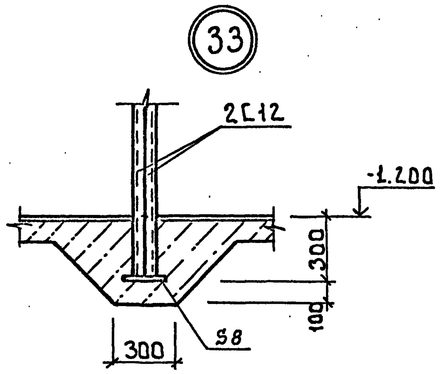

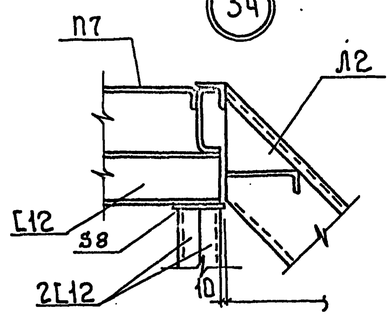

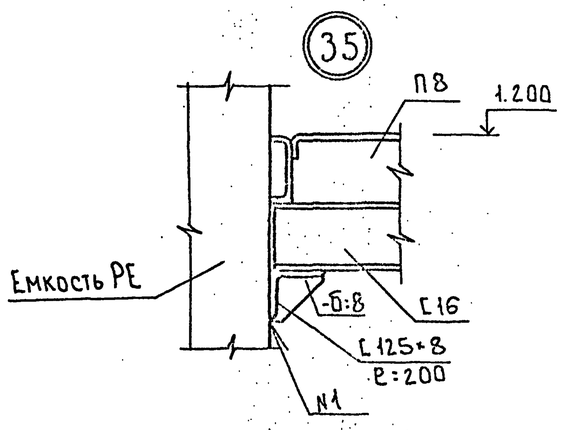

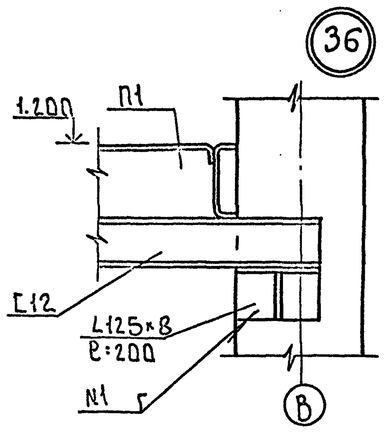

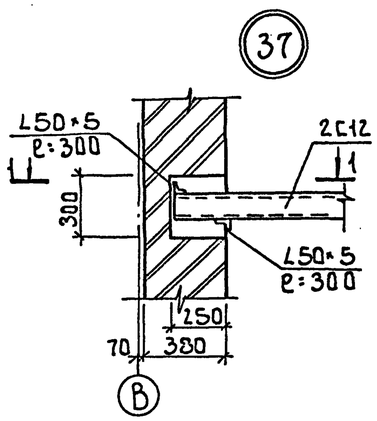

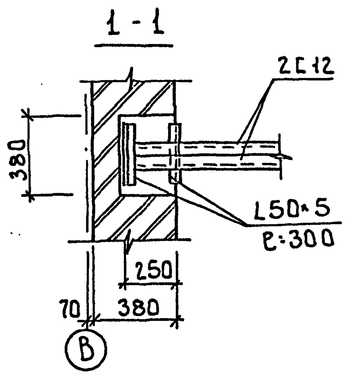

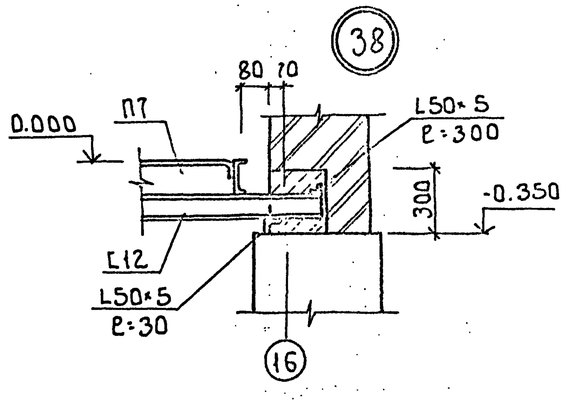

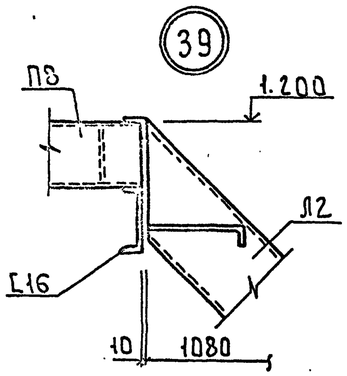

Инв.№ подл. | Подпись и дата | Взам.инв.№

Привязан			т.п. 901-3-267.89		КМ	
	Провер.	Макарищева				
	Инж.	Базанов	Газный корпус для станции очистки воды поверхностных источников мутностью до 120 мг/л производительностью 20.0 тыс.м³/сут.	Стадия	Лист	Листов
	Зав. гр.	Стронгин		Р	18	
	Н. контр.	Стронгин	Узлы 32...39	ЦНИИЭП		
Инв.№	Нач. отд.	Стронгин				

Корректор: Боброва

Формат: А2

Альбом 3

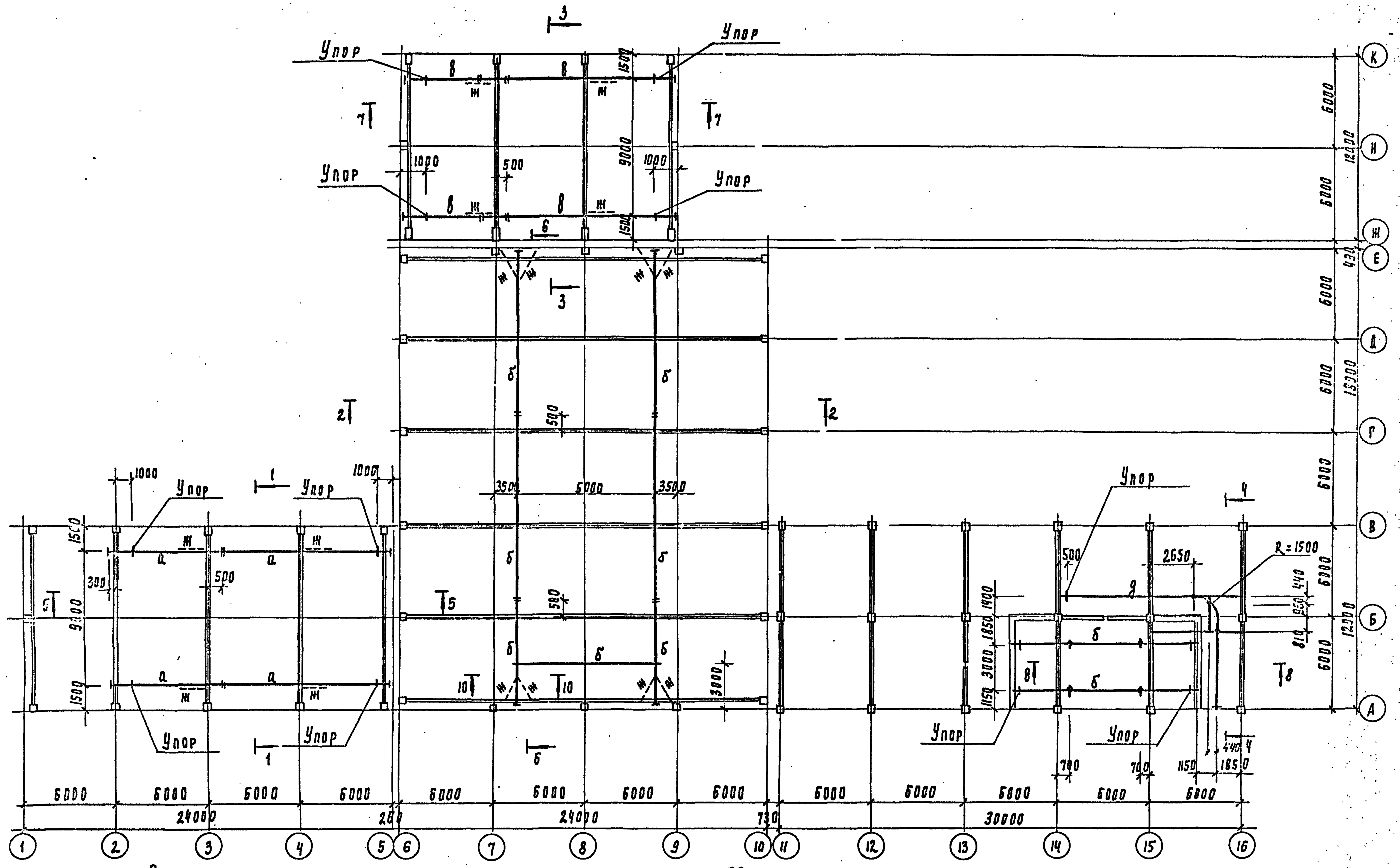

1. Все стальные конструкции за исключением монорельса и поддерживающих его конструкций в осях „14.... 16" и „А.... В" (Вид защиты и расход материалов включены в таблицу на листе 5) окрасить масляной краской по ГОСТ 8292-85 за 2 раза по грунтовке из железного сурика густотертого на олифе „Оксоль", на ездовую поверхность краска не наносится
2. В местах монтажных стыков монорельса ездовую поверхность зачистить заподлицо с основным металлом.
3. Все монтажные соединения на болтах и сварке.
4. Болты нормальной точности М16 в подкрановых путях и М12 в монорельсах ГОСТ 7798-70*, гайки по ГОСТ 5915-70*
5. Сварку производить электродами типа Э42 ГОСТ 9467-75, катет шва 6 мм.

Провер.	Стронгин	
Инж.	Базанов	
Зав. груп	Стронгин	
Н. контр.	Левина	
Нач. отд	Пильман	

Привязан

Инв. №

Т.П. 901-3-267.89 КМ

Главный коллектор станции очистки воды поверхностных источников мутностью до ... производительностью 2 тыс. ...

Стадия	Лист	Листов
Р	19	

Схема расположения путей подвесного транспорта и монорельса

ЦНИИЭП инженерного оборудования г. Москва

Инв. № подл. 1002-89 | Подпись и дата | Взам. инв. № | Отдел ВГ | Нач.гр.

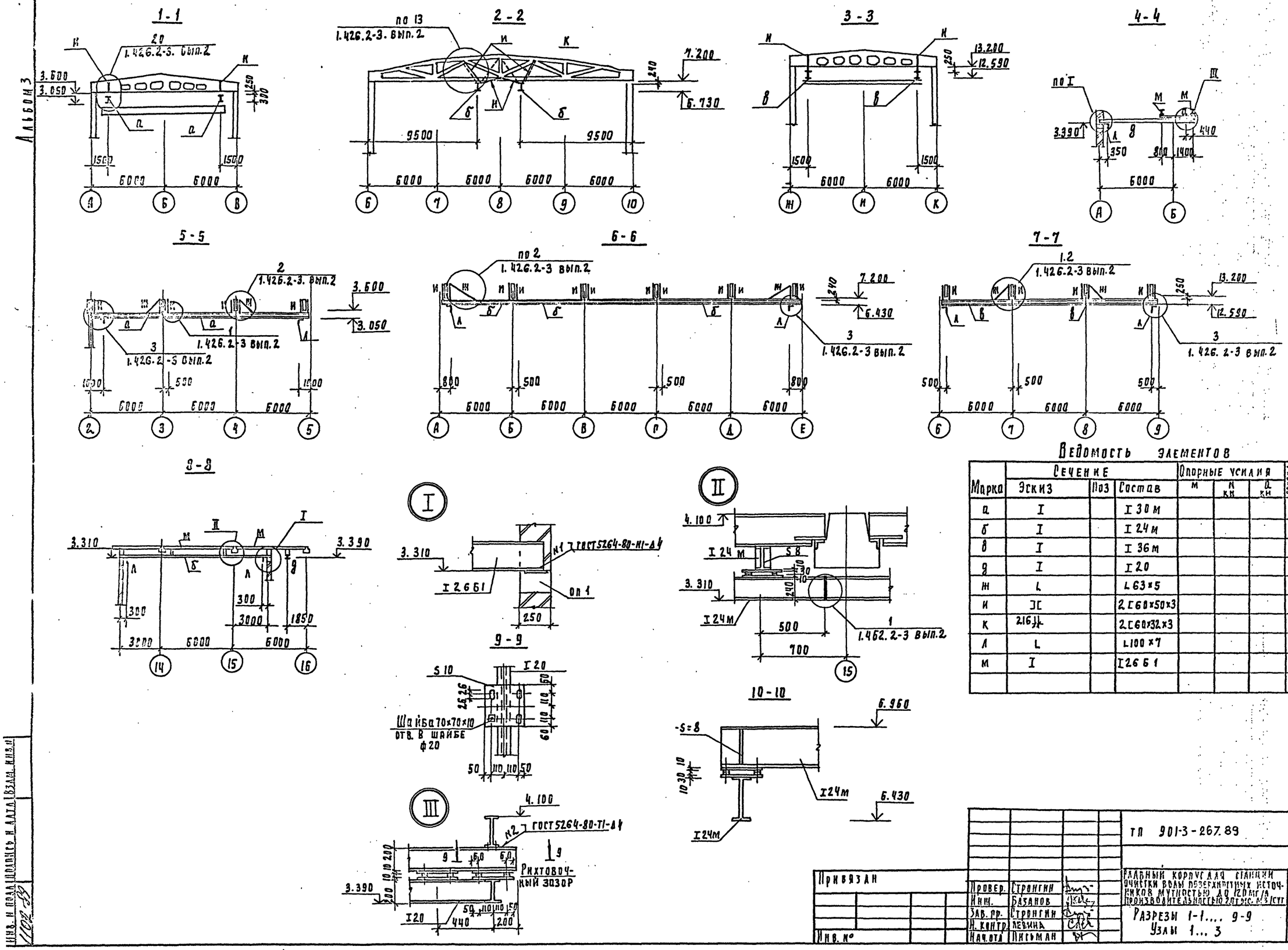

Марка	Сечение: Эскиз	Поз	Состав	Опорные усилия: М	N кН	Q кН	Группа констр.	Марка металла	Примеч.
а	I		I 30 м						
б	I		I 24 м						
в	I		I 36 м						
д	I		I 20						
ж	L		L 63×5						
и	][		2 [60×50×3						
к	216][		2 [60×32×3						
л	L		L 100×7						
м	I		I 26 Б 1						

ТП 901-3-267.89 КМ

Привязан

Инв. №

Провер.	Стронгин	
Инж.	Базанов	
Зав. пр.	Стронгин	
Н. контр.	Левина	
Нач. отд.	Письман	

Главный корпус для станции очистки воды поверхностных источников мутностью до 120 мг/л производительностью 20 тыс. м3/сут

Разрезы 1-1.... 9-9
Узлы 1... 3

Стадия	Лист	Листов
Р	20	

ЦНИИЭП инженерного оборудования г. Москва

Инв. и подп. | Подпись и дата | Взам. инв. №

Копировал Подлевская

Альбом 3

Схема расположения пожарных лестниц и ограждений

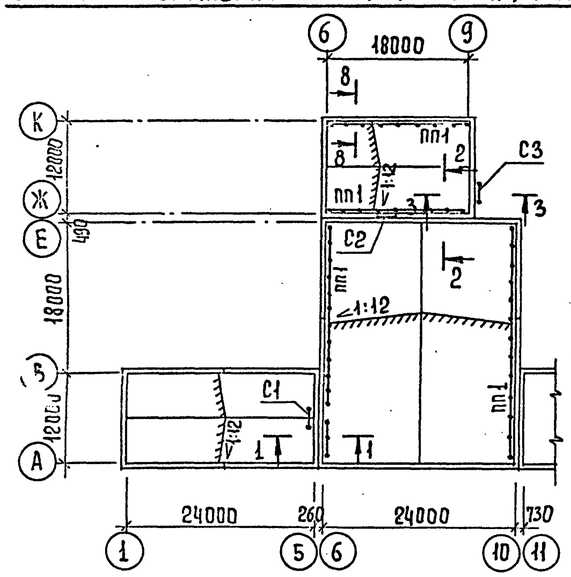

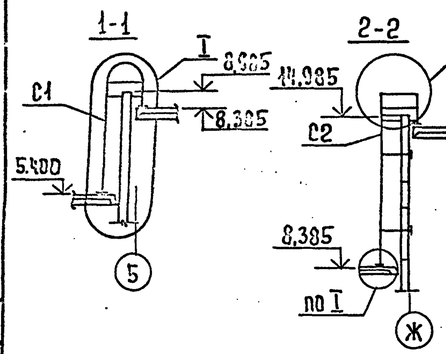

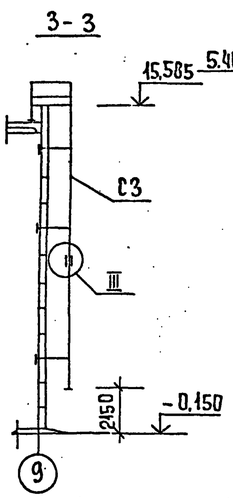

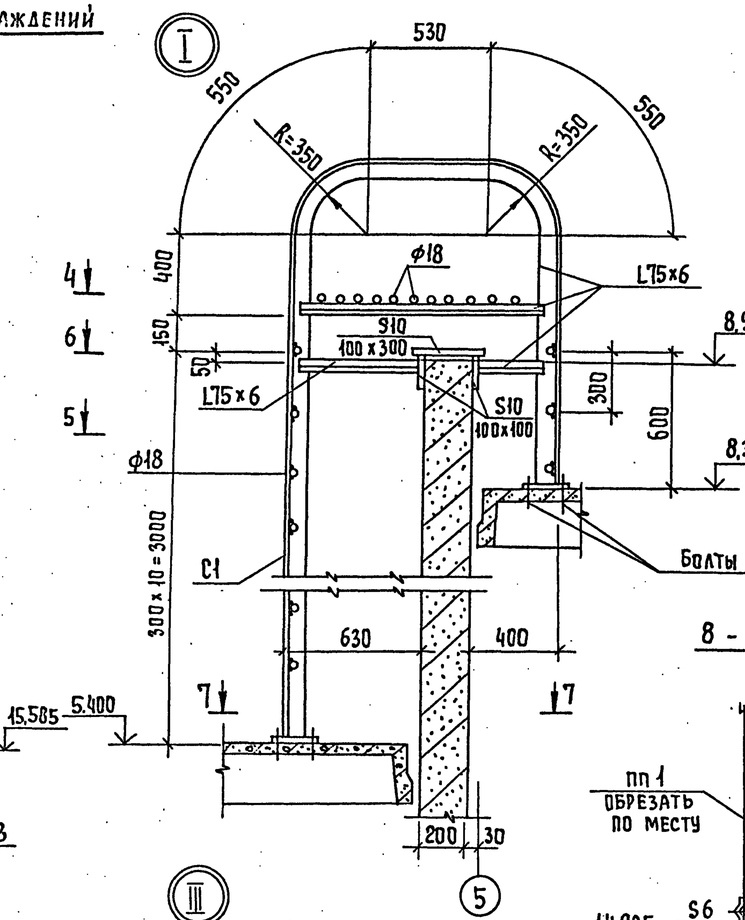

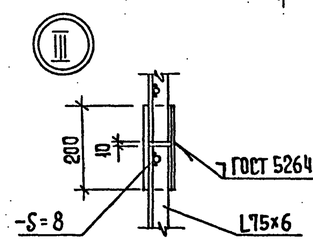

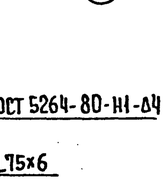

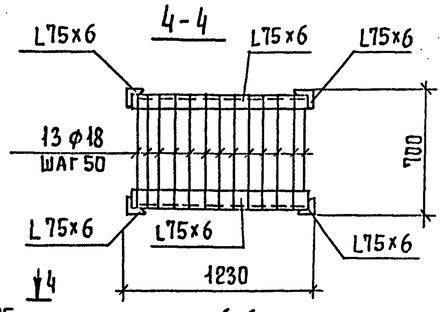

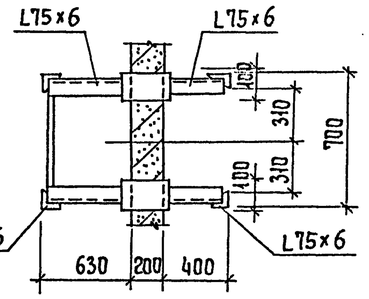

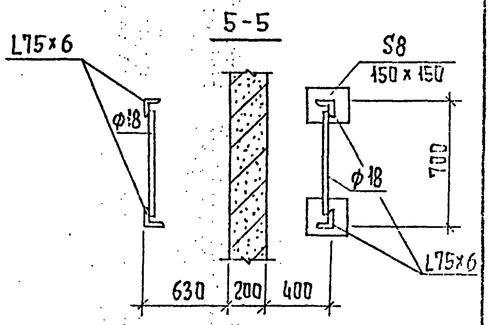

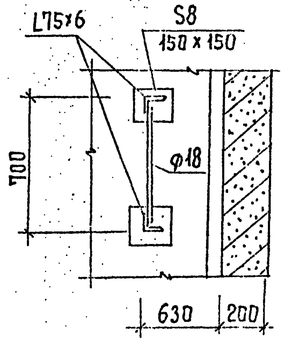

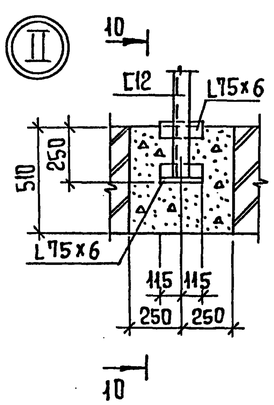

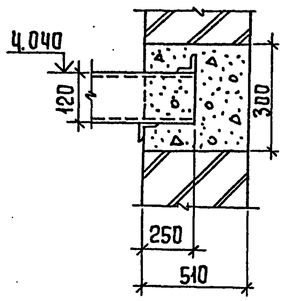

Спецификация к схеме расположения площадки

Марка поз	Обозначение	Наименование	Кол	Масса ед., кг	Примеч
П1	1.450.3-3.1 2.1.1.0.0-16	ПМхШ-24.8	1	86.7	
Л1	1.450.3-3.1 1.1.1.0.0-19	МЛхш 45-42.8	1	176.3	
ПЛ1	1.450.3-3.1 4.1.1.1.0-11	ОГпМАХ 45-10.42	1	27.7	
ПП1	1.450.3-3.1 5.1.0.1.0-13	ОГПМХЭБ-10.60	16	55,6	
ПП2	-07	ОГПМХЭБ-10.24	1	37.0	

Ведомость элементов.

Марка	Сечение Эскиз	Поз	Состав	Опорные усилия H кН.м	N кг	Q кМ	Группа констр	Марка металла	Примеч.
Q	Г		Г12				4		

Схема расположения площадки на отм. 4.200 по оси "В-10"

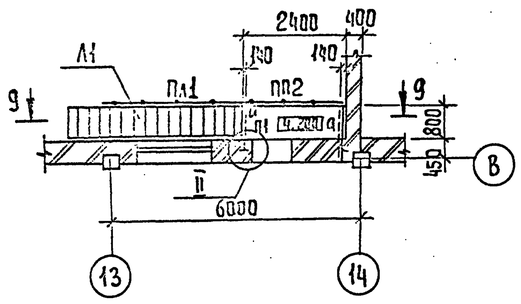

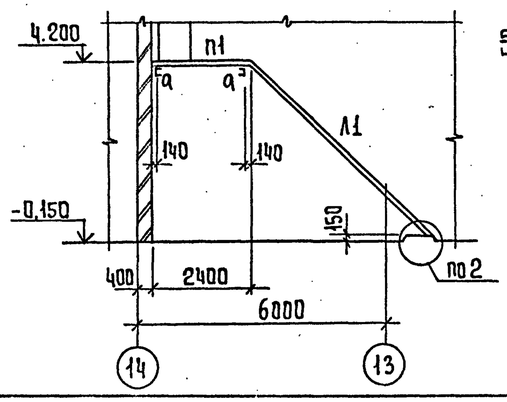

9-9

8-8

10-10

ПРИВЯЗАН			
ИНВ. №			

Т.П 901-3-267.89		-КМ
Провер.	Макарычева	
Инж.	Базанов	
Зав. гр.	Строгин	
Н. контр.	Левина	
Нач. отд.	Письман	

Главный корпус для станции очистки воды поверхностных источников мутностью до 1500 мг/л, производительностью 240 тыс. м³/сут

Схема расположения пожарных лестниц и ограждений и площадки на отм. 4.200 по оси "В-10"

Стадия	Лист	Листов
Р	21	

ЦНИИЭП инженерного оборудования г. Москва

Копировал Ерошенко

Формат А2

Инв. № подл. | Подпись и дата | Взам. инв. №

Альбом 3

Ведомость чертежей основного комплекта АЗ

Лист	Наименование	Примечание
1	Общие данные	
2	План фундаментов под оборудование	
	лотков и емкостей. Разрез 1-1, 2-2	
3	Узлы 1÷5. Деталь пропуска полиэтиленовых труб.	
4	Планы полов.	
5	Ведомость об'емов антикоррозионных	
	работ.	

Ведомость ссылочных документов

Обозначение	Наименование	
СНиП 2.03.11-85	Защита строительных конструк-	
	ций от коррозии.	
СНиП 3.04.03-85	Защита строительных конструк-	
	ций и сооружений от коррозии	
ВСН 214-82 ММСС-СССР	Сборник инструкций по	
	защите от коррозии.	
СНиП I-В.8-71	Полы. Нормы проектирования	

Внимание!

Данным проектом для антикоррозионных покрытий применены токсичные легковоспламеняющиеся горючие материалы, в связи с чем при выполнении работ необходимо:

1. Строго соблюдать правила по технике безопасности, предусмотренные СНиП III-4-80;
2. Строго выполнять мероприятия по предупреждению взрыва и распространению очага возгорания согласно СНиП 2.09.02-85 и СНиП 2.01.02-85.

Типовой проект разработан в соответствии с действующими нормами и правилами и предусматривает мероприятия обеспечивающие взрывобезопасность и пожаробезопасность при выполнении химзащитных работ.

/Главный конструктор проекта /Стронгин/

Условия эксплуатации конструкций зданий и сооружений

Номер (обозначение), наименование отметки, координирующие оси помещения (участка) объекта защиты	Характеристика жидких сред: Наименование или химический состав	Характеристика жидких сред: Концентрация мг/л, г/л, %	Характеристика жидких сред: Температура °С	Интенсивность воздействия агрессивной среды на полы	Механическое воздействие на полы	Вид уборки пола	Характеристика воздушных сред: Наименование или химический состав	Характеристика воздушных сред: Концентрация мг/м³	Характеристика воздушных сред: Температура °С (min)	Характеристика воздушных сред: Относительная влажность %	Особые условия эксплуатации	Вид защиты
Отделение растворно-хранилищных баков коагулянта оси "В-Г" 14-16	$Al_2(SO_4)_3$	17%	5-20	малая	слабое	мокрый	следы H_2SO_4		5	75	-	Пол типа 10 несущие и ограждающие конструкции см. лист 4.
Дозаторная оси "Б-В" 14-16	$Al_2(SO_4)_3$	17%	16-20	малая	слабое	мокрый	следы H_2SO_4		16	75	-	

Общие указания

1. Приемку и подготовку поверхности под антикоррозионную защиту выполнение защитных работ и контроль качества производить согласно СНиП 3.04.03-85 „Защита строительных конструкции и сооружений от коррозии" и Сборнику „Инструкций по защите от коррозии ВСН 214-82 ММСС-СССР
2. Перед выполнением работ по защите полов должна быть проверена величина уклонов.
3. Антикоррозионная защита принята на основании проекта выполненного институтом "Проектхимзащита" г. Днепропетровск заказ N 1044 и письма института "Проектхимзащита" N 1-10/233 от 20.02.1986г.
4. Применение герметика У-30м подлежит обязательному согласованию с местным санитарным врачом (если вода питьевого качества).

Инв. № подл.	Подпись и дата	Взам. инв. №	Отдел.	
1103-83				

Привязан

Инв. №

ТП 901-3- АЗ

Провер.	Стронгин		Главный корпус для станции очистки воды поверхностных источников мугностью до 120 мг/л производительностью 20 тыс. м³/сут	Стадия	Лист	Листов
Вед. инж.	Макарищев			Р	1	5
Зав. пр.	Стронгин		Общие данные	ЦНИИЭП инженерного оборудования г. Москва		
Н. контр.	Левина					
Нач. отд.	Письман					

Копировал [illegible] Формат А2

План фундаментов под оборудование, лотков, емкостей.

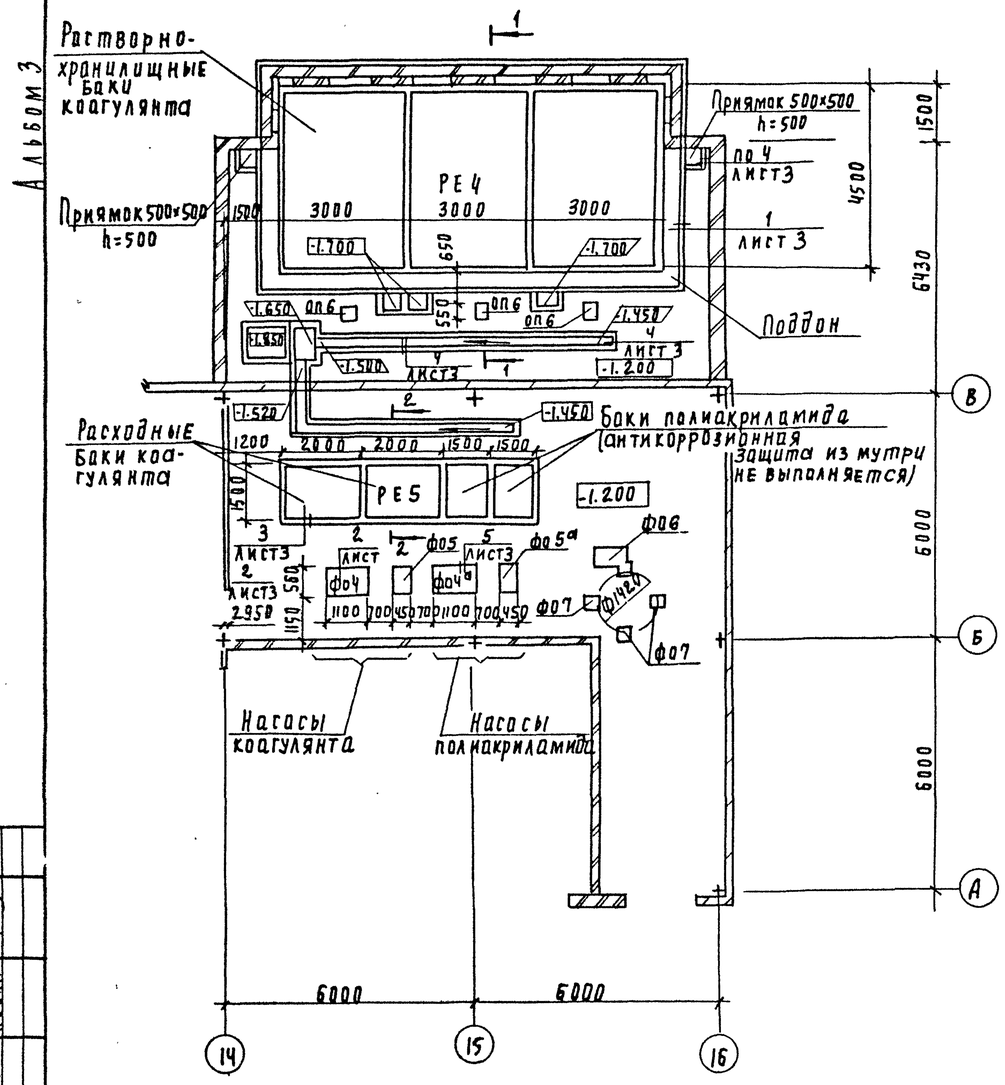

1-1

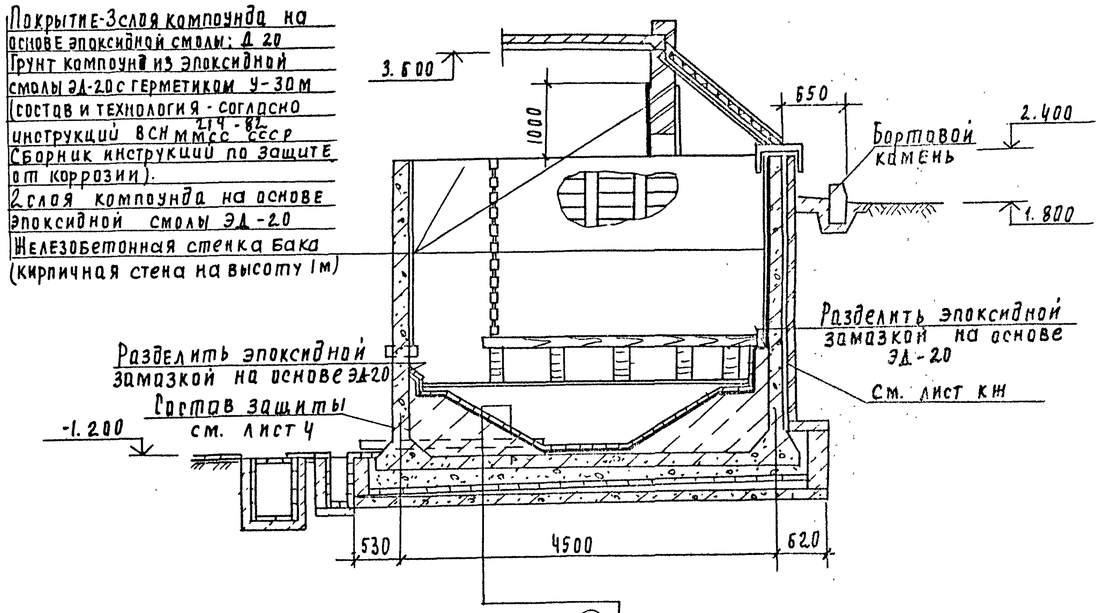

2-2

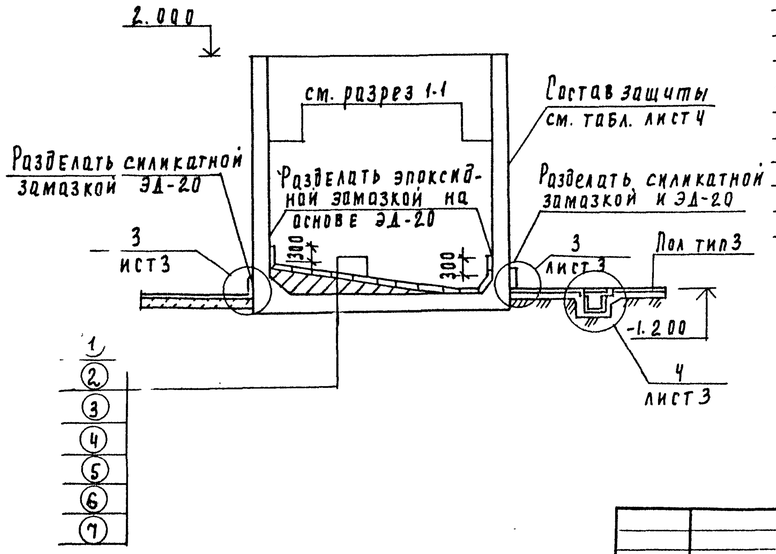

1 2 3 4 5 6 7 8 1 2 3 4 5 6 9

1 - Плитка кислотоупорная марки „КШ" (ГОСТ 961-84) 535 на эпоксидной замазке (на основе эпоксидной смолы ЭД-20) S4
2 - 3 слоя компоунда на основе эпоксидной смолы ЭД-20
3 - Компаунд из эпоксидной смолы ЭД-20 с герметиком У-30м (состав и технология согласно инструкции ВСН 214-82 ММСС СССР „Сборник инструкций по защите от коррозии)
4 - 2 слоя компаунда на основе эпоксидной смолы ЭД-20
5 - Выравнивающий слой из цементно-песч. р-ра состава 1:2; S15
6 - Набетонка по уклону из бетона В3.5
7 - Железобетонное днище бака.
8 - Слой кислотоупорного щебня мелкой фракции: от 100 до 170 мм по высоте
9 - Железобетонные плиты поддона

Общая толщина покрытия.

2+3+4 = 4÷5 мм

Агрессивные воздействия на фундаменты под оборудование

Номер помещения, участка	Наименование оборудования	Марка фундамента	Характер агрессивного воздействия	Номер узла защиты	Особые условия эксплуатации
9	Насос	Коагулянт	$Al_2(SO_4)_3$ 5 : %	2	На раме
9	Насос	Полиакриламид	Полиакриламид 1%	2	На раме
9	Установка	фо 6.7	Полиакриламид 0.1%	2	На раме
10	Опора	оп 6	$Al_2(SO_4)_3$ 5%	2	

Согласовано
Отдел Вг | Новик
Инв. № подл. | Подпись и дата | Взам. инв. №
103-83

Привязан
Инв. №

Провер.	Строгин	
Вед. инж.	Макарищев	
Зав. пр.	Строгин	
Н. контр.	Левина	
Нач. отд.	Письман	

Т.п. 901-3- А3

Главный корпус для станции очистки воды поверхностных источников мутностью до 10 тыс. производительностью 20 тыс. м³/сут

Стадия	Лист	Листов
Р	2	

План фундаментов под оборудование лотков и емкостей. Разрез 1-1; 2-2

ЦНИИЭП инженерного оборудования г. Москва

Копировал Подлевская

Формат А2

Альбом 3

Деталь пропуска полиэтиленовых труб.

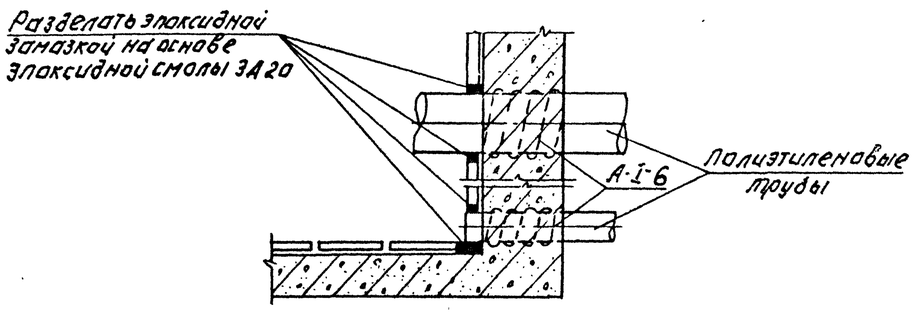

3

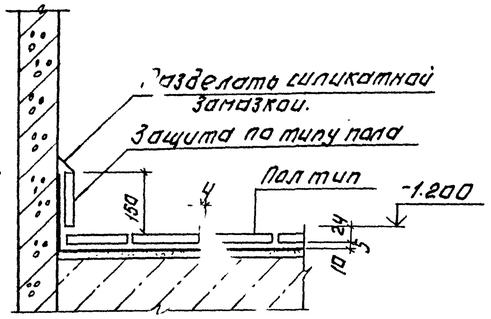

4

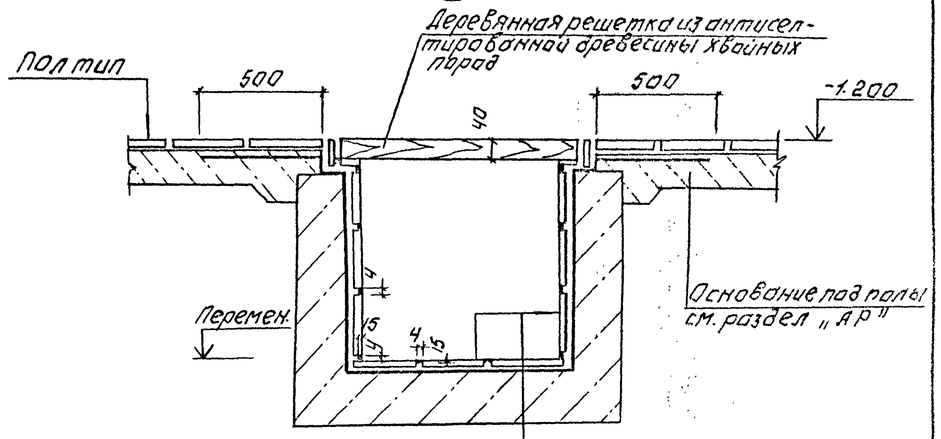

Плитка кислотоупорная керамическая марки „КШ" (ГОСТ 961-64) 520 на силикатной замазке 54 с разделкой швов замазкой „Арзамит-5" на глубину 15 мм.
Шпатлевка силикатной замазкой 54
Полиизобутилен марки ПСГ 525
В 2 слоя на клее 88-Н
Затирка цементно-песчаным раствором
Монолитный бетон.

2

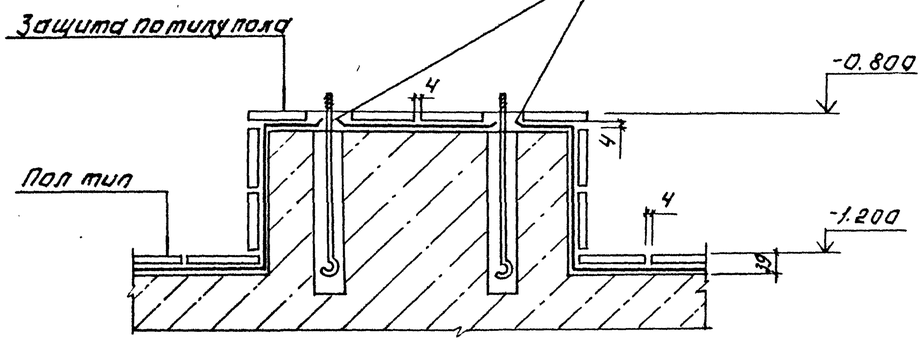

1

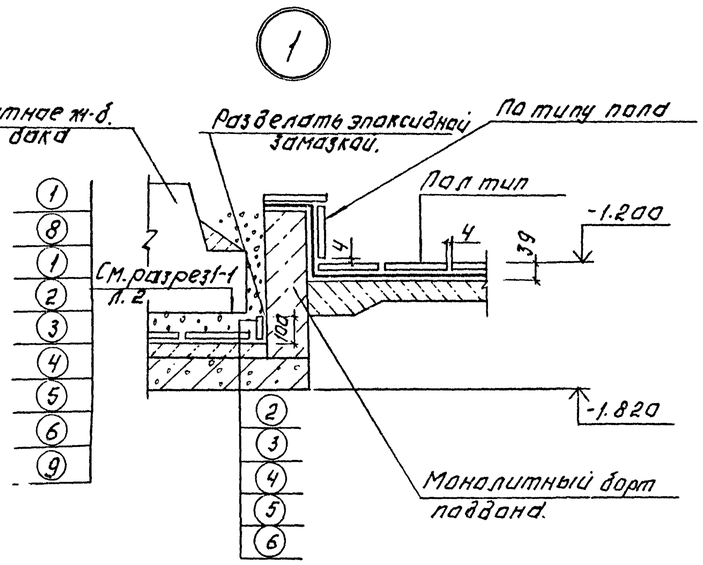

Защиту опор выполнять по узлу 2.

5

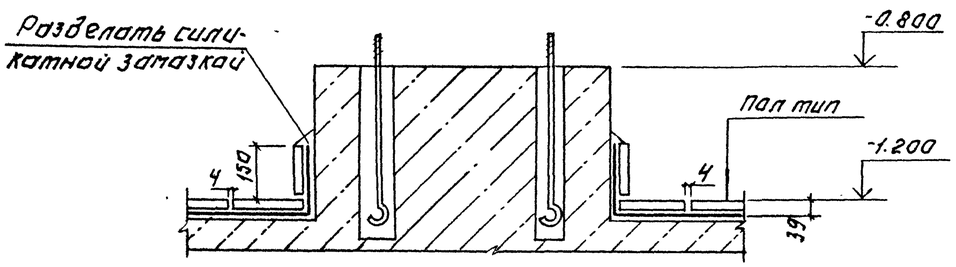

Инв. № подл. | Подпись и дата | Взам. инв. №

Привязан:		ТП 901-3-	А3
Инв. №			
Провер.	Строгин	Главный корпус для станции очистки воды поверхностных источников мутностью до 1500 мг/л производительностью 20 тыс. м³/сут. Узлы 1÷5. Деталь пропуска полиэтиленовых труб.	Стадия: Р; Лист: 3; Листов:
Вед. инж.	Макаличев		
Зав. гр.	Строгин		
Н. контр.	Левина		
Нач. отд.	Письман		ЦНИИЭП инженерного оборудования г. Москва

Копировал: Логинова

Формат: А2

Альбом 3

План полов на отм. -1.200; 0.000 и 1.200 м

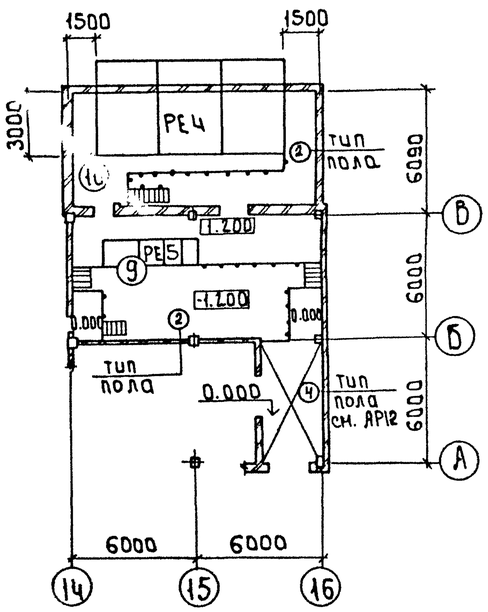

Антикоррозионная защита несущих и ограждающих конструкций зданий и сооружений

Номер помещений, участка	Наименование и материал элементов конструкций	Состав защитного покрытия: Грунтовка — Марка материала	Грунтовка — Кол. слоев	Покрывной слой — Марка материала	Покрывной слой — Кол. слоев	Общая толщина покрытия мм	Примечание
10.9	Железобетонные конструкции Стены наружные - железобетонные панели, кирпичные штукатуренные Стены внутренние - железобетонные стены баков, кирпичные штукатуренные Плиты покрытия; перекрытия, ригеля, колонны	лак ХВ-784	2	Эмаль ХВ-785 Лак ХВ-784 (ГОСТ 7313-75*)	2	90÷120	
	Металлоконструкции. Опоры обслуживающих площадок, обслуживающие площадки, лестницы, ограждения кронштейны, монорельс и т.д.	Грунтовка ХС-068 ТУ6-10-820-75	2	Эмаль ХВ-785 Лак ХВ-784 (ГОСТ 7313-75*)	2 2	90÷120	

Защиту несущих и ограждающих конструкций остальных помещений см. раздел АР

Экспликация полов

Наименование или номер помещения по проекту	Тип пола по проекту	Схема пола или номер узла по серии	Элементы пола и их толщины	Площадь пола м²
9, 10	2	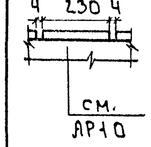	Покрытие: Плитка кислотоупорная керамическая марки „КШ" (ГОСТ 961-84) S 20 на силикатной замазке - S4 шпатлевка силикатной замазкой S5 Битумно-рулонная изоляция: -Грунтовый слой из раствора битума БН 90/10 в бензине за 2 раза. -2 слоя рубероида Рэм-350 на битуме БН 90/10 -шпатлевка мастикой битуминоль марки Н-2 Основание: см. лист АР-10	155.4

Экспликацию полов остальных помещений — см. раздел „АР" лист 12

Привязан

Инв. №

Провер.	Строгин	
Вед. инж.	Макаришева	
Зав. гр.	Строгин	
Н. контр.	Левина	
Нач. отд.	Письман	

Главный корпус для станции очистки воды поверхностных источников мутностью до 120 мг/л производительностью 20 тыс. м³/сут

Планы полов

Стадия	Лист	Листов
Р	4	

ЦНИИЭП инженерного оборудования г. Москва

т.п. 901-3-267.89 А3

Инв. № подл. | Подпись и дата | Взам. инв. №
1103-39

Копировал: Боброва

Формат: А2

Альбом 3

Наименование	Объемы работ, м²																	Всего
	Отделение растворно-хранилищных баков коагулянта оси "В-Г" "14-16"					Дозаторная оси "В-Б" "14-16"					Железобетонные наливные сооружения							
											Растворно-хранилищные баки коагулянта		Расходные баки коагулянта		Баки полиакриламида		
	Пол плинтус	Каналы, приямки	Стены, перемычки	Потолок	Металлоконструкции	Пол плинтус	Каналы приямка	Стены	Потолок	Металлоконструкции	1 бак	Всего	1 бак	Всего	1 бак	Всего	
Очистка металлических поверхностей кварцевым песком					48.6					67.7							116.3
Обеспыливание бетонных поверхностей	45	17.1	147.5	77.3		61.4	10.5	132.2	73.5			298.8		81.2		25.0	958.5
Обеспыливание металлических поверхностей					48.6					67.7							116.3
Оклейка битумно-рулонной изоляцией в 2 слоя.	45					61.4											106.4
Оклейка полиизобутиленом марки ПСГ толщиной 2.5мм в 2 слоя на клее 88Н		25.4					18.9										44.3
Затирка горячим песком	45					61.4											106.4
Шпатлевка силикатной замазкой толщиной 5мм	45					61.4											106.4
Облицовка кислотоупорной керамической плиткой марки „КШ" толщиной 20мм на силикатной замазке толщиной 4мм с разделкой швов замазкой Армазит-5 на глубину 15мм		14.1					10.5										24.6
Облицовка кислотоупорной керамической плиткой марки „КШ" толщиной 20мм на силикатной замазке толщиной 4мм	45					61.4											106.4
2 слоя компаунда на основе эпоксидной смолы ЭД-20											67.5	257.5	25	50			307.5
Компаунд из эпоксидной смолы ЭД-20с герметиком У-30м											67.5	257.5	25	50			307.5
3 слоя компаунда на основе эпоксидной смолы ЭД-20											67.5	257.5	25	50			307.5
Облицовка кислотоупорной керамической плиткой марки „КШ" толщиной 35мм на эпоксидной замазке толщиной 4 мм.											13.5	95.5	3	6.0			118
Шпатлевка силикатной замазкой толщиной 4мм		14.1					10.5										24.6
Окраска ПХВ-материалами в 6 слоев: лак ХВ-784 в 2 слоя, эмаль ХВ-785-2 слоя, лак ХВ-784-2 слоя.			147.5	77.38				132.2	73.5			55.2		30.5		25.0	541.2
Окраска ПХВ: материалами в 6 слоев грунт ХС-068 в 2 слоя: эмаль ХВ-785 в 2 слоя: лак ХВ-784 в 2 слоя					48.6					67.7							116.3

В железобетонных наливных сооружениях (для растворно-хранилищных баков коагулянта) в графе „Всего" учтены материалы на антикоррозионную защиту поддона.

Инв.№ подл. | Подпись и дата | Взам.инв.№ 1103-88

Привязан:

Инв.№

Провер.	Строгин	
Вед.инж.	Макарищев	
Зав.гр.	Строгин	
Н.контр.	Левина	
Нач.отд.	Письман	

Т.п. 901-3-267.89 А3

Главный корпус для станции очистки воды поверхностных источников мутностью до 120 мг/л производительностью 20 тыс.м³/сут

Стадия	Лист	Листов
Р	5	

Ведомость объемов в антикоррозионных работ

ЦНИИЭП инженерного оборудования г. Москва

Копировал: Годлевская

Формат А2

Альбом 3

№№ п.п	Наименование работ	Об'ем работ: Единица измерения	Об'ем работ: Количество	Нормативная трудоемкость: чел-дн	Нормативная трудоемкость: маш-см	Численность рабочих в смену	Число смен	Продолжительность работ (дни)	График работ (месяцы): 1	2	3	4	5	6	7	8	9	10	11	12	13	14	15	16	17	18
	Главный корпус																									
I	Подготовительный период							2 мес																		
II	Земляные работы																									
1	Разработка грунта	м³	7711	289	60	5	2	29			10				10											
2	Обратная засыпка	м³	3351	339	56	5	2	34				10				10		10								
III	Устройство фундаментов																									
1	Бетонная подготовка	м³	40.21																							
2	Песчаное основание	м³	7.82																							
3	Укладка бетонных блоков	м³	243.59																							
4	Укладка сборных ж.б конструкций	м³	22.05	228	75	6	2	19			12				12											
5	Устройство монолитных ж.б. конструкций.	м³	104.64																							
6	То же, бетонных конструкций	м³	1.12																							
IV	Устройство емкостей.																									
	Емкости РЕ-2, РЕ-3																									
2	Укладка ж.б. плит под днищем	м³	4.06																							
2	Бетонная подготовка	м³	202.58																							
3	Днище из монолитного ж. бетона	м³	111.80																							
4	Набетонка по днищу	м³	117.96																							
5.	Установка стеновых панелей	м³	126.50	621	51	12	2	26				24														
6	Монолитные участки стен	м³	26.52																							
7.	Установка лотков сборных ж.б	м³	35.25																							
8	Торкретирование, железнение	м²	370.34																							
9.	Испытание на водонепроницаемость	м³	1209.60																							
	Емкость РЕ-4																									
1	Укладка сборных ж.б. плит поддона	м³	6.61																							
2	Стены и днища из монолитного железобетона	м³	37.90																							
3	Плиты покрытия сборные ж.б.	м³	0.18	140	2	6	2	12										12								
4.	Защитная кирпичная стенка	м³	6.39																							
5.	Деревянные щиты покрытия	м²	19.67																							
6.	Испытание на водонепроницаемость	м³	408.68																							
	Емкость РЕ-5																									
1	Подбетонка под днище	м³	11.95																							
2	Стены и днище из монолитного железобетона	м³	13.40	66	1	6	2	6										12								
3	Испытание на водонепроницаемость	м³	25.79																							
V	Монтаж каркаса																									
1	Колонны	м³	56.70																							
2	Фермы покрытия	м³	26.81																							
3	Балки ригели	м³	20.44	184	31	5	2	19					10			10										
4	Лестницы, площадки, проступи	м³	2.94																							
5	Фахверк, колонны, распорки, связи.	т	6.55																							

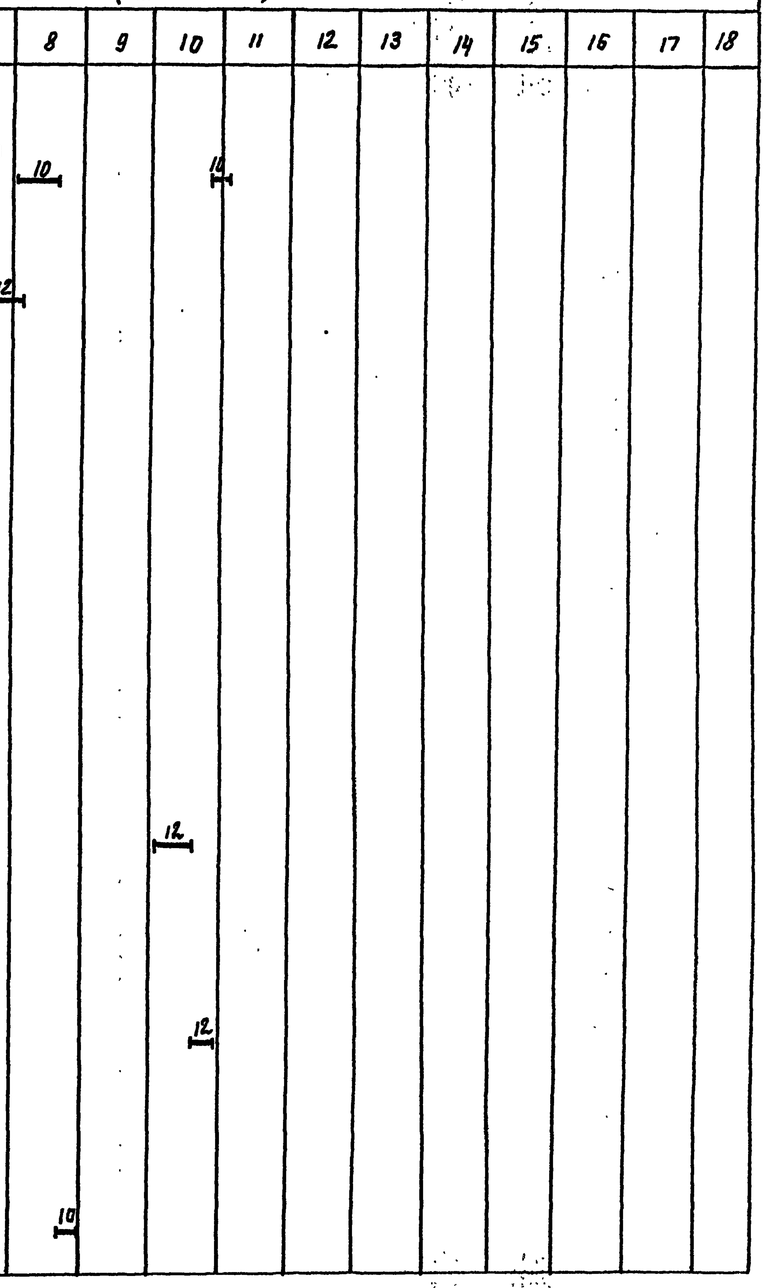

Провер.	Чухрова		
Инж. I к	Понина		
Зав. пр.	Чухрова		
Н. контр.	Павлова		
Нач. отд.	Прикорьева		

ТП 901-3 ОС

Главный корпус для станции очистки воды поверхностных источников мутностью до 120 мг/л производительностью 20 тыс. м³/сут.

График производства работ (начало)

Стадия	Лист	Листов
Р	1	3

ЦНИИЭП инженерного оборудования г. Москва

Копировал Поддевская

Формат 82

Инв. № подлинника и дата взам. инв. №

1104-89

Альбом 3

№№ п.п	Наименование работ	Об'ем работ: Единица измерения	Об'ем работ: Количество	Нормативная трудоемкость: чел-дн	Нормативная трудоемкость: маш-см	Численность рабочих в смену	Число смен	Продолжительность работ (дни)	График работ (месяцы): 1	2	3	4	5	6	7	8	9	10	11	12	13	14	15	16	17	18
VI	Устройство стен																									
1	из стеновых панелей	м3	255.44	300	81	5	2	30						10				10								
2	плиты карнизные	м3	6.56																							
3	козырек	м3	0.42																							
4	Диафрагма жесткости	м2	22.10																							
5	Кирпичная кладка	м3	217.31	223	—	6	2	19									12									
6	Перемычки	м3	3.48																							
VII	Устройство перекрытия и покрытия																									
1	Плиты сборные ж.б.	м3	167.60	246	47	5	2	25						10			10									
2.	Вентстаканы, опорные подушки	м3	1.77																							
3	Вытяжная шахта из кирпича	м3	0.45																							
VIII	Устройство перегородок																									
1	из керамического кирпича	м2	452	143	—	5	2	15											10							
2	из легкобетонных блоков	м2	287																							
3	опорные подушки сборные ж.б.	м3	0.49																							
IX	Устройство кровли																									
1	3х слойной рулонной	м2	1098	164	—	5	2	17											10							
2	4х слойной рулонной	м2	362	90	—	5	2	9							10											
X	Заполнение проемов																									
1	Окна	м2	210.48	75	—	4	2	15							8					8						
2	Двери	м2	106.88	30	—																					
3	Ворота	м2/т	18,16/0,51	10	—																					
XI	Монтаж металлоконструкций																									
1	Пути подвесных кранов	т	9.06	393	2	5	2	40								10				10						
2	лестницы, площадки	т	51.68																							
XII	Устройство полов																									
1	Цементных	м2	880	304	—	6	2	26										12				12				
2	Бетонных	м2	102																							
3	из керамической плитки	м2	119																							
4	из линолеума	м2	395																							
XIII	Устройство венткамеры			19	—	3	2	3											6							
XIV	Устройство КТП			14	—	3	2	3											6							
XV	Отделочные работы внутренние																									
1	Штукатурка улучшенная	м2	974	1282	18	10	2	64											20				20			
2	Сплошное выравнивание	м2	4149																							
3	Окраска	м2	8412																							
4	Облицовка глазурованной плиткой	м2	203																							

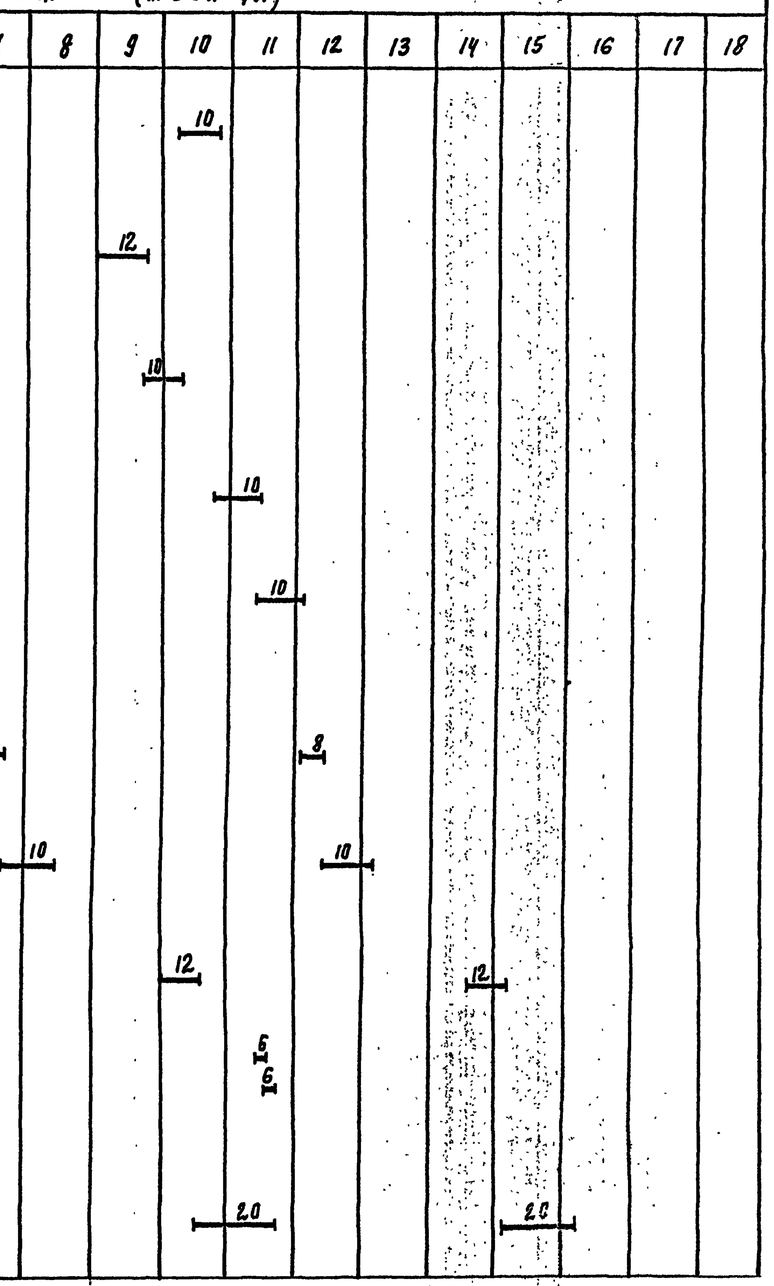

Провер.	Чухрова		
Инж.т.к.	Панина		
Зав.пр.	Чухрова		
Н.контр.	Павлова		
Нач.отд.	Григорьева		

ТП 901-3 ВС

Главный корпус для станции очистки воды поверхностных источников мутностью до 120 мг/л производительностью 20 Отыс. м3/сут

График производства работ (продолжение)

Отдел	Лист	Листов
Р	2	3

ЦНИИЭП инженерного оборудования г. Москва

Копировал Родаевская

Формат А2

Инв. № подл. 1104-89 | Подпись и дата | Взам. инв. №

Альбом 3

№№ п.п.	Наименование работ	Объем работ: Единица измерения	Объем работ: Количество	Нормативная трудоемкость: чел-дн	Нормативная трудоемкость: маш-см	Численность рабочих в смену	Число смен	Продолжительность работ (дни)
XVI	Отделочные работы наружные	м2	235	94	—	5	2	10
XVII	Антикоррозионные работы	м2	1874,8	358	—	6	2	30
XVIII	Специально-строительные работы							
1	Каналы и приямки ж.бетонные	м3	10.27	63	—	5	2	7
2	фундаменты под оборудование	м3	24.61					
XIX	Санитарно-технические работы			682	—	5	2	69
XX	Механомонтажные работы			1975	—	10	2	99
XXI	Электромонтажные работы			1232	—	5	2	124
XXII	Разные работы			40	—	5	2	4
	Итого главный корпус			9604	424			16 мес
	Отделение барабанных сеток							
I	Земляные работы							
1	Разработка грунта	м3	1875	73	15	5	2	8
2	Обратная засыпка	м3	813	80	21	5	2	8
II	фундаменты							
1	Сборные ж.б. и бетонные констр.	м3	6,22	50	1	6	2	4
2	Монолитные ж.б. конструкции	м3	53.34					
III	Каркас							
	Колонны, балки стропильные	м3	50.32	74	8	5	2	8
	фахверк, колонны, связи, распорки	т	6.55					
IV	Стены							
1	Панели стеновые, перемычки	м3	109.99	129	17	5	2	13
2	Кирпичная кладка	м3	4.16					
V	Покрытие							
	Сборные ж.б. плиты	м3	11.09	31	2	5	2	3
VI	Кровля 3х слойная рулонная	м2	226	34	—	5	2	4
VII	Окна	м2	32.4	11	—			
VIII	Ворота	т	1.67	7	—	4	2	3
IX	Полы из керамической плитки.	м2	213	120	—	6	2	10
XX	Металлоконструкции							
1	Пути подвесных кранов	т	2.40	97	1	5	2	10
2	Лестницы и площадки	т	12.47					
XXI	Емкость РЕ-1							
1	Бетонная подготовка	м3	88.42					
2	Стены и днище из монолит. ж.б.	м3	162.40					
3.	Торкретирование, железнение	м2	353.94	468	10	6	2	39
4	Испытание на водонепроницаемость	м3	399.4					
XXII	Внутренняя отделка							
	Штукатурка, сплошное выравнивание	м2	1096	236	4	10	2	12
	Окраска улучшенная	м2	1846					
XXIII	Наружная отделка	м2	12	27	—	5	2	3
XXIV	Спецстроительные работы	м3	1.61	9	1	6	2	1
XXV	Сантехнические работы			56	—	5	2	6
XXVI	Механомонтажные работы			286	—	10	2	15
XXVII	Электромонтажные работы			161	—	10	2	8
XXVIII	Разные работы			5	—	5	2	1
	Итого отделение барабанных сеток			1954	80			5 мес.

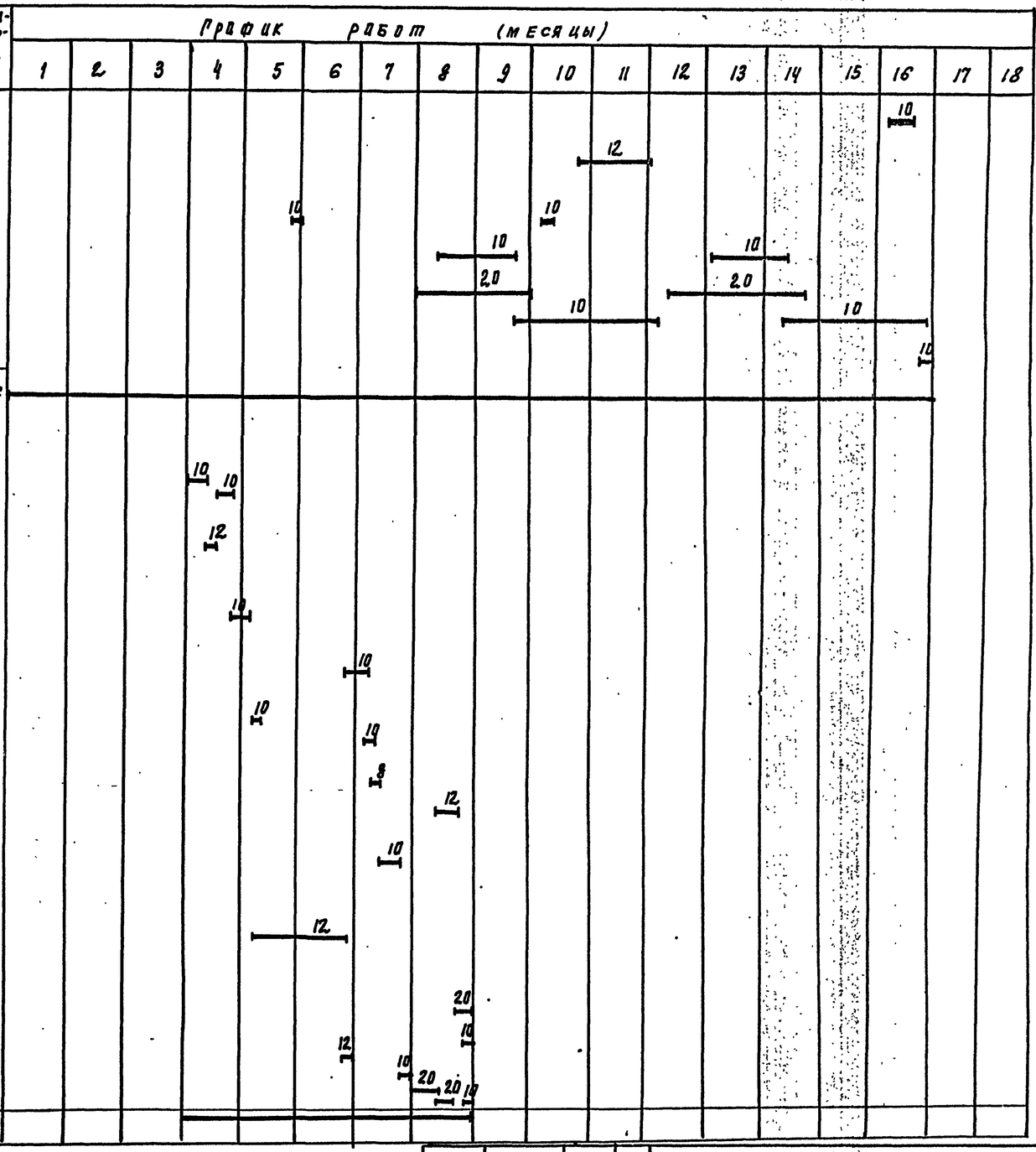

Примечание: 1. Строительство главного корпуса осуществляется в 2 этапа:

1 этап - строительство центральной части корпуса в осях „ 6 ÷ 11"

2 этап - строительство насосной станции II подъема в осях „ 1 ÷ 5"
и блока основных реагентов в осях „ 11 ÷ 16".

2. Тобщ. = 16 + 5 × 0.3 = 17.5 мес.
где К = 0.3 на поточность и совмещение работ (СНиП 1.04.03-85).

Провер.	Чухрова		
Инж. Тк	Панина		
Зав. пр.	Чухрова		
Н. контр.	Павлова		
Нач. отд.	Григорьева		

ТП 901-3 ОС

Главный корпус для станции очистки воды поверхностных источников мутностью до 120 мг/л и цветностью до 120 град. Производительностью 20 куб. м/с (2 очер.)

Стадия	Лист	Листов
Р	3	3

График производства работ (окончание)

ЦНИИЭП инженерного оборудования г. Москва

Копировал Родаевская

Формат А2