ТИПОВОЙ ПРОЕКТ
262-21-37

УНИВЕРСАЛЬНОЕ АДМИНИСТРАТИВНОЕ ЗДАНИЕ
В КОНСТРУКЦИЯХ ИИ-04
НА 600 СОТРУДНИКОВ

АЛЬБОМ - IX
СБОРНО-РАЗБОРНЫЕ ПЕРЕГОРОДКИ

				ПРИВЯЗАН	
Инв. №					

ТИПОВОЙ ПРОЕКТ
262-21-37
УНИВЕРСАЛЬНОЕ АДМИНИСТРАТИВНОЕ ЗДАНИЕ
В КОНСТРУКЦИЯХ ИИ-04
НА 600 СОТРУДНИКОВ
АЛЬБОМ - IX
СОСТАВ ПРОЕКТА

АЛЬБОМ О		МАТЕРИАЛ ДЛЯ ПРИВЯЗКИ И ЧЕРТЕЖИ НУЛЕВОГО ЦИКЛА.
АЛЬБОМ I	ЧАСТЬ-1	АРХИТЕКТУРНЫЕ И ТЕХНОЛОГИЧЕСКИЕ ЧЕРТЕЖИ.
	ЧАСТЬ-2	КОНСТРУКТИВНЫЕ ЧЕРТЕЖИ.
АЛЬБОМ-II		ЧЕРТЕЖИ САНИТАРНО-ТЕХНИЧЕСКИХ СИСТЕМ И УСТРОЙСТВ. ХОЛОДОСНАБЖЕНИЕ.
АЛЬБОМ-III		АВТОМАТИЗАЦИЯ САНИТАРНО-ТЕХНИЧЕСКИХ УСТРОЙСТВ И АВТОМАТИЧЕСКАЯ ПОЖАРНАЯ СИГНАЛИЗАЦИЯ.
АЛЬБОМ-IV		ПРОЕКТ ХИМИЧЕСКОГО ПОЖАРОТУШЕНИЯ.
АЛЬБОМ-V		ЭЛЕКТРОТЕХНИЧЕСКИЕ ЧЕРТЕЖИ.
АЛЬБОМ-VI		РАДИО, СВЯЗЬ, КИНОТЕХНОЛОГИЯ
АЛЬБОМ-VII		ЗАДАНИЕ ЗАВОДАМ-ИЗГОТОВИТЕЛЯМ.
АЛЬБОМ-VIII		ИЗДЕЛИЯ ЗАВОДСКОГО ИЗГОТОВЛЕНИЯ
АЛЬБОМ-IX		СБОРНО-РАЗБОРНЫЕ ПЕРЕГОРОДКИ
АЛЬБОМ-X		СМЕТЫ
АЛЬБОМ-XI		ВАРИАНТ ПРОЕКТА СО СТОЯНКОЙ НА 36 ЛЕГКОВЫХ АВТОМОБИЛЕЙ.
АЛЬБОМ-XII		СМЕТЫ ВАРИАНТА ПРОЕКТА
АЛЬБОМ-XIII		ПРОЕКТНАЯ ДОКУМЕНТАЦИЯ НА ПЕРЕВОД ПОМЕЩЕНИЙ СТОЯНКИ АВТОМОБИЛЕЙ ДЛЯ ИСПОЛЬЗОВАНИЯ ПОД ПРУ.

РАЗРАБОТАН КИЕВЗНИИЭП

ЗАМ. ДИРЕКТОРА, РУКОВОДИТЕЛЬ НАУЧНОГО ОТДЕЛЕНИЯ — ЛАНЬКО И.С.

ЗАВ. ОТДЕЛОМ — ЖОГОЛЬ Л.И.

ЗАВ. ЛАБОРАТОРИЕЙ — САМОЙЛОВИЧ В.В.

Альбом IX

Типовой проект 264-21-37

Содержание

NN п/п	Наименование	Обозначение	Стр.	Примеч.
1	Содержание		2	
2	Техническое описание		3;4	
3	Спецификация. Вариант 1.	В1.00.00	5	
4	Перегородка без подвесного потолка, с панелями шириной 600мм.	В1.00.00СБ	6	
5	Узлы 2; 3	В1.00.00	7	
6	Узлы 4; 6	В1.00.00	8	
7	Узлы 7; 8	В1.00.00	9	
8	Узлы 5; 9	В1.00.00	10	
9	Узлы доборных перегородок по этапам	В1.00.00	11	
10	Плинтус	В1.00.01	12	
11	Сухарь	В1.00.02	12	
12	Раскладка ПХВ	В1.00.03	13	
13	Шпонка	В1.00.04	14	
14	Пружина	В1.00.05	15	
15	Прикрывающий профиль	В1.00.06	15	
16	Спецификация	В1.01.00	16	
17	Спецификация	В1.01.00-01	16	
18	Спецификация	В1.02.00	17	
19	Спецификация	В1.02.00-01	17	
20	Спецификация	В1.02.00-02	18	
21	Панели стеновые	В1.01.00СБ	19	
22	Панели потолочные	В1.02.00СБ	19	
23	Верхняя и нижняя обвязки	В1.01.01	20	
24	Боковая обвязка	В1.01.02	21	
25	Листы сухой гипсовой штукатурки	В1.01.03	21	
26	Пластина металлическая	В1.01.04	22	
27	Стойка	В1.03.00СБ	23	
28	Винт-домкрат	В1.03.01	23	
29	Сухарь	В1.03.02	24	
30	Профиль алюминиевый	В1.03.03	24	
31	Спецификация. Вариант 2.	В2.00.00	25	
32	Перегородка с подвесным потолком, с панелями шириной 600мм.	В2.00.00СБ	6	
33	Узлы 1; 10	В2.00.00	26	
34	Прикрывающий профиль ПВХ	В2.00.01	13	
35	Деревянный брусок	В2.00.02	22	
36	Спецификация. Вариант 3.	В3.00.00	27	
37	Перегородка без подвесного потолка, с панелями шириной 900мм и с примык. перегородок между собой.	В3.00.00СБ	28	
38	Узлы 11; 12	В3.00.00	29	
39	Соединительный элемент	В3.01.00СБ	30	
40	Корпус	В3.01.01	30	
41	Нижний элемент раскладки	В3.01.02	31	
42	Фиксирующий элемент	В3.01.03	31	
43	Спецификация. Вариант 4	В4.00.00	32	
44	Перегородка с подвесным потолком, с панелями шириной 900мм.	В4.00.00СБ	28	
45	Спецификация. Вариант 5	В5.00.00	33	
46	Перегородка без подвесного потолка, с панелями шириной 600мм, с дверным проемом	В5.00.00СБ	34	
47	Профиль деревянный	В5.00.01	14	
48	Панель наддверная	В5.01.00СБ	20	
49	Спецификация. Вариант 6.	В6.00.00	35	
50	Перегородка с подвесным потолком, с панелями шириной 600мм, с дверным проемом	В6.00.00СБ	34	
51	Спецификация. Вариант 7.	В7.00.00	36	
52	Перегородка без подвесного потолка, с панелями шириной 900мм, с дверным проемом.	В7.00.00СБ	37	
53	Спецификация. Вариант 8.	В8.00.00	38	
54	Перегородка с подвесным потолком, с панелями шириной 900мм, с дверным проемом и пересечением перегородок между собой.	В8.00.00СБ	37	
55	Спецификация тип 9	В9.00.00	39	
56	Перегородка под ригелем с шириной панелей 600мм, с двумя дверными проемами. Узел „13"	В9.00.00	40	
57	Панель наддверная	В9.01.00	41	
58	Лист сухой штукатурки	В9.01.01	41	
59	Стойка	В9.02.00	42	
60	Профиль алюминиевый	В9.02.01	42	
61	Импост дверной	В9.04.00	43	
62	Сухарь	В9.04.01	43	

Инв.N подл. | Подпись и дата | Взам.инв.N

Зав.отд.	Щоголь	
Зав.лаб.	Самойлович	
Вед.инж.	Бабич	
Разраб.	Онуфриенко	
Провер.	Бабич	

Содержание

Стадия	Лист	Листов
Р.Ч	1	1

КиевЗНИИЭП

ТИПОВОЙ ПРОЕКТ 20-21-07 АЛЬБОМ IX

Техническое описание.

Настоящий альбом рабочих чертежей сборно-разборных перегородок для универсального административного здания разработан в соответствии с техническим заданием ЦНИИЭП зрелищных зданий и сооружений имени Б.С. Мезенцева.

Сборно-разборные перегородки разработаны для помещений высотой 3000мм. Конструктивное решение перегородок позволяет их установку при наличии подвесных потолков, с высотой помещения от пола до потолка 2700мм.

Перегородки состоят из основных панелей шириной 600 и 900мм, высотой 2700мм, толщиной 130мм и доборных панелей по высоте. При отсутствии подвесного потолка проектом предусмотрено изготовление „по месту" нестандартных панелей в местах примыкания перегородок к стенам.

Панели перегородки представляют собой трехслойную конструкцию, включающую деревянный каркас из строганных брусков 130х50мм, 2х листов улучшенной гипсовой штукатурки б=14мм и внутреннего слоя из полужестких минераловатных плит. Панели отделываются самоклеющимися поливинилхлоридными пленками ПДСО-12, „Изопленом" и др. материалами.

Звукоизолирующая способность перегородок по данным акустических испытаний, проведенных НИИСКом Госстроя СССР совместно с КиевЗНИИЭП, составляет 40 дб.

Перегородки панельной конструкции с обшивкой из листов сухой гипсовой штукатурки и заполнением среднего слоя из несгораемых материалов согласно п. 17 приложения 2 СНиП II-А.5-70 „Противопожарные нормы проектирования зданий и сооружений" отнесены к группе II-IV степени огнестойкости.

Сборно-разборные перегородки могут устанавливаться между рабочими помещениями зданий управлений и общественных организаций II-IV степени огнестойкости, а также между рабочими комнатами управлений и конструкторских бюро, кабинетами, помещениями общественных организаций вспомогательных зданий и помещений промышленных предприятий.

Монтаж перегородок в помещениях с подвесными потолками осуществляется в следующем порядке:

- согласно разметке в плитах подвесного потолка проделываются отверстия;
- устанавливается первая стойка у колонны, стены в рабочее положение с выверкой в вертикальной плоскости и закреплением ее при помощи винтов-домкратов, при этом в стойке срезать ус и штапики;
- на шпонку стойки надвигается панель перегородки;
- в паз панели устанавливается вторая стойка и закрепляется при помощи винтов-домкратов;
- вертикальные стыки перекрываются нащельниками, которые устанавливаются после выверки панелей;
- зазоры между панелями и строительными конструкциями закрываются специальными пластмассовыми нащельниками, которые нащелкиваются на перегородку после окончательной установки и выверки панелей. Пластмассовые нащельники могут быть заменены профильными деревянными рейками. Деревянные нащельники покрывают бесцветным лаком.

Для уплотнения зазора между перегородкой и строительными конструкциями применяется гернит Ф 40 ТУ 550.28 или минвата.

Демонтаж перегородок осуществляется в следующем порядке:

				00.ИИО.Т.3.		
Зав.отд.	Щоголь			Техническое описание.	Стадия	Лист	Листов
Зав.лаб.	Самойлович				Р.4.	1	2
Вед.инж.	Бабич				КиевЗНИИЭП		
Разраб.	Онуфрийчук						
Провер.	Бабич						

Инв.№ подл. | Подпись и дата | Взам.инв.№

– снимаются нащельники с мест примыкания перегородки к строительным конструкциям;
– с помощью винтов-домкратов со стойки снимается удерживающая нагрузка;
– стойка выводится из паза панели;
– панель освобождается и может быть использована для перестановки, ремонта и т.д.

В помещениях без подвесного потолка монтаж перегородок осуществляется в той же последовательности и использованием доборного припотолочного элемента, устанавливаемого в верхней части панелей.

Возможные варианты сопряжений перегородок со стенами (колоннами), перекрытиями, подвесными потолками, а также между собой показаны в альбоме на примере 8^ми вариантов перегородок в шаге колонн 6м.

Варианты включают в себя:

1^й вариант – перегородка без подвесного потолка, с панелями шириной 600мм;
2^й вариант – перегородка с подвесным потолком, с панелями шириной 600мм;
3^й вариант – перегородка без подвесного потолка, с панелями шириной 900мм и с примыканием перегородок между собой;
4^й вариант – перегородка с подвесным потолком и панелями шириной 600мм;
5^й вариант – перегородка без подвесного потолка с панелями шириной 600мм, с дверным проемом;
6^й вариант – перегородка с подвесным потолком, с панелями шириной 600мм, с дверным проемом;
7^й вариант – перегородка без подвесного потолка с панелями шириной 900мм, с дверным проемом;
8^й вариант – перегородка с подвесным потолком, с панелями шириной 900мм, с дверным проемом и пересечением перегородок между собой.

Инв. N подл. | Подпись и дата | Взам. инв. N

ТИПОВОЙ ПРОЕКТ 262-21-37 АЛЬБОМ IX

Формат	Зона	Позиция	Обозначение	Наименование	Кол-во	Примечан.
				Документация		
			В1.00.00СБ	Сборочный чертеж		
				Сборочные единицы		
		1	В1.01.00	Панель	9	
		2		Панель доборная	1	выполнить „по месту"
		3	В1.02.00	Панель потолочная	9	
		4		Панель потолочная доборная	1	выполнить „по месту"
		5	В1.04.00	Стойка		в примык. к колонне срезать ус и шкан
				Детали		
		11	В1.00.01	Плинтус	12п.м.	
		12	В1.00.03	Раскладка ПХВ	54п.м.	
		13	В1.00.02	Сухарь	10шт.	
		14	В1.00.04	Шпонка	6шт.	
		16	В1.00.05	Пружина	52шт.	
		17	В1.00.06	Прикрывающий профиль	24п.м.	

Взам.инв.N | Подпись и дата | Инв.N подл.

Зав.отд	Жоголь		
Зав.лаб.	Самойлович		
Вед.инж.	Бабич		
Разраб.	Онуфриюк		
Провер.	Бабич		

В1.00.00

Спецификация. Вариант 1.

Стадия	Лист	Листов
Р.Ч.	1	2

КиевЗНИИЭП

Формат	Зона	Позиция	Обозначение	Наименование	Кол-во	Примечан.
				Стандартные изделия		
		20		Самонарезные винты	0.05кг	
		21	ГОСТ 4028-63*	Гвозди ℓ=50	0.08кг	
		22	ГОСТ 1145-70	Шурупы ℓ=20	2.9кг	
				Материалы		
		30		Резина ПРП-1	1.0кг	
		31	ГОСТ 9573-72	Минеральная вата	0.03м^3	
				Отделочный материал	37м^2	см. техническое описание

Взам.инв.N | Подпись и дата | Инв.N подл.

В1.00.00

Лист 2

Ф 12

ТИПОВОЙ ПРОЕКТ 262-21-37 АЛЬБОМ IX

Вариант 1

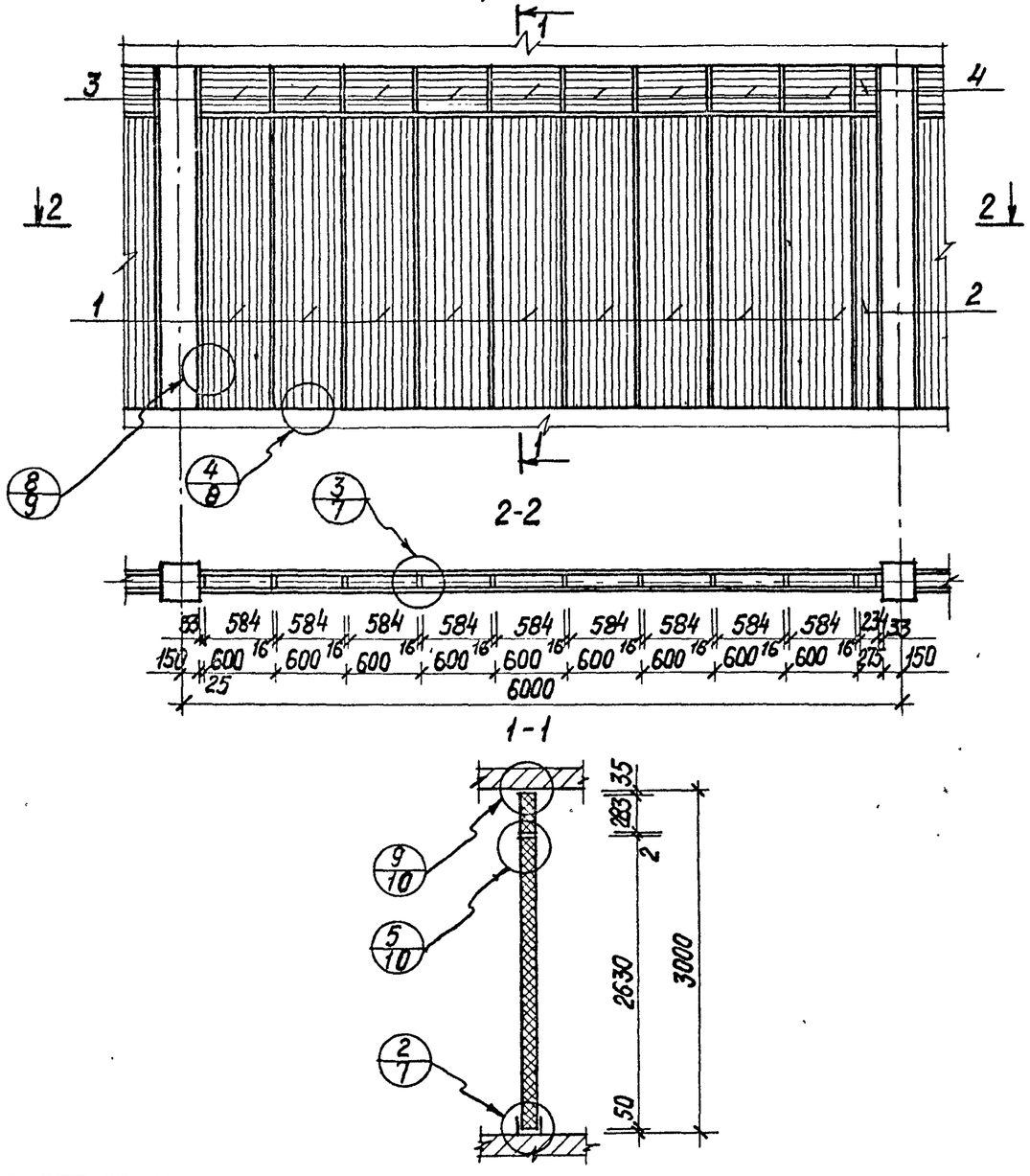

Зав.отд.	Жоголь		
Зав.лаб.	Самойлович		
Вед.инж.	Бабич		
Разраб.	Онуфриюк		
Провери	Бабич		

В1.00.00 СБ

Перегородка без подвесного потолка с панелями шириной 600мм.

Стадия	Масса	Масштаб
РЧ		
Лист 1	Листов 6	

КиевЗНИИЭП

Инв.N подл. | Подпись и дата | Взам.инв.N

Вариант 2

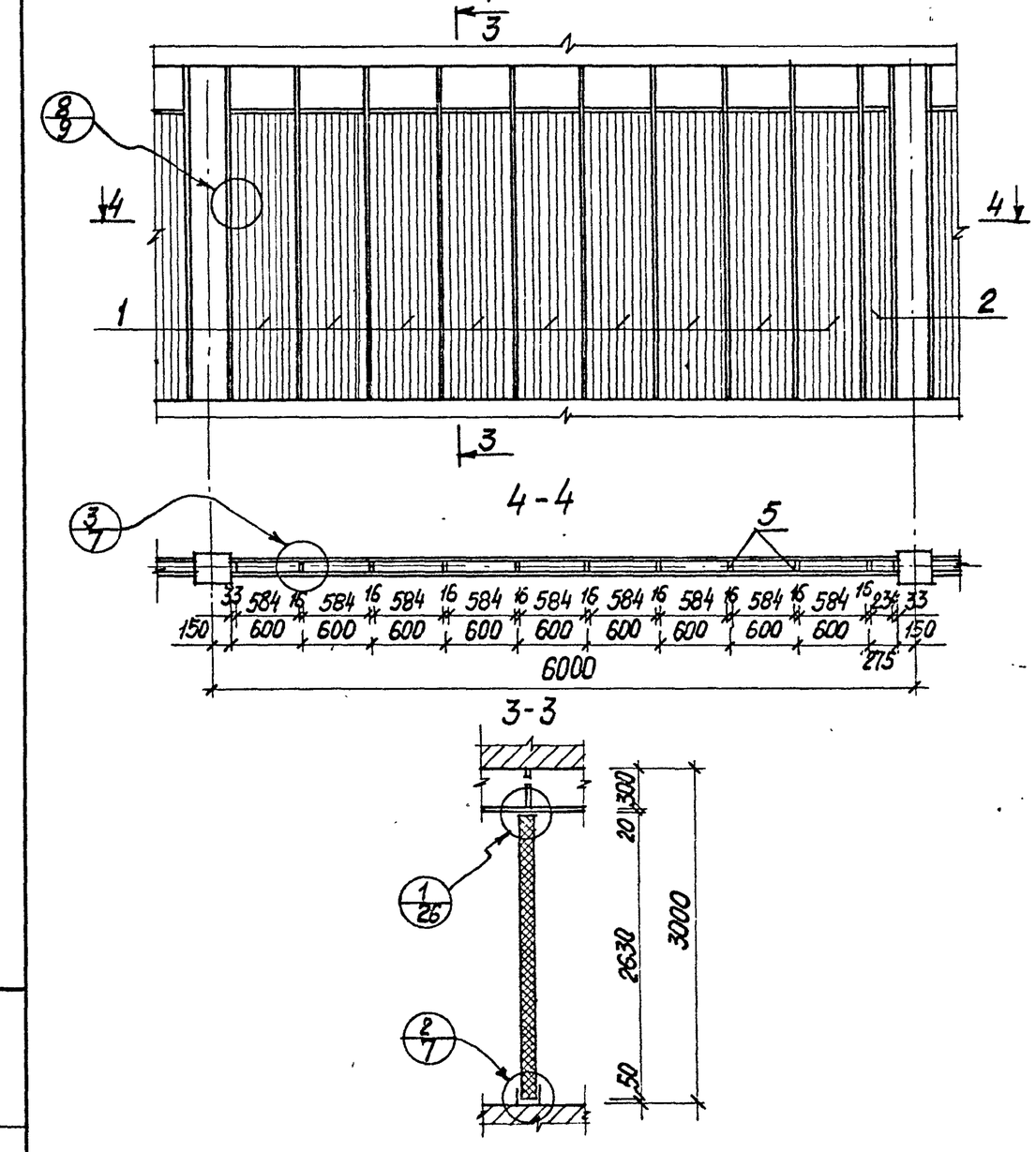

Зав.отд.	Жоголь		
Зав.лаб.	Самойлович		
Вед.инж.	Бабич		
Разраб.	Онуфриюк		
Провер.	Бабич		

В2.00.00СБ

Перегородка с подвесным потолком, с панелями шириной 600мм.

Стадия	Масса	Масшт
РЧ		
Лист 1	Листов 2	

КиевЗНИИЭП

Инв.N подл. | Подпись и дата | Взам.инв.N

Ф.12

ТИПОВОЙ ПРОЕКТ 262-21-37 АЛЬБОМ IX

3

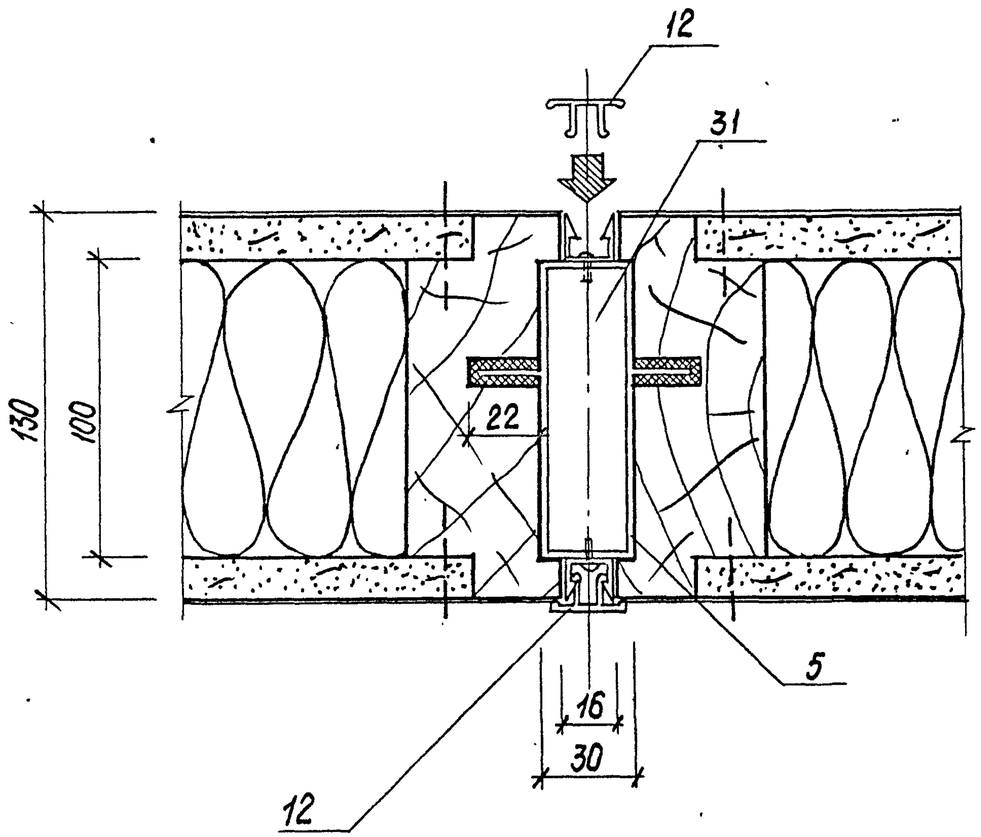

2

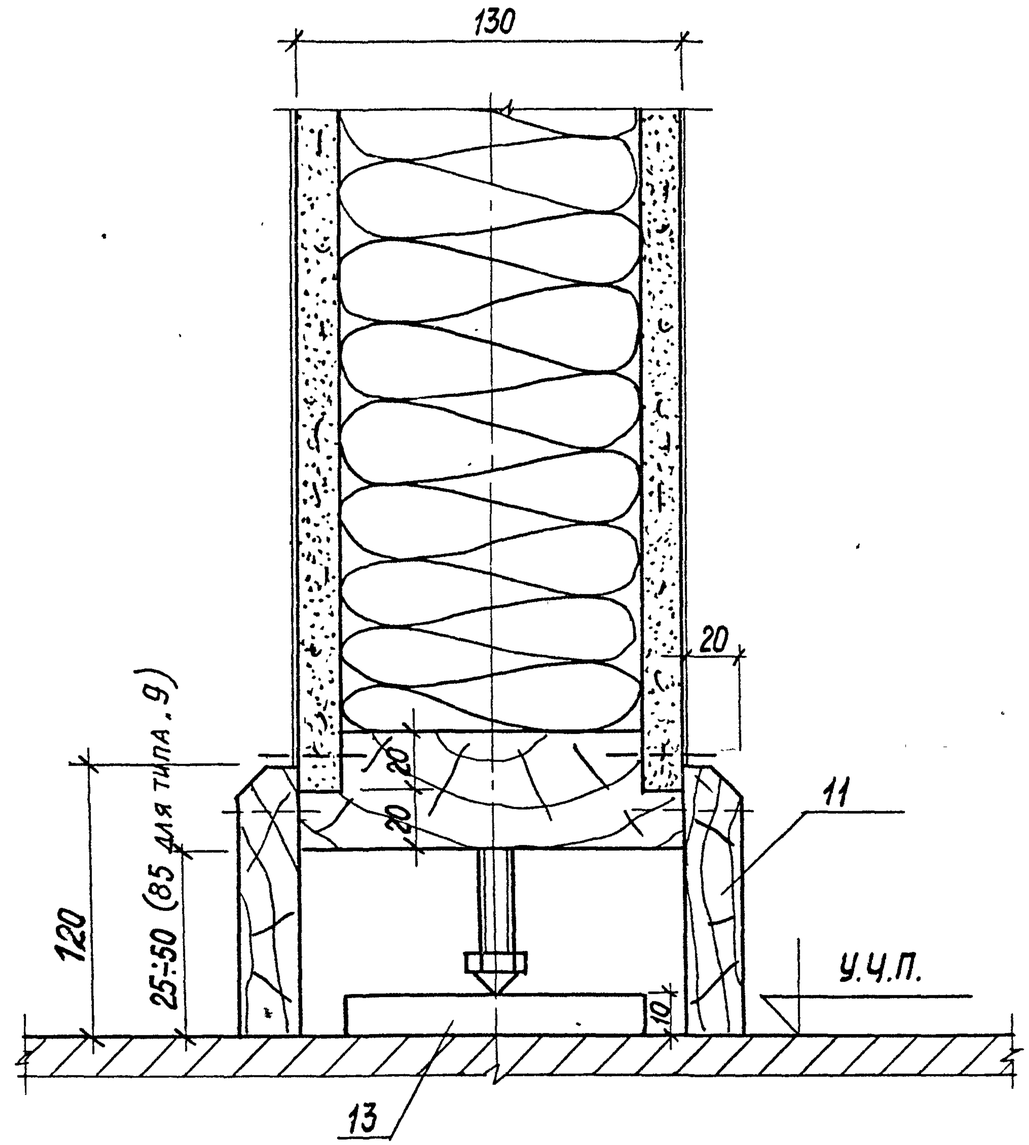

Инв. N подл.	Подпись и дата	Взам. инв. N

В 1.00.00

Ф. 12

ТИПОВОЙ ПРОЕКТ 262-21-37 АЛЬБОМ IX

4

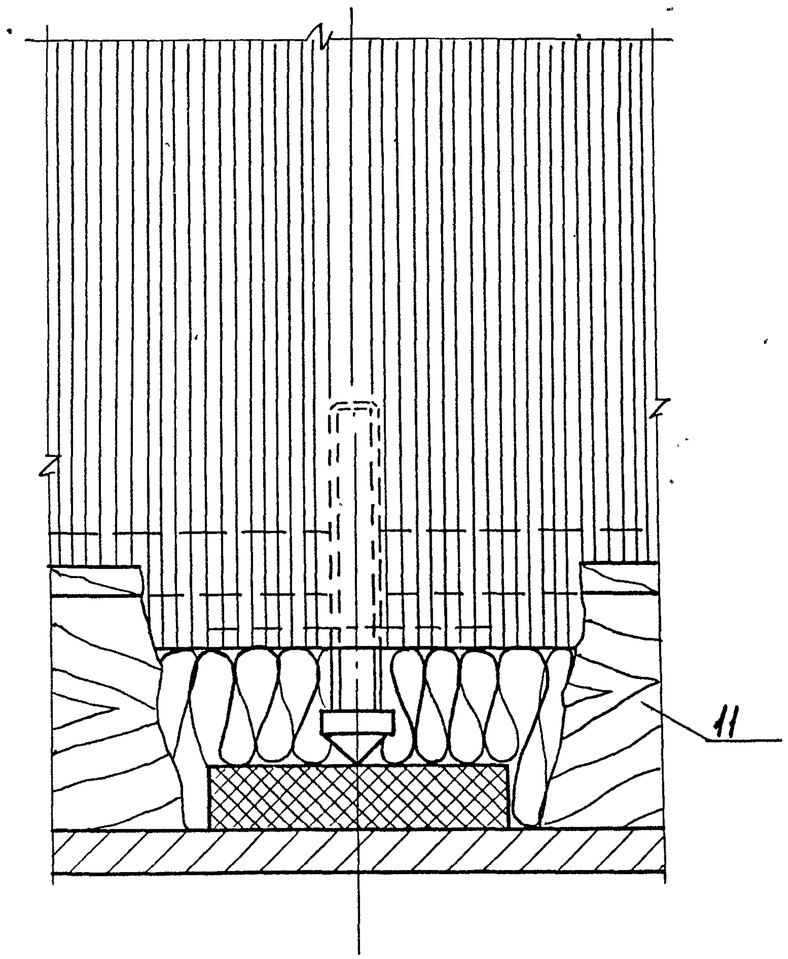

6

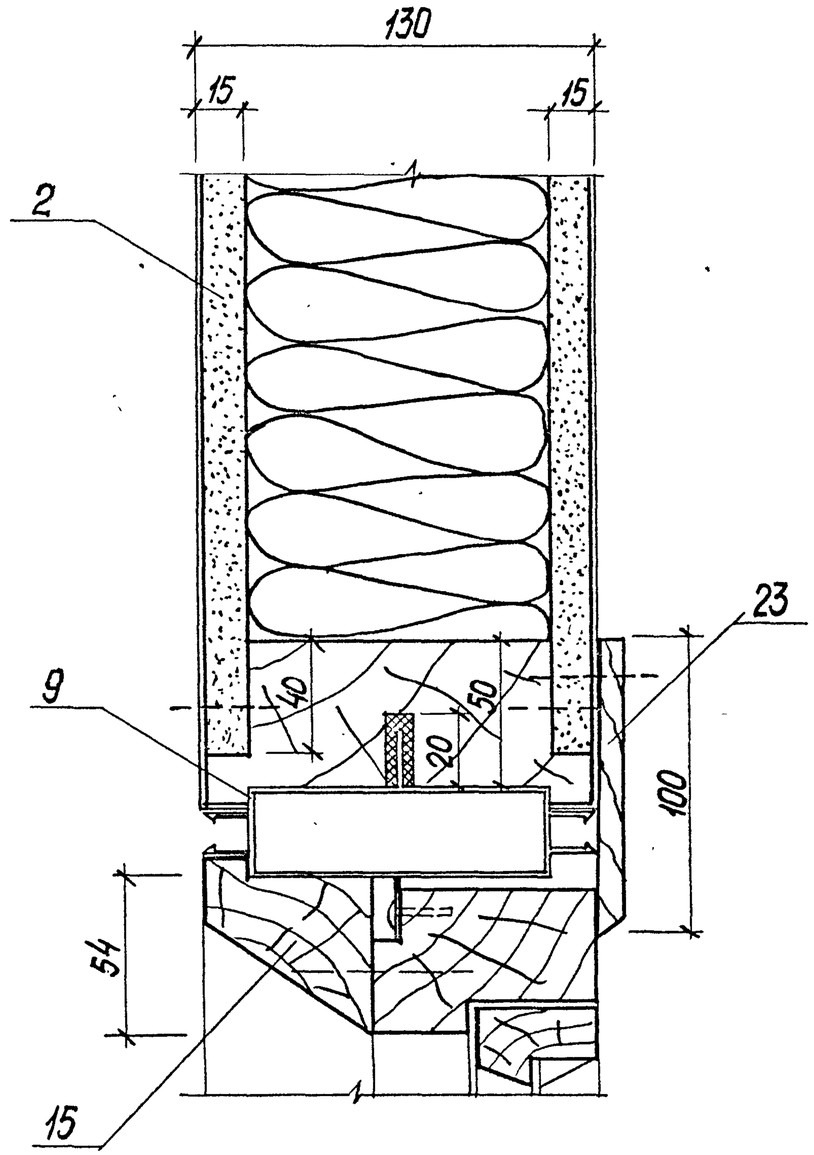

Инв. N подл.	Подпись и дата	Взам. инв. N

В 1.00.00

Ф.12

ТИПОВОЙ ПРОЕКТ 262-21-37 АЛЬБОМ IX

7

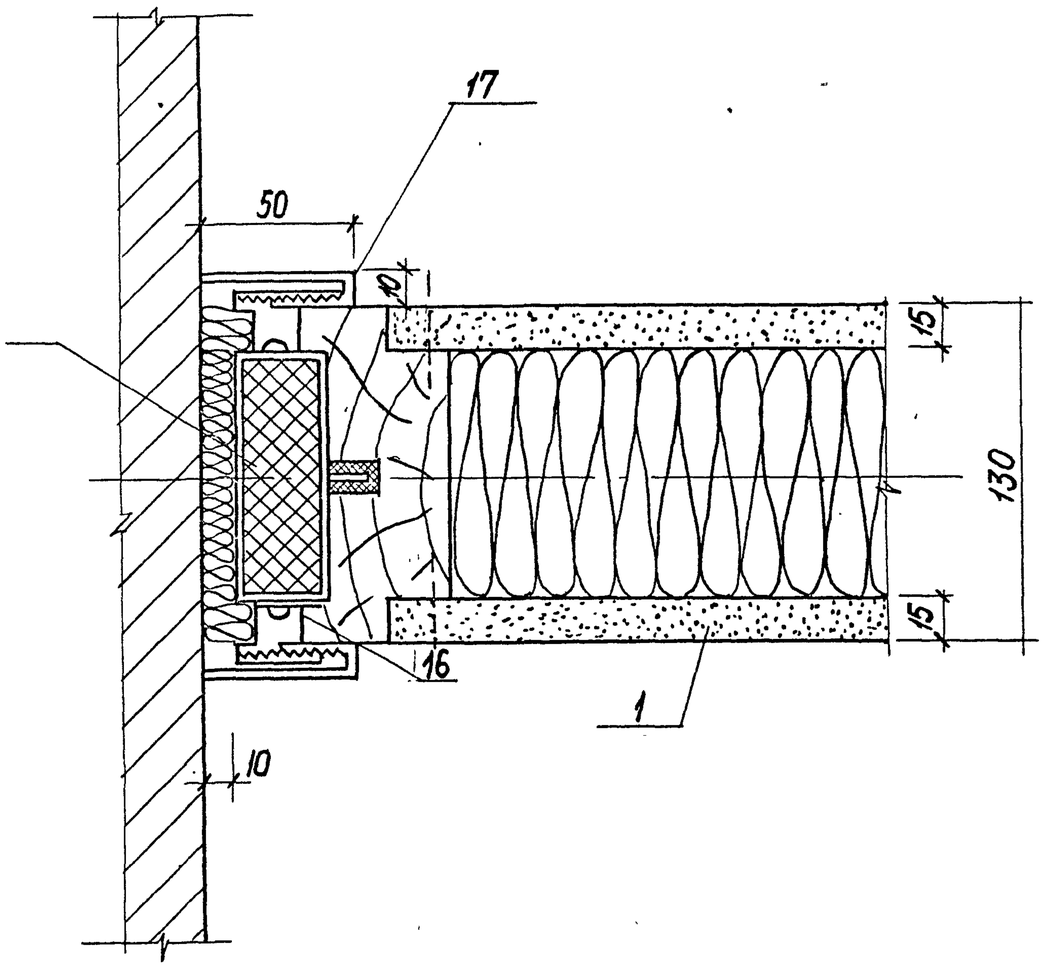

8

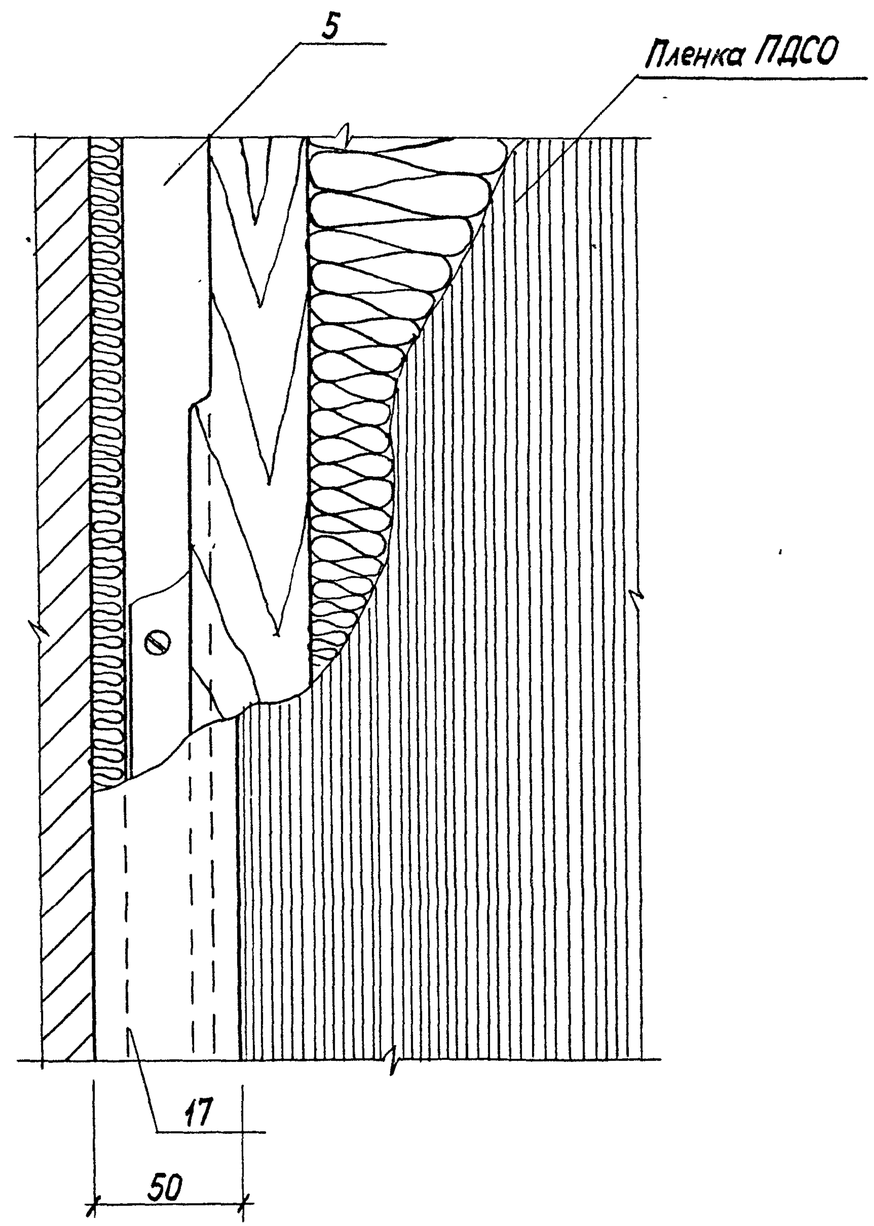

Инв. N подл.	Подпись и дата	Взам. инв. N

В1.00.00

ТИПОВОЙ ПРОЕКТ 262-21-37 АЛЬБОМ IX

5

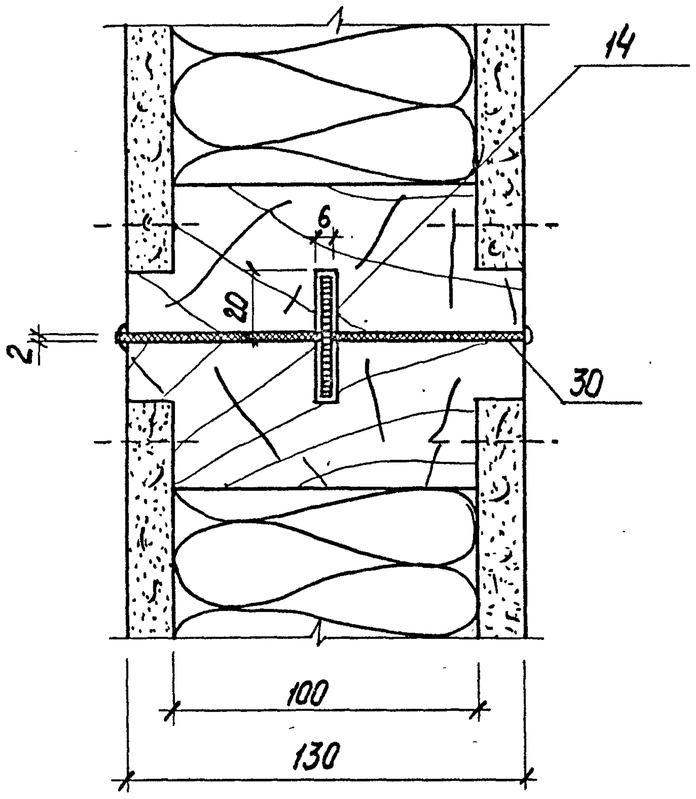

9

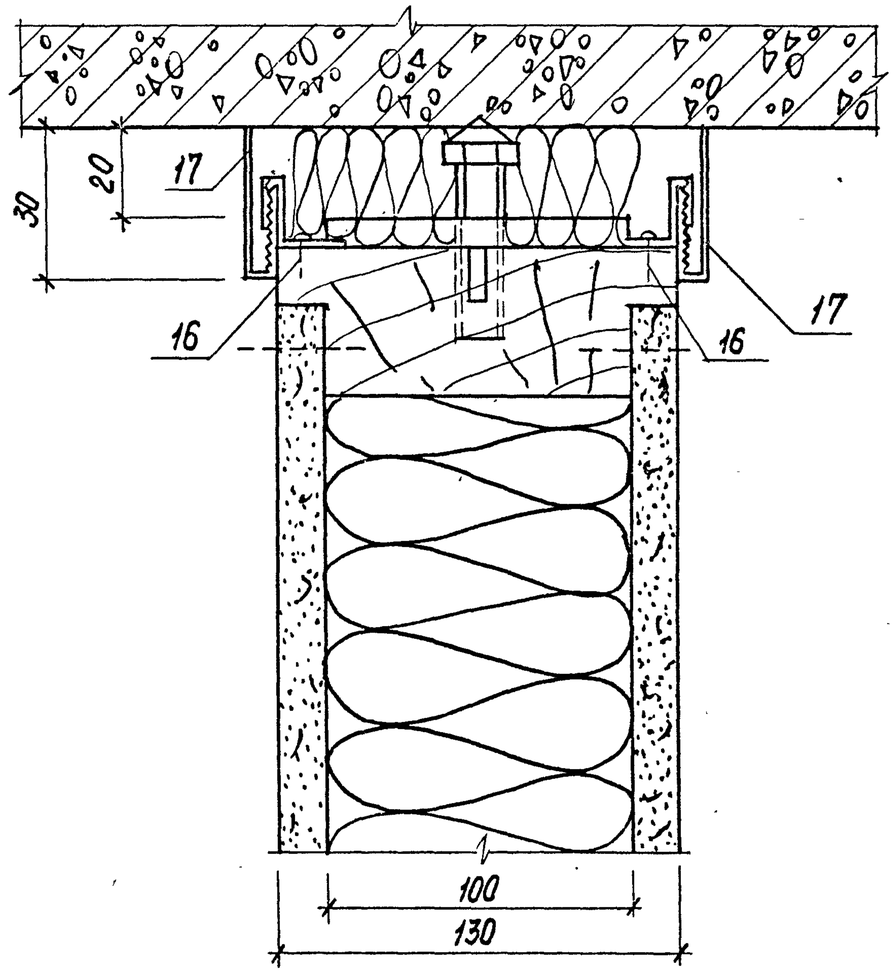

Инв. N подл.	Подпись и дата	Взам. инв. N

В 1.00.00

Ф. 1

ТИПОВОЙ ПРОЕКТ 262-21-37 АЛЬБОМ IX

1 этап

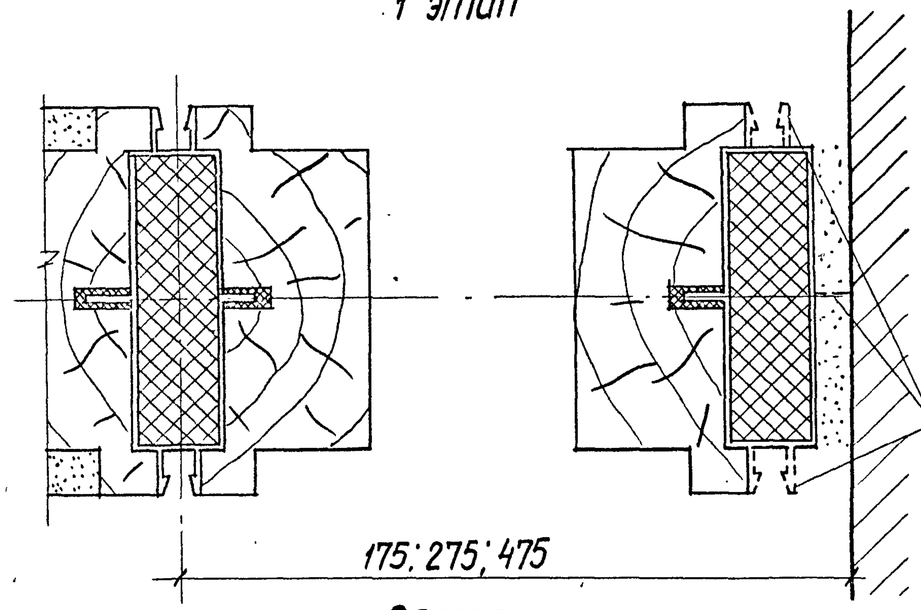

Перед установкой срезать (см. техническое описание).

3 этап

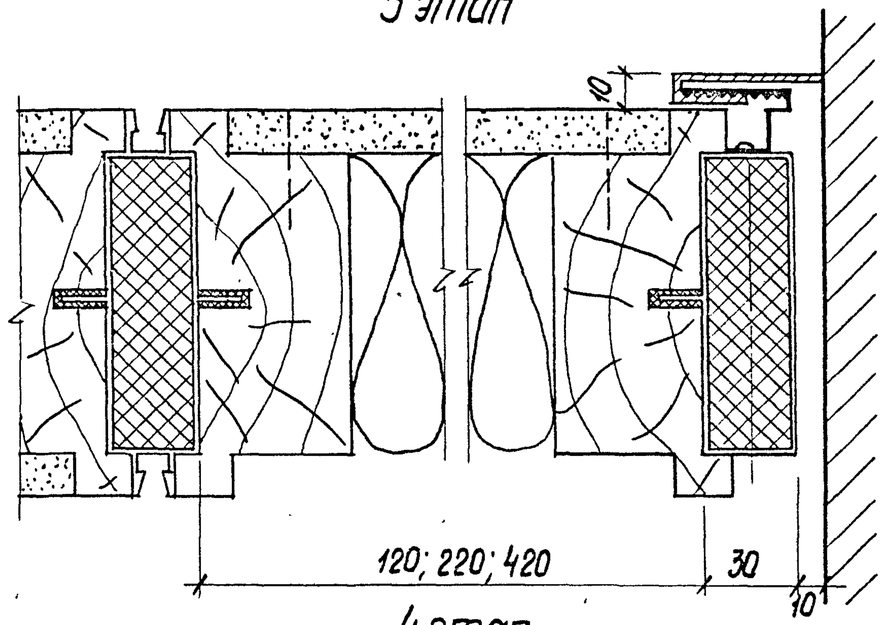

2 этап

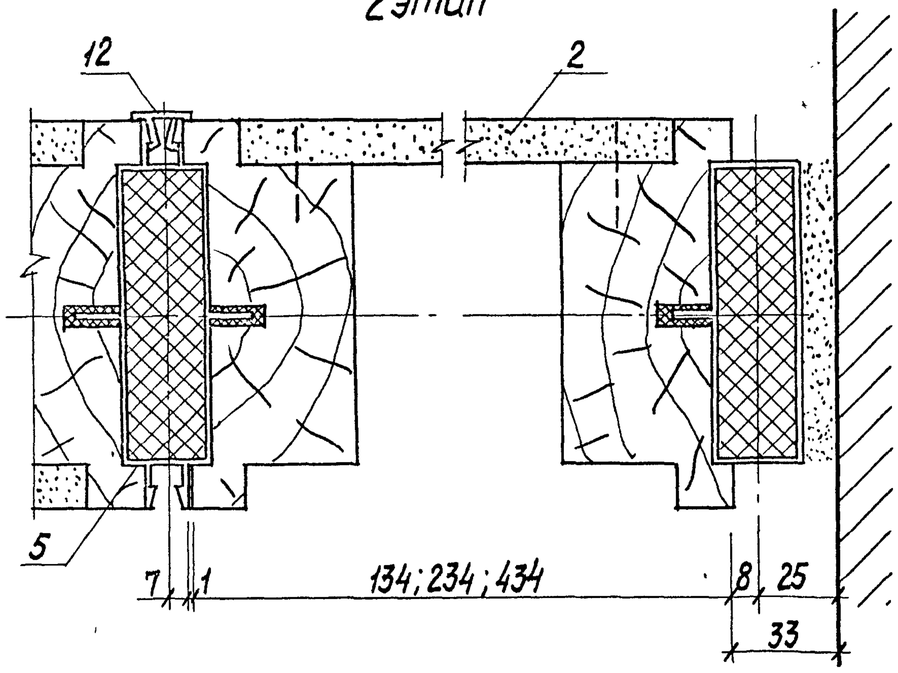

4 этап

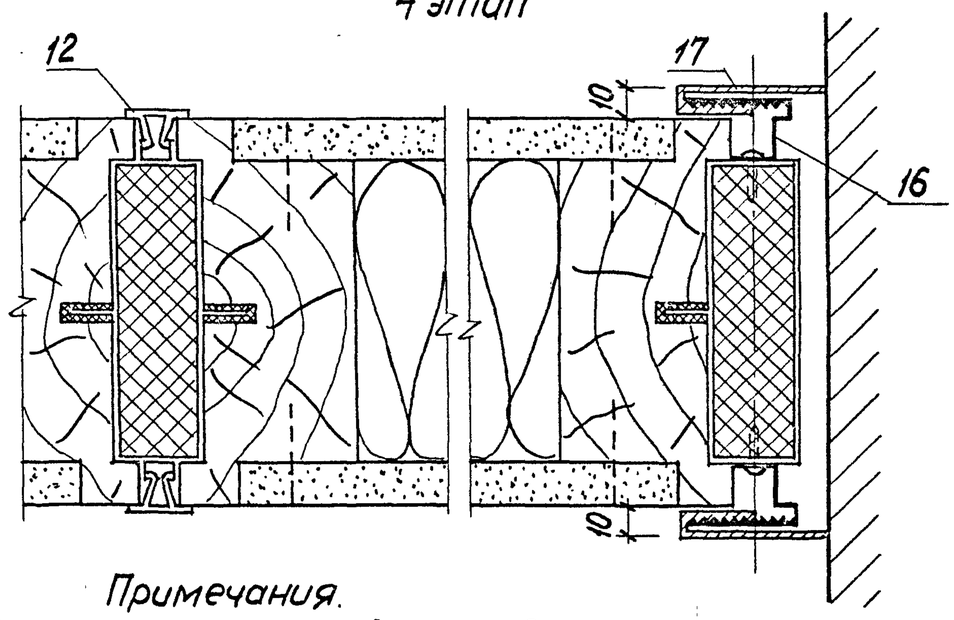

Примечания.

Данный лист рассматривать совместно с листами N

Инв. N подл.	Подпись и дата	Взам. инв. N

В1.00.00

Ф.12

ТИПОВОЙ ПРОЕКТ 262-21-37 АЛЬБОМ IX

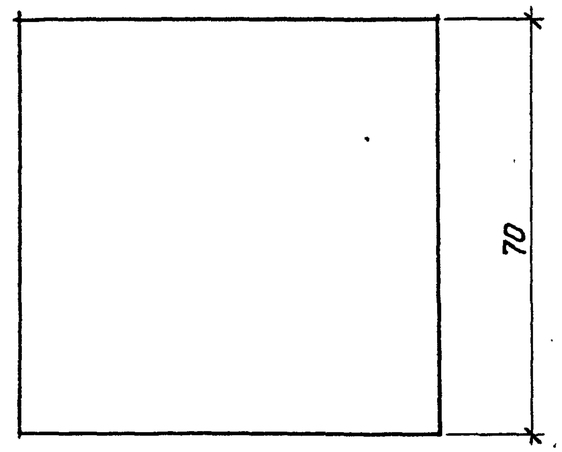

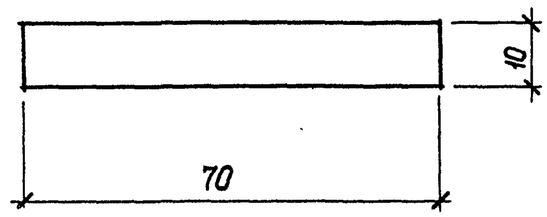

Материал: Ал 9

Зав.отд.	Жоголь		В 1. 00. 02			
Зав.лаб.	Самойлович		Сухарь	Стадия	Масса	Масштаб
Вед.инж.	Бабич			РЧ	0,3	1:1
Разработ.	Онуфриюк			Лист 1	Листов 1	
Проверил	Бабич		Ал 9 ГОСТ 4784-74	КиевЗНИИЭП		

Взам.инв.N | Подпись и дата | Инв.N подл.

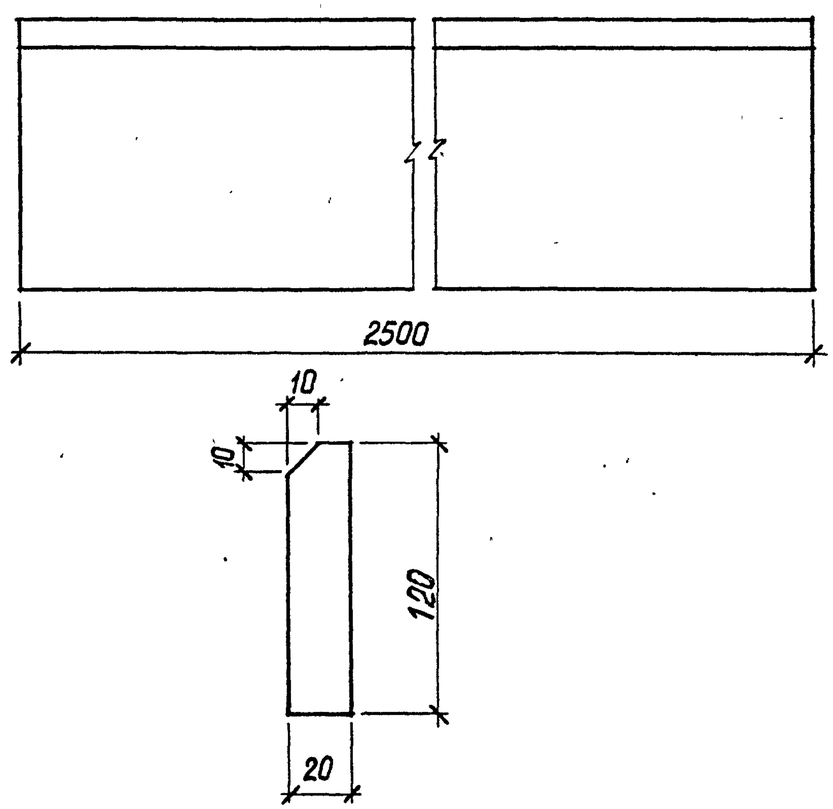

Материал: сосна

Зав.отд.	Жоголь		В1. 00. 01			
Зав.лаб.	Самойлович		Плинтус	Стадия	Масса	Масшт
Вед.инж.	Бабич			РЧ	2,3	1:2
Разработ.	Онуфриюк			Лист 1	Листов 1	
Проверил	Бабич			КиевЗНИИЭП		

Взам.инв.N | Подпись и дата | Инв.N подл.

ТИПОВОЙ ПРОЕКТ 262-21-37 АЛЬБОМ IX

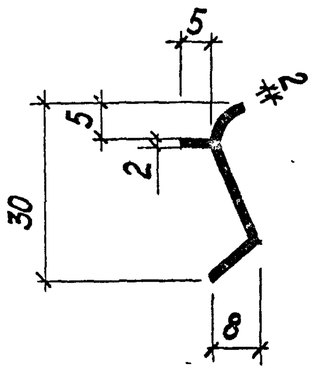

Инв.N подл.	Подпись и дата	Взам.инв.N		В2.00.01		
Зав.отд.	Жоголь			Прикрывающий профиль ПВХ	Стадия: Р4	Масса: 0,015	Масштаб: 1:1
Зав.лаб.	Самойлович				Лист 1	Листов 1
Вед.инж.	Бабич				КиевЗНИИЭП	
Разраб.	Онуфриюк					
Провер.	Бабич					

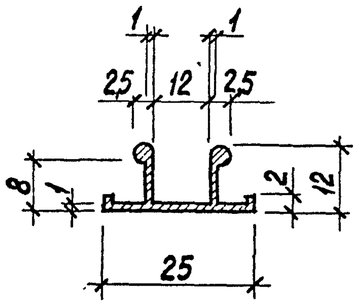

Инв. N подл.	Подпись и дата	Взам. инв.N		В1.00.03		
Зав.отд.	Жоголь			Раскладка ПВХ	Стадия: Р4	Масса: 0,012	Масш: 1:
Зав.лаб.	Самойлович				Лист 1	Листов
Вед.инж.	Бабич				КиевЗНИИЭ	
Разраб.	Онуфриюк					
Проверил	Бабич					

Ф.12

ТИПОВОЙ ПРОЕКТ 262-21-37 АЛЬБОМ IX

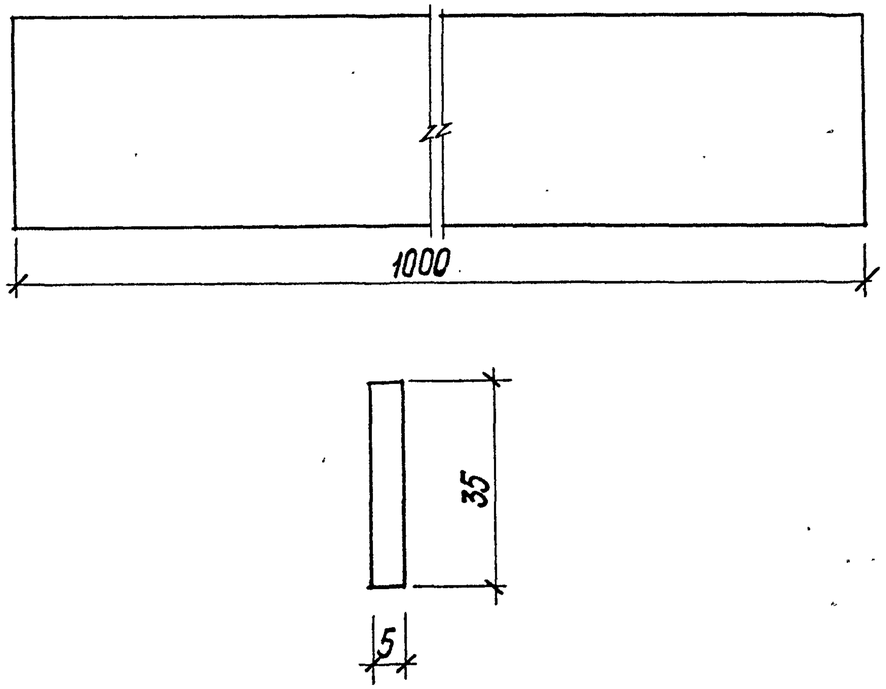

Материал: фанера

Взам.инв.N				В 1.00.04		
Подпись и дата				Шпонка	Стадия	Масса	Масштаб
					РЧ	0,1	1:1
Инв.N подл.	Зав.отд.	Жоголь			Лист 1	Листов 1
	Зав.лаб.	Самойлович			КиевЗНИИЭП
	Вед.инж.	Бабич			
	Разраб.	Онуфриюк			
	Провер	Бабич			

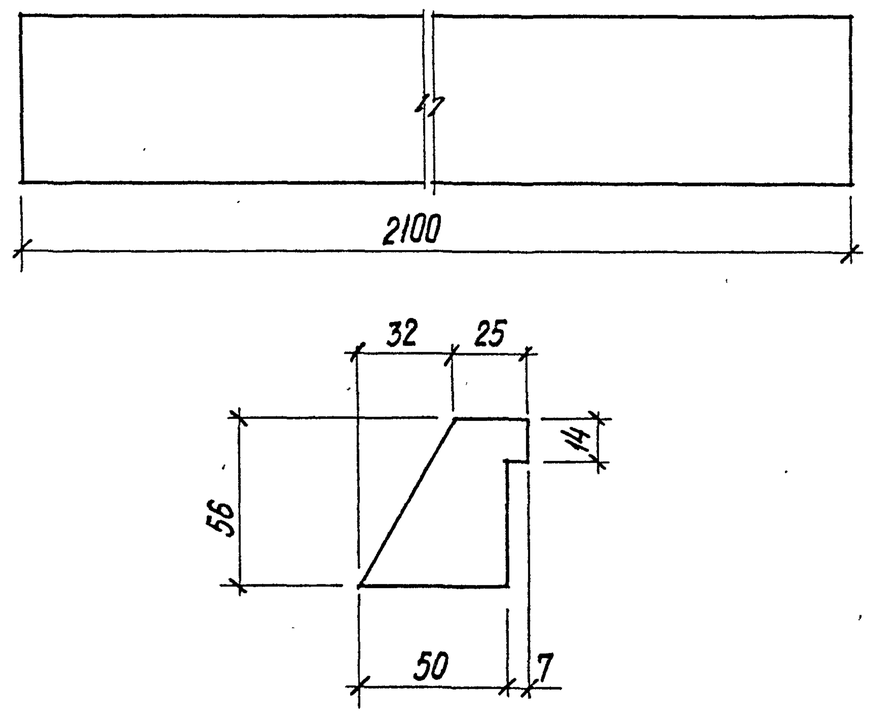

Материал: Сосна

Взам.инв.N				В5.00.01		
Подпись и дата				Профиль деревянный	Стадия	Масса	Масш
					РЧ	3,3	1:2
Инв.N подл.	Зав.отд.	Жоголь			Лист 1	Листов 1
	Зав.лаб.	Самойлович			КиевЗНИИЭП
	Вед.инж.	Бабич			
	Разраб.	Онуфриюк			
	Провер.	Бабич			

Ф.12

ТИПОВОЙ ПРОЕКТ 262-21-37 АЛЬБОМ IX

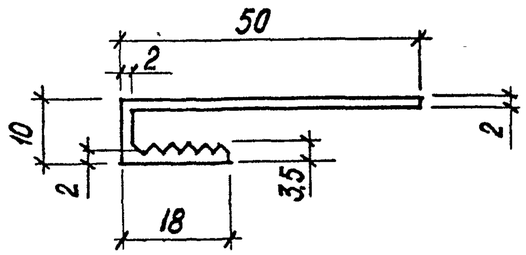

Зав.отд.	Жоголь		В1.00.06			
Зав.лаб.	Самойлович		Прикрывающий профиль	Стадия	Масса	Масштаб
Вед.инж.	Бабич			РЧ		1:1
Разраб.	Онуфриюк			Лист 1	Листов 1	
Провер.	Бабич		АД31 ГОСТ 4784-74	КиевЗНИИЭП		

Инв.N подл. | Подпись и дата | Взам.инв.N

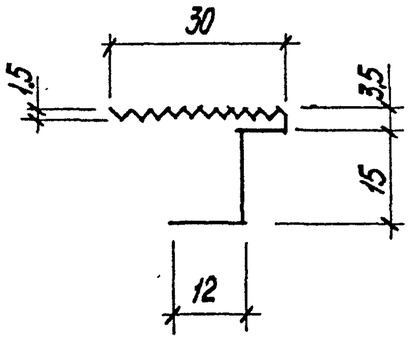

Зав.отд.	Жоголь		В1.00.05			
Зав.лаб.	Самойлович		Пружина	Стадия	Масса	Масшт
Вед.инж.	Бабич			РЧ		1:1
Разраб.	Онуфриюк			Лист 1	Листов 1	
Провер.	Бабич			КиевЗНИИЭП		

Инв.N подл. | Подпись и дата | Взам.инв.N

Формат	Зона	Позиция	Обозначение	Наименование	Кол-во	Примечан.
				Документация		
			В1.01.00СБ	Сборочный чертеж		
				Детали		
		1	В1.01.01	Верхняя и нижняя обвязки	2	
		2	В1.01.02	Боковые обвязки	2	
		3	В1.01.03	Лист сухой штукатурки	2	
		4	В1.01.04	Металлическая пластина	1	
		5	В1.03.01	Винт-домкрат	1	
				Стандартные изделия		
		10	ГОСТ 1145-70	Шурупы l=20	84шт.	
		11	ГОСТ 9573-72	Минеральная вата	0.15м³	

Инв.N подл. | Подпись и дата | Взам.инв.N

Зав.отд.	Жоголь		В1.01.00
Зав.лаб.	Самойлович		
Вед.инж.	Бабич		Спецификация
Разраб.	Онуфриюк		
Провер.	Бабич		

Стадия	Лист	Листов
РЧ	1	1

КиевЗНИИЭП

Формат	Зона	Позиция	Обозначение	Наименование	Кол-во	Примечан.
				Документация		
			В1.01.00-01	Сборочный чертеж		
				Детали		
		1	В1.01.01-01	Верхняя и нижняя обвязка	2	
		2	В1.01.02	Боковые обвязки	2	
		3	В1.01.03-01	Лист сухой штукатурки	2	
		4	В1.01.04	Металлическая пластина	1	
		5	В1.03.01	Винт-домкрат	1	
				Стандартные изделия		
		10	ГОСТ 1145-70	Шурупы l=20	94шт.	
		11	ГОСТ 9573-72	Минеральная вата	0.20м³	

Инв.N подл. | Подпись и дата | Взам.инв.N

Зав.отд.	Жоголь		В1.01.00-01
Зав.лаб.	Самойлович		
Вед.инж.	Бабич		Спецификация.
Разраб.	Онуфриюк		
Провер.	Бабич		

Стадия	Лист	Листов
РЧ	1	1

КиевЗНИИЭП

Формат	Зона	Позиция	Обозначение	Наименование	Кол-во	Примечан.
				Документация		
			В1.02.00СБ	Сборочный чертеж		
				Детали		
		1	В1.01.01	Верхняя и нижняя обвязки	2	
		2	В1.01.02-01	Боковые обвязки	2	
		3	В1.01.03-02	Лист сухой штукатурки	2	
				Стандартные изделия		
		10	ГОСТ 1145-70	Шурупы ℓ=20	24	
		11	ГОСТ 9573-72	Минераловатные плиты	0.02	

Инв. N подл. | Подпись и дата | Взам. инв. N

В1.02.00

Зав. отд.	Жоголь		Спецификация	Стадия	Лист	Листов
Зав. лаб.	Самойлович			РЧ	1	2
Вед. инж.	Бабич			КиевЗНИИЭП		
Разраб.	Онуфриюк					
Провер.	Бабич					

Формат	Зона	Позиция	Обозначение	Наименование	Кол-во	Примечан.
				Документация		
			В1.02.00-01СБ	Сборочный чертеж		
				Детали		
		1	В1.01.01-01	Верхняя и нижняя обвязки	2	
		2	В1.01.02-01	Боковые обвязки	2	
		3	В1.01.03-03	Лист сухой штукатурки	2	
				Стандартные изделия		
		10	ГОСТ 1145-70	Шурупы. ℓ=20	32	
		11	ГОСТ 9573-72	Минераловатная плита	0.023	

Инв. N подл. | Подпись и дата | Взам. инв. N

В1.02.00-01

Зав. отд.	Жоголь		Спецификация	Стадия	Лист	Листов
Зав. лаб.	Самойлович			РЧ	2	2
Вед. инж.	Бабич			КиевЗНИИЭП		
Разраб.	Онуфриюк					
Провер.	Бабич					

ТИПОВОЙ ПРОЕКТ 262-21-37 АЛЬБОМ IX

Формат	Зона	Позиция	Обозначение	Наименование	Кол-во	Примечан.
				Документация		
			В1.02.00-02СБ	Сборочный чертеж		
				Детали		
		1	В1.01.01-02	Верхняя и нижняя обвязки	2	
		2	В1.01.02-01	Боковые обвязки	2	
		3	В1.01.03-05	Лист сухой штукатурки	2	
				Стандартные изделия		
		10		Шурупы ℓ=20	32шт.	
		11		Минераловатная плита	0,023$м^3$	

Инв.N подл. | Подпись и дата | Взам.инв.N

Зав.отд.	Жоголь		
Зав.лаб.	Самойлович		
Вед.инж.	Бабич		
Разраб.	Онуфриюк		
Провер.	Бабич		

В1.02.00-02

Спецификация

Стадия	Лист	Листов
РЧ	1	1

КиевЗНИИЭП

ТИПОВОЙ ПРОЕКТ 262-21-37 АЛЬБОМ IX

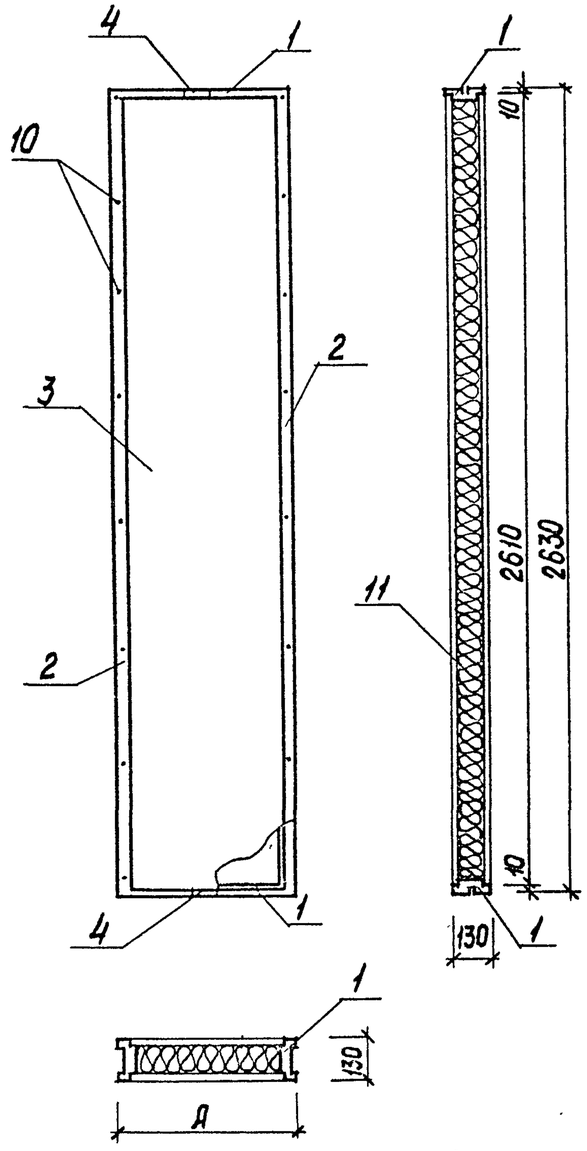

Обозначения	Амм	Масса конструк. кг
В1.01.00	584	48
В1.01.00-01	884	80

Инв. N подл.	Подпись и дата	Взам. инв. N		В1.01.00 СБ		
Зав. отд.	Шоголь			Панели стеновые	Стадия: РЧ	Масса:	Масштаб: б/м
Зав. лаб.	Самойлович				Лист 1	Листов 1
Вед. инж.	Бабич				КиевЗНИИЭП	
Разработ.	Онуфриюк					
Проверил	Бабич					

Обозначения	Амм	Масса констр. кг
В1.02.00	584	8
В1.02.00-01	884	9,2
В1.02.00-02	994	10,5

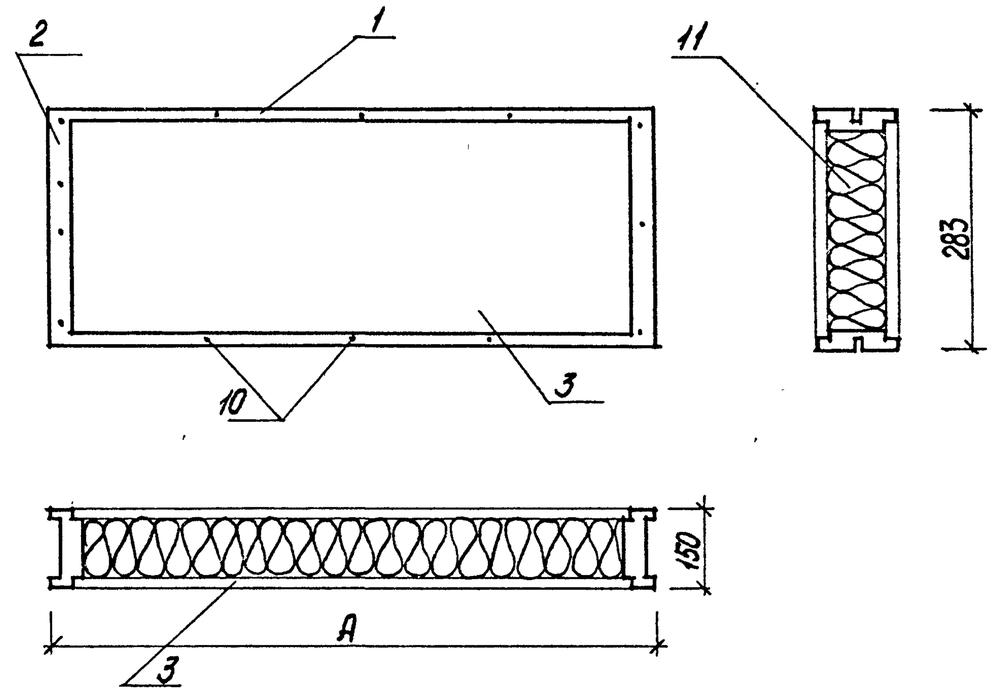

Инв. N подл.	Подпись и дата	Взам. инв. N		В1.02.00 СБ		
Зав. отд.	Шоголь			Панели потолочные	Стадия: РЧ	Масса:	Масштаб: б/м
Зав. лаб.	Самойлович				Лист 1	Листов 1
Вед. инж.	Бабич				КиевЗНИИЭП	
Разраб.	Онуфриюк					
Провер.	Бабич					

ТИПОВОЙ ПРОЕКТ 262-21-31 АЛЬБОМ IX

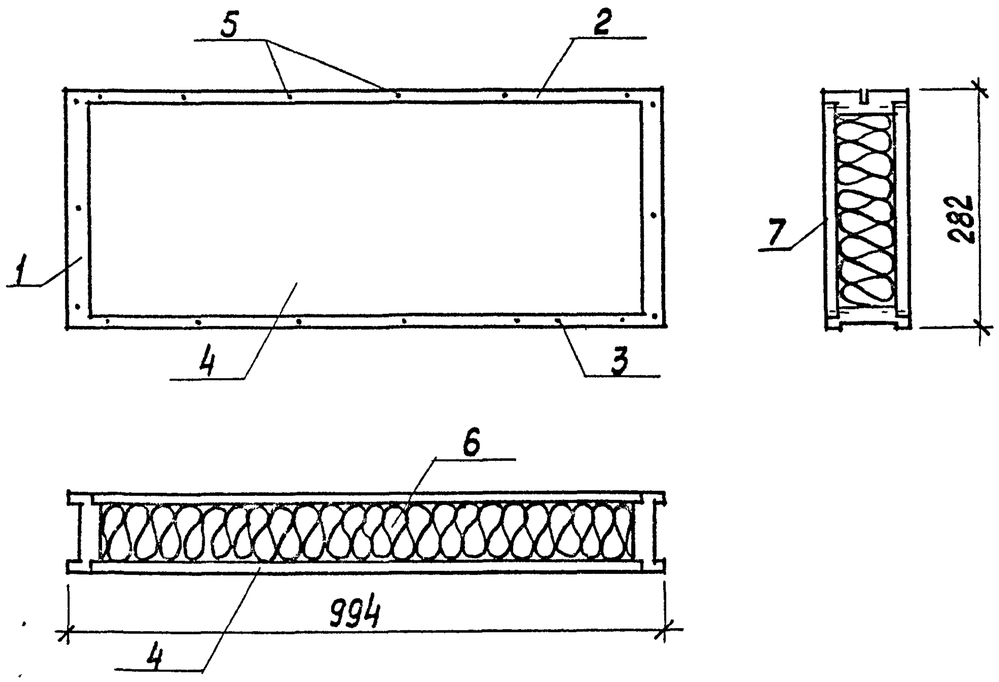

Формат	Зона	Поз.	Обозначение	Наименование	Кол.	Примеч.
				Детали		
		1	В1.01.02-01	Боковые обвязки	2	
		2	В1.01.01-01	Верхняя обвязка	1	
		3	В1.01.02-02	Нижняя обвязка	1	
		4	В1.01.03-04	Лист шт.	2	
				Стандартные изделия		
		5	ГОСТ 1145-70	Шурупы	28шт	
		6	ГОСТ 9573-72	Минераловатная плита	0,023м³	
		7		Отделочный материал		

Взам. инв. N | Подпись и дата | Инв. N подл.

Зав.отд.	Жоголь	
Зав.лаб.	Самойлович	
Вед.инж.	Бабич	
Разраб.	Онуфриюк	
Провер.	Бабич	

В5.01.00 СБ

Панель наддверная

Стадия	Масса	Масштаб
РЧ		б/м
Лист 1	Листов 1	

КиевЗНИИЭП

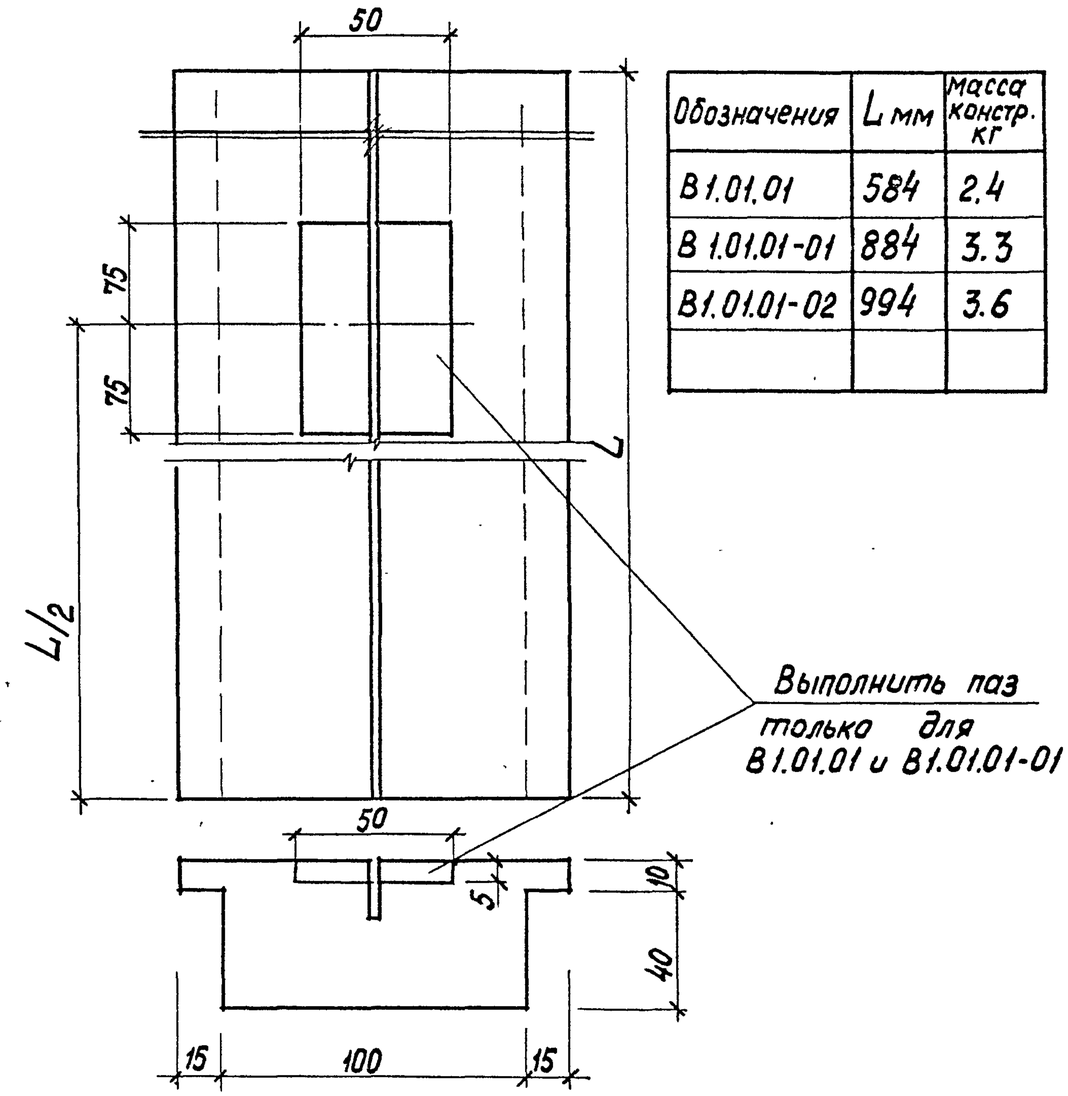

Обозначения	L мм	Масса констр. кг
В1.01.01	584	2,4
В1.01.01-01	884	3,3
В1.01.01-02	994	3,6

Взам. инв. N | Подпись и дата | Инв. N подл.

Зав.отд.	Жоголь	
Зав.лаб.	Самойлович	
Вед.инж.	Бабич	
Разраб.	Онуфриюк	
Провер.	Бабич	

В1.01.01

Верхняя и нижняя обвязки

Стадия	Масса	Масштаб
РЧ		1:2
Лист 1	Листов 1	

КиевЗНИИЭП

ТИПОВОЙ ПРОЕКТ 262-21-37 АЛЬБОМ IX

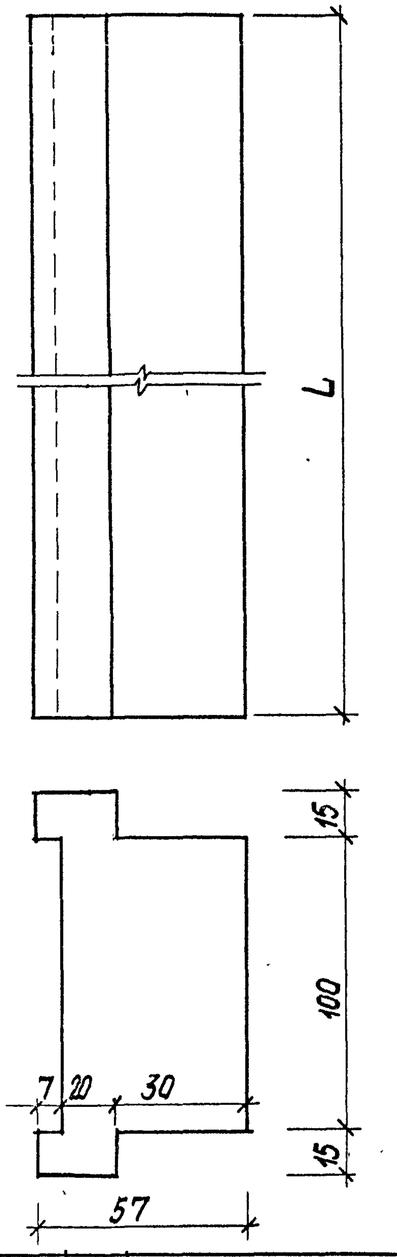

Обозначения	L мм	Масса констр. кг
В1.01.02	2630	11.7
В1.01.02-01	283	1.2
В1.01.02-02	994	2.75

Зав.отд.	Жоголь		
Зав.лаб.	Самойлович		
Вед.инж.	Бабич		
Разраб.	Онуфриюк		
Провер.	Бабич		

Инв. N подл. | Подпись и дата | Взам. инв. N

В1.01.02

Боковая обвязка

Стадия	Масса	Масштаб
РЧ		
Лист 1	Листов 1	

КиевЗНИИЭП

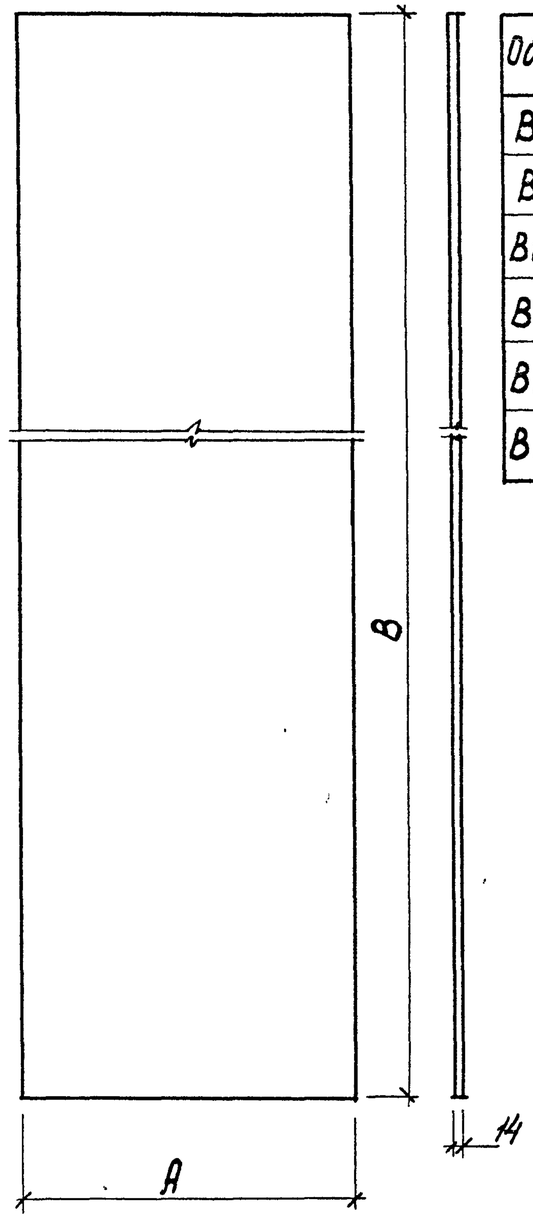

Обозначения	A мм	B мм	Масса констр. кг
В1.01.03	550	2610	16.3
В1.01.03-01	850	2610	16.6
В1.01.03-02	263	550	1.6
В1.01.03-03	263	850	2.6
В1.01.03-04	255	960	2.8
В1.01.03-05	263	960	2.9

Зав.отд.	Жоголь		
Зав.лаб.	Самойлович		
Вед.инж.	Бабич		
Разраб.	Онуфриюк		
Провер.	Бабич		

Инв. N подл. | Подпись и дата | Взам. инв. N

В1.01.03

Листы сухой гипсовой штукатурки

Стадия	Масса	Масштаб
РЧ		
Лист 1	Листов 1	

КиевЗНИИЭП

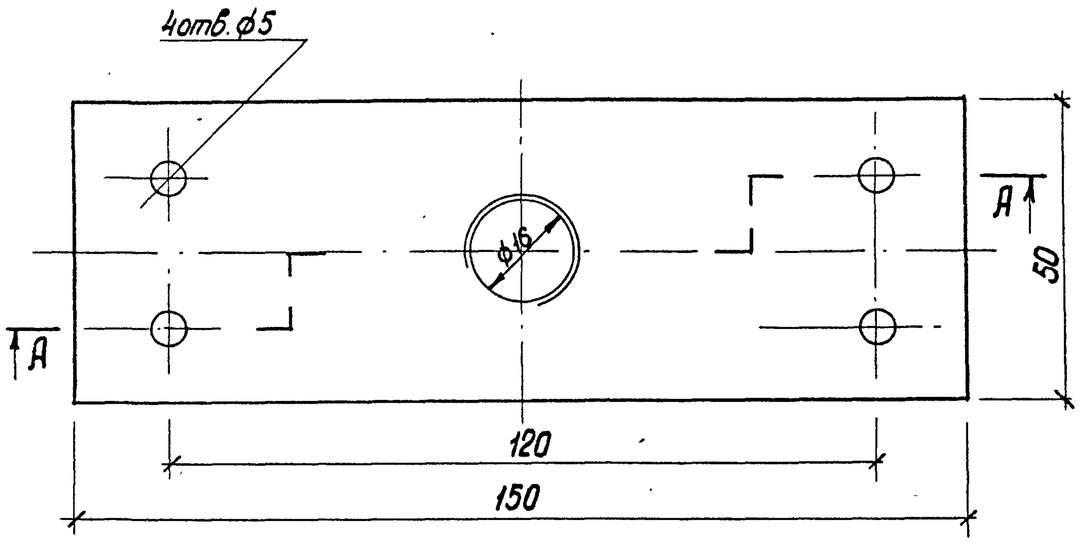

А-А

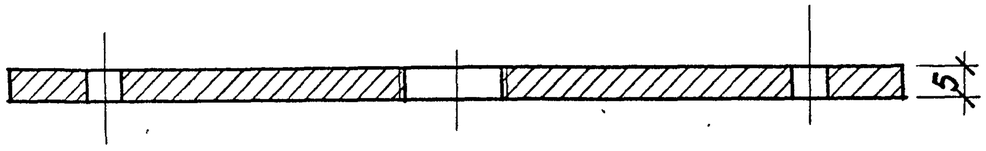

Зав. отд.	Жоголь			В1.01.04		
Зав. лаб.	Самойлович			Пластина металлическая	Стадия: РЧ	Масса:	Масштаб: 1:1
Вед. инж.	Бабич				Лист 1	Листов 1
Разработ.	Онуфриюк				КиевЗНИИЭП	
Провери	Бабич					

А-А

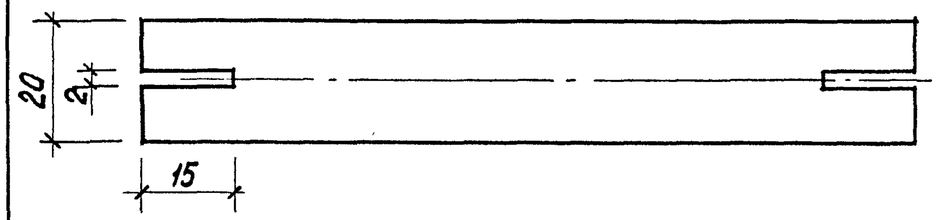

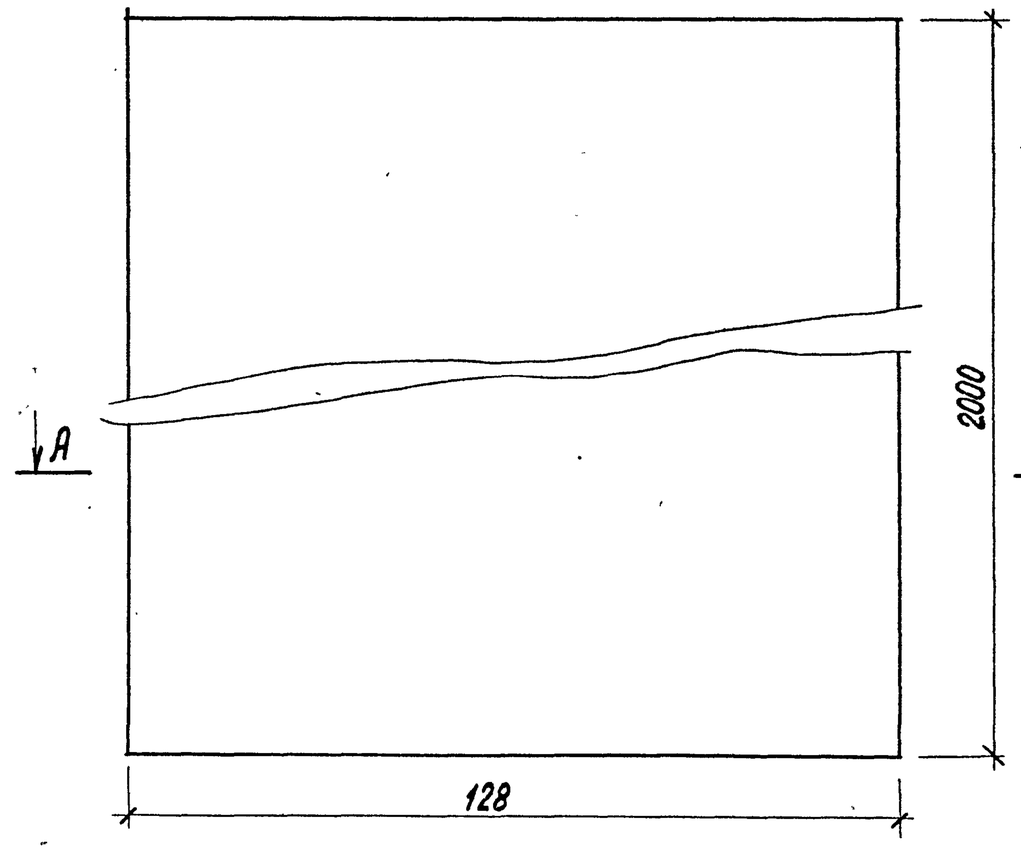

Зав. отд.	Жоголь			В2.00.02		
Зав. лаб.	Самойлович			Деревянный брусок	Стадия: РЧ	Масса:	Масштаб: 1:1
Вед. инж.	Бабич				Лист 1	Листов 1
Разраб.	Онуфриюк				КиевЗНИИЭП	
Провер.	Бабич					

Альбом IX

Инв. N подл. | Подпись и дата | Взам. инв. N

Ф 12

ТИПОВОЙ ПРОЕКТ 262-21-37 АЛЬБОМ IX

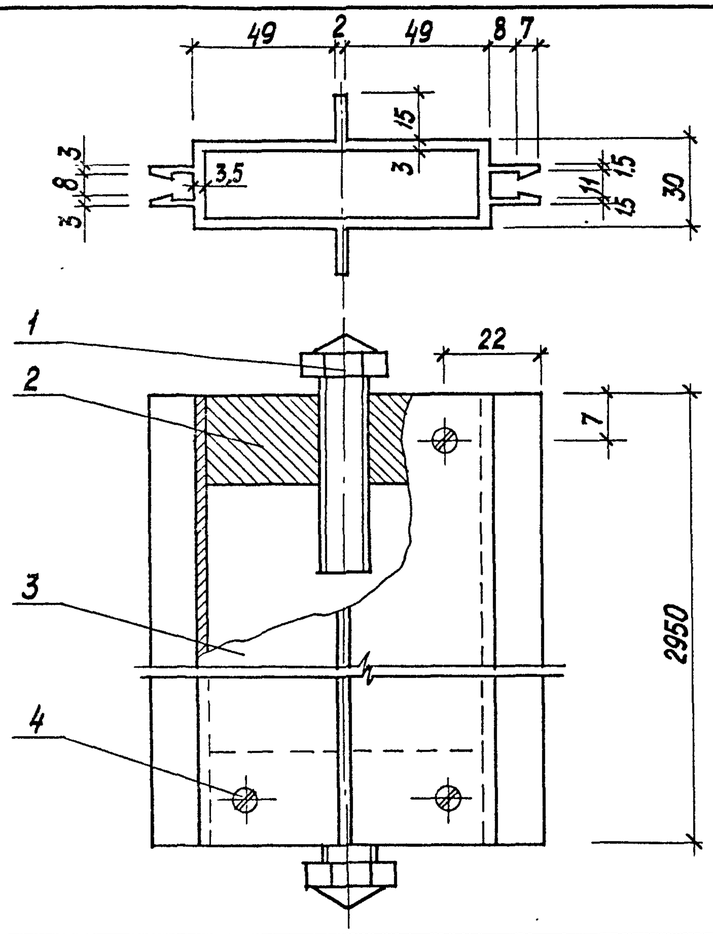

Формат	Зона	Поз.	Обозначение	Наименование	Кол-во	Примеч.
				Детали		
11		1	В 1.03.01	Винт домкрат	2	
		2	В 1.03.02	Сухарь 92×23×30	2	
		3	В 1.03.03	Профиль алюминиевый	1	
				Стандартные изделия		
		4		Винт самонарезной	8	

Зав.отд.	Жоголь		
Зав.лаб.	Самойлович		
Вед.инж.	Бабич		
Разработ.	Онуфрийчук		
Проверил	Бабич		

В 1.03.00 СБ

Стойка

Стадия	Масса	Масштаб
РЧ		1:2
Лист 1	Листов 1	

КиевЗНИИЭП

Взам. инв. N | Подпись и дата | Инв. N подл.

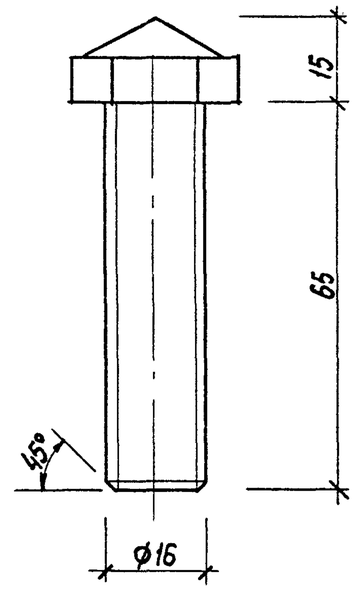

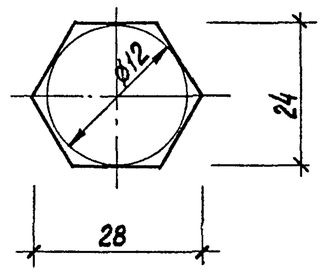

Зав.отд.	Жоголь		
Зав.лаб.	Самойлович		
Вед.инж.	Бабич		
Разработ.	Онуфрийчук		
Проверил	Бабич		

В 1.03.01

Винт домкрат

Стадия	Масса	Масштаб
РЧ	0.65	1:1
Лист 1	Листов 1	

КиевЗНИИЭП

Взам. инв. N | Подпись и дата | Инв. N подл.

ТИПОВОЙ ПРОЕКТ 262-21-37 АЛЬБОМ IX

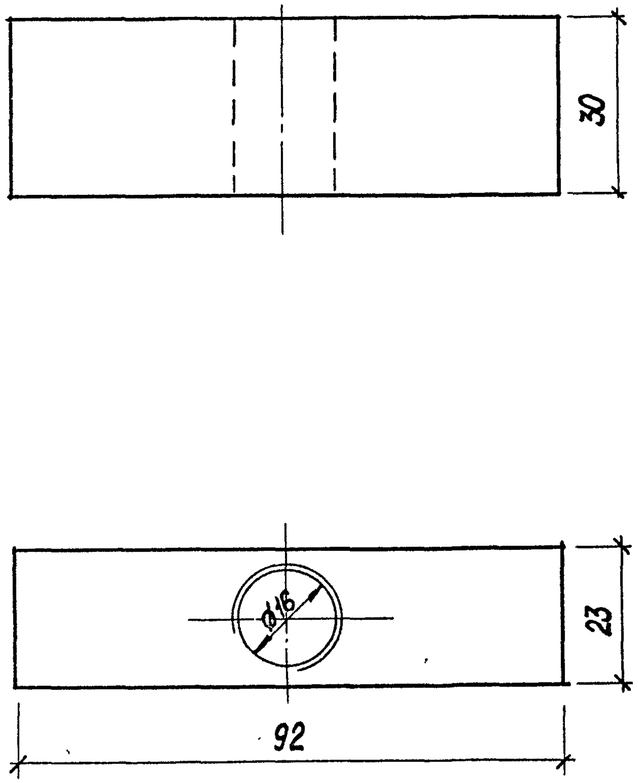

Взам. инв. N			
Подпись и дата			
Инв. N подл.	Зав.отд.	Жоголь	
	Зав.лаб.	Самоблович	
	Вед.инж.	Бабич	
	Разраб.	Онуфриюк	
	Провер.	Бабич	

В1.03.02

Сухарь

Стадия	Масса	Масштаб
РЧ	0,15	1:1
Лист 1	Листов 1	

АД31 ГОСТ 4784-74

Киев ЗНИИЭП

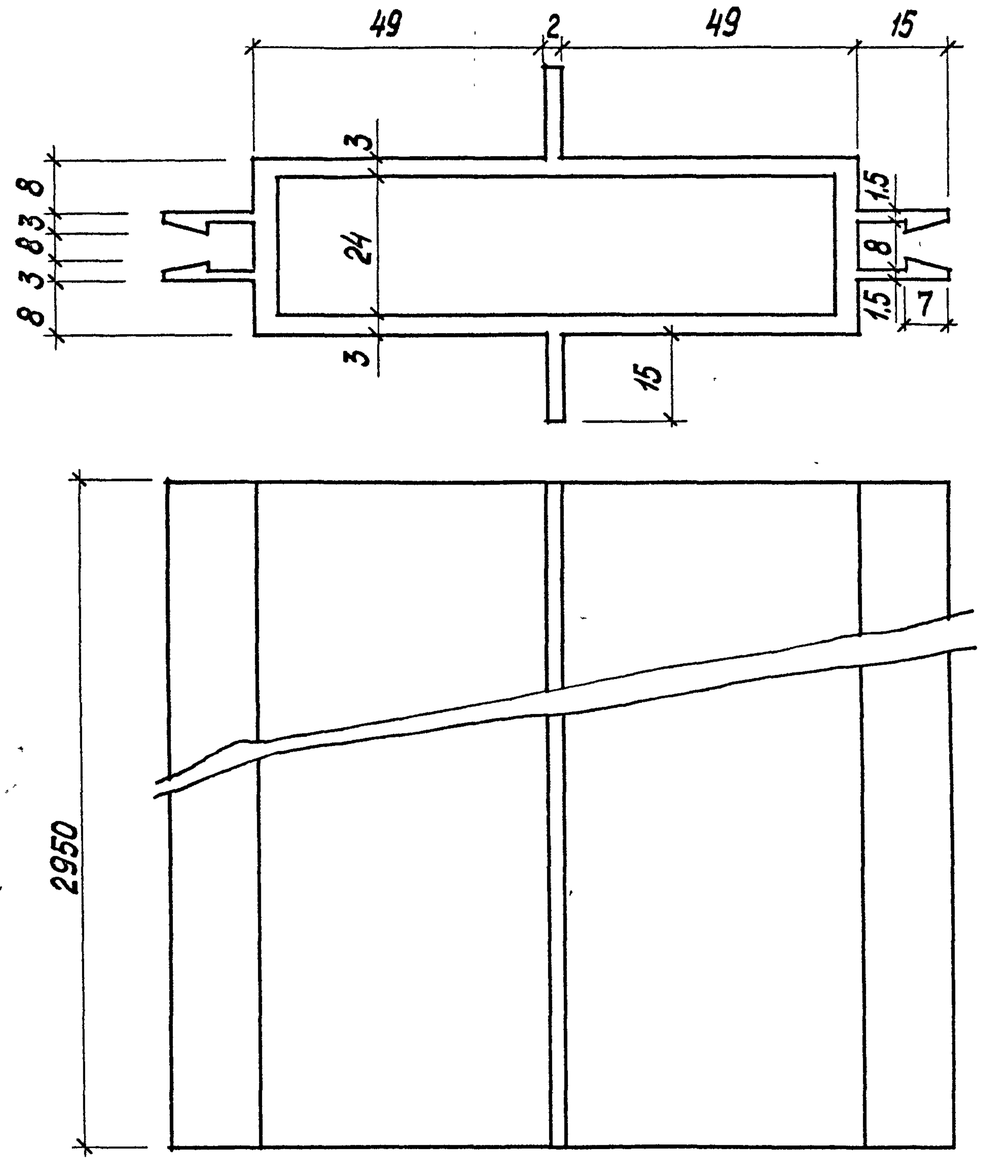

Взам. инв. N			
Подпись и дата			
Инв. N подл.	Зав.отд.	Жоголь	
	Зав.лаб.	Самоблович	
	Вед.инж.	Бабич	
	Разраб.	Онуфриюк	
	Провери	Бабич	

В1.03.03

Профиль алюминиевый

Стадия	Масса	Масштаб
РЧ	2,24	1:1
Лист 1	Листов 1	

АД31 ГОСТ 4784-74

КиевЗНИИЭП

ТИПОВОЙ ПРОЕКТ 262-21-37 АЛЬБОМ IX

Формат	Зона	Позиция	Обозначение	Наименование	Кол-во	Примечан.
				Документация		
			В2.00.00 СБ	Сборочный чертеж		
				Сборочные единицы		
		1	В1.01.00 СБ	Панель	9	
		2		Панель доборная	1	Выполнить „по месту"
		3	В1.04.00	Стойка	11	См. техническое описание
				Детали		
		10	В2.00.01	Пластмассовый профиль	12п.м.	
		11	В1.00.01	Плинтус	12п.м.	
		12	В1.00.03	Раскладка ПХВ	44п.м.	
		13	В1.00.02	Сухарь	10	
		14	В1.00.04	Шпонка	6шт.	
		16	В1.00.05	Пружина	52шт.	
		17	В1.00.06	Прикрывающий профиль	24п.м.	
		18	В2.00.02	Деревянный брусок	6п.м.	

Инв.N подл. | Подпись и дата | Взам.инв.N

В2.00.00

Зав.отд.	Жоголь	
Зав.лаб.	Самойлович	
Вед.инж.	Бабич	
Разраб.	Онуфриюк	
Провер.	Бабич	

Спецификация. Вариант 2.

Стадия	Лист	Листов
Р.Ч	1	2

КиевЗНИИЭП

Формат	Зона	Позиция	Обозначение	Наименование	Кол-во	Примечан.
				Стандартные изделия		
		20		Самонарезные винты	0.05кг	
		21	ГОСТ 4028-63*	Гвозди ℓ=50	0.08кг	
		22	ГОСТ 1145-70	Шурупы ℓ=20	2.2кг	
				Материалы		
		30		Резина ПРП-1	0.8кг	
		31	ГОСТ 9573-72	Минеральная вата	0.02м^3	
				Отделочный материал	34м^2	См. техническое описание

Инв.N подл. | Подпись и дата | Взам.инв.N

В2.00.00

Лист 2

ТИПОВОЙ ПРОЕКТ 262-21-37 АЛЬБОМ 1А

Инв. N подл. | Подпись и дата | Взам. инв. N

1

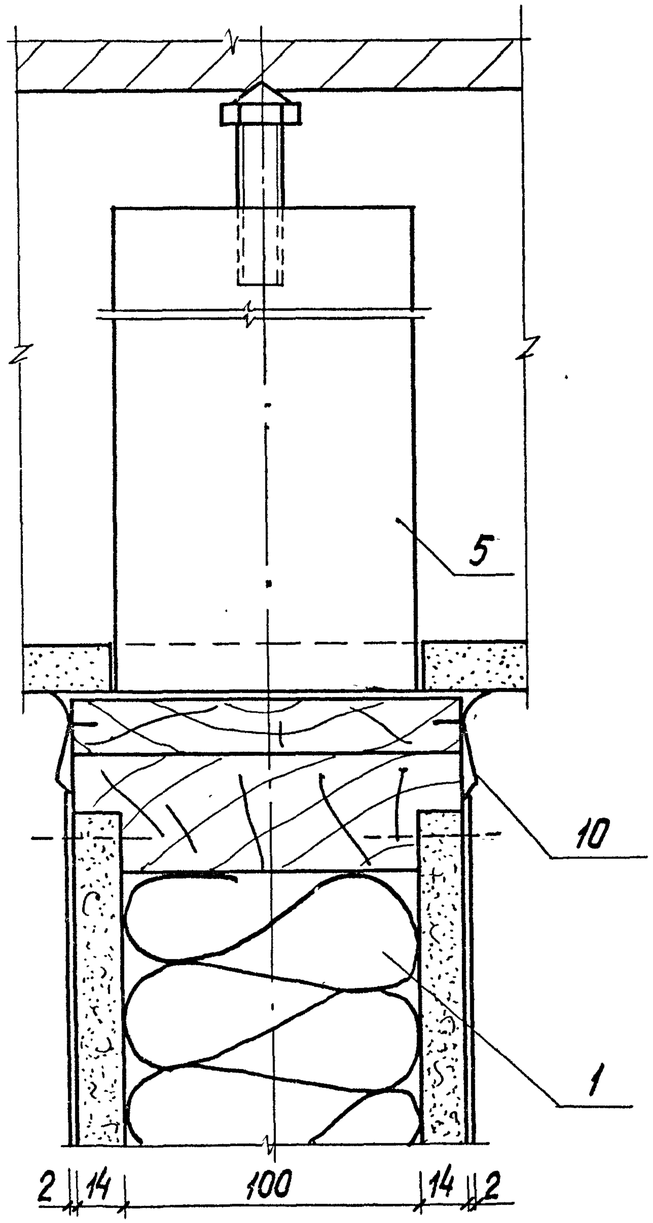

10

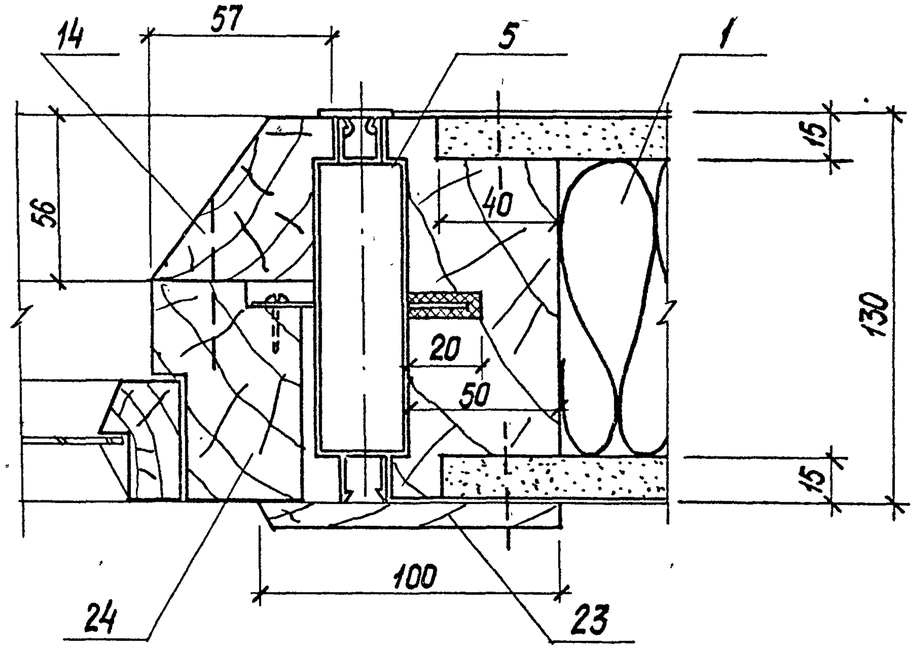

Альбом IX

Типовой проект 262-21-37

Формат	Зона	Позиция	Обозначение	Наименование	Кол-во	Примечан.
				Документация		
			В3.00.00СБ	Сборочный чертеж		
				Сборочные единицы		
		1	В1.01.00-01	Панель	6	
		2		Панель доборная	1	выполнить „по месту"
		3	В1.02.00-01	Панель потолочная	6	
		4		Панель потолочная доборная	1	выполнить „по месту"
		5	В1.04.00	Стойка	8	см. техническое описание
		6	В3.01.00	Соединяющий элемент	4	
				Детали		
		11	В1.00.01	Плинтус	12п.м.	
		12	В1.00.03	Раскладка ПХВ	49 м	
		13	В1.00.02	Сухарь	7	
		14	В1.00.04	Шпонка	6шт.	
		16	В1.00.05	Пружина	52шт.	

Взам. инв. N | Подпись и дата | Инв. N подл.

Зав. отд.	Щоголь	
Зав. лаб.	Самойлович	
Вед. инж.	Бабич	
Разраб.	Онуфриюк	
Провер.	Бабич	

В3.00.00

Спецификация. Вариант 3.

Стадия	Лист	Листов
Р.Ч	1	2

КиевЗНИИЭП

Формат	Зона	Позиция	Обозначение	Наименование	Кол-во	Примечан.
		17	В1.00.06	Прикрывающий профиль	24п.м	
				Стандартные изделия		
		20		Самонарезные винты	0,05кг	
		21	ГОСТ 4028-63*	Гвозди $\ell = 50$		
		22	ГОСТ 1145-70	Шурупы $\ell = 20$	2,2кг	
				Материалы		
		30		Резина ПРП-1	1,0кг	
		31	ГОСТ 9573-72	Минеральная вата	0,03м³	
				Отделочный материал	37м²	см. техническое описание

Взам. инв. N | Подпись и дата | Инв. N подл.

Альбом IX

Типовой проект 02-17-3/

Вариант 3

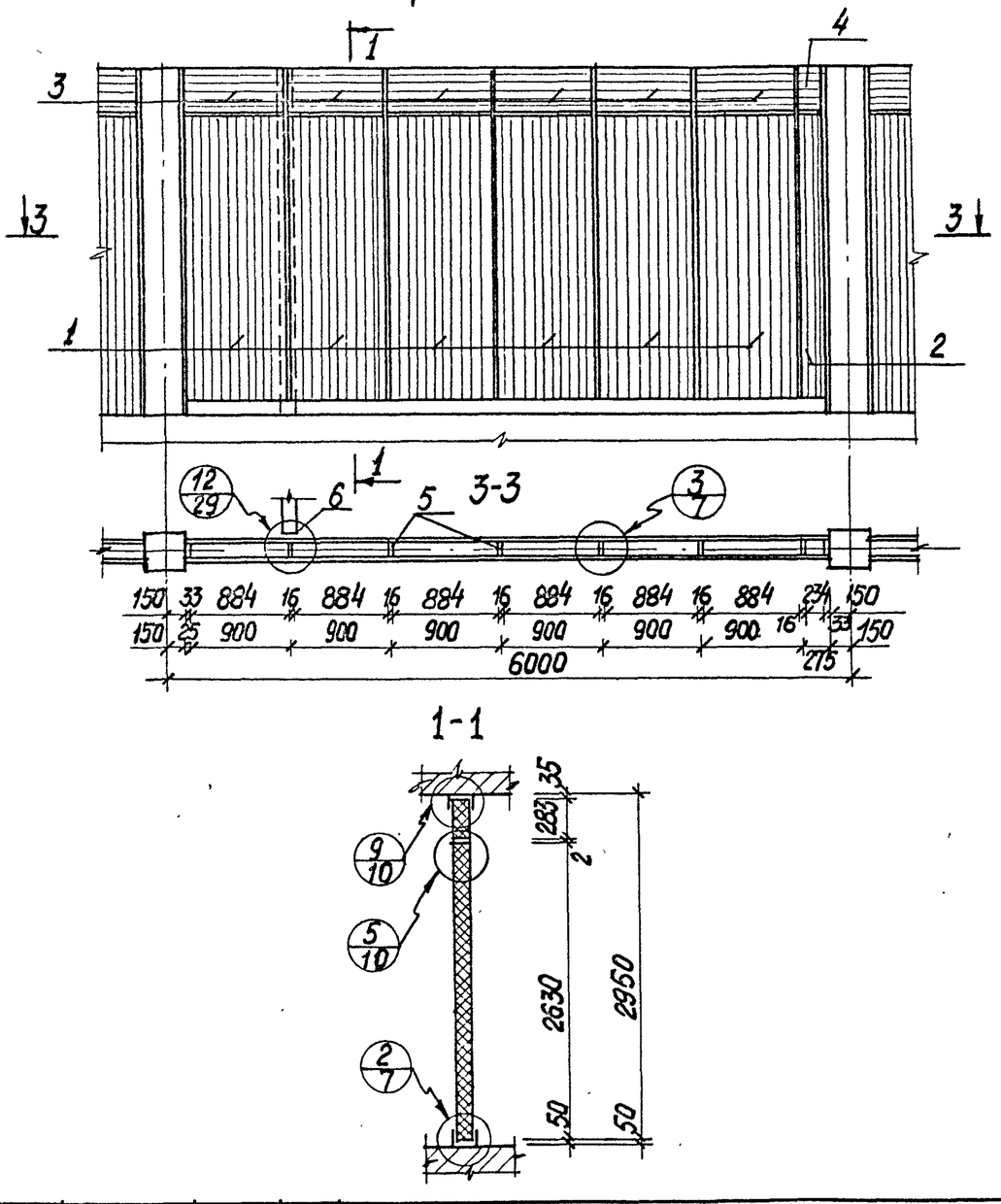

Зав.отд.	Жоголь			В 3.00.00 СБ		
Зав.лаб.	Самойлович			Перегородка без подвесного потолка с панелями шириной 900 мм и с примыканием перегородок между собой	Стадия: РЧ	Масса:	Масштаб: 1:50
Вед.инж.	Бабич				Лист 1	Листов 2
Разраб.	Онуфриюк				Киев ЗНИИЭП	
Провер.	Бабич					

Взам.инв.N | Подпись и дата | Инв.N подл.

Вариант 4

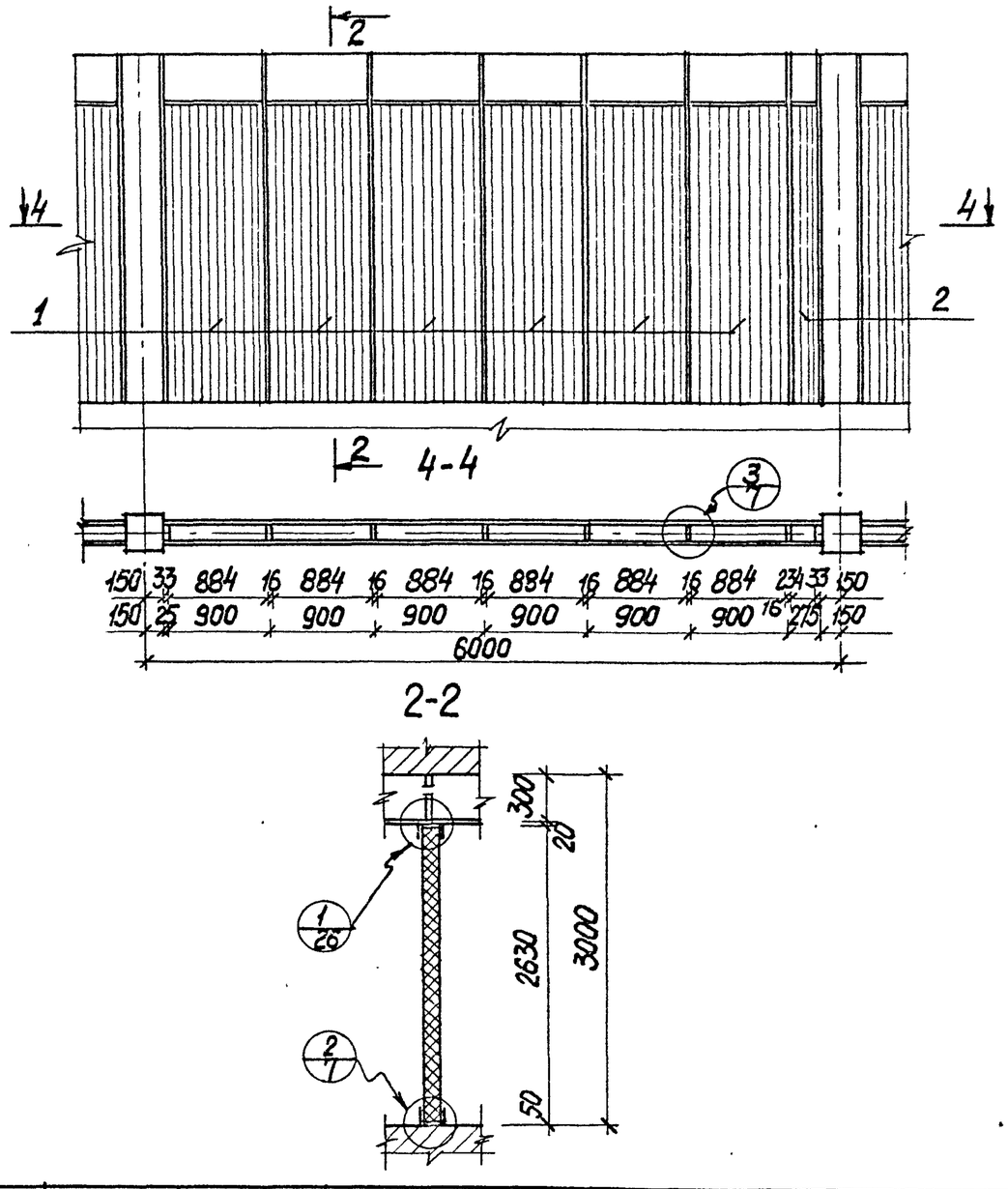

Зав.отд.	Жоголь			В 4.00.00 СБ		
Зав.лаб.	Самойлович			Перегородка с подвесным потолком, с панелями шириной 900 мм.	Стадия: РЧ	Масса:	Масштаб: 1:50
Вед.инж.	Бабич				Лист 1	Листов
Разраб.	Онуфриюк				Киев ЗНИИЭП	
Провер.	Бабич					

Взам.инв.N | Подпись и дата | Инв.N подл.

11

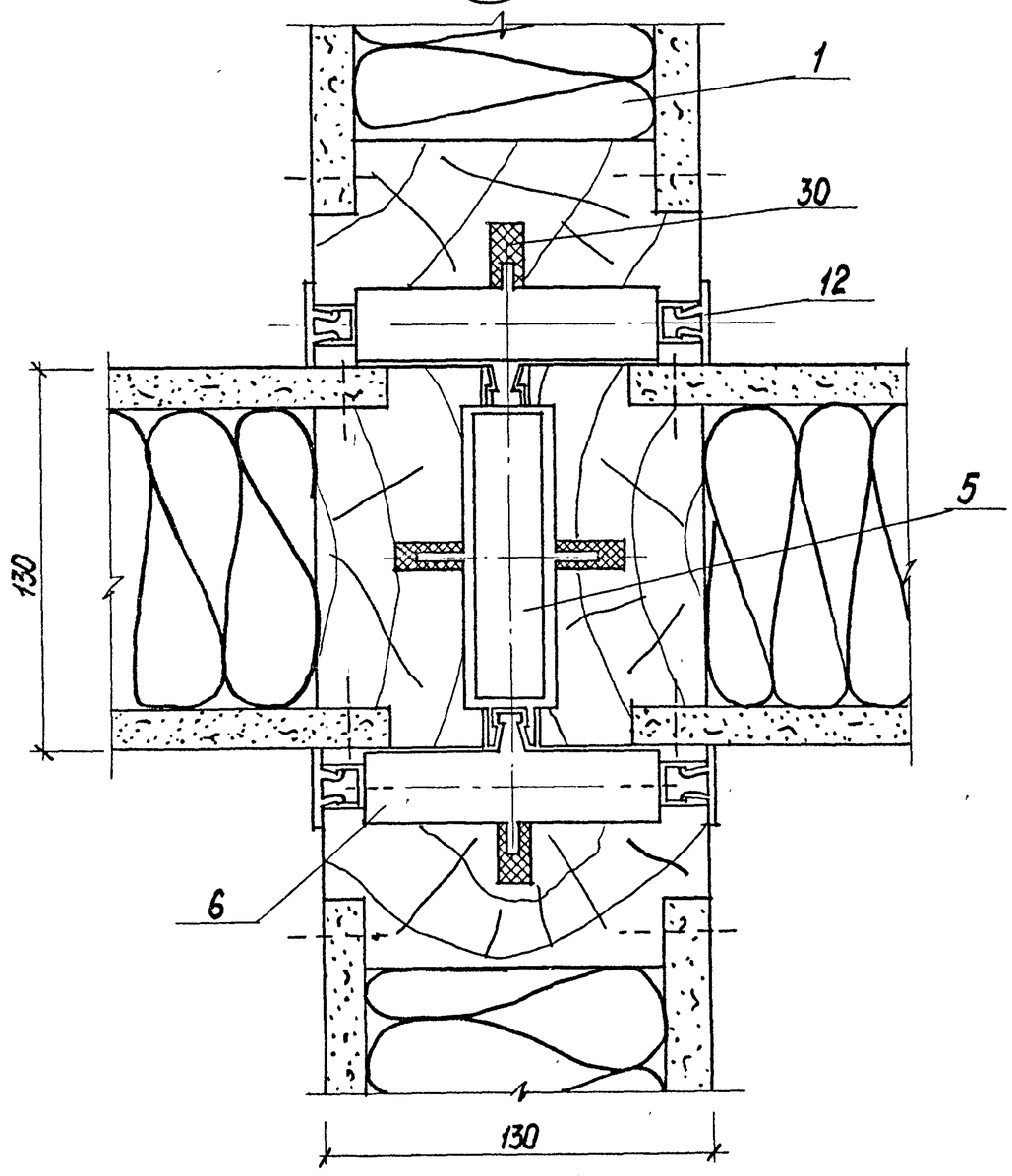

12

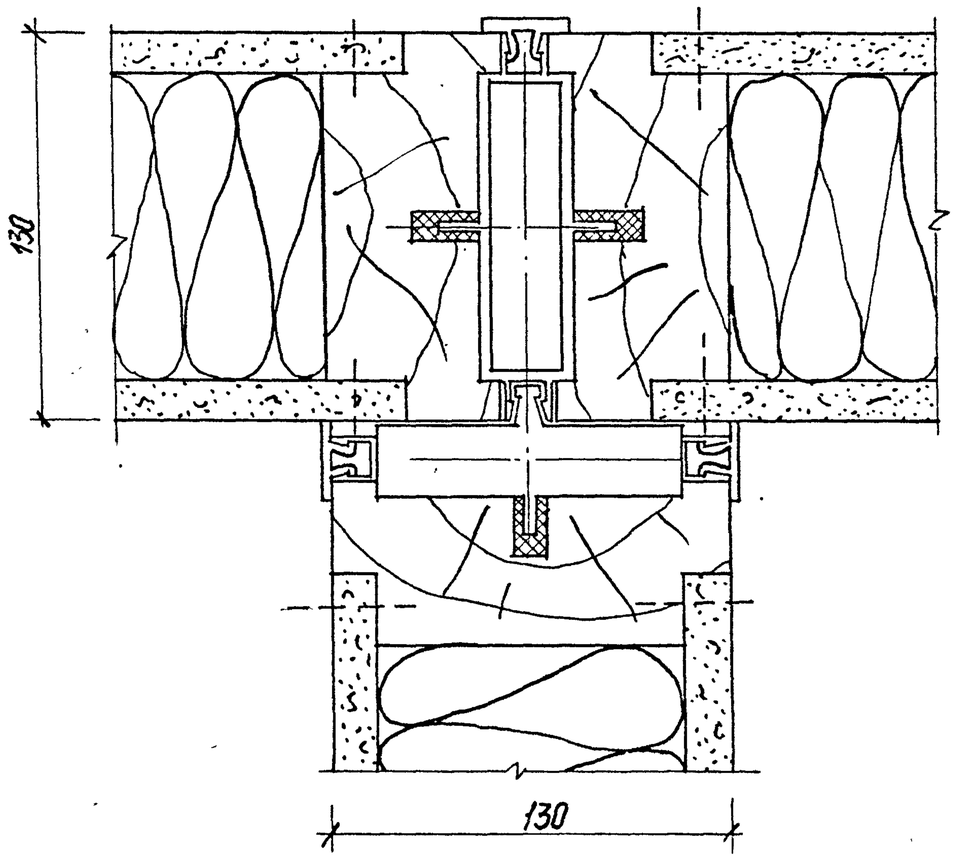

Альбом IX

Типовой проект 252-21-37

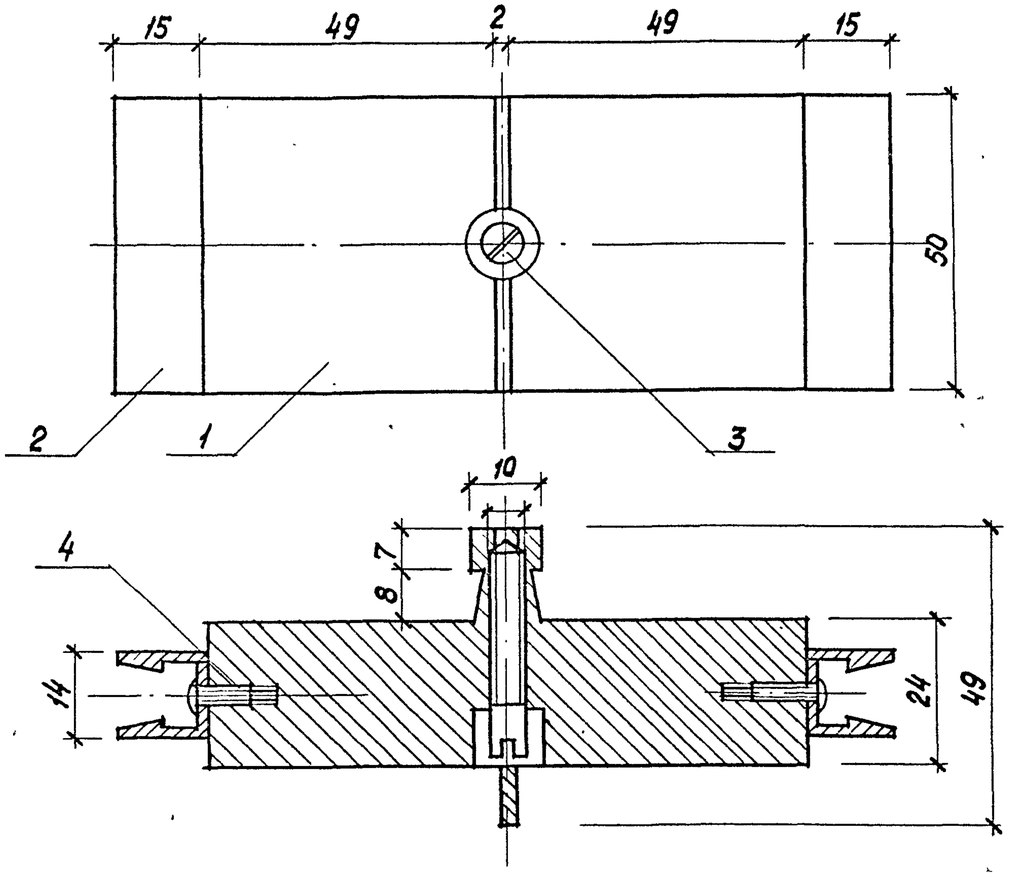

Формат	Зона	Поз.	Обозначение	Наименование	Кол.	Примечание
				Детали		
11		1	В3.01.01	Корпус	1	
		2	В3.01.02	Нижний элемент раскладки	2	
		3	В3.01.03	Фиксирующий элемент	1	
				Стандартные изделия		
		4		Винт М4×10.5.6 ГОСТ10975-64	2	

Взам. инв. N | Подпись и дата | Инв. N подл.

Зав.отд.	Жоголь		
Зав.лаб.	Самойлович		
Вед.инж.	Бабич		
Разработ	Онуфриюк		
Проверил	Бабич		

В3.01.00 СБ

Соединительный элемент

Стадия	Масса	Масштаб
РЧ		1:1
Лист 1	Листов 1	

КиевЗНИИЭП

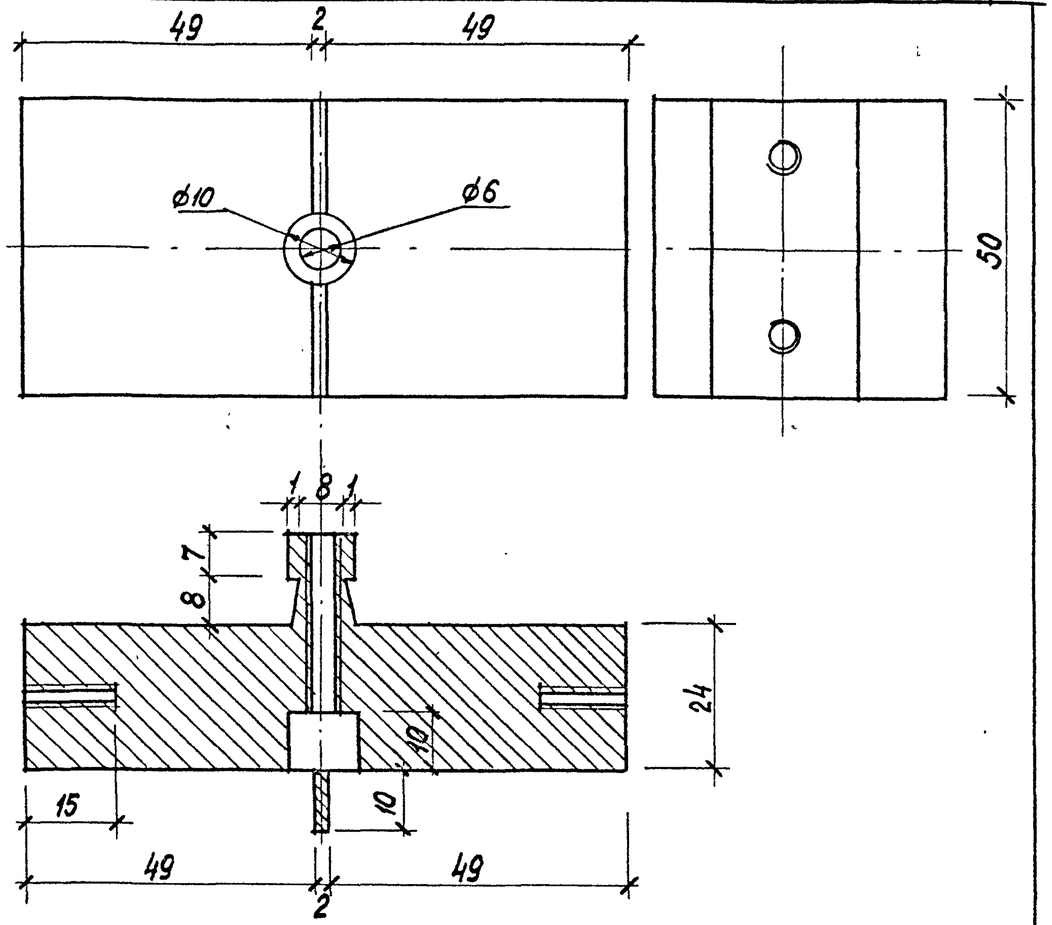

Взам. инв. N | Подпись и дата | Инв. N подл.

Зав.отд.	Жоголь		
Зав.лаб.	Самойлович		
Вед.инж.	Бабич		
Разраб.	Онуфриюк		
Провер.	Бабич		

В3.01.01

Корпус

АД31

Стадия	Масса	Масштаб
РЧ		1:1
Лист 1	Листов 1	

КиевЗНИИЭП

Альбом IX

Типовой проект 262-21-37

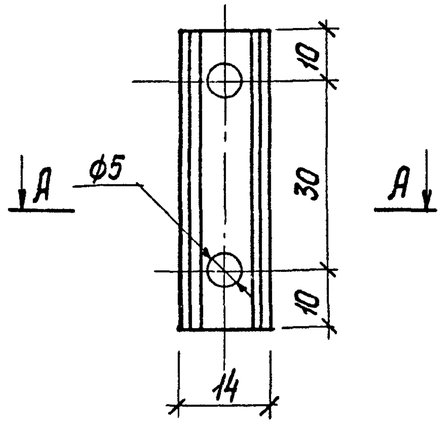

А-А

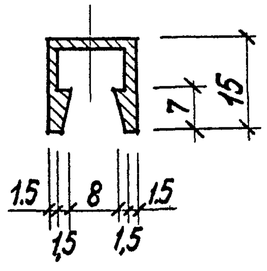

Инв. N подл.	Подпись и дата	Взам. инв. N				
Зав. отд.	Жоголь			В3.01.02		
Зав. лаб.	Самойлович			Нижний элемент раскладки.	Стадия: Р4	Масса: 0,19	Масштаб: 1:1
Вед. инж.	Бабич				Лист 1	Листов 1
Разраб.	Онуфриюк			АД31	КиевЗНИИЭП
Провер.	Бабич				

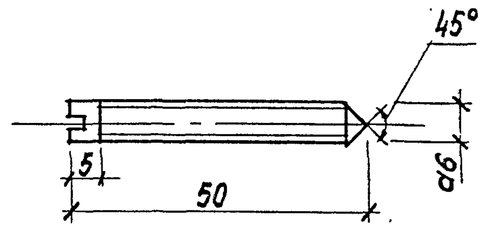

Инв. N подл.	Подпись и дата	Взам. инв. N				
Зав. отд.	Жоголь			В3.01.03		
Зав. лаб.	Самойлович			Фиксирующий элемент	Стадия: Р4	Масса: 0,03	Масштаб: 1:1
Вед. инж.	Бабич				Лист 1	Листов 1
Разраб.	Онуфриюк			КиевЗНИИЭП
Провер.	Бабич				

Ф.12

Альбом IX

Типовой проект 262-21-37

Формат	Зона	Позиция	Обозначение	Наименование	Кол-во	Примечан.
				Документация		
			В4.00.00 СБ	Сборочный чертеж		
				Сборочные единицы		
		1	В1.01.00-01	Панель	6 шт.	
		2		Панель доборная	1	
		5	В1.04.00	Стойка	8	см. техническое описание
				Детали		
		10	В2.00.01	Пластмассовый профиль	12 п.м.	
		11	В1.00.01	Плинтус	12 п.м.	
		12	В1.00.03	Раскладка ПХВ	33 п.м.	
		13	В1.00.02	Сухарь	7 шт.	
		14	В1.00.04	Шпонка	6 шт.	
		16	В1.00.05	Пружина	52 шт.	
		17	В1.00.06	Прикрывающий профиль	24 п.м.	
		18	В2.00.02	Деревянный брусок	6 п.м.	

Инв. N подл. | Подпись и дата | Взам. инв. N

Зав. отд.	Жоголь	
Зав. лаб.	Самойлович	
Ведущ.	Бабич	
Разраб.	Онзфриюк	
Провер.	Бабич	

В4.00.00

Спецификация. Вариант 4.

Стадия	Лист	Листов
РЧ.	1	2

КиевЗНИИЭП

Формат	Зона	Позиция	Обозначение	Наименование	Кол-во	Примечан.
				Стандартные изделия		
		20		Самонарезные винты	0,05 кг	
		21	ГОСТ 4028-63*	Гвозди ℓ=50	0,08 кг	
		22	ГОСТ 1145-70	Шурупы ℓ=20	1,7 кг	
				Материалы		
		30		Резина ПРП-1	0,8 кг	
		31	ГОСТ 9573-72	Минеральная вата	0,02 м³	
				Отделочный материал	34 м²	см. техническое описание

Инв. N подл. | Подпись и дата | Взам. инв. N

Ф.1

Альбом IX

Типовой проект 262-21-37

Формат	Зона	Позиция	Обозначение	Наименование	Кол-во	Примечан.
				Документация		
			В5.00.00СБ	Сборочный чертеж		
				Сборочные единицы		
		1	В1.01.00	Панель	7	
		2		Панель доборная	1	выполнить „по месту"
		3	В1.02.00	Панель потолочная	7	
		4		Панель потолочная добор.	1	выполнить „по месту"
		7	В5.01.00	Панель наддверная		
		8	В1.02.00-02	Панель потолочная надоверная		
		5	В1.04.00	Стойка	10	см. техническое описание
				Детали		
		11	В1.00.01	Плинтус	12п.м.	
		12	В1.00.03	Раскладка ПХВ	36п.м	
		13	В1.00.02	Сухарь	8	

Взам.инв.N | Подпись и дата | Инв.N подл.

Зав.отд	Жоголь		
Зав.лаб.	Самойлович		
Вед.инж.	Бабич		
Разраб.	Онуфриюк		
Провер.	Бабич		

В5.00.00

Спецификация. Вариант 5.

Стадия	Лист	Листов
Р.Ч	1	2

КиевЗНИИЭП

Формат	Зона	Позиция	Обозначение	Наименование	Кол-во	Примечан.
		14	В1.00.04	Шпонка	6шт.	
		15	В5.00.01	Профиль деревянный	6п.м.	
		16	В1.00.05	Пружина	52шт.	
		17	В1.00.06	Прикрывающий профиль	24п.м.	
				Стандартные изделия		
		20		Самонарезные винты	0.05кг	
		21	ГОСТ 4028-63*	Гвозди ℓ=50	0.08кг	
		22	ГОСТ 1145-70	Шурупы ℓ=20	2,9кг	
		23		Наличник деревянный	6 п.м	
		24	ГОСТ 6629-74*	Дверной блок	1шт.	
				Материалы		
		30		Резина ПРП-1	1,0кг	
		31	ГОСТ 9573-72	Минеральная вата	0.03$м^3$	
				Отделочный материал	37$м^2$	см. техническое описан

Взам.инв.N | Подпись и дата | Инв.N подл.

В5.00.00

Альбом

Типовой проект 262-21-37

Вариант 5

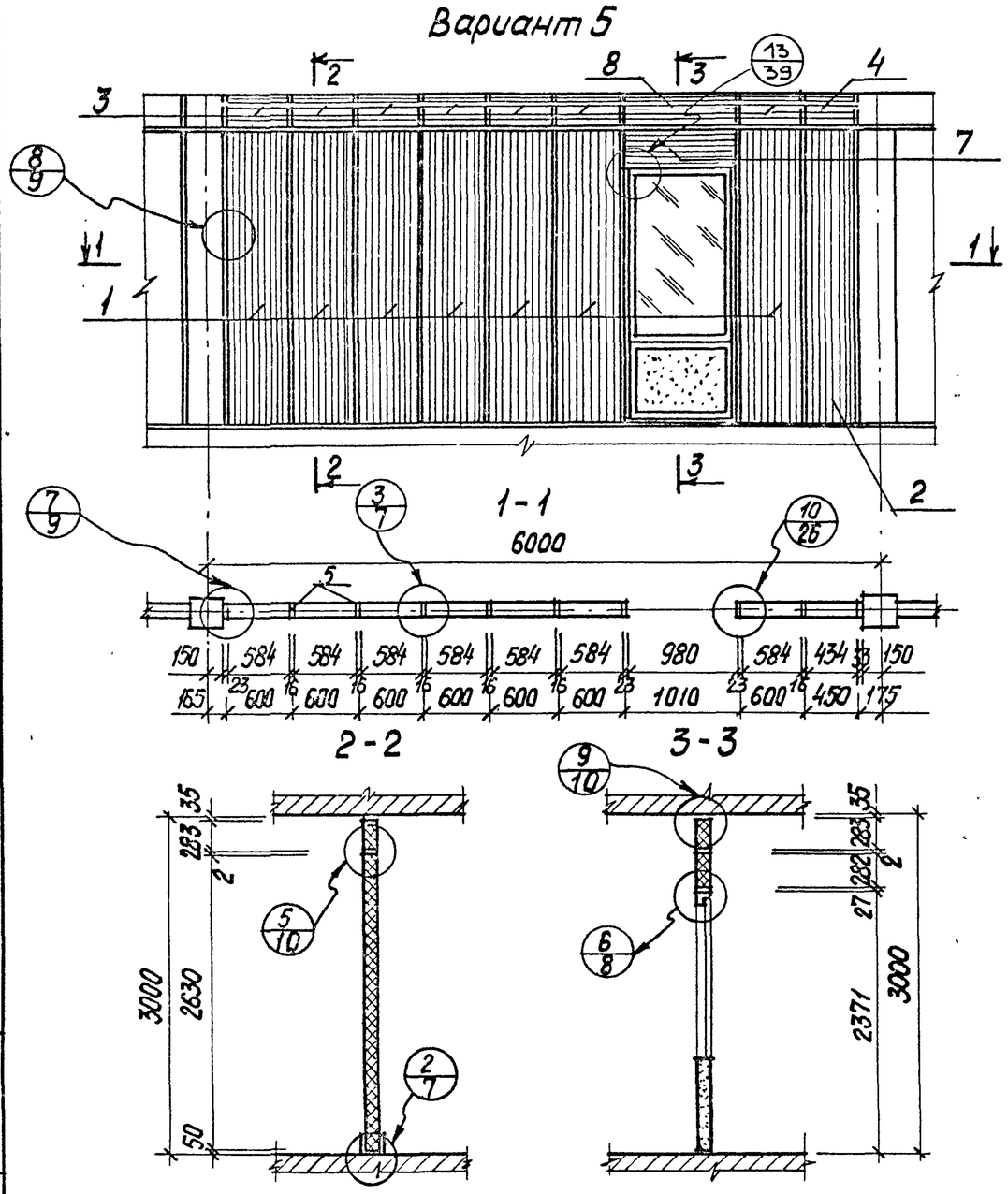

Вариант 6

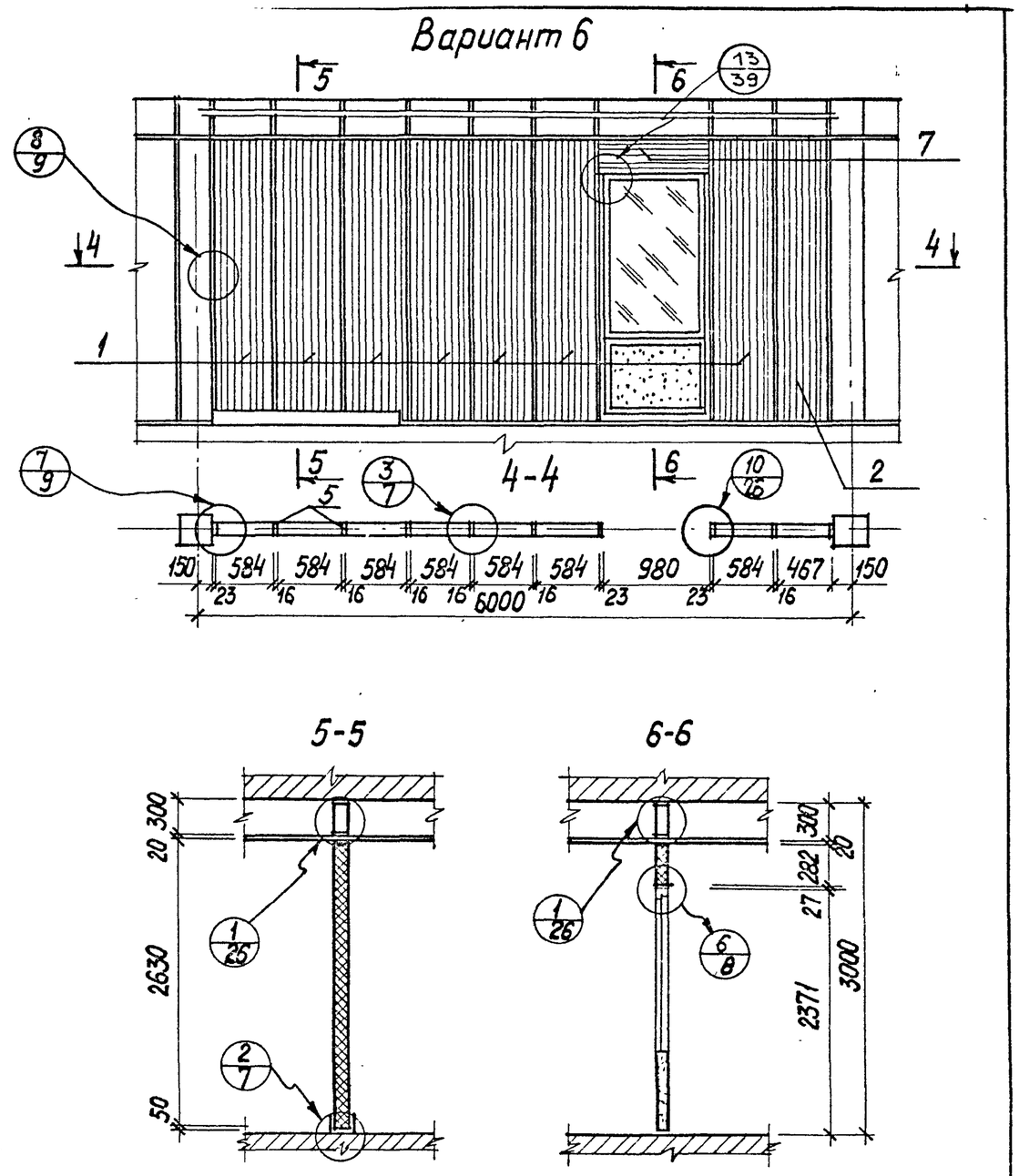

Зав.отд.	Жоголь			В 5.00.00 СБ		
Зав.лаб.	Самойлович			Перегородка без подвесного потолка, с панелями шириной 600 мм, с дверным проемом.	Стадия	Масса	Масштаб
Вед.инж.	Бабич				РЧ		1:50
Разраб.	Онуфрийчук				Лист 1	Листов 1	
Провер.	Бабич				КиевЗНИИЭП		

Зав.отд.	Жоголь			В 6.00.00 СБ		
Зав.лаб.	Самойлович			Перегородка с подвесным потолком, с панелями шириной 600мм, с дверным проемом.	Стадия	Масса	Масштаб
Вед.инж.	Бабич				РЧ		1:50
Разраб.	Онуфрийчук				Лист 1	Листов 1	
Проверил	Бабич				КиевЗНИИЭП		

Инв.N подл. | Подпись и дата | Взам.инв.N

Альбом IX

Типовой проект 2БГ-21-3Т

Формат	Зона	Позиция	Обозначение	Наименование	Кол-во	Примечан.
				Документация		
			В 6.00.00	Сборочный чертеж		
				Сборочные единицы		
		1	В1.01.00	Панель	7	
		2		Панель доборная	1	Выполнить „по месту"
		5	В1.02.00	Стойка	10	См. техническое описан.
		7	В5.01.00	Панель наддверная	1	
				Детали		
		10	В2.00.01	Пластмассовый профиль	12п.м.	
		11	В1.00.01	Плинтус	12п.м.	
		12	В1.00.03	Раскладка ПХВ	33п.м	
		13	В1.00.02	Сухарь	8	
		14	В1.00.04	Шпонка	8	
		15	В5.00.01	Профиль деревянный	6п.м.	
		16	В1.00.05	Пружина	52шт	
		17	В1.00.06	Прикрывающий профиль	24п.м	

Инв. N подл. | Подпись и дата | Взам. инв. N

Зав. отд.	Жоголь	
Зав. лаб.	Самойлович	
Вед. инж.	Бабич	
Разраб.	Онуфриюк	
Провер.	Бабич	

В 6.00.00

Спецификация. Вариант 6.

Стадия	Лист	Листов
Р.Ч.	1	9

КиевЗНИИЭП

Формат	Зона	Позиция	Обозначение	Наименование	Кол-во	Примечан.
		18	В2.00.02	Деревянный брусок	6п.м.	
				Стандартные изделия		
		20		Самонарезные винты		
		21	ГОСТ 4028-63*	Гвозди l=50		
		22	ГОСТ 1145-70	Шурупы l=20		
		23		Наличник деревянный	6п.м.	
		24	ГОСТ 6629-74*	Дверной блок	1шт	
				Материалы		
		30		Резина ПРП-1		
		31	ГОСТ 9573-72	Минеральная вата		
				Отделочный материал	34м²	См. техническое описан.

Инв. N подл. | Подпись и дата | Взам. инв. N

Ф.12

Альбом IX

Типовой проект 252-21-37

Формат	Зона	Позиция	Обозначение	Наименование	Кол-во	Примечан.
				Документация		
			В 7.00.00	Сборочный чертеж		
				Сборочные единицы		
		1	В1.01.00-01	Панель	5	
		2		Панель доборная	1	Выполнить „по месту"
		3	В1.02.00-01	Панель потолочная	5	
		4		Панель потолочная доборная	1	Выполнить „по месту"
		5	В1.04.00	Стойка	7	См. техническое описан.
		7	В5.01.00	Панель наддверная	1	
		8	В1.02.00-02	Панель потолочная дверная	1	
				Детали		
		11	В1.00.01	Плинтус	12п.м.	
		12	В1.00.03	Раскладка ПХВ	24	
		13	В1.00.02	Сухарь	6	
		14	В1.00.04	Шпонка	6шт.	

Взам. инв. N | Подпись и дата | Инв. N подл.

Зав.отд.	Жоголь		
Зав.лаб.	Самойлович		
Вед.инж.	Бабич		
Разраб.	Онуфриюк		
Провер.	Бабич		

В 7.00.00

Спецификация. Вариант 7.

Стадия	Лист	Листов
Р.Ч	1	2

КиевЗНИИЭП

Формат	Зона	Позиция	Обозначение	Наименование	Кол-во	Примечан.
		15	В5.00.01	Профиль деревянный	6 п.м.	
		16	В1.00.05	Пружина	52шт.	
		17	В1.00.06	Прикрывающий профиль	24п.м.	
				Стандартные изделия		
		20		Самонарезные винты	0.05	
		21	ГОСТ 4028-63*	Гвозди l=50	0.08	
		22	ГОСТ 1145-70	Шурупы l=20	2,2кг	
		23		Наличник деревянный	6п.м.	
		24	ГОСТ 6629-74*	Дверной блок	1	
				Материалы		
		30		Резина ПРП-1	1,0кг	
		31	ГОСТ 9573-72	Минеральная вата	0,03$м^3$	
				Отделочный материал	37$м^2$	См. техническое описание

Взам. инв. N | Подпись и дата | Инв. N подл.

В 7.00.00

Лист 2

Ф.12

Альбом IX

Типовой проект 252-21-37

Вариант 7

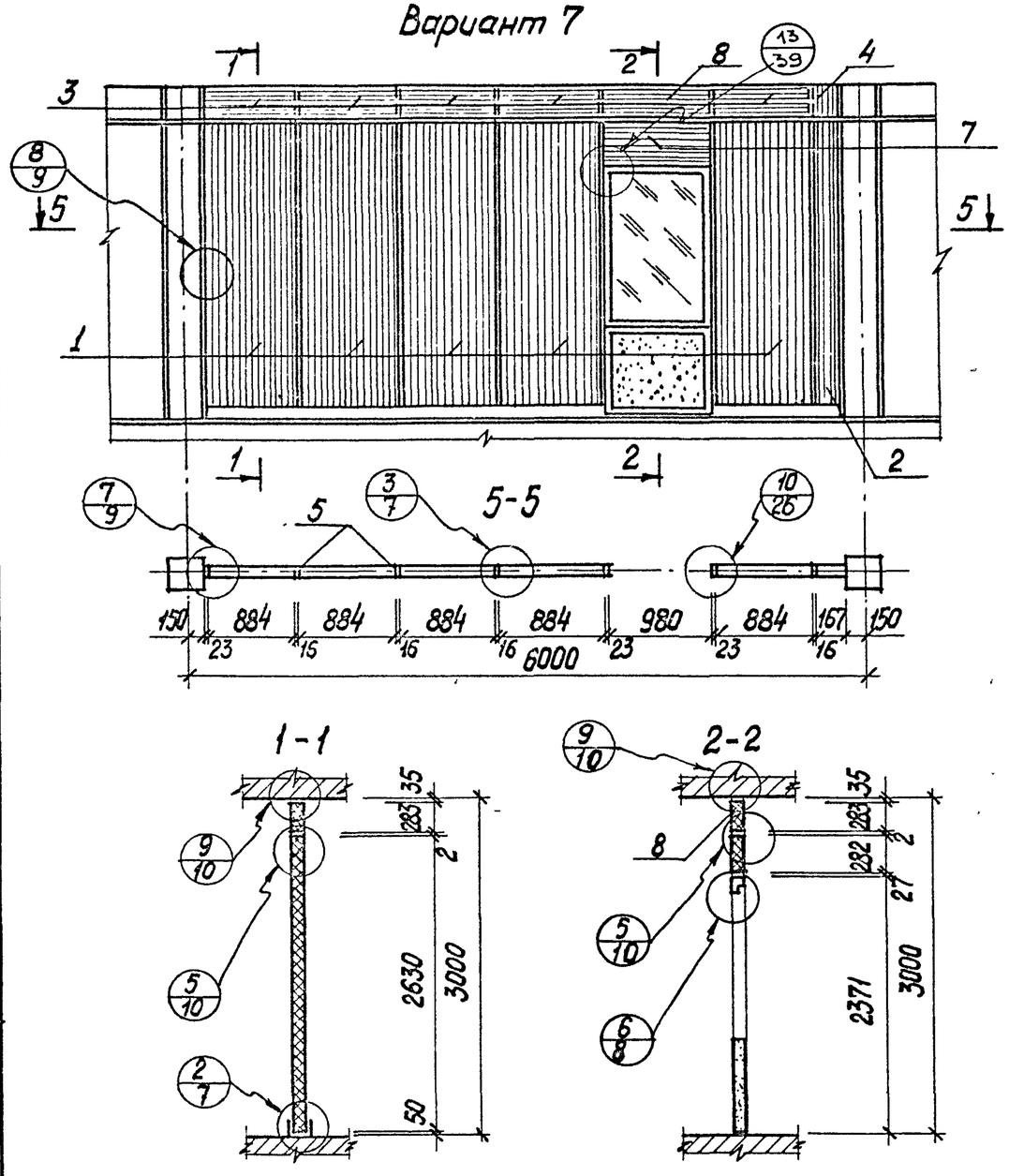

Вариант 8

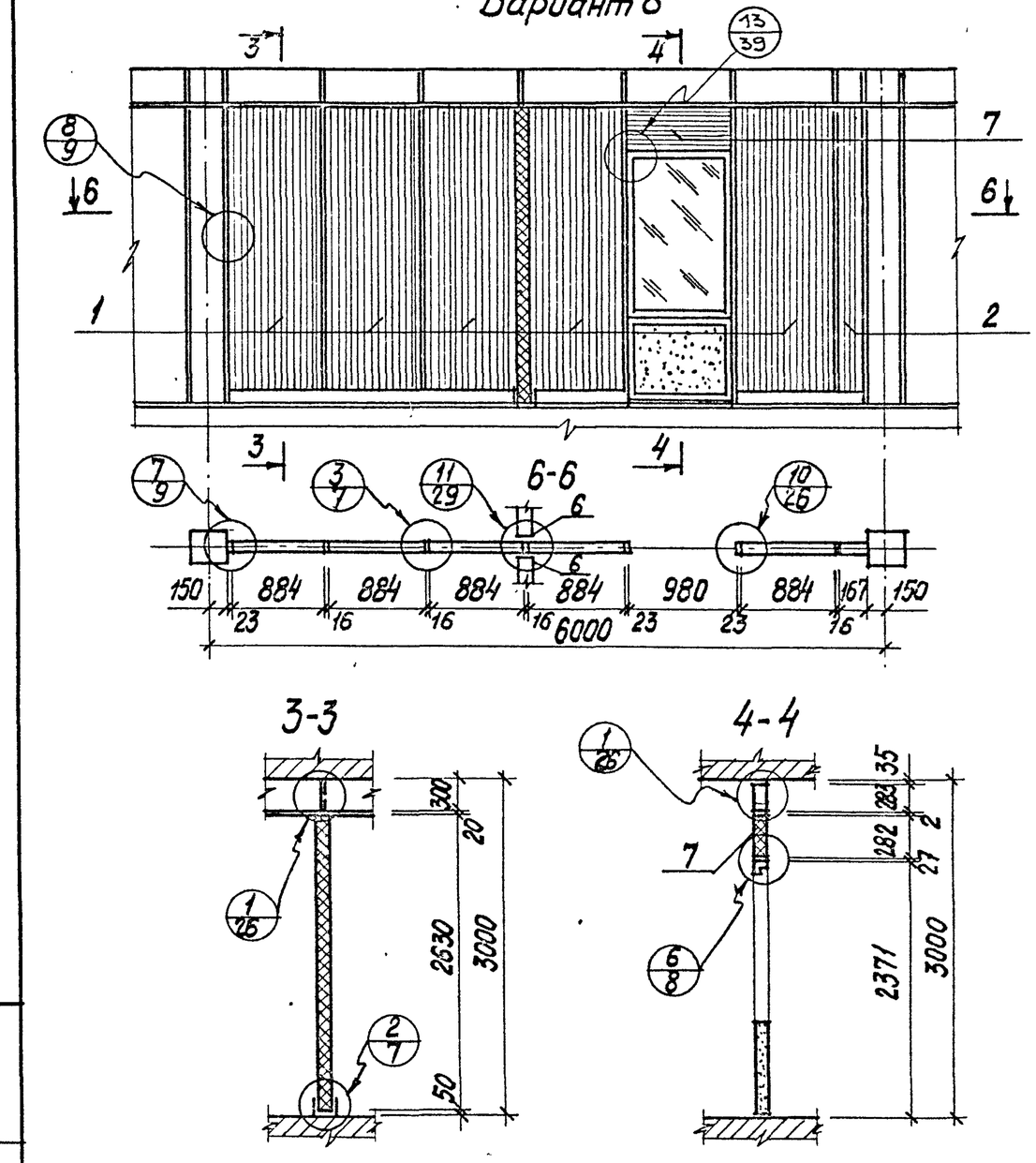

Зав.отд.	Жоголь		В 7.00.00 СБ			
Зав.лаб.	Самоблович		Перегородка без подвесного потолка, с панелями шириной 900 мм, с дверным проемом.	Стадия	Масса	Масштаб
Вед.инж.	Бабич			РЧ		1:50
Разраб.	Онуфриюк			Лист 1	Листов 2	
Проверил	Бабич			Киев ЗНИИЭП		

Зав.отд.	Жоголь		Перегородка с подвесным потолком, с панелями шириной 900 мм, с дверным проемом и пересечением перегородок между собой	Стадия	Масса	Масштаб
Зав.лаб.	Самоблович			РЧ		1:50
Вед.инж.	Бабич			Лист –	Листов	
Разработ.	Онуфриюк			Киев ЗНИИЭП		
Проверил	Бабич					

Инв.N подл. | Подпись и дата | Взам.инв.N

Ф. 12

Альбом IX

Типовой проект 262-21-37

Формат	Зона	Позиция	Обозначение	Наименование	Кол-во	Примечан.
				Документация		
			В 7.00.00 СБ	Сборочный чертеж		
				Сборочные единицы		
		1	В1.01.00-01	Панель	5	
				Панель доборная	1	
		7	В2.02.00-02	Панель наддверная	1	
		5	В1.04.00	Стойка	7	см. техническое описание
		6	В3.01.00	Соединяющий элемент	4	
				Детали		
		10	В2.00.01	Пластмассовый профиль	12 п.м.	
		11	В1.00.01	Плинтус	12 п.м.	
		12	В1.00.03	Раскладка ПХВ	33 п.м.	
		13	В1.00.02	Сухарь	6 шт.	
		14	В1.00.04	Шпонка	6 шт.	
		15	В5.00.01	Профиль деревянный	6 п.м.	

Инв. N подл. | Подпись и дата | Взам. инв. N

Зав.отд.	Шоголь		
Зав.лаб.	Атмойлович		
Вед.инж.	Бабич		
Разраб.	Онуфриюк		
Провер.	Бабич		

В 8.00.00

Спецификация. Вариант 8.

Стадия	Лист	Листов
Р.Ч	1	2

КиевЗНИИЭП

Формат	Зона	Позиция	Обозначение	Наименование	Кол-во	Примечан.
		16	В1.00.05	Пружина	52 шт.	
		17	В1.00.06	Прикрывающий профиль	24 п.м.	
		18	В2.00.02	Деревянный брусок	6 п.м.	
				Стандартные изделия		
		20		Самонарезные винты	0.05	
		21	ГОСТ 4028-63*	Гвозди l=50	0.08 кг	
		22	ГОСТ 1145-70	Шурупы l=20	1.7 кг	
		23		Наличник деревянный	6 п.м.	
		24	ГОСТ 6629-74*	Дверной блок	1	
				Материалы		
		30		Резина ПРП-1	0.8 кг	
		31	ГОСТ 9573-72	Минеральная вата	0.02 м³	
				Отделочный материал	34 м²	см. техническое описан

Инв. N подл. | Подпись и дата | Взам. инв. N

В 8.00.00

Ф. 1

Альбом IX

Типовой проект 262-21-37

Формат	Зона	Позиция	Обозначение	Наименование	Кол.	Примеч.
				Документация		
			В9.00.00СБ	Сборочный чертеж		
				Сборочные единицы		
		1	В9.01.00	Панель	6шт	
		2	В9.02.00	Панель наддверная	2шт	
		5	В9.03.00	Стойка	9	
		9	В9.04.00	Импост дверной	2	
		6	В3.01.00	Соединяющий элемент	2	
				Детали		
		11	В1.00.01	Плинтус	10пм	
		12	В1.00.03	Раскладка ПХВ	20пм.	
		13	В1.00.02	Сухарь	6	
		14	В1.00.04	Шпонка	3	
		15	В5.00.01	Профиль деревянн.	11пм	
		16	В1.00.05	Пружина	52шт	

Взам. инв. N | Подпись и дата | Инв. N подл.

Зав. отд.	Жоголь		
Зав. лаб.	Сатойлович		
Вед. инж.	Бабич		
Разраб.	Онуфриюк		
Провер.	Бабич		

В9.00.00

Спецификация тип 9

Стадия	Лист	Листов
Р.Ч.	1	2

КиевЗНИИЭП

Формат	Зона	Позиц.	Обозначение	Наименование	Кол.	Примеч.
		17	В1.00.06	Прикрывающий проф.	24пм.	
				Стандартные изделия		
		20		Самонарезные винты		
		21	ГОСТ 4028-63*	Гвозди l=50		
		22	ГОСТ 1145-70	Шурупы l=20		
		23		Наличник деревянн.	12пм	
		24	ГОСТ 6629-74*	Дверной блок	2шт	
		25	ГОСТ 17475-72	Винты М8х20	12шт	
		26	ГОСТ 17475-72	Винты М8х60	12шт	
				Материалы		
		30		Резина ПРП-1	1кг	
		31	ГОСТ 9573-72	Минеральная вата	0,04м³	
				Отделочный материал	34м²	см. техническое описание

Взам. инв. N | Подпись и дата | Инв. N подл.

В9.00.00

Лист 2

Ф.12

Альбом IX

Типовой проект 2Б2-21-37

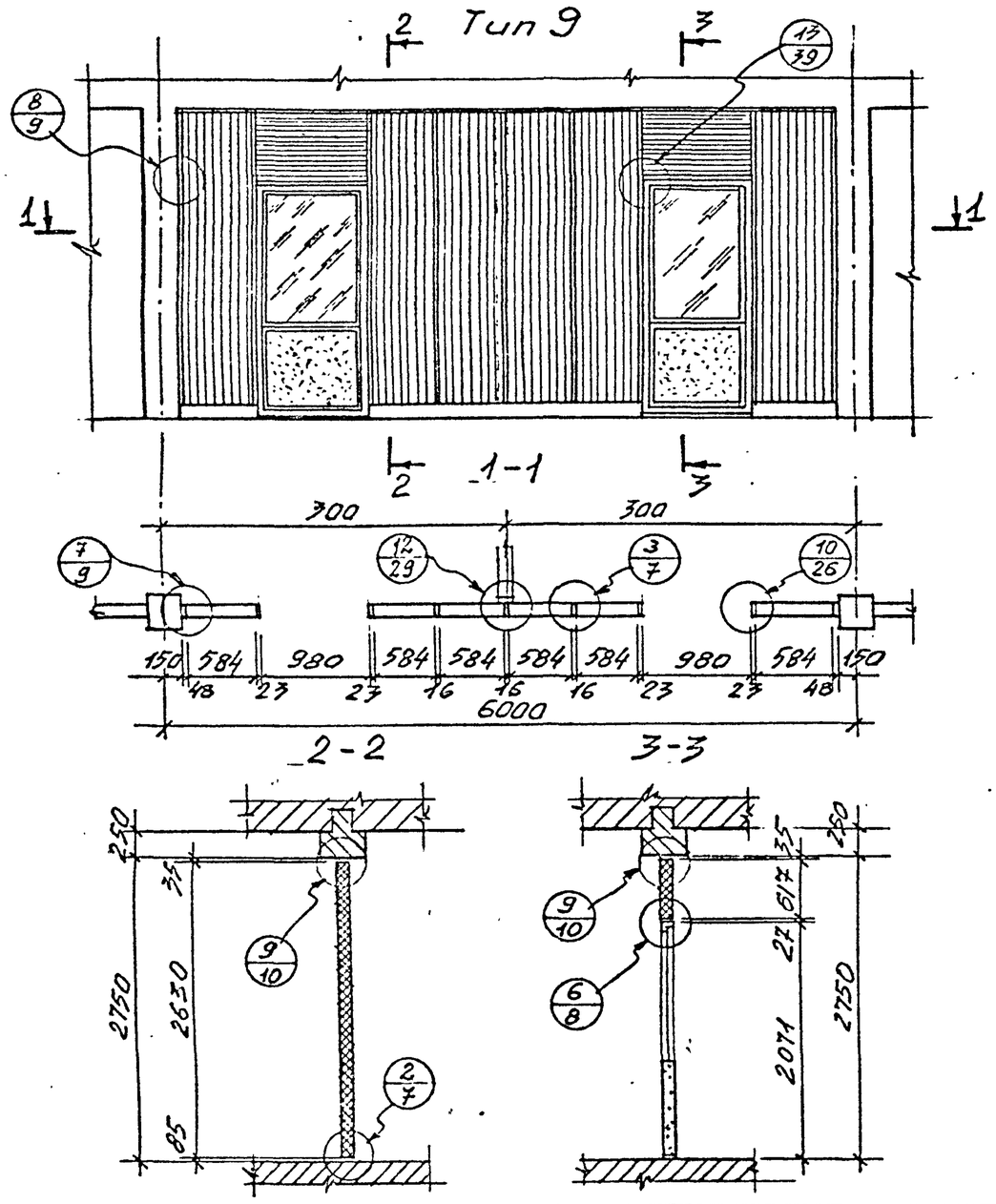

				В9.00.00		
				Перегородка под ригелем с шириной панелей 600 мм, с двумя дверными проёмами.	Стадия	Масса	Масшт.
					Р.Ч.		1:50
					Лист 1	Листов 2
Зав. отд.	Жогаль				КиевЗНИИЭП	
Зав. лаб	Самойлович					
Вед. инж	Бабич					
Разработ.	Онуфрийчук					
Провер.	Бабич					

Инв. № подл. | Подпись и дата | Взамен инв. №

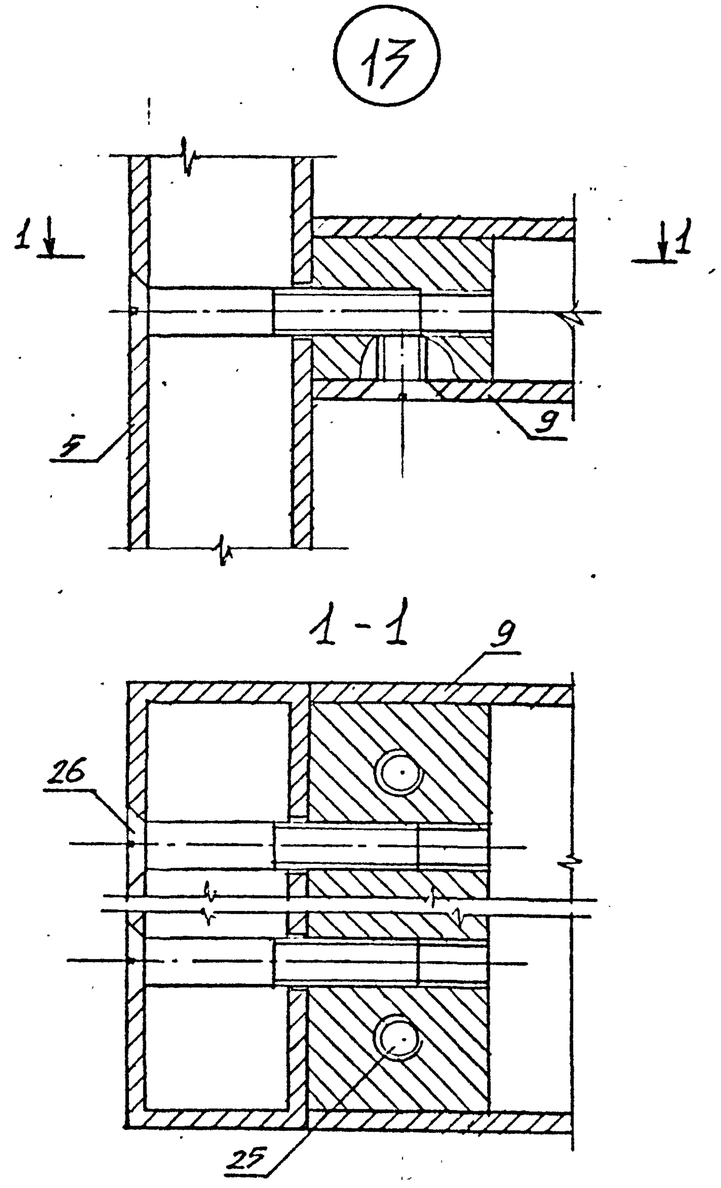

				В9.00.00		
				Узел "13"	Стадия	Масса	Масштаб
					Р.Ч.		1:10
					Лист 2	Листов 2
Зав. отд	Жогольв				КиевЗНИИЭП	
Зав. лаб	Самойлович					
Вед. инж	Бабич					
Разработ.	Онуфрийчук					
Провери	Бабич					

Инв. № подл. | Подпись и дата | Взамен инв. №

Ф.12

Альбом I

Типовой проект 262-21-37

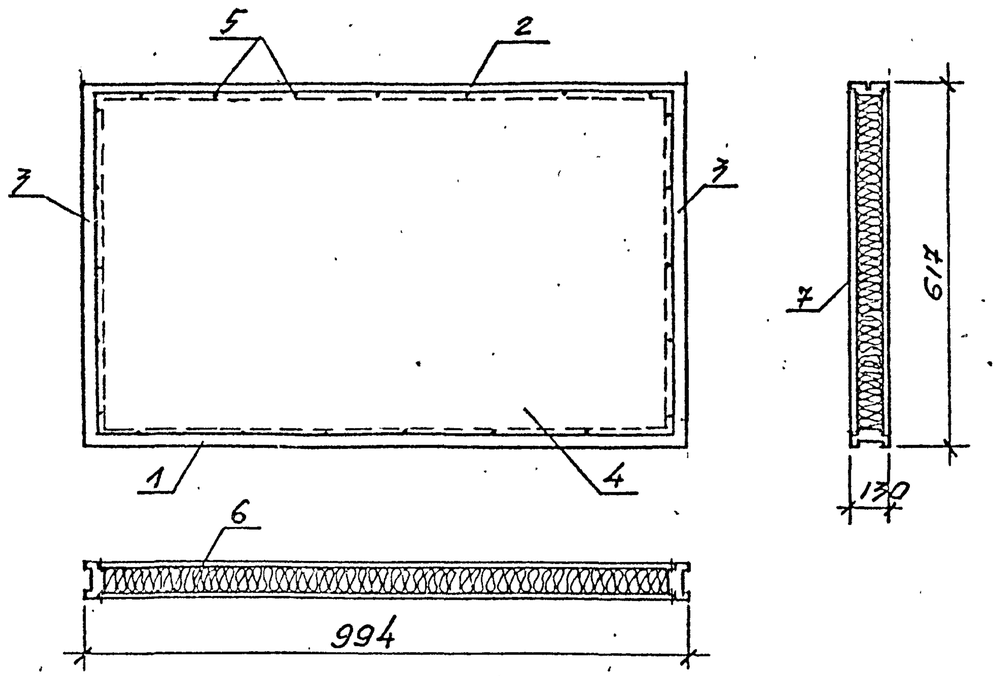

Форм.	Зона	Позиц.	Обозначение	Наименование	Кол.	Примеч.
				Детали		
		1	В1.01.02-02	Нижняя обвязка	1	
		2	В1.01.01-02	Верхняя обвязка	1	
		3	В1.01.02	Боковые обвязки	2	
		4	В9.01.01	Лист штукатурки	2	
				Стандартные издел.		
		5		Шурупы	52	
		6		Минераловатн. плиты	0,05	
		7		Отделочный материал	0,67	

Взам. инв. № | Подпись и дата | Инв. № подл.

Зав. отд.	Жоголь		
Зав. лаб.	Самойлович		
Вед. инж.	Бабич		
Разраб.	Онуфрийук		
Провер.	Самойлович		

В9.01.00

Панель наддверная

Стадия	Масса	Масштаб
Р.Ч	22.0	1:10
Лист 1	Листов 2	

КиевЗНИИЭП

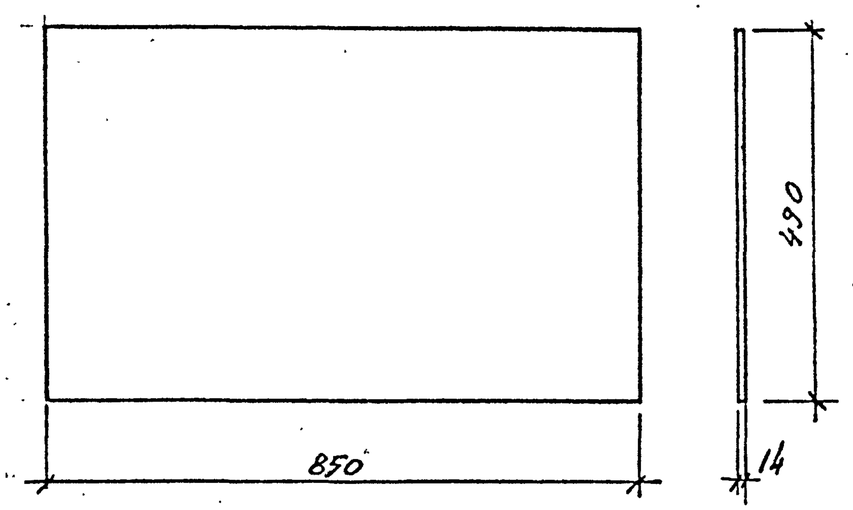

Взам. инв. № | Подпись и дата | Инв. № подл.

Зав. отд.	Жоголь		
Зав. лаб.	Самойлович		
Вед. инж.	Бабич		
Разраб.	Онуфрийук		
Провер.	Самойлович		

В9.01.01

Лист сухой штукатурки

Стадия	Масса	Масштаб
Р.Ч.	6.4	б/м
Лист 2	Листов 2	

КиевЗНИИЭП

Альбом IX

Типовой проект 262-21-37

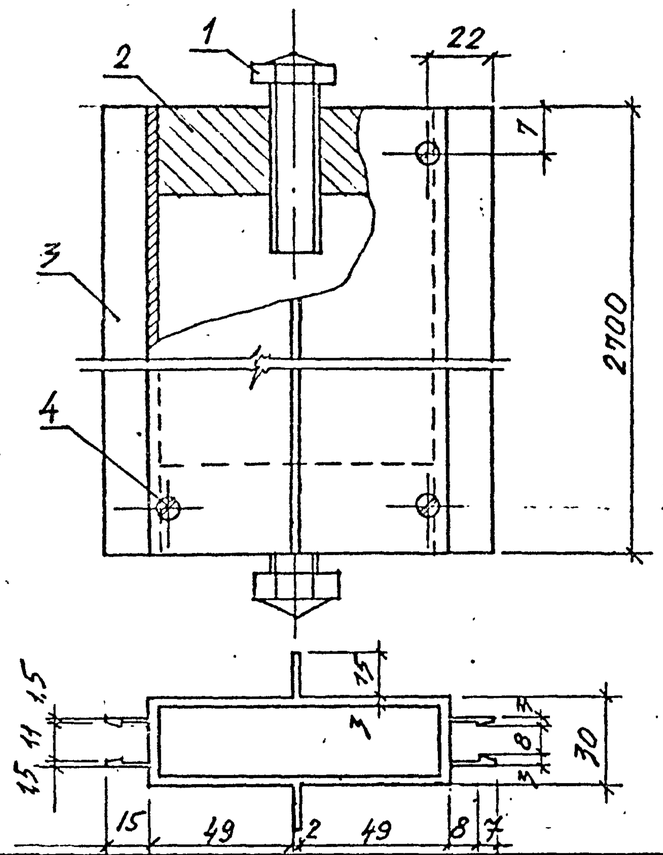

Формат	Зона	Позиц.	Обозначение	Наименование	Кол.	Прим.
				Детали		
		1	В1.03.01	Винт домкрат	2	
		2	В1.03.02	Сухарь 92х23х30	2	
		3	В9.02.01	Профиль алюминиевый	1	
				Стандартные изделия		
		4		Винт самонарезной	8	

Инв.N подл. | Подпись и дата | Взам.инв.N

Зав.отд.	Жоголь		
Зав.лаб.	Самойлович		
Вед.инж.	Бабич		
Разраб.	Онуфрийк		
Провер.	Бабич		

В9.02.00

Стойка

Стадия	Масса	Масштаб
Р.Ч.	8.10	1:2
Лист 1	Листов 2	

КиевЗНИИЭП

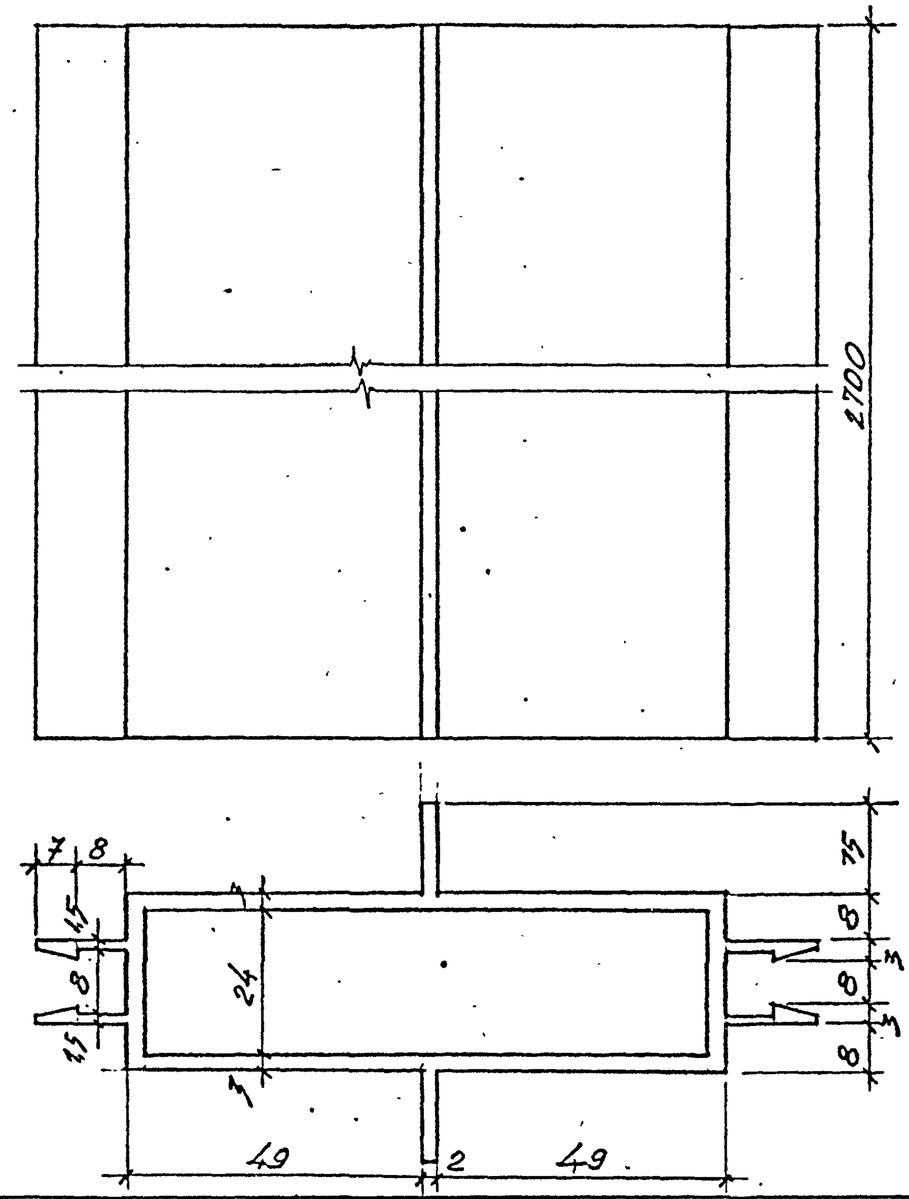

Инв.N подл. | Подпись и дата | Взам.инв.N

Зав.отд.	Жоголь		
Зав.лаб.	Самойлович		
Вед.инж.	Бабич		
Разраб.	Онуфрийк		
Провер.	Бабич		

В9.02.01

Профиль алюминиевый

Стадия	Масса	Масштаб
Р.Ч	6.05	1:1
Лист 2	Листов 2	

КиевЗНИИЭП

Ф-12

Альбом IX

Типовой проект 262-21-37

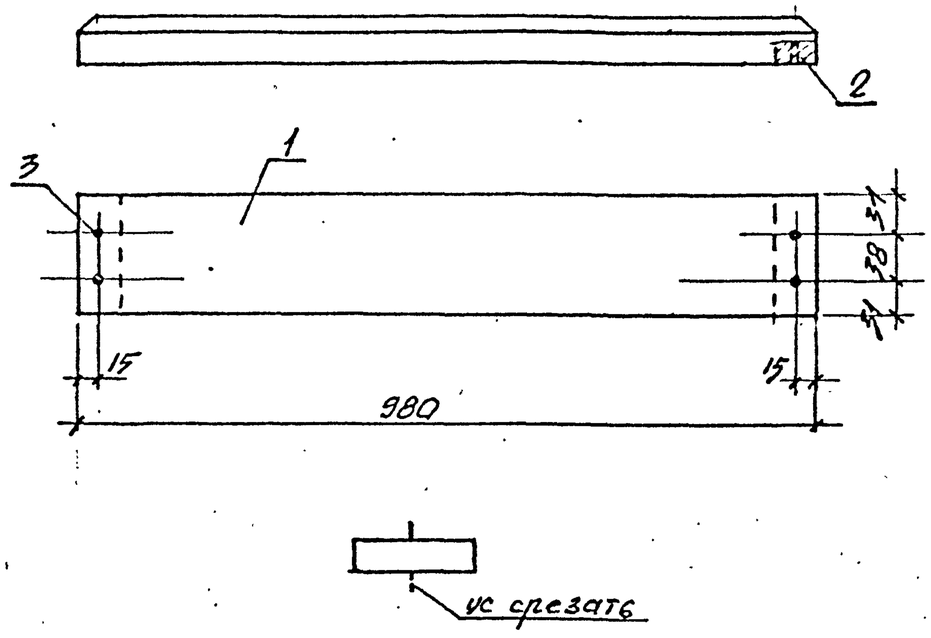

форм.	Зона	Позиц	Обозначение	Наименование	Кол	Примеч
		1	В9.04.00	Алюминиевый проф.	1	
		2	В9.04.01	Сухарь	2	
				Стандартные изд.		
		3		Винт М8х20	4	

Зав.отд.	Жоголь		В9.04.00		
Зав.лаб	Сатойлович		Импост дверной	Стадия	Масса	Масштаб
Вед.инж	Бабич			Р.Ч.	2.24	б/м
Разработ	Онуфрийок			Лист 1	Листов 2
Провер.	Сатойлович			КиевЗНИИЭП	

Инв. N подл. | Подпись и дата | Взам. инв. N

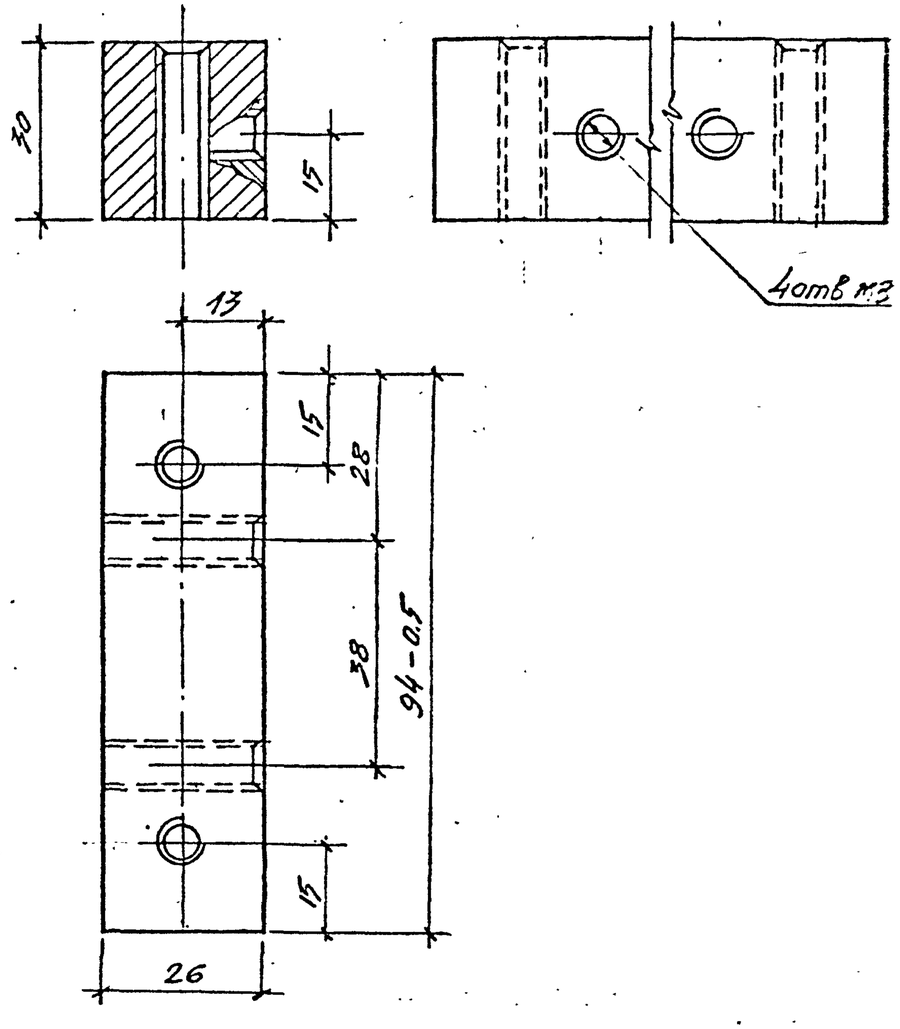

Зав.отд.	Жоголь		В9.04.01		
Зав.лаб.	Сатойлович		Сухарь	Стадия	Масс	Масштаб
Вед.инж	Бабич			Р.Ч.	0.13	1:1
Разработ	Онуфрийок			Лист 2	Листов 2
Провер.	Сатойлович			КиевЗНИИЭП	

Инв. N подл. | Подпись и дата | Взам. инв. N