ТИПОВОЙ ПРОЕКТ
262-21-37

УНИВЕРСАЛЬНОЕ АДМИНИСТРАТИВНОЕ ЗДАНИЕ

В КОНСТРУКЦИЯХ ИИ-04

НА 600 СОТРУДНИКОВ

АЛЬБОМ - О

МАТЕРИАЛ ДЛЯ ПРИВЯЗКИ И ЧЕРТЕЖИ НУЛЕВОГО ЦИКЛА

				Привязан
Инв №				

Формат 22

Типовой проект 262-21-37 Альбом 0

Типовой проект универсального административного здания (в конструкциях ИИ-04) на 600 сотрудников (с ВЦ на одну ЭВМ средней мощности) разработан мастерской № 5 ЦНИИЭП зрелищных зданий и спортивных сооружений им.Б.С.Мезенцева авторским коллективом:

архитекторы: В.Шестопалов
М.Шейнфейн
А.Зарецкий
Л.Полякова
А.Панферов

конструкторы: И.Ленточников
Н.Коробова
З.Голович

Специальные разделы типового проекта разработали:

Отопление, вентиляция, теплоснабжение	В.Буцких
Автоматика	Н.Пукемо Т.Комарова Л.Горбачева
Холодоснабжение	Г.Лозовик
Водоснабжение, канализация, водостоки	Т.Косова Г.Копаева
Электрическая часть	В.Полунцев Т.Яковишина
Радио, связь	В.Штейнбрехт Л.Лаврова
Кинотехнология	С.Беляева Н.Макарова
Акустика	Н.Смирнова
Механооборудование	Ю.Плотников
Витражи	И.Буш
Технологическая часть	Л.Редкина
Технология пищеблока	Е.Войновская Р.Толкушкина В.Широкова
Сметы	Л.Мисягина

Настоящий проект разработан в соответствии с действующими нормами и правилами и предусматривает мероприятия, обеспечивающие взрывную, взрывопожарную и пожарную безопасность при эксплуатации здания.

Главный архитектор проекта А.Зарецкий

СОГЛАСОВАНО
Рук.Гр.Экспер. Савинов

Инв.№ подл. | Подпись и дата | Взам.инв.№

ВЕДОМОСТЬ РАБОЧИХ ЧЕРТЕЖЕЙ АЛЬБОМА 0

Лист	Наименование	Примечание
АСО-I	Общие данные (начало)	
АСО-2	Общие данные (продолжение)	
АСО-3	Общие данные (продолжение)	
АСО-4	Общие данные (продолжение)	
АСО-5	Общие данные (продолжение)	
АСО-6	Общие данные (окончание)	
АСО-7	План техподполья и подвала между осями "2-8".	
АСО-8	План техподполья и подвала между осями "8-I3".	
АСО-9	Крыльца; приямок.	
КСО-I	План фундаментов высотной части м/о 2-7	
КСО-2	План фундаментов высотной части м/о 8-I3	
КСО-3	Фундаменты высотной части сечения I-I ÷ 7-7	
КСО-4	Фундаменты высотной части сечения 8-8 ÷ I6-I6	
КСО-5	Фундаменты высотной части сечения I7÷I7; ФМ-I ÷ ФМ-4	
КСО-6	Фундаменты высотной части. Детали армирования ФМ-6а; ФМ-6б	
КСО-7	План фундаментов одноэтажной части м/о I-7	
КСО-8	План фундаментов одноэтажной части м/о 8-I4	
КСО-9	Фундаменты одноэтажной части. Развертки	
КСО-I0	Фундаменты одноэтажной части. Сечения	
КСО-II	Монтажные схемы по осям А,Б,В.	
КСО-I2	Каркас. Монтажные схемы по осям Г,Д	
КСО-I3	Каркас. Монтажные схемы по осям 6,7,8,9,I0/I;2,I3	
КСО-I4	Диафрагма Д-8	
КСО-I5	Узлы каркаса I,2,3, Д-8 (перечень) элементов	
КСО-I6	План перекрытия на отм.-0,08; -0,29 м/о 2-7	
КСО-I7	План перекрытия на отм. -0,08 0,29 м/о 8-I3	
КСО-I7	План перекрытия на отм.-0,08; -0,29 м/о 8-I3	
КСО-I8	Монолитные участки перекрытий. Сечения I-I - 5-5	
КСО-I9	Фасад панелей по осям 2; А м/о 2-6; В м/о 6-2.	
КСО-20	Фасад панелей по осям I3; В м/о I3-9; Г	
КСО-2I	Фасад панелей по осям 9;6;А м/о 9-I3	
КСО-22	Конструкция электрощитовой	
КСО-23	Конструкция подпольных каналов	
КСО-24	Конструкция воздухозаборного и выбросного каналов	
КСО-25	Монолитные столбы МС-I ÷ МС-6	
КСО-26	Воздухозаборный и выбросной каналы. Перечень элементов. Выборки стали на I элемент	
КСО-27	Конструкция камер глушения. Планы	
КСО-28	Конструкция камер глушения машзала. Разрези	
КСО-29	Лестница № 3	
КСО-30	Каркас. Монтажная схема на отм.-0,II; -0,32	
КСО-3I	Монолитный участок стены жесткости по оси "Б" в осях I0-I0 I.	
КСО-32	Сводная спецификация сборных железобетонных изделий. Лист I	
КСО-33	Сводная спецификация сборных железобетонных изделий. Лист 2	
КСО-34	Сводная спецификация монолитных железобетонных изделий.	
КСО-35	Выборка материалов на монолитные железобетонные изделия. Лист I	
КСО-36	Выборка материалов на монолитные железобетонные изделия. Лист 2	
КСО-37	Сводная спецификация панелей стен подвала и цоколя. Выборка соединительных деталей.	
КСО-38	Сводная спецификация стальных изделий.	

Инв.№			
Гл.инж.пр.	Глинкин		
Нач.маст.	Шестопалов		
Гл.инж.м.	Кричевский		
ГАП	Зарецкий		
ГАП	Шейнфейн		
ГИП	Ленточников		
Вед.арх.	Полякова		
Проверил	Полякова		
Разработ.	Зарецкий		

Привязан

ТП 262-21-37 АСО

Универсальное административное здание (в конструкциях ИИ-04) на 600 сотрудников

Стадия	Лист	Листов
Р	АСО-1	

Общие данные (начало)

ЦНИИЭП зрелищных зданий и спортивных сооружений им. Б.С. Мезенцева

Формат 22

Типовой проект 262-21-37 Альбом 0

ОБЩИЕ УКАЗАНИЯ

Типовой проект универсального административного здания (в конструкциях ИИ-04) на 600 сотрудников разработан на основании плана типового проектирования Госгражданстроя на 1979 год Т-Г/3-5/48, задания на проектирование и технического проекта, утвержденного Госгражданстроем приказом № 64 от 21 февраля 1980 г.

Здание предназначено для городского строительства и используется для размещения административно-хозяйственных учреждений.

Типовой проект разработан для строительства во II и III климатических районах, IВ климатическом подрайоне с расчетными зимними температурами -20^0, -30^0 (основное решение), -40^0, для нормальной зоны влажности и обычных геологических условий.

Класс здания - II, степень огнестойкости - II.

Вес снегового покрова на I м2 горизонтальной поверхности покрытия - 100 кгс/м^2 (III снеговой район)

Скоростной напор ветра на высоте 10 м - 45 кгс/м^2 (III район по скоростному напору ветра).

Фундаменты рассчитаны по несущей способности основания (по расчетному давлению) в соответствии с указаниями СНиП II-15-74. Для расчета приняты следующие исходные данные.

Расчетное значение объемной массы грунта, залегающего ниже подошвы фундамента - γ = 1,8 тс/м^3; выше подошвы фундаментов γ = 1,7 тс/м^3.

Расчетное значение угла внутреннего трения грунта основания $\varphi = 20^0$.

Расчетное значение удельного сцепления и модуля деформации грунта при R_o = 2,0 кгс/см^2 - с = 0,11 кгс/см^2; E = 190,0 кгс/см^2.

При указанных параметрах расчетное давление на грунт основания при ширине фундамента I м и глубине заложения 2 м принимается 2,0 кгс/см^2.

Здание запроектировано каркасно-панельное по серии ИИ-04 за исключением одноэтажной части, имеющей кирпичные наружные стены из глиняного пустотелого кирпича пластического прессования с $\gamma \leq$ 1450 кгс/м^3 (класс Б, ГОСТ 6316-74) с облицовкой одинарным лицевым пустотелым кирпичом (ГОСТ 7484-78) с расшивкой швов. Марка кирпича - "100", марка раствора-"50" Кладка по серии 2.230-2, выпуск I по типу ХШБ. Мрз $\geq$25

Пространственная жесткость и устойчивость обеспечивается совместной работой каркаса и вертикальных диафрагм жесткости с горизонтальными дисками железобетонных сборных перекрытий и покрытий.

Внутренние стены и перегородки подвала и техподполья, выкладывать из полнотелого глиняного кирпича пластического прессования (ГОСТ 530-71) М-100 на растворе М-50.

Морозостойкость кирпича цоколя и парапетов М $\geq$ 35

В местах кирпичных вставок наружных стен кладку заанкерить арматурой ⌀ 8 AI, приваренной к закладным деталям колонн.

Проект разработан для строительства в летних условиях.

За отметку 0.000 принята отметка чистого пола вестибюля первого этажа.

Участок принят условно горизонтальным с относительной отметкой - 0.500.

Графическая часть проекта разработана для расчетной зимней температуры наружного воздуха Т = -30^0С (основной вариант) .

При привязке проекта чертежи нулевого цикла и соответствующие им спецификации изделий корректируются или заменяются с учетом местных геологических и гидрогеологических условий и рельефа участка строительства, а также данных таблицы толщины наружных стен, величины буквенных значений и толщины утеплителя в зависимости от расчетной температуры наружного воздуха.

Листы генерального плана участка, вертикальной планировки, благоустройства и т.д. выпускаются при привязке проекта.

Для обеспечения условий функционально-планировочной гибкости в проекте применены сборно-разборные перегородки для помещений основного назначения. Это позволяет варьировать планировку основных рабочих помещений, как при привязке ,так и в процессе эксплуатации здания в зависимости от количества и структуры размещаемых учреждений. При этом максимальная площадь рабочих залов не должна превышать 200 м2 в соответствии с требованиями противопожарной безопасности.

Вычислительный центр привязывается в составе проекта при соответствующем обосновании.

Технологическая часть ВЦ и его инженерное обеспечение разрабатывается в соответствии с техническим заданием организации, разрабатывающей проект автоматизированной системы.

Дополнительные мощности для ВЦ учтены в соответствующих разделах проекта.

В случае отсутствия в составе административного подразделения ВЦ привязывающая организация размещает на его площади необходимые помещения.

Другие разделы альбома I не рекомендуется подвергать корректировке.

Привязанный проект должен иметь удостоверяющую подпись главного архитектора (инженера) проекта - "проект привязки выполнен в соответствии с действующими нормами и правилами и предусматривает мероприятия, обеспечивающие взрывную, взрывопожарную и пожарную безопасность при эксплуатации здания".

Все стальные конструкции, соединительные и закладные детали защитить от коррозии в соответствии с действующими СНиП.

В местах подшивных потолков, подвески венткоробов и другого оборудования в швах между плитами предусмотреть выпуски из арматуры ⌀ 10 AI через 1,5 м.

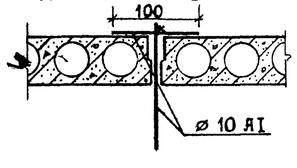

Указания по производству работ в зимних условиях.

В случае производства работ в зимнее время привязывающая организация корректирует проект в зависимости от климатических условий и принятого метода организации зимних работ.

В зимних условиях возведение кирпичной кладки рекомендуется беспрогревным методом с применением растворов с химическими противоморозными добавками в соответствии со СНиП III-17-78.

При монтаже фундаментных блоков основание фундаментов должно быть защищено от промерзания. Установка блоков на мерзлый грунт не допускается.

Все чертежи, предназначенные для производства работ в зимнее время должны иметь запись главного инженера проекта привязки о проведенной проверке прочности конструкций и возможности осуществления кладки при отрицательных температурах.

ИНЖЕНЕРНОЕ ОБОРУДОВАНИЕ

Водопровод - хозяйственно-питьевой и противопожарный - от городской сети.
Напор на вводе принят 24,0 м, при пожаротушении - 24,0 м.

Канализация - хозяйственно-фекальная в городскую сеть.

Отопление - центральное водяное от внешнего источника с параметрами теплоносителя 95^0-70^0С и 115^0-70^0С.

Вентиляция - приточно-вытяжная с механическим побуждением и естественная.

Электроснабжение - от внешней трансформаторной подстанции напряжением 380/220В.

Примечание

Проектом предусмотрена возможность постановки сборно-разборных перегородок на типовых этажах при привязке проекта через 3 м.

ГИП	Ленточников		
Вед. арх.	Полякова		
Проверил	Полякова		
Разработ.	Зарецкий		

Привязан

Инв. №

Гл.инж.	Гинкин		
Нач.маст	Шестопалов		
Гл.инж.п.	Кричевский		
ГАП	Зарецкий		
ГАП	Шейнфейн		

ТП 262-21-37 АСО

Универсальное административное здание (в конструкциях ИИ-04) на 600 сотрудников

Стадия	Лист	Листов
Р	АСО-2	

Общие данные (продолжение)

ЦНИИЭП зрелищных зданий и спортивных сооружений им. Е.С. Мезенцева

Инв.№ подл. | Подпись и дата | Взам. инв.№

Формат 22

Типовой проект 262-21-37 Альбом 0

Ведомость основных комплектов рабочих чертежей

Обозначение	Наименование	Примечание
АСО	Архитектурно-строительная часть ниже отм.0.000	
КСО	Конструктивная часть ниже отм.0.000	
АС	Архитектурно-строительная часть выше отм.0.000	
КС	Конструктивная часть выше отм.0.000	
АСI	Архитектурно-строительная часть для варианта проекта со стоянкой на 36 легковых автомобилей	
КСI	Конструктивная часть для варианта со стоянкой на 36 легковых автомобилей	
К	Изделия заводского изготовления	
КМ	Конструкции металлические	
ТЧ	Технологическая часть пищеблока	
ТО	Технологическое оборудование	
ТХ	Технологическое оборудование рабочих чертежей	
ОВ	Отопление и вентиляция	
ОВI	Отопление и вентиляция для варианта проекта со стоянкой на 36 легковых автомобилей	
ХС	Холодоснабжение	
ВК	Водоснабжение и канализация	
ВКI	Водоснабжение и канализация для варианта проекта со стоянкой на 36 легковых автомобилей	
ВП	Водяное пожаротушение	
ВПI	Водяное пожаротушение для варианта проекта со стоянкой на 36 легковых автомобилей	
АУ	Автоматизация сантехустройств	
АУI	Автоматизация сантехустройств для варианта проекта со стоянкой на 36 легковых автомобилей	
ПС	Пожарная сигнализация	
ПСI	Пожарная сигнализация для варианта проекта со стоянкой на 36 легковых автомобилей	
Э	Электрическая часть	
ЭI	Электрическая часть для варианта проекта со стоянкой на 36 легковых автомобилей	
РС	Радио,связь	
РСI	Радио,связь для варианта проекта со стоянкой на 36 легковых автомобилей.	
ТК	Кинотехнология	
Т	Технологическая часть химического пожаротушения	
ТЭ	Электрическая часть химического пожаротушения	

Таблица толщины наружных стен, величины буквенных значений и толщины плитного утеплителя в зависимости от расчетной зимней температуры наружного воздуха

Расчетная зимняя температура наружного воздуха	-20°С	-30°С (основной вариант)	-40°С
I	2	3	4
Толщина наружных панелей из легкого бетона с γ=900 кгс/м³	250	300	350
Значение "а"	250	300	350
Толщина наружных панелей из ячеистых бетонов с γ=600 кгс/м³	250	250	300
Значение "а"	250	250	300
Толщина наружных стен из глиняного пустотелого кирпича пластического прессования с с γ = 1450 кгс/м³ и менее (ГОСТ 6316-74)	380	510	640
Значение "б"	380	510	640
Значение "в"	130	260	390
Плитный утеплитель из ячеистых бетонов γ = 400 кгс/м³ λ = 0,12 ккал/м.ч°С			
- для покрытий из пустотных плит	80	120	160
- для покрытий из ребристых плит	100	140	180
Утеплитель из минераловатных плит γ=50 кг/м3 (ГОСТ 9573-72)			
- для подшивки лоджии входа	160	160	240

Ведомость спецификаций

Лист	Наименование	Примечания
КСО-32	Сводная спецификация сборных железобетонных изделий. Лист I	
КСО-33	Сводная спецификация сборных железобетонных изделий. Лист 2	
КСО-34	Сводная спецификация монолитных железобетонных изделий	
КСО-35	Выборка материалов на монолитные железобетонные изделия. Лист I	
КСО-36	Выборка материалов на монолитные железобетонные изделия. Лист 2	
КСО-37	Сводная спецификация панелей стен подвала и цоколя. Выборка соединительных деталей	

Инв. № подл. | Подпись и дата | Взам. инв. №

Гл.инж.ин	Тинкин		ТП 262-21-37 АСО
Нач.маст	Шестопалов		Универсальное административное здание (в конструкциях ИИ-04) на 600 сотрудников
Гл.инж.м.	Хричевский		
ГАП	Зарецкий		
ГАП	Шейнфейн		Стадия Р · Лист АСО-3 · Листов
ГИП	Ленточников		
Вед. арх.	Полякова		Общие данные (продолжение)
Проверил	Полякова		ЦНИИЭП зрелищных зданий и спортивных сооружений им. Е.С. Мезенцева
Разработ	Зарецкий		

Привязан

Инв. №

Формат 22

Альбом 0

Типовой проект 262-21-37

Ведомость ссылочных и прилагаемых документов.

Обозначение	Наименование	Примечания
I	2	3
Серия ИИ-04-0 вып.6	Указания по применению изделий связевого каркаса с сеткой колонн 6х6; 6х4.5; 6х3	
Серия ИИ-04-0 вып.7	Рекомендации по заводской технологии изготовления изделий	
Серия ИИ-04-0 вып.9	Указания по монтажу изделий каркаса с сеткой колонн 6х6; 6х4,5; 6х3	
Серия ИИ-04-I вып.7	Фундаменты для колонн сеч.40х40см	
Серия I.II2-5 вып.2	Плиты железобетонные для ленточных фундаментов	
ГОСТ I3579-78	Блоки стен подвала	
Серия ИИ-04-2 вып.3	Колонны связевого каркаса сеч.40х х40см для зданий с высотой этажа 2,4 и 3,3м. Опалубка и армирование	
Серия ИИ-04-2 вып.4	Колонны связевого каркаса сеч.40х х40 с высотой этажа 3.6м. Опалубка и армирование	
Серия ИИ-04-2 вып.5	Колонны связевого каркаса сеч.40х х40см с высотой этажа 4,2м. Опалубка и армирование	
Серия ИИ-04-2 вып.6,ч.I	Колонны связевого каркаса сеч.40х х40см для зданий высотой этажа 2,4; 3,3; 3,6; 4,2;. Арматурные изделия, об"емные каркасы	
Серия ИИ-04-2 вып.6; ч.II	Колонны связевого каркаса сеч.40х х40см для зданий с высотой этажа 2.4; 3.3; 3.6; 4.2. Арматурные изделия, Плоские каркасы	
Серия ИИ-04-2 Вып.II; ч.I	Колонны связевого каркаса сеч.40х х40смдля навески стеновых панелей в зданиях с высотой этажа 3.3м	
Серия ИИ-04-2 вып.II; ч.II	Колонны связевого каркаса сеч.40х х40см для навески стеновых панелей в зданиях с высотой этажа 3.6м	
Серия ИИ-04-3 вып.3; ч.I	Ригели. Опалубка и армирование	
Серия ИИ-04-3 вып.5	Ригели (дополнительные изделия). Опалубка и армирование. Арматурные изделия, закладные детали	
Серия ИИ-04-6 вып.5; ч.I	Диафрагмы жесткости связевого каркаса. Опалубка и армирование	
Серия ИИ-04-6 вып.5; ч.II	Диафрагмы жесткости связевого каркаса. Арматурные изделия	
Серия ИИ-04-8 вып.3	Металлические и монтажные детали. Закладные детали и соединительные элементы для изделий связевого каркаса	
Серия ИИ-04-I0 вып.5	Монтажные узлы и детали связевого каркаса с сеткой колонн 6х6;6х4.5; 6х3м	
Серия ИИ-04-4 вып.I7	Предварительно напряженные многопустотные и ребристые панели длиной 526 и 576см, армированные стержнями из стали класса А-IУ	
Серия I.I4I-I вып.I6	Панели с круглыми пустотами длиной 328см, шириной I49и II9см, армированные сетками с рабочей арматурой из стали класса А-III	
Серия I.I35-I0 вып. I	Перемычки железобетонные для зданий с кирпичными стенами	
Серия 3.006-2 вып.I;II-3;III-I	Сборные железобетонные каналы и тоннели из лотковых элементов	
ГОСТ I3579-78	Блоки бетонные для стен подвала	
Серия I.243-2	Плиты перекрытий	
Серия I.459-2 вып.I,2	Стальные лестницы, переходные площадки и ограждения	
Серия ИИ-04-5 вып.I3	Панели наружных стен. Панели цоколя толщиной 300 мм	
Серия ИИ-04-5 вып.I5	Панели стен подвала.Рабочие чертежи	
Серия ИИ-04-5 доп. к вып.4	Панели цоколя и подвала. Материалы для проектирования. Монтажные узлы и детали	
Серия ИИ-04-5 вып.I4	Панели цоколя и подвала. Арматурные изделия и закладные детали	
Серия I.I36-II	Двери деревянные входные наружные, тамбурные и служебные для жилых и общественных зданий	
Серия I.I36-I0	Двери деревянные внутренние для жилых и общественных зданий	
Серия I.236-6 вып.I	Окна и балконные двери со спаренными и раздельными переплетами и полотнами по,ГОСТ II2I4-78 ч.I,2	
Серия 2.230-2 вып.I	Детали стен и перегородок общественных зданий.Кирпичные стены сплошной кладки.	
Серия 2.236-2 вып. I	Детали примыкания оконных и дверных блоков в общественных зданиях.	

Инв.№ подл. | Подпись и дата | Взам.инв.№

Гл.инж.пр.	Глинкин		ТП 262-21-37 АСО
Нач.маст.	Шестопалов		Универсальное административное здание (в конструкциях ИИ-04) на 600 сотрудников
Гл.инж.пр.	Кричевский		
ГАП	Зарецкий		
ГАП	Шейнфейн		
ГИП	Ленточников		
Вед.арх.	Полякова		
Проверил	Полякова		Общие данные (продолжение)
Разработ.	Зарецкий		

Привязан

Инв.№

Стадия	Лист	Листов
Р	АСО-4	

ЦНИИЭП зрелищных зданий и спортивных сооружений им.Б.С.Мезенцева

Формат 22

Типовой проект 262-21-37 Альбом 0

ПЛАН ПОДВАЛА

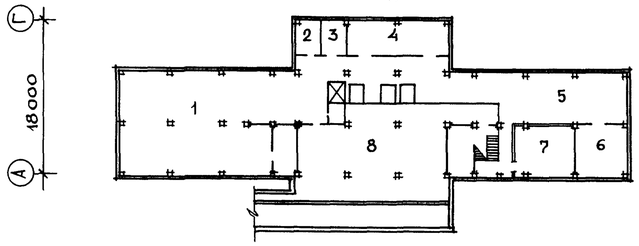

ФАСАД

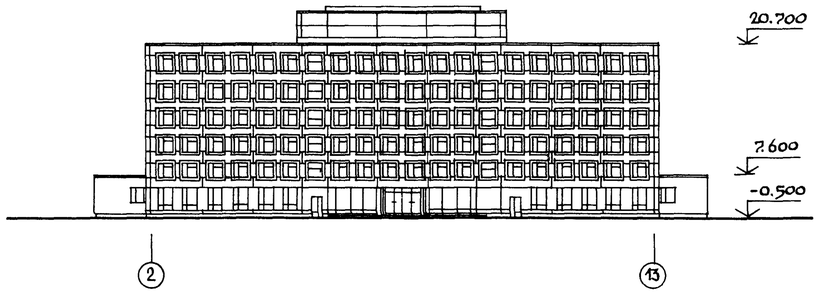

ПЛАН 1-го ЭТАЖА

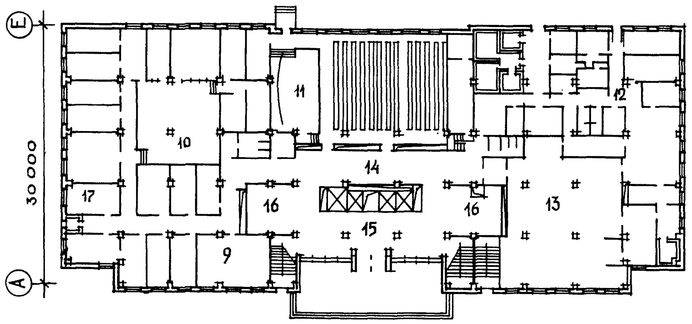

БОКОВОЙ ФАСАД

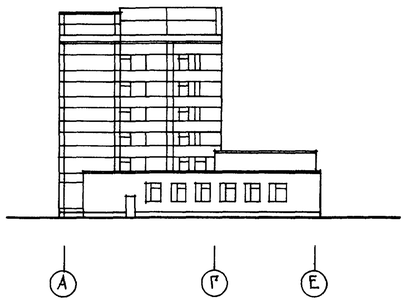

ПЛАН 2-го ЭТАЖА

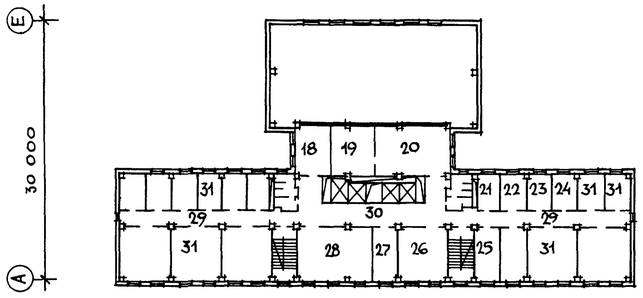

РАЗРЕЗ 1-1

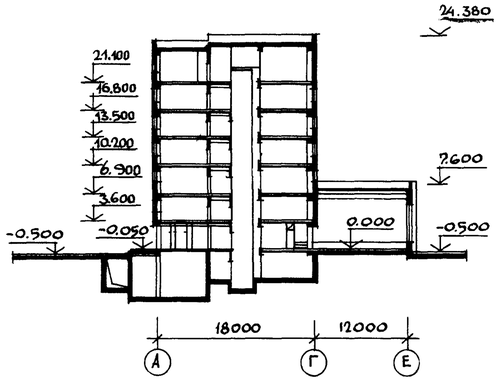

ПЛАН 3,4,5,6 ЭТАЖЕЙ

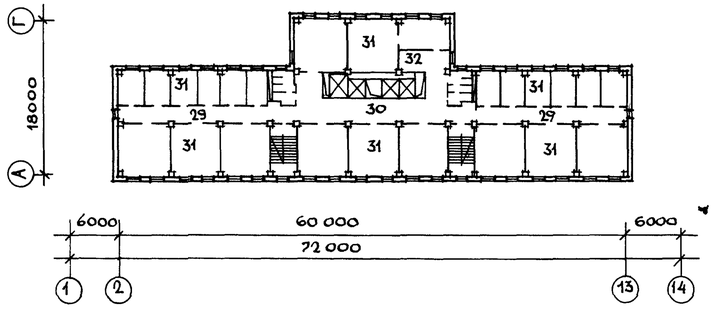

ПЛАН ТЕХНИЧЕСКОГО ЭТАЖА

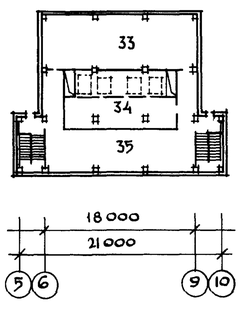

ПЕРЕЧЕНЬ ОСНОВНЫХ ПОМЕЩЕНИЙ

№№ поз.	Наименование помещений
1.	Техническое подполье
2.	Кладовая уборочного инвентаря
3.	Помещение обработки макулатуры
4.	Складские помещения
5.	Подвал
6.	Электрощитовая
7.	Насосная
8.	Машинный зал "ОВ"
9.	Помещение множительной техники
10.	Помещения вычислительного центра
11.	Конференц-зал на 299 мест
12.	Производственные помещения столовой
13.	Обеденный зал столовой на 120 посадочных мест
14.	Кулуары конференц-зала
15.	Вестибюль
16.	Гардероб
17.	Помещение пожарного поста
18.	Диспетчерская инженерно-технических систем
19.	Книгохранилище
20.	Библиотека технической литературы
21.	Стативная
22.	Радиоузел с дикторской
23.	Медицинская комната
24.	Экспедиция
25.	Комната общественных организаций
26.	Ремонтные мастерские
27.	Помещение обслуживающего персонала
28.	Документальный архив
29.	Коридор
30.	Лифтовой холл
31.	Помещения основного назначения
32.	Помещение ожидания
33.	Венткамера
34.	Машинный зал лифтов
35.	Технический этаж.

Инв. № подл. | Подпись и дата | Взам. инв. №

Гл. инж. ин	Глинкин		
Нач. маст.	Шестопалов		
Гл. инж. маст.	Кричевский		
ГАП	Зарецкий		
ГАП	Шейнфейн		
ГИП	Ленточников		
Вед. арх.	Полякова		
Исполнил	Бойко		
Проверил	Зарецкий		

Привязан.

Инв. №

ТП 262-21-37 АСО

Универсальное административное здание (в конструкциях ИИ-04) на 600 сотрудников

Стадия	Лист	Листов
Р	АСО-5	

Общие данные (продолжение)

ЦНИИЭП зрелищных зданий и спортивных сооружений им. Б.С. Мезенцева

Формат 22

Типовой проект 262-21-37 Альбом О

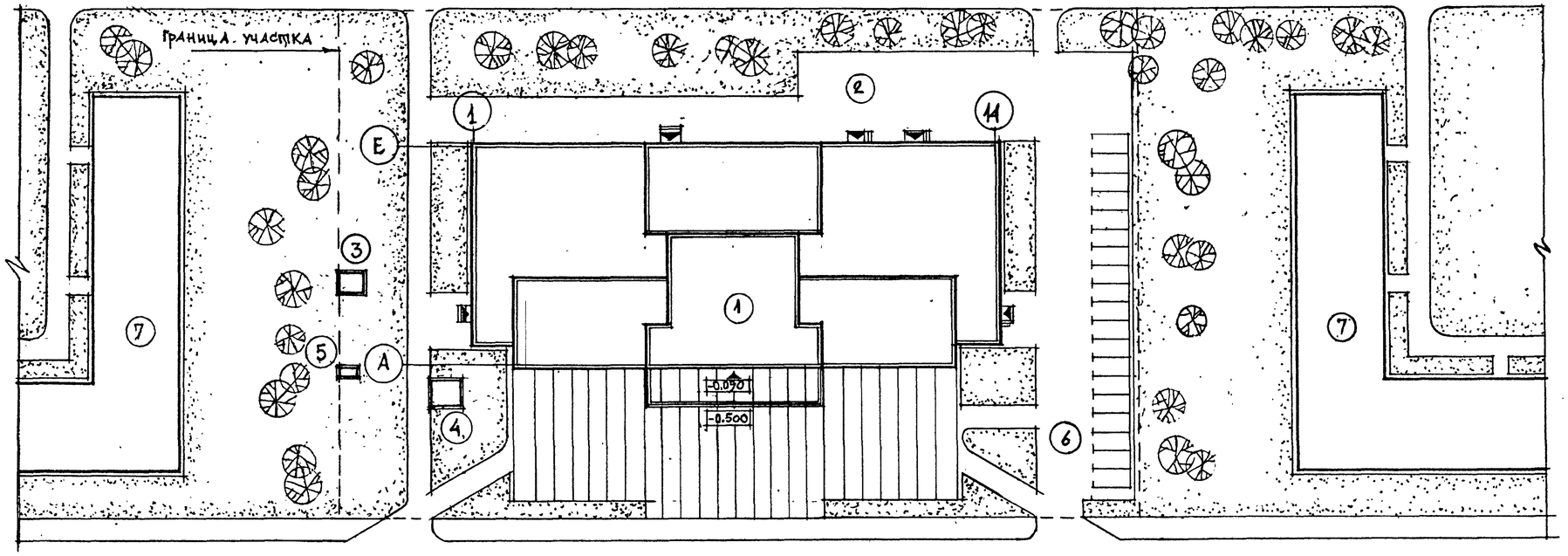

Основные технико-экономические показатели

Наименование показателей	Единица измерения	По типовому проекту	По проекту привязки
Площадь застройки	м²	2254,00	
Общая площадь	"	7921,00	
Полезная площадь	"	6574,30	
Рабочая площадь	"	4906,30	
Строительный объем	м³	28329,17	
В том числе:			
лоджии входа	"	187,92	
подвала	"	1506,45	
$K_1 = \frac{\text{рабочая площадь}}{\text{полезная площадь}}$		0,75	
$K_2 = \frac{\text{строительный объем}}{\text{рабочая площадь}}$		5,77	
Сметная стоимость строительства	тыс. руб.	1165,82	
В том числе:			
строительно-монтажных работ, оборудования	"	905,65	
мебели, прочих затрат	"	167,69	
Стоимость 1м³ здания	руб.	31,97	

Эксплуатационные показатели

Наименование показателей	Единица измерения	Количество
Расход воды	м³/час	12,6
Расход воды	л/сек	8,5
Расход воды на пожаротушение		
внутреннее	л/сек	5,0
наружное	"	20,0
Расход тепла	ккал/час	2166520,0
В том числе:		
на отопление водяное	"	389620,0
на вентиляцию	"	1175100,0
на горячее водоснабжение	"	600000,0
Удельный расход тепла на 1м² общей площади	ккал/часм²	273,5
Потребляемая мощность электроэнергии	квт	403,0

△ Генеральный план участка:

Экспликация

№ позиции	Наименование
1	Универсальное административное здание
2	Хозяйственный двор
3	Градирня
4	Воздухозаборная вентиляционная шахта
5	Выбросная вентиляционная шахта
6	Площадка для стоянки автомашин
7	Опорная застройка

Баланс территории

Наименование	Количество га
Площадь участка	0,75
Площадь застройки	0,23
Площадь автостоянок	0,07
Площадь перед зданием	0,09
Хозяйственный двор	0,03

Привязан

Инв. №

Гл. инж. пр.	Глинкин	
Нач. маст.	Шестопалов	
Гл. инж. пр.	Кричевский	
ГАП	Зарецкий	
ГАП	Шейнфейн	
ГИП	Ленточников	
Вед. арх.	Полякова	
Проверил	Полякова	
Разработ.	Зарецкий	

ТП 262-21-37 АСО

Универсальное административное здание (в конструкциях ИИ-04) на 600 сотрудников

Стадия	Лист	Листов
Р	АСО-6	

Общие данные (окончание).

ЦНИИЭП зрелищных зданий и спортивных сооружений им. Б.С. Мезенцева

Подпись и дата | Взам. инв. №

Инв. № подл.

Формат 22.

Типовой проект 252-21-37 Альбом 0

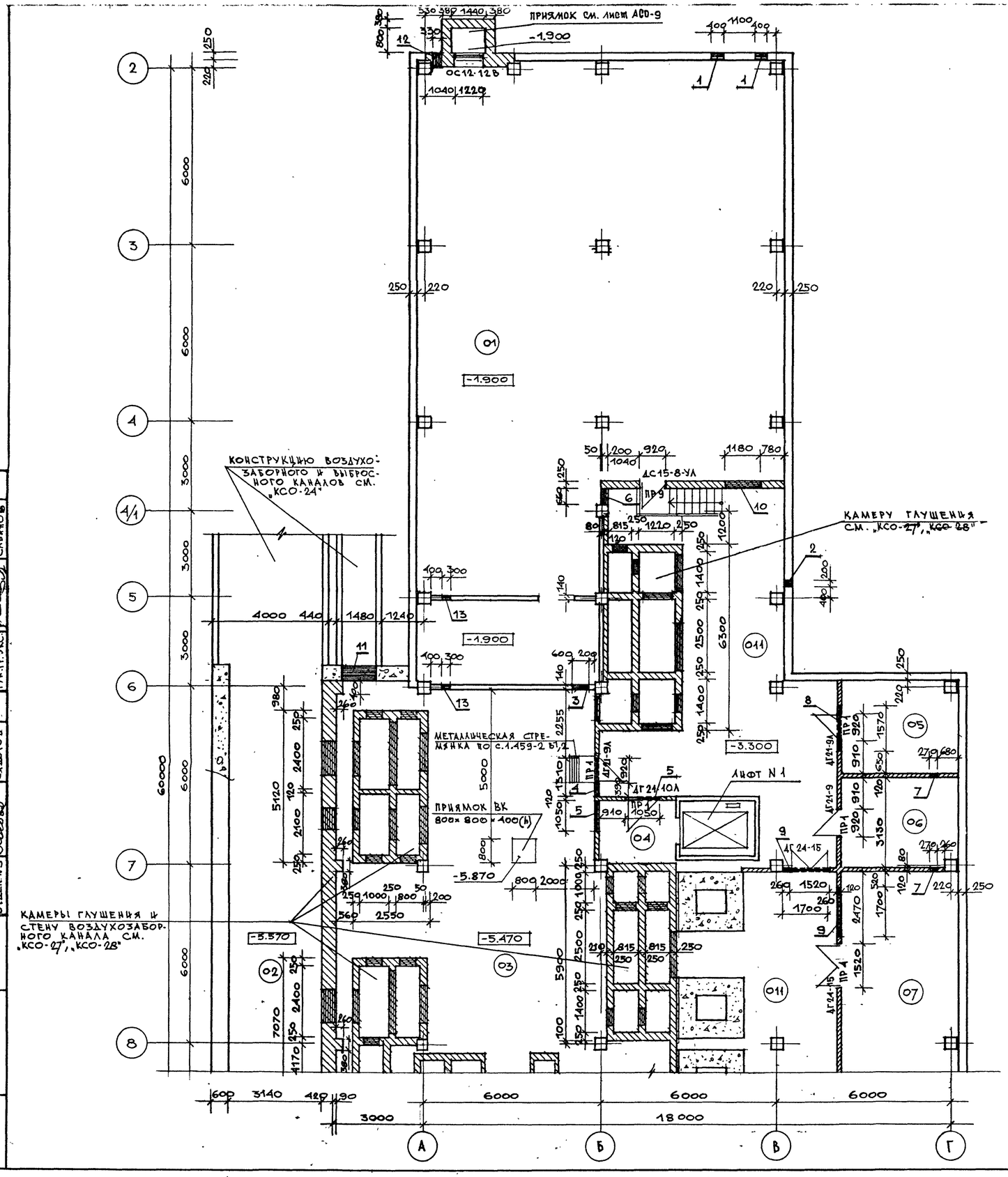

Экспликация отверстий, ниш и штраб

Тип отв	Размеры /мм/ ширина	глубина	высота	Отм. низа /м/	Назначение	Тип отв	Размеры /мм/ ширина	глубина	высота	Отм. низа /м/	Назначение
1	100	—	600	-2.000	отв. „ВК"	7	270	—	300	-1.000	отв „ОВ"
2	200	—	400	-0.800	отв „ВК"	8	1570	—	900	-1.200	отв „ОВ"
3	600	—	500	-1.820	отв „ОВ"	9	1700	—	700	-1.000	отв „ОВ"
4	1310	—	900	-1.500	отв „ОВ"	10	1180	—	160	-0.600	отв „ВК"
5	1050	—	600	-1.200	отв „ОВ"	11	1200	—	600	-1.920	отв „ОВ"
6	660	—	500	-1,060	отв „ОВ"	12	330	—	235	-2,100	отв „ХС"
						13	300	—	300	-1,000	отв „ОВ"

ПРИМЕЧАНИЯ

1. За относительную отметку 0,000 принята отметка чистого пола вестибюля первого этажа здания.
2. Все размеры на чертежах даны в мм, а отметки в метрах.
3. Привязки кирпичных стен и перегородок даны без учета облицовки и штукатурки.
4. Высоты дверных проемов от отметки чистого пола этажа составляют: для дверей типа ДГ 21, ДО 21, ИДГ 21, ДН 20, ДС 20 – 2070 мм; для дверей типа ДГ 24, ДО 24, ДА, ДН – 2370; для дверей типа ДС 15 – 1660 мм.
5. В кирпичную кладку в местах дверных проемов заложить деревянные антисептированные пробки размером 250х120х 65 мм в двух уровнях по высоте с каждой стороны проема. Детали установки дверных блоков в сборно-разборных перегородках смотреть альбом IX.
6. При длине стационарных перегородок больше 3 м их необходимо крепить к перекрытию через 2 м.
7. Отверстия шириной до 600 мм перекрывать 4Ø10АI в слое цементного раствора М-100. Отверстия шириной более 600 мм перекрывать ж б перемычками.
8. Строительная часть лифтов выполнена в соответствии с альбомом заданий АТ-6.00-001 по типам АТ-6.03-012 и АТ-6.03-020.
9. Экспликацию помещений и их отделку смотреть на черт. АСО-8.
10. Для опирания перемычек ПРI^{x} к колонне пристрелить уголок 50х5 =150мм двумя дюбелями.

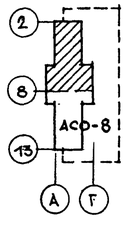

Привязан			
Инв. №			
ГА. ИНЖ. ИН	ГЛИНКИН		
НАЧ. МАСТ.	ШЕСТОПАЛОВ		
ГА. ИНЖ. М.	КРИЧЕВСКИЙ		
ГАП	ЗАРЕЦКИЙ		
ГАП	ШЕЙНФЕЙН		
ГИП	ЛЕНТОЧНИКОВ		
ВЕД. АРХ.	ПОЛЯКОВА		
ПРОВЕРИЛ	ЗАРЕЦКИЙ		
РАЗРАБ.	ПОЛЯКОВА		

ТП 252-21-37 АСО

Универсальное административное здание (в конструкциях ИИ-04) на 600 сотрудников

Стадия	Лист	Листов
Р	АСО-7	

План техподполья и подвала между осями „2-8"

ЦНИИЭП зрелищных зданий и спортивных сооружений им. Б.С. Мезенцева

Формат 22

Согласовано	
Отдел № 1	Шестаков
Отдел № 2	Пукемо
Отдел № 3	Сидоров
Отдел № 5	Шестаков
Рук. гр. экс.	Славина

Инв. № подл. | Подпись и дата | Взам. инв. №

Типовой проект 262-21-37 Альбом 0

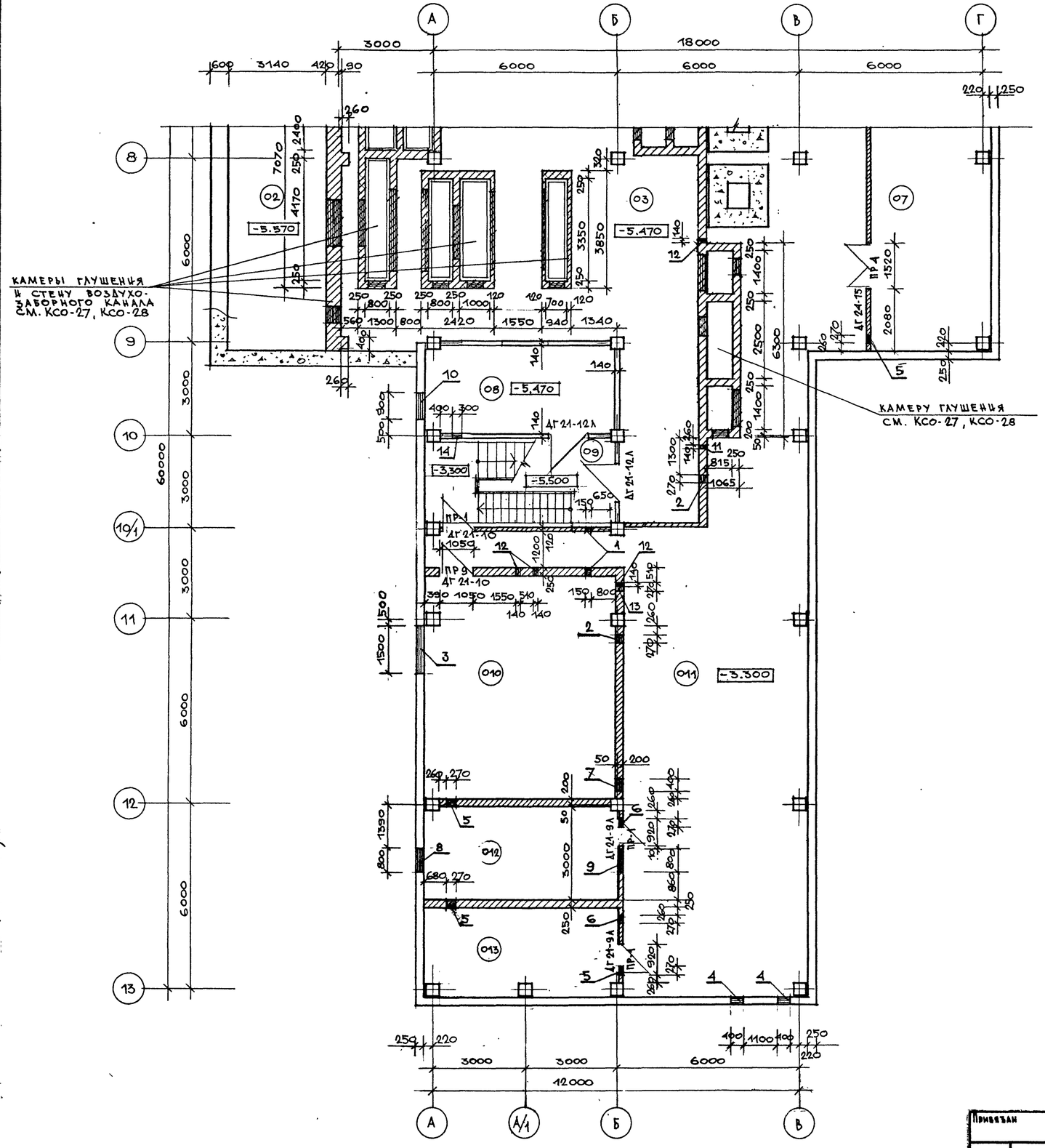

Экспликация помещений с отделкой

№ пом-ния	Наименование	Пол			Потолок	Стены и перегородки
		площадь м²	№ узла по Тд.2.244-1 вып.1	покрытие		
01	Техническое подполье	221,5	245	бетонное	известковая побелка	известковая побелка
02	Воздухозаборный канал	60,8	245	—"—	—"—	—"—
03	Машзал	194,0	245	—"—	водоэмульсионная окраска	масл. окрас. по штукат.
04	Тамбур	5,5	245	—"—	—"—	—"—
05	Кладовая	11,2	245	—"—	—"—	—"—
06	Помещение обработки макулатуры	12,2	225	линолеум	—"—	—"—
07	Кладовая	47,3	245	бетонное	—"—	—"—
08	Тепловой пункт	17,6	245	—"—	—"—	—"—
09	Лестница N 3	17,6	245	—"—	—	в-э окраска
010	Насосная	44,3	245	—"—	водоэмульсионная окраска	масл. окр. по штукат.
011	Подвал	220,0	245	бетонное	известковая побелка	известковая побелка
012	Электрощитовая	18,6	240	керамическая плитка	водоэмульсионная окраска	масл. окр. по штукат.
013	Кладовая	17,1	245	бетонное	—"—	—"—

Экспликация отверстий, ниш и штраб

Тип отв.	Размеры /мм/ ширина	глубина	высота	Отм. низа /м/	Назначение	Тип отв.	Размеры /мм/ ширина	глубина	высота	Отм. низа /м	Назначение
1	150	—	160	-0,720	Отв. „ВК"	7	400	—	250	-0.800	Отв. „ОВ"
2	270	—	400	-0,960	Отв. „ВК"	8	800	—	600	-1.700	Отв. „Э"
3	1500	—	400	-3.500	Отв. „ВК"	9	800	—	200	-3.600	Отв. „Э"
4	400	—	600	-2.000	Отв. „ВК"	10	900	—	600	-1.800	Отв. „ОВ"
5	270	—	300	-3.300	Отв. „ОВ"	11	110	—	100	-3.400	Отв. „ПС"
6	270	—	250	-0.800	Отв. „ОВ"	12	110	—	100	-3.400	Отв. „Э"
						13	270	—	100	-0.660	Отв. „Э"
						14	300	—	300	-1.000	Отв. „ОВ"

Примечание

Общие примечания см. на черт. „АСО-7", „АСО-2".

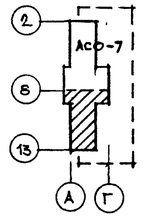

Гл. инж. пр.	Галикин	
Нач. мастер.	Шестовалов	
Гл. инж. пр.	Кричевский	
ГАП	Зарецкий	
ГАП	Шейнфейн	
ГИП	Ленточников	
Вед. арх.	Полякова	
Проверил	Зарецкий	
Разраб.	Полякова	

Привязан

Инв. №

ТП 262-21-37 АСО

Универсальное административное здание (в конструкциях ИИ-01) на 600 сотрудников

Стадия	Лист	Листов
Р	АСО-8	

План техподполья и подвала между осями „8-13"

ЦНИЭП зрелищных зданий и спортивных сооружений им. Б.С. Мезенцева

Согласовано: Отдел №2 Пукемо; Отдел №3 Сидоров; Отдел №4 Колучев; Отдел №5 Руч. гр. эксп. Савинов

Инв. № подл. | Подпись и дата | Взам. инв. №

Формат 22

Типовой проект 262-21-37 Альбом 0

Крыльцо N1

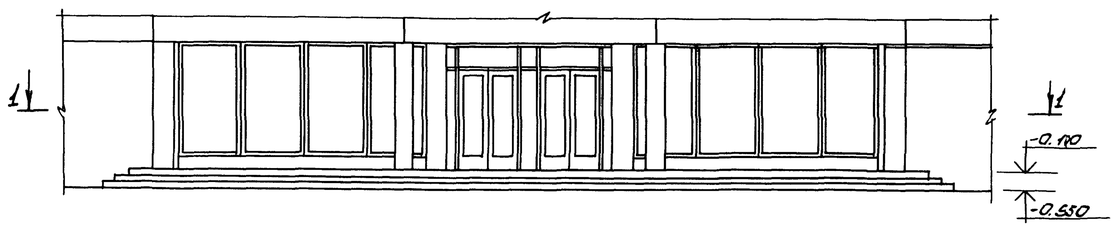

Крыльцо N2 /2шт./

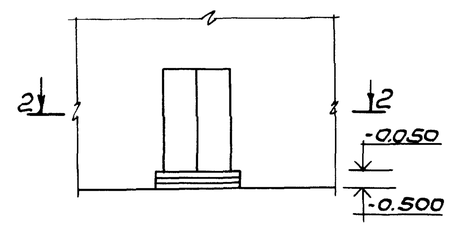

Крыльцо N3 /3шт./

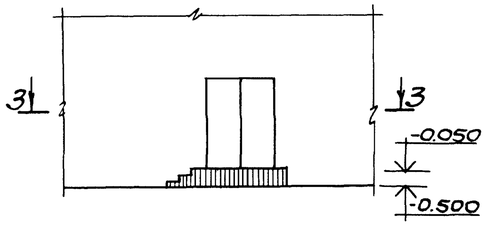

1-1

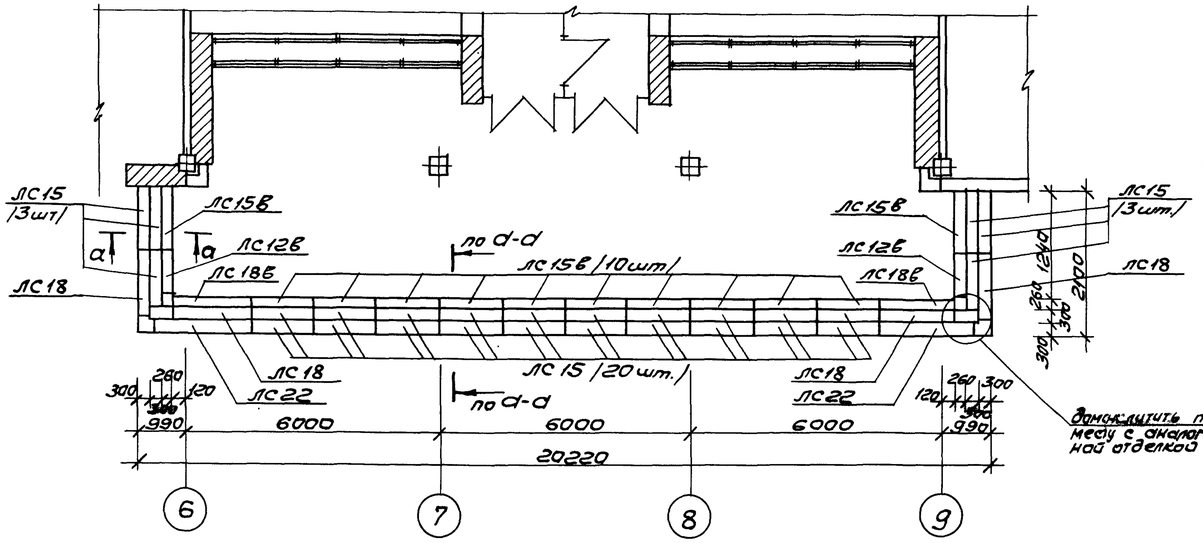

2-2

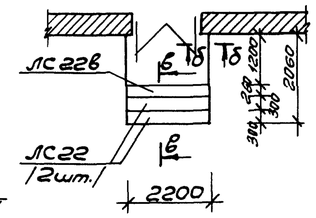

3-3

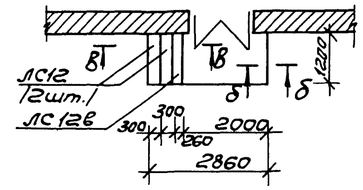

Приямок

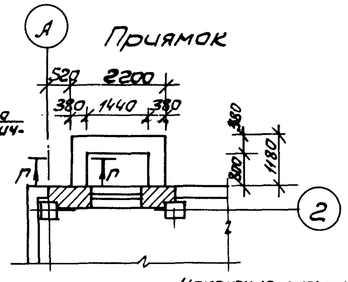

б-б

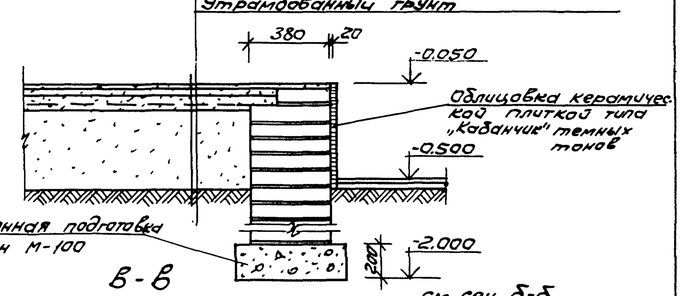

а-а

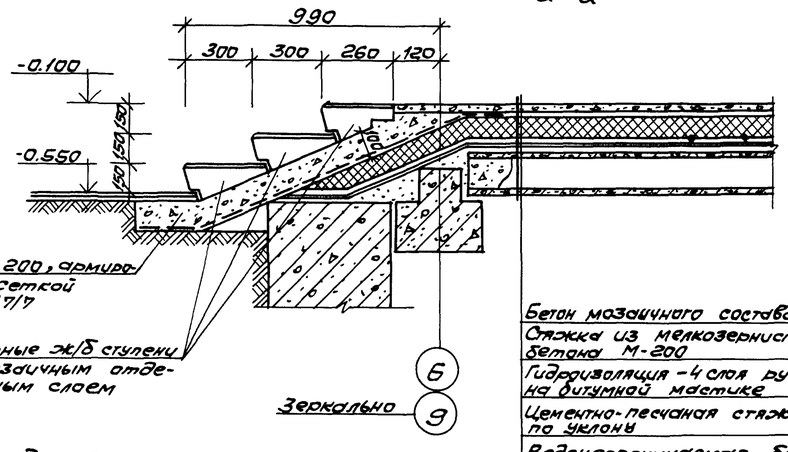

Эскиз решетки приямка

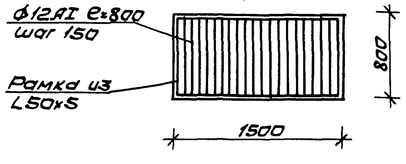

Бетон мозаичного состава М-200	20
Стяжка из мелкозернистого бетона М-200	20
Гидроизоляция - 4 слоя рубероида на битумной мастике	
Цементно-песчаная стяжка М-150 по уклону	30-80
Водонепроницаемая бумага	
Утеплитель - пенобетон $\gamma = 300$ кг/м³	100
Пароизоляция - 1 слой пергамина	
Цементно-песчаная стяжка М-150	20
Ж/б плита	220

П-П

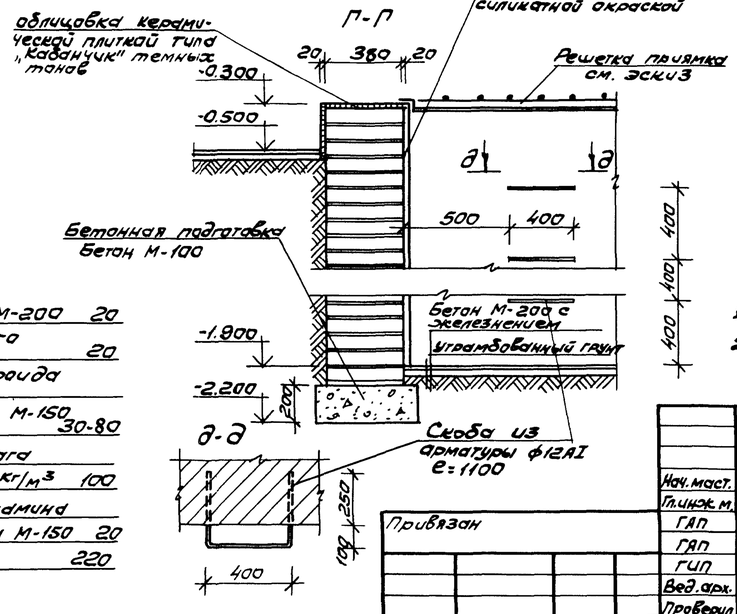

д-д

Бетон мозаичного состава М-200	- 20
Стяжка из мелкозернистого бетона М-200	- 40
Подстилающий слой из бетона М-200 армированного сеткой 100/100/7/7	- 100
Песчаная подушка	- 450
Утрамбованный грунт	

в-в

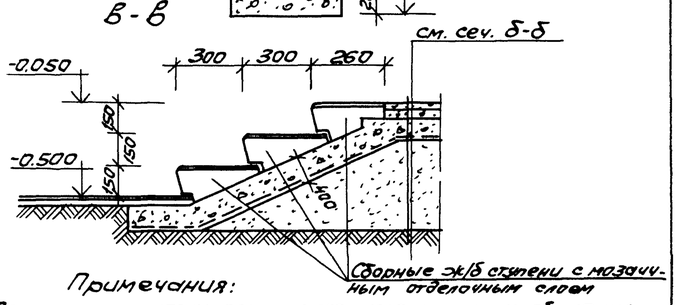

Примечания:

1. Все кирпичные стены, соприкасающиеся с грунтом, обмазать горячим битумом за 2 раза.
2. Кирпичные стены крылец и приямка выполнять из полнотелого глиняного кирпича пластического прессования (ГОСТ 530-71) М-100 на растворе М-50.

Привязан			
Инв. №			

Нач. маст.	Шестаплов		
Гл. инж. пр.	Кричевский		
ГАП	Зарецкий		
ГАП	Шейнфейн		
ГИП	Лепешников		
Вед. арх.	Полякова		
Проверил	Зарецкий		
Разраб.	Полякова		

ТП 262-21-37 АСО

Универсальное административное здание (в конструкциях ЦИ-04) на 600 сотрудников

Стадия	Лист	Листов
Р	АСО-9	

Крыльца, приямок

ЦНИИЭП зрелищных зданий и спортивных сооружений им. Б.С. Мезенцева

Инв. № подл. | Подпись и дата | Взам. инв. №

Формат 22г

Типовой проект 262-21-37 Альбом 0

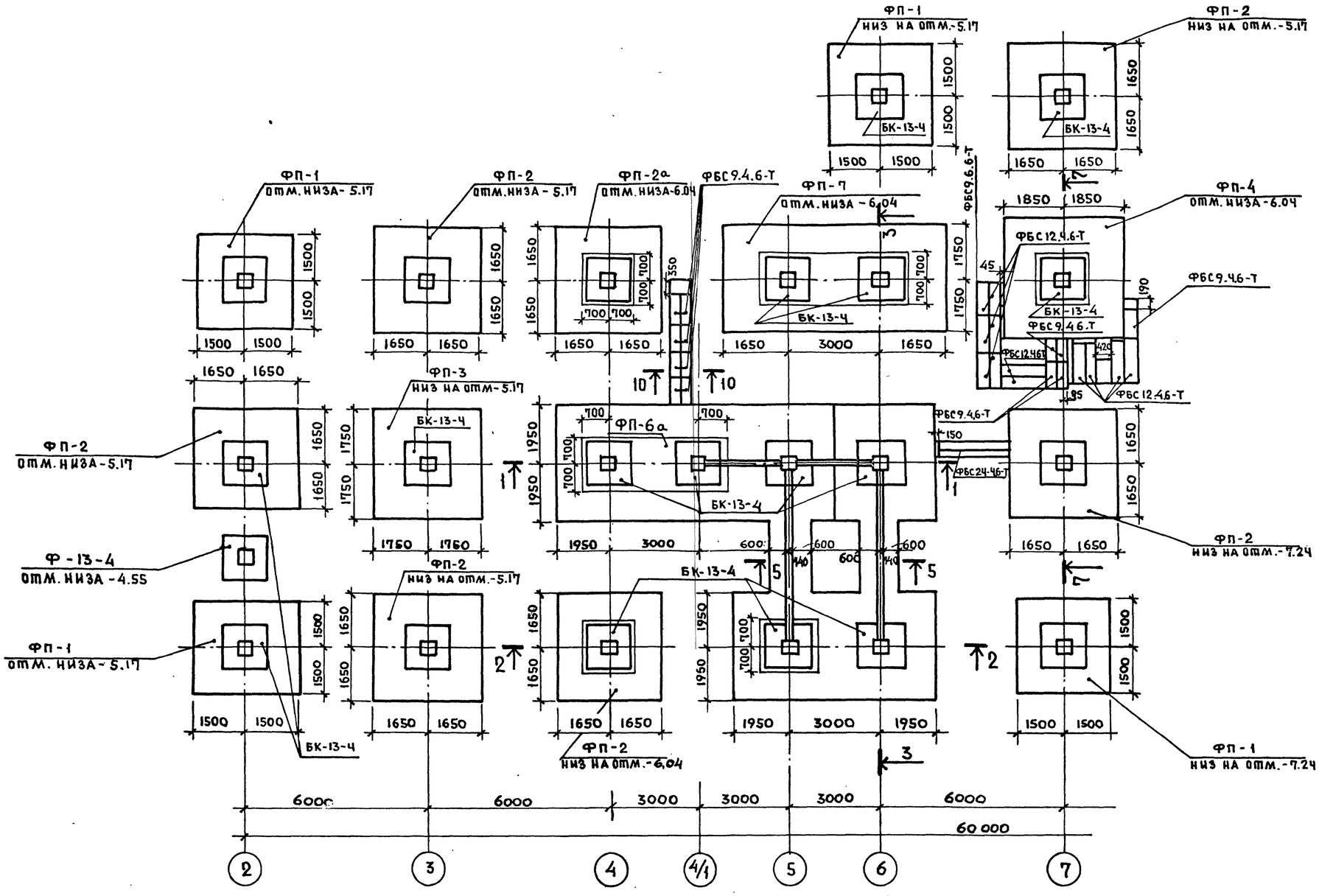

Нач.мас.	Шестопалов		
Гл.инж. пр.	Кричевский		
ГАП	Шейнфейн		
ГАП	Зарецкий		
ГИП	Лепточников		
Провер.	Лепточников		
Разраб.	Евтух		

Привязан

Инв. N

ТП 262-21-37 КСО

Универсальное административное здание (в конструкциях ИИ-04) на 600 сотрудников

Стадия	Лист	Листов
Р	КСО-1	

План фундаментов высотной части между осями 2÷7

ЦНИИЭП зрелищных зданий и спортивных сооружений им. Б.С. Мезенцева

Формат 22

Инв. N подл. | Подпись и дата | Взам. инв. N

Типовой проект 262-21-37 альбом 0

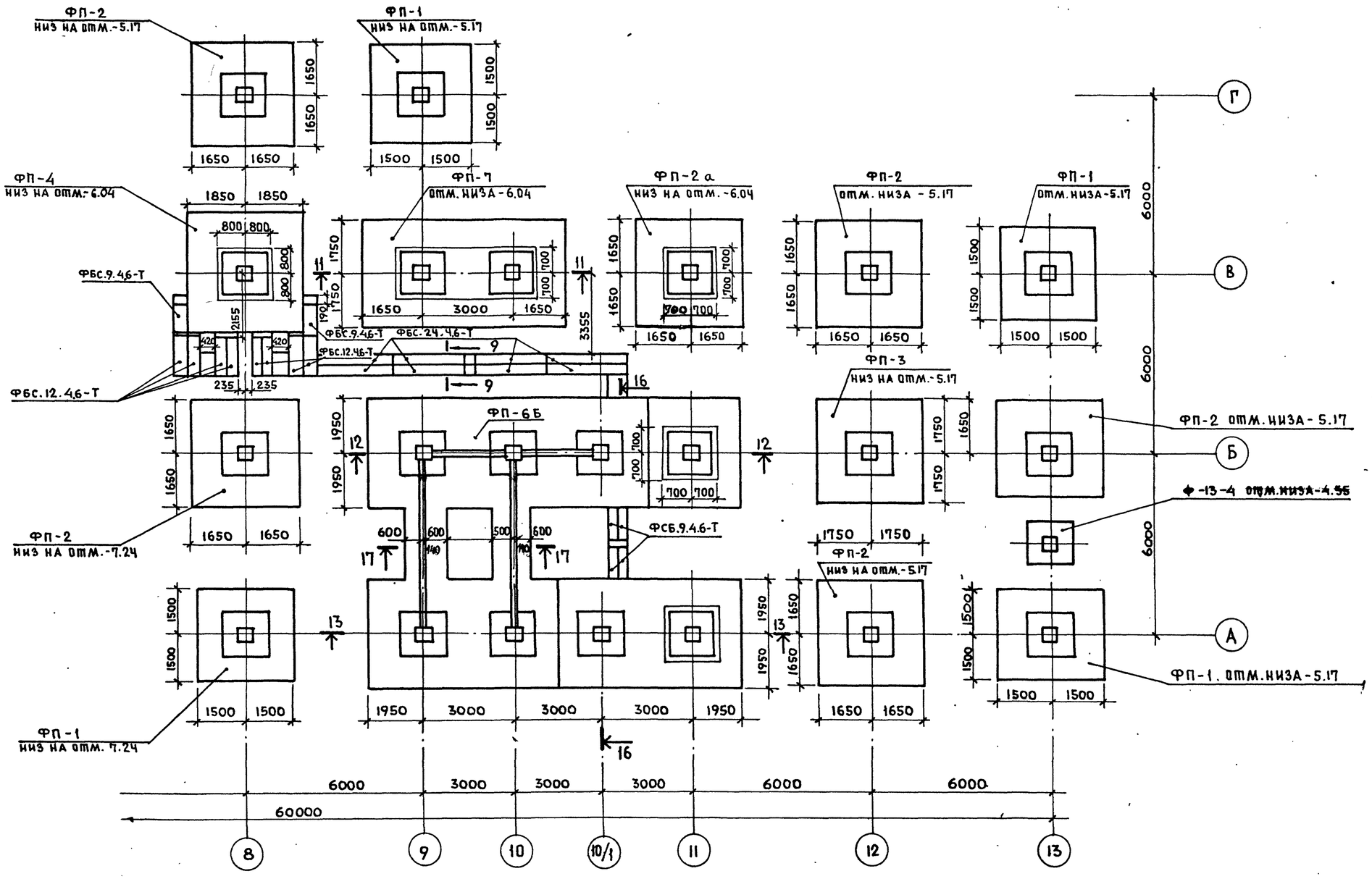

Привязан			
Инв. N			

Нач.мас.	Шестопалов	
Гл.инж.м	Кричевский	
ГАП	Шейнфейн	
ГАП	Зарецкий	
ГИП	Ленточников	
Провер.	Ленточников	
Разраб.	Евтух	

ТП 262-21-37 КСО

Универсальное административное здание в конструкциях ИИ-04 на 600 сотрудников

Стадия	Лист	Листов
Р	КСО-2	

План фундаментов высотной части между осями 8÷13

ЦНИИЭП зрелищных зданий и спортивных сооружений им. Б.С. Мезенцева

Формат 22

Инв.N подл. | Подпись и дата | Взам. инв.N

Типовой проект 262-21-37 Альбом 0

СЕЧЕНИЕ 1-1

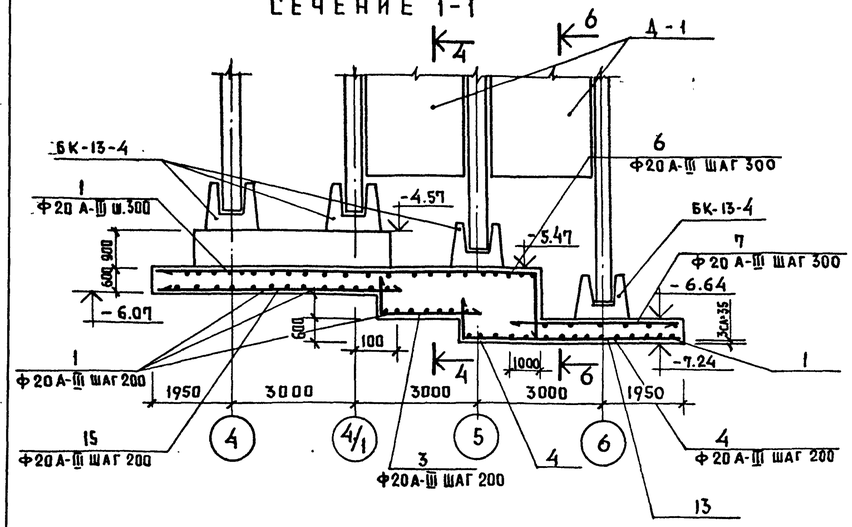

СЕЧЕНИЕ 4-4

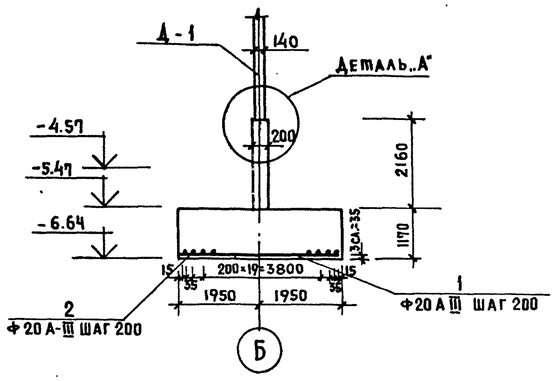

ДЕТАЛЬ „А"

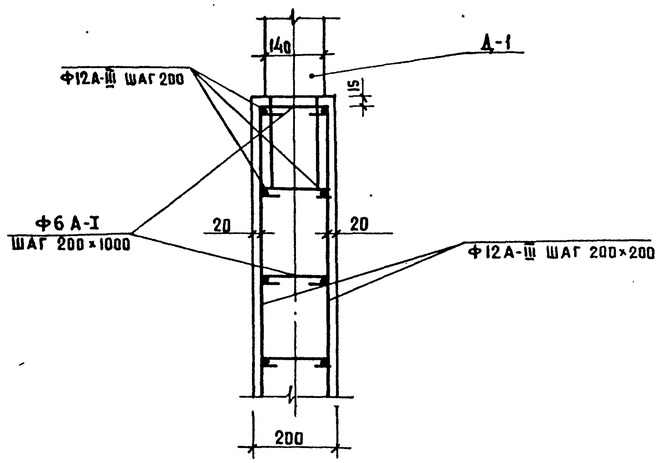

СЕЧЕНИЕ 2-2

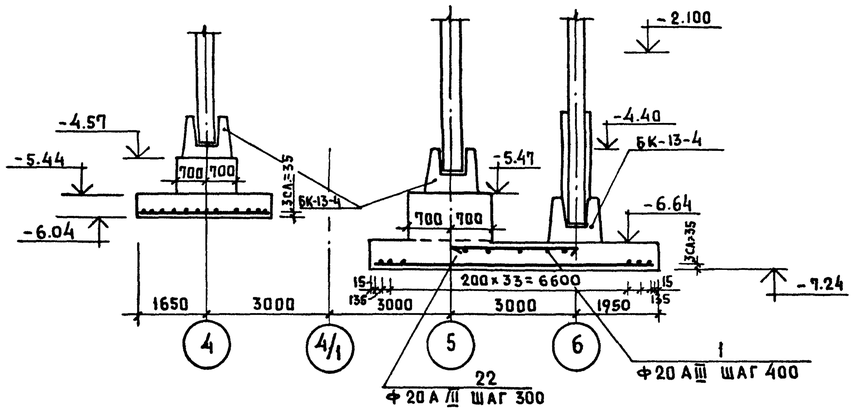

СЕЧЕНИЕ 5-5

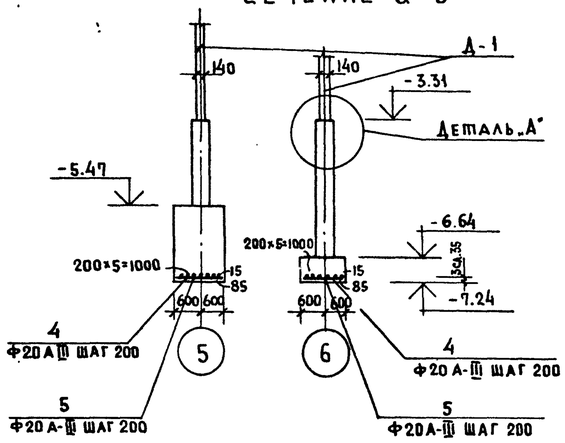

СЕЧЕНИЕ 7-7

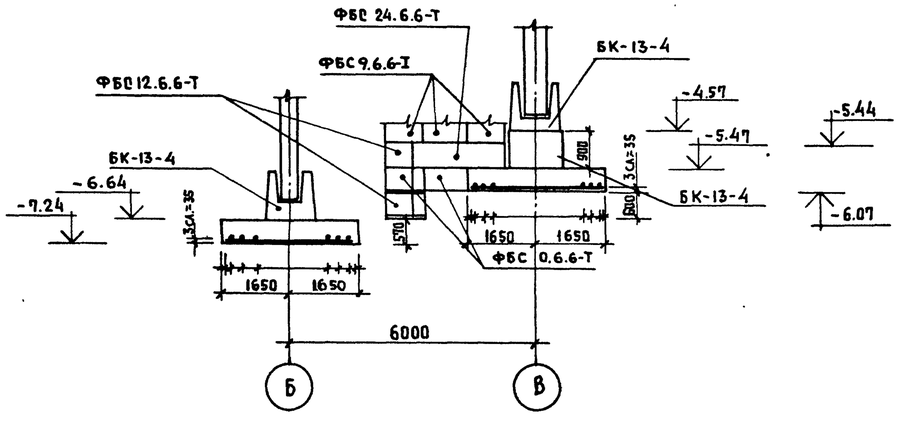

СЕЧЕНИЕ 3-3

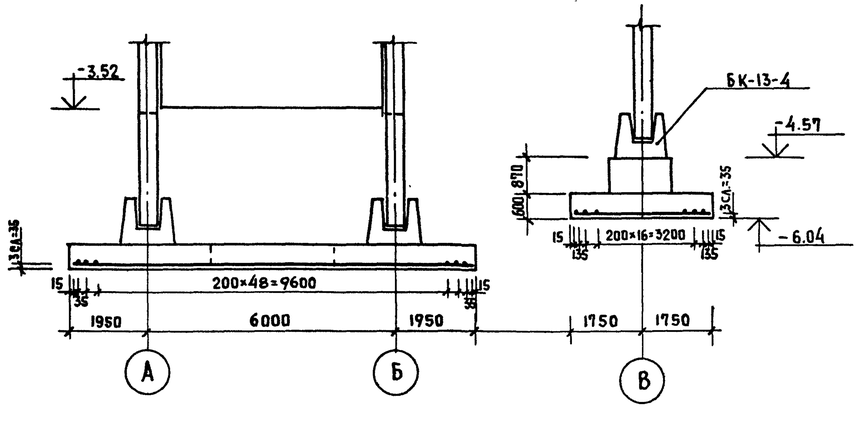

СЕЧЕНИЕ 6-6

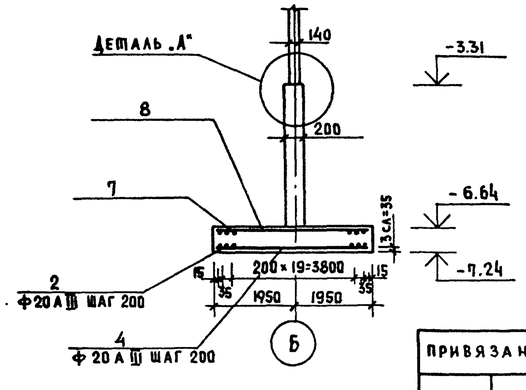

			Нач.мас.	Шестопалов	
			Гл.инж.п.	Кричевский	
Привязан			ГАП	Шейнфейн	
			ГАП	Зарецкий	
			ГИП	Леонтьев	
			Провер.	Леонтьев	
Инв. N			Разраб.	Евтух	

ТП 262-21-37 КСО

Универсальное административное здание (в конструкциях ИИ-04) на 600 сотрудников

Стадия	Лист	Листов
Р	КСО-3	

Фундаменты высотной части. Сечения 1-1 ÷ 7-7

ЦНИИЭП зрелищных зданий и спортивных сооружений им. Б.С. Мезенцева

Формат 22

Инв. N подл. | Подпись и дата | Взам. инв. N

Типовой проект 262-21-37 Альбом 0

Сечение 8-8

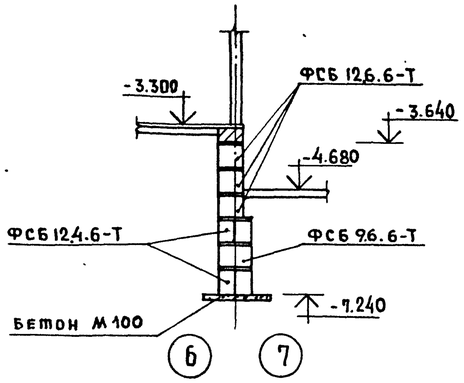

Сечение 11-11

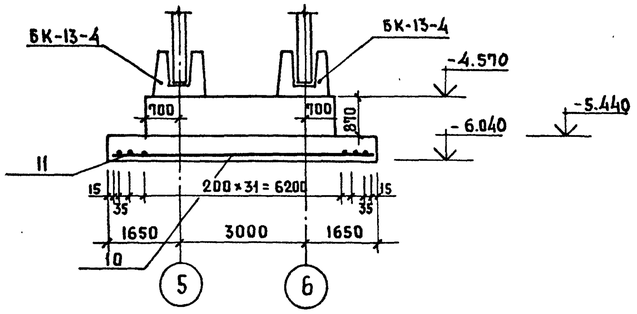

Сечение 13-13

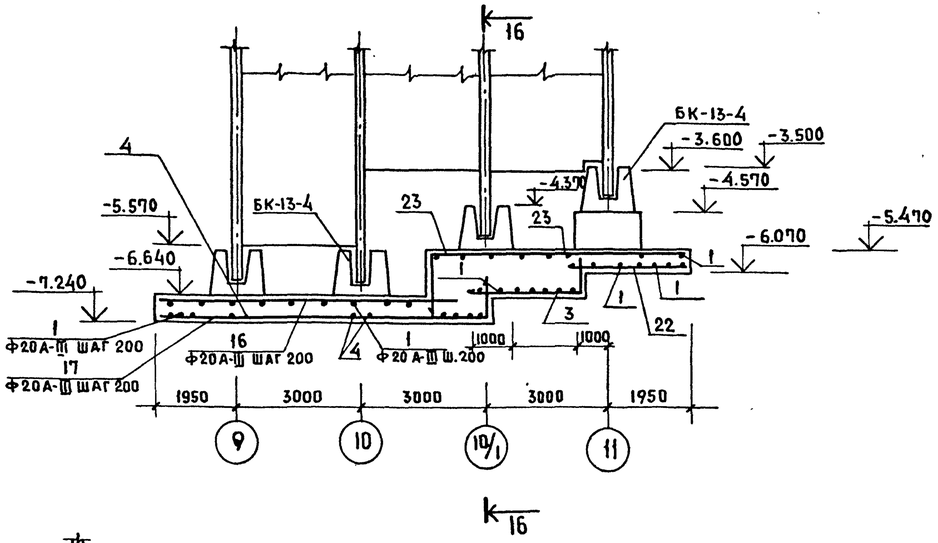

Сечение 9-9

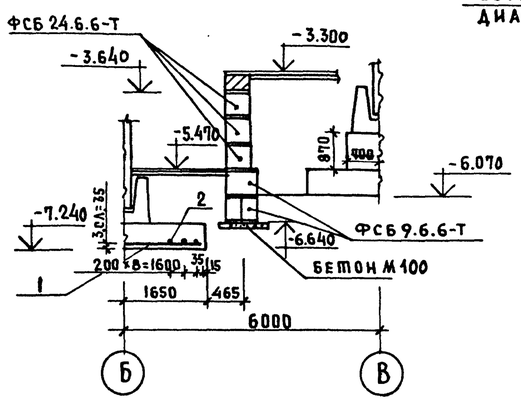

Сечение 12-12

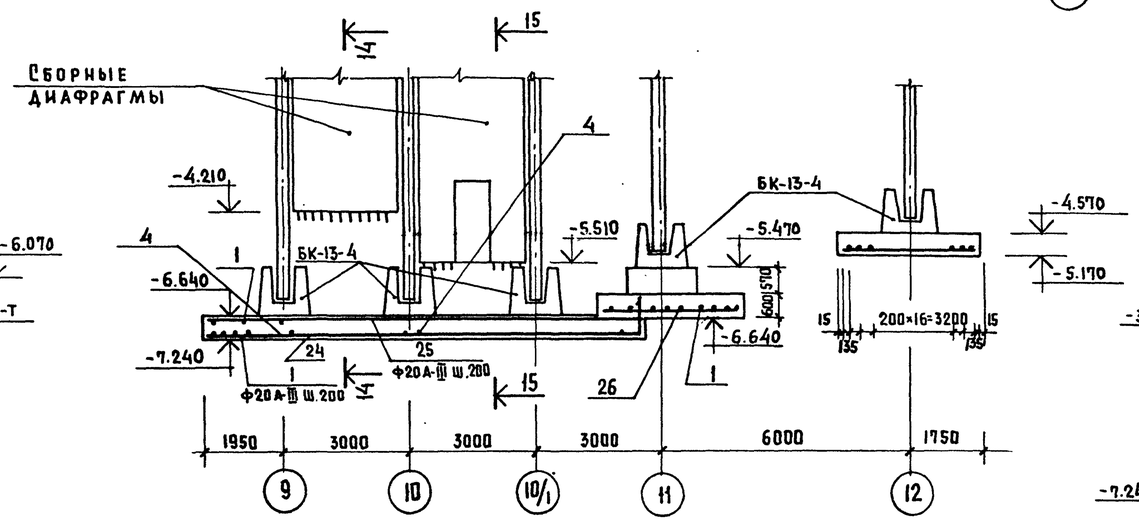

Сечение 16-16

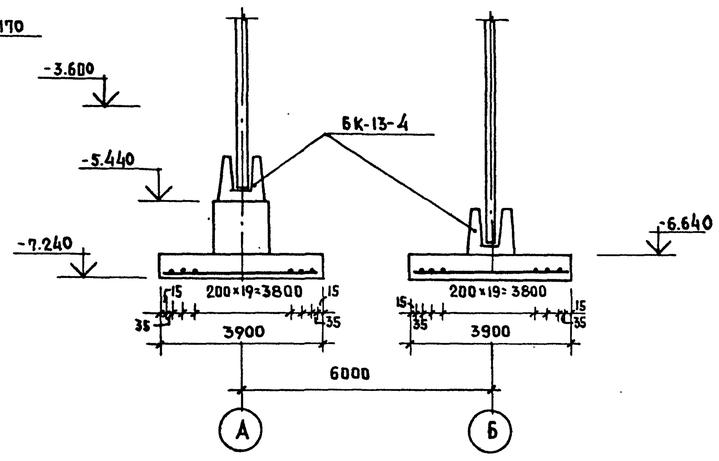

Сечение 10-10

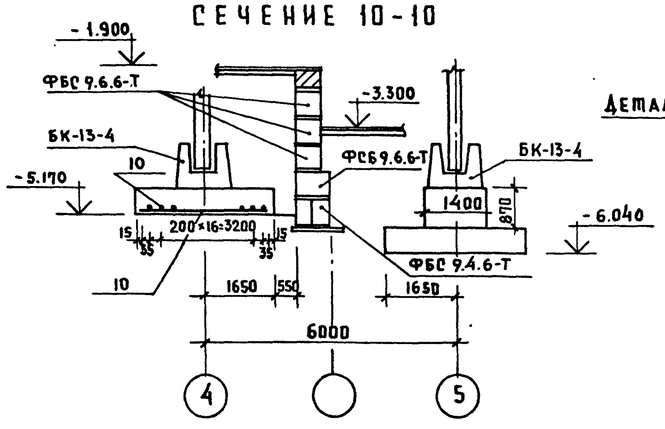

Сечение 14-14

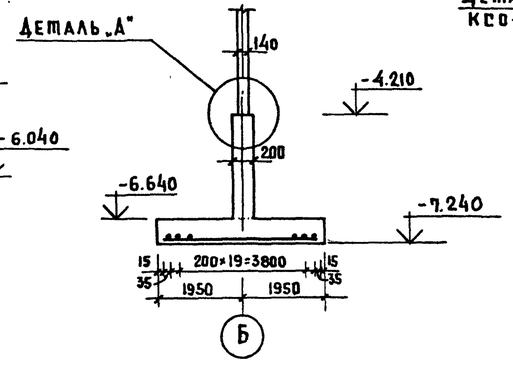

Сечение 15-15

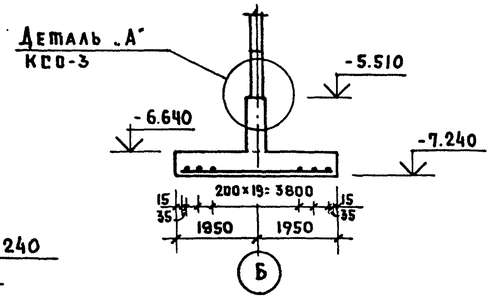

Нач.мас.	Шестопалов		
Гл.инж.м.	Кричевский		
ГАП	Шейнфейн		
ГАП	Зарецкий		
ГИП	Ленточников		
Проверил	Ленточников		
Разраб.	Евтух		

Привязан

Инв. N

ТП 262-21-37 КСО

Универсальное административное здание (в конструкциях ИИ-04) на 600 сотрудников

Стадия	Лист	Листов
Р	КСО-4	

Фундаменты высотной части. Сечения 8-8÷16-16

ЦНИИЭП зрелищных зданий и спортивных сооружений им. Б.С. Мезенцева

Формат 22

Инв. N подл. | Подпись и дата | Взам. инв. N

Типовой проект 262-21-37 альбом 0

Сечение 17-17

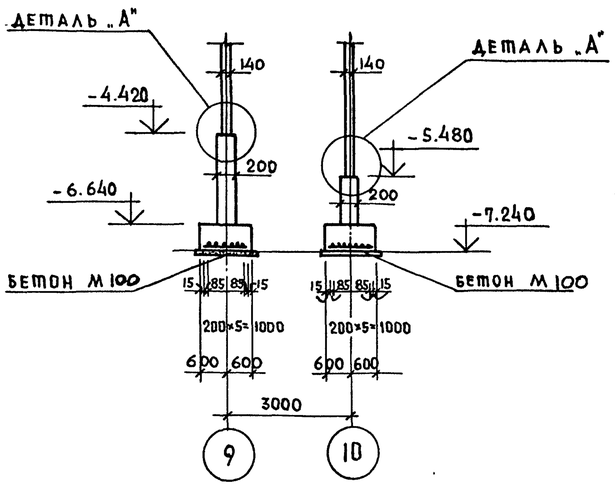

ФП-1

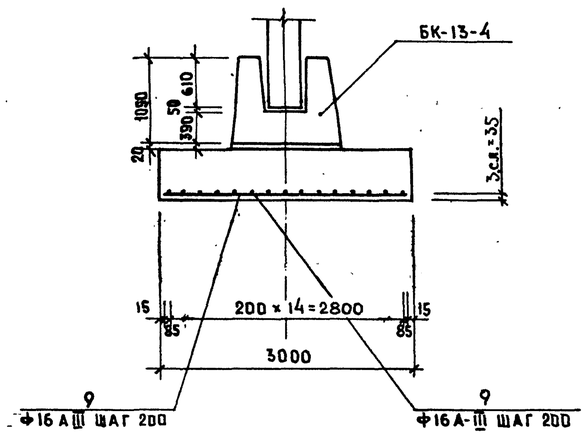

ФП-2; ФП-2а

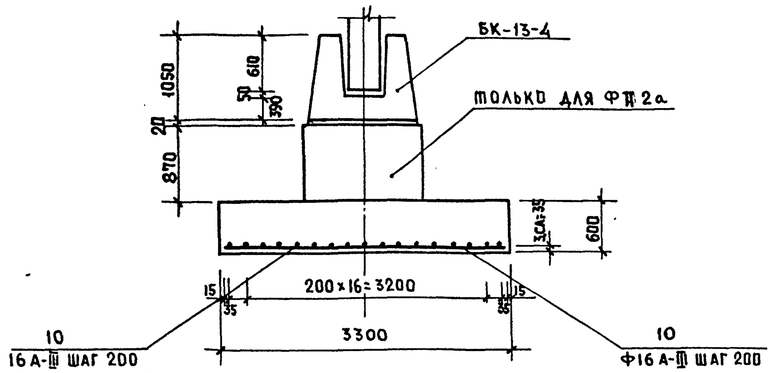

ФП-3

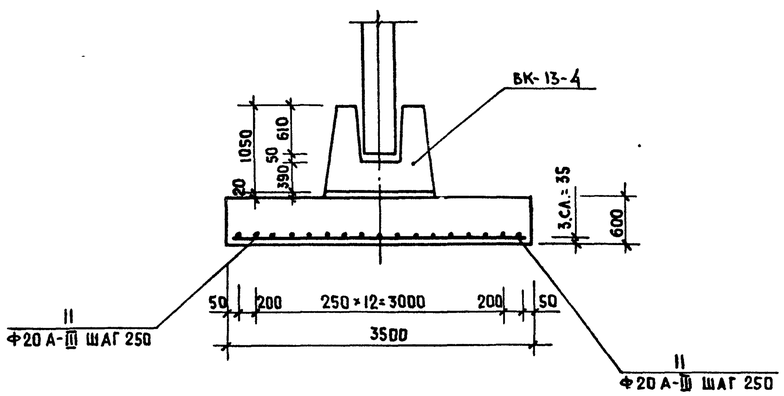

ФП-4

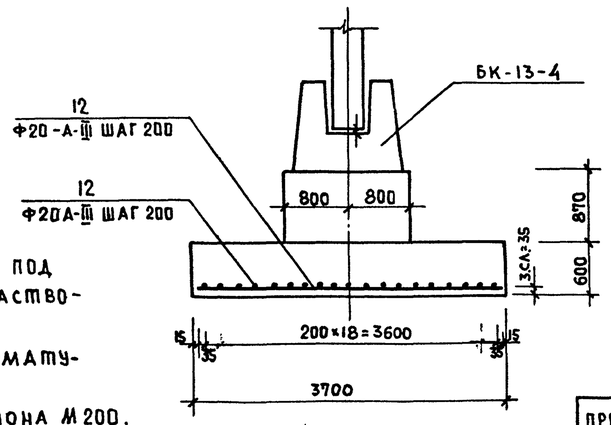

Ведомость стержней

Марка эл-та	Бетон М200 м³	Каркас или сетка	Позиц.	Эскиз или сечение	Ф, мм	Длина, мм	Кол-во шт.	Масса ед. кгс
1	2	3	4	5	6	7	8	9
ФП-1	5,4		9	2970	16А-III	2970	30	4.7
ФП-2	6,4		10	3270	16А-III	3270	34	5,2
ФП-2а	8,2		10	3270	16А-III	3270	34	5.2
ФП-3	7,4		11	3470	20А-III	3470	34	8.6
ФП-7	20.3		9	см. выше	16 Л III	6270	17	15.5
			10	см. выше	16 Л III	3270	31	5.2
ФП-4	8.2		12	3670	20А-III	3670	38	9.05
ФП-6а	75,2		1	3870	20А-III	3870	162	9.5
			2	6870	20А-III	6870	20	16.9
			4	9870	20А-III	9870	24	24.3
			5	1170	20А-III	1170	22	2.9
			15	5935	20А-III	5935	20	14.6
			6	9420 90° 1700	20А-III	11120	20	27.4
			3	900 90° 3600	20А-III	4500	20	11.3
			7	4435	20А-III	4435	20	10.9
			22	2950	20А-III	2950	28	7.3
			13	500 90° 5435	20А-III	6935	20	17.6
ФП-6б	88.5		24	9850 90° 1100	20А-III	11150	20	27.5
			1	3870	20А-III	3870	202	9.5
			25	9650	20А-III	9650	20	24
			26	3500	20А-III	3500	20	8.6
			4	см. выше	20 Л III	9870	24	24.3
			5	см. выше	20 Л III	1170	22	2.9
			17	7950 90° 1500	20А-III	9450	20	24
			16	7335	20А-III	7335	20	18
			3	3500 90° 1100	20А-III	4600	20	11.6
			22	2950	20А-III	2950	20	7.3
			23	1400 90° 6435	20А-III	7835	20	19

Примечания:

1. БК-13-4-типовой подколонник, устанавливать под все колонны на слое цементно-песчаного раствора М200.
2. З.сл=35 – защитный слой для рабочей арматуры бетона=35 мм.
3. Монолитные участки выполняются из бетона М200.

Нач.мас.	Шестопалов		
Т.инж.м.	Кричевский		
ГАП	Шейнфейн		
ГАП	Зарецкий		
ГИП	Ленточников		
Провер.	Ленточников		
Разраб.	Евтух		

Привязан

Инв. N

ТП 262-21-37 КСО

Универсальное административное здание (в конструкциях ИИ-04) на 600 сотрудников

Стадия	Лист	Листов
Р	КСО-5	

Фундаменты высотной части. Сечения.

ЦНИИЗП зрелищных зданий и спортивных сооружений им. Б.С. Мезенцева

Формат 22

Инв. N подл. | Подпись и дата | Взам. инв. N

Типовой проект 262-21-37 альбом 0

ФП-6а

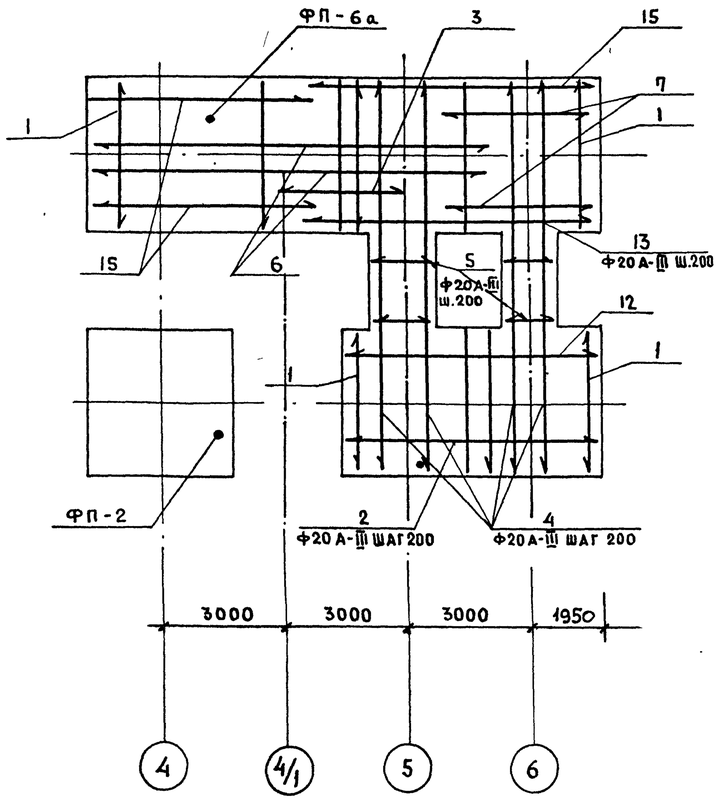

ФП-6б

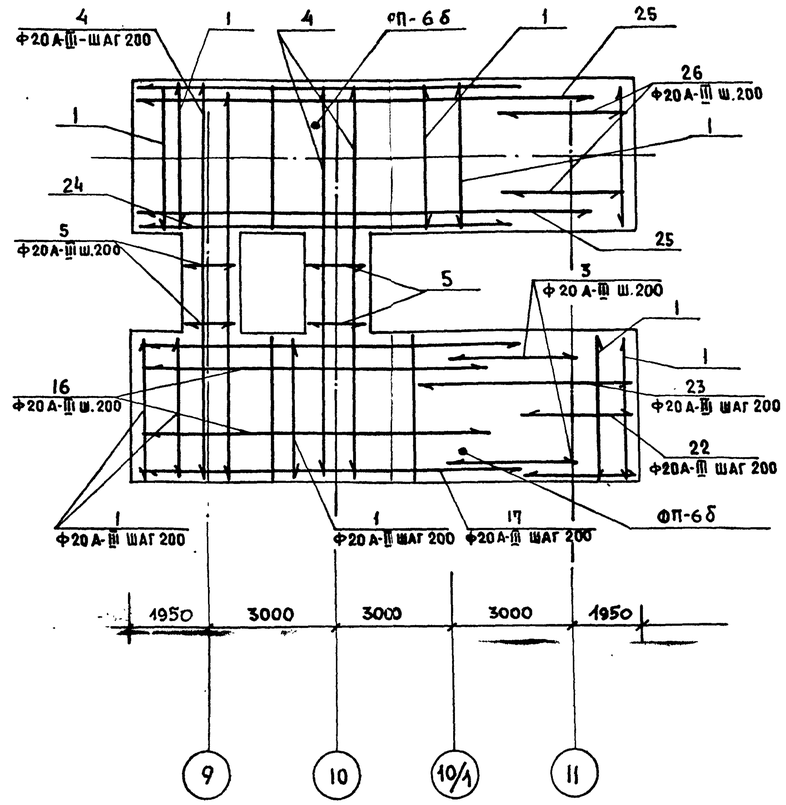

ФП-7

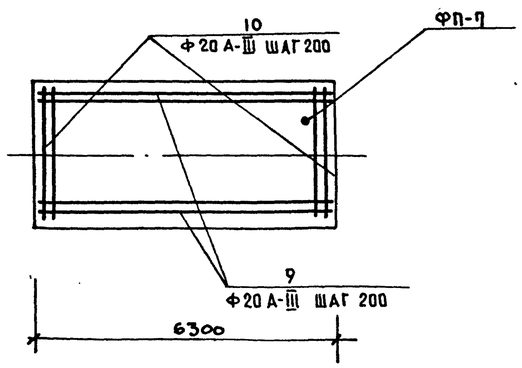

ТАБЛИЦА НОРМАТИВНЫХ НАГРУЗОК ПО ОБРЕЗАМ ФУНДАМЕНТОВ

NN сеч.	Схема нагрузок	N т	Q т/м	M т.м.
ФП-1	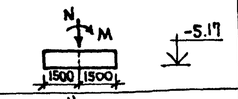	173 224	—	13 —
ФП-2	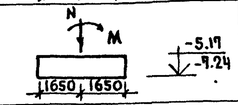	238 290	—	18 —
ФП-2а	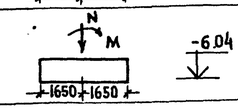	207	—	18
ФП-3	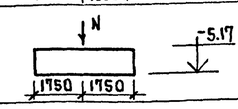	252	—	—
ФП-4	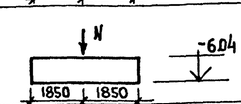	350	—	—
ФП-7	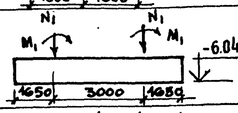	N_1=261	— —	M_1=13
ФП-6а сеч 1-1	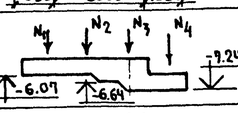	N_1=189 N_2=226 N_3=244 N_4=316		M_1= — M_2= — M_3= — M_4= —
ФП-6а сеч 2-2	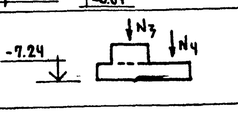	N_1= — N_2= — N_3=267 N_4=267		M_1= — M_2= — M_3= — M_4= —
ФП-6б сеч. 12-12	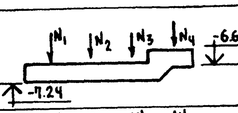	N_1= 316 N_2=244 N_3=226 N_4=189		M_1= — M_2= — M_3= — M_4= —
ФП-6б сеч. 17-17	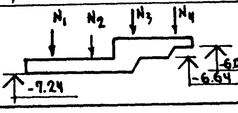	N_1= 167 N_2= 167 N_3= 167 N_4= 207		N_1= — N_2= — N_3= — M_4= 18

ПРИМЕЧАНИЯ:

1. Нагрузки на фундаменты указаны для ограждающих панелей с объемным весом легкого бетона 900 кг/м³ и толщиной 35 см. Для навесных панелей из легкого бетона толщиной 30 см и 25 см нагрузки на колонны принять соответственно меньше на 6 т и 12 т.

Нач.мас	Шестопалов		
Гл.инж.п.	Кричевский		
ГАП	Зарецкий		
ГИП	Ленточников		
ГАП	Шейнфейн		
Провер.	Ленточников		
Разраб.	Евтух		

Привязан

Инв. №

ТП 262-21-37 КСО

Универсальное административное здание (в конструкциях ИИ-04) на 600 сотрудников

Стадия	Лист	Листов
Р	КСО-6	

Фундаменты ФП-6а; ФП-6б. Армирование.

ЦНИИЭП зрелищных зданий и спортивных сооружений им. Б.С. Мезенцева

Формат 22

Инв. № подл. | Подпись и дата | Взам. инв. №

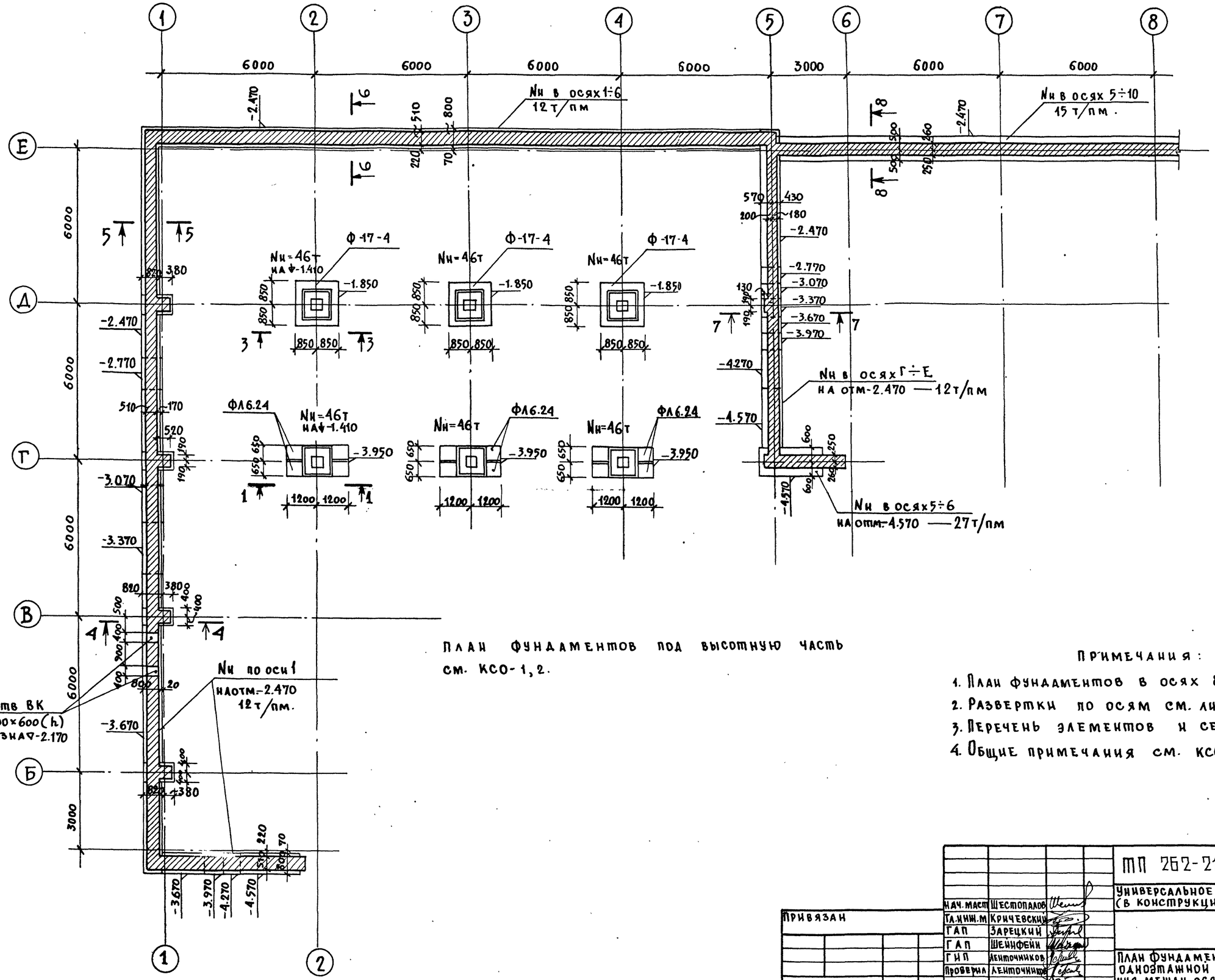

План фундаментов под высотную часть см. КСО-1,2.

Примечания:

1. План фундаментов в осях 8÷14 см. лист КСО-8.
2. Развертки по осям см. лист КСО-9.
3. Перечень элементов и сечения см. лист КСО-10.
4. Общие примечания см. КСО-8.

Нач. маст	Шестопалов		
Гл. инж. м	Кричевский		
ГАП	Зарецкий		
ГАП	Шейнфейн		
ГИП	Ленточников		
Проверил	Ленточников		
Разраб.	Коробова		

Привязан

Инв. N

ТП 262-21-37 КСО

Универсальное административное здание (в конструкциях ИИ-04) на 600 сотрудников

Стадия	Лист	Листов
Р	КСО-7	

План фундаментов одноэтажной части здания между осями 1÷8

ЦНИИЭП зрелищных зданий и спортивных сооружений им. Б.С. Мезенцева

Формат 22

Типовой проект 262-21-37 Альбом 0

Согласовано

Отдел N3 Сидоров

Инв. N подл. | Подпись и дата | Взам. инв. N

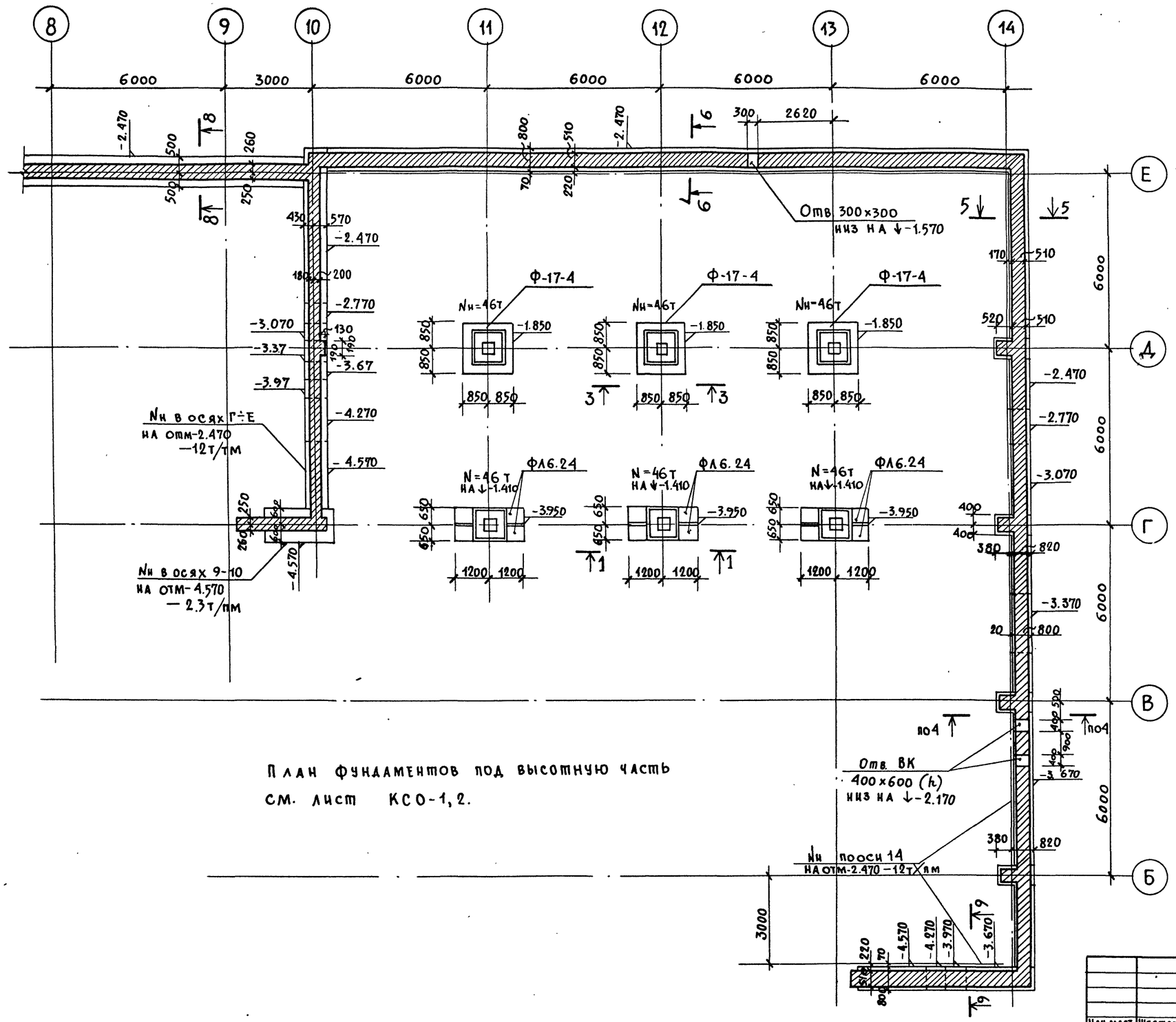

План фундаментов под высотную часть см. лист КСО-1,2.

Примечания:

1. Геологические условия - обычные, исключая районы сейсмические, вечной мерзлоты, с просадочными грунтами и на подрабатываемых территориях.
   Рельеф участка ровный, площадка строительства - горизонтальная.
2. Грунты приняты нескальные, однородные и непучинистые; грунтовые воды отсутствуют. Расчетное значение объемной массы грунта, залегающего ниже подошвы фундамента $\gamma = 1,8$ т/м³, выше подошвы фундаментов $\gamma = 1,7$ т/м³.
   Расчетное значение угла внутреннего трения основания $\varphi = 20°$; для засыпки стен подвала $\varphi = 30°$.
   Расчетные значения удельного сцепления и модуля деформации грунта при $\sigma = 2$ кгс/см² приняты:
   $C = 0,11$ кгс/см²; $E = 190$ кгс/см².
   При указанных параметрах расчетное давление на грунт основания при ширине фундамента 1м и глубине заложения 2м принято 2 кгс/см².
3. Горизонтальная гидроизоляция стен принята из 2х слоев рубероида на битумной мастике.
4. Все фундаменты укладываются на подготовку из бетона марки 100, толщиной 100 мм.
5. Развертки стен см. лист КСО-9.
6. Сечения см. лист КСО-10.
7. План фундаментов между осями 1÷8 см. КСО-7.

Нач.маст.	Шестопалов		
Гл.инж.п	Кричевский		
ГАП	Зарецкий		
ГАП	Шейнфейн		
ГИП	Ленточников		
Проверил	Ленточников		
Разраб.	Коробова		

Привязан

Инв. N

ТП 262-21-37 КСО

Универсальное административное здание (в конструкциях ИИ-04) на 600 сотрудников

Стадия	Лист	Листов
Р	КСО-8	

План фундаментов одноэтажной части здания между осями 8÷14

ЦНИИЭП зрелищных зданий и спортивных сооружений им. Б.С. Мезенцева

Формат 22

Альбом 0

Типовой проект 262-21-37

Согласовано

Отдел N3 Сидоров

Отдел N4 Получцев

Взам. инв. N

Подп. и дата

Инв. N подл.

Альбом 0

Типовой проект 262-21-37

Развертка по осям 1 ; 14

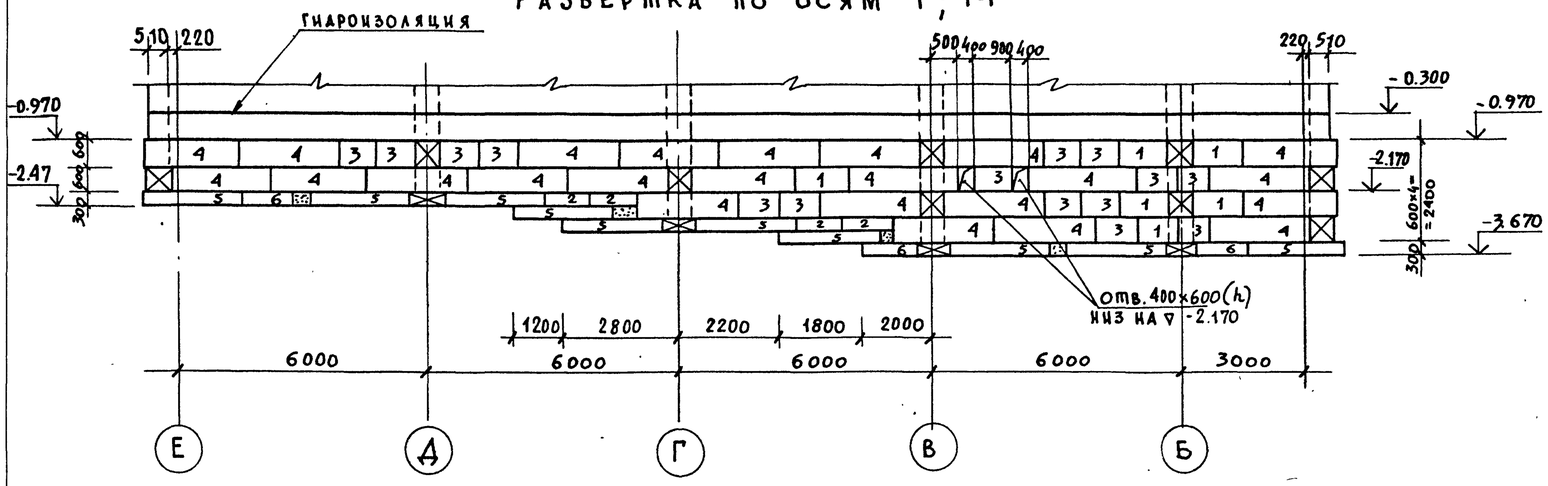

Развертка м/о 1÷2; 13÷14 в осях А-Б.

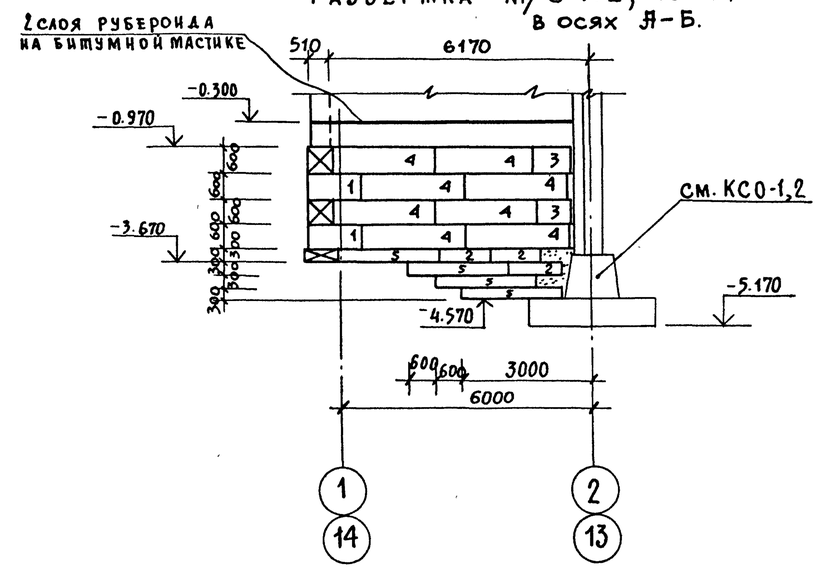

Развертка по оси Г

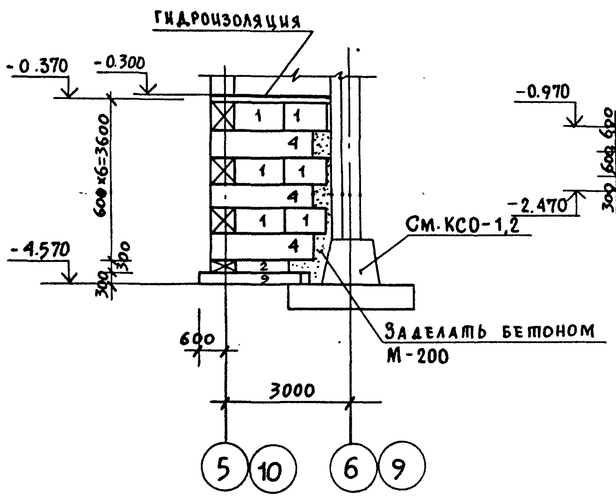

Развертка по осям 5 ; 9

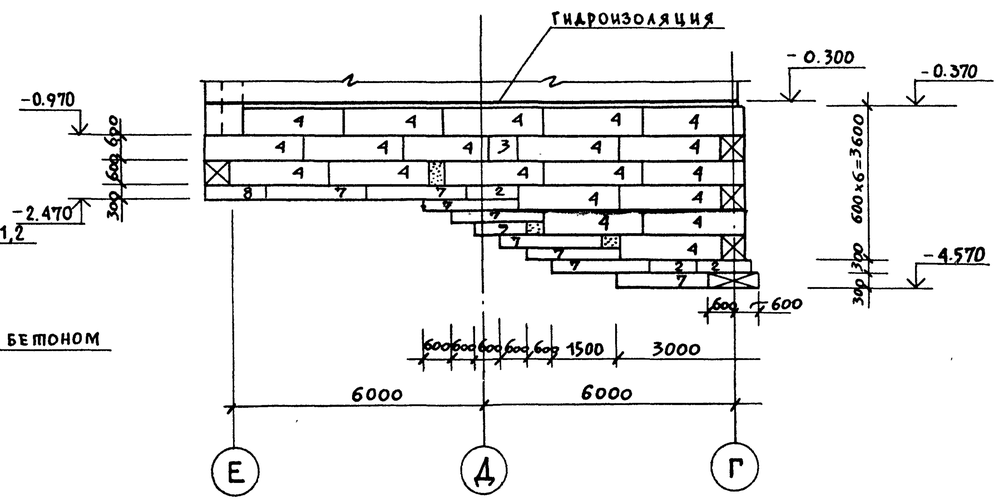

Развертка по оси Е

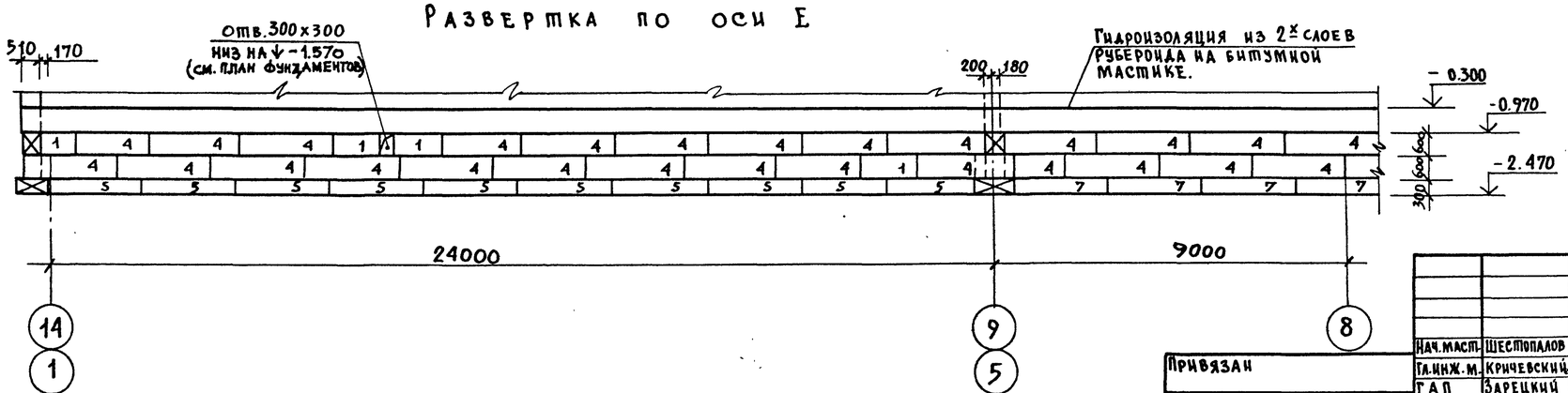

Примечания:

1. Общие примечания см. лист КСО-8.
2. План фундаментов см. листы КСО-7,8.
3. Сечения фундаментов см. лист КСО-10.
4. Монтаж фундаментных плит начинать с более глубокой части фундамента.
5. Места некратные фундаментным блокам выкладываются из бетона М-200.
6. Фундаментные плиты и блоки на развертках обозначены позициями, наименование см. перечень элементов, лист КСО-10.

Согласовано

Взам. инв. N | Подпись и дата | Инв. N подл.

Привязан

Инв. N

Нач. маст.	Шестопалов	
Гл. инж. м.	Кричевский	
ГАП	Зарецкий	
ГАП	Шейнфейн	
ГИП	Ленточников	
Проверил	Ленточников	
Разраб.	Коробова	

ТП 262-21-37 КСО

Универсальное административное здание (в конструкциях ИИ-04) на 600 сотрудников

Стадия	Лист	Листов
Р	КСО-9	

Фундаменты одноэтажной части здания. Развертки.

ЦНИИЭП зрелищных зданий и спортивных сооружений им. Б.С. Мезенцева

Формат 22

Типовой проект 262-21-37 альбом 0

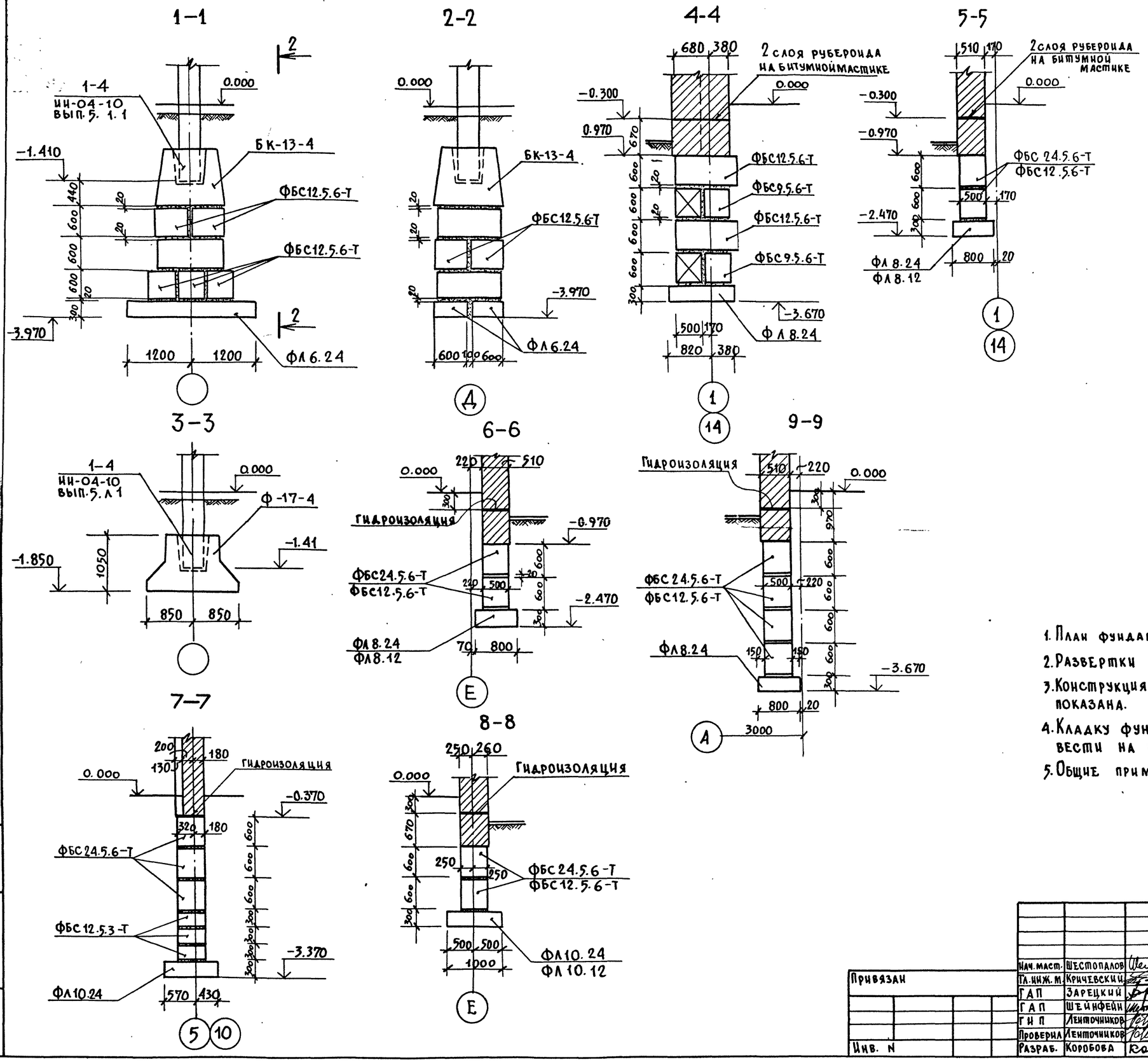

Перечень элементов

Поз. обозн.	Наименование	Кол. шт.	Масса ед. т	Примечан.
1	ФБС 12.5.6-Т	78	0.79	ГОСТ 13579-78
2	ФБС 12.5.3-Т	22	0.38	
3	ФБС 9.5.6-Т	34	0.59	
4	ФБС 24.5.6-Т	138	1.63	
5	ФЛ 8.24	48	1.395	Серия 1.112-5 вып. 4
6	ФЛ 8.12	6	0.685	
7	ФЛ 10.24	23	1.52	
8	ФЛ 10.12	4	0.75	
9	ФЛ 12.24	2	1.76	
10	ФЛ 6.24	12	1.04	
11	БК-13-4	6	3.05	ИИ-04-1 вып. 7
12	Ф-17-4	6	4.04	ИИ-04-1 вып. 7

Примечания:

1. План фундаментов см. листы КСО-7; КСО-8;
2. Развертки по осям см. лист КСО-9.
3. Конструкция пола по грунту условно не показана.
4. Кладку фундаментных стеновых блоков вести на растворе М-50.
5. Общие примечания см. лист КСО-8.

Нач. маст.	Шестопалов		
Гл. инж. п.	Кричевский		
ГАП	Зарецкий		
ГАП	Шейнфейн		
ГИП	Ленточников		
Проверил	Ленточников		
Разраб.	Коробова		

Привязан

Инв. N

ТП 262-21-37 КСО

Универсальное административное здание (в конструкциях ИИ-04) на 600 сотрудников

Стадия	Лист	Листов
Р	КСО-10	

Фундаменты одноэтажной части здания. Сечения

ЦНИИЭП зрелищных зданий и спортивных сооружений им. Б.С. Мезенцева

Формат 22

Инв. N подл. | Подп. и дата | Взам. инв. N

Типовой проект 262-21-37 альбом 0

Монтажная схема по оси А

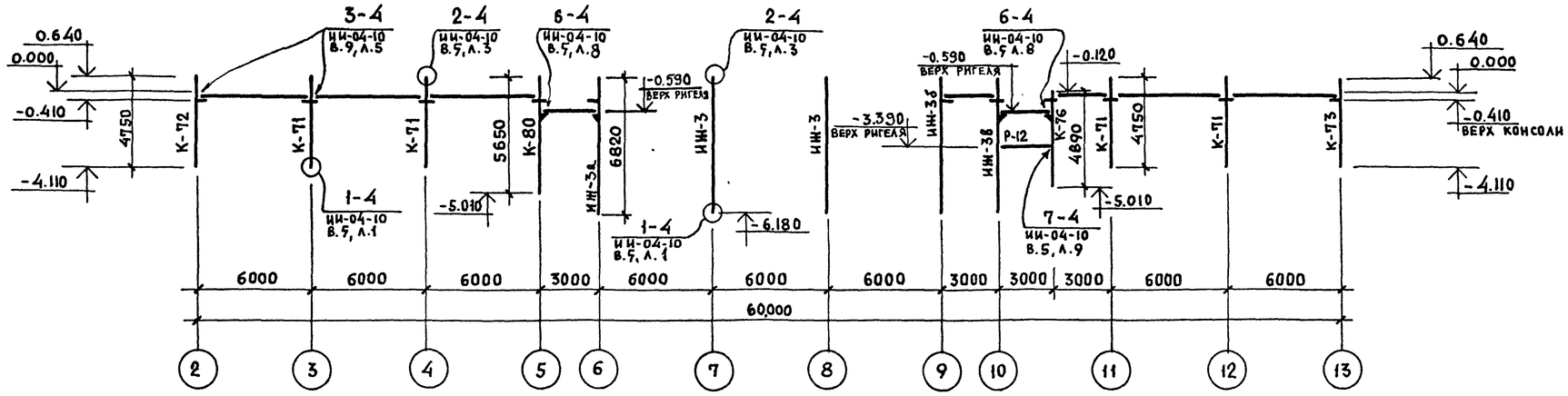

Монтажная схема по оси Б

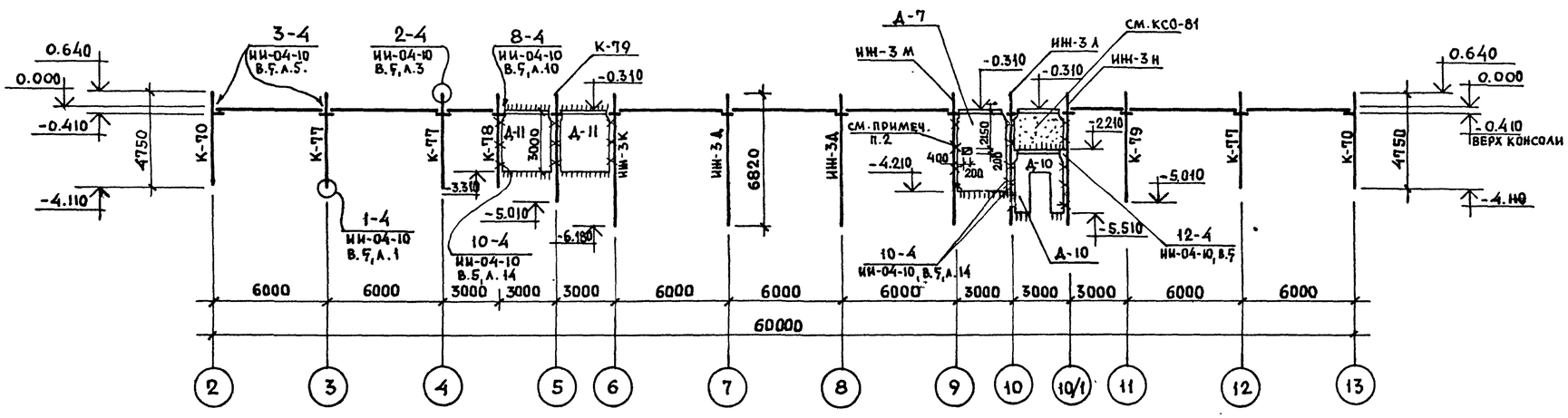

Монтажная схема по оси В

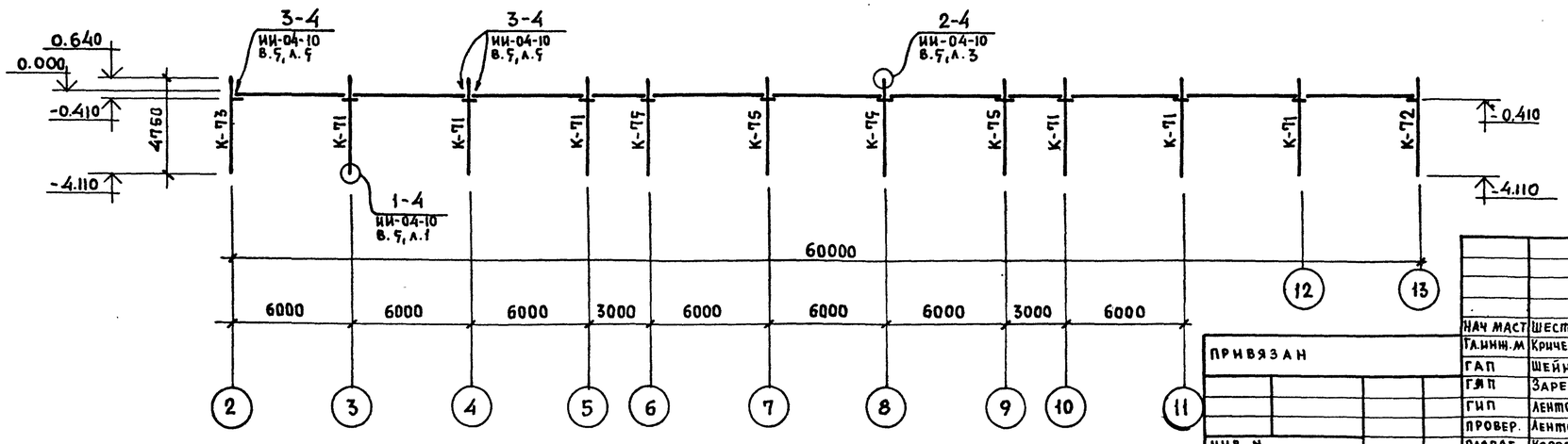

Перечень элементов

Поз. обозн.	Наименование	Кол. шт.	Масса ед. т.	Примечание
К-71	КНР-433-40-а	10	1.94	К-16
К-72	КНК-433-40-у-б	2	1.91	К-15
К-73	КНК-433-40-у-в	2	1.91	К-34
К-76	КР-442-24-а	1	2.00	К-23
ИН-3	Индивид. сборная	2	2.72	К-68
ИН-3а	Индивид. сборная	1	2.75	К-70
ИН-3б	Индивид. сборная	1	2.75	К-71
ИН-3в	Индивид. сборная	1	2.775	К-74
ИН-3д	Индивид. сборная	2	2.775	К-79
ИН-3к	Индивид. сборная	1	2.775	К-80
ИН-3л	Индивид. сборная	1	2.775	К-75
ИН-3м	Индивид. сборная	1	2.775	К-81
ИН-3н	Индивид. сборная	1	2.775	К-76
К-70	КНК-433-40-б	2	1.91	К-17
К-75	КНР-433-34-в	4	1.94	К-14
К-77	КНР-433-34	3	1.94	ИИ-04-2 вып. 3
К-78	КНР-433-34-д	1	1.94	К-35
К-79	КНР-442-29а	2	2.30	К-21
К-80	КНР-442-29-б	1	2.30	К-22
Диафрагма жесткости				
Д-11	Д2-26-33	2	3.03	ИИ-04-6 вып. 5
Д-10	Д2-26-36 п	1	2.33	ИИ-04-6 вып. 5
Д-7	Д2-26-42	1	3.85	ИИ-04-6 вып. 5
Р-12	Р-40-26	1	0.70	ИИ-04-3 вып. 3
Соединительные элементы				
ММД-4	Монтажная деталь	24	8.50 кг	ИИ-04-8 вып. 3
ММД-5	Монтажная деталь	58	0.62 кг	ИИ-04-8 вып. 3
ММД-15	Монтажная деталь	2	1.70	ИИ-04-10 вып. 5, л. 39

Примечания:

1. Узлы соединения элементов и монтажные детали приведены в альбоме ИИ-04-10 выпуск 5.
2. При бетонировании Д2-26-42 предусмотреть отверстие для прохождения трубы.

Нач. маст.	Шестопалов	
Гл. инж. м	Кричевский	
ГАП	Шейнфейн	
ГЛП	Зарецкий	
ГИП	Ленточников	
Провер.	Ленточников	
Разраб.	Коробова	

Привязан

Инв. N

Инв. N подл. | Подпись и дата | Взам. инв. N

ТП 262-21-37 КСО

Универсальное административное здание (в конструкциях ИИ-04) на 600 сотрудников

Стадия	Лист	Листов
Р	КСО-11	

Каркас. Монтажные схемы по осям А; Б; В.

ЦНИИЭП зрелищных зданий и спортивных сооружений им. Б.С. Мезенцева

Формат 22

Типовой проект 262-21-37 Альбом 0

Монтажная схема по оси „Г"

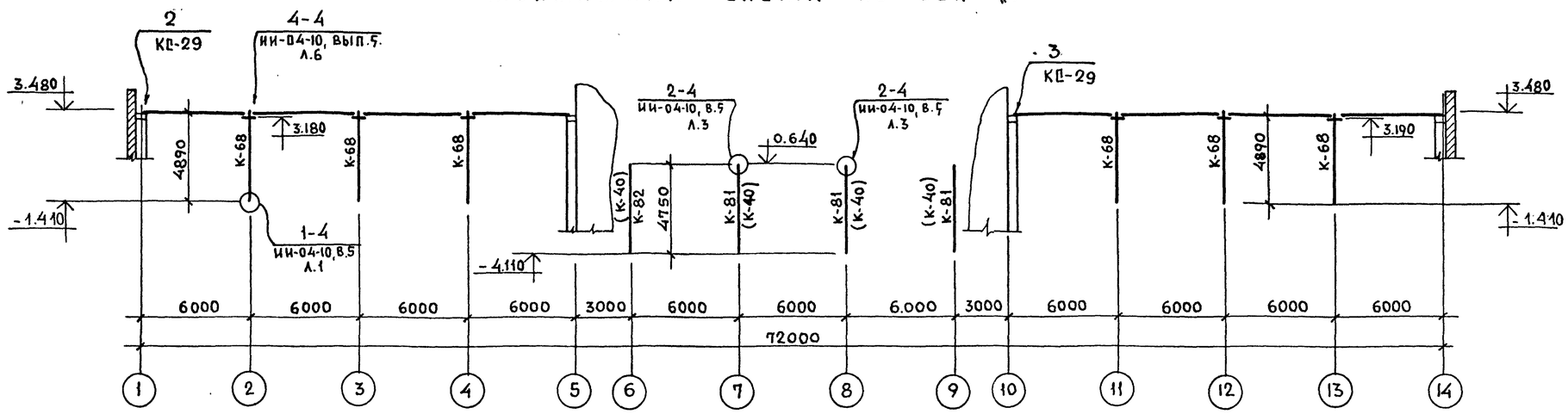

Монтажная схема по оси „Д"

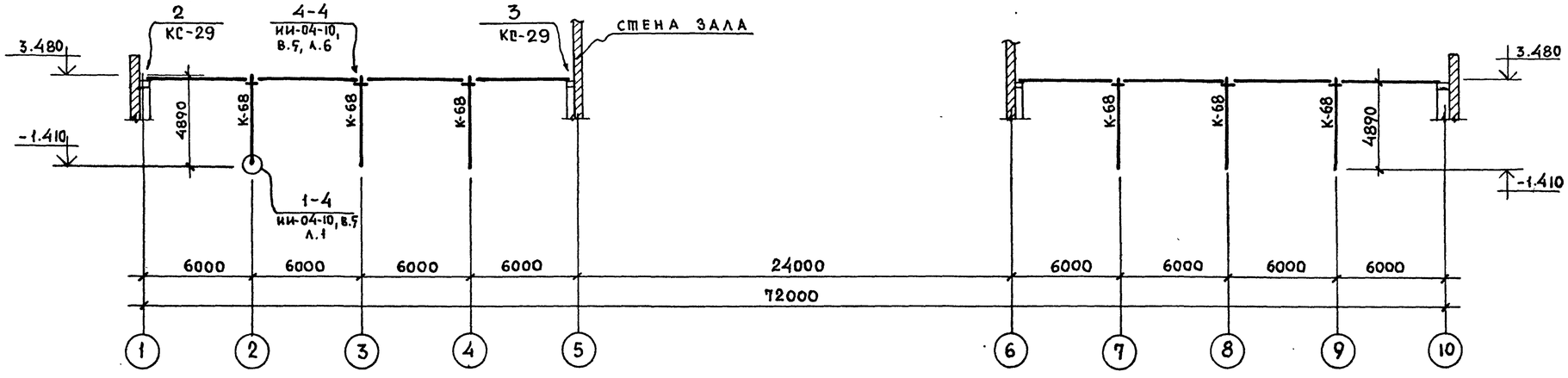

Перечень элементов				
Поз. обозн.	Наименование	Кол. шт.	Масса ед. кг.	Примечание
Вариант без стоянки				
К-68	КР-436-24	12	1.75	ИИ-04-2 вып.5.
К-81	КНК-433-40-у	3	1.91	К-32
К-82	КНК-433-40-у-а	1	1.91	К-33
Соединительные элементы				
ММД-4	Приварная консоль	2	8.50 кг	ИИ-04-8 вып. 3
Вариант со стоянкой				
К-40	КНК-433-40	4	1.91	ИИ-04-2 вып.2

Условные обозначения:

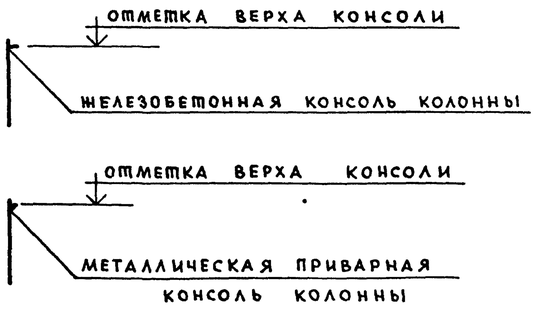

Примечание:

1. Узлы соединения элементов и монтажные детали приведены в альбоме ИИ-04-10 выпуск 5 и на листах КС-29.
2. Обозначение колонн, данное в скобках, относится к варианту со стоянкой.

Нач.маст.	Шестопалов		
Гл.инж.м	Кричевский		
ГАП	Шейнфейн		
ГАП	Зарецкий		
ГИП	Ленточников		
Проверил	Ленточников		
Разраб.	Коробова		

Привязан

Инв. N

ТП 262-21-37 КСО

Универсальное административное здание (в конструкциях ИИ-04) на 600 сотрудников

Стадия	Лист	Листов
Р	КСО-12	

Каркас. Монтажные схемы по осям „Г"; „Д".

ЦНИИЭП зрелищных зданий и спортивных сооружений им. Б.С. Мезенцева

Формат 22

Инв. N подл. | Подпись и дата | Взам. инв. N

Типовой проект 262-21-37 Альбом 0

Монтажная схема по оси 6

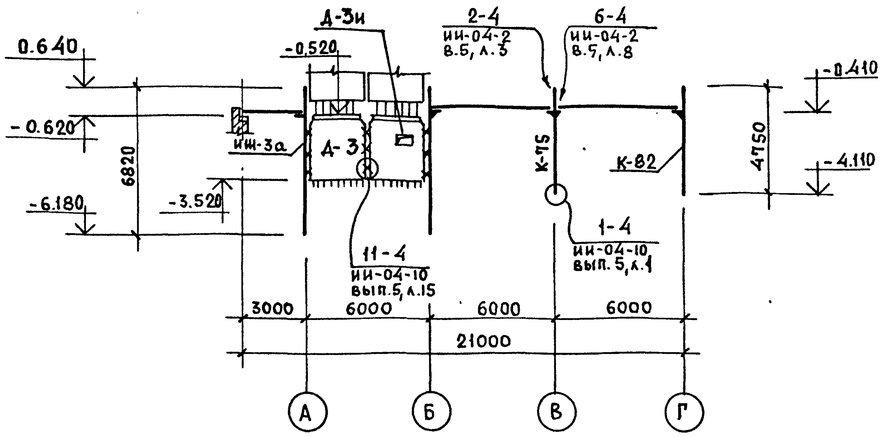

Монтажная схема по осям 7.8

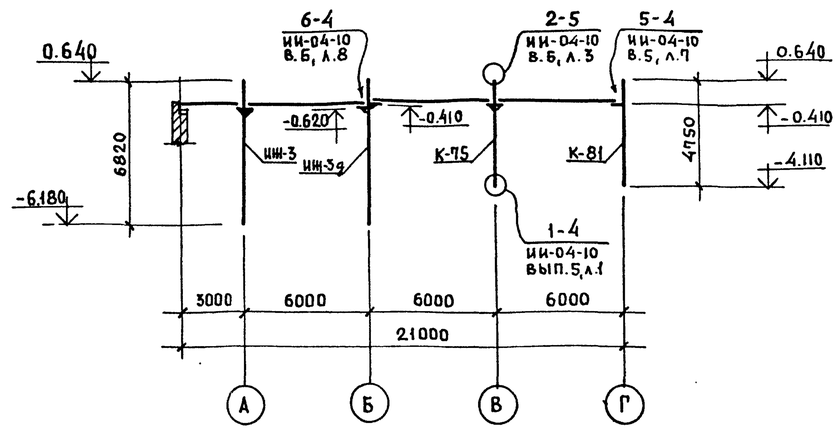

Монтажная схема по оси 5

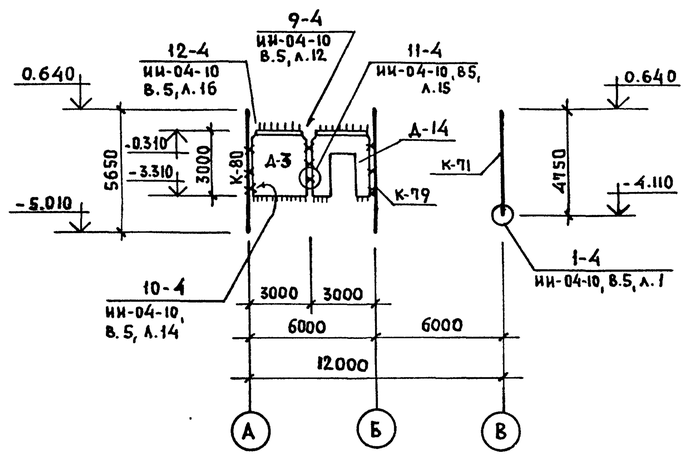

Монтажная схема по оси 10

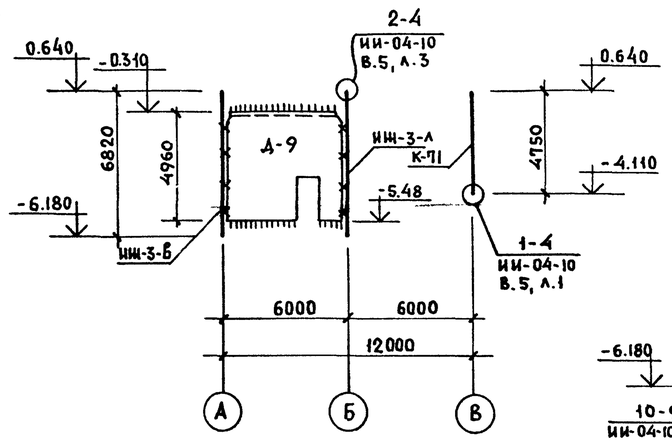

Монтажная схема по осям 2,13

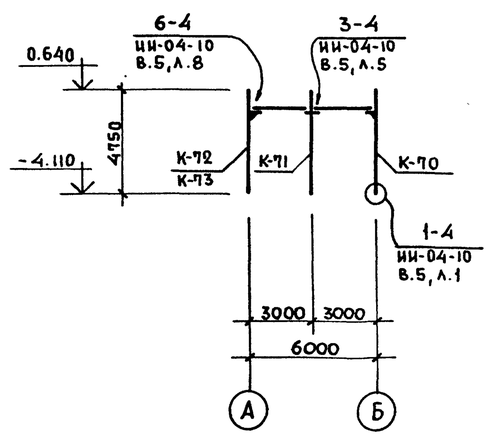

Монтажная схема по оси 10/1

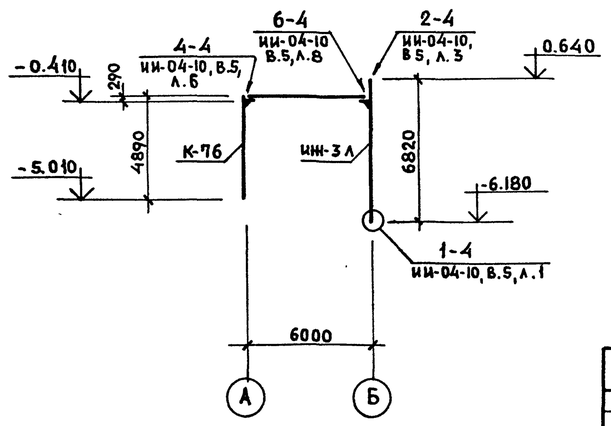

Перечень элементов

Поз. обозн.	Наименование	Кол. шт.	Масса ед. кг.	Примечания
К-71	КНР-433-40-а	2	1.94	К-16
Д-3	Д2-28-33	2	3.27	ИИ-04-6 выпуск 5.
Д-3и	Д2-28-33 с отвер.	1	3.27	К-47
Д-9	монолит. жел. бетон.	1	–	КСО-14
Д-12	Д2-28-42	1	4.15	ИИ-04-6 выпуск 5.
Д-13	Д2-28-42 п	1	3.12	ИИ-04-6 выпуск 5
Д-14	Д2-28-33 п	1	2.33	ИИ-04-6 выпуск 5
Соединительные элементы				
ММД-5	Монтажная деталь	56	0.62 кг	ИИ-04-8 выпуск 3
ММД-6	Монтажная деталь	20	1.04 кг.	ИИ-04-8 выпуск 3.
ММД-15	Монтажная деталь	6	1.70 кг	ИИ-04-10 выпуск 5
ММД-13	Монтажная деталь	6	1.02 кг.	ИИ-04-10 выпуск 5.

Монтажная схема по оси 9

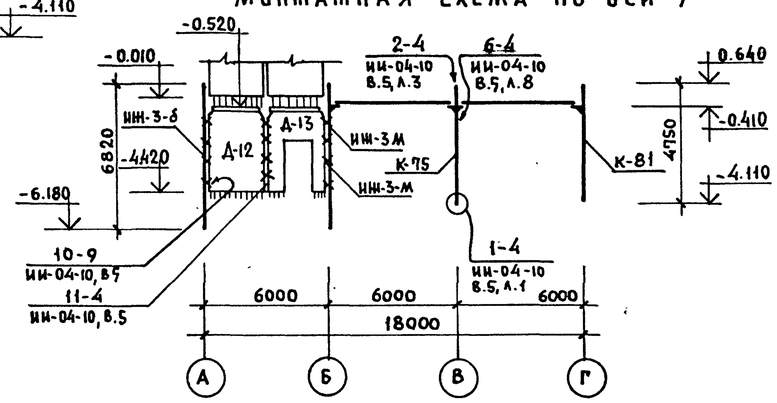

Примечания:

1. Узлы соединения элементов и монтажные детали приведены в альбоме ИИ-04-10 выпуск 5.
2. Условные обозначения см. лист КС-2.

Нач.маст.	Шестопалов		
Гл.инж.м.	Кричевский		
ГАП	Шейнфейн		
ГАП	Зарецкий		
ГИП	Ленточников		
Провер.	Ленточников		
Разраб.	Коробова		

Привязан

Инв. N

ТП 262-21-37 КСО

Универсальное административное здание (в конструкциях ИИ-04) на 600 сотрудников

Стадия	Лист	Листов
Р	КСО-13	

Каркас. Монтажные схемы по осям 2; 6; 7; 8; 9; 10; 10/1; 13.

ЦНИИЭП зрелищных зданий и спортивных сооружений им. Б.С. Мезенцева

Инв.N подл. | Подпись и дата | Взам. инв.N

Формат 22

Типовой проект 262-21-37 Альбом 0

Диафрагма жесткости Д-9

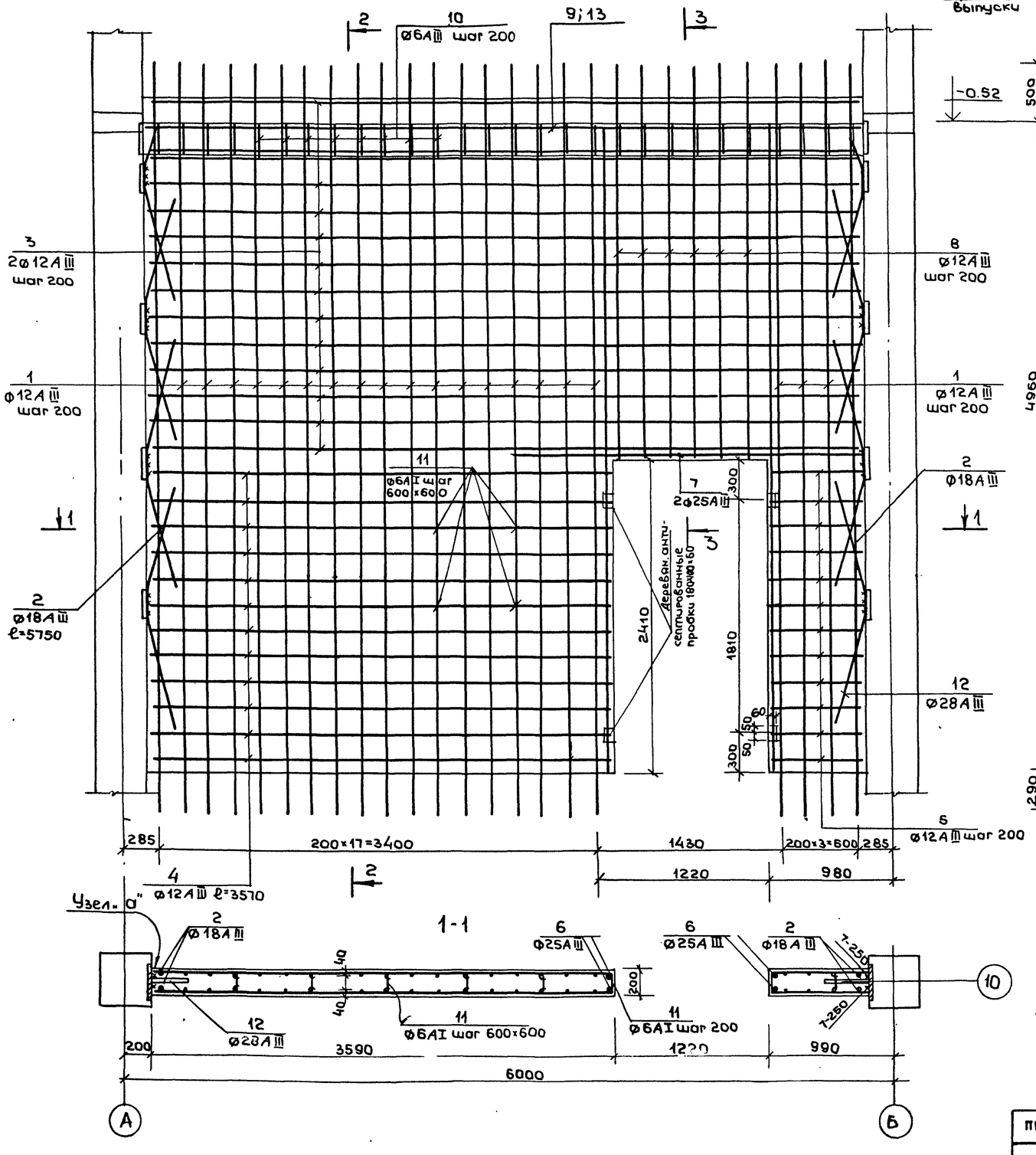

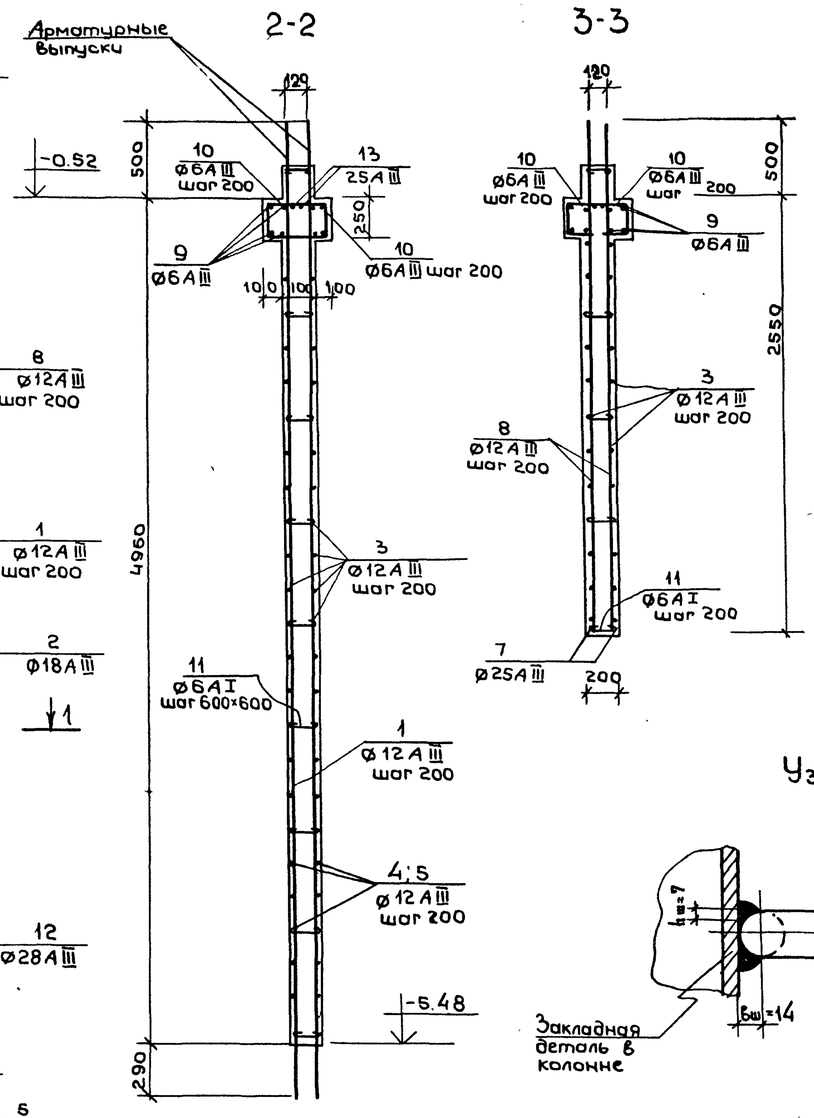

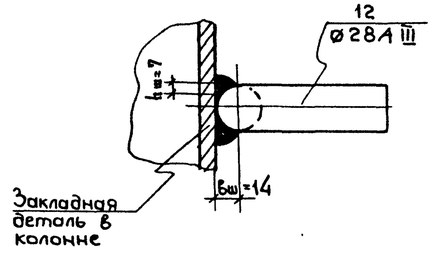

Примечание:

1. Расход материалов см. лист КСО-15
2. Бетонирование и армирование диафрагмы жесткости производить в соответствии с действующими СНиП.

				ТП 262-21-37 КСО			
Нач.маст.	Шестопалов			Универсальное административное здание (в конструкциях ИИ-04) на 600 сотрудников			
Гл.инж.м.	Кричевский						
ГАП	Шейнфейн				Стадия	Лист	Листов
ГАП	Зарецкий				Р	КСО-14	
ГИП	Ленточников						
Провер.	Ленточников			Диафрагма жесткости Д-9	ЦНИИЭП зрелищных зданий и спортивных сооружений им. Б.С. Мезенцева		
Разраб.	Коробова						

Привязан

Инв. N

Инв. N | Подп. и дата | Взам. инв. N

Формат 22

Типовой проект 262-21-37 Альбом 0

Узел 1

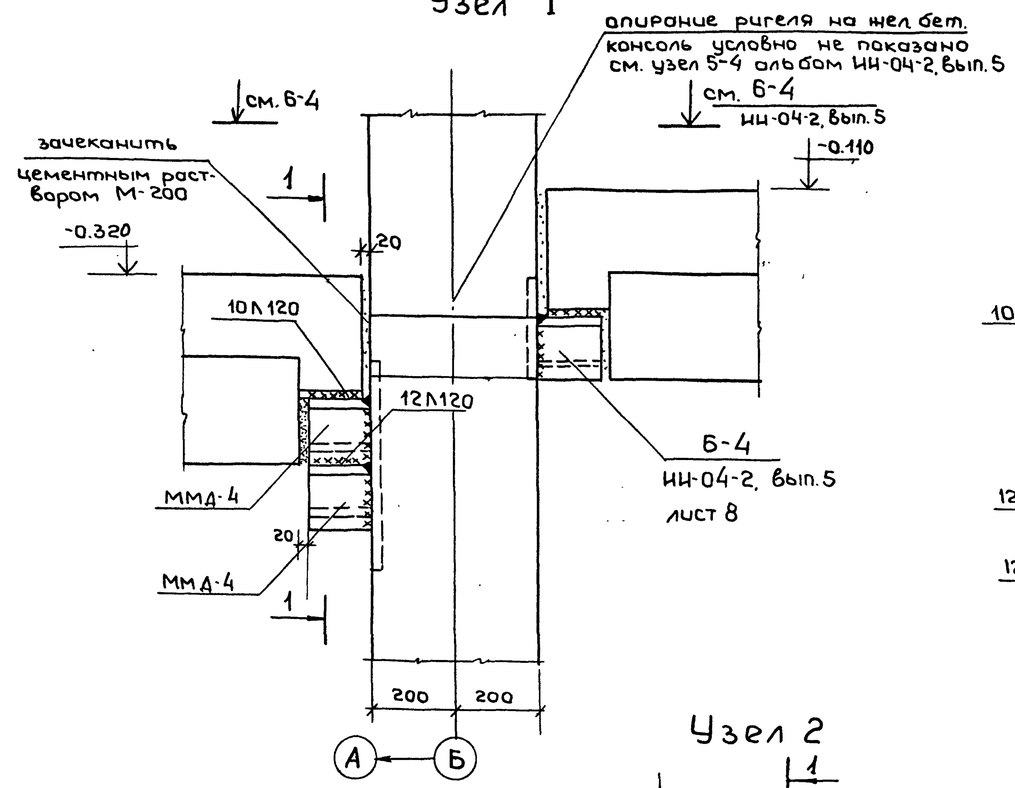

1-1

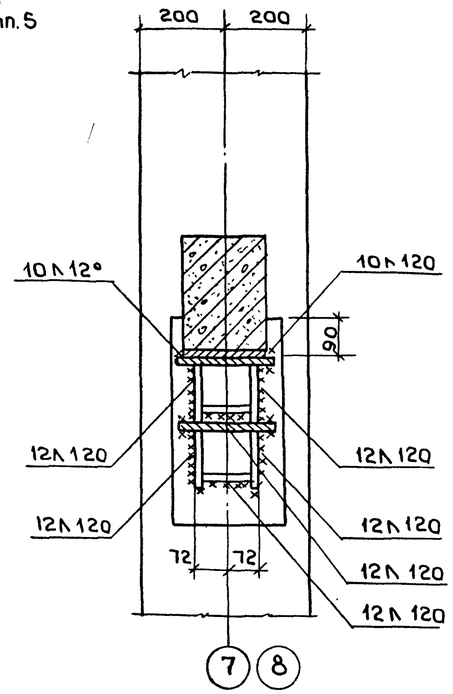

Узел 2

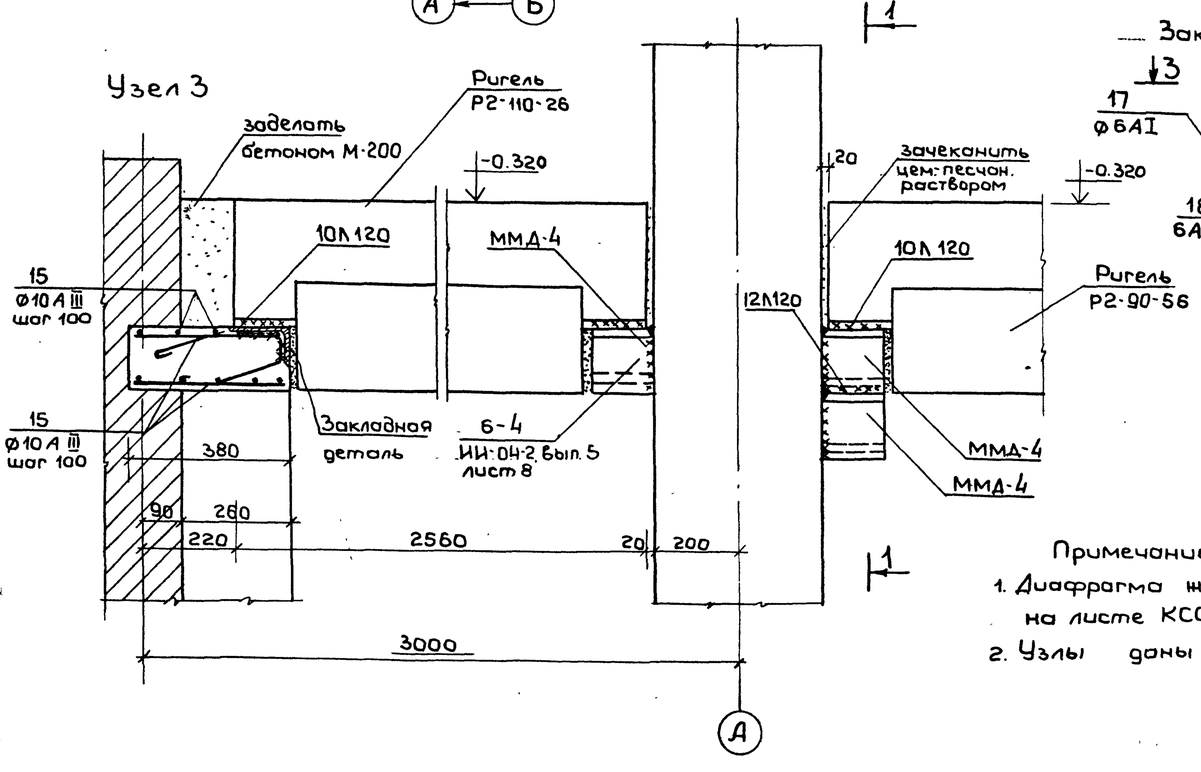

Закладная деталь (4шт)

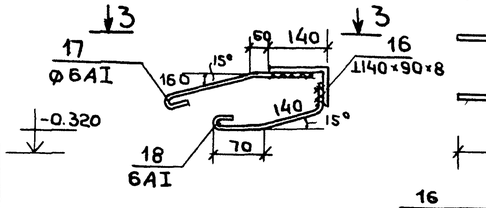

3-3

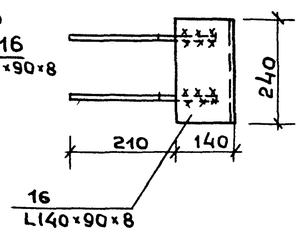

Перечень элементов

Поз. обозн.	Наименование, эскиз, сечение	Кол. шт.	Масса кг	Примеч.
Д-9	Диафрагма жесткости			
1	5750 Ø12 А III	40	5,11	
2	5750 Ø18 А III	4	11.49	
3	5580 Ø12 А III	28	4.96	
4	3570 Ø12 А III	24	3.17	
5	770 Ø12 А III	24	0.68	
6	4940 Ø25 А III	4	19.02	
7	2800 Ø25 А III	2	10.78	
8	3040 Ø12 А III	12	2.7	
9	5580 Ø6 А III	8	1.24	
10	280, 220, 180 Ø6 А III ℓ=680	58	0,151	
11	18 Ø6АI ℓ=320	140	0.071	
12	15°, 250, 15°, 1200, 1200 Ø28 А III ℓ=2650	8	12,8	
13	5580 Ø25 А III	2	21,48	
Материал: бетон М-200, м³ 5.36				
	Опорная подушка			
15	360 Ø10 А III	96	0.22	
Материал: бетон М-200, м³ 0.022				
	Закладная деталь			
16	L140×90×8 ℓ=240	1	3.38	
17	Ø6АI ℓ=350	2	0.08	
18	Ø6АI ℓ=350	2	0.08	

Выборка стали на 1 элемент

Марка элемента	Арматурные изделия								Итого
	Сталь А III ГОСТ 5781-75						Сталь АI ГОСТ 5781-75	ГОСТ 8510-72*	
	6	10	12	18	25	28	6	L140×90×8	
Диафрагма Д-9	18.68	—	468,08	45.96	140.6	102.4	9.94	—	785.66
Опорная подушка	—	2.70	—	—	—	—	—	—	2.70
Закладная деталь	—	—	—	—	—	—	0.32	3.38	3.70

Примечание:

1. Диафрагма жесткости дана на листе КСО-14
2. Узлы даны к листу КСО-15; КСО-30.

Нач.маст.	Шестопалов		
Гл.инж.п.	Кричевский		
ГАП	Шейнфейн		
ГАП	Зарецкий		
ГИП	Ленточников		
Провер.	Ленточников		
Разраб.	Коробова		

Привязан

Инв. N

ТП 262-21-37 КСО

Универсальное административное здание (в конструкциях ИИ-04) на 600 сотрудников

Стадия	Лист	Листов
Р	КСО-15	

Узлы 1, 2, 3
Диафрагма жесткости Д-9
Перечень элементов

ЦНИИЭП зрелищных зданий и спортивных сооружений им. Б.С. Мезенцева

Инв. N подл. | Подпись и дата | Взам. инв. N

Формат 22

Типовой проект 262-21-37 Альбом 0

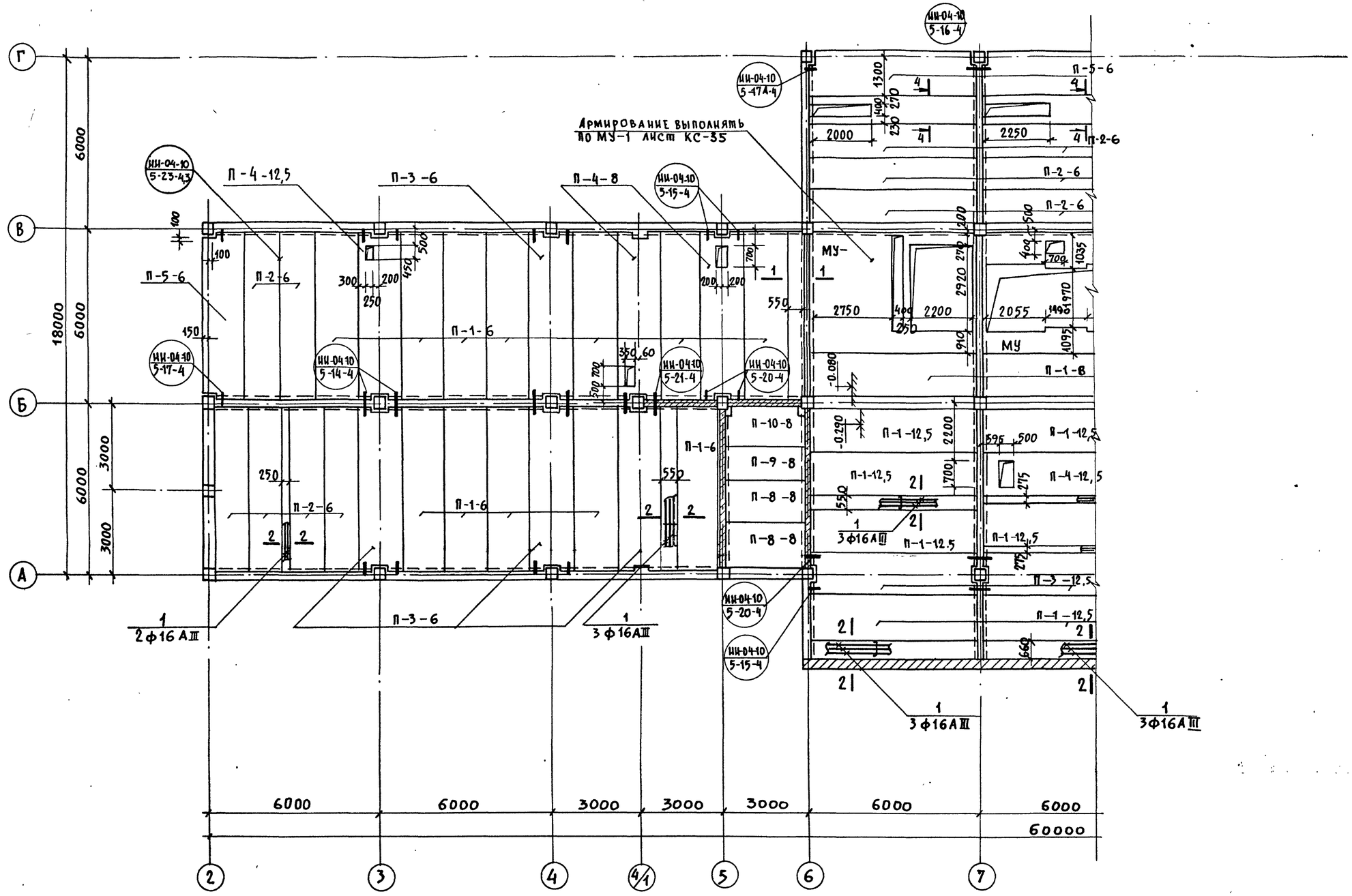

Примечания:

1. Спецификацию плит и их расшифровку см. КС-45.
2. В названии чертежа указана отметка верха плит.
3. Армирование монолитных участков и сечений см. КС-20, КС-36.
4. Настилы перекрытий могут быть выполнены из легкого бетона. Спецификацию см. КС-45.
5. Расположение стояков отопления см. альбом ИИ-04-10, выпуск 5, лист 43.
6. Швы между плитами перекрытия заделать цем. песчаным раствором М-200

Нач. маст.	Шестопалов	
Гл. инж. м.	Кричевский	
Гл. арх. пр.	Шейнфейн	
Гл. арх. пр.	Зарецкий	
Гл. инж. пр.	Ленточников	
Провер.	Ленточников	
Разраб.	Мостакова	

Привязан

Инв. №

ТП 262-21-37 КСО

Универсальное административное здание (в конструкциях ИИ-04) на 600 сотрудников

Стадия	Лист	Листов
Р	КСО-16	

План перекрытия на отм. -0.080; -0.290 между осями 2 ÷ 7.

ЦНИИЭП зрелищных зданий и спортивных сооружений им. Б.С. Мезенцева

Согласовано

Инв. № подл. | Подпись и дата | Взам. инв. №

Формат 22

Альбом О

Типовой проект 262-21-37

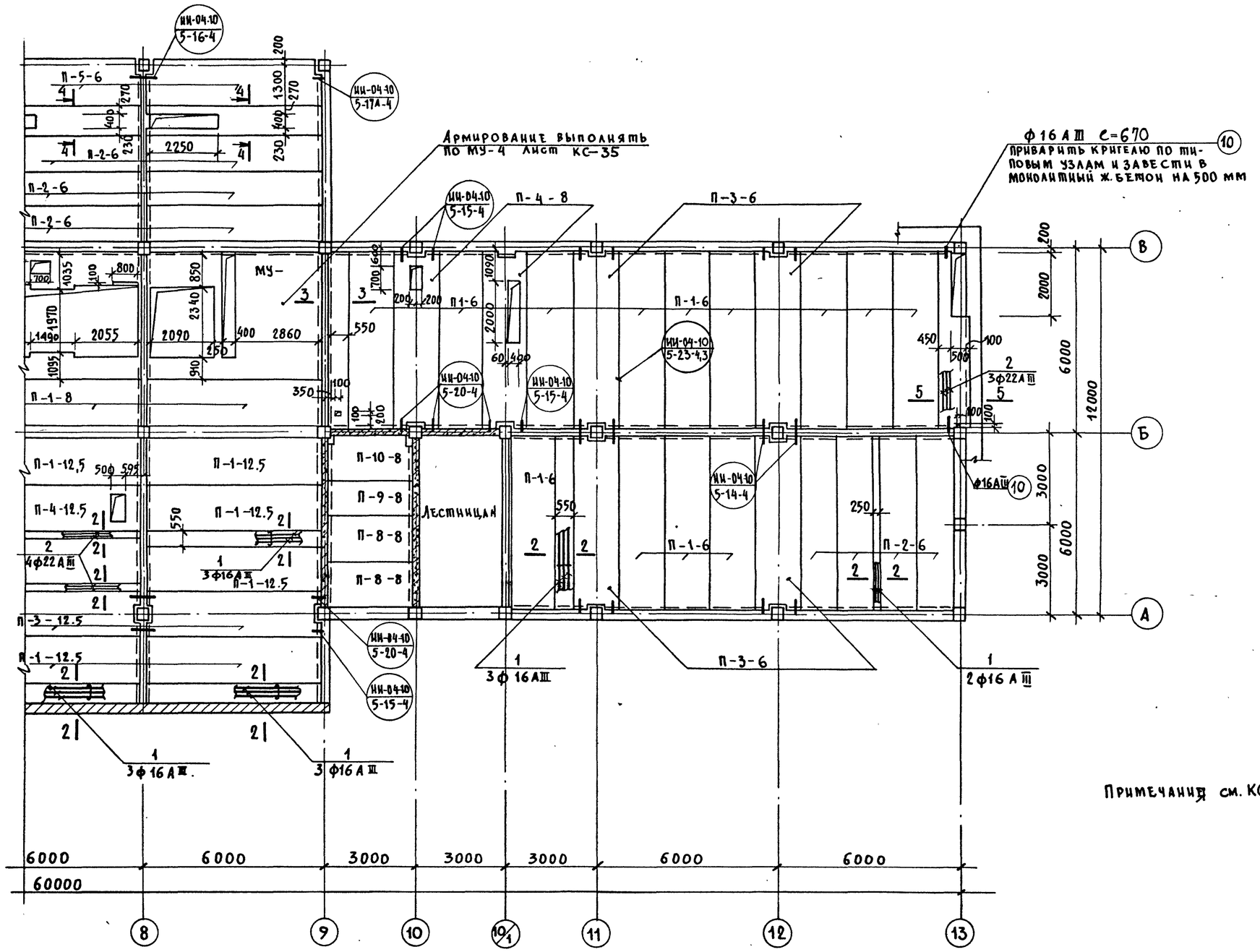

Примечания см. КСО-16.

Нач.маст.	Шестопалов		
Гл.инж.м.	Кричевский		
Гл.арх.пр.	Шейнфейн		
Гл.арх.пр.	Зарецкий		
Гл.инж.пр.	Ленточников		
Провер.	Ленточников		
Разраб.	Мостакова		

Привязан

Инв. N

ТП 262-21-37 КСО

Универсальное административное здание (в конструкциях ИИ-04) на 600 сотрудников

Стадия	Лист	Листов
Р	КСО-17	

План перекрытия на отм. -0.080; -0,290 между осями 8 ÷ 13.

ЦНИИЭП зрелищных зданий и спортивных сооружений им. Б.С. Мезенцева

Формат 22

Согласовано

Инв. № подл. | Подпись и дата | Взам. инв. N

Типовой проект 262-21-37 Альбом 0

Сечения 1-1, 3-3 (зеркально)

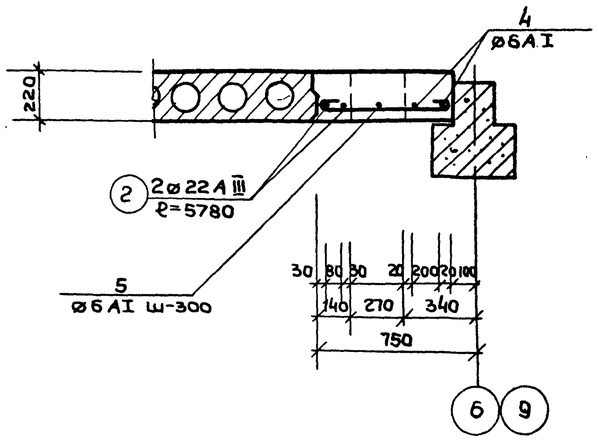

Сечение 2-2

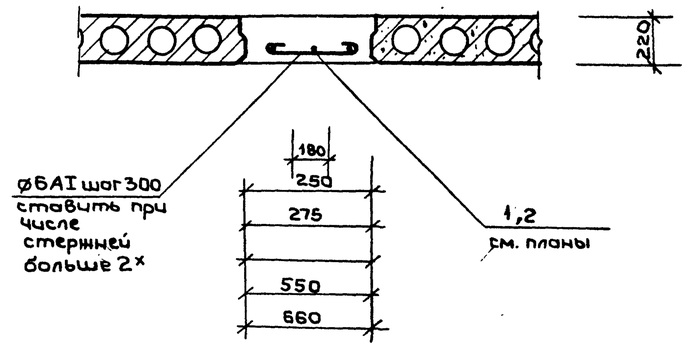

Сечение 4-4

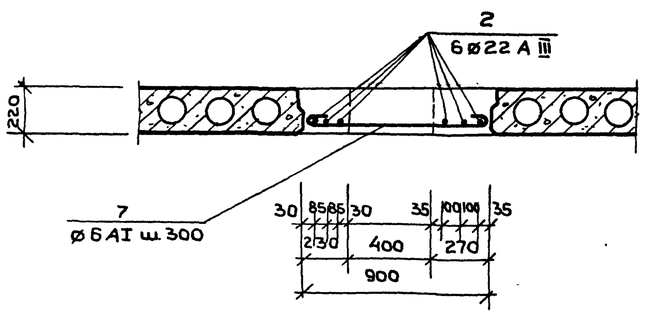

Сечение 5-5

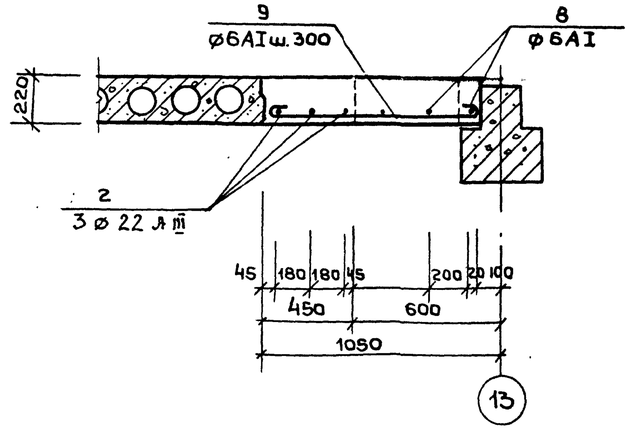

Перечень элементов				
Поз. обозн.	Наименование	Кол. шт.	Масса ед. кг	Примеч.
1-1 3-3	Сечение	2		
2	ø22AIII ℓ=5780	2	17.25	
4	ø6AI ℓ=5780	2	1.284	
5	ø6AI ℓ=690	20	0.15	
	Материалы			
	Бетон марки М-200, м³	0.86		
2-2	Сечение	1		
1	ø16AIII ℓ=5780	25	9.12	
2	ø22AIII ℓ=5780	4	17.25	
5	ø6AI ℓ=690	60	0.15	
6	ø6AI ℓ=590	80	0.131	
	Материалы			
	Бетон марки М-200, м³	6.92		
4-4	Сечен	3		
2	ø22AIII ℓ=5780	6	17.25	
7	ø6AI ℓ=940	14	0.21	
	Материалы			
	Бетон марки М-200, м³	1.01		
5-5	Сечение	1		
2	ø22AIII ℓ=5780	3	17.25	
8	ø6AI ℓ=3580	2	0.795	
9	ø6AI ℓ=990	14	0.22	
	Материалы			
	Бетон марки М-200 м³	1.04		

Выборка стали на 1 элемент, кг						
Марка	Арматурные изделия					Итого
	сталь AI ГОСТ 5781-75		сталь AIII ГОСТ 5781-75			
	6		16	22		
Сеч. 1-1	5.63			34.50		40.13
Сеч. 2-2	19.68		228.02	68,99		316.69
Сеч. 4-4	2.93			103.49		106.42
Сеч. 5-5	4.67			51.78		56.45
Сеч. 3-3	5.63			34.50		40.13

Инв. № подл. | Подпись и дата | Взам. инв. №

Привязан

Инв. №

Нач. маст.	Шестопалов	
Гл. инж. пр.	Кричевский	
ГАП	Шейнфейн	
ГАП	Зарецкий	
ГИП	Ленточников	
Провер.	Ленточников	
Разраб.	Мостакова	

ТП 262-21-37 КСО

Универсальное административное здание (в конструкциях ИИ-04) на 600 сотрудников

Стадия	Лист	Листов
Р	КСО-18	

Монолитные участки перекрытий. Сечения с 1-1 по 5-5

ЦНИИЭП зрелищных зданий и спортивных сооружений им. Б.С. Мезенцева

Типовой проект 262-21-37 альбом 0

ФАСАД ПО ОСИ-2

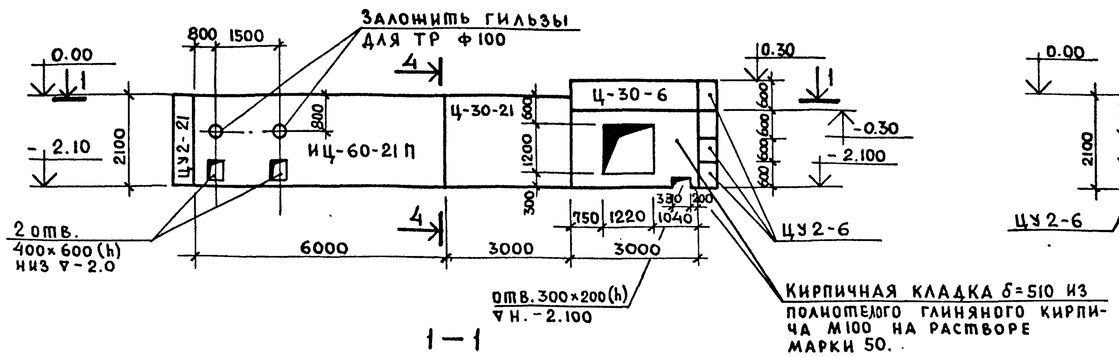

1 — 1

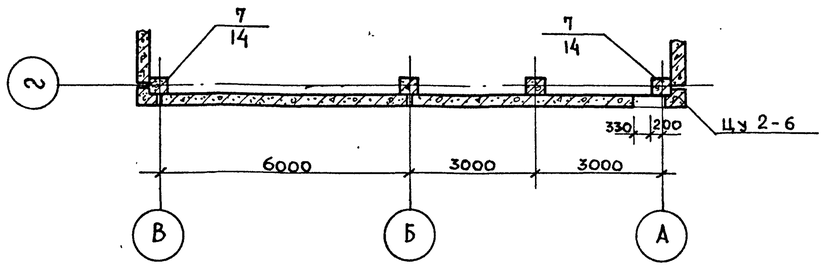

ФАСАД ПО ОСИ-А

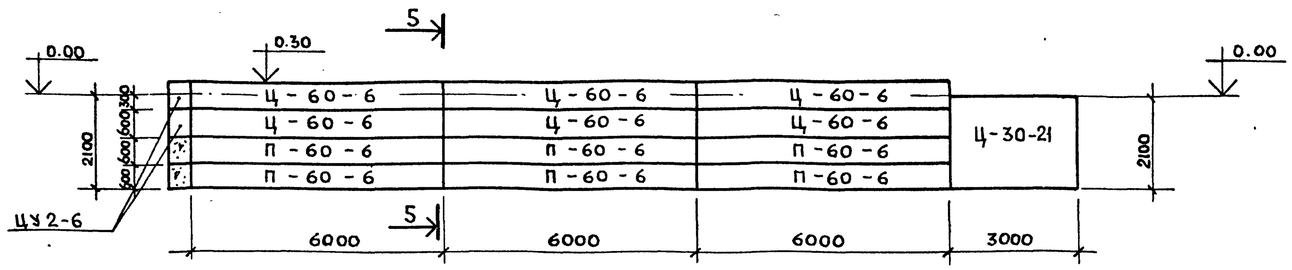

2 — 2

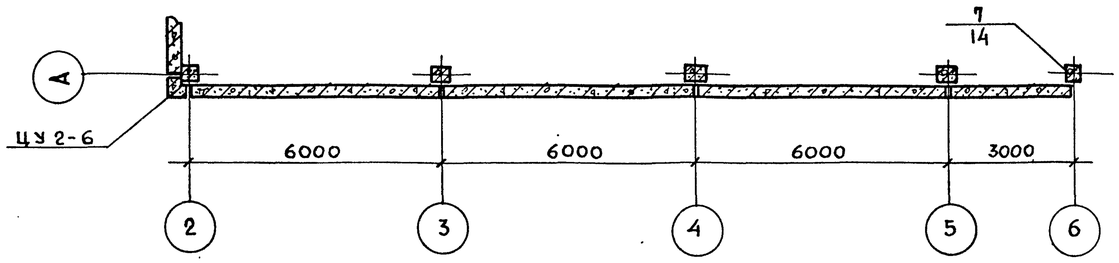

4 — 4 5 — 5 6 — 6

ФАСАД ПО ОСИ-В

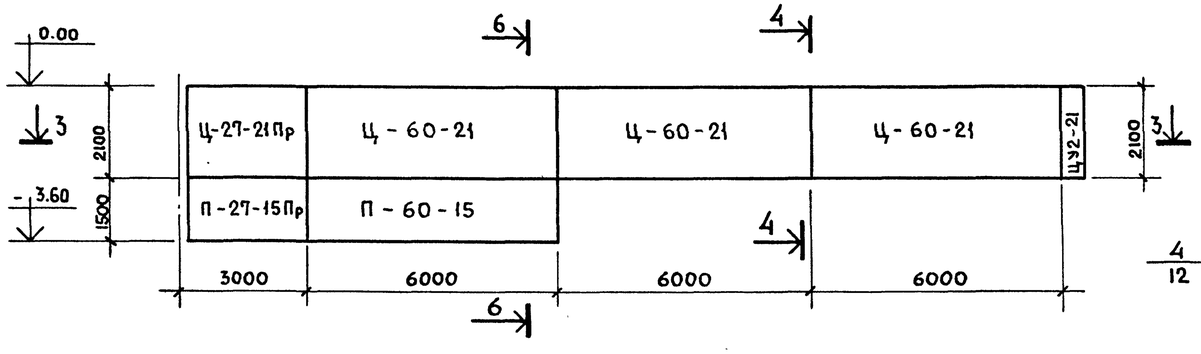

3 — 3

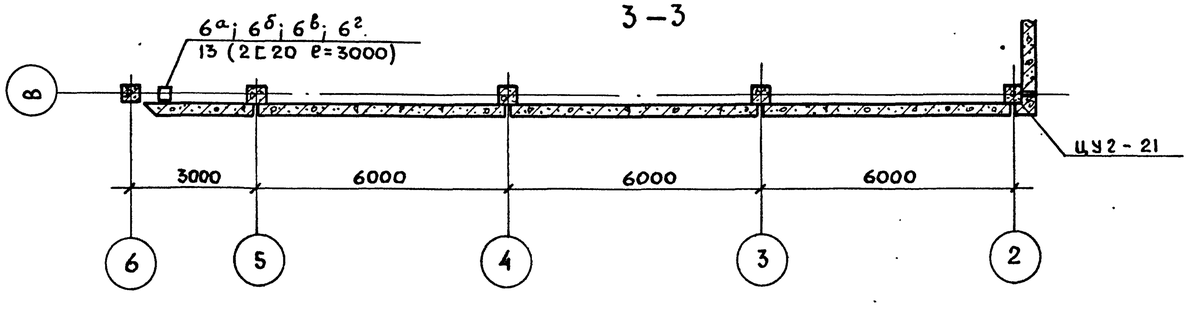

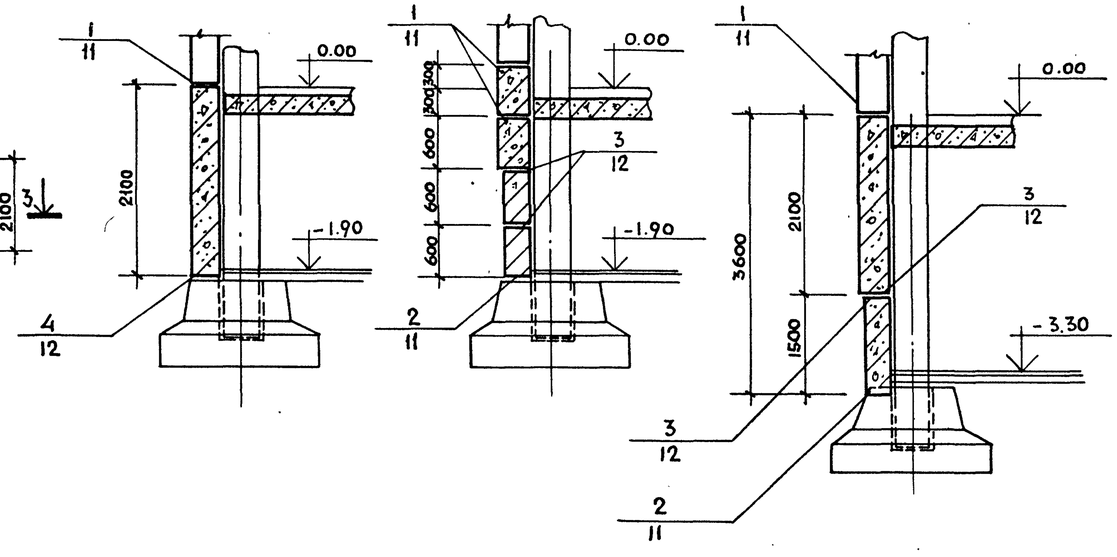

Нач.мас.	Шестопалов		
Гл.инж.м.	Кричевский		
ГАП	Зарецкий		
ГИП	Лемточников		
Вед.арх.	Полякова		
Провер.	Лемточников		
Разраб.	Саркисова		

Привязан

Инв. N

ТП 262-21-37 КСО

Универсальное административное здание в конструкциях ИИ-04 на 600 сотрудников

Стадия	Лист	Листов
Р	КПО-19	

Фасад панелей по осям 2;А м/о 2-6; по оси В м/о 6-2

ЦНИИЭП зрелищных зданий и спортивных сооружений им. Б.С. Мезенцева

Формат 22

Инв. N подл. | Подпись и дата | Взам. инв. N

Типовой проект 262-21-37 Альбом 0

ФАСАД ПО ОСИ 13

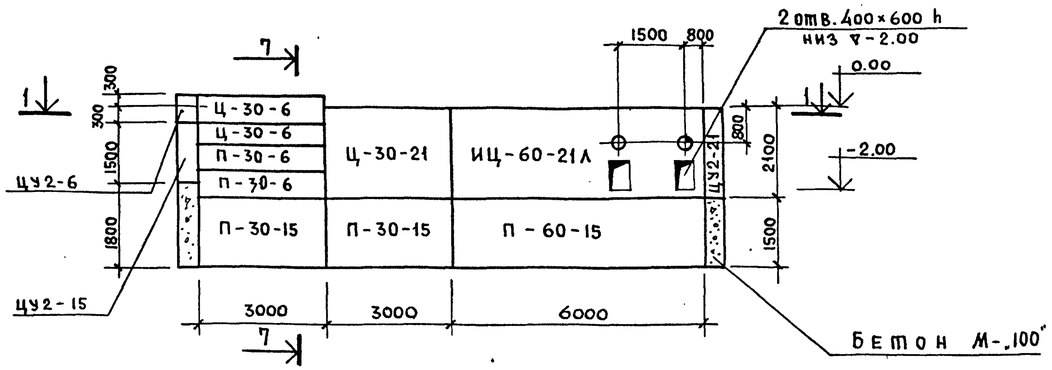

1—1

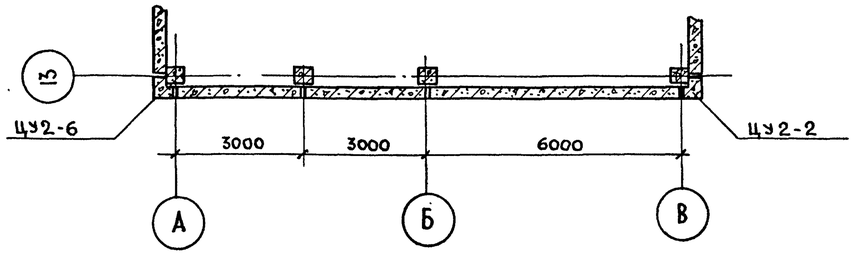

ФАСАД ПО ОСИ Г

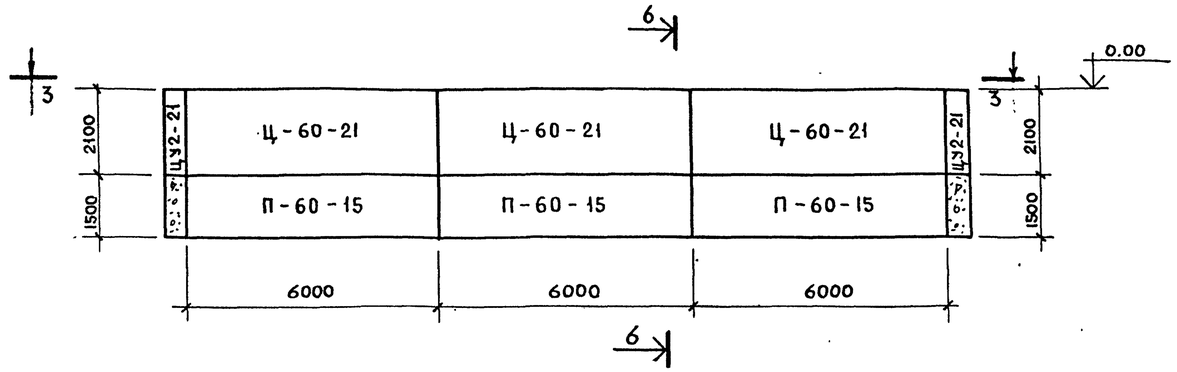

3—3

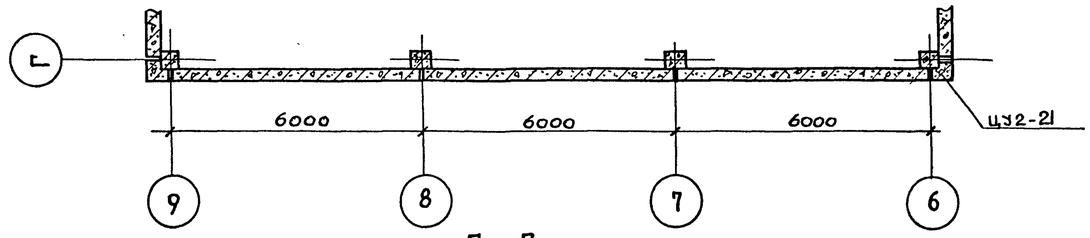

ФАСАД ПО ОСИ В

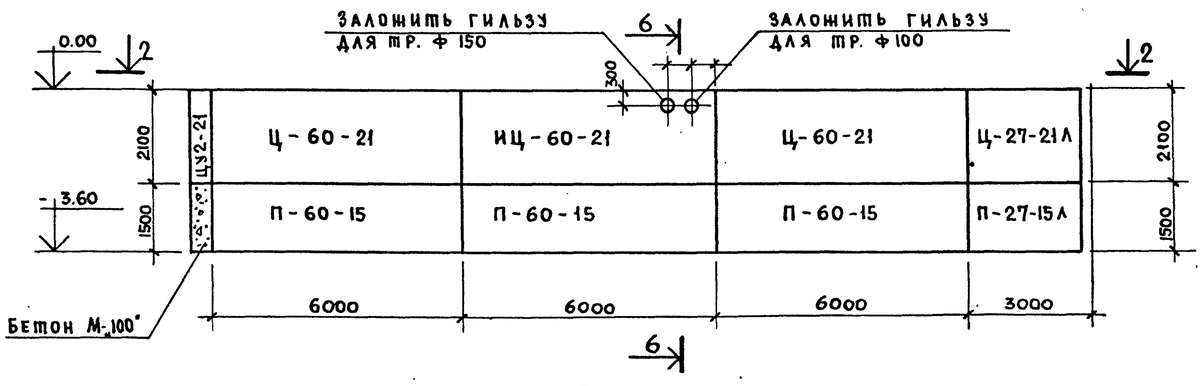

2—2

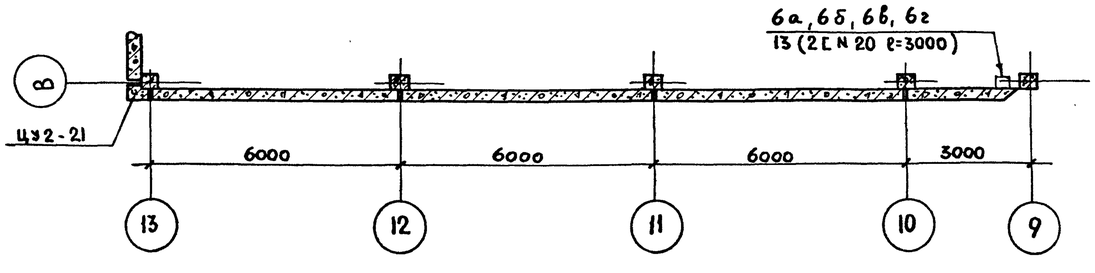

7—7

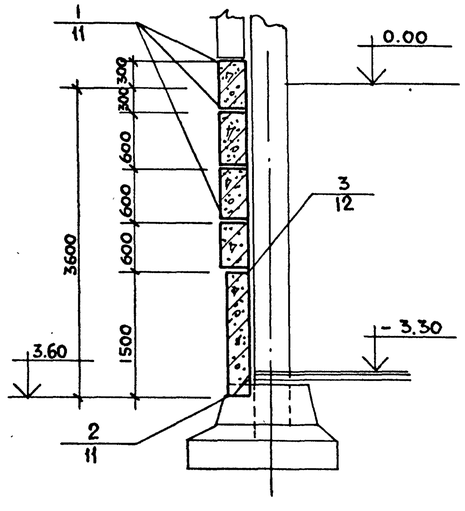

Нач.мас	Шестопалов		
Гл.инж.пр.	Кричевский		
ГАП	Зарецкий		
ГИП	Ленточников		
Вед.арх.	Полякова		
Проверил	Ленточников		
Разраб.	Саркисова		

Привязан

Инв. N

ТП 262-21-37 КСО

Универсальное административное здание в конструкциях ИИ-04 на 600 сотрудников

Стадия	Лист	Листов
Р	КСО-20	

Фасад панелей по осям 13; В; М/О 13-9.

ЦНИИЭП зрелищных зданий и спортивных сооружений им. Б.С. Мезенцева

Формат 22

Инв. N подл. | Подпись и дата | Взам. инв. N

Типовой проект 262-21-37 альбом 0

Фасад по оси 9

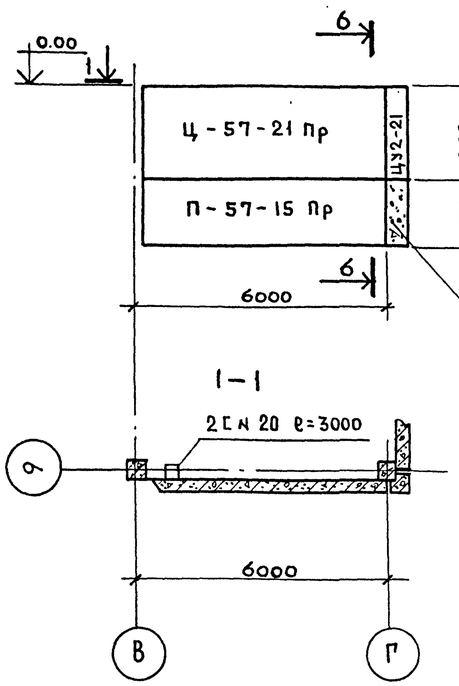

Фасад по оси А

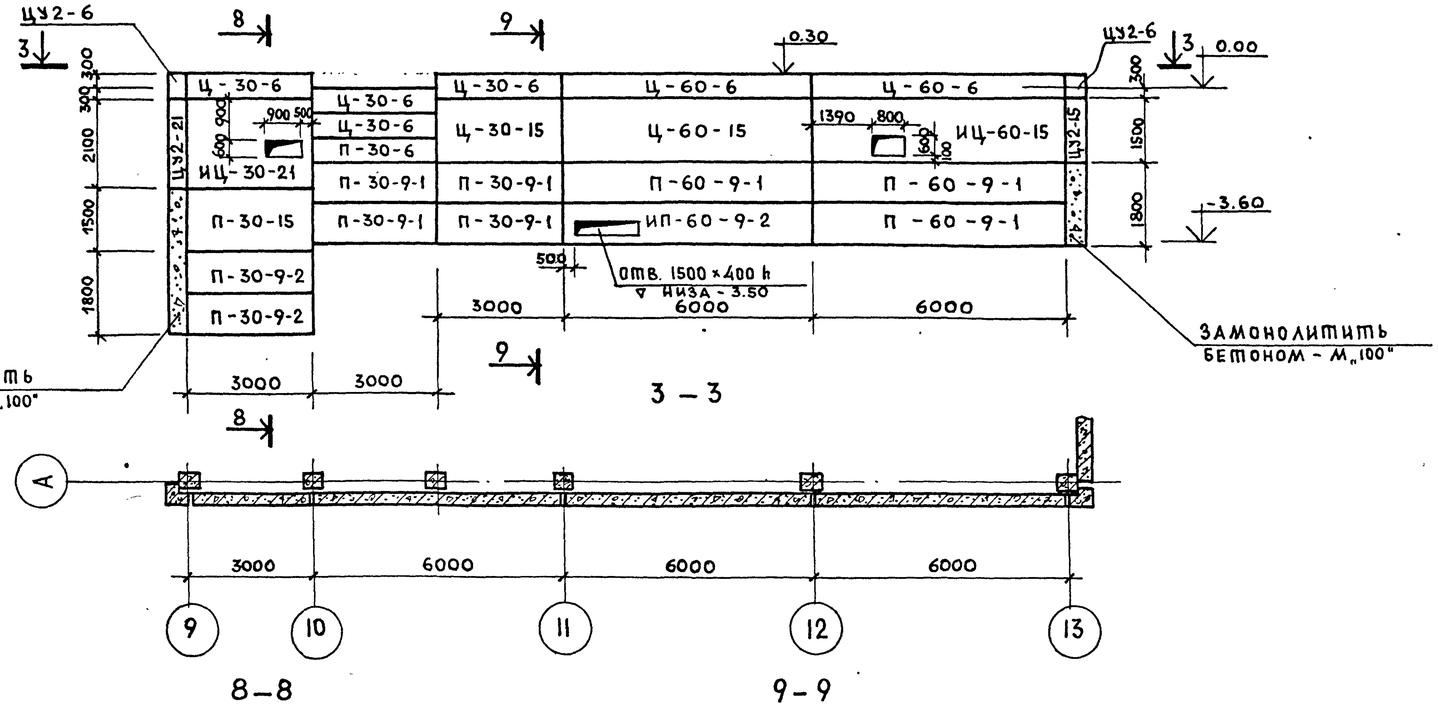

Фасад по оси 6

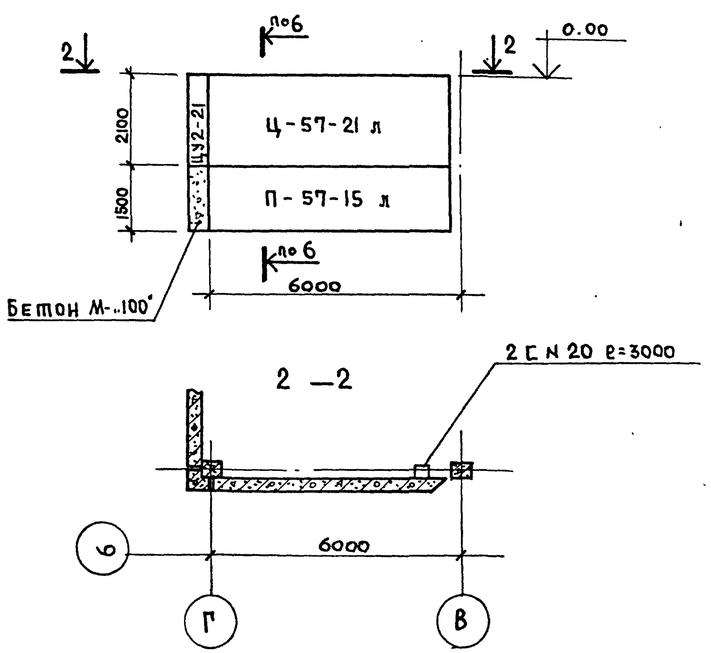

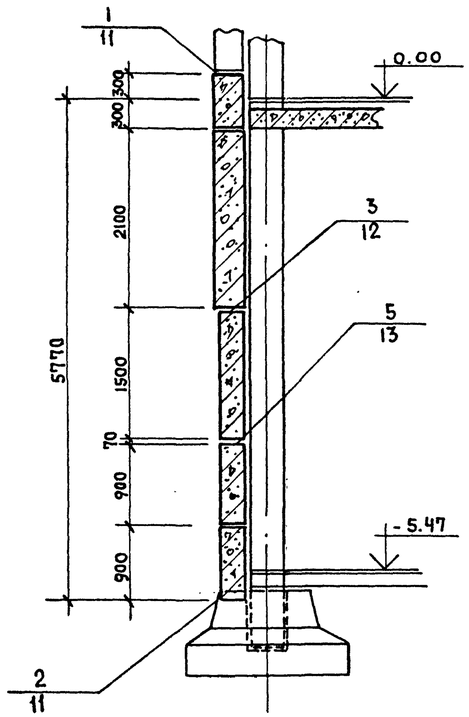

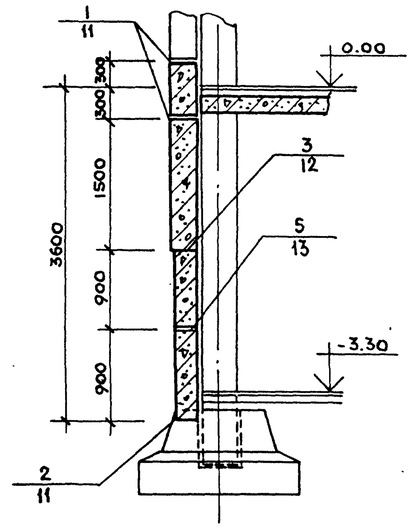

Примечания:

1. Сечение 6-6 см. на листе КСО-19
2. Узлы крепления см. дополнение к выпуску-4 серии ИИ-045.

Нач.мас.	Шестопалов		
Гл.инж.м.	Кричевский		
ГАП	Зарецкий		
ГИП	Ленточников		
Вед.арх.	Полякова		
Проверил	Ленточников		
Разраб.	Саркисова		

Привязан

Инв. №

ТП 262-21-37 КСО

Универсальное административное здание в конструкциях ИИ-04 на 600 сотрудников

Стадия	Лист	Листов
Р	КСО-21	

Фасад панелей по осям 9; 6; А М/0 9-13

ЦНИИЭП зрелищных зданий и спортивных сооружений им. Б.С. Мезенцева

Формат 22

Взам. инв. № | Подпись и дата | Инв. № подл.

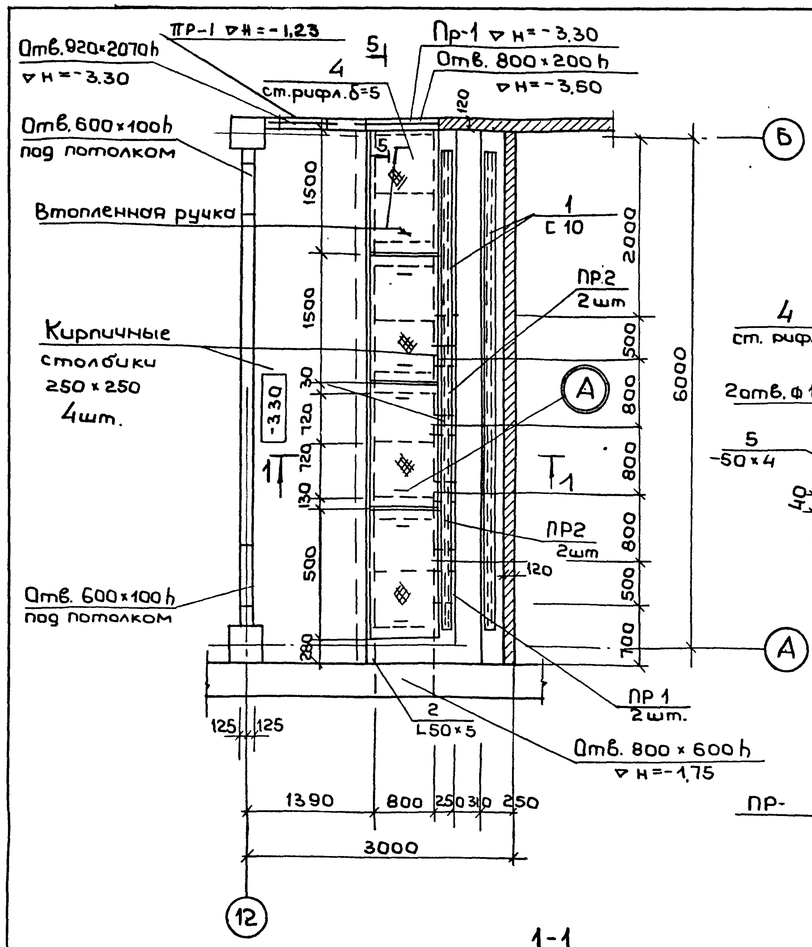

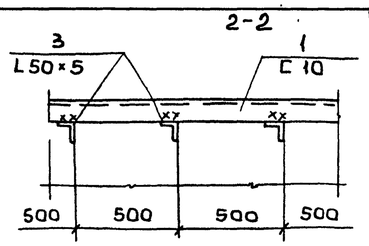

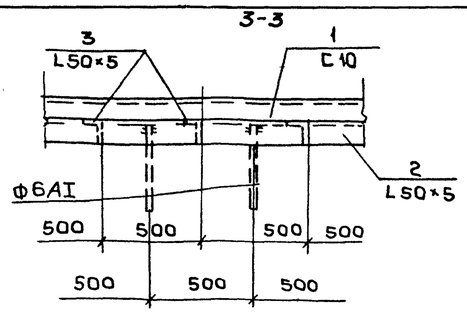

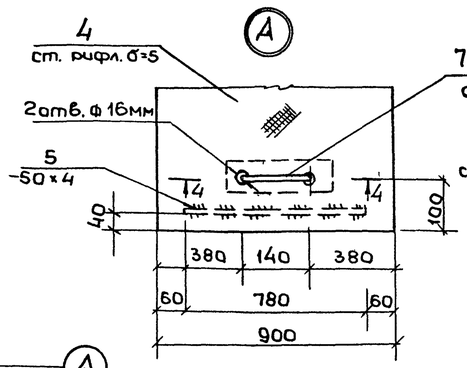

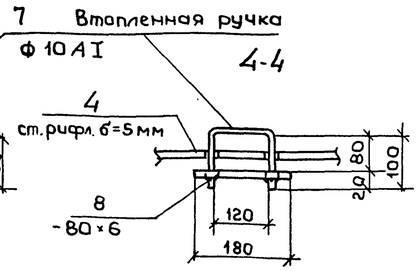

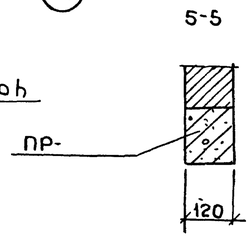

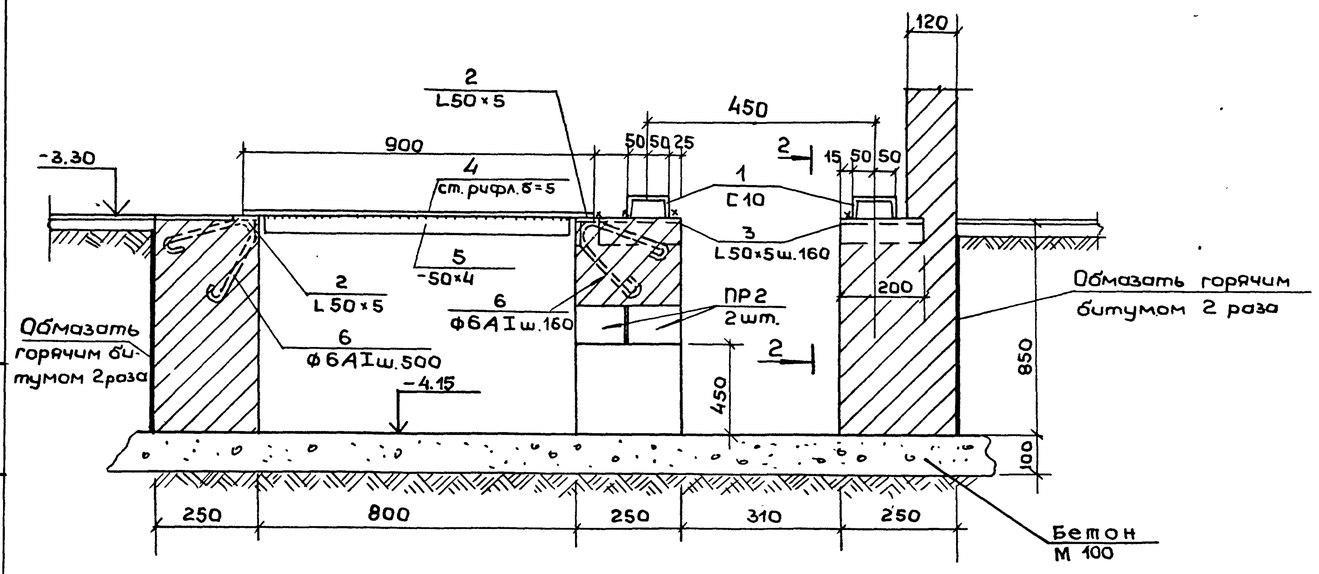

ПЕРЕЧЕНЬ ЭЛЕМЕНТОВ

Поз. обозн.	Наименование	Кол.	Масса ед. кг.	Примеч.
	Металлические изделия			
1	С 10 ℓ=5500	2	47	
2	L 50×5 ℓ=6250	2	23,5	
3	L 50×5 ℓ=200	26	0,8	
4	Ст. рифл. б=5мм (0,9×1,5м)	4	57	
5	-50×4 ℓ=780	12	1,2	
6	ф6АI ℓ=500	26	0,2	
7	ф10АI ℓ=350	8	0,3	
8	-80×6 ℓ=180	8	0,8	
	Ж.Б. Перемычки			
ПР-1	1ПР1-12.12.14	4	50	
ПР-2	1ПР2-15.12.14	4	75	

Примечания

1. Поз. 1 приварить по месту швом h=4мм
2. Материал конструкции сталь ВСТ.3 кп2
3. Все сварные швы h=4мм
4. Сварку производить электродами типа Э42 по ГОСТ 9467-75
5. Закладные детали и настил покрасить вспучивающейся несгораемой мастикой за 2 раза.
6. Отделка стен - штукатурка.

Типовой проект 262-21-37 Альбом 0

Инв. N подл. | Подпись и дата | Взам. инв. N

Нач. маст	Шестопалов	
Гл. ин. маст	Кричевский	
ГАП	Заречный	
ГИП	Ленточников	
Провер.	Ленточников	
Разраб.	Тимашова	

ПРИВЯЗАН

Инв. N

ТП 262-21-37 КСО

Универсальное административное здание (в конструкциях ИИ-04) на 600 сотрудников

Стадия	Лист	Листов
Р	КСО-22	1

Конструкция электрощитовой

ЦНИИЭП зрелищных зданий и спортивных сооружений им. Б.С. Мезенцева

Формат А2

Типовой проект 262-21-37 Альбом 0

План раскладки лотковых элементов.

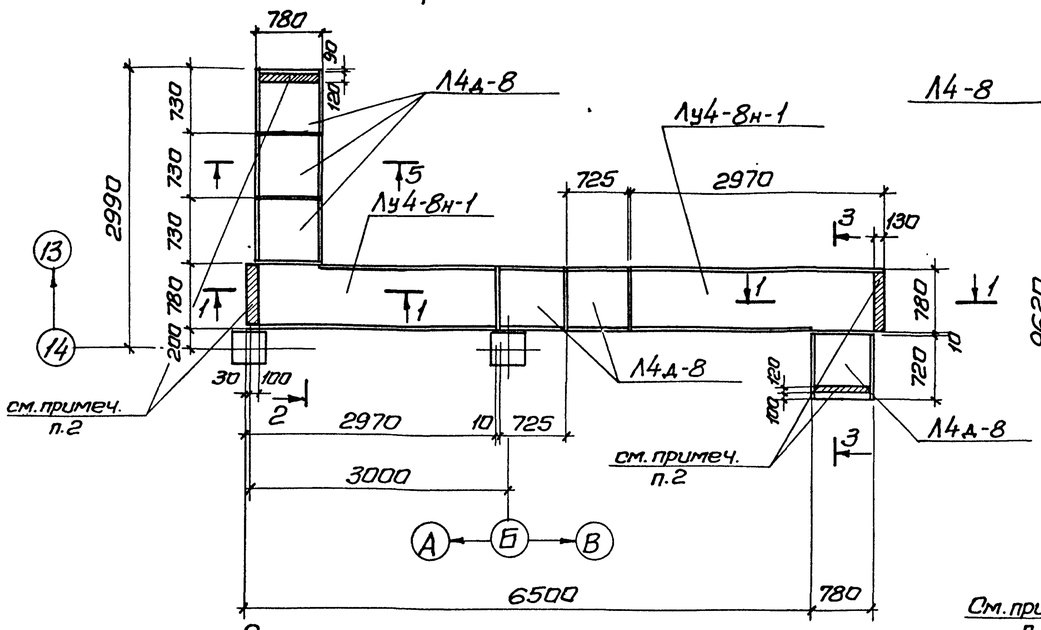

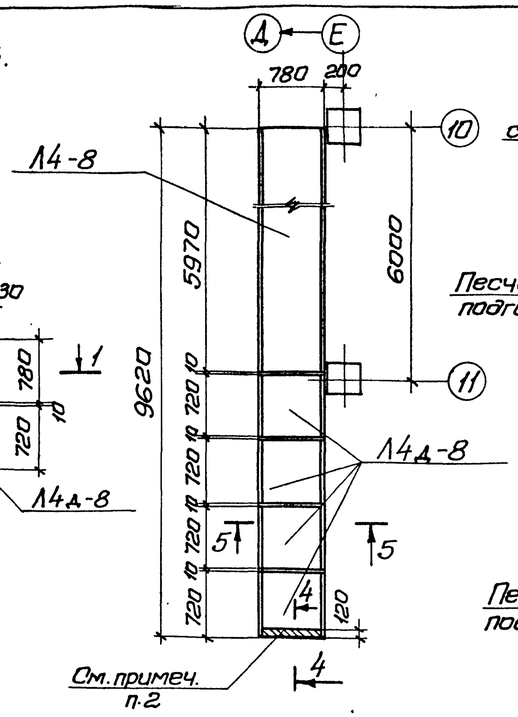

4-4

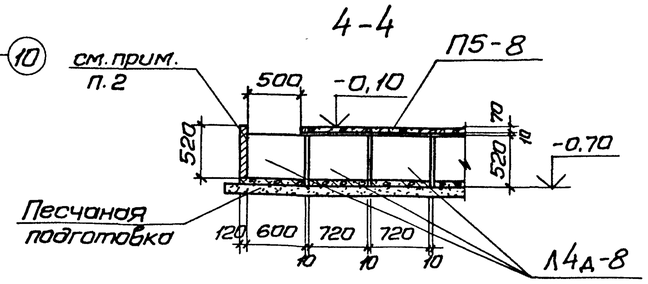

5-5

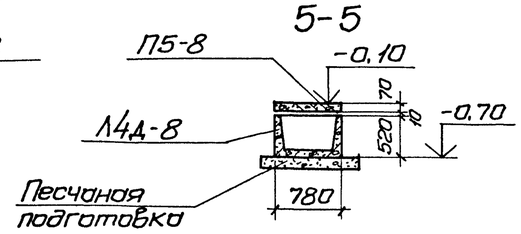

План раскладки плит перекрытия.

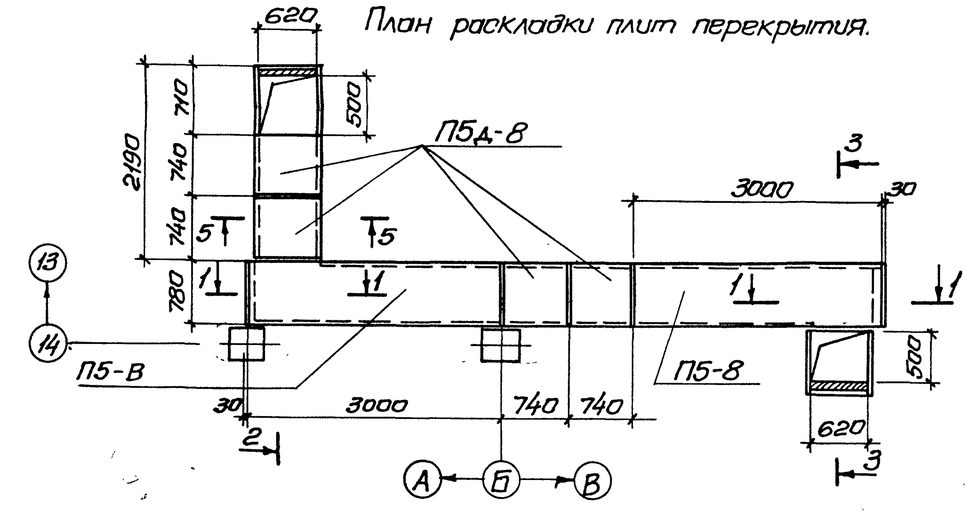

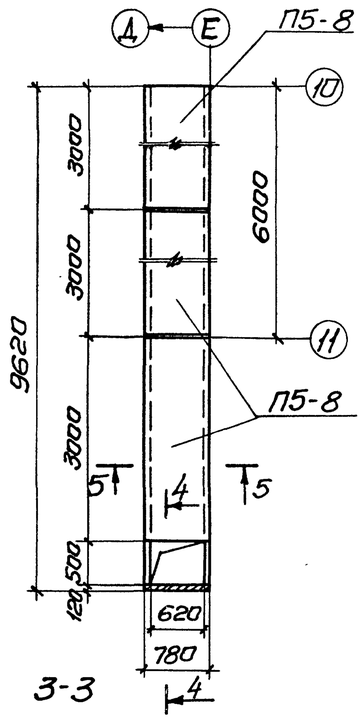

Примечания:

1. Лотковые элементы и плиты перекрытия см. серию 3.006-2 вып. I
2. Торцы лотков закладываются кирпичем марки 100 на растворе марки 50.
3. Обратную засыпку грунтом производить только после замоноличивания швов между соседними элементами и швов плит перекрытия.
4. Песчаная подготовка принята 100 мм.

1-1

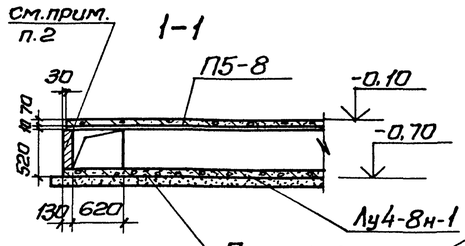

2-2

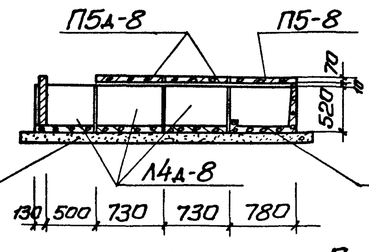

3-3

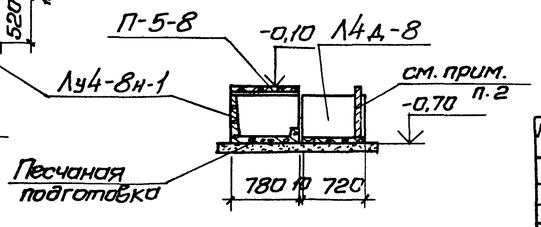

Привязан			
Инв. №			
Нач. мас.	Шестопалов		
Гл. инж. п.	Кричевский		
ГАП	Зарецкий		
ГИП	Ленточников		
Провер.	Ленточников		
Разраб.	Тимошов		

ТП 262-21-37 КСО

Универсальное административное здание (в конструкциях ИИ-04) на 600 сотрудников.

Стадия	Лист	Листов
Р	КСО-23	

Конструкция подпольных каналов.

ЦНИИЭП зрелищных зданий и спортивных сооружений им. Б.С. Мезенцева

Инв. № подл. | Подпись и дата | Взам. инв. №

формат 22

Типовой проект 262-21-37 Альбом О

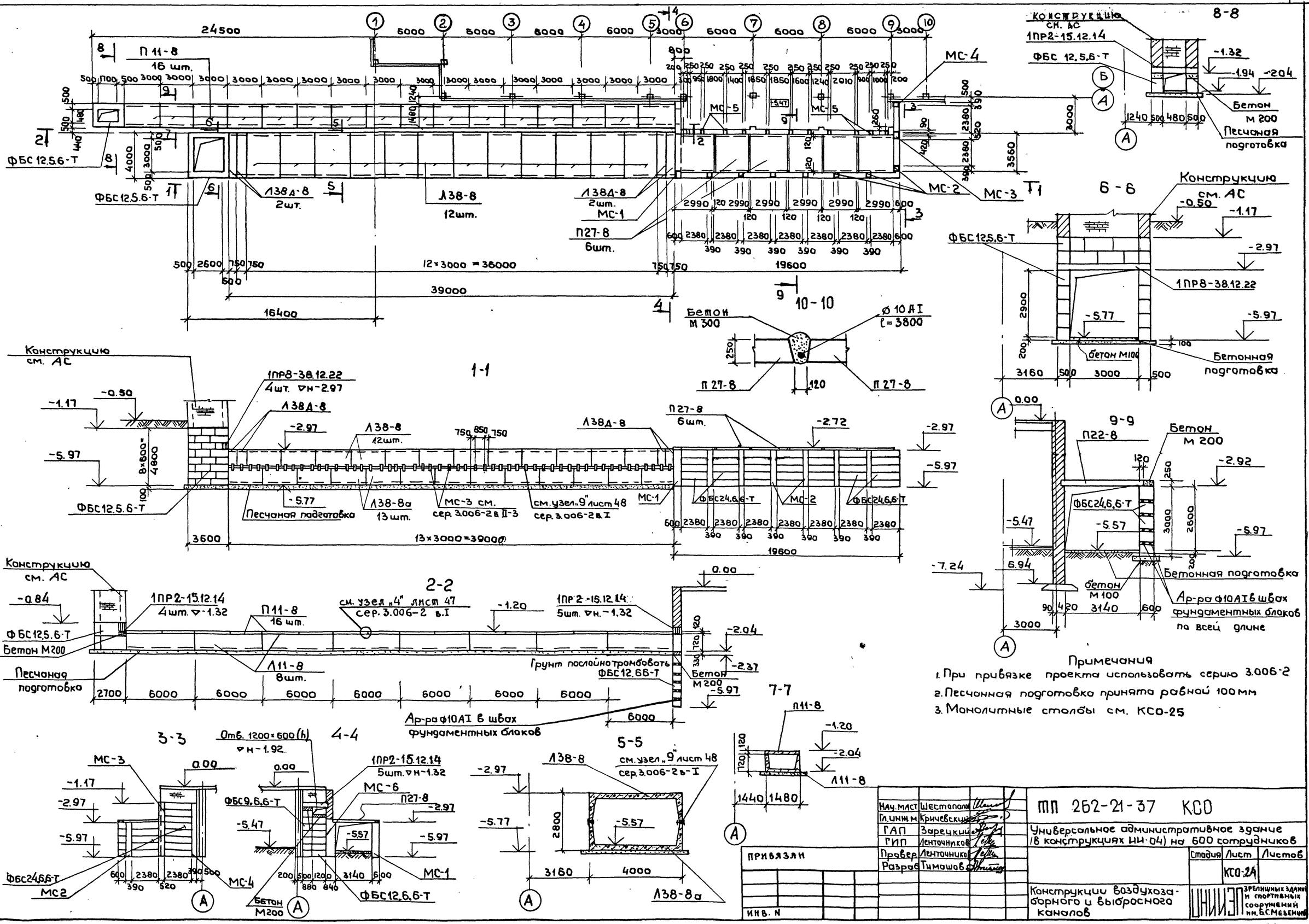

Примечания

1. При привязке проекта использовать серию 3.006-2
2. Песчаная подготовка принята равной 100 мм
3. Монолитные столбы см. КСО-25

Нач. маст	Шестаполов		ТП 262-21-37 КСО
Гл. инж. п	Кричевский		Универсальное административное здание (в конструкциях ИИ-04) на 600 сотрудников
ГАП	Зарецкий		
ГИП	Ленточников		
Провер	Ленточников		Стадия / Лист / Листов — КСО-24
Разраб	Тимошов		Конструкции воздухозаборного и выбросного каналов

ПРИВЯЗАН

ИНВ. N

ЦНИИЭП зрелищных зданий и спортивных сооружений им. Б.С. Мезенцева

Подпись и дата | Взам. инв. N | Инв. N подл.

Формат 22

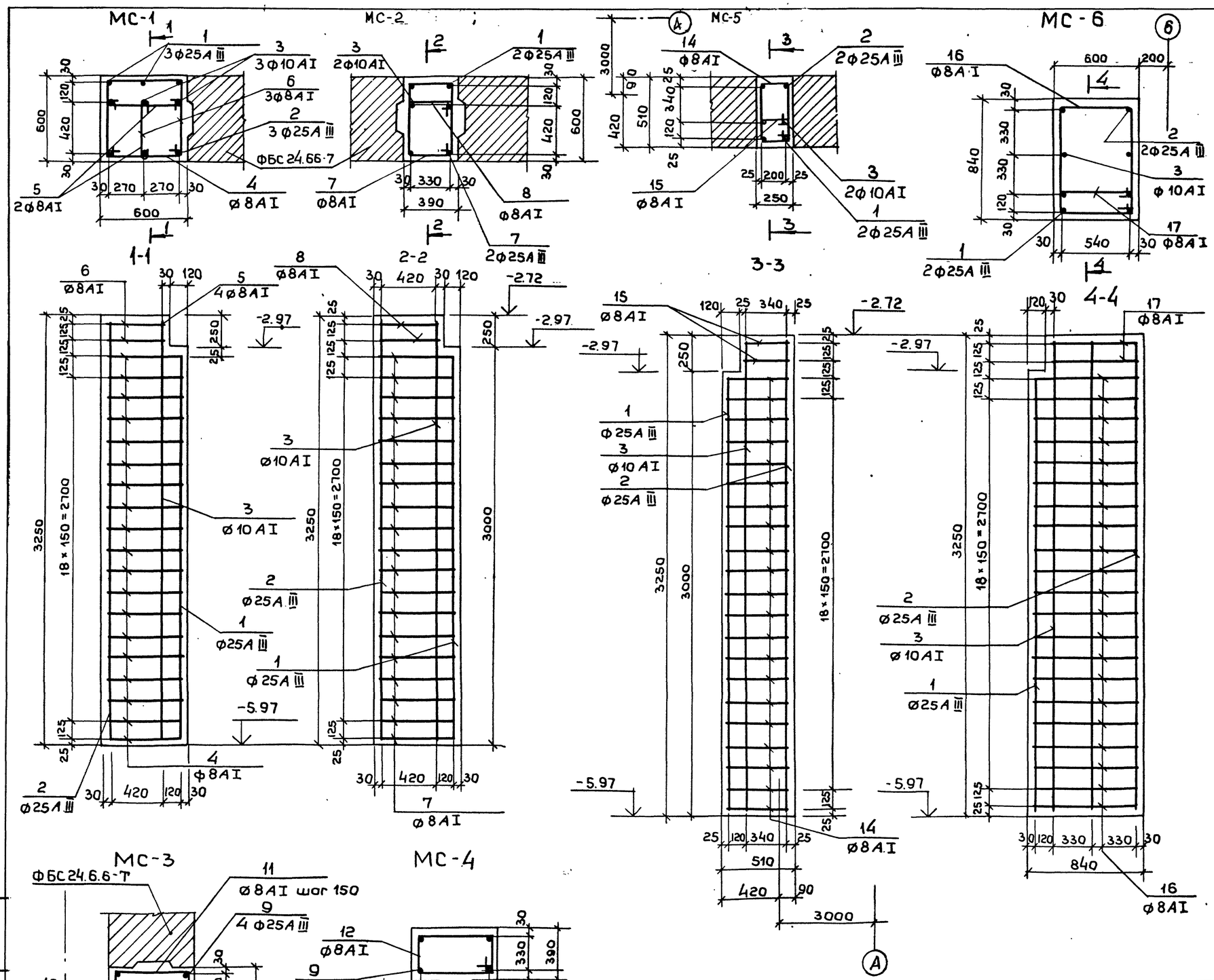

Примечания:

1. Положение монолитных столбов МС1 ÷ МС6 см. чертеж КСО-24.
2. Выборку арматуры на один элемент см. чертеж КСО-26.

Нач.маст	Шестопалов		
Гл.ин.маст	Кричевский		
ГАП	Зарецкий		
ГИП	Ленточников		
Пров	Ленточников		
Разр.	Тимошов		

ПРИВЯЗАН

ИНВ. N

ТП 262-21-37 КСО

Универсальное административное здание (в конструкциях ИЦ-04) на 600 сотрудников

Стадия	Лист	Листов
Р	КСО-25	

Монолитные столбы МС-1 ÷ МС-6

ЦНИИЭП зрелищных зданий и спортивных сооружений им. Б.С. Мезенцева

Формат 22

Типовой проект 262-21-37 Альбом О

Инв. N подл. | Подпись и дата | Взам. инв. N

Типовой проект 262-21-37 Альбом О

Перечень элементов

Поз. обозн.	Наименование	Кол. шт.	Длина мм	Масса ед., кгс	Примеч.
	Монолитный столб МС-1	1			
1	2980 ф25 А III	3	2980	11.47	
2	3230 ф25 А III	3	3230	12.44	
3	3230 ф10 А I	3	3230	1.99	
4	565 / 565 660 / 660 ф8 А I	21	2500	0.99	
5	540 ф8 А I	4	680	0.27	
6	420 ф8 А I	4	560	0.22	
	Материалы Бетон М200 м³	1.2	—	—	
	Монолитный столб МС-2	7			
1	См. выше	2	2980	11.47	
2	См. выше	2	3230	12.44	
3	См. выше	2	3230	1.99	
7	565 / 355 450 / 660 ф8 А I	21	2080	0.82	
8	445 / 355 450 / 340 ф8 А I	2	1840	0.73	
	Материал: Бетон М200 м³	0.76			
	Монолитный столб МС-3	1			
9	4780 ф25 А III	4	4780	18.4	
10	4780 ф10 А I	2	4780	2.94	
11	660 / 485 580 / 565 ф8 А I	33	2340	0.92	
	Материал Бетон М200 м³	1.5			
	Монолитный столб МС-4	1			
9	См. выше	4	4780	18.4	
12	355 / 485 580 / 450 ф8 А I	33	1920	0.76	
	Материал Бетон М200 м³	1.1			
	Монолитный столб МС-5	11			
1	См. выше	2	2980	11.47	
2	См. выше	2	3230	12.44	
3	См. выше	2	3230	1.99	
14	485 / 225 320 / 580 ф8 А I	21	1660	0.66	
15	365 / 225 320 / 460 ф8 А I	2	1420	0.56	
	Материал Бетон М200 м³	0.41			

Поз. обозн.	Наименование	Кол. шт.	Длина мм	Масса ед. кгс	Примеч.
	Монолитный столб МС-6	1			
1	2980 ф25 А III	2	2980	11.47	
2	3230 ф25 А III	2	3230	12.44	
3	3230 ф10 А I	2	3230	1.99	
16	805 / 565 660 / 900 ф8 А I	21	2980	1.18	
17	685 / 565 660 / 780 ф8 А I	2	2740	1.08	
	Материал Бетон М200 м³	1.6			
	Ар-ра в швах фунд. блоков				
	п.м. ф10 А I	218.5			

Выборка стали на один элемент

Марка	Арматурные изделия				
	Сталь А I ГОСТ 5781-75		Сталь А III ГОСТ 5781-75		Итого
	ф8	ф10	ф25		
МС-1	22.8	6.0	71.7		100.5
МС-2	18.7	3.98	47.8		70.5
МС-3	30.4	5.9	73.6		110.0
МС-4	25.1	—	73.6		98.7
МС-5	15.0	3.98	47.8		66.8
МС-6	27.0	3.98	47.8		78.8
Ар-ра в швах фундаментных блоков		135.0			135.0

Взам. инв. N | Подп. и дата | Инв. N подл.

Привязан

Инв. N

Нач. маст.	Шестопалов	
Гл. инж. п.	Кричевский	
ГАП	Зарецкий	
ГАП	Шейнфейн	
ГИП	Ленточников	
Проверил	Ленточников	
Разраб.	Тимашов	

ТП 262-21-37 КСО

Универсальное административное здание (в конструкциях ИИ-04) на 600 сотрудников

Стадия	Лист	Листов
Р	КСО-26	

Воздухозаборный и выбросной каналы. Перечень элементов. Выборка стали на один элемент

ЦНИИЭП зрелищных зданий и спортивных сооружений им. Б.С. Мезенцева

Формат 22

Типовой проект 262-21-37 Альбом 0

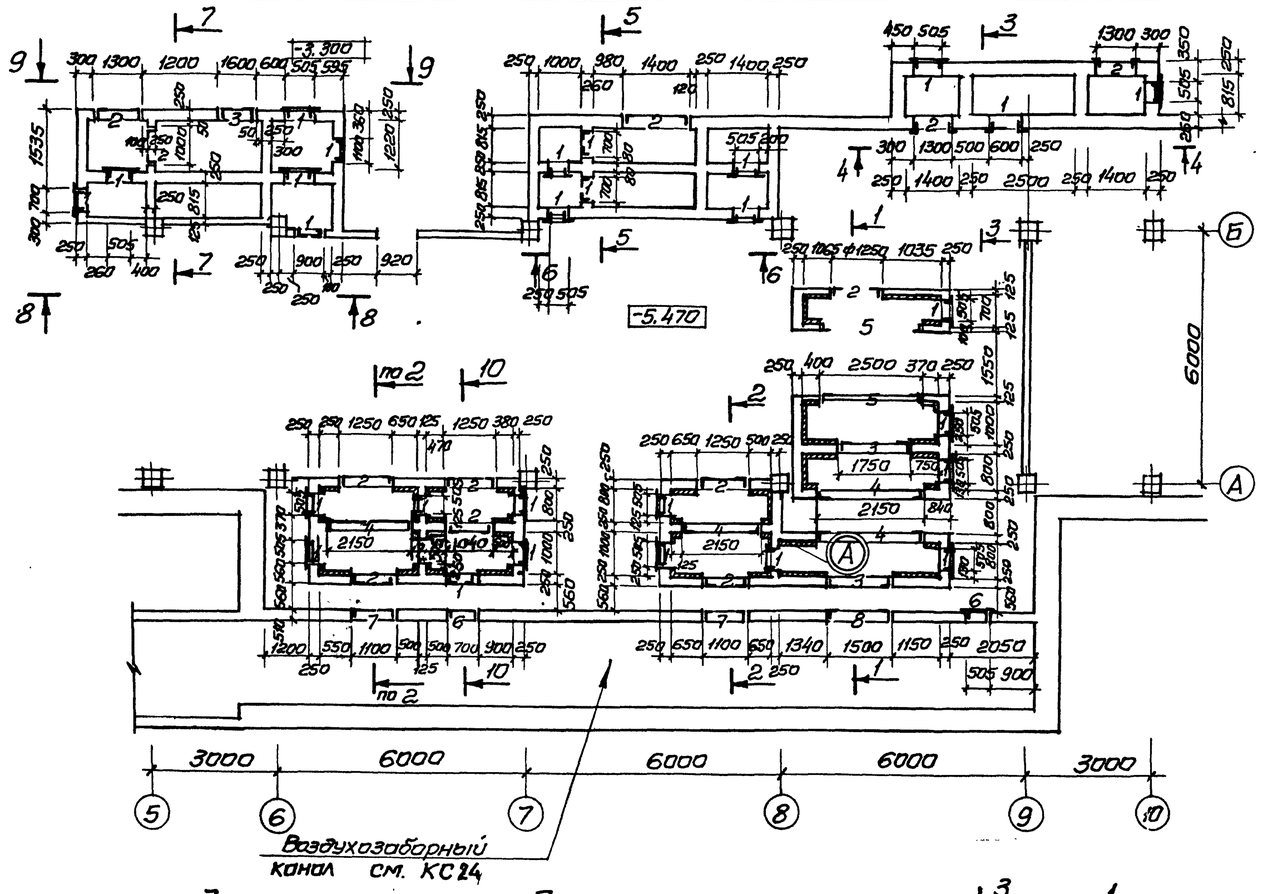

План перекрытия

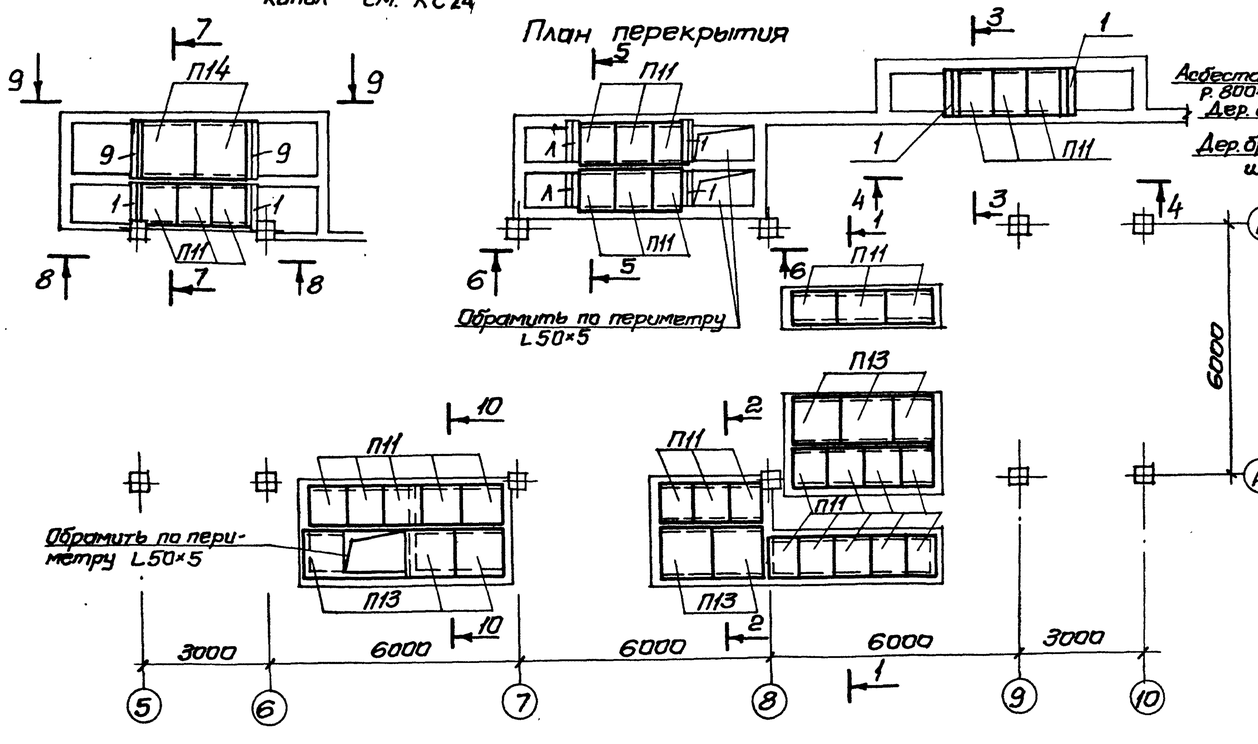

1-1

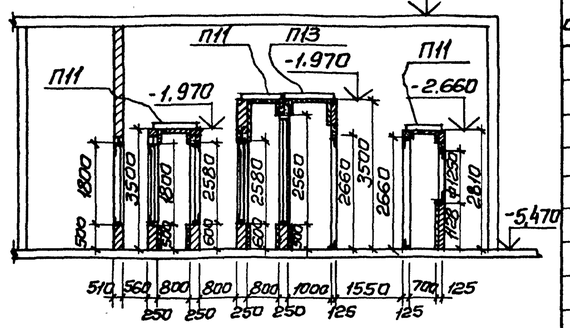

2-2

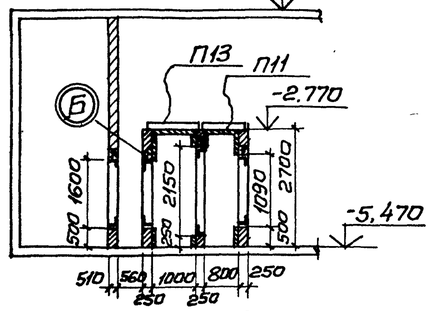

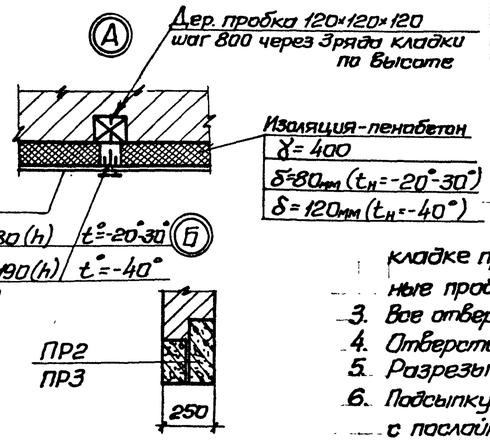

Условные обозначения

1 - 2ПР1
2 - ПР2/ПР3
3 - ПР4/ПР5
4 - ПР7
5 - ПР9
6 - 4ПР1
7 - 4ПР3
8 - 4ПР5
см. прим. п. 7
9 - 2ПР3

Перечень элементов

Поз. обозн.	Наименование	Кол.	Масса ед., т.	Примеч.
П11	ПТП 12,5-11-9	32	0,2	
П13	ПТП 12,5-13-13	8	0,34	
П14	ПТП 12,5-16-14	2	0,45	
	Перемычки			
ПР1	1ПР1-12,12,14	82	0,050	
ПР2	1ПР2-15,12,14	12	0,075	
ПР3	1ПР38-18,12,22у	23	0,125	
ПР4	1ПР3-19,12,14	3	0,075	
ПР5	1ПР8-20,12,22у	7	0,125	
ПР7	1ПР38-27,25,22у	4	0,375	
ПР9	1ПР38-29,25,22у	2	0,400	
	L 50×5	п.м. 305	кг. 3,77	
	L 63×5	38	4,81	
		шт.	кг.	
2	ф10АI ℓ=120мм.	100	0,09	
3	-50×4 ℓ=1200мм	3	1,9	
1	-50×4 ℓ=800мм.	16	1,3	

Примечания:

1. Сварку производить электродами типа Э-42 hш=5мм.
2. Для крепления уголков к кирпичной кладке предусмотреть деревянные антисептированные пробки 250×120×65.
3. Все отверстия обрамить L50×5, кроме оговоренных.
4. Отверстия разм. 505×1255 (h) обрамить L63×5
5. Разрезы 3-3÷10-10 см. лист КС0-28.
6. Подсыпку под полы производить песчаным грунтом с послойным трамбованием через 300мм.
7. В знаменателе перемычка, которая кладется со стороны плиты перекрытия.
8. Горизонтальные эл-ты деревянного фахверка (бруски 60×80 (h)) крепить к вертикальным стойкам. В местах проемов выполнить дерев. обрамление из бруска на толщину пенобетона.
9. По верху перекрытия выполнить стяжку из цементно-песчаного раствора толщиной 20мм.

Нач.маст.	Шестопалов		
Гл.ин.маст.	Кричевский		
ГАП	Зарецкий		
ГИП	Ленточников		
Провер.	Ленточников		
Разраб.	Тумашов		

Привязан

Инв. №

ТП 262-21-37 КС0

Универсальное административное здание (в конструкциях ИИ-04) на 600 сотрудников.

Стадия	Лист	Листов
Р	КС0-27	

Конструкция камер глушения машзала. Планы.

ЦНИИЭП зрелищных зданий и спортивных сооружений им. Б.С. Мезенцева

формат 22

Инв. № подл. | Подп. и дата | Взам. инв. №

Альбом о

Типовой проект 262-21-37

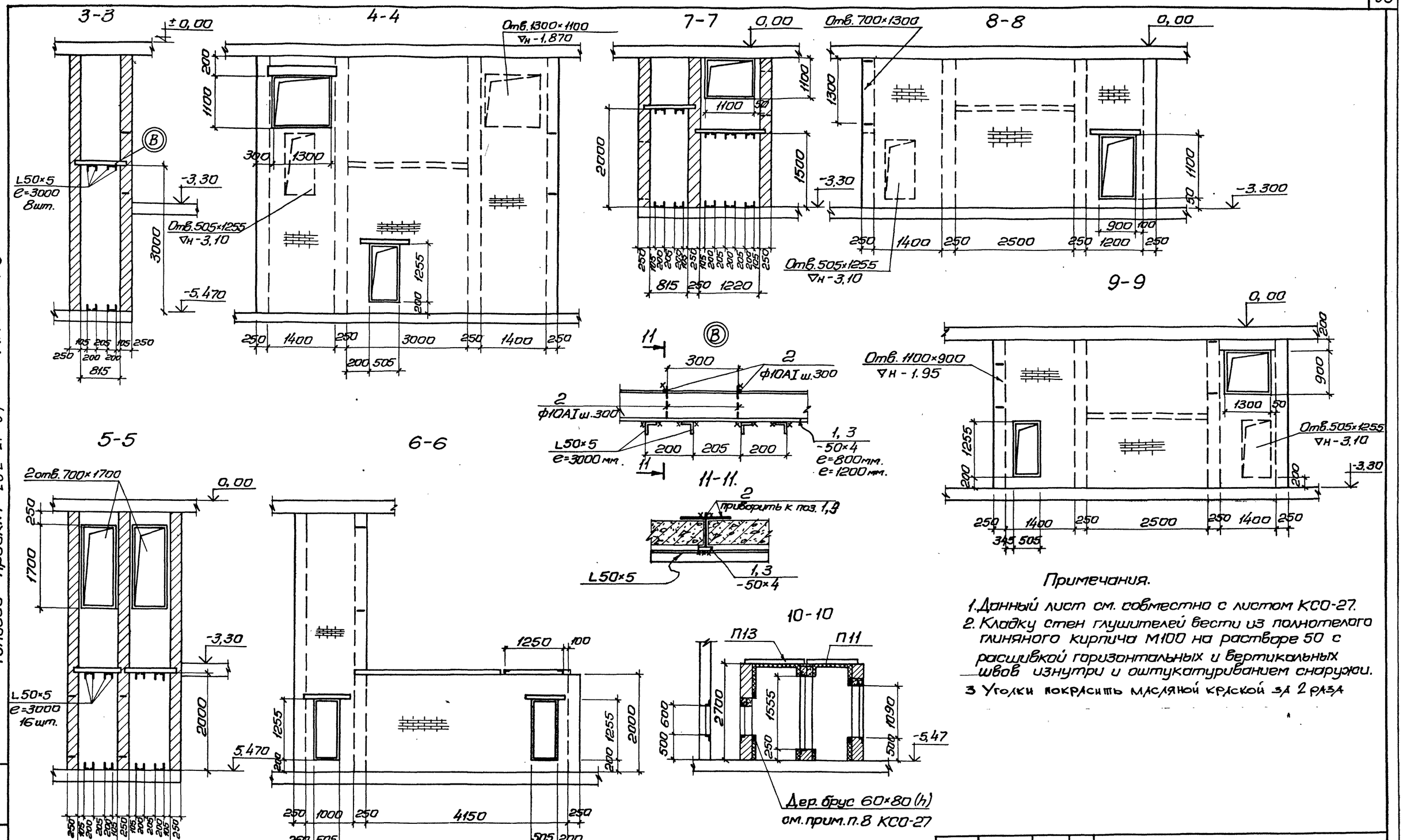

Примечания.

1. Данный лист см. совместно с листом КСО-27.
2. Кладку стен глушителей вести из полнотелого глиняного кирпича М100 на растворе 50 с расшивкой горизонтальных и вертикальных швов изнутри и оштукатуриванием снаружи.
3. Уголки покрасить масляной краской за 2 раза

Нач.маст	Шестопалов		
Гл.ин.маст	Кричевский		
ГАП	Зарецкий		
ГИП	Ленточников		
Провер.	Ленточников		
Разраб.	Тимашов		

Привязан

Инв.№

ТП 262-21-37 КСО

Универсальное административное здание (в конструкциях ИИ-04) на 600 сотрудников

Стадия	Лист	Листов
Р	КСО-28	

Конструкция камер глушения машзала. Разрезы.

ЦНИИЭП зрелищных зданий и спортивных сооружений им. В.С.Мезенцева

Инв.№ подл. | Подпись и дата | Взам.инв.№

формат 22

Типовой проект 262-21-37 Альбом 0

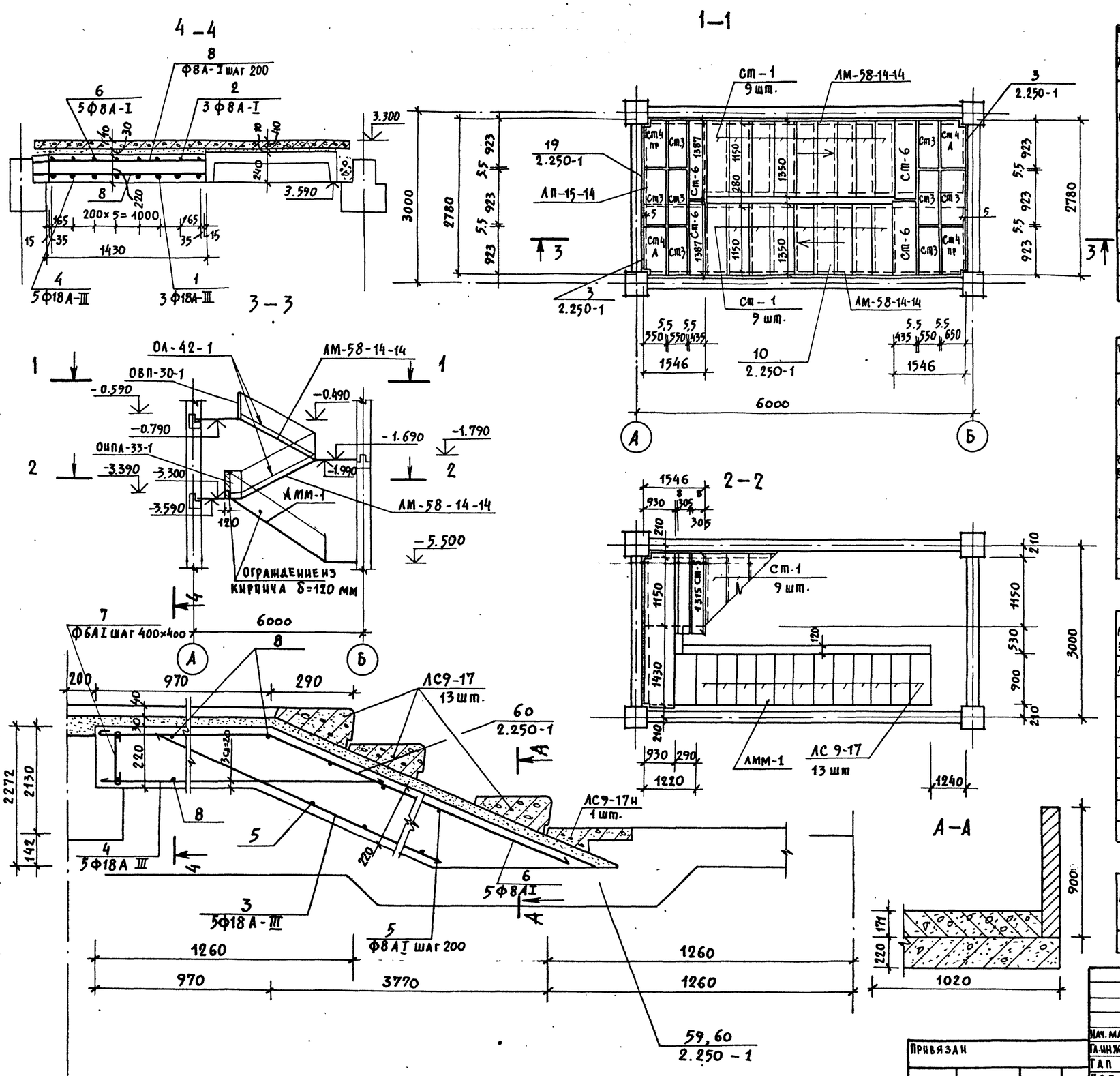

Спецификация сборных ж.б. и бетонных элементов

Наименов. эл-та	Марка эл-та	N изгот. черт.	Габариты: сечение мм	Габариты: длина мм	Вес 1 шт. т	Объем бетона м³	Кол-во шт.	Общий объем бетона, м³
Лестничн. марш	ЛМ-58-14-14	ИИ-04-07	1150×1400	5770	2,19	0.876	2	1,8
Проступи	Ст-1	ИИ-04-07	320×40	1350	0.048	0.019	18	0,342
	Ст-3	ИИ-04-07	550×40	923	0.050	0.020	8	0,16
	Ст-4л	ИИ-04-07	550×40	923	0.050	0.020	2	0,04
	Ст-4пр.	ИИ-04-07	550×40	923	0.050	0.020	2	0.04
	Ст-5	ИИ-04-07	305×40	1315	0.040	0.016	2	0.032
	Ст-6	ИИ-04-07	435×40	1387	0.06	0.024	4	0.096
Лестничн. площадка	АП-15-14	ИИ-04-07	1490×300	1385	0.585	0.234	1	0.234
Ступени	АС-9-17		290×171	900	0.1	0.035	13	0.5
	АС-9-17н		290×142	900	0.053	0.017	1	0.017
Всего:								3.22

Спецификация стальных элементов

Наименован. эл-та	Марка эл-та	Кол-во шт	Вес 1 шт. кг	Стандарт или лист проекта	Общий вес, кг	Примечания
Ограждение	ОА-42-1	2	44.93	ИИ-04-08	89.86	
	ОА-12-1	1	36.08	ИИ-04-08	36.08	
Лестницы	ОА-9-1	1	27.30	ИИ-04-08	27.30	
	ОИПА-33-1	1	18.4	ИИ-04-08	18.4	
Ограждение верхн. пл-ки	ОВП-30-1	1	22.72	ИИ-04-08	22.72	
Закладные	ММ-33	9	0.126	ИИ-04-08	1.134	
	МН-39	25	0.38	ИИ-04-08	9.5	
	ММД-28	2	1.22	ИИ-04-10	2.44	
	ММЛ-3	2	0.628	ИИ-04-08	1.26	
Всего:					209	

Ведомость стержней

Марка эл-та	Объем бетона М-200 м³	Каркас или сетка	Позиция	Эскиз или сечение	Ф мм	Длина мм	Кол-во шт.	Масса ед., кг
АММ-1	0.3		1	1060	18А-III	1060	3	2.12
			2	1400	8А-I	1520	6	0.6
			3	4800	18А-III	4800	6	9.6
			4	1400	18А-III	1400	5	2.8
			5	990	8А-I	1110	50	0.44
			6	955 4300	8А-I	5250	6	2.1
			7	190	6А-I	280	14	0.06
			8	1400	8А-I	1520	11	0.6

Марка эл-та	Арматурные изделия: ГОСТ А-I 6	ГОСТ А-I 8	ГОСТ А-III 18	Всего
АММ-1	0.84	45	78	124

Согласовано

Инв. № подл. | Подпись и дата | Взам. инв. №

Привязан

Инв. N

Нач. маст.	Шестопалов	
Гл. инж. М.	Кричевский	
ГАП	Шейнфейн	
ГАП	Зарецкий	
ГИП	Ленточников	
Проверил	Ленточников	
Разраб.	Евтух	

ТП 262-21-37 КСО

Универсальное административное здание (в конструкциях ИИ-04) на 600 сотрудников

Стадия	Лист	Листов
Р	КСО-29	

Лестница N3

ЦНИИЭП зрелищных зданий и спортивных сооружений им. Б.С. Мезенцева

Формат 22

Типовой проект 262-21-37 Альбом 0

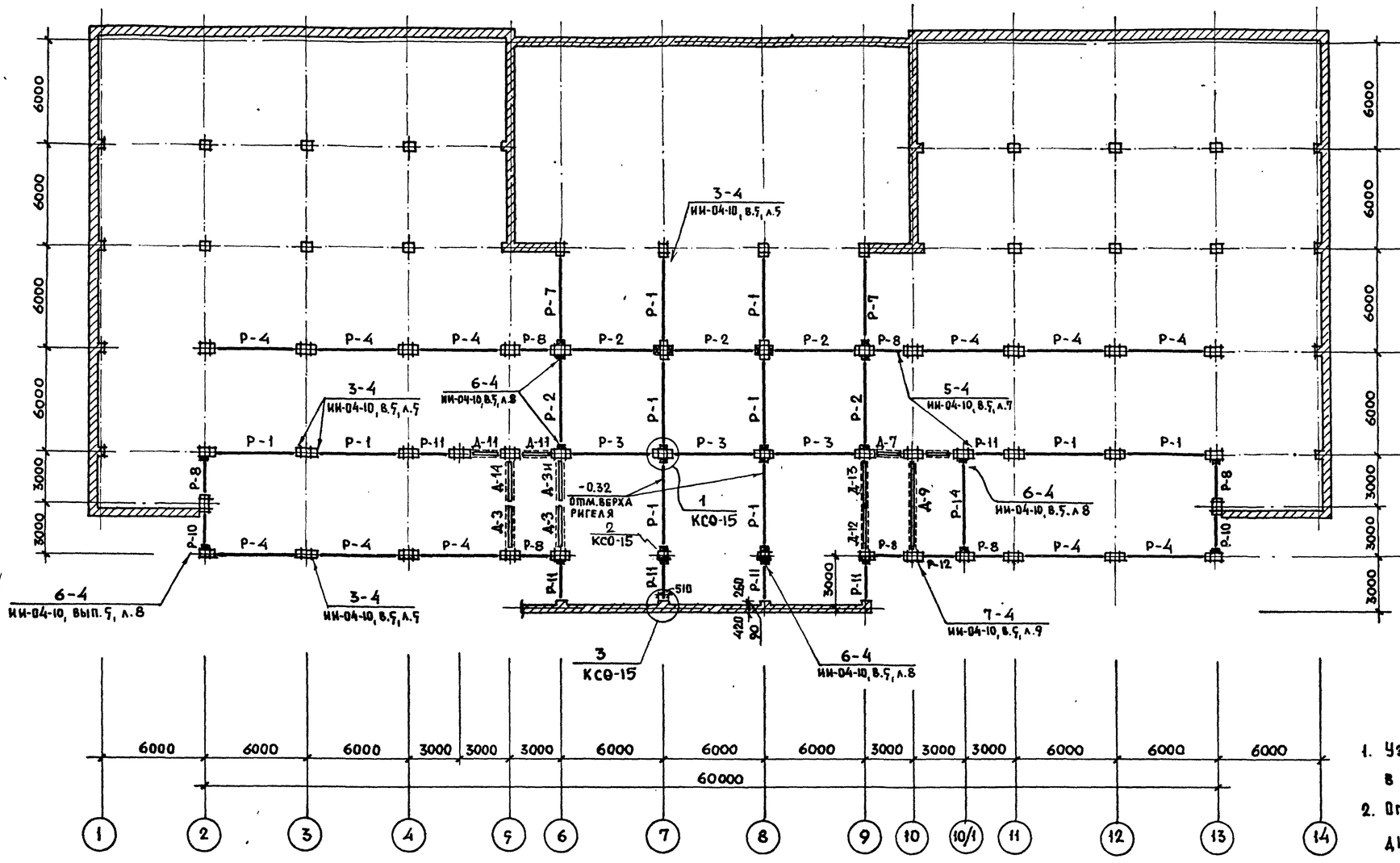

Перечень элементов

Поз. обозн.	Наименование	Кол. шт.	Масса ед. т.	Примечание
Р-1	Р2-90-56	10	1.95	ИИ-04-3, в.3
Р-2	Р2-72-56	5	1.95	ИИ-04-3, в.3
Р-3	Р2-52-56	3	1.95	ИИ-04-3, в.3
Р-4	Р2-52-56Т	11	1.95	ИИ-04-3, в.5
Р-8	Р2-72-26	7	0.83	ИИ-04-3, в.3
Р-7	Р2-72-56Т	2	1.95	К-50
Р-10	Р2-72-26У	2	0.83	ИИ-04-3, в.5
Р-11	Р2-110-26	6	0.83	ИИ-04-3, в.3
Р-12	Р-40-26	1	0.70	ИИ-04-3, в.3
Р-14	Р-40-56	1	1.55	ИИ-04-3, в.3
Соединительные элементы				
МР-2	Монтажная деталь	78	2.67	ИИ-04-8, в.3

Примечания:

1. Узлы соединения элементов приведены в альбоме ИИ-04-10 выпуск 5.
2. Отметки верха консолей и узлы крепления диафрагм жесткости даны на развертках каркаса.
3. Промежуточный лестничный ригель показан на листе КСО-11.
4. В названии чертежа указана отметка верха ригелей.

Условные обозначения

- Железобетонная консоль
- Металлическая консоль ММД-4 (см. развертки каркаса)
- N узла
  NN серии, выпуск, лист
- Диафрагма жесткости
- Консоль диафрагмы
- Сб. жел. бетон. ригель
- Стены из кирпича

Нач. мас.	Шестопалов		
Гл. инж. м.	Кричевский		
ГАП	Шейнфейн		
ГАП	Зарецкий		
ГИП	Левточников		
Провер.	Левточников		
Разраб.	Коробова		

Привязан

Инв. N

ТП 262-21-37 КСО

Универсальное административное здание (в конструкциях ИИ-04) на 600 сотрудников

Стадия	Лист	Листов
Р	КСО-30	

Каркас. Монтажная схема на отм. -0.11; -0.32.

ЦНИИЭП зрелищных зданий и спортивных сооружений им. Б.С. Мезенцева

Формат 22

Инв. N подл. | Подпись и дата | Взам. инв. N

Типовой проект 262-21-37 Альбом 0

Диафрагма жесткости

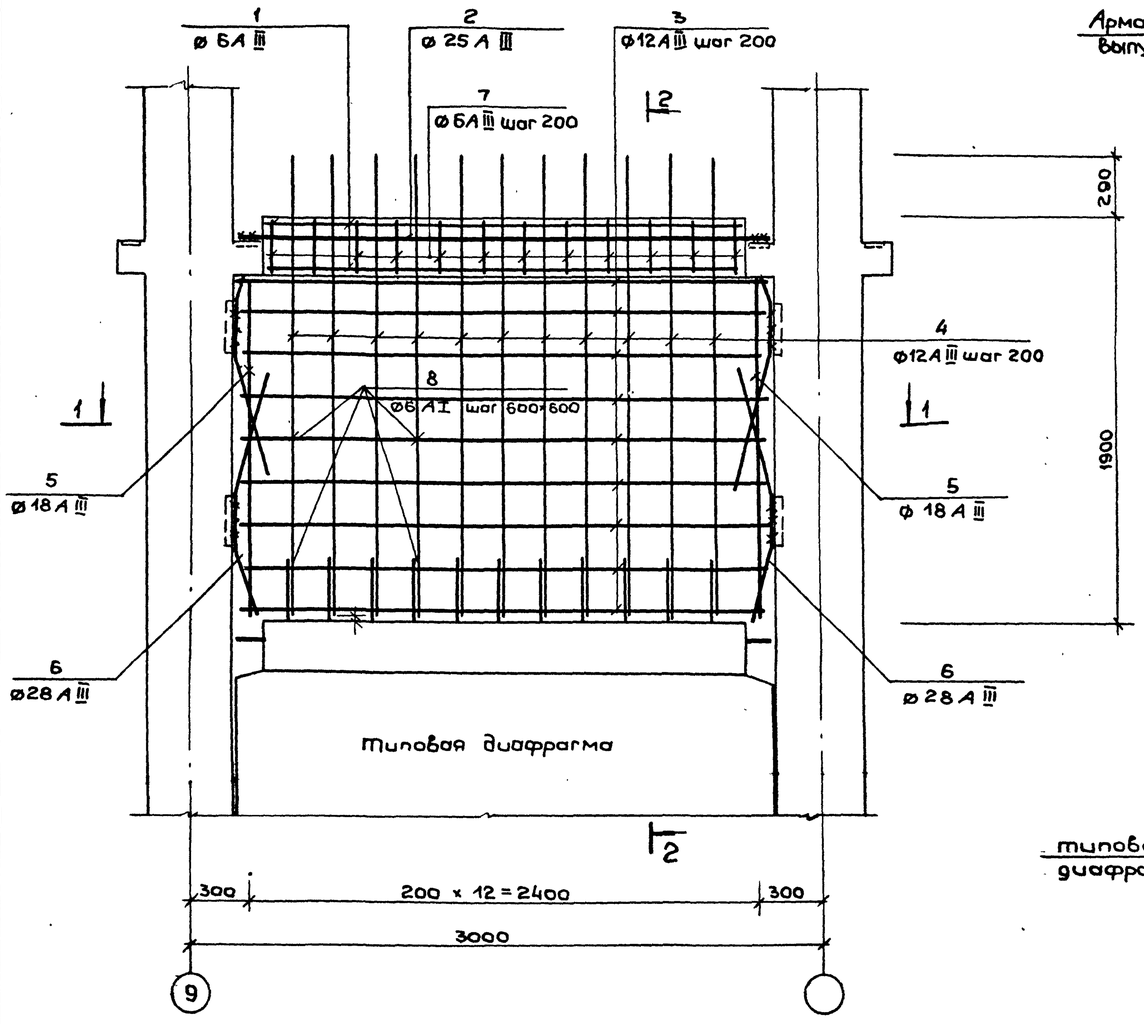

2-2

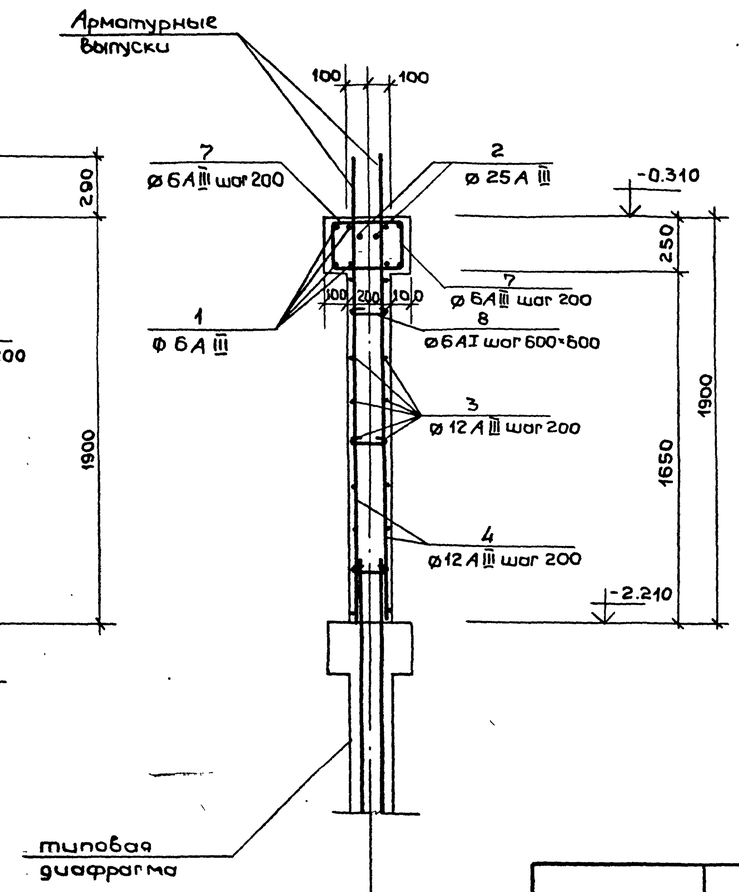

Перечень элементов

Поз. обоз.	Наименование, эскиз, сечение	Кол. шт.	Масса ед. кг	Прим.
	Диафрагма жесткости	1		
1	2280 ø 6 А III	8	0.51	
2	2580 ø 25 А III	2	9.91	
3	2580 ø 12 А III	18	2.30	
4	2180 ø 12 А III	22	1.94	
5	1880 ø 18 А III	4	3.76	
6	370 250 600 ø 28 А III ℓ=1220	4	5.90	
7	280 220 180 ø 6 А III ℓ= 680	24	0.16	
8	ø6АI ℓ=320	12	0.072	
	Материал:			
	Бетон марки М-200, м³	1.088		

Арматурные изделия

Марка элемента	Сталь А III ГОСТ 5781-61						Сталь АI ГОСТ 5781-61	Итого
	6	12	18	25	28		6	
Диафрагма	7.92	84.08	15.04	19.82	23.6		0.87	151.33

1-1

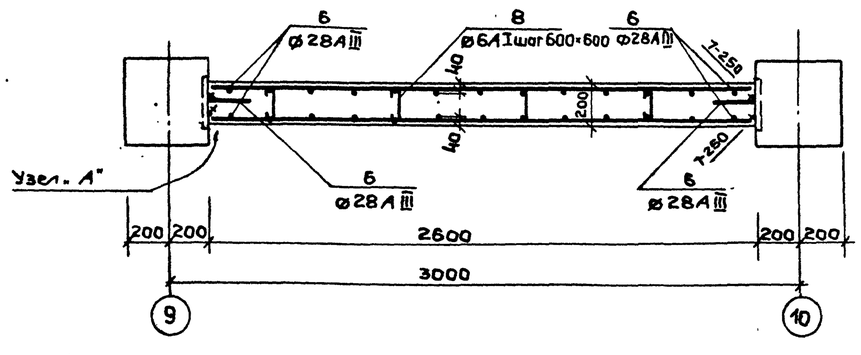

Узел „А"

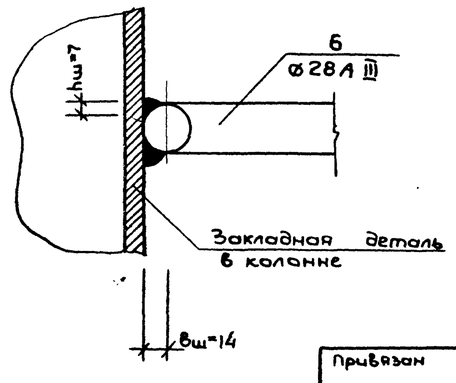

Примечание:

Бетонирование и армирование диафрагмы жесткости выполнять в соответствии с действующими СНиП.

Нач.мдж	Шестопалов		
Гл.инж.м.	Кричевский		
ГАП	Шейнфейн		
ГАП	Зарецкий		
ГИП	Ленточников		
Проверил	Коробова		
Разраб	Мостакова		

Привязан

Инв. №

ТП 262-21-37 КСО

Универсальное административное здание (в конструкциях ИИ-04) на 600 сотрудников

Стадия	Лист	Листов
Р	КСО-31	

Монолитный участок стены жесткости по оси Б в осях 10÷10/1

ЦНИИЭП зрелищных зданий и спортивных сооружений им. Б.С. Мезенцева

Инв. № подл. | Подпись и дата | Взам. инв. №

Формат 22

Альбом 0

Типовой проект 262-21-37

Поз. обозн.	Обозначение	Наименование	Кол. шт.	Масса ед. т.	Примеч.
	Перемычки				
ПР1	Серия 1.138-10 в.1	1ПР1-12.12.14	95/107	0.05	
ПР2	—"—	1ПР2-15.12.14	28/25	0.075	
ПР3	—"—	1ПР38-18.12.22у	23/23	0.125	
ПР4	—"—	1ПР3-19.12.14	3/3	0.075	
ПР5	—"—	1ПР8-20.12.22у	7/7	0.125	
ПР7	—"—	1ПР38-27.25.22у	4/4	0.375	
ПР9	—"—	1ПР38-29.25.22у	2/2	0.40	
1ПР2-16.12.14	—"—	1ПР2-16.12.14	–/6	0.075	д/воздухов канала
1ПР8-38.12.22	—"—	1ПР8-38.12.22	4/4	0.25	—"—
	—"—	1ПР1-10.12.6	8/8	0.025	—"—
[illegible]	[illegible]	[illegible]	/	[illegible]	
	Серия 1.138-10 в.2	2ПР72-15.38.22у	15/15	0.323	
	—"—	2ПР4-14.38.14	1/1	0.19	
[illegible]	[illegible]	[illegible]	/	[illegible]	
	Лотковые элементы				
Л38-8	Серия 3.006-2 в.1	Л38-8	12/12	9.38	
Л38-8а	—"—	Л38-8а	13/13	9.38	
Л38д-8	—"—	Л38д-8	4/4	2.35	
Л18-8	—"—	Л18-8	–/3	9.30	
Л18д-8	—"—	Л18д-8	–/4	1.18	
Л17-8	—"—	Л17-8	–/1	7.50	
Л17д-8	—"—	Л17д-8	–/4	0.95	
Л11-8	—"—	Л11-8	8/8	4.95	
Л4-8	—"—	Л4-8	1/–	1.8	
Л4д-8	—"—	Л4д-8	10/–	0.23	
Лу-4-8и-1	Серия 3.006-2 в.III-1	Лу-4-8и-1	2/–	0.78	
			/		
	Фундаментные плиты				
ПФ2-1	Серия 3.400-3 вып.1 лист 16	ПФ2-1	/8	4.6	
ПФ2-2	—"— лист 16	ПФ2-2	/6	4.6	
ПФ4-1	—"— лист 17	ПФ4-1	/24	4.0	
ПФ4-2	—"— лист 17	ПФ4-2	/16	4.0	
	Лицевые плиты подпорных стенок				
ПЛ4-1	Серия 3.400-3 Выпуск 1 лист 12	ПЛ4-1	/4	2.8	
ПЛ4-2	—"— лист 12	ПЛ4-2	/4	2.8	
ПЛ5-1	—"— лист 13	ПЛ5-1	/4	3.3	
ПЛ5-2	—"— лист 13	ПЛ5-2	/2	3.3	
ПЛ6-1	—"— лист 13	ПЛ6-1	/4	4.3	
ПЛ6-2	—"— лист 13	ПЛ6-2	/2	4.3	
ПЛ7-1	—"— лист 14	ПЛ7-1	/8	5.5	
ПЛ7-2	—"— лист 14	ПЛ7-2	/6	5.5	

Поз. обозн.	Обозначение	Наименование	Кол. шт.	Масса ед. т	Примеч.
	Плиты железобетонные для ленточных фундаментов				
ФЛ8.24	Серия 1.112-5; вып.2	ФЛ8.24	48/	1.395	
ФЛ8.12	—"— —"—	ФЛ8.12	6/	0.685	
ФЛ10.24	—"— —"—	ФЛ10.24	23/	1.52	
ФЛ10.12	—"— —"—	ФЛ10.12	4/	0.75	
ФЛ12.24	—"— —"—	ФЛ12.24	2/	1.76	
ФЛ6.24	Серия 1.112-5; вып 4	ФЛ6.24	12/	1.04	
	Фундаменты под колонны				
Ф-17-4	Серия ИИ-04-1; вып.7	Ф-17-4	6/	4.04	
	Башмак под колонны				
БК-13-4	Серия ИИ-04-1, вып.7	БК-13-4	51/45	3.05	
	Плиты перекрытий				
П14-3	Серия 3.006-2 выпуск II-2	П14-3	/12	1.24	
П14д-3	—"—	П14д-3	/14	0.31	
	Серия 3.006-2 выпуск 1	П27-8	6/	6.32	
	—"—	П11-8	16/	1.10	
	—"—	П15-8	/10	1.65	
	—"—	П5-8	5/	0.41	
	—"—	П5д-8	4/	0.10	
П3-5	Серия ИИ24-9	П3-5	/11	1.37	
П1-6-1 / АIIIв	Серия ИИ24-9	П1-6-1 / АIIIв	/15	2.2	
П1-5-1 / АIIIв	—"—	П1-5-1 / АIIIв	/15	2.2	
П2-5-1 / АIIIв	Серия ИИ24-9	П2-5-1 / АIIIв	/2	2.0	
П1-5 / АIIIв	Серия ИИ24-9	П1-5 / АIIIв	/72	2.2	
П2-5 / АIIIв	Серия ИИ24-9	П2-5 / АIIIв	/4	2.0	
П1-6 / АIIIв	Серия ИИ24-9	П1-6 / АIIIв	/18	2.2	
П2-6-1 / АIIIв	—"—	П2-6-1 / АIIIв	/2	2.0	
П2-6 / АIIIв	—"—	П2-6 / АIIIв	/4	2.0	
			/		
П11	Серия 1.243-2	ПТП 12.5-11-9	32/32	0.20	
П13		ПТП 12.5-13-13	8/8	0.34	
П14		ПТП 12.5-16-14	2/2	0.45	

Поз. обозн.	Обозначение	Наименование	Кол. шт.	Масса ед. т.	Примеч.
	Панели перекрытий				
П-1-6	ИИ-04-4 выпуск 17	ПК6-58-15	25/25	2.71	
П-1-8	—"— —"—	ПК8-58-15	3/3	2.71	
П-1-12.5	—"— —"—	ПК12.5-58-15	11/11	2.71	
П-2-6	—"— —"—	ПК6-58-12	19/19	2.04	
П-3-6	—"— —"—	ПК6-58-15с	8/8	2.65	
П-3-12.5	—"— —"—	ПК12.5-58-15с	3/3	2.65	
П-4-8	—"— —"—	ПР8-58-15с	4/4	2.63	
П-4-12.5	—"— —"—	ПР12.5-58-15с	2/2	2.63	
П-5-6	—"— —"—	ПК6-58-15п	4/4	2.67	
П-8-8	ИИ-04-4 выпуск 20	ПК8-28-15	4/4	1.32	
П-9-8	—"— —"—	ПК8-28-12	2/2	1.00	
П-10-8	—"— —"—	ПК8-28-15п	2/2	1.29	
	Ригели				
ИБ6-17	Серия ИИ23-2/70	ИБ6-17	/2	6.9	
ИБ6-3	Серия ИИ23-2/70	ИБ6-3	/12	6.9	
ИБ3-5I	Серия ИИ23-1/70	ИБ3-5I	/4	4.4	
ИБ3-4	Серия ИИ23-1/70	ИБ3-4	/8	4.4	
	Серия ИИ-04-3 вып. 3.4 I-II	Р2-52-56	3/3	1.95	
	—"— —"—	Р2-72-56	5/5	1.95	
	—"— —"—	Р2-90-56	10/10	1.95	
	—"— —"—	Р2-72-26	7/7	0.83	
	—"— —"—	Р2-110-26	6/6	0.83	
	—"— —"—	Р-40-26	2/2	0.7	
	—"— —"—	Р-40-56	1/1	1.55	
	Серия ИИ-04-3; выпуск 5	Р2-52-56т	11/11	1.95	
	—"— —"—	Р2-72-26у	2/2	0.83	
		Р2-72-56т	2/2	1.95	

Условные обозначения:

Количество элементов в основном варианте.

Количество элементов в варианте проекта со стоянкой.

Привязан

Инв. №

Инв. № подл. | Подп. и дата | Взам. инв. №

Нач. маст.	Шестопалов	
Гл. инж. п.	Кричевский	
ГАП	Зарецкий	
ГИП	Шейнфейн	
ГИП	Ленточников	
Провер.	Ленточников	
Разраб.	Голович	

ТП 262-21-37 КСО

Универсальное административное здание (в конструкциях ИИ-04) на 600 сотрудников

Стадия	Лист	Листов
Р	КСО-32	

Сводная спецификация сборных ж.-б. изделий. Лист 1

ЦНИИЭП зрелищных зданий и спортивных сооружений им. Б.С. Мезенцева

Формат 22

Типовой проект 262-21-37 Альбом О

Поз. обозн.	Обозначение	Наименование	Кол. шт.	Масса ед. т	Примеч.
	Блоки стен подвала				
	ГОСТ 13579-78	ФБС 9.3.6-Т	/18	0.35	
	—"— —"—	ФБС 9.4.6-Т	89/89	0.47	
	—"— —"—	ФБС 12.4.6-Т	44/44	0.64	
	—"— —"—	ФБС 24.4.6-Т	10/10	1.30	
	—"— —"—	ФБС 12.5.3-Т	22/	0.38	
	—"— —"—	ФБС 9.5.6-Т	34/	0.59	
	—"— —"—	ФБС 12.5.6-Т	170/280	0.79	
	—"— —"—	ФБС 24.5.6-Т	138/360	1.63	
	—"— —"—	ФБС 9.6.6-Т	137/137	0.70	
	—"— —"—	ФБС 12.6.6-Т	33/51	0.96	
	—"— —"—	ФБС 24.6.6-Т	66/44	1.96	
	Диафрагмы жёсткости				
	Серия ИИ-04-6; вып.5 ч.1;2	Д2-26-33	2/2	3.03	
	—"— —"—	Д2-26-36п	1/1	1.97	
	—"— —"—	Д2-26-42	1/1	3.85	
	—"— —"—	Д2-28-33	2/2	3.27	
	К-47	Д-3и	1/1	3.27	
	Серия ИИ-04-6; вып.5 ч.1;2	Д2-28-33п	1/1	2.33	
	—"— —"—	Д2-28-42	1/1	4.15	
	—"— —"—	Д2-28-42п	1/1	3.12	
	Панели перекрытий (вариант-легкобетонные конструкции)				
П-1-6	Серия ИИ-04-4; выпуск 21	ПК6-58-15	25/25	1.89	
П-1-8	—"— —"—	ПК8-58.15	3/3	1.89	
П-1-12.5	—"— —"—	ПК12.5-58.15	11/11	1.89	
П-2-6	—"— —"—	ПК6-58.12	19/19	1.42	
П-3-6	—"— —"—	ПК6-58.15с	8/8	1.845	
П-3-12.5	—"— —"—	ПК12.5-58.15с	3/3	1.845	
П-4-8	—"— —"—	ПР8-58.15с	4/4	1.870	
П-4-12.5	—"— —"—	ПР12.5-58.15с	2/2	1.870	
П-5-6	—"— —"—	ПК6-58.15п	4/4	1.855	
П-8-8	Серия ИИ-04-4; выпуск 22	ПК8-28.15	4/4	0.92	
П-9-8	—"— —"—	ПК8-28.12	2/2	0.70	
П-10-8	—"— —"—	ПК8-28.15п	2/2	0.895	

Поз. обозн.	Обозначение	Наименование	Кол. шт.	Масса ед. т.	Примеч.
	Колонны				
	ИИ-04-2; вып. 3	КНР-433-34	3/3	1.94	
	Альбом VIII К-14	КНР-433-34-в	4/4	1.94	
	—"— К-35	КНР-433-34-д	1/1	1.94	
	—"— К-16	КНР-433-40-а	12/12	1.94	
	—"— К-32	КНК-433-40-у	3/	1.91	
	—"— К-33	КНК-433-40-у-а	1/	1.91	
	—"— К-15	КНК-433-40-у-б	2/2	1.91	
	—"— К-17	КНК-433-40-б	2/2	1.91	
	—"— К-34	КНК-433-40-у-в	2/2	1.91	
	ИИ-04-2; вып. 5	Кр-442-24	12/	2.00	
	Альбом VIII К-23	Кр-442-24-а	1/1	2.00	
	—"— К-21	КНР-442-29-а	2/2	2.30	
	—"— К-22	КНР-442-29-б	1/1	2.30	
	Альбом VIII К-68	ИЖ-3	2/2	1.09	Изделия ИЖ изготавливаются в типовой оснастке
	—"— К-70	ИЖ-3а	2/2	1.10	
	—"— К-71	ИЖ-3б	1/1	1.10	
	—"— К-74	ИЖ-3в	1/1	1.11	
	—"— К-79	ИЖ-3д	2/2	1.11	
	—"— К-80	ИЖ-3к	1/1	1.11	
	—"— К-75	ИЖ-3л	1/1	1.11	
	—"— К-81	ИЖ-3м	1/1	1.11	
	—"— К-76	ИЖ-3н	1/1	1.11	
	Ступени бетонные				
ЛС15	Серия 1.155-1; вып.1	ЛС15	38/	0.165	

Поз. обозн.	Обозначение	Наименование	Кол. шт.	Масса ед. т	Примеч.

Привязан

Инв. N

Нач.маст	Шестопалов	
Гл.инж.пр.	Кричевский	
ГАП	Зарецкий	
ГАП	Шейнфейн	
ГИП	Леиточников	
Проверил	Леиточников	
Разраб.	Голович	

ТП 262-21-37 КСО

Универсальное административное здание (в конструкциях ИИ-04) на 600 сотрудников

Стадия	Лист	Листов
Р	КСО-33	

Сводная спецификация сборных ж.б. изделий. Лист 2

ЦНИИЭП зрелищных зданий и спортивных сооружений им. Б.С. Мезенцева

Инв.N подл. | Подпись и дата | Взам. инв.N

Формат 22

Типовой проект 262-21-37 Альбом 0

Поз. обозн.	Обозначение	Наименование	Кол. шт.	Масса ед. т	Примеч.
	Монолитные железобетонные фундаменты				
ФМ-1	Альбом XI лист КС1-7	ФМ-1	12	—	
ФМ-2	Альбом XI лист КС1-7	ФМ-2	20	—	
ФМ-3	Альбом XI лист КС1-7	ФМ-3	12	—	
	Фундаментные монолитные железобетонные вставки				
ФМВ-1	Альбом XI лист КС1-8;13;14	ФМВ-1	18	—	
ФМВ-2	—"— лист КС1-8;13;14	ФМВ-2	2	—	
ФМВ-3	—"— лист КС1-8;13;14	ФМВ-3	1	—	
ФМВ-4	—"— лист КС1-9;13;14	ФМВ-4	1	—	
ФМВ-5	—"— лист КС1-8;13;14	ФМВ-5	1	—	
ФМВ-6т	—"— лист КС1-9;13;14	ФМВ-6т	1	—	
ФМВ-6н	—"— лист КС1-9;13;14	ФМВ-6н	1	—	
ФМВ-7	—"— лист КС1-9;13;14	ФМВ-7	10	—	
ФМВ-8	—"— лист КС1-10;13;14	ФМВ-8	4	—	
ФМВ-9	—"— лист КС1-10;13;14	ФМВ-9	2	—	
ФМВ-10т	—"— лист КС1-10;13;14	ФМВ-10т	1	—	
ФМВ-10н	—"— лист КС1-10;13;14	ФМВ-10н	1	—	
ФМВ-11	—"— лист КС1-10;13;14	ФМВ-11	2	—	
ФМВ-12	—"— лист КС1-10;13;15	ФМВ-12	2	—	
ФМВ-13	—"— лист КС1-11;13;15	ФМВ-13	16	—	
ФМВ-14	—"— лист КС1-11;13;15	ФМВ-14	4	—	
ФМВ-15	—"— лист КС1-11;13;15	ФМВ-15	1	—	
ФМВ-16т	—"— лист КС1-11;13;15	ФМВ-16т	1	—	
ФМВ-16н	—"— лист КС1-11;13;15	ФМВ-16н	1	—	
ФМВ-17т	—"— лист КС1-11;13;15	ФМВ-17т	1	—	
ФМВ-17н	—"— лист КС1-11;13;15	ФМВ-17н	1	—	
ФМВ-18	—"— лист КС1-13;15	ФМВ-18	1	—	
ФМВ-19	—"— лист КС1-13;15	ФМВ-19	1	—	
ФМВ-20	—"— лист КС1-12;13;15	ФМВ-20	1	—	
ФМВ-21	—"— лист КС1-12;13;15	ФМВ-21	2	—	
ФМВ-22	—"— лист КС1-12;13;15	ФМВ-22	1	—	
Сеч. 19-19	Альбом XI лист КС1-3;6;14	Сечение 19-19	1	—	
ФМВ-23	Альбом XI лист КС1-30;31;35	ФМВ-23	20	—	
ФМВ-24	—"— лист КС1-30;34;35	ФМВ-24	2	—	
ФМВ-25т	—"— лист КС1-30;35	ФМВ-25т	1	—	
ФМВ-25н	—"— лист КС1-30;35	ФМВ-25н	1	—	
ФМВ-26т	—"— лист КС1-31;34;35	ФМВ-26т	1	—	
ФМВ-26н	—"— лист КС1-31;34;35	ФМВ-26н	1	—	
ФМВ-27	—"— лист КС1-30;34;35	ФМВ-27	2	—	
ФМВ-28т	—"— лист КС1-31;34;35	ФМВ-28т	1	—	
ФМВ-28н	—"— лист КС1-31;34;35	ФМВ-28н	1	—	
ФМВ-29т	—"— лист КС1-31;34;35	ФМВ-29т	2	—	
ФМВ-29н	—"— лист КС1-31;34;35	ФМВ-29н	2	—	

Поз. обозн.	Обозначение	Наименование	Кол. шт.	Масса ед. т	Примеч.
	Фундаментные монолитные железобетонные вставки				
ФМВ-30т	Альбом XI лист КС1-31,34,35	ФМВ-30т	2	—	
ФМВ-30н	—"— лист КС1-31,34,35	ФМВ-30н	2	—	
ФМВ-31т	—"— лист КС1-31;34;35	ФМВ-31т	2	—	
ФМВ-31н	—"— лист КС1-31;34;35	ФМВ-31н	2	—	
ФМВ-32т	—"— лист КС1-31;34;35	ФМВ-32т	2	—	
ФМВ-32н	—"— лист КС1-31;34;35	ФМВ-32н	2	—	
ФМВ-33	—"— лист КС1-34;35	ФМВ-33	2	—	
	Монолитные участки в подпорных стенках				
Сеч. а-а	Альбом XI лист КС1-40;56	Сечение а-а	4	—	
Сеч. б-б	—"— лист КС1-40;56	Сечение б-б	2	—	
Сеч. в-в	—"— лист КС1-40;56	Сечение в-в	4	—	
Сеч. д-д	—"— лист КС1-40;56	Сечение д-д	8	—	
Сеч. е-е	—"— лист КС1-40;56	Сечение е-е	2	—	
	Монолитные железобетонные колонны				
КМ-1	Альбом XI лист КС1-21;23;24	КМ-1	4	—	
КМ-2	—"— лист КС1-20;23;24	КМ-2	20	—	
КМ-3	—"— лист КС1-21;23;24	КМ-3	8	—	
КМ-4	—"— лист КС1-20;23;24	КМ-4	10	—	
КМ-5	—"— лист КС1-22;23;24	КМ-5	2	—	
	Монолитные железобетонные балки				
БМ-1	Альбом XI лист КС1-18;19	БМ-1	16	—	
БМ-2	лист КС1-18;19	БМ-2	14	—	
	Монолитные железобетонные столбы				
МС-1	Альбом 0 лист КСО-25	МС-1	1	—	
МС-2	—"—	МС-2	7	—	
МС-3	—"—	МС-3	1	—	
МС-4	—"—	МС-4	1	—	
МС-5	—"—	МС-5	11	—	
МС-6	—"—	МС-6	1	—	
	Монолитные ж.б. обвязочные балки				
	Альбом XI лист КС1-27;28;32;34	Обвязочные балки	1+1	—	

Поз. обознач.	Обозначение	Наименование	Кол. шт.	Масса ед. т	Примеч.
	Монолитные участки по перекрытиям				
посеч. 5-5;6-6;7-7 8-8;9-9; 10-10	Альбом XI лист КС1-27;28	Сечения 5-5;6-6;7-7; 8-8;9-9;10-10	2	—	
Узел „2"	Альбом XI лист КС1-32;34;35	Узел „2"	4	—	
Узел „5"	—"— лист КС1-32;34;35	Узел „5"	2	—	
Сеч. 1-1	Альбом 0 лист КСО-18	Сечение 1-1	1/1	—	
Сеч. 2-2	—"— лист КСО-18	Сечение 2-2	1/1	—	
Сеч. 3-3	—"— лист КСО-18	Сечение 3-3	1/1	—	
Сеч. 4-4	—"— лист КСО-18	Сечение 4-4	3/3	—	
Сеч. 5-5	—"— лист КСО-18	Сечение 5-5	1/1	—	
	Монолитные железобетонные фундаментные плиты				
ФП-1	Альбом 0 лист КСО-3;4;5	ФП-1	8/8	—	
ФП-2	—"— —"—	ФП-2	10/10	—	
ФП-2а	—"— —"—	ФП-2а	2/2	—	
ФП-3	—"— —"—	ФП-3	2/2	—	
ФП-4	—"— —"—	ФП-4	2/2	—	
ФП-6а	—"— —"—	ФП-6а	1/1	—	
ФП-6б	—"— —"—	ФП-6б	1/1	—	
ФП-7	—"— —"—	ФП-7	2/2	—	
	Монолитные участки лестниц N1; N3				
Сеч. 5-5;6-6	Альбом I ч.2 лист КС-34	Сечения 5-5; 6-6	1+1/1+1	—	
ЛММ-1	Альбом 0 лист КСО-29	ЛММ-1	1/1	—	
	Монолитные железобетонные диафрагмы жёсткости				
Д-8	Альбом 0 КСО-15	Диафрагма жесткости Д-8	1/1	—	
	—"— КСО-31	Монолит. участок стены жест.	1/1	—	
	Монолитные участки перекрытия у лифтовых шахт				
МУ-1	Альбом I ч.2 лист КС-36;37	МУ-1	2/2	—	
МУ-2	—"— —"—	МУ-2	1/1	—	
Сеч. 8-8; 9-9; 17-17	—"— —"—	Сечения 8-8; 9-9; 17-17	1/1	—	

Примечания:

Выборка арматуры на монолитные железобетонные изделия и расход бетона даны на чертежах КСО-35; КСО-36.

Привязан

Инв. N

Нач. маст.	Шестопалов	
Гл. инж. пр.	Кричевский	
ГАП	Шейнфейн	
ГАП	Зарецкий	
ГИП	Ленточников	
Проверил	Ленточников	
Разраб.	Голович	

ТП 262-21-37 КСО

Универсальное административное здание (в конструкциях ИИ-04) на 600 сотрудников

Стадия	Лист	Листов
Р	КСО-34	

Сводная спецификация монолитных ж.б. изделий

ЦНИИЭП зрелищных зданий и спортивных сооружений им. Б.С. Мезенцева

Формат 22

Инв. N подл. | Подп. и дата | Взам. инв. N

Типовой проект 262-21-37 альбом 0

Подземная часть

Марка изделия	Кол. шт.	Выборка арматуры на монолитные изделия (кгс) Сталь класса А I ГОСТ 5781-75 Ф6	Ф8	Ф10			Сталь класса А III ГОСТ 5781-75 Ф16	Ф20	Ф25	ГОСТ 8510-72 L140×90×10	ГОСТ 8509-72 L50×5	Бетон М-200 м³
ФМ-1	12							2244.0				50.4
ФМ-2	20							3140.0				68.0
ФМ-3	12						588.0					24.0
ФМВ-1	18	216.0							1224.0			20.16
ФМВ-2	2	91.8	11.2	20.0			56.0		272.0			10.06
ФМВ-3	1	15.0							68.0			1.39
ФМВ-4	1	85.1	20.8	33.4			56.0		204.0		16.0	9.60
ФМВ-5	1	30.4		10.8					136.0			3.00
ФМВ-6т	1	12.0							68.0			1.12
ФМВ-6н	1	12.0							68.0			1.12
ФМВ-7	10	218.0		295.0			111.0		748.0			30.10
ФМВ-8	4	67.2					104.4		374.4			5.64
ФМВ-9	2	24.8							138.4			2.36
ФМВ-10т	1		78.9				82.6					3.16
ФМВ-10н	1		78.9				82.6					3.16
ФМВ-11	2	23.0							119.2			2.06
ФМВ-12	2	30.0							136.0			2.68
ФМВ-13	16	192.0							1088.0			17.92
ФМВ-14	4	36.8							255.6			3.44
ФМВ-15	1	44.9	9.6	24.4			6.2		189.2			3.75
ФМВ-16т	1		36.0						157.7			3.60
ФМВ-16н	1		36.0						157.7			3.60
ФМВ-17т	1	2.3	25.3						97.9			3.42
ФМВ-17н	1	2.3	25.3						97.9			3.42
ФМВ-18	1	25.1	74,5	16.9			55.0		188.2			5.70
ФМВ-19	1	13.8	46.0				55.0		155.0			2.52
ФМВ-20	1	40.7		16.6			10.0		120.0			2.32
ФМВ-21	2	79.8		577.4			396.8					18.22
ФМВ-22	1	9.0							68.0			0.68
Сеч. 19-19	1		58.5									—
ФМВ-23	20	172.0		80.0					924.0			14.2
ФМВ-24	2	21.6		8.0					92.4			1.7
ФМВ-25т	1	18.9					19.2		46.8			
ФМВ-25н	1	18.9					19.2		46.8			
ФМВ-26т	1	26.8		6.0					122.1			2.08
ФМВ-26н	1	26.8		6.0					122.1			2.08
ФМВ-27	2	13.2		8.0					92.4			0.74
ФМВ-28т	1	13.6							75.9			1.25
ФМВ-28н	1	13.6							75.9			1.25
ФМВ-29т	2	22.2		13.2					159.6			1.28
ФМВ-29н	2	22.2		13.2					159.6			1.28
Узел „5"										70.0		

Марка изделия	Кол. шт.	Выборка арматуры на монолитные изделия Сталь класса А I ГОСТ 5781-75 Ф6	Ф8	Ф10	Сталь В I Ф4	Сталь класса А III ГОСТ 5781-75 Ф16	Ф12	Ф10	Ф20	Ф25	Ф28	Ф36	Бетон М-200	Бетон М-300
ФМВ-30т	2	23.4		13.8						165.8			1.32	
ФМВ-30н	2	23.4		13.8						165.8			1.32	
ФМВ-31т	2	21.6		12.8						155.0			1.24	
ФМВ-31н	2	21.6		12.8						155.0			1.24	
ФМВ-32т	2	20.4		12.2						143.4			1.16	
ФМВ-32н	2	20.4		12.2						143.4			1.16	
ФМВ-33	2	73.2		40.6		34.4				264.0			4.52	
Сеч. а-а	4	12.8		24.0									0.20	
Сеч. б-б	2	11.6		21.6									0.50	
Сеч. в-в	4	70.8											2.52	
Сеч. д-д	8	39.2					166.4						8.00	
Сеч. е-е	2	25.6		21.6			75.4						2.70	
КМ-1	4		48.0				34.4				336.0			2.28
КМ-2	20		240.0				172.0	192.0	1024.0		2008.0			17.0
КМ-3	8		96.0				68.8	76.8			803.2			6.80
КМ-4	10		120.0				86.0	96.0			2004.0			8.50
КМ-5	2		22.0				10.4	19.2			200.8			1.58
БМ-1	16		424.0				145.6			787.2		940.8		16.0
БМ-2	14		268.8				81.2		284.2					6.30
МС-1	1		22.8	6,0						71.7			1.20	
МС-2	7		131.0	28.0						334.6			5.30	
МС-3	1		30.4	5.9						73.6			1.50	
МС-4	1		25.1							73.6			1.10	
МС-5	11		165.0	43.8						525.8			4.50	
МС-6	1		27.0	4.0						47.8			1.60	
Обвязочные балки	1н	1385.3				2600.0	500.0						5.2	60.0
Сеч. 5-5; 6-6; 7-7; 8-8; 9-9; 10-10	2	266.0		356.0		860.0			10.8	86.0				24.6
Узел „2"	2	16.0				31.2							0.60	
Узел „5"	2	6.0					30.8						0.30	
Арматура в швах ФБС	1			2313.5										
Армирование стен	1				61.0									

Привязан

Инв. N

Нач. маст.	Шестопалов	
Гл. инж. М.	Кричевский	
ГАП	Шейнфейн	
ГАП	Зарецкий	
ГИП	Леньточников	
Проверил	Леньточников	
Разраб.	Голович	

ТП 262-21-37 КСО

Универсальное административное здание (в конструкциях ИИ-04) на 600 сотрудников

Стадия	Лист	Листов
Р	КСО-35	

Выборка материалов на монолитные ж. б. изделия лист 1

ЦНИИЭП зрелищных зданий и спортивных сооружений им. Б.С. Мезенцева

Инв. N подл. | Подп. и дата | Взам. инв. N

Формат 22

Альбом 0

Типовой проект 262-21-37

Подземная часть

Марка изделия	Кол. шт.	Выборка арматуры на мон. изделия: Сталь класса А-I ГОСТ 5781-75			Сталь класса А-III ГОСТ 5781-75									Бетон М-200 м³
		ф6	ф8		ф16	ф22	ф12	ф20	ф6	ф18	ф25	ф28	ф8	
Сеч. 1-1	1/1	5,68				34,50								0.86
Сеч. 2-2	1/1	19,68			228,02	68,99								6.92
Сеч. 3-3	1/1	5,68				34,55								0.86
Сеч. 4-4	3/3	8,79				311,47								3.03
Сеч. 5-5	1/1	4,67				51,78								1.04
ФП-1	8/8				1128,0									43.20
ФП-2	10/10				1770,0									64.00
ФП-2а	2/2				354,0									16.40
ФП-3	2/2							584.0						14.80
ФП-4	2/2							688.0						16.40
														10.80
ФП-6а	1/1							4364.0						75.20
ФП-6б	1/1							5366.0						88.50
ФП-7	2/2							850.0						40.60
Д-8	1/1	9,94					468.08		18.68	45.96	140.6	102.4		5.36
монолит. уч. стены жесткт.	1/1	0,87					84.08		7.92	15.04	19.82	23.6		1.09
МУ-1	2/2	6,4	522		73,44	167	48						93,4	6.00
МУ-2	1/1	0,7	219,0			83,5							26,0	1.20
Сеч. 8-8; 9-9; 11-11	1/1	5,88	11,88		35,2									1,87
Сеч. 5-5; 6-6	1/1	3,0	105,2					138,2		42,6				0,6+3,0
ЛММ-1	1/1	0,84	45,0							78,0				1,06

Подземная часть

Поз. обозн.	Обозначение	Наименование	Кол. шт.	Масса ед. кг	Примеч.
	Закладная деталь в монолитных колоннах				
М-1	Альбом VI лист КС1-24	М-1	–/30	17,9	
М-2	—— " ——	М-2	–/84	22,2	
М-3	—— " ——	М-3	–/4	22,0	
М-4	—— " ——	М-4	–/2	10,8	
М-5	—— " ——	М-5	–/2	17,1	
	Закладная деталь в монолитных ж.б.				
	балках БМ-1; БМ-2				
М-6	Альбом VI лист КС1-19	М-6	–/120	3,2	
	Закладная деталь в диафрагме				
	жесткости Д-8				
	Альбом VI лист КС0-15	ЗД	4/4	14,8/14,8	
	Трубы стальные бесшовные горячекатанн.				
ф133/4	в стенах подвала		7/7	10	
ф245/7			4/4	22,6	

Примечания:

Сводная спецификация монолитных железобетонных изделий дана на чертеже КС0-34.

Нач. маст.	Шестопалов		
Гл. инж. п.	Кончевский		
ГАП	Шейнфейн		
ГАП	Заревский		
ГИП	Ленточников		
Провер.	Ленточников		
Разраб.	Головач		

Привязан

Инв. №

тп 262-21-37 КС0

Универсальное административное здание (в конструкциях ИИ-04) на 600 сотрудников

Стадия	Лист	Листов
Р	КС0-36	

Выборка материалов на монолитные ж. б. изделия. Лист 2

ЦНИИЭП зрелищных зданий и спортивных сооружений им. Б.С. Мезенцева

Формат 22

Инв. № подл. | Подпись и дата | Взам. инв. №

Альбом О

Типовой проект 262-21-37

Спецификация сборных железобетонных изделий

Поз. обозн.	Обозначение	Наименование	Кол. шт.	Масса ед. т	Примеч.
	Подземная часть				
	Панели цоколя				
—	ИИ-04-5	Ц-60-21	8/—	5.01	
—	В-13	Ц-60-15	1/1	3,59	
—	—"—	Ц-60-6	8/8	1,37	
—	—"—	Ц-57-21пр	1/—	4,6	
—	—"—	Ц-57-21л	1/—	4,6	
—	—"—	Ц-30-21	4/2	2,44	
—	—"—	Ц-30-15	1/1	1,64	
—	—"—	Ц-30-6	7/5	0,68	
—	—"—	Ц-27-21пр	1/—	2,15	
—	—"—	Ц-27-21л	1/—	2,15	
—	—"—	ЦУ2-6	6/10	0,15	
—	—"—	ЦУ2-15	1/1	0,42	
—	—"—	ЦУ2-21	8/1	0,59	
	ИИ-04-5 В.13	НЦ-60-21пр	1/—	5,01	КС-88
	—"—	НЦ-60-21л	1/—	5,01	КС-88
	—"—	НЦ-60-21	1/1	5,01	КС-87
	—"—	НЦ-60-15	1/1	3,59	КС-87
	—"—	НЦ-30-21	1/1	2,44	КС-89
	Панели стен подвала				
	ИИ-04-5	П-60-15	7/—	5,25	
	В.-15	П-60-9-1	3/3	3,24	
	—"—	П-60-6	—/6	2,10	
	—"—	П-57-15пр	1/—	4,85	
	—"—	П-30-15л	1/—	2,57	
	—"—	П-30-15	3/1	2,57	
	—"—	П-30-9	6/6	1,62	
	—"—	П-30-6	3/—	1,05	
	—"—	П-27-15л	1/—	2,17	
		НН-60-9-2	2/1	3,09	КС-89
	Лестничные марши				
	ИИ-04-7 В.1	ЛМ-58-14-14	2/2	2,19	
	Проступи				
	ИИ-04-7	СТ-1	18/18	0,048	
	В.-1	СТ-3	8/8	0,050	
	—"—	СТ-4Л	2/2	0,050	
	—"—	СТ-4пр	2/2	0,050	

Спецификация сборных железобетонных изделий

Поз. обозн.	Обозначение	Наименование	Кол. шт.	Масса ед. т.	Примеч.
	Проступи				
—	ИИ-04-7, в.1	СТ-5	2/2	0,04	
—	—"—	СТ-6	4/4	0,06	
—					
	Лестничные площадки				
	ИИ-04-7 в.1	ЛП-15-14	1/1	0,585	
	Ступени				
	1.155-1. В-1	ЛС11-17	7/7	0,11	
	—"—	ЛС11-17В	1/1	0,093	
	—"—	ЛС9-17	13/13	0,1	
	—"—	ЛС9-17Н	1/1	0,053	
	—"—	ЛС-12	6/6	0,133	
	—"—	ЛС-12В	5/5	0,105	
	—"—	ЛС-15	26/26	0,168	
	—"—	ЛС-15В	12/12	0,13	
	—"—	ЛС-18	4/4	0,192	
	—"—	ЛС-18В	2/2	0,15	
	—"—	ЛС-22	6/6	0,245	
	—"—	ЛС-22В	2/2	0,185	
	Элементы лифтовых шахт				
	ИИ-04-15	ШП-50-14-1	3/3	3,27	
	Доп. 1 к вып. 1	2ПР72-15,38,22у	15/15	0,323	
	—"—	ШЛ-20-33П-2	1/1	1,49	
	—"—	ШЛ-20-33	1/1	2,24	
	—"—	ШЛ-25-33-1	2/2	2,85	

Спецификация соединительных деталей

12	ИИ-04-10	ММД-16	13/13	0,73	Плиты перекрытий
13	Вып. 5	ММД-17	3/3	1,29	
14	—"—	ММД-18	23/23	1,15	
15	—"—	ММД-20л	1/1	2,84	
16	—"—	ММД-20пр	1/1	2,84	
17	—"—	ММД-21л	1/1	1,90	
18	—"—	ММД-2пр	1/1	1,90	
19	—"—	ММД-22	7/7	3,07	
20	ИИ29-2/70	ММ17	—/56	0,4	
21	—"—	ММ18	—/64	2,0	

Спецификация соединительных деталей

N п/п	Обозначение	Наименование	Кол. шт.	Масса ед. кг	Примечан.
	ИИ29-2/70	ММ1	—/84	1,00	Каркас, Колонны, Балки
	—"—	ММ3	—/96	0,90	
	—"—	ММ6	—/12	7,20	
	ИИ-04-8, В.3	МР-2	78/78	2,67	Каркас
	ИИ-04-8, В.3	ММД-4	24/24	8,5	
	—"—	ММД-5	114/114	0,62	
	—"—	ММД-6	20/20	1,04	
	—"— 10, В-5	ММД-13	6/6	1,02	
	—"— 10, В-5	ММД-15	8/8	1.70	
	Сер. 2.250-1; в.3	ММ-33	9/9	0,126	Лестницы
	—"—	ММ-39	25/25	0,38	
	ИИ-04-10, в.5	ММД-28	2/2	1,22	
	ИИ-04-8, в.1	ММЛ-3	2/2	0,063	
30	Серия 3.006-28. II-3	МС-3	104/—	4,0	Лотковые элементы
	ИИ-04-10 В.6	ММН-3	42/14	0,46	Панели стен подвала и цоколя
	—"—	ММН-4	152/86	0,47	
	—"—	ММ-13	—/40	0,45	
	—"—	ММ-14	74/10	0,24	
		ММ-17	2/—	76,6	
	ИИ-04-15 В.2	ММС-1	16/16	1,43	Лифтовые шахты
	—"—	ММС-5	4/4	3,27	
	—"—	ММС-6	4/4	4,02	
	—"—	МД-3	12/12	1,36	
	—"—	МД-4	24/24	0,55	
	—"—	МД-5	12/12	0,24	
	—"—	МД-6	12/12	0,35	
	—"—	МД-9	9/9	0,71	
	—"—	МД-10	18/18	1,74	

Привязан

Инв. №

Инв. № подл. | Подпись и дата | Взам. инв. №

Нач. маст.	Шестопалов	
Гл. инж. п.	Кончевский	
ГАП	Шрейнфейн	
ГАП	Зарецкий	
ГИП	Ленточников	
Провер.	Ленточников	
Разраб.	Саркисова	

тп 262-21-37 КСО

Универсальное административное здание в конструкциях ИИ-04) на 600 сотрудников

Стадия	Лист	Листов
Р	КСО-37	

Сводная спецификация панелей стен подвала и цоколя. Выборка соед. деталей

ЦНИИЭП зрелищных зданий и спортивных сооружений им. Б.С. Мезентсева

Формат 22

Типовой проект 262-21-37 Альбом 0

Спецификация стальных элементов

N п/п	Наименование	Марка стали	Марка эл-та	Кол. шт.	Вес, кг Ед. кг.	Вес, кг Общ. т	Обозначение
	Подземная часть						
1	Металлическая лестница	Сталь ВСТ3КП2 ГОСТ 380-71	ЛР 12	1/1	135,0		Серия 1.459-2
			ПР 6	1/1	60,0		Вып - 1
			ОЛ 6	2/2	27,0		Вып - 2
			ОП 6	2/2	14,0		Вып. - 2
2	Решетка приямка	Сталь ВСТ3КП2 ГОСТ 380-71	L 50×5	–/	—	0,017	АС - 9
			ф 12 AI	–/	—	0,007	
3	Ограждение лестницы	Сталь ВСТ3КП2 ГОСТ 380-71	ОЛ-42-1	2/2	44,93		ИИ-04-08 Вып. - 8
4			ОЛ-12-1	1/1	36,03		
5			ОЛ-9-1	1/1	27,30		
6			ОНПЛ-33-1	1/1	18,4		
7			ОВП 30-1	1/1	22,72		
8	Решетки д/вытирания ног		—	4/4	13,0	0,052	ИИ-03-0-3 А-71-64
9	Камера глушителя	Сталь ВСТ3КП2 ГОСТ 380-71	∠50×5 305пм	–/–	—	1,15	КС-27
			∠63×5 381пм	–/–	—	0,183	—— " ——
			-50×4 16,5пм	–/–	—	0,026	—— " ——

Инв. № подл. | Подпись и дата | Взам. инв. №

Привязан	Нач. маст.	Шестопалов	
	Гл. инж. п.	Кричевский	
	ГАП	Шейфейн	
	ГАП	Зорецкий	
	ГИП	Ленточников	
Инв. №	Проверил	Ленточников	
	Разработ.	Саркисова	

ТП 262-21-37 КСО

Универсальное административное здание (в конструкциях ИИ-04) на 600 сотрудников

Стадия	Лист	Листов
Р	КСО-38	

Сводная спецификация стальных изделий.

ЦНИИЭП зрелищных зданий и спортивных сооружений им. Б.С. Мезенцева

Формат 22