ГОССТРОЙ РСФСР КБ ПО ЖЕЛЕЗОБЕТОНУ ИМ. А.А. ЯКУШЕВА

УД 9-48п

СЕРИЯ-125

КОМПЛЕКСНАЯ СЕРИЯ ТИПОВЫХ ПРОЕКТОВ КРУПНОПАНЕЛЬНЫХ ЖИЛЫХ ДОМОВ БЛОК-СЕКЦИЙ И ОБЩЕСТВЕННЫХ ЗДАНИЙ

ЧАСТЬ 9 УЗЛЫ И ДЕТАЛИ

РАЗДЕЛ 9-48п МОНТАЖНЫЕ УЗЛЫ И ДЕТАЛИ

				ПРИВЯЗАН:
ИНВ. N°				

КОПИРОВАЛ: Ф/г ФОРМАТ

СЕРИЯ 125

КОМПЛЕКСНАЯ СЕРИЯ ТИПОВЫХ ПРОЕКТОВ КРУПНОПАНЕЛЬНЫХ ЖИЛЫХ ДОМОВ, БЛОК-СЕКЦИЙ И ОБЩЕСТВЕННЫХ ЗДАНИЙ

ЧАСТЬ 9
УЗЛЫ И ДЕТАЛИ
РАЗДЕЛ 9-48п

МОНТАЖНЫЕ УЗЛЫ И ДЕТАЛИ

Введен в действие
КБ по железобетону
им. А.А. Якушева ГОССТРОЯ РСФСР
приказ № от

Привязан:

ИНВ.№

Копир.

Формат:

Лист	Наименование	Примечан.
1	Содержание альбома	
2	Узлы 1 ÷ 3	
3	Узлы 4 ÷ 6	
4	Узел 7	
5	Узлы 8, 39, 40	
6	Узлы 9 ÷ 11	
7	Узлы 12, 12а, 13, 13а, 14, 14а	
8	Узлы 16, 16а, 17, 17а, 18, 19	
9	Узлы 20 ÷ 25	
10	Планы машинного отделения	
11	Монтажные фасады машинного отделения	
12	Узлы 26 ÷ 30	
13	Узлы 31 ÷ 33, 33а	
14	Узлы 34 ÷ 38	

Инв. №			
Зав. отд.	Пересыпкин		
Гл. инж. от.	Сидоров		
Гл. кон. пр.	Шеваров		
Рук. бриг.	Натыкина		
Провер.	Шевырева		
Разраб.	Иванкина		

Привязан:

Серия 125 ч.9 р. 9-48П

Содержание альбома

Стадия	Лист	Листов
Р	1	

КБ по железобетону им. А.А. Якушева

Копировал

Формат:

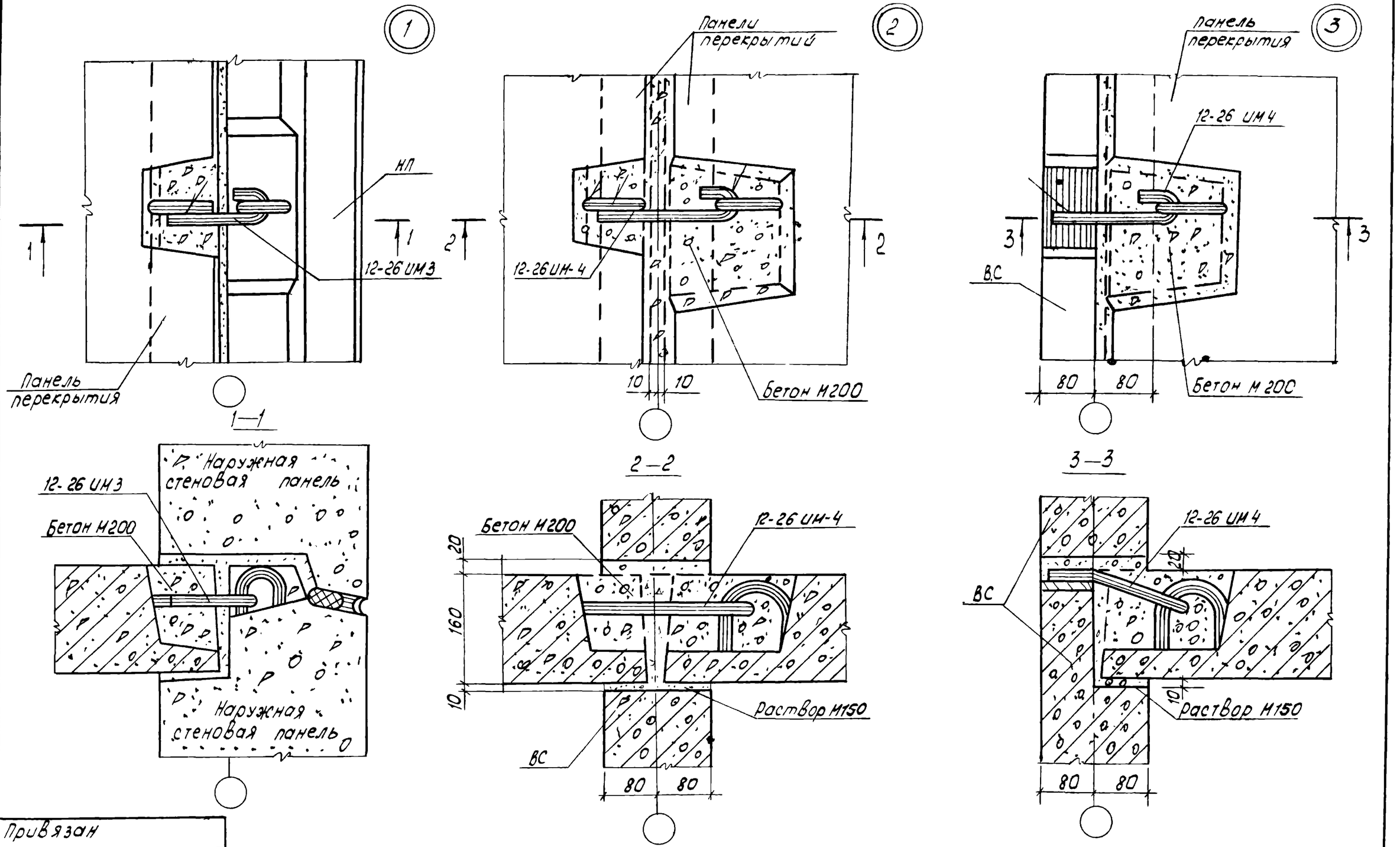

Рук. бр.	Натыкина						
Провер.	Шеварева						
Разраб.	Иванкина						
Взам. инв. N							
Подп. и дата							
Инв. N подл.							

Привязан

Инв. N

КБ по железобетону им. А. А. Якушева	Зав. отд.	Пересыпкин		Узлы 1÷3	С. 125	ч. 9 р. 9-48П
	Гл. инж. от.	Сидоров				Лист 2
	Гл. кон. пр.	Шеварев				

Копир: Доц-

Формат: А3

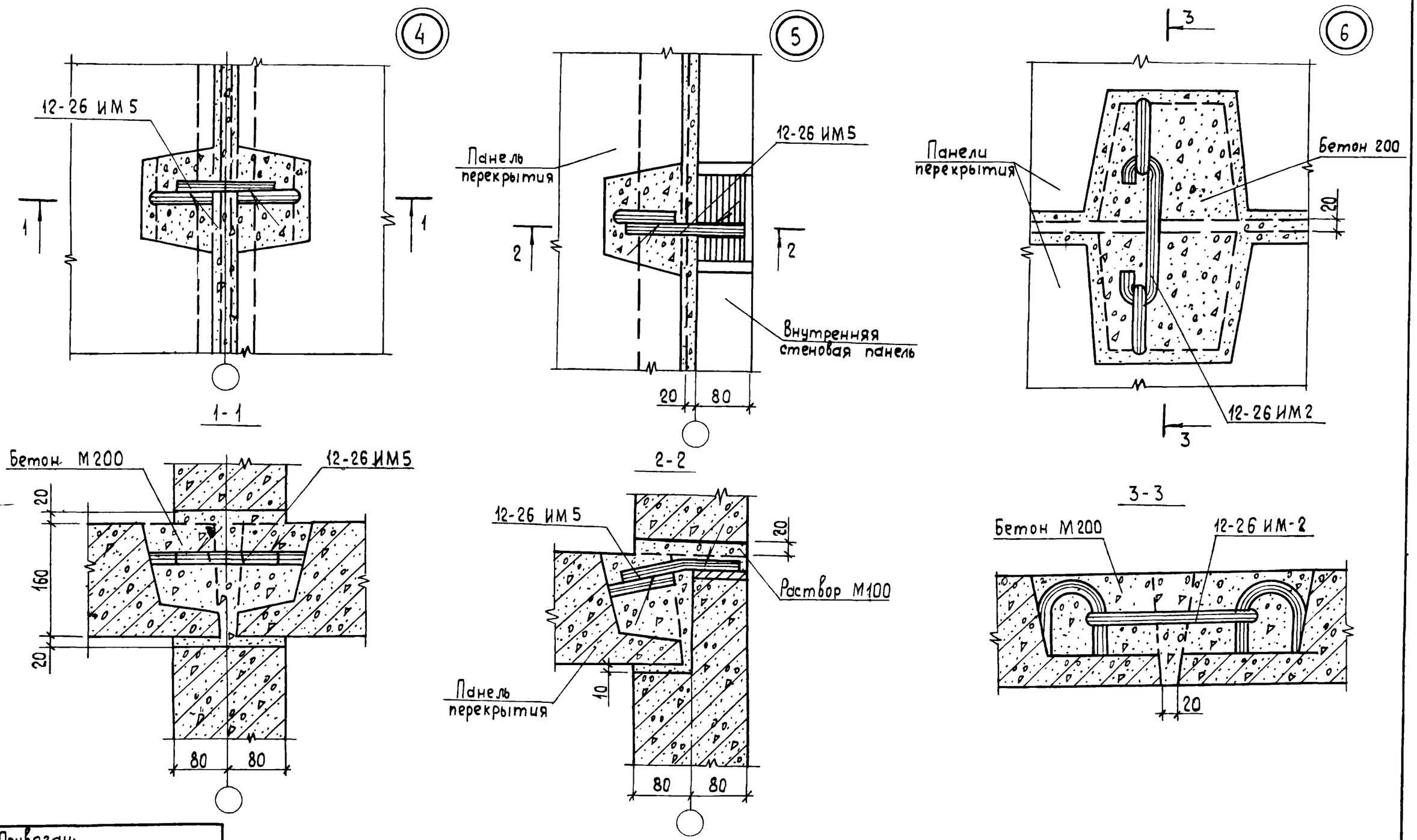

Привязан:

Инв. №

КБ по железобетону им. А. А. Якушева	Зав. отд. Пересыпкин	Узлы 4÷6	с. 125	ч. 9 р. 9-48 п	Лист 3
	Гл. инж. отд. Сидоров				
	Гл. конс. пр. Шеварев				

Копировал Балакина

Формат А3

Инв. № подл. | Подпись и дата | Взам. инв. №

Рук. бриг. Натыкина
Провер. Шеварева
Разраб. Иванкина

7

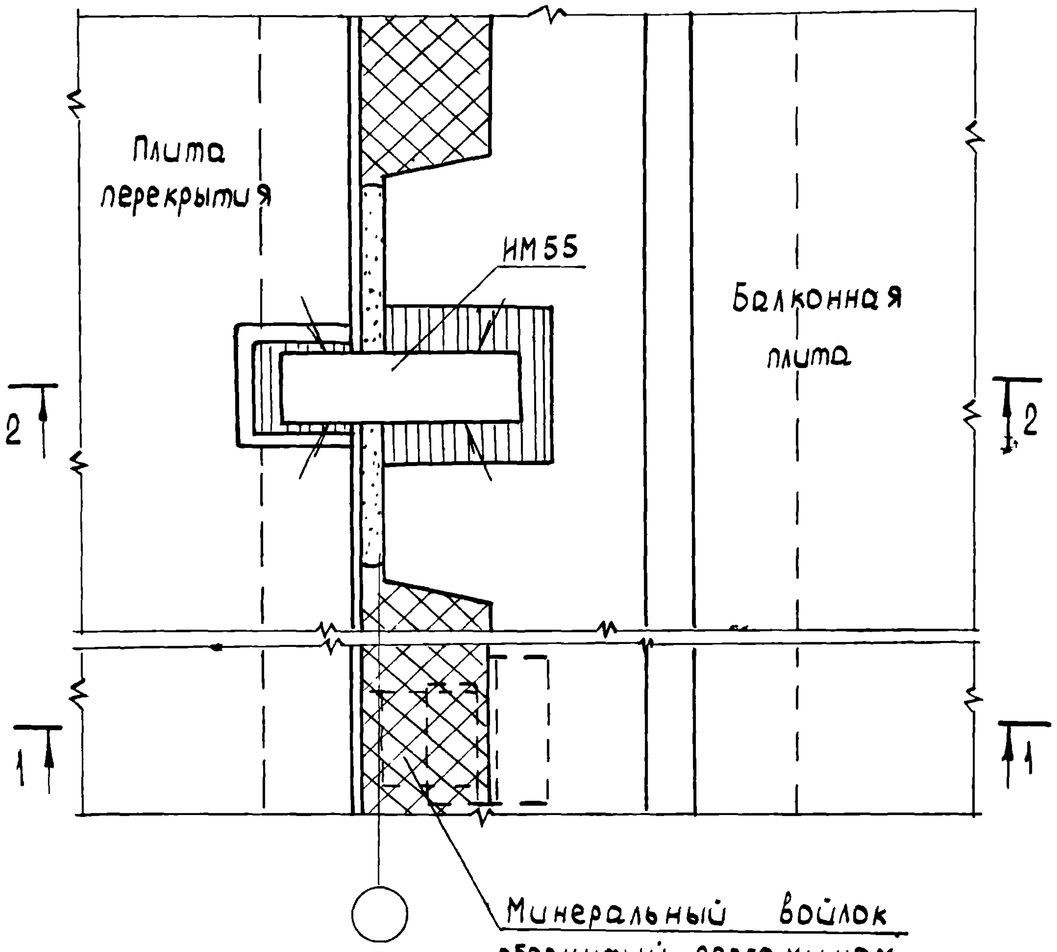

1-1

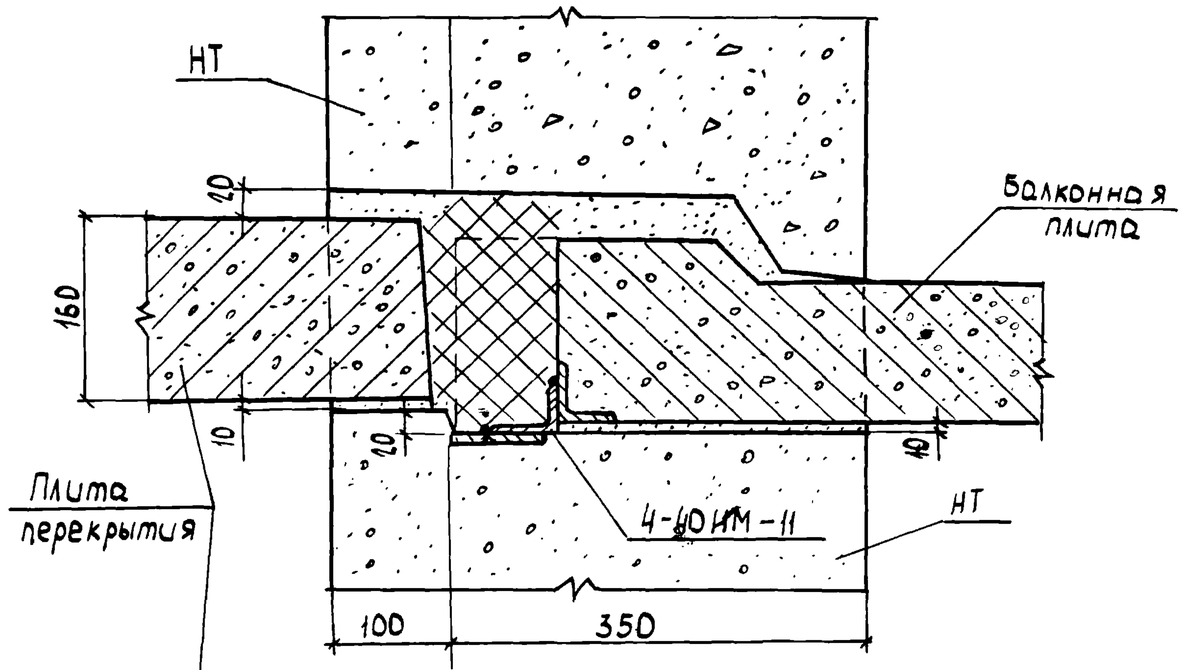

2-2

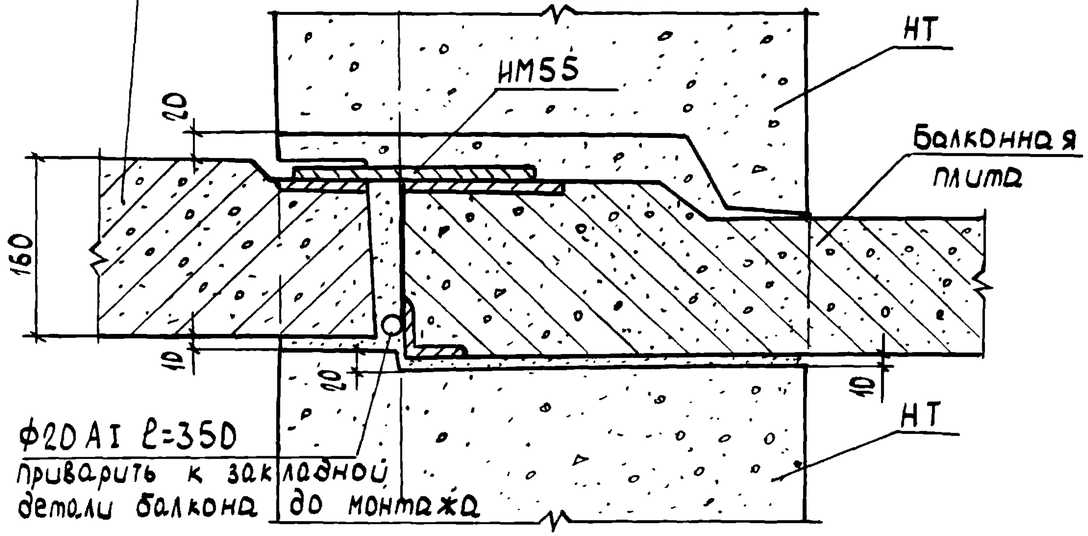

Ф20 АI ℓ=350
приварить к закладной детали балкона до монтажа

Привязан:

Инв. №

КБ по железобетону им. А.А. Якушева

Зав. отд.	Пересыпкин	
Гл. инж. от.	Сидоров	
Гл. крн. пр.	Шеварев	

Узел 7 | с. 125 | 4.9 р.9-48п | Лист 4

Копировал: | Формат: А3

Инв. № подл. | Подпись и дата | Взам. инв. № | Рук. бриг. Калыкина | Провер. Шеварева | Разраб. Иванкина | Нач. сект.

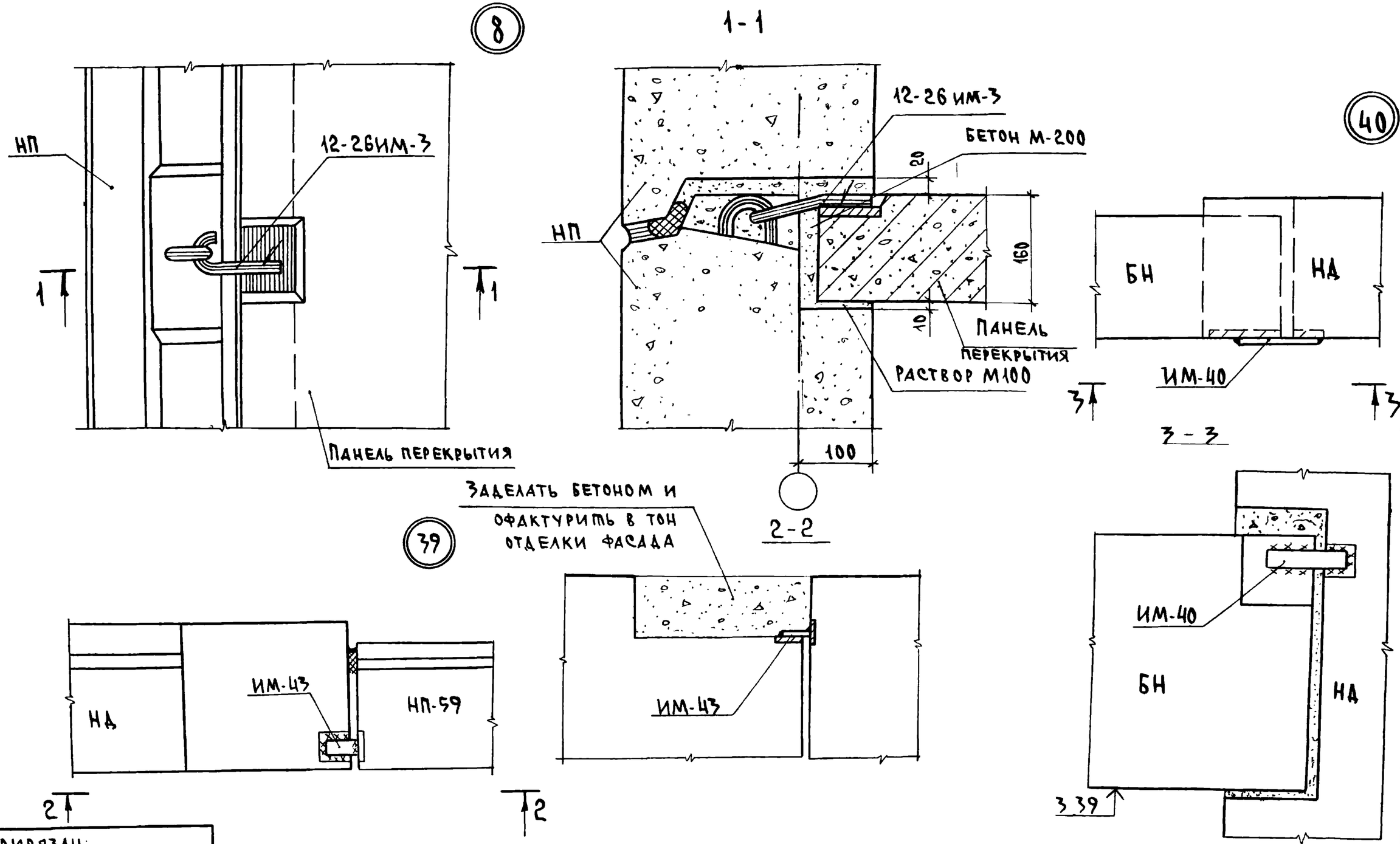

Рук. бриг.	Натыкина					
Провер.	Шеварёва					
Разраб.	Иванкина					
Взам. инв. №						
Подпись и дата						
Инв. № подл.						

Привязан:

Инв. №

КБ пожелезобетону им. А.А. Якушева	Зав. отд.	Пересыпкин	Узлы 8, 39, 40	с.125	ч.9 р.9-48п
	Гл. инж. от	Сидоров			Лист 5
	Гл. кон. пр.	Шеварёв			

Копировал

Формат А3

1-1

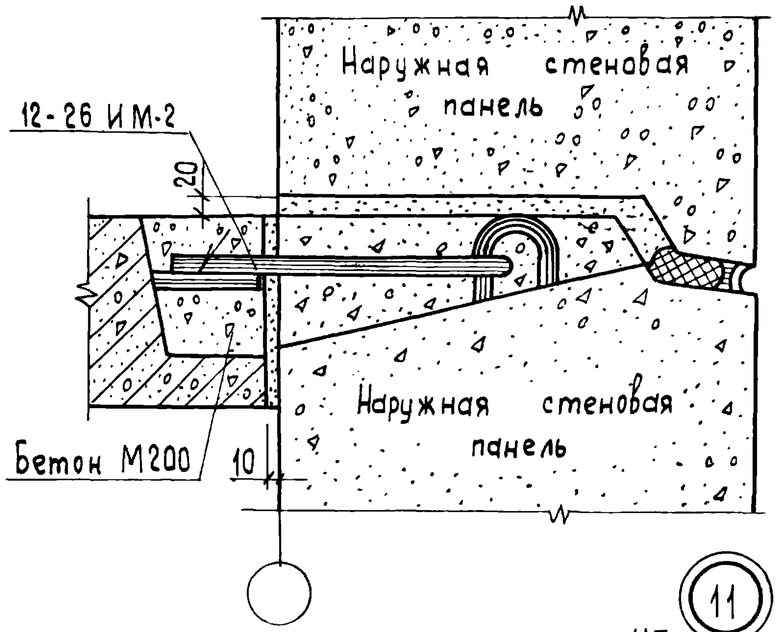

11

2-2

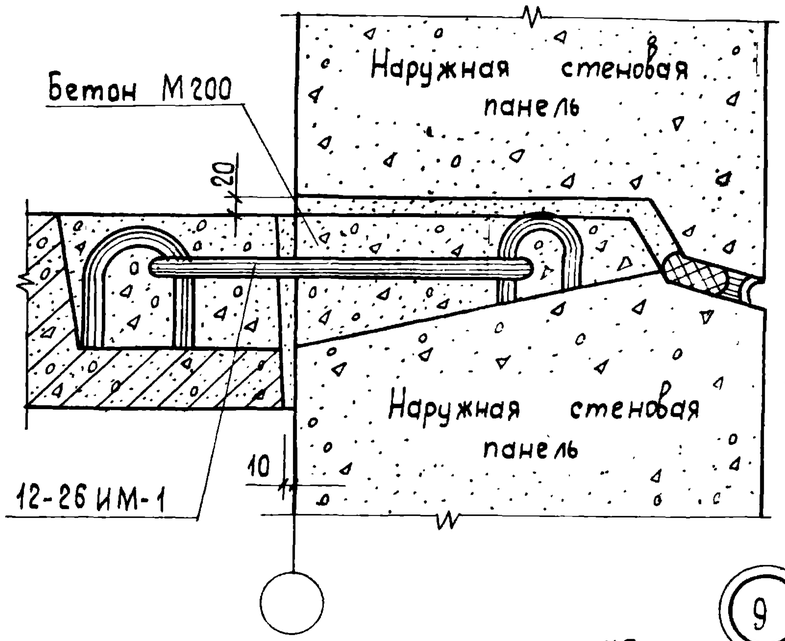

9

3-3

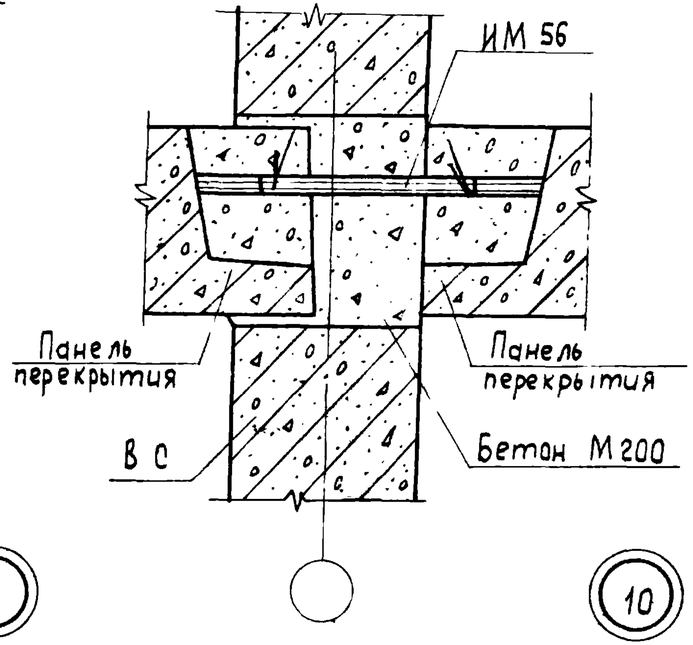

10

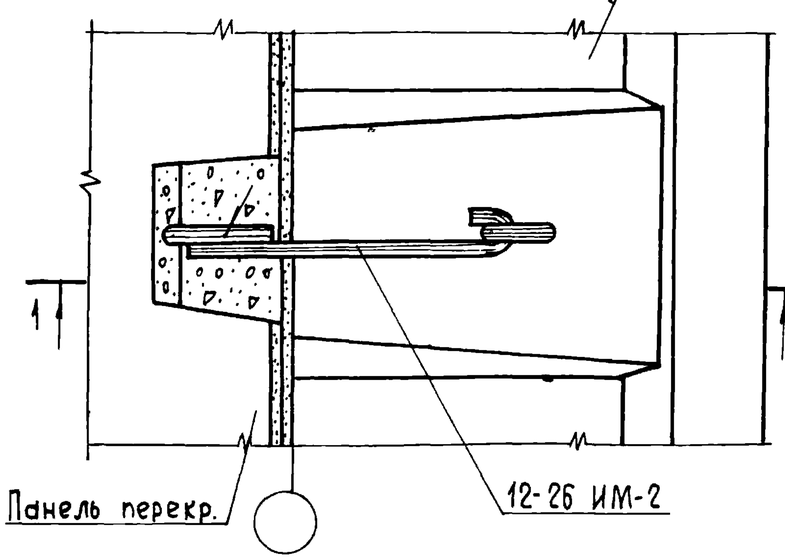

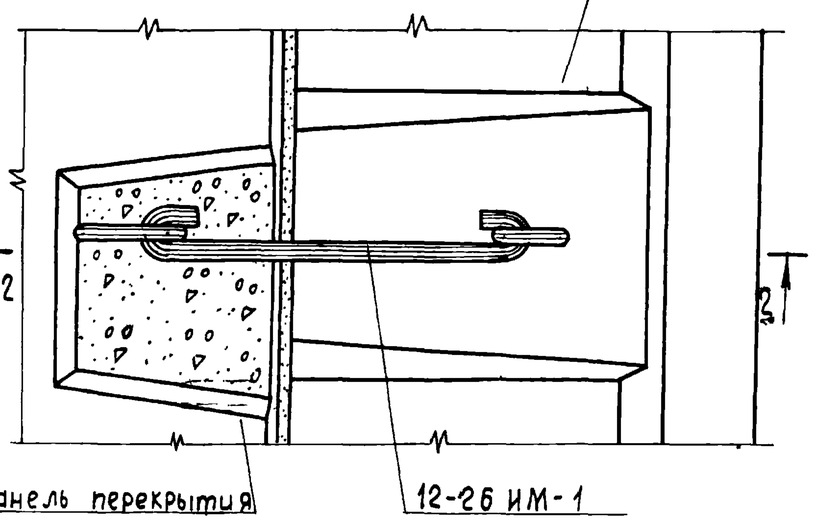

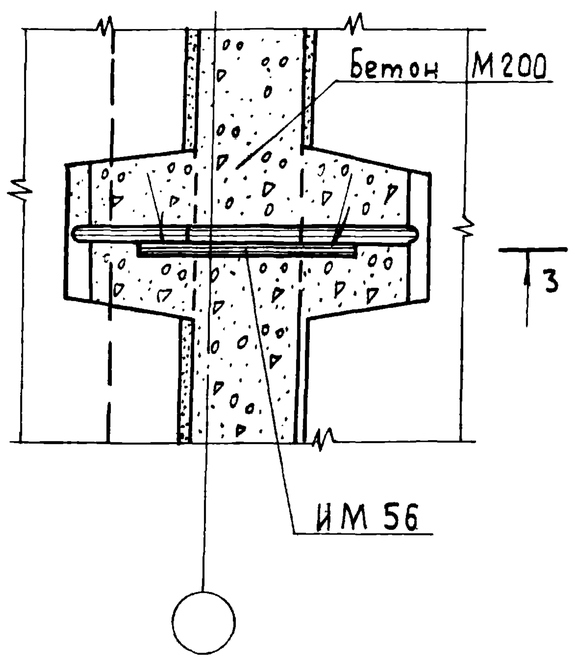

Рук.бриг. Натыкина
Проверил Шеварева
Разраб. Иванкина

Взам.инв.№

Подпись и дата

Инв.№ подл.

Привязан:

Инв.№

КБ по железобетону им. А.А. Якушева

Зав.отд.	Пересыпкин	
Гл.инж.от.	Сидоров	
Гл.конс.пр.	Шеварев	

Узлы 9÷11

с. 125

ч.9 р. 9-48 П

Лист 6

Копировал Балакина

Формат А3

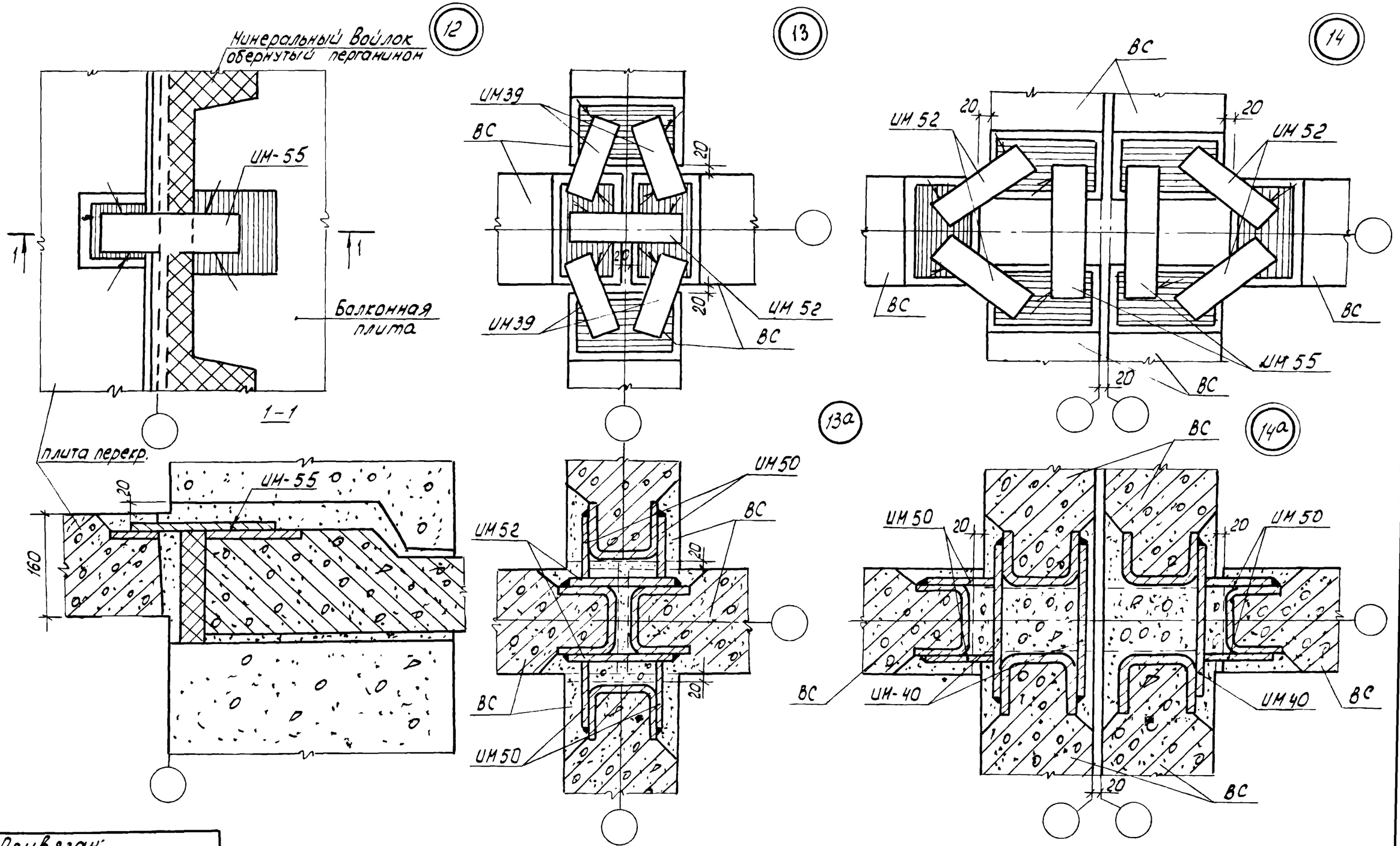

Привязан:

Инв. № подл.	Подп. и дата	Взам. инв. №	Рук. бр.	Чатыкина			
			Провер.	Шеварева			
			Разраб.	Иванкина			

КБ по железобетону им. А.А. Якушева	Зав. отд.	Пересыпкин		Узлы 12, 12а, 13, 13а, 14, 14а	с. 125	ч. 9 р. 9-48П
	Гл. инж.	Сидоров				Лист 7
	Гл. кон. пр.	Шеварев				

Инв. №

Копир: Доц-

Формат: А3

16

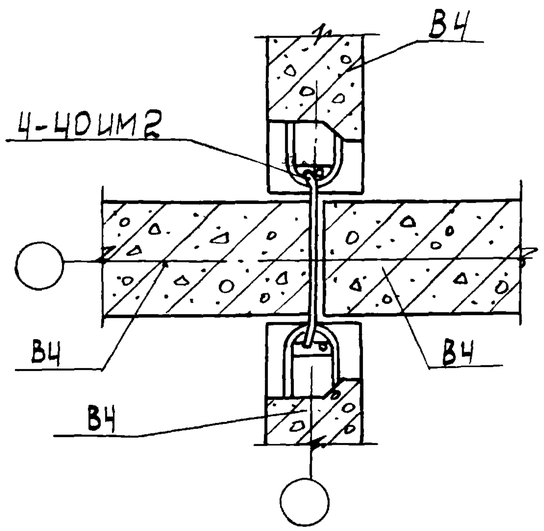

17

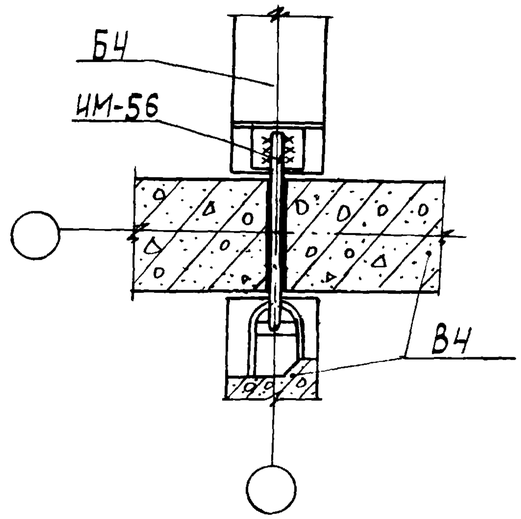

18

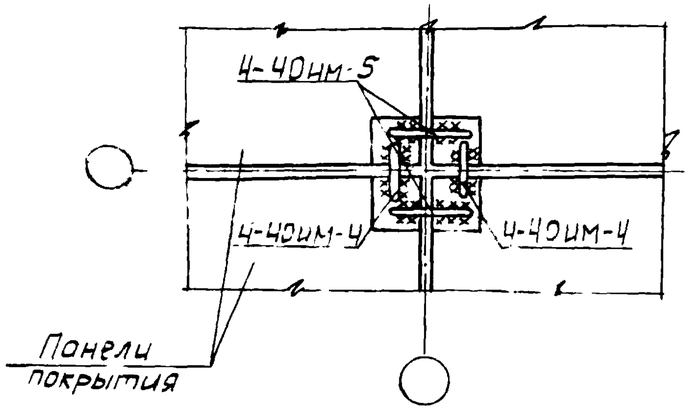

19

16а

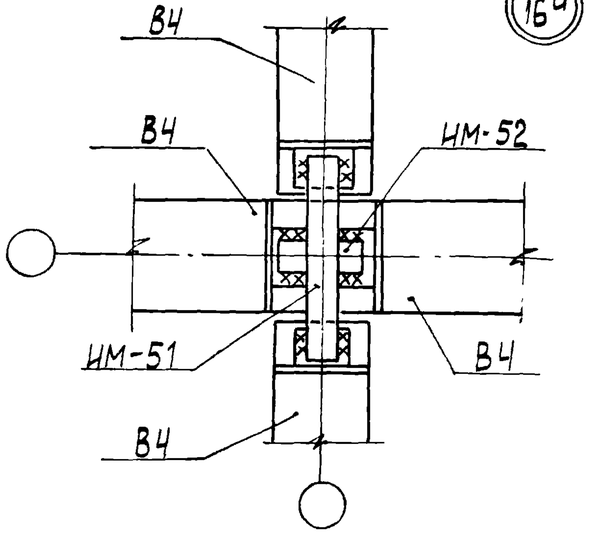

17а

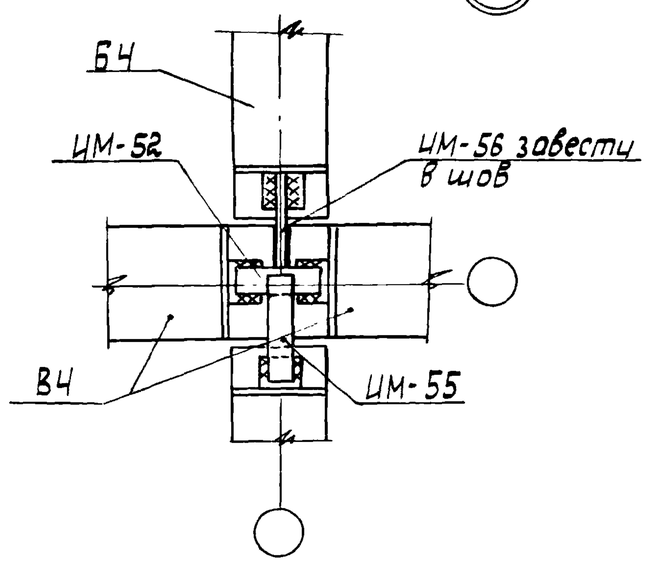

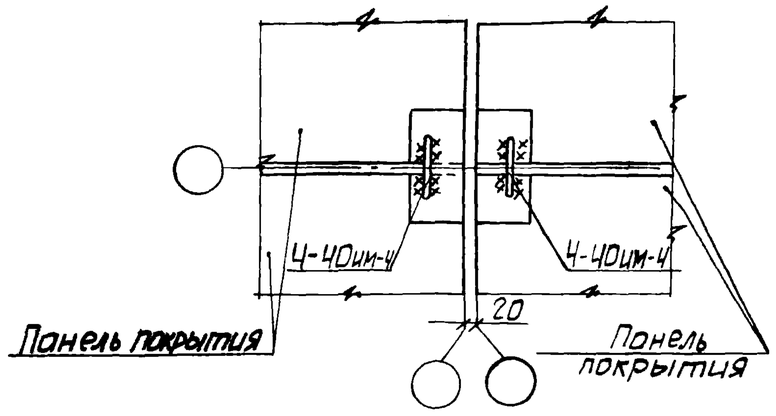

Инв.№ подл. | Подп. и дата | Взам.инв.№ | Рук.бриг. Натыкина | Провер. Шеварева | Разраб. Иванкина

Привязан:

Инв.№

КБ по железобетону им. А.А. Якушева	Зав.отд. Пересыпкин		Узлы 16, 16а, 17, 17а, 18, 19	С. 125	Ч. 9 р. 9-48п	Лист 8
	Гл.ин.от. Сидоров					
	Гл.кон.пр. Шеварев.					

Копир.

формат: А3

Согласовано:

Инв. № подл. | Подпись и дата | Взам. инв. №

Рук. бриг. Натыкина
Провер. Шевырёва
Разраб. Иванкина

(20)

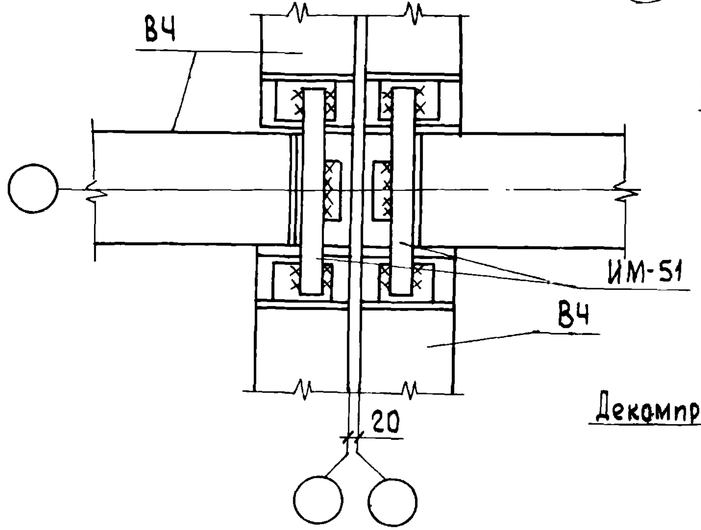

(21)

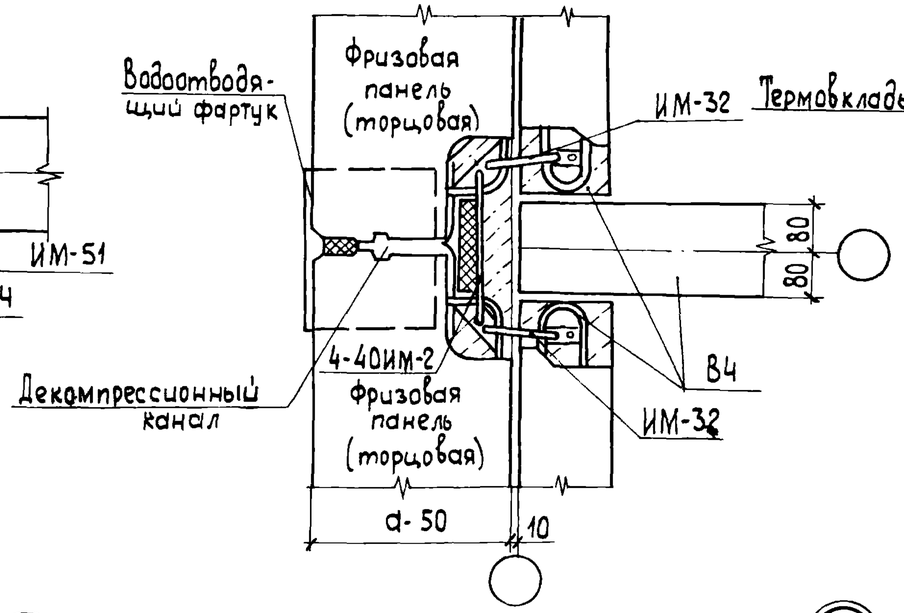

(22)

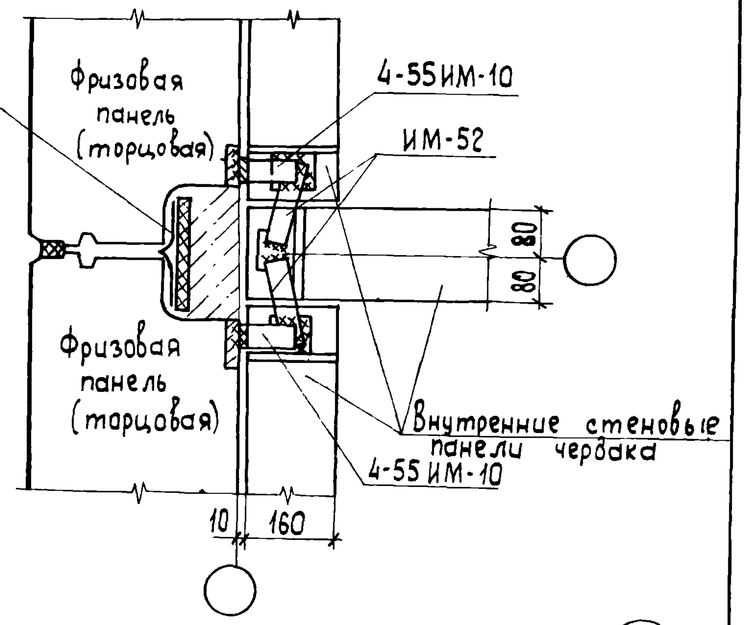

(23)

Узел заделки проема над дверью мусорокамеры

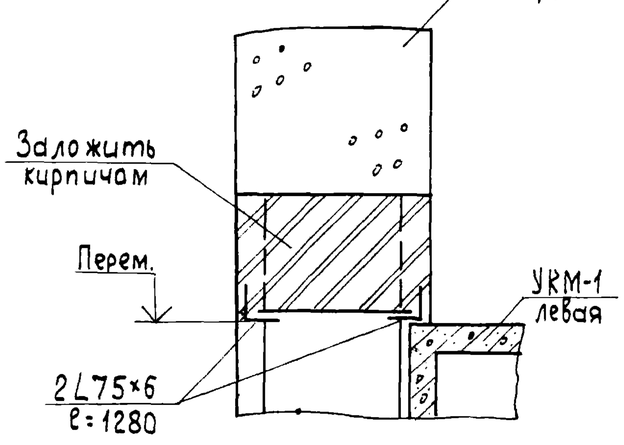

(24)

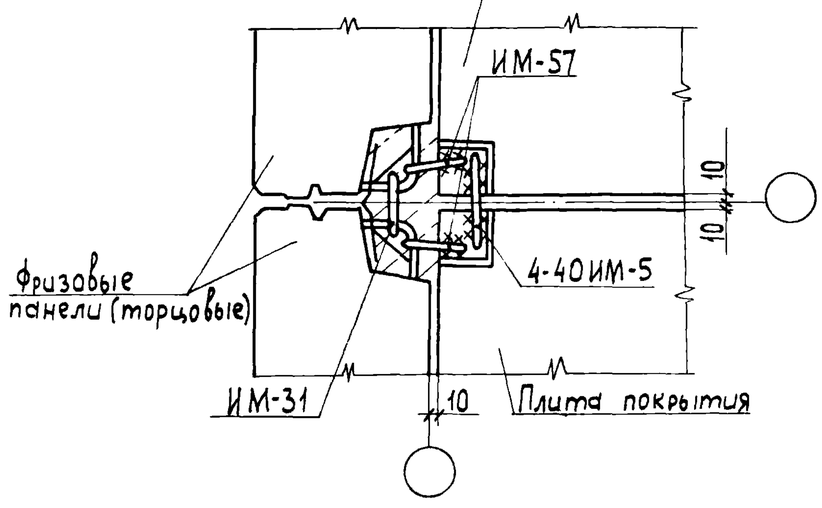

(25)

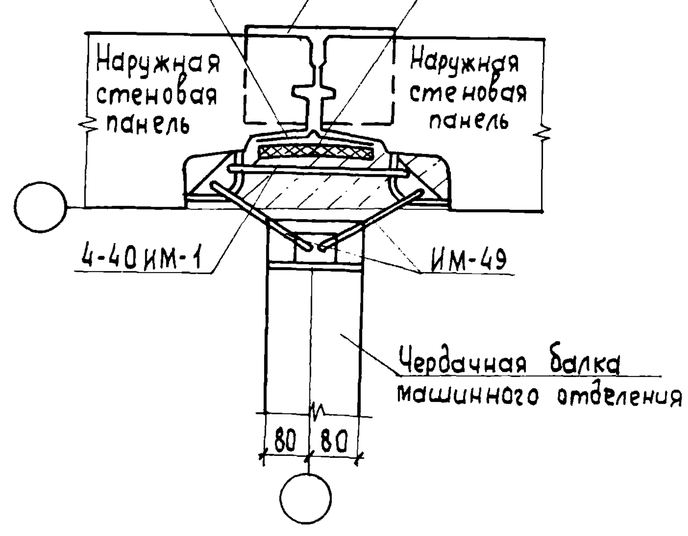

Привязан:

Инв. №

КБ по железобетону им. А.А.Якушева

Зав. отд.	Пересыпкин	
Гл. инж. отд.	Сидоров	
Гл. конс. пр.	Шевырев	

Узлы 20 ÷ 25

с. 125

ч. 9 р. 9-48 п

Лист 9

Копировал Балакина

Формат А3

План машинного отделения на отм 25 220

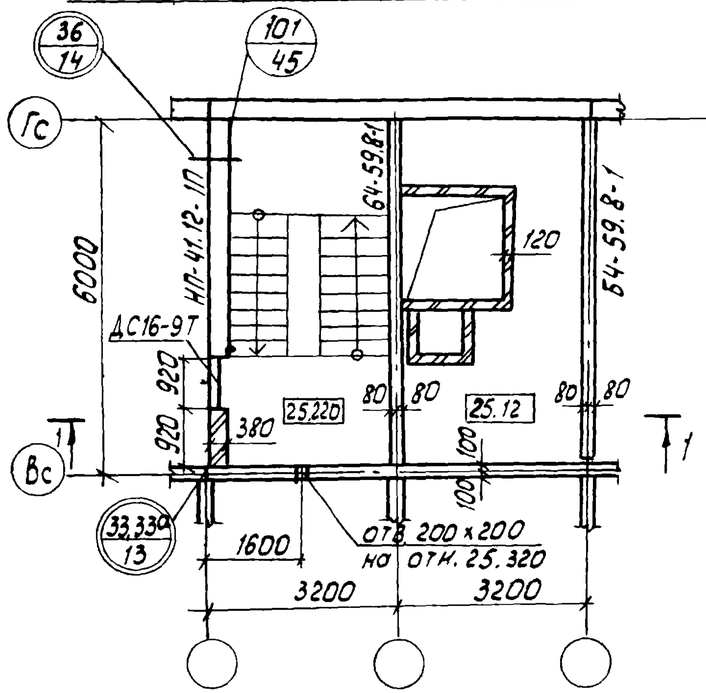

План машинного отделения на отм 26.170

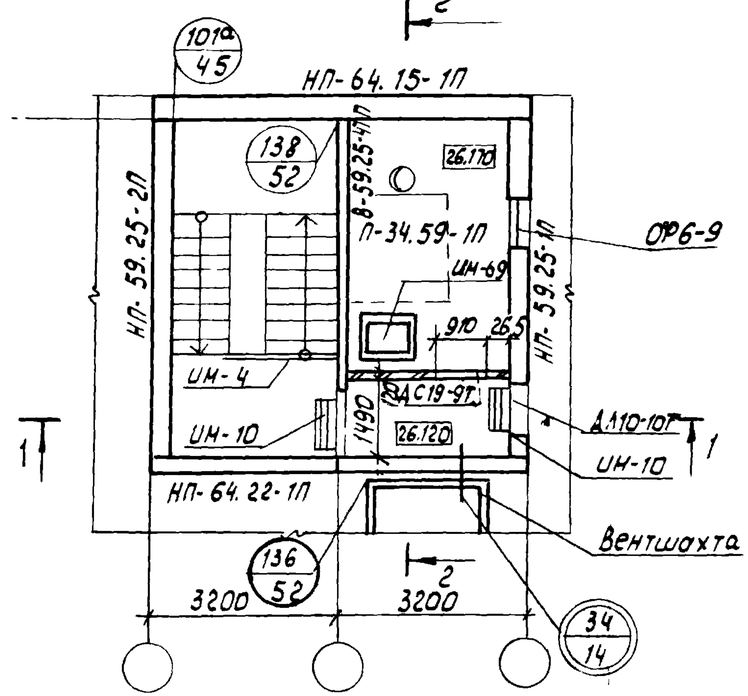

2–2

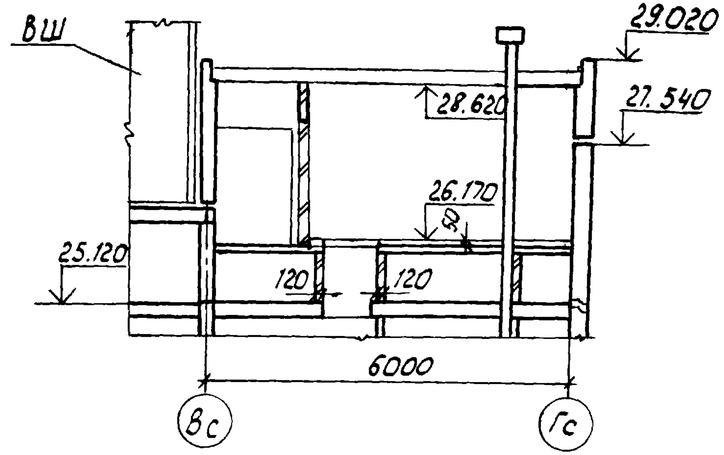

1–1

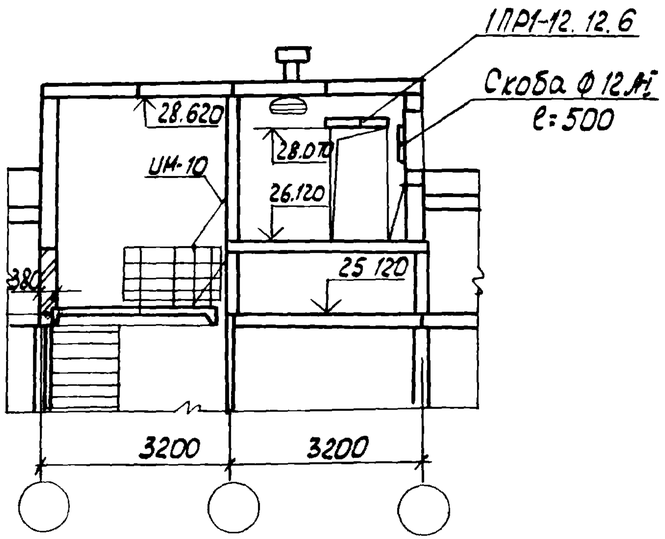

Примечания

1. Дверь ДС19-9т устанавливать с герметизирующими прокладками.
2. Узлы в двойных кружках см. часть 9 раздел 9-48п.

Рук. бр.	Нотыкина						
Пров.	Шеварева						
Разраб.	Иванкина						
Взам. инв. №							
Подп. и дата							
Инв. № подл.							

Привязан:

Инв. №

КБ по железобетонх им. А. А. Якушева	Зав. отд.	Пересыпкин		Планы машинного отделения	с. 125	ч. 9 р. 9-48 П	Лист 10
	Гл. инж. от.	Сидоров				
	Гл. кон. пр.	Шеварев				

Копир: Доц

Формат: А3

Монтажные фасады машинного отделения

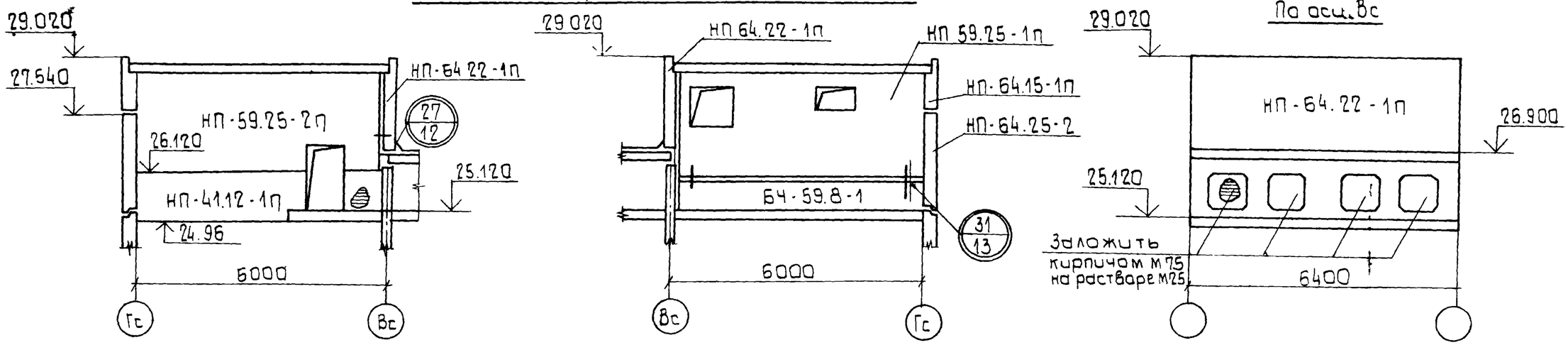

План покрытия машинного отделения

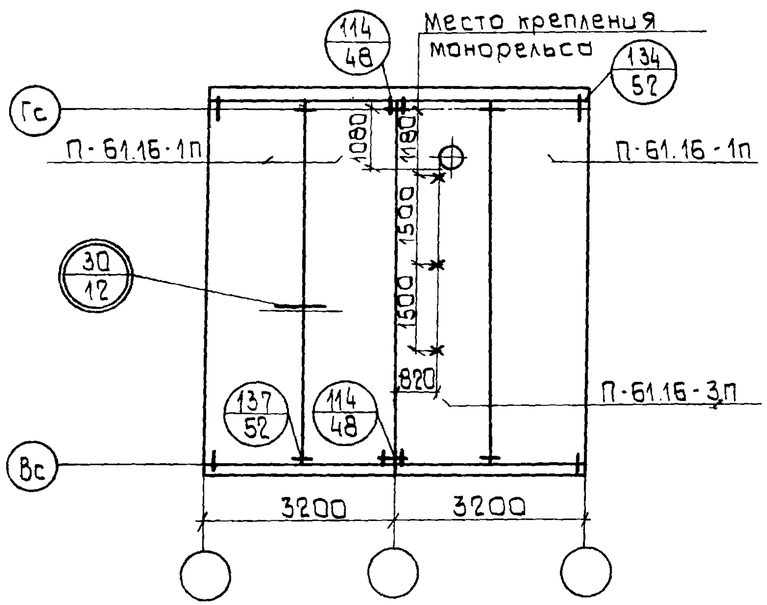

План кровли

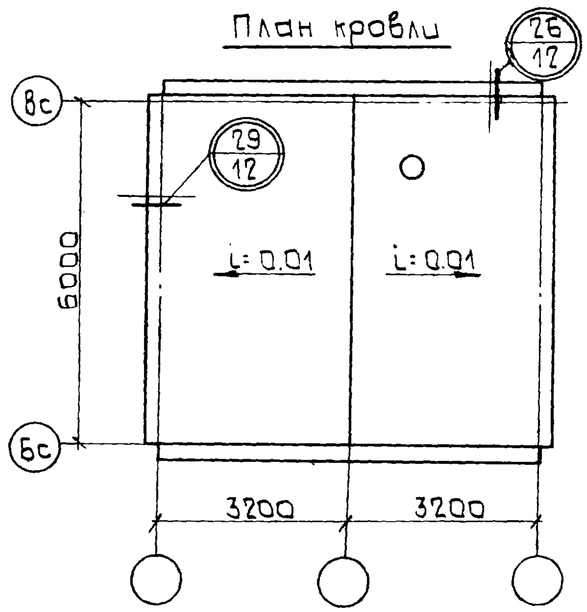

Рук.бр.	Натыкина		
Провер.	Шеварева		
Разраб.	Иванкина		
Инв.№ подл.	Подп.и дата	Взам.инв.№	

Привязан:

Инв.№

КБ по железобетону им. А.А. Якушева	Зав.отд.	Пересыпкин		Монтажные фасады машинного отделения.	с. 125	ч. 9 р. 9-48 п	Лист 11
	Гл.инж.от.	Сидоров				
	Гл.кон.пр.	Шеварев				

Копировал

Формат: А3

26

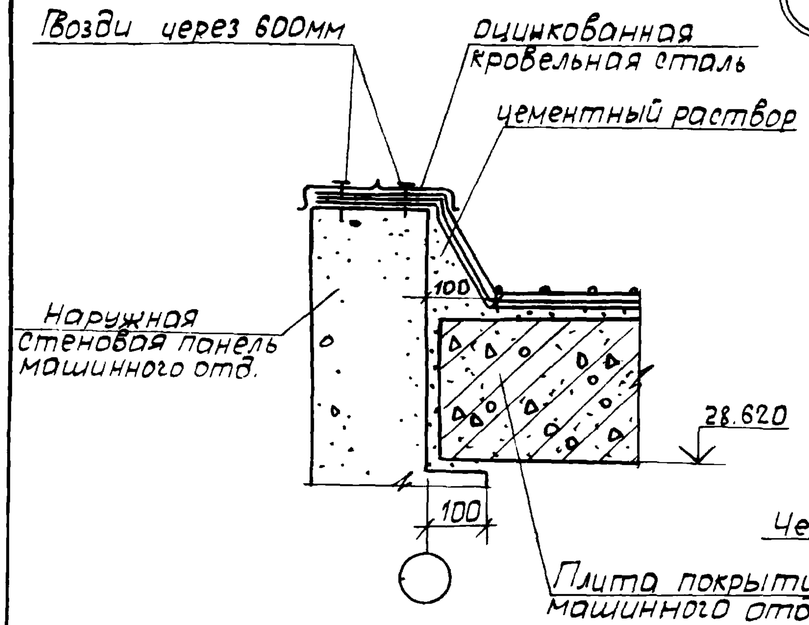

27

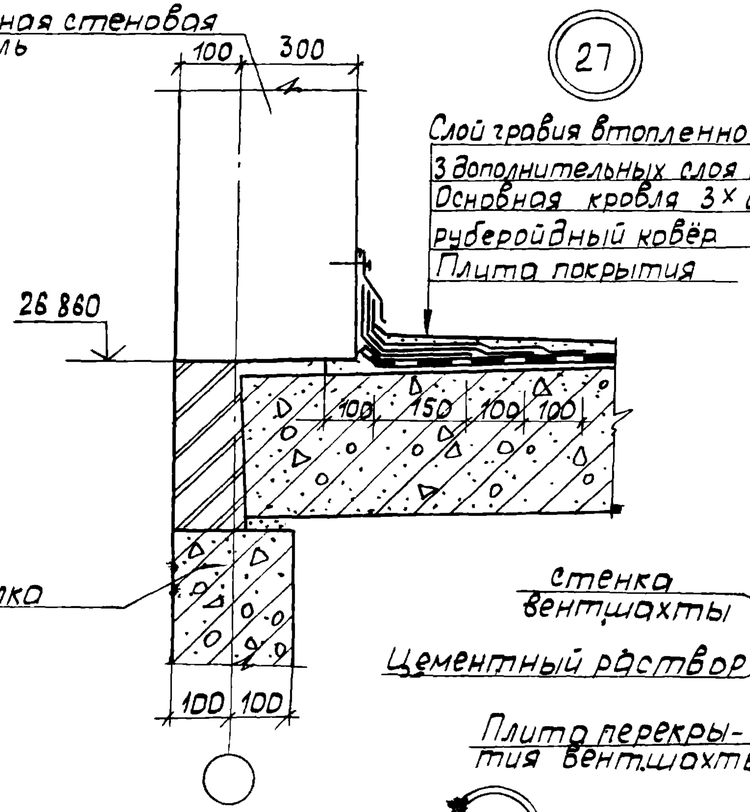

28

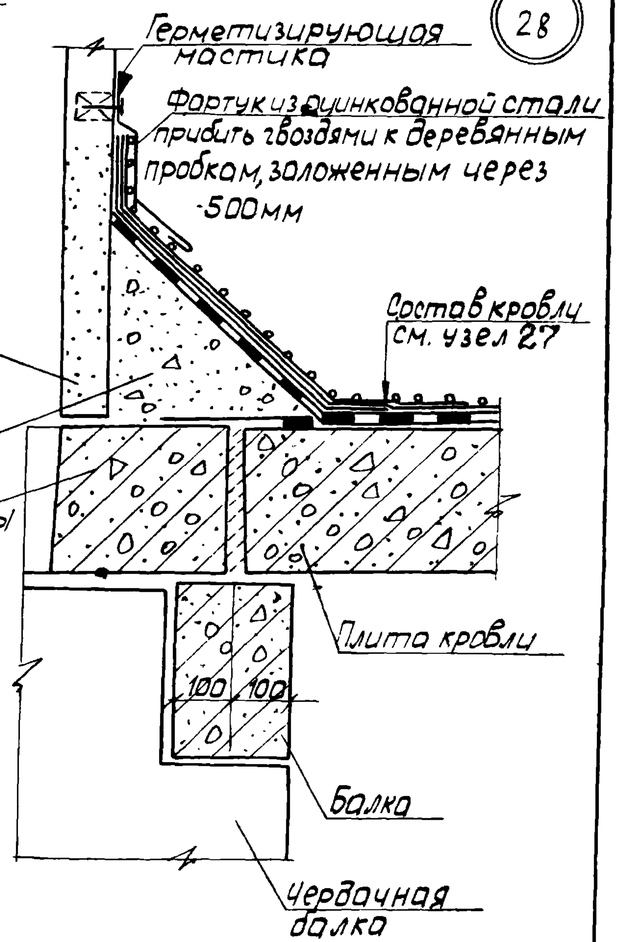

29

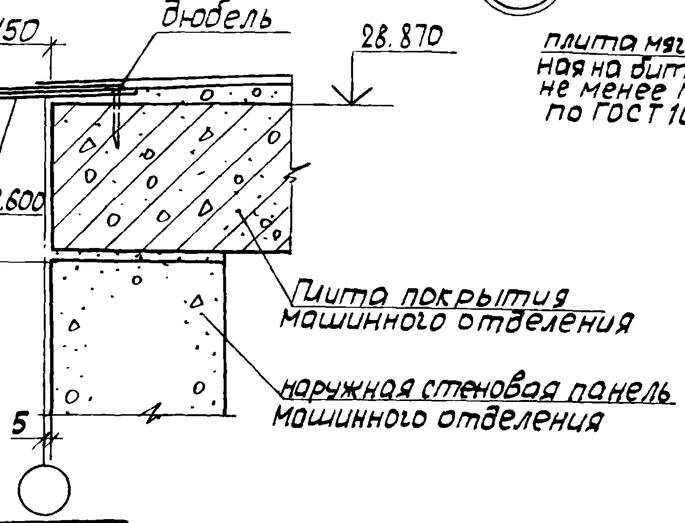

30

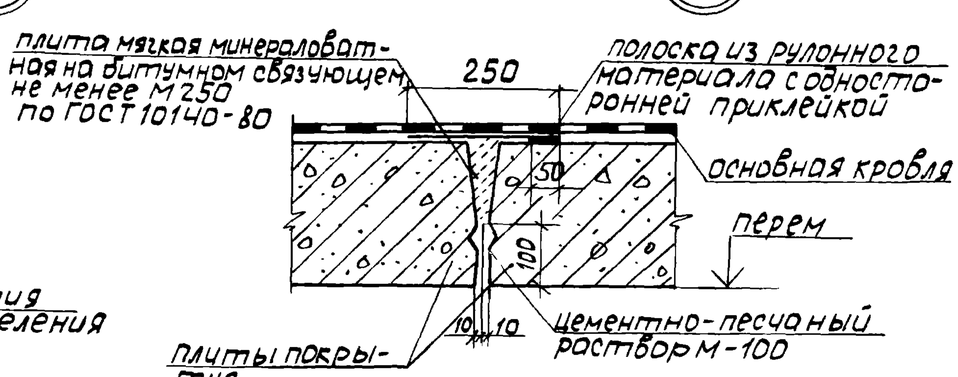

Привязан:

Инв. №

КБ по железобетону им. А.А. Якушева	Зав.отд.	Пересыпкин		Узлы 26÷30	Лист 12
	Гл.ин.от.	Сидоров		С. 125	
	Гл.кон.пр.	Шеварев		Ч. 9 р. 9-48 п	

Копир.

Формат А3

31

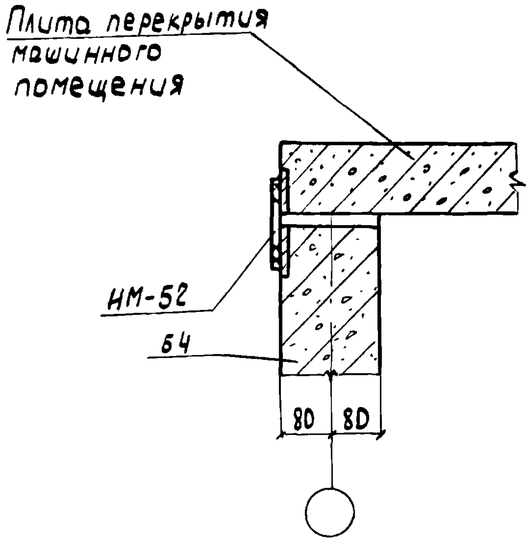

33

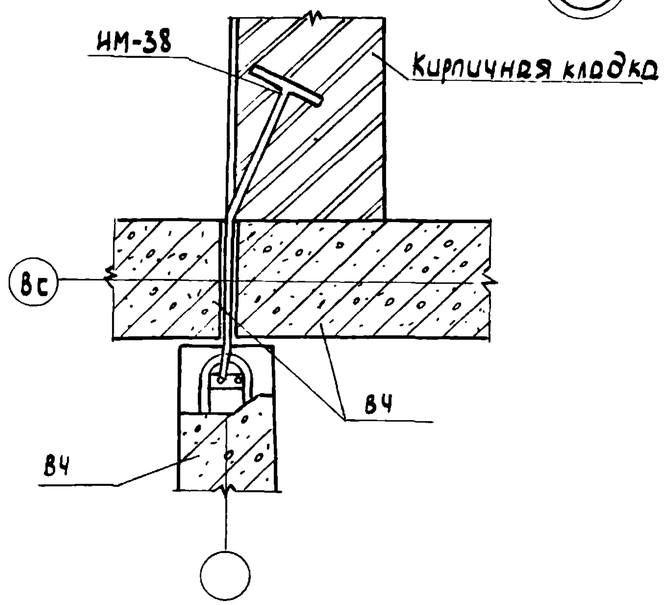

33а

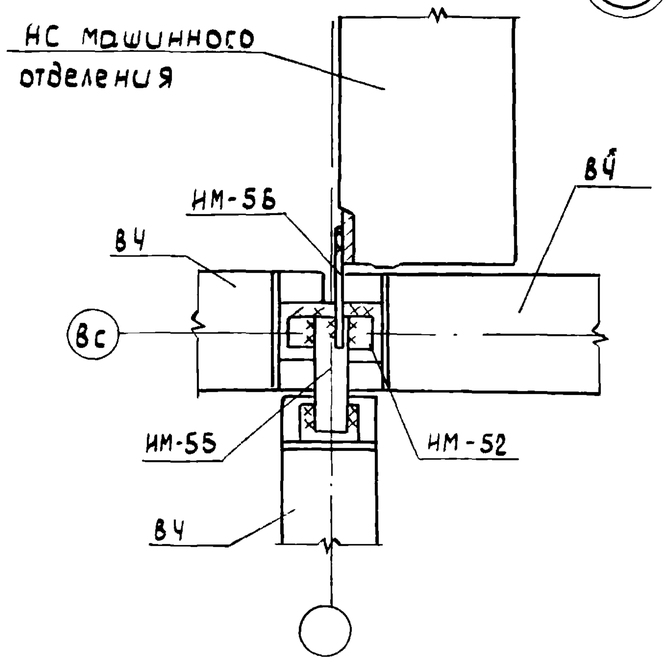

32

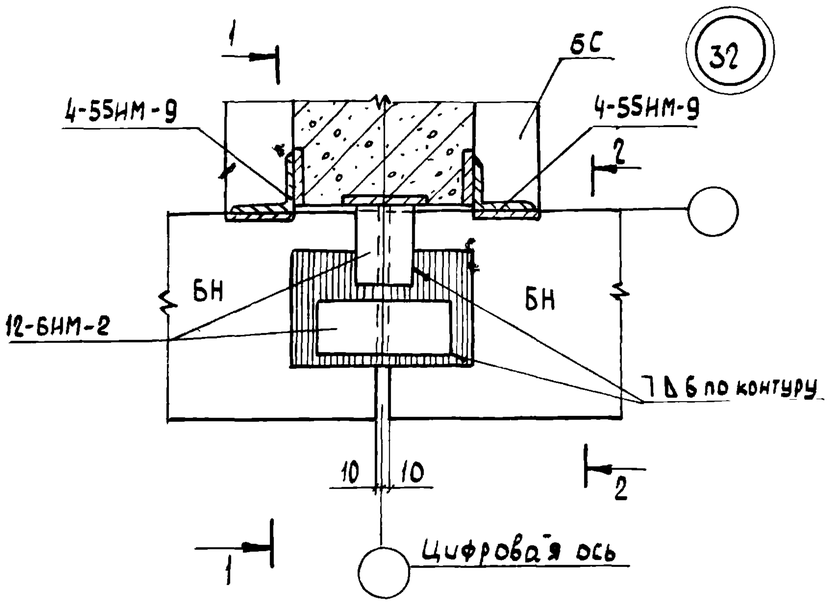

1-1

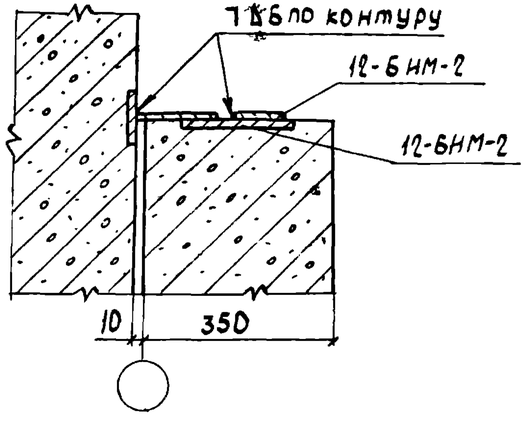

2-2

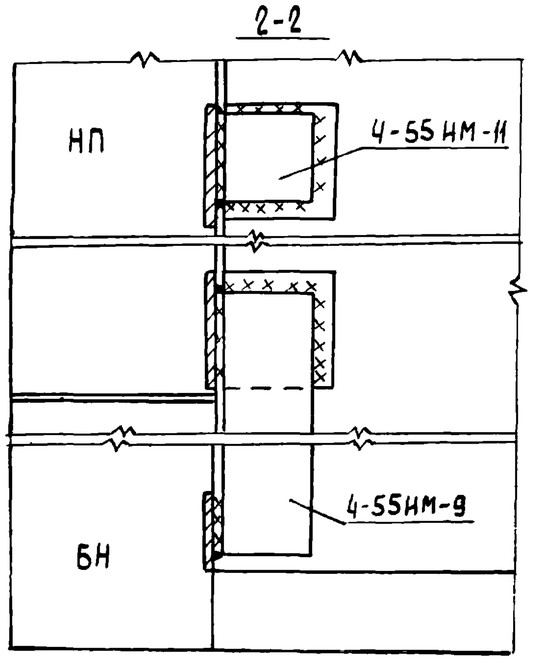

Привязан:

Инв. №

КБ по железобетону им. А.А. Якушева	Зав. отд.	Пересыпкин	
	Гл. инж. от.	Сидоров	
	Гл. кон. пр.	Шеваров	

Узлы 31, 32, 33, 33а | с. 125 | ч. 9 р. 9-48 п | Лист 13

Рук. бри. Натыкин; Провер. Шеваров; Разраб. Иванкин

Инв. № подл. | Подпись и дата | Взам. инв. №

Копировал Верг- Формат А3

34

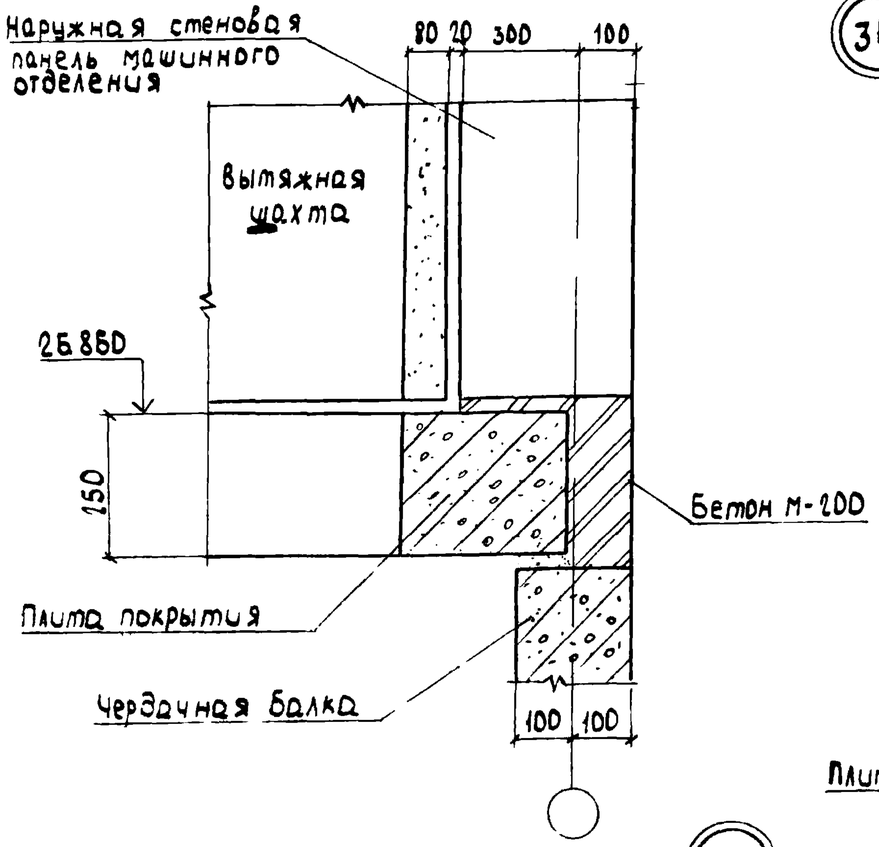

35

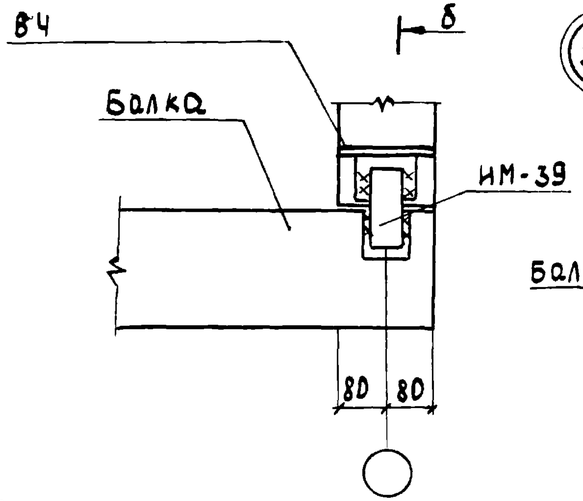

б-б

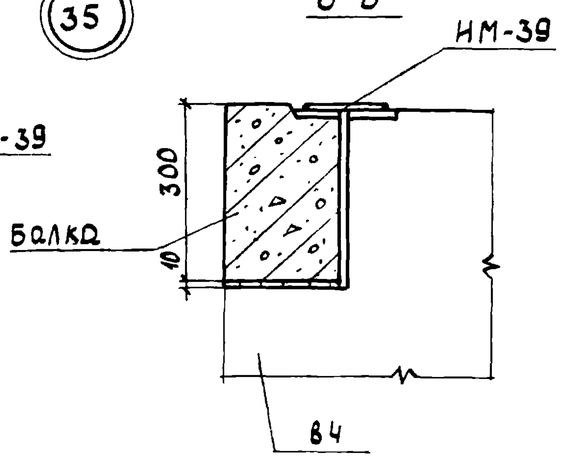

36

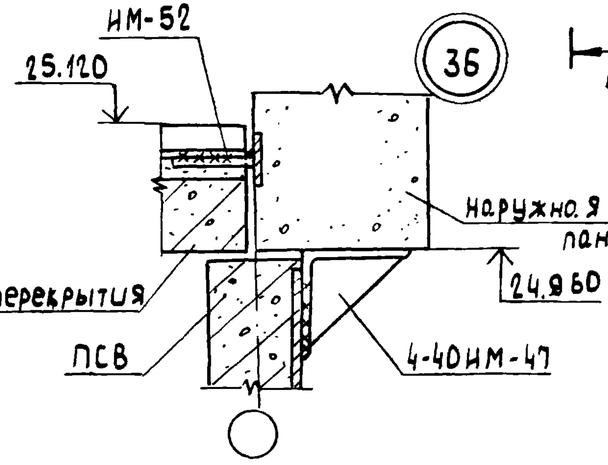

а-а

37

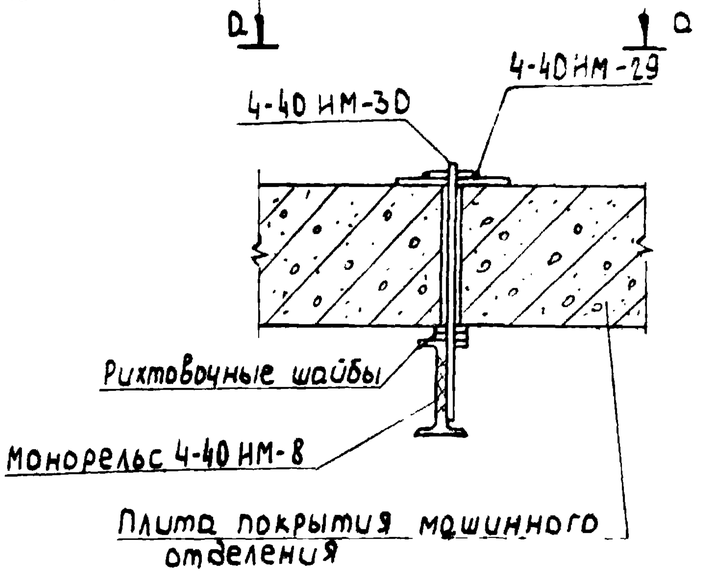

38

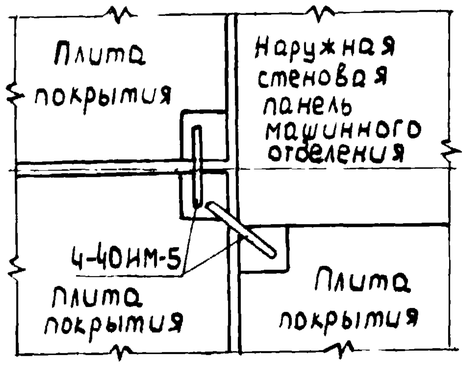

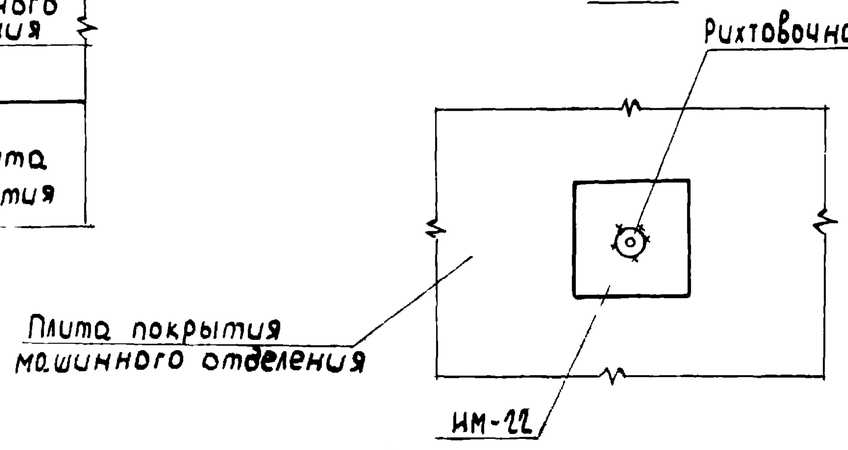

Инв. № подл. | Подпись и дата | Взам. инв. № | Инв. № дубл. | Взам. инв. № | Подпись и дата

Привязан:

Инв. №

КБ по железобетону им. А.А. Якушева

Зав. отд.	Пересыпкин	
Гл. инж. от.	Сидоров	
Гл. кон. пр.	Шеварев	

Узлы 34 ÷ 38

с. 125

4.9р. 9-48 п

Лист