ГОССТРОЙ РСФСР КБ ПО ЖЕЛЕЗОБЕТОНУ
ПРИВОЛЖСКИЙ КОМПЛЕКСНЫЙ ОТДЕЛ

АС
01

СЕРИЯ 125 КОМПЛЕКСНАЯ СЕРИЯ ТИПОВЫХ ПРОЕКТОВ КРУПНОПАНЕЛЬНЫХ ЖИЛЫХ ДОМОВ И ОБЩЕСТВЕННЫХ ЗДАНИЙ

ТИПОВОЙ ПРОЕКТ 125-03

БЛОК-СЕКЦИЯ 9-ЭТ. ЖИЛОГО ДОМА РЯДОВАЯ НА 36 КВАРТИР-$2^{б}2^{б}3^{б}3^{б}$

ВАРИАНТ СПЛОШНЫХ ПЛИТ ПЕРЕКРЫТИЙ И ОДНОРЯДНОЙ РАЗРЕЗКИ НАРУЖНЫХ СТЕНОВЫХ ПАНЕЛЕЙ ДЛЯ ГОРОДА ЧЕРЕПОВЦА

ЧАСТЬ 01 АРХИТЕКТУРНО-СТРОИТЕЛЬНЫЕ ЧЕРТЕЖИ НИЖЕ ОТМЕТКИ ±000

РАЗДЕЛ 01-1 ЗДАНИЕ С ЛЕНТОЧНЫМИ ФУНДАМЕНТАМИ

24039

СЕРИЯ 125 КОМПЛЕКСНАЯ СЕРИЯ ТИПОВЫХ ПРОЕКТОВ КРУПНОПАНЕЛЬНЫХ ЖИЛЫХ ДОМОВ И ОБЩЕСТВЕННЫХ ЗДАНИЙ

ТИПОВОЙ ПРОЕКТ 125-03

БЛОК-СЕКЦИЯ 9-ЭТ. ЖИЛОГО ДОМА РЯДОВАЯ НА 36 КВАРТИР-$2^{б}2^{б}3^{б}3^{б}$

ВАРИАНТ СПЛОШНЫХ ПЛИТ ПЕРЕКРЫТИЙ И ОДНОРЯДНОЙ РАЗРЕЗКИ НАРУЖНЫХ СТЕНОВЫХ ПАНЕЛЕЙ ДЛЯ ГОРОДА ЧЕРЕПОВЦА

ЧАСТЬ 01 АРХИТЕКТУРНО-СТРОИТЕЛЬНЫЕ ЧЕРТЕЖИ НИЖЕ ОТМЕТКИ ±000

РАЗДЕЛ 01-1 ЗДАНИЕ С ЛЕНТОЧНЫМИ ФУНДАМЕНТАМИ

СОСТАВ ПРОЕКТА

√ Часть 01 Архитектурно-строительные чертежи ниже отм ± 0.00
Раздел 01-1. Здание с ленточными фундаментами/для варианта сплошных плит перекрытия и однорядной разрезки стен/
√ Часть 02 Отопление и вентиляция ниже отм. ± 0.00
Раздел 02-1 Здание с ленточными фундаментами (Вариант с параметрами теплоносителя 105°-70°С/.
√ Часть 03 Водоснабжение, канализация и водостоки ниже отм ±0.00
Раздел 03-1 Здание с ленточными фундаментами.
Часть 1 Архитектурно-строительные чертежи выше отм. ±0.00 / для варианта сплошных плит перекрытия и однорядной разрезки наружных стеновых панелей/.
√ Часть 2 Отопление и вентиляция выше отм. ± 0.000.
Раздел 2-1. Вариант с параметрами теплоносителя 105°-70°С.
√ Часть 3 Водоснабжение, канализация и водостоки выше отм. ± 0.00
√ Часть 4 Газоснабжение.
√ Часть 5 Электрооборудование / вариант сплошных плит перекрытия и однорядной разрезки наружных стен /
√ Часть 6 Слаботочные устройства / вариант сплошных плит перекрытия и однорядной разрезки наружных стен/.
Часть 8 Смета / вариант сплошных плит перекрытия и однорядной разрезки наружных стен/.
Часть 9 Узлы и детали.
Раздел 9-1 Типовые секции архитектурные решения, детали
Раздел 9-2 Монтажные узлы и детали.
Раздел 9-2п Монтажные узлы и детали. Дополнение.
Раздел 9-19п Монтажные узлы и детали.

Часть 10. Изделия заводского изготовления

Арх. № 24039	√ Раздел 10 1-15	Наружные стеновые панели однорядной разрезки из легкого бетона толщиной 350мм.	Арх. № 22411
Арх. № 11733-02	Раздел 10. 1-26п	Наружные стеновые и цокольные панели однорядной разрезки из легкого бетона толщиной 350 мм.	Арх. № 24027
	Раздел 10. 2-15	Внутренние стеновые панели / для варианта со сплошными плитами перекрытия толщиной 160мм/	Арх. №
Арх. № 11733-02	Раздел 10. 3-14	Сплошные панели перекрытия шириной 2390мм	Арх. №
	Раздел 10. 3-17п	Сплошные панели перекрытия шириной 2390мм	Арх. № 24088
	Раздел 10. 4-1	Прочие сборные изделия из тяжелого бетона	Арх. № 111076-05
Арх. № 24040 —	Раздел 10. 4-23п	Разные железобетонные изделия	Арх. № 24029
	Раздел 10. 5-1	Перегородки и изделия полов	Арх. № 111076-06
Арх. № 11733-02	Раздел 10. 5-9	Перегородки	Арх. №
Арх. № 11733-04	Раздел 10. 6-1	Деревянные изделия	Арх. № 111076-07
Арх. № 11733-04	Раздел 10. 7-1	Металлические изделия	Арх № 111076-08
	Серия 75 Раздел 10. 8-1	Санитарно-технические кабины / строительная часть/.	Арх. № 111076-09
Арх. № 24041	—"— Раздел 10. 8-2	Санитарно-технические кабины / санитарно-техническая часть/	Арх. № 111076-11
	Раздел №9-1	Изделия нулевого цикла.	Арх № 20736
Арх. № 24042	Раздел №9-3	Наружные цокольные стеновые панели из легкого бетона толщиной 350мм.	Арх. № 22412
	Раздел 9-8	Изделия нулевого цикла	Арх. №
	Раздел 12-6п	Дополнительные изделия заводского изготовления	Арх. № 24030
Арх. № 11131-12	Типовой проект Н/м-41.	УМ-64 Чертежи мусоропровода.	Арх № 111076-12
Арх. № 11131-13			Арх. № 111076-13
Арх. № 23206			
Арх. № 24026			

Разработан Конструкторским бюро по железобетону Госстроя РСФСР

Введен в действие КБ по железобетону приказ № 44 от 11.IV 1977 года.

Арх № 24039-0

Настоящий проект выполнен в соответствии с действующими нормами и правилами /в том числе по взрывопожарной безопасности/

Гл. арх. проекта / Юзефович /

Гл. конст. проекта / Дмитриев /

NN п/п	Наименование	NN стр.	NN листов	Примечание
1	Содержание альбома Пояснительная записка.	2	С-1 П-1	
2	Пояснительная записка.	3	П-2	
3	План ленточных фундаментов	4	АС-1	
4	Монтажный план фундаментных и цокольных панелей.	5	АС-2	
5	План технического подполья. Разрезы I-I, II-II. Сечение 9-9.	6	АС-3	
6	План перекрытия над техническим подпольем. Планы и разрезы по пожарному проходу.	7	АС-4	
7	План лестничной клетки. Сечения ленточных фундаментов 8-8; 10-10	8	АС-5	
8	Разрезы по лестничной клетке	9	АС-6	
9	Узлы 1, 2, 3. Сечение фундаментов 18-18. Тумба под лифт. Монолитная ж/б плита под лифтовой шахтой. Сварные сетки С-1; С-2. Каркас К-1.	10	АС-7	
1	Сечения ленточных фундаментов 1-1÷7-7;	11	АС-8	
11	Монтажные узлы.	12	АС-9	
12	Спецификация ж/б изделий ниже 0.	13	АС-10	
13	Спецификация металлических изделий	14	АС-11	

I Общая часть

В настоящий альбом включены рабочие чертежи нулевого цикла 9ти этажной рядовой блок-секции для варианта сплошных панелей перекрытий толщиной 160 мм и однорядной разрезки наружных стен из легкого бетона толщиной 350 мм.

Проект нулевого цикла 9ти этажной блок-секции на 36 квартир (вариант с ленточными фундаментами) содержит весь комплекс работ по сооружению подземной части здания, включая перекрытие, наружные площадки перед входом в здание, а также инженерное оборудование.

В подземной части здания запроектировано техническое подполье для прокладки коммуникаций инженерного оборудования и размещения теплового узла.

Вход в техническое подполье запроектирован из лестничной клетки.

Кубатура подземной части — 672,0 $м^3$

Площадь застройки — 320,0 $м^2$

Представленные в проекте чертежи фундаментов разработаны для расчетного сопротивления основания на глубине 1,5-2,0 м — 2,0 $кг/см^2$.

Фундаменты располагаются под поперечными несущими стенами и внутренней продольной стеной на железобетонные подушки. Фундаментов по слою цементного раствора устанавливаются поперечные несущие фундаментные панели толщиной 160 мм, цокольные панели опираются на специальные блоки.

Гидроизоляция принята:

а) для вертикальных поверхностей цокольных панелей, соприкасающихся с грунтом, — промазка горячим битумом за два раза.

б) горизонтальная гидроизоляция по фундаментным панелям на отметке -0,26 м и по цокольным панелям на отметке -0,08 м выполняется из слоя цементного раствора состава 1:3

Полы в тепловом узле — цементные, полы в подполье — утрамбованный грунт.

Внутренняя отделка теплового узла — побелка стен и потолков.

II Указания по производству монтажных и строительных работ.

Монтаж конструкций выполнять в соответствии со СНиП III-9-74 и указаниями на листах настоящего альбома

Особое внимание необходимо обратить на тщательную разбивку осей здания, на качество выполнения замоноличенных узлов, сварных соединений и их антикоррозийную защиту.

Марка раствора при монтаже фундаментных панелей принята М-100.

Антикоррозийную защиту сварных деталей выполнять в соответствии с СНиП-II.28-73. Все сварные соединения покрыть раствором М-100 толщиной не менее 2 см.

Длина сварных швов должна быть не менее 60 мм, $h_{шв}$ = 6 мм; электроды Э-42.

Указания по производству работ в зимнее время

Для обеспечения прочности в момент оттаивания применять раствор марки 200 с противоморозными добавками поташа или нитрита натрия согласно „Рекомендаций по применению в строительстве растворов и бетонов с добавками поташа и нитрита натрия в зимних условиях без прогрева", разработанных ЦНИИСК им Кучеренко Госстроя СССР.

Величина добавок принимается по следующей таблице в зависимости от температуры наружного воздуха.

1976	9ти эт. рядовая блок-секция на 36 кв.	Содержание альбома. Пояснительная записка.	Типовой проект 125-03	Часть 01, Раздел 01-1	Лист С-1, П-1

Согласовано: Гл. констр. АКБ; Гл. констр. проекта; Гл. констр. отдела; Гл. констр. пр.

Рук. бригады; Проверил; Конструктор; Нач. отдела; Гл. констр. отд.; Гл. констр. пр.

Арх. №

Афанасьев; Давыдов; Осокина; Фрейман; Пересыпкин; Сидоров; Дмитриев; Киселева

КБ по железобетону Госстроя РСФСР — Приволжский комплексный отдел

Сверил Кочергова

Инв. № 24173 Ал. 1

Средняя t° наружного воздуха	Величина добавки в % от веса цемента в расчете на твердую соль
Добавка поташа	
от 0° до - 5°	5
от - 6° до - 15°	10
от - 16° до - 30°	15
Добавка нитрита натрия	
от - 1° до - 5°	5
от - 6° до - 9°	8
от - 10° до - 15°	10

Температура раствора, укладываемого при монтаже в зависимости от температуры наружного воздуха, определяется по следующей таблице:

Средняя температура наружного воздуха	Температура раствора при укладке на место
до - 10°	+ 20°
от - 10° до - 20°	+ 25°

III. Указания по привязке проекта.

1. Типовой проект блок-секции, включая чертежи подземной части, может быть применен только после выполнения привязки к участку и утверждения его в установленном порядке.

2. При привязке проекта чертежи фундаментов подлежат корректировке в соответствии с рельефом местности и характеристиками грунтов

Для облегчения работ, связанных с привязкой фундаментов, ниже приводится схема дома с нормативными нагрузками на отметке низа перекрытия технического подполья.

3. Наивысшая отметка земли в типовом проекте принята условно - 1.10 м и подлежит корректировке при привязке. Отметка верха крыльца основного входа постоянная - 0.96 м и должна быть сохранена при привязке независимо от планировки участка.

4. Водостоки запроектированы с выпуском в сторону фасада по оси В Под водостоком предусмотреть устройство водоотводных лотков. Отметка в местах выпуска водостоков должна быть не выше - 0.95 м.

Схема нормативных вертикальных нагрузок на отм. - 0.24 (низ перекрытия техподполья)

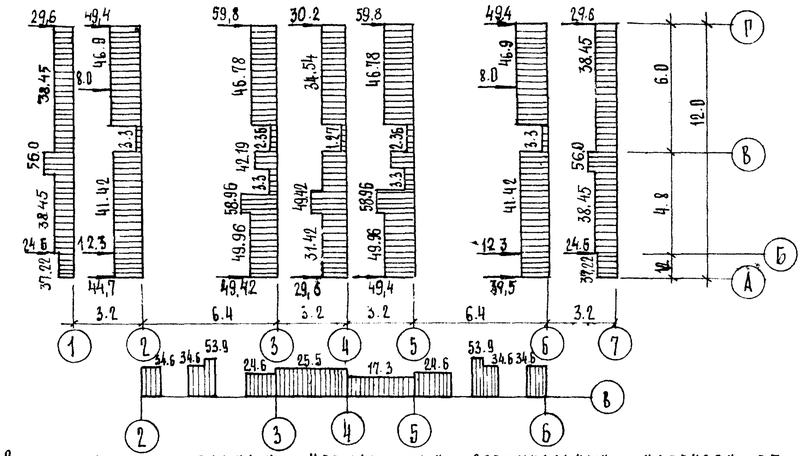

Схема дополнительных нормативных вертикальных нагрузок от ветра на отм. - 0.24

Рядовая секция

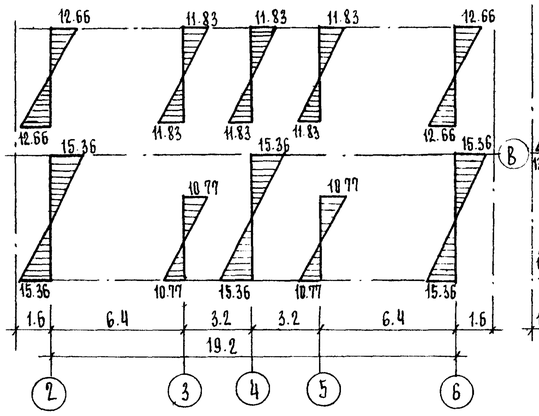

Рядовая секция с температурным швом.

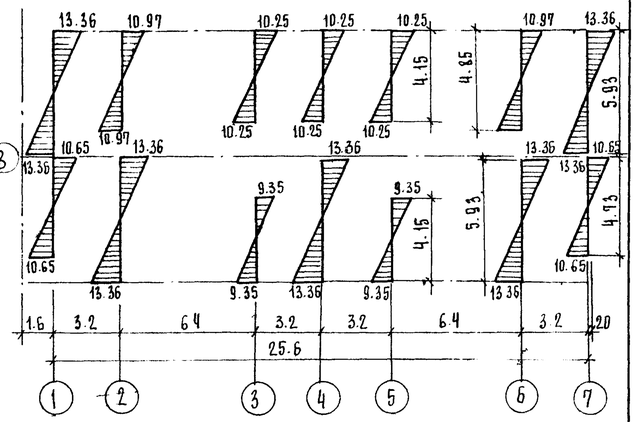

Примечания:

1. Нормативные равномерно-распределенные нагрузки даны в тоннах на погонный метр на отм. - 0.24; нормативные сосредоточенные - в тоннах: на отм. - 0.08 - собственный вес наружных стен с об'емным весом $\gamma = 1100$; на отм. - 0.08 м - собственный вес вентблоков.
2. Нагрузки приняты: а) крыша (включая перекрытие над 9ым этажом) - 800 кг/м²
   б) междуэтажное перекрытие - 675, в том числе:
   плоский настил с заделкой - 400 кг/м²
   конструкция пола - 80 кг/м²
   перегородки - 120 кг/м²
   полезная нагрузка (жилые комнаты) 150 x 0,5 - 75 кг/м²
   в) собственный вес сантехкабин - 3100 и 3300 кг/шт. или 800 кг/м²
   г) полезная для лестничной клетки и лифтового холла - 300 кг/м²

Кратковременные нагрузки (ветер, снег) приняты с понижающим коэффициентом n = 0,9 в соответствии с СН и П II. 6-74 $q^{н}_{ветр.} = 27$ кг/м².

1976	9ти этажная рядовая блок-секция на 36 кв.	Пояснительная записка.	Типовой проект 125-03	Часть 01 / Раздел 01-1	Лист П-2

Согласовано: Архангелов; Гл. констр. МСХ

Гл. констр. КБ; Нач. отдела; Гл. констр. отд.; Гл. констр. пр.

КБ по железобетону Госстроя РСФСР; Приволжский комплексный отдел

Рук. бригады; Проверил; Конструктор

Фельман; Пересыпкин; Сидоров; Дмитриев

Киселева; Давыдов; Осокина

Арх. №

Сверила Гочеткова

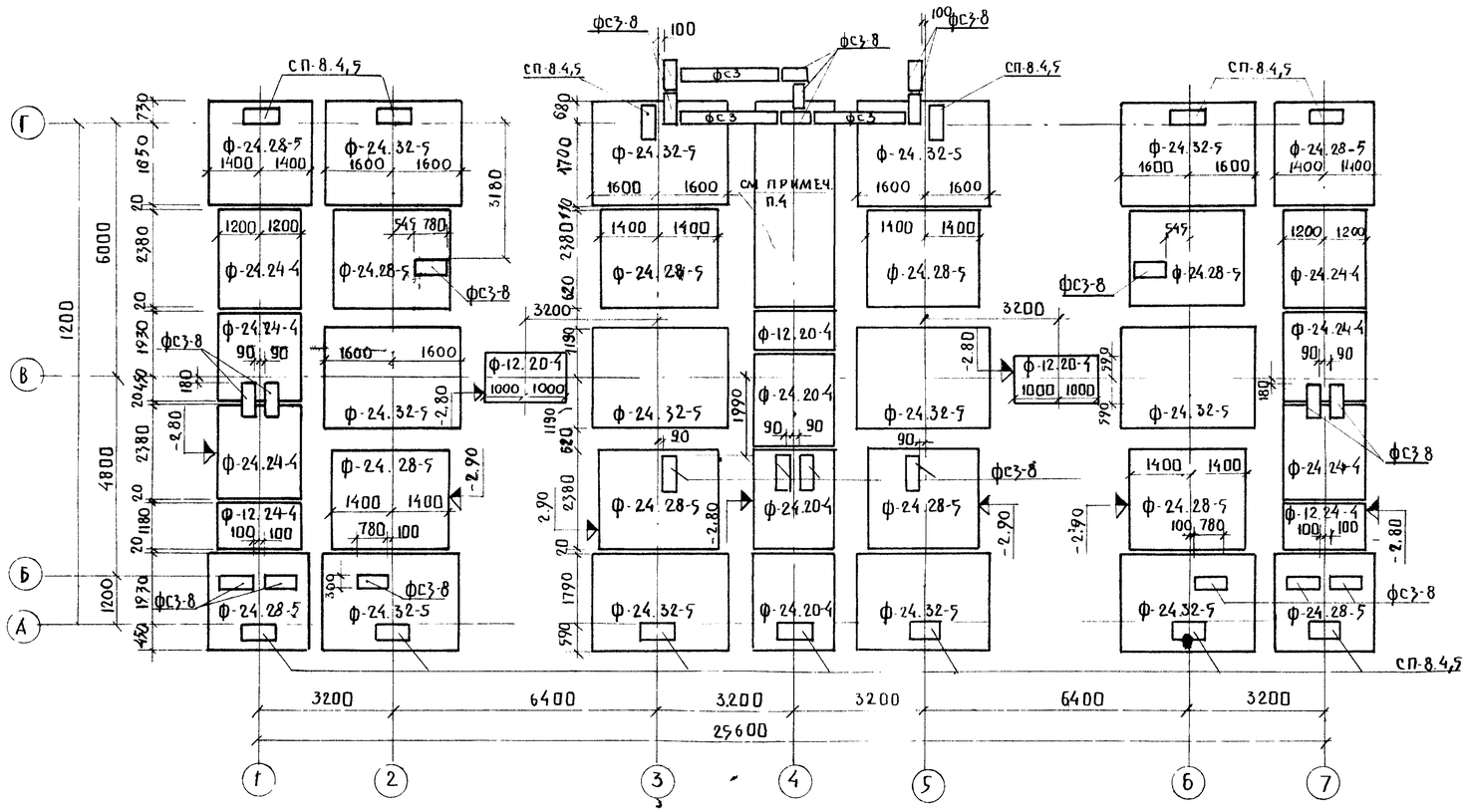

Фрагмент с температурным швом

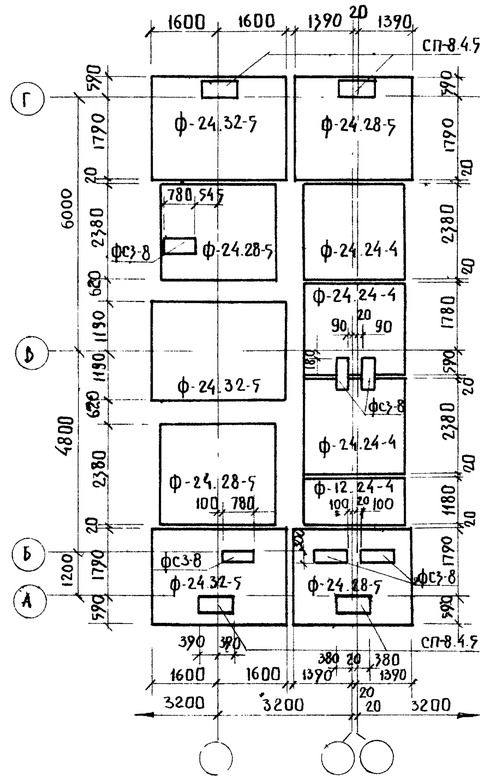

Примечания

1 Фундаменты запроектированы из сборных железобетонных блоков с нормативным давлением на основание 20 кг/см²

2. Закладку фундаментных блоков начинать с пониженных участков, укладывая их на выравненное песчаное основание (при песчаных грунтах) или песчаную подушку толщиной 5см, на участках перепадов фундаментов. При нарушении несущего слоя необходимо основание выравнивать песком с трамбованием.

3 Грунт в траншеях выбирать не доходя до дна траншеи на 15-20 см, выемку грунта в траншеях до проектной отметки производить непосредственно перед укладкой фундаментных блоков

4 Планы и разрезы по лестничной клетке см. на листе АС-5.

1976	9ти эт. рядовая блок-секция на 36 квартир	План ленточных фундаментов	Типовой проект 129-03	Часть 01, Раздел 01-1	Лист АС-1

Согласовано: Гл. конст. АКО-1 Афанасьев

Киселева, Давыдов, Осокина, Фельман, Переслыкин, Сидоров, Дмитриев, Плонгер, Гл. конст. отдела, Гл. конст. пр.

Рук. бриг. Проверил Конструктор

КБ по железобетону Госстроя РСФСР, Приволжский комплексный отдел

Сверила Почетухова Архн-24039-3

Монтажный план фундаментных и цокольных панелей

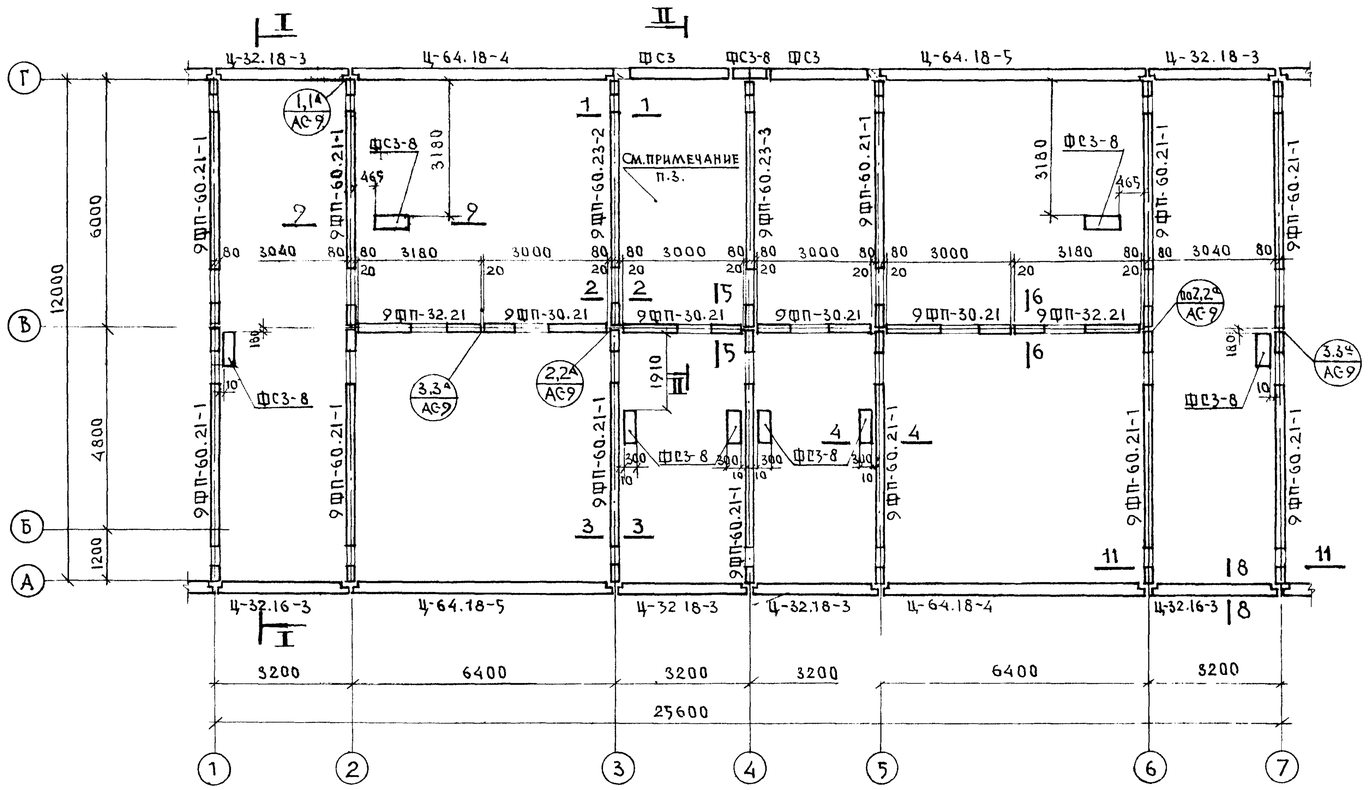

Фрагмент температурного шва

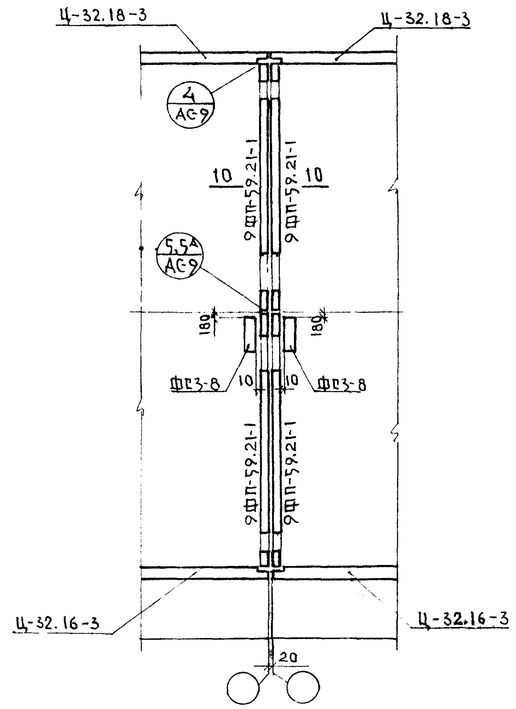

Фрагмент пожарного прохода

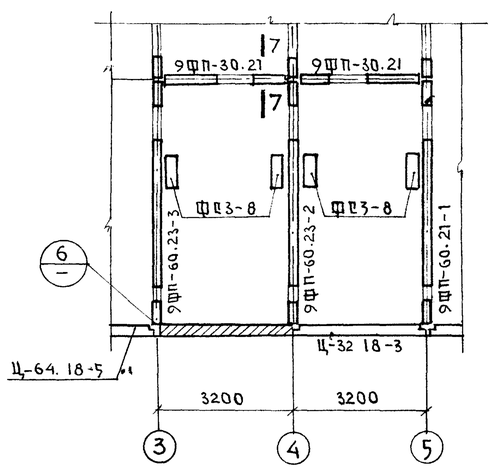

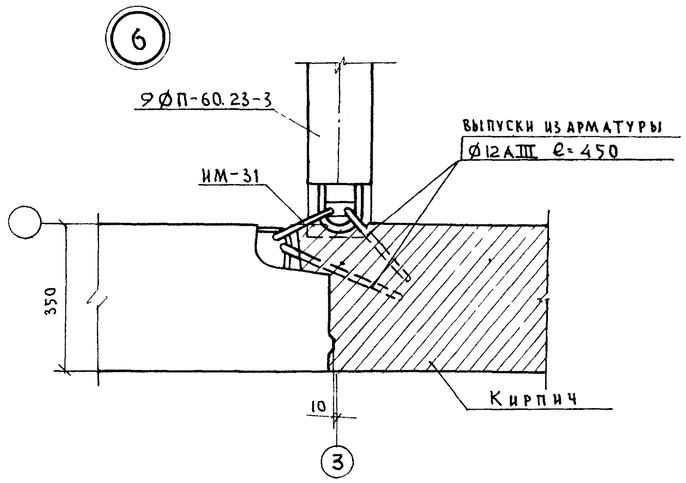

Примечания:

1. Разрезы I-I, II-II см. на листе АС-3.
2. Сечения 1-1 ÷ 7-7 см. на листе АС-8, сечение 9-9 на листе АС-3, сечение 8-8; 10-10 на листе АС-5, сечение 11-11 см. лист АС-7.
3. План и разрезы по лестничной клетке в осях 3-4-5 см. лист АС-5, АС-6.
4. Кирпичную кладку в пределах техподполья выполнять из глиняного кирпича М-75 на растворе М-25.

1976	9ти эт. рядовая блок-секция на 36 квартир	Монтажный план фундаментных и цокольных панелей.	Типовой проект 125-03	Часть 01 / Раздел 01-1	Лист АС-2

Арх N: 24039-4

Арх. №

Согласовано: Гл. констр. АКО-1 Афанасьев

Киселева, Давыдов, Малахова

Рук бригады Фрейман; Проверил Пересыпкин; Инженер Сидоров; Дмитриев

Гл. констр. СБ; Нач. отдела; Гл. констр. отд.; Гл. констр. пр.

КБ по железобетону Госстроя СССР. Приволжский комплексный отдел

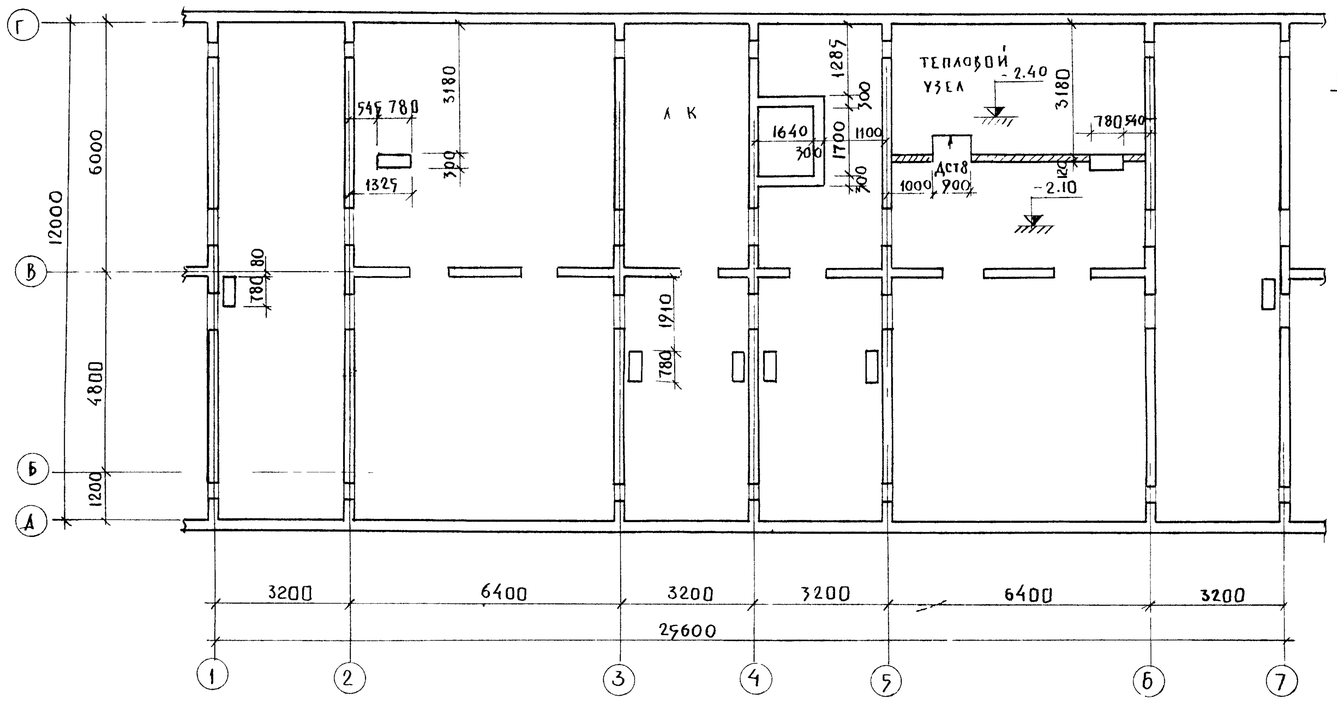

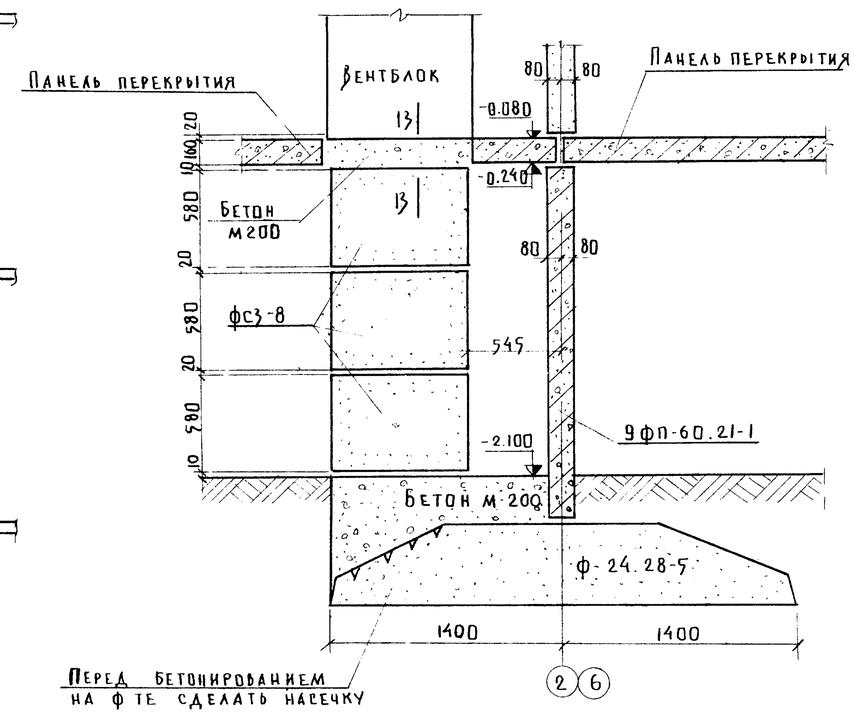

Разрез I-I

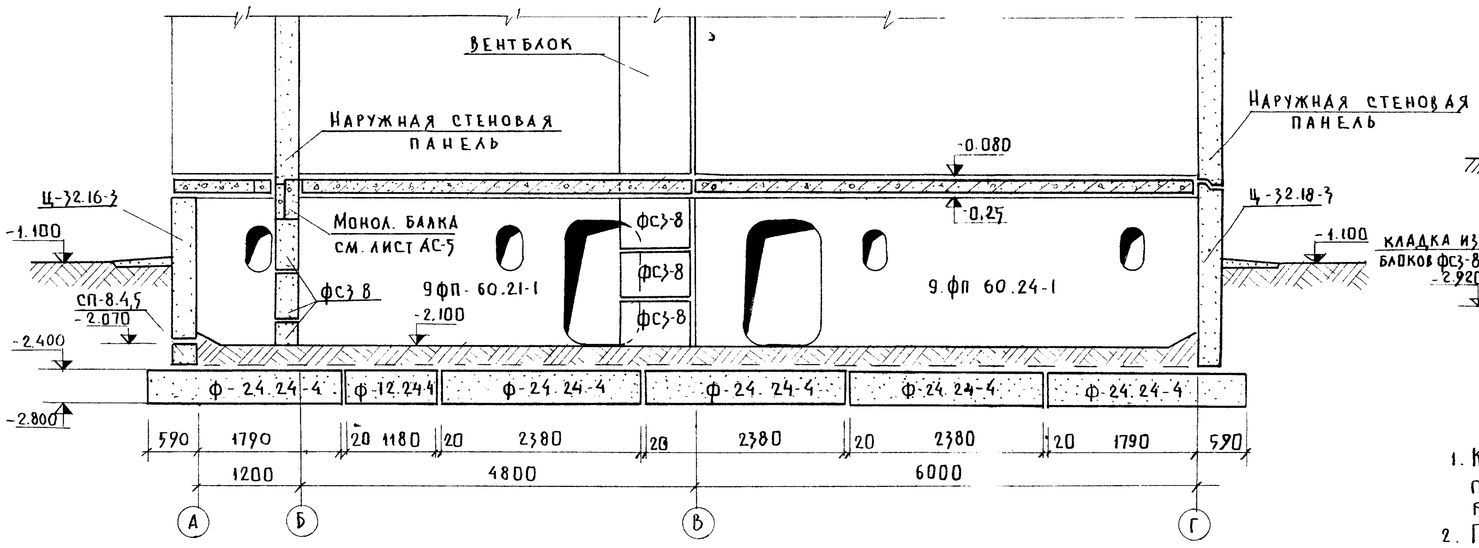

Разрез II-II

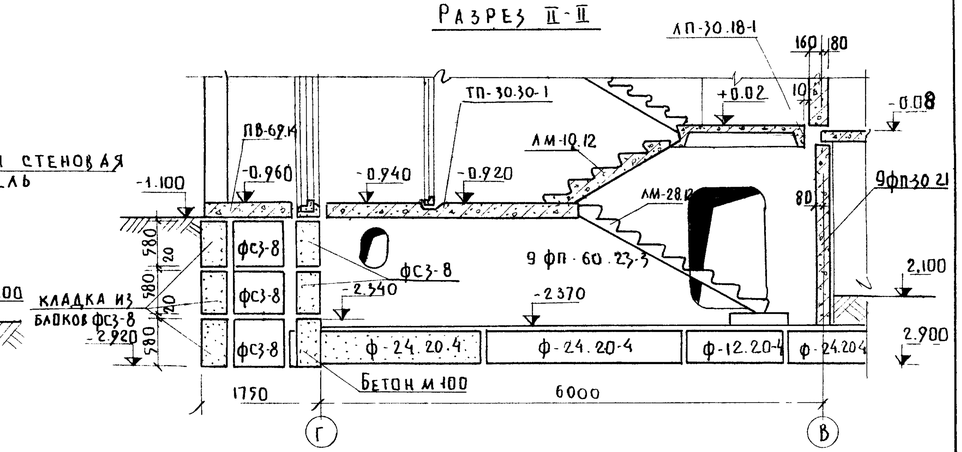

Примечания

1. Кирпичную кладку в пределах технического подполья выполнять из кирпича глиняного обыкновенного М 75. на растворе М 25.
2. Под кирпичную стенку в тепловом узле сделать бетонную подготовку h=150мм из бетона М100.
3. Сечение 13-13 см лист АС-7

1976	9ти эт. рядовая блок-секция на 36 квартир	План технического подполья. Разрезы.	Типовой проект 125-03	Часть 01 Раздел 01-1	Лист АС-3

Арх N: 24039-5

Согласовано: Арх. N. Афанасьев; Гл. констр. АКО-1; Киселева, Давыдов, Мдахова

Рук. бриг. Фельман; Проверил Пересыпкин; Инженер Сидоров; Дмитриев

Гл. констр. СБ; Нач. отд. Гл. констр. отд.; Гл. конст. пр.

КБ по железобетону Госстроя РСФСР. Приволжский комплексный отдел

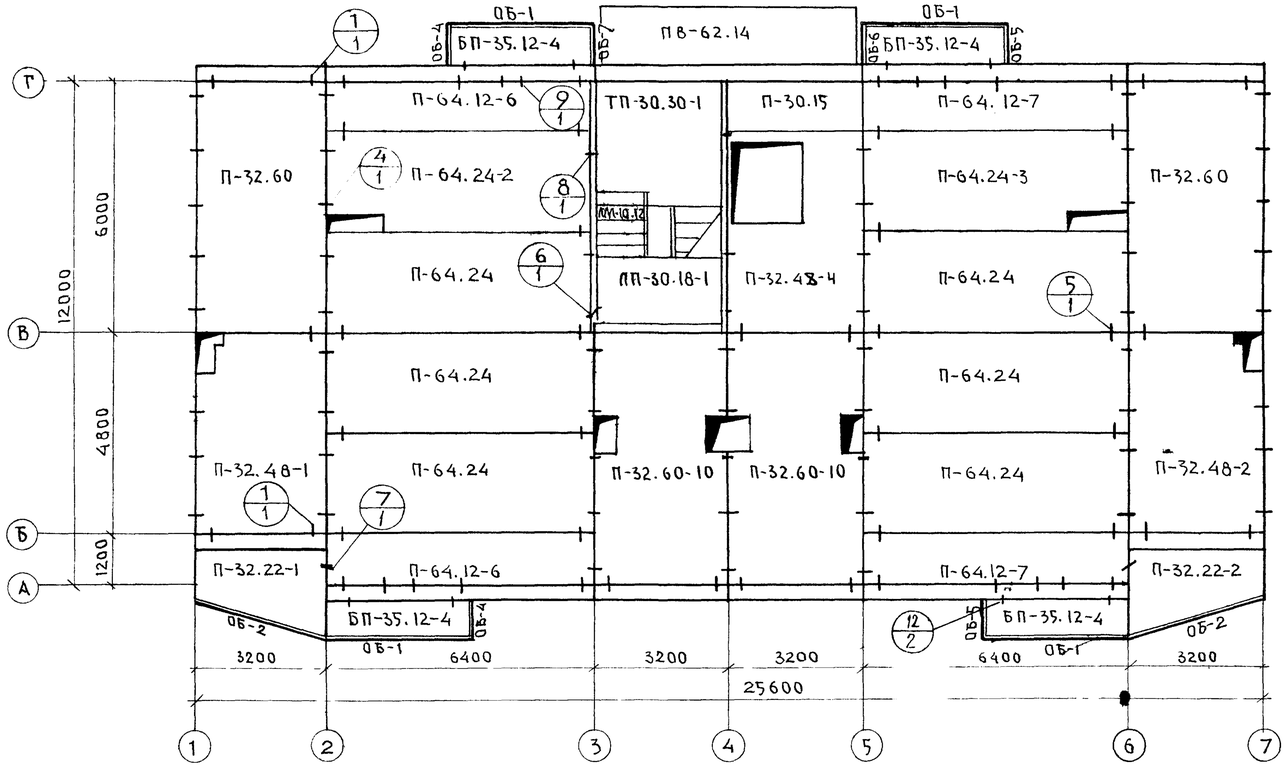

ФРАГМЕНТ ПЛАНА С ПОЖАРНЫМ ПРОХОДОМ

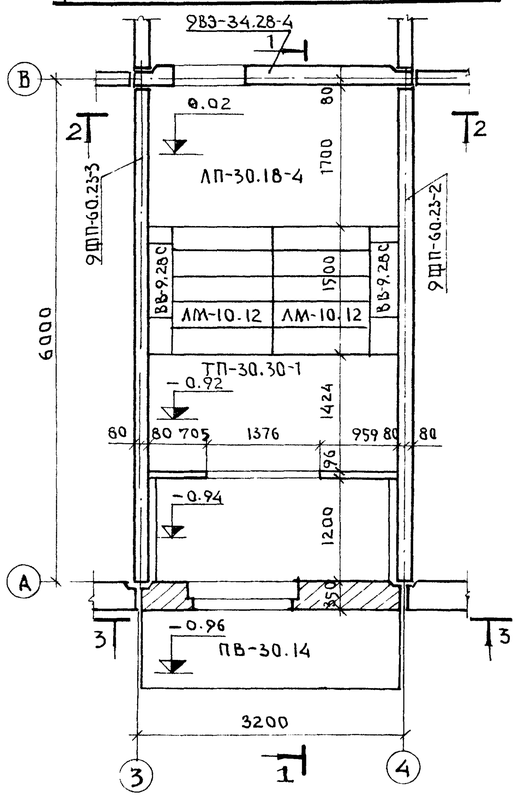

1 — 1

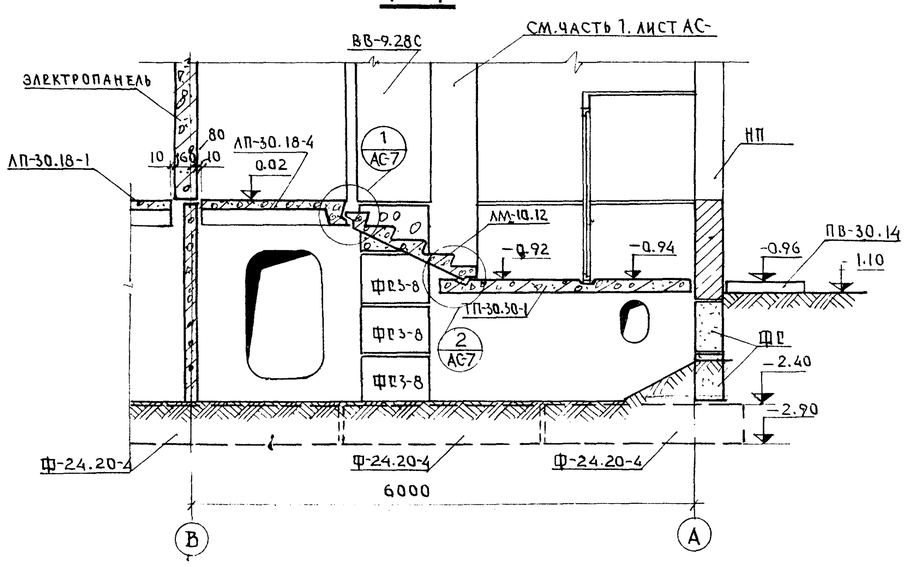

3 — 3

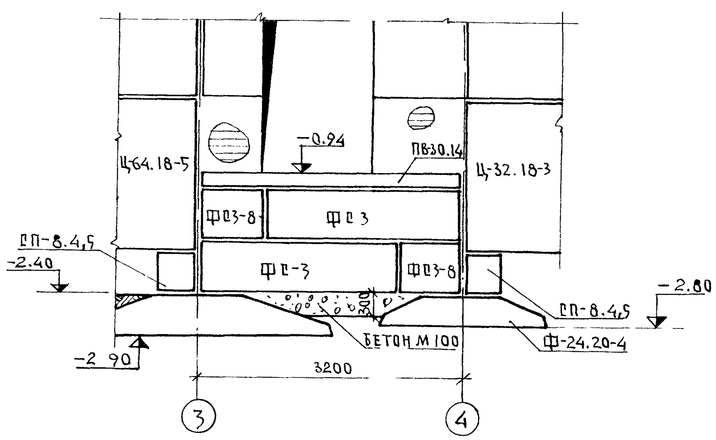

2 — 2

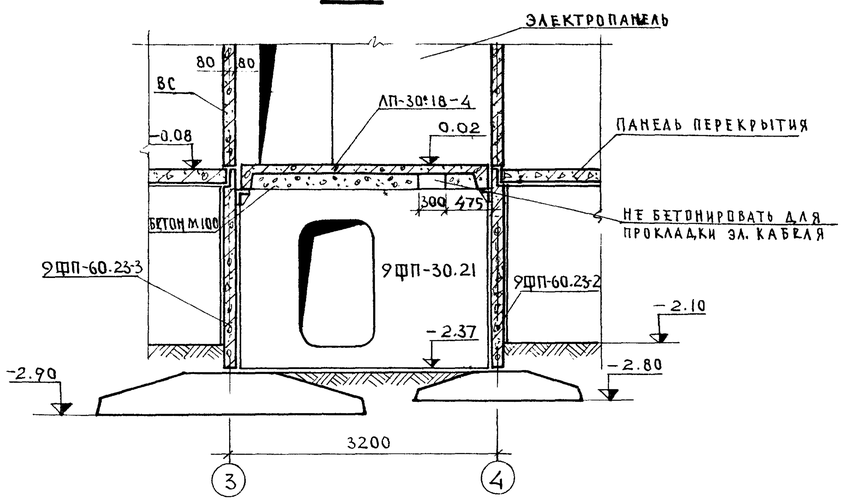

ПРИМЕЧАНИЯ

1. МОНТАЖ ПАНЕЛЕЙ ПЕРЕКРЫТИЯ И ЗАДЕЛКУ ШВОВ МЕЖДУ НИМИ ПРОИЗВОДИТЬ ЦЕМЕНТНЫМ РАСТВОРОМ МАРКИ 100
2. МОНТАЖНЫЕ УЗЛЫ СМ. ЧАСТЬ 9 РАЗДЕЛ 9-19 П.

1976	9ТИ ЭТ. РЯДОВАЯ БЛОК-СЕКЦИЯ НА 36 КВАРТИР	ПЛАН ПЕРЕКРЫТИЯ НАД ТЕХНИЧЕСКИМ ПОДПОЛЬЕМ. ПЛАНЫ И РАЗРЕЗЫ ПО ПОЖАРНОМУ ПРОХОДУ.	ТИПОВОЙ ПРОЕКТ 125-03	ЧАСТЬ 01 РАЗДЕЛ 01-1	ЛИСТ АС-4

КБ ПО ЖЕЛЕЗОБЕТОНУ Госстроя РСФСР
Приволжский комплексный отдел

ГЛ. КОНСТР. КБ	ГЛЕЙЗМАН	
НАЧ. ОТД.	ПЕРЕСЫПКИН	
ГЛ. КОНСТ. ОТД.	СИДОРОВ	
ГЛ. КОНСТ. ПР.	ДМИТРИЕВ	
РУК. БРИГ.		
ПРОВЕРИЛ		
КОНСТРУКТ.		
ГЛ. КОНСТР. АКО 1		
КИСЕЛЕВА		
ДАВЫДОВ		
ОСОКИНА		

СОГЛАСОВАНО: АФАНАСЬЕВ

АРХ. №

Сверила Кочеткова

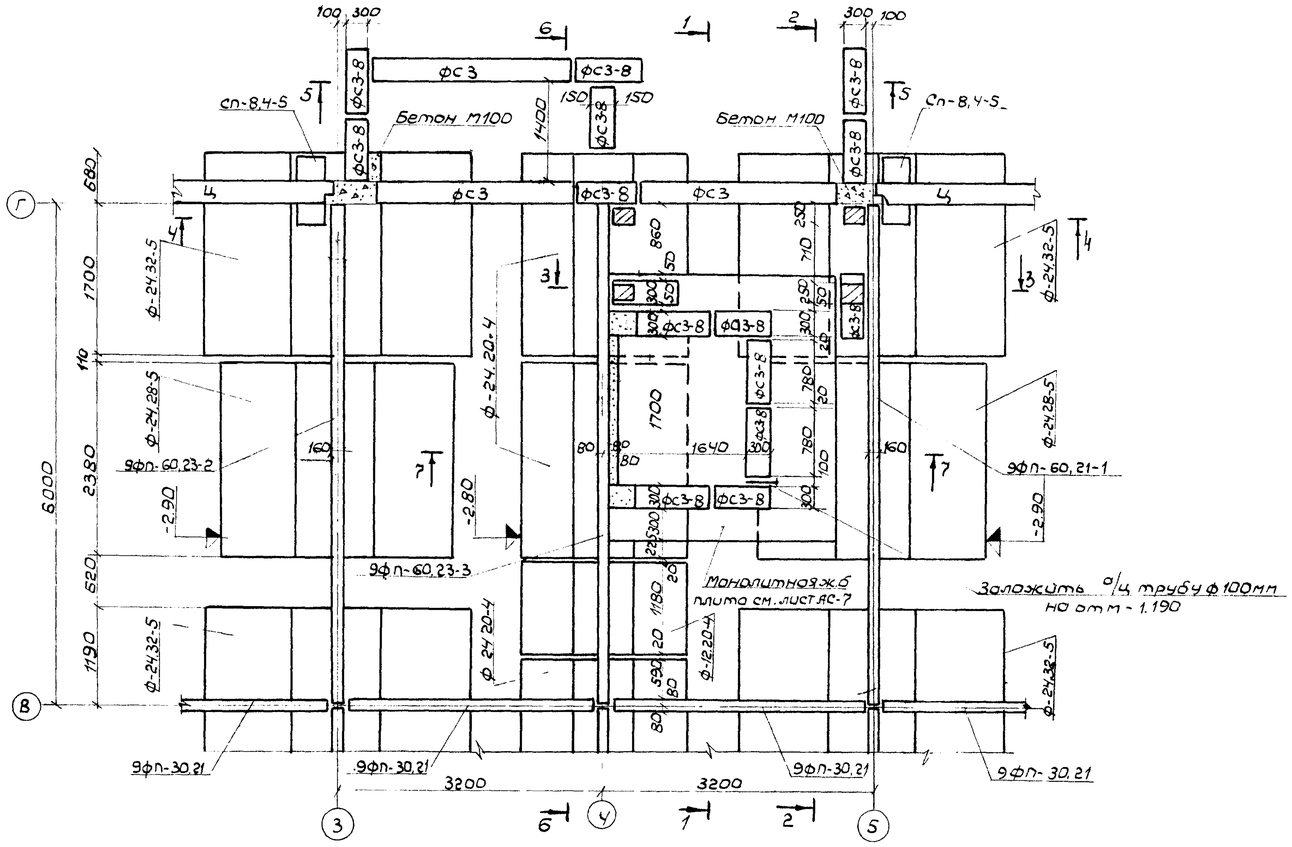

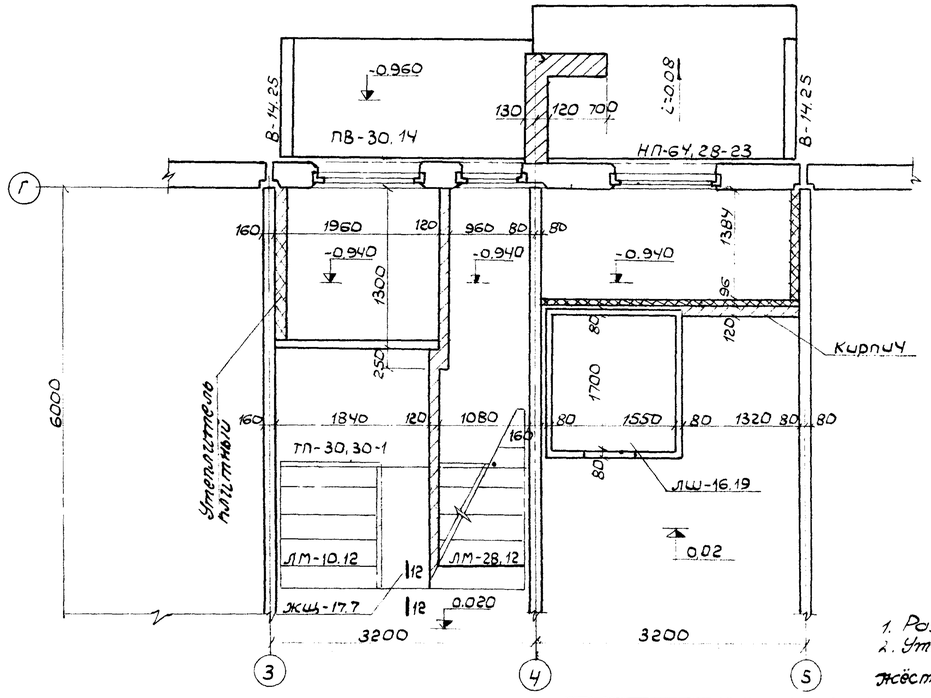

8-8

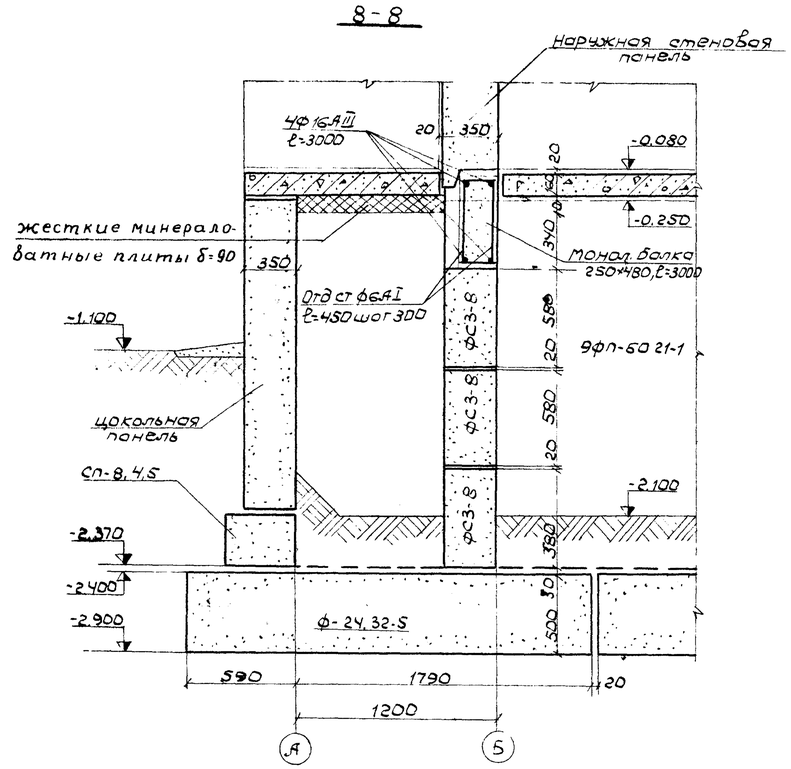

10-10

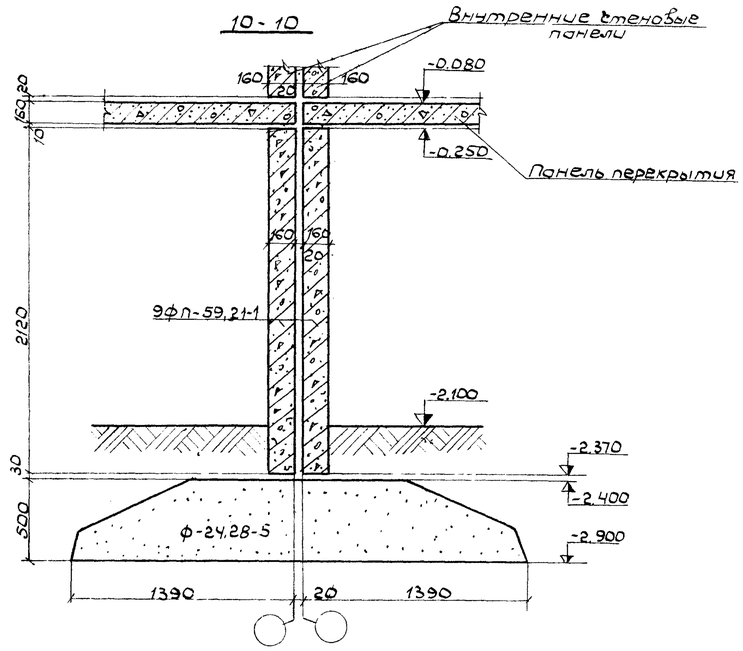

12-12

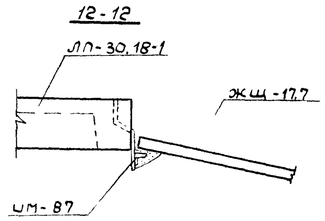

Примечания:

1. Разрезы 1-1÷7-7 см лист АС-6.
2. Утеплитель талибура и мусорокамеры-жёсткие минераловатные плиты по ГОСТ 9573-72.

1976	9-ти эт рядовая блок-секция на 36 кв.	План по лестничной клетке. Сечения по ленточным фундаментам 8-8, 10-10.	Типовой проект 125-03	Часть 01 / Раздел 01-1	Лист АС-5

Арх N: 240.99-7

Арх. N

Согласовано: Гл. констр. АКО-1 — Афанасьев

Рук. бриг. — Кисилева; Провер. — Адыгов; Инженер — Малахова

Перепелкин; Сидоров; Ахмадиев

Нач. отдела — Гл. констр. отд.; Гл. констр. пр.

КБ по железобетону Госстроя РСФСР Приволжский комплексный отдел

1-1

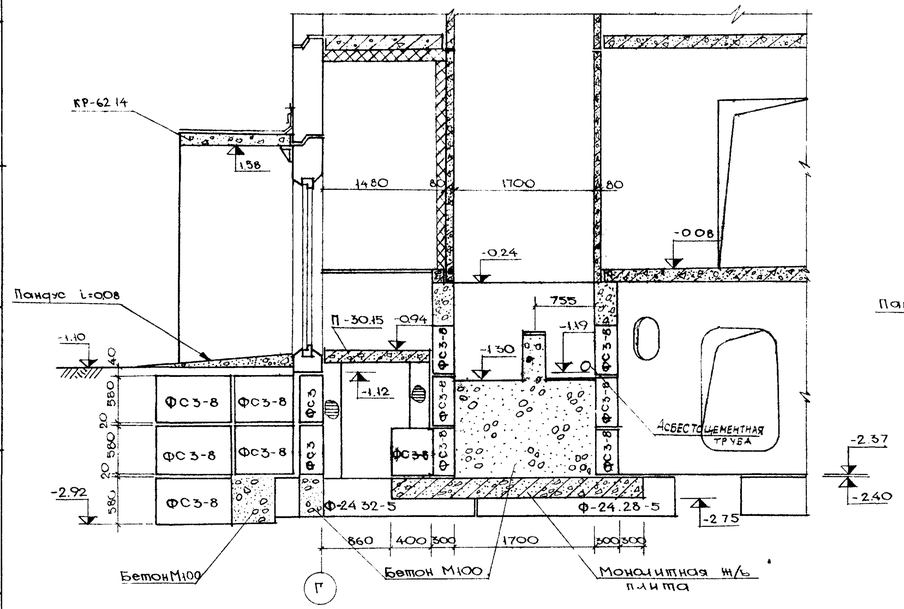

2-2

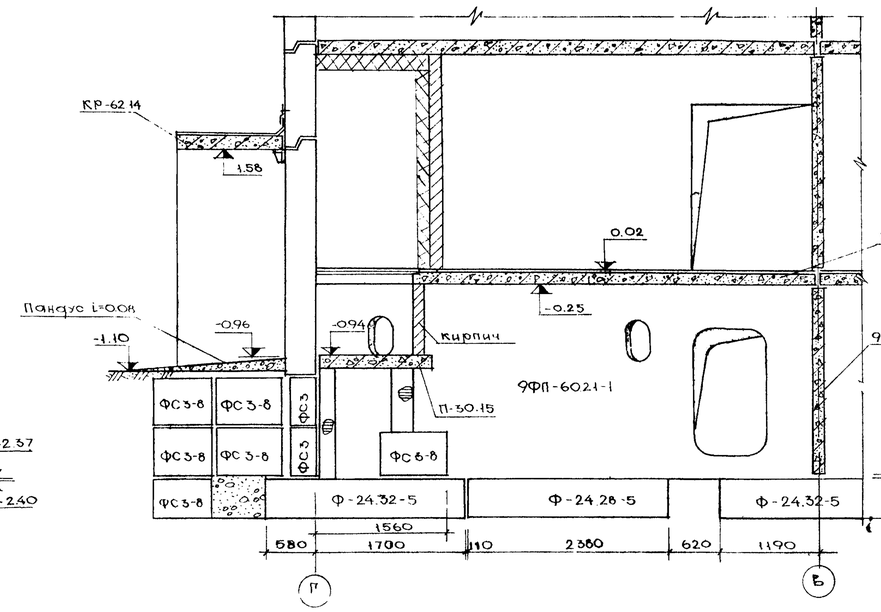

3-3

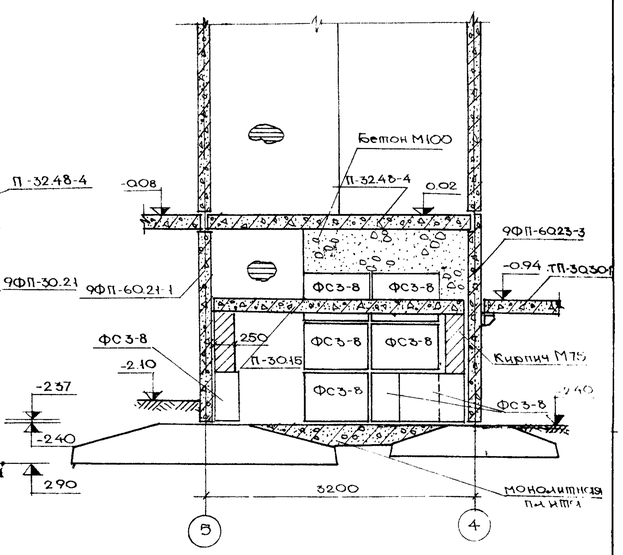

4-4

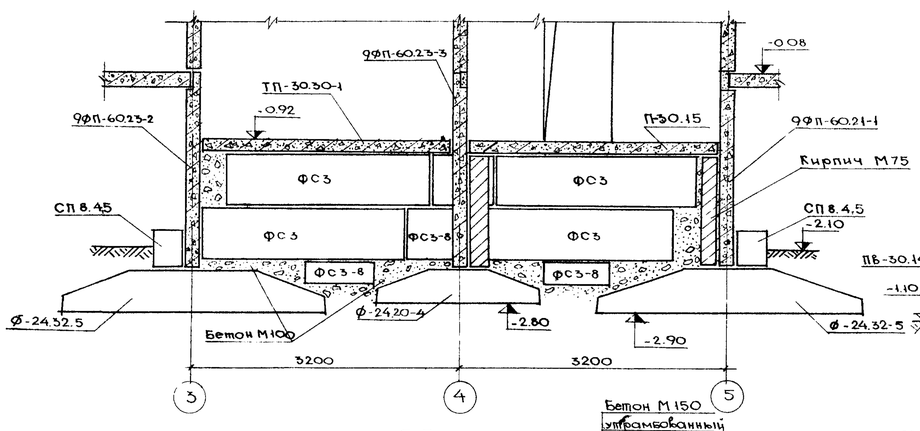

6-6

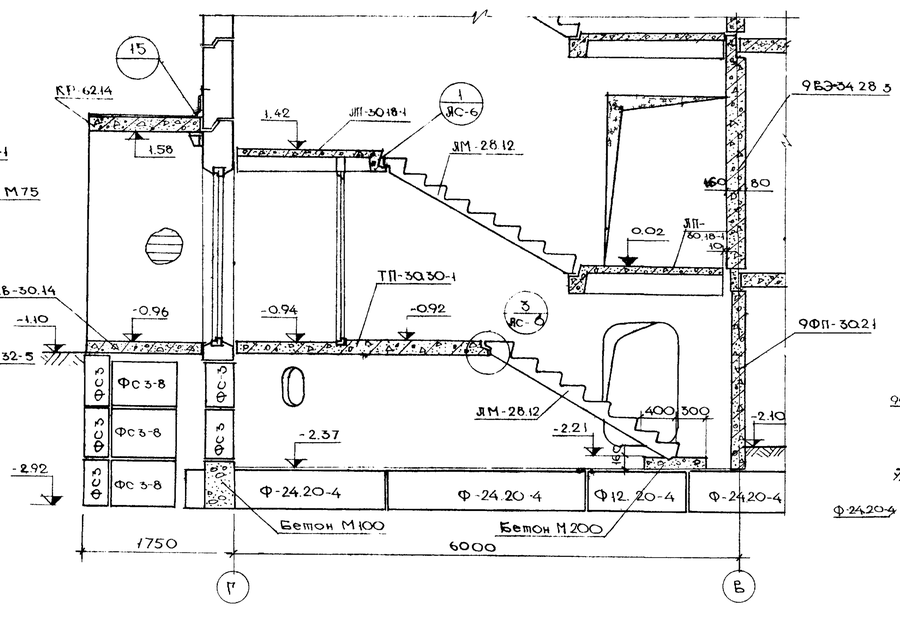

7-7

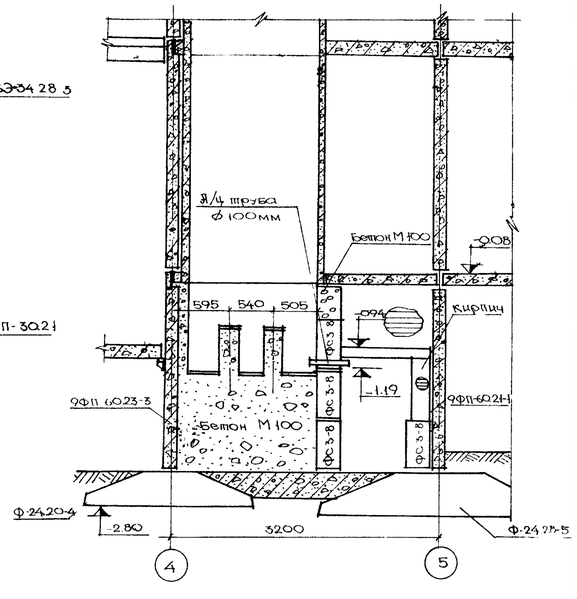

5-5

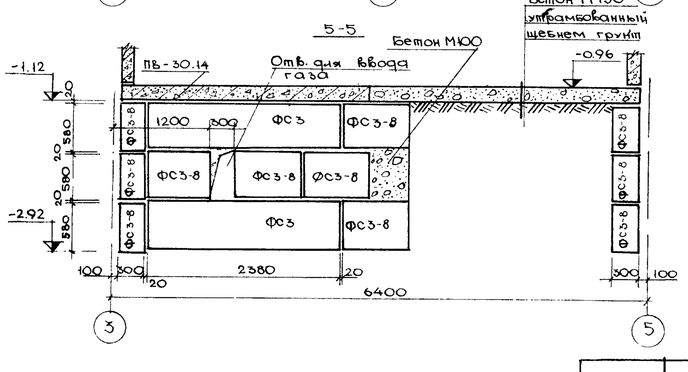

Примечания

1. Узлы 1,2,3 см. лист ЛС-6.
2. Узел 15 дан в части 9, раздел 9-19п на листе

1976	9ти эт. рядовая блок-секция на 36 к.в.	Разрезы по лестничной клетке.	Типовой проект 125-03	Часть 01 / Раздел 01-1 / ЛС-6.

Согласовано: Главный конст. ЛКП-1 Афанасьев; Главный инж. проекта Якимов; Гл. инж. проекта Осокина

Рук. бриг. Киселева; Проверил Перевыткин; Конструктор Сидоров; Нач. отдела Дмитриев; Гл. констр. отд.; Гл. констр. пр.

КБ по железобетону Госстроя РСФСР, Приволжский комплексный отдел

Сверила Кочеткова

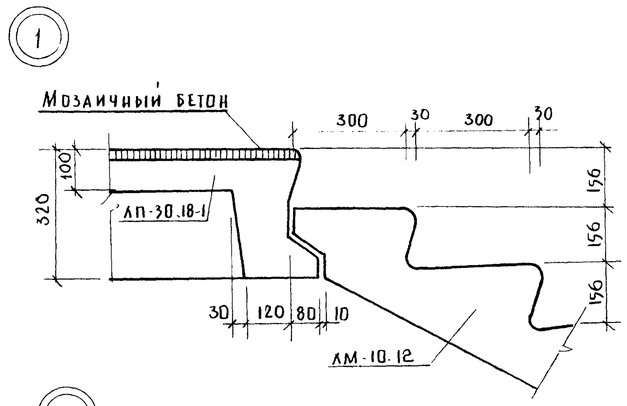

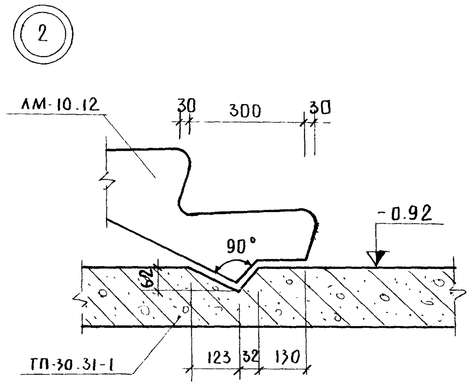

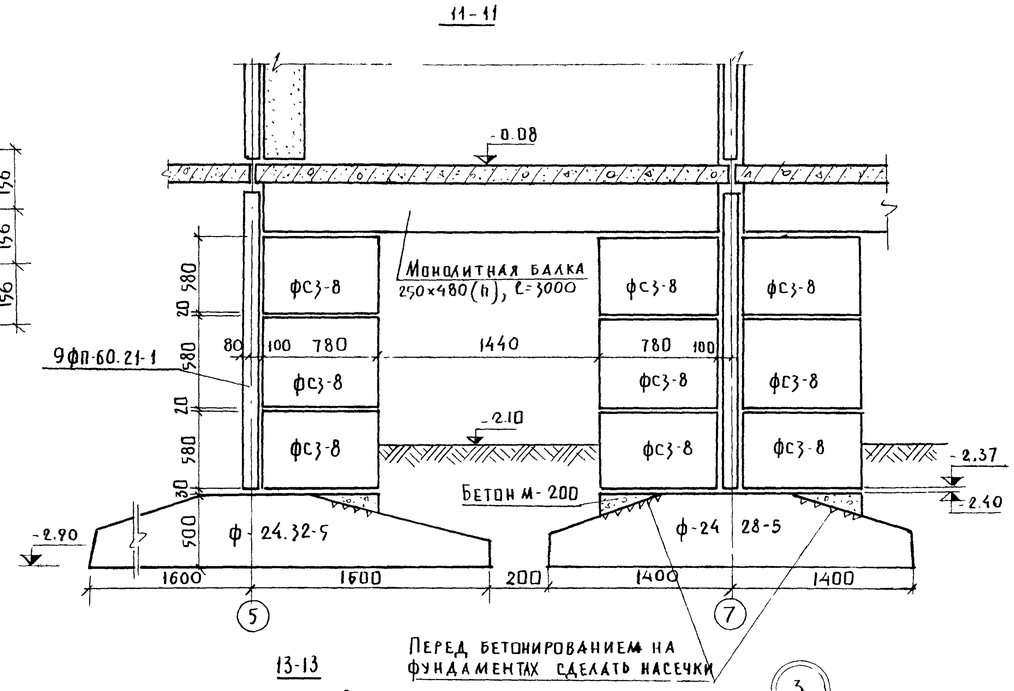

Перед бетонированием на фундаментах сделать насечки

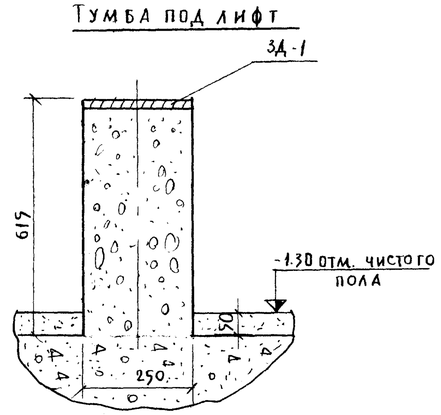

Спецификация арматуры							
наим. изд	№ поз	⌀ мм	ℓ мм	n шт	nℓ м	вес кг поз	вес кг всего
С-1	1	⌀12АIII	2960	12	35.5	31.5	61.56
	2	⌀12АIII	2160	16	34.5	30.06	
С-2	1	⌀12АIII	2960	6	17.80	15.8	21.45
	3	⌀12АIII	1060	16	6.36	5.65	
К-1	1	⌀12АIII	2960	2	5.92	5.25	6.70
	4	⌀8АIII	280	16	9.57	1.45	
ЗД-1	5	-8×250	250	1	0.25	3.93	4,3
	6	10АII	150	4	0.6	0.37	

Спецификация металла				
Наименован.	Марка	Кол	Вес кг поз	Вес кг всего
Монолитная ж.б. плита под лифтовой шахтой	С-1	1	61.56	61.56
	С-2	1	21.45	21.45
	К-1	3	6.70	20.1
			Итого:	103.11

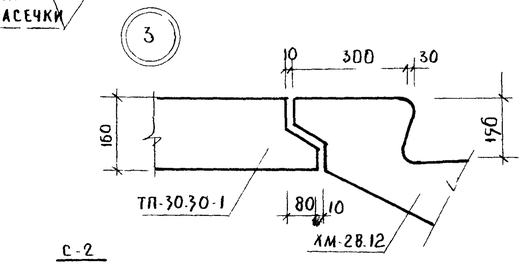

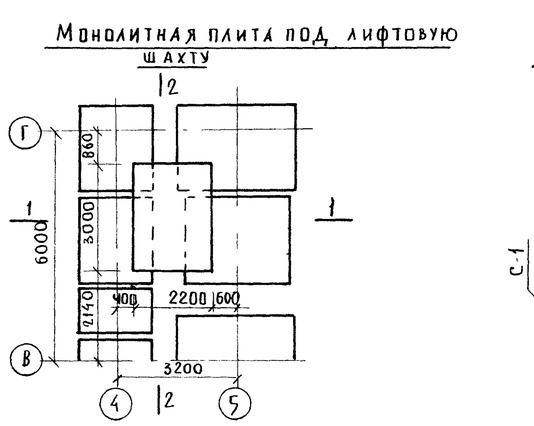

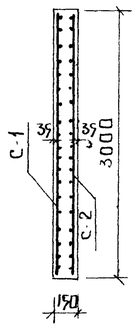

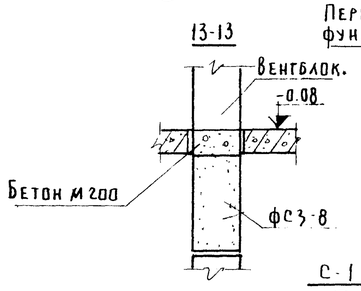

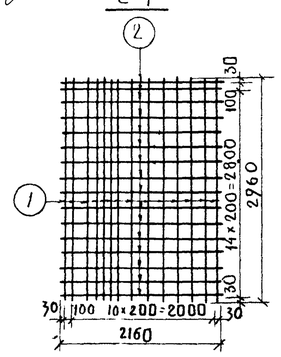

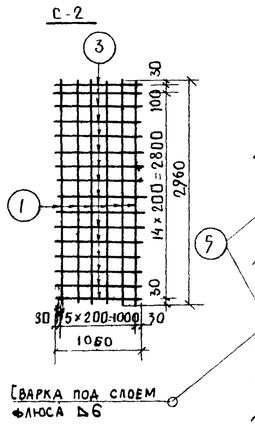

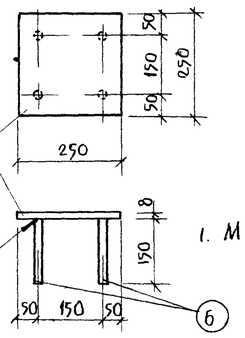

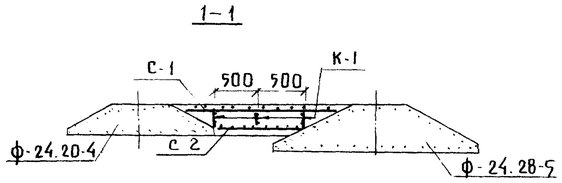

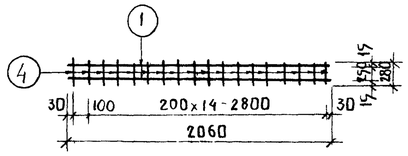

Примечания

1. Место сечения 11-11 см. лист АС-3.

1976	9-ти этажная рядовая блок-секция на 36 квартир.	Узлы 1, 2, 3. Сечения фундаментов 11-11. Тумба под лифт. Монолитная плита под лифтовую шахту. Сварные сетки С-1, С-2. Каркас К-1.	Типовой проект 129-03	Часть 01 Раздел 01-1	Лист АС-7

Сверила Почеткова

Арх. №

Согласовано: Афанасьев

Гл. констр. АКО-1 Киселева

Гл. инж. Давыдов

Гл. инж. Осокина

Рук. бриг. Переыпкин

Проверил Сидоров

Конструктор Дмитриев

Нач. отд.

Гл. констр. отд.

Гл. констр. пр.

КБ по железобетону Госстроя РСФСР

Приволжский комплексный отдел

1-1

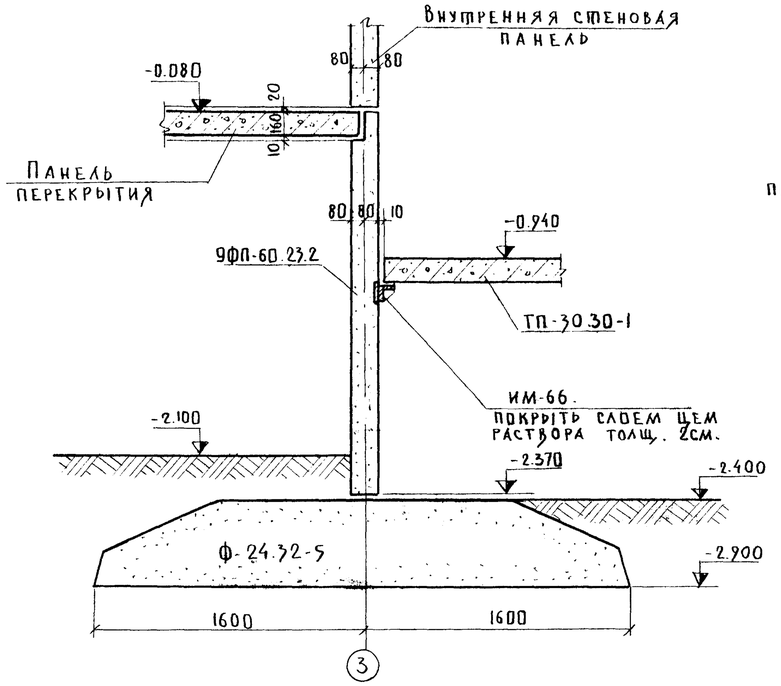

2-2

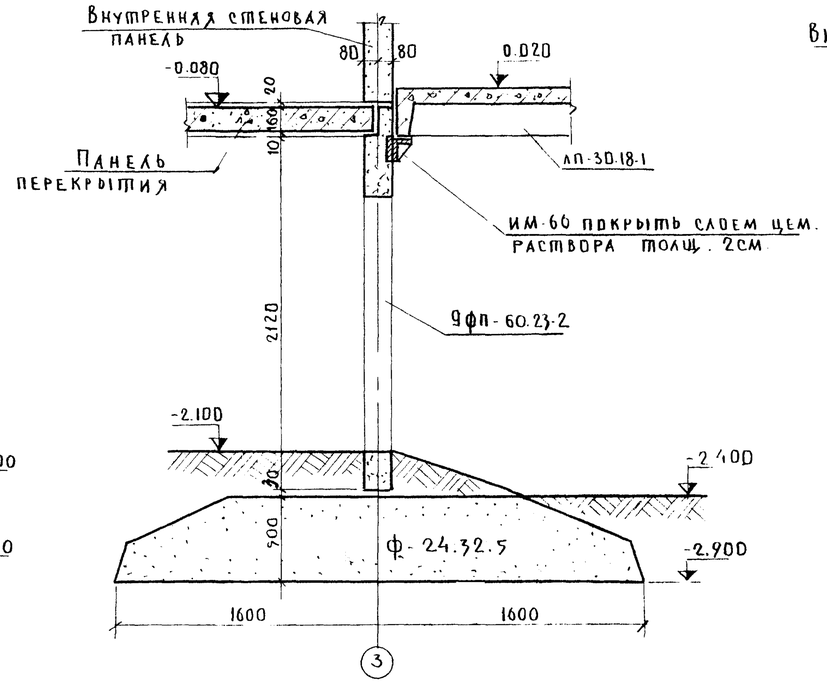

3-3

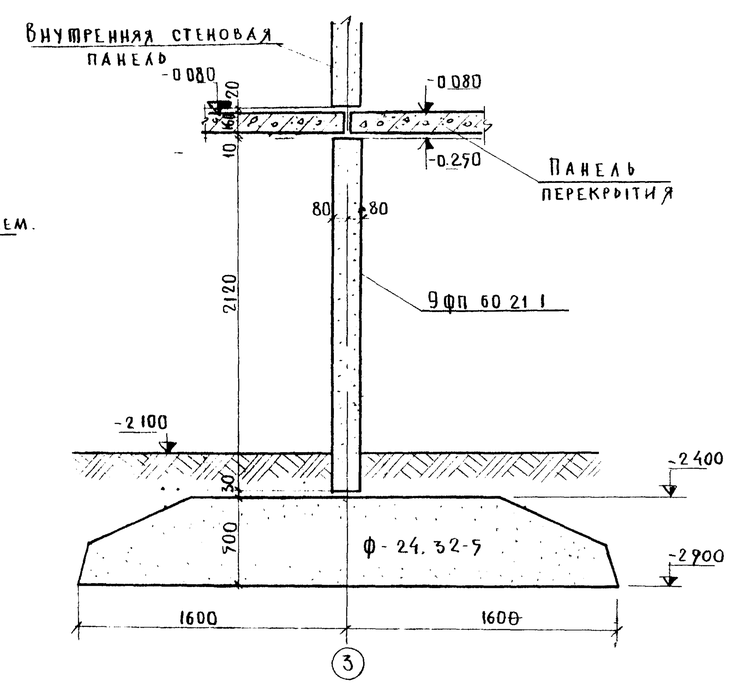

4-4

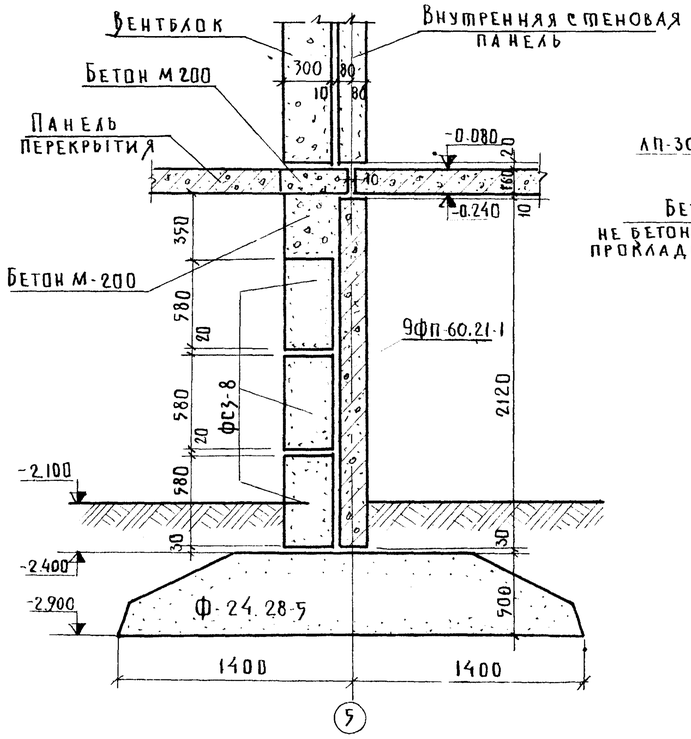

7-7
(пожарный проход)

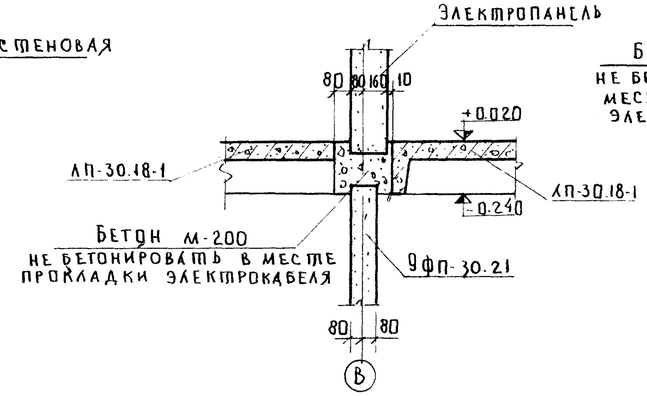

5-5

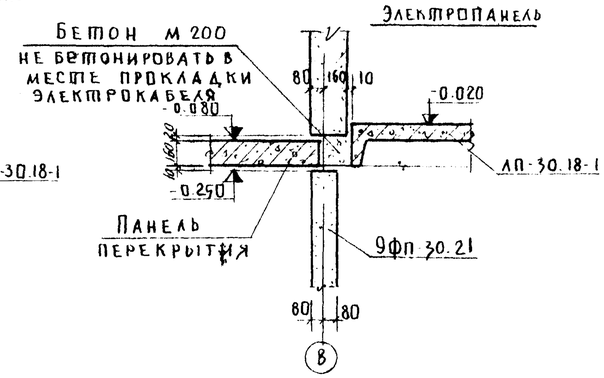

Б-Б

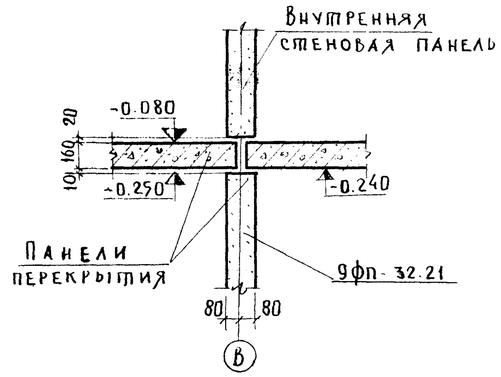

Примечания:

1. Расположение сечений на плане см. лист АС-2

1976	9ти эт. рядовая блок-секция на 36 квартир	Сечения ленточных фундаментов 1-1÷7-7	Типовой проект 125 03	Часть 01 / Раздел 01-1	Лист АС 8

Согласовано: Афанасьев; Гл. констр. АКО I

Киселева, Давыдов, Молахова

Рук. бригады; Проверил: Пересыпкин, Сидоров; Инженер: Дмитриев

Нач. отд.; Гл. констр. отд.; Гл. констр. пр.

КБ по железобетону Госстроя РСФСР

Приволжский комплексный отдел

Арх.№ 24039-10

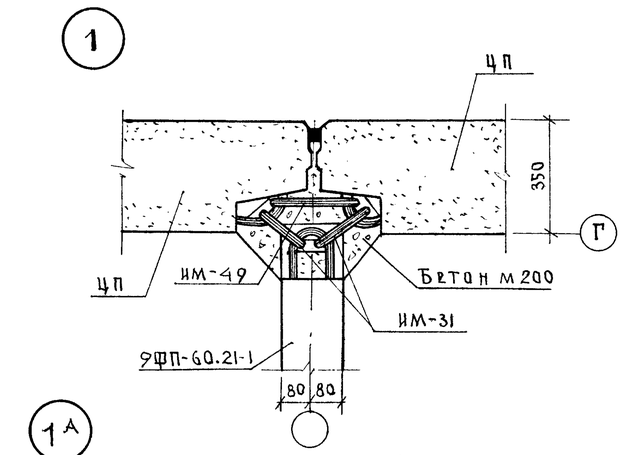

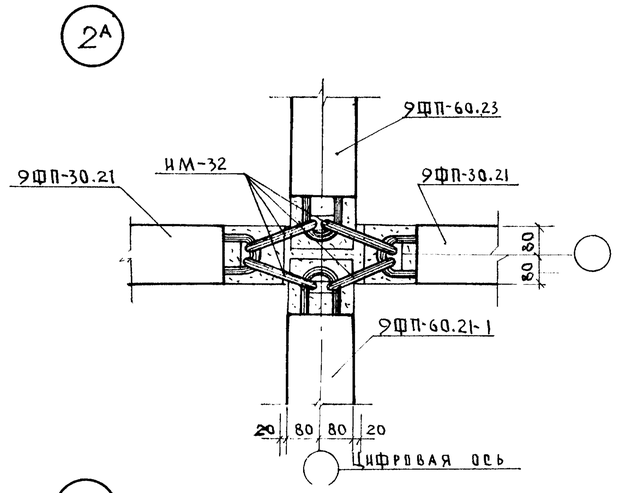

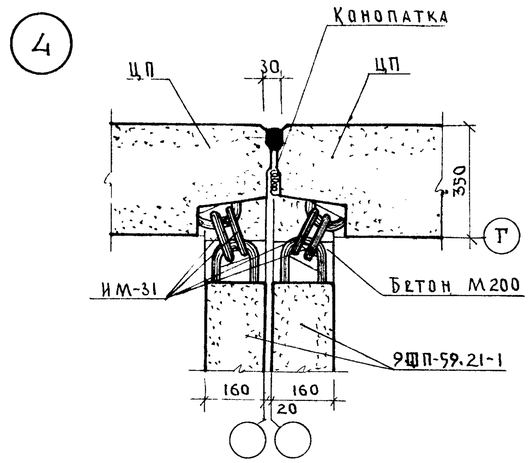

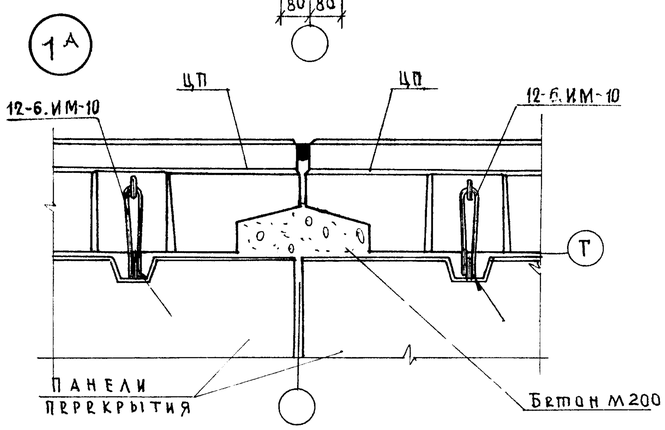

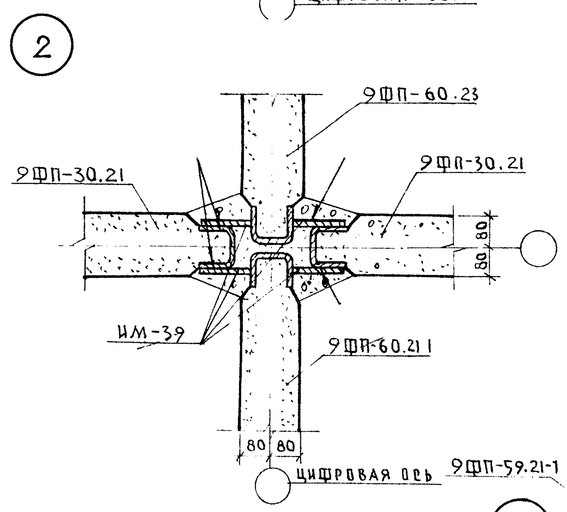

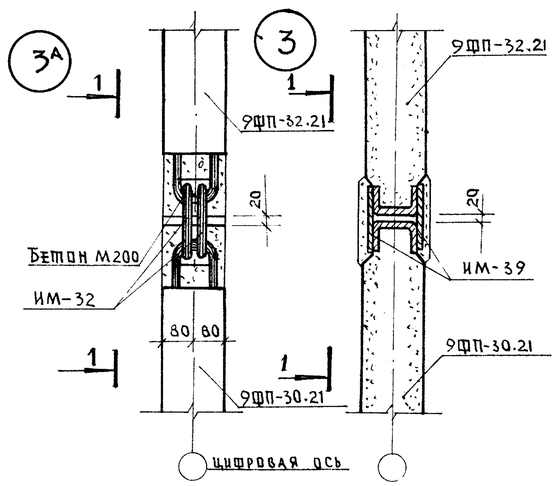

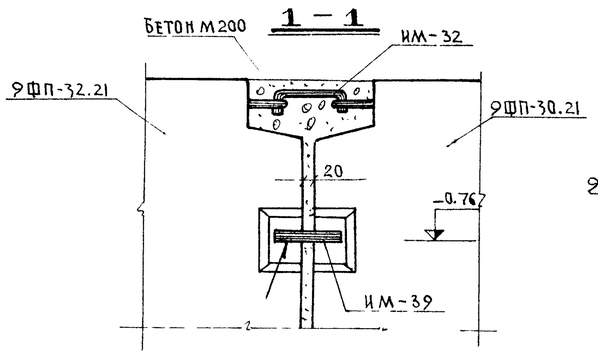

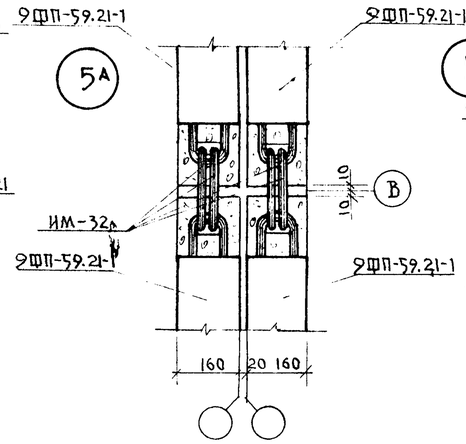

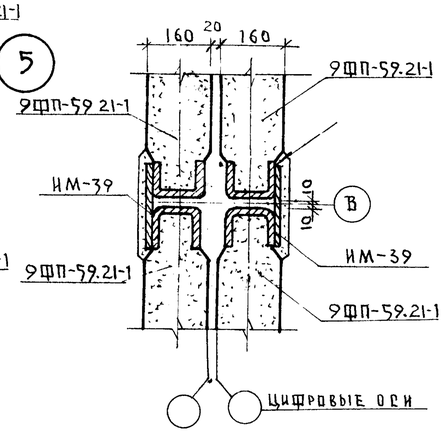

ПРИМЕЧАНИЯ

1. Расположение узлов дано на листе АС-2.
2. Все сварные соединения покрыть цементным раствором М100 толщ. не менее 2см
3. Сварку производить по ГОСТ 5264-69. Электрод Э-42 ГОСТ 9467-60 Длина швов не менее 60 мм, катет 6.

Арх. №					
Согласовано	Гл. констр. АКО-1	Афанасьев			
Киселева	Давыдов	Медведева			
Рук. брит.	Проверил	Конструктор			
	Пересыпкин	Сидоров	Дмитриев		
Нач. отдела	Гл. констр. отд.	Гл. констр. пр.			
КБ по железобетону Госстроя РСФСР	Приволжский комплексный отдел				

1976	9-ти этажная рядовая блок-секция на 36 квартир	Монтажные узлы	Типовой проект 125-03	Часть 01 / Раздел 01-1 / Лист АС-9

Арх N· 24039-11

N п/п	Марка бетона	Габариты мм l	h	b	Масса т	Количество шт	Развернутая марка изделия по серии	Альбом рабочих чертежей: серия	выпуск (раздел)	N листа	Показатели на изделие: бетон м³	раств. м³	сталь кг	Показатели на дом: бетон м³	раств. м³	сталь кг
Фундаментные блоки																
1	200	1180	400	2000/2400	1,87/2,41	5/2	Ф-12.20-4/Ф-12.24-4	125	4.10 р.10.9.1	л.25	0,75/0,96	—	25,30/40,03	2,25/1,92	—	75,9/80,06
2	200	2380	400	2000	3.78	5	Ф-24.20-4			л.25	1.50	—	48.13	2.50	—	240,65
3	200	2380	400	2400	4.83	6	Ф-24.24-4			л.25	1.93	—	76.67	11,58	—	460,02
4	200	2380	500	2800	6.80	12	Ф-24.28-5			л.26	2.72	—	102.85	32.64	—	1234,26
5	200	2380	500	3200	7.75	12	Ф-24.32-5			л.26	3.10	—	144.82	27.9	—	1737.84
Фундаментные панели																
6	300	6020	2120	160	4.6	12	9фп-60.21-1	125	4.10 р.10.9.8	2	1.84	—	82.09	22.08	—	985.08
7	300	6020	2290	160	4.8	1	9фп-60.23-2			3	1.92	—	105.5	1.92	—	105.5
8	300	6020	2290	160	4.8	1	9фп-60.23-3			4	1.92	—	106.97	1.92	—	106.97
9	300	3000	2120	160	1.25	4	9фп-30.21			6	0.5	—	58.24	2.0	—	232.96
10	300	3180	2120	160	2.17	2	9фп-32.21		р 10.4 23п	77	0.87	—	57.90	1.74	—	115.8
Блоки бетонные для стен подвалов																
12	100	2380	580	300	0.975	6	ФС-3	1.116-1	Вып 1	—	0.406	—	1.46	2.44	—	8.76
13	100	780	580	300	0.305	78	ФС3-8			—	0.128	—	0.76	9.21	—	54.72
14	200	780	450	400	0.35	11	Сп-8.4.5	125	4.10 р.10.9.3	9	0.14	—	1.00	1.54	—	11.0
Цокольные панели																
15	100	6390	1820	350	6.15	2	Ц-64.18-4	125	4.10 р.10.1.26	48	3.12	0.70	98.22	6.24	1.4	196.44
16	100	6390	1820	350	6.15	2	Ц-64.18-5			49	3.12	0.70	98.22	6.24	1.4	196.44
17	100	3190	1820	350	3.23	4	Ц-32.18-3			52	1.66	0.35	35.65	6.64	1.4	142.6
18	100	3190	1640	350	2.94	2	Ц-32.16-3			53	1.52	0.31	33.79	3.04	0.62	67.58
Вариант с пожарным проходом																
19	300	6020	2290	160	4.8	1	9фп-60.23-2	125	4.10 р.10.9.8	3	1.92	—	105.5	1.92	—	105.5
20	300	6020	2290	160	4.8	1	9фп-60.23-3			4	1.92	—	106.97	1.92	—	106.97
21	300	3020	1780	320	1.75	1	ЛП-30.18-4		4.10 р.10.4.4	71	0.6	—	38.64	0.6	—	36.84
22	300	1685	254	1200	0.875	2	ЛМ-10.12		4.10 р.10.4.1	4	0.35	—	26.63	0.7	—	53.26
23	200	3000	160	1380	3.125	1	ТП-30.30-1		4.10 р.10.4.4	46	1.27	—	28.73	1.27	—	28.73
24	300	3000	160	1380	1.525	1	ПВ-30.14		4.10 р.10.9.1	44	0.61	—	55.68	0.61	—	55.68

N п/п	Марка бетона	Габариты мм l	h	b	Масса т	Количество шт	Развернутая марка изделия по серии	Альбом рабочих чертежей: серия	выпуск (раздел)	N листа	Показатели на изделие: бетон м³	раств. м³	сталь кг	Показатели на дом: бетон м³	раств. м³	сталь кг
Панели перекрытия																
25	250	3180	160	5970	7.6	2	П-32.60	125	10.3-14	44	3.04	—	93.82	6.08	—	187.64
26	250	6380	160	1190	3.03	2	П-64.12-6		10.3-17п	11	1.21	—	57.19	2.42	—	114.38
27	250	6380	160	2390	6.075	6	П-64.24		10.3-14	6	2.43	—	98.32	14.58	—	589.92
28	250	6380	160	2390	5.825	1	П-64.24-2		—"—	10	2.33	—	99.38	2.33	—	99.38
29	250	3000	160	1460	1.55	1	П-30.15		10.3-17п	31	0.62	—	20.28	0.62	—	20.28
30	250	3180	160	4770	4.75	1	П-32.48-4		10.3-14	58	1.89	—	112.36	1.89	—	112.36
31	250	3180	160	5970	7.15	2	П-32.60-10		10.3-17п	22	2.86	—	91.19	5.72	—	182.38
32	250	6380	160	1190	3.03	2	П-64.12-7		—"—	11	1.21	—	57.19	2.42	—	114.38
33	250	3180	160	4770	5.85	1	П-32.48-1		10.3-14	55	2.34	—	70.76	2.34	—	70.76
34	250	3180	160	4770	5.85	1	П-32.48-2			56	2.34	—	70.76	2.34	—	70.76
35	250	6380	160	2390	5.825	1	П-64.24-3			12	2.33	—	99.38	2.33	—	99.38
Прочие изделия																
36	250	3180	160	перем.	1.8	1	П-32.22-1	125	10.4-23п	70	0.72	—	62.81	0.72	—	62.81
37	250	3180	160	перем	1.8	1	П-32.22-2			71	0.72	—	62.81	0.72	—	62.81
38	300	2741	254	1200	1.7	1	ЛМ-28.12		10.4-1	2	0.68	—	39.4	0.68	—	39.4
39	300	1685	254	1200	0.875	1	ЛМ-10.12			4	0.35	—	26.63	0.35	—	26.63
40	300	3020	1780	320	1.75	1	ЛП-30.18-1			10	0.7	—	37.15	0.7	—	37.15
41	300	3000	1380	160	1.525	1	ПВ-30.14		10.9-1	44	0.61	—	55.68	0.61	—	55.68
42	200	3000	3030	160	3.175	1	ТП-30.30-1		10.4-4	46	1.27	—	28.73	1.27	—	28.73
43	200	1750	80	700	0.25	1	ЖЩ-17.7			46	0.1	—	2.23	0.1	—	2.23
44	300	3500	160	1240	1.25	4	БП-35.12-4		10.4-23п	69	0.5	—	66.50	2.0	—	266
45	200	3500	900	100	0.57	4	ОБ-1			54	0.227	—	45.55	0.908	—	182.20
46	200	3200	900	100	0.48	2	ОБ-2			55	0.215	—	42.23	0.43	—	84.46
47	200	800	900	100	0.12	2	ОБ-4			57	0.047	—	12.43	0.094	—	24.86
48	200	800	900	100	0.12	2	ОБ-5			57	0.047	—	12.43	0.094	—	24.86
49	200	800	2380	100	0.29	1	ОБ-6			58	0.116	—	21.56	0.116	—	21.56
50	200	800	2380	100	0.29	1	ОБ-7			58	0.116	—	21.56	0.116	—	21.56
51	200	1300	140	120	0.025	1	Б-13	1.139-1	Вып. 1		0.01	—	0.69	0.01	—	0.69

Расход бетона на монолитные плиту и балку — 1.4 м³

Расход металла ——— " ——— " ——— 147.55 кг

1976	9ти этажная рядовая блок-секция на 36 квартир	Спецификация железобетонных изделий	Типовой проект 125-03	Часть 01 / Раздел 01-1	Лист АС-10

Согласовано: Киселёва, Давыдов, Осокина, Назарова

Рук. бригады, Проверил, Конструкт., Копировал

Перевылкин, Сидоров, Дмитриев

Нач. отдела, Гл. конст. отд., Гл. конст. пр.

КБ по железобетону Госстроя РСФСР

Приволжский комплексный отдел

Арх. №

Арх № 24039-12

Спецификация металлических изделий

Наименование (назначение) изделия	Марка изделия	Масса кг	Кол шт	Общая масса, кг	Альбом рабочих чертежей: раздел	Альбом рабочих чертежей: №№ листов
Монтажные связи	ИМ-31	0.28	18	5.04	10.7-1	14
	ИМ-32	0.32	24	7.70	—"—	14
	ИМ-39	0.38	48	18.24	—"—	14
	ИМ-49	0.35	9	3.15	—"—	15
	ИМ-56	0.18	54	9,72	—"—	15
	ИМ-66	8.05	8	64.4	—"—	16
	12-6.ИМ-7	0.60	8	4.80	10.12-1	
	12-6.ИМ-10	0.53	16	8.48	—"—	
	12-6.ИМ-11	0.37	6	2.22	—"—	
	12-6.ИМ-12	0.48	2	0.96	—"—	
	12-6.ИМ-13	0.83	16	13.28	—"—	
	12-6.ИМ-17	0.3	30	9.0	—"—	
	12-6.ИМ-18	0.07	32	2.24	—"—	
Решётка для вытирания ног	ИМ-83	10.3	1	10.3	10.4-4	67
Звено ограждения входного марша	ИМ-2	15.71	1	15.71	10.7-1	1
Монтажный элемент	ИМ-87	10.55	1	10.55	10.4-4	68

Спецификация деревянных изделий

Наименование изделия	Марка изделия	Габариты, мм: l	h	b	Кол. шт.	ГОСТ	Альбом рабочих чертежей: серия	выпуск (раздел)	№ листа	Объем древесины, м³: на 1 изд.	всего
Дверь в тепловой узел	ДСП-8	886	1888	94	1		1.135-1	Альб. II	14	0.09	0.09

1976	9-ти этажная рядовая блок-секция на 36 кв	Спецификация металлических изделий	Типовой проект 125-03	часть 01, раздел 01-1; лист АС-11

Арх. № 24039-13

Согласовано: Киселева, Овыдов, Особина, Назарова

Рук. бриг. Проверил: Пересыпкин, Силаров, Копиров, Дмитриев

Нач. отдела, Гл. конст. отд., Гл. конст. пр.

КБ по железобетону Госстроя РСФСР — Приволжский комплексный отдел