ТИПОВОЙ ПРОЕКТ
901-1-89.87

ВОДОЗАБОРНЫЕ СООРУЖЕНИЯ ПРОИЗВОДИТЕЛЬНОСТЬЮ ОТ 0.02 ДО 1.5 М³/С
ДЛЯ АМПЛИТУД КОЛЕБАНИЙ УРОВНЕЙ ВОДЫ ДО 6 М

НАСОСНАЯ СТАНЦИЯ ПРОИЗВОДИТЕЛЬНОСТЬЮ ОТ 0.66 ДО 1.5 М³/С С ЗАГЛУБЛЕНИЕМ МАШЗАЛА 4.8 М

АЛЬБОМ IV

ИНДУСТРИАЛЬНЫЕ ИЗДЕЛИЯ

СФ ЦИТП 620062 г. Свердловск, ул. Чебышева, 4
Зак. 4233 инв. 9863-02 тираж 250
Сдано в печать 10.08 1988 Цена 3-80

				ПРИВЯЗАН:

ТИПОВОЙ ПРОЕКТ
901-1-89.87

ВОДОЗАБОРНЫЕ СООРУЖЕНИЯ ПРОИЗВОДИТЕЛЬНОСТЬЮ ОТ 0.02 ДО 1.5 $м^3/с$
ДЛЯ АМПЛИТУД КОЛЕБАНИЙ УРОВНЕЙ ВОДЫ ДО 6 М

НАСОСНАЯ СТАНЦИЯ ПРОИЗВОДИТЕЛЬНОСТЬЮ ОТ 0.66 ДО 1.5 $м^3/с$ С ЗАГЛУБЛЕНИЕМ МАШЗАЛА 4.8 М

АЛЬБОМ IV

ИНДУСТРИАЛЬНЫЕ ИЗДЕЛИЯ

СОСТАВ ПРОЕКТА:

альбом I Пояснительная записка (из тп 901-1-90.87)
альбом II Технологические решения, внутренние водопровод и канализация, отопление и вентиляция, нестандартизированное оборудование (из тп 901-1-90.87)
альбом III Архитектурно-строительные решения
альбом IV Индустриальные изделия
альбом V Электротехническая часть (из тп 901-1-90.87)
альбом VI Задания заводам-изготовителям на комплектные электротехнические устройства (из тп 901-1-90.87)
альбом VII Спецификация оборудования (из тп 901-1-90.87)
альбом VIII Ведомости потребности в материалах
альбом IX Сметы

РАЗРАБОТАН ГПИ УКРВОДОКАНАЛПРОЕКТ

ДИРЕКТОР В.Н. ЯКИМЕНКО
ГЛАВНЫЙ ИНЖЕНЕР К.Т.Н Н. В. ПИСАНКО
НАЧАЛЬНИК ОТДЕЛА М.Я. ВОЛОШИН
ГЛАВНЫЙ ИНЖЕНЕР ПРОЕКТА И.Н. НОВОМИНСКИЙ

Утвержден и введен в действие
Главным управлением проектирования
Госстроя СССР Протокол от 28 августа 1987г. N57

9863/2

ПРИВЯЗАН:

Альбом IV

Типовой проект 901-1-89.87

Формат	Обозначение	Наименование	Стр	Примечание
А4	901-1-89.87 - КЖИ-ТТ	Технические требования	4	
А4	901-1-89.87 - КЖИ-П20-38-1	Плита перекрытия п20-38-1		
		п14-38-1, п14-38-2, п14а-38-1	6	
А3	901-1-89.87-КЖИ-П20-38-1СБ	Плита перекрытия п20-38-1		
		п14-38-1, п14-38-2, п14а-38-1		
		Сборочный чертеж	7	
А3	901-1-89.87-КЖИ-ПГ-2АтVIT-1	Плита Пг-2АтVIT-1;	8	
А3	901-1-89.87-КЖИ-ПВ4-2АтVIT-1	Плита ПВ4-2АтVIT-1;		
		ПВ10-2АтVIT-1	9	
А3	901-1-89.87-КЖИ-1БСД9-5АVT-1	Балка 1БСД9-5АVT-1	10	
А4	901-1-89.87-КЖИ-ПС60	Панель стеновая „ПС"(над-		
		земная часть)	11	
А3	901-1-89.87-КЖИ-ПС60СБ	Панель стеновая „ПС"(над-		
		земная часть). Сборочный		
		чертеж	12	
А4	901-1-89.87-КЖИ-1К3.36-1	Колонна 1К3.36-1; 1К3.36-2;		
		1КФ43-1-1; 1КФ57-1-1;		
		2КВ4.42-1-1 ... 2КВ4.42-1-6	14	
А3	901-1-89.87-КЖИ-1К3,36-1СБ	Колонна 1К3.36-1; 1К3,36-2;		
		1КФ43-1-1; 1КФ57-1-1;		
		2КВ4.42-1-1 ... 2КВ4.42-1-6.		
		Сборочный чертеж	15	
А3	901-1-89.87-КЖИ-ПК5,65-л	Панель карнизная		
		ПК 5.65-л	18	

Формат	Обозначение	Наименование	Стр	Примечание
А3	901-1-89.87-КЖИ-2ПП25-8-1	Перемычка 2ПП25-8-1		
		2ПП25-8-2	19	
А3	901-1-89.87-КЖИ-ПС2А-48-К1	Панель стеновая ПС2А-48-К1.		
		ПС2А-48-К3	20	
А3	901-1-89.87-КЖИ-ПС2А-48-К1СБ	Панель стеновая		
		ПС2А-48-К1... ПС2А-48-К3.		
		Сборочный чертеж	21	
А3	901-1-89.87- КЖИ-ПС2А-48-К12	Панель стеновая		
		ПС2А-48-К12 .. ПС2А-48-К13-1	25	
А3	901-1-89.87-КЖИ-ПС2А-48-К12СБ	Панель стеновая		
		ПС2А-48-К12 ... ПС2А-48-К13-1.		
		Сборочный чертеж	26	
А4	901-1-89.87- КЖИ-ПС2А-48	Панель стеновая ПС2А-48		
		с дополнительными закладны		
		ми изделиями	29	
А3	901-1-89.87 - КЖИ-ПС2А-48-СБ	Панель стеновая ПС2А-48		
		с дополнительными закладны-		
		ми изделиями. Сборочный		
		чертеж.	32	
А4	901-1-89.87 - КЖИ-КР1	Каркас плоский КР1... КР3	38	
А4	901-1-89.87 - КЖИ-КР1СБ	Каркас плоский КР1 .. КР3.		
		Сборочный чертеж	38	
А4	901-1-89.87-КЖИ-КР4	Каркас плоский КР4	39	
А4	901-1-89.87 - КЖИ-КР5	Каркас плоский КР5	39	
А4	901-1-89.87 - КЖИ-КР-6	Каркас плоский КР6	40	
А4	901-1-89.87 - КЖИ-МН1	Изделие закладное МН1	40	

Взам. инв. N | Подп. и дата | Инв. N подл.

Привязан

Инв. N

ГИП	Новоминский	
Н. контр.	Айзенберг	
Нач. отд.	Волошин	
Гл. спец.	Айзенберг	
Рук. гр.	Клацман	

ТП 901-1-89.87 -КЖИ

Содержание

Стадия	Лист	Листов
Р	1	2

Госстрой СССР
Укрводоканалпроект
Киев

Формат А3
9863/2

Альбом IV

Типовой проект 901-1-89.87

Формат	Обозначение	Содержание	Стр.	Примечание
А4	901-1-89.87 -КЖИ-МН2	Изделие закладное МН2	40	
А4	901-1-89.87 -КЖИ-МН3	Изделие закладное МН3	40	
А4	901-1-89.87 -КЖИ-МН4	Изделие закладное МН4 МН5	42	
А4	901-1-89.87 -КЖИ-МН4СБ	Изделие закладное МН4, МН5.		
		Сборочный чертеж	42	
А4	901-1-89.87 -КЖИ-МН6	Изделие закладное МН6	43	
А4	901-1-89.87 -КЖИ-МН-7	Изделие закладное МН7	43	
А4	901-1-89.87 -КЖИ-МН8	Изделие закладное МН8	44	
А4	901-1-89.87 -КЖИ-МС1	Изделие соединительное МС1	44	
А4	901-1-89.87 -КЖИ-МС2	Изделие соединительное МС2	45	
А4	901-1-89.87 -КЖИ-МС3	Изделие соединительное МС3	45	
А4	901-1-89.87 -КЖИ-МС8	Изделие соединительное МС8	46	
А4	901-1-89.87 -КЖИ-МС9	Изделие соединительное МС9	46	
А4	901-1-89.87 -КЖИ-МС10	Изделие соединительное МС6		
		МС7; МС10; МС11	47	
А4	901-1-89.87- КЖИ-МС10СБ	Изделие соединительное МС6		
		МС7, МС10; МС11.		
		Сборочный чертеж	47	
А4	901-1-89.87 -КЖИ-МС4	Изделие соединительное МС4;МС5	48	
А4	901-1-89.87 -КЖИ-МН9	Изделие закладное МН9	48	
А4	901-1-89.87 -КЖИ-РМ1	Решетка РМ1	49	
А4	901-1-89.87 -КЖИ-РМ2	Решетка РМ2	49	

Инв. № подл. | Подпись и дата | Взам. инв. №

Привязан

Инв. №

ТП 901-1-89.87- КЖИ

Лист 2

Формат А4

1. Технические требования к изготовлению сборных железобетонных изделий

1.1. Сборные железобетонные изделия запроектированы из тяжелого бетона и изготавливаются в заводских условиях в инвентарных стальных формах. Изделия должны изготавливаться в точном соответствии с рабочими чертежами, а также требованиями ГОСТ 13015.0-83; ГОСТ 13015.1-81; ГОСТ 13015.2-81; ГОСТ 13015.4-84.

1.2. Стеновые панели подземной части изготавливать в опалубочных формах, разработанных для стеновых панелей серии 3.900-3 вып 3/82.
Маркировка панелей принята по серии 3.900-3вып 3/82.
Дополнительный индекс „А" после порядкового номера типоразмера изделия отражает отличие в опалубочных размерах по сравнению с панелью ПС2-48-К серии 3.900-3 вып 3/82.
Технические требования к изготовлению панелей см. пояснительную записку, раздел 3 серии 3.900-3вып 3/82 часть 1 „Панели стеновые консольные для прямоугольных сооружений".

1.3. На закладные изделия в колоннах и стеновых панелях, предназначенные для устройства заземления, нанести масляной краской букву „З".

Привязан

Инв. №

Подпись и дата | Взам. инв. №

Инв. № подл.

ТП 901-1-89.87 -КЖИ-ТТ

ГИП	Новолинский	
Н.контр	Айзенберг	
Нач.отд	Волошин	
Гл.спец	Айзенберг	
Рук.гр.	Клоцман	

Технические требования

Стадия	Лист	Листов
Р	1	2

Госстрой СССР Укрводоканалпроект Киев

Формат А4

9863/е

Альбом IV

Типовой проект 901-1-89.87

2. Технические требования к изготовлению арматурных и закладных изделий.

2.1. Плоские арматурные изделия следует изготавливать при помощи контактной точечной сварки. Сварку сеток и каркасов производить во всех точках пересечения стержней.

2.2. Размеры сеток и каркасов даны по осям и по торцам стержней

2.3. Сварку производить в соответствии с ГОСТ 14098-85 „Соединения сварные арматуры и закладных изделий железобетонных конструкций" и СН 393-78 „Инструкция по сварке соединений арматуры и закладных деталей железобетонных конструкций".

2.4. Толщину сварных швов принимать по наименьшей толщине свариваемых элементов, кроме оговоренных на чертеже.

2.5. Верхнюю пластину сваренных закладных изделий приваривать после установки изделий в опалубку. Приварку анкеров к пластинам в раззенкованные отверстия выполнять ручными валиковыми швами (тип шва-21 по СН 393-78).

2.6. Строительные конструкции насосной станции используются в качестве заземлителя. Для этой цели необходимо выполнить указания по сварке арматуры, приведенные на листах конкретных изделий.

2.7. Все открытые закладные и соединительные изделия в надземной части оцинковать (толщина слоя 120-150 мкм), в подземной части окрасить эмалью ПФ-133 за 2 раза по слою грунта ГФ-020.

Инв. № подл. | Подпись и дата | Взам. инв. №

Привязан:

Инв. №

ТП 901-1-89.87 - КЖИ-ТТ

Лист 2

Формат А4

9863/2

Инв. № подл	Подпись и дата	Взам. инв№

Типовой проект 901-1-89.87 Альбом IV

Формат	Зона	Поз.	Обозначение	Наименование	Кол. на исполнение КЖИ-П20-3б1 —	01	02	03							Примечание
				Документация											
			901-1-89.87 -КЖИ-ТТ	Технические требования											
			901-1-89.87 -КЖИ-П20-3б-1СБ	Сборочный чертеж											
				Сборочные единицы											
				Плита											
			3.006.1-2/82.1-2-2.0-56	П20-3б	1										со всеми арматурными изделиями, кроме петель
			3.006.1-2/82.1-2-2.0-34	П14-3б		1	1								
			3.006.1-2/82.1-2-1.0-050	П14g-3б				1							
				Изделие закладное											
		1	1.400-15.В1.540-01	МН 540	8,5м										
		2	1.400-15.В1.110-10	МН 104-3	2.1м	1.1м									
		3	901-1-89.87 -КЖИ-МН8	МН8		8.0м	10,6м	52м							

* См. указание на сборочном чертеже

Формат А4

Привязан			
Инв №			

Гл. инж. пр.	Новоминская	
Н. контр.	Айзенберг	
Нач. отд.	Волошин	
Гл. спец.	Айзенберг	
Рук. гр.	Клоцман	

ТП 901-1-89.87 -КЖИ-П20-3б-1

Плита перекрытия П20-3б-1; П14-3б-1; П-14-3б-2; П14g-3б-1

Стадия	Лист	Листов
Р	1	2

Госстрой СССР Укрводоканалпроект Киев

Инв. № подл	Подпись и дата	Взам. инв№

Формат	Зона	Поз.	Обозначение	Наименование	Кол. на исполнение КЖИ-П-20-3б-1 —	01	02	03							Примечание
		4	1.400-15. В1. 120-65	Изделие закладное											
				МН 115-3			2								
				Детали											
Б4		5		А-III-12-ГОСТ5781-82*, L=1800			8								1.6кг
А4		6	901-1-89.87 -КЖИ-МН9	Изделие закладное МН9	4	4	4								
		7	1.400-9 В.1 л16	Петля УП2-1				2							

Формат А4 9863/2

Привязан			
Инв №			

ТП 901-1-89.87 -КЖИ-П20-3б-1

Лист 2

Альбом IV

Типовой проект 901-1-89.87

П20-3б-1

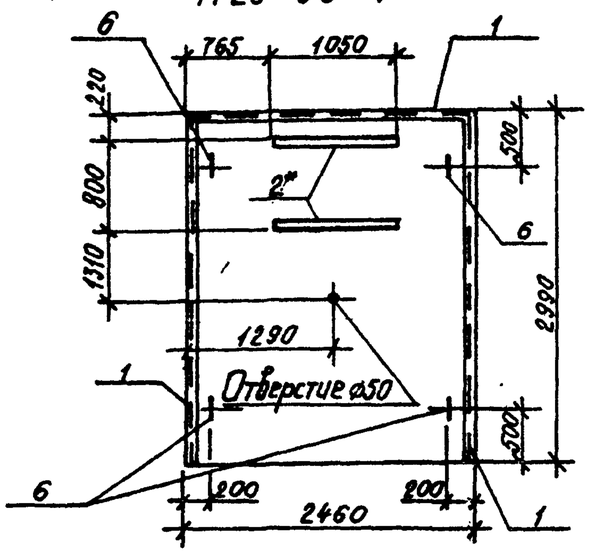

П14-3б-1

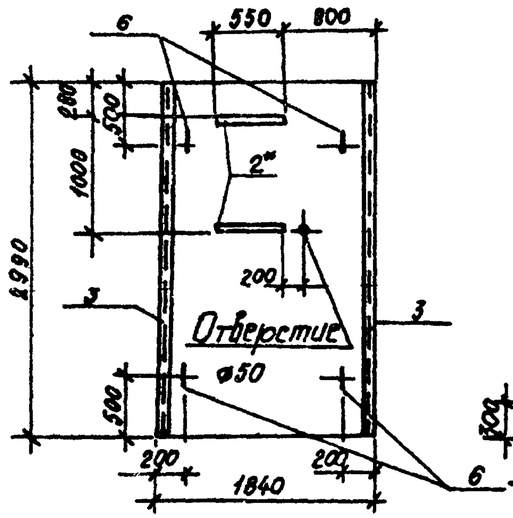

П14-3б-2

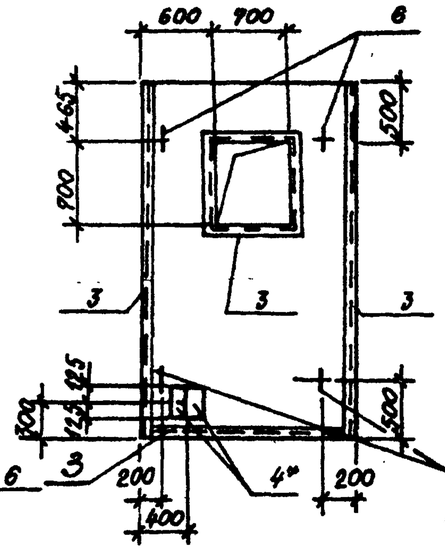

Обозначение	Марка
901-1-89.87-КЖИ-П20-3б-1	П20-3б-1
-01	П14-3б-1
-02	П14-3б-2
-03	П14д-3б-1

6 приварить к нижней сетке в плитах П14-3б-1; П14-3б-2

П14д-3б-1

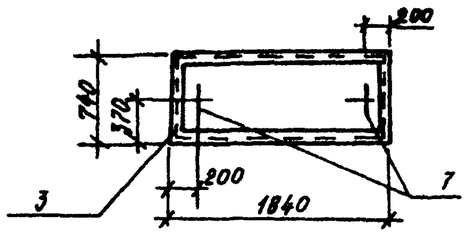

Деталь обрамления отверстия в П14-3б-2

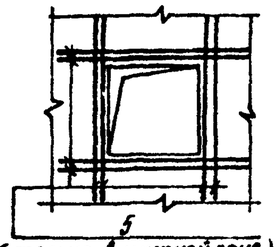

(только в нижней зоне)

Ведомость расхода стали на дополнительные закладные изделия, кг

Марка элемента	Изделия закладные													Всего	Общий расход
	Арматура класса						Прокат марки								
	А-I			А-III			ВСт3 кп2								
	ГОСТ 5781-82*			ГОСТ 5781-82*			ГОСТ19903-74*		ГОСТ8509-86		ГОСТ 8510-72*				
	⌀8	⌀12	Итого	⌀8	⌀12	Итого	-б 6	Итого	L90×7	Итого	L100×63×6		Итого		
П20-3б-1		3,9	3,9	9,3		9,3	5,9	5,9			63,8		63,8	82,9	82,9
П14-3б-1		3,9	3,9	6,4		6,4	5,9	5,9	86,4	86,4				102,6	102,6
П14-3б-2		3,9	3,9	11,6	10,8	22,4	3,6	3,6	105,6	105,6				135,5	135,5
П14д-3б-1	0,6		0,6	3,8		3,8			49,9	49,9				54,3	54,3

* В закладных изделиях позиций 2 и 4, устанавливаемых в плиты, анкера ⌀8 А III отогнуть по месту и приварить к нижней арматурной сетке плиты

Привязан			
Инв №			

ГИП	Новоминский	
Н. контр	Айзенберг	
Нач. отд.	Волошин	
Гл. спец.	Айзенберг	
Рук. гр.	Клоцман	

ТП901-1-89.87 -КЖИ-П20-3б-1СБ

Плита перекрытия П20-3б-1; П14-3б-1; П14-3б-2; П14д-3б-1. Сборочный чертеж

Стадия	Масса	Масштаб
Р		
Лист	Листов 1	

Госстрой СССР Укрводоканалпроект Киев

Формат А3

9863/2

Инв. N подл. | Подпись и дата | Взаим. инв.

Альбом IV

Типовой проект 901-1-89.87

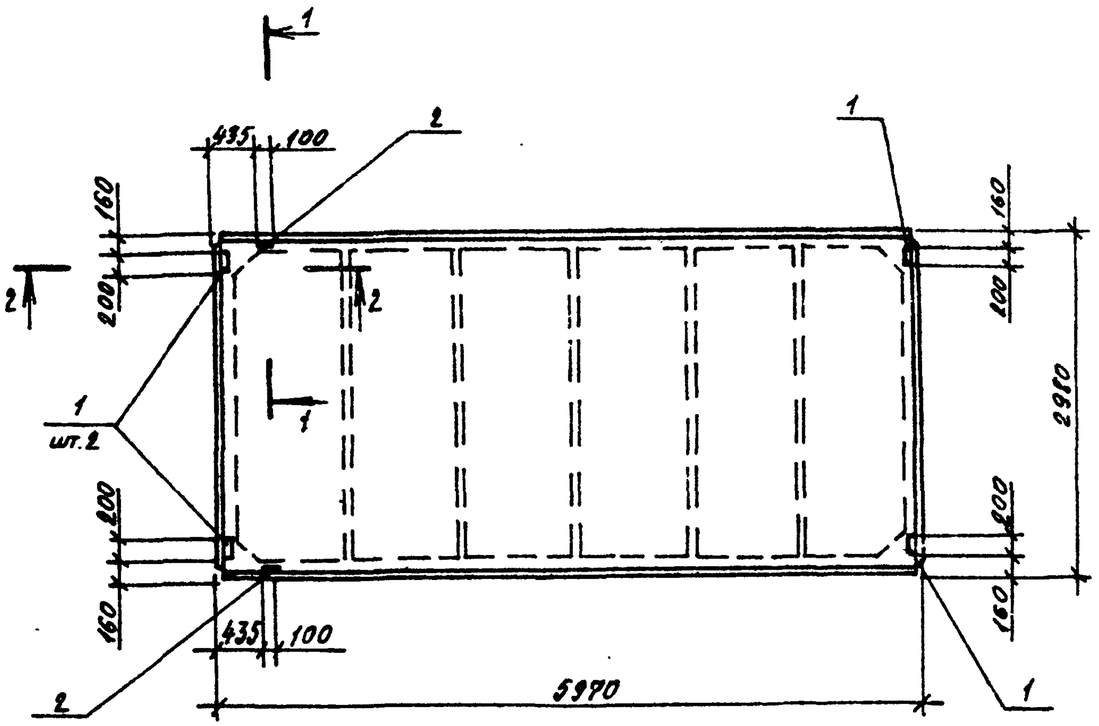

1-1

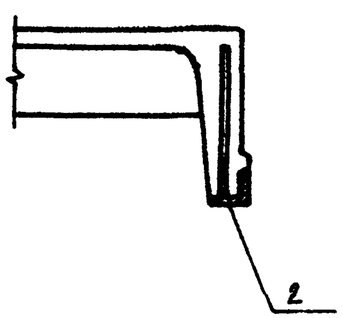

2-2

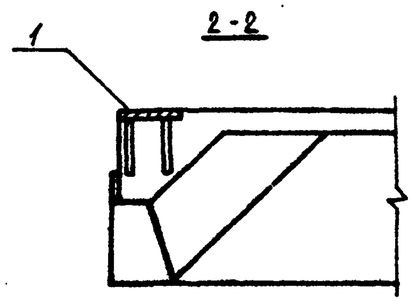

Формат	Зона	Поз.	Обозначение	Наименование	Кол.	Примечание
				Документация		
А4			901-1-89.87 -КЖИ-ТТ	Технические требования		
				Сборочные единицы		
			ГОСТ 22701.1-77	Плита ПГ-2АтVIT		со всеми закладными и арматур. изделиями
		1	ГОСТ 22701.5-77	Изделие закладное М8	4	1,6 кг
		2	ГОСТ 22701.5-77	Изделие закладное М9	2	0,2 кг

Ведомость расхода стали на дополн. закладные изделия, кг

Марка Изделия	Изделия закладные										Всего
	Арматура клас				Прокат марки						
	А-III				Вст 3 кп 2						
	ГОСТ 5781-82*				ГОСТ 19903-74*			ГОСТ 8509-86*			
	Ф10	Ф14		Итого	-δ=8		Итого	L70x5		Итого	
ПГ-2АтVIT-1	2,2	0,2		2,4	5,2		5,2	1,7		1,7	9,3

Привязан	ГИП	Новоминский	
	Н.контр	Айзенберг	
	Нач.отд	Волошин	
	Гл.спец	Айзенберг	
	Вед.ин.	Слепак	
Инв №	Ст.инж	Малинина	

ТП 901-1-89.87 -КЖИ-ПГ-2АтVIT-1

Плита ПГ-2АтVIT-1

Стадия	Масса	Масштаб
Р	2650	
Лист	Листов 1	

Госстрой СССР Укрводрканалпроект Киев

Формат А3

Инв. N подл | Подпись и дата | Взам. инв. N

9863/2

Альбом IV

Типовой проект 901-1-89.87

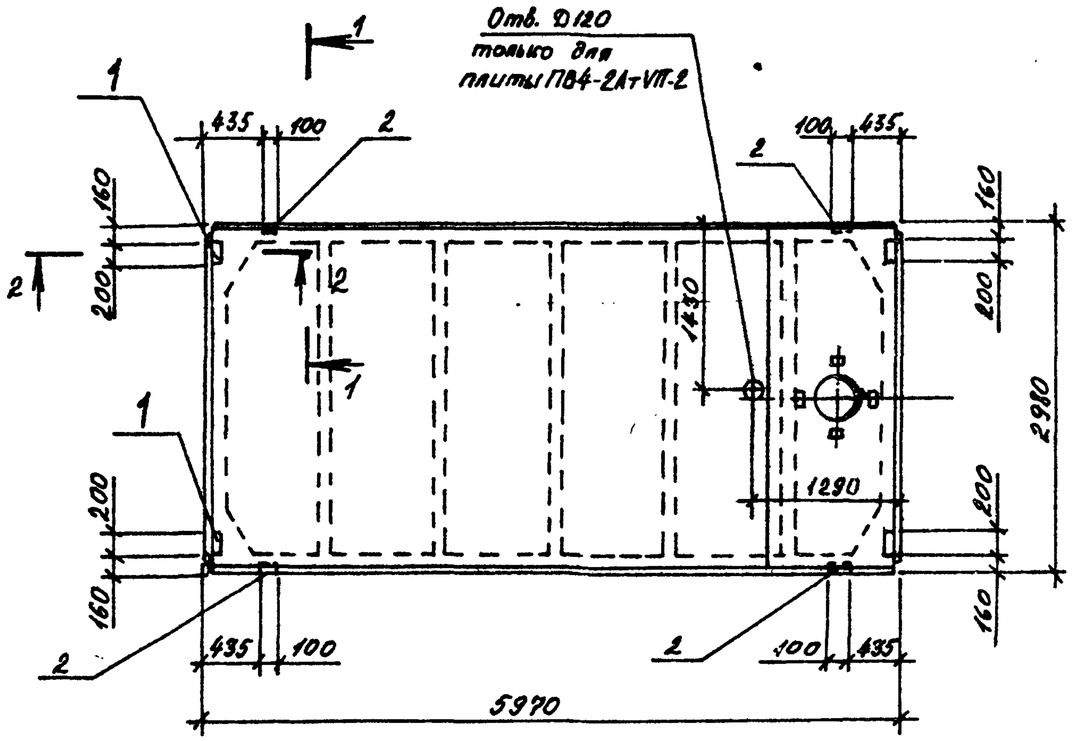

1-1

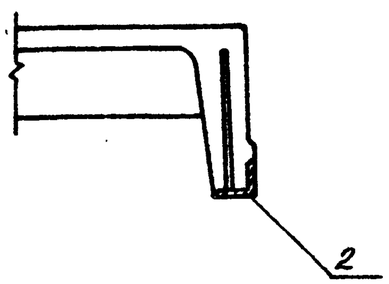

2-2

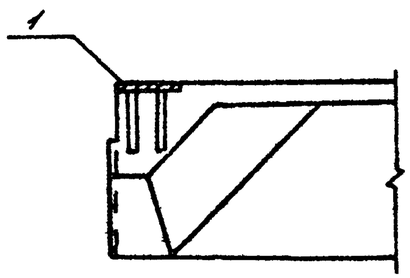

Формат	Зона	Поз.	Обозначение	Наименование	Кол.	Примечание
				Документация		
А4			901-1-89.87 -КЖИ-ТТ	Технические требования		
				Сборочные единицы		
		1	ГОСТ 22701.5-77	Изделие закладное М8	4	0,4 кг
		2	ГОСТ 22701.5-77	Изделие закладное М9	4	0,4 кг
			Переменные данные для исполнений			
				ПВ4-2АтVIT-1, ПВ4-2АтVIT-2		
			ГОСТ 22701.2-77	Плита ПВ4-2АтVIT	1	Со всеми закладными и арматурными изделиями
				ПВ10-2АтVIT-1		
			ГОСТ 22701.2-77	Плита ПВ10-2АтVIT	1	Со всеми закладными и арматурными изделиями

Ведомость расхода стали на дополнительные закладные изделия, кг

Марка изделия	Изделия закладные										Всего
	Арматура класса А-II				Прокат марки Вст3кп2						
	ГОСТ 5781-82*				ГОСТ 19903-74*			ГОСТ 8509-86			
	Ø10	Ø14		Итого	-8-8		Итого	L70x8		Итого	
ПВ4-2АтVIT-1 ПВ4-2АтVIT-2 ПВ10-2АтVIT-1	2,8	0,4		3,2	5,2		5,2	3,4		3,4	11,8

ТП 901-1-89.87 -КЖИ-ПВ4-2АтVIT-1

Плита ПВ4-2АтVIT-1; ПВ4-2АтVIT-2; ПВ10-2АтVIT-1

Стадия	Масса	Масштаб
Р		
Лист	Листов 1	

Госстрой СССР Укрводоканалпроект Киев

Привязан

Инв. №

ГИП	Новопинский	
Н.контр.	Айзенберг	
Нач.отд.	Волошин	
Гл.спец.	Айзенберг	
Рук.гр.	Клоцман	
Ст.инж.	Малинина	

Инв. № подл. | Подпись и дата | Взам. инв. №

Формат А3

9863/2

Альбом IV

Типовой проект 901-1-89.87

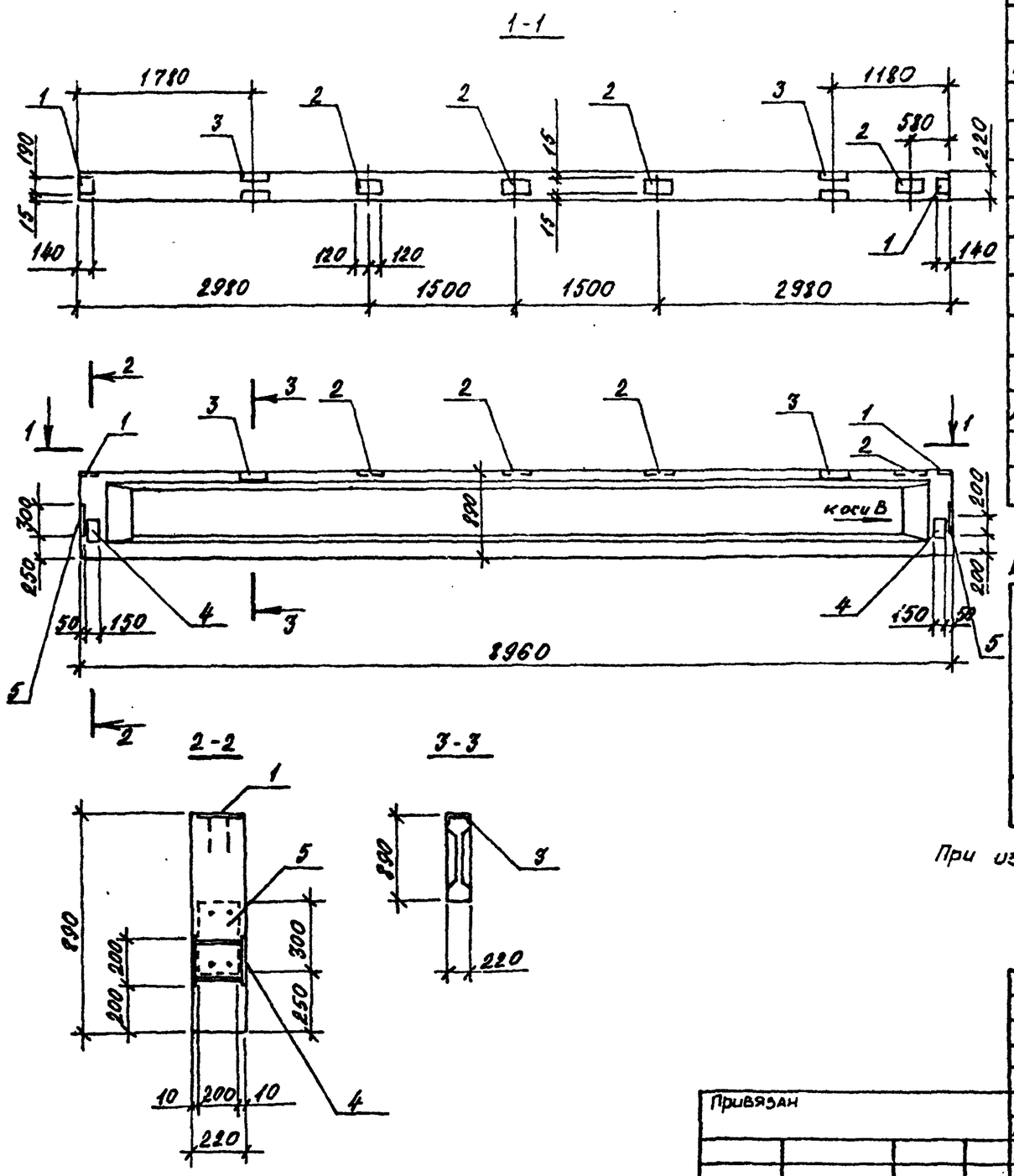

Формат	Зона	Позиц.	Обозначение	Наименование	Кол.	Примечание
				Документация		
А4			901-1-89.87 -КЖИ-ТТ	Технические требования		
				Сборочные единицы		
			1.462.1-10/80 вып.1	Балка 1БСД9-5АVТ		Со всеми закладными и арматурными изделиями
		1	1.462.1-10/80.2-100	Изделие закладное М5	2	
		2	1.462.1-10/80.2-110	Изделие закладное М6	4	
		3	1.462.1-10/80.2-120-02	Изделие закладное М9	2	
А4		4	901-1-89.87 -КЖИ-МН1	Изделие закладное МН1	2	
		5	1.400-15, в.1.130-28	Изделие закладное МН121-5	2	

Ведомость расхода стали на дополнительные закладные изделия, кг

Марка изделия	Изделия закладные										Всего
	Арматура класса А-III ГОСТ 5781-82*				Прокат марки Вст3кп2 ГОСТ 19903-74*				ГОСТ 8510-72*		
	⌀8	⌀10	⌀12	Итого	-δ=8	-δ=8	-δ=10	Итого	L90×56×5,5		
1БСД9-5АVТ-1	1,2	2,2	1,6	5,0	11,4	4,2	9,6	25,2	3,2		33,4

При изготовлении балки нанести несмываемой краской стрелку „к оси В"

ГИП	Новоминский		
Н.контр.	Айзенберг		
Нач.отд.	Волошин		
Гл.спец.	Айзенберг		
Рук.гр.	Клоцман		
Ст.инж.	Малинина		

Привязан

Инв. №

901-1-89.87 -КЖИ-1БСД9-5АVТ-1

Балка 1БСД9-5АVТ-1

Стадия	Масса	Масштаб
Р		
Лист	Листов 1	

Госстрой СССР
Укрводоканалпроект
Киев

Формат А3

Инв. N подл. | Подпись и дата | Взам. инв. N

9863/2

Инв N подл	Подпись и дата	Взам инв N

Типовой проект 901-1-89.87 Альбом IV

Формат	Зона	Позиц.	Обозначение	Наименование	Кол. на исполнение -КЖИ-ПС60-										Примечание
					-	01	02	03	04	05	06	07	08		
				Документация											
А4			901-1-89.87 -КЖИ ТТ	Технические требования	×	×	×	×	×	×	×	×	×		
А3			901-1-89.87 -КЖИ-ПС60СБ	Сборочный чертёж	×	×	×	×	×	×	×	×	×		
			1.030.1-1.0-3-0100 л.9	Узел I	×	×	×	×	×	×	×	×	×		
			1.030.1-1.0-3-0100 л.9	Узел V	×	×	×	×	×	×					
			1.030.1-1.0-3-0100 л.9	Узел VI							×	×	×		
				Сборочные единицы											
				Панель стеновая											
			1.030.1-1.1-1 07	ПС 60.18.2.0-1.л	1										Со всеми арматурными и закладными изделиями
			1.030.1-1.1-1 04-05	ПС60.9.2.0-2.л		1									
			1.030.1-1.1-1 15-06	ПС 62,5.18.2.0-1.л-1			1								
			1.030.1-1.1-1 15-03	ПС62,5.12.2.0-2.л-1				1							

Формат А4

Привязан				ГИП	Новоминский		ТП 901-1-89.87-КЖИ-ПС60		
				Н контр	Айзенберг		Панель стеновая ПС /надземная часть/	Стадия	Лист	Листов
				Нач.отд	Волошин			Р	1	2
				Гл спец	Айзенберг			Госстрой СССР Укрводоканалпроект Киев		
				Рук.гр	Клоцман					
Инв N				Вед инж	Слепак					

Инв N подл	Подпись и дата	Взам инв N

Форм	Зона	Позиц.	Обозначение	Наименование	Кол. на исполнение -КЖИ-ПС60-										Примечание
					-	01	02	03	04	05	06	07	08		
			1.030.1-1.1-1 15	ПС 62,5.9.2.0-2.л-1					1						Со всеми арматурными и закладными изделиями
			1.030.1-1.1-1 23	ПС 62,5.9.2.0-2.л-2						1					
			1.030.1-1.1-1 01-09	ПС 30.12.2.0-6.л							1				
			1.030.1-1.1-1 66	2ПС 17.12.2.0-л								1			
			1.030.1-1.1-1 62	2ПС 15.12.2.0-л									1		
				Изделие закладное											
		1	1.030.1-1.1-3-30-01	М2	4	4	8	2	4	4	1	2	2		
		2	1.030.1-1.1-3-36	М9	5	5	10	5	5	5					
		3	1.400-15.81.120-11	МН 106-6	4		2								
		4	1.030.1-1.1-3-35-01	М11							2	4	4		

Формат А4 98631/2

Привязан			
Инв N°			

ТП 901-1-89.87-КЖИ-ПС60

Лист 2

Альбом IV

Типовой проект 901-1-89.87

ПС 60.18.2.0-1.А-А

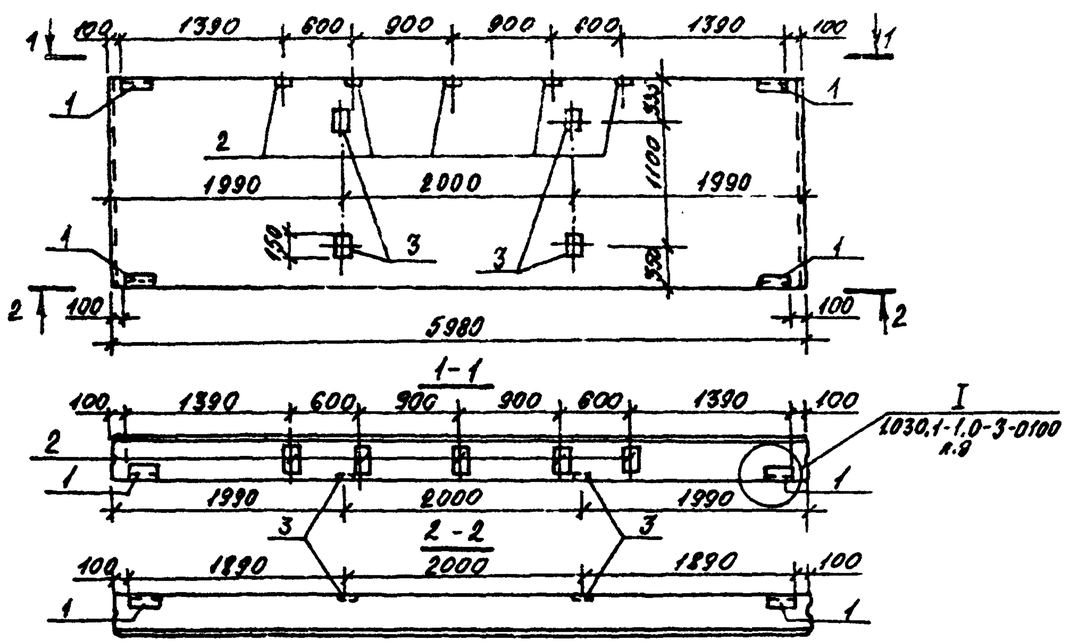

ПС 60.9.2.0-2.А-А

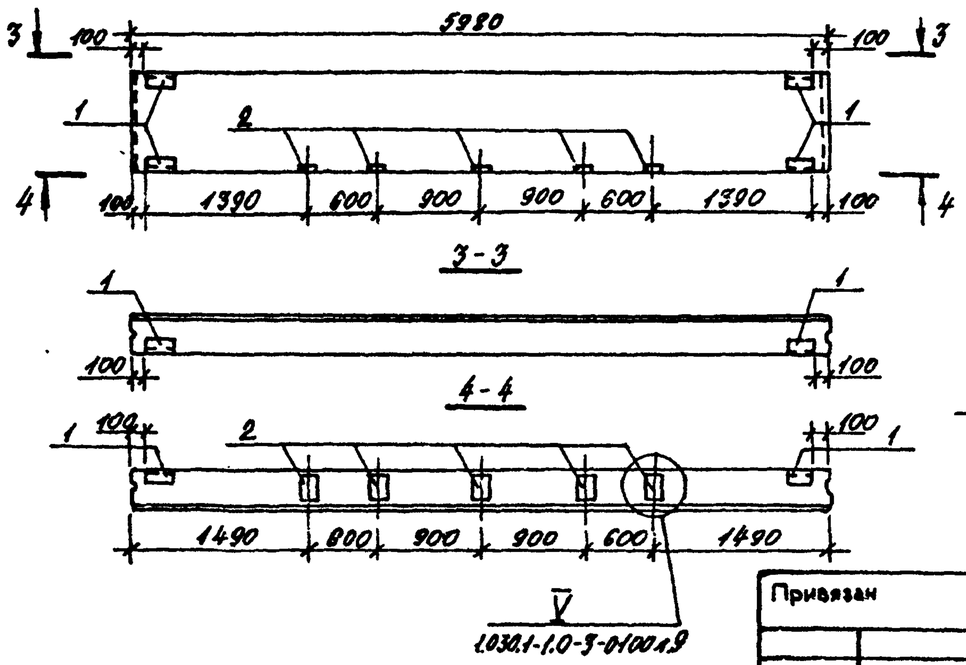

ПС

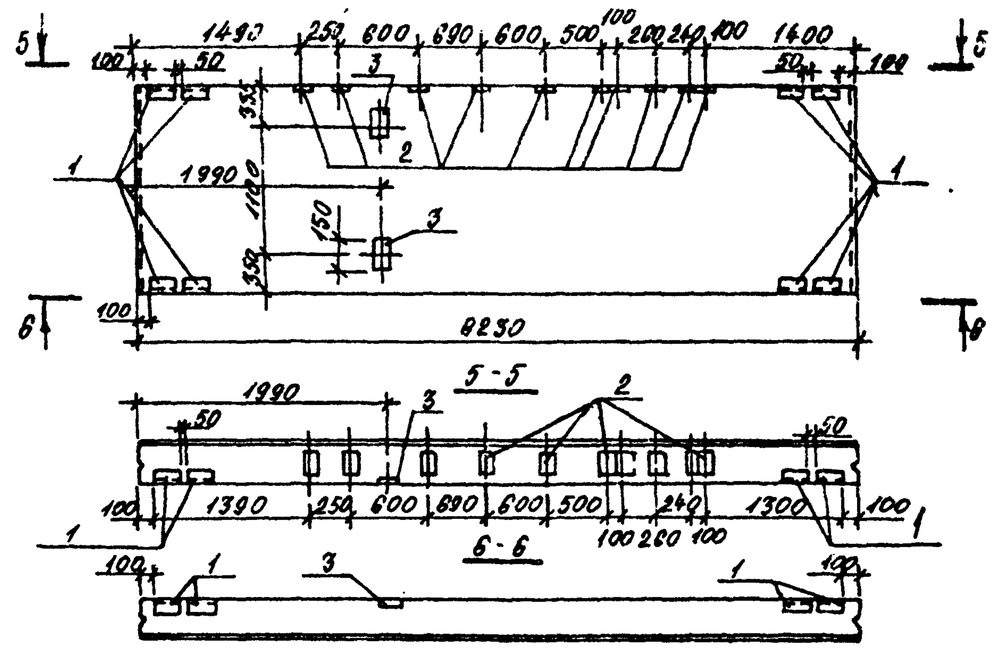

ПС 62.5.12.2.0-2.А-1.А

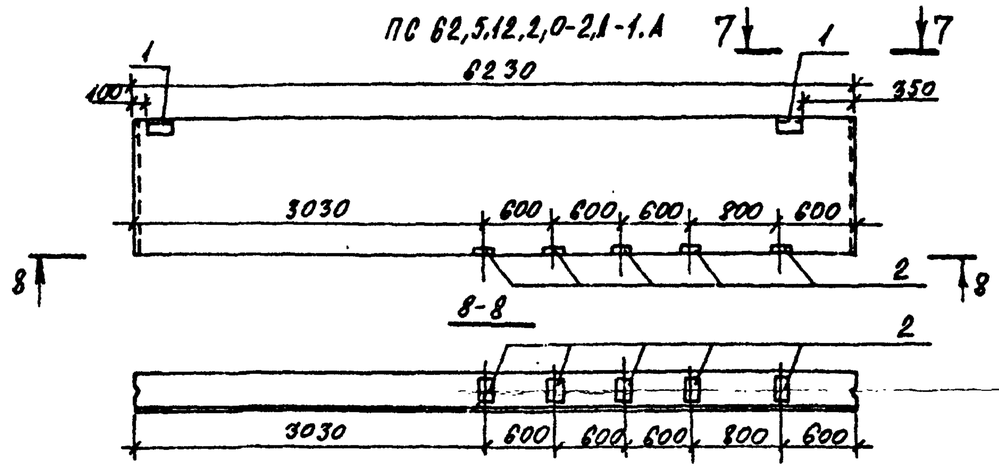

ГИП	Новоминский		
Н.контр.	Айзенберг		
Нач.отд.	Волошин		
Гл.спец	Айзенберг		
Рук.гр	Клоцман		
Вед.инж.	Слепак		

Привязан

Инв. No

ТП901-1-89.87 -КЖИ-ПС60СБ

Панель стеновая ПС (надземная часть)

Сборочный чертёж

Стадия	Масса	Масштаб
Р		
Лист 1	Листов 2	

Госстрой СССР Укрводоканалпроект Киев

Формат А3

9863/2

Инв. N подл. | Подпись и дата | Взаим. инв.

Альбом IV

Типовой проект 901-1-89.87

ПС 62,5.9.2,0-2.Л - 1.А

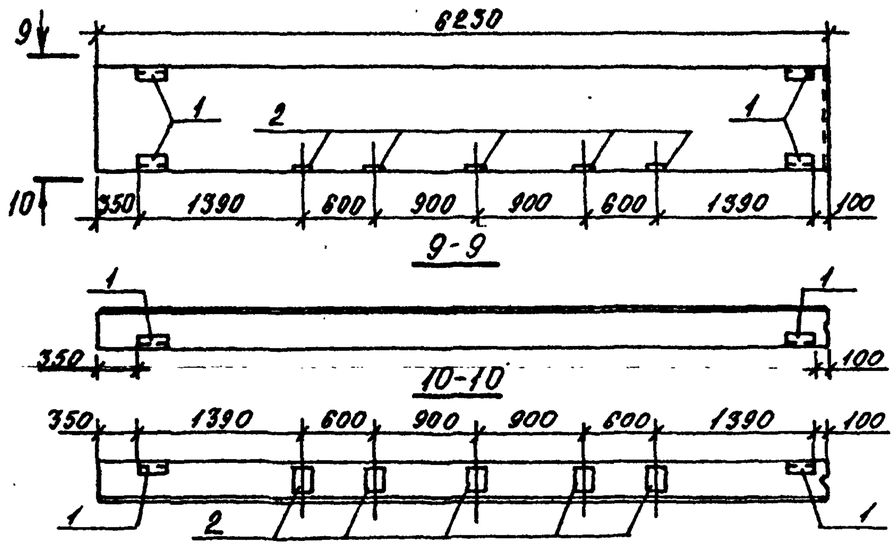

ПС 30.12.2,0-6.Л-А

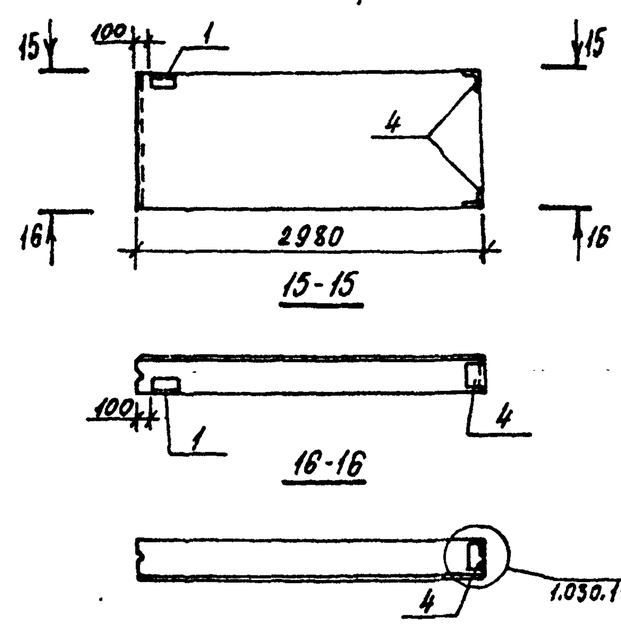

Обозначение	Марка
901-1-89.87 -КЖИ-ПС60	ПС 60.18.2,0-1.Л-А
-01	ПС 60.9.2,0-2.Л-А
-02	ПС62,5.18.2,0-1.Л-1.А
-03	ПС62,5.12.2,0-2.Л-1.А
-04	ПС62,5.9.2,0-2.Л-1.Л
-05	ПС62,5.9.2,0-2.Л-2.Л
-06	ПС30.12.2,0-6.Л-А
-07	2ПС17.12.2,0-Л-А
-08	2ПС15.12.2,0-Л-А

ПС62,5.9.2,0-2.Л-2.Л. Зеркальное отражение. Остальное см. ПС 62,5.9.2,0-2.Л-1.Л.

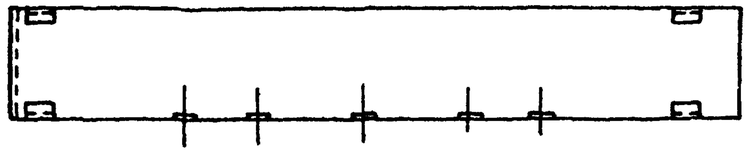

2ПС15.17.2,0-Л-А

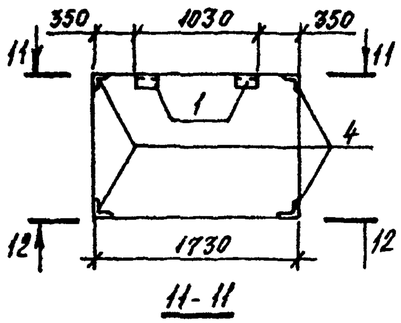

2ПС15.12.2,0-Л-А

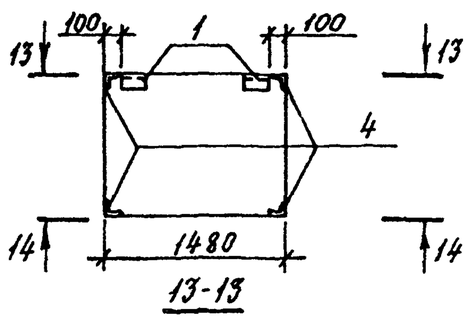

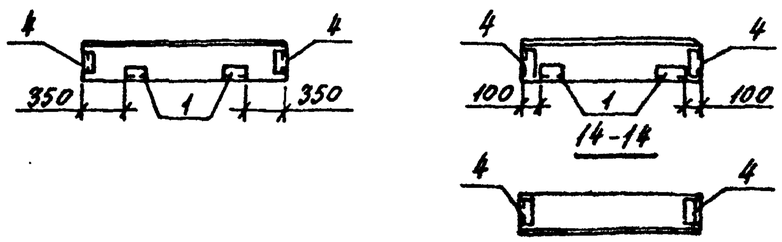

Ведомость расхода стали на дополнительные закладные изделия, кг

Марка элемента	Изделия закладные											Всего	Общий расход
	Арматура класса А-III ГОСТ 5781-82*				Прокат марки Вст3кп2 ГОСТ 8509-86			ГОСТ 19903-74*					
	ф8	ф10		Итого	L63x6		Итого	-б6	-б8		Итого		
ПС 60.18.2,0-1.Л-А	0,4	2,7		3,1	5,5		5,5	4,6	8,2		12,8	21,4	21,4
ПС 60.9.2,0-2.Л-А		2,7		2,7	5,5		5,5	2,2	5,0		7,2	15,4	15,4
ПС 62,5.18.2,0-1.Л-1.А	0,2	19,8		20,0	11,0		11,0	5,9	10,8		16,7	47,7	47,7
ПС 62,5.12.2,0-2.Л-1.А		2,3		2,3	2,8		2,8	1,1	5,0		6,1	11,2	11,2
ПС 62,5.9.2,0-2.Л-1.Л		2,7		2,7	5,5		5,5	2,2	5,0		7,2	15,4	15,4
ПС 62,5.9.2,0-2.Л-2.А		2,7		2,7	5,5		5,5	2,2	5,0		7,2	15,4	15,4
ПС 30.12.2,0-6.Л-А		1,1		1,1	3,2		3,2	0,6			0,6	4,9	4,9
2ПС17.12.2,0-Л-А		2,2		2,2	6,5		6,5	1,1			1,1	9,8	9,8
2ПС15.12.2,0-Л-А		2,2		2,2	6,5		6,5	1,1			1,1	9,8	9,8

Инв. N подл. | Подпись и дата | Взам. инв. N

Привязан

Инв. №

ТП 901-1-89.87. - КЖИ-ПС 60 СБ

Лист 2

Инв. N подл.	Подпись и дата	Взам. инв N

Типовой проект 901-1-89.87 Альбом IV

Формат	Зона	Позиц.	Обозначение	Наименование	Кол. на исполнение -КЖИ-1К3.36-1										Примечание
					–	01	02	03	04	05	06	07	08	09	
				Документация											
А4			901-1-89.87-КЖИ-ТТ	Технические требования	X	X	X	X	X	X	X	X	X	X	
А3			901-1-89.87-КЖИ-1К3.36-1СБ	Сборочный чертёж	X	X	X	X	X	X	X	X	X	X	
				Сборочные единицы											
				Колонна											
			1.020-1/83.2-1 04	1К3.36	1	1									Со всеми арматурными и закладными изделиями кроме МН-2шт.4
			1.020-1/83.2-9 02	2КВ4.42-1			1	1	1	1	1	1			
			1.427.1-3.1-1.00	1КФ43-1									1		Со всеми арматурными и закладными изделиями
			1.427.1-3.1-1.00	1КФ57-1										1	

Привязан	ГИП	Новоминский	
	Н.контр.	Айзенберг	
	Нач.отд.	Волошин	
	Гл.спец.	Айзенберг	
	Рук.гр.	Клоцман	
Инв. №	Вед.инж.	Слепак	

ТП 901-1-89.87 - КЖИ-1К3.36-1

Колонна 1К3.36-1... 1К3.36-2; 1КФ43-1-1; 1КФ57-1-1; 1КВ4.42-1-1... 1КВ4.42-1-6

Стадия	Лист	Листов
Р	1	2

Госстрой СССР Укрводоканалпроект Киев

Формат А4

Инв. N подл.	Подпись и дата	Взам. инв №

Формат	Зона	Поз.	Обозначение	Наименование	Кол. на исполнение -КЖИ-1К3-36-1										Примечание
					–	01	02	03	04	05	06	07	08	09	
				Сетка арматурная											
		1		$C\frac{8AIII-50}{8AIII-50}\ 280\times280\frac{15}{15}$ ГОСТ 8478-81	2	2									
		9	1.020-1/83.2-15 09	СКА-1			2	2	2	2		2			
				Изделие закладное											
А4		2	901-1-89.87-КЖИ-МН2	МН2	1	1									
		3	1.020-1/83.2-15 31	МН-44	5	2	10	10	2	4	8	8			
		4	1.020-1/83.2-15 26-01	МН-28		2	1	2			2	1			
		5	1.427.1-3.2-0.11.0	МН6									1	1	
		6	1.427.1-3.2-0.20.0	МН28									2		
		7	1.427.1-3.2-0.12.0	МН7									1		
		8	Шифр 92-76/1 л.8	МН2-2			1	1	1	1		1			
		10	1.400-15, в1.330-04	МН313-4			2	1				2			
		11	1.020-1/83.2-15 26-07	МН-37					1						
		12	1.020-1/83.2-15 26	МН-27					5	5					
		13	1.427.1-3.2-0.09.0	МН4							1				
		14	1.427.1-3.2-0.16.0	МН15									1		

Привязан	
Инв. №	

ТП 901-1-89.87 - КЖИ-1К3.36-1

Лист 2

Формат А4

2/9863

Альбом IV

Типовой проект 901-1-89.87

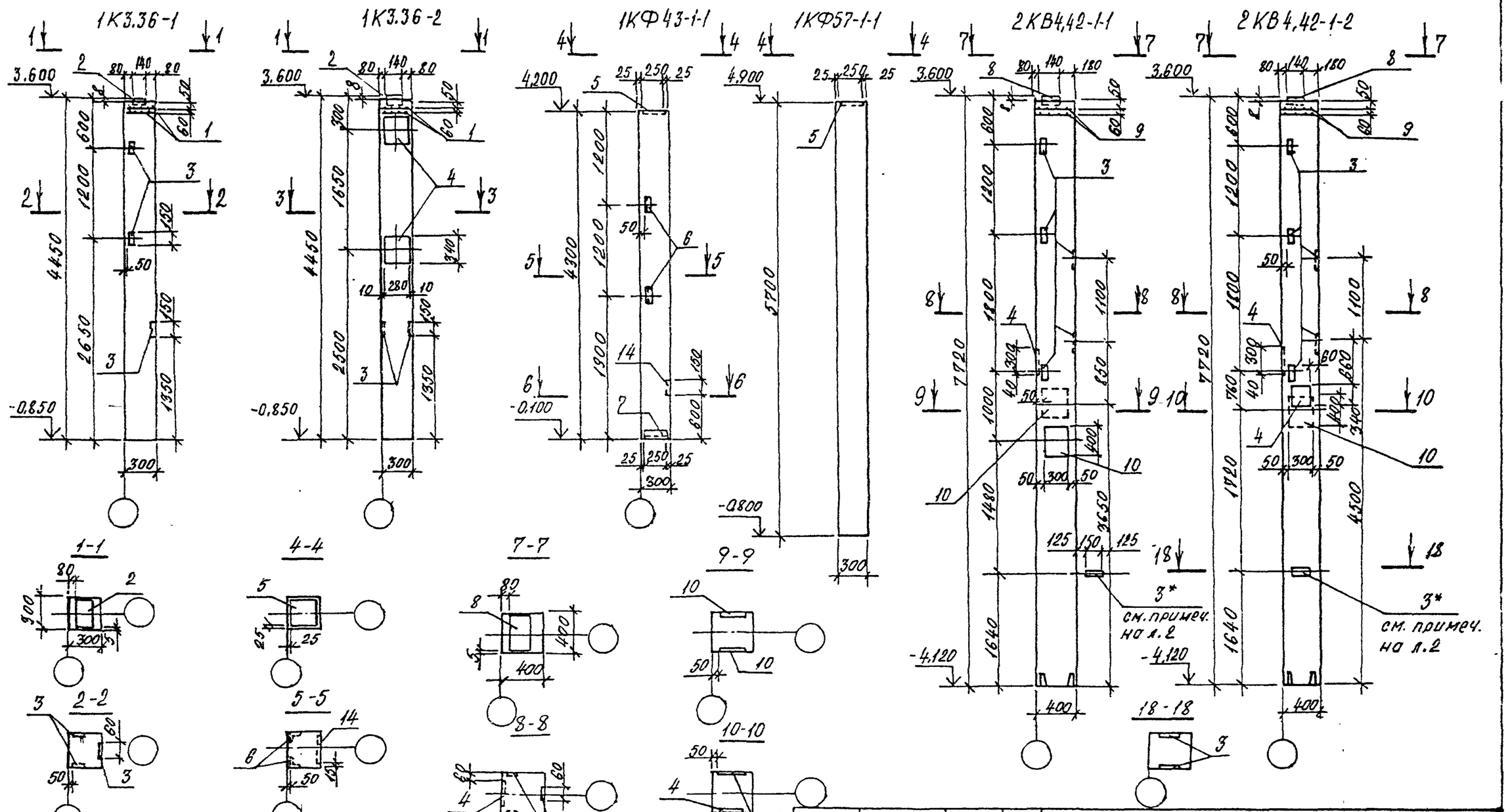

Привязан			
Инв. №			

ГИП	Новожинский	
Н.контр.	Айзенберг	
Нач.отд.	Волошин	
Гл.спец.	Айзенберг	
Рук.гр.	Клоцман	
Ведущ.	Слепок	

ТП 901-1-89.87 – КЖИ-1.К3.36-1СБ

Колонна 1К3.36-1 ... 1К3.36-2; 1КФ43-1-1; 1КФ57-1-1; 2КВ4,42-1-1... 2КВ4,42-1-6.
Сборочный чертёж

Стадия	Масса	Масштаб
Р		
Лист 1	Листов 3	

Госстрой СССР
Укрводоканалпроект
Киев

Формат А3

9863/2

Инв. N подл. | Подпись и дата | Взам. инв. №

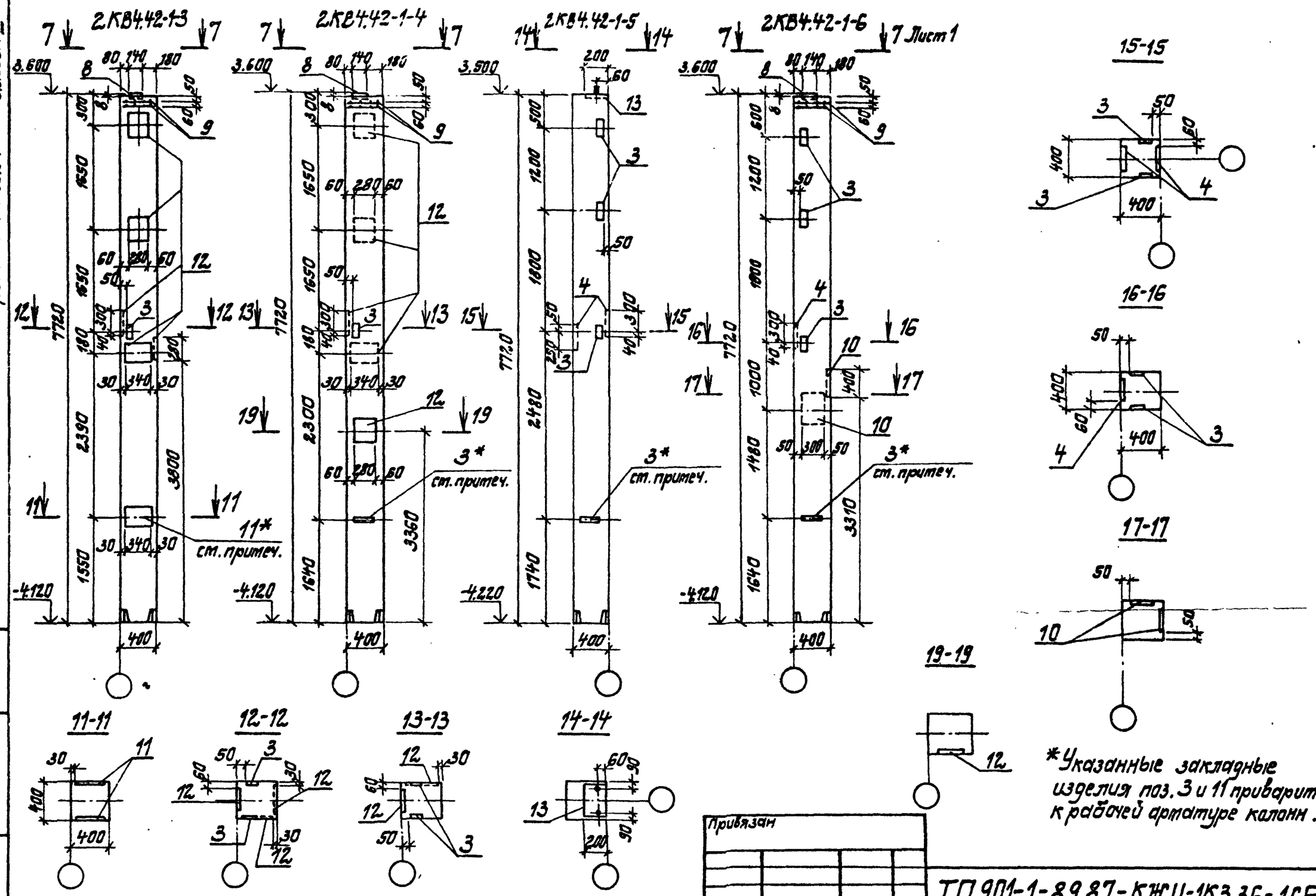
2КВ4.42-1-3
2КВ4.42-1-4
2КВ4.42-1-5
2КВ4.42-1-6
Лист 1
3.600
3.500
-4.120
-4.220
7720
2390
3900
1550
1650
1800
2480
2300
3360
1740
1640
1000
1480
3310
400
3*
ст. примеч.
11*
ст. примеч.
15-15
16-16
17-17
19-19
11-11
12-12
13-13
14-14
*Указанные закладные изделия поз. 3 и 11 приварить к рабочей арматуре колонн.
Привязан
Инв. №
ТП 901-1-89.87-КЖИ-1К3.36-1СБ
Лист 2
Формат А3
9863/2
Типовой проект 901-1-89.87 Альбом IV
Инв. № подл.
Подпись и дата
Взам. инв. №

Альбом IV

Типовой проект 901-1-89.87

Ведомость расхода стали на дополнительные закладные изделия, кг

Марка элемента	Изделия закладные																				Общий расход
	Арматура класса А-III ГОСТ 5781-82*								Прокат марки Вст3кп2 ГОСТ 8509-86				ГОСТ 19903-74*							Всего	
	ø8	ø10	ø12	ø14	ø18	ø20		Итого	L63x5	L90x6		Итого	-δ6	-δ8	-δ10	-δ12	-δ20		Итого		
1К3.36-1	3,6			2,0				5,6					2,1				6,4		8,5	14,1	14,1
1К3.36-2	3,1		0,4	6,7				10,2					0,8		15,0		6,4		22,2	32,4	32,4
2КВ4.42-1-1	6,0		0,2	9,5		8,8		24,5					4,2		27,5		8,6		40,3	64,8	64,8
2КВ4.42-1-2	6,0		0,4	9,2		4,4		20,0					4,2		25,0		8,6		37,8	57,8	57,8
2КВ4.42-1-3	4,7		1,3	2,0	23,9			31,9					0,8			63,0	8,6		72,4	104,3	104,3
2КВ4.42-1-4	5,0		0,9	2,0	19,2			27,4					1,6			45,0	8,6		55,2	82,6	82,6
2КВ4.42-1-5	1,0	0,9	0,4	4,6				6,9					3,3	3,8	15,0				22,1	29,0	29,0
2КВ4.42-1-6	5,7		0,2	9,5		8,8		24,2					3,3		27,5		8,6		39,4	63,6	63,6
1КФ43-1-1		2,5	0,4					2,9	2,8	4,2		7,0		6,5					6,5	16,4	16,4
1КФ57-1-1		0,8						0,8					3,9						3,9	4,7	4,7

Обозначение	Марка
901-1-89.87-КЖИ-1К3.36-1	1К3.36-1
-01	1К3.36-2
-02	2КВ4.42-1-1
-03	2КВ4.42-1-2
-04	2КВ4.42-1-3
-05	2КВ4.42-1-4
-06	2КВ4.42-1-5
-07	2КВ4.42-1-6
-08	1КФ43-1-1
-09	1КФ57-1-1

Инв. № подл. | Подпись и дата | Взам. инв. №

Привязан

Инв. №

ТП901-1-89.87 - КЖИ-1К3.36-1СБ

Лист 3

Формат А3

9865/2

Альбом IV

Типовой проект 901-1-89.87

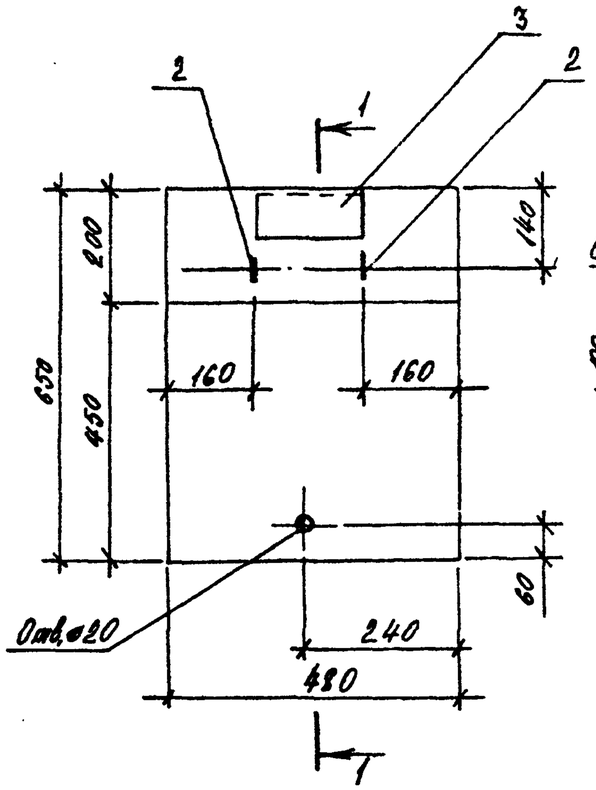

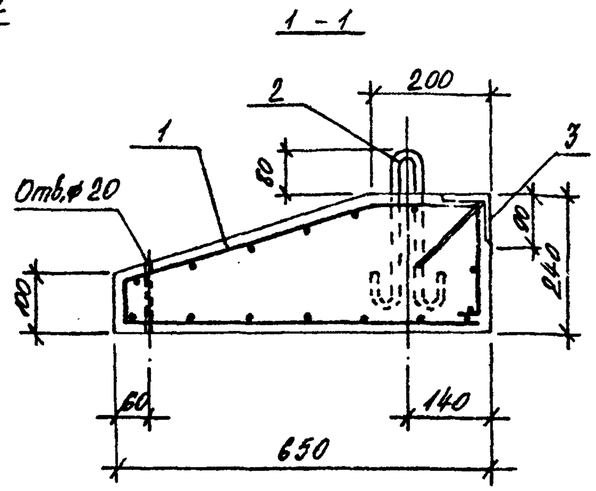

Формат	Зона	поз.	Обозначение	Наименование	Кол.	Масса
				Документация		
А3			1.030.1-1.2-10.00.ОТО	Техническое описание		
				Сборочные единицы		
Б4		1		Сетка арматурная		
				$C\frac{5вр-I-100}{5вр-I-100}$ 1540×480 $\frac{40}{20}$	1	2,3кг
				ГОСТ 8478-81		
А4		3	1.030.1-1.2-10.11.0	Изделие закладное МН9	1	
				Детали		
А4		2	1.400-9 вып.1 л.9	Изделие закладное УП1-1	2	
				Материалы		
				Бетон класса В12,5		0,06м³

Ведомость расхода стали на элемент, кг

Марка элемента	Изделия арматурные			Изделия закладные							Общий расход
	Арматура класса Вр-I ГОСТ 6727-80		Всего	Арматура класса А-I	А-III		Прокат марки Вст3кп2 ГОСТ 8510-72*			Всего	
	⌀5	Итого		⌀8	⌀10	Итого	L 90×56×8		Итого		
ПК 5.6,5-1	2,3	2,3	2,3	0,6	0,4	1,0	1,4		1,4	2,4	4,7

1. Защитный слой бетона — 15 мм
2. Арматурную сетку поз.1 согнуть в соответствии с настоящим чертежом

Привязан

Инв №

ГИП	Лобоминский	
Н.контр.	Лозенберг	
Нач.отд.	Волошин	
Гл.спец.	Лозенберг	
Арх.гр.	Каоцман	
Ст.инж.	Малинина	

ТП901-1-89.87 -КЖИ-ПК5.6,5-1

Панель карнизная ПК 5.6,5-1

Стадия	Масса	Масштаб
Р	90	
Лист	Листов 1	

Госстрой СССР Укрводоканалпроект Киев

Формат А3

9863/2

Взам инв № | Подпись и дата | Инв № подл.

Альбом IV

Типовой проект 901-1-89.87

2ПП25-8-1

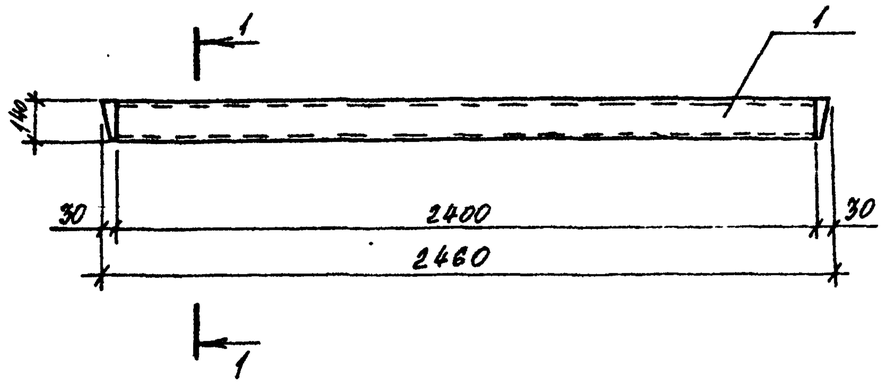

2ПП25-8-2

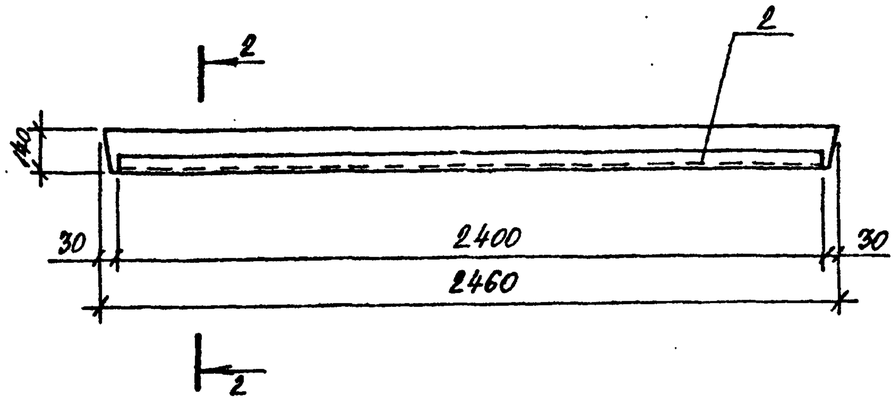

1-1

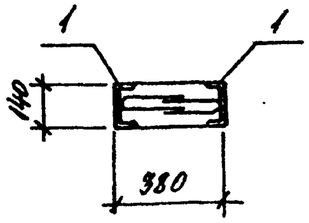

2-2

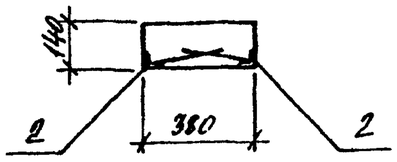

Формат	Зона	Поз.	Обозначение	Наименование	Кол.	Примечание
				Документация		
А4			901-1-89.87 -КЖИ-ТТ	Технические требования		
				Сборочные единицы		
			Серия 1.038.1-1.2 2000СБ	Перемычка 2ПП25-8		со всеми арматурными изделиями
			Переменные данные для исполнений			
				Перемычка 2ПП25-8-1		
		1	1.400-15.в1.570-05	Изделие закладное МН571	2	L=2400мм
				Перемычка 2ПП25-8-2		
		2	1.400-15.в1.540-09	Изделие закладное МН548	2	L=2400мм

Ведомость расхода стали на дополнительные закладные изделия, кг

Марка изделия	Изделия закладные									Всего
	Арматура класса А-III ГОСТ 5781-82*			Прокат марки Вст3кп2 ГОСТ 8509-86			ГОСТ 8240-92*			
	Ф8		Итого	L=Ф16		Итого	С14		Итого	
2ПП25-8-1	3,8		3,8	–		–	59,0		59,0	62,8
2ПП25-8-2	1,9		1,9	18,2		18,2	–			20,1

ГИП	Новомикский		
Н.контр.	Айзенберг		
Нач.отд.	Волошин		
Гл.спец.	Айзенберг		
Рук.гр.	Крейман		
Ст.инж.	Мадинина		

Привязан

Инв.№

ТП 901-1-89.87 -КЖИ-2ПП25-8

Перемычка 2ПП25-8-1 2ПП25-8-2

Стадия	Масса	Масштаб
Р		
Лист	Листов 1	

Госстрой СССР Укрводоканалпроект Киев

Формат А3

9863/2

Инв. № подл. | Подпись и дата | Взам. инв. №

Альбом IV

Типовой проект 901-1-89.87

Форм.	Зона	Поз.	Обозначение	Наименование	Кол.	Примечание
				Документация		
А4			901-1-89.87-КЖИ-ТТ	Технические требования		
А3			901-1-89.87-КЖИ-ПС2А-48КК6	Сборочный чертеж		
А3			3.900-3вып.3/82 часть I лист 15	Узлы 3;4;5		
				Сборочные единицы		
А4		1	3.900-3вып3/82 часть 2; л. 24	Каркас плоский Кр2	2	
А4		2	3.900-3вып3/82 часть 2, л. 24	Каркас плоский Кр3	4	
А4		3	3.900-3вып 3/82 часть 2, л. 24	Каркас плоский Кр4	4	
Б4		4		Сетка Арматурная		
				$2С\frac{12АIII}{6АI}\ 295\times475\ \frac{75}{175}$		
				Гост 23279-85	1	74,8кг
				Изделия закладные		
А4		7	3.900-3вып 3/82 часть 2, л. 66	МН 29	2	
		13	1.400-15. В1. 110-02	МН101-6	2	
А4		9	901-1-89.87-КЖИ-МН4	МН 4	2	
А4		10	-01	МН 5	2	
			переменные данные	для исполнений		
				901-1-89.87-КЖИ-ПС2А-48-К1		
				Сборочные единицы		
				Сетка арматурная		
				ГОСТ 23279-85		
Б4		5		$2С\frac{12АIII}{6АI}\ 295\times475\ \frac{75}{175}$	1	74,8кг
Б4		6		$2С\frac{18АIII}{6АI}\ 245\times285$	1	82,6кг
Б4		8	3.900-3вып 3/82 часть 2 л. 66	Изделие закладное МН29	2	
				Детали		
Б4		12		А-III-12 ГОСТ 5781-82* L=4750	4	4,2 кг

Форм	Зона	Поз.	Обозначение	Наименование	Кол	Примечание
				901-1-89.87-КЖИ-ПС2А-48К1-01		
				Сборочные единицы		
				Сетки арматурные		
				ГОСТ 23279-85		
Б4		5		$2С\frac{18АIII}{6АI}\ 295\times475\ \frac{75}{175}$	1	148,6кг
Б4		6		$2С\frac{18АIII}{6АI}\ 245\times285$	1	82,8кг
Б4		8	3.900-3вып 3/82 часть 2, л. 68	Изделие закладное МН30	2	
				Детали		
Б4		12		А-III-18 ГОСТ 5781-82* L=4750	4,	9,5кг
				901-1-89.87-КЖИ-ПС2А-48К1-02		
				Сборочные единицы		
				Сетки арматурные		
				ГОСТ 23279-85		
Б4		5		$2С\frac{20АIII}{6АI}\ 295\times475\ \frac{75}{175}$	1.	173,8кг
Б4		6		$2С\frac{20АIII}{6АI}\ 245\times285$	1.	99,6кг
Б4		8	3.900-3вып 3/82 часть 2 л. 66	Изделие закладное МН30	2	
				Детали		
Б4		12		А-III-20 ГОСТ 5781-82* L=4750	4	11,7кг
				Материалы		
				Бетон класса В 22,5	3,24	$м^3$

Взам. инв. №

Подпись и дата

Инв. № подл.

Привязан:

Инв. №

Гл. инж. пр	Новоминский	
Н. контр.	Айзенберг	
Нач. отд.	Волошин	
Гл. спец.	Айзенберг	
Рук. гр	Клоцман	
Вед. инж	Слепак	
Ст. инж.	Малинина	

ТП 901-1-89.87 – КЖИ-ПС2А-48К1

Панель стеновая ПС2А-48-К1, ПС2А-48-К3

Стадия	Лист	Листов
Р		1

Госстрой СССР
Укрводоканалпроект
Киев

Формат А3
9863/2

Альбом IV

Типовой проект 901-1-89.87

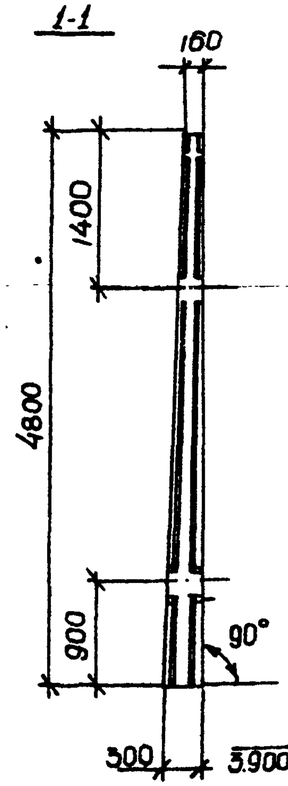

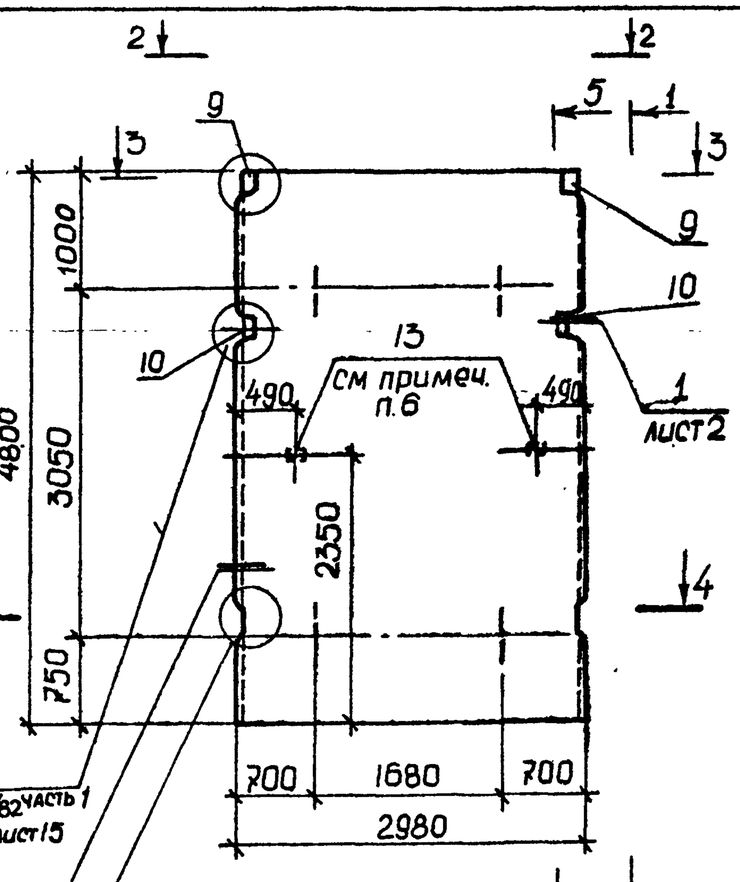

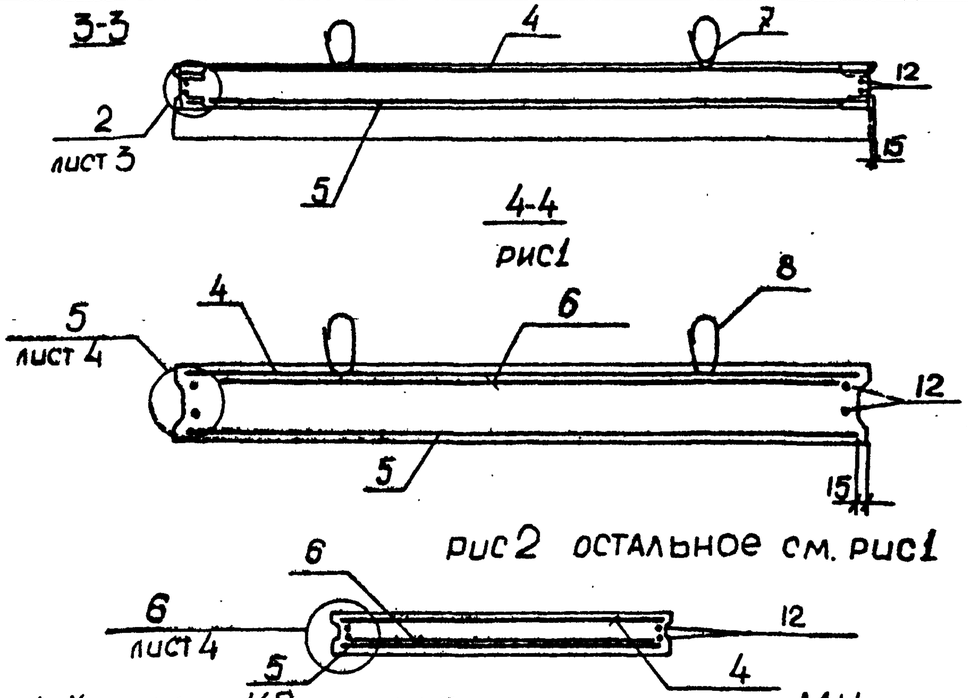

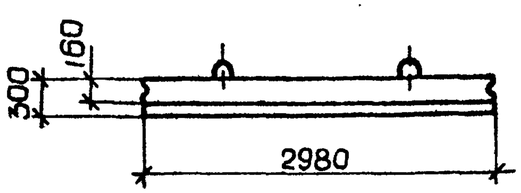

1 Каркасы КР и изделия закладные МН привязать к сеткам.

2. При установке строповочных петель допускается перерезать поперечный стержень сетки.

3 Маркировку нанести на верхнем торце панели

4. Концы поперечных стержней сетки, попадающие в гнёзда закладных изделий обрезать

5. Панель бетонируется в опалубке стеновой панели ПС2-60-К серии 3.900-3 вып 3/82

6. Закладные изделия поз 13 приварить к арматуре сеток

Обозначение	Марка	Рис
901-1-89.87-КЖИ-ПС2А-48-К1	ПС2А-48-К1	1
-01	ПС2А-48-К2	2
-02	ПС2А-48-К3	2

Гл. инж. пр.	Новопашенный		ТП 901-1-89.87-КЖИ-ПС2А-48-К1 СБ
Н. контр.	Айзенберг		
Нач. отд.	Волошин		Панель стеновая ПС2А-48-К1... ПС2А-48-К3. Сборочный чертеж
Гл. спец.	Айзенберг		
Рук. груп.	Клацкин		
Вед. инж.	Слепак		
Ст. инж.	Малинин		

Стадия	Масса	Масштаб
Р	8.1т	
Лист 1	Листов 4	

Госстрой СССР Укрводоканалпроект Киев

привязан

Инв. №

Взам. инв. № | Подпись и дата | Инв. № подл.

Формат А3

9863/2

Альбом IV

Типовой проект 901-1-89.87

рис.1

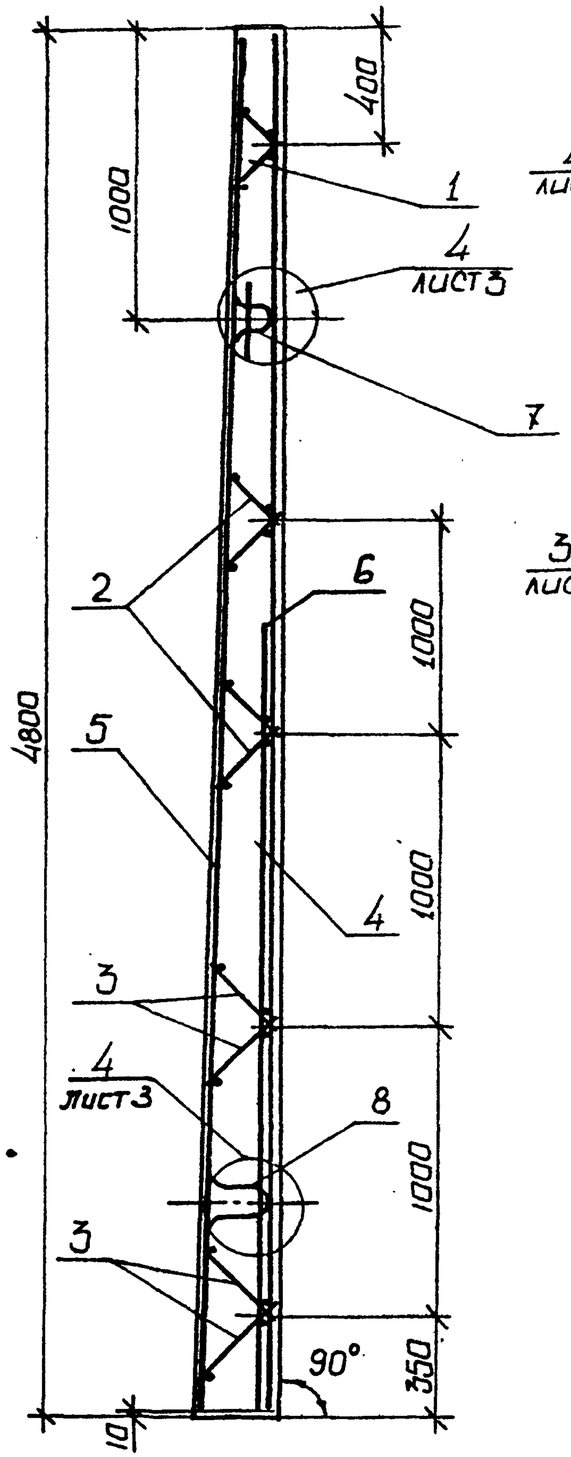

5-5

Рис.2

остальное см.рис 1

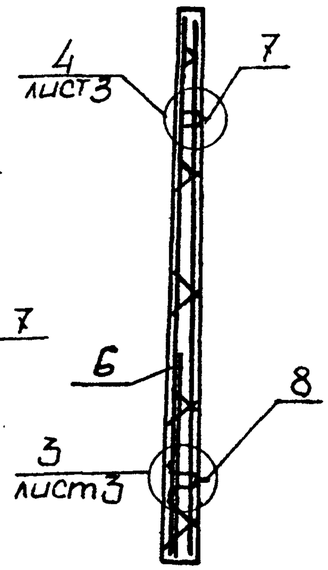

6-6

7-7

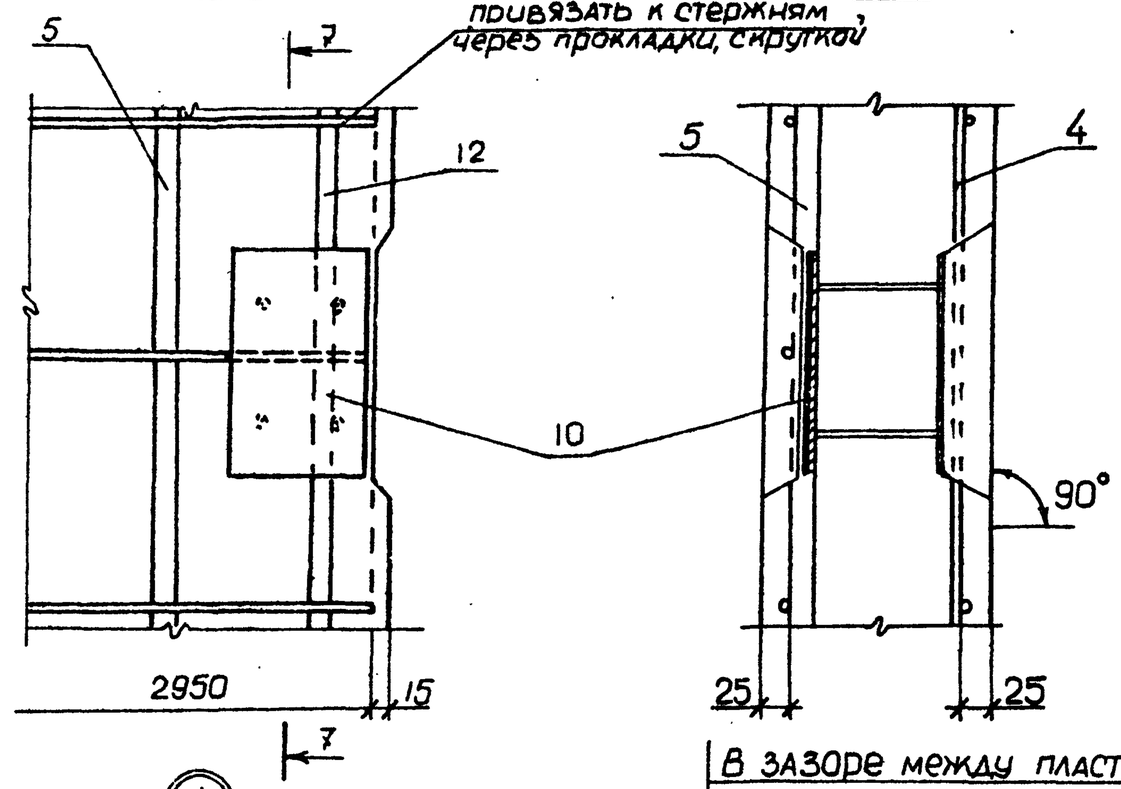

привязать к стержням через прокладки, скруткой

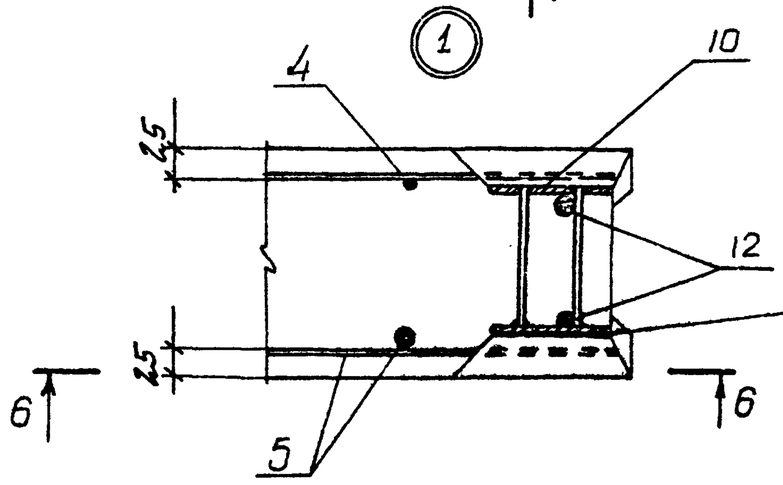

В зазоре между пластиной и гнездообразователем допускается наплыв бетона, который в последующем должен быть удален. Рекомендуется в зазор устанавливать прокладки по месту.

Инв N подл	Подпись и дата	Взам инв N

привязан

инв N

тп 901-1-89.87 -КЖИ-ПС2А-48-КIСБ

Лист 2

Формат А3

9863/2

Альбом IV

Типовой проект 901-1-89.87

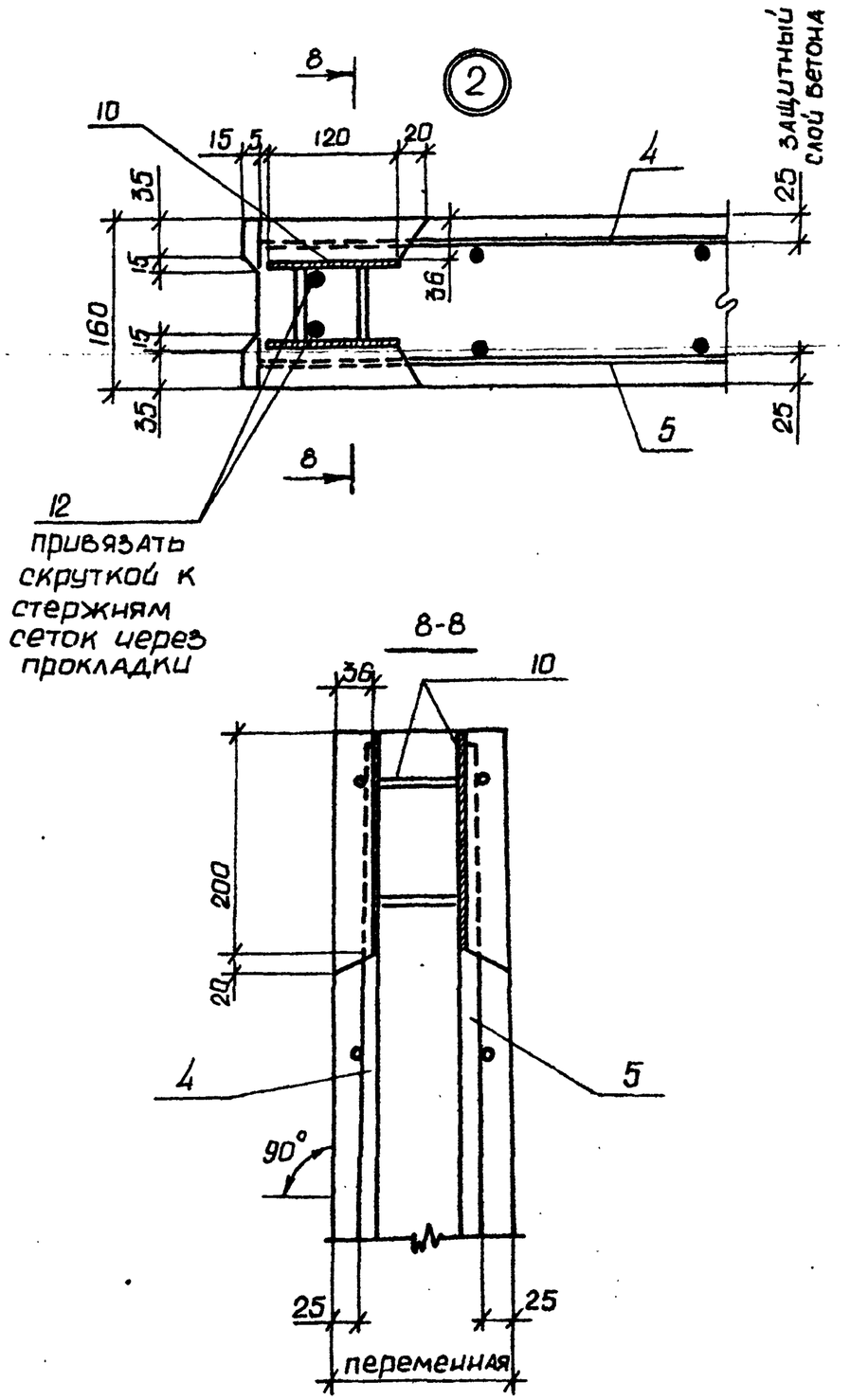

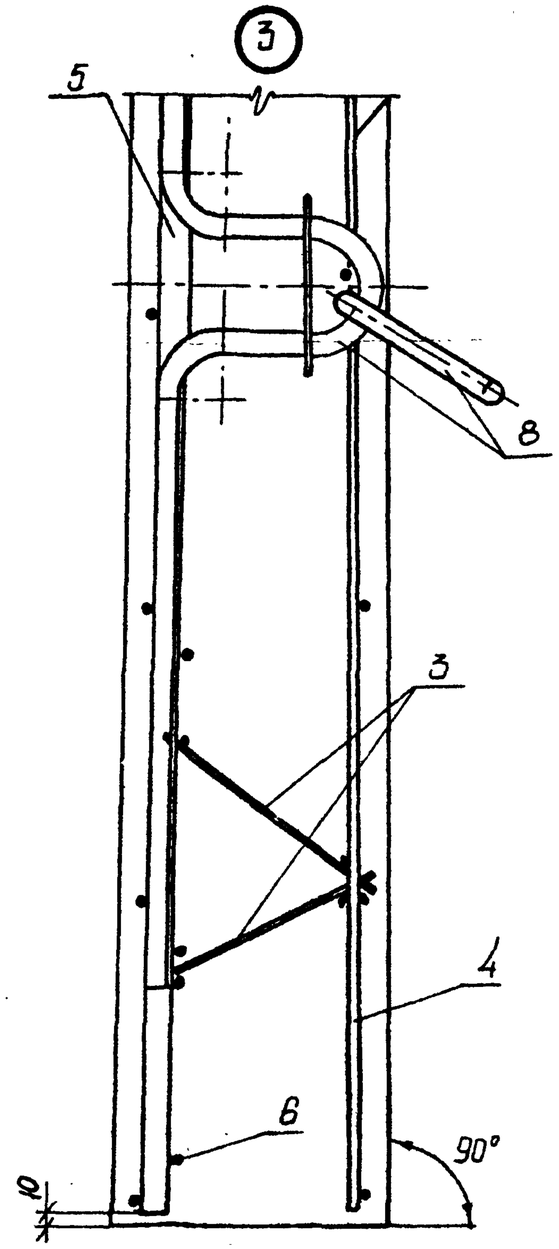

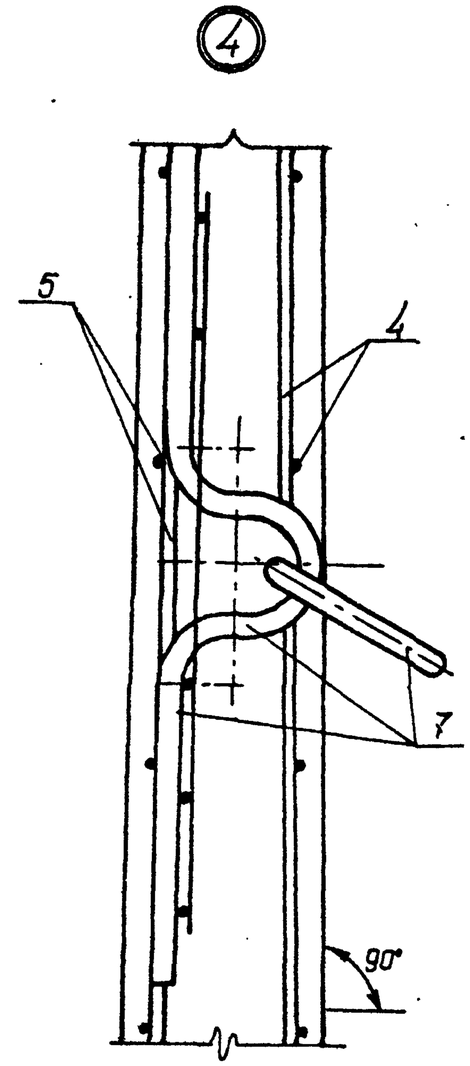

1. Петли поз. 7,8 приварить к горизонтальным стержням сетки поз. 5

Взам. инв. №	
Подпись и дата	
Инв. № подл.	

Привязан			
Инв. №			

ТП901-1-89.87-КЖИ-ПС2А-48-К10Б

Лист 3

Альбом IV

Типовой проект 901-1-89.87

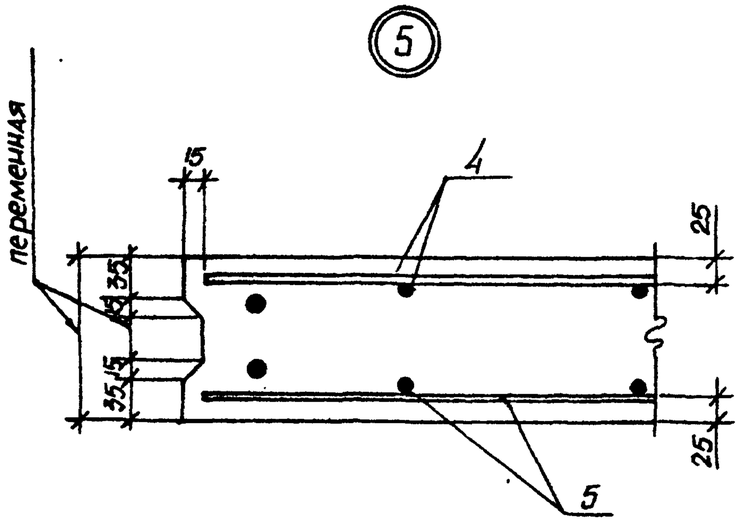

Ведомость расхода стали на элемент, кг

Марка элемента	Изделия арматурные											Всего
	Арматура класса											
	Вр-1			А-I			А-III					
	ГОСТ 6727-80			ГОСТ 5781-82*								
	⌀5		Итого	⌀6		Итого	⌀12	⌀18	⌀20		Итого	
ПС 2А-48-К1	12,6		12,6	39,6		39,6	135,1	74,4	–		209,5	261,7
ПС 2А-48-К2	12,6		12,6	39,6		39,6	59,1	244,9	–		304,0	356,2
ПС 2А-48-К3	12,6		12,6	39,6		39,6	59,1	–	302,3		361,4	413,6

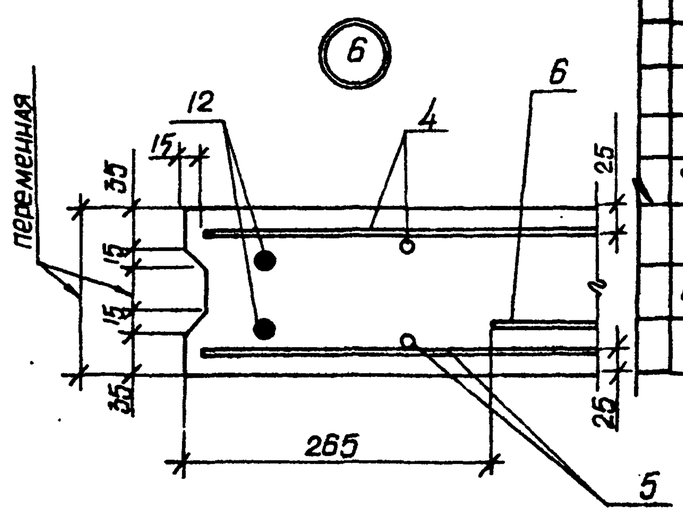

Изделия закладные														Общий расход
Арматура класса										Прокат марки			Всего	
Вр-1			А-I		А-II		А-III			Вст3 кп2				
ГОСТ 6727-80			ГОСТ 5781-82*							ГОСТ 19903-74*				
⌀5		Итого	⌀10		⌀22		⌀10	⌀8	Итого	δ8	δ6	Итого		
–			17,2		26,4		1,6	0,2	45,4	12,4	0,6	13,0	58,4	320,1
0,2		0,2	8,6		26,4		1,6	0,2	36,8	12,4	0,6	13,0	50,0	406,2
0,2		0,2	8,6		26,4		1,6	0,2	36,8	12,4	0,6	13,0	50,0	463,6

Привязан

Инв. №

ТП 901-1-89.87-КЖИ-ПС2А-48-К1 СБ

Лист 4

Формат А3

9863/2

Инв. № подл. | Подпись и дата | Взам. инв. №

Альбом IV

901-1-89.87

Типовой проект

Формат	Зона	Поз.	Обозначение	Наименование	Кол.	Примечание
				Документация		
А4			901-1-89.87-КЖИ-ТТ	технические требования		
А2			901-1-89.87-КЖИ-ПС2А-48-К12СБ	Сборочный чертеж		
А3			3.900-3 вып. 3/82 часть I лист 19	Узлы 3,4,5		
			901-1-89.87-КЖИ-ПС2А-48-К1СБ	Узлы 3,4		
				Сборочные единицы		
А4		1	3.900-3 вып 3/82 часть 2, п. 24	Каркас плоский КР2	2	
А4		2	3.900-3 вып. 3/82 часть 2 п. 24	Каркас плоский КР3	4	
А4		3	3.900-3 вып. 3/82 часть 2, п. 24	Каркас плоский КР4	4	
Б4		4		Сетка арматурная		
				$2С\frac{12AIII}{12AIII}\ 295\times475\ \frac{75}{175}$		
				ГОСТ 23279-85	1	122,0кг
				Изделия закладные		
А4		7	3.900-3 вып. 3/82 часть 2, п. 66	МН 29	2	
А4		8	3.900-3 вып. 3/82 часть 2, п. 66	МН 30	2	
А4		9	901-1-89.87-КЖИ-МН4	МН4	1	
А4		10	-01	МН5	1	
А4		11	901-1-89.87-КЖИ-МН6	МН6	1	
		13	1.400-15.81 110-02	МН-101-6	2	
			Переменные данные для исполнений			
				~~901-1-89.87 КЖИ-ПС2А-ПС2А-48-К12~~		
				~~901-1-89.87-КЖИ-ПС2А-48-К12-02~~		
				Сборочные единицы		
				Сетки арматурные		
				ГОСТ 23279-85		

Формат	Зона	Поз.	Обозначение	Наименование	Кол.	Примечание
Б4		5		$3С\frac{12AIII}{18AIII}\ 290\times475\ \frac{75}{150}$	1	198,1кг
Б4		6		$2С\frac{12AIII}{6AI}\ 245\times285$	1	41,0кг
				Детали		
Б4		12		А-III-12 ГОСТ 5781-82* L=4770	2	4,2кг
				901-1-89.87-КЖИ-ПС2А-48К12-01		
				901-1-89.87-КЖИ-ПС2А-48К12-03		
				Сборочные единицы		
				Сетки арматурные		
				ГОСТ 23279-85		
Б4		5		$3С\frac{14AIII}{22AIII}\ 290\times475\ \frac{75}{150}$	1	288,0кг
Б4		6		$2С\frac{14AIII}{8AI}\ 245\times285$	1	53,0кг
				Детали		
Б4		12		А-III-14 ГОСТ 5781-82* L=4770	2	5,7кг
				Материалы		
				Бетон класса В 22,5	3,24	м³

Инв. № подл. | Подпись и дата | Взам. инв. №

Привязан

Инв. №

Гл. инж. пр.	Новоминский	
Н. контр.	Айзенберг	
Нач. отд.	Волович	
Гл. спец.	Айзенберг	
Рук. груп.	Клоцман	
Вед. инж.	Слепак	
Ст. инж.	Малицина	

ТП 901-1-89.87 -КЖИ-ПС2А-48-К12

Панель стеновая ПС2А-48-К12... ПС2А-48-К13-1

Стадия	Лист	Листов
Р		1

Госстрой СССР Укрводоканалпроект Киев

Формат А3

9863/2

Альбом IV

Типовой проект 901-1-89.87

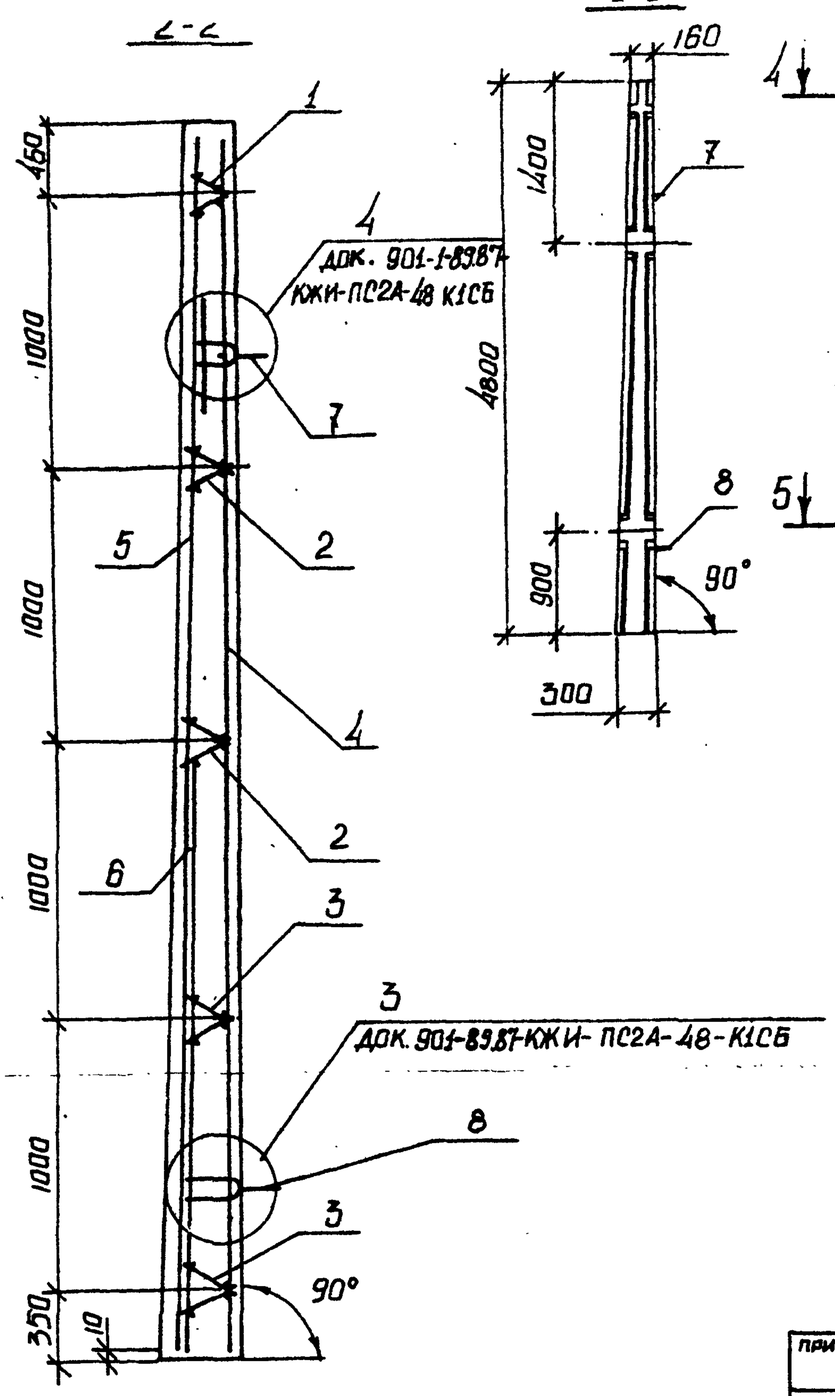

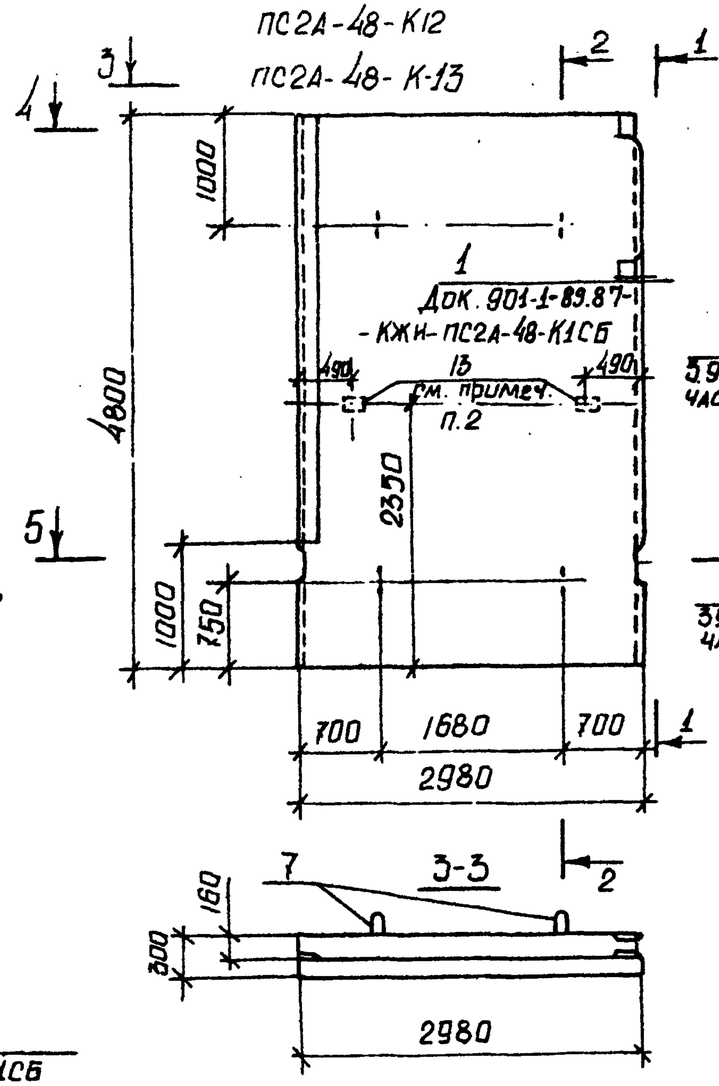

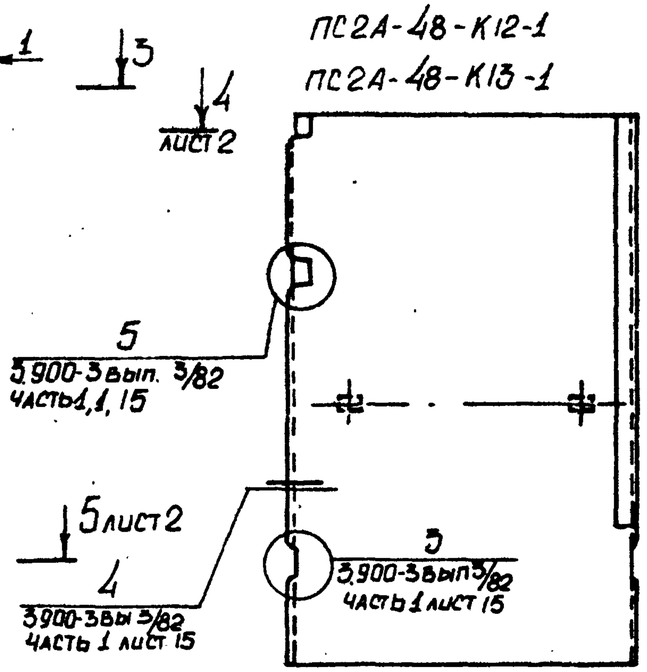

Обозначение	Марка
901-1-89.87-КЖИ-ПС2А-48-К12	ПС2А-48-К12
-01	ПС2А-48-К13
-02	ПС2А-48-К12-1
-03	ПС2А-48-К13-1

1. Панель бетонируется в опалубке стеновой панели ПС2-60-К серии 3.900-3 вып. 3/82.
2. Закладные изделия поз. 13 приварить к арматуре сеток.

Гл. инж.	Новоминский		
Н. контр	Айзенберг		
Нач. отд	Волошин		
Гл. спец.	Айзенберг		
Рук. груп	Клоцман		
Вед. инж.	Слепак		
Ст. инж.	Малинина		

Привязан

Инв. N

ТП 901-1-89.87 - КЖИ-ПС2А-48-К12СБ

Панель стеновая ПС2А-48-К12... ПС2А-48-К13-1 сборочный чертеж

Стадия	Масса	Масштаб
Р	8,1т	
Лист 1	Листов 8	

Госстрой СССР Укрводоканалпроект Киев

Инв. N подл. | Подпись и дата | Взам. инв. N

Формат А3

9863/2

Альбом IV

Типовой проект 901-1-89.87

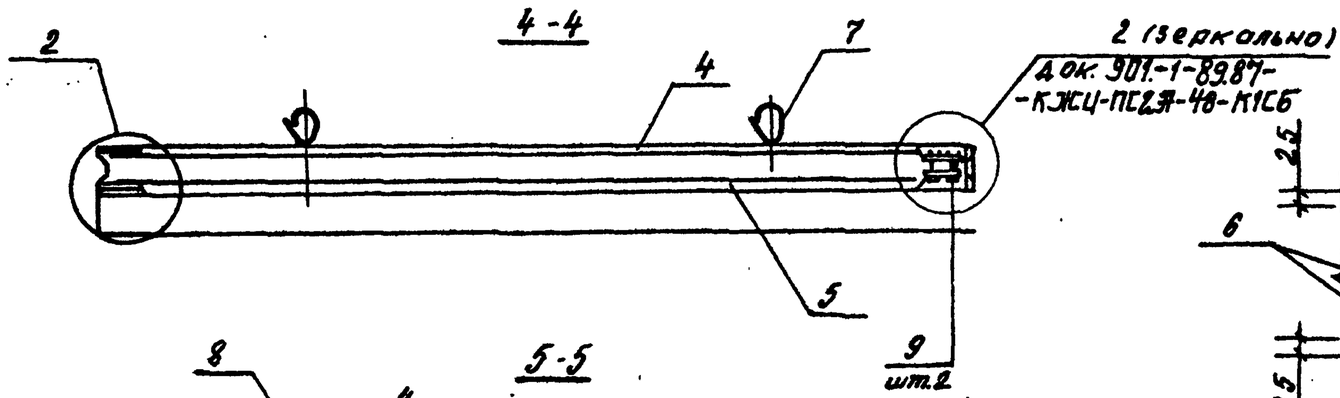

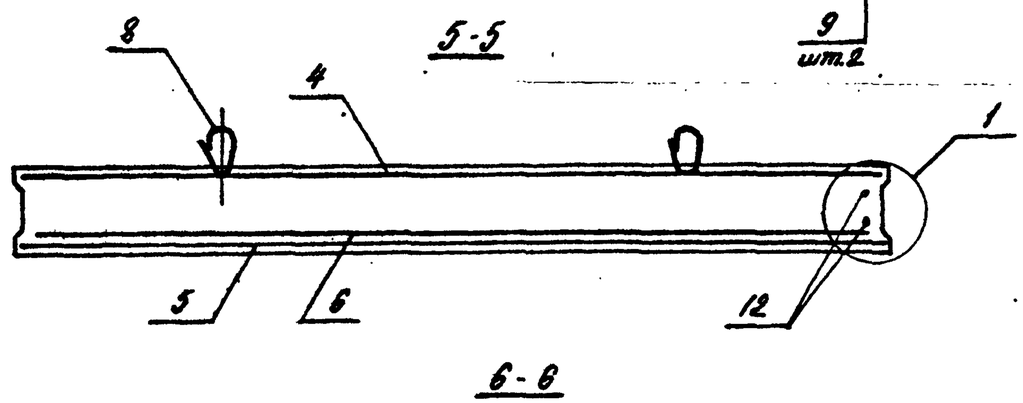

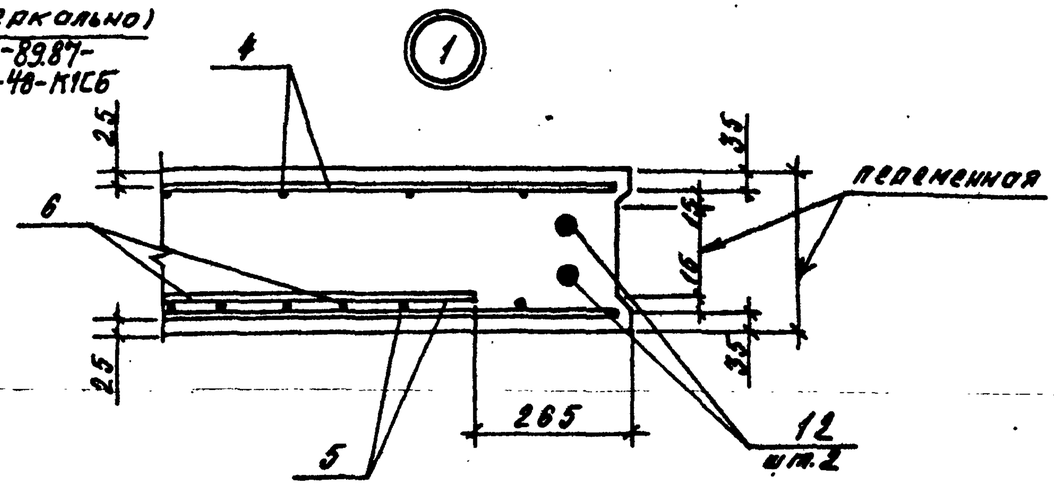

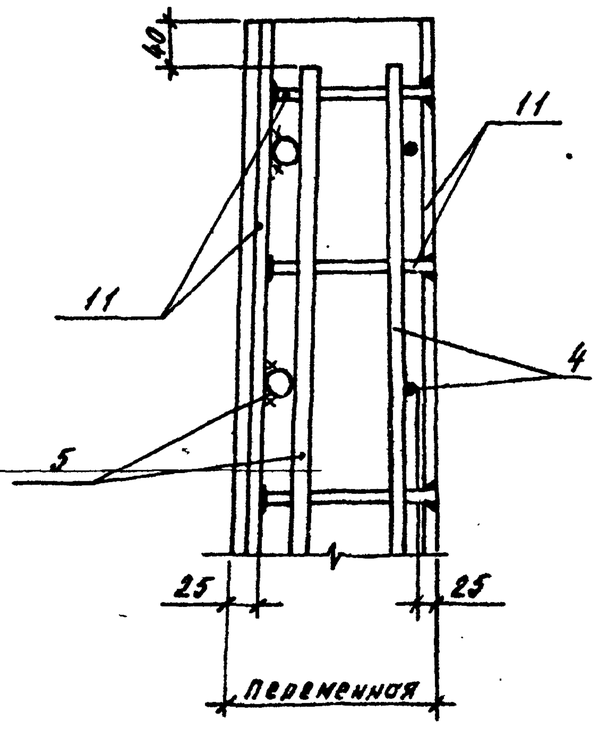

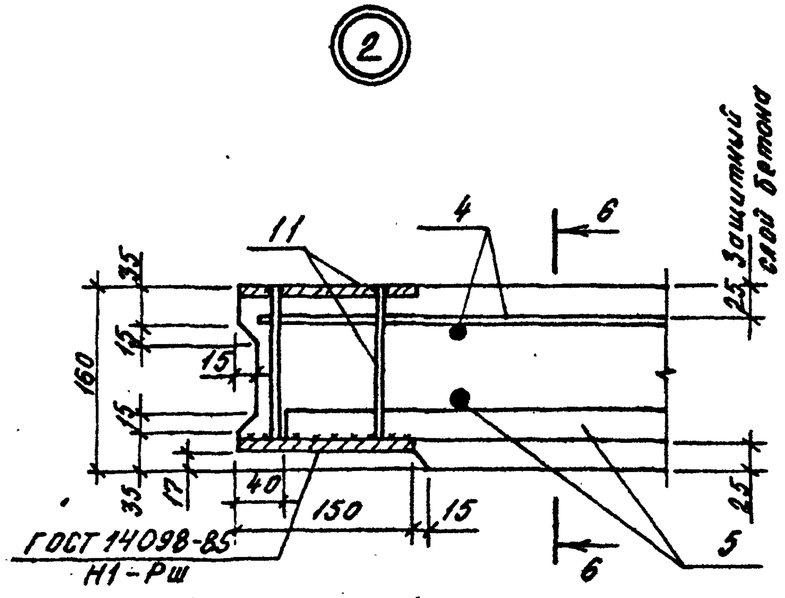

Инв. № подл.	Подпись и дата	Взам. инв. №

Привязан

Инв. №

ТП 901-1-89.87 - КЖИ-ПС2А-48-К12Б

Лист 2

Формат А3

9863/2

Альбом II

Типовой проект 901-1-89.87

Ведомость расхода стали на элемент, кг

Марка элемента	Изделия арматурные												Всего
	Арматура класса												
	Вр-I			А-I			А-III						
	ГОСТ 6727-80			ГОСТ 5781-82*									
	⌀5		Итого	⌀6		Итого	⌀12	⌀14	⌀18	⌀22		Итого	
ПС2А-48-К12 ПС2А-48-К12-1	12,6		12,6	8,2		8,2	222,3	–	139,1	–		361,4	382,2
ПС2А-48-К13 ПС2А-48-К13-1	12,6		12,6	8,2		8,2	121,9	136,6	–	207,7		466,2	487,0

Изделия закладные													Общий расход
Арматура класса									Прокат марки			Всего	
Вр-I			А-I	А-II	А-III				Вст3кп2				
ГОСТ 6727-80			ГОСТ 5781-82*						ГОСТ 19903-74*				
⌀5		Итого	⌀10	⌀22	⌀10	⌀8	Итого	-Б8	-Б6	Итого			
0,2		0,2	8,6	26,4	4,8	0,2	40,0	78,0	0,6	78,6	118,8	501,0	
0,2		0,2	8,6	26,4	4,8	0,2	40,0	78,0	0,6	78,6	118,8	605,8	

Инв.№ подл. | Подпись и дата | Взам. инв.№

Привязан

Инв. №

9863/2

Формат А3

Инв. № подл.	Подпись и дата	Взам. инв. №

Типовой проект 901-1-89.87 Альбом IV

Формат	Зона	Поз.	Обозначение	Наименование	Кол. на исполнение -КЖИ-ПС2А-48 —	01	02	03	04	05	06	07	08	09	Примечание
				Документация											
А4			901-1-89.87 - КЖИ - ТТ	Технические требования	×	×	×	×	×	×	×	×	×	×	
А3			901-1-89.87 -КЖИ-ПС2А-48СБ	Сборочный чертёж	×	×	×	×	×	×	×	×	×	×	
				Сборочные единицы											
А3			901-1-89.87 - КЖИ-ПС2А-48-К12 □	Панель стеновая ПС2А - 48 - К □	1	1	1	1	1	1	1	1	1	1	Угловая. Со всеми арматурными и закладными изделиями
		1	1.400-15. в1.110 - 02	Изделие закладное МН101-6	6	6	6					6	6		
		2	1.400-15. в1. 120 -05	Изделие закладное МН105-6				1	1						

Привязан

Инв. №

Гл. инж. пр.	Новгинский	
Н. контр.	Айзенберг	
Нач. отд.	Волошин	
Гл. спец.	Айзенберг	
Рук. гр.	Клоцман	
Ст. инж.	Малинина	

ТП 901-1-89.87 -КЖИ-ПС2А-48

Панель стеновая ПС 2А - 48 С дополнительными закладными изделиями

Стадия	Лист	Листов
Р	1	6

Госстрой СССР Укрводоканалпроект Киев

Формат А4

Инв. № подл.	Подпись и дата	Взам. инв. №

Формат	Зона	Поз.	Обозначение	Наименование	Кол. на исполнение -КЖИ-ПС2А-48 —	01	02	03	04	05	06	07	08	09	Примечание
		4	1.400 - 15. в.1-130 - 59	Изделие закладное МН126-6						1	1				
		5	1.400-15. в1. 550 - 04	Изделие закладное МН 553				2,8кг	2,8кг						
		6	1.400-15. в1. 130-47	Изделие закладное МН124-6								2	2		
		16	5.900-2 ТМ90- □	Сальник Ду □ L=300								1	1		
		2	5.900-2 ТМ 90- 11	Сальник Ду 600 L=300	1	1									
		9	5.900-2 ТМ 89- 01	Сальник Ду 80 L=200			1								
		15	5.900-2 ТМ90-09	Сальник Ду 400 L=300						1	1			1	
				Детали											
Б4		11		А-III-20 ГОСТ 5781-82* L=1800	16					16		16		16	4,4кг
				А-III-25 ГОСТ 5781-82* L=2100		16					16		16		8,1кг
Б4		12		А-III-20 ГОСТ 5781-82* L=2100				16							5,2кг
				А-III-25 ГОСТ 5781-82* L=2400					16						9,2кг

Привязан

Инв. №

ТП 901-1-89.87 -КЖИ-ПС2А-48 Лист 2

Формат А4

29863/2

Инв. № подл.	Подпись и дата	Взам. инв. №

Типовой проект 901-1-89.87 Альбом IV

Формат	Зона	Поз.	Обозначение	Наименование	Кол. на исполнение -КЖИ-ПС2А-48 10	11	12	13	14	15	16	17	18	19	Примечание
				Документация											
А4			901-1-89.87-КЖИ-ТТ	Технические требования	х	х	х	х	х	х	х	х	х	х	
А3			901-1-89.87-КЖИ-ПС2А-48СБ	Сборочный чертёж	х	х	х	х	х	х	х	х	х	х	
				Сборочные единицы											
А3			901-1-89.87-КЖИ-ПС2А-48-К12 ☐	Панель стеновая ПС 2А-48-К ☐	1										Угловая. Со всеми арматурными и закладными изделиями
А3			901-1-89.87-КЖИ-ПС2А-48-К1 ☐	Панель стеновая ПС 2А-48-К ☐		1	1	1	1	1	1	1	1	1	Рядовая. Со всеми арматурными закладными изделиями
		1	1.400-15 в.1. 110-02	Изделие закладное МН101-6		12	6	6			6	6	6	6	
		4	1.400-15. в.1. 130-59	Изделие закладное МН26-6		1									

Привязан

Инв. №

ТП 901-1-89.87 -КЖИ-ПС2А-48 Лист 3

Формат А4

Инв. № подл.	Подпись и дата	Взам. инв. №

Формат	Зона	Поз.	Обозначение	Наименование	Кол. на исполнение -КЖИ-ПС2А-48 10	11	12	13	14	15	16	17	18	19	Примечание
		5	1.400-15. в.1. 550-04	Изделие закладное МН553					2,5м	2,5м	0,6м	0,6м			
		8	5.900-2 ТМ90-11	Сальник Ду 600. L=300							1	1			
		15	5.900-2 ТМ90-09	Сальник Ду400, L=300	1								1	1	
		16	5.900-2 ТМ90-☐	Сальник Ду ☐, L=300			1	1							
				Детали											
54		11		А-III-25 ГОСТ 5781-82* L=2100	16				10						8,1кг
				А-III-28 ГОСТ 5781-82* L=2300						10					11,1кг
54		13		А-III-10 ГОСТ 5781-82* L=1500					8	8					0,9кг
				А-III-10 ГОСТ 5781-82* L=1200			8				8		8		0,7кг
				А-III-12 ГОСТ 5781-82* L=1320				8				8		8	1,2кг
54		14		А-III-32 ГОСТ 5781-82* L=2520			8				8		8		15,9кг
				А-III-36 ГОСТ 5781-82* L=2760				8				8		8	22,1кг

При привязке проекта в зависимости от типа грунта проставить наименование панели по таблице 2 док. 901-1-89.87-КЖ9.

Привязан

Инв. №

ТП 901-1-89.87 -КЖИ-ПС2А-48 Лист 4

Формат А4 9863/2

Инв № подл	Подпись и дата	Взам инв №

Типовой проект 901-1-89.87 Альбом IV

Формат	Зона	Поз.	Обозначение	Наименование	Кол. на исполнение КЖИ-ПС2А-48 20	21	22	23	24	25	26	27	28	29	примечание
				Документация											
А4			901-1-89.87 -КЖИ-ТГ	технические требования	X	X	X	X	X	X	X	X	X	X	
А3			901-1-89.87-КЖИ-ПС2А-48СБ	сборочный чертёж	X	X	X	X	X	X	X	X	X	X	
				Сборочные единицы											
А3			901-1-89.87 - КЖИ-ПС2А-48-К1	панель стеновая ПС2А-48-К1	1	1	1	1	1	1					рядовая со всеми закладными и арматурными изд.
А3			901-1-89.87-КЖИ-ПС2А-48-К12 ▭	панель стеновая ПС2А-48-К ▭							1	1	1	1	
		1	1.400-15.В1.110-02	изделие закладное МН101-6	7	7	7	7	7	7	6	6	6	6	
		2	1.400-15 В1. 120-05	изделие закладное МН105-6	2	1	2	2	2						
		3	1.400-15 В1. 120-53	изделие закладное МН113-6	2	2	2	6	2	6					
		5	1.400-15.В1. 550-04	изделие закладное МН553				2,8м					0,6м	0,6м	

Формат А4

Привязан

Инв. №

ТП 901-1-89.87 -КЖИ-ПС2А-48 Лист 5

Инв. № подл	Подпись и дата	Взам. инв №

Формат	Зона	Поз.	Обозначение	Наименование	Кол. на исполнение КЖИ-ПС2А-48 20	21	22	23	24	25	26	27	28	29	примечание
		6	1.400-15.В1.550-04	Изделие закладное МН553			2.5м								
		7	1.400-15.В1.550-04	Изделие закладное МН557					0.95м						
		8	5.900-2 ТМ 90-11	сальник Ду 600 L=300		1	1			1					
		9	5.900-2 ТМ 89-01	сальник Ду 80 L=200	1										
		10	5.900-2 ТМ 90-01	сальник Ду 80 L=300	1										
				Детали											
Б4		11		А-III-14 ГОСТ 5781-82* L=1740	12										2,1 кг
				А-III-20 ГОСТ 5781-82* L=1800		8	12	4	4	12					4.4кг
Б4		13		А-III-10 ГОСТ 5781-82* L=1500	18	12	12			12					0.9 кг
				А-III-12 ГОСТ 5781-82* L=1520				6	10						1.2 кг

Формат А4 9863/2

Привязан

Инв. №

ТП 901-1-89.87 -КЖИ-ПС2А-48 Лист 6

Альбом

Типовой проект 901-1-89.87

ПС2А - 48-К13а

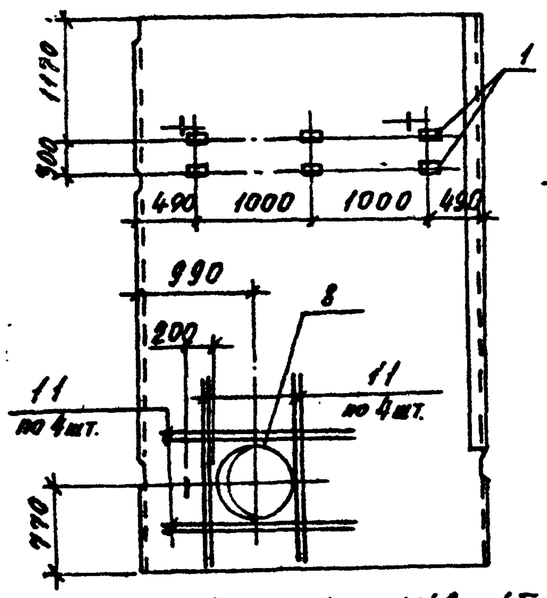

ПС2А - 48-К12б
ПС2А - 48-К13б

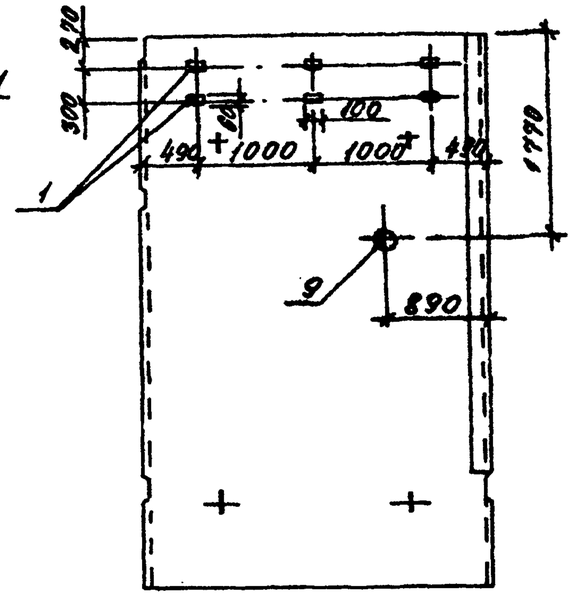

ПС2А-48-К12-1а
ПС2А-48-К13-1а

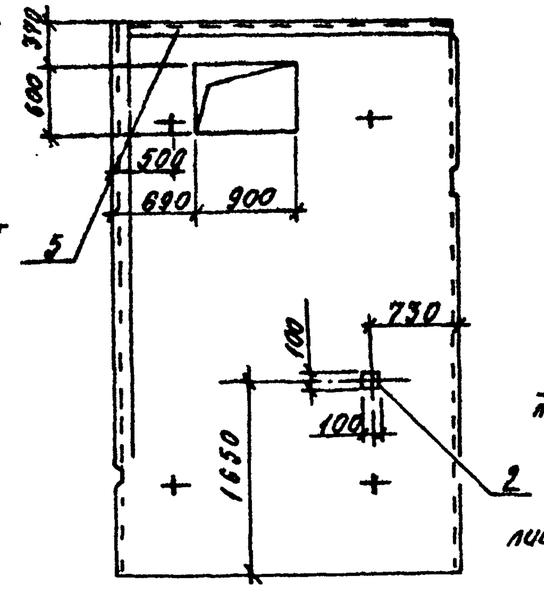

ПС2А-48-К12в
ПС2А-48-К13в

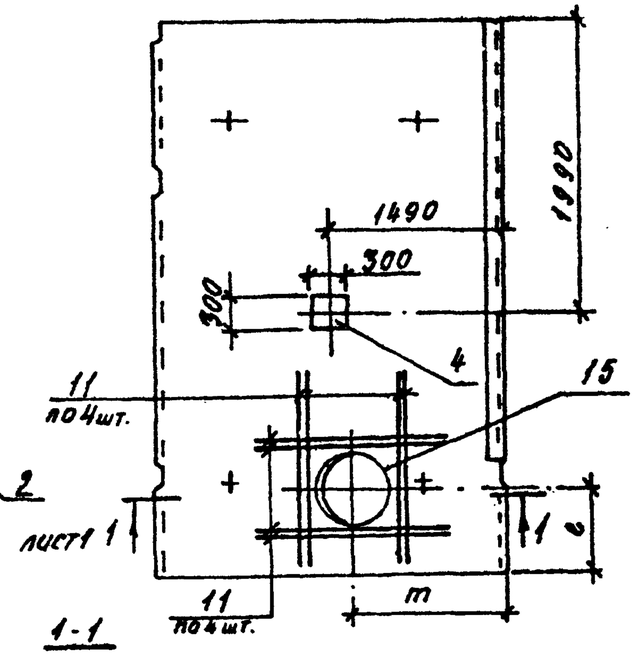

ПС2А-48-К12-1б
ПС2А-48-К13-1б

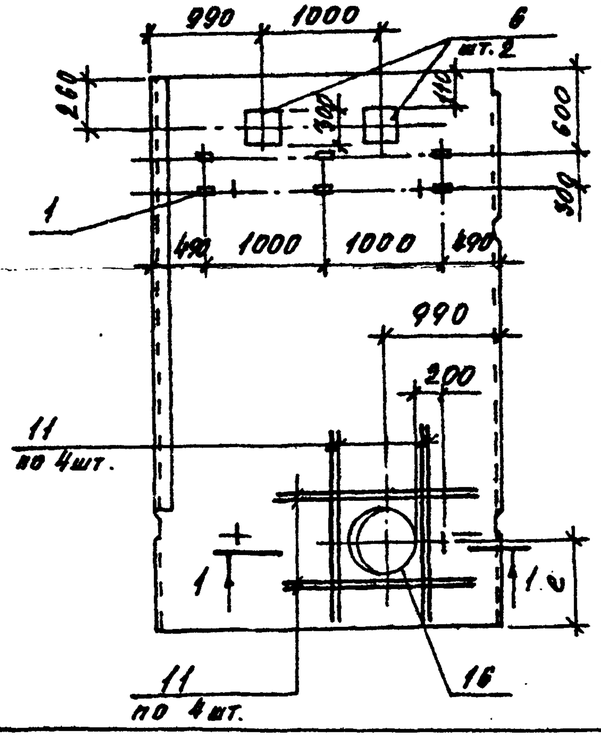

Таблица 1

Марка насоса	Поз. 16 Сальник Ду	„e" мм	„m" мм
Д 1600-90	500	760	1440
Д 1250-65		790	
Д 2000-21	600	840	1550

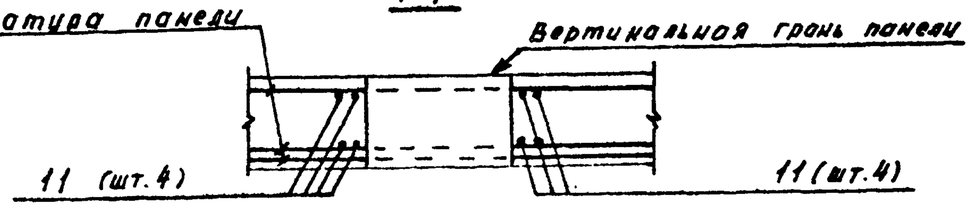

1. Панели изображены со стороны вертикальной грани.
2. Диаметр сальников поз. 16, размеры „e" и „m" см. таблицу 1
3. Таблицу обозначений см. таблицу 2 на листах 3; 4.

Привязан			
Инв. №			

ГИП	Новомижский	
Н.контр.	Абзенгевг	
Нач.отд.	Волошин	
Гл.спец.	Абзенбаг	
Рук.гр.	Клецман	
Ст.инж.	Малинина	

ТП 901-1-89.87 - КЖИ-ПС2А-48-СБ

Панель стеновая ПС2А-48 с дополнительными закладными изделиями. Опорочный чертёж

Стадия	Масса	Масштаб
Р		
Лист 1	Листов 6	

Госстрой СССР Укрводоканалпроект Киев

Инв. № подл. | Подпись и дата | Взам. инв. №

9863/2

Формат А3

Альбом IV

Типовой проект 901-1-89.87

ПС 2А-48-К12-1в
ПС 2А-48-К13-1в

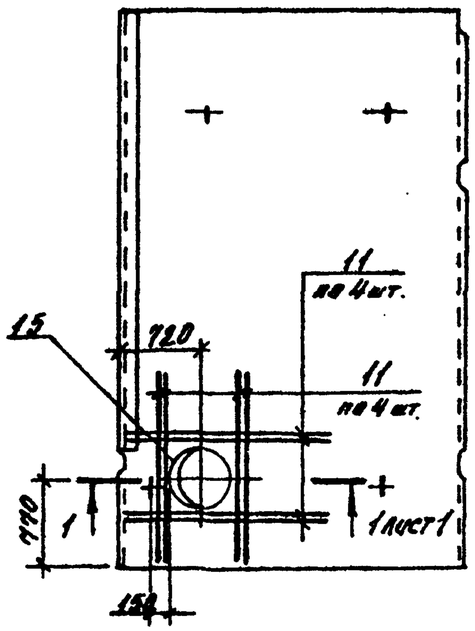

ПС 2А-48-К2а
ПС 2А-48-К3а

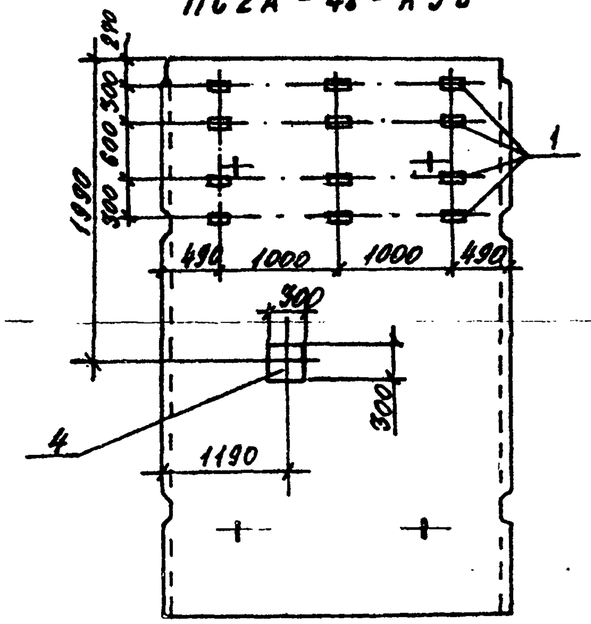

ПС 2А-48-К2б
ПС 2А-48-К3б

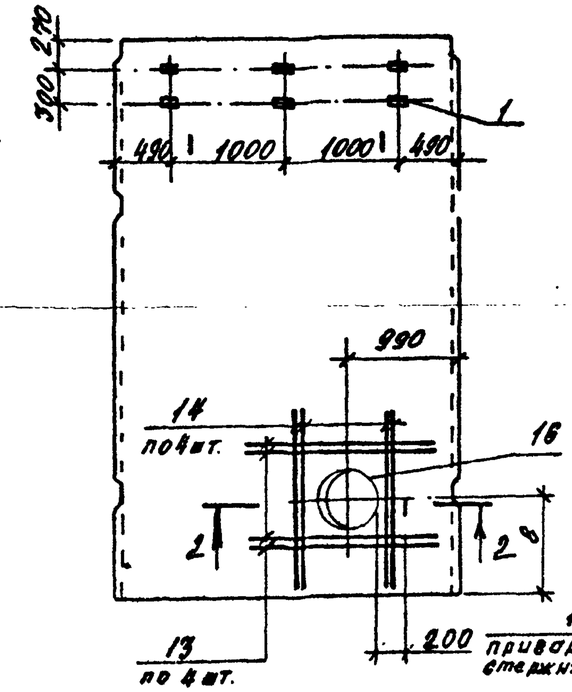

ПС 2А-48-К2в
ПС 2А-48-К3в

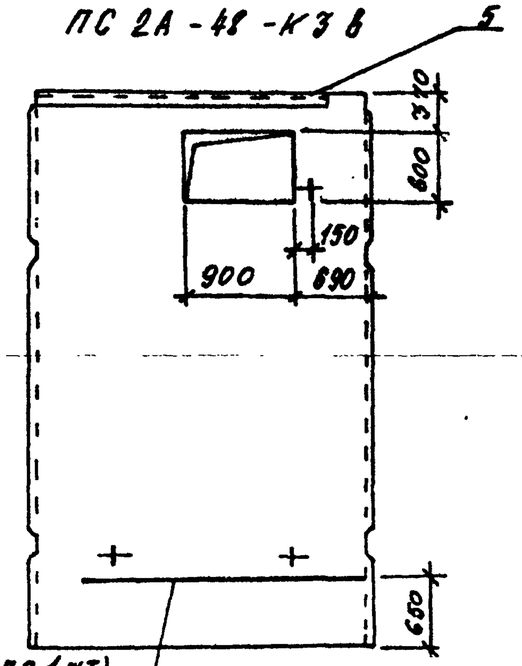

ПС 2А-48-К12-1г
ПС 2А-48-К13-1г

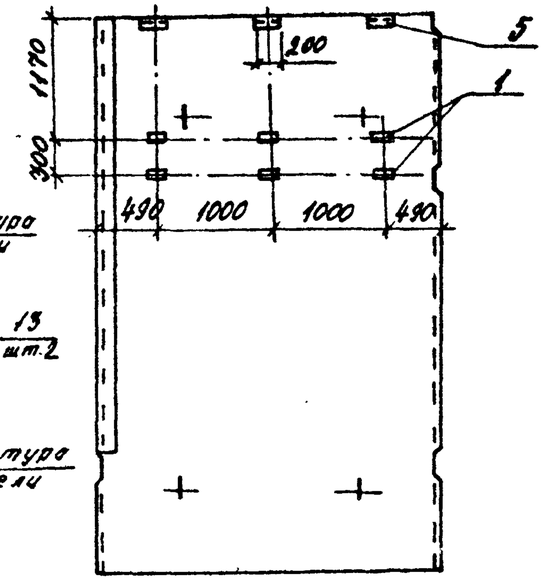

ПС 2А-48-К2г
ПС 2А-48-К3г

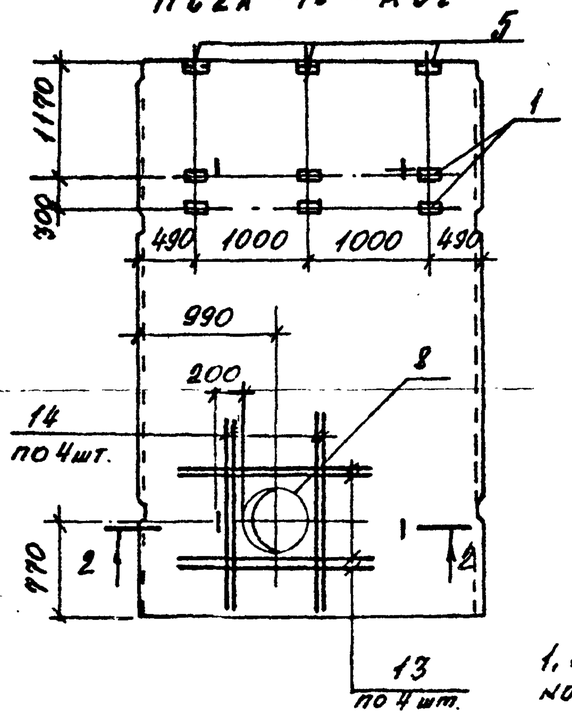

ПС2А-48-К12г
ПС2А-48-К13г

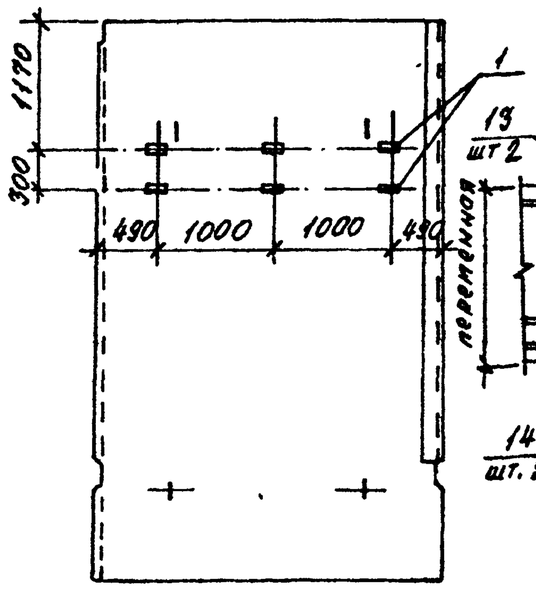

2-2

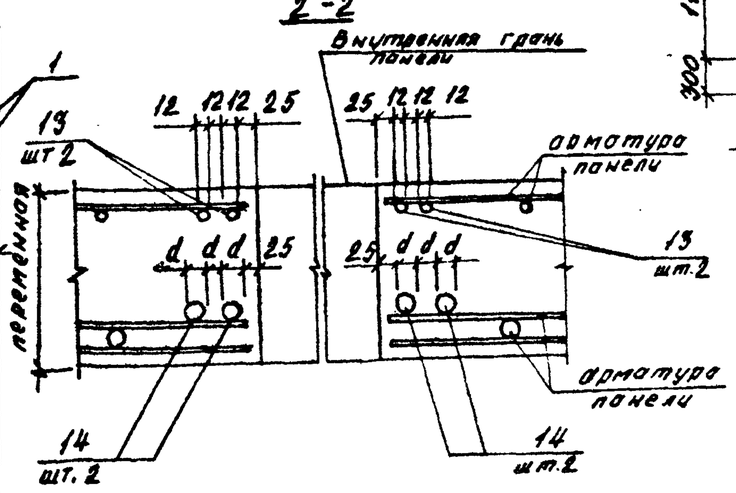

1. Размер „d" равен соответственно диаметру арматуры поз. 14.

Привязан			
Инв. №			

ТП 901-1-89.87 – КЖИ-ПС 2А-48-СБ

Лист 2

Инв. № подл. | Подпись и дата | Взам. инв. №

9863/2

Формат А3

Типовой проект 901-1-89.87 Ал

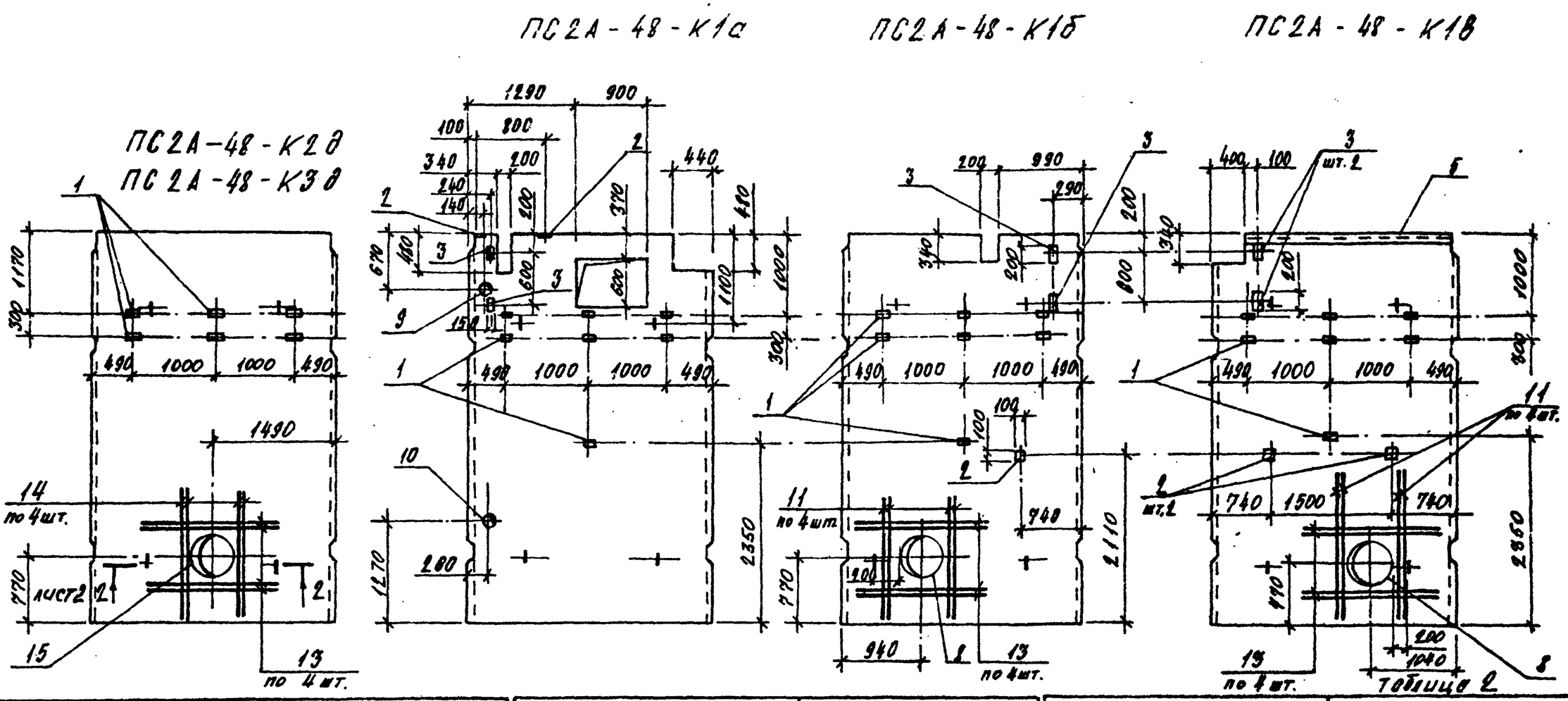

Обозначение	Марка
901-1-89.87-КЖИ-ПС2А-48	ПС 2А-48-К12а
-01	ПС 2А-48-К13а
-02	ПС 2А-48-К12б
-02	ПС 2А-48-К13б
-03	ПС 2А-48-К12-1а
-04	ПС2А-48-К13-1а
-05	ПС2А-48-К12в
-06	ПС2А-48-К13в
-07	ПС2А-48-К12-1б

Обозначение	Марка
901-1-89.87-КЖИ-ПС2А-48-08	ПС2А-48-К13-1б
-09	ПС2А-48-К12-1в
-10	ПС2А-48-К13-1в
-11	ПС2А-48-К2а
-11	ПС2А-48-К3а

Обозначение	Марка
901-1-89.87-КЖИ-ПС2А-48-12	ПС2А-48-К2б
-13	ПС2А-48-К3б
-14	ПС2А-48-К2в
-15	ПС2А-48-К3в
-16	ПС2А-48-К2г

Привязан

Инв. №

Взам. инв. № | Подпись и дата | Инв. № подл.

ТП 901-1-89.87 - КЖИ-ПС2А-48-СБ

Лист 3

Формат А3

9863/2

Альбом IV

Типовой проект 901-1-89.87

ПС2А-48-К1г

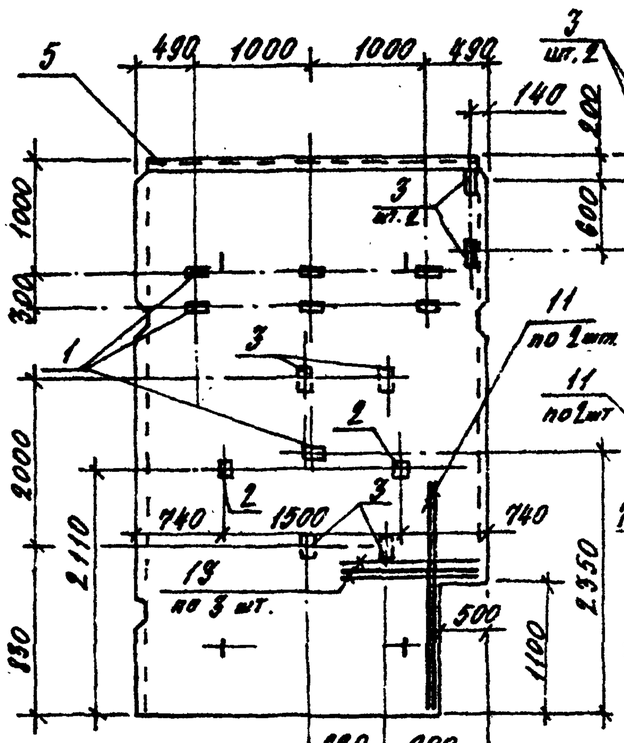

ПС2А-48-К1д

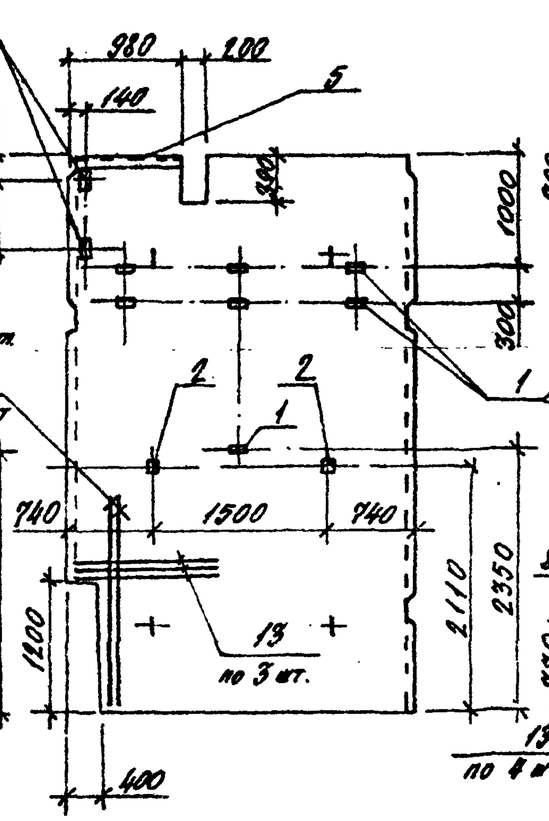

ПС2А-48-К1е

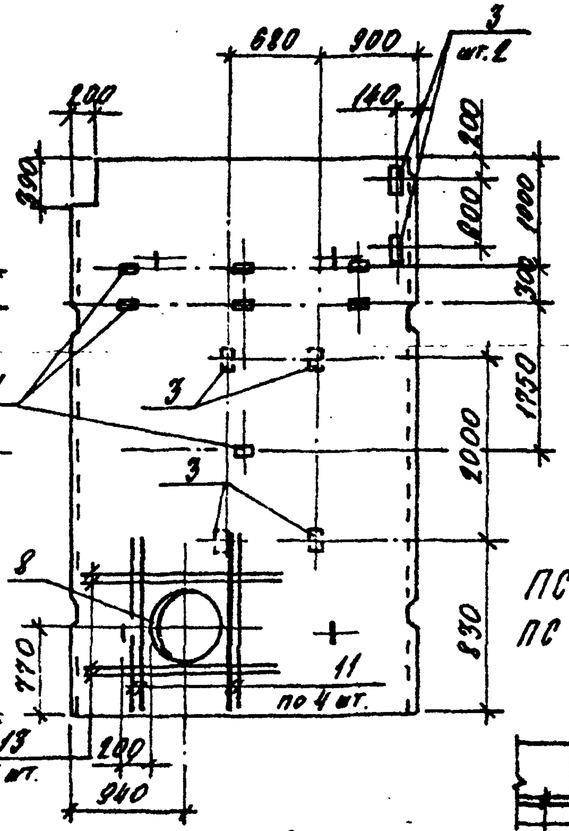

Деталь обрамления проема в панелях ПС2А-48-К12-1а, ПС2А-48-К13-1а, ПС2А-48-К2в, ПС2А-48-К3в, ПС2А-48-К1а

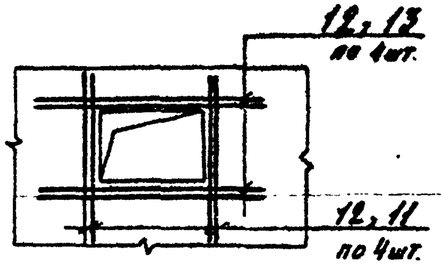

Детали обрамления вырезов в панелях ПС2А-48-К1а, ПС2А-48-К1б, ПС2А-48-К1в, ПС2А-48-К1д ПС2А-48-К1е

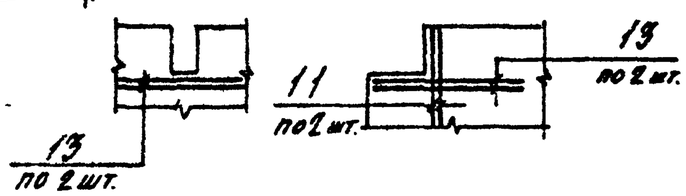

Продолжение таблицы 2

Обозначение	Марка
901-1-89.87-КЖИ-ПС2А-48-17	ПС2А-48-К3г
-18	ПС2А-48-К2д
-19	ПС2А-48-К3д
-20	ПС2А-48-К1а
-21	~~ПС2А-48-К1б~~
-26	ПС2А-48-К12г
-27	ПС2А-48-К13г
-28	ПС2А-48-К12-1г
-29	ПС2А-48-К13-1г

Обозначение	Марка
901-1-89.87-КЖИ-ПС2А-48-22	ПС2А-48-К1в
-23	ПС2А-48-К1г
-24	ПС2А-48-К1д
-25	ПС2А-48-К1е

1. Арматуру стеновой панели в месте отверстий и в месте установки сальников обрезать по месту и приварить к корпусу сальника.

Взам. инв. N | Подпись и дата | Инв. N подл.

Привязан

Инв. №

ТП 901-1-89.87 - КЖИ-ПС2А-48-СБ

Лист 4

Формат А3

9853/2

Альбом IV

Типовой проект 901-1-89.87

Ведомость расхода стали на дополнительные арматурные и закладные изделия, кг (начало)

Марка элемента	Изделия арматурные. Арматура класса А-III ГОСТ 5781-82*									Всего	Изделия закладные. Арматура класса А-III ГОСТ 5781-82*			Прокат марки Вст3 кп 2 ГОСТ 19903-74*					ГОСТ 8509-86			Сальник Серия 5.900-2					Всего	Общий расход
	ф10	ф12	ф14	ф20	ф25	ф28	ф32	ф36	Итого		ф8	ф12	Итого	δ=6	δ=8	δ=10		Итого	L50×5		Итого	Ду80 L=200	Ду80 L=300	Ду600	Ду400	Итого		
ПС2А-48-К12а	—	—	—	71,1	—	—	—	—	71,1	71,1	0,4	—	0,4	1,8	1,2	—		3,0	—		—	—	—	82,1	—	82,1	85,5	156,6
ПС2А-48-К13а	—	—	—		129,0	—	—	—	129,0	129,0	0,4	—	0,4	1,8	1,2	—		3,0	—		—	—	—	82,1	—	82,1	85,5	214,5
ПС2А-48-К12б ПС2А-48-К13б	—	—	—	—	—	—	—	—	—	—	0,4	—	0,4	1,8	1,2	—		3,0	—		—	6,9	—	—	—	6,9	10,3	10,3
ПС2А-48-К12-1а	—	—	—	83,0	—	—	—	—	83,0	83,0	1,0	—	1,0	0,5	0,4	—		0,9	10,6		10,6	—	—	—	—	—	12,5	95,5
ПС2А-48-К13-1а	—	—	—		147,5	—	—	—	147,5	147,5	1,0	—	1,0	0,5	0,4	—		0,9	10,6		10,6	—	—	—	—	—	12,5	160,0
ПС2А-48-К12В	—	—	—	71,1	—	—	—	—	71,1	71,1	—	0,6	0,6	—	5,7	0,8		6,5	—		—	—	—	—	57,3	57,3	64,4	135,5
ПС2А-48-К13В	—	—	—	—	129,0	—	—	—	129,0	129,0	—	0,6	0,6	—	5,7	0,8		6,5	—		—	—	—	—	57,3	57,3	64,4	193,4
ПС2А-48-К12-1б	—	—	—	71,1	—	—	—	—	71,1	71,1	0,6	1,2	1,8	1,8	12,6	1,6		16,0	—		—	—	—	82,1	—	82,1	99,9	171,0
ПС2А-48-К13-1б	—	—	—	—	129,0	—	—	—	129,0	129,0	0,6	1,2	1,8	1,8	12,6	1,6		16,0	—		—	—	—	82,1	—	82,1	99,9	228,9
ПС2А-48-К12-1В	—	—	—	71,1	—	—	—	—	71,1	71,1	—	—	—	—	—	—		—	—		—	—	—	—	57,3	57,3	57,3	128,4
ПС2А-48-К13-1В	—	—	—	—	129,0	—	—	—	129,0	129,0	—	—	—	—	—	—		—	—		—	—	—	—	57,3	57,3	57,3	186,3
ПС2А-48-К2а ПС2А-48-К3а	—	—	—	—	—	—	—	—	—	—	0,8	0,6	1,4	3,6	8,1	0,8		12,5	—		—	—	—	—	—	—	13,9	13,9
ПС2А-48-К2б	5,9	—	—	—	—	—	127,2	—	133,1	133,1	0,4	—	0,4	1,8	1,2	—		3,0	—		—	—	—	82,1	—	82,1	85,5	218,6

Привязан

Инв. №

Инв. № подл. | Подпись и дата | Взам. инв. №

ТП901-1-89.87 – КЖИ-ПС2А-48СБ

Лист 5

Формат А3

9863/2

Альбом IV

Типовой проект 901-1-89.87

Ведомость расхода стали на дополнительные арматурные и закладные изделия, кг (окончание)

Марка элемента	Изделия арматурные: Арматура класса А-III ГОСТ 5781-82*									Всего	Изделия закладные: Арматура класса А-II ГОСТ 5781-82*			Прокат марки Вст3кп2 ГОСТ 19903-74*					ГОСТ 8509-86			Сальник серия 5.900-2					Всего	Общий расход
	⌀10	⌀12	⌀14	⌀20	⌀25	⌀28	⌀32	⌀36	Итого		⌀8	⌀12	Итого	-δ=6	-δ=8	-δ=10		Итого	∠50×5		Итого	Ду80 L=200	Ду80 L=800	Ду600	Ду400	Итого		
ПС2А-48-К3б	—	12,6	—	—	—	—	—	174,4	187,0	187,0	0,4	—	0,4	1,8	1,2	—		3,0	—		—	—	—	82,1	—	82,1	85,5	272,5
ПС2А-48-К2в	7,4	—	—	—	80,7	—	—	—	88,1	88,1	0,8	—	0,8	—		—			9,5		9,5	—	—	—	—	—	10,3	82,2
ПС2А-48-К3в	7,4	—	—	—	—	111,1	—	—	118,5	118,5	0,8	—	0,8			—			9,5		9,5	—	—	—	—	—	10,3	128,8
ПС2А-48-К2г	5,9	—	—	—	—	—	127,2	—	133,1	133,1	0,6	—	0,6	1,8	1,2	—		3,0	2,3		2,3	—	—	82,1	—	82,1	88,0	221,1
ПС2А-48-К3г	—	9,4	—	—	—	—	—	176,4	185,8	185,8	0,6	—	0,6	1,8	1,2	—		3,0	2,3		2,3	—	—	82,1	—	82,1	88,0	273,8
ПС2А-48-К2д	5,9	—	—	—	—	—	127,2	—	133,1	133,1	0,4		0,4	1,8	1,2	—		3,0	—		—	—	—	—	57,3	57,3	80,7	193,8
ПС2А-48-К3д	—	9,4	—	—	—	—	—	176,4	185,8	185,8	0,4	—	0,4	1,8	1,2	—		3,0	—		—	—	—	—	57,3	57,3	60,7	246,5
ПС2А-48-К1а	14,8	—	25,3	—	—	—	—	—	40,1	40,1	0,8	—	0,8	4,5	2,6	—		7,1	—		—	6,9	8,7	—	—	15,6	23,5	63,6
ПС2А-48-К1б	11,1	—	—	35,6	—	—	—	—	46,7	46,7	0,7	—	0,7	4,0	2,2	—		6,2	—		—	—	—	82,1	—	82,1	89,0	135,7
ПС2А-48-К1в	11,1	—	—	53,4	—	—	—	—	64,5	64,5	1,6	—	1,6	4,5	2,6	—		7,1	9,5		9,5	—	—	82,1	—	82,1	100,3	164,8
ПС2А-48-К1г	—	7,0	—	11,8	—	—	—	—	18,8	18,8	2,3	—	2,3	11,5	4,6	—		16,1	10,6		10,6	—	—	—		—	29,0	47,8
ПС2А-48-К1д	—	11,7	—	17,8	—	—	—	—	29,5	29,5	1,2	—	1,2	5,9	3,0	—		8,9	3,6		3,6	—	—	—	—	—	13,7	43,2
ПС2А-48-К1е	11,1	—	—	53,4	—	—	—	—	64,5	64,5	1,1	—	1,1	10,5	3,8	—		14,3	—		—	—	—	82,1	—	82,1	97,5	162,0
ПС2А-48-К12г											0,4		0,4	1,8	1,2			3,0									3,4	3,4
ПС2А-48-К13г											0,4		0,4	1,8	1,2			3,0									3,4	3,4
ПС2А-48-К12-1г											0,6		0,6	1,8	1,2			3,0	2,3		2,3						5,9	5,9
ПС2А-48-К13-1г											0,6		0,6	1,8	1,2			3,0	2,3		2,3						5,9	5,9

Взам. инв. № | Подпись и дата | Инв. № подл.

Привязан

Инв №

Формат А3 9863/2

Альбом

Типовой проект 901-1-89.87

Обозначение	Наименование	Кол на исполнение –	01	02	КЖИ-КР1	Прим.
	Документация					
901-1-89.87-КЖИ-ТТ	Технические требован.					
901-1-89.87-КЖИ-КР1	Сборочный чертеж					
	Детали					
	А-III-12 ГОСТ 5781-82* ℓ=1250	2				1,1
	А-III-12 ГОСТ 5781-82* ℓ=2050		2			1,8
	А-III-12 ГОСТ 5781-82* ℓ=1650			2		1,2
	А-I-6 ГОСТ 5781-82* ℓ=300	13	21			0,1
	А-I-6 ГОСТ 5781-82* ℓ=230			17		0,1 кг

Формат	Зона	Позиция
А4		
А4		
Б4		1
Б4		2

Инв. № подл. | Подпись и дата | Взам. инв. №

ТП 901-1-89.87 - КЖИ-КР1

Каркас плоский Кр1..., Кр3

Стадия	Лист	Листов
Р		1

Госстрой СССР Укрводоканалпроект Киев

ГИП	Новоминский	
Н. контр.	Айзенберг	
Нач. отд.	Волошин	
Гл. спец.	Айзенберг	
Рук. гр.	Клоцман	
Ст. инж.	Малинина	

Привязан

Инв. №

Формат А4

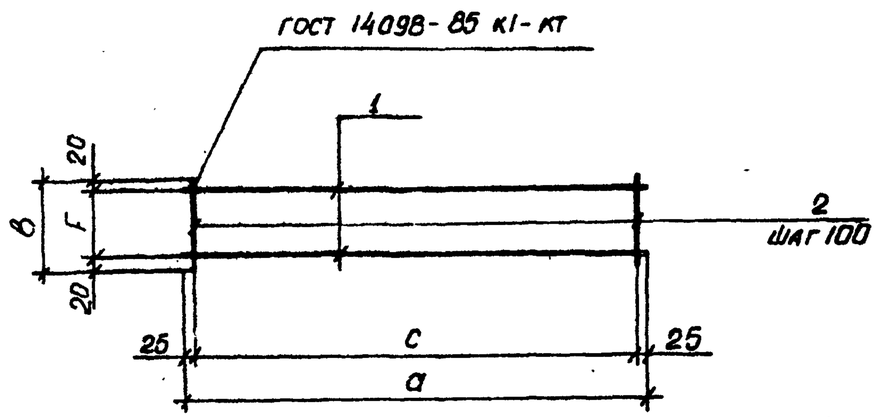

Обозначение	Марка	Размер, мм a	B	C	F	Масса кг
901-1-89.87 -КЖИ-КР1	Кр1	1250	300	1200	260	3,5
-01	Кр2	2050		2000		5,7
-02	Кр3	1650	230	1600	190	4,7

Привязан

Инв. №

ГИП	Новоминский	
Н. контр.	Айзенберг	
Нач. отд.	Волошин	
Гл. спец.	Айзенберг	
Рук. гр.	Клоцман	
Ст. инж.	Малинина	

Инв. № подл. | Подпись и дата | Взам. инв. №

ТП 901-1-89.87 - КЖИ-КР1 СБ

Каркас плоский Кр1... Кр3. Сборочный чертеж

Стадия	Масса	Масштаб
Р	см табл.	
Лист	Листов 1	

Госстрой СССР Укрводоканалпроект Киев

Формат А4

9863/2

Альбом IV

Типовой проект 901-1-89.87

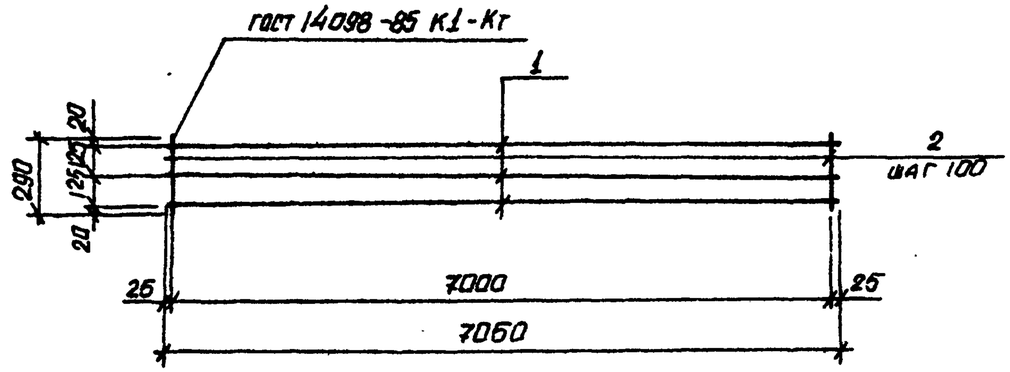

Форм	Зона	Позиц	Обозначение	Наименование	Кол	Примечание
				Документация		
А4			901-1-89.87 - КЖИ - ТТ	технические требования		
				Детали		
Б4		1		А-III-12 ГОСТ 5781-82* l=7050	3	6.3 кг
Б4		2		А-I-6 ГОСТ 5781-82* l=290	71	0.1 кг

Взам. инв. N | Подпись и дата | Инв. N подл.

Привязан

Инв. N

ТП-901-1-89.87 -КЖИ-КР4

ГИП	Новоминский		
Н. контр.	Айзенберг		
Нач. отд.	Волошин		
Гл. спец.	Айзенберг		
Рук. гр.	Клоцман		
Ст. инж.	Малинина		

Каркас плоский КР4

Стадия	Масса	Масштаб
Р	26.0	
Лист	Листов 1	

Госстрой СССР
Укрводоканалпроект
Киев

Формат А4

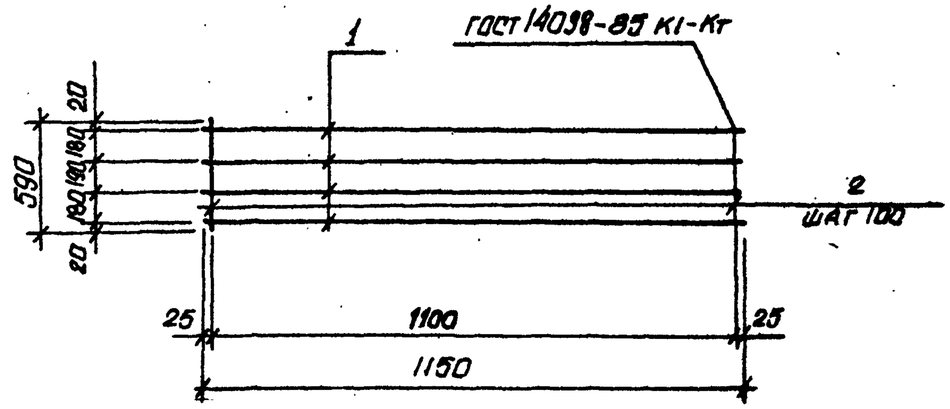

Форм.	Зона	Поз	Обозначение	Наименование	Кол.	Примечание
				Документация		
А4			901-1-89.87 - КЖИ - ТТ	технические требования		
				Детали		
Б4		1		А-III-12 ГОСТ 5781-82* l=1150	4	3.2 кг
Б4		2		А-I-6 ГОСТ 5781-82 l=590	12	0.1 кг

Взам. инв. N | Подпись и дата | Инв. N подл.

Привязан

Инв. N

ТП-901-1-89.87 - КЖИ-КР5

ГИП	Новоминский		
Н. контр.	Айзенберг		
Нач. отд.	Волошин		
Гл. спец.	Айзенберг		
Рук. гр.	Клоцман		
Ст. инж.	Малинина		

Каркас плоский КР5

Стадия	Масса	Масштаб
Р	14.0	
Лист	Листов 1	

Госстрой СССР
Укрводоканалпроект
Киев

Формат А4

9863/2

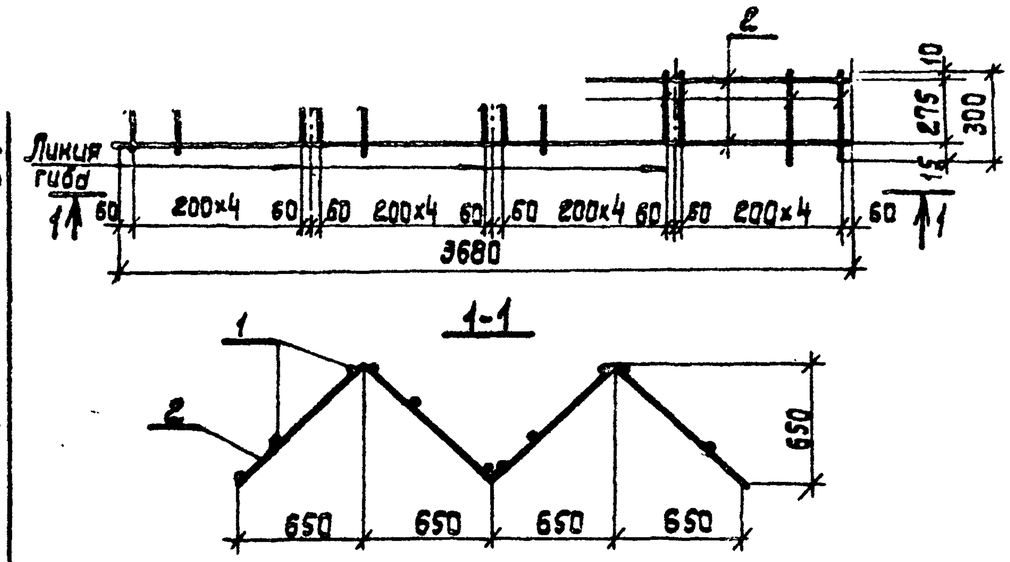

Форм.	Зона	Поз.	Обозначение	Наименование	Кол.	Примеч.
				Документация		
А4			901-1-89.87-КЖСИ-ТТ	Технические требования		
				Детали		
Б4		1		А-I-Б-ГОСТ5781-82* ℓ=300	24	0,1 кг
Б4		2		А-I-Б-ГОСТ5781-82* ℓ=3680	2	0,2 кг

Типовой проект 901-1-89.87

Альбом

Привязан

Инв. № подл. | Подпись и дата | Взам. инв. №

ТП 901-1-89.87-КЖСИ-КР6

ГИП	Новоминский		
Н.контр.	Абзенберг		
Нач.отд.	Волошин		
Гл.спец.	Абзенберг		
Рук.гр.	Клоцман		
Ст.инж.	Дозорова		

Каркас плоский КР-6

Стадия	Масса	Масш.
Р	4,0	
Лист	Листов 1	

Госстрой СССР Укрводоканалпроект Киев

Формат А4

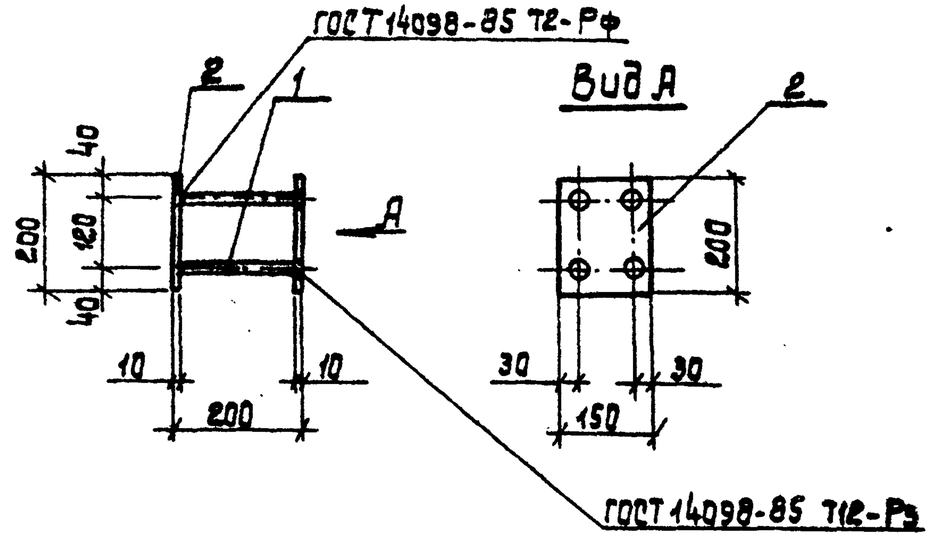

Форм.	Зона	Поз.	Обозначение	Наименование	Кол.	Примечание
				Документация		
А4			901-1-89.87-КЖСИ-ТТ	Технические требования		
				Детали		
Б4		1		А-III-12 ГОСТ5781-82* ℓ=200	4	0,2 кг
Б4		2		Лист 10×150×200 ГОСТ19903-74*	2	2,4 кг

Инв. № подл. | Подпись и дата | Взам. инв. №

Привязан

Инв. №

ТП 901-1-89.87-КЖСИ-МН1

ГИП	Новоминский		
Н.контр.	Абзенберг		
Нач.отд.	Волошин		
Гл.спец.	Абзенберг		
Рук.гр.	Клоцман		
Ст.инж.	Малинина		

Изделие закладное МН1

Стадия	Масса	Масштаб
Р	5,6	
Лист	Листов 1	

Госстрой СССР Укрводоканалпроект Киев

Формат А4

9863/2

Альбом IV

Типовой проект 901-1-89.87

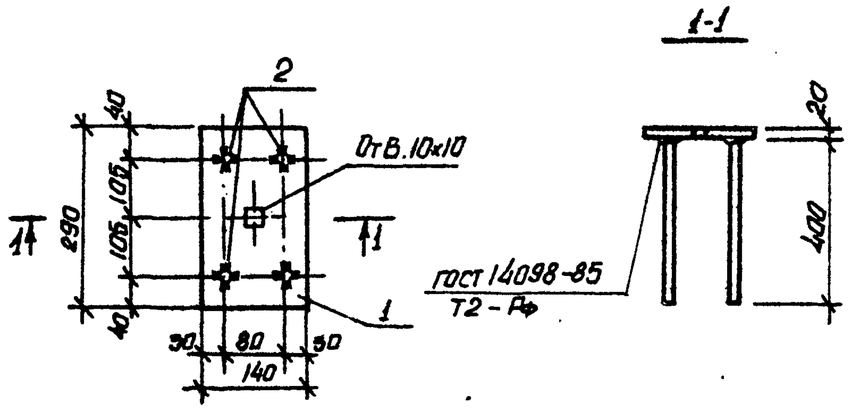

форм.	зона	поз.	Обозначение	Наименование	Кол.	Примечание
				Документация		
А4			901-1-89.87-КЖИ-ТТ	Технические требования		
				Детали		
БУ		1		Лист 20×140×290 ГОСТ 19903-74	1	6.4 кг
БУ		2		А-III-14-ГОСТ 5781-82*, L=400	4	0.5 кг

Взам. инв. № | Подп. и дата | Инв. № подл.

привязан

Инв. №

ГИП	Новоминский	
Н. контр.	Айзенберг	
Нач. отд	Волошин	
Гл. спец	Айзенберг	
Рук. гр.	Клоцман	
Вед. инж.	Слепак	

ТП 901-1-89.87 -КЖИ-МН2

Изделие закладное МН2

Стадия	Масса	Масштаб
Р	8,4 кг	
Лист	Листов 1	

Госстрой СССР Укрводоканалпроект Киев

Формат А4

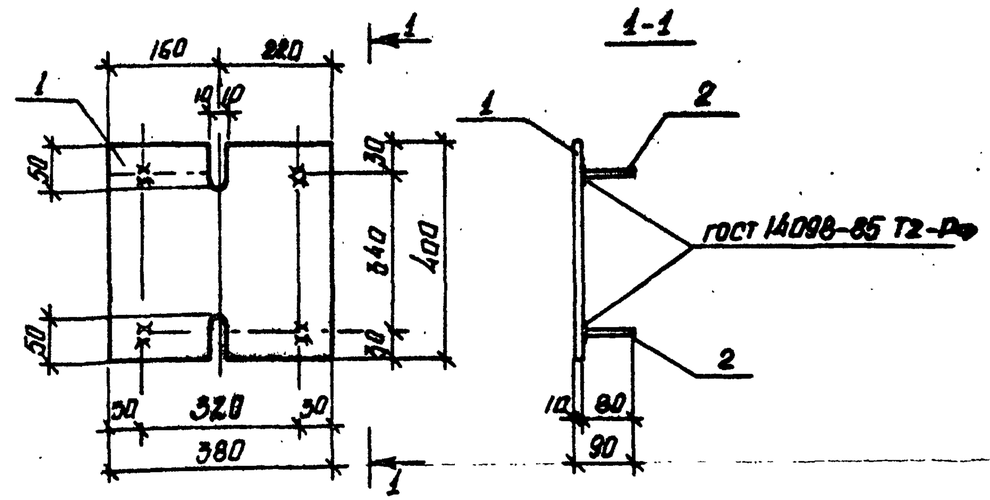

форм	зона	поз	Обозначение	Наименование	Кол.	Примечание
				Документация		
А4			901-1-89.87-КЖИ-ТТ	Технические требования		
				Детали		
БУ		1		лист 10×380×400	1	11,3 кг
				ГОСТ 19903-74*		
БУ		2		А-III-12 ГОСТ 5781-82* L=80	4	0.07 кг

Взам. инв. № | Подп. и дата | Инв. № подл.

привязан

Инв. №

ГИП	Новоминский	
Н. контр.	Айзенберг	
Нач. отд	Волошин	
Гл. спец	Айзенберг	
Рук. гр.	Клоцман	
Ст. инж	Дозорова	

ТП 901-1-89.87 -КЖИ-МН3

Изделие закладное МН3

Стадия	Масса	Масштаб
Р	11.6	
Лист	Листов 1	

Госстрой СССР Укрводоканалпроект Киев

Формат А4

9863/2

Альбом IV

Типовой проект 901-1-89.87

				Наименование	Кол.	Примечание
				Документация		
Я3			901-1-89.87-КЖИ-ТТ	Технические требования		
А4			901-1-89.87-КЖИ-МН4СБ	Сборочный чертеж		
				Детали		
Б4		1		лист 8×120×2.00 ГОСТ 19903-74*	1	1,5кг
Б4		2		лист 8×120×200 ГОСТ 19903-74*	1	1,5кг
			Переменные данные для исполнений			
				901-1-89.87-КЖИ-МН4		
				Детали		
Б4		3		А-III-10 ГОСТ 5781-82* ℓ=80	4	0,1кг
				901-1-89.87-КЖИ-МН4-01		
				Детали		
Б4		3		А-III-10 ГОСТ 5781-82* ℓ=122	4	0,1кг

Привязан

Инв. N

Гл.инж.пр.	Новоминский	
Н.контр.	Айзенберг	
Нач.отд.	Валошин	
Гл.спец.	Айзенберг	
Рук.гр.	Клочман	
Вед.инж.	Слепак	
Ст.инж	Дозорова	

ТП 901-1-89.87-КЖИ-МН4

Изделие закладное МН4; МН5

Стадия	Лист	Листов
Р		1

Госстрой СССР Укрводоканалпроект Киев

Формат А4

Взам.инв.N | Подпись и дата | Инв.N подл.

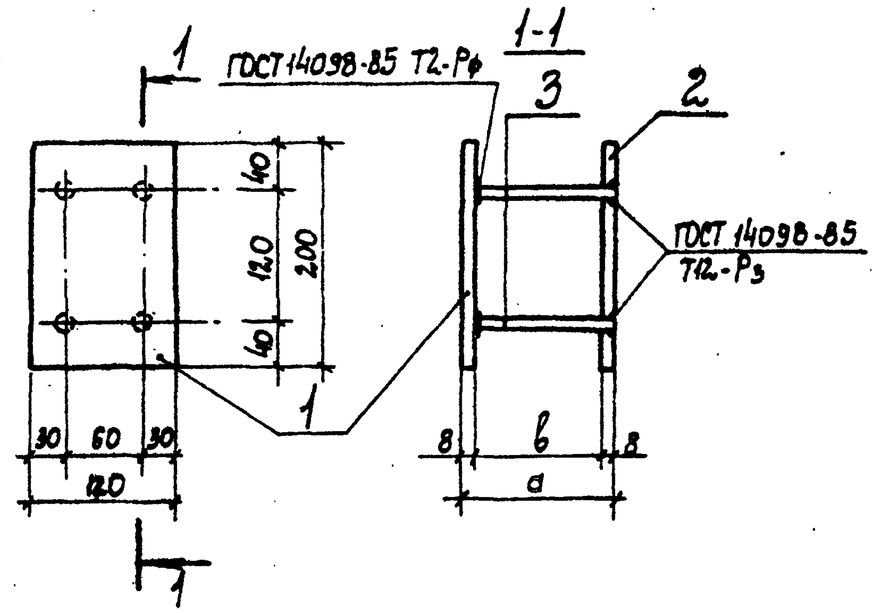

Обозначение	Марка	Размеры, мм а	Размеры, мм б	Масса, кг	Примечание
901-1-89.87-КЖИ-МН4	МН4	88	72	3,4	
-01	МН5	128	112		

Привязан

Инв.N

ТП 901-1-89.87-КЖИ-МН4СБ

Гл.инж.пр	Новоминский	
Н.контр.	Айзенберг	
Нач.отд.	Валошин	
Гл.спец	Айзенберг	
Рук.гр.	Клочман	
Вед.инж	Слепак	
Ст.инж	Дозорова	

Изделие закладное МН4; МН5. Сборочный чертеж

Стадия	Масса	Масштаб
Р	см. табл.	
Лист	Листов 1	

Госстрой СССР Укрводоканалпроект Киев

Взам.инв.N | Подпись и дата | Инв.N подл.

Формат А4

9863/2

Альбом IV

Типовой проект 901-1-89.87

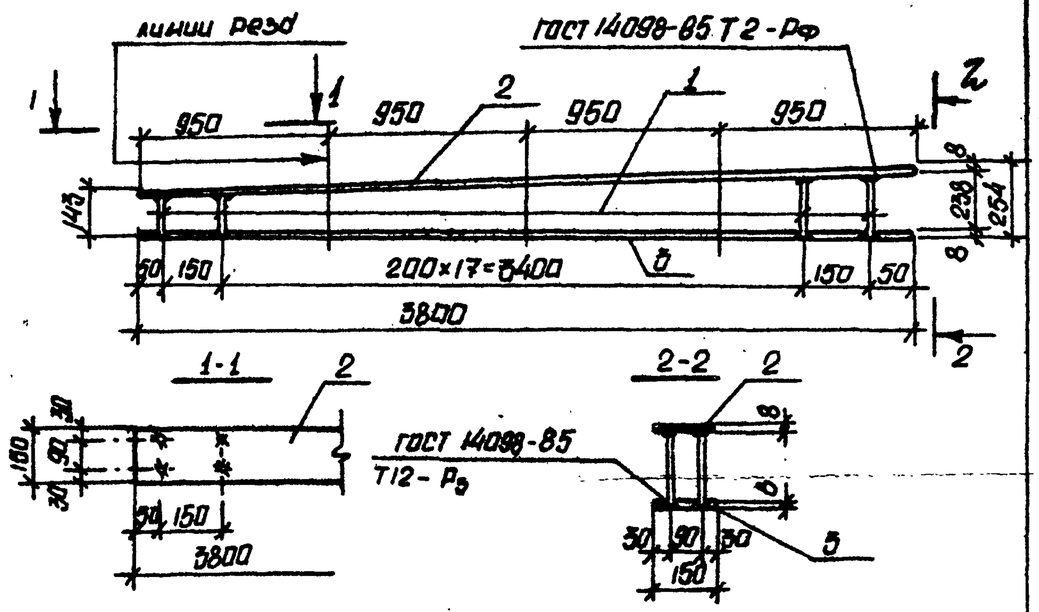

Форм.	Зона.	Позиц.	Обозначение	Наименование	Кол	Примеч.
				Документация		
А4			901-1-89.87 -КЖИ-ТТ	Технические требования		
				Детали		
Б4	1			А-III-10 ГОСТ 5781-82* ℓср=183	40	0.1 кг
Б4	2			лист 8×150×4400 ГОСТ 19903-74*	1	35.8 кг
Б4	3			лист 8×150×4400 ГОСТ 19903-74*	1	35.8 кг

Для удобства изготовления и установки в опалубку поз. 2 и 3 разрезать в указанном на чертеже месте

Взам. инв. N	Привязан		
Подпись и дата	Инв. N		
Инв. N подл.	Гл. инж. п.	Новолинский	
	Н. контр.	Айзенберг	
	Нач. отд.	Волошин	
	Гл. спец.	Айзенберг	
	Рук. груп.	Клоцман	
	Вед. инж.	Слепак	
	Ст. инж.	Доворова	

901-1-89.87 -КЖИ-МН6

Изделие закладное МН6

Стадия	Масса	Масштаб
Р	75,6	
Лист	Листов 1	

ГОССТРОЙ СССР Укрводоканалпроект Киев

Формат А4

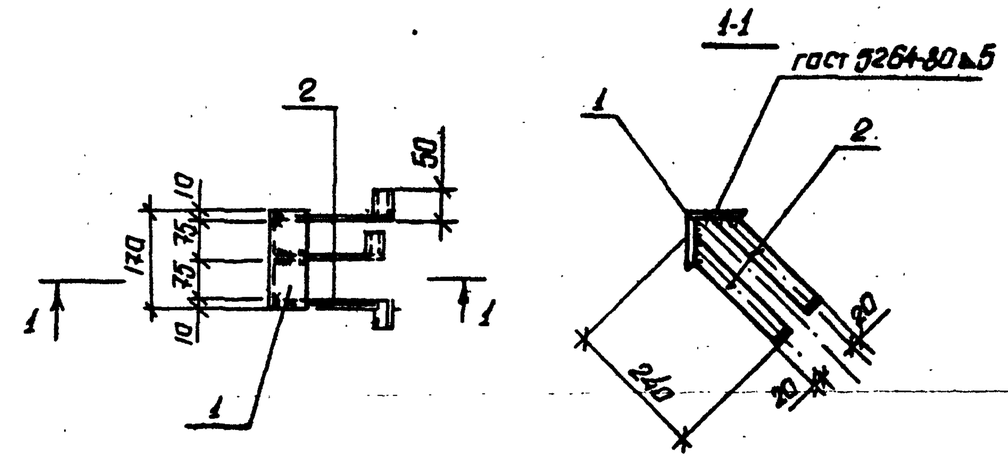

Форм.	Зона.	Позиц.	Обозначение	Наименование	Кол.	Примечание
				Документация		
А4			901-1-89.87-КЖИ-ТТ	Технические требования		
				Детали		
Б4		1		∟100×10 ГОСТ 8509-86 L=170	1	2,6 кг
Б4		2		лист 5×40×290 ГОСТ 19903-74*	3	0.5 кг

Взам. инв. N	Привязан		
Подпись и дата	Инв. N°		
Инв. N подл.	ГИП	Новотинский	
	Н. контр.	Айзенберг	
	Нач. отд.	Волошин	
	Гл. спец.	Айзенберг	
	Рук. гр.	Клоцман	
	Ст. инж.	Малинина	

901-1-89.87 -КЖИ-МН7

Изделие закладное МН7

Стадия	Масса	Масштаб
Р	4,1	
Лист	Листов 1	

ГОССТРОЙ СССР Укрводоканалпроект Киев

Формат А4

3863/2

Типовой проект 901-1-89.87 Альбом

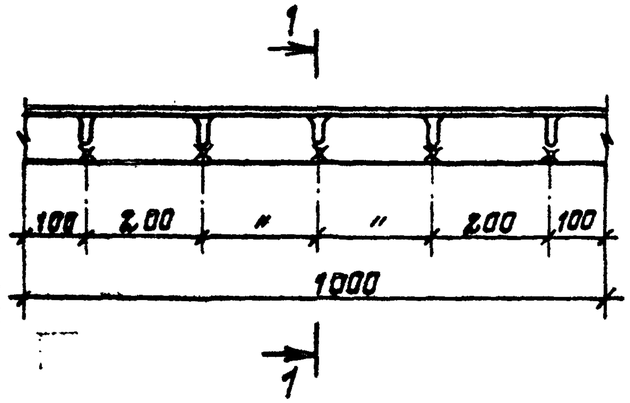

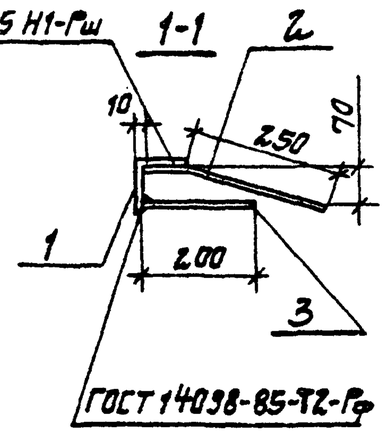

Перм.	Зона	Поз.	Обозначение	Наименование	Кол.	Примеч.
				Документация		
Д4			901-1-89.87-КЖЦ-ТТ	Технические требования		
				Сборочные единицы		
Б4		1		Уголок 90×7 ГОСТ 8509-86 L=1000	1	9,6 кг
Б4		2		Д-III-8-ГОСТ 5781-82*, L=330	5	0,1 кг
Б4		3		Д-III-8-ГОСТ 5781-82*, L=200	5	0,1 кг

Привязан

Инв. №

ГИП	Новотинский		
Н.контр.	Йзенберг		
Нач.отд.	Валашин		
Гл.спец.	Йзенберг		
Рук.гр	Клоцман		

Взам.инв.№ | Подпись и дата | Инв.№ подл.

ТП 901-1-89.87-КЖЦ-МН8

Изделие закладное МН8

Стадия	Масса	Масштаб
Р	10,6	
Лист	Листов	

Госстрой СССР Укрводоканалпроект Киев

Формат А4

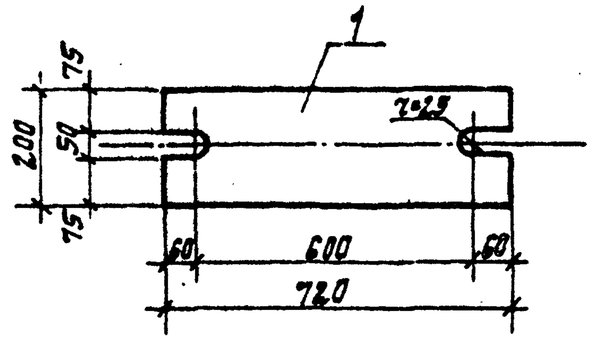

Перм.	Зона	Поз.	Обозначение	Наименование	Кол.	Примечание
				Документация		
Д4			901-1-89.87-КЖЦ-ТТ	Технические требования		
				Детали		
Б4		1		Лист 10×200×720 ГОСТ 19903-74*	1	22,6 кг

Привязан

Инв. №

ГИП	Новотинский		
Н.контр.	Йзенберг		
Нач.отд.	Валашин		
Гл.спец.	Йзенберг		
Рук.груп.	Клоцман		
Вед.инж	Слепак		

Взам.инв.№ | Подпись и дата | Инв.№ подл.

ТП 901-1-89.87-КЖЦ-МС1

Изделие соединительное МС1

Стадия	Масса	Масштаб
Р	22,6	
Лист	Листов 1	

Госстрой СССР Укрводоканалпроект Киев

Формат А4

9863/2

Альбом IV

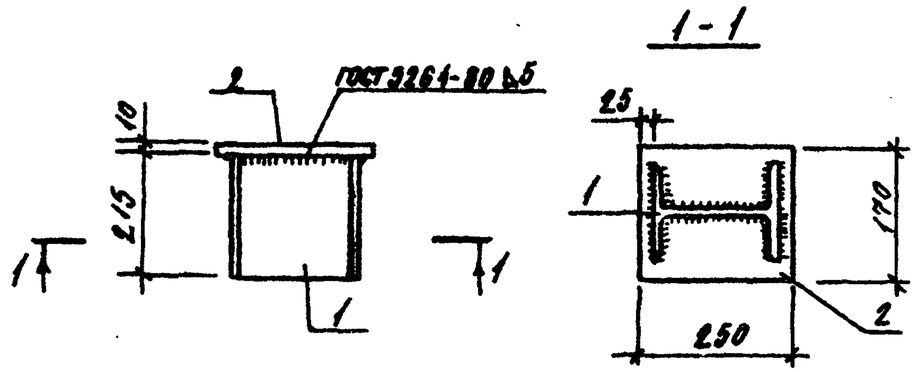

Формат	Зона	Поз.	Обозначение	Наименование	Кол.	Примечание
				Документация		
А4			901-1-89.87 - КЖИ-ТТ	Технические требования		
				Детали		
Б4		1		Швеллер 16 ГОСТ 8240-72* L=215	1	4,5 кг
Б4		2		Лист 10×170×250 ГОСТ 19903-74*	1	3,3 кг

Привязан

Инв. №

ТП 901-1-89.87 - КЖИ-МС2

Изделие соединительное МС2

Стадия	Масса	Масштаб
Р	7,8	
Лист	Листов 1	

Госстрой СССР Укрводоканалпроект Киев

ГИП	Новопинский	
Н.контр.	Айзенберг	
Нач.отд.	Волошин	
Гл.спец.	Айзенберг	
Рук.гр.	Клоцман	
Вед.инж.	Слепак	

Взам. инв. № | Подпись и дата | Инв. № подл.

Формат А4

901-1-89.87 Типовой проект

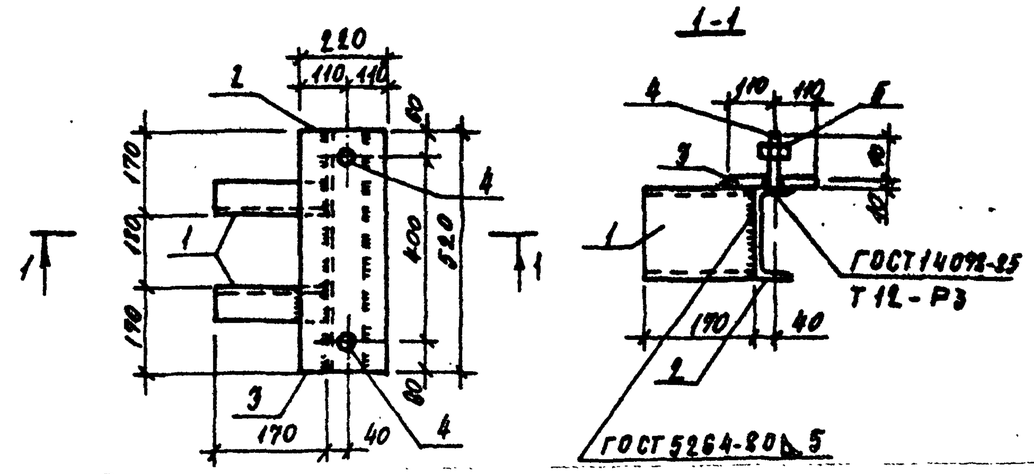

Формат	Зона	Поз.	Обозначение	Наименование	Кол.	Примечание
				Документация		
А4			901-1-89.87-КЖИ-ТТ	Технические требования		
				Детали		
Б4		1		Швеллер 16 ГОСТ 8240-72* L=170	2	2,4 кг
Б4		2		Швеллер 16 ГОСТ 8240-72* L=520	1	7,4 кг
Б4		3		Лист 10×220×520 ГОСТ 19903-74*	1	9,0 кг
		4		Шпилька М24 ГОСТ 22034-76*, L=100	2	0,4 кг
		5		Гайка М24 ГОСТ 5915-70*	2	0,05 кг

Привязан

Инв. №

ТП 901-1-89.87 - КЖИ-МС3

Изделие соединительное МС3

Стадия	Масса	Масштаб
Р	22,1	
Лист	Листов 1	

Госстрой СССР Укрводоканалпроект Киев

ГИП	Новопинский	
Н.контр.	Айзенберг	
Нач.отд.	Волошин	
Гл.спец.	Айзенберг	
Рук.гр.	Клоцман	
Вед.инж.	Слепак	

Взам. инв. № | Подпись и дата | Инв. № подл.

Формат А4

9863/2

Альбом I

Типовой проект 901-1-89.87

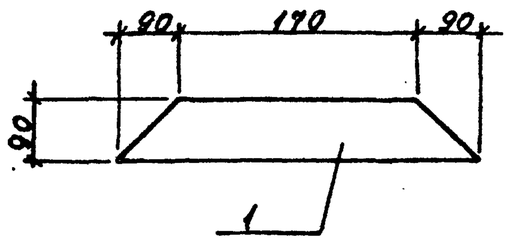

Формат	Зона	Поз.	Обозначение	Наименование	Кол.	Примечание
				Документация		
А4			901-1-89.87-КЖИ-ТТ	Технические требования		
				Детали		
		1		Лист 10×90×350 ГОСТ 19903-74*	1	

Привязан

Инв. №

ТП 901-1-89.87 -КЖИ-МС8

ГИП	Новопинский		
Н.контр.	Айзенберг		
Нач.отд.	Волошин		
Гл.спец.	Айзенберг		
Рук.гр.	Клоцман		

Изделие соединительное МС8

Стадия	Масса	Масштаб
Р	2,5	
Лист	Листов 1	

Госстрой СССР Укрводоканалпроект Киев

Формат А4

Взам.инв.№ | Подпись и дата | Инв.№ подл.

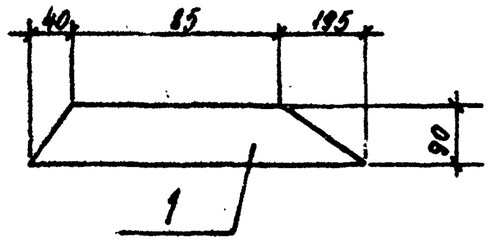

Формат	Зона	Поз.	Обозначение	Наименование	Кол.	Примечание
				Документация		
А4			901-1-89.87-КЖИ-ТТ	Технические требования		
				Детали		
		1		Лист 10×90×320 ГОСТ 19903-74*	1	

Привязан

Инв. №

ТП 901-1-89.87 -КЖИ-МС9

ГИП	Новопинский		
Н.контр.	Айзенберг		
Нач.отд.	Волошин		
Гл.спец.	Айзенберг		
Рук.гр.	Клоцман		

Изделие соединительное МС9

Стадия	Масса	Масштаб
Р	2,3	
Лист	Листов 1	

Госстрой СССР Укрводоканалпроект Киев

Формат А4

Взам.инв.№ | Подпись и дата | Инв.№ подл.

9863/2

Альбом IV

Типовой проект 901-1-89.87

Обозначение	Наименование	Кол. на исполнение -	01	02	03	- КЖИ-МС10	Примечание
	Документация						
901-1-89.87-КЖИ-ТТ	Технические требования						
901-1-89.87-КЖИ.МС10СБ	Сборочный чертёж						
	Детали						
	А-II-18-ГОСТ 5781-82*, L=820	1	1	1			1,6 кг
	А-II-18-ГОСТ 5781-82*, L=730			1			1,5 кг
	А-II-22-ГОСТ 5781-82*, L=820				1		2,5 кг
	А-II-22-ГОСТ 5781-82*, L=730					1	2,2 кг
Всего		1					
Всего							
Масса		64					

ТП 901-1-89.87 - КЖИ-МС10

Изделие соединительное МС6; МС7; МС10; МС11

Стадия	Лист	Листов
Р		1

Госстрой СССР Укрводоканалпроект Киев

Гл. инж. пр. Новопинский; Н. контр. Айзенберг; Нач. отд. Воронин; Гл. спец. Айзенберг; Рук. гр. Кравчин

Привязан

Инв. №

Подпись и дата

Взам. инв. №

Инв. № подл.

Формат А4

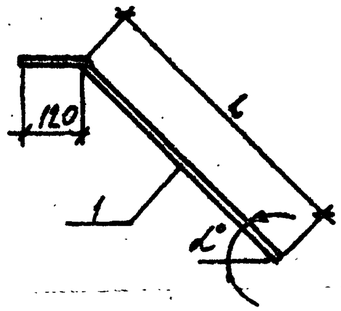

Обозначение	Марка	α°	L мм	Масса кг
901-1-89.87-КЖИ-МС10	МС10	45°	700	1,6
-01	МС11	58°	610	1,5
-02	МС 6	45°	700	2,5
-03	МС 7	58°	610	2,2

Привязан

Инв. №

ТП 901-1-89.87 - КЖИ-МС10СБ

Изделие соединительное МС 6; МС7; МС10; МС11. Сборочный чертёж

Стадия	Масса	Масштаб
Р	см. табл.	

Лист | Листов 1

Госстрой СССР Укрводоканалпроект Киев

ГИП	Новопинский	
Н. контр.	Айзенберг	
Нач. отд.	Воронин	
Гл. спец.	Айзенберг	
Рук. гр.	Кравчин	

Подпись и дата

Взам. инв. №

Инв. № подл.

Формат А4

9863/2

Альбом IV

Типовой проект 901-1-89.87

Рис.1

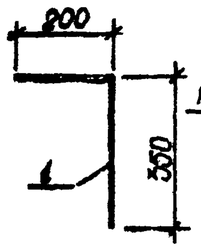

Рис.2

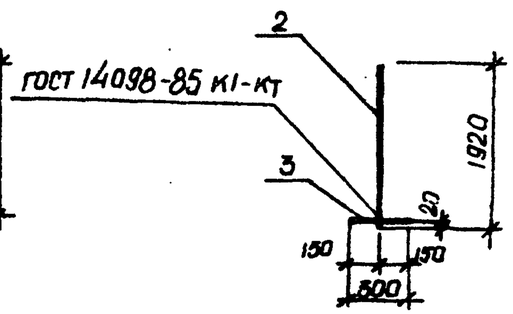

Формат	Зона	Поз.	Обозначение	Наименование	Кол.	Прим.
				Документация		
А4			901-1-89.87- КЖИ-ТТ	Технические требования		
				Переменные данные для исполнений		
				901-1-89.87- КЖИ-МС4		
				Детали		
А4		1		⌀16А-II ГОСТ5781-82*, L=550	1	0,9кг
				901-1-89.87- КЖИ-МС4-01		
				Детали		
А4		2		⌀16А-III ГОСТ5781-82* L=1920	1	3,0кг
А4		3		⌀16А-III-ГОСТ5781-82* L=300	1	0,5кг

Привязан

Инв №

Обозначение	Марка	Рис	Масса кг
901-1-89.87 - КЖИ-МС4	МС4	1	0,9
- 01	МС5	2	3,5

ТП 901-1-89.87 - КЖИ-МС4

Изделие соединительное МС4; МС5

Стадия	Масса	Масштаб
Р	см ТОБЛ	
Лист	Листов 1	

Госстрой СССР Укрводоканалпроект Киев

ГИП	Новогинский	
Н.контр.	Айзенберг	
Нач.отд.	Волошин	
Гл.спец.	Айзенберг	
Рук.гр.	Клоцман	
Вед.инж.	Слепак	

Формат А4

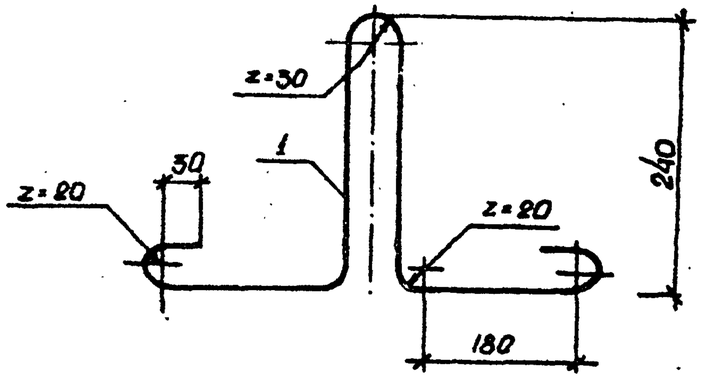

Формат	Зона	Поз.	Обозначение	Наименование	Кол.	Примечание
				Документация		
А4			901-1-89.87 -КЖИ-ТТ	Технические требов.		
				Детали		
А4		1		А-I-12 ГОСТ5781-82*, L=1080	1	0,98 кг

Привязан

Инв. №

ТП 901-1-89.87 - КЖИ-МН9

Изделие закладное МН9

Стадия	Масса	Масштаб
Р	0,98	
Лист	Листов 1	

Госстрой СССР Укрводоканалпроект Киев

ГИП	Новогинский	
Н.контр	Айзенберг	
Гл.спец	Айзенберг	
Нач.отд	Волошин	
Рук.гр.	Клоцман	
Ст.инж	Дозорова	

Формат А4

9863/2

Альбом IV

Типовой проект 901-1-89.87

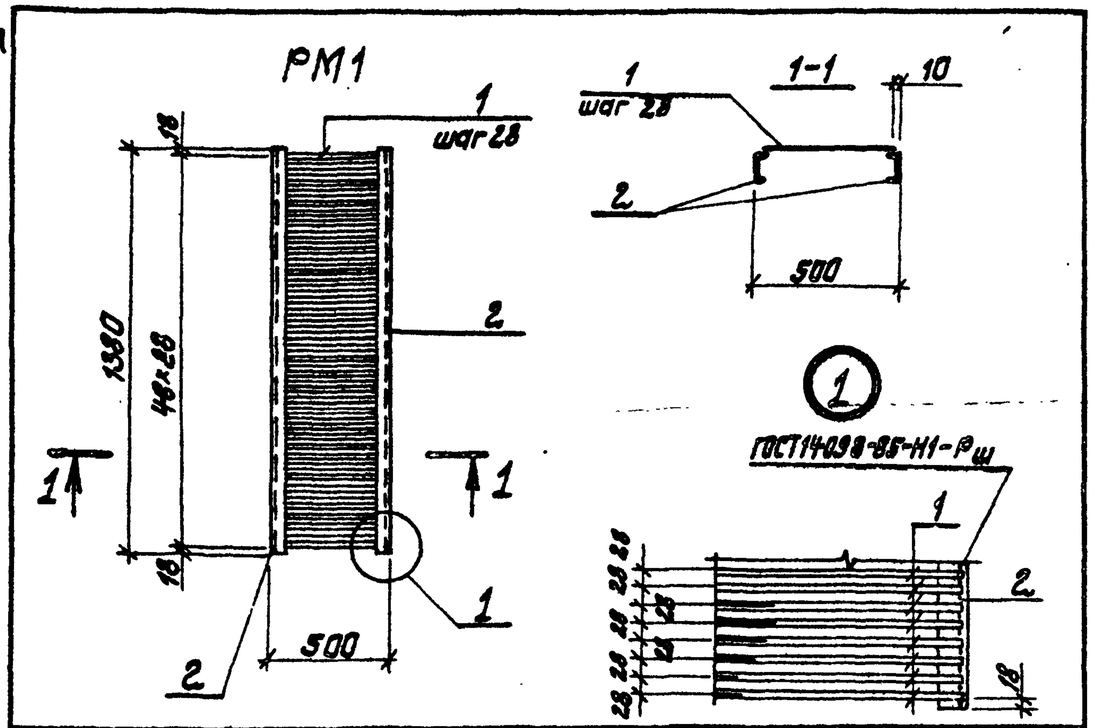

Формат	Зона	Поз.	Обозначение	Наименование	Кол.	Примечание
				Документация		
А4			901-1-89.87-КЖИ-ТТ	Технические требования		
				Детали		
Б4		1		ф8 I ГОСТ5781-82* ℓ=480	49	0,2 кг
Б4		2		С10 ГОСТ8240-72* ℓ=1380	2	11,5 кг

Привязан

Инв. №

Подпись и дата

Взам. инв. №

ТП 901-1-89.87 - КЖИ-РМ1

Решетка РМ1

Стадия	Масса	Масштаб
Р	32,8	

Лист | Листов 1

Госстрой СССР Укрводоканалпроект Киев

ГИП	Новотинский	
Н.контр.	Айзенберг	
Нач.отд.	Волошин	
Гл.спец.	Айзенберг	
Рук.гр.	Клоцман	
Ст.инж.	Малинина	

Формат А4

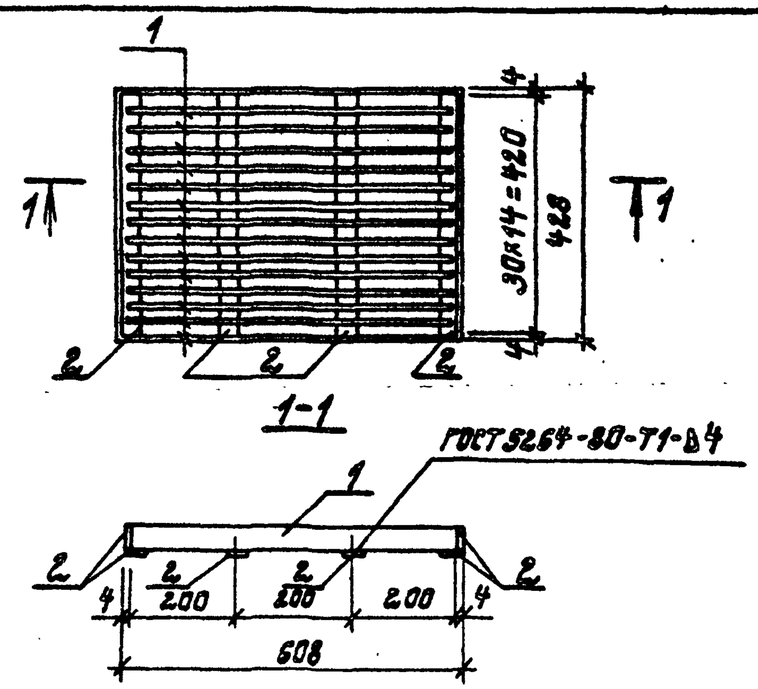

Формат	Зона	Поз.	Обозначение	Наименование	Кол.	Примечание
				Документация		
А4			901-1-89.87-КЖИ-ТТ	Технические требования		
				Детали		
Б4		1		-4×30 ГОСТ 19903-74* ℓ=60	15	0,6 кг
Б4		2		-430 ГОСТ 19903-74* ℓ=430	6	0,4 кг

Привязан

Инв. №

Подпись и дата

Взам. инв. №

ТП 901-1-89.87- КЖИ-РМ2

Решетка РМ2

Стадия	Масса	Масштаб
Р	11,4	

Лист | Листов 1

Госстрой СССР Укрводоканалпроект Киев

ГИП	Новотинский	
Н.контр.	Айзенберг	
Нач.отд.	Волошин	
Гл.спец.	Айзенберг	
Рук.гр.	Клоцман	
Ст.инж.	Малинина	

Формат А4

9863/2