ТИПОВОЙ ПРОЕКТ
701-4-133.85

ХОЛОДИЛЬНИК ОДНОЭТАЖНЫЙ ЕМКОСТЬЮ 125 ТОНН

(С ВАРИАНТОМ ОХЛАЖДАЮЩИХ БАТАРЕЙ ИЗ СТЕКЛЯННЫХ ТРУБ)

АЛЬБОМ III

АРХИТЕКТУРНЫЕ РЕШЕНИЯ, КОНСТРУКЦИИ ЖЕЛЕЗОБЕТОННЫЕ И МЕТАЛЛИЧЕСКИЕ, ОТОПЛЕНИЕ И ВЕНТИЛЯЦИЯ

20473-03

				ПРИВЯЗАН

Госстрой СССР
ЦЕНТРАЛЬНЫЙ ИНСТИТУТ ТИПОВОГО ПРОЕКТИРОВАНИЯ
Свердловский филиал
620062, г.Свердловск-62, ул.Чебышева,4
Заказ №853 Инв.№20423-03 тираж 220
Сдано в печать 10/I 1986г цена 2-43

ТИПОВОЙ ПРОЕКТ
701-4-133.85

ХОЛОДИЛЬНИК ОДНОЭТАЖНЫЙ ЕМКОСТЬЮ 125 ТОН

(С ВАРИАНТОМ ОХЛАЖДАЮЩИХ БАТАРЕЙ ИЗ СТЕКЛЯННЫХ ТРУБ)

СОСТАВ ПРОЕКТА

АЛЬБОМ I	ПОЯСНИТЕЛЬНАЯ ЗАПИСКА.
АЛЬБОМ II	ХОЛОДИЛЬНО-ТЕХНОЛОГИЧЕСКИЕ РЕШЕНИЯ. АВТОМАТИЗАЦИЯ ТЕХНОЛОГИЧЕСКИХ ПРОЦЕССОВ. ЭЛЕКТРООСВЕЩЕНИЕ И ЭЛЕКТРООБОРУДОВАНИЕ. СВЯЗЬ И СИГНАЛИЗАЦИЯ.
АЛЬБОМ III	АРХИТЕКТУРНЫЕ РЕШЕНИЯ, КОНСТРУКЦИИ ЖЕЛЕЗОБЕТОННЫЕ И МЕТАЛЛИЧЕСКИЕ, ОТОПЛЕНИЕ И ВЕНТИЛЯЦИЯ.
АЛЬБОМ IV	ЧЕРТЕЖИ-ЗАДАНИЯ ЗАВОДУ-ИЗГОТОВИТЕЛЮ
АЛЬБОМ V	ЖЕЛЕЗОБЕТОННЫЕ И МЕТАЛЛИЧЕСКИЕ ИЗДЕЛИЯ.
АЛЬБОМ VI	СПЕЦИФИКАЦИИ ОБОРУДОВАНИЯ.
АЛЬБОМ VII	ВЕДОМОСТИ ПОТРЕБНОСТИ В МАТЕРИАЛАХ.
АЛЬБОМ VIII	СМЕТЫ.

АЛЬБОМ III

РАЗРАБОТАН
ПРОЕКТНЫМ ИНСТИТУТОМ
ГИПРОХОЛОД
ДИРЕКТОР ИНСТИТУТА /КУЗНЕЦОВ Е.А./
ГЛАВНЫЙ ИНЖЕНЕР ПРОЕКТА /СМОРГОНСКАЯ Б.Я./

20473-03

РАБОЧИЙ ПРОЕКТ УТВЕРЖДЕН
МИНИСТЕРСТВОМ ТОРГОВЛИ СССР
РЕШЕНИЕМ № 310/11-14 от 18.12.84 г.

Введен в действие
Гипрохолодом
Приказ № 10 от 14.02.85 г.

				ПРИВЯЗАН	

Альбом III

Типовой проект 701-4-133.85

Содержание альбома

Марка лист	Наименование	Стр.
	Содержание	2
Ар1	Общие данные	3
Ар2	План на отм. 0.000. Разрезы 1-1 и 2-2	4
Ар3	Фундаменты под оборудование машинного	5
	отделения ФОМ1.	
Ар4	Машинное отделение. Фундаменты ФОМ2÷ФОМ6	6
Ар5	Фундаменты под оборудование на кровле	7
Ар6	Спецификации перемычек, проемов, асбестоцемент-	8
	ных листов, деталей теплоизоляции стен. Ведо-	
	мости перемычек и отделки помещений.	
Ар7	Фасады 1-5; Б-А. Разрезы 1-1, 2-2. (Вариант	9
	электрообогрева грунта для пучинистых грунтов)	
Ар8	Планы расположения отверстий в стенах.	10
Ар9	Планы кровли, навеса, полов. Экспликация полов	11
Ар10	Схема крепления теплоизоляции из ПСБ-С для	12
	потолка. План подклейки потолка.	
Ар11	Схема крепления теплоизоляции из ЖМП для	13
	потолка. План подклейки потолка	
Ар12	Указания по производству теплоизоляционных	14
	работ. Узел 1,2. Установка термометра	
	сопротивления	

Марка Лист	Наименование	Стр.
КЖ1	Общие данные	15
КЖ2	Схема расположения элементов фундаментов.	16
	Сечения.	
КЖ3	Схемы расположения элементов фундаментов	17
	по осям 1÷5. А, Б.	
КЖ4	Схема расположения элементов фундаментов	18
	Сечения. (Вариант для пучинистых грунтов)	
КЖ5	Схемы расположения элементов фундаментов	19
	по осям 1÷5, А, Б.	
КЖ6	Схемы расположения плит покрытия. Узлы.	20
КЖ7	Схема расположения подвесных деталей в пок-	21
	рытии (Батареи из металлических труб)	
КЖ8	Схема расположения подвесных деталей в покры-	22
	тии (Вариант с батареями из стеклянных труб).	
КМ1	Общие данные (начало)	23
КМ2	Общие данные (продолжение)	24
КМ3	Общие данные (окончание)	25
КМ4	Навес	26
КМ5	Лестница на кровлю. Ограждение кровли	27
ОВ1	Общие данные	28
ОВ2	Отопление. Вентиляция. Планы. Разрез 1-1. Схемы	29
ОВН1	Конструкция тепловой изоляции №1	30
ОВН2	Конструкция тепловой изоляции №2	31

Инв. № подл.	Подпись и дата	Взам. инв. №

Ведомость рабочих чертежей основного комплекта АР

Лист	Наименование	Примечан.
1	Общие данные	
2	План на отм. 0.000 разрезы 1-1; 2-2	
3	Фундаменты под оборудование машинного отделения, ФОМ1	
4	Машинное отделение. Фундаменты ФОМ 2-ФОМ 6	
5	Фундаменты под оборудование на кровле	
6	Спецификации перемычек, проемов, асбестоцементных листов,	
	деталей, теплоизоляции стен Ведомости перемычек и отделки	
	помещений	
7	Фасады 1-5, Б-А. Разрезы 1-1; 2-2 (Вариант электрообогрева грун-	
	та для пучинистых грунтов)	
8	Планы расположения отверстий в стенах.	
9	Планы кровли, навеса, полов. Экспликация полов	
10	Схема крепления теплоизоляции из ПСБ-С для потолка. План	
	подклейки потолка	
11	Схема крепления теплоизоляции из ЖСП- для потолка. План	
	подклейки потолка	
12	Указания по производству теплоизоляционных работ. Детали 1-2	
	Установка термометра сопротивления	

Ведомость ссылочных и прилагаемых документов

Обозначение	Наименование	Примечан
	Ссылочные документы	
Серия 1.138-10 В.1	перемычки железобетонные сборные для зданий	
	и общественных зданий	
Серия 2.460-18 В.1	Узлы покрытий одноэтажных производствен.	
	ных зданий с рулонными кровлями	
ТПР 701-04-115.83	Архитектурные и конструктивные элементы	
	зданий одна. и двухэт. холодильников	
Серия 2.460-1 В.1	типовые архитектурно-строительные детали с покрытиями из асбестоцементных волнистых листов	
Серия 2.436-14 В.1	Узлы окон с деревянными переплетами	
ГОСТ 6787-80	Плитки керамические для полов.	
ГОСТ 14[illegible]-84	Двери деревянные для зданий промышленных	
	предприятий	

Обозначение	Наименование	Примечан
ГОСТ 5336-80	Сетки стальные плетеные	
ГОСТ 11214-78	Окна и балконные двери деревянные для жилых	
	и общественных зданий	
ГОСТ 6785-80	Плиты подоконные железобетонные	
ГОСТ 10140-80	Плиты теплоизоляционные из минеральной ваты	
ГОСТ 15588-70*	Плиты теплоизоляционные из пенопласта	
	полистирольного	
ГОСТ 16233-77	Листы асбестоцементные волнистые	
	Прилагаемые документы	
КЖИ	Железобетонные и ме-	Альбом V
	таллические изделия	
АРВМ	Ведомость потребности	Альбом VII
	в материалах	

Ведомость спецификаций

Лист	Наименование	Примечан
6	Спецификация перемычек	
6	Спецификация элементов заполнения проемов	
6	Спецификация асбестоцементных листов и крепления	
6	Спецификация деревянных и металлических изделий к деталям 2.10.13	
	серии 2.460-18 В.1	
6	Спецификация деревянных и металлических элементов крепления	
	теплоизоляции к стенам камер	
10	Спецификация деревянных и металлических элементов крепления	
	теплоизоляции ПСБ-С к потолку	
11	Спецификация деревянных и металлических элементов крепления	
	теплоизоляции ЖСП к потолку	
8,5	Спецификация на фундаменты под оборудование	

Общие указания

1. Проект холодильника емкостью 125т разработан в соответствии с тематическим планом типового проектирования утверждённого Госстроем СССР на 1984г.
2. Согласно задания на разработку типового проекта холодильник запроектирован:
   — с теплоизоляцией из пенополистирольных плит марки ПСБ-С γ=40 кг/м³ λ=0,04 ккал/м.ч.°С ГОСТ 15588-70*;
   — с приборами охлаждения из металлических труб.
   Предусмотрены варианты:
   — с теплоизоляцией из жестких минераловатных плит марки ЖСП γ=250 кг/м³ λ=0,075ккал/м.ч°С ГОСТ 10140-80;
   — с приборами охлаждения из стеклянных труб;
   — с электрообогревом грунта для пучинистых грунтов
3. Природные условия площадки см. общую пояснительную записку
4. За относительную отметку 0.000 принят уровень чистого пола холодильника равный абсолютной отм. [illegible]
5. Наружные и внутренние стены здания выполнить из обыкновенного глиняного кирпича пластического прессования М100 на растворе М50 по МРЗ не ниже 15. Кладку наружных поверхностей стен вести с тщательным подбором кирпича по цвету и качеству с расшивкой швов; внутренних поверхностей - впустошовку с последующей штукатуркой цементно-песчаным раствором
6. При кладке стен и перегородок необходимо одновременно заложить следующие основные элементы крепления:
   а). В проемы окон и дверей деревянные антисептированные пробки, размером 120×120×65, через 10 рядов кладки по высоте, но не менее двух на сторону;
   б). Закладные изделия МН-11 для крепления каркаса теплоизоляции.
   в) Анкера для крепления изоляционных дверей марки Д 2Р
   г). Кронштейны для металлической лестницы на кровлю /лист КМ-5/
7. При установке оконных и дверных блоков необходимо отделять соприкасающиеся поверхности оконных и дверных блоков с кирпичем и бетоном одним слоем гидроизола
8. После установки столярных изделий (окон дверей) необходимо оштукатурить откосы цементно-песчаным раствором М150 с последующей окраской
9. До устройства теплоизоляции стен и потолка необходимо выполнить пароизоляцию
   — пароизоляцию наружных стен и стены отделяющей холодильник
   — от машинного отделения из 2х слоев гидроизола на горячей битумной мастике;
   — пароизоляцию в перегородке отделяющей камеры с разными температурами выполнить из 2х слоев гидроизола на горячей битумной мастике
10. Устройство теплоизоляции стен кровли и полов выполнить в строгом соответствии со СНиП III-20-74; а также с учетом деталей серии 701-04-115.83 Площадь незащищенной в процессе работ теплоизоляции должна быть не более 700м²
11. По наружным и внутренним стенам выполнить на отм -0,030 горизонтальную гидроизоляцию из цементно-песчаного раствора состава 1:2 δ=30
12. Вокруг здания выполнить асфальтовую отмостку шириной 750мм, толщиной 30мм по бетонной подготовке М100-100 мм
13. Наружную отделку фасадов см. лист 7

Типовой проект разработан в соответствии с действующими нормами и правилами и предусматривает мероприятия обеспечивающие взрывную, взрыво-пожарную и пожарную безопасность при эксплуатации здания

Главный инженер проекта Сторожинская

Типовой проект 701-4-133.85 Альбом VII

Инв.№ подл. | Подпись и дата | Взам.инв.№

Привязан

Инв.№

ТП 701-4-133.85 АР

ГИП	Сторожинская		1981
Н.отд.	Разина		
Нач.отд.	Вдовин		
Ст.инж.	Макаров		
Гл.арх.	Чернов		
Гл.конс.	Карпанов		
Ст.арх.	Киселева		

Холодильник одноэтажный емкостью 125т (с вариантом охлаждающих батарей из стеклянных труб)

Общие данные

Стадия	Лист	Листов
РП	1	12

ГИПРОХОЛОД Москва

20473-03

Формат А2

Типовой проект 701-4-133.85 Альбом III

План на отм. 0.000

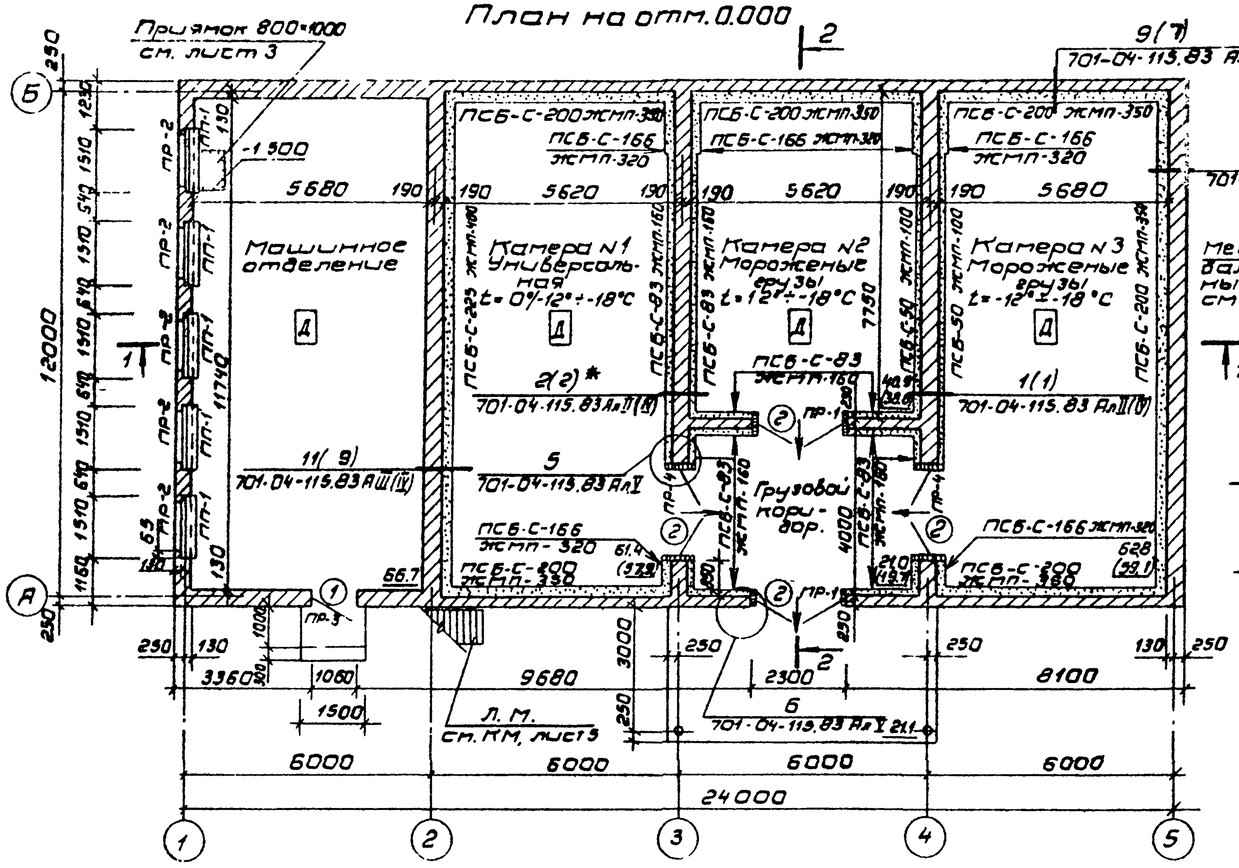

Разрез 2-2

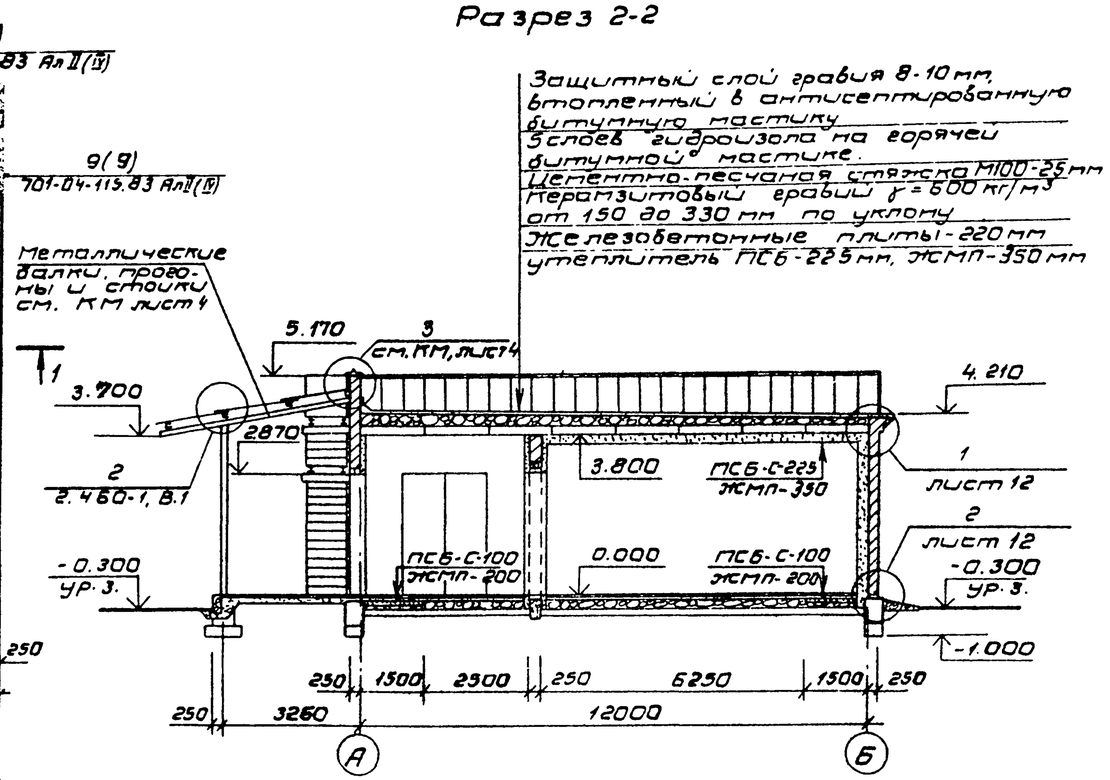

Ведомость проемов ворот и дверей

Марка поз.	Размер проема в кладке
1	1060 × 2400
2	2300 × 2870

Разрез 1-1

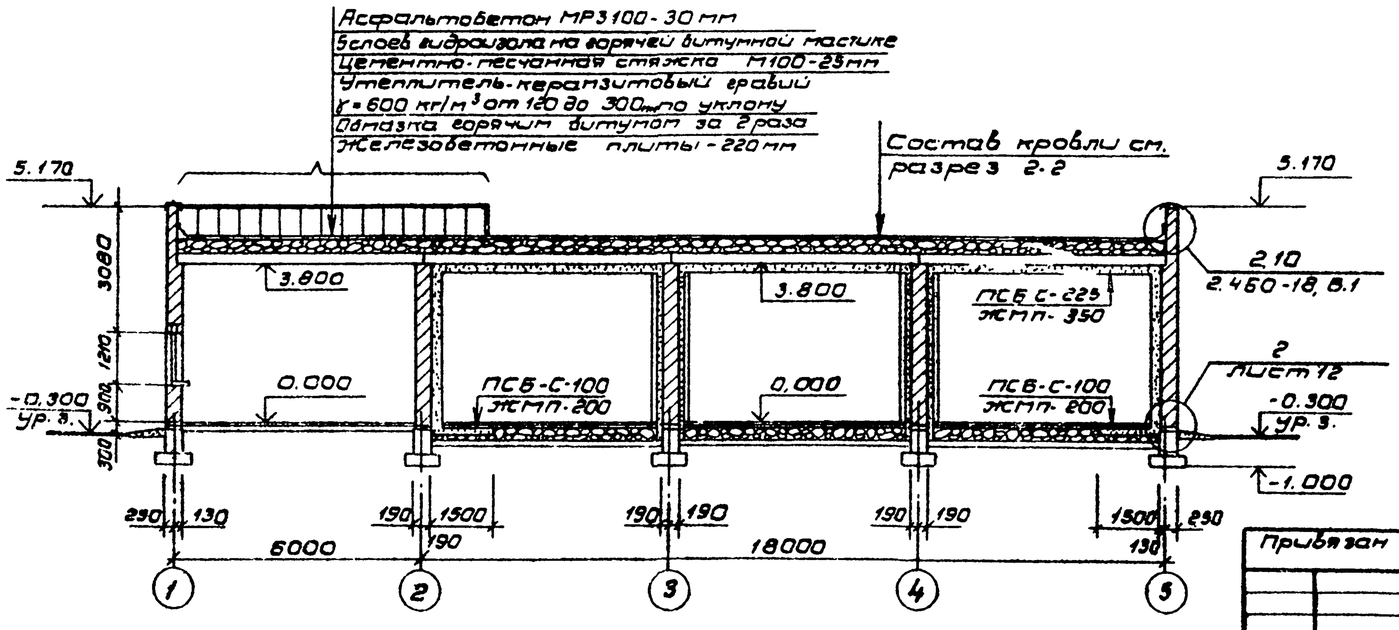

1. Размеры в скобках приняты для ЖМП
2. Размеры варианта на пучинистых грунтах см. лист 7.
3. Деталь со (*) выполнить с верхним слоем 33(60) мм вместо 50 мм

ГИП	Сморгонская		1984	ТП 701-4-133.85 АР		
Н. контр.	Разина					
Нач. отд.	Вдовин			Холодильник одноэтажный емкостью 125 т (с вариантом охлаждающих батарей из стеклянных труб)	Стадия	Лист	Листов
Зам. н. отд.	Комаров				РП	2	
Гл. арх.	Чернов			План на отм. 0.000. Разрезы 1-1 и 2-2	ГИПРОХОЛОД Москва		
Рук. конст.	Карасиков						
Ст. арх.	Киселева						

Привязан

Инв. №

Согласовано

Нач. отд. ТС. ЧЧМ; Нач. отд. ОС. Денисов; Нач. отд. ЭГ. Эсилиник

Инв. № подл. | Подпись и дата | Взам. инв. №

Формат А2

Альбом III

Типовой проект 701-4-133.85

Схема расположения фундаментов под оборудование

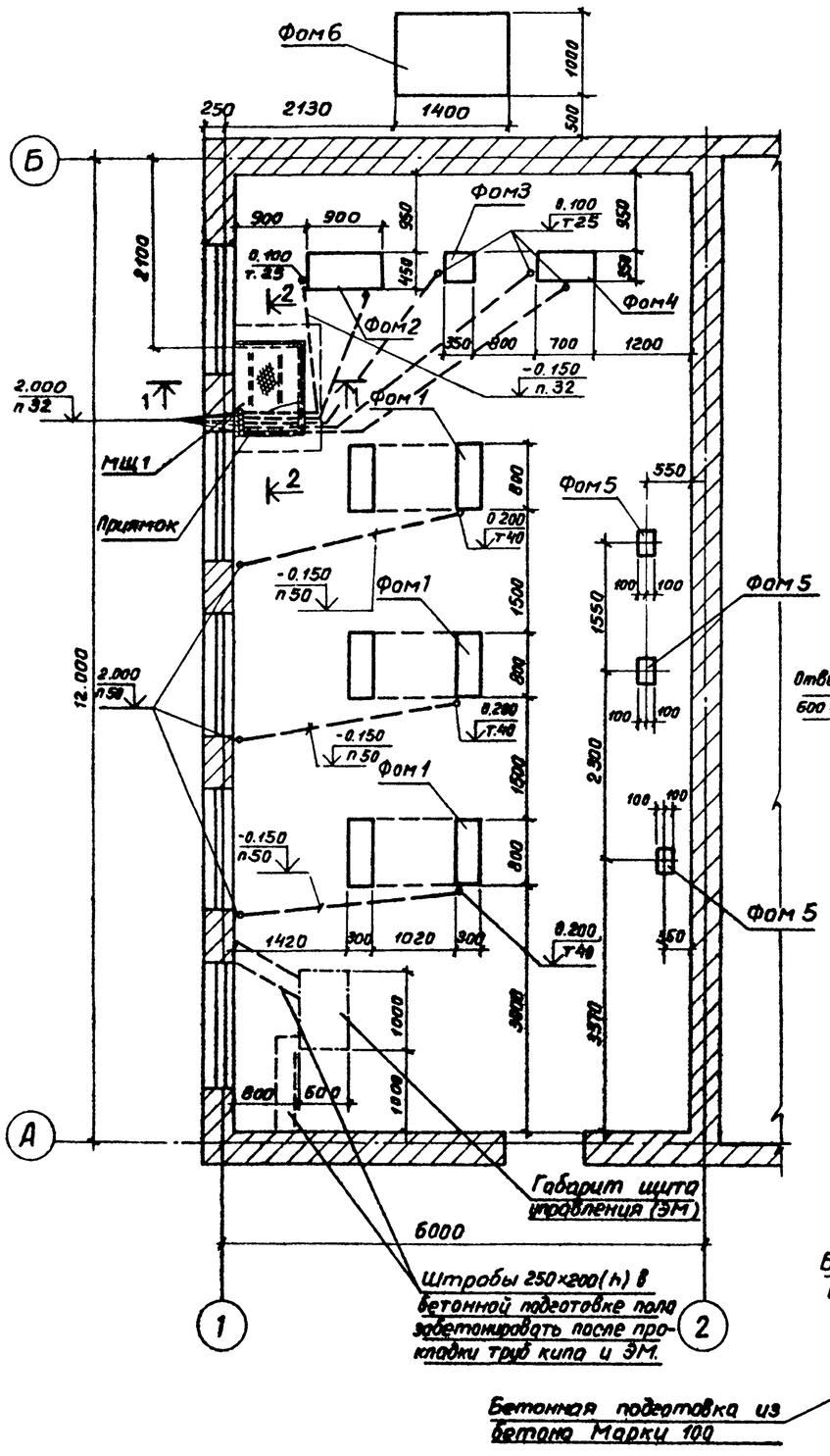

3 – 3

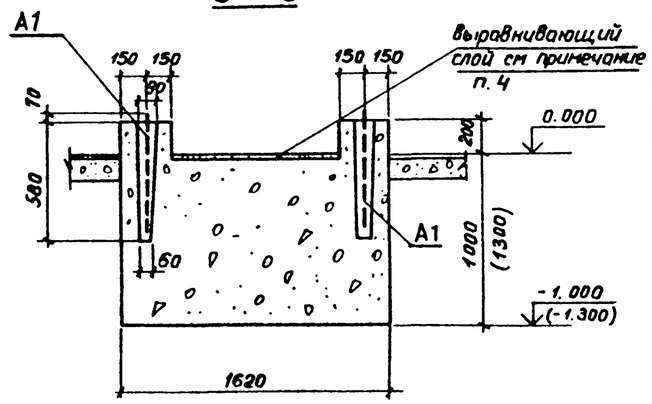

1 – 1

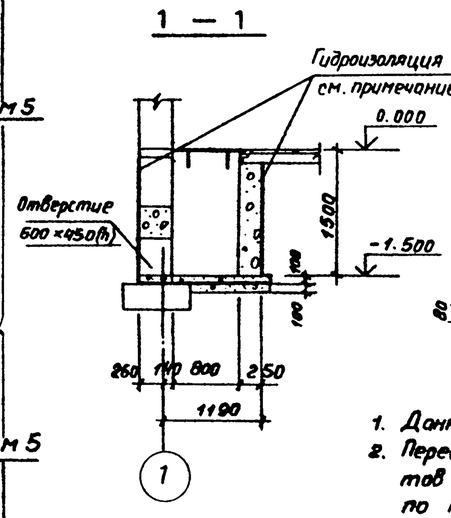

Фом 1

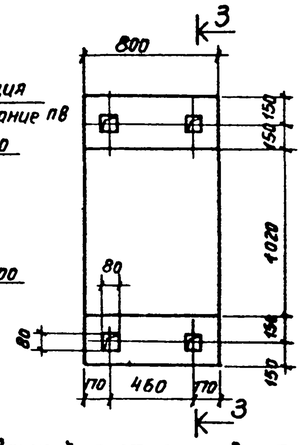

2 – 2

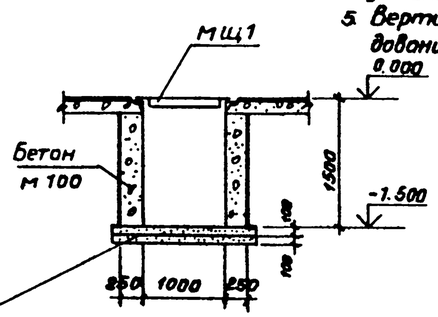

Бетонная подготовка из бетона марки 100

Спецификация фундаментов под оборудование

Марка фундаментов	Наименование оборудования	Марка бетона	Кол. шт.	Бетон на 1 фундамент $м^3$	Вес оборудования на ф-т кг	Лист, где фундам. разработан
Фом 1	Фундамент под холодильную машину МКТ 28-2-0	200	3	1,4(1,79)	1500	3
Фом 2	Фундамент под два центробежных насоса КМ 20/18а	200	1	0,42(0,55)	140	4
Фом 3	Фундамент под центробежный насос КМ8/18	200	1	0,15(0,17)	50	4
Фом 4	Фундамент под два центробежных насоса КМ8/18	200	1	0,18(0,20)	100	4
Фом 5	Фундамент под коллектор распредустройства	200	3	0,14(0,15)	200	4
Фом 6	Фундамент под бак хладоносителя емкостью 1,1 $м^3$	200	1	1,47(1,89)	2000	4
	Приямок	100	1	1,8	–	3

Спецификация элементов замаркированных на листах 3, 4

Марка	Обозначение	Наименование	Кол	Примеч
		Изделия закладные		
МН1	КЖИ - МН1	Мн1	6	
		Щит перекрытия приямка МЩ1	1	
		Закладной элемент		
А1	КЖИ - А1	Анкер А1	12	
А2	КЖИ - А2	" А2	3	
А3	КЖИ - А3	" А3	8	

1. Данный лист см. совместно с листом 4
2. Перед началом бетонирования фундаментов сверить центры анкерных колодцев по полученному оборудованию
3. Бетонирование фундаментов производить в соответствии с СНИП III-15-76
4. Выравнивающий слой 20мм из цементного раствора марки 200 укладывается после установки и выверки оборудования
5. Вертикальные и свободные от оборудования горизонтальные поверхности фундаментов выше отметки 0.000 облицевать керамической плиткой
6. Электротехнические трубы и кабели автоматики заложить в штрабу бетонной подготовки пола после устройства фундаментов под оборудование
7. Трубы, закладываемые в полу, учтены в сводной спецификации чертежей марки ЭМ
8. Наружные поверхности приямка обмазать горячим битумом за 2 раза
9. Цифры в скобках даны для варианта фундаментов на пучинистых грунтах

Согласовано: Нач. отд. ТХ Коган; Нач. отд. Т.В. Ушаков; Нач. отд. ЭМ Ушакин

Инв. № подл. | Подпись и дата | Взам. инв. №

Привязан

Инв №

ГИП	Смирнова		1984
Н.контр.	Разина		
Нач. отд.	Вдовин		
Зам. нач.	Комаров		
Гл. арх.	Чернов		
Гл. конс.	Корганов		
Инж.	Купцов		

ТП701-4-133.85 АР

Холодильник аммиачный емкостью 125Т (с вариантом охлаждающих батарей из стеклянных труб)

Фундаменты под оборудование машинного отделения ФОМ 1

Стадия	Лист	Листов
РП	3	

ГИПРОХОЛОД, Москва

Копир. Колаева

Формат А2

20473-03

Альбом III

Типовой проект 701-4-133.85

Фом 2

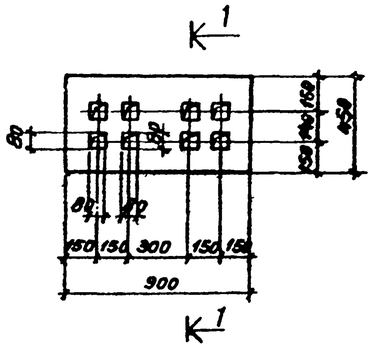

Фом 3

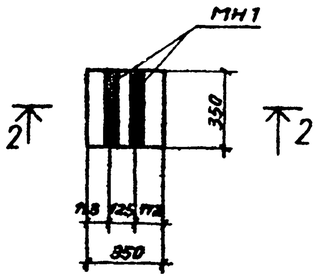

Фом 4

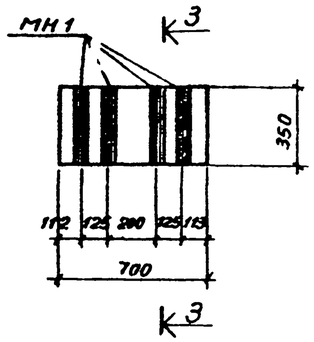

Фом 5

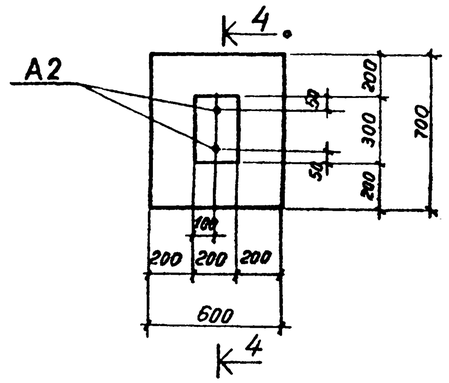

1 - 1

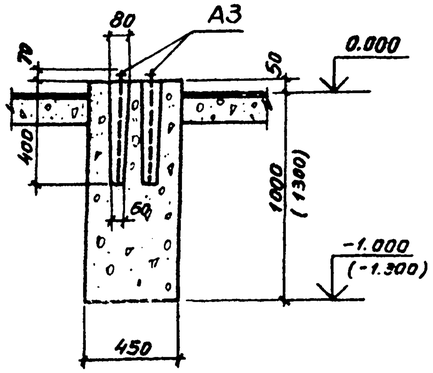

2 - 2

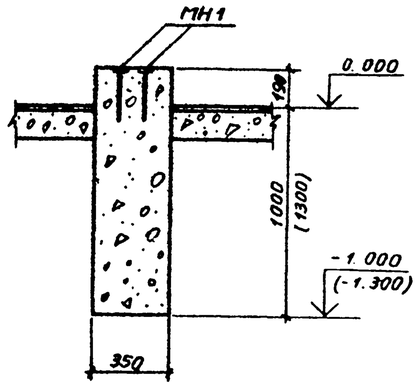

3 - 3

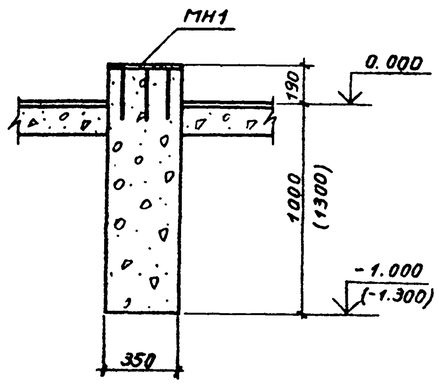

4 - 4

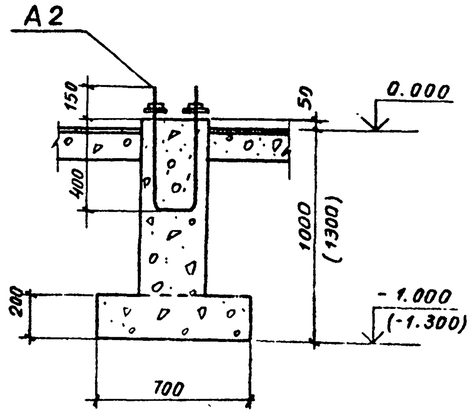

Фом 6

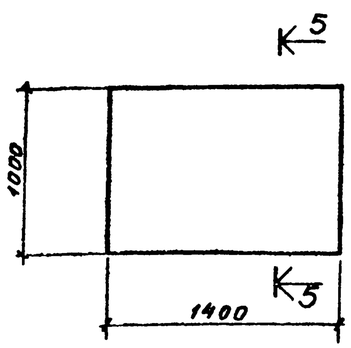

5 - 5

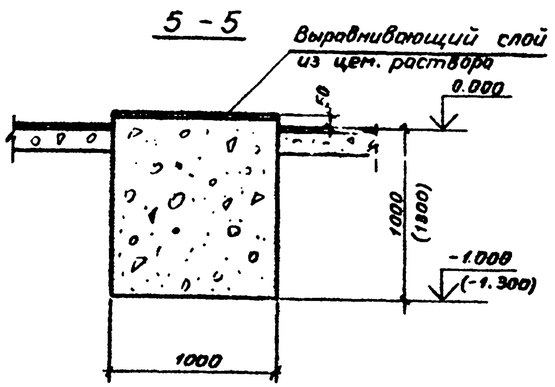

1. Данный лист см. совместно с листом 3
2. Размеры в скобках даны для варианта фундаментов на пучинистых грунтах

				ТП701-4-133.85		АР	
ГИП	Сморгонская		1989				
И.контр.	Разина						
Нач.отд.	Вдовин			Холодильник одноэтажный емкостью 125т (с вариантом охлаждающих батарей из стеклянных труб)	Стадия	Лист	Листов
Зам.нач.	Комаров				РП	4	
Гл.архит.	Чернов						
Гл.конс.	Карганов			Машинное отделение Фундаменты Фом 2 ÷ Фом 6	ГИПРОХОЛОД Москва		
Инж.	Купцов						

Привязан

Инв №

Согласовано

Начальник ГКСТМ

Взам. инв №

Подпись и дата

Инв. № подл.

Копир. Копаева

Формат А2

20473-03

Типовой проект 701-4-133.85 Альбом III

Схема расположения элементов фундаментов под оборудование на кровле

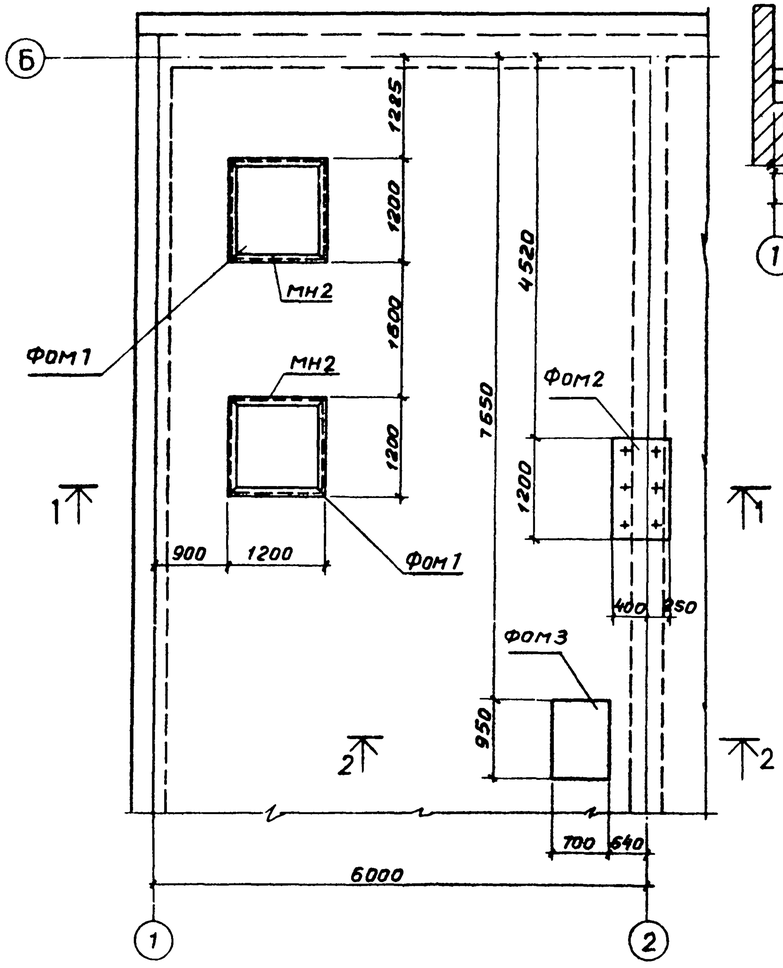

1 – 1

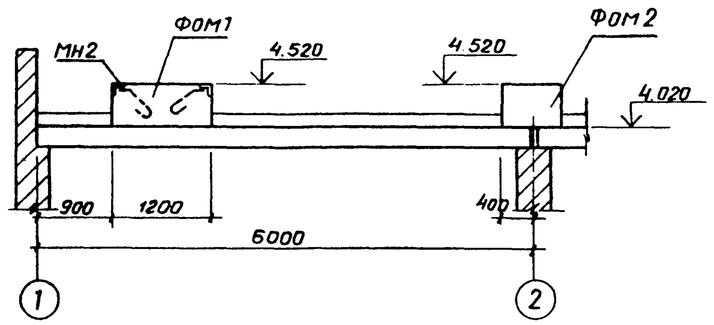

2 – 2

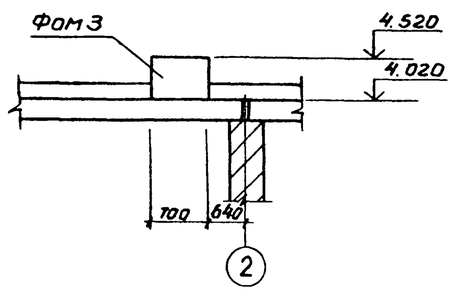

ФОМ 2

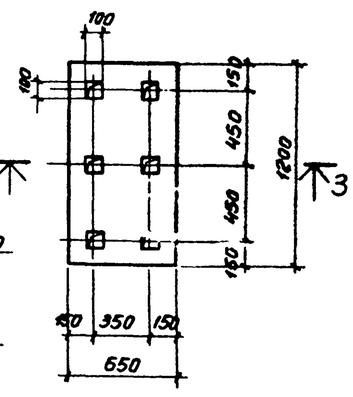

3 – 3

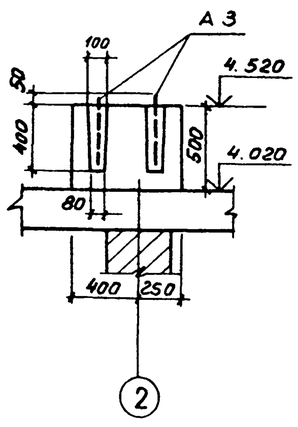

ФОМ 3

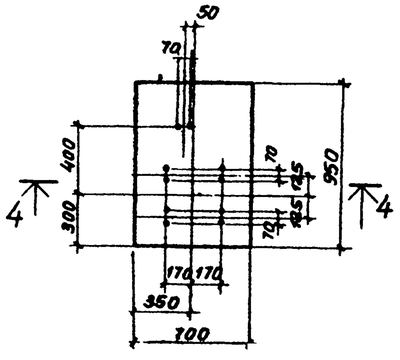

4 – 4

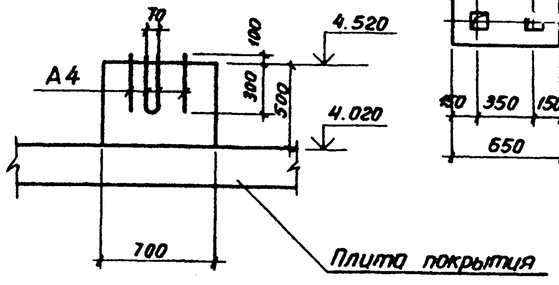

Спецификация фундаментов под оборудование

Марка фундаментов	Наименование оборудования	Марка керамзитобетона	Кол шт	Бетон на 1 фундамент $м^3$	Вес оборудования на 1 фундамент кг	Лист, где фундам. разработ.
ФОМ1	Фундамент под вентиляторную градирню ГПВ-40м	М100 γ=1100 $кг/м^3$	2	0,72	650	Л 5
ФОМ2	Фундамент под блок из 2х расширительных сосудов	М100 γ=1100 $кг/м^3$	1	0,39	350	Л.5
ФОМ3	Фундамент под вентиляционную установку	М100 γ=1100 $кг/м^3$	1	0,33	44	Л 5

Спецификация к схеме расположения элементов фундаментов на данном листе.

Марка	Обозначение	Наименование	Кол.	Масса ед. кг	Примечание
		Изделия закладные			
МН2	КЖИ-МН2	МН2	1	28,0	
А3	КЖИ-А3	Анкер А3	6	1,16	
А4	КЖИ-А4	А4	5	1,15	

Фундаментные болты А3, А4 закладываются после сверки центров анкерных колодцев по полученному оборудованию

Согласовано: Нач. отд. ТХ Коган; Нач. отд. ТВ Дементьев

Привязан:

Инв. №

ГИП	Сморгонская		1984
Н.контр.	Разина		
Нач.отд.	Вдовин		
Зам.нач.	Комаров		
Гл.арх.	Чернов		
Гл.конс.	Карганов		
Инжен.	Лупцов		

ТП 701-4-133.85 АР

Холодильник одноэтажный емкостью 125т (с вариантом охлаждающих батарей из стеклянных труб)

Фундаменты под оборудование на кровле

Стадия	Лист	Листов
РП	5	

ГИПРОХОЛОД Москва

Копир. Колаева Формат А2

20473-03

Альбом III

Типовой проект 701-4-133.85

Спецификация деревянных и металлических элементов крепления теплоизоляции стен

Марка поз.	Обозначение	Наименование	Кол.	Масса ед. кг	Примечание
		ПСБ-С			
1	ГОСТ 24454-80	Рейка 75×33	225	—	0,563м³
2	То же	Рейка 75×25	51	—	0,097м³
3	"	Брус 125×50×250	490	—	0,784м³
4	"	Рейка 75×50	1095	—	4,052м³
5	ГОСТ 5336-80	Сетка N 35 ф2	396	1,440	570,2кг
6	ГОСТ 3826-82	Сетка N 5 ф1,2	162	3,600	583,2кг
7	ГОСТ 4028-63*	Гвозди К4×90	2580	0,009	23,2кг
8	То же	Гвозди К5×50	3564	0,008	28,5кг
9	КЖИ-МН11	Анкер ф8А-I ℓ=400	490	0,170	76,3кг
		Вариант ЖМП			
10	ГОСТ 24454-80	Рейка 75×60	225	—	1,013м³
11	То же	Брус 125×50×250	490	—	0,784м³
12	"	Рейка 75×50	1992	—	5,976м³
13	ГОСТ 5336-80	Сетка N 35 ф2	381	1,440	548,8кг
14	ГОСТ 3826-82	Сетка N 5 ф1,2	158	3,600	568,8кг
15	ГОСТ 4028-63*	Гвозди К4×90	4930	0,009	44,3кг
16	То же	Гвозди К5×50	3411	0,008	27,3кг
17	КЖИ-МН11	Анкер ф8А-I ℓ=400	490	0,170	76,3кг

Спецификация асбестоцементных листов и элементов крепления

Марка поз.	Обозначение	Наименование	Кол.	Масса ед. кг.	Примечание
УВ-75-1750	ГОСТ 16233-77	Основной лист 1750×1125	18	—	
ПУ	ГОСТ 16233-77	Переходная деталь 315×1125	6	—	
ПМ	ГОСТ 10923-82	Рубероид 35×35	28	—	0,03м²
К	ГОСТ 5781-82	ф8 АI ℓ=350	28	0,150	4,20кг
Ш	ГОСТ 11371-78	Шайба 32×32	28	0,011	0,31кг
Г	ГОСТ 5915-70*	Гайка М8	28	0,005	0,14кг

Спецификация деревянных и металлических элементов к деталям 2,10,13 серии 2.460-18 В.1

Марка поз.	Обозначение	Наименование	Кол.	Масса ед. кг	Примеч.
1	ГОСТ 103-76*	- 40×4 ℓ=500	32	0,62	19,8кг
2	То же	- 40×4 ℓ=120	57	0,15	8,6кг
3	"	- 40×4 ℓ=49000	1	61,5	61,5кг
4	"	- 40×4 ℓ=330	95	0,41	38,9кг
5	ГОСТ 5781-82	Анкер ф58I. ℓ=360	147	0,055	8,1кг
6	ГОСТ 4028-63*	Дюбель ДГ 4,5×40	74	0,008	0,6кг
7	ГОСТ 24454-80	Пробка 65×120×120	147	—	0,147м³
8	ГОСТ 24454-80	Рейка 25×60	44	—	0,066м³

Спецификация элементов заполнения проемов

Марка поз.	Обозначение	Наименование	Кол.	Масса ед. кг.	Примечание
		Оконный блок			
ОК-1	ГОСТ 11214-78	ОС 12-15В	5		
		Дверной блок			
1	ГОСТ 14624-69	Д 53	1		
2	Фрунзенский механический з-д	Д 2Р	3		г. Фрунзе
		Плита подоконная			
ПП-1	ГОСТ 6785-80	ПОШ 16. 25.45-Т	5	45	
		Рамы дверей Д2Р			
3	ГОСТ 24454-80	Брус 50×50	0,10	—	0,0003м³
4	То же	Брус 50×100	0,08	—	0,0004м³
5	ГОСТ 8509-72*	∠ 100×10	35,9	15,10	516,8кг
6	То же	∠ 63×5	86,8	4,81	418,9кг
7	"	∠ 50×5	0,4	3,77	1,52кг
8	ГОСТ 103-76	- 100×10	9	7,85	70,6кг
9	То же	- 60×5	2,8	2,35	6,6кг
10	"	- 70×5	1,2	5,50	6,6кг
11	"	- 120×10	0,58	9,42	4,6кг
12	ГОСТ 8240-72	[27	23	27,70	637,2кг
13	ГОСТ 24454-80	Брус 125×250	0,4	—	0,012м³

Ведомость перемычек

Тип	Схема сечения
ПР-1	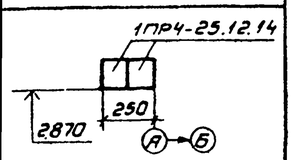
ПР2	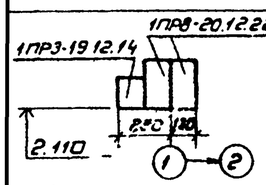
ПР-3	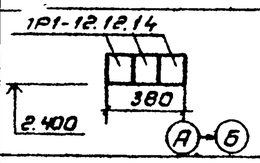
ПР-4	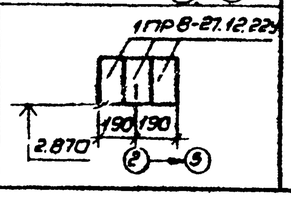

Ведомость отделки помещений площадь м²

Наименование или номер помещения	Потолок		Стены или перегородки		Низ стен или перегородок (панель)			Примечание
	Площадь	Вид отделки	Площадь	Вид отделки	Площадь	Вид отделки	Высота, мм	
Камеры: Универсальная Мороженые грузы	202 187 (175)	Затирка Штукатурка по изоляции окраска известковой краской	492 396 (381)	Штукатурка по кирпичу Штукатурка по изоляции окраска известковой краской	—	—	—	
Машинное отделение	67	Затирка окраска водоэмульсионной краской	69	Штукатурка. окраска водоэмульсионной краской	62	Штукатурка, окраска эмалью ПФ	1800	

Спецификация перемычек

Марка поз.	Обозначение	Наименование	Кол.	Масса ед. кг.	Примеч.
ПР-1	1.138-10 В.1	1ПР4-25.12.14	4	100	
ПР-2	То же	1ПР3-19.12.14	5	75	
	"	1ПР8-20.12.22У	10	125	
ПР-3	"	1ПР1-12.12.14	3	50	
ПР-4	"	1ПР8-27.12.22У	6	175	

1. Размеры в скобках приняты для ЖМП
2. Закладные изделия МН10, 11, 12, 13 окрасить эмалью ХВ-124 (ГОСТ 10144-74) по грунту из лака ФЛ-03-К (ГОСТ 9109-81)
3. Штукатурку по кирпичу выполнить цементно-песчаным раствором, а по изоляции цементно-известковым раствором

Привязан

Инв. №

ГИП	Сторгонская		1984
Н.конт.	Разина		
Нач.отд.	Вдовин		
Зам.нач.отд.	Комаров		
Гл.арх.	Чернов		
Гл.конст.	Карганов		
Ст.арх.	Киселева		

ТП 701-4-133.85 АР

Холодильник одноэтажный емкостью 125т (с вариантом охлаждающих батарей из стеклянных труб). Спецификации перемычек, проемов, асбестоцементных листов, деталей теплоизоляции стен. Ведомости перемычек отделки помещений

Стадия	Лист	Листов
РП	6	

ГИПРОХОЛОД Москва

20473-03 Формат А2

Альбом III

Типовой проект 701-4-133.85

Фасад в осях 1-5

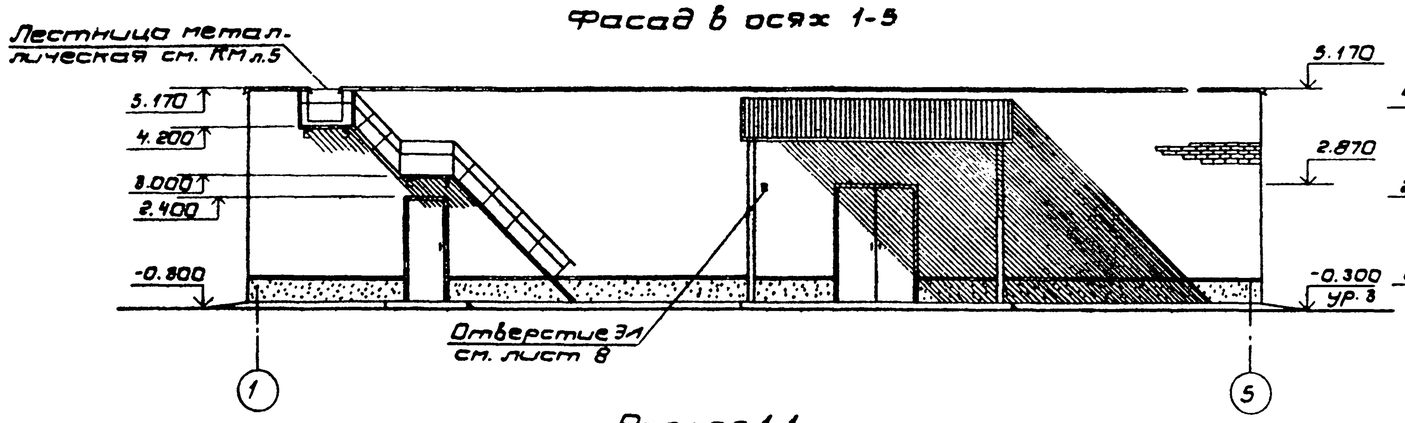

Фасад в осях Б-А

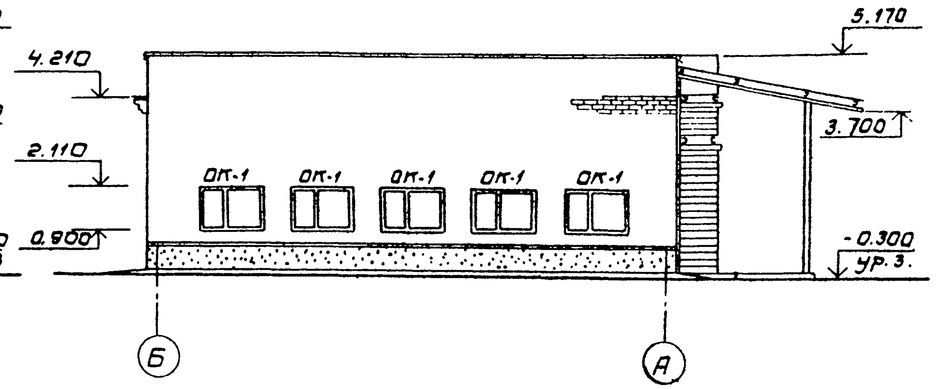

Разрез 1-1

/Вариант электрообогрева грунта для пучинистых грунтов/.

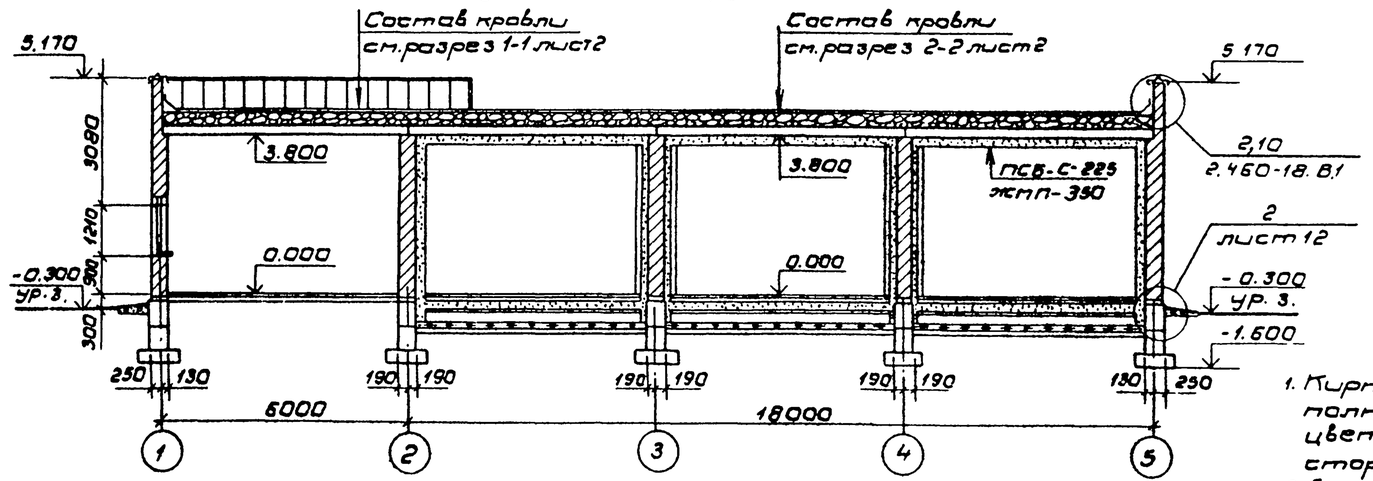

Схема заполнения оконного проема

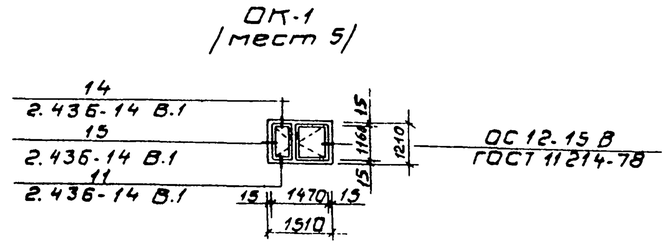

Разрез 2-2

/Вариант электрообогрева грунта для пучинистых грунтов/.

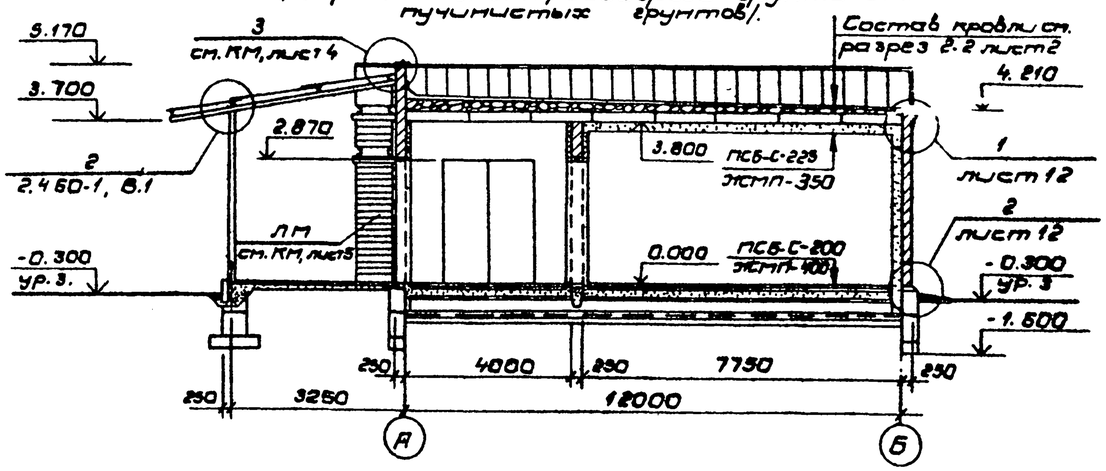

1. Кирпичную кладку наружных стен с отм. 0.530 выполнить с тщательным отбором кирпича по цвету и качеству с расшивкой швов с наружной стороны
2. До отм. 0.530 кирпичную кладку вести впустошовку с последующей штукатуркой цементно-песчаным раствором цокольной части и окраской ПХВ светло-серого цвета
3. Оконные переплеты окрасить масляной краской за 2 раза белого цвета
4. Все металлические изделия окрасить масляной краской (ГОСТ 8292-75 *) по грунтовке марки ПФ-020 (ГОСТ 18186-79 *)

Согласовано

Нач. отд. Тех. Гусман

Нач. отд. Эл. Пилипенко

Инв. № подл. | Подп. и дата | Взам. инв. №

Привязан

Инв. №

ГИП	Сторожонков		1984
Н.конт.	Разина		
Нач.отд.	Вдовин		
Зам.нач.отд.	Комаров		
Гл.арх.	Чернов		
Гл.конст.	Карсанов		
Ст.арх.	Киселева		
Ст.техн.	Артемьева		

Т.П701-4-133.85 АР

Холодильник одноэтажный емкостью 125 т. (с вариантом охлаждающих батарей из стеклянных труб)

Фасады 1-5; Б-А. Разрезы 1-1; 2-2 (вариант электрообогрева грунта для пучинистых грунтов)

Стадия	Лист	Листов
РП	7	

ТИПРОХОЛОД Москва

20473-03 Формат А2

Типовой проект 701-4-133.85 Альбом III

План отверстий
/при охлаждающих батареях из металлических труб/

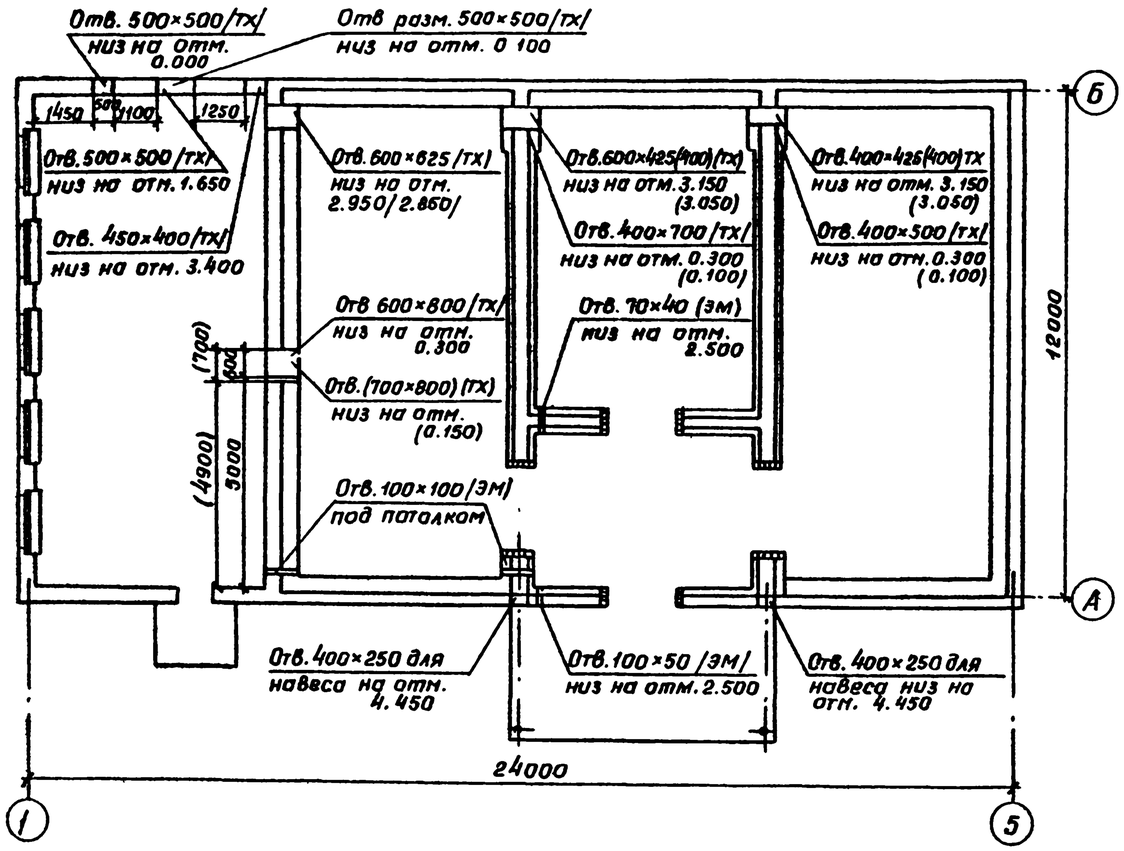

План отверстий
/вариант охлаждающих батарей из стеклянных труб/

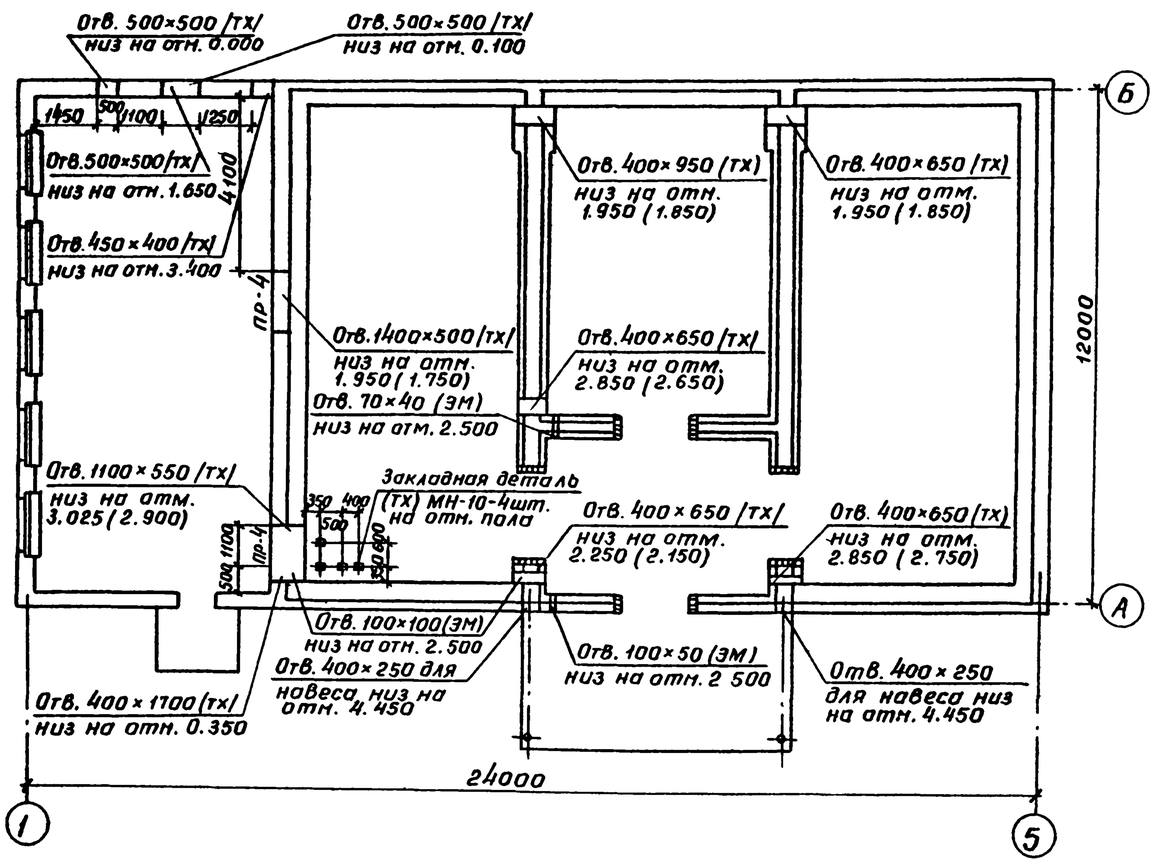

1. Данный лист смотри совместно с листом 2.
2. Размеры в скобках приняты для ЖМП.
3. Перемычки над отверстиями до 700 мм выполнить армокирпичными из арматуры Ф 12 AI по 3 стержня.

Согласовано
Нач. отд. тех. Кисон
Нач. отд. эм. Жижкин

Инв. № подл. | Подп. и дата | Взам. инв. №

Привязан:

Инв. №

ГИП	Сморгинская		1984	ТП 701-4-133.85 АР
Н. контр.	Розина			
Нач. отд.	Вдовин			Холодильник одноэтажный емкостью 125 т. /с вариантом охлаждающих батарей из стеклянных труб/ — Стадия: РП; Лист: 6; Листов:
Зам. н. отд.	Комаров			
Гл. арх.	Чернов			
Гл. конс.	Карганов			Планы расположения отверстий в стенах
Ст. арх.	Киселева			ГИПРОХОЛОД Москва
Ст. техн.	Артеньева			

Копир. Данилина

Альбом III

Типовой проект 701-4-133.85

Экспликация полов

Наименование или номер помещения по проекту	Тип пола по проекту	Схема пола или номер узла по серии	Элементы пола и их толщины	Площадь пола, м²
Машинное отделение	1		Керамические плитки 150×150×13 ГОСТ 6787-80. Прослойка из цементно-песчаного раствора М150 δ=17. Бетонная подготовка М200 δ=100. Грунт основания, уплотненный щебнем, крупностью 40-60мм	66,7
Камеры универсальная и морожеными грузы	2		Монолитное бетонное покрытие М400 δ=40 см п.1,2,3. Армобетонная стяжка δ=80 см. п. 4. Слой пергамина насухо с прорезкой швов битумной мастикой. Утеплитель: ПСБ-С-100, ЭСМП-200. Пергазитовый гравий γ=600 кг/м³ δ=200 (100). 2 слоя гидроизола на горячей битумной мастике. Бетонная подготовка М200 δ=100. Грунт основания, уплотненный щебнем или гравием крупностью 40-60 мм	65,0 (58,4)
Камеры универсальная и морожеными грузы	3		Монолитное бетонное покрытие М400 δ=40 см. п. 1, 2, 3. Армобетонная стяжка δ=80 см. п. 4. Пергазитовый гравий γ=600 кг/м³ δ=350. 2 слоя гидроизола на горячей битумной мастике. Бетонная подготовка М200 δ=100. Грунт основания, уплотненный щебнем или гравием крупностью 40-60мм	121,1 (118,6)
Вариант на пучинистых грунтах. Камеры универсальная и мороженые грузы.	4		Монолитное покрытие из бетона М400 δ=40 см. п. 1,2,3. Армобетонная стяжка δ=80 мм см. п. 4. Слой пергамина насухо с прорезкой швов битумной мастикой ЭСМП-400 ПСБ-С-200. Цементно-песчаный раствор М150 δ=25. Уплотненный песок δ=305 (105) влажностью 10%. Бетонная подготовка М200 δ=100 с электронагревателями. Слой битумной мастики с посыпкой песком. 2 слоя гидроизола на горячей битумной мастике. Бетонная подготовка М200 δ=50 с выравниванием поверхности под пароизоляцию. Грунт основания, уплотненный щебнем крупностью 40-60 мм	186,1 (175,0)
Автолавка форма	5		Монолитное бетонное покрытие М400 δ=40 см. п. 1,2,3. Бетонная подготовка М200 δ=100. Уплотненный песок δ=150. Грунт основания, уплотненный щебнем крупностью 40-60мм	21,1

План полов

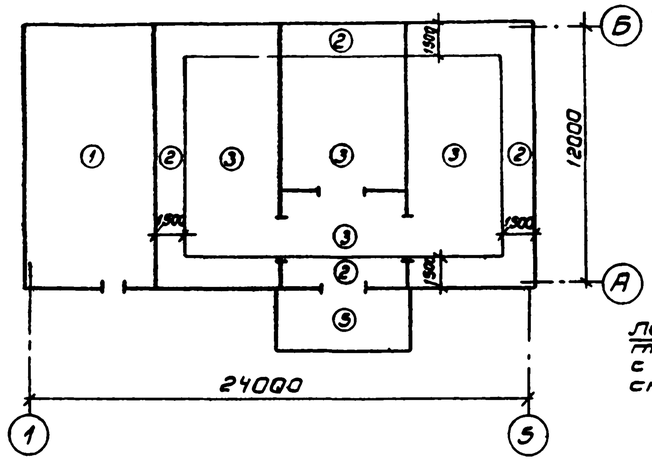

План кровли

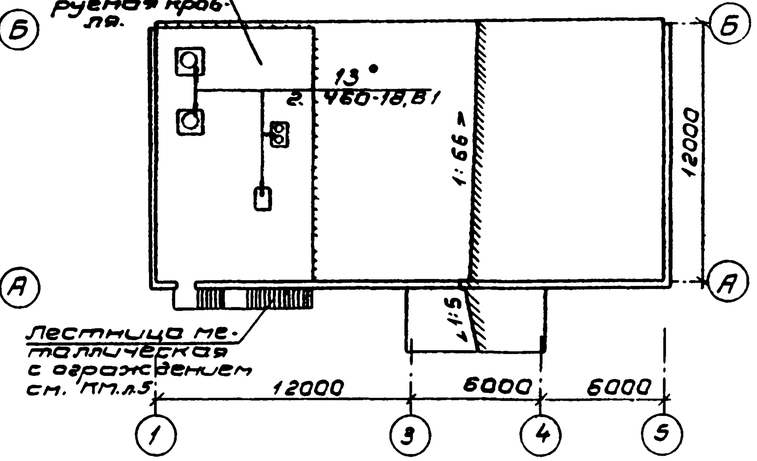

План полов
/Вариант на пучинистых грунтах/

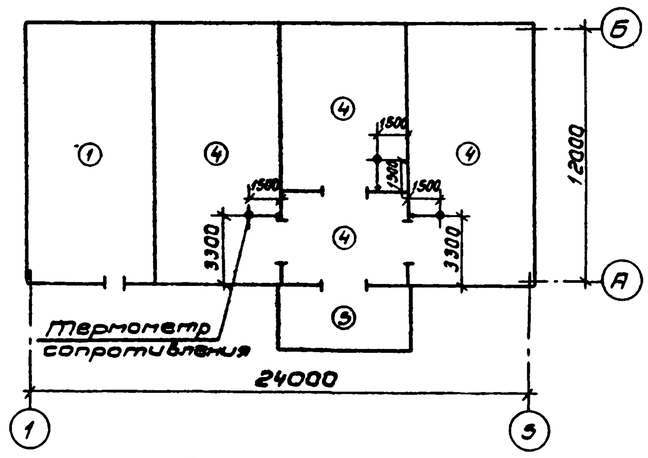

План раскладки асбестоцементных листов навеса марки УВ-7,5×1750

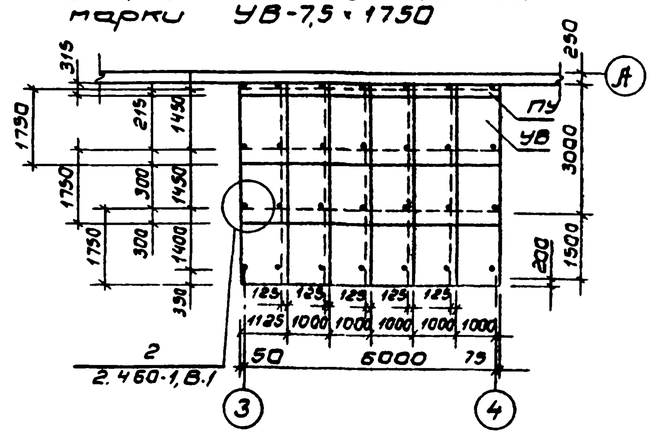

1. Монолитное бетонное покрытие разрезается швами на квадраты со стороной 3м. Швы выполняются прокладкой алюминиевых полос δ=3мм на всю толщину покрытия
2. В качестве выполнителя монолитного бетонного покрытия принята мраморная крошка крупностью 10-15мм с пределом прочности 800 кг/м²
3. Поверхность монолитного покрытия тщательно шлифуется
4. Армобетонная стяжка выполняется из бетона М200 и армируется сеткой ⌀ 8 AI с ячейкой 150×150
5. Размеры в скобках приняты для ЭСМП

ГИП	Сторонская			ТП 701-4-133.85 АР
Н. контр.	Розина			
Нач. отд.	Ваобин			Холодильник одноэтажный емкостью 125 т/с вариантом обслуживающих батарей из стеклянных труб
Зам. н. отд.	Понаров			Стадия: РП; Лист: 9; Листов:
Гл. арх.	Чернов			Планы кровли, навеса, полов. Экспликация полов
Гл. конс.	Карвалов			ГИПРОХОЛОД Москва
Ст. арх.	Киселева			
Ст. тех.	Артемьева			

Привязан

Инв. №

Инв. № подл. | Подпись и дата | Взам. инв. №

20473-03

Формат А2

Типовой проект 701-4-133.85 Альбом III

План подклейки потолка

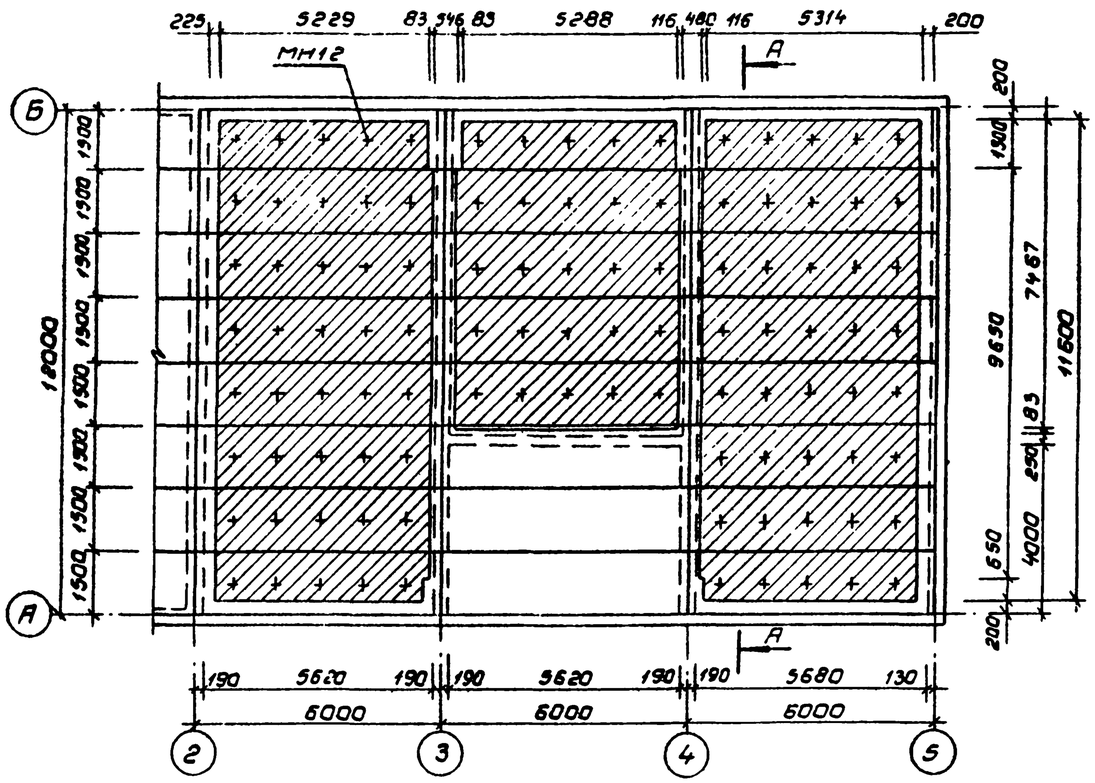

Схема крепления теплоизоляции потолка

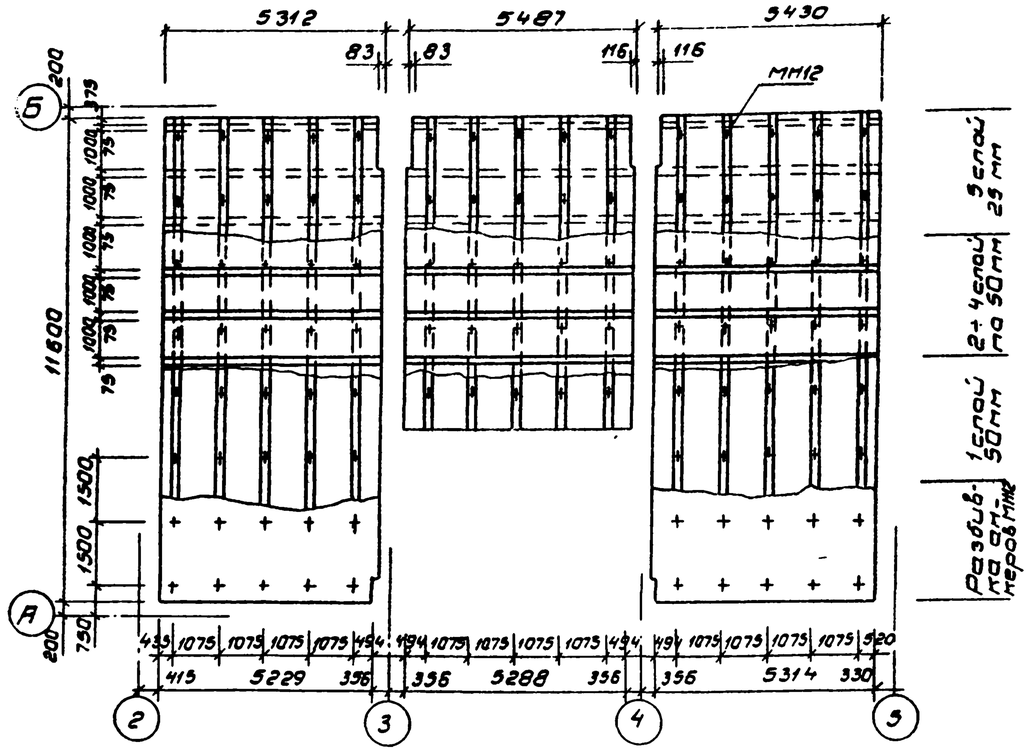

А-А

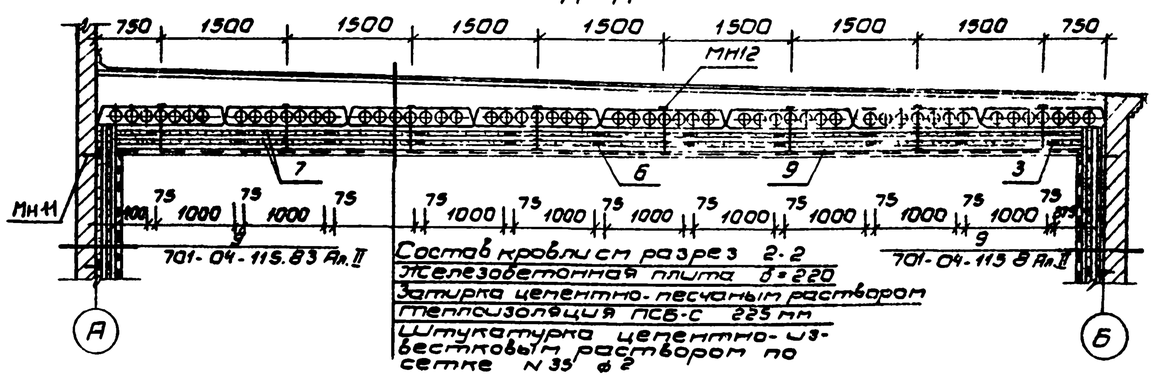

Состав кровли см разрез 2-2
Железобетонная плита δ=220
Затирка цементно-песчаным раствором
Теплоизоляция ПСБ-С 225 мм
Штукатурка цементно-известковым раствором по сетке N 35 ф 2

Спецификация деревянных и металлических элементов крепления теплоизоляции ПСБ-С к потолку

Марка поз.	Обозначение	Наименование	Кол.	Масса ед. кг	Примечание
1	ГОСТ 24454-80	Рейка 75×50 ℓ=5229	4	—	0,077м³
2	То же	Рейка 75×50 ℓ=5288	2	—	0,039м³
3	"	Рейка 75×50 ℓ=5314	4	—	0,080м³
4	"	Рейка 75×50 ℓ=5312	18	—	0,356м³
5	"	Рейка 75×50 ℓ=5487	12	—	0,244м³
6	"	Рейка 75×50 ℓ=5430	18	—	0,364м³
7	"	Рейка 75×50 ℓ=11600	20	—	0,858м³
8	"	Рейка 75×50 ℓ=7467	10	—	0,276м³
9	"	Рейка 75×25 ℓ=11600	10	—	0,220м³
10	"	Рейка 75×25 ℓ=7467	5	—	0,067м³
11	КЖСИ-МН12	Анкер ф12АI ℓ=480	105	1,638	171,14кг
12	ГОСТ 5336-80	Сетка N 35 ф2	166	1,440	239,04кг
13	ГОСТ 4028-63*	Гвозди К 4×90	1450	0,009	13,05кг
14	То же	Гвозди К5×50	1340	0,008	10,72кг

Инв. N подл. | Подпись и дата | Взам. инв. N

Привязан

Инв. N

ГИП	Стаховский		1984
Н.конт.	Разина		
Нач.отд.	Бабин		
Зап.отд.	Гагаров		
Гл.арх.	Чернов		
Гл.конс.	Парадно		
Ст.арх.	Киселева		

ТП 701-4-133.85 АР

Холодильник одноэтажный емкостью 120 т (с вариантом охлаждающих батарей из стеклянных труб)

Схема крепления теплоизоляции из ПСБ-С для потолка. План подклейки потолка

Стадия	Лист	Листов
РП	10	

ГИПРОХОЛОД Москва

20473-03

Формат А2

Типовой проект 701-4-133.85 Альбом III

План подклейки потолка

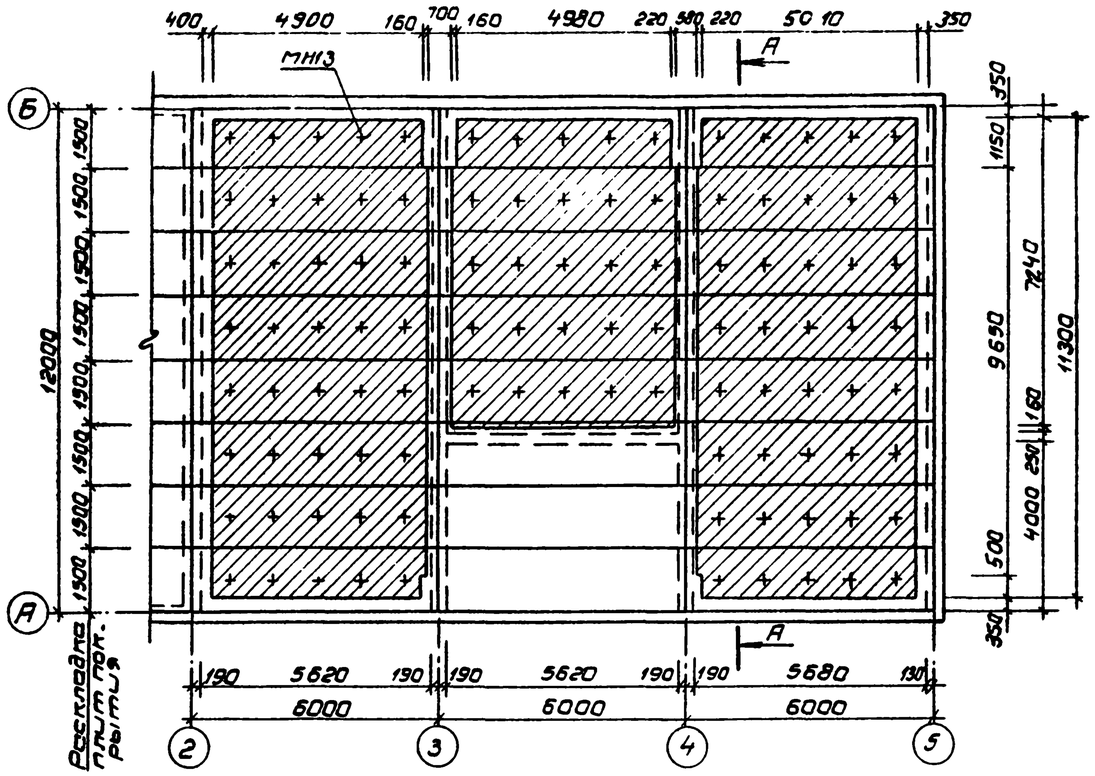

Схема крепления теплоизоляции потолка

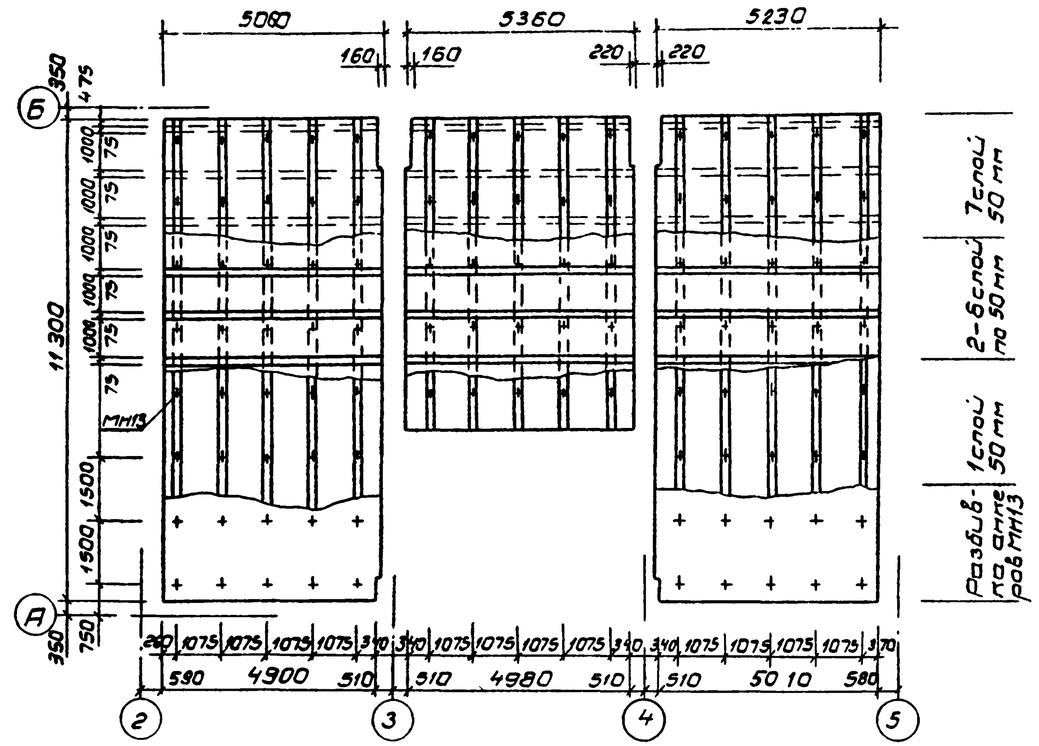

А-А

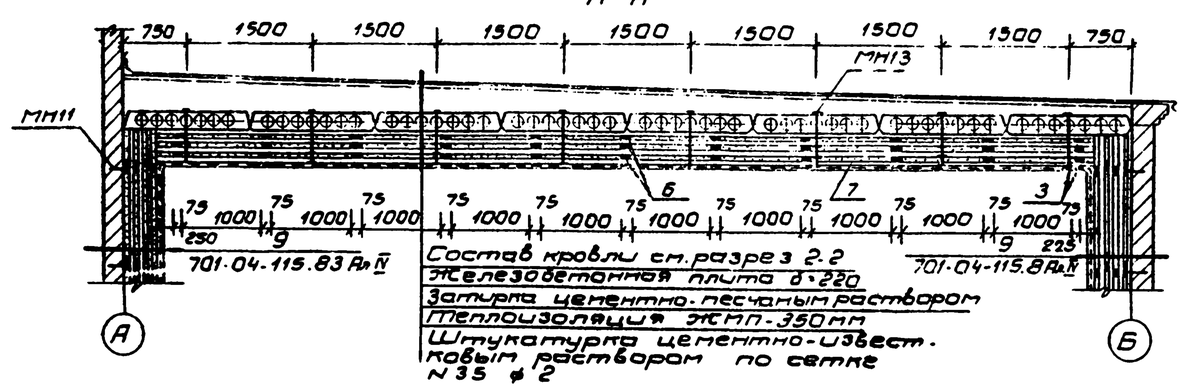

Спецификация деревянных и металлических элементов крепления теплоизоляции ЭСМП к потолку.

Марка поз.	Обозначение	Наименование	Кол.	Масса ед. кг	Примеч.
1	ГОСТ 24454-80	Рейка 75×50 ℓ=4900	6	—	0,185 м³
2	То же	Рейка 75×50 ℓ=4980	3	—	0,055 м³
3	"	Рейка 75×50 ℓ=5010	6	—	0,119 м³
4	"	Рейка 75×50 ℓ=5060	27	—	0,901 м³
5	"	Рейка 75×50 ℓ=5360	18	—	0,352 м³
6	"	Рейка 75×50 ℓ=5230	27	—	0,524 м³
7	"	Рейка 75×50 ℓ=11300	40	—	1,672 м³
8	"	Рейка 75×50 ℓ=7240	20	—	0,531 м³
9	ГОСТ 4028-63*	Гвозди К4×90	1450	0,009	13,05 кг
10	То же	Гвозди К5×50	1290	0,008	10,32 кг
11	КЭСИ-МН13	Анкер ф12 АI ℓ=705	105	2,118	222,5 кг
12	ГОСТ 5336-80	Сетка N 35 ф 2	175	1,440	252,3 кг

Привязан

Инв. N

ГИП	Сторожонко		1989
Н. конт.	Разина		
Нач. отд.	Вавилин		
Зам. нач.	Комаров		
Гл. арх.	Чернов		
Гл. конс.	Карпанов		
Ст. арх.	Киселева		

ТП 701-4-133.85 АР

Холодильник однокамерный емкостью 125 т. (с вариантом охлаждающих батарей из стеклянных труб)

Стадия РП | Лист 11 | Листов

Схема крепления теплоизоляции из ЭСМП для потолка. План подклейки потолка

ТИПРОХОЛОД Москва

Подп. и дата | Инв. N подл. | Взам. инв. N

20478-08

Формат А2

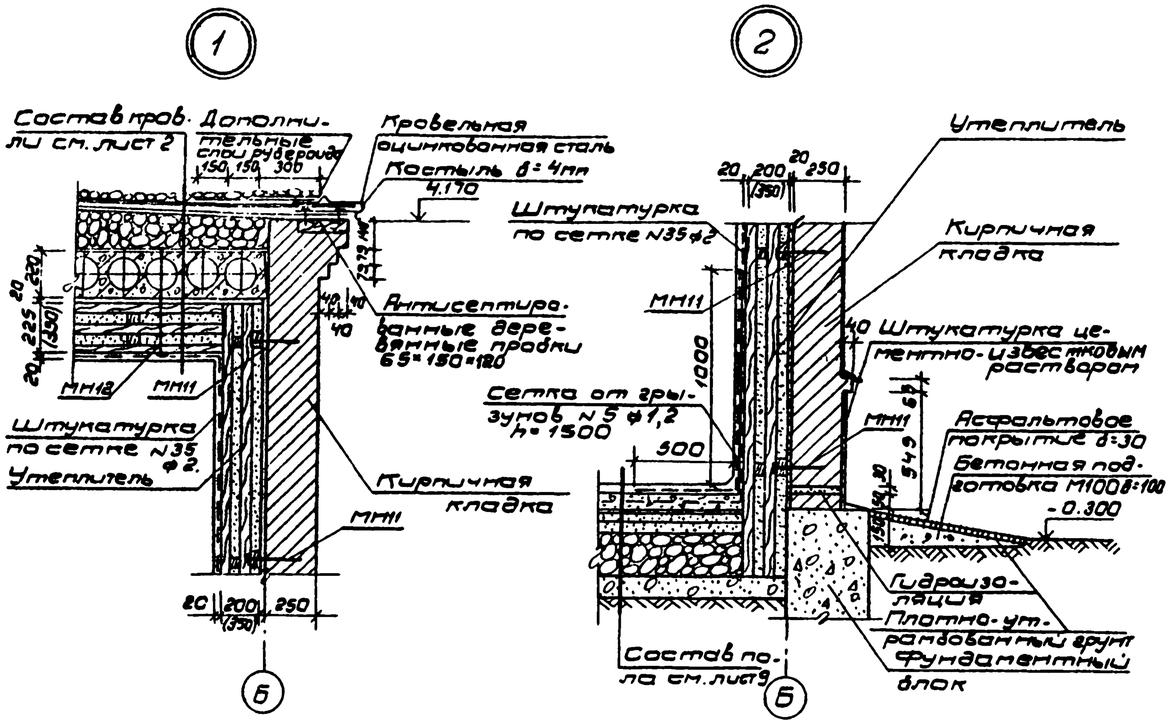

Указания по производству теплоизоляционных работ.

Теплоизоляционные работы производятся после устройства кровли холодильника

а) Стены

В первую очередь изолируют стены, а затем горизонтальные плоскости. Стены под теплоизоляцию должны сдаваться после окончания и освидетельствования пароизоляции. Предназначенные для крепления изоляции рейки должны быть из воздушно-сухого леса не покоробленные, предварительно антисептированные 3% раствором фтористого натрия окрашенные перед установкой битумом со всех сторон. Наклеивание пароизоляционного слоя производится по оштукатуренной поверхности стен. Первый слой плит толщиной 5см наклеивается на горячем битуме или мастике между деревянными бобышками заранее закрепленными в кирпичные стены анкерами. Концы бобышек должны выступать от стен на толщину первого слоя 5см.
Обязательна проверка плотности прилегания плит к стене; неплотно пристающие плиты срываются и эти места изолируются заново. Неплотности в швах должны быть минимальны и тщательно заклеиваны (состав 1:10 битум и мелочь, приготовленных из мелочи плитных материалов с битумом). После покраски битумом 1-го слоя плит к бобышкам прибиваются рейки между которыми наклеивается второй слой так, чтобы обязательно перекрывались швы 1-ого слоя по высоте и по ширине. После проверки плотности прилегания плит второго слоя и заполнения швов, производится наклейка третьего слоя и т.д. Последний слой покрывается битумом и натягивается сетка из оцинкованной проволоки ф 2мм с ячейками 35×35 под штукатурку. Вдоль нижней части стены со стороны камер на высоту 1000мм от пола и 50мм под чистый пол крепится металлическая оцинкованная сетка от грызунов с ячейками не более 5×5мм ф1,2мм. (ГОСТ 3826-82). Обе сетки крепятся крейцкам. По сетке наносится известково-цементная штукатурка толщиной 20мм не ниже марки 50. После высыхания поверхность белится известью за 2 раза

б) Подклейка потолка

Потолки затираются цементным раствором марки 50. При помощи анкеров заложенных в плиты покрытия крепится каркас из одного ряда взаимно перпендикулярных деревянных реек. Рейки изготовляются из воздушно-сухого леса 1 категории, окрашенные при установки битумом со всех сторон. Наклейка теплоизоляционных плит производится аналогично наклейке плит на стены с перекрытием швов предыдущего слоя. Производится покраска битумом нижнего ряда плит и накладывается сетка из оцинкованной проволоки ф 2мм с ячейками 35×35 под штукатурку. Сетка крепится крейцкам по сетке наносится известково-цементная штукатурка толщиной - 20мм не ниже марки 50. После высыхания поверхность белится известью за 2 раза.

в) Для стен и потолка

Наклеивание второго и последующих слоев плит толщиной 50мм производится на точечной смазке битумом

Контроль и приемка изоляционных работ

Изоляционные работы относятся к разряду скрытых работ и поэтому приемка их должна производиться до нанесения штукатурки, а готовность отдельных этапов должна фиксироваться специальными актами. (Готовность поверхностей к нанесению изоляционного слоя, плотность прилегания плит первого слоя к изолируемой поверхности состояние и величина швов подлежат актированию, аналогичные операции по устройству 2-го слоя, а так же правильность и надежность крепления реек).
Переход к последующей операции производится после разрешения руководителя изоляционных работ. Все работы должны производиться под руководством специально выделенного инструктора и прораба.
Ввиду огнеопасности материалов, применяемых при изоляционных работах, необходимо строго соблюдать противопожарные правила:

а) На местах работ должны быть запасы песка для тушения битума и огнетушители;
б) Изоляровщики должны уметь обращаться с огнетушителями
в). Зажигать огонь и курить на месте производства работ запрещается
г) Хранение плит и битума не должно производиться совместно

Установка термометра сопротивления / Вариант для пучинистых грунтов/см. лист 9.

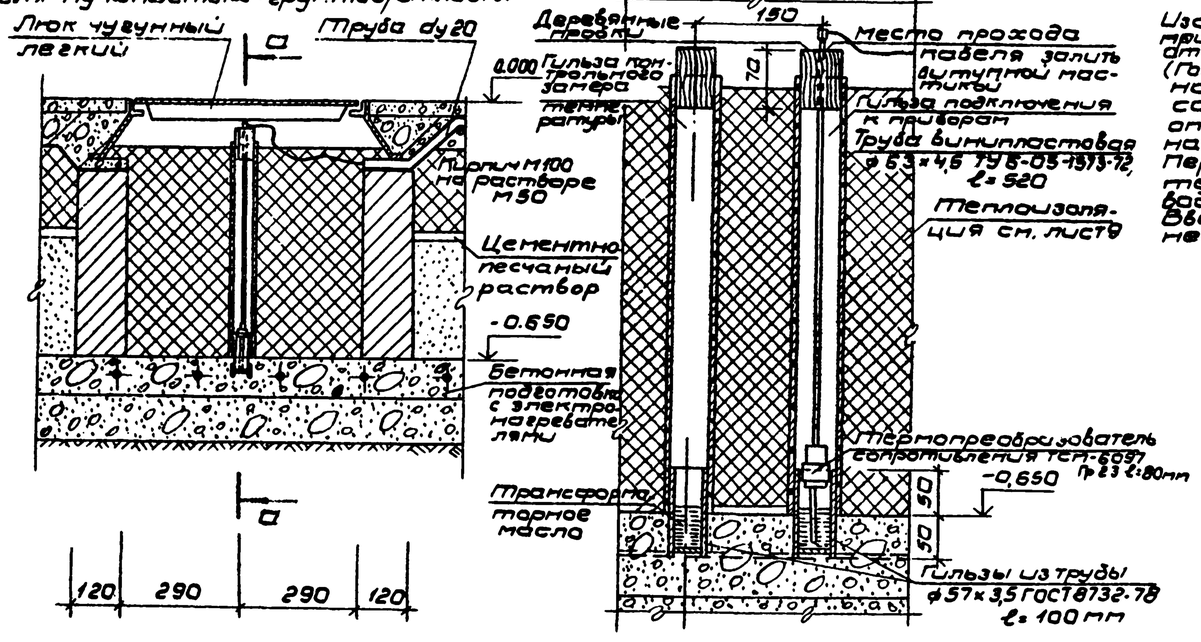

				ТП701-4-133.85 АР			
		ГИП	Сторгонская	1984			
Привязан		Н.контр.	Разина		Холодильник одноэтажный емкостью 125т. (с вариантом охлаждающих батарей из стеклянных труб	Стадия	Лист	Листов
		Нач.отд.	Вавин			РП	12	
		Зам.н.отд.	Комаров					
		Гл.арх.	Чернов		Указания по производству теплоизоляционных работ узел 1,2 установка термометра сопротивления.	ГИПРОХОЛОД Москва		
Инв. №		Гл.конс.	Карганов					
		Ст.арх.	Киселева					

Инв. № подл. | Подп. и дата | Взам. инв. №

Типовой проект 701-4-133.85 Альбом III

Ведомость рабочих чертежей основного комплекта КЖ

Лист	Наименование	Примечание
1	Общие данные	
2	Схема расположения элементов фундаментов. Сечения	
3	Схемы расположения элементов фундаментов по осям 1÷5 А,Б	
4	Схема расположения элементов фундаментов. Сечения. (Вариант для пучинистых грунтов)	
5	Схемы расположения элементов фундаментов по осям 1÷5. А,Б (Вариант для пучинистых грунтов)	
6	Схема расположения плит покрытия. Узлы	
7	Схема расположения подвесных деталей в покрытии (Батареи из металлических труб)	
8	Схема расположения подвесных деталей в покрытии (Вариант с батареями из стеклянных труб)	

Ведомость ссылочных и прилагаемых документов

Обозначение	Наименование	Примечан.
	Ссылочные документы	
ГОСТ 13579-78	Блоки бетонные для стен подвалов. Технические условия	
Серия 1.112.5 в 2	Плиты ленточных фундаментов железобетонные	
Серия 1.141-1 в.63	Панели перекрытий железобетонные многопустотные	
ГОСТ 6665-82	Камни бортовые и железобетонные	
Серия 1.415-1 в.1	Железобетонные фундаментные балки	
	Ссылочные документы	
КЖ-II	Железобетонные и металлические изделия	Альбом V
КЖ ВМ	Ведомости потребности в материалах	Альбом VII

Ведомость спецификаций

Лист	Наименование	Примечание
2	Групповая спецификация монолитных элементов	
3	Спецификация элементов фундаментов к маркировочным схемам расположенных на листах 2,3	
4	Групповая спецификация для монолитных элементов	
5	Спецификация элементов фундаментов к маркировочным схемам расположенным на листах 4,5	
6	Спецификация элементов плит покрытия к маркировочной схеме расположенной на листе	
7	Спецификация элементов подвесных деталей к маркировочной схеме расположенной на листе	
8	Спецификация элементов подвесных деталей к маркировочной схеме расположенной на листе	

Общие указания

1. Природные условия площадки см. общую пояснительную записку
2. За относительную отметку 0.000 принята отметка чистого пола 1го этажа, что соответствует абсолютной отметке [ ]
3. Антикоррозионная защита металлических закладных деталей, анкеров производится путем их окраски эмалью ХВ-124 /ГОСТ 10144-74/ по грунту из лака ФЛ-03-К /ГОСТ 9109-81/
4. Марка панелей перекрытий железобетонных многопустотных по морозостойкости не должна быть ниже $Мр_3$ 150

Проект разработан в соответствии с действующими нормами и правилами и предусматривает мероприятия обеспечивающие взрывную, взрывопожарную и пожарную безопасность при эксплуатации здания

Главный инженер проекта Сторгинская

Инв. № подл. | Подпись и дата | Взам. инв. №

ГИП	Сторгинская		1984г
Н. контр.	Разина		
Нач. отд.	Вдовин		
Зам. отд.	Комаров		
Гл. конст.	Корганов		
Инженер	Купцов		

Привязан

ТП701-4-133.85 КЖ

Холодильник одноэтажный емкостью 125т (с вариантом охлаждающих батарей из стеклянных труб)

Стадия	Лист	Листов
РП	1	8

Общие данные

ГИПРОХОЛОД Москва

Копир. Копаева

Формат А2

20473-03

Типовой проект 701-4-133.85 Альбом III

Схема расположения элементов фундаментов

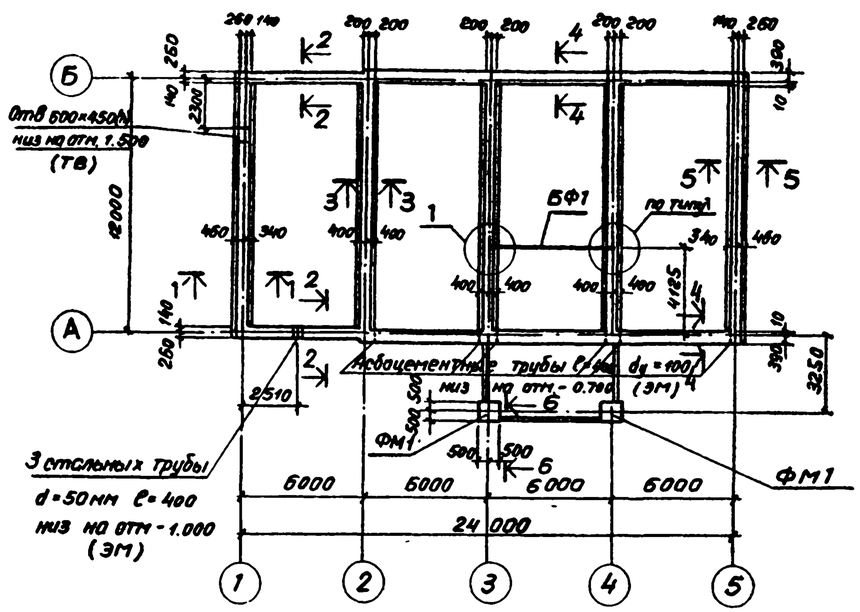

1 – 1

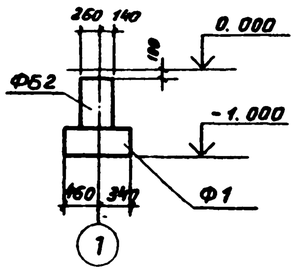

2 – 2

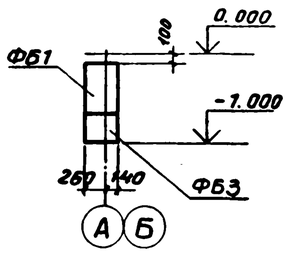

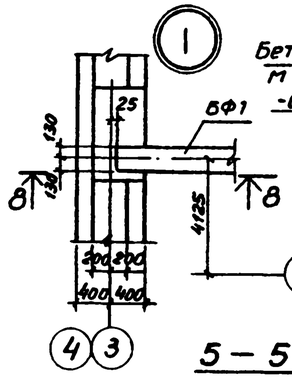

8 – 8

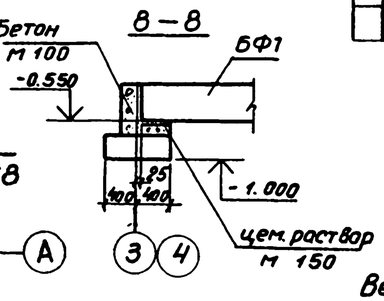

3 – 3

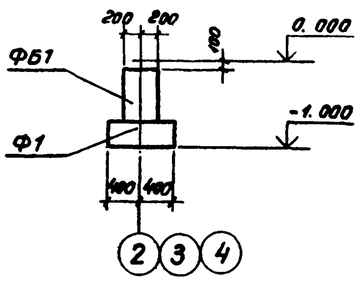

4 – 4

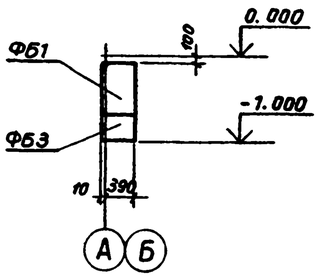

5 – 5

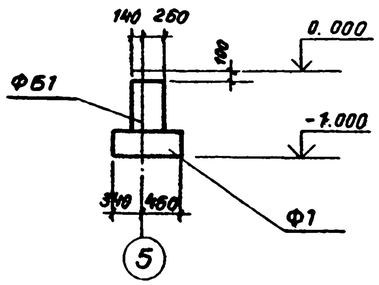

Фм 1

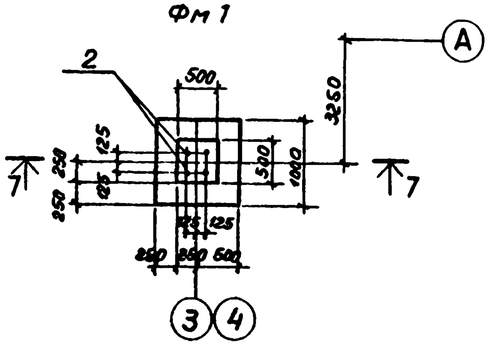

7 – 7

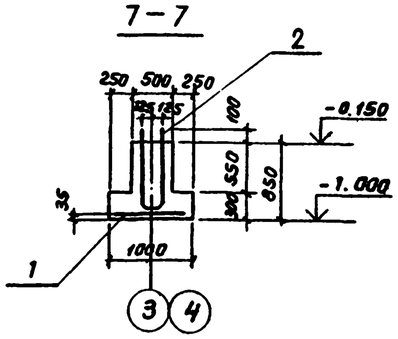

6 – 6

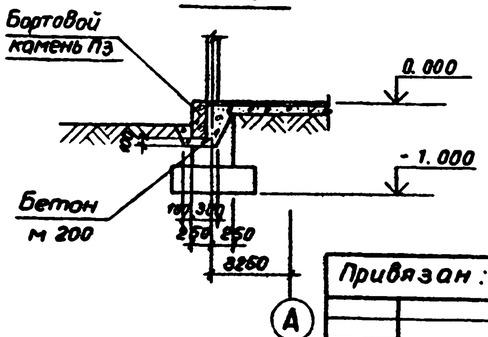

Групповая спецификация для монолитных элементов

Формат	Зона	Позиция	Обозначение	Наименование	Кол. на испол.		Примечание
				Сборочные единицы			
				Сетки арматурные			
		1	КЖИ-С1	С1		1	7,2кг
				Детали			
		2	КЖИ А5	Анкер А5		2	8,3кг
				Материалы			
				Бетон М 200			0,44м³
					Марка	ФМ1	

Ведомость расхода стали на элемент, кг

Марка элемента	Изделия арматурные					Изделия закладные					
	Арматура класса А III ГОСТ 5781-82					Арматура класса А I ГОСТ 2590-72					
	Ф10				Итого	Ф24				Итого	
ФМ1	7,2				7,2	14,6				14,6	21,8

1. Под монолитный фундамент ФМ1 выполнить подготовку из бетона марки 100 толщиной 100
2. Данный лист см совместно с листом 3

Согласовано: Нач. отд. "В" Кочетов; Нач. отд. ЭМ Кижкин

Инв. № подл. | Подпись и дата | Взам. инв. №

Привязан:

Инв. №

ГИП	Сторгонская		1984
Н. контр.	Разина		
Нач. отд.	Вдовин		
Зам. нач.	Комаров		
Гл. конст.	Карганов		
Гл. архит.	Чернов		
Инжен.	Купцов		

ТП701-4-133.85 КЖ

Холодильник одноэтажный емкостью 125т (с вариантом охлаждающих батарей из стеклянных труб

Схема расположения элементов фундаментов. Сечения.

Стадия	Лист	Листов
РП	2	

ГИПРОХОЛОД Москва

Копир. Колаева Формат А2

20473-03

Схема расположения элементов фундаментов по оси „А"

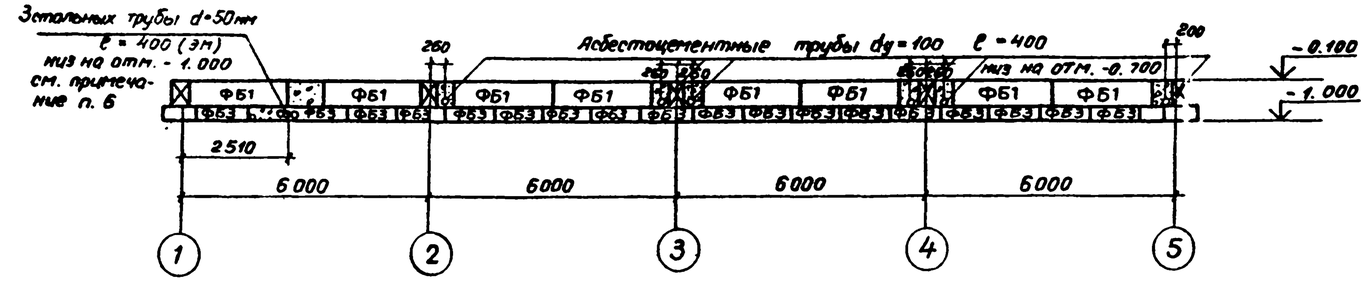

Схема расположения элементов фундаментов по оси „Б"

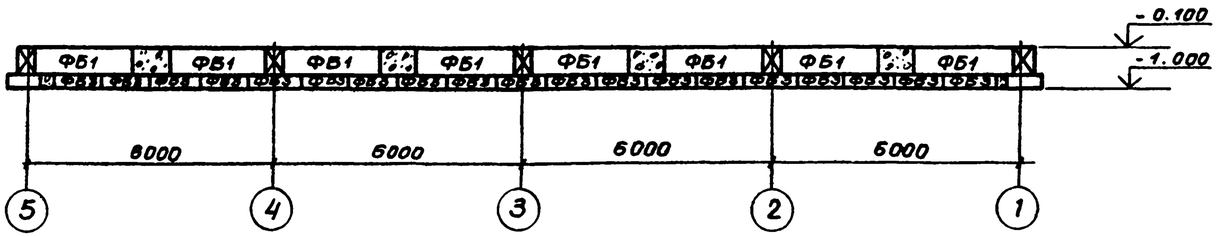

Схема расположения элементов фундаментов по оси „1"

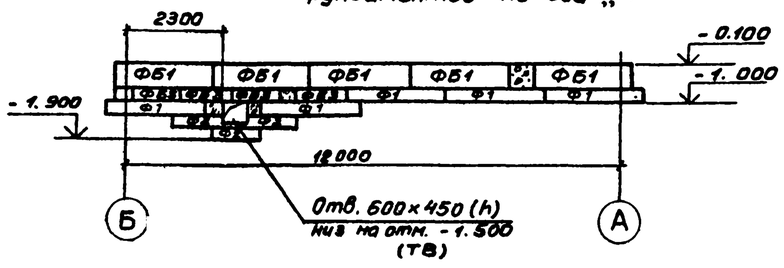

Схема расположения элементов фундаментов по оси „3"

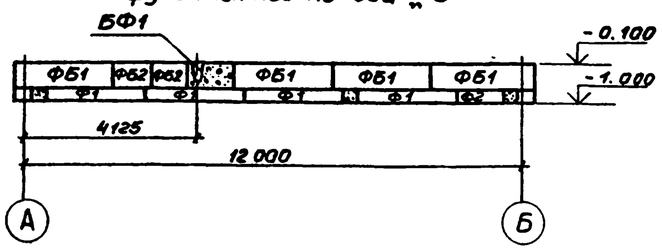

Схема расположения элементов фундаментов по оси „2"

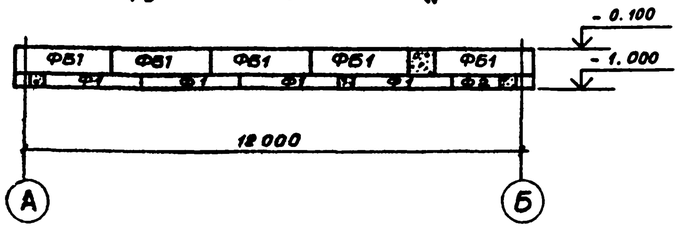

Схема расположения элементов фундаментов по оси „4"

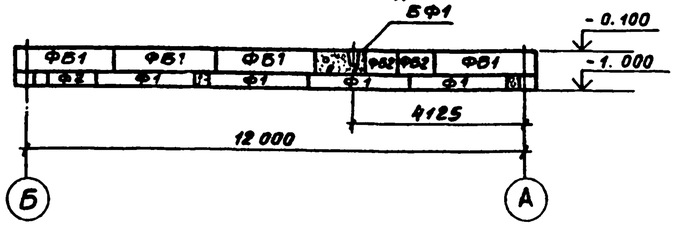

Схема расположения элементов фундаментов по оси „5"

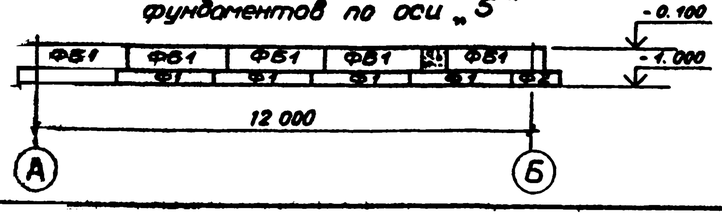

Спецификация элементов фундаментов к маркировочным схемам расположенным на листах 2,3

Марка поз.	Обозначение	Наименование	Кол.	Масса ед. кг	Примеч.
		Сборные железобетонные элементы			
		Блоки бетонные для стен подвалов			
ФБ1	ГОСТ 13579-78	ФБС 24.4.6-Т	39	1600	
ФБ2	"	ФБС 9.4.6-Т	4	1300	
ФБ3	"	ФБС 12.4.3-Т	41	470	
		Плиты железобетонные для ленточных фундаментов			
Ф1	Серия 1.112-5 в 2	ФЛ 8.24-2	22	1400	
Ф2	То же	ФЛ 8.12-2	7	630	
		Железобетонные фундаментные балки			
БФ1	Серия 1.415-1 в 1	ФБ6-1	1	1600	
		Бортовой камень			
П3	ГОСТ 6665-82	Бр 300.45.18	4	580	
		Монолитные элементы			
		Фундамент монолитный			
ФМ1	КЖ2	ФМ1	2	0,44	$м^3$

1. Стеновые блоки укладывать на цементном растворе М50
2. Добетонку между блоками производить из бетона М100
3. Обратную засыпку пазух фундаментов производить непучинистым грунтом с уплотнением слоями не более 200 мм до $\gamma_{ск}$ не менее $1,6\ т/см^3$
4. Под сборными фундаментами предусматривается подсыпка из среднезернистого песка слоем 100 мм
5. Наружные поверхности фундаментов обмазать горячим битумом за 2 раза
6. Электротехнические трубы учтены в сводной спецификации чертежей марки ЭМ
7. Данный лист см. совместно с листом 2

Альбом III

Типовой проект 701-4-133.85

Инв. N подл. | Подпись и дата | Взам. инв. N

Привязан:

Инв. N

ГИП	Сморгонский		1984
Н.контр	Разина		
Нач.отд	Вдовин		
Зам.нач	Комаров		
Гл.конс.	Карганов		
Гл.архит	Чернов		
Инжен.	Купцов		

ТП 701-4-133.85 КЖ

Холодильник одноэтажный емкостью 125 т (с вариантом охлаждающих батарей из стеклянных труб)

Схемы расположения элементов фундаментов по осям 1÷5; А, Б

Стадия	Лист	Листов
РП	3	

ГИПРОХОЛОД Москва

Копир Копаева

Формат А2

20473-03

Типовой проект 701-4-133.85 Альбом III

Схема расположения элементов фундаментов

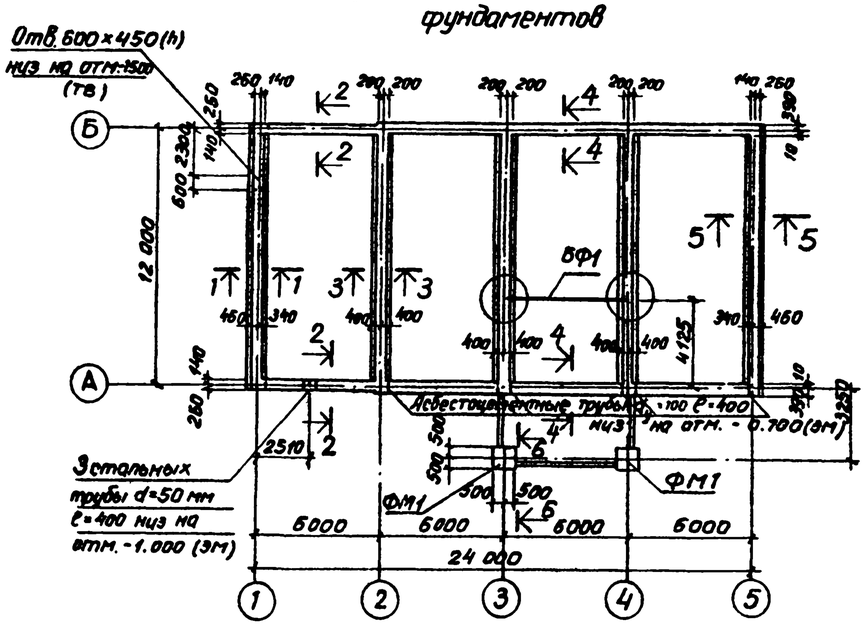

1 - 1

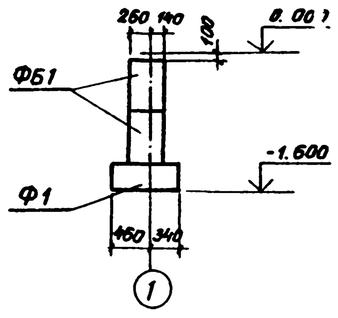

2 - 2

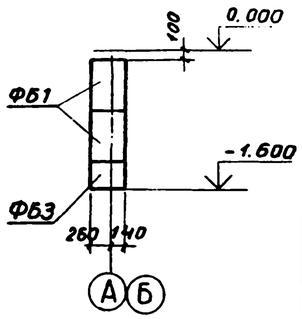

8 - 8

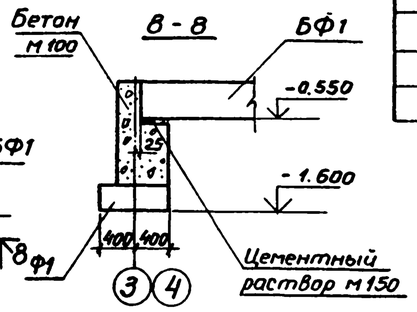

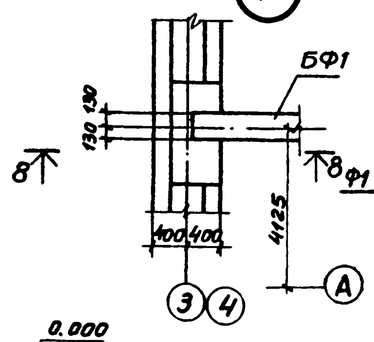

3 - 3

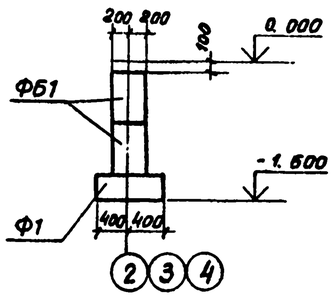

4 - 4

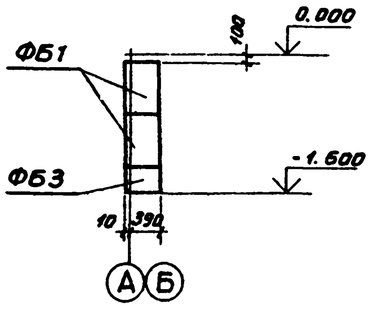

5 - 5

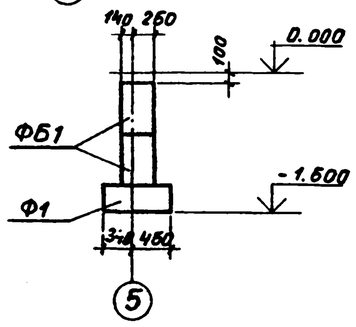

Фм1

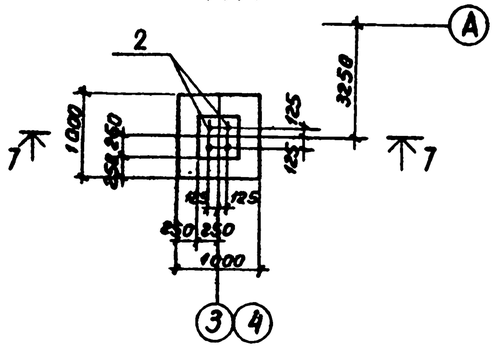

7 - 7

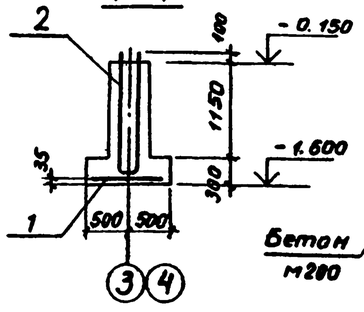

6 - 6

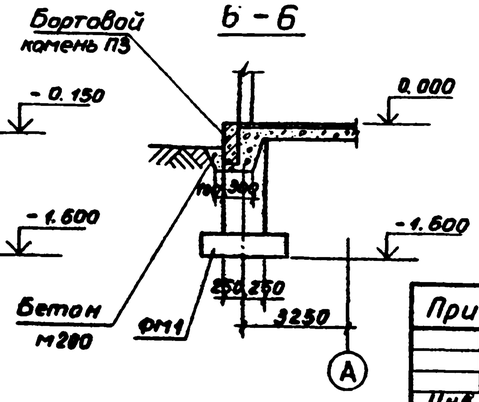

Групповая спецификация для монолитных элементов

Формат	Зона	Позиц.	Обозначение	Наименование	кол. на испол.		Примечание
				Сборочные единицы			
				Сетки арматурные			
		1	КЖИ-С1	С1		1	7,2 кг
				Детали			
		2	КЖИ-А7	Анкер А7		2	12,6 кг
				Материалы			
				Бетон М200			0,6 м³
					Марка	ФМ1	

Ведомость расхода стали на элемент, кг

Марка элемента	Изделия арматурные: Арматура класса AIII ГОСТ 5781-82					Изделия закладные: Арматура класса AI ГОСТ 2590-72					Всего	Общий расход
	Ф10				Итого	Ф24				Итого		
ФМ1	7,2				7,2	23,2				23,2	30,4	30,4

1. Под монолитный фундамент ФМ1 выполнить подготовку из бетона марки 100 толщиной 100 мм
2. Электротехнические трубы учтены в сводной спецификации чертежей марки ЭМ
3. Данный лист см. совместно с листом 3

Согласовано: Нач. отд. ТВ Демьянов; Нач. отд. ЭМ Уклыкин

Инв. № подл. | Подпись и дата | Взам. инв. №

Привязан:

Инв. №

ГИП	Сторожинская		1980
Н.контр.	Разина		
Нач. отд.	Вдовин		
Зам. нач.	Комаров		
Гл. конс.	Карганов		
Гл. арх.	Чернов		
Инжен.	Купцов		

ТП701-4-133.85 КЖ

Холодильник одноэтажный емкостью 125т (с вариантом охлаждающих батарей из стеклянных труб)

Схема расположения элементов фундаментов сечений (вариант для пучинистых грунтов)

Стад.	Лист	Листов
РП	4	

ГИПРОХОЛОД Москва

Копир. Копаева

Формат А4

Схема расположения элементов фундаментов по оси „А"

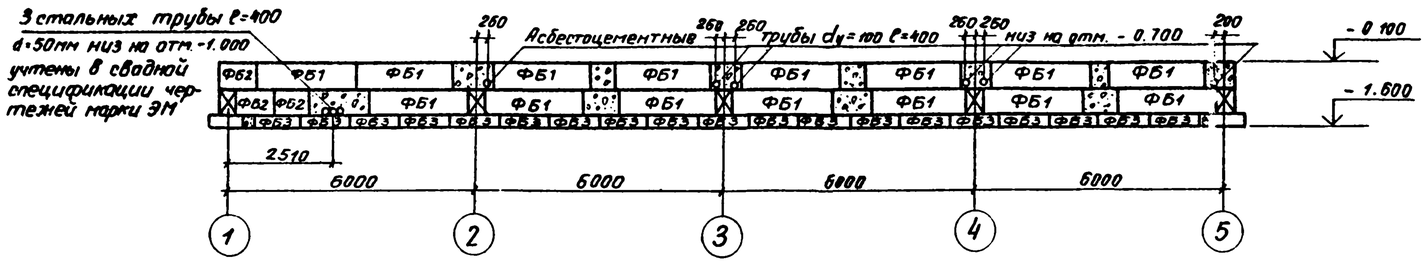

Схема расположения элементов фундаментов по оси „Б"

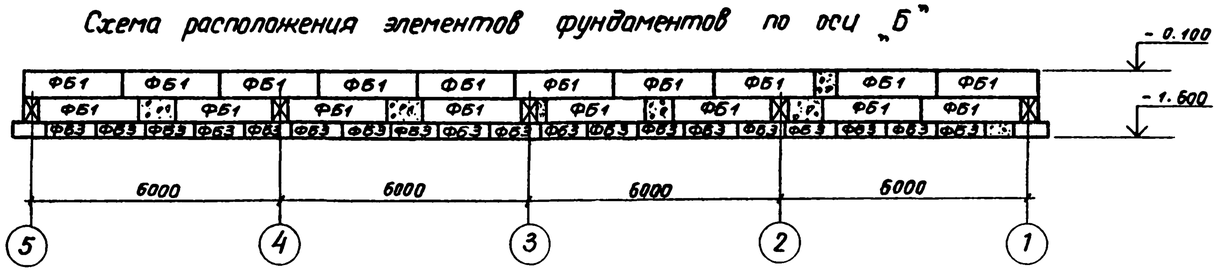

Схема расположения элементов фундаментов по оси „1"

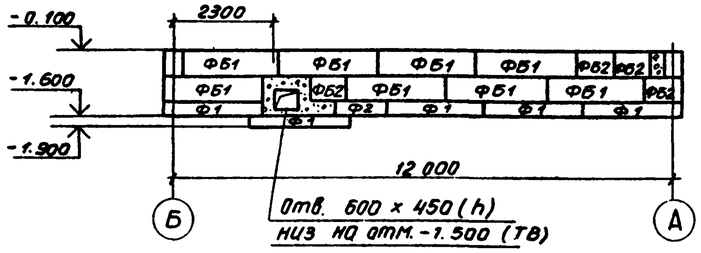

Схема расположения элементов фундаментов по оси „3"

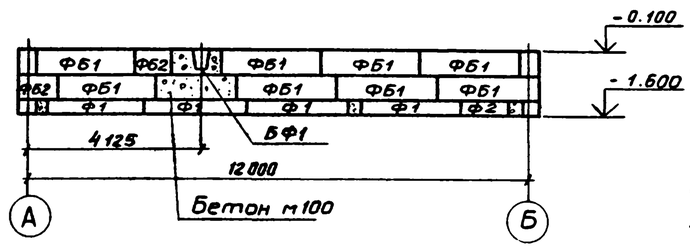

Схема расположения элементов фундаментов по оси „2"

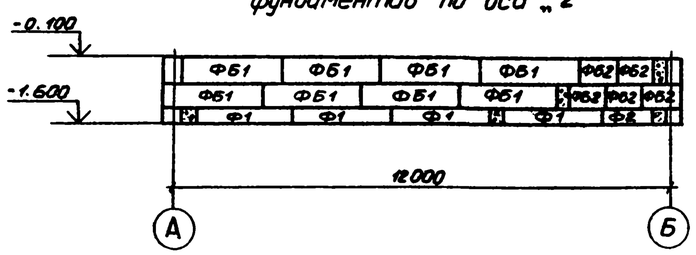

Схема расположения элементов фундаментов по оси „4"

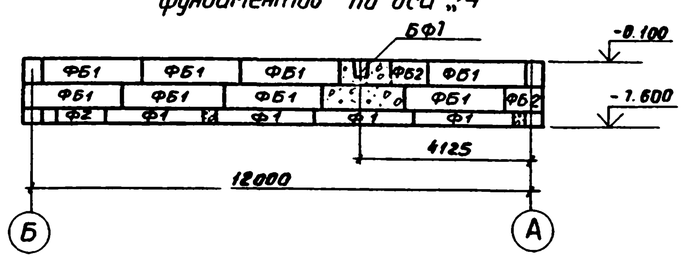

Схема расположения элементов фундаментов по оси „5"

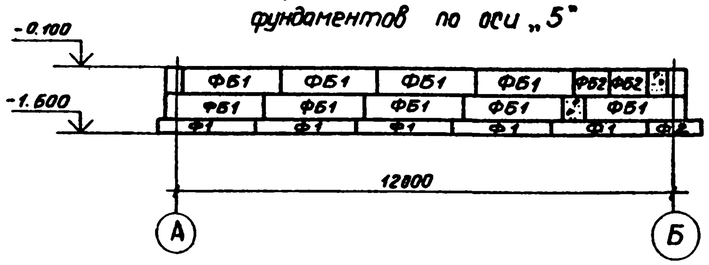

Спецификация элементов фундаментов по рабочим схемам расположенным на листах

Марка	Обозначение	Наименование	Кол.	Масса	
		Сборные железобетонные элементы			
		Блоки бетонные для стен			
ФБ1	ГОСТ 13579-78	подвалов ФБС 24.4.6-Т	74	1600	
ФБ2	"	ФБС 9.4.6-Т	18	1300	
ФБ3	"	ФБС 12.4.3-Т	38	470	
		Плиты железобетонные для ленточных фундаментов			
Ф1	Серия 1.112.5. вып 2	ФЛ 8.24.-2	22	1400	
Ф2	То же	ФЛ 8.12-2	5	690	
		Железобетонные фундаментные балки			
БФ1	Серия 1.415-1. в 1	ФБС-1	1	1600	
		Бортовой камень			
П3	ГОСТ 6665-82	Бр 300.45.18	4	580	
		Монолитные элементы			
		Фундамент монолитный			
ФМ1	КЖ4	ФМ1	2	0,6	$м^3$

1. Стеновые блоки укладывать на цементном растворе М50
2. Добетонку между блоками производить из бетона М100
3. Обратную засыпку пазух фундаментов производить непучинистым грунтом с уплотнением слоями не более 200мм до $\gamma_{ск}$ не менее 1,6 $т/см^3$
4. Под сборными фундаментами предусматривается подсыпка из среднезернистого песка слоем 100мм
5. Наружные поверхности фундаментов обмазать горячим битумом за 2 раза
6. Данный лист см. совместно с листом 4

Типовой проект 701-4-133.85 Альбом III

Инв. № подл. | Подпись и дата | Взам. инв. №

Привязан:

Инв. №

ГИП	Сверганская		1984
Н.контр.	Разина		
Нач.отд.	Вдовин		
Зам.нач.	Комаров		
Гл.конст.	Карганов		
Гл.архит.	Чернов		
Инженер	Купцов		

ТП701-4-133.85 КЖ

Холодильник одноэтажный емкостью 125т (с вариантом охлаждающих батарей из стеклянных

Стадия	Лист	Листов
РП	5	

Схемы расположения элементов фундаментов по осям 1÷5 А, Б

Копир Колп

Альбом III

Типовой проект 701-4-133.85

Схема расположения плит покрытия

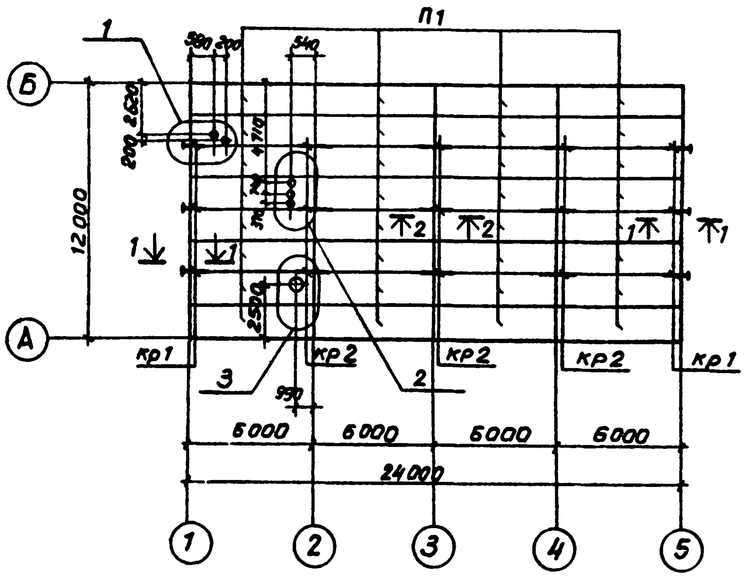

1-1

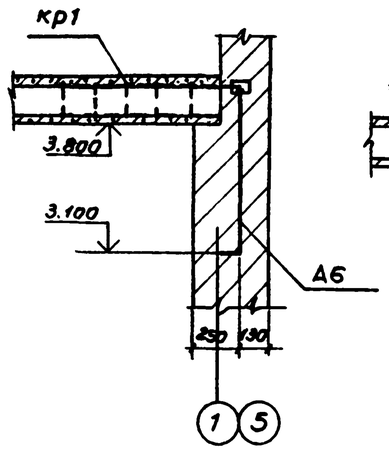

2-2

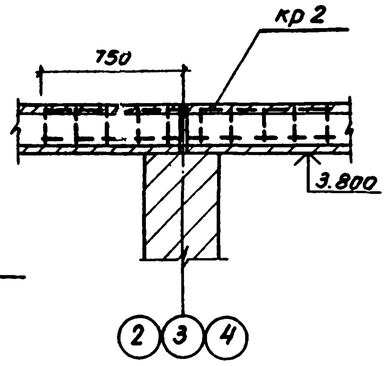

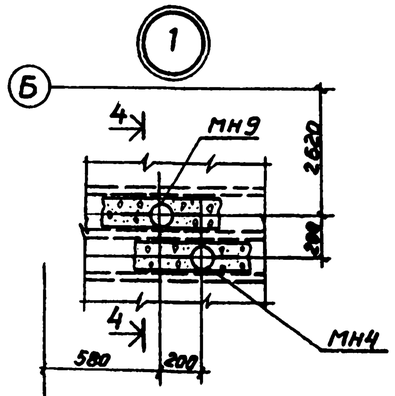

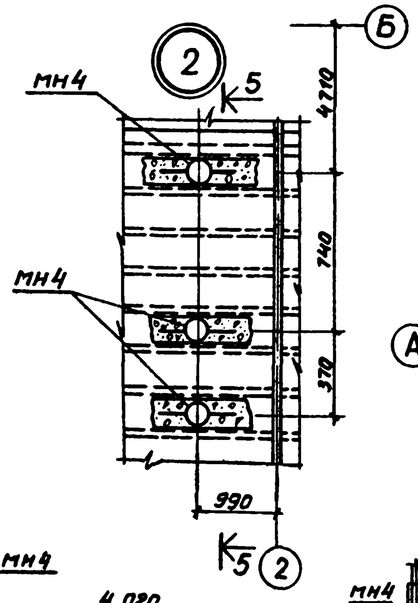

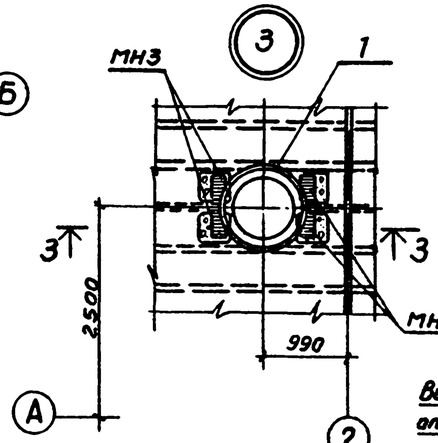

3-3

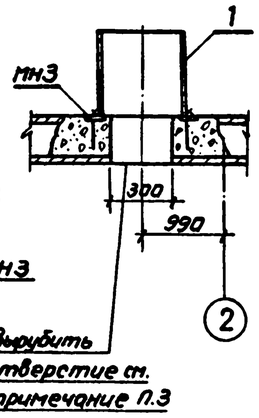

Вырубить отверстие см. примечание п.3

4-4

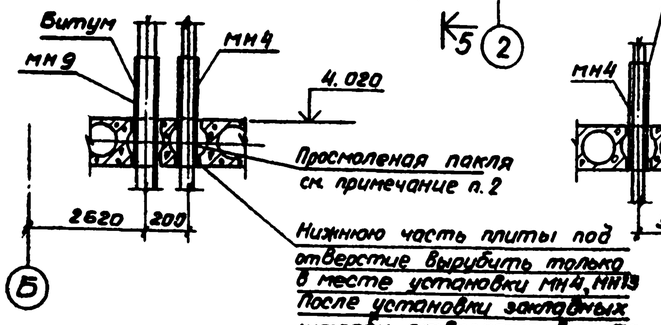

Просмоленая пакля см. примечание п.2

Нижнюю часть плиты под отверстие вырубить только в месте установки мн4, мн13. После установки закладных штрабу-отверстие в плите заделать бетоном М200

5-5

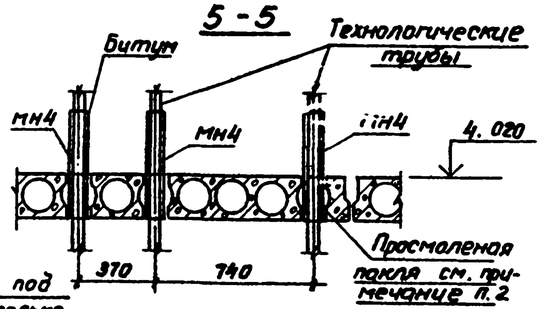

Просмоленая пакля см. примечание п.2

Спецификация элементов плит покрытия к маркировочной схеме расположенной на листе

Марка поз.	Обозначение	Наименование	Кол.	Масса ед. кг	Примечание
		Сборные железобетонные элементы			
		Плиты покрытия			
П1	1.141-1.63 200-01	ПК60.15-8АтVт	32	2800	
		Металлические элементы			
1		Труба Ф402х9 ГОСТ 8732-18*			
		ℓ = 400	1	34,9	
		Изделия закладные			
мн3	кжи-мн3	мн3	4	0,95	
мн4	кжи-мн4	мн4	4	6,4	
мн9	кжи-мн9	мн9	1	6,8	
кр1	кжи-кр1	Каркас Кр1	6	1,4	
кр2	кжи-кр2	" кр2	9	2,3	
А6	кжи-А6	Анкер А6	6	0,89	

1. Швы между плитами залить бетоном марки 200 на мелком заполнителе
2. Зазоры между технологическими трубопроводами и мн4, мн13 в пределах высоты плиты покрытия заделать просмоленой паклей, выше – залить горячим битумом
3. Отверстие под стакан по узлу 3 вырубить с предварительной рассверловкой по контуру
4. Позицию 1 приварить к закладной детали мн3
5. В плитах покрытия П1 установить подвесные детали в соответствии с чертежами КЖ7, КЖ8 и Ар10, Ар11

Согласовано: Нач. отд. Х. Нагон; Нач. отд. Т.В. Дементьева

Инв. № подл. | Подпись и дата | Взам. инв. №

Привязан:

Инв. №

ГИП	Стерганская		1984
Н.контр.	Розина		
Нач. отд.	Вдовин		
Зам. нач.	Комаров		
Гл. конст.	Корганов		
Инженер	Купцов		

ТП701-4-133.85 КЖ

Холодильник одноэтажный емкостью 125 (с вариантом охлаждающих батарей из стеклянных труб)

Стадия	Лист	Листов
РП	6	

Схемы расположения плит покрытия. Узлы

ГИПРОХОЛОД Москва

Копир. Копаева Формат А2

30473-03

Типовой проект 701-4-133.85 Альбом III

Схема расположения подвесных деталей в покрытии (батареи из металлических труб)

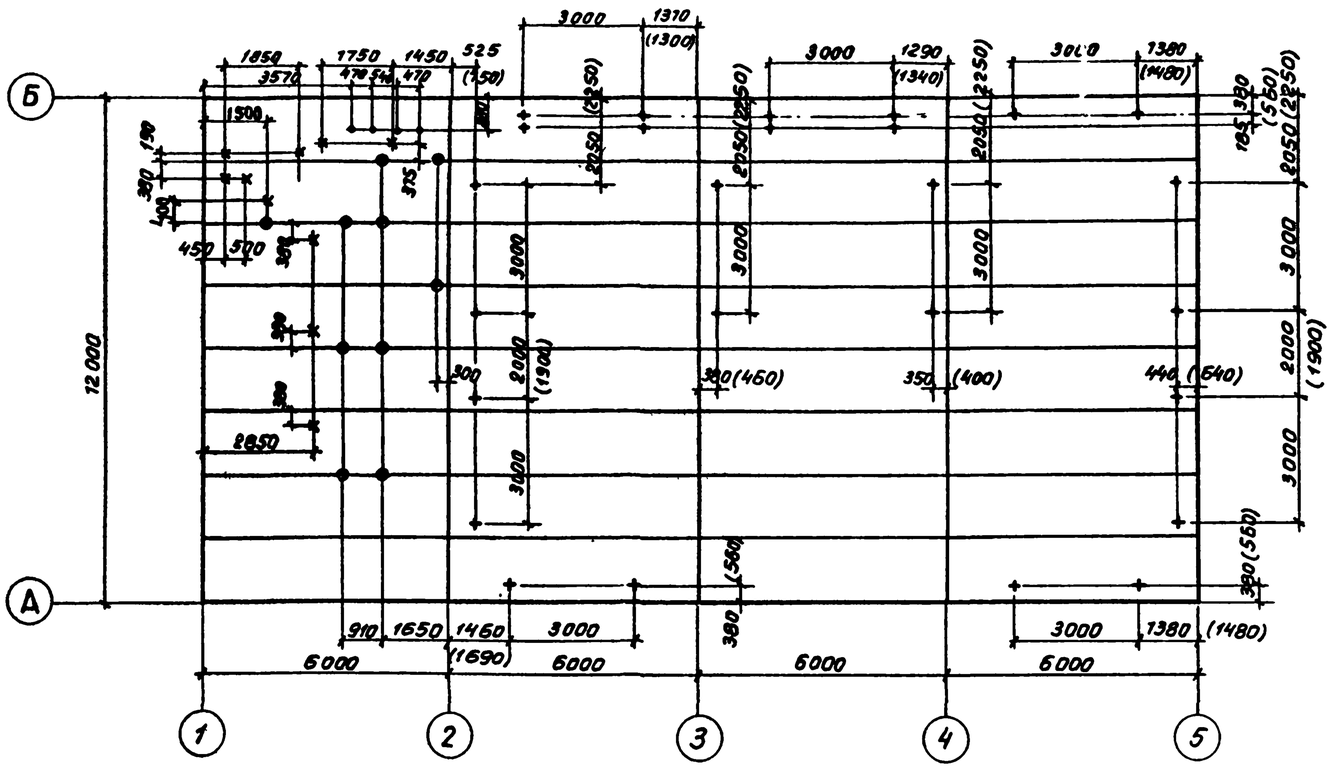

Таблица подвесных деталей

Тип закладной детали	Условное обозначение	Наименование закладной детали	Место установки	Нагрузка на закл. деталь кг
III	•	МН14	Подвесная деталь закладываемая в просверливаемое отверстие плиты	450
I	×	МН5	Подвесная деталь закладываемая в просверливаемое отверстие плиты	450
II	⊕	МН5	Подвесная деталь закладываемая в швы плит	450
IV	+	МН6	Подвесная деталь закладываемая в просверливаемое отверстие плиты	450

Спецификация элементов подвесных деталей к маркировочной схеме расположенной на листе

Марка	Обозначение	Наименование	Кол.	Масса ед. кг	Примечание
		Изделия закладные			
МН5	КЖИ-МН5	МН5	20	1,41	
МН6	КЖИ-МН6	МН6	26	2,13	
МН14	КЖИ-МН14	МН14	4	1,64	

1. Все привязки даны от края плит и от осей здания
2. Размеры в скобках даны для варианта с изоляцией ЖМП

Тип I, IV

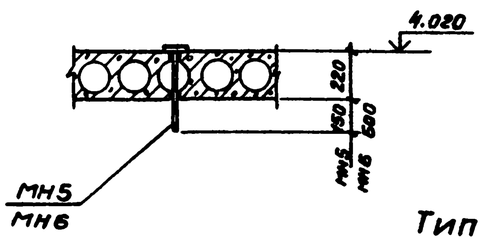

Тип II

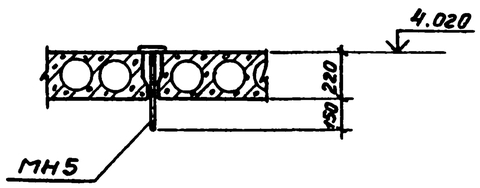

Тип III

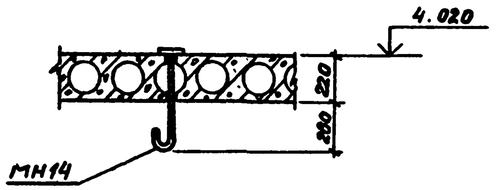

Согласовано:
Нач. отд. Х.Х. Нотин
Нач. отд. А.К. Лемешев

Инв. № подл. | Подп. и дата | Взам. инв. №

Привязан:

Инв. №

ГИП	Скоропонская		1984
Н.контр.	Разина		
Нач.отд.	Вдовин		
Зам.нач.	Комаров		
Гл.конс.	Карганов		
Инжен.	Купцов		

ТП701-4-133.85 КЖ

Холодильник одноэтажный емкостью 125т (с вариантом охлаждающих батарей из стеклянных труб)

Схема расположения подвесных деталей в покрытии (батареи из металлических труб)

Стадия	Лист	Листов
РП	7	

ГИПРОХОЛОД Москва

Копир. Копаева Формат А2

20473-03

Схема расположения подвесных деталей
(вариант с батареями из стеклянных труб)

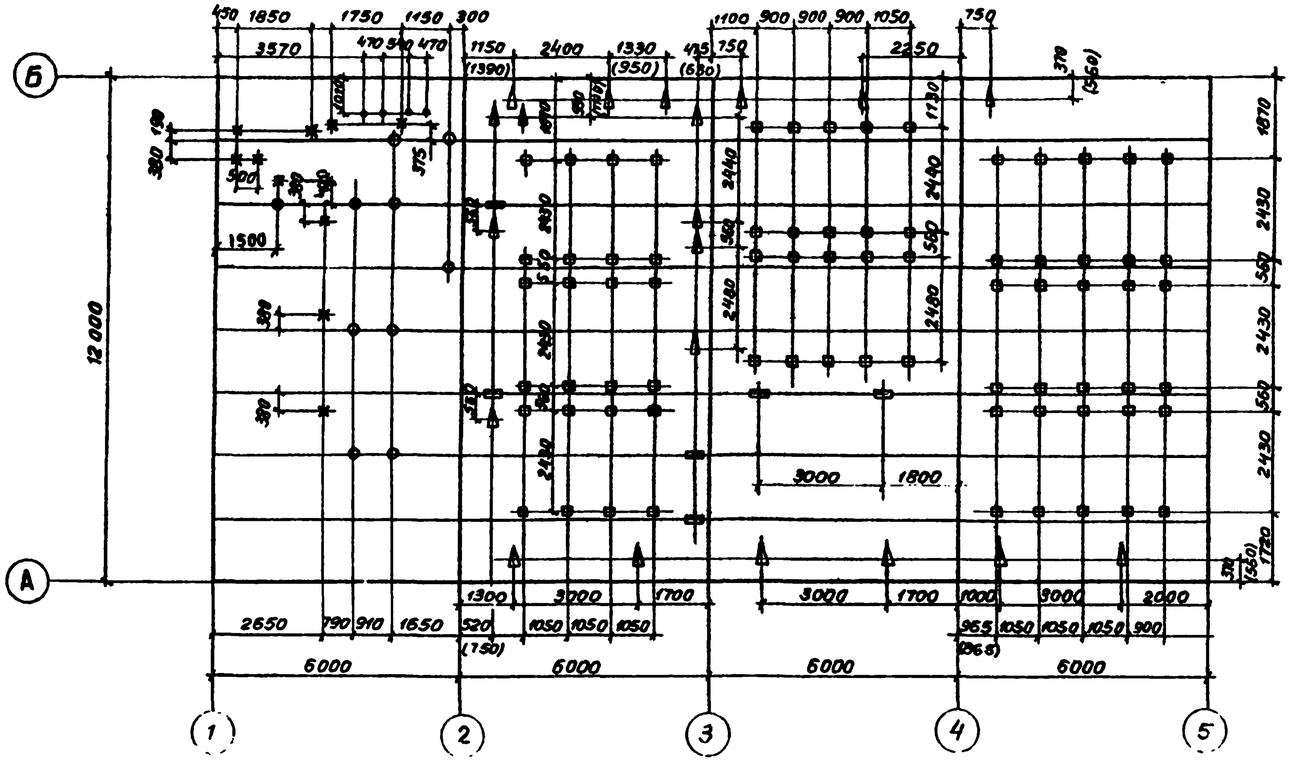

Спецификация элементов подвесных деталей к маркировочной схеме расположенной на листе

Марка	Обозначение	Наименование	Кол.	Масса ед. кг	Примечание
		Изделия закладные			
МН5	КЖИ-МН5	МН5	20	1,41	
МН7	КЖИ-МН7	МН7	26	1,45	
МН8	КЖИ-МН8	МН8	74	1,9	
МН14	КЖИ-МН14	МН14	4	1,64	

Таблица подвесных деталей

Тип закладной детали	Условное обозначение	Наименование закладной детали	Место установки	Нагрузка на заклад. деталь кг.
I	×	МН5	Подвесная деталь закладываемая в просверливаемое отверстие плиты	450
II	○	МН5	Подвесная деталь закладываемая в швы плит	450
VI	△	МН7	Подвесная деталь закладываемая в просверливаемое отверстие плиты	250
V	□	МН8	То же	250
VII	▭	МН7	Подвесная деталь закладываемая в швы плит	250
III	●	МН14	Подвесная деталь закладываемая в просверливаемое отверстие плиты	450

Тип I, VI, V

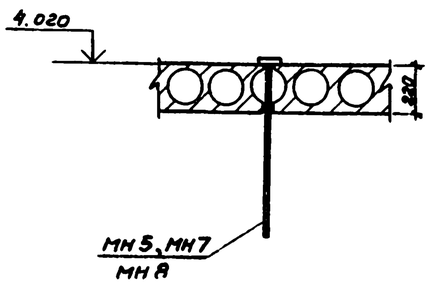

Тип III

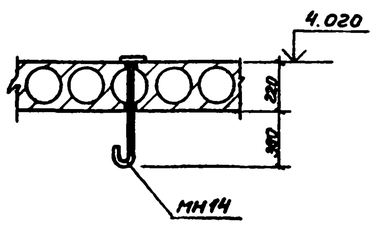

Тип II, VII

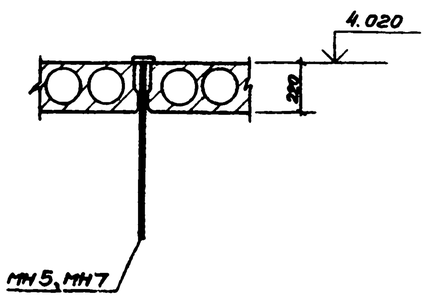

1. Все привязки даны от края плит и от осей здания
2. Размеры в скобках даны для варианта с изоляцией ЖМП.

Альбом III

Типовой проект 701-4-133.85

Согласовано: Нач. отд. ТХ Ю-ОУ; Нач. отд. ТВ Ленгипроводхоз

Инв. № подл. | Подпись и дата | Взам. инв. №

Привязан:

Инв. №

ГИП	Старанская		1984
Н. контр.	Разина		
Нач. отд.	Вдовин		
Зам. нач.	Комаров		
Гл. конст.	Карганов		
Инжен.	Купцов		

ТП701-4-133.85 КЖ

Холодильник одноэтажный емкостью 125т (с вариантом охлаждающих батарей из стеклянных труб)

Схема расположения подвесных деталей в покрытии (Вариант с батареями из стеклянных труб)

Стадия	Лист	Листов
РП	8	

ГИПРОХОЛОД Москва

Копир. Копарва Формат А2

Типовой проект 701-4-133.85 Альбом III

Ведомость рабочих чертежей основного комплекта

Лист	Наименование	Примечание
1	Общие данные (начало)	
2	Общие данные (продолжение)	
3	Общие данные (окончание)	
4	Навес	
5	Лестница на кровлю. Ограждение кровли	

Ведомость ссылочных и прилагаемых документов

Обозначение	Наименование	Примечание
	Ссылочные документы	
1.459-2 вып 3,4	Стальные лестницы переходные площадки и ограждения	

Техническая спецификация металла (начало)

Вид профиля и ГОСТ, ТУ.	Марка металла и ГОСТ	Обозначение и размер профиля	№ п/п	Код: Марки металла	Код: Вида профиля	Код: Размера профиля	Количество шт	Длина, мм	Масса металла по элементам конструкц.: Балки	Стойки	Лестницы	Ограждение лестниц.	Связи	Общая масса т	Масса потребности в металле по кварталам (заполняется изготовителем) т: I	II	III	IV	Заполняется ВЦ
									Код элемента конструкции: 526163	626243	526242	526244	526160						
Балки двутавровые ГОСТ 8239-72	Вст3кп2 ГОСТ 380-71*	I 14							0,130					0,130					
	Итого			090700		092500			0,130					0,130					
Швеллеры ГОСТ 8240-72	Вст3кп2 ГОСТ 380-71*	С 14							0,308					0,308					
		С 16							0,071					0,071					
	Итого			090700		092500			0,379					0,379					
Сталь прокатная угловая равнополочная ГОСТ 8509-72	Вст3кп2 ГОСТ 380-71*	L 63×6							0,010				0,078	0,088					
	Итого			090700										0,088					
Сталь прокатная угловая неравнополочная ГОСТ 8510-72	Вст3кп2 ГОСТ 380-71*	L 125×80×8							0,006					0,006					
	Итого			090700					0,006					0,006					
Трубы стальные водогазопроводные ГОСТ	Вст3кп2 ГОСТ 380-71*	Ф102×5								0,10				0,10					
	Итого			090700						0,10				0,10					
Сталь прокатная широкополосная универсальная ГОСТ 82-70	Вст3кп2 ГОСТ 380-71*	δ=6											0,027	0,027					
		δ=16								0,020				0,020					
	Итого			090700						0,020			0,027	0,047					

Проект разработан в соответствии с действующими нормами и правилами и предусматривает мероприятия, обеспечивающие взрывную, взрывопожарную и пожарную безопасности при эксплуатации здания.
Главный инженер проекта Смургонская

Инв. № подл. | Подпись и дата | Взам. инв. №

Привязан

ТП701-4-133.85 КМ

ГИП	Смургонская		1984
Н. контр	Разина		
Нач. отд	Вдовин		
Зам. нач	Комаров		
Гл. конс	Карганов		
Инжен.	Кулцов		

Холодильник одноэтажный емкостью 125т (с вариантом охлаждающих батарей из стеклянных труб)

Общие данные (начало)

Стадия	Лист	Листов
РП	1	5

ГИПРОХОЛОД Москва

Копир. Копарева Формат А2

20473-03

Типовой проект 701-4-133.85 Альбом III

Техническая спецификация металла (окончание)

Вид профиля и ГОСТ Т.У.	Марка металла и ГОСТ	Обозначение и размер профиля мм	№ п/п	Код: Марки металла	Код: Вида профиля	Код: Размера профиля	Количество шт	Длина, мм	Масса металла по элементам конструкций т: Балки	Стойки	Лестницы	Ограждение лестниц	Связи	Общая масса, т	Масса потребности в металле по кварталам (заполняется изготовителем) т: I	II	III	IV	Заполняется В.Ч.
									Код элемента конструкций										
									526163	526243	526242	526244	526160						
Сталь полосовая ГОСТ 103-76	В ст3 кп2 ГОСТ 380-71*	-δ=10								0,016				0,016					
	Итого			090700		692500				0,016				0,016					
Сталь арматурная ГОСТ 5781-82	Марка В ст3 кп2 ГОСТ 380-71*	Ф12 АI									0,020			0,020					
	Итого			090700							0,020			0,020					
Всего профиля														0,786					
Итого масса металла																			
Лестница на кровлю											0,453	0,140		0,593					
Ограждение кровли												0,228		0,228					
Всего масса металла														1,607					
В том числе по маркам																			
Масса поставки элементов по кварталам, т (заполняется заказчиком).		I																	
		II																	
		III																	
		IV																	

Привязан

Инв. №

ГИП	Смарговская		1984г.
Н.контр.	Разина		
Нач.отд.	Вдовин		
Зам.нач.	Комаров		
Гл.конст.	Парганов		
Инжен.	Купцов		

ТП701-4-133.85 КМ

Холодильник одноэтажный емкостью 125 т (с вариантом охлаждающих батарей из стеклянных труб)

Стадия	Лист	Листов
РП	2	

Общие данные (продолжение)

ГИПРОХОЛОД Москва

Копир. Копаева Формат А2

Инв. № подл. | Подпись и дата | Взам. инв. №

Альбом III

Типовой проект 701-4-133.85

Ведомость металлоконструкций по видам профилей

Наименование конструкций по номенклатуре Прейскуранта № 01-23	Позиции по Прейскуранту 01-23	№ п.п.	Код конструкций	Масса конструкций, т: Всего стали, независимо от толщины и прочности	по видам профилей стали: Балки и швеллеры	Крупносортная сталь	Среднесортная сталь	Мелкосортная сталь	Толстолистовая сталь	Универсальная сталь	Тонколистовая сталь	Гнутые и гнутосварные	Трубы	Прочие	Всего	Количество, шт	Серия типовых конструкций
1	2	3	4	5	6	7	8	9	10	11	12	13	14	15	16	17	18
Типовые конструкции																	
Лестницы, перила, ограждения, площадки	312-1		526242		0,227	0,182		0,014						0,170	0,593		
Нетиповые конструкции																	
Стойки навеса	309-1		526181			0,016				0,020			0,10		0,136		
Балки "	306-3		526153		0,509	0,016									0,525		
Связи "	307-2		526160			0,078				0,027					0,105		
Ограждение кровли и пр.						0,075		0,173							0,248		
Итого															1,607		
Контрольная сумма																	

1. Все заводские соединения элементов конструкций сварные, монтажные на черных болтах М10, М12 и электросварке
   Характер соединений показан в узлах
2. При изготовлении и монтаже конструкций при ручной сварке применяются электроды типа Э-42 ГОСТ 9467-75.
3. Стальные конструкции окрасить масляной краской, густотертой для наружных работ (ГОСТ 8292-75) по грунтовке марки ПФ-020 (ГОСТ 18186-79)
4. Изготовление и монтаж конструкций производить в соответствии с указаниями СНиП III-18-75.

Условные обозначения

- Шов сварной заводской с видимой стороны
- Шов сварной монтажный с видимой стороны
- Шов сварной монтажный с невидимой стороны
- Шов сварной заводской с невидимой стороны

Инв. № подл. | Подпись и дата | Взам. инв. №

Привязан

Инв. №

ТП701-4-133.85			КМ
ГИП	Старостина		1984
Н. контр.	Разина		
Нач. отд.	Вдовин		
Зам. нач.	Каморов		
Гл. конст.	Карганов		
Инжен.	Купцов		
Холодильник одноэтажный емкостью 125 т (с вариантом охлаждающих батарей из стеклянных труб)	Стадия: РП	Лист: 3	Листов:
Общие данные (окончание)	ГИПРОХОЛОД, Москва		

Ктир. Копаева

Формат А2

204-73-03

Альбом III

Типовой проект 701-4-133.85

Схема расположения элементов навеса

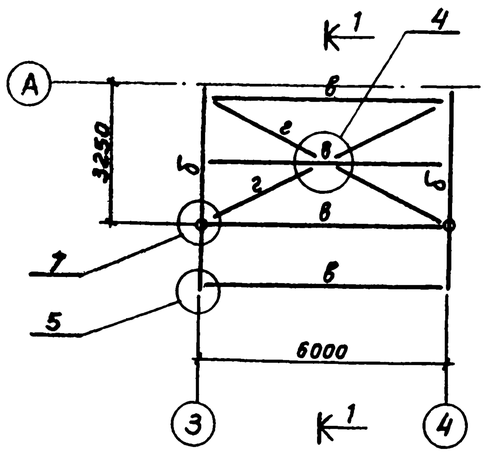

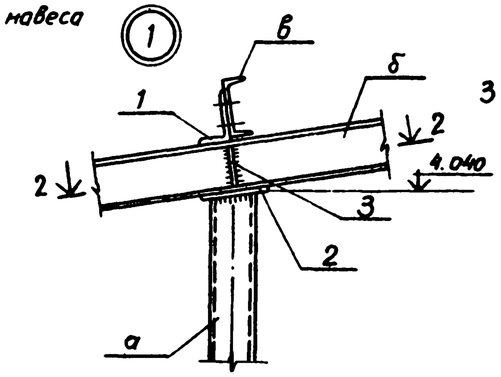

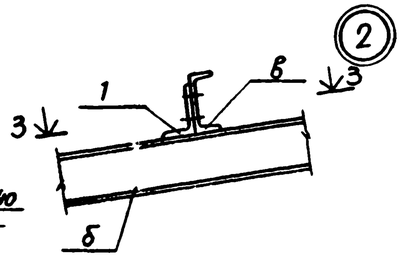

3 - 3

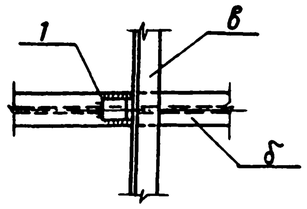

2 - 2

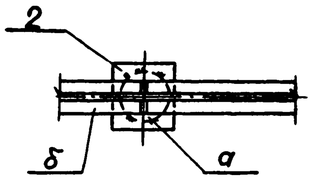

1 - 1

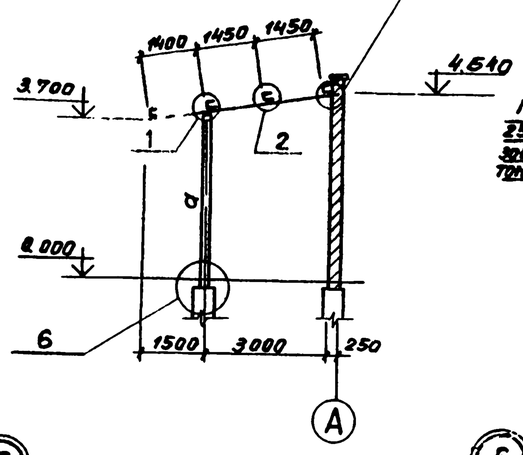

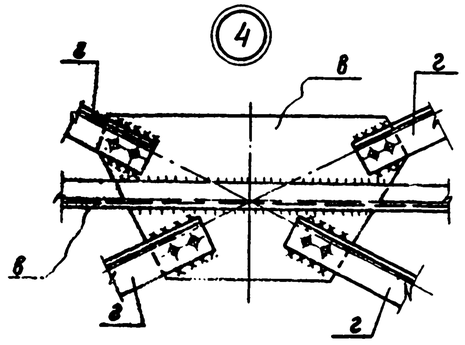

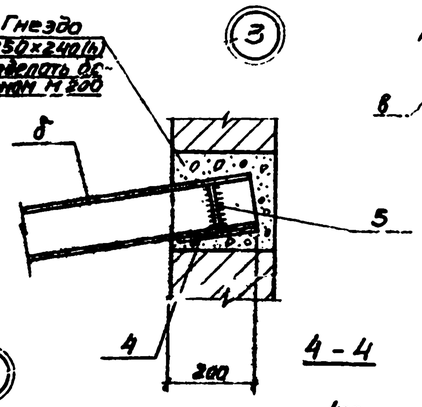

4 - 4

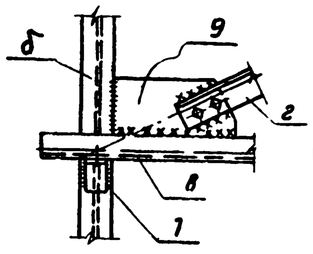

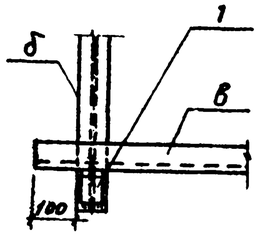

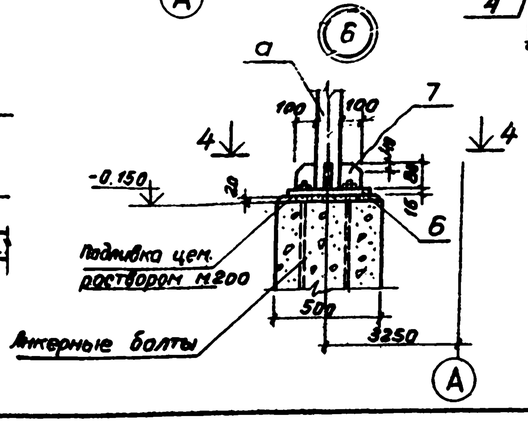

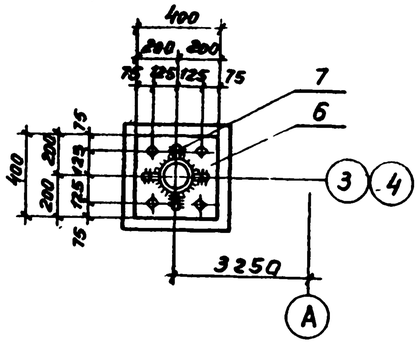

Ведомость элементов									
Марка	Сечение			Опорные усилия			Группа конструк.	Марка металла	Примечание
	эскиз	Поз	Состав	$M_{тм}$	$N_{т}$	$Q_{т.с}$			
а	○		Труба Ф102×5	0,6	1,77			Вст3кп2	
б	I		[12	0,54		1,26		"	
в	[		[14	1,08				"	
г	L		L 75×6	—	—	—		"	растяжение

Спецификация элементов к маркировочной схеме расположенной на данном листе

Марка	Обозначение	Наименование	Кол	Масса ед кг	Примечание
а	ГОСТ 3262-75*	Стойка Ф102×5			
		ℓ = 4100	2	50,0	
б	ГОСТ 8239-72*	Балка I 14 ℓ=4800	2	65,0	
в	ГОСТ 8240-72*	Прогон [14 ℓ=6250	4	77,0	
г	ГОСТ 8509-72	Связи L 63×6 ℓ=3400	4	19,5	
1	ГОСТ 8510-72*	L 125×80×8 ℓ = 55	8	0,68	
2	ГОСТ 103×75*	– 150×10 ℓ = 150	2	1,42	
3	то же	– 35×6 ℓ = 130	4	0,21	
4	"	– 170×10 ℓ = 300	2	4,0	
5	"	– 130×6 ℓ = 150	4	0,92	
6	ГОСТ 82-70*	– 400×16 ℓ = 400	2	10,0	
7	ГОСТ 103×76	– 80×10 ℓ = 100	8	0,63	
8	ГОСТ 82-70*	– 410×6 ℓ = 750	1	14,5	
9	ГОСТ 82-70*	– 180×6 ℓ = 350	4	2,97	

Привязан

Инв №

Инв № подл. | Подпись и дата | Взам. инв №

ГИП	Смарагинская		1984	ТП701-4-133.85 КМ		
Н. контр.	Розина			Холодильник однозтажный емкостью 125т (с вариантом охлаждающих батарей из стеклянных труб)	Стадия	Лист	Листов
Нач. отд.	Вдовин				РП	4	
Зам. нач.	Комаров			Навес	ПИПРОХОЛОД Москва		
Гл. конс.	Карганов						
Инжен.	Купцов						

Копир. Копаева Формат А2

20473-03

Типовой проект 701-4-133.85 Альбом III

Схема расположения элементов металлической лестницы

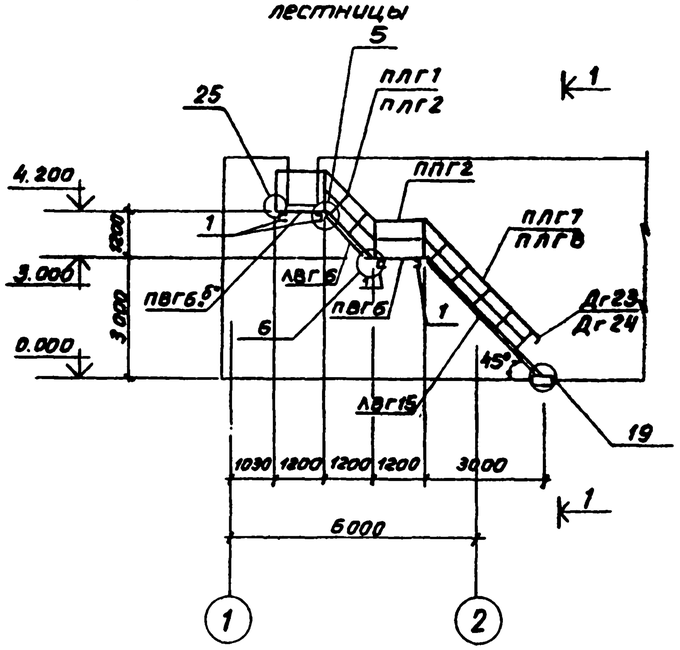

1 - 1

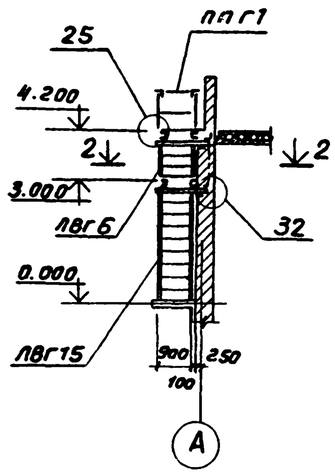

2 - 2

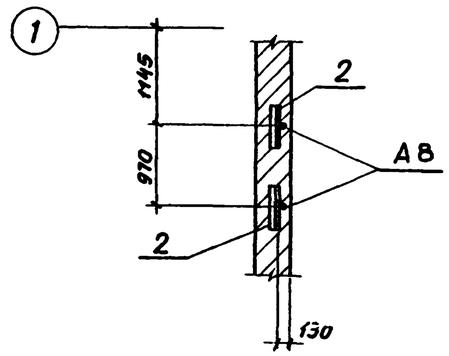

Схема расположения элементов ограждения кровли

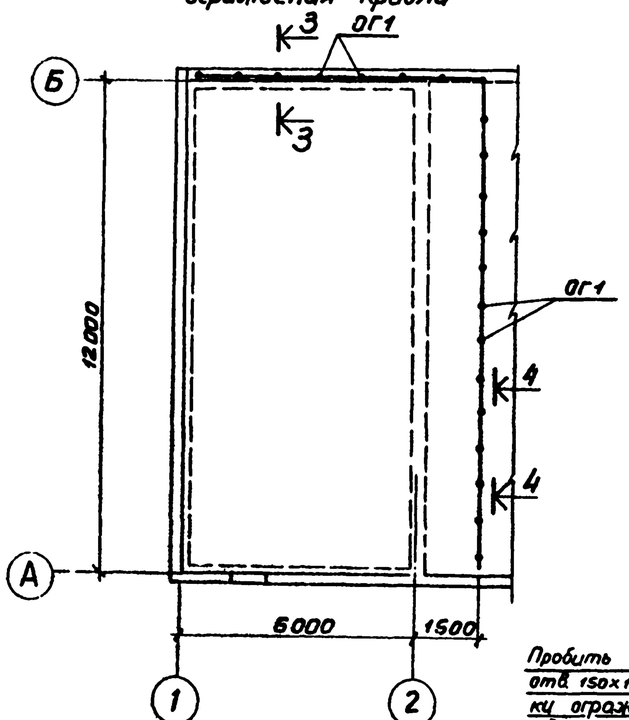

4 - 4

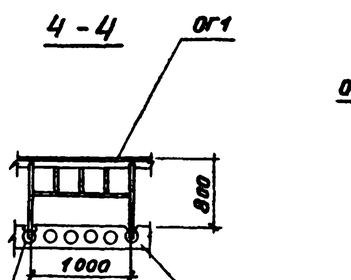

Пробить отв. 150х150. После установки ограждения отверстие заделать бетоном м200

3 - 3

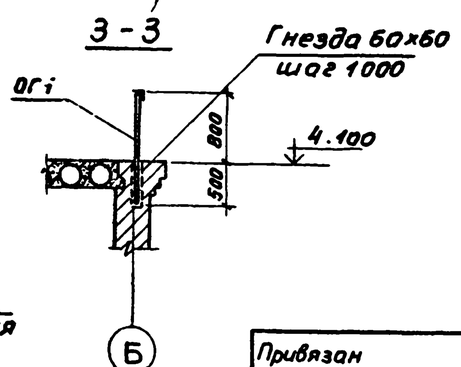

Спецификация элементов к маркировочным схемам расположенным на данном листе

Марка поз.	Обозначение	Наименование	Кол	Масса ед кг	Примечание
		Элементы металлической лестницы			
ЛВГ6	1.459-2 вып.4	Лестничный марш ЛВГ6	1	90	
ЛВГ15	То же	То же ЛВГ15	1	221	
ПВГ6	"	Переходная площадка ПВГ6	1	71	
ПВГ6.5°	"	То же ПВГ6.5°	1	71	
		Ограждение лестничного марша			
ПЛГ1	"	То же ПЛГ1	1	14	
ПЛГ2	"	" ПЛГ2	1	14	
ПЛГ7	"	" ПЛГ7	1	36	
ПЛГ8	"	" ПЛГ8	1	36	
ДГ23	1.459-2 вып 3	Дополнительный элемент ДГ23	1	1,0	
ДГ24	То же	То же ДГ24	1	1,0	
ППГ1	1.459-2 вып. 4	Ограждение переходных площадок ППГ1	1	17,0	
ППГ2	То же	То же ППГ2	1	21	
	1.459-2 вып.3	Узел „32"			
1	ГОСТ 8240-72	С16 ℓ = 1250	4	17,8	
2	ГОСТ 8509-72	L63×6 ℓ = 230	8	1,3	
А8	КЖИ-А8	Анкер А8	2	5,3	
		Элементы ограждения кровли			
	КЖИ ОГ1	Ограждение ОГ1	19,6	п м.	

1. Все узлы, замаркированные на схеме расположения элементов металлической лестницы, приняты по серии 1.459-2 вып. 3
2. Гнезда размеров 60х60, h = 500 под стойки ограждения кровли оставить при кладке стен

Привязан

Инв №

ГИП	Сморгонская		1984
Н. контр.	Разина		
Нач. отд.	Вдавин		
Зам. нач.	Комаров		
Гл. конс.	Карганов		
Гл. арх.	Чернов		
Инжен.	Купцов		

ТП701-4-133.85 КМ

Холодильник одноэтажный емкостью 125 т (с вариантом охлаждающих батарей из стеклянных труб

Лестница на кровлю Ограждение кровли

Стадия	Лист	Листов
РП	5	

ГИПРОХОЛОД Москва

Копир. Копаева Формат А2

Инв. № подл. | Подпись и дата | Взам. инв. №

Альбом III

Типовой проект 701-4-133.85

Ведомость рабочих чертежей основного комплекта ОВ

Лист	Наименование	Примечание
1	Общие данные	
2	План разрез 1-1, схемы, узел управления	

Ведомость ссылочных и прилагаемых документов

Обозначение	Наименование	Примечание
	Ссылочные документы.	
1.494-32	Зонты и дефлекторы вентиля-	
	ционных установок.	
4.904-69	Детали крепления санитарно-	
	технических приборов и	
	трубопроводов.	
1.494-30 В.2	Установка и крепление вен-	
	тиляторов к строитель-	
	ным конструкциям.	
5.904-4	Двери и люки вентиляци-	
	онных камер	
5.904-5	Гибкие вставки к центро-	
	бежным вентиляторам.	
5.904-10	Узлы прохода вентиляционных	
	вытяжных шахт через покрытия	
	промышленных зданий. Узлы	
	прохода общего назначения.	
Минмонтажспецстрой	Приборы для измерения и регу-	
СССР. Главмонтаж-	лирования температуры.	
автоматика	Установка закладных конструк-	
	ций на технологических трубо-	
	проводах и оборудовании	
4.903-10 В.8	Грязевики	
Минмонтажспецстрой	Приборы для измерения и регули-	
СССР. Главмонтаж-	рования давления, разрежения	
автоматика.	и расхода. Установка закладных	
	конструкций на технологическом	
	оборудовании и трубопроводах,	
	узлы и детали к ним.	
	Прилагаемые документы	
ОВ ВМ	Ведомость материалов	
ОВ СО	Спецификация оборудования	
ОВМ1	Конструкция тепловой изоляции 1	
ОВМ2	Конструкция тепловой изоляции 2	

Типовой проект разработан в соответствии с действующими нормами и правилами и предусматривает мероприятия, обеспечивающие взрывную, взрывопожарную и пожарную безопасность при эксплуатации здания.

Главный инженер проекта Сторожкая

Характеристика отопительно-вентиляционных систем

Обозначение системы	Количество систем	Наименование обслуживаемого помещения (технологического оборудования)	Тип установок	Вентилятор: Тип, исполнение по взрывозащите	Вентилятор: №	Вентилятор: Схема исполнения	Вентилятор: Положение	Вентилятор: L_1 $м^3/ч$	Вентилятор: P, па (мм вод. ст.)	Вентилятор: n_1 об/мин	Электродвигатель: Тип, исполнение по взрывозащите	Электродвигатель: №	Электродвигатель: n_1 об/мин	Воздухонагреватель: Тип	Воздухонагреватель: №	Воздухонагреватель: Кол.	Воздухонагреватель: Тем-ра нагрева °С от	Воздухонагреватель: Тем-ра нагрева °С до	Расход тепла вт (ккал/ч)	Δ P по (кгс/м²)	Примечание
		Машинное																	26045	24	один
А-1	2	отделение	АПВС-50-30	Аппарат воздушно-отопительный							4А80А4	1,1	2815	—	—	1	-30	47,6	(22400)	(2,4)	резервный
ВА-1	1	Машинное							150					—	—	—	—	—	—	—	—
		отделение	А3.15095-1	В-Ц4-70	2,5	I	Пр.П	350	(15)	1400	4А63А4	0,25	1400								

Основные показатели по чертежам отопления и вентиляции

Наименование здания	Объем	Периоды года при $t_н$ °С	Расход тепла, Вт (ккал/ч): на отопление	на вентиляцию	на горячее водоснабжение	на производственное теплоснабжение	Общий	Расход холода ккал/ч	Установленная мощность электродвигателей кВт	Удельный расход тепла на отопление ккал/м³ °С	Расчетный напор в системе отопления кПа (м.в.ст.)
Холодильник	300	-30	15470	10584	—	116300	142354	—	1,35	0,96	2,0
			(13300)	(9100)	—	(100000)	(122400)	—			(0,2)

План-схема

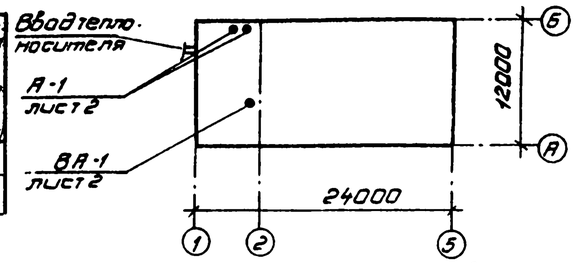

Общие указания:

1. Исходные данные для разработки чертежей архитектурно-строительные чертежи и технологическое задание.
2. Проект систем отопления и вентиляции выполнен в соответствии:
   а) СНиП 2.01.01.82. Строительная климатология и геофизика;
   б) СНиП II-33-75 *. Отопление, вентиляция и кондиционирование воздуха;
   в) СНиП II-105-74. Холодильники;
   г) СН 245-71. Санитарные нормы проектирования промышленных предприятий
3. Проект выполнен для условий строительства с расчетными данными:
   расчетная температура для проектирования отопления - минус 30°С;
   Расчетная температура для проектирования вентиляции - минус 19°С;
   Средняя температура отопительного периода - минус 6,2°С;
   Продолжительность отопительного периода - 232 суток.
4. Теплоноситель для систем отопления, вентиляции и производственного теплоснабжения - вода с температурой 150-70°С.
5. Для приема теплоносителя, его распределения по системам, контроля параметров предусмотрен узел управления.
6. Присоединение систем отопления и вентиляции к теплосети принято непосредственное.
7. Изоляции подлежат теплопроводы от места ввода теплосети до узла управления, узел управления, подающие трубопроводы систем теплоснабжения калориферов отопительно-вентиляционных установок.
8. Основной изоляционный слой-минераловатные полуцилиндры толщиной 40 мм. для трубопроводов Дн 33,5 и более, шнур асбестовый пуховой диаметром 20 мм. в два слоя для трубопроводов до 33,5 мм и узла управления.
9. Покровный слой по изоляции - стеклопластик марки РСТ-Б-Л-В по ТУ 6-11-145-80.
10. Воздуховоды выполняются из листовой холоднокатанной стали по ГОСТ 19904-74
11. Воздуховоды, трубопроводы покрываются грунтом ГФ-020 в один слой и окрашиваются масляной краской за 2 раза.

Инв. N подл. | Подп. и дата | Взам. инв. N

Привязан

1984

ТП 701-4-133.85 ОВ

ГИП	Сторожкая		
Н.контр.	Разина		
Нач.отд.	Дементьев		
Гл.спец.	Шубина		
Рук.бр.	Гафитулина		
Ст.инж.	Семеновых		

Холодильник одноэтажный емкостью 125 т/с вариантом охлаждающих батарей из стеклянных труб

Стадия	Лист	Листов
Р.П	1	2

Общие данные.

ГИПРОХОЛОД г. Москва

Копировал: Патрикеева. Формат 2А

Типовой проект 701-4-133.85 Альбом III

Разрез 1-1

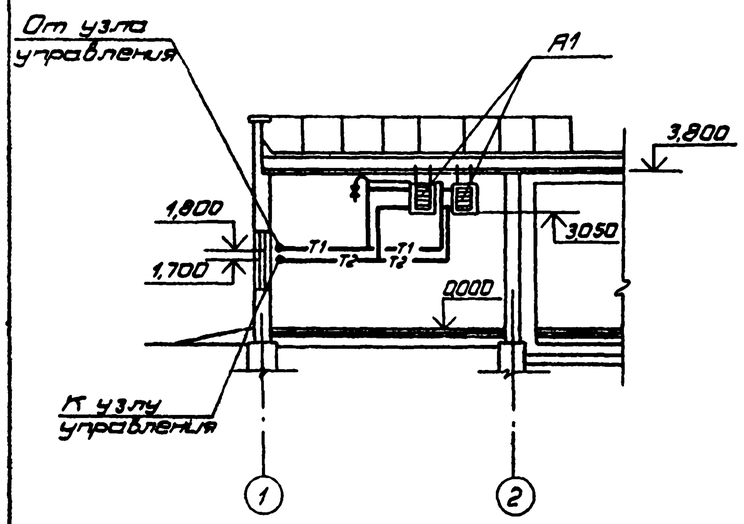

Разрез 2-2

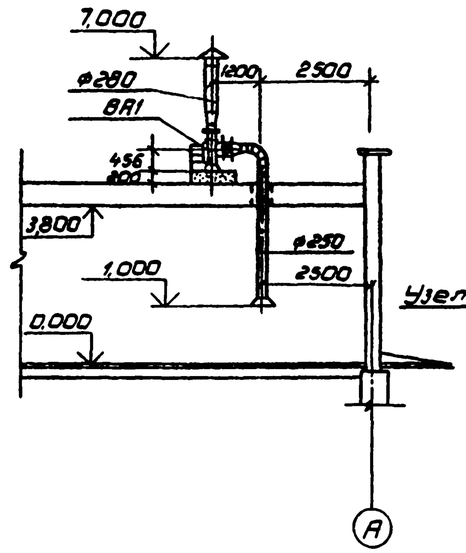

А1

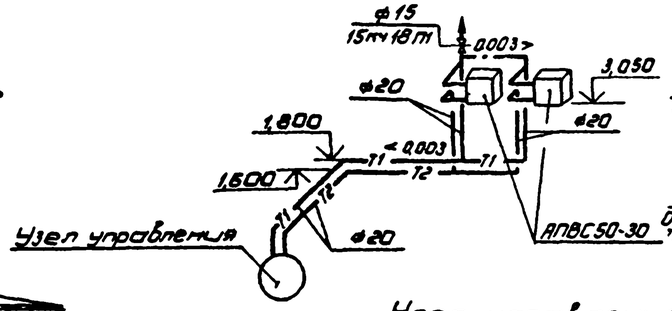

ВА1

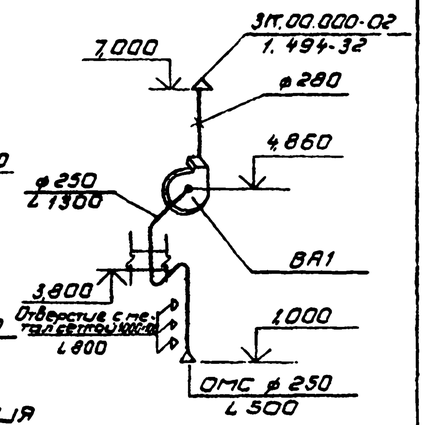

План на отм. 0,000

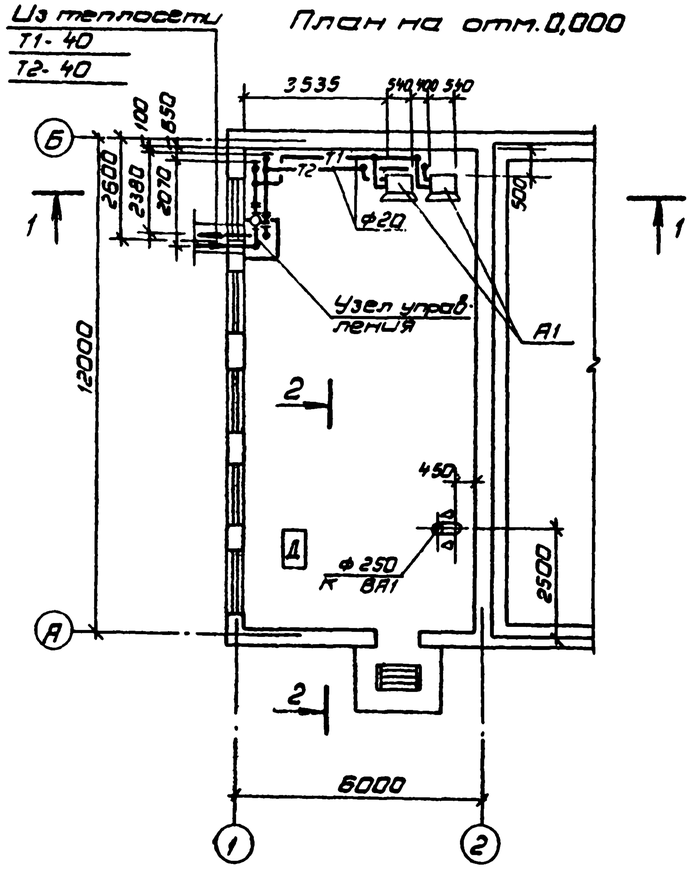

План кровли

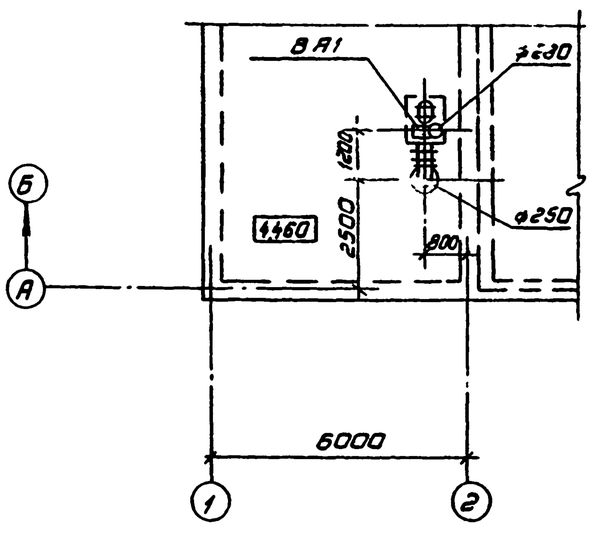

Узел управления

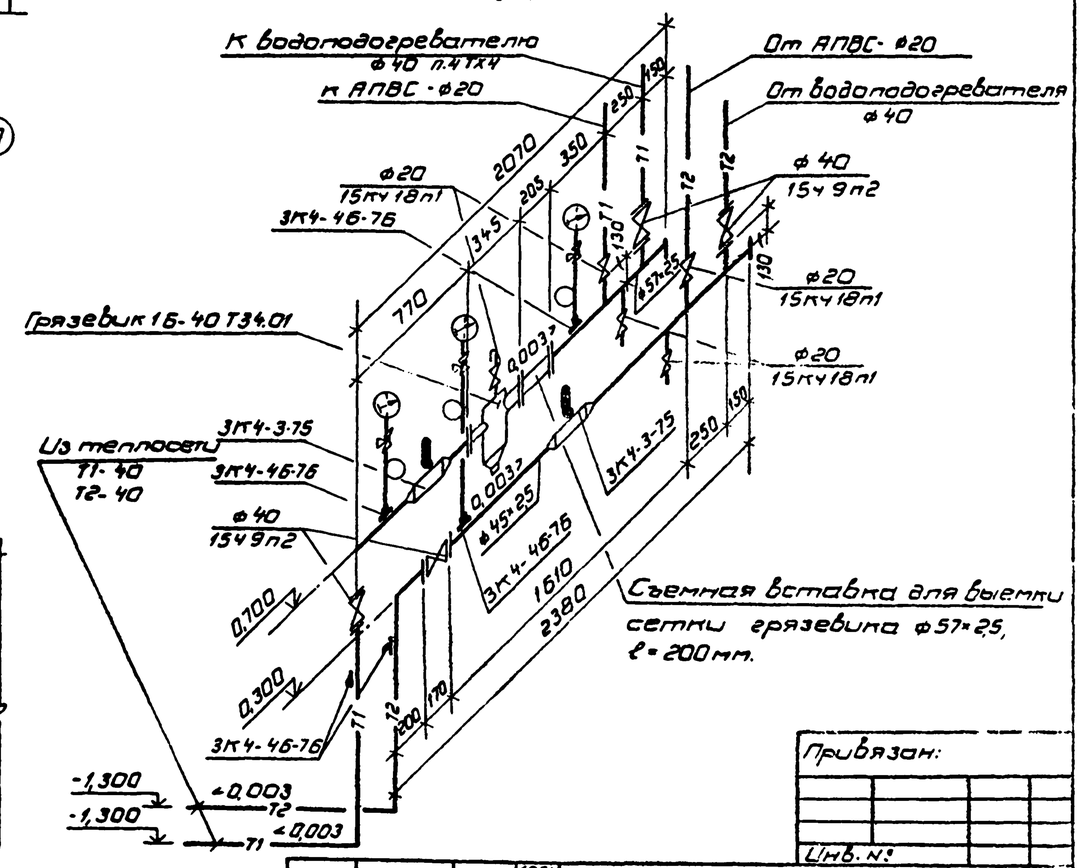

Привязан:

Инв. №

			1984	ТП 701-4-133.85 ОВ		
ГИП	Сторожков			Холодильник одноэтажный емкостью 125т (с вариантом охлаждающих батарей из стеклянных труб)	Стадия	Лист	Листов
Н.конт.	Разина				Р.П.	2	
Нач.отд.	Дементьев			План, разрез 1-1, узел управления	ГИПРОХОЛОД г. Москва		
Гл.спец.	Шубина						
Рук.бр.	Гафиулина						
Ст.инж.	Семенова						

Нач.стр.отд. Дозорцев
Нач.отд. Зелин
Нач.пр. Мишуринский
Гл.инж.проекта Подольский
Гл.инж. Шубина

Копировал: Патрикеева Формат 2А

Типовой проект 701-4-133.85 Альбом III

Типовой проект 701-4-133.85

Холодильник одноэтажный емкостью 125 т.

Альбом III

Эскизные чертежи общих видов нетиповых конструкций систем отопления и вентиляции

Инв. № подл. | Подп. и дата | Взам. инв. №

Инв. №

Формат А4

Типовой проект 701-4-133.85 Альбом III

Обозначение	Наименование
701-4-133.85 ОВН1	Конструкция тепловой изоляции 1
701-4-133.85 ОВН2	Конструкция тепловой изоляции 2

Привязан

Инв. №

т.п. 701-4-133.85 ОВН

ГИП	Сторгонская		1984
Н.конт.	Разина		
Нач.отд.	Дементьев		
Рук.бр.	Гафитулина		
Ст.инж.	Иванова		

Содержание

Стадия	Лист	Листов
Р.П.		1

ГИПРОХОЛОД г. Москва

Формат А4

Типовой проект 701-4-133.85 Альбом III

Стеклопластик РСТ-Б-ЛВ; ТУ6-11-145-80
Полуцилиндры минераловатные ГОСТ23208-83
Краска БТ-577; ГОСТ 5631-79 В два слоя
Грунтовка ГФ-020 в один слой

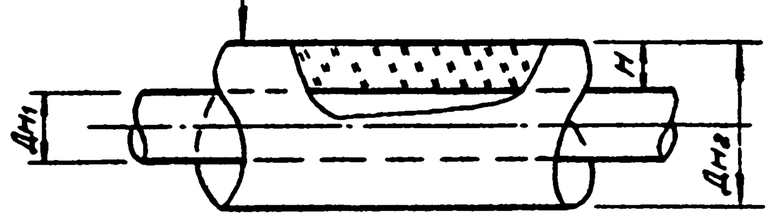

Дн1	48
Н	40
Дн2	122

* Размеры в мм.

Температура транспортируемой среды 150°С. Изолируется подающий и обратный трубопровод теплоснабжения, прокладываемые по помещению.

Привязан:

Инв. №

т.п. 701-4-133.85 ОВН1

ГИП	Сторгонская		1984
Н.конт.	Разина		
Нач.отд.	Дементьев		
Рук.бр.	Гафитулина		
Ст.инж.	Иванова		

Конструкция тепловой изоляции 1

Стадия	Лист	Листов
Р.П.		1

ГИПРОХОЛОД г. Москва

Формат А4

Типовой проект 701-4-133.85 Альбом III

Стеклопластик РСТ-Б-ЛВ, ТУ6-11-145-80
Шнур асбестовый ШАП-1 ГОСТ1779-83
Краска БТ-577 ГОСТ 5631-79 в два слоя
Грунтовка ГФ-020 в один слой.

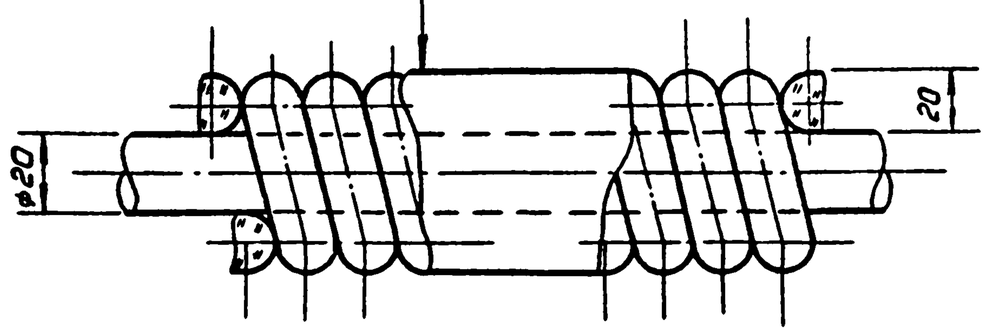

Температура транспортируемой среды 150°С. Изолируется подающий трубопровод теплоснабжения, прокладываемый по помещению.

Привязан:

Инв. №

т.п. 701-4-133.85 ОВН2

ГИП	Сторгонская		1984
Н.конт.	Разина		
Нач.отд.	Дементьев		
Рук.бр.	Гафитулина		
Ст.инж.	Иванова		

Конструкция тепловой изоляции 2

Стадия	Лист	Листов
Р.П.		1

ГИПРОХОЛОД г. Москва

Корректор: Патрикеева Формат А4