ТИПОВОЙ ПРОЕКТ

701-4-132.85

ХОЛОДИЛЬНИК ОДНОЭТАЖНЫЙ

ЕМКОСТЬЮ 60 ТОНН

(С ВАРИАНТОМ ОХЛАЖДАЮЩИХ БАТАРЕЙ
ИЗ СТЕКЛЯННЫХ ТРУБ)

АЛЬБОМ IV

ЧЕРТЕЖИ ЗАДАНИЯ ЗАВОДУ-ИЗГОТОВИТЕЛЮ

20472-04

				Привязан	
Инв. N					

Госстрой СССР
ЦЕНТРАЛЬНЫЙ ИНСТИТУТ ТИПОВОГО ПРОЕКТИРОВАНИЯ
Свердловский филиал
620062. г.Свердловск-62, ул.Чебышева,4
Заказ № 1474 Инв.№ 20472-04 тираж 125
Сдано в печать 25.03 1986г цена 1-60

ТИПОВОЙ ПРОЕКТ

701-4-132.85

ХОЛОДИЛЬНИК ОДНОЭТАЖНЫЙ

ЕМКОСТЬЮ 60 ТОНН

(С ВАРИАНТОМ ОХЛАЖДАЮЩИХ БАТАРЕЙ
ИЗ СТЕКЛЯННЫХ ТРУБ)

АЛЬБОМ IV

ЧЕРТЕЖИ ЗАДАНИЯ ЗАВОДУ-ИЗГОТОВИТЕЛЮ

Разработан проектным институтом
ГИПРОХОЛОД
Директор института /Кузнецов Е.А./
Главный инженер проекта /Сморгонская Б.Я./

20472-04

Рабочий проект утвержден

Министром торговли СССР

Решением N° 12/П-1 от 16.01.85 г.

Введен в действие Гипрохододом
Приказ N 10 от 14.02.85 г.

				Привязан	
Инв. N					

Альбом IV

Типовой проект 701-4-132.85

Ведомость чертежей комплекта А-00 для завода - изготовителя

Лист	Наименование	Примечание
А-001	Общие данные для завода-изготовителя щитов	
А-002	Щит Общий вид.	
А-003	Щит Таблица соединений	
А-004	Щит Таблица подключения	
А-005	Щит Общий вид (вариант охлаждающих батарей из стеклянных труб)	Для варианта охлаждающих батарей из стеклянных труб
А-006	Щит Таблица соединений (Вариант охлаждающих батарей из стеклянных труб)	
А-007	Щит. Таблица подключения (вариант охлаждающих батарей из стеклянных труб)	
А С02	Спецификация щитов	

Ведомость примененных документов Гипрохолода

Обозначение	Наименование	Примечание
А-3 альбом II	Схемы электрические принципиальные (начало)	
А-4 А-6 альбом II	Схемы электрические принципиальные (продолжение)	
А-7 альбом II	Схемы электрические принципиальные (окончание)	
А-14 альбом II	Схемы электрические принципиальные (продолжение) (вариант охлаждающих батарей из стеклянных труб)	Для варианта охлаждающих батарей из стеклянных труб

Привязан

Инв. №

ТП 701-4-132.85 А-001

ГИП	Сморгонская		1984
Н. контр	Разина		
Нач. отд	Жилкин		
Рук. гр.	Цоффе		
Ст. инж.	Марусова		
Инжен.	Павлова		

Холодильник одноэтажный емкостью 60 т (с вариантом охлаждающих батарей из стеклянных труб)

Стадия	Лист	Листов
РП	1	1

Общие данные для завода-изготовителя щитов

ГИПРОХОЛОД Москва

Инв. № подл. | Подпись и дата | Взам. инв. №

20472-04

Типовой проект 701-4-132.85 Альбом IV

Поз.	Обозначение	Наименование	Кол.	Примеч.
		Документация		
	А-003	Таблица соединений	14	
	А-004	Таблица подключений	8	
		Стандартные изделия		
1		Шкаф щита		
		ЩШ-3Д-800×600 УХЛ4УР30		
		ОСТ 36.13-76	1	
2		Рейка РБ 600 ТК3-100-81	2	ТМ3-1-81 уст 1
3		Рейка Р 800 ТК3-101-81	1	ТМ3-1-81 уст 6
4		Скоба зубчатая СЗ 600 ТК3-125-81	11	ТМ3-26-81 уст. 1
5		Скоба С 600 ТК3-126-81	2	ТМ3-13-81 уст. 203
		Прочие изделия		
6	9-Р1...9-Р3;	Регулятор температуры		
	10-Р1...10-Р3	микроэлектронный ТМ2-У3		
		Пределы регулируемой темпера-		
		туры -20°...+20°С Вариант А	6	
7	6-SA; 7-SA; 8-SA1;	Переключатель универсальный		
	8-SA2; 10-SA	УП5311-С225	5	
8	4-SA; 5-SA	То же УП5312-Ф343	2	
9	11-SA1	То же УП5314-Ф428	1	
10	11-SA2...11-SA4	Тумблер П2Т-1	3	

Инв. № подл. | Подпись и дата | Взам. инв. №

				ТП 701-4-132.85 А-002		
			1984			
Н. контр.	Разина			Холодильник однокамерный емкостью 60л (с вариантом охлаждающих батарей из стеклянных труб)	Стадия	Лист	Листов
Нач. отд.	Жилкин				Р.П	1	7
Рук. гр.	Иоффе						
Гл. инж.	Марусова			Щит Общий вид	ГИПРОХОЛОД Москва		
Инж.	Павлова						

Типовой проект 701-4-132.85 Альбом IV

Поз.	Обозначение	Наименование	Кол.	Примеч.
11	11-SA5	Тумблер П2Т-11	1	
12	12-SB	Кнопка управления КЕ-041У3		
		без надписи, толкатель		
		черный. Исполнение 1	1	
13	4-HL...7-HL	Арматура АС-220 с линзой		
	11-HL1; 11-HL5	зеленого цвета	6	
14	12-HL1...12-HL7; 11-HL7	красного цвета		
	8-HL1; 8-HL2; 11-HL2		11	
15	11-HL6	желтого цвета	1	
16	11-HL3; 11-HL4	Табло световое однолампповое		
		ТСМ	2	
17	3-K1...3-K5; 10-K1...10-K3	Реле РПУ-2-06.222 У3		
	11-K1...11-K4; 12-K1...12-K3	220 В 50 Гц	15	
18	4-KT...7-KT;	Реле времени РВП72-3221-003		ТМ3-13-81
	11-KT1; 11-KT2	220 В 50 Гц	6	уст. 49
19	13-SA	Выключатель пакетный		
		ПВ1-10У3 исполнение 1	1	
20	13-SF1	Выключатель автоматический		ТМ3-13-81
		АП50-3М У3 Iн=10А		уст. 455
		Iотс=3,5 Iн	1	
21	3-SF; 9:SF	Выключатель автоматический		ТМ3-13-81
		А63-МУ3 переменного тока		уст. 423
		1,0×2	2	
22	12-SF; 13-SF3	1,6×2	2	
23	10-SF; 11-SF; 13-SF2	2,5×2	3	
24	10-FU1...10-FU3	Держатель вставки плавкой		
		ДВП4-38	3	
24	10-FU1...10-FU3	Вставка плавкая, 1А		
		ВП36-1	3	
25	13-E	Патрон потолочный Е-27		
		250В	1	

Инв. № подл. | Подпись и дата | Взам. инв. №

ТП 701-4-132.85 А-002 Лист 2

20472-04 Формат А3

Типовой проект 701-4-132.85 Альбом IV

Поз.	Обозначение	Наименование	Кол.	Примеч.
26		Блок Б3-10	11	ТМ3-14081 УСТ3
27		Упор	12	
28		Перемычка	24	
29		Рамка РПМ 55×15	40	
		Материалы		
30		Провод ПВ1 1 380		
		ГОСТ 6323-79	360м	
31		ПВ3 0,75	150м	

Инв. № подл.	Подпись и дата	Взам. инв. №

ТП 701-4-132.85 А-002

Лист 3

20472-04

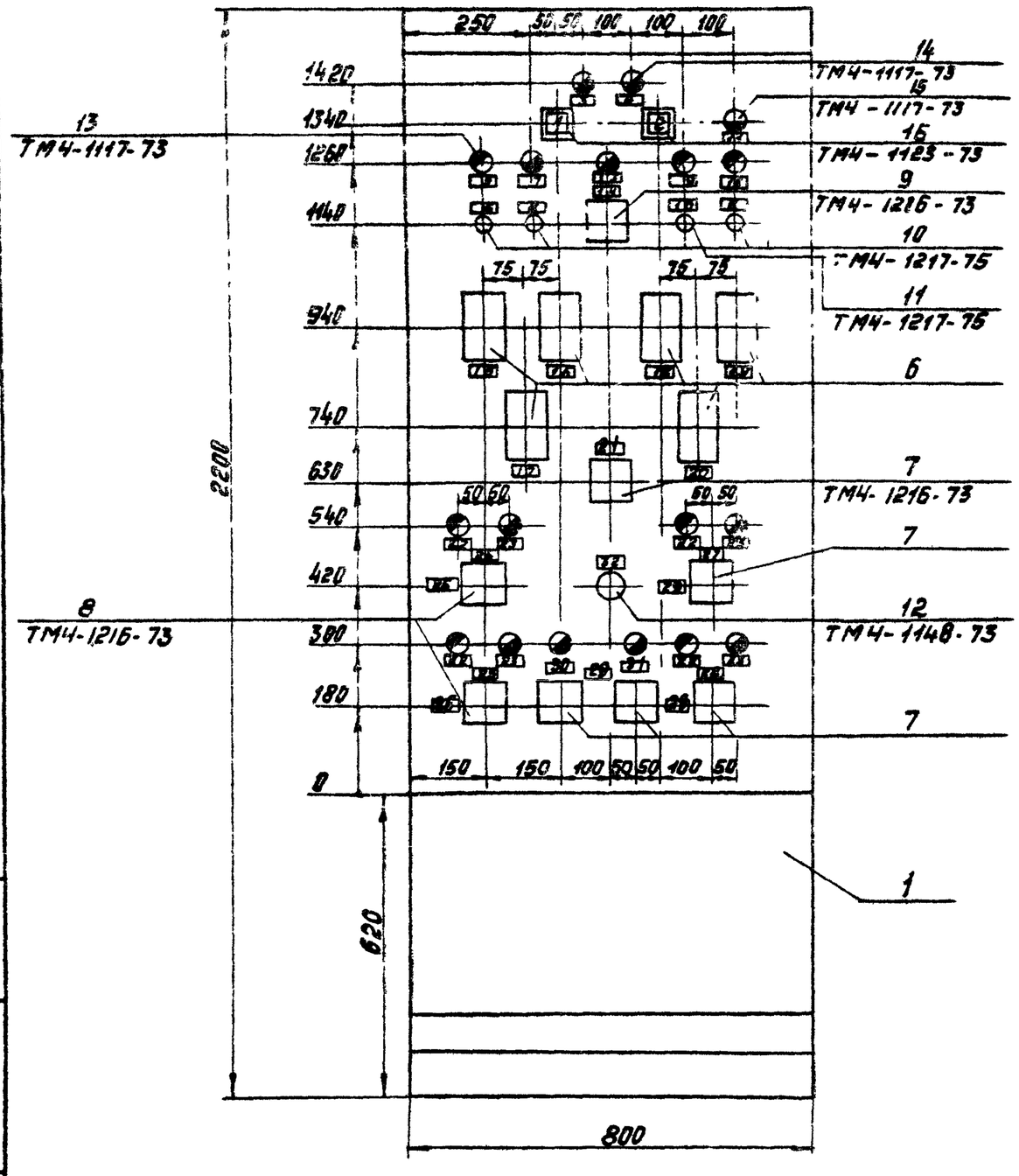

Вырез под прибор поз. 6

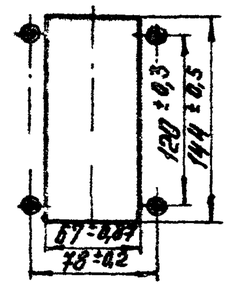

Покрытие - вариант 2 ОСТ 3613-76

Условные обозначения

- ◐ — линза зеленая
- ◑ — линза красная
- ◒ — линза желтая

Типовой проект 701-4-132.85 Альбом IV

Инв. № подл. | Подпись и дата | Взам. инв. №

Изм.	Лист	№ докум.	Подпись	Дата	ТП 701-4-132.85 А-002	Лист 4

20472-04 формат А3

Типовой проект 701-4-132.85 Альбом IV

Вид на внутренние плоскости (развернуто)

Левая стенка | Передняя стенка | Правая стенка

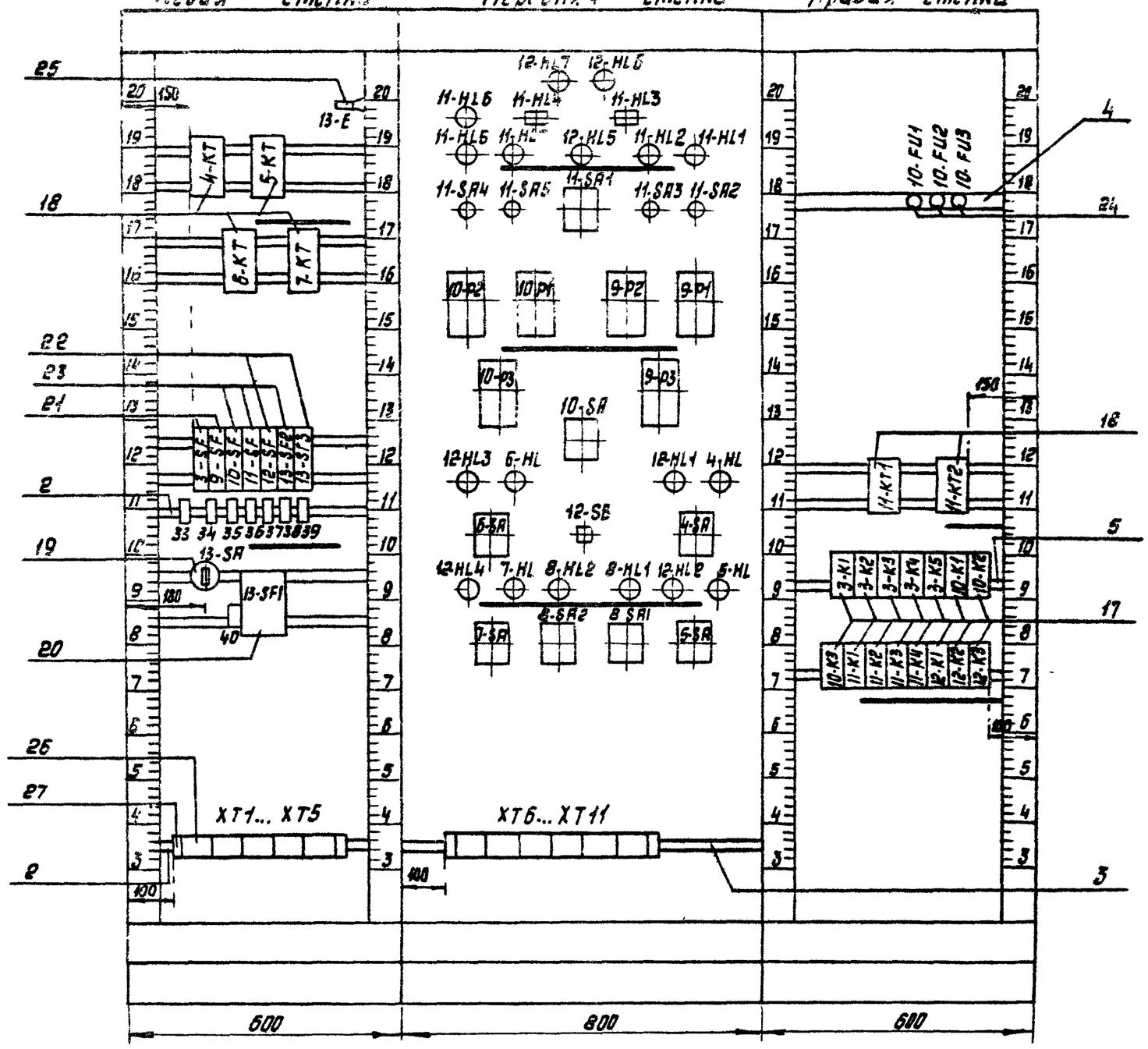

Изм.	Лист	№ докум.	Подпись	Дата	ТП 701-4-132.85 А-002	Лист 5

Инв. № подл. | Подпись и дата | Взам. инв. №

20472-04 Формат А3

Надписи на табло и в рамках

Продолжение

№ надписи	Текст надписи	Кол
	ТСМ	
1	Понижение температуры	
	обратного теплоносителя	1
2	Понижение температуры	
	воздуха перед калорифером	1
	РСМ	
3	Холодильная машина	
	МКТ-28-2-0 №1. Авария	1
4	Холодильная машина	
	МКТ-28-2-0 №2. Авария	1
5	Вентилятор. Включен	1
6	Положение ручки	
	Отключено	
	Отключить / Включить	1
7	Заслонка. Нет плотного	
	закрытия	1
8.	Положение ручки	
	Отключено	
	Закрыть / Открыть	2
9	Нагреватель заслонки включен	1
10	Положение ручки	
	Отключено / Включено	
	Отключить / Включить	1
11	Вентиль обратного теп-	
	лоносителя. Закрыто	1
12	Вентиль обратного теп-	
	лоносителя. Открыто	1

Продолжение

№ надписи	Текст надписи	Кол
13	Вентсистема П-1. Авария	1
14	Вентсистема П-1.	
	Летний -45° / 0° Отключено	
	Оттаивание -90° / +45° Зимний	1
15	Температура грунта	
	Камера №1	1
16	Температура грунта	
	камера №2	1
17	Температура грунта	
	камера №3	1
18	Температура воздуха	
	в камере №1	1
19	Температура воздуха	
	в камере №2	1
20	Температура воздуха	
	в камере №3	1
21	Камера №1	
	-45° / 0° Отключено	
	Обогрев / +45° Охлажд.	1
22	Включен	4
23	Авария	4
24	Насос для хладоноси-	
	теля №1	1
25	Насос для хладоноси-	
	теля №2	1
26	Режим работы	
	Обогрев -45° / 0° Отключено	
	Ручной -90° / +45° Охлажд.	2

Типовой проект 701-4-132.85 Альбом IV

Инв. № подл. | Подпись и дата | Взам. инв. №

Продолжение

№ надписи	Текст надписи	Кол
27	Насос для воды №1	1
28	Насос для воды №2	1
29	Режим работы	
	-45° / 0° отключено	
	Ручной / +45° Автомат	3
30	Авария. Вентилятор	
	градирни №1	1
31	Авария. Вентилятор	
	градирни №2	1
32	Съем звука	1
	Упор	
33	3-SF 1,0×2	1
34	9-SF 1,0×2	1
35	10-SF 2,5×2	1
36	11-SF 2,5×2	1
37	12-SF 1,6×2	1
38	13-SF2 2,5×2	1
39	13-SF3 1,6×2	1
40	13-SF1 Ун=10А	1

Продолжение

№ надписи	Текст надписи	Кол

Типовой проект 701-4-132.85 Альбом IV

Инв. № подл. | Подпись и дата | Взам. инв. №

Типовой проект 701-4-132.85 Альбом IV

Проводник	Откуда идет	Куда поступает	Данные провода	Примечание
	Технические требования			
	Таблица соединений		выполнена	
	на основании схем N1 – N13			
1 – 18	XT9 : 1	3 – K5 : 13		
1 – 19	XT9 : 2	3 – K5 : 14		
2 – 18	XT9 : 8	3 – K5 : 53		
2 – 19	XT9 : 9	3 – K5 : 54		
3 – 1	XT1 : 5	3 – SF : 2	ПВ1 1	
3 – 1	3 – SF : 2	4 – SA : 5		
3 – 1	4 – SA : 5	5 – SA : 5		
3 – 2	XT1 : 1	3 – K1 : A		
3 – 3	XT1 : 2	3 – K2 : A		
3 – 4	XT1 : 3	3 – K3 : A		
3 – 5	XT1 : 4	3 – K4 : A		

Инв. N подл. | Подпись и дата | Взам. инв. N

ТП 701-4-132.85 А - 003

1984

Н. контр.	Розина		Холодильник одноэтажный емкостью 60т (с вариантом охлаждающих батарей из стеклянных труб)	Стадия: Р.П; Лист: 1; Листов: 14
Нач. отд.	Жилкин			
Рук. гр.	Иоффе			
Гл. инж.	Марусова		Щит Таблица соединений	ГИПРОХОЛОД Москва
Инж.	Павлова			

Типовой проект 701-4-132.85 Альбом IV

Проводник	Откуда идет	Куда поступает	Данные провода	Примечание
3 – 6	4 – SA : 6	3 – K1 : 13		
3 – 7	3 – K1 : 14	3 – K2 : 14		
3 – 7	3 – K2 : 14	3 – K3 : 15		
3 – 7	3 – K3 : 13	3 – K4 : 13		
3 – 8	3 – K3 : 14	3 – K4 : 14		
3 – 8	3 – K4 : 14	3 – K5 : A		
3 – 9	5 – SA : 6	3 – K6 : 13		
4 – 1	XT2 : 1	4 – SA : 1		
4 – 1	4 – SA : 1	4 – SA : 3		П
4 – 1	4 – SA : 5	4 – SA : 7		П
4 – 2	4 – SA : 4	10 – K1 : 53		
4 – 2	10 – K1 : 53	10 – K2 : 53		
4 – 2	10 – K2 : 53	10 – K3 : 53	ПВ1 1	
4 – 3	XT2 : 2	4 – SA : 8		
4 – 3	4 – SA : 8	10 – K1 : 32		
4 – 3	10 – K1 : 32	10 – K1 : 54		П
4 – 3	10 – K1 : 54	10 – K2 : 54		
4 – 3	10 – K2 : 54	10 – K3 : 54		
4 – 3	10 – K3 : 54	3 – K1 : 31		
4 – 4	4 – SA : 2	10 – K1 : 31		
4 – 5	XT2 : 3	4 – HL : 1		
4 – 6	3 – K1 : 32	4 – KT : A		
5 – 1	XT2 : 5	5 – SA : 1		
5 – 1	5 – SA : 1	5 – SA : 3		П
5 – 1	5 – SA : 3	5 – SA : 7		П

Инв. N подл. | Подпись и дата | Взам. инв. N

ТП 701-4-132 85 А-003 Лист 2

20472-04 Формат А3

Типовой проект 701-4-132.85 Альбом IV

Проводник	Откуда идет	Куда поступает	Данные провода	Примечание
5 – 2	5 – SA : 4	10 – K1 : 22		
5 – 2	10 – K1 : 22	10 – K2 : 22		
5 – 2	10 – K2 : 22	10 – K3 : 22		
5 – 3	XT2 : 6	5 – SA : 8		
5 – 3	5 – SA : 8	10 – K1 : 42		
5 – 3	10 – K1 : 42	10 – K1 : 23		П
5 – 3	10 – K1 : 23	10 – K2 : 23		
5 – 3	10 – K2 : 23	10 – K3 : 23		
5 – 3	10 – K3 : 23	3 – K2 : 31		
5 – 4	5 – SA : 2	10 – K1 : 41		
5 – 5	XT2 : 7	5 – HL : 1	ПВГ 1	
5 – 6	3 – K2 : 32	5 – KT : A		
6 – 1	XT3 : 5	6 – SA : 2A		
6 – 2	XT3 : 6	6 – SA : 1		
6 – 2	6 – SA : 1	3 – K3 : 31		
6 – 3	XT3 : 9	6 – SA : 2		
6 – 4	3 – K3 : 32	6 – KT : A		
6 – 5	XT4 : 1	6 – HL : 1		
7 – 1	XT4 : 5	7 – SA : 2A		
7 – 2	XT4 : 7	7 – SA : 1		
7 – 2	7 – SA : 1	3 – K4 : 31		
7 – 3	XT4 : 8	7 – SA : 2		

Инв. № подл. | Подпись и дата | Взам. инв. №

Типовой проект 701-4-132.85 Альбом IV

Проводник	Откуда идет	Куда поступает	Данные провода	Примечание
7 – 4	3 – K4 : 32	7 – KT : A		
7 – 5	XT4 : 8	7 – HL : 1		
8 – 1	XT5 : 1	8 – SA1 : 2A		
8 – 2	XT5 : 3	8 – SA1 : 1		
8 – 3	XT5 : 4	8 – SA1 : 2	ПВГ 1	
8 – 5	XT5 : 8	8 – HL1 : 1		
8 – 11	XT4 : 2	8 – SA8 : 2A		
8 – 12	XT4 : 3	8 – SA8 : 1		
8 – 13	XT5 : 9	8 – SA8 : 2		
8 – 15	XT3 : 8	8 – HL2 : 1		
9 – 1	XT10 : 5	9 – SF : 2		
9 – 1	XT10 : 5	9 – P1 : 5		
9 – 1	XT10 : 6	9 – P2 : 5		
9 – 1	XT10 : 6	9 – P3 : 5		
9 – 11	XT10 : 7	9 – P1 : 12	ПВ3 0,75	
9 – 11	XT10 : 8	9 – P2 : 12		
9 – 11	XT10 : 8	9 – P3 : 12		
9 – 12	XT10 : 9	9 – P1 : 24		
9 – 12	XT10 : 10	9 – P2 : 24		
9 – 12	XT10 : 10	9 – P3 : 24		

Инв. № подл. | Подпись и дата | Взам. инв. №

20472-04 Формат А3

Типовой проект 701-4-132.85 Альбом IV

Проводник	Откуда идет	Куда поступает	Данные провода	Примечание
10-1	XT11:1	10-P1:5		
10-1	XT11:1	10-P1:13	ПВ1 1	
10-1	XT11:2	10-P2:5		
10-1	XT11:2	10-P2:13	ПВ3 0,75	
10-1	XT11:3	10-P3:5	ПВ3 0,75	
10-1	XT11:3	10-P3:13	ПВ3 0,75	
10-1	XT11:4	10-SF:2	ПВ1 1	
10-1	10-SF:2	10-SA:2A	ПВ1 1	
10-2	XT11:5	10-K1:A	ПВ1 1	
10-2	XT11:5	10-P1:22	ПВ3 0,75	
10-6	10-SA:2	10-K1:13		
10-7	10-K1:14	10-FU1:1		
10-8	XT10:1	10-FU1:2	ПВ1 1	
10-9	XT10:2	10-FU2:2		
10-10	XT11:6	10-FU2:1		
10-10	10-FU2:1	10-K2:A		
10-10	XT11:6	10-P2:22	ПВ3 0,75	
10-14	XT10:3	10-FU3:2	ПВ1 1	
10-15	XT11:7	10-P3:22	ПВ3 0,75	
10-15	XT11:7	10-FU3:1		
10-15	10-FU3:1	10-K3:A		
11-1	XT6:1	11-SF:2	ПВ1 1	
11-1	11-SF:2	11-SA1:2A		
11-1	11-SA1:2A	11-SA1:6A		П

Инв. № подл. | Подпись и дата | Взам. инв. №

ТП 701-4-132.85 А-003 Лист 5

Типовой проект 701-4-132.85 Альбом IV

Проводник	Откуда идет	Куда поступает	Данные провода	Примечание
11-1	11-SA1:6A	11-SA1:8A		П
11-1	11-SA1:8A	11-SA1:10A		П
11-1	11-SA1:10A	11-SA1:12A		П
11-1	11-SA1:12A	11-SA1:14A		
11-1	11-SA1:14A	11-HL5:1		
11-1	11-HL5:1	11-K3:13		
11-1	11-K3:13	11-K4:13		
11-2	11-SA1:11	11-SA2:1		
11-3	11-SA1:5	11-SA1:6		П
11-3	11-SA1:6	11-K1:13	ПВ1 1	
11-3	11-K1:13	11-K3:32		
11-4	11-SA1:6	11-K3:31		
11-5	XT6:2	11-SA2:5		
11-5	11-SA2:5	11-K1:14		
11-6	XT6:3	11-HL1:1		
11-7	XT6:4	11-KT1:A		
11-8	XT6:5	11-K1:A		
11-10	XT6:6	11-K2:21		
11-11	XT6:7	11-K2:23		
11-11	11-K2:23	11-K2:42		П
11-12	11-SA1:1	11-K2:13		
11-13	XT6:8	11-K2:14		
11-14	11-SA1:12	11-SA3:3		
11-14	11-SA3:3	11-K2:31		
11-15	XT6:9	11-K2:32		

Инв. № подл. | Подпись и дата | Взам. инв. №

ТП 701-4-132.85 А-003 Лист 6

20472-04 Формат А3

Типовой проект 701-4-132.85 Альбом IV

Проводник	Откуда идет	Куда поступает	Данные провода	Примечание
11-16	11-K2:41	11-HL2:1		
11-17	11-SA1:13	11-SA3:1		
11-17	11-SA3:1	11-SA4:1		
11-18	11-SA1:7	11-SA3:5		
11-18	11-SA3:5	11-KT2:28		
11-18	11-KT2:26	11-K2:A		
11-19	XT5:10	11-SA1:8		
11-19	11-SA1:8	11-KT2:27		
11-19	11-KT2:27	11-KT2:A		П
11-20	XT7:1	11-K3:A		
11-21	11-K3:14	11-HL3.1		
11-22	XT7:2	11-K4:A		
11-23	11-K4:14	11-HL4.1		
11-24	XT7:3	11-SA4:3	ПВ1 1	
11-24	11-SA4:3	11-K4:21		
11-25	XT7:4	11-SA1:16A		
11-26	XT7:5	11-SA1:10		
11-26	11-SA1:10	11-SA5:1		
11-26	11-SA5:1	11-HL6:1		
11-27	11-SA1:15	11-SA1:16		П
11-27	11-SA1:16	11-K4:31		
11-28	XT7:6	11-K4:32		
11-29	XT7:7	11-HL5:2		
11-30	XT7:8	11-HL6.2		
11-31	11-SA1:14	11-K4:22		
11-32	XT7:9	11-SA5:5		
11-32	11-SA5:5	11-SA5:6		П

Инв. № подл. | Подпись и дата | Взам. инв. №

Типовой проект 701-4-132.85 Альбом IV

Проводник	Откуда идет	Куда поступает	Данные провода	Примечание
11-33	XT7:10	11-SA5:2		
11-33	11-SA5:2	11-K1:31		
11-34	XT8:7	11-K1:32		
11-35	XT8:8	11-HL7:1		
11-36	XT8:9	11-SA4:5		
11-36	11-SA4:5	11-K4:23		
401	XT9:4	12-SF:2		
401	12-SF:2	4-KT:27		
401	4-KT:27	4-KT:33		П
401	4-KT:33	5-KT:27		
401	5-KT:27	5-KT:33	ПВ1 1	П
401	5-KT:33	6-KT:27		
401	6-KT:27	6-KT:33		П
401	6-KT:33	7-KT:27		
401	7-KT:27	7-KT:33		П
401	7-KT:33	11-KT1:27		
401	11-KT1:27	11-K3:53		
401	11-K3:53	12-K2:53		
401	12-K2:53	12-K2:13		П
401	12-K2:13	12-K3:53		
401	12-K3:53	12-K3:13		П
402	4-KT:28	5-KT:28		
402	5-KT:28	6-KT:28		
402	6-KT:28	7-KT:28		
402	7-KT:28	12-SB:1		

Инв. № подл. | Подп. и дата | Взам. инв. №

20472-04 Формат А3

Типовой проект 701-4-132.85 Альбом IV

Проводник	Откуда идет	Куда поступает	Данные провода	Примечание
402	12 – SB : 1	12 – K1 : 22		
402	12 – K1 : 22	12 – K2 : 54		
402	12 – K2 : 54	12 – K3 : 54		
402	12 – K3 : 54	11 – KT1 : 28		
403	12 – SB : 2	12 – K1 : 23		
403	12 – K1 : 23	12 – K1 : A		П
404	XT9 : 10	12 – K1 : 21		
405	4 – KT : 34	12 – HL1 : 1		
406	5 – KT : 34	12 – HL2 : 1		
407	6 – KT : 34	12 – HL3 : 1		
408	7 – KT : 34	12 – HL4 : 1		
409	11 – K3 : 54	12 – HL5 : 1	> ПВ1 1	
410	12 – K2 : 14	12 – HL6 : 1		
411	XT9 : 3	12 – K2 : A		
412	12 – K3 : 14	12 – HL7 : 1		
413	XT8 : 7	12 – K3 : A		
802	13 – SF1 : 4	11 – SF : 1		
802	11 – SF : 1	12 – SF : 1		
802	12 – SF : 1	13 – SF3 : 1		
803	13 – SF1 : 6	3 – SF : 1		
803	8 – SF : 1	9 – SF : 1		
803	9 – SF : 1	10 – SF : 1		

Инв. № подл. | Подпись и дата | Взам. инв. №

ТП 701-4-132.85 А-003 Лист 9

Типовой проект 701-4-132.85 Альбом IV

Проводник	Откуда идет	Куда поступает	Данные провода	Примечание
A	13 – SF1 : A	13 – SF2 : 1		
804	13 – SF2 : 2	13 – SR : C1		
805	13 – SR : Л1	13 – E : 1		
N	XT2 : 6	13 – E : 2		
N	XT2 : 9	4 – KT : B		
N	4 – KT : B	5 – KT : B		
N	5 – KT : B	6 – KT : B		
N	6 – KT : B	7 – KT : B		
N	XT2 : 10	12 – HL7 : 2		
N	12 – HL7 : 2	12 – HL6 : 2	> ПВ1 1	
N	12 – HL6 : 2	11 – HL4 : 2		
N	11 – HL4 : 2	11 – HL3 : 2		
N	11 – HL3 : 2	11 – HL7 : 2		
N	11 – HL7 : 2	12 – HL5 : 2		
N	12 – HL5 : 2	11 – HL2 : 2		
N	11 – HL2 : 2	11 – HL1 : 2		
N	11 – HL1 : 2	12 – HL3 : 2		
N	12 – HL3 : 2	6 – HL : 2		
N	6 – HL : 2	12 – HL1 : 2		
N	12 – HL1 : 2	12 – HL4 : 2		
N	12 – HL4 : 2	7 – HL : 2		
N	7 – HL : 2	8 – HL2 : 2		
N	8 – HL2 : 2	8 – HL1 : 2		

Инв. № подл. | Подпись и дата | Взам. инв. №

ТП 701-4-132.82 А-003 Лист 10

Типовой проект 701-4-132.85 Альбом IV

Проводник	Откуда идет	Куда поступает	Данные провода	Примечание
N	8-HL1:2	12-HL2:2	ПВ1 1	
N	12-HL2:2	5-HL'2		
N	XT2:10	10-P3:16		
N	XT3:10	10-P2:16		
N	XT8:2	10-P1:16	ПВ3 0,75	
N	XT8:4	9-P3:16		
N	XT8:5	9-P2:16		
	XT8:6	9-P1:16		
N	XT8:6	11-KT1:B		
N	11-KT1:B	11-KT2:B		
N	11-KT2:B	3-K1:B	ПВ1 1	
N	3-K1:B	3-K2:B		
N	3-K2:B	3-K3:B		
N	3-K3:B	3-K4:B		
N	3-K4:B	3-K5:B		
N	3-K5:B	10-K1:B		
N	10-K1:B	10-K2:B		
N	10-K2:B	10-K3:B		
N	10-K3:B	11-K1:B		
N	11-K1:B	11-K2:B		
N	11-K2:B	11-K2:22		П
N	11-K2:22	11-K3:B		
N	11-K3:B	11-K4:B		
N	11-K4:B	12-K1:B		
N	12-K1:B	12-K2:B		
N	12-K2:B	12-K3:B		

Инв.№подл. | Подпись и дата | Взам.инв.№

Типовой проект 701-4-132.85 Альбом IV

Проводник	Откуда идет	Куда поступает	Данные провода	Примечание
земля	9-P1:⏚	Рейка для установки аппаратов:⏚		
земля	9-P2:⏚	рейка для установки аппаратов:⏚		
земля	9-P3:⏚	Рейка для установки аппаратов:⏚		
земля	10-P1:⏚	Рейка для установки аппаратов:⏚		
земля	10-P2:⏚	Рейка для установки аппаратов:⏚		
земля	10-P3:⏚	Рейка для установки аппаратов:⏚		
земля	Рейки для установки аппаратов:⏚	стойки:⏚		
	Перемычки	блоков		
3-1	XT1:5	XT1:6		
3-1	XT1:6	XT1:7		
N	XT2:8	XT2:9		
N	XT2:9	XT2:10		
N	XT2:8	XT3:1		
N	XT3:1	XT3:2		

Инв.№подл. | Подпись и дата | Взам.инв.№

Типовой проект 701-4-132.85 Альбом IV

Проводник	Откуда идет	Куда поступает	Данные провода	Примечание
N	XT3 :2	XT3 :3		
N	XT3 :3	XT3 :4		
N	XT8 :1	XT8 :1		
N	XT8 :1	XT8 :2		
N	XT8 :2	XT8 :3		
N	XT8 :3	XT8 :4		
N	XT8 :4	XT8 :5		
N	XT8 :5	XT8 :6		
6-2	XT3 :6	XT3 :7		
6-3	XT3 :9	XT3 :10		
8-12	XT4 :3	XT4 :4		
7-2	XT4 :6	XT4 :7		
7-3	XT4 :9	XT4 :10		
8-2	XT5 :2	XT5 :3		
8-3	XT5 :4	XT5 :5		
8-13	XT5 :9	XT5 :10		
401	XT9 :4	XT9 :5		
401	XT9 :5	XT9 :6		
9-1	XT10 :5	XT10 :6		

Инв. № подл. | Подпись и дата | Взам. инв. №

Типовой проект 701-4-132.85 Альбом IV

Проводник	Откуда идет	Куда поступает	Данные провода	Примечание
9-11	XT10 :7	XT10 :8		
9-12	XT10 :9	XT10 :10		
10-1	XT11 :1	XT11 :2		
10-1	XT11 :2	XT11 :3		
10-1	XT11 :3	XT11 :4		

Типовой проект 701-4-132.85 Альбом IV

Проводник	Вывод	Вид контакта	Вывод	Проводник
	Технические		требования	
	Таблица подключения выполнена			
	на основании		схем	1...13
	и таблицы соединений			А-003
	Левая стенка			
		15-Е		
805	1		2	N
		4-КТ		
4-6	А	К	В	N*
401*	27П	3	28	402
401*	33П	3	34	405
		5КТ		
5-6	А	К	В	N*
401*	27П	3	28	402*
401*	33П	3	34	406

Проводник	Вывод	Вид контакта	Вывод	Проводник
		6-КТ		
6-4	А	К	В	N*
401*	27П	3	28	402*
401*	33П	3	34	407
		7-КТ		
7-4	А	К	В	N
401*	27П	3	28	402*
401*	33П	3	34	408
		3-SF		
803*	1		2	3-1*

Проводник	Вывод	Вид контакта	Вывод	Проводник
		9-SF		
803*	1		2	9-1
		10-SF		
803	1		2	10-1*
		11-SF		
802*	1		2	11-1*
		12-SF		
802*	1		2	401*
		13-SF2		
А	1		2	804
		13-SF3		
802	1		2	резерв
		13-SА		
804	С1		Л1	805
		13-SF1		
А*	1		2	801
В	3		4	802
С	5		6	803
		XT1		
3-2	1		2	3-3
3-4	3		4	3-5
3-1	5		6	3-1
3-1	7			

Проводник	Вывод	Вид контакта	Вывод	Проводник
		XT2		
4-1	1		2	4-3
4-5	3			
5-1	5		6	5-3
5-5	7		8	N
N	9		10	N
		XT3		
N	1		2	N
N	3		4	N
6-1	5		6	6-2
6-2	7		8	8-15
6-3	9		10	6-3
		XT4		
6-5	1		2	8-11
8-12	3		4	8-12
7-1	5		6	7-2
7-2	7		8	7-5
7-3	9		10	7-3
		XT5		
8-1	1		2	8-2
8-2	3		4	8-3
8-3	5		6	8-4
8-14	7		8	8-5
8-13	9		10	8-13

Инв. № подл. | Подпись и дата | Взам. инв. №

Н. контр.	Резина			1984
Нач. отд.	Жилкин			
Рук. гр.	Иоффе			
Ст. инж.	Марусова			
Инж.	Павлова			

ТП 701-4-132.85 А-004

Холодильник однотяжный емкостью 60т (с вариантом охлаждающих батарей из стеклянных труб)

Щит

Таблица подключения

Стадия	Лист	Листов
РП	1	8

ГИПРОХОЛОД Москва

Типовой проект 701-4-132.85 Альбом IV

Инв. № подл. | Подпись и дата | Взам. инв. №

ТП 701-4-132.85 А-004 Лист 2

Типовой проект 701-4-132.85 Альбом IV

Проводник	Вывод	Вид контакта	Вывод	Проводник
Перевная стенка				
		12-HL7		
412	1		2	N*
		12-HL6		
410	1		2	N*
		11-HL3		
11-26	1		2	11-30
		11-HL4		
11-22	1		2	N*
		11-HL3		
11-21	1		2	N*
		11-HL5		
11-1*	1		2	11-29
		11-HL7		
11-35	1		2	N*
		12-HL5		
409	1		2	N*
		11-HL2		
11-16	1		2	N*
		11-HL1		
11-6	1		2	N*
		11-SA4		
11-17	1			
11-24*	3		5	11-36*
		11-SA5		
11-26*	1		5П	11-32*
11-33*	2		6П	11-32

Проводник	Вывод	Вид контакта	Вывод	Проводник
		11-SA1		
11-12	1		2	
			2А	11-1*
	3		4	
			4А	
11-3	5П		6П	11-3*
			6Р	11-1*
11-18	7		8	11-19*
			8А	11-1*
	9		10	11-25*
			10А	11-1*
11-2	11		12	11-14
			12А	11-1*
11-17	13		14	11-31
			14А	11-1*
11-27	15		16	11-27*
			16А	11-25
		11-SA3		
11-17*	1			
11-14*	3			
11-18*	5			
		11-SA2		
11-2	1		5	11-5*
		10-P2		
10-1	5		16	N
10-1	13		22	10-10

Инв. № подл. | Подпись и дата | Взам. инв. №

Типовой проект 701-4-132.85 Альбом IV

Проводник	Вывод	Вид контакта	Вывод	Проводник
		10-P1		
10-1	5		16	N
10-1	13		22	10-2
		9-P2		
9-1	5		16	N
9-11	12		21	9-12
		9-P1		
9-1	5		16	N
9-11	12		21	9-12
		10-P3		
10-1	5		16	N
10-1	13		22	10-15
		9-P3		
9-1	5		16	N
9-11	12		21	9-12
		10-SA		
	1		2	10-6
			2А	10-1
		12-HL3		
407	1		2	N*
		6-HL		
6-5	1		2	N*
		12-HL1		
405	1		2	N*

Проводник	Вывод	Вид контакта	Вывод	Проводник
		4-HL		
4-5	1		2	N*
		6-SA		
6-2*	1		2	6-3
			2А	6-1
		12-SA		
402*	1		2	403
		4-SA		
4-1*	1П		2	4-4
4-1*	3П		4	4-2
3-1*	5		6	3-6
4-1	7П		8	4-8*
		12-HL4		
408	1		2	N*
		7-HL		
7-5	1		2	N*
		8-HL2		
8-15	1		2	N*
		8-HL1		
8-5	1		2	N*
		12-HL2		
406	1		2	N*
		5-HL		
5-5	1		2	N
		7-SA		
7-2*	1		2	7-3
			2А	7-1

Инв. № подл. | Подпись и дата | Взам. инв. №

20472-04 Формат А3

Типовой проект 701-4-132.85 Альбом IV

Проводник	Вывод	Вид контакта	Вывод	Проводник
		8-SA2		
8-12	1		2	8-13
			2R	8-11
		8-SA1		
8-2	1		2	8-3
			2R	8-1
		5-SA		
5-1*	1П		2	5-4
5-1*	3П		4	5-2
3-1	5		6	3-9
5-1	7П		8	5-3*
		XT6		
11-1	1		2	11-5
11-6	3		4	11-7
11-8	5		6	11-10
11-11	7		8	11-13
11-15	9		10	11-19
		XT-7		
11-20	1		2	11-22
11-24	3		4	11-25
11-25	5		6	11-28
11-29	7		8	11-30
11-32	9		10	11-33

Проводник	Вывод	Вид контакта	Вывод	Проводник
		XT8		
N	1		2	N
N	3		4	N
N	5		6	N
11-34	7		8	11-35
11-36	9			
		XT9		
1-18	1		2	1-19
411	3		4	401
401	5		6	401
413	7		8	2-18
2-19	9		10	404
		XT10		
10-8	1		2	10-9
10-14	3			
9-1	5		6	9-1
9-11	7		8	9-11
9-12	9		10	9-12
		XT11		
10-1	1		2	10-1
10-1	3		4	10-1
10-2	5		6	10-10
10-15	7			

Инв. № подл. | Подпись и дата | Взам. инв. №

Типовой проект 701-4-132.85 Альбом IV

Проводник	Вывод	Вид контакта	Вывод	Проводник
	Правая стенка			
		10-KU1		
10-7	1		2	10-8
		10-KU2		
10-10*	1		2	10-9
		10-KU3		
10-15*	1		2	10-14
		11-KT1		
11-7	A	K	B	N*
401*	27	З	28	402
		11-KT2		
11-19	Ап	K	B	N*
11-19*	27П	З	28	11-18*
		3-K1		
3-2	A	K	B	N*
3-6	13	З	14	3-7
4-3	31	P	32	4-6
		3-K2		
3-3	A	K	B	N*
3-9	13	З	14	3-7*
5-3	31	P	32	5-6

Проводник	Вывод	Вид контакта	Вывод	Проводник
		3-K3		
3-4	A	K	B	N*
3-7*	13	З	14	3-8
6-2	31	P	32	6-4
		3-K4		
3-5	A	K	B	N*
3-7	13	З	14	3-8*
7-2	31	P	32	7-4
		3-K5		
3-8	A	K	B	N*
1-18	13	З	14	1-19
2-18	53	З	54	2-19
		10-K1		
10-2	A	K	B	N*
10-6	13	З	14	10-7
4-2*	53	З	54п	4-3*
4-4	31	P	32п	4-8*
5-2*	22	З	23п	5-3*
5-4	41	P	42п	5-3*
		10-K2		
10-10	A	K	B	N*
4-2*	53	З	54	4-8*
5-2*	22	З	28	8-3*

Инв. № подл. | Подпись и дата | Взам. инв. №

20472-04 Формат А

Типовой проект 701-4-132.85 Альбом IV

Проводник	Вывод	Вид контакта	Вывод	Проводник
		10-К3		
10 – 15	А	К	8	N*
4 – 2	53	З	54	4 – 3*
5 – 2	22	З	23	5 – 3*
		11-К1		
11 – 8	А	К	8	N*
11 – 3*	13	З	14	11 – 5
11 – 33	31	Р	32	11 – 34
		11-К2		
11 – 18	А	К	8	N*
11 – 10	21	Р	22П	N*
		З	23	11 – 11*
11 – 12	13	З	14	11 – 13
11 – 14	31	Р	32	11 – 15
11 – 16	41	Р	42	11 – 11
		11-К3		
11 – 20	А	К	8	N*
11 – 1*	13	З	14	11 – 21
11 – 4	31	Р	32	11 – 3
401*	53	З	54	402

Проводник	Вывод	Вид контакта	Вывод	Проводник
		11-К4		
11 – 22	А	К	8	N*
11 – 1	13	З	14	11 – 23
11 – 27	31	Р	32	11 – 28
11 – 24	21	Р	22	11 – 31
		З	23	11 – 36
		12-К1		
403	А	К	8	N*
404	21	Р	22	402*
		З	23	403*
		12-К2		
411	А	К	8	N*
401*	53П	З	54	402*
401*	13П	З	14	410
		12-К3		
413	А	К	8	N
401*	53П	З	54	402*
401	13П	З	14	412

Инв. № подл. | Подпись и дата | Взам. инв. №

ТП 701-4-132.85 А-204

Лист 7

Типовой проект 701-4-132.85 Альбом IV

Проводник	Вывод	Вид контакта	Вывод	Проводник

Проводник	Вывод	Вид контакта	Вывод	Проводник

Инв. № подл. | Подпись и дата | Взам. инв. №

Лист

Типовой проект 701-4-132.85 Альбом IV

Поз. 17

3-К1...3-К5; 10-К1...10-К3
11-К1...11-К4; 12-К1...12-К3

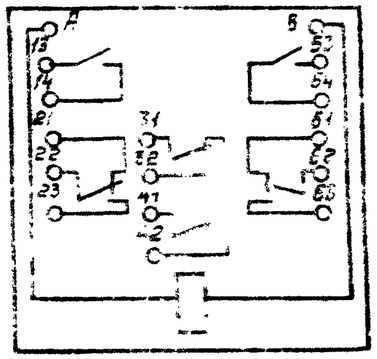

Поз 18

11-КТ1; 11-КТЕ
4-КТ... 7-КТ

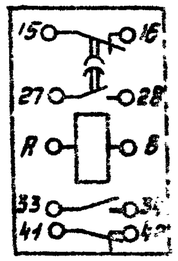

Поз. 19

13- SR

Содержание контактов	Положение контроллера			
	Контроллера	Рукоятки		
		0	I	0	I
С4-А1			+		+

Поз. 7

6-SR; 7-SA, 8-SA1
8-SA2; 10-SA

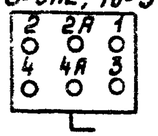

Поз. 9

11- ЗА1

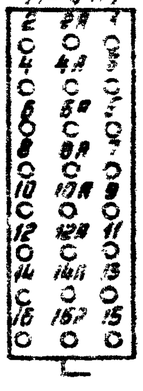

Поз. 21

13- SF1

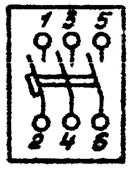

Поз 12

12- SB

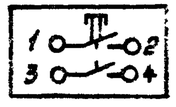

Инв. № подл. | Подпись и дата | Взам. инв. №

25-2-04

Типовой проект 701-4-132.85 Альбом IV

Поз.	Обозначение	Наименование	Кол.	Примеч.
		Документация		
	А-006	Таблица соединений	14	
	А-007	Таблица подключений	9	
		Стандартные изделия		
1		Шкаф щита		
		ЩШ-3Д-800×500 УХЛ4УР37		
		ОСТ 36.13-76	1	
2		Рейка Р6 600 ТК3-100-81	2	ТМ3-1-81 уст.1
3		Рейка Р 800 ТК3-101-81	1	ТМ3-1-81 уст.6
4		Скоба зубчатая С3 600		ТМ3-2681
		ТК3-125-81	13	Уст 1
5		Скоба С 600 ТК3-126-81	2	ТМ3-13-81 уст 203
		Прочие изделия		
6	9-Р1... 9-Р3;	Регулятор температуры		
	10-Р1... 10-Р3	микроэлектронный ТМ2-У3		
		Пределы регулируемой темпера-		
		туры -20°...+20°С Вариант А	6	
7	6-SA; 7-SA; 8-SA1;	Переключатель универсальный		
	8-SA2; 10-SA1; 10-SA2	УП5311-С225	6	
8	4-SA; 5-SA	То же, УП5312-Ф343	2	
9	11-SA1	То же, УП5314-Ф428	1	

Инв. № подл. | Подпись и дата | Взам. инв. №

				ТП 701-4-132.85 А-005		
			1984			
Н. контр.	Розина			Холодильник однозтажный емкостью 60т (с вариантом охлаждающих батарей из стеклянных труб)	Стадия Р.Т.	Лист 4	Листов 7
Нач. отд.	Жилкин					
Гл. спец.	Иоффе			Щит Общий вид	ГИПРОХОЛОД Москва	
Ст. инж.	Марусова					
Инж.	Павлова					

Типовой проект 701-4-132.85 Альбом IV

Поз.	Обозначение	Наименование	Кол.	Примеч.
10	11-SA2...11-SA4	Тумблер П2Т-1	3	
11	11-SA5	Тумблер П2Т-11	1	
12	12-SB	Кнопка управления КЕ-011У3		
		без надписи, толкатель черный		
		Исполнение 1	1	
13	4-HL...7-HL; 10-HL	Арматура АС-220 с линзой		
	11-HL1; 11-HL5	зеленого цвета	7	
14	12-HL1...12-HL7; 11-HL7	красного цвета		
	8-HL1; 8-HL2; 11-HL2		11	
15	11-HL6	желтого цвета	1	
16	11-HL3; 11-HL4	Табло световое однолампповое		
		ТСМ	2	
17	3-K1...3-K5; 10-K1...10-K4	Реле РПУ-2-06.222У3		
	11-K1...11-K4; 12-K1...12-K3	220В 50Гц	16	
18	4-KT...7-KT;	Реле времени РВП72-3221-00У4		ТМ3-13-81
	11-KT1; 11-KT2	220В 50Гц	6	уст49
19	10-KT2	Реле времени РВП72-3222-00У4		ТМ3-13-81
		220В 50Гц	1	уст.49
20	10-KT1	Реле времени электромеханиче-		
		ское ВС-10-35У4 220В 50Гц	1	
21	13-SA	Выключатель пакетный		
		ПВ1-10У3 Исполнение 1	1	
22	13-SF1	Выключатель автоматический		ТМ3-13-81
		АП50-3МУ3 $U_н$=10А	1	уст.455
		$I_{отс}$=3,5 $I_н$	1	
23	3-SF; 9-SF	Выключатель автоматический		ТМ3-13-81
		АВ3-МУ3 переменного тока		уст 423
		1,0×2	2	
24	12-SF; 13-SF3	1,6×2	2	
25	10-SF; 11-SF; 13-SF2	2,5×2	3	

Инв. № подл. | Подпись и дата | Взам. инв. №

ТП 701-4-132.85 А-005 Лист 2

20-172-04 Формат А3

Типовой проект 701-4-132.85 Альбом IV

Поз.	Обозначение	Наименование	Кол.	Примеч.
26	10-FU1 . 10-FU3	Держатель вставки плавкой		
		ДВП4-38	3	
26	10-FU1...10-FU3	Вставка плавкая, 1А		
		ВПЗБ-1	3	
27	13-E	Патрон потолочный Е-27		
		250 в.	1	
28		Блок Б3-10	11	ТМ3-160М уст.3
29		Упор	12	
30		Перемычка	25	
31		Рамка РПМ 55×15	42	
		Материалы		
32		Провод ПВ1 1 380		
		ГОСТ 6323-79	350м	
33		ПВ3 0,75	150м	

Инв. № подл. | Подпись и дата | Взам. инв. №

20472-04

Типовой проект 701-4-132.85 Альбом IV

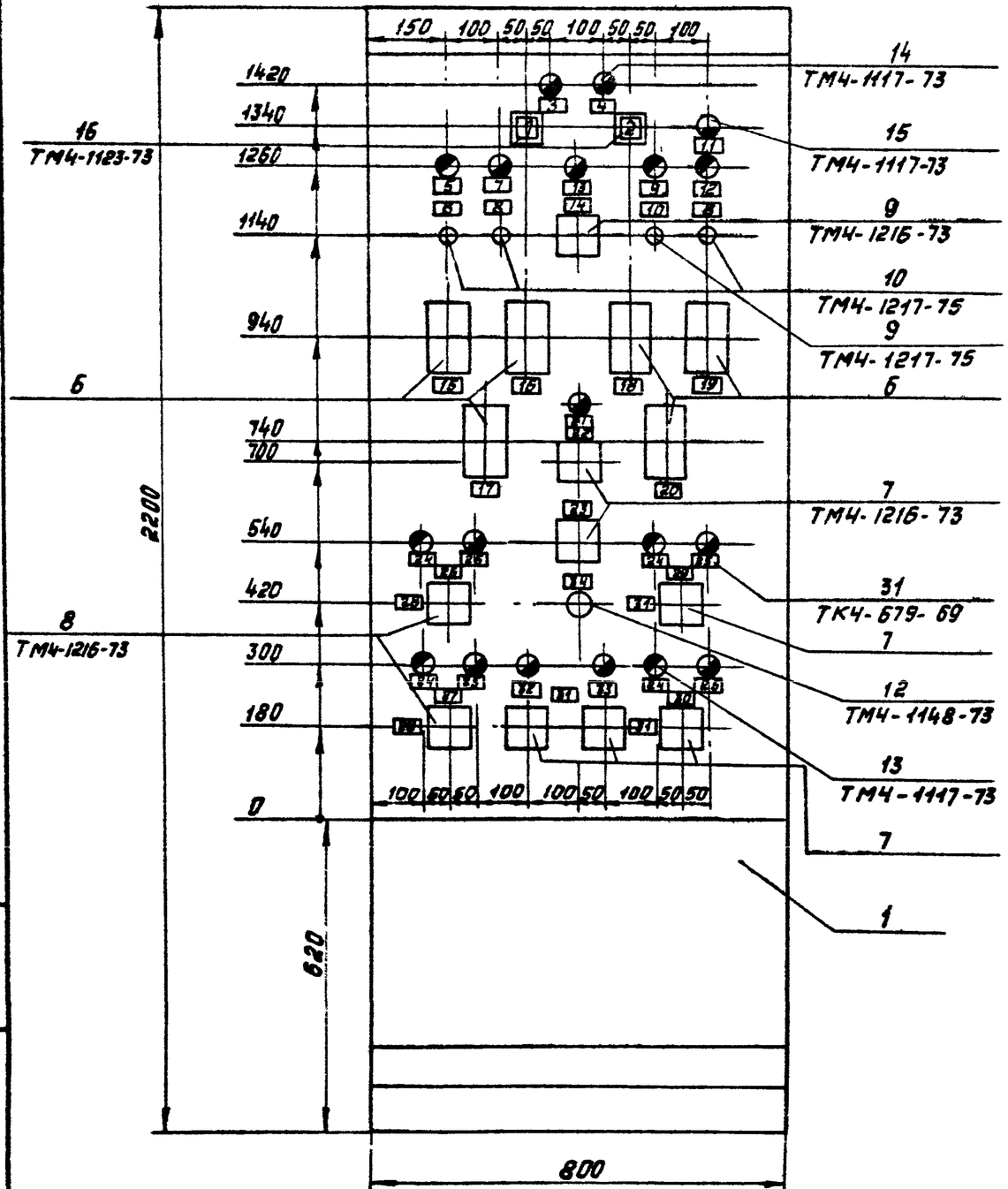

Вырез под прибор поз. 6

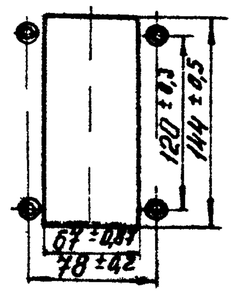

Покрытие – вариант 2 ОСТ 3613-76

Условные обозначения

- — линза зеленая
- — линза красная
- — линза желтая

Изм.	Лист	№ докум.	Подпись	Дата	ТП 701-4-132.85 А-006	Лист 4

Инв. № подл. | Подпись и дата | Взам. инв. №

Формат А2

20472-04

Типовой проект 701-4-132.85 Альбом IV

Вид на внутренние плоскости (развернуто)

Левая стенка | Передняя стенка | Правая стенка

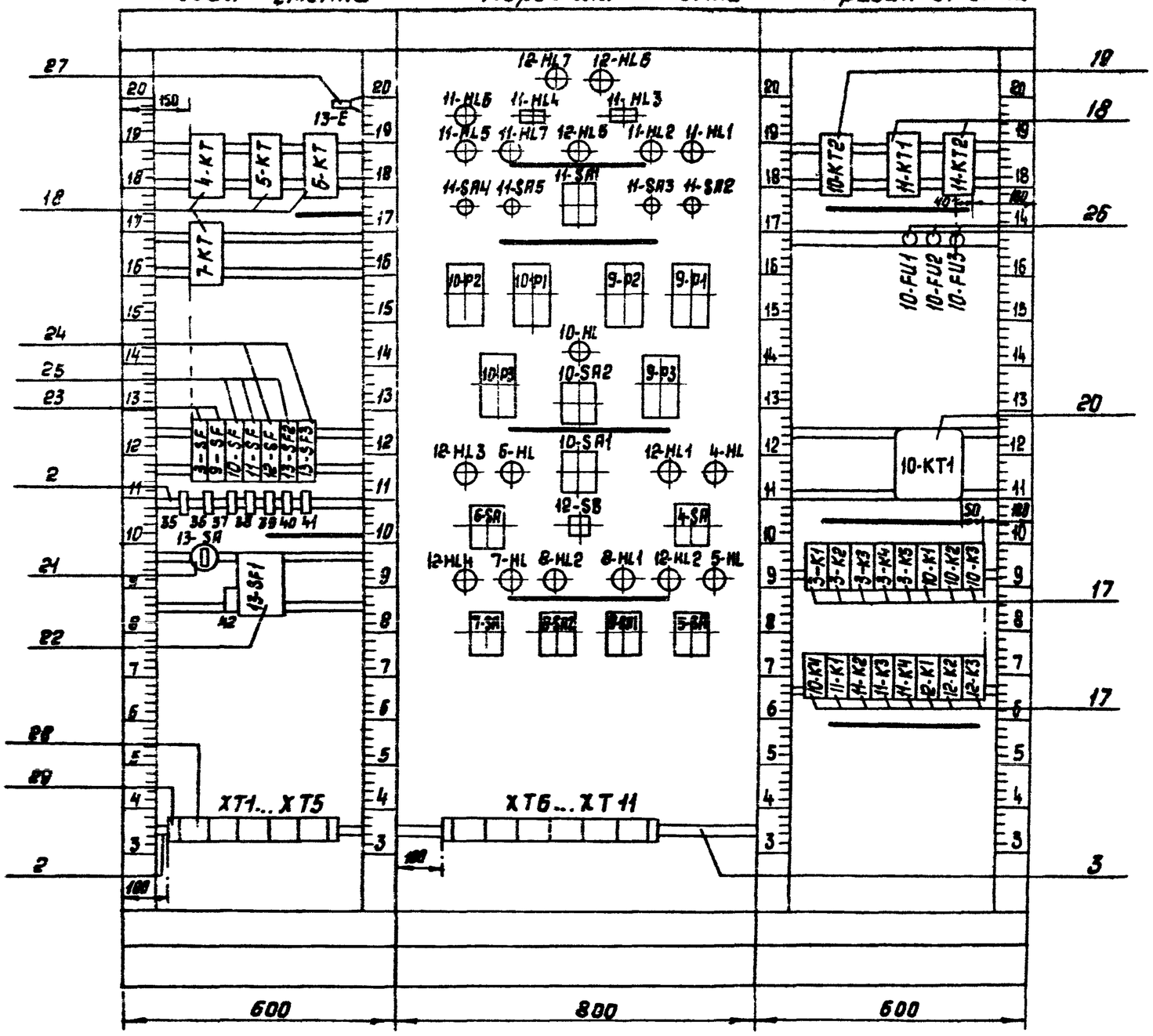

Изм	Лист	№ докум	Подпись	Дата	ТП 701-4-132.85 А-005	Лист 5

Инв. № подл. | Подпись и дата | Взам. инв. №

20472-04 Формат А3

Надписи на табло и в рамках

Продолжение

№ надписи	Текст надписи	Кол.
	ТСМ	
1	Понижение температуры	
	обратного теплоносителя	1
2	Понижение температуры	
	воздуха перед калорифером	1
	РПМ	
3	Холодильная машина	
	МКТ-28-2-0 N1. Авария	1
4	Холодильная машина	
	МКТ-20-2-0.N2. Авария	1
5	Вентилятор. Включен	1
6	Положение ручки	
	Отключено	
	Отключить / Включить	1
7	Заслонка. Нет плотного	
	закрытия.	1
8.	Положение ручки	
	Отключено	
	Закрыть / Открыть	2
9	Нагреватель заслонки	
	Включен	1
10	Положение ручки	
	Отключено / Включено	
	Отключить / Включить	1
11	Вентиль обратного	
	теплоносителя. Закрыто	1

Продолжение

№ надписи	Текст надписи	Кол.
12	Вентиль обратного теп-	
	лоносителя Открыто	1
13	Вентсистема П-1.Авария	1
14	Вентсистема П-1	
	Летний -45° / 0° Отключено	
	Опробование -90° / +45° Зимний	1
15	Температура грунта	
	Камера N1	1
16	Температура грунта	
	Камера N2	1
17	Температура грунта	
	Камера N3	1
18	Температура воздуха	
	в камере N1	1
19	Температура воздуха	
	в камере N2	1
20	Температура воздуха	
	в камере N3	1
21	Включен вентилятор	
	Камера N1	1
22	Режим работы	
	-45° / 0° Отключено	
	Ручной / +45° Автомат	1
23	Камера N1	
	-45° / 0° Отключено / +45°	
	Обогрев / Оскорождение	1
24	Включен	4
25	Авария	4

Продолжение

№ надписи	Текст надписи	Кол.
26	Насос для хладоно-	
	носителя N1	1
27	Насос для хладоно-	
	носителя N2	1
28	Режим работы	
	Обогрев -45° / 0° Отключено	
	Ручной -90° / +45° Охлаждение	2
29	Насос для воды N1	1
30	Насос для воды N2	1
31	Режим работы	
	0° Отключено	
	Ручной -45° / +45° Автомат	3
32	Авария. Вентилятор	
	градирни N1	1
33	Авария. Вентилятор	
	градирни N2	1
34	Съем звука	1

Продолжение

№ надписи	Текст надписи		Кол.
	Упор		
35	3-SF	1.0×2	1
36	9-SF	1.0×2	1
37	10-SF	2.5×2	1
38	11-SF	2,5×2	1
39	12-SF	1.6×2	1
40	13-SF2	2.5×2	1
41	13-SF3	1.6×2	1
42	13-SF4	Jн=10А	1

Инв. N подл. | Подпись и дата | Взам. инв. N

Формат А3

20472-04

Типовой проект 701-4-132.85 Альбом IV

Проводник	Откуда идет	Куда поступает	Данные провода	Примечание
	Технические требования			
	Таблица соединений		выполнена	
	на основании схем N1-N13			
1-18	XT9:1	3-K5:13		
1-19	XT9:2	3-K5:14		
2-18	XT9:8	3-K5:53		
2-19	XT9:9	3-K5:54	ПВ1 1	
3-1	XT1:5	3-SF:2		
3-1	3-SF:2	4-SA:5		
3-1	4-SA:5	5-SA:5		
3-2	XT1:1	3-K1:A		
3-3	XT1:2	3-K2:A		
3-4	XT1:3	3-K3:A		
3-5	XT1:4	3-K4:A		

Инв. № подл. | Подпись и дата | Взам. инв. №

Н.контр.	Разина		1984
Нач.отд.	Жилкин		
Рук.гр.	Гоффе		
Ст.инж.	Марусова		
Инж.	Павлова		

ТП 701-4-132.85 А-006

Холодильник одноэтажный емкостью 60 т (с вариантом охлаждающих батарей из стеклянных труб)

Щит

Таблица соединений

Стадия	Лист	Листов
Р.П.	1	14

ГИПРОХОЛОД Москва

Типовой проект 701-4-132.85 Альбом IV

Проводник	Откуда идет	Куда поступает	Данные провода	Примечание
3-6	4-SA:6	3-K1:13		
3-7	3-K1:14	3-K2:14		
3-7	3-K2:14	3-K3:13		
3-7	3-K3:13	3-K4:13		
3-8	3-K3:14	3-K4:14		
3-8	3-K4:14	3-K5:A		
3-9	5-SA:6	3-K2:13		
4-1	XT1:9	4-SA:1		
4-1	4-SA:1	4-SA:3		П
4-1	4-SA:3	4-SA:7		П
4-2	4-SA:4	10-K1:53	ПВ1 1	
4-2	10-K1:53	10-K2:53		
4-2	10-K2:53	10-K3:53		
4-3	XT1:10	4-SA:8		
4-3	4-SA:8	10-K1:32		
4-3	10-K1:32	10-K1:54		П
4-3	10-K1:54	10-K2:54		
4-3	10-K2:54	10-K3:54		
4-3	10-K3:54	3-K1:31		
4-4	4-SA:2	10-K1:31		
4-5	XT2:1	4-HL:1		
4-6	3-KT:32	4-KT:A		
5-1	XT2:3	5-SA:1		
5-1	5-SA:1	5-SA:3		П
5-4	5-SA:3	5-SA:7		П

Инв. № подл. | Подпись и дата | Взам. инв. №

ТП 701-4-132.85 А-006

Лист 2

20472-04 Формат А3

Типовой проект 701-4-132.85 Альбом IV

Проводник	Откуда идет	Куда поступает	Данные провода	Примечание
5-2	5-SP:4	10-K1:22		
5-2	10-K1:22	10-K2:22		
5-2	10-K2:22	10-K3:22		
5-3	XT2:4	5-SP:8		
5-3	5-SA:8	10-K1:42		
5-3	10-K1:42	10-K1:23		П
5-3	10-K1:23	10-K2:23		
5-3	10-K2:23	10-K3:23		
5-3	10-K3:23	3-K2:31		
5-4	5-SA:2	10-K1:41	ПВ1 1	
5-5	XT2:5	5-HL:1		
5-6	3-K2:32	5-KT:A		
6-1	XT3:5	6-SA:2A		
6-2	XT3:6	6-SA:1		
6-2	6-SA:1	3-K3:31		
6-3	XT3:9	6-SA:2		
6-4	3-K3:32	6-KT:A		
6-5	XT4:1	6-HL:1		
7-1	XT4:5	7-SA:2A		
7-2	XT4:7	7-SA:1		
7-2	7-SA:1	3-K4:31		
7-3	XT4:9	7-SA:2		

Инв. № подл. | Подпись и дата | Взам. инв. №

Типовой проект 701-4-132.85 Альбом IV

Проводник	Откуда идет	Куда поступает	Данные провода	Примечание
7-4	3-K4:32	7-KT:A		
7-5	XT4:8	7-HL:1		
8-1	XT5:1	8-SA1:2P		
8-2	XT5:2	8-SA1:1		
8-3	XT5:4	8-SA1:2	ПВ1 1	
8-5	XT5:8	8-HL1:1		
8-11	XT4:2	8-SA2:2A		
8-12	XT4:3	8-SA2:1		
8-13	XT5:9	8-SA2:2		
8-15	XT3:4	8-HL2:1		
9-1	XT11:1	9-SF:2		
9-1	XT11:1	9-P1:5		
9-1	XT11:2	9-P2:5		
9-1	XT11:2	9-P3:5	ПВ3 0,75	
9-11	XT10:7	9-P1:12		
9-11	XT10:8	9-P2:12		
9-11	XT10:8	9-P3:12		
9-12	XT10:9	9-P1:21		
9-12	XT10:10	9-P2:21		
9-12	XT10:10	9-P3:21		

Инв. № подл. | Подпись и дата | Взам. инв. №

Типовой проект 701-4-132.85 Альбом IV

Проводник	Откуда идет	Куда поступает	Данные провода	Примечание
10-1	XT11:4	10-P1:5		
10-1	XT11:4	10-P1:13		
10-1	XT11:5	10-P2:5	ПВ3 0,75	
10-1	XT11:5	10-P2:13		
10-1	XT11:6	10-P3:5		
10-1	XT11:6	10-P3:13		
10-1	XT11:7	10-SF:2		
10-1	10-SF:2	10-SA1:2A		
10-1	10-SA1:2A	10-SA2:2A	ПВ1 1	
10-2	XT11:8	10-K1:A		
10-2	XT11:8	10-P1:22	ПВ3 0,75	
10-6	10-SA1:2	10-K1:13		
10-7	10-K1:14	10-FU1:1		
10-8	XT10:1	10-FU1:2		
10-9	10-SA2:2	10-K4:13		
10-9	10-K4:13	10-KT1:4	ПВ1 1	
10-9	10-KT1:4	10-KT2:25		
10-10	10-KT2:26	10-KT1:1		
10-10	10-KT1:1	10-KT1:9		П
10-11	10-KT1:3	10-KT2:A		
10-12	10-KT1:5	10-KT1:6		П
10-13	10-KT1:7	10-K4:A		

Инв. № подл. | Подпись и дата | Взам. инв. №

Типовой проект 701-4-132.85 Альбом IV

Проводник	Откуда идет	Куда поступает	Данные провода	Примечание
10-14	XT10:4	10-SA2:1		
10-14	10-SA2:1	10-K4:14	ПВ1 1	
10-15	XT10:5	10-HL:1		
10-16	XT11:9	10-P2:22	ПВ3 0,75	
10-16	XT11:9	10-FU2:1		
10-16	10-FU2:1	10-K2:A		
10-17	XT10:2	10-FU2:2	ПВ1 1	
10-21	XT10:3	10-FU3:2		
10-22	XT11:10	10-P3:22	ПВ3 0,75	
10-22	XT11:10	10-FU3:1		
10-22	10-FU3:1	10-K3:A		
11-1	XT6:1	11-SF:2		
11-1	11-SF:2	11-SA1:2A		
11-1	11-SA1:2A	11-SA1:6A		П
11-1	11-SA1:6A	11-SA1:8A	ПВ1 1	П
11-1	11-SA1:8A	11-SA1:10A		П
11-1	11-SA1:10A	11-SA1:12A		П
11-1	11-SA1:12A	11-SA1:14A		
11-1	11-SA1:14A	11-HL5:1		
11-1	11-HL5:1	11-K3:13		
11-1	11-K3:13	11-K4:13		
11-2	11-SA1:11	11-SA2:1		
11-3	11-SA1:5	11-SA1:6		П

Инв. № подл. | Подпись и дата | Взам. инв. №

20472-04 Формат А3

Типовой проект 701-4-132.85 Альбом IV

Проводник	Откуда идет	Куда поступает	Данные провода	Примечание
11-3	11-SA1:5	11-K1:13		
11-3	11-K1:13	11-K3:32		
11-4	11-SA1:6	11-K3:31		
11-5	XT6:2	11-SA2:5		
11-5	11-SA2:5	11-K1:14		
11-6	XT6:3	11-HL1:1		
11-7	XT6:4	11-KT1:A		
11-8	XT6:5	11-K1:A		
11-10	XT5:6	11-K2:21		
11-11	XT6:7	11-K2:23		
11-11	11-K2:23	11-K2:42		П
11-12	11-SA1:1	11-K2:13		
11-13	XT6:8	11-K2:14	ПВ1 1	
11-14	11-SA1:12	11-SA3:3		
11-14	11-SA3:3	11-K2:31		
11-15	XT6:9	11-K2:32		
11-16	11-K2:41	11-HL2:1		
11-17	11-SA1:13	11-SA3:1		
11-17	11-SA3:1	11-SA4:1		
11-18	11-SA1:7	11-SA3:5		
11-18	11-SA3:5	11-KT2:28		
11-18	11-KT2:28	11-K2:A		
11-19	XT6:10	11-SA1:8		
11-19	11-SA1:8	11-KT2:27		
11-19	11-KT2:27	11-KT2:A		П
11-20	XT7:1	11-K3:A		
11-21	11-K3:14	11-HL3:1		
11-22	XT7:2	11-K4:A		

Инв. № подл. | Подпись и дата | Взам. инв. №

Типовой проект 701-4-132.85 Альбом IV

Проводник	Откуда идет	Куда поступает	Данные провода	Примечание
11-23	11-K4:14	11-HL4:1		
11-24	XT7:3	11-SA4:3		
11-24	11-SA4:3	11-K4:21		
11-25	XT7:4	11-SA1:16A		
11-26	XT7:5	11-SA1:10		
11-26	11-SA1:10	11-SA5:1		
11-26	11-SA5:1	11-HL6:1		
11-27	11-SA1:15	11-SA1:16		П
11-27	11-SA1:16	11-K4:31		
11-28	XT7:6	11-K4:32	ПВ1 1	
11-29	XT7:7	11-HL5:2		
11-30	XT7:8	11-HL6:2		
11-31	11-SA1:14	11-K4:22		
11-32	XT7:9	11-SA5:5		
11-32	11-SA5:5	11-SA5:6		П
11-33	XT7:10	11-SA5:2		
11-33	11-SA5:2	11-K1:31		
11-34	XT8:1	11-K1:32		
11-35	XT8:2	11-HL7:1		
11-36	XT8:3	11-SA4:5		
11-36	11-SA4:5	11-K4:23		
401	XT9:6	12-SF:2		
401	12-SF:2	4-KT:27		
401	4-KT:27	4-KT:33		П

Инв. № подл. | Подпись и дата | Взам. инв. №

20472-04 Формат А3

Типовой проект 701-4-132.85 Альбом IV

Проводник	Откуда идет	Куда поступает	Данные провода	Примечание
401	4 – КТ : 33	5 – КТ : 27		
401	5 – КТ : 27	5 – КТ : 33		П
401	5 – КТ : 33	6 – КТ : 27		
401	6 – КТ : 27	6 – КТ : 33		П
401	6 – КТ 33	7 – КТ : 27		
401	7 – КТ : 27	7 – КТ : 33		П
401	7 – КТ : 33	11 – КТ1 : 27		
401	11 – КТ1 : 27	11 – К3 : 53		
401	11 – К3 : 53	12 – К3 : 53		
401	12 – К2 : 53	12 – К2 : 13		П
401	12 – К2 : 13	12 – К3 : 53		
401	12 – К3 : 53	12 – К3 : 13	> ПВ1 1	П
402	4 – КТ : 28	5 – КТ : 28		
402	5 – КТ : 28	6 – КТ : 28		
402	6 – КТ : 28	7 – КТ : 28		
402	7 – КТ : 28	12 – SB : 1		
402	12 – SB : 1	12 – К1 : 22		
402	12 – К1 : 22	12 – К2 : 54		
402	12 – К2 : 54	12 – К3 : 54		
402	12 – К3 : 54	11 – КТ1 : 28		
403	12 – SB : 2	12 – К1 : 23		
403	12 – К1 : 23	12 – К1 : А		П
404	ХТ9 : 10	12 – К1 : 21		
405	4 – КТ : 34	12 – HL1 : 1		

Инв. № подл. | Подпись и дата | Взам. инв. №

Типовой проект 701-4-132.85 Альбом IV

Проводник	Откуда идет	Куда поступает	Данные провода	Примечание
406	5 – КТ : 34	12 – HL2 : 1		
407	6 – КТ : 34	12 – HL3 : 1		
408	7 – КТ : 34	12 – HL4 : 1		
409	11 – К3 : 54	12 – HL5 : 1		
410	12 – К2 : 14	12 – HL6 : 1		
411	ХТ9 : 3	12 – К2 : А		
412	12 – К3 : 14	12 – HL7 : 1		
413	ХТ9 : 7	12 – К3 : А		
802	13 – SF1 : 4	11 – SF : 1		
802	11 – SF : 1	12 – SF : 1	> ПВ1 1	
802	12 – SF : 1	13 – SF3 : 1		
803	13 – SF1 : 6	3 – SF : 1		
803	3 – SF : 1	9 – SF : 1		
803	9 – SF : 1	10 – SF : 1		
А	13 – SF1 : А	13 – SF2 : 1		
804	13 – SF2 : 2	13 – SA : С1		
805	13 – SA : Л1	13 – Е : 1		
N	ХТ2 : 6	13 – Е : 2		
N	ХТ2 : 8	4 – КТ : 8		
N	4 – КТ : 8	5 – КТ : 8		
N	5 – КТ : 8	6 – КТ : 8		
N	6 – КТ : 8	7 – КТ : 8		

Инв. № подл. | Подпись и дата | Взам. инв. №

20672-04 Формат А3

Типовой проект 701-4-132.85 Альбом IV

Проводник	Откуда идет	Куда поступает	Данные провода	Примечание
N	XT2 : 9	12-HL7 : 2		
N	12-HL7 : 2	12-HL6 : 2		
N	12-HL6 : 2	11-HL4 : 2		
N	11-HL4 : 2	11-HL3 : 2		
N	11-HL3 : 2	11-HL7 : 2		
N	11-HL7 : 2	12-HL5 : 2		
N	12-HL5 : 2	11-HL2 : 2		
N	11-HL2 : 2	11-HL1 : 2	ПВ1 1	
N	11-HL1 : 2	10-HL : 2		
N	10-HL : 2	12-HL3 : 2		
N	12-HL3 : 2	6-HL : 2		
N	6-HL : 2	12-HL1 : 2		
N	12-HL1 : 2	12-HL4 : 2		
N	12-HL4 : 2	7-HL : 2		
N	7-HL : 2	8-HL2 : 2		
N	8-HL2 : 2	8-HL1 : 2		
N	8-HL1 : 2	12-HL2 : 2		
N	12-HL2 : 2	5-HL : 2		
N	XT3 : 1	10-P3 : 16		
N	XT3 : 2	10-P2 : 16		
N	XT3 : 3	10-P1 : 16	ПВ3 0,75	
N	XT3 : 3	9-P3 : 16		
N	XT8 : 7	9-P2 : 16		
N	XT8 : 8	9-P1 : 16		
N	XT8 : 9	10-KT2 : B	ПВ1 1	
N	10-KT2 : B	11-KT1 : B		
N	11-KT1 : B	11-KT2 : B		
N	11-KT2 : B	10-KT1 : 2		

Инв. № подл. | Подпись и дата | Взам. инв. №

Типовой проект 701-4-132.85 Альбом IV

Проводник	Откуда идет	Куда поступает	Данные провода	Примечание
N	10-KT1 : 2	10-KT1 : 10		П
N	10-KT1 : 10	3-K1 : B		
N	3-K1 : B	3-K2 : B		
N	3-K2 : B	3-K3 : B		
N	3-K3 : B	3-K4 : B		
N	3-K4 : B	3-K5 : B		
N	3-K5 : B	10-K1 : B		
N	10-K1 : B	10-K2 : B		
N	10-K2 : B	10-K3 : B	ПВ1 1	
N	10-K3 : B	10-K4 : B		
N	10-K4 : B	11-K1 : B		
N	11-K1 : B	11-K2 : B		
N	11-K2 : B	11-K2 : 22		П
N	11-K2 : 22	11-K3 : B		
N	11-K3 : B	11-K4 : B		
N	11-K4 : B	12-K1 : B		
N	12-K1 : B	12-K2 : B		
N	12-K2 : B	12-K3 : B		
земля	9-P1 : ⏚	Рейка для установки аппаратов : ⏚		
земля	9-P2 : ⏚	Рейка для установки аппаратов : ⏚		
земля	9-P3 : ⏚	рейка для установки аппаратов : ⏚		
земля	10-P1 : ⏚	рейка для установка аппаратов : ⏚		
земля	10-P2 : ⏚	рейка для установки аппаратов : ⏚		

Инв. № подл. | Подпись и дата | Взам. инв. №

Типовой проект 701-4-132.85 Альбом IV

Проводник	Откуда идет	Куда поступает	Данные провода	Примечание
земля	10-РЗ : ⏚	Рейка для установки аппаратов : ⏚		
земля	Рейки для установки аппаратов : ⏚	стойки : ⏚		
	Перемычки	блоков		
3-1	XT1 : 5	XT1 : 6		
3-1	XT1 : 6	XT1 : 7		
N	XT2 : 6	XT2 : 7		
N	XT2 : 7	XT2 : 8		
N	XT2 : 8	XT2 : 9		
N	XT2 : 9	XT2 : 10		
N	XT2 : 10	XT3 : 1		
N	XT3 : 1	XT3 : 2		
N	XT3 : 2	XT3 : 3		
N	XT3 : 3	XT8 : 4		
N	XT8 : 4	XT8 : 5		
N	XT8 : 5	XT8 : 6		
N	XT8 : 6	XT8 : 7		
N	XT8 : 7	XT8 : 8		
N	XT8 : 8	XT8 : 9		
N	XT8 : 9	XT8 : 10		

Инв. № подл. | Подпись и дата | Взам. инв. №

Типовой проект 701-4-132.85 Альбом IV

Проводник	Откуда идет	Куда поступает	Данные провода	Примечание
6-2	XT3 : 6	XT3 : 7		
6-2	XT3 : 7	XT3 : 8		
6-3	XT3 : 9	XT3 : 10		
8-12	XT4 : 3	XT4 : 4		
7-2	XT4 : 6	XT4 : 7		
7-3	XT4 : 9	XT4 : 10		
8-2	XT5 : 2	XT5 : 3		
8-3	XT5 : 4	XT5 : 5		
8-13	XT5 : 9	XT5 : 10		
401	XT9 : 4	XT9 : 5		
401	XT9 : 5	XT9 : 6		
9-11	XT10 : 7	XT10 : 8		
9-12	XT10 : 9	XT10 : 10		
9-1	XT11 : 1	XT11 : 2		
10-1	XT11 : 4	XT11 : 5		
10-1	XT11 : 5	XT11 : 6		
10-1	XT11 : 6	XT11 : 7		

Инв. № подл. | Подпись и дата | Взам. инв. №

20472-04 Формат А3

Типовой проект 701-4-132.85 Альбом IV

Проводник	Вывод	Вид контакта	Вывод	Проводник
		Технические	требования	
	Таблица подключения выполнена			
	на основании	схем	1...	13
	и таблицы соединений		А-006	
	Левая	стенка		
		13-Е		
805	1		2	N
		4-КТ		
4-6	А	К	В	N*
401*	27П	3	28	402
401*	33П	3	34	405
		5-КТ		
5-6	А	К	В	N*
401*	27П	3	28	402*
401*	33П	3	34	406

Проводник	Вывод	Вид контакта	Вывод	Проводник
		6-КТ		
6-4	А	К	В	N*
401*	27П	3	28	402*
401*	33П	3	34	407
		7-КТ		
7-4	А	К	В	N
401*	27П	3	28	402*
401*	33П	3	34	408
		3-SF		
803*	1		2	3-1*

Инв. № подл. | Подпись и дата | Взам. инв. №

ТП 701-4-132.85 А-007

Н. контр.	Разина		1984
Нач. отд.	Жилкин		
Рук. гр.	Иоффе		
Ст. инж.	Марусова		
Инж.	Павлова		

Холодильник однокамерный емкостью 60т (с вариантом охлаждающих батарей из стеклянных труб)

Щит

Таблица подключения

Стадия	Лист	Листов
Р.П	1	9

ГИПРОХОЛОД Москва

Типовой проект 701-4-132.85 Альбом IV

Проводник	Вывод	Вид контакта	Вывод	Проводник
		9-SF		
803*	1		2	9-1
		10-SF		
803	1		2	10-1*
		11-SF		
802*	1		2	11-1*
		12-SF		
802*	1		2	401*
		13-SF2		
А	1		2	804
		13-SF3		
802	1		2	резерв
		13-SA		
804	С1		А1	805
		13-SF1		
А*	1		2	801
В	3		4	802
С	5		6	803
		ХТ1		
3-2	1		2	3-3
3-4	3		4	3-5
3-1	5		6	3-1
3-1	7			
4-1	9		10	4-3

Проводник	Вывод	Вид контакта	Вывод	Проводник
		ХТ2		
4-5	1			
5-1	3		4	5-3
5-Е	5		6	N
N	7		8	N
N	9		10	N
		ХТ3		
N	1		2	N
N	3		4	8-15
6-1	5		6	6-2
6-2	7		8	6-2
6-3	9		10	6-3
		4ХТ		
6-5	1		2	8-11
8-12	3		4	8-12
7-1	5		6	7-2
7-2	7		8	7-5
7-3	9		10	7-3
		5ХТ		
8-1	1		2	8-2
8-2	3		4	8-3
8-3	5		6	8-4
8-14	7		8	8-5
8-13	9		10	8-13

Инв. № подл. | Подпись и дата | Взам. инв. №

ТП 701-4-132.85 А-007

Лист 2

20472-04 Формат А3

Типовой проект 701-4-132.85 Альбом IV

Проводник	Вывод	Вид контакта	Вывод	Проводник
Передача отпрка				
		12-HL7		
412	1		2	N*
		12-HL6		
410	1		2	N*
		11-HL6		
11-26	1		2	11-30
		11-HL4		
11-23	1		2	N*
		11-HL3		
11-21	1		2	N*
		11-HL5		
11-1*	1		2	11-29
		11-HL7		
11-35	1		2	N*
		12-HL5		
409	1		2	N*
		11-HL2		
11-16	1		2	N*
		11-HL1		
11-6	1		2	N*
		11-3A4		
11-17	1			
11-24*	3			
11-36*	5			
		11-3A5		
11-26*	1		5П	11-32*
11-33*	2		6П	11-32

Проводник	Вывод	Вид контакта	Вывод	Проводник
		11-3A1		
11-12	1		2	
			2А	11-1*
	3		4	
			4А	
11-3	5П		5П	11-3*
			5А	11-1*
11-18	7		8	11-19*
			8А	11-1*
	9		10	11-26*
			10А	11-1*
11-2	11		12	11-14
			12А	11-1*
11-17	13		14	11-31
			14А	11-1*
11-27	15		16	11-27*
			16А	11-25
		11-3A3		
11-17*	1			
11-14*	3			
11-18*	5			
		11-3A2		
11-2	1		5	11-5*
		10-P2		
10-1	5		16	N
10-1	13		22	10-16

Инв. № подл. | Подпись и дата | Взам. инв. №

Типовой проект 701-4-132.85 Альбом IV

Проводник	Вывод	Вид контакта	Вывод	Проводник
		10-P1		
10-1	5		16	N
10-1	13		22	10-2
		9-P2		
9-1	5		16	N
9-11	12		21	9-12
		9-P1		
9-1	5		16	N
9-11	12		21	9-12
		10-P3		
10-1	5		16	N
10-1	13		22	10-22
		10-HL		
10-15	1		2	N*
		10-3A2		
10-14*	1		2	10-9
			2А	10-1
		9-P3		
9-1	5		16	N
9-11	12		21	9-12
		12-HL3		
407	1		2	N*
		6-HL		
6-5	1		2	N*

Проводник	Вывод	Вид контакта	Вывод	Проводник
		10-3A1		
	1		2	10-5
			2А	10-1
		12-HL1		
405	1		2	N*
		4-HL		
4-5	1		2	N*
		6-3A		
6-2*	1		2	6-3
			2А	6-1
		12-5Б		
402*	1		2	403
		4-3A		
4-1*	1П		2	4-4
4-1*	3П		4	4-8
3-1*	5		6	3-6
4-1	7П		8	4-3*
		12-HL4		
408	1		2	N*
		7-HL		
7-5	1		2	N*
		8-HL2		
8-15	1		2	N*
		8-HL1		
8-5	1		2	N*

Инв. № подл. | Подпись и дата | Взам. инв. №

20472-04 Формат А3

Типовой проект 701-4-132.85 Альбом IV

Проводник	Вывод	Вид контакта	Вывод	Проводник
		12-HL2		
406	1		2	N*
		5-HL		
5-5	1		2	N
		7-SA		
7-2*	1		2	7-3
			2A	7-1
		8-SA2		
8-12	1		2	8-13
			2A	8-11
		8-SA3		
8-2	1		2	8-3
			2A	8-1
		5-SA		
5-1*	1п		2	5-4
5-1*	3п		4	5-2
3-1	5		6	3-9
5-1	7п		8	5-3*
		XT6		
11-1	1		2	11-5
11-6	3		4	11-7
11-8	5		6	11-10
11-11	7		8	11-13
11-15	9		10	11-19

Проводник	Вывод	Вид контакта	Вывод	Проводник
		XT7		
11-20	1		2	11-22
11-24	3		4	11-25
11-26	5		6	11-28
11-29	7		8	11-30
11-32	9		10	11-33
		XT8		
11-34	1		2	11-35
11-36	3		4	N
N	5		6	N
N	7		8	N
N	9		10	N
		XT9		
1-18	1		2	1-19
411	3		4	401
401	5		6	401
413	7		8	2-18
2-19	9		10	404
		XT10		
10-8	1		2	10-17
10-21	3		4	10-14
10-15	5			
9-11	7		8	9-11
9-12	9		10	9-12

Инв. № подл. | Подпись и дата | Взам. инв. №

Типовой проект 701-4-132.85 Альбом IV

Проводник	Вывод	Вид контакта	Вывод	Проводник
		XT11		
9-1	1		2	9-1
			4	10-1
10-1	5		6	10-1
10-1	7		8	10-2
10-16	9		10	10-22
	Правая стенка			
		10-KT2		
10-11	A	K	B	N*
10-9	25	P	26	10-10
		11-KT1		
11-7	A	K	B	N*
401*	27	З	28	402
		11-KT2		
11-19	Aп	K	B	N*
11-19*	27п	З	28	11-18*
		10-FU1		
10-7	1		2	10-8
		10-FU2		
10-16*	1		2	10-17

Проводник	Вывод	Вид контакта	Вывод	Проводник
		10-FU3		
10-22*	1		2	10-21
		10-KT1		
10-10*	1п	K	2п	N
10-10	9п	K	10п	N
10-9*	4	З	5	10-11
		P	6	10-12
10-12	6	З	7	10-13
		3-K1		
3-6	A	K	B	N*
3-6	13	З	14	3-7
4-3	31	P	32	4-6
		3-K2		
3-3	A	K	B	N*
3-9	13	З	14	3-7*
5-3	31	P	32	5-6
		3-K3		
3-4	A	K	B	N*
3-7*	13	З	14	3-8
6-2	31	P	32	6-4
		3-K4		
3-5	A	K	B	N*
3-7	13	З	14	3-8*
7-2	31	P	32	7-4

Инв. № подл. | Подпись и дата | Взам. инв. №

20472-04 Формат А3

Типовой проект 701-4-132.85 Альбом IV

Проводник	Вывод	Вид контакта	Вывод	Проводник
		3-К5		
3-8	А	К	В	N*
1-18	13	з	14	1-19
2-18	53	з	54	2-19
		10-К1		
10-2	А	К	В	N*
10-6	13	з	14	10-7
4-2*	53	з	54 П	4-3*
4-4	31	р	32 П	4-3*
5-2*	22	з	23 П	5-3*
5-4	41	р	42 П	5-3*
		10-К2		
10-16	А	К	В	N*
4-2*	53	з	54	4-3*
5-2*	22	з	23	5-3*
		10-К3		
10-22	А	К	В	N*
4-2	53	з	54	4-3*
5-2	22	з	23	5-3*
		10-К4		
10-13	А	К	В	N*
10-9*	13	з	14	10-14

Проводник	Вывод	Вид контакта	Вывод	Проводник
		11-К1		
11-8	А	К	В	N*
11-3*	13	з	14	11-5
11-33	31	р	32	11-34
		11-К2		
11-18	А	К	В	N*
11-10	21	р	22 П	N*
		з	23 П	11-11*
11-12	13	з	14	11-13
11-14	31	р	32	11-15
11-16	41	р	42	11-11
		11-К3		
11-20	А	К	В	N*
11-1*	13	з	14	11-21
11-4	31	р	32	11-3
401*	53	з	54	402
		11-К4		
11-22	А	К	В	N*
11-1	13	з	14	11-23
11-27	31	р	32	11-28
11-24	21	р	22	11-31
		з	23	11-36

Инв. № подл. | Подпись и дата | Взам. инв. №

Типовой проект 701-4-132.85 Альбом IV

Проводник	Вывод	Вид контакта	Вывод	Проводник
		12-К1		
403	А	К	В	N*
404	21	р	22	402*
		з	23	403*
		12-К2		
411	А	К	В	N*
401*	53П	з	54	402*
401*	13П	з	14	410
		12-К3		
413	А	К	В	N
401*	53П	з	54	402*
401	13П	з	14	412

Инв. № подл. | Подпись и дата | Взам. инв. №

20472-04 Формат А3

Типовой проект 701-4-132.85 Альбом IV

Поз. 17

3-К1...3-К5; 10-К1...10-К4
11-К1...11-К4; 12-К1...12-К3

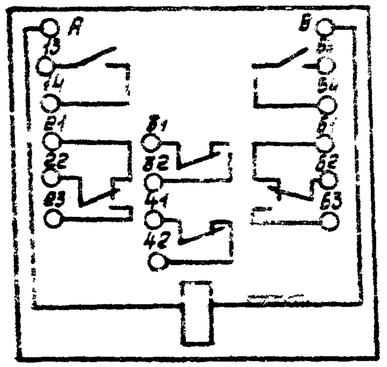

Поз. 18

11-КТ1; 11-КТ2;
4-КТ...7-КТ,

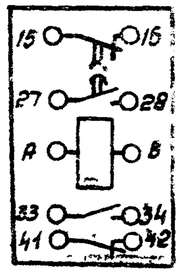

Поз. 21

13 - SA

Соединение контактов	Положение контактов	Рукоятка			
		0	⇄	0	⇉
C1-A1	C1 — A1	–	+	–	+

Поз. 7

6-SA; 7-SA; 8-SA1
8-SA2; 10-SA1; 10-SA2

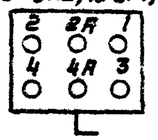

Поз. 19

10-КТ2

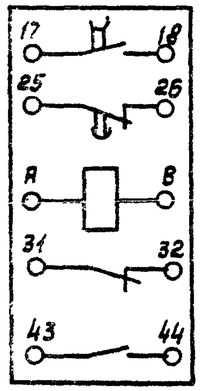

Поз. 9

11-SA1

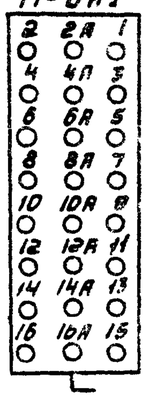

Поз. 22

13-SF1

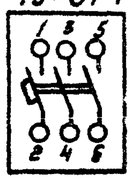

Поз. 12

12-SB

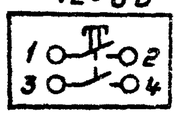

Поз. 20

10-КТ1

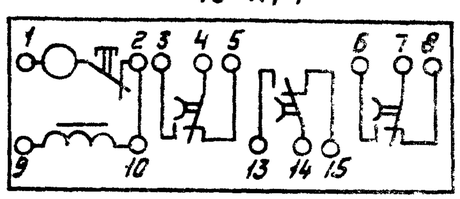

Инв. № подл. | Подпись и дата | Взам. инв. №

ТП 701-4-132.85 А-001

Лист 9

20472-04

Позиция	Наименование и техническая характеристика оборудования и материалов. Завод-изготовитель (для импортного оборудования - страна, фирма)	Тип, марка оборудования. Обозначение документа и номер опросного листа	Единица измерения		Код завода-изготовителя	Код оборудования, материала	Цена единицы оборудования, тыс руб	Количество	Масса единицы оборудования, кг
			Наименование	Код					
1	2	3	4	5	6	7	8	9	10
	1 Щиты								
1	Щит, состоящий из щита шкафного ЩШ-3Д-1 600×600	А-001; А-002	шт	796				1	
	УХЛ 41 Р30 ОСТ 36.13-76	А-003; А-004							
1а	То же	А-001; А-005	шт	796				1	
	(Для варианта охлаждающих батарей из стеклянных труб)	А-006; А-007							

Типовой проект 701-4-132.85 Альбом IV

Инв. № подл | Подпись и дата | Взам. инв. №

Привязан

Инв. №

ГИП	Сморгонская	
Н. конт.	Разина	
Нач. отд	Жилкин	
Рук. гр	Иаффе	
Ст. инж	Марусова	

ТП 701-4-132.85 А.С02

Спецификация щитов

Стадия	Лист	Листов
РП	1	4

ГИПРОХОЛОД Москва

20472-04 Формат А3

Позиция	Наименование и техническая характеристика оборудования и материалов. Завод-изготовитель (для импортного оборудования – страна, фирма)	Тип, марка оборудования. Обозначение документа и номер опросного листа	Единица измерения		Код завода-изготовителя	Код оборудования, материала	Цена единицы оборудования тыс. руб.	Количество	Масса единицы оборудования, кг
			Наименование	Код					
1	2	3	4	5	6	7	8	9	10
	2 Аппаратура и приборы, поставляемые комплектно со щитами								
1	Переключатель универсальный без надписи на фронтальной панели	УП-5311 С225	шт.	796				5	
1а	То же	УП-5311 С225	шт	796				6	
	(для варианта охлаждающих батарей из стеклянных труб)								
2	—"—	УП-5312 Ф343	шт	796				2	
3	—"—	УП-5314 Ф428	шт	796				1	
4	Тумблер	П2Т-1	шт	796				3	

Альбом IV

Типовой проект 701-4-132.85

Взам. инв N | Подпись и дата | Инв N подл.

Привязан

Инв N

ТП 701-4-132.85 А.СО2 Лист 2

20472-04 Формат А3

Альбом IV

Типовой проект 701-4-132.85

Позиция	Наименование и техническая характеристика оборудования и материалов. Завод-изготовитель (для импортного оборудования – страна, фирма)	Тип, марка оборудования. Обозначение документа и номер опросного листа	Единица измерения		Код завода-изготовителя	Код оборудования материала	Цена единицы оборудования, тыс. руб	Количество	Масса единицы оборудования, кг
			Наименование	Код					
1	2	3	4	5	6	7	8	9	10
5	Тумблер	П2Т-11	шт	796				1	
6	Кнопка управления без надписи, толкатель-черный, исполнение 1	КЕ011 У3	шт	796				1	
	Арматура	АС-220	шт	796					
7	с красной линзой		шт	796				11	
8	с зеленой линзой		шт	796				6	
8а	То же		шт	796				7	
	(для варианта охлаждающих батарей из стеклянных труб)								
9	с желтой линзой		шт	796				1	
10	В комплекте с арматурой – лампа	Ц220-10	шт	796				18	
10а	То же	Ц220-10	шт	796				19	
	(для варианта охлаждающих батарей из стеклянных труб)								
11	Табло световое однолампoвое, в комплекте лампа ГОСТ 5011-77	ТСМ	шт	796				2	
		ТУ16-535 424-70							
12	Реле 220 В, 50 Гц	РПУ-2-06222 У3	шт	796				15	
12а	То же	РПУ-2-06222 У3	шт	796				16	
	(для варианта охлаждающих батарей из стеклянных труб)								
13	Реле 220 В, 50 Гц	РВП72-3221-0004	шт	796				6	

Инв. N подл. | Подпись и дата | Взам. инв. N

Привязан

Инв N

ТП 701-4-132.85 А.С02

20472-04 Формат А3

Альбом IV

Типовой проект 701-4-132.85

Позиция	Наименование и техническая характеристика оборудования и материалов. Завод-изготовитель (для импортного оборудования - страна, фирма)	Тип, марка оборудования. Обозначение документа и номер опросного листа	Единица измерения: Наименование	Единица измерения: Код	Код завода-изготовителя	Код оборудования материала	Цена единицы оборудования, тыс. руб	Количество	Масса единицы оборудования, кг
1	2	3	4	5	6	7	8	9	10
14	Реле 220 в, 50 гц	РВП72-3222-	шт	796				1	
	(для варианта охлаждающих батарей из стеклянных труб)	-00У4							
15	Реле времени электромеханическое 220 в, 50 гц	ВС-10-35У4	шт	796				1	
	(для варианта охлаждающих батарей из стеклянных труб)								
16	Выключатель автоматический	АП50-3М У3	шт	796				1	
	$J_н = 10$ А $J_{отс} = 3,5$ н								
	Выключатель автоматический переменного тока	АБ3-МУ3	шт	796					
17	1,0 × 2	ТУ16.522-110-74						2	
18	1,6 × 2	АБ3-М У3	шт	796				2	
19	2,5 × 2	АБ3-М У3	шт	796				3	
20	Выключатель пакетный, исполнение 1	ПВ1-10 У3	шт	796				1	
21	Патрон потолочный 250 В	Е-27	шт	796				1	
22	Держатель вставки плавкой	ДВП4-38	шт	796				3	
23	Вставка плавкая, 1А	ВП3Б-1	шт	796				3	

Инв. N подл. | Подпись и дата | Взам. инв. N

Привязан

Инв. N

ТП 701-4-132.85 А.С02 Лист 4

20472-04 Формат А3