ТИПОВОЙ ПРОЕКТ
701-4-132.85

ХОЛОДИЛЬНИК ОДНОЭТАЖНЫЙ ЕМКОСТЬЮ 60 ТЕН-Н-1

(С ВАРИАНТОМ ОХЛАЖДАЮЩИХ БАТАРЕЙ ИЗ СТЕКЛЯННЫХ ТРУБ)

АЛЬБОМ III

АРХИТЕКТУРНЫЕ РЕШЕНИЯ, КОНСТРУКЦИИ ЖЕЛЕЗОБЕТОННЫЕ И МЕТАЛЛИЧЕСКИЕ, ОТОПЛЕНИЕ И ВЕНТИЛЯЦИЯ.

20472-03

ПРИВЯЗАН

ТИПОВОЙ ПРОЕКТ
701-4-132.85

ХОЛОДИЛЬНИК ОДНОЭТАЖНЫЙ ЕМКОСТЬЮ 60 ТЕН-Н-1

(С ВАРИАНТОМ ОХЛАЖДАЮЩИХ БАТАРЕЙ ИЗ СТЕКЛЯННЫХ ТРУБ)

СОСТАВ ПРОЕКТА

АЛЬБОМ I	ПОЯСНИТЕЛЬНАЯ ЗАПИСКА.
АЛЬБОМ II	ХОЛОДИЛЬНО-ТЕХНОЛОГИЧЕСКИЕ РЕШЕНИЯ. АВТОМАТИЗАЦИЯ ТЕХНОЛОГИЧЕСКИХ ПРОЦЕССОВ. ЭЛЕКТРООСВЕЩЕНИЕ И ЭЛЕКТРООБОРУДОВАНИЕ. СВЯЗЬ И СИГНАЛИЗАЦИЯ.
АЛЬБОМ III	АРХИТЕКТУРНЫЕ РЕШЕНИЯ, КОНСТРУКЦИИ ЖЕЛЕЗОБЕТОННЫЕ И МЕТАЛЛИЧЕСКИЕ, ОТОПЛЕНИЕ И ВЕНТИЛЯЦИЯ.
АЛЬБОМ IV	ЧЕРТЕЖИ-ЗАДАНИЯ ЗАВОДУ-ИЗГОТОВИТЕЛЮ
АЛЬБОМ V	ЖЕЛЕЗОБЕТОННЫЕ И МЕТАЛЛИЧЕСКИЕ ИЗДЕЛИЯ.
АЛЬБОМ VI	СПЕЦИФИКАЦИИ ОБОРУДОВАНИЯ.
АЛЬБОМ VII	ВЕДОМОСТИ ПОТРЕБНОСТИ В МАТЕРИАЛАХ.
АЛЬБОМ VIII	СМЕТЫ.

РАЗРАБОТАН
ПРОЕКТНЫМ ИНСТИТУТОМ
ГИПРОХОЛОД
ДИРЕКТОР ИНСТИТУТА /Кузнецов Е.А./
ГЛАВНЫЙ ИНЖЕНЕР ПРОЕКТА /Сморгонская Б.Я./
20472-03

АЛЬБОМ III

Введен в действие
Гипрохолодом
Приказ N10 от 14.02.85 г.

РАБОЧИЙ ПРОЕКТ УТВЕРЖДЕН
МИНИСТЕРСТВОМ ТОРГОВЛИ СССР
РЕШЕНИЕМ № 12/П-1 от 16.01.85 г.

				ПРИВЯЗАН	

Альбом III

Типовой проект 701-4-132.85

Содержание альбома

Марка лист	Наименование	Стр.
	Содержание	2
Ар 1	Общие данные	3
Ар 2	План на отм. 0.000. Разрезы 1-1 и 2-2	4
	План антресоли	
Ар 3	Фундаменты под оборудование машинного	5
	отделения ФОМ1	
Ар 4	Машинное отделение. Фундаменты ФОМ2÷ФОМ5	6
Ар 5	Фундаменты под оборудование на кровле	7
Ар 6	Спецификации перемычек, проемов, асбестоцем-	8
	ментных листов, деталей, теплоизоляции стен,	
	Ведомости перемычек и отделки помещений.	
Ар 7	Фасады 1-5; 5-1; Б-А. Разрезы 1-1; 2-2 (Вариант	9
	электрообогрева грунта для пучинистых грунтов)	
Ар 8	Планы расположения отверстий в стенах.	10
Ар 9	Планы кровли, навеса, полов. Экспликация	11
	полов.	
Ар 10	Схема крепления теплоизоляции из ПСБ-С	12
	для потолка. План подклейки потолка.	
Ар 11	Схема крепления теплоизоляции из ЖМП	13
	для потолка. План подклейки потолка	
Ар 12	Указания по производству теплоизоляционных	14
	работ. Узел 1,2. Установка термометра	
	сопротивления.	

Марка лист	Наименование	Стр.
КЖ 1	Общие данные	15
КЖ 2	Схема расположения элементов фундаментов.	16
	Сечения.	
КЖ 3	Схемы расположения элементов фундаментов	17
	по осям А, Б, 1÷5.	
КЖ 4	Схема расположения элементов фундаментов	18
	Сечения (Вариант для пучинистых грунтов)	
КЖ 5	Схема расположения элементов фундаментов	19
	по осям А,Б (Вариант для пучинистых грунтов)	
КЖ 6	Схема расположения плит покрытия. Узлы.	20
КЖ 7	Схемы расположения подвесных деталей в	21
	покрытии.	
КЖ 8	Схема расположения монолитной железобе-	22
	тонной антресоли на отм. 2.500	
КМ 1	Общие данные (начало)	23
КМ 2	Общие данные (продолжение)	24
КМ 3	Общие данные (окончание)	25
КМ 4	Навес	26
КМ 5	Лестница на кровлю. Ограждение кровли	27
КМ 6	Переносная лестница	28
ОВ 1	Общие данные	29
ОВ 2	Отопление. Вентиляция. Планы. Разрез 1-1, Схемы	30
ОВ 3	Установка системы П1	31
ОВ Н1	Кронштейн под калорифер	32
ОВН 2	Конструкция тепловой изоляции №1	33
ОВН 3	Конструкция тепловой изоляции №2	33

Инв. № подл. | Подпись и дата | Взам. инв. №

Типовой проект 701-4-132.85 Альбом III

Ведомость рабочих чертежей основного комплекта АР

Лист	Наименование	Примеч.
1	Общие данные	
2	План на отм 0.000. Разрезы 1-1; 2-2. План антресоли	
3	Фундаменты под оборудование машинного отделения. ФОМ1.	
4	Машинное отделение. Фундаменты ФОМ 2. ФОМ 6	
5	Фундаменты под оборудование на кровле	
6	Спецификации перемычек, проемов, асбестоцементных листов, деталей теплоизоляции стен, ведомости перемычек и отделки	
	помещений.	
7	Фасады 1-5; 5-1; Б-А Разрезы 1-1; 2-2 (Вариант электрообогрева грунта	
	для пучинистых грунтов)	
8	Планы расположения отверстий в стенах	
9	Планы кровли, навеса полов. Эксплуатация полов	
10	Схема крепления теплоизоляции из ПСБ-С для потолка. План	
	подклейки потолка.	
11	Схема крепления теплоизоляции из ЖМП для потолка. План	
	подклейки потолка.	
12	Указания по производству теплоизоляционных работ. Детали	
	1; 2. Установка термометра сопротивления	

Ведомость ссылочных и прилагаемых документов

Обозначение	Наименование	Примечание
	Ссылочные документы	
Серия 1.138-10 В.1	Перемычки железобетонные сборные для жилых	
	и общественных зданий	
Серия 2.460-18 В.1	Узлы покрытий одноэтажных производственных	
	зданий с рулонными кровлями.	
ТПР 701-04-115.83	Архитектурные и конструктивные элементы	
	зданий одно.- и многоэт. холодильников.	
Серия 1.238-1 В.1	Железобетонные козырьки входов и парапетные	
	плиты общественных зданий.	
Серия 2.436-14 В.1	Узлы окон с деревянными переплетами.	
ГОСТ 6787-80	Плитки керамические для полов	
ГОСТ 14624-84	Двери деревянные для зданий промышленных	
	предприятий	
Серия 2.460-1 В.1	Типовые архитектурно-строительные детали	
	с покрытиями из асбестоцементных волнис-	
	тых листов	

Обозначение	Наименование	Примечание
ГОСТ 5336-80	Сетки стальные плетеные	
ГОСТ 11214-78	Окна и балконные двери деревянные для жилых	
	и общественных зданий	
ГОСТ 6785-80	Плиты подоконные железобетонные	
ГОСТ 10140-80	Плиты теплоизоляционные из минеральной ваты	
ГОСТ 15588-70*	Плиты теплоизоляционные	
	из пенопласта полистирольного	
ГОСТ 16233-77	Листы асбестоцементные волнистые	
	Прилагаемые документы	
КЖИ	Железобетонные и метал.	Альбом IV
	лические изделия	
АРВМ	Ведомость потребности	Альбом VI
	в материалах	

Ведомость спецификаций

Лист	Наименование	Примечание
6	Спецификация перемычек	
6	Спецификация элементов заполнения проемов	
6	Спецификация асбестоцементных листов и крепления	
6	Спецификация деревянных и металлических изделий к деталям	
	2.10.13 серии 2.460-18 В.1	
6	Спецификация деревянных и металлических элементов крепления	
	теплоизоляции к стенам камер	
10	Спецификация деревянных и металлических элементов крепления	
	теплоизоляции ПСБ-С к потолку	
11	Спецификация деревянных и металлических элементов крепле-	
	ния теплоизоляции ЖМП к потолку	
3,5	Спецификация на фундаменты под оборудование	

Общие указания.

1. Проект холодильника емкостью 50т. разработан в соответствии с тематическим планом типового проектирования утвержденного Госстроем СССР на 1984 г.
2. Согласно задания на разработку типового проекта холодильник запроектирован:
   — с теплоизоляцией из пенополистирольных плит марки ПСБ-С $\gamma = 40$ кг/м^3 $\lambda = 0{,}04$ ккал/м.ч°С ГОСТ 15588-70
   — с приборами охлаждения из металлических труб. предусмотрены варианты:
   — с теплоизоляцией из жестких минераловатных плит марки ЖМП γ=250 кг/м^3 $\lambda = 0{,}075$ ккал/м.ч°с ГОСТ 10140-80.
   — с приборами охлаждения из стеклянных труб;
   — с электрообогревом грунта для пучинистых грунтов.
3. Природные условия площадки см. общую пояснительную записку.
4. За относительную отметку 0.000 принят уровень чистого пола холодильника равный абсолютной отм. [redacted].
5. Наружные и внутренние стены здания выполнить из обыкновенного глиняного кирпича пластического прессования М100 на растворе М50 по МРЗ не ниже 15. Кладку наружных поверхностей стен вести с тщательным подбором кирпича по цвету и качеству с расшивкой швов; внутренних поверхностей - впустошовку с последующей штукатуркой цементно-песчаным раствором.
6. При кладке стен и перегородок необходимо одновременно заложить следующие основные элементы крепления:
   а). в проемы окон и дверей деревянные антисептированные пробки, размером 120×120×65 через 10 рядов кладки по высоте, но не менее двух на сторону;
   б) закладные изделия МН-14 для крепления каркаса теплоизоляции.
   в) анкера для крепления изоляционных дверей марки ПС.
   г) кронштейны для металлической лестницы на кровлю /лист КМ5/.
7. При установке оконных и дверных блоков необходимо: отделять соприкасающиеся поверхности оконных и дверных блоков с кирпичем и бетоном одним слоем гидроизола
8. После установки столярных изделий (окон и дверей) необходимо оштукатурить откосы цементно-песчаным раствором М150 с последующей окраской.
9. До устройства теплоизоляции стен и потолка необходимо выполнить пароизоляцию
   — пароизоляцию наружных стен и стены отделяющей холодильник от машинного отделения из 2-х слоев гидроизола на горячей битумной мастике;
   — пароизоляцию в перегородке отделяющей камеры с разными температурами выполнить из 2-х слоев гидроизола на горячей битумной мастике.
10. Устройство теплоизоляции стен, кровли и полов выполнить в строгом соответствии со СНиП III-20-74, а так же с учетом деталей серии 701-04-115.83. Площадь незащищенной в процессе работ теплоизоляции должна быть не более 700 м^2.
11. По наружным и внутренним стенам выполнить на отм.- 0.030 горизонтальную гидроизоляцию из цементно-песчаного раствора состава 1:2 δ=30.
12. Вокруг здания выполнить асфальтовую отмостку шириной 750 мм, толщиной 30 мм по бетонной подготовке М100-100мм.
13. Наружную отделку фасадов см. лист 7.

Типовой проект разработан в соответствии с действующими нормами и правилами и предусматривает мероприятия обеспечивающие взрывную взрыво-пожарную и пожарную безопасность при эксплуатации здания.

Главный инженер проекта Сторженская

Инв. № подл. | Подп. и дата | Взам. инв. №

Привязан				
Инв. №				
ТП 701-4-132.85 АР				
ГИП	Сторженская		1984	
Н.конт.	Разина			
Нач.отд	Вдовин			
Зам.н.отд	Поторов			
Гл.арх.	Чернов			
Гл.конс.	Кареанов			
Ст.арх.	Киселева			

Холодильник одноэтажный емкостью 50т. (с вариантом охлаждающих батарей из стеклянных труб)

Стадия	Лист	Листов
РП	1	12

Общие данные

ГИПРОХОЛОД Москва

Альбом III

Типовой проект 701-4-132.85

План на отм. 0,000

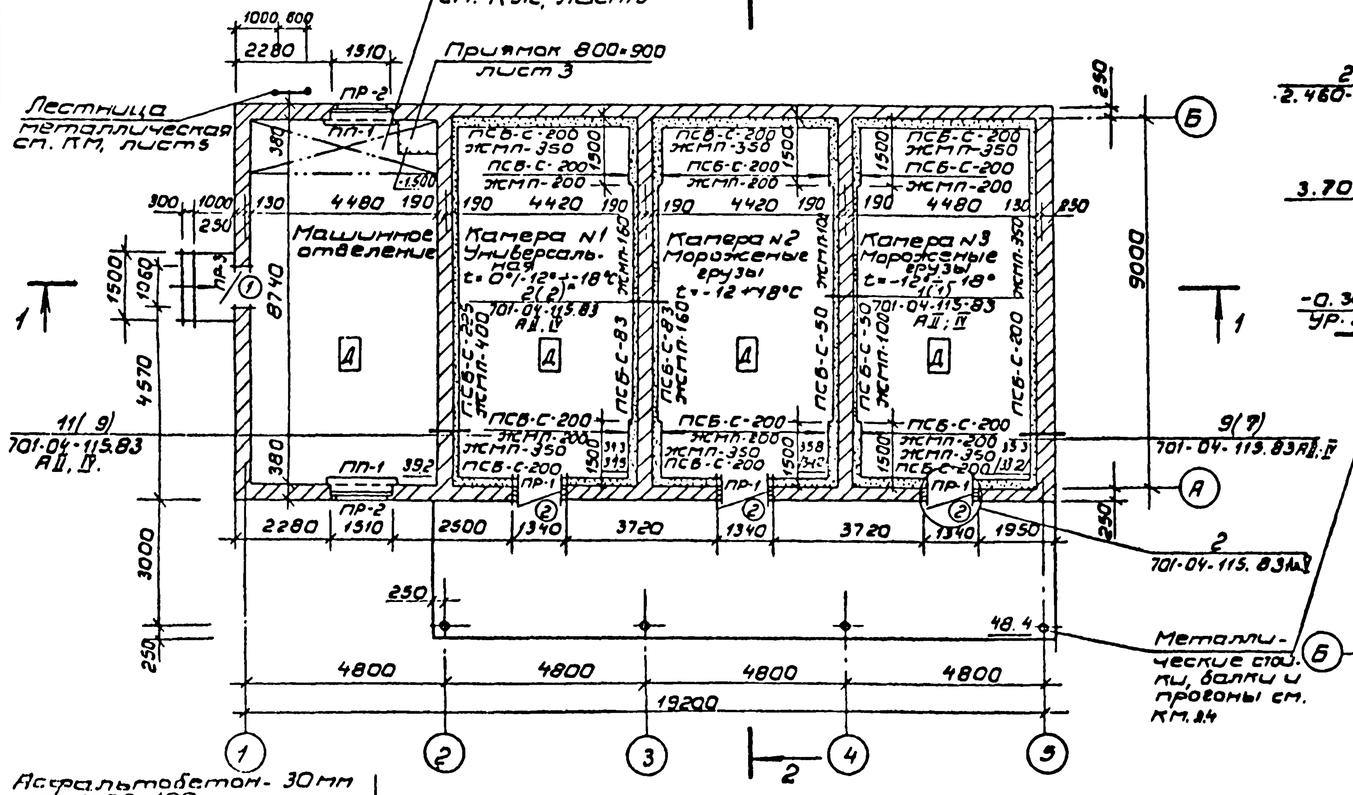

Разрез 2-2

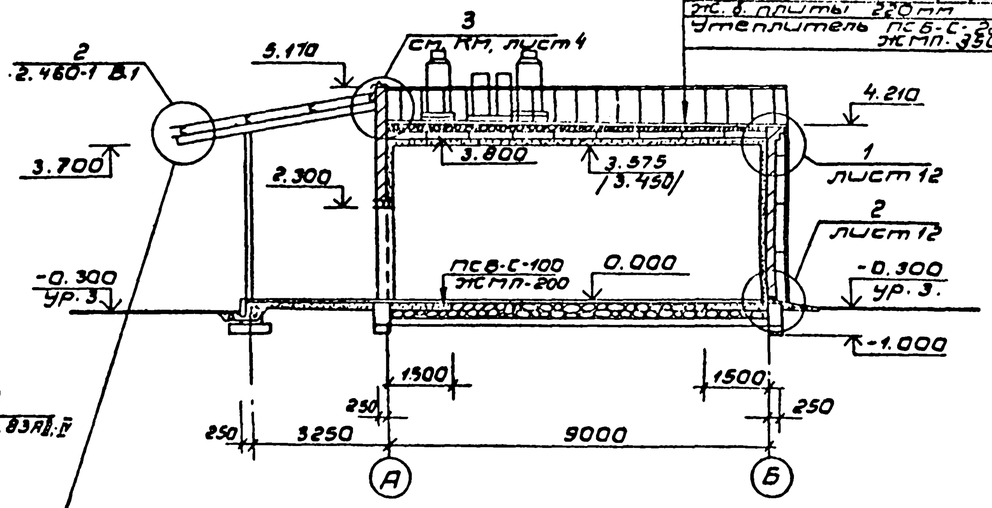

План антресоли

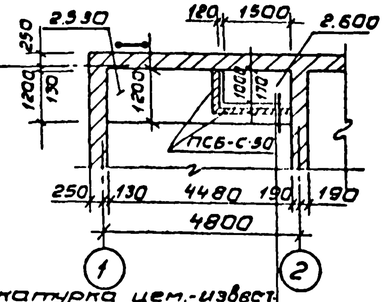

Схема заполнения оконного проема

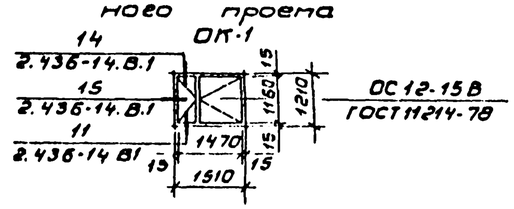

Ведомость проемов ворот и дверей

Марка поз.	Размер проема в кладке
1	1060 × 2400
2	1340 × 2300

Асфальтобетон - 30 мм по МРЗ 100
5 слоев гидроизола на горячей битумной мастике
Цементно-песчаная стяжка М100 - 25 мм
Утеплитель - керамзитовый гравий γ=600 кг/м³ от 120 до 285 по уклону
Обмазка горячим битумом 3а раза
Ж.б. плиты - 220 мм

Разрез 1-1

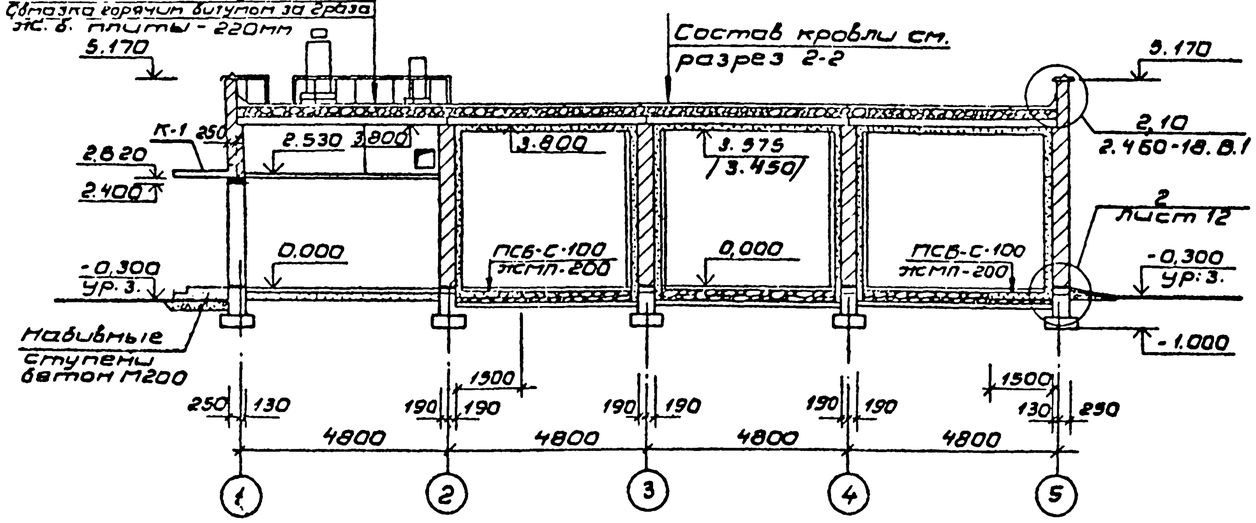

Штукатурка цем.-известковым раствором по металлической сетке 35×35 ф2 в 20 мм
Теплоизоляция ПСБ-С-50 мм
Обмазка горячим битумом 2раза
Штукатурка цем.-песчаным раствором по кирпичу.

1. Размеры в скобках приняты для ЭСМП
2. Разрезы варианта на пучинистых грунтах см. лист 7.
3. Деталь со (*) выполнить с верхним слоем 33 (60) вместо 50.

ГИП	Сторожинская		1984	ТП 701-4-132.85 АР
Н.конт.	Разина			
Нач.отд.	Вдовин			Холодильник одноэтажный емкостью 60 т (с вариантом охлаждающих батарей из стеклянных труб)
Зам.нач.отд.	Комаров			Стадия: РП; Лист: 2; Листов:
Гл.арх.	Чернов			План на отм. 0,000. Разрезы 1-1 и 2-2. План антресоли.
Гл.конс.	Карсанов			ГИПРОХОЛОД Москва
Ст.арх.	Киселева			
Арх.	Дмитриева			

Привязан

Инв. №

Согласовано

Инв. № подл. | Подпись и дата | Взам. инв. №

Типовой проект 701-4-132.85 Альбом III

Схема расположения фундаментов под оборудование

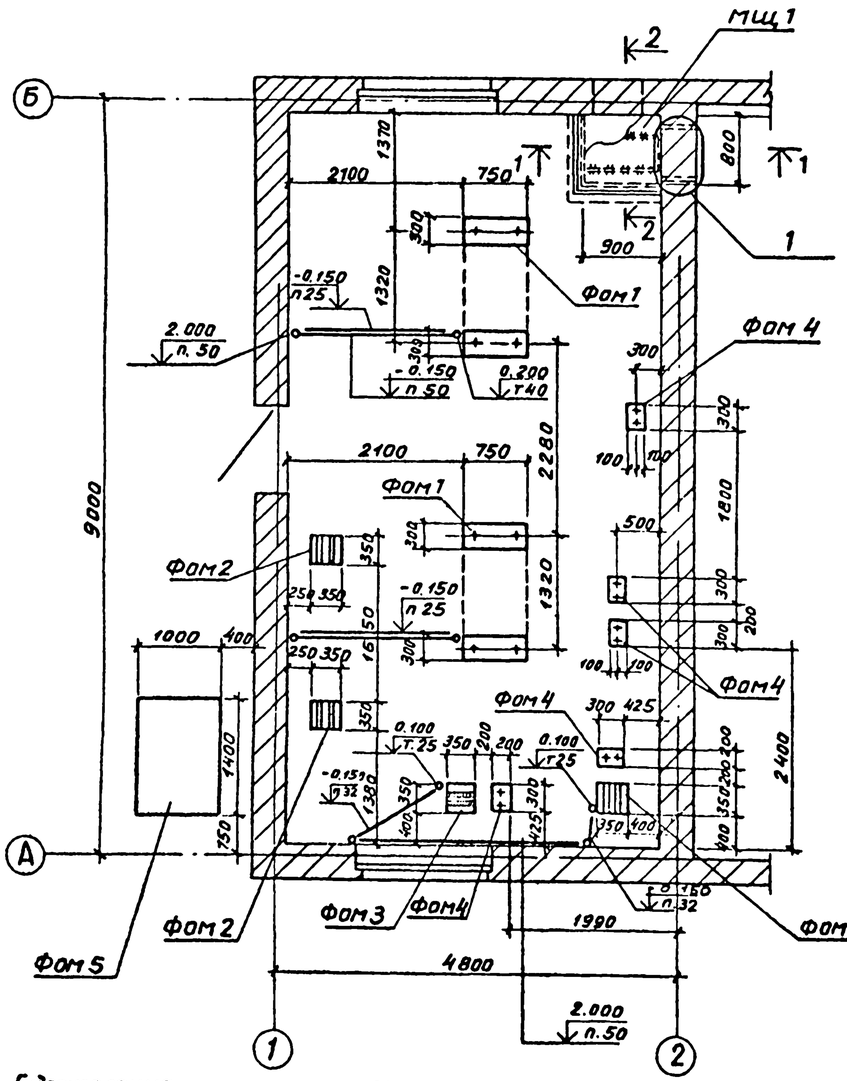

3 - 3

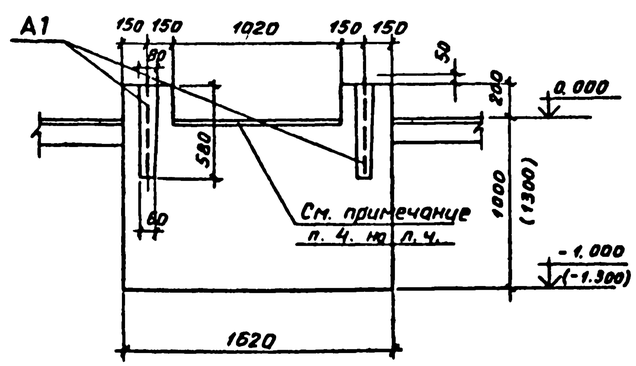

Фом 1

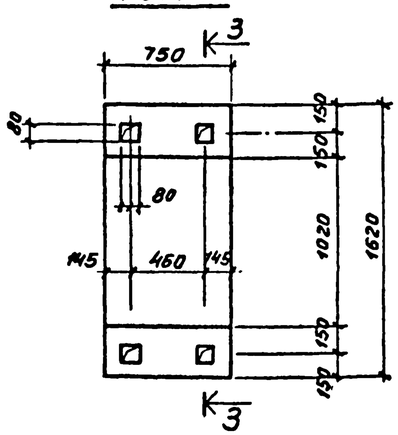

4 - 4

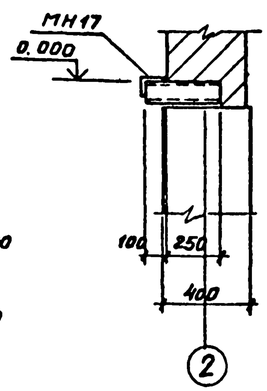

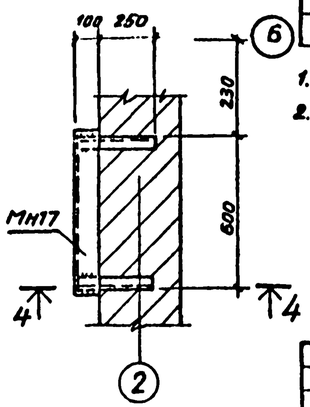

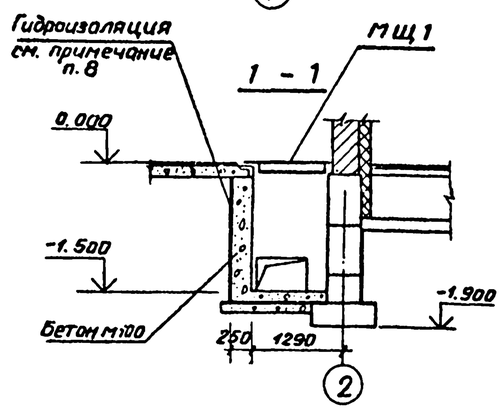

1 - 1

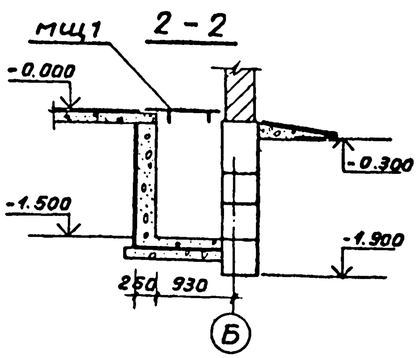

2 - 2

Спецификация фундаментов под оборудование

Марка фундаментов	Наименование оборудования	Марка бетона	Кол. шт.	Бетон на 1 ф-т $м^3$	вес оборудования на 1 ф-т кг	Лист, год фундам. разработ.
Фом 1	Фундамент под холодильную машину МКТ 28-2-0	200	2	1,26 (1,62)	1500	Л. 3
Фом 2	Фундамент под насос центробежный КМ 8/18	200	2	0,14 (0,16)	50	Л. 4
Фом 3	Фундамент под насос центробежный КМ 8/18	200	2	0,16 (0,17)	50	Л. 4
Фом 4	Фундамент под коллектор	200	5	0,18 (0,20)	200	Л. 4
Фом 5	Фундамент под бак хладоносителя ёмк. 1,1 $м^3$	200	1	1,54 (1,96)	1500	Л. 4
	Приямок	100	1	0,0	—	Л. 3

Спецификация элементов замаркированных на листах 3,4

Марка	Обозначение	Наименование	Кол.	Примеч.
		Изделия закладные		
МН1	КЖИ-МН1	МН1	8	1,6 кг
		Щит перекрытия приямка		
МЩ1	КЖИ-МЩ1	МЩ1	1	35,8 кг
		Закладной элемент		
А1	КЖИ-А1	Анкер А1	8	1,64 кг
А2	КЖИ-А2	—"— А2	5	1,78 кг

1. Данный лист см. совместно с листом 4.
2. Цифры в скобках даны для варианта фундаментов на пучинистых грунтах.

Привязан

Инв №

ГИП	Сморгонская		1984
Н. контр.	Разина		
Нач. отд.	Вавилин		
Зам. отд.	Комаров		
Гл. арх-т	Чернов		
Гл. конст.	Карганов		
Инжен.	Купцов		

ТП 701-4-132.85 АР

Холодильник одноэтажный емкостью 60т (с вариантом охлаждающих батарей из стеклянных труб)

Фундаменты под оборудование машинного отделения. Фом 1

Стадия	Лист	Листов
РП	3	

ГИПРОХОЛОД Москва

Согласовано:
Зам. гл. ГХ
Нач. отд. ТС
Нач. сто. ЭМ

Альбом III

Типовой проект 701-4-132.85

Фом 2

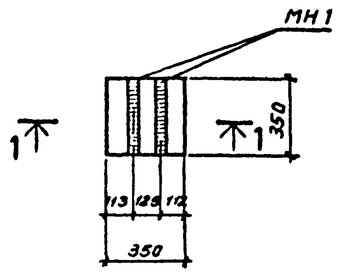

2-2

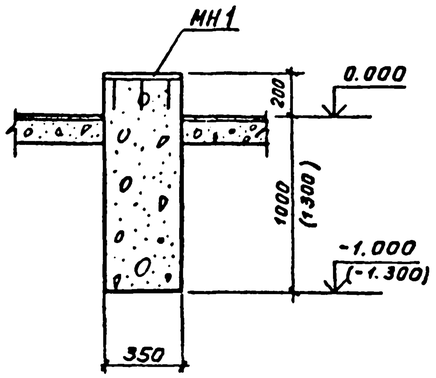

Фом 3

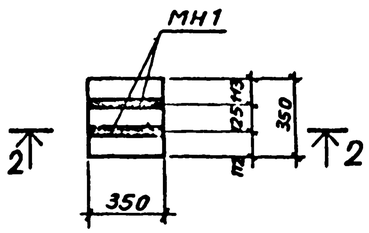

Фом 5

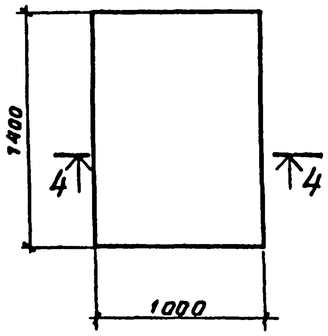

4-4

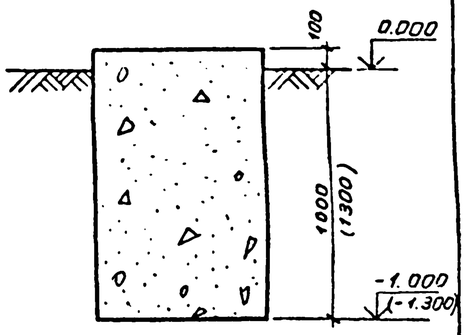

1 - 1

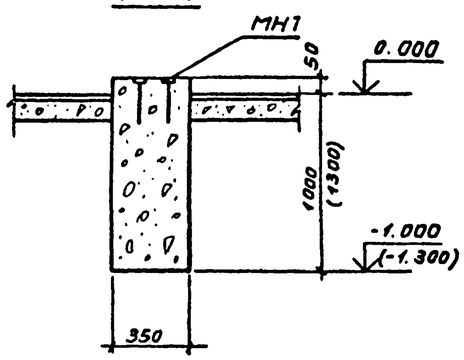

Фом 4

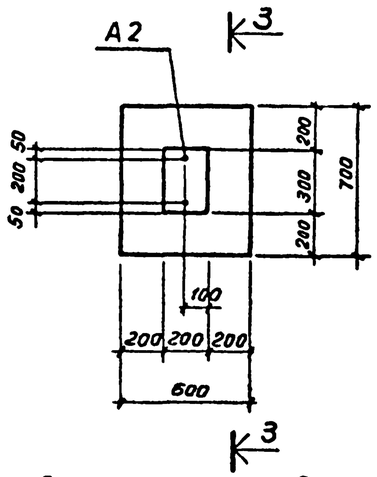

3 - 3

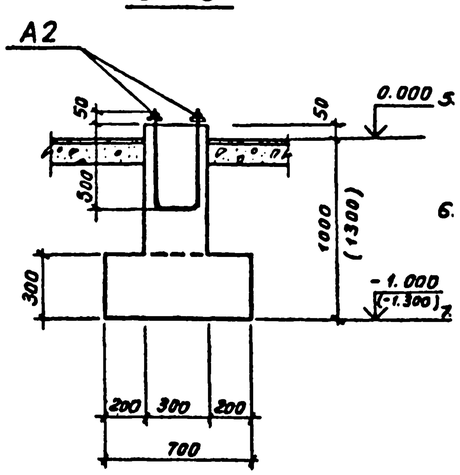

1. Данный лист см. совместно с листом 3
2. Перед началом бетонирования фундаментов сверить центры анкерных колодцев по полученному оборудованию.
3. Бетонирование фундаментов производить в соответствии с СНиП III-15-76.
4. Выравнивающий слой 20мм из цементного раствора марки 200 укладывается после установки и выверки оборудования.
5. Вертикальные и свободные от оборудования горизонтальные поверхности фундаментов выше отметки 0.000 облицевать керамической плиткой.
6. Электротехнические трубы и кабели автоматики заложить в штрабу бетонной подготовки пола после устройства фундаментов под оборудование.
7. Трубы, закладываемые в полу учтены в сводной спецификации чертежей марки ЭМ.
8. Наружные поверхности приямка обмазать горячим битумом за 2 раза.
9. Фундаментные анкера А1, А2 закладываются после сверки центров анкерных колодцев по полученному оборудованию.
10. Цифры в скобках даны для варианта фундаментов на пучинистых грунтах.

Согласовано:
Нач. отд. ТХ Когай

Инв. № подл. | Подпись и дата | Взам. инв. №

Привязан:

Инв. №

ГИП	Сморгонская		1984	ТП 701-4-132.85 АР			
Н.контр.	Разина						
Нач.отд.	Вдовин			Холодильник одноэтажный емкостью 80т (с вариантом охлаждающих ватерец из стеклянных труб)	Стадия	Лист	Листов
Зам.нач.от	Комаров				РП	4	
Гл.архит	Чернов						
Гл.конст	Горганов			Машинное отделение Фундаменты Фом 2-Фом 5	ГИПРОХОЛОД Москва		
Инжен.	Купцов						

Типовой проект 701-4-132.85 Альбом III

Схема расположения элементов фундаментов под оборудование на кровле

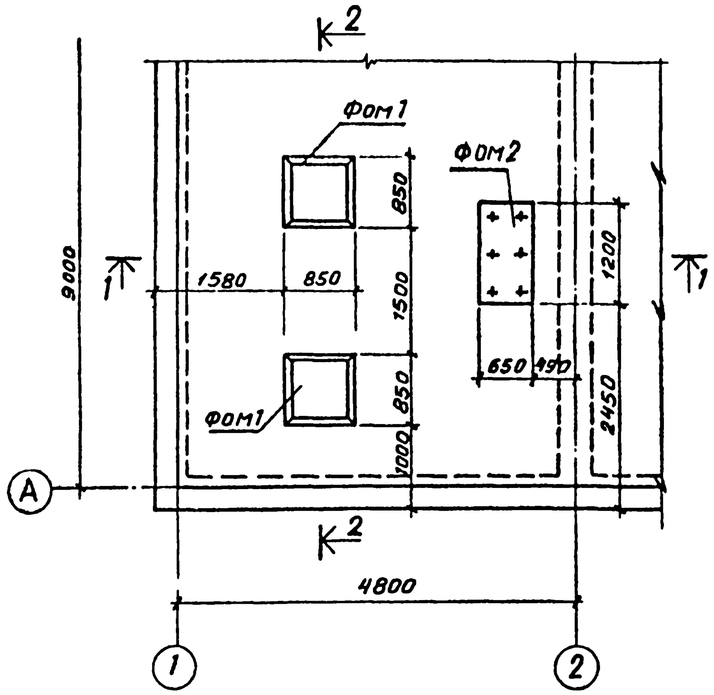

1 - 1

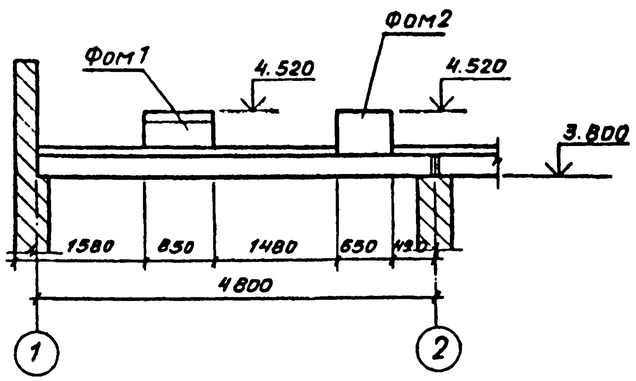

2 - 2

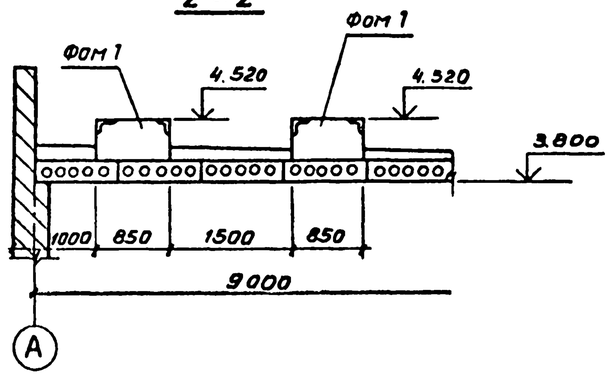

Фом 1

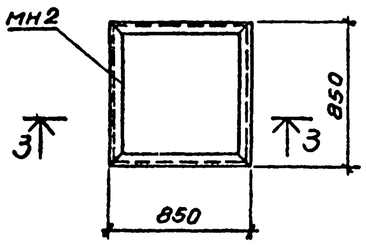

Фом 2

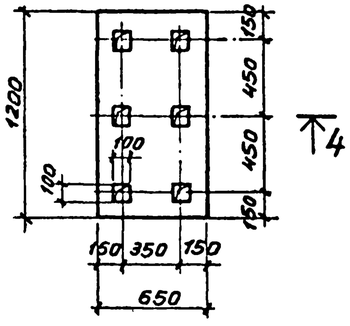

3 - 3

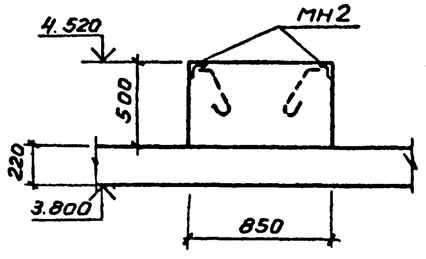

4 - 4

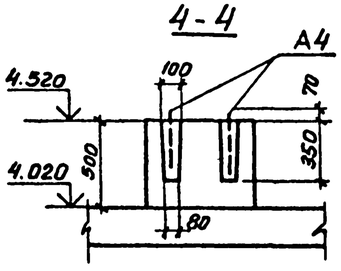

Спецификация фундаментов под оборудование

Марка фундамента	Наименование оборудования	Марка керамзитобетона	Кол. шт.	Бетон на 1ф-т м³	Вес оборудования на 1ф-т кг	Лист, где фун-т разработан
Фом 1	Фундамент под вентиляторную градирню ГПВ-20М	М100 $\gamma=1100\ кг/м^3$	2	0,36	500	л. 5
Фом 2	Фундамент под блок из 2х расширительных сосудов	М100 $\gamma=1100\ кг/м^3$	1	0,39	350	л. 5

Спецификация к схеме расположения элементов фундаментов на данном листе

Марка	Обозначение	Наименование	Кол.	Масса ед кг	Примечание
МН2	КЖИ-МН2	Элемент закладной МН2	1	20,0	
А4	КЖИ-А4	Анкер А4	6	1,2	

Фундаментные болты А4 закладываются после сверки центров анкерных колодцев по полученному оборудованию.

Согласовано: Нач. отд. ТХ Коган

Привязан:

Инв. №

ГИП	Смоганская		1984г
Н. контр	Разина		
Нач. отд	Вдовин		
Зам. нач.	Комаров		
Гл. арх.	Чернов		
Гл. конст	Карпанов		
Инженер	Купцов		

ТП 701-4-132.85 АР

Холодильник одноэтажный емкостью 60т (с вариантом охлаждающих батарей из стеклянных труб)

Фундаменты под оборудование на кровле

Стадия	Лист	Листов
РП	5	

ГИПРОХОЛОД Москва

Копир. Копаева Формат А2

Альбом III

Типовой проект 701-4-132.85

Спецификация элементов заполнения проемов

Марка поз.	Обозначение	Наименование	Кол.	Масса ед.кг.	Примечание
		Оконный блок			
ОК-1	ГОСТ 11214-78	ОС 12-15В	2		
		Дверной блок			
1	ГОСТ 14624-69	Д53	1		
2	Западно-Двинский ДОК	ПС	3		г. Зап. Двина
		Плита подоконная			
ПП-1	ГОСТ 6785-80	ПОШ 16.25.45-Т	2	45	
		Козырек входа			
К-1	1.238-1 В.1	КВ-16	1	750	
		Рама дверей ПС			
	РССТ 24454-80	Брус 150×380×2700	2		0,31м³
	ГОСТ 24454-80	Брус 150×380×1400	1		0,08м³
	ГОСТ 8509-72*	∠63×5 ℓ=5200	1	25,01	25,01кг

Спецификация перемычек

Марка поз.	Обозначение	Наименование	Кол.	Масса ед.кг.	Примечание
ПР-1	1.138-10 В.1	1ПР2-16.12.14	6	75	
ПР-2	То же	1ПР3-19.12.14	6	75	
ПР-3	"	1.ПР38-19.12.22У	6/(3)	100	

Спецификация асбестоцементных листов и элементов крепления

Марка поз.	Обозначение	Наименование	Кол.	Масса ед.кг.	Примечание
УВ-75-1750	ГОСТ 16233-77	Основной лист 1750×1125	45	—	
ПУ	ГОСТ 16233-77	Переходная деталь 315×1125	15	—	
ПМ	ГОСТ 10923-82	Рубероид 35×35	64	—	0,08м²
К	ГОСТ 5781-82	⌀8 АI ℓ=330	64	0,150	9,60кг
Ш	ГОСТ 11371-78	Шайба 32×32	64	0,011	0,71кг
Г	ГОСТ 5915-70*	Гайка М8	64	0,005	0,32кг

Спецификация деревянных и металлических элементов к деталям 2,10,13 серии 2.460-18 В.1

Марка поз.	Обозначение	Наименование	Кол.	Масса ед.кг.	Примечание
1	ГОСТ 103-76*	— 40×4 ℓ=500	26	0,62	16,1кг
2	То же	— 40×4 ℓ=120	46	0,15	6,9кг
3	"	— 40×4 ℓ=3800	1	4,77	47,7кг
4	"	— 40×4 ℓ=330	77	0,41	31,6кг
5	ГОСТ 5781-82	Анкер ⌀5 ВI ℓ=360	119	0,055	6,55кг
6	ГОСТ 4028-63*	Дюбель ДГ 4,5×40	59	0,008	0,47кг
7	ГОСТ 24454-80	Пробка 65×120×120	119	—	0,11м³
8	ГОСТ 24454-80	Рейка 25×60	38	—	0,06м³

Спецификация деревянных и металлических элементов крепления теплоизоляции по стенам.

Марка поз.	Обозначение	Наименование	Кол.	Масса ед.кг.	Примечание
		ПСБ-С			
1	ГОСТ 24454-80	Рейка 75×33	51	—	0,13м³
2	То же	Рейка 75×25	38	—	0,07м³
3	"	Брус 125×50×250	380	—	0,61м³
4	"	Рейка 75×50	1110	—	4,22м³
5	ГОСТ 5336-80	Сетка N 35 ⌀2	293	1,440	421,9кг
6	ГОСТ 3826-82	Сетка N 5 ⌀1,2	115	3,600	414,0кг
7	ГОСТ 4028-63*	Гвозди К4×90	1900	0,009	17,1кг
8	То же	Гвозди К5×50	1625	0,008	13,0кг
9	КЖСИ-МН14	Анкер ⌀8 АI ℓ=400	380	0,170	64,6кг
		Вариант ЖМП			
10	ГОСТ 24454-80	Рейка 75×60	48	—	0,22м³
11	То же	Брус 125×50×250	365	—	0,58м³
12	"	Рейка 75×50	1779	—	5,34м³
13	ГОСТ 5336-80	Сетка N 35 ⌀2	280	1,440	403,2кг
14	ГОСТ 3826-82	Сетка N 5 ⌀1,2	109	3,600	392,4кг
15	ГОСТ 4028-63*	Гвозди К4×90	3420	0,009	30,8кг
16	То же	Гвозди К5×50	1545	0,008	12,4кг
17	КЖСИ-МН14	Анкер ⌀8 А-I ℓ=400	365	0,170	62,1кг

Ведомость перемычек

Тип	Схема сечения
ПР-1	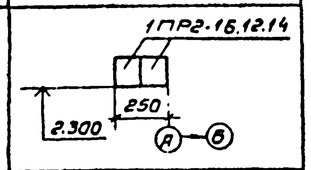
ПР-2	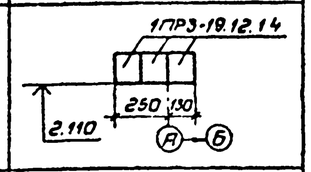
ПР-3	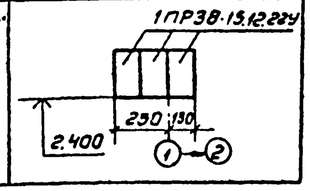

Ведомость отделки помещений площадь м²

Наименование или номер помещения	Потолок: площадь	Потолок: вид отделки	Стены или перегородки: площадь	Стены или перегородки: вид отделки	Низ стен или перегородок (панель): площадь	Низ стен или перегородок (панель): вид отделки	Высота, мм	Примечание
Камеры: Универсальная, Морожеными грузы	105,5 (94,9) 105,4 (99,3)	Затирка Штукатурка по изоляции окраска известковой краской	333,9 292,2 (278,5)	Штукатурка по кирпичу Штукатурка по изоляции. окраска известковой краской	—	—	—	
Машинное отделение	39,2	Затирка. Окраска водоэмульсионной краской	68,9	Штукатурка окраска водоэмульсионной краской	47,3	Штукатурка окраска эмалью ХС	1800	

1. Размеры в скобках приняты для ЖМП.
2. Закладные изделия МН 12,14,15,16 окрасить эмалью ХВ-124 (ГОСТ 10144-74) по грунту из лака ФЛ-03-К (ГОСТ 9109-81).
3. Штукатурку по кирпичу выполнить цементно-песчаным раствором, по изоляции цементно-известковым раствором.

ГИП	Сморгонская		1984	ТП 701-4-132.85 АР
Н.контр.	Разина			Холодильник одноэтажный емкостью 60т (с вариантом охлаждающих батарей из стеллажных труб)
Нач.отд.	Вавилин			Стадия: РП; Лист: 5; Листов:
Зам.нач.отд.	Комаров			Спецификации: асбестоцементных листов, деталей, теплоизоляции стен. Ведомости перемычек и отделки помещений
Гл.арх.	Чернов			ГИПРОХОЛОД Москва
Гл.конс.	Карганов			
Ст.арх.	Киселева			

Привязан

Инв. №

Инв. № подл. | Подп. и дата | Взам. инв. №

Альбом III

Типовой проект 701-4-132.85

Фасад в осях 1-5

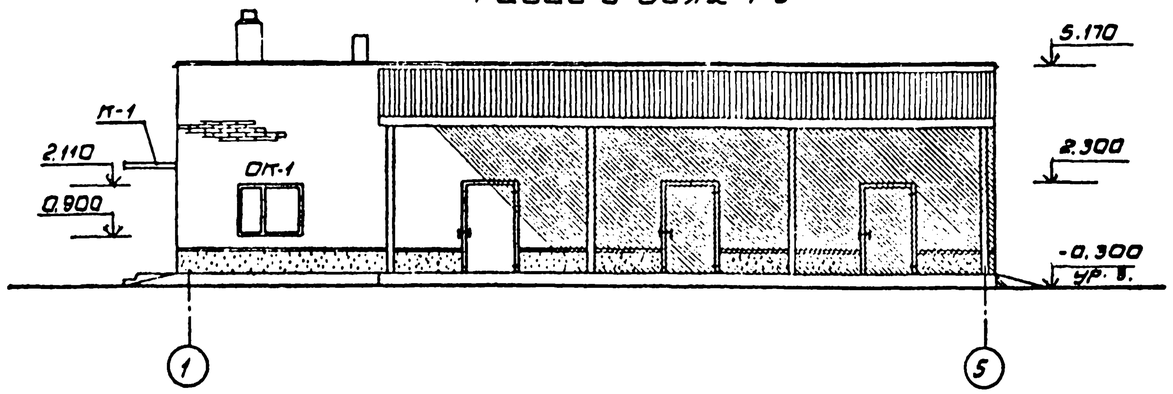

Фасад в осях Б-А

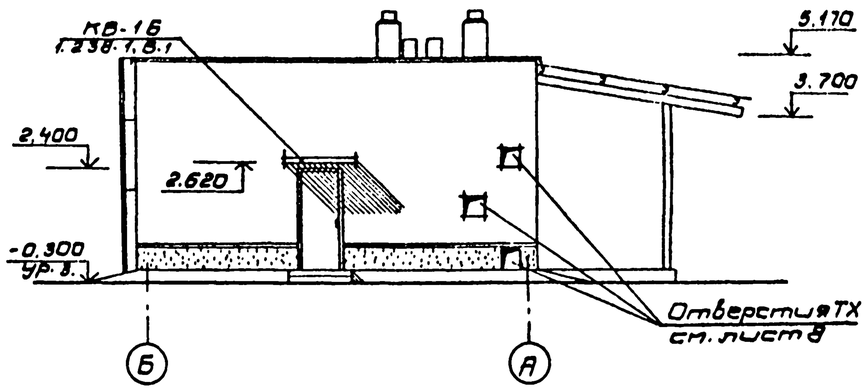

Фасад в осях 5-1

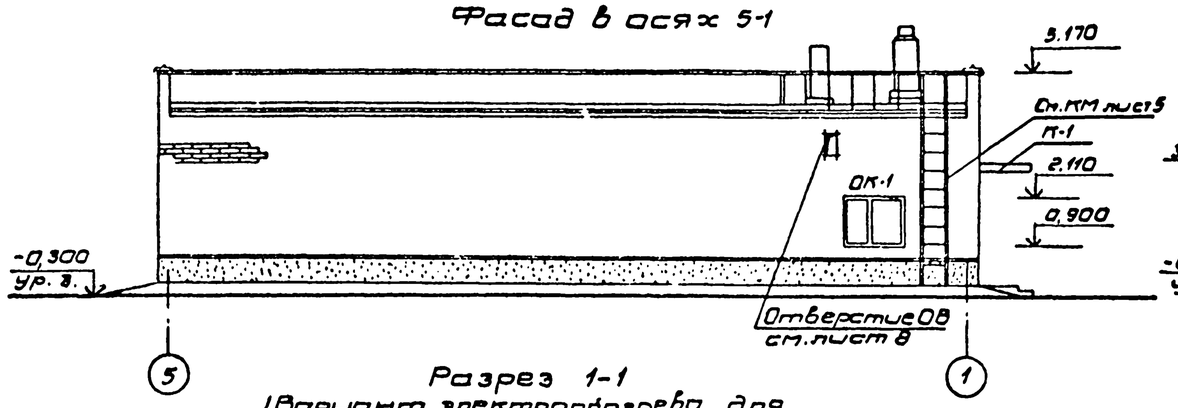

Разрез 2-2
/Вариант электрообогрева грунта для пучинистых грунтов/

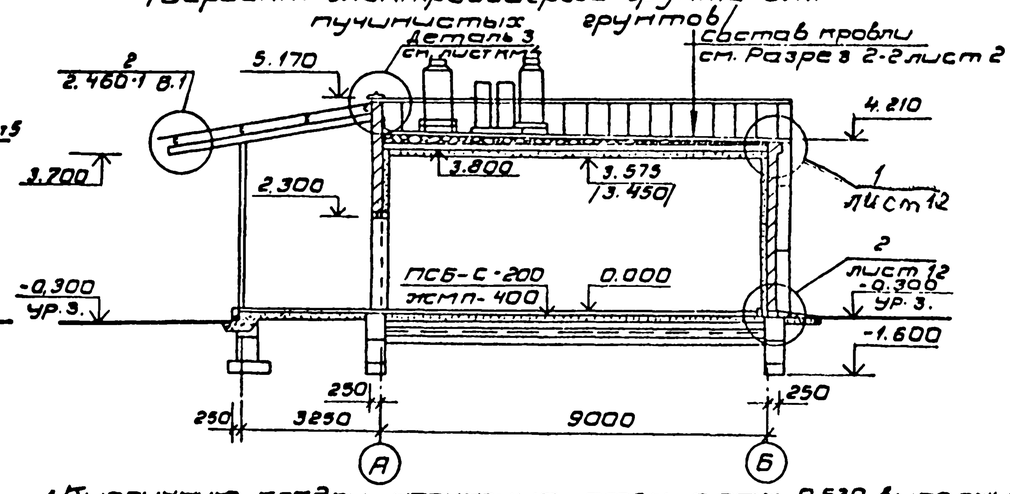

Разрез 1-1
/Вариант электрообогрева для пучинистых грунтов/

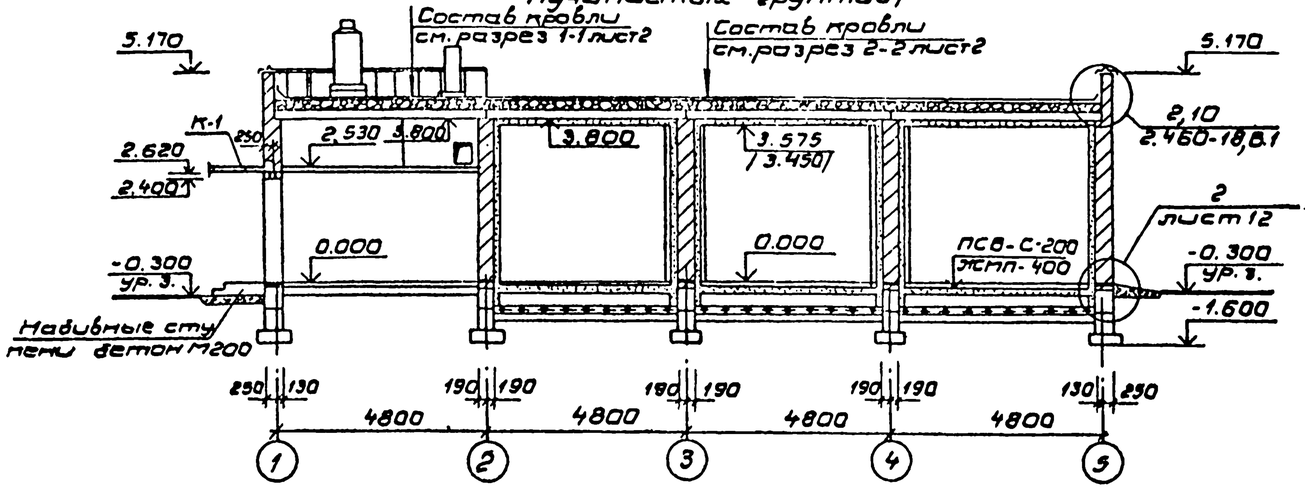

1. Кирпичную кладку наружных стен с отм. 0,530 выполнить с тщательным отбором кирпича по цвету и качеству с расшивкой швов с наружной стороны.
2. До отм. 0,530 кирпичную кладку вести впустошовку с последующей штукатуркой цементно-песчаным раствором цокольной части и окраской ПХВ светло-серого цвета.
3. Оконные переплеты окрасить масляной краской за 2 раза белого цвета.
4. Все металлические изделия окрасить масляной краской (ГОСТ 8292-75*) по грунтовке марки ПФ-020 (ГОСТ 18186-79*).

Согласовано

Нач. ТехПр.	Подп.	Дата
Нач. отд.		
Гл. инж. проекта		
Гл. инж.		

Привязан

Инв. №

ГИП	Сторожинская			ТП 701-4-132.85 АР
Н. контр.	Разина		1984	
Нач. отд.	Вавилин			Холодильник одноэтажный емкостью 60 т (с вариантом охлаждающих батарей из стеклянных труб)
Зам. нач. отд.	Комаров			
Гл. арх.	Чернов			
Гл. конс.	Карганов			Фасады 1-5, 5-1, Б-А. Разрезы 1-1, 2-2 (вариант электрообогрева грунта для пучинистых грунтов)
Ст. арх.	Киселева			
Ст. тех.	Артемьева			

Стадия	Лист	Листов
РП	7	

ГИПРОХОЛОД
Москва

Типовой проект 701-4-132.85 Альбом III

План отверстий
/при охлаждающих батареях из металлических труб/.

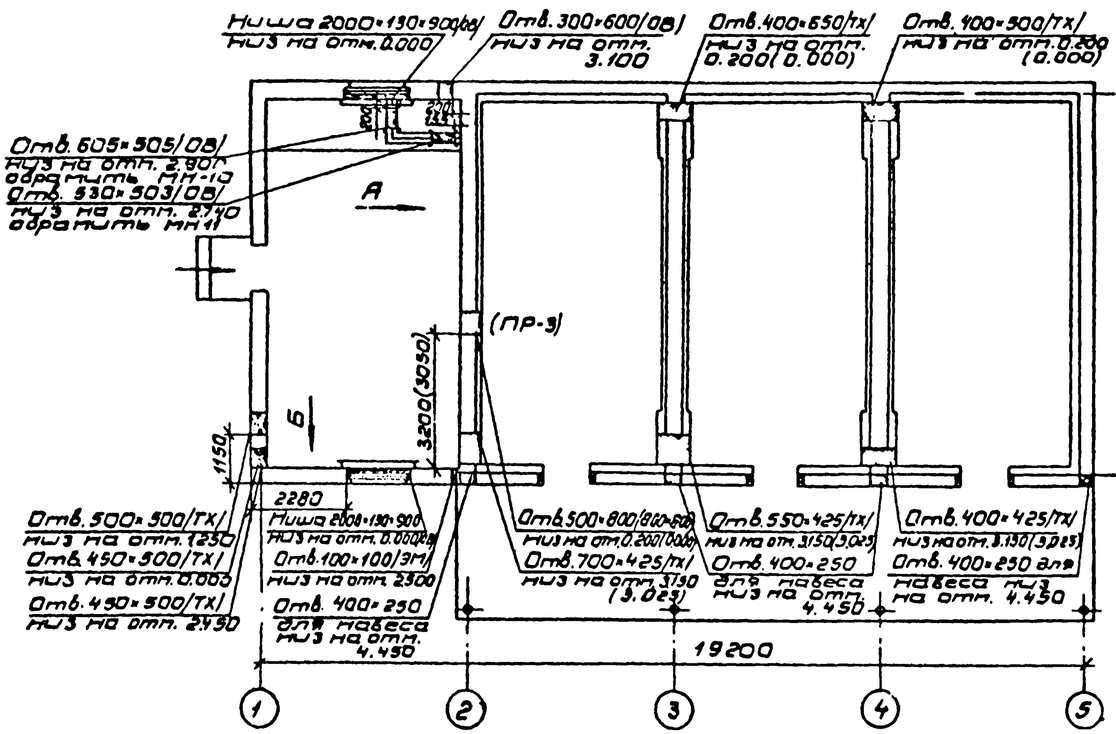

План отверстий
/Вариант охлаждающих батарей из стеклянных труб/.

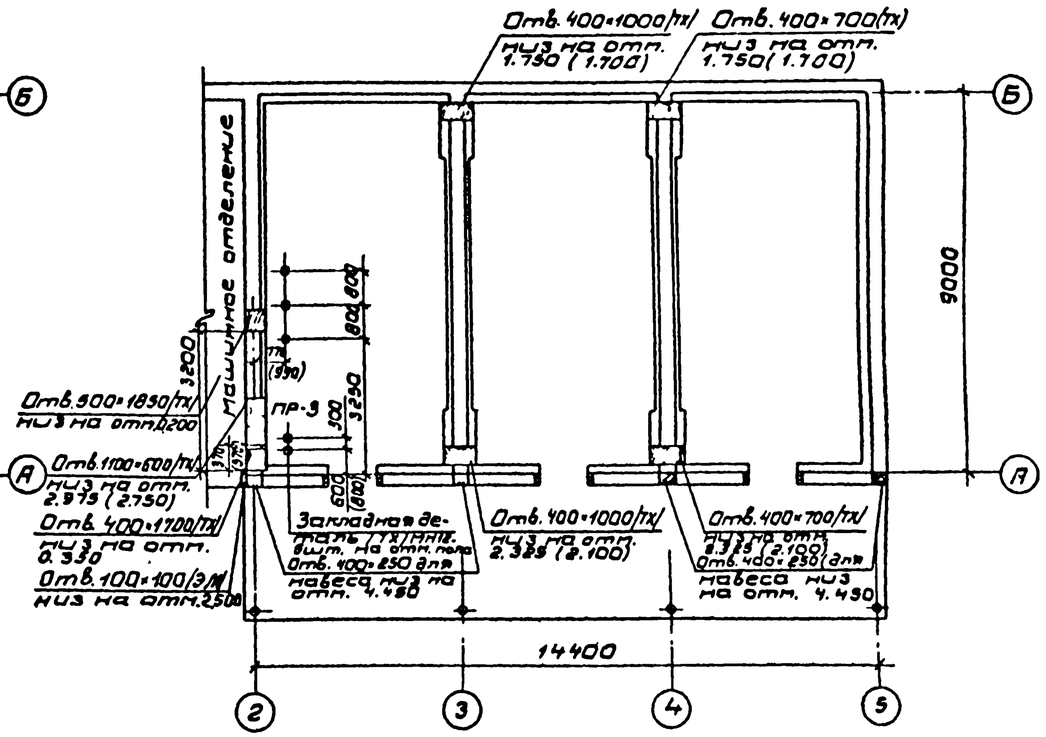

Вид А

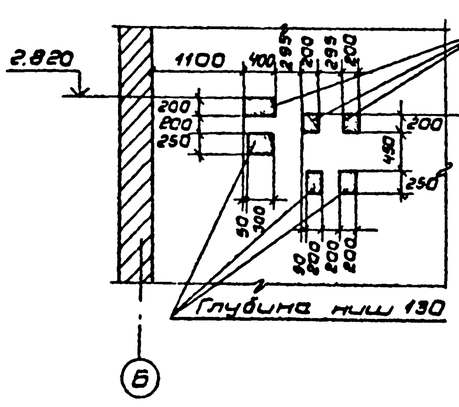

Вид Б

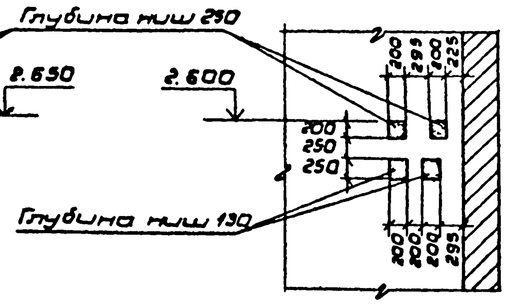

1. Данный лист см. совместно с листом 2.
2. Размеры в скобках приняты для ЖМП.
3. Перемычки над отверстиями до 700 мм выполнить армокирпичными из арматуры ф12 AI по 3 стержня.

Согласовано

Нач. отд. ТС	Подгорн	
Нач. отд. ЭМ	Жолинский	
Нач. отд. СО	Деленто	

Подп. и дата | Взам. инв. № | Инв. № подл.

Привязан

Инв. №

ГИП	Сморжонская		1984
Н. конт.	Разина		
Нач. отд.	Вдовин		
Зап. отд.	Макаров		
Гл. арх.	Чернов		
Гл. конс.	Горгонов		
Ст. арх.	Киселева		
Ст. техн.	Артемьева		

ТП 701-4-132.85 АР

Холодильник однотуннельный емкости 60 т/с вариантом охлаждающих батарей из стеклянных труб

Стадия	Лист	Листов
РП	8	

Планы расположений отверстий в стенах

ГИПРОХОЛОД Москва

Типовой проект 701-4-132.85 Альбом III

Экспликация полов

Наименование или номер помещения по проекту	Тип пола по проекту	Схема пола или номер узла по серии	Элементы пола и их толщины	Площадь пола м²
Машинное отделение	1		Керамические плитки 150×150×13. Прослойка из цементно-песчаного раствора М150 δ=17. Бетонная подготовка М200 δ=100. Грунт основания, уплотненный щебнем крупностью 40-60 мм	39,2
Воздухозаборная шахта	2		Керамические плитки 150×150×13. Цементно-песчаный раствор М150 δ=17. Цементная стяжка δ=30 из раствора М150 по металлической сетке 35×35, ф 2 мм. 1 слой пергамина насухо с промазкой швов битумной мастикой. Утеплитель ПСБ-С-50 мм. Керамзитовый гравий γ=600 кг/м³ δ=130. Обмазка горячим битумом 2 раза. Монолитное перекрытие δ=80	1,4
Площадка-антресоль	3		Керамические плитки 150×150×13. Цементно-песчаный раствор М150 δ=17. Керамзитовый гравий γ=600 кг/м³ δ=140. Монолитное перекрытие δ=80	2,5
Камеры универсальная и порожные грузы	4		Монолитное бетонное покрытие М400 δ=40. Армобетонная стяжка δ=80 см. п. 4. 1 слой пергамина насухо с промазкой швов битумной мастикой. Утеплитель: ПСБ-С-100, ЭКМП-200. Керамзитовый гравий γ=600 кг/м³ δ=200(100). 2 слоя гидроизола на горячей битумной мастике. Бетонная подготовка М200 δ=100. Грунт основания, уплотненный щебнем или гравием крупностью 40-60 мм	33,9 (31,9)
Камеры универсальная и порожные грузы	5		Монолитное бетонное покрытие М400 δ=40 см. п. 1, 2, 3. Армобетонная стяжка δ=80 см. п. 4. Керамзитовый гравий γ=600 кг/м³ δ=300. 2 слоя гидроизола на горячей битумной мастике. Бетонная подготовка М200 δ=100. Грунт основания, уплотненный щебнем или гравием крупностью 40-60 мм	71,5 (67,4)
Вариант на пучинистых грунтах. Камеры универсальная и порожные грузы	6		Монолитное покрытие из бетона М400 δ=40. Армобетонная стяжка δ=80 мм см. п.4. Слой пергамина насухо с промазкой швов битумной мастикой ЖМП-400, ПСБ-С-200. Цементно-песчаный раствор М150 δ=25. Уплотненный песок δ=305 (105) влажностью 10%. Бетонная подготовка М200 δ=100 с электронагревателями. Слой битумной мастики с посыпкой песком. 2 слоя гидроизола на горячей битумной мастике. Бетонная подготовка М200 δ=50 с выравниванием поверхности под пароизоляцию. Грунт основания, уплотненный щебнем крупностью 40-60 мм.	105,4 (93,3)
Автоплатформа	7		Монолитное бетонное покрытие М400 δ=40. Бетонная подготовка М200 δ=100. Уплотненный песок δ=160. Грунт основания, уплотненный щебнем крупностью 40-60 мм	48,4

План полов

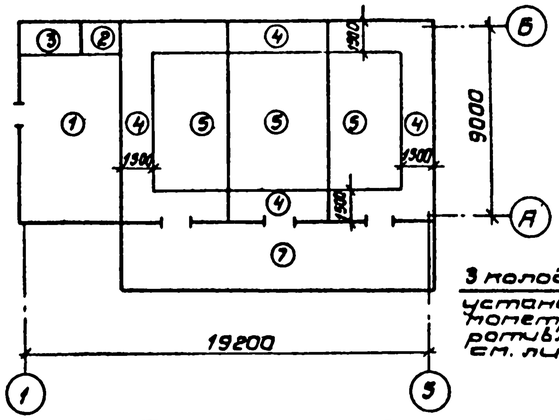

План полов
(вариант на пучинистых грунтах)

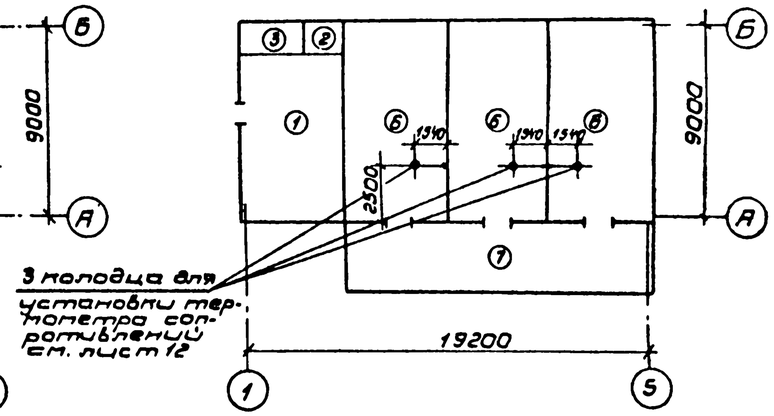

План раскладки асбестоцементных листов навеса марки УВ-7,5×1790

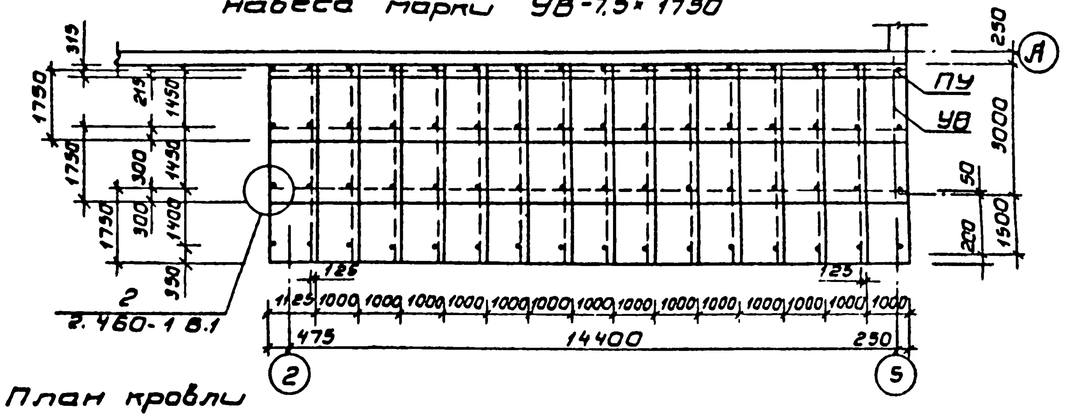

План кровли

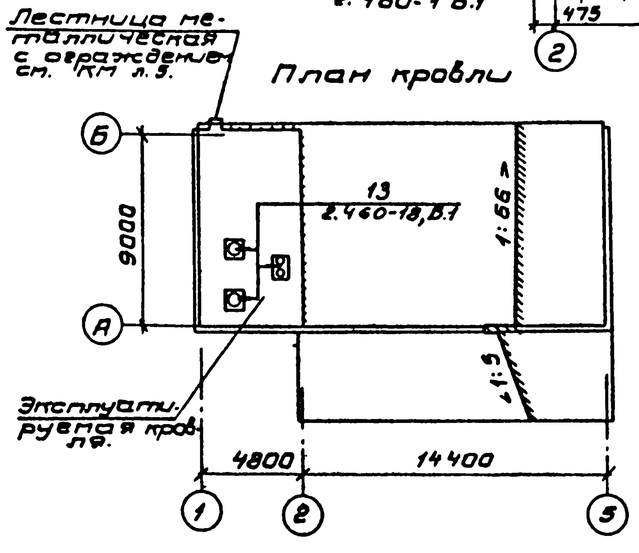

1. Монолитное бетонное покрытие разрезается швами на квадраты со стороной 3м. Швы выполняются прокладкой алюминиевых полос δ=3мм на всю толщину покрытия.
2. В качестве наполнителя монолитного бетонного покрытия принята траторная крошка крупностью 10-15 мм с пределом прочности 800 кг/м².
3. Поверхность монолитного покрытия тщательно шлифуется.
4. Армобетонная стяжка выполняется из бетона М200 и армируется сеткой ф8АI с ячейкой 150×150.
5. Размеры в скобках приняты для ЭКМП.

ГИП	Сторожевская		1984	ТП 701-4-132.85 АР
Н.конт.	Разина			
Нач.отд.	Вдовин			Холодильник одноэтажный емкостью 80 т (вариант охлаждающих батарей из стеклянных труб)
Зам.н.отд.	Каторов			
Гл.арх.	Чернов			
Гл.конс.	Карпанов			Планы кровли, навеса, полов. Экспликация полов.
Ст.арх.	Киселева			
Ст.тех.	Артемьева			

Привязан

Инв. №

Стадия	Лист	Листов
РП	9	

ГИПРОХОЛОД Москва

Инв.№ подл. | Подп. и дата | Взам. инв. №

Альбом III

Типовой проект 701-4-132.85

План подклейки потолка

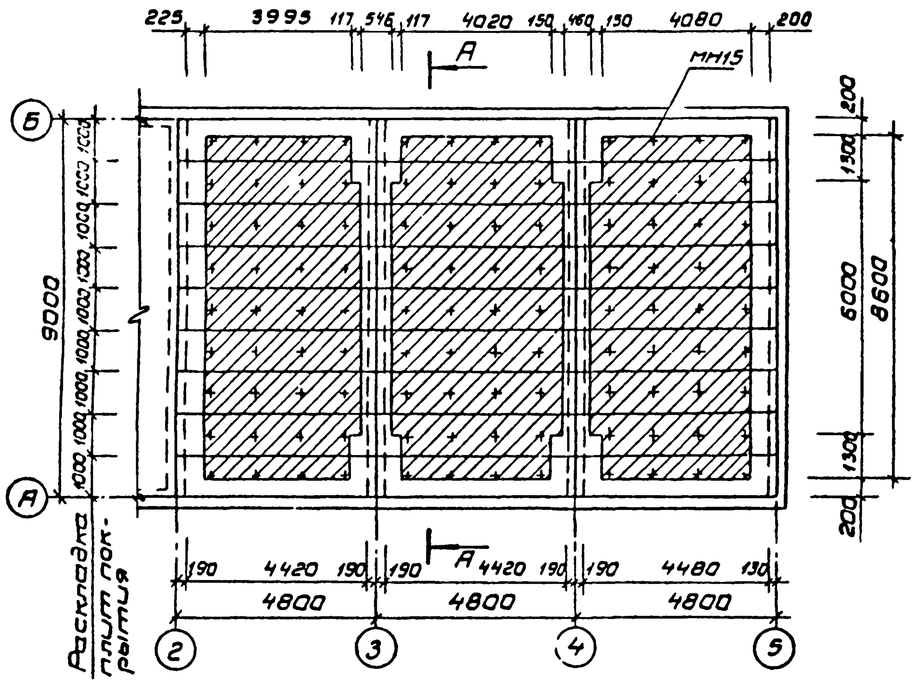

Схема крепления теплоизоляции потолка.

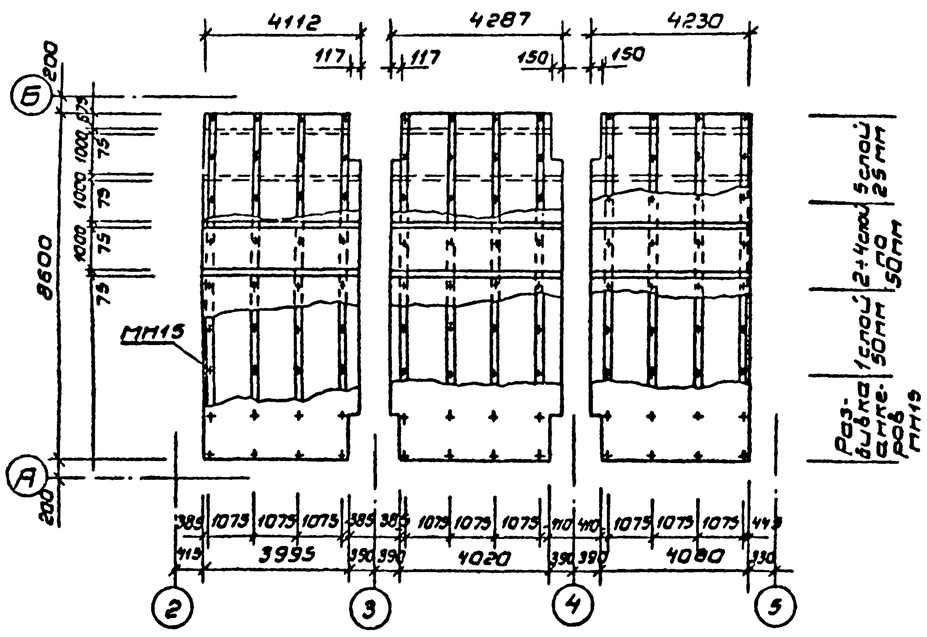

А-А

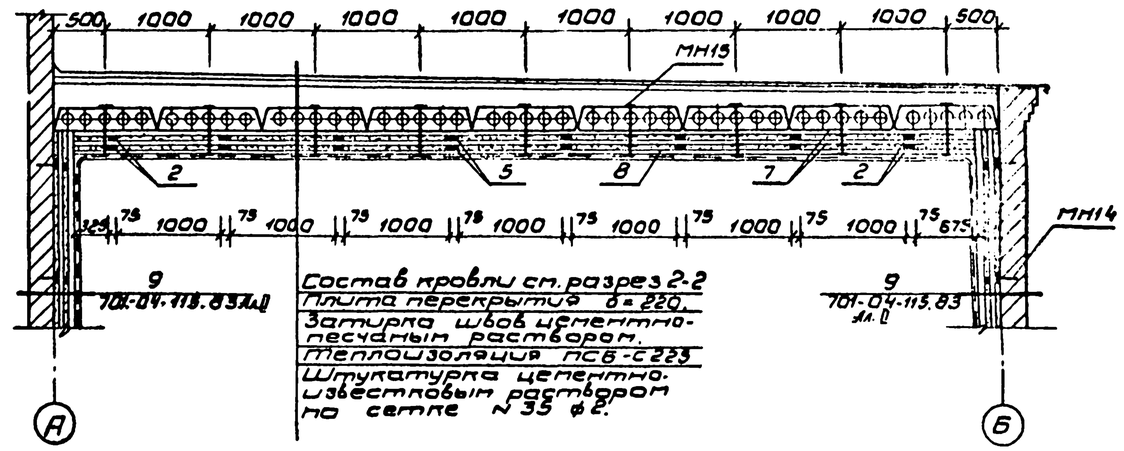

Спецификация деревянных и металлических элементов крепления теплоизоляции ПСБ-С к потолку.

Марка поз.	Обозначение	Наименование	Кол.	Масса ед., кг	Примечание
1	ГОСТ 24454-80	Рейка 75×50 ℓ=3995	4	—	0,060м³
2	То же	Рейка 75×50 ℓ=4020	4	—	0,061м³
3	"	Рейка 75×50 ℓ=4080	4	—	0,062м³
4	"	Рейка 75×50 ℓ=4112	12	—	0,185м³
5	"	Рейка 75×50 ℓ=4287	12	—	0,193м³
6	"	Рейка 75×50 ℓ=4230	12	—	0,191м³
7	"	Рейка 75×50 ℓ=8600	24	—	1,177м³
8	"	Рейка 75×25 ℓ=8600	12	—	0,194м³
9	КЖСИ-МН15	Анкер ф12АI ℓ=480	108	1,638	176,1кг
10	ГОСТ 4028-63*	Гвозди К4×90	768	0,009	6,9кг
11	То же	Гвозди К5×50	549	0,008	4,4кг
12	ГОСТ 5336-80	Сетка N 35 ф 2	109	1,440	157,0кг

Привязан

Инв. №

ГИП	Сторожонов		1984	ТП 701-4-132.85 АР		
Н.конт.	Разина					
Нач.отд.	Вдовин			Холодильник одноэтажный емкостью 60 т/сут. вариант охлаждающих батарей из стальных труб. Схема крепления теплоизоляции из ПСБ-С для потолка План подклейки потолка.	Стадия	Лист	Листов
Зап.н.отд.	Кочаров				РП	10	
Гл.арх.	Чернов				ГИПРОХОЛОД Москва		
Гл.конс.	Парвано						
Стар.	Киселева						

Инв. № подл. | Подпись и дата | Взам. инв. №

Альбом III

Типовой проект 701-4-132.85

План подклейки потолка

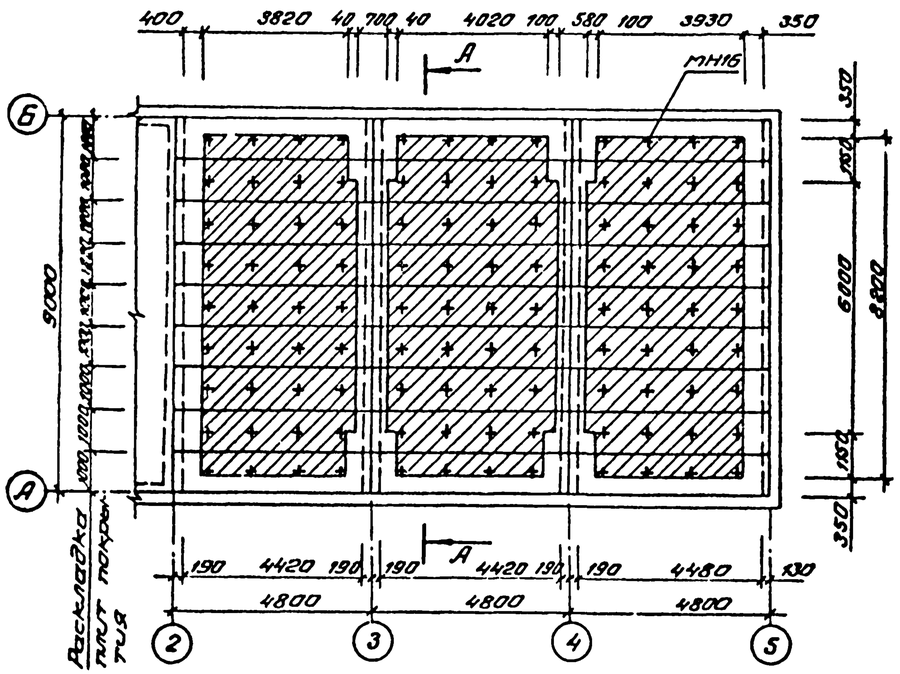

А-А

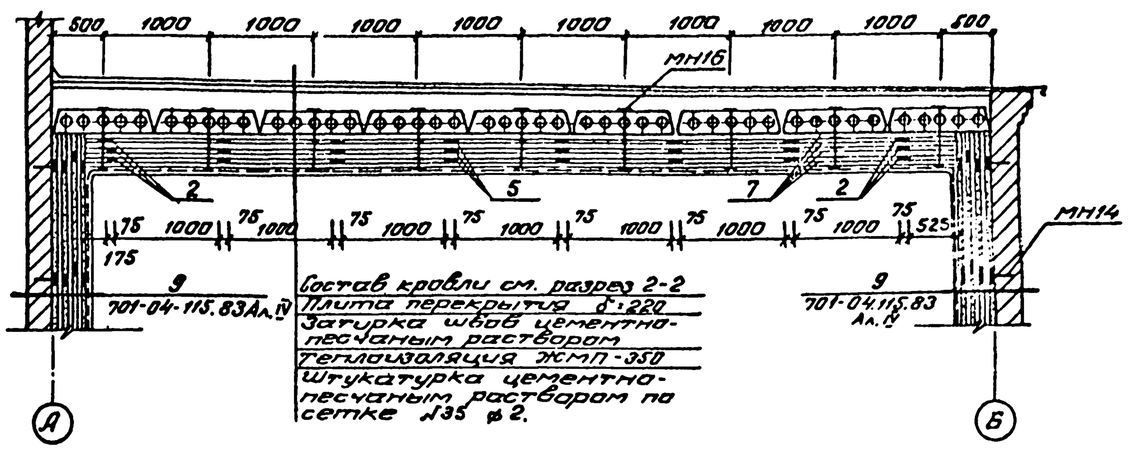

Спецификация деревянных и металлических элементов крепления теплоизоляции ЖМП к потолку.

Марка поз.	Обозначение	Наименование	Кол.	Масса ед. кг	Примечание
1	ГОСТ 24454-80	Рейка 75×50 ℓ=3820	6	—	0,084 м³
2	То же	Рейка 75×50 ℓ=4020	6	—	0,092 м³
3	»	Рейка 75×50 ℓ=3930	6	—	0,085 м³
4	»	Рейка 75×50 ℓ=3860	18	—	0,258 м³
5	»	Рейка 75×50 ℓ=4160	18	—	0,279 м³
6	»	Рейка 75×50 ℓ=4030	18	—	0,263 м³
7	»	Рейка 75×50 ℓ=8300	48	—	1,472 м³
8	ГОСТ 5336-80	Сетка №35 ф2	98	1,440	141,1 кг
9	КЖСИ-МН16	Анкер ф12АI ℓ=705	108	2,118	227,9 кг
10	ГОСТ 4028-63*	Гвозди К4×90	768	0,009	6,9 кг
11	То же	Гвозди К5×50	485	0,008	3,88 кг

Схема крепления теплоизоляции потолка

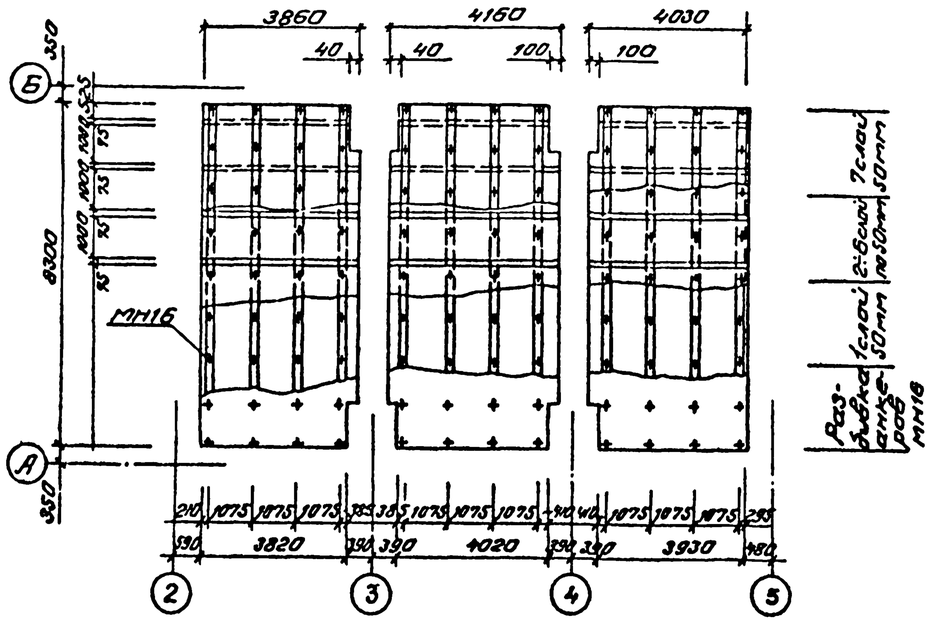

				ТП701-4-132.85		АР	
	ГИП	Смирнова		1984			
	Н.конт.	Разина					
Привязан	Нач.отд.	Вдовин		Холодильник одностажный емкостью 60 тонн с бункером отдельностоящих электроустановок 380/220	Стадия	Лист	Листов
	Гл.инж.пр.	Комаров			РП	11	
	Гл.арх.	Чернов					
	Гл.конст.	Карсанов		Схема крепления теплоизоляции из ЖМП для потолка. План подклейки потолка	ГИПРОХОЛОД Москва		
Инв.№	Ст.арх.	Киселева					

Инв.№ подл. | Подп. и дата | Взам. инв.№

Типовой проект 704-4-132.85 Альбом III

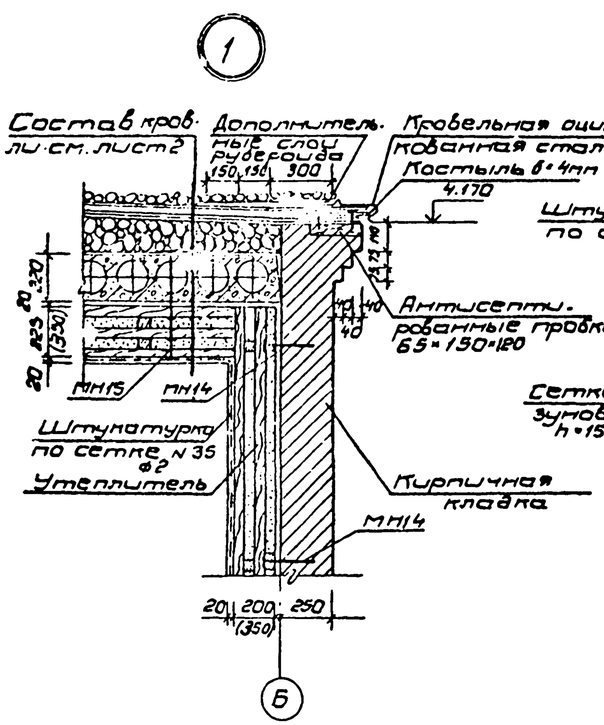

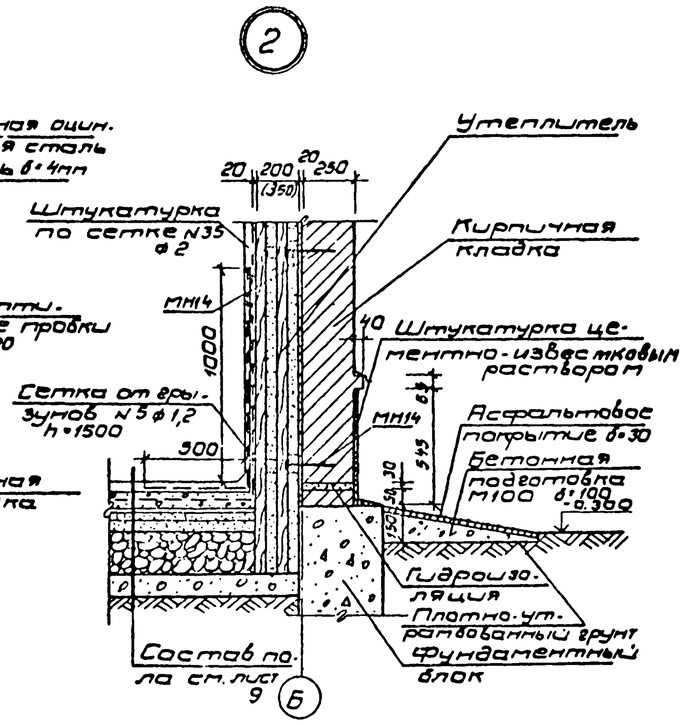

Установка термометра сопротивления (вариант для пучинистых грунтов) см. лист 9

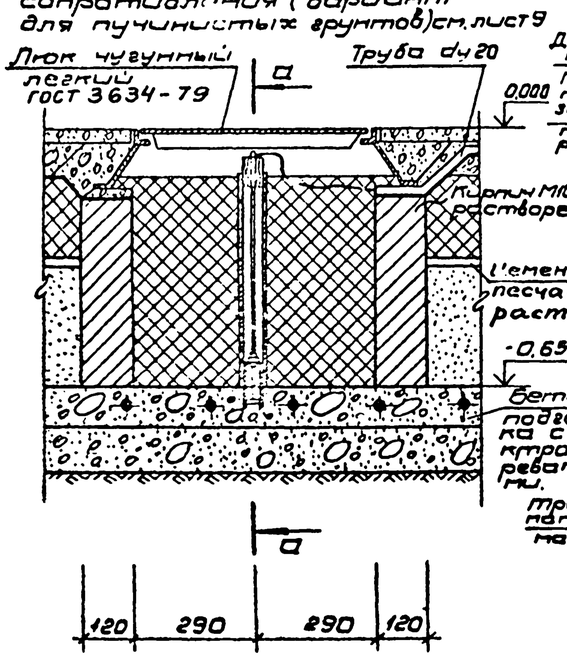

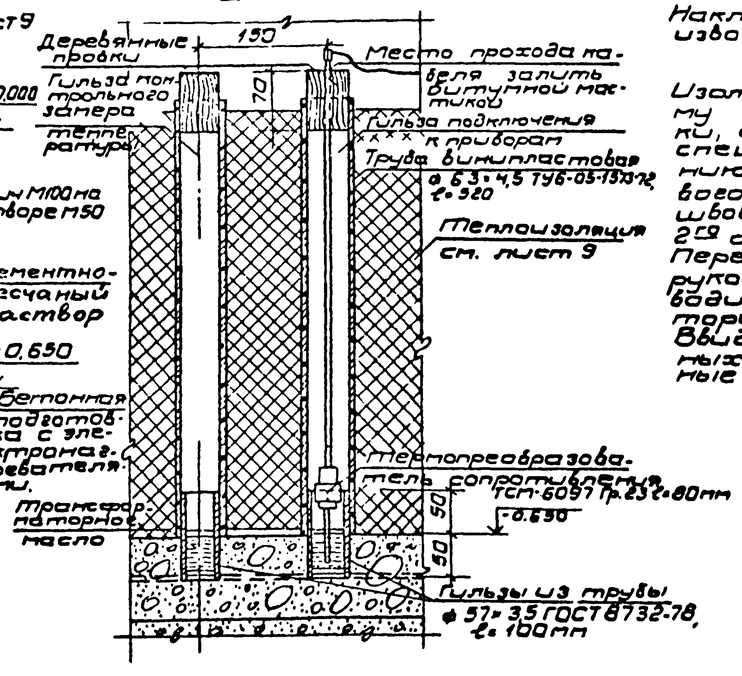

Указания по производству теплоизоляционных работ.

Теплоизоляционные работы производятся после устройства кровли холодильника.

а) Стены.

В первую очередь изолируют стены, а затем горизонтальные плоскости стены под теплоизоляцию должны сдаваться после окончания и освидетельствования, пароизоляцию. Предназначенные для крепления изоляции рейки должны быть из воздушно-сухого леса не покоробленные предварительно антисептированные 3% раствором ортористого натрия окрашенные перед установкой битумом со всех сторон. Наклеивание пароизоляционного слоя производится по оштукатуренной поверхности стен. Первый слой плит толщиной 5см. наклеивается на горячем битуме или мастике между деревянными добышками заранее закрепленными в кирпичные стены анкерами. Концы добышек должны выступать от стен на толщину первого слоя 5см.
Обязательна проверка плотности прилегания плит к стене; неплотно пристывшие плиты срываются и эти места изолируются заново. Неплотности в швах должны быть минимальны и тщательно зашпаклеваны (состав 1:10, битум и мелочь, приготовленных из мелочи плитных материалов с битумом). После покраски битумом 1-го слоя плит к добышкам прибиваются рейки, между которыми наклеивается второй слой так чтобы обязательно перекрывались швы 1-ого слоя по высоте и по ширине. После проверки плотности прилегания плит второго слоя и заполнения швов производится наклейка третьего слоя и т.д. Последний слой покрывается битумом и натягивается сетка из оцинкованной проволоки ф2мм с ячейками 35×35 под штукатурку. Вдоль нижней части стены со стороны пола на высоту 1000мм от пола и 500мм под чистый пол крепится металлическая оцинкованная сетка от грызунов с ячейками не более 5×5мм ф1,2мм. (ГОСТ 3826-82). Обе сетки крепятся к рейкам. По сетке наносится известково-цементная штукатурка толщиной 20мм не ниже марки 50. После высыхания поверхность белится известью за 2 раза.

б) Подклейка потолка.

Потолки затираются цементным раствором марки 50. При помощи анкеров заложенных в плиты покрытия крепится каркас из одного ряда взаимно перпендикулярных деревянных реек. Рейки изготовляются из воздушно-сухого леса I категории, окрашенные при установки битумом со всех сторон. Наклейка теплоизоляционных плит производится аналогично наклейке плит на стены с перекрытием швов предыдущего слоя. Производится покраска битумом нижнего ряда плит и накладывается сетка из оцинкованной проволоки ф2мм с ячейками 35×35 под штукатурку. Сетка крепится к рейкам по сетке наносится известково-цементная штукатурка толщиной-20мм не ниже марки 50. После высыхания поверхность белится известью за 2 раза.

в) Для стен и потолка.

Наклеивание второго и последующих слоев плит толщиной 50мм производится на точечной стяжке битумом

Контроль и приемка изоляционных работ.

Изоляционные работы относятся к разряду скрытых работ и поэтому приемка их должна производиться до нанесения штукатурки, а готовность отдельных этапов должна фиксироваться специальными актами (Готовность поверхностей к нанесению изоляционного слоя, плотность прилегания плит первого слоя к изолируемой поверхности, состояние и величина швов, подлежат актированию, аналогичные операции по устройству 2го слоя, а так же правильность и надежность крепления реек). Переход к последующей операции производится после разрешения руководителя изоляционных работ. Все работы должны производиться под руководством специально выделенного инструктора и прораба.
Ввиду огнеопасности материалов, применяемых при изоляционных работах, необходимо строго соблюдать противопожарные правила:

а). На местах работ должны быть запасы песка для тушения битума и огнетушители;
б). Изолировщики должны уметь обращаться с огнетушителями
в). Зажигать огонь и курить на месте производства работ запрещается.
г). Хранение плит и битума не должно производиться совместно

Привязан				ТП 701-4-132.85 АР			
				ГИП Сторонкина 1984			
				Н.конт. Разина			
				Нач.отд Вдовин			
				Зам.нач.отд Комаров	Холодильник одноэтажный емкостью 60т (с вариантом охлаждающих батарей из стеклянных труб)	Стадия: РП	Лист: 12	Листов:
				Гл.арх. Чернов	Указания по производству теплоизоляционных работ. Узел 1, 2 Установка термометра сопротивления	ГИПРОХОЛОД Москва	
				Гл.конс. Карпенков			
Инв. N:				Ст.арх. Киселева			

Формат А2

Инв. N подл. | Подпись и дата | Взам. инв. N

Альбом III

Типовой проект 701-4-132.85

Ведомость рабочих чертежей основного комплекта КЖ

Лист	Наименование	Примечание
1	Общие данные	
2	Схема расположения элементов фундаментов. Сечения.	
3	Схемы расположения элементов фундаментов по осям 1,2,3,4,5; А,Б.	
4	Схема расположения элементов фундаментов. Сечения (Вариант для пучинистых грунтов)	
5	Схемы расположения элементов фундаментов по осям 1,2,3,4,5. А,Б (вариант для пучинистых грунтов)	
6	Схема расположения плит покрытия Узлы.	
7	Схемы расположения подвесных деталей в покрытии.	
8	Схема расположения монолитной железобетонной антресоли на отм. 2.500	

Ведомость ссылочных и прилагаемых документов

Обозначение	Наименование	Примечание
	Ссылочные документы	
ГОСТ 13579-78	Блоки бетонные для стен подвалов. Технические условия	
Серия 1.112-5. В2	Плиты ленточных фундаментов железобетонные	
Серия 1.141-1 в 63	Панели перекрытий железобетонные многопустотные	
ГОСТ 6665-82	Камни бортовые и железобетонные	
	Прилагаемые документы	
КЖ и	Железобетонные и металлические изделия	Альбом IV
КЖ вм	Ведомость потребности в материалах	Альбом VI

Ведомость спецификаций

Лист	Наименование
2	Групповая спецификация для монолитных элементов
3	Спецификация элементов фундаментов к маркировочным схемам расположенным на листе (вариант для пучинистых грунтов)
4	Групповая спецификация для монолитных элементов
5	Спецификация элементов фундаментов к маркировочным схемам расположенным на листе (вариант для пучинистых грунтов).
6	Спецификация элементов плит покрытия к маркировочным схемам расположенных на листе
7	Спецификация к схемам расположения подвесных деталей в покрытии
8	Спецификация элементов монолитных железобетонных конструкций антресоли на отм. 2.500

Общие указания

1. Природные условия площадки см. общую пояснительную записку.
2. За относительную отметку 0.000 принята отметка чистого пола 1го этажа, что соответствует абсолютной отметке [ ]
3. Антикоррозионная защита металлических закладных деталей, анкеров производится путем их окраски эмалью ХВ-124 /ГОСТ 10144-74/ по грунту из лака ФЛ-03-К /ГОСТ 9109-21/
4. Марка панелей перекрытий железобетонных многопустотных по морозостойкости не должна быть ниже $Мр_3$ 150

Проект разработан в соответствии с действующими нормами и правилами и предусматривает мероприятия обеспечивающие взрывную, взрывопожарную и пожарную безопасность при эксплуатации здания.
Главный инженер проекта Сморгонская

Инв. № подл. | Подпись и дата | Взам. инв. №

Привязан

ТП 701-4-132.85 КЖ

ГИП	Сморгонская		1984
Н. контр.	Разина		
Нач. отд.	Вдовин		
Зам. нач. отд.	Комаров		
Гл. конст.	Карганов		
Инжен.	Купцов		

Холодильник одноэтажный емкостью 60т (с вариантом охлаждающих батарей из стеклянных труб)

Стадия	Лист	Листов
РП	1	8

Общие данные

ГИПРОХОЛОД Москва

Копир Копаева Формат А2

Типовой проект 701-4-132.85 Альбом III

Схема расположения элементов фундаментов

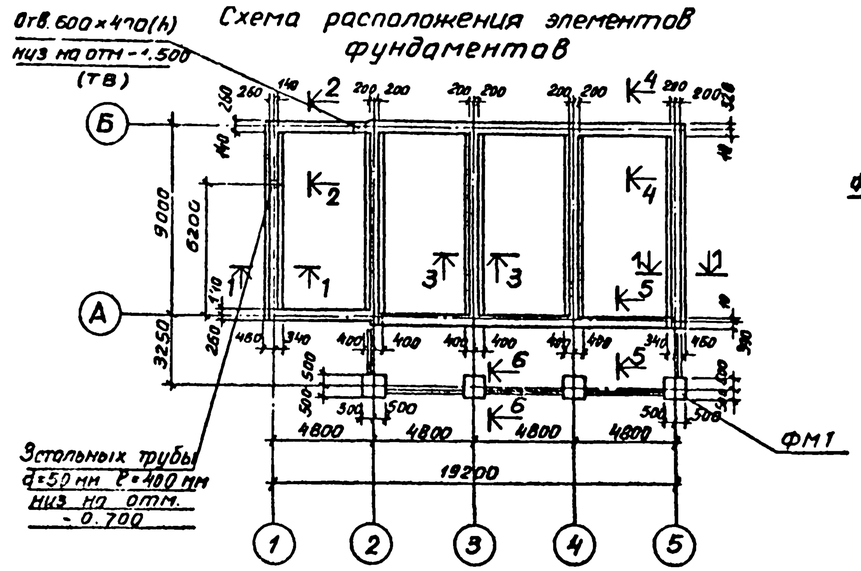

1 - 1

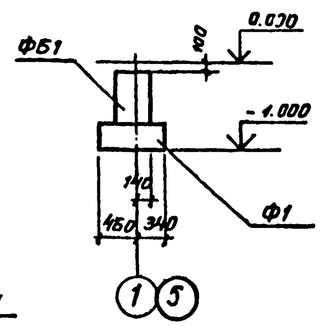

2 - 2

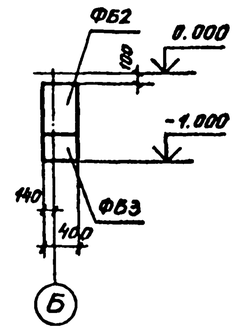

3 - 3

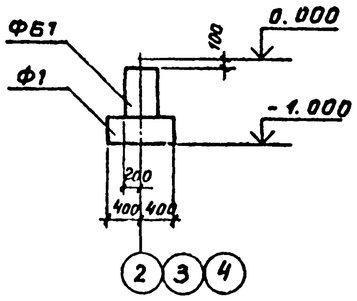

4 - 4

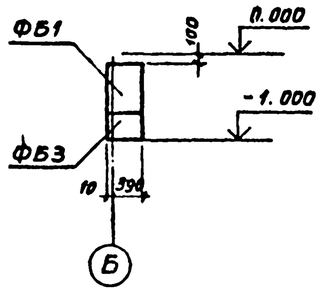

5 - 5

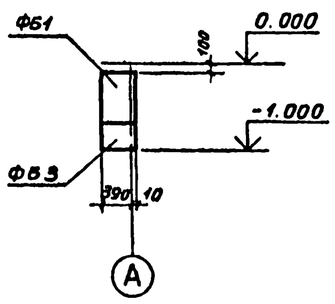

ФМ1

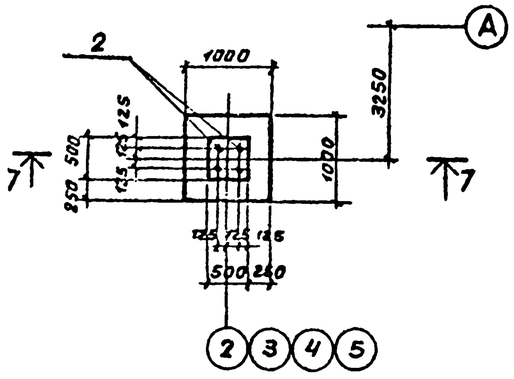

7 - 7

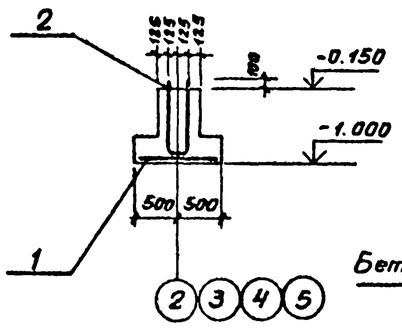

6 - 6

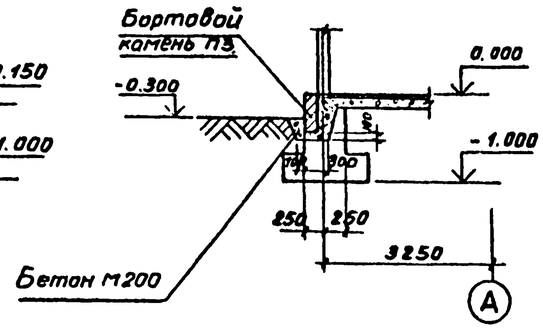

Групповая спецификация для монолитных элементов

Формат	Зона	Позиц.	Обозначение	Наименование	Кол. на исп.		Примеч.
				Сборочные единицы			
				Сетки арматурные			
		1	КЖИ-С1	С1		1	7,2 кг
				Детали			
		2		Анкер А3		2	8,3 кг
				Материалы			
				Бетон М200		0,44 м³	
					Марка	ФМ1	

Ведомость расхода стали на элемент кг

Марка элемента	Изделия арматурные					Изделия закладные					Всего	Общий расход
	Арматура класса А III ГОСТ 5781-82					Арматура класса А I ГОСТ 2590-72						
	Ф10				Итого	Ф24				Итого		
ФМ1	7,2				7,2	14,6				14,6	21,8	21,8

Данный лист см. совместно с листом 3

Согласовано
Нач. отд. ТВ Семенова
Нач. отд. ЭМ Жилкин

Привязан

Инв. №

ГИП	Скорганская		1984
Н. контр.	Разина		
Нач. отд.	Вдовин		
Гл. нач. отд.	Комаров		
Гл. констр.	Корганов		
Гл. архит.	Чернов		
Инжен.	Купцов		

ТП 701-4-132.85 КЖ

Холодильник одноэтажный емкостью 60т (с вариантом охлаждающих батарей из стеклянных труб)

Схема расположения элементов фундаментов. Сечения

Стадия	Лист	Листов
РП	2	

ГИПРОХОЛОД Москва

Инв. № подл. | Подп. и дата | Взам. инв. №

Типовой проект 701-4-132.85 Альбом III

Схема расположения элементов фундаментов по оси „А"

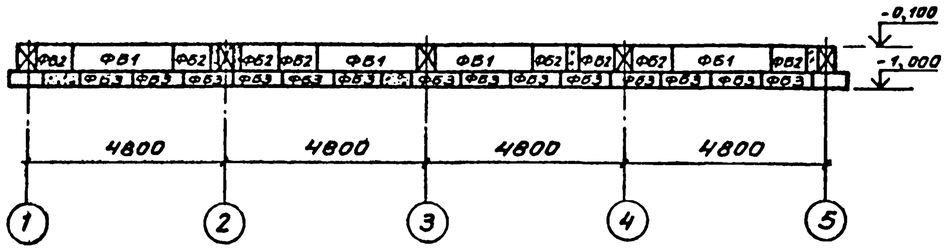

Схема расположения элементов фундаментов по оси „2"

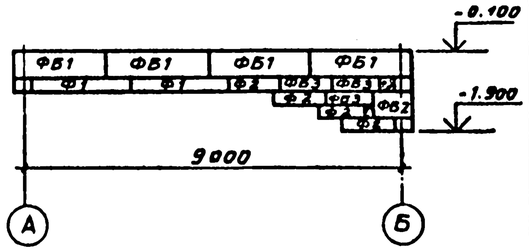

Схема расположения элементов фундаментов по оси „Б"

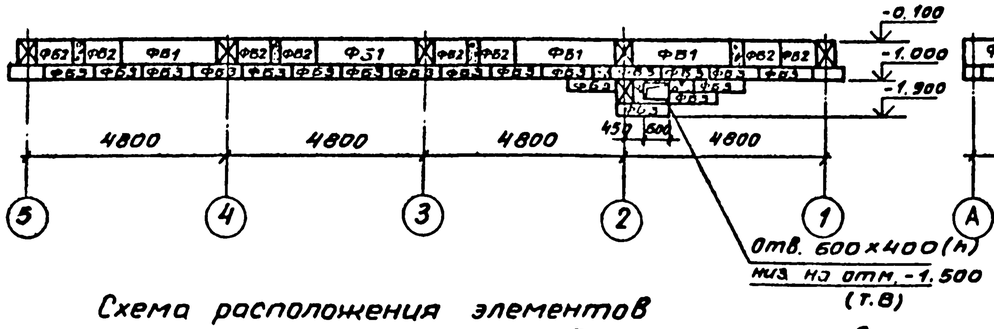

Схема расположения элементов фундаментов по осям 3,4

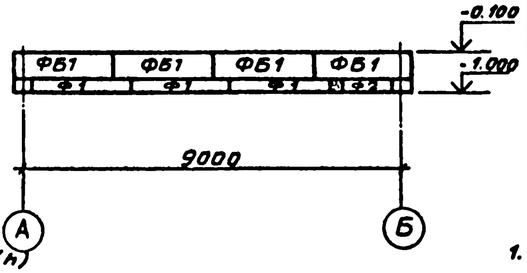

Схема расположения элементов фундаментов по оси „1"

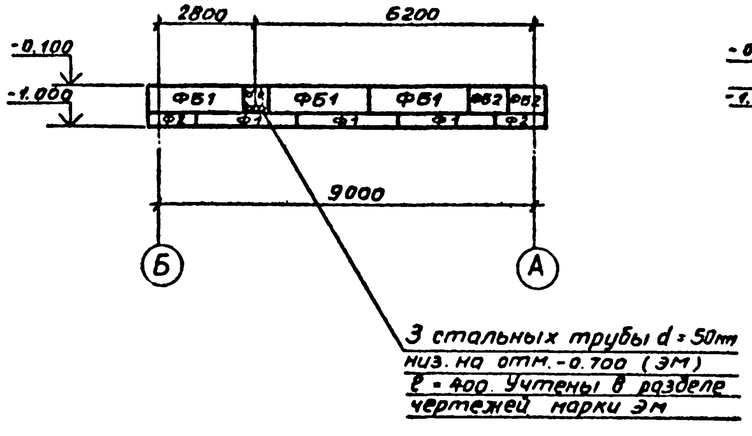

Схема расположения элементов фундаментов по оси „5"

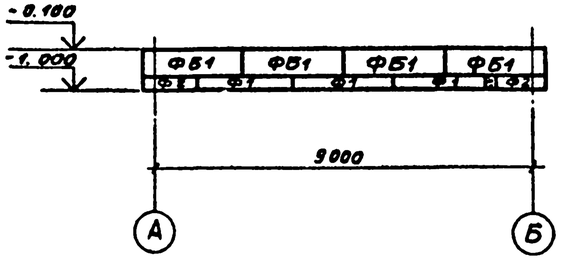

Спецификация элементов фундаментов к маркировочным схемам расположенных на листах 2,3

Марка	Обозначение	Наименование	Кол	Масса ед кг	
		Сборные жел. бетонные элементы			
		Блоки бетонные для стен подвалов			
ФБ1	ГОСТ 13579-78	ФБС 24.4.6-Т	23	1600	
ФБ2	"	ФБС 9.4.6-Т	19	1300	
ФБ3	"	ФБС 12.4.6-Т	36	470	
		Плиты железобетонные для ленточных фундаментов			
Ф1	Серия 1.112.5 в 2	ФЛ8.24-2	11	1400	
Ф2	То же	ФЛ8.12-2	9	690	
		Бортовой камень			
П3	ГОСТ 6665-82	Бр 300.45.18	7	580	Марка бетона 400
		Монолитные элементы фундамент			
Фм1		монолитный	4	0,44	$м^3$

1. Стеновые блоки укладывать на цементном растворе марки 50.
2. Добетонку между блоками производить из бетона М100
3. Наружные поверхности фундаментов обмазать горячим битумом за 2 раза.
4. Обратную засыпку пазух фундаментов производить не пучинистым грунтом с уплотнением слоями не более 200мм до $\gamma_{ск}$ не менее 1,6 $г/см^3$.
5. Под сборными фундаментами предусматривается подсыпка из среднезернистого песка слоем 100мм.
6. Данный лист см. совместно с листом 2.

Привязан:

Инв. №

Инв. № подл. | Подпись и дата | Взам. инв. №

				ТП 701-4-132.85		КЖ
ГИП	Сморгонская		1984			
Н.контр	Разина					
Нач.отд	Вдовин			Холодильник одноэтажный емкостью 60т (с вариантом охлаждающих батарей из стеклянных труб)	Стадия	Лист	Листов
Зам.нач.отд	Комаров				РП	3	
Гл.констр.	Карганов						
Гл.архит	Чернов			Схемы расположения элементов фундаментов по осям А,Б, 1÷5	ГИПРОХОЛОД, Москва		
Инжен.	Купцов						

Копир. Копаева Формат А2

Альбом III

Типовой проект 701-4-132.85

Схема расположения элементов фундаментов

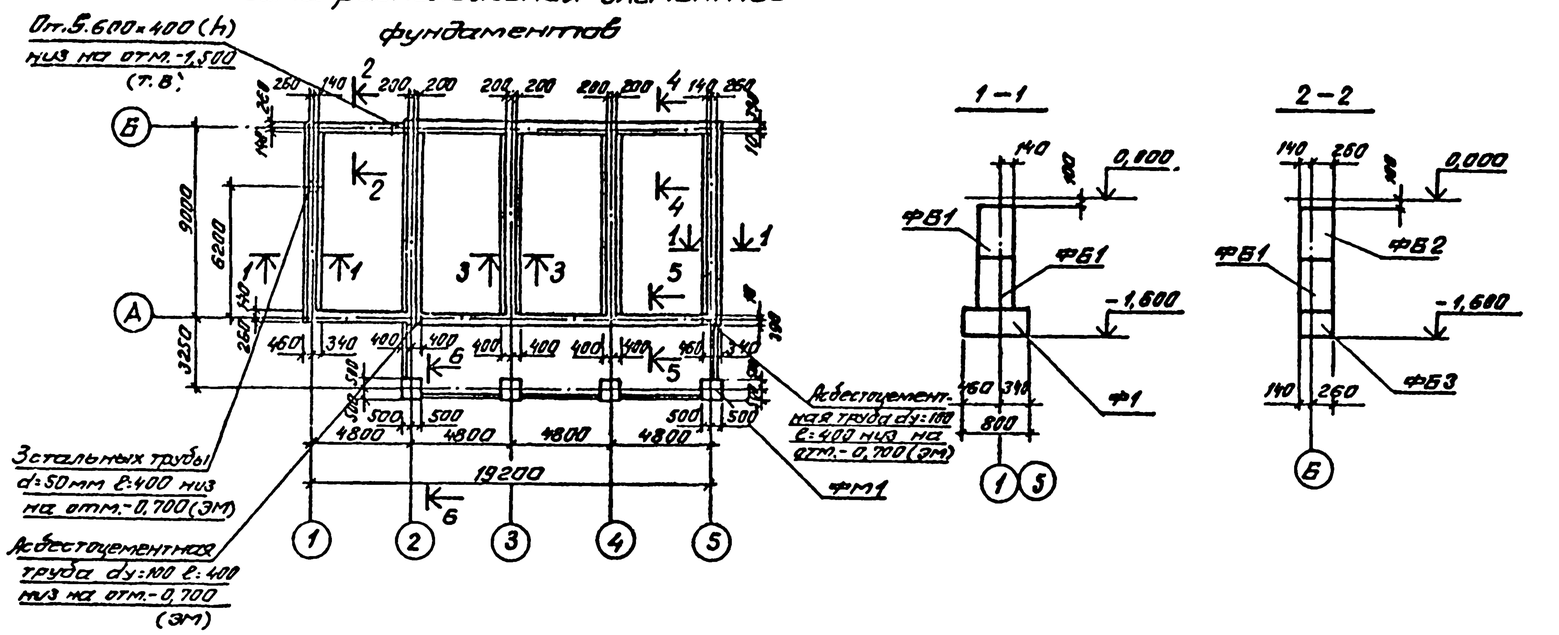

Групповая спецификация для монолитных элементов

Формат	Зона	Позиция	Обозначение	Наименование	Кол. на исп.		Примечание
				Сборочные единицы			
				Сетки арматурные			
		1	КЖИ-С1	С1		1	7,2 кг
				Детали			
		2		Анкер А5		2	12,6 кг
				Материалы			
				Бетон М200			0,6 м³
					Марка	Фм1	

Ведомость расхода стали на элемент, кг

Марка элемента	Изделия арматурные					Изделия закладные					Всего	Общий расход
	Арматура класса А III ГОСТ 5781-82					Арматура класса А I ГОСТ 5590-72						
	Ф10				Итого	Ф24				Итого		
Фм1	7,2				7,2	23,2				23,2	30,4	30,4

Данный лист см. совместно с листом 5

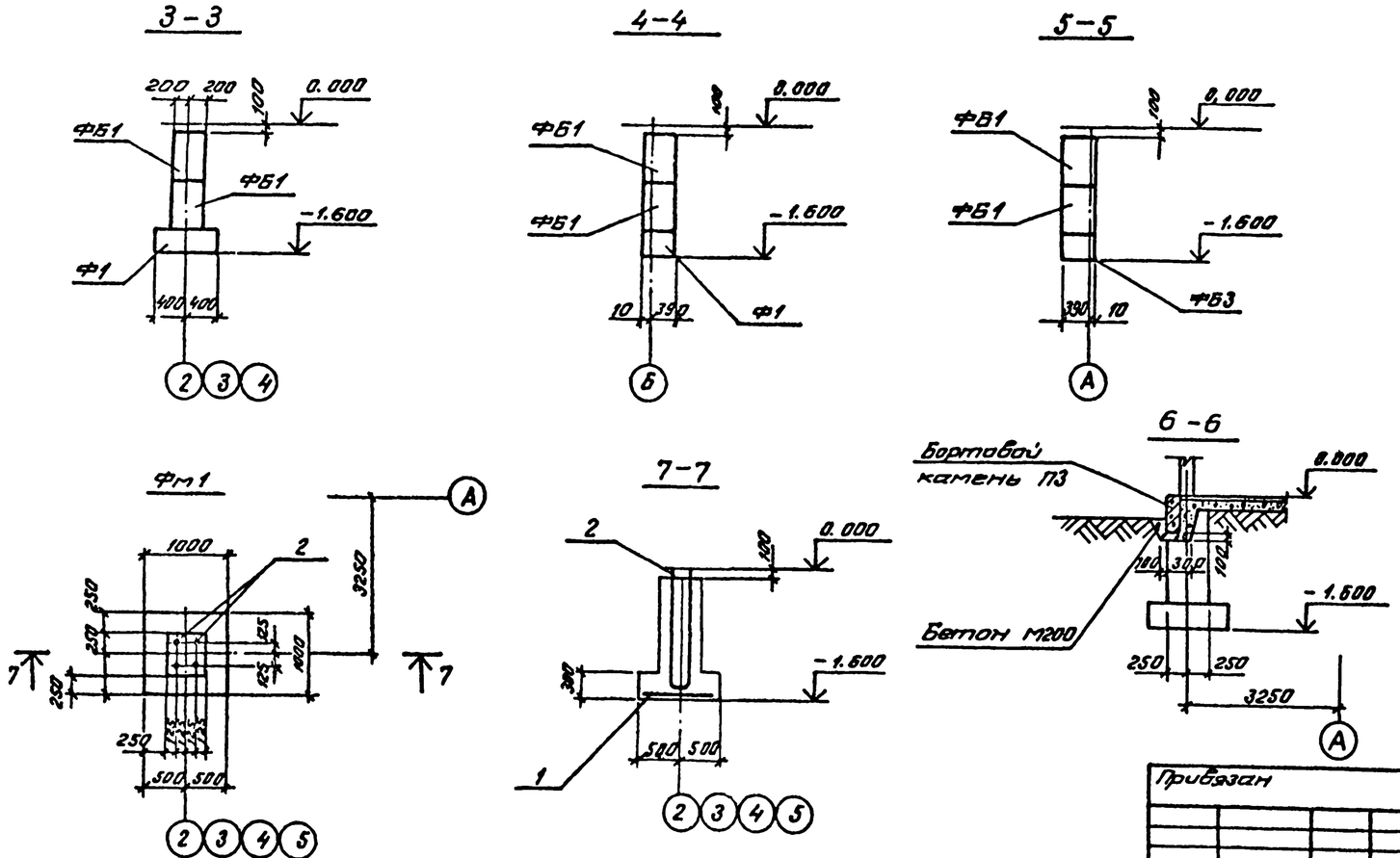

Привязан

Инв. №

ГИП	Стратинская		1984	ТП 701-4-132.85 КЖ	
Н. контр.	Разина				
Нач. отд.	Вдовин			Холодильник с фруктохранилищем емкостью 600 т (с бункерами для охлаждающих батарей из стальных труб)	Стадия: РП; Лист: 4; Листов:
Зам. нач.	Кемарев				
Гл. конст.	Карзанов				
Гл. архит.	Чернов			Схема расположения элементов фундаментов. Сечения. (Вариант для пучинистых грунтов)	ГИПРОХОЛОД Москва
Инжен.	Купцов				

Альбом III

Типовой проект 701-4-132.85

Схема расположения элементов фундаментов по оси „А"

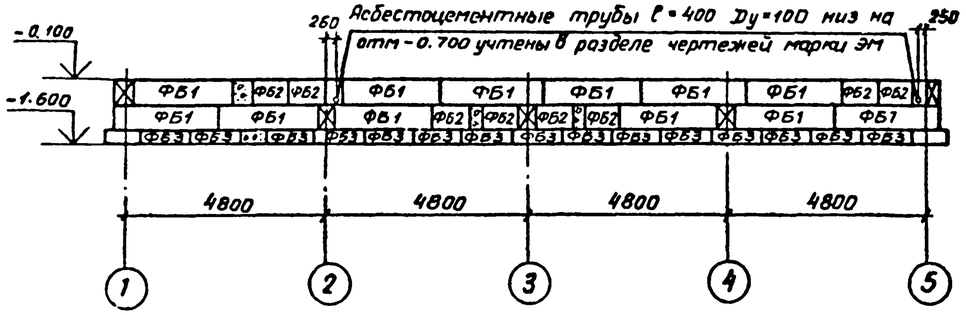

Схема расположения элементов фундаментов по оси „2"

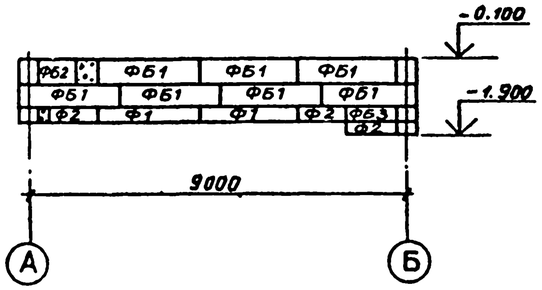

Схема расположения элементов фундаментов по оси „Б"

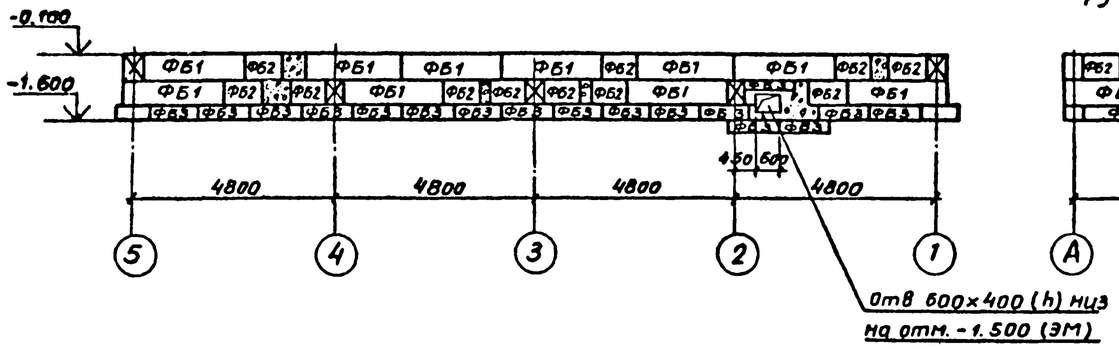

Схема расположения элементов фундаментов по осям 3, 4.

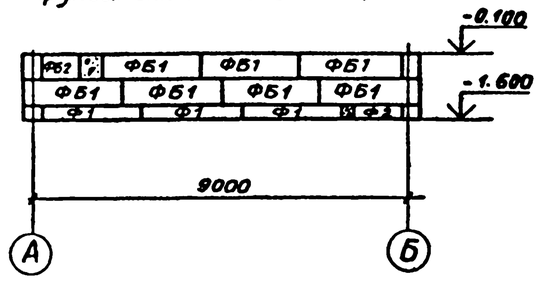

Спецификация элементов к маркировочным схемам расположенным на листе

Марка поз.	Обозначение	Наименование	Кол.	Масса ед. кг	Примечание
		Сборные железобетонные элементы			
		Блоки бетонные для стен			
ФБ1	ГОСТ 13579-78	подвалов ФБС24.4.6-Т	49	1600	
ФБ2	то же	То же ФБС9.4.6-Т	24	1300	
ФБ3	"	" ФБС12.4.3-Т	33	470	
		Плиты жел.бет.для ленточных фундаментов			
Ф1	Серия 1.112.5 в 2	ФЛ8.24.-2	13	1400	
Ф2	То же	То же ФЛ8.12-2	4	690	
		Бортовой камень			
П3	ГОСТ 6665-82	Бр 300. 45. 18	5	580	Марка бетона 400
		Монолитные элементы			
		Фундамент монолитный			
ФМ1		ФМ1	4		0,6м³

1. Стеновые блоки укладывать на цементном растворе марки 50
2. Добетонку между блоками производить из бетона М100.
3. Наружные поверхности фундамента обмазать горячим битумом за 2 раза.
4. Обратную засыпку пазух фундаментов производить непучинистым грунтом с уплотнением слоями не более 200мм до $\gamma_{ск}$ не менее 1,6 г/см³.

Схема расположения элементов фундаментов по оси „1"

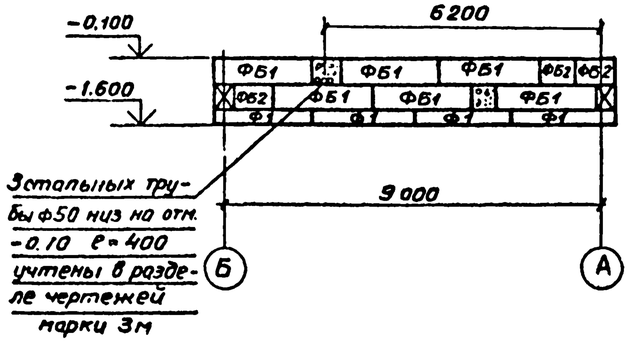

Схема расположения элементов фундаментов по оси „5"

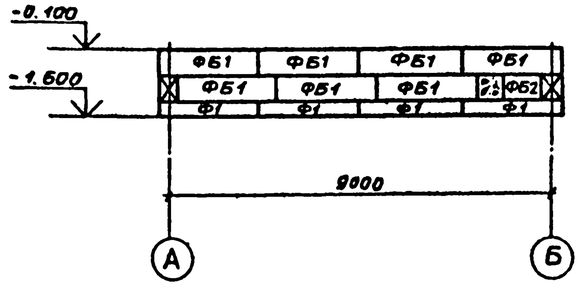

5. Под сборными фундаментами предусматривается подсыпка из среднезернистого песка слоем 100мм.
6. Данный лист см. совместно с листом 4.

ГИП	Сторгонская		1984	ТП 701-4-132.85 КЖ	
Н.контр.	Разина				
Нач.отд	Вдовин			Холодильник одноэтажный емкостью 800т (8 вариантов охлаждающих батарей из стеклянных труб)	Стадия: РП; Лист: 5; Листов:
Зам.отд	Комаров				
Гл.конс.	Карганов				
Гл.архит	Чернов			Схемы расположения элементов фундаментов по осям А, Б (вариант для пучинистых грунтов)	ГИПРОХОЛОД Москва
Инжен.	Купцов				

Привязан

Инв №

Инв № подл. | Подпись и дата | Взам. инв. №

Альбом III

Типовой проект 701-4-13285

Схема расположения плит покрытия

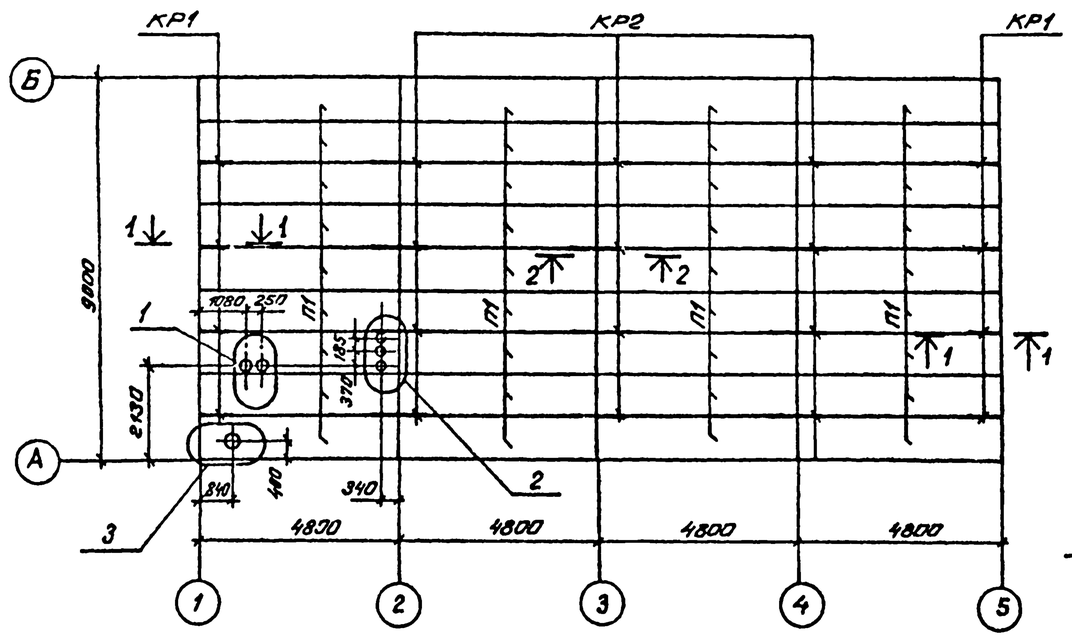

1-1

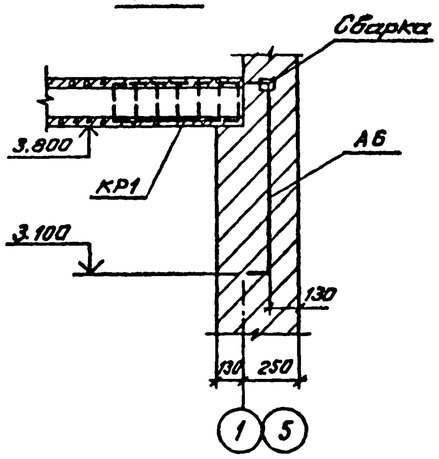

2-2

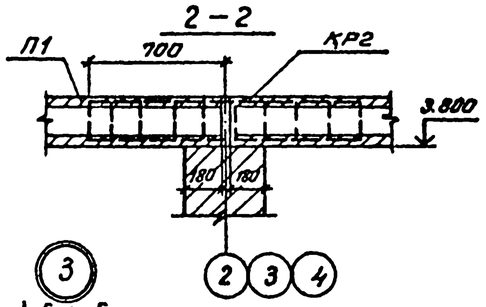

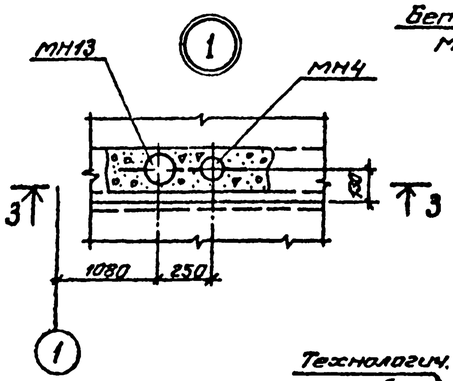

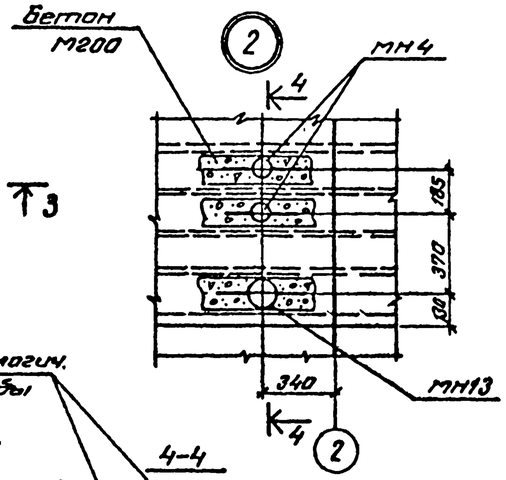

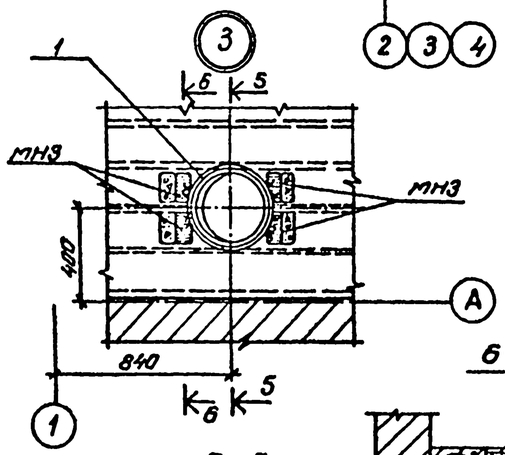

3-3

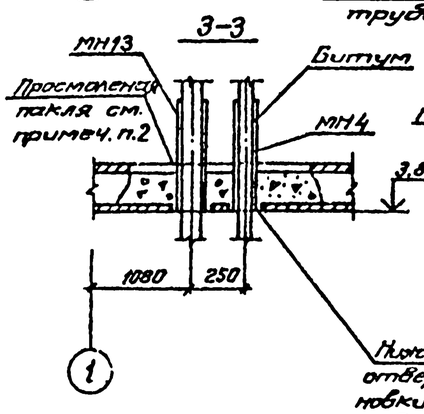

4-4

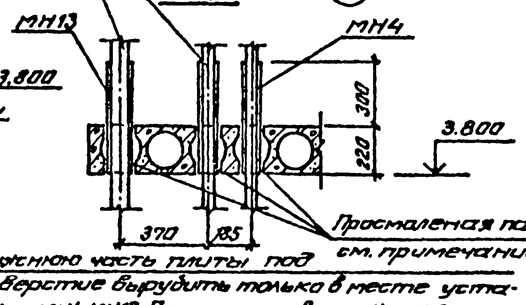

5-5

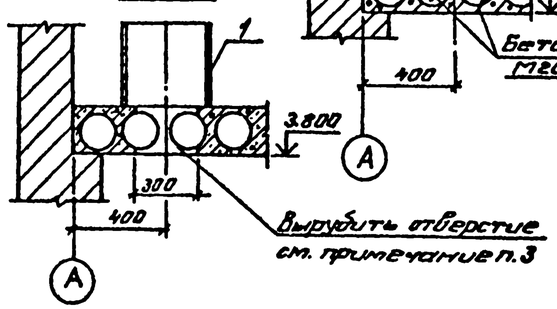

6-6

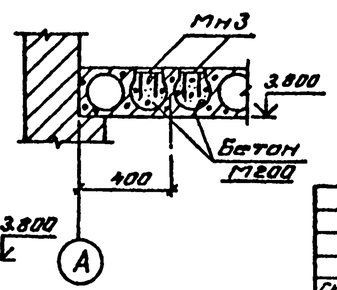

Спецификация элементов покрытия к маркировочной схеме расположенной на листе

Марка поз.	Обозначение	Наименование	Кол.	Масса ед. кг	Примечание
		Сборные железобетонные элементы			
П1	1.141-1.83 400-05	Плита ПК48.10-8АтV т	36	1400	
		Металлические элементы			
1		Труба Ф400×9 ГОСТ 8732-78* ℓ=400	1	34,9	
		Изделия закладные			
МН3	КЖСИ-МН3	МН3	4	0,95	
МН4	КЖСИ-МН4	МН4	3	6,40	
МН13	КЖСИ-МН13	МН13	2	6,8	
КР1	КЖСИ-КР1	Каркас КР1	8	1,4	
КР2	КЖСИ-КР2	—"— КР2	12	2,3	
А6	КЖСИ-А6	Анкер А6	8	0,89	

1. Швы между плитами залить бетоном марки 200 на мелком заполнителе.
2. Зазоры между технологическими трубопроводами и закладными изделиями МН4 и МН13 в пределах высоты плиты покрытия зачеканить просмоленой паклей, выше - залить горячим битумом.
3. Отверстие под стакан по узлу 3 вырубить с предварительной рассверловкой по контуру.
4. Позицию 1 приварить к закладной детали МН3.
5. В плитах покрытия П1 установить подвесные детали в соответствии с листами КЖС7 и АР.10

Согласовано: Нач. отд. ТХ Гинзбург; Нач. отд. ТВ Дмитриев; Нач. отд. ТС Ванин

Инв. № подл. | Подпись и дата | Взам. инв. №

Привязан

Инв. №

ТП 701-4-13285 КЖ							
ГИП	Сморгонский		1984	Холодильник одноэтажный емкостью 60 т (с вариантом охлаждающих вытяжек из стеклянных труб)	Стадия	Лист	Листов
Н. контр.	Разина				РП	6	
Нач. отд.	Вдовин						
Зам. нач.	Комаров						
Гл. конст.	Карганов			Схема расположения плит покрытия. Узлы.	ГИПРОХЛОЛ Д.		
Инженер	Кутцов						

Альбом III

Типовой проект 701-4-132.85

Схема расположения подвесных деталей в покрытии (батареи из металлических труб)

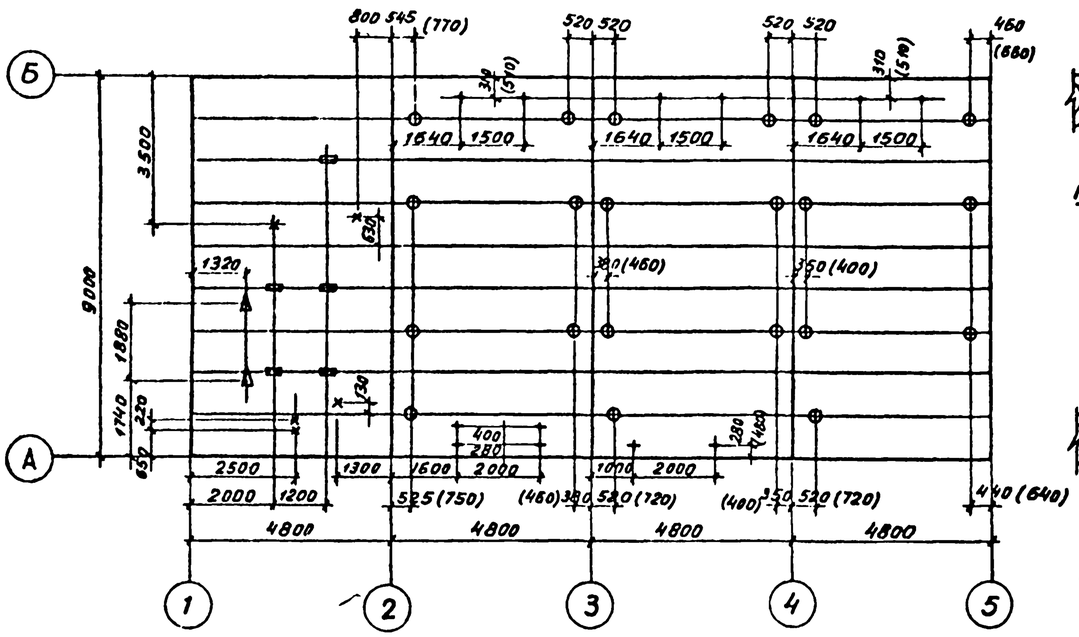

Схема расположения подвесных деталей в покрытии (вариант с батареями из стеклянных труб)

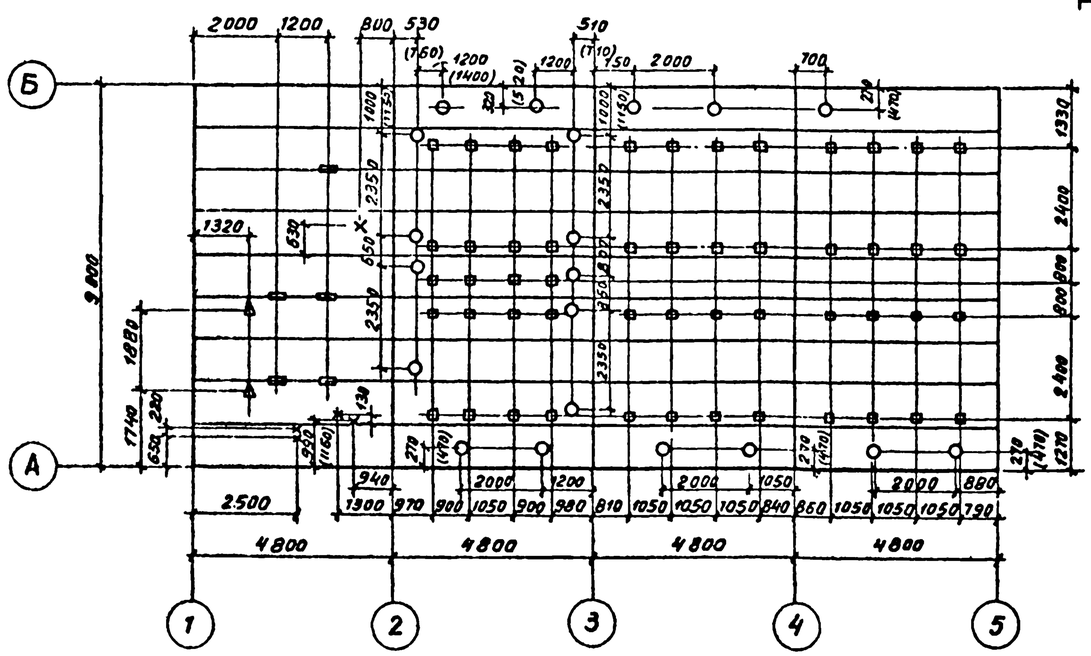

Тип I

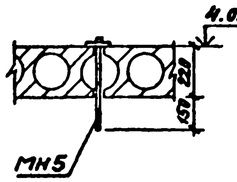

Тип II

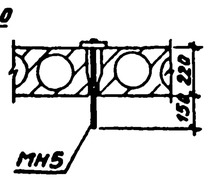

Тип III

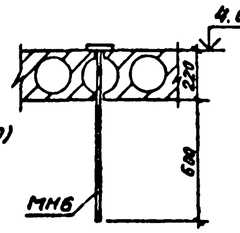

Тип IV

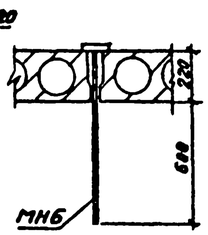

Тип V

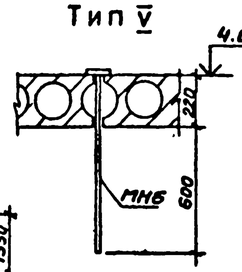

Тип VI

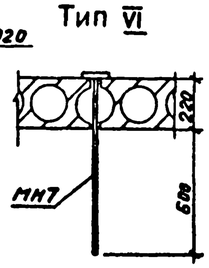

Тип VII

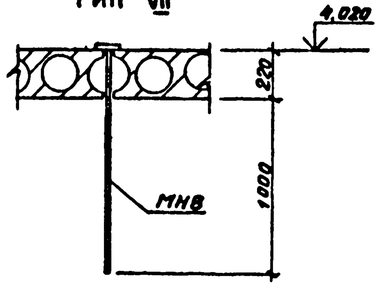

Спецификация элементов к маркировочной схеме расположенной на данном листе

Марка поз.	Обозначение	Наименование	Кол	Масса ед. кг	Примеч
		Изделия закладные			
МН5	КЖИ-МН 5	МН5	20	1,41	
МН6	КЖИ-МН6	МН6	37	2,13	
МН7	КЖИ-МН7	МН7	20	1,54	
МН8	КЖИ-МН8	МН8	52	1,9	

Тип закладной детали	Условное обозначение	Наименование закладной детали	Место установки	Масса на закладную деталь кг
I	×	МН5	Подвесная деталь закладываемая в просверливаемое отверстие плиты	450
II	▬	МН5	Подвесная деталь закладываемая в швы плит	450
III	Δ	МН6	Подвесная деталь закладываемая в просверливаемое отверстие плиты	500
IV	⊕	МН6	Подвесная деталь закладываемая в швы плит	450
V	+	МН6	Подвесная деталь закладываемая в просверливаемое отверстие плиты	450
VI	○	МН7	То же	150
VII	□	МН8	"	150

1. Все привязки даны от края плит и от осей здания
2. Размеры в скобках даны для варианта с изоляцией ж.м.п.

Привязан

Инв. №

ГИП	Сморгонская		1984г.
Н.контр.	Разина		
Нач.отд.	Вдовин		
Зам.нач.	Комаров		
Гл.конст.	Карганов		
Инжен.	Купцов		

ТП 701-4-132.85 КЖ

Холодильник одноэтажный емкостью 60т (с вариантом охлаждающих батарей из стеклянных труб)

Схемы расположения подвесных деталей в покрытии

Стадия	Лист	Листов
РП	7	

ГИПРОХОЛОД

Инв. № подл. | Подпись и дата | Взамен инв. №

Согласовано
Гл. инж. пр. Х. Коган

Типовой проект 701-4-132.85 Альбом III

Согласовано: Нач. отд. ТП Деменчев

Инв. N подл. | Подпись и дата | Взам. инв. N

Схема армирования плиты антресоли на отм. 2.500
УМ1

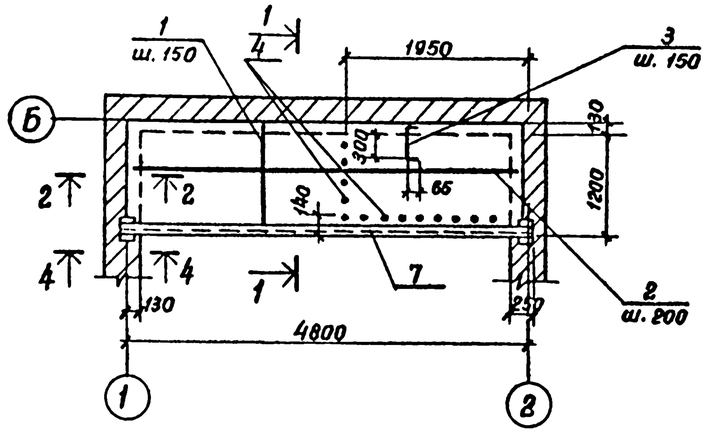

Схема расположения элементов конструкций антресоли на отм. 2.500

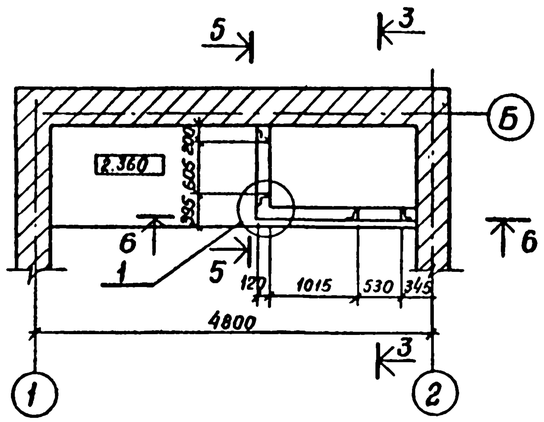

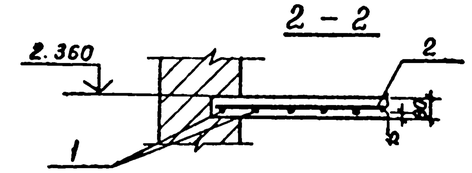

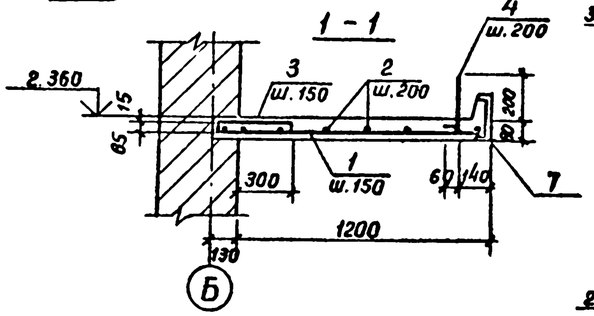

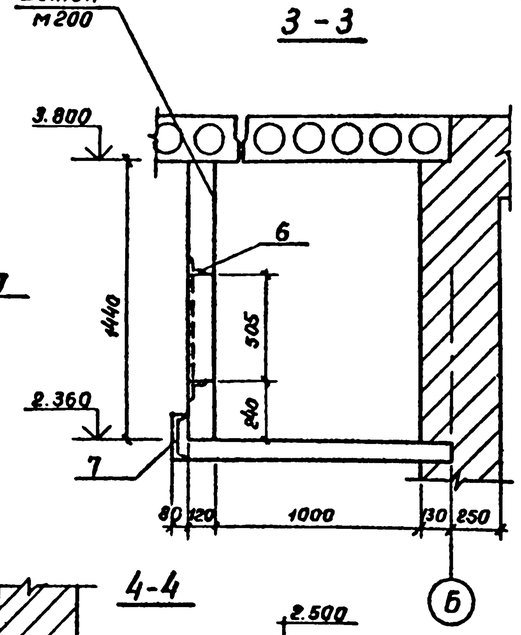

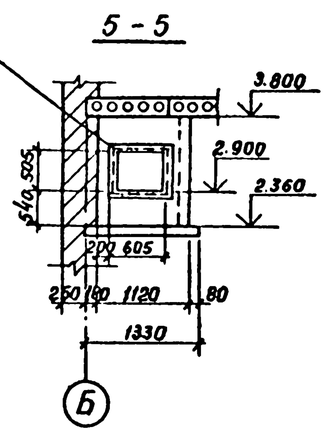

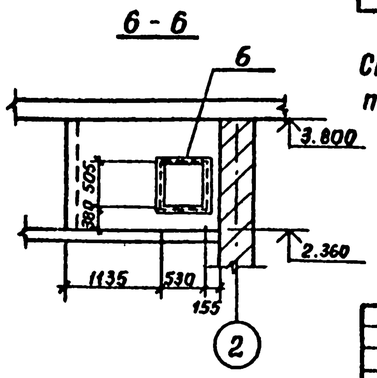

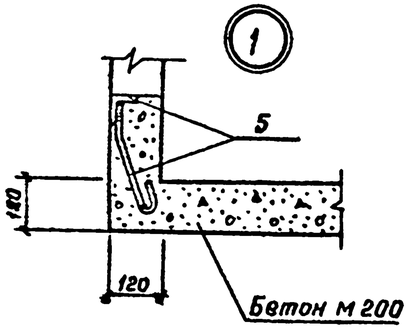

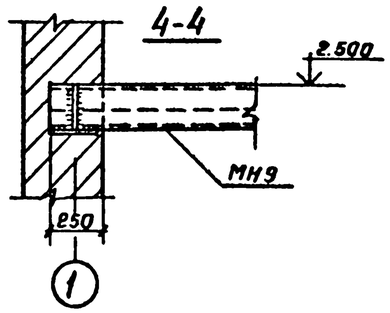

Спецификация
элементов монолитных железобетонных конструкций антресоли на отм. 2.500

Формат	Зона	Позиц.	Обозначение	Наименование	Кол.	Примеч.
				Детали		
		1		Ф10 А III ГОСТ 5781-82		
				ℓ = 1310	33	0,81 кг
		2		6 А I ГОСТ 5781-82		
				ℓ = 4770	7	1,06 кг.
		3		10 А III ГОСТ 5781-82		
				ℓ = 550	33	0,34 кг
		4		10 А III ГОСТ 5781-82		
				ℓ = 260	14	0,16 кг
				Изделия закладные		
		5	КЖИ-МН10	МН10	1	16,0 кг
		6	КЖИ-МН11	МН11	1	15,2 кг
		7	КЖИ-МН9	МН9	1	117,6 кг
				Материалы		
				Бетон М 200		0,52 м³

Ведомость расхода стали на элемент, кг

Марка элемента	Изделия арматурные						Изделия закладные					Общий вес
	Арматура класса						Прокат марки					
	А I			А III			Вст3 кл.2 380-71*					
	ГОСТ 5781-82			ГОСТ 5781-82			ГОСТ 8509-72	ГОСТ 103-76	ГОСТ 8732-78	ГОСТ 8240-72		
	Ф6		Итого	Ф10		Итого	L63×6	-6-10	Ф20	С22	Итого	
УМ1	7,4		7,4	38,4		38,4	30	12	1,2	106	149,2	187,5

Стены антресоли бетонируются до монтажа плит покрытия.

Привязан:

Инв. N

ГИП	Спортонская		1984
Н.контр.	Разина		
Нач.отд.	Вдовин		
Зап.нач.	Конаров		
Гл.конст.	Карганов		
Инжен.	Кузцов		

ТП 701-4-132.85 КЖ

Холодильник одноэтажный емкостью 60т (с вариантом охлаждающих батарей из стеклянных труб)

Схема расположения монолитной железобетонной антресоли на отм. 2.500

Стадия	Лист	Листов
РП	8	

ГИПРОХОЛОД Москва

Копир. Данилина Формат А2

Типовой проект 701-4-13285 Альбом III

Ведомость
рабочих чертежей основного комплекта

Лист	Наименование	Примечание
1	Общие данные (начало)	
2	Общие данные (продолжение)	
3	Общие данные (окончание)	
4	Навес	
5	Лестница на кровлю	
6	Переносная лестница	

Ведомость
ссылочных и прилагаемых документов

Обозначение	Наименование	Примечание
	Ссылочные документы	
1.459-2 в.3,4	Стальные лестницы	
	Переходные площадки и ограждения	

Техническая спецификация металла (начало)

Вид профиля и ГОСТ, Т.У.	Марка металла и ГОСТ	Обозначение и размер профиля мм	№ п/п	Код: Марка металла	Код: Вид профиля	Код: Размер профиля	Кол-во шт	Длина мм	Масса металла по элементам конструкц. (код элемента конструкций): Балки 526163	Стойки 526243	Лестницы 526242	Ограждение лестниц. 526244	Связи 526160	Общая масса т.	Масса потребности в металле по кварталам (заполняется изготовителем): I	II	III	IV
Балки двутавровые ГОСТ 8239-72*	Вст3 кл2 ГОСТ 380-71*	I16							0,305					0,305				
	Итого			090700		092500												
Швеллеры ГОСТ 8240-72*	Вст3 кл2 ГОСТ 380-71*	[14							0,720					0,720				
	Итого			090700		092500												
Сталь прокатная угловая равнобокая ГОСТ 8509-72*	Вст3 кл2 ГОСТ 380-71*	L 63×6											0,110	0,110				
	Итого			090700														
Сталь прокатная угловая неравнобокая ГОСТ 8510-72*	Вст3 кл2 ГОСТ 380-71*	L125×80×8							0,023					0,023				
	Итого			090700														
Трубы стальные водогазопроводные ГОСТ 3262-75*	Вст3 кл2 ГОСТ 380-71*	Ф102×5								0,200				0,200				
	Итого																	
Сталь прокатная широкополосная универсальная ГОСТ	Вст3 кл2 ГОСТ 380-71*	-δ=6											0,042	0,042				
		-δ=16								0,040				0,040				
	Итого			090700		092204												

Проект разработан в соответствии с действующими нормами и правилами и предусматривает мероприятия обеспечивающие взрывную, взрывопожарную и пожарную безопасность при эксплуатации здания
Главный инженер проекта Сморгонская

Инв.№ подл. | Подпись и дата | Взам.инв.№

ГИП	Сморгонская		1984
Н.контр	Разина		
Нач.отд	Вдовин		
Зам.нач.отд	Коморов		
Гл.конст	Корсанов		
Инжен.	Купцов		

Привязан

ТП 701-4-13285 КМ

Холодильник одноэтажный вместимостью 60т (с аммиачным охлаждающим батареями из стеклянных труб)

Стадия	Лист	Листов
РП	1	6

Общие данные (начало)

ГИПРОХОЛОД, Москва

Альбом III

Типовой проект 701-4-12285

Техническая спецификация металла (окончание)

Вид профиля и ГОСТ ТУ	Марка металла и ГОСТ	Обозначение и размер профиля мм	№ п/п	Код: Марки металла	Код: Вида профиля	Код: Размера профиля	Количество шт	Длина мм	Масса металла по элементам конструкций т. (Код элемента конструкции): Ба..ки	Стойки	Лестницы	Ограждения лестниц	Связи	Общая масса	Масса потребности в металле по кварталам (заполняется изготовителем) т.: I	II	III	IV	Заполняется ВЦ
									526163	626243	526243	526244	526160						
Сталь полосовая ГОСТ 103-76	Вст3кл2 ГОСТ 380-71*	-δ=10								0,032				0,032					
		-δ=6											0,026	0,026					
	Итого			090700															
Сталь арматурная ГОСТ 5781-82	Вст3кл2 ГОСТ 380-71*	Ф12АI									0,004			0,004					
	Итого			09070															
Всего профиля																			
Итого масса металла																			
Лестница на кровлю	Лист 5						1				0,083	0,025		0,108					
Переносная лестница	Лист 6						1				0,043			0,043					
Ограждение кровли	Лист 5											0,160		0,160					
Всего масса металла														1,82					
В том числе по маркам																			
Масса поставки элементов по кварталам, т (заполняется заказчиком).																			

Взам. инв. №

Подп. и дата

Инв. № подл.

Привязан

Инв. №

ГИП	Старгонская		1984
Н.контр	Разина		
Нач.отд	Вдовин		
Зам.нач.от	Комаров		
Гл.конст	Карганов		
Инженер	Купцов		

ТП 701-4-12285 КМ

Холодильник одноэтажный емкостью 60т (с вариантом охлаждающих батарей из стеклянных труб)

Стад	Лист	Листов
РП	2	

Общие данные (продолжение)

ГИПРОХОЛОД Москва

Альбом III

Типовой проект 701-4-132.85

Ведомость
металлоконструкций по видам профилей

Наименование конструкций по номенклатуре Прейскуранта №01-09	Позиции по Прейскуранту №01-23		Код конструкции	Масса конструкций, т												Количество шт.	Серия типовых конструкций
				Всего стали, повышенной и высокопрочн	по видам профилей стали										Всего		
					Балки и швеллеры	Крупносортная сталь	Средне сортная сталь	Мелкосортная сталь	Толстолистовая сталь	Универсальная сталь	Тонколистовая сталь	Гнутые и гнутосварные	Трубы	Прочее			
Типовые конструкции																	
Лестницы, перила, ограждения, площадки	312-1		526242			0,084		0,024						0,004	0,112		
Нетиповые конструкции																	
Стойки навеса	309-1		526181			0,032				0,040			0,200		0,272		
балки —"—	306-3		526153		1,025	0,023									1,048		
связи —"—	307-2		526160			0,136				0,042					0,178		
Лестницы	312-1		526242			0,032		0,011							0,043		
Ограждение кровли	312-7		526244			0,052		0,108							0,160		
Итого															1,82		
Контрольная сумма																	

1. Все заводские соединения элементов конструкций сварные, монтажные на черных болтах М10, М12 и электросварке.
   Характер соединений показан в узлах.
2. При изготовлении и монтаже конструкций при ручной сварке применяются электроды типа Э42 ГОСТ 9467-75.
3. Стальные конструкции окрасить масляной краской, густотертой, для наружных работ (ГОСТ 8292-75) по грунтовке марки ПФ-020 (ГОСТ 18186-79).
4. Изготовление и монтаж конструкций производить в соответствии с указаниями СНИП III-18-75.

Условные обозначения

- Шов сварной заводской с видимой стороны
- Шов сварной монтажный с видимой стороны
- Шов сварной монтажный с невидимой стороны
- Шов сварной заводской с невидимой стороны

Привязан:

Инв. №

Инв. № подл. | Подпись и дата | Взам. инв. №

ТП 701-4-132.85 КМ				
ГИП	Старгонская		1984	
Н. контр.	Разина			
Нач. отд.	Вдовин			
Зам. нач. отд.	Комаров			
Гл. конст.	Карганов			
Инжен.	Купцов			
Холодильник однозтажный емкостью 60т (с вариантом охлаждающих батарей из стеклянных труб)	Стадия: РП	Лист: 3	Листов:	
Общие данные (окончание)	ГИПРОХОЛОД, Москва			

Типовой проект 701-4-132.85 Альбом III

Схема расположения элементов навеса

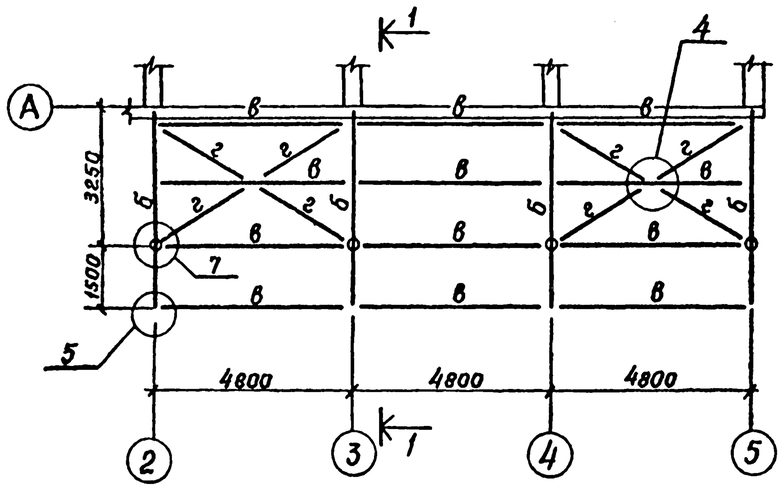

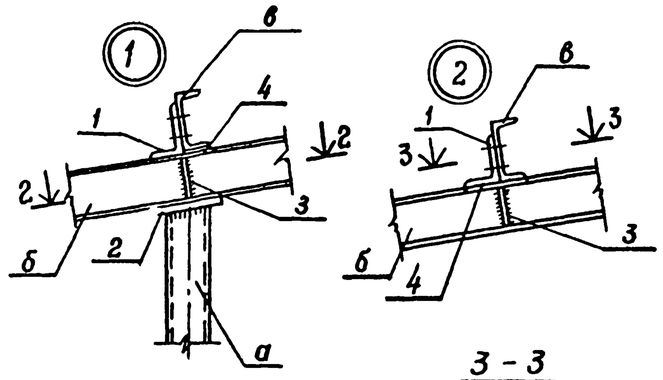

2 - 2

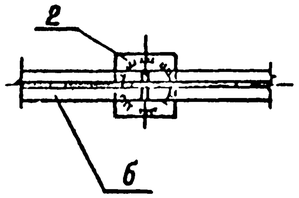

3 - 3

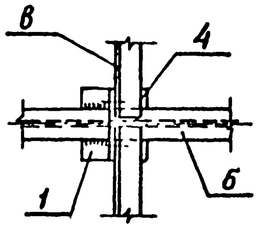

1 - 1

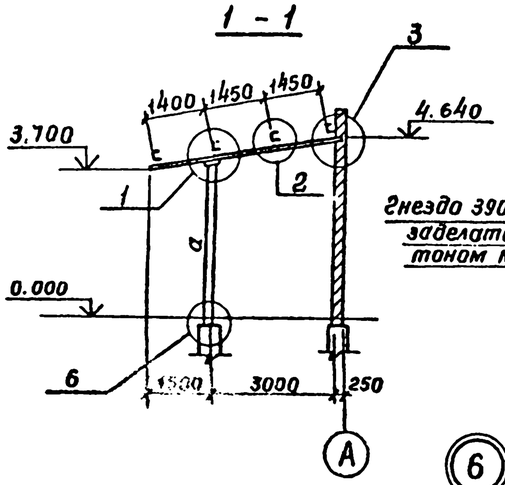

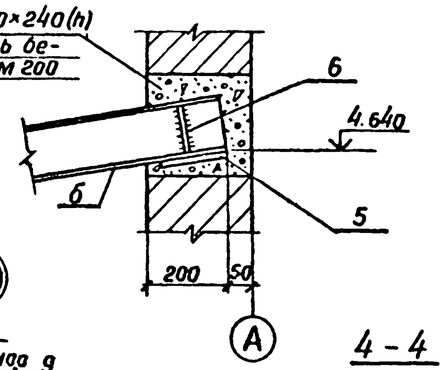

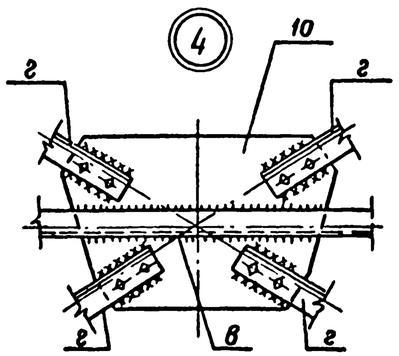

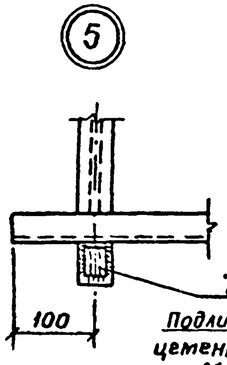

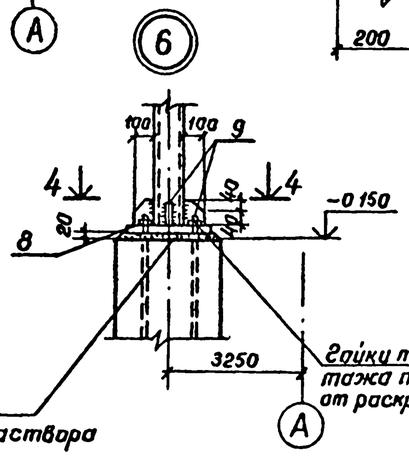

4 - 4

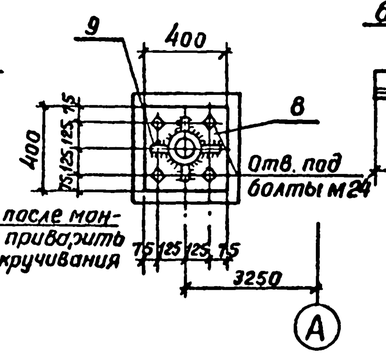

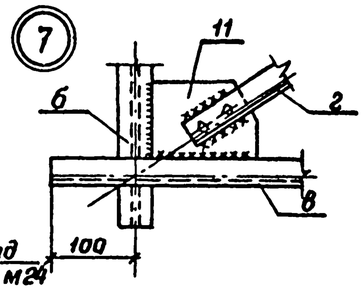

Ведомость элементов

Марка	Сечение: Эскиз	Поз	Состав	Опорные усилия: M тсм	N тс	Q тс	Группа констр.	Марка металла	Примечание
а	◎		Труба 102×5	0,4	2.8	0,1		Вст3кл2	
б	I		I 16	2,1	—	2.8		"	
в	⊏		⊏ 14	0,6	—	0,7		"	
г	L		L63×6	по гибкости				"	растяжение

Спецификация элементов замаркированных на данном листе

Марка позиц.	Обозначение	Наименование	Кол	Масса ед. кг.	Примечание
а	ГОСТ 3262-75	Стойка Ф 102×5			
		ℓ = 4100	4	50.0	
б	ГОСТ 8239-72	Балка I16 ℓ=4800	4	75.5	
в	ГОСТ 8240-72	Прогон ⊏14 ℓ=4900	12	60.5	
г	ГОСТ 8509-72	Связи L63×6 ℓ=2800	8	13.0	
1	ГОСТ 8510-72	L125×80×8 ℓ=170	8	2.12	
2	ГОСТ 103-76	— 150×10 ℓ = 150	4	1.42	
3	то же	— 85×6 ℓ = 130	16	0.5	
4	"	— 80×6 ℓ = 170	16	1.28	
5	"	— 170×10 ℓ = 300	4	4.0	
6	"	— 130×6 ℓ = 150	8	0.92	
7	ГОСТ 8510-72	L 125×80×8 ℓ=55	8	0.68	
8	ГОСТ 82-70	— 400×16 ℓ = 400	4	10,0	
9	ГОСТ 103-76	— 80×10 ℓ = 100	16	0.63	
10	ГОСТ 82-70	— 410×6 ℓ = 650	2	12.35	
11	То же	— 180×6 ℓ = 250	8	2.12	

Указания по изготовлению и монтажу стальных конструкций см. лист 3.

Привязан

Инв. №

ГИП	Снорговская		1986
Н.контр.	Разина		
Нач.отд.	Вдовин		
Зам.нач.	Комаров		
Гл.конст.	Карганов		
Инжен.	Купцов		

ТП 701-4-132.85 КМ

Холодильник одноэтажный емкостью 60т (с вариантом охлаждающих батарей из стеклянных труб)

Навес

Стадия	Лист	Листов
РП	4	

ГИПРОХОЛОД, Москва

Инв.№ подл. | Подпись и дата | Взам.инв.№

Копир. Данилина

Формат А2

Типовой проект 701-4-132.85 Альбом III

Лестница на кровлю

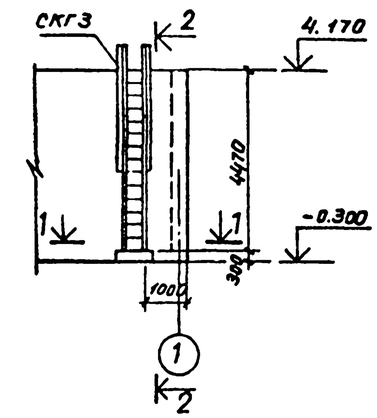

2 - 2

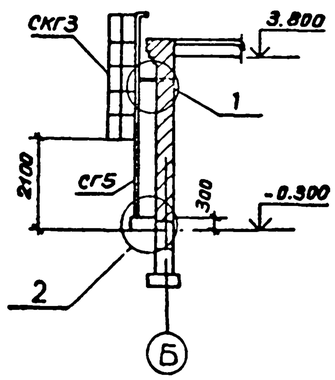

1 - 1

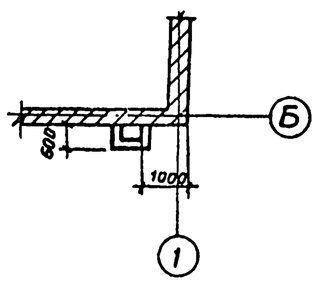

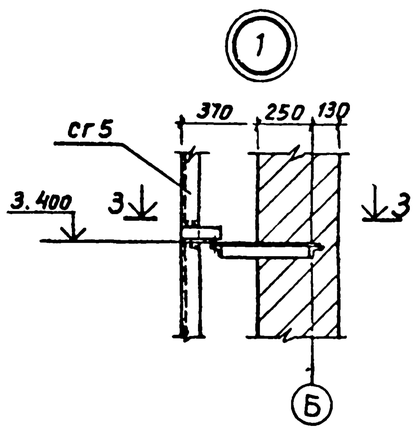

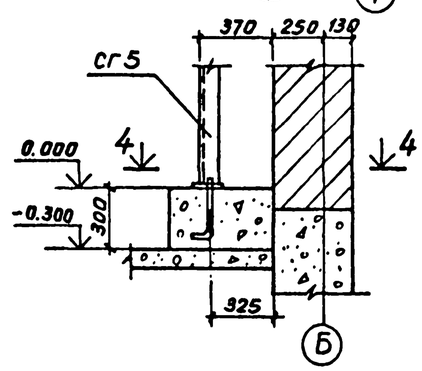

Схема расположения элементов ограждения кровли

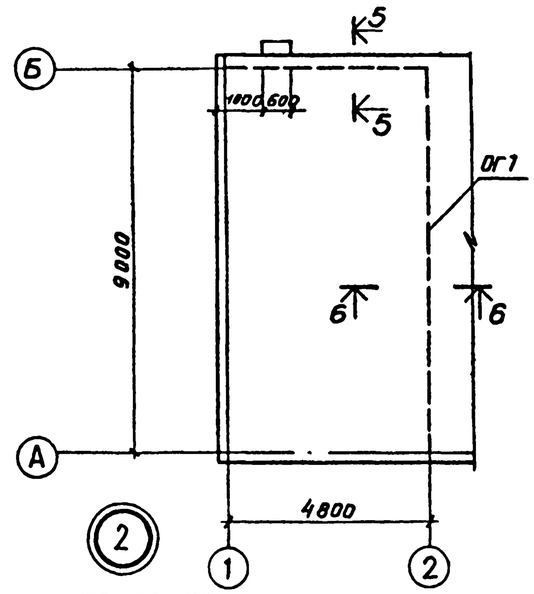

5 - 5

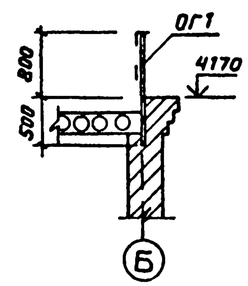

Спецификация стальной лестницы

Марка	Обозначение	Наименование	Кол	Масса ед кг	Примеч
		Лестница на кровлю			
СГ5	1.459-2 В3	Стремянка СГ5	1	83	
СКГ3	1.459-2 В4	Ограждение СКГ3	1	25	
1	ГОСТ 8509-72	L 63×6 ℓ=750	1	4,3	
2	То же	L 63×6 ℓ=580	2	2,9	
3	"	L 63×6 ℓ=65	2	0,4	
4	ГОСТ 5781-82	• Ф12 АI ℓ=350	2	0,2	
5	ГОСТ 8509-72	L 63×6 ℓ=170	2	1,0	
		Ограждение кровли			
ОГ1	КЖИ-ОГ1	Ограждение ОГ1	11,6 п.м.		

Кронштейн

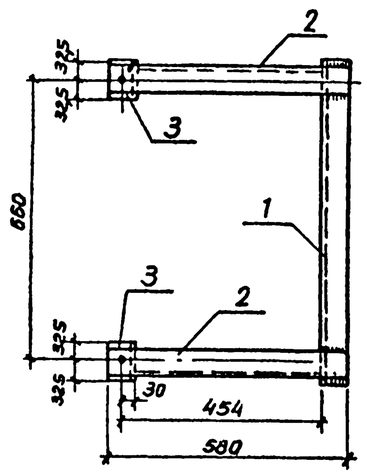

3 - 3

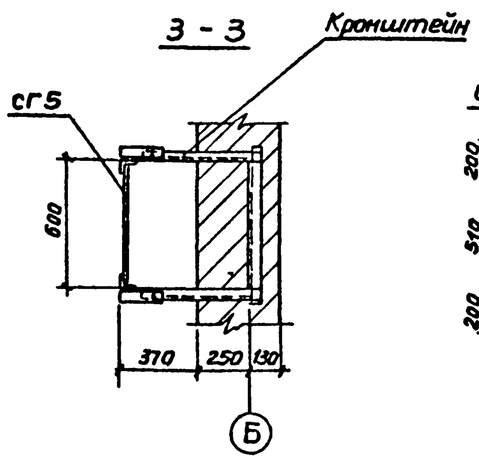

4 - 4

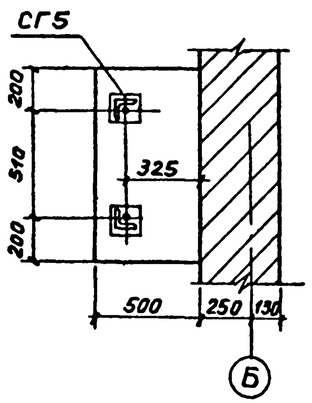

6 - 6

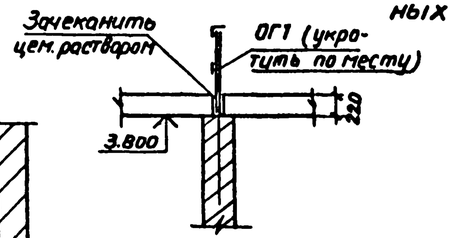

Кронштейн устанавливается при кладке кирпичных стен

Привязан:

Инв. №

ГИП	Сморгонская		1984
Н.контр.	Разина		
Нач.отд	Вдовин		
Зам.нач.	Комаров		
Гл.конс.	Карганов		
Инжен.	Кипцов		

ТП 701-4-132.85 КМ

Холодильник однозтажный емкостью 60т (с вариантом охлаждающих батарей из стеклянных труб)

Стадия	Лист	Листов
РП	5	

Лестница на кровлю. Ограждение кровли

ГИПРОХОЛОД Москва

Копир. Копаева

Формат А2

Инв.№ подл. | Подпись и дата | Взам.инв.№

Типовой проект 701-4-132.85 Альбом III

Переносная лестница

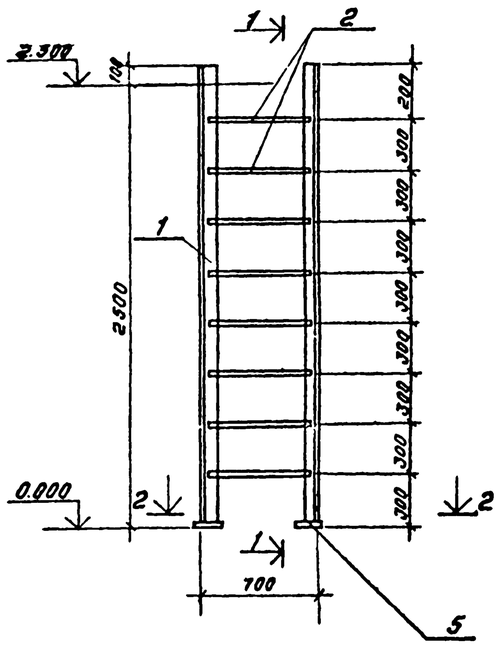

1 - 1

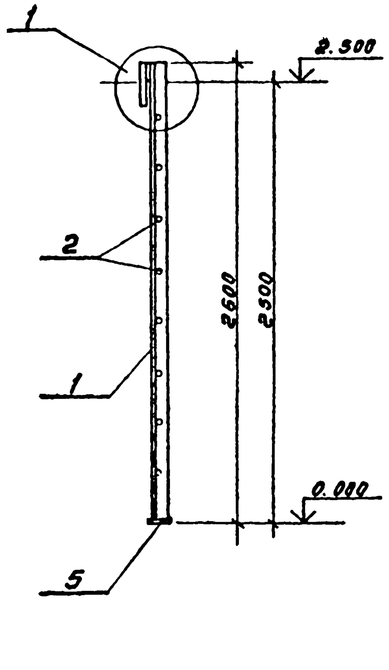

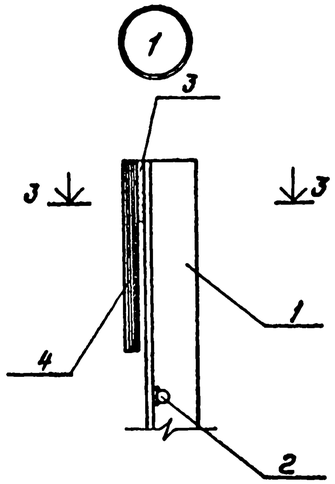

3 - 3

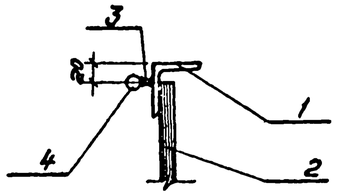

2 - 2

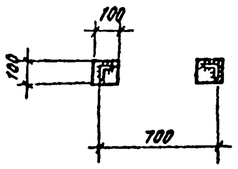

4 - 4

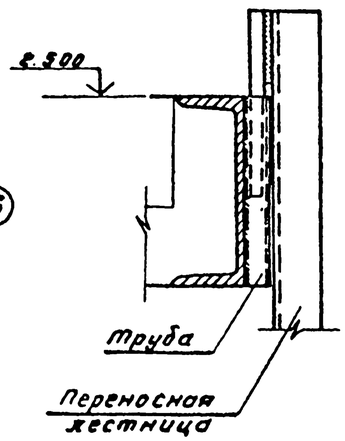

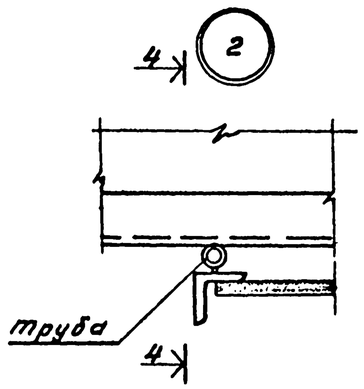

Схема расположения переносной лестницы.

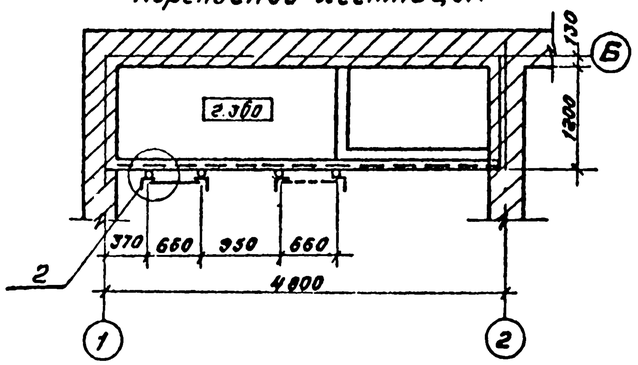

Спецификация переносной лестницы

Марка	Обозначение	Наименование	Кол.	Масса ед. кг	Примечание
		Лестница			
		Детали			
		∟63×6 ГОСТ 8509-72			
		ℓ = 2590	2	14.9	
		⌀18 ГОСТ 5781-82			
		ℓ = 650	8	1.3	
		⌀6 ГОСТ 5781-82			
		ℓ = 70	2	0.02	
		⌀16 ГОСТ 5781-82			
		ℓ = 220	2	0.35	
		-100×10 ГОСТ 103-76			
		ℓ = 100	2	0.79	

1. Переносная лестница может находится в любом из 2х положений в зависимости от обслуживания технологического оборудования.

ГИП	Смоленская		
Н. контр.	Розина		
Нач. отд.	Вдовин		
Зам. нач.	Комаров		
Гл. констр.	Карганов		
Гл. архит.	Чернов		
Инженер	Купцов		

Привязан

Инв. №

ТП 701-4-132.85 КМ

Холодильник одноэтажный емкостью 60т (с вариантом охлаждающих батарей из стеклянных труб)

Стадия	Лист	Листов
РП	6	

Переносная лестница

ГИПРОХОЛОД

Инв. № подл. | Подпись и дата | Взам. инв. №

Альбом III

Типовой проект 701-4-132.85

Ведомость рабочих чертежей основного комплекта марки ОВ

Лист	Наименование	Примечание
1	Общие данные	
2	План, разрез 1-1, схемы, узел управления	
3	Установка системы П1	

Ведомость ссылочных и прилагаемых документов

Обозначение	Наименование	Примечание
	Ссылочные документы	
1.494-32	Зонты и дефлекторы вентиляционных установок	
4.904-69	Детали крепления санитарно-технических приборов и трубопроводов	
1.494-30 в.2	Установка и крепления вентиляторов к строительным конструкциям	
5.904-4	Двери и люки вентиляционных камер	
5.904-5	Гибкие вставки к центробежным вентиляторам	
5.904-10	Узлы прохода вентиляционных вытяжных шахт через покрытия промышленных зданий	
4.903-10 в.8	Грязевики	
Минмонтажспецстрой СССР. Главмонтаж автоматика	Приборы для измерения и регулирования температуры	
	Установка закладных конструкций на технологических трубопроводах и оборудовании	
5.903-2	Воздухосборники	
Минмонтажспецстрой СССР. Главмонтаж автоматика	Приборы для измерения и регулирования давления, разрежения и расхода. Установка закладных конструкций на технологическом оборудовании и трубопроводах	
	Прилагаемые документы	
ОВ ВМ	Ведомость материалов	
ОВ СО	Спецификация оборудования	
ОВ Н 1	Кронштейн под калорифер	
ОВ Н 2	Конструкция тепловой изоляции №1	
ОВ Н 3	Конструкция тепловой изоляции №2	

Типовой проект разработан в соответствии с действующими нормами и правилами и предусматривает мероприятия, обеспечивающие взрывную, взрывопожарную и пожарную безопасность при эксплуатации здания.

Главный инженер проекта Смоз Сморганская

Инв. № подл. | Подпись и дата | Взам. инв. №

Характеристика отопительно-вентиляционных систем

Обозначение системы	Количество систем	Наименование обслуживаемого помещения (технологического оборудования)	Тип установок	Вентилятор: тип, исполнение по взрывозащите	N	Схема исполнения	Положение	L, м³/ч	P, кгс/м²	n, об/мин	Электродвигатель: тип, исполнение по взрывозащите	N кВт	n, об/мин	Воздухонагреватель: тип	N	Кол.	Темп-ра нагрева °С от	до	Расход тепла ВТ (ккал/ч)	ΔP кгс/м²	Примечание
		Машинное							140										3722	20	
П1	1	отделение	№25095-1	В-Ц4-70	2,5	I	Пр.Об	265	(14)	1400	4А56А4	0,12	1400	КЗСА-П	6	1	-30	16	(3200)	(2)	
		Машинное							150												
ВА-1	1	отделение	№25095-1	В-Ц4-70	2,5	I	Пр.Об	350	(15)	1400	4А56А4	0,12	1400	—	—	—	—	—	—	—	

Основные показатели по чертежам отопления и вентиляции

Наименование здания	Объем	Периоды года при tн, °С	Расход тепла ВТ (ккал/ч): на отопление	на вентиляцию	на горячее водоснабжен.	на производственное теплоснабжение	Общий	Установленная мощность электродвигателей кВт	Удельн. расход тепла на отопление ккал/м³·°С	Расчетн. напор в системе отопления и по (м.в.ст.)
Холодильник	80	-30	5932	3722	—	69780	79434	1,89	1,40	2,00
			(5100)	(3200)		(60000)	(68300)			(0,20)

План-схема

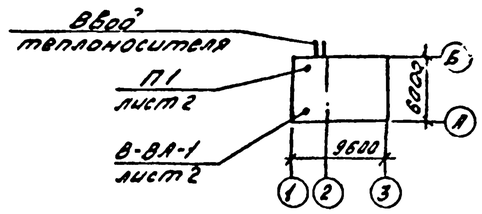

Общие указания

1. Исходные данные для разработки чертежей архитектурно-строительные чертежи и технологическое задание.
2. Проект систем отопления и вентиляции выполнен в соответствии:
   а) СНиП 2.01.01-82. Строительная климатология и геофизика;
   б) СНиП II-33-75*. Отопление, вентиляция и кондиционирование воздуха;
   в) СНиП II-105-74. Холодильники;
   г) СН 245-71. Санитарные нормы проектирования промышленных предприятий.
3. Проект выполнен для условий строительства с расчетными данными:
   расчетная температура для проектирования отопления - минус 30°С;
   расчетная температура для проектирования вентиляции - минус 19°С;
   средняя температура отопительного периода - минус 6,2°С;
   продолжительность отопительного периода - 232 суток.
4. Теплоноситель для систем отопления и вентиляции и производственного теплоснабжения - вода с температурой 150-70°С.
5. Для приема теплоносителя, его распределения по системам, контроля параметров предусмотрен узел управления.
6. Присоединение систем отопления и вентиляции к теплосети принято непосредственное.
7. Изоляции подлежат теплопроводы от места ввода теплосети до узла управления, узел управления, главный стояк отопления, подающие трубопроводы систем теплоснабжения калориферов вентиляционных установок.
8. Основной изоляционный слой - минераловатные полуцилиндры толщиной 40мм. для трубопроводов Ду 33,5 и более, шнур асбестовый пуховой диаметром 20мм. в два слоя для трубопроводов до 33,5мм и узла управления.
9. Покровный слой по изоляции - стеклопластик марки РСТ-Б-Л-В по ТУ6-11-145-80.
10. Воздуховоды выполняются из листовой холоднокатанной стали по ГОСТ 19904-74.
11. Воздуховоды, трубопроводы и радиаторы окрашиваются грунтом ГФ-020 в один слой, масляной краской за два раза.

ГИП	Сморганская	Смоз		1984
Н. сектора	Резина	Резин		
Нач. отд.	Дмитриев	Дмитриев		
Гл. спец.	Шубина	Шубин		
Рук. гр.	Гидитулина	Гидитулина		
Ст. инж.	Семенова	Семенова		

Привязан

ТП 701-4-132.85ОВ

Холодильник одноэтажный емкостью 80т (с вариантом охлаждающих батарей из стеклянных трубок)

Стадия	Лист	Листов
Р.П.	1	2

Общие данные

ГИПРОХОЛОД г. Москва

Типовой проект 704-4-132.85 Альбом III

Разрез 1-1

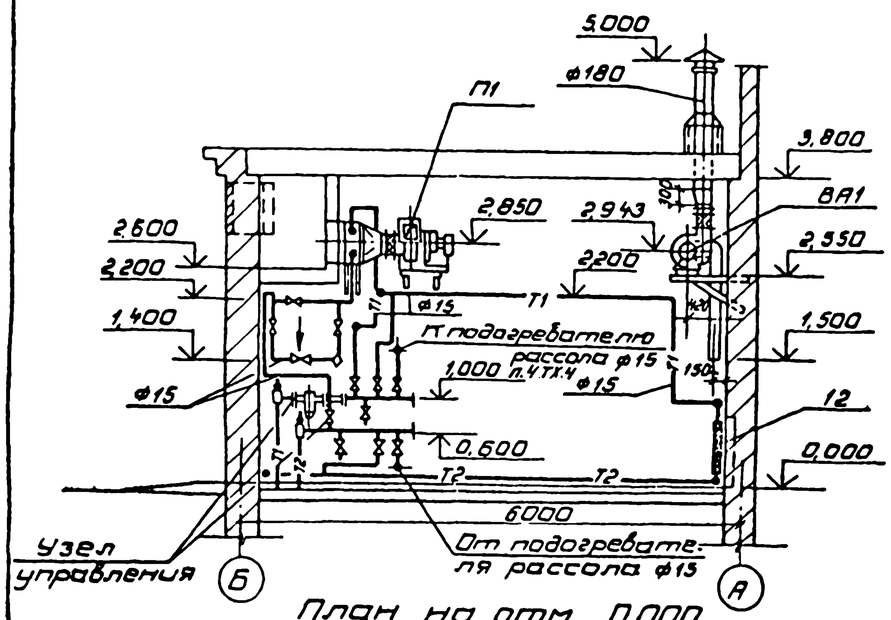

Схема отопления и теплоснабжения.

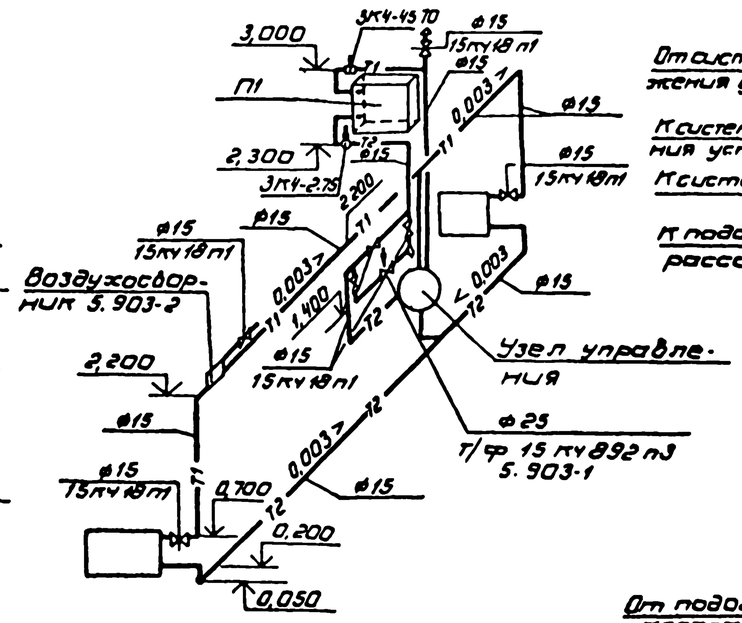

Узел управления

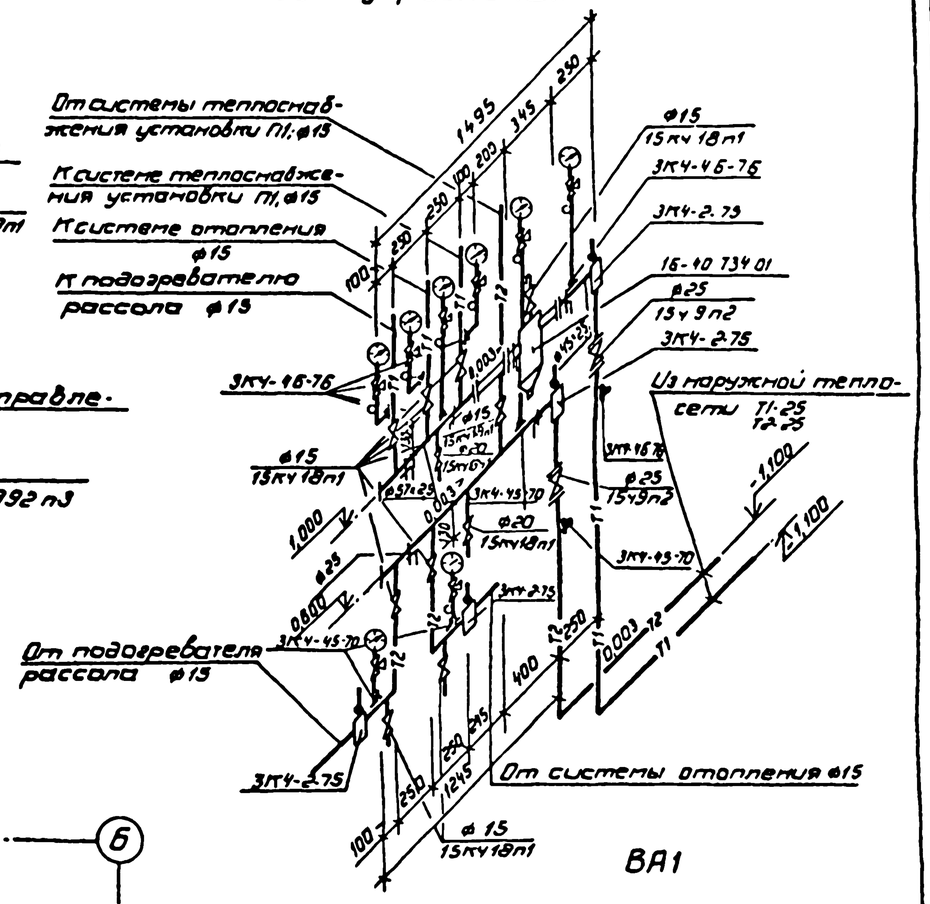

План на отм. 0,000

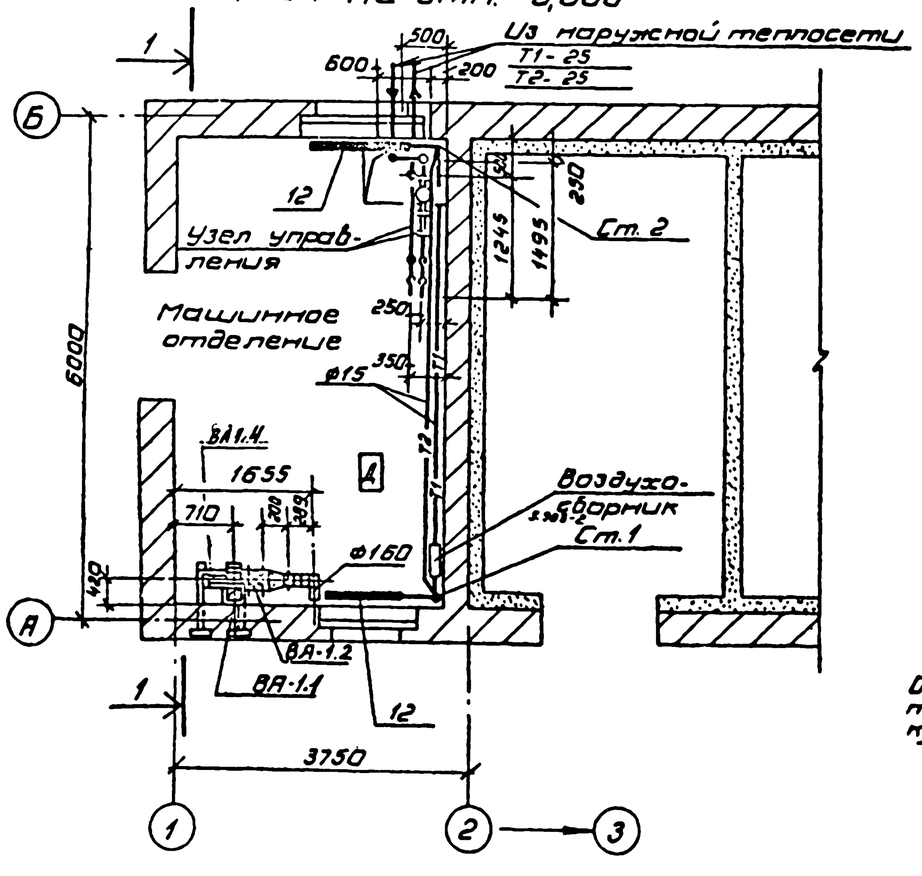

План на отм. 2,530

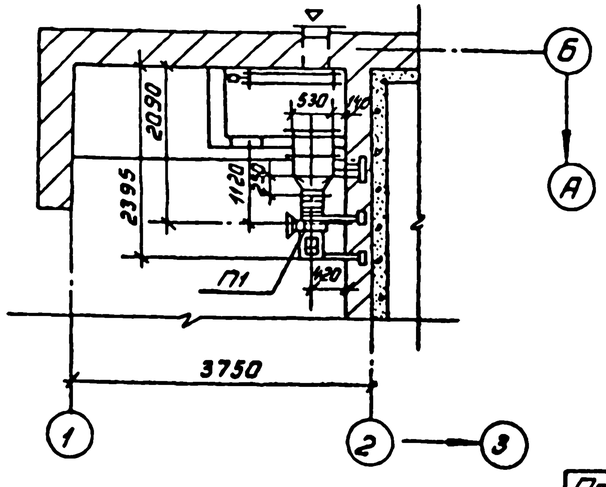

П1

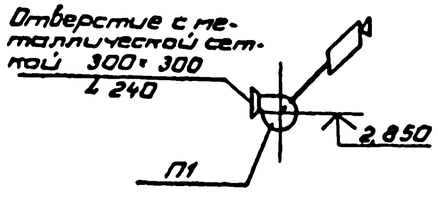

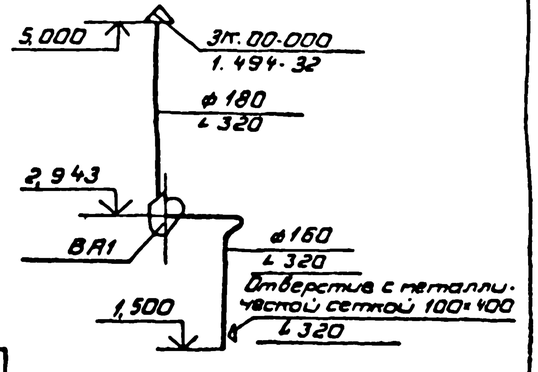

Привязан:

Инв. №

1984

ТП701-4-132.85 ОВ

ГИП	Стороженко		Холодильник одноэтажный вместимостью 60 т. (с вариантом охлаждающих ванн из стеклянных труб).
Н.контр.	Разина		
Нач.отд.	Дементьев		
Гл.спец.	Шувина		План, разрез 1-1, узел управления
Рук.бр.	Гафитулина		
Инж.	Санаев		

Стадия	Лист	Листов
РП	2	

ГИПРОХОЛОД г. Москва

Инв. N подл. | Подп. и дата | Взам. инв. N | Инв. N дубл. | Взам. инв. N | Подп. и дата | Нач. отд. экон. | Нач. техн. отд. | Гл. инж. проекта

Типовой проект 701-4-132.85 Альбом III

Разрез 1-1

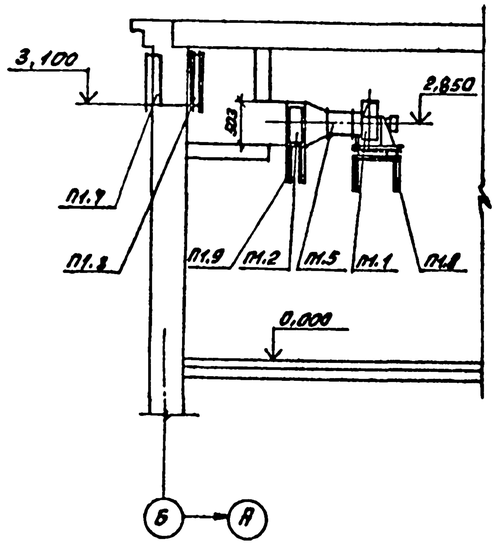

Разрез 2-2

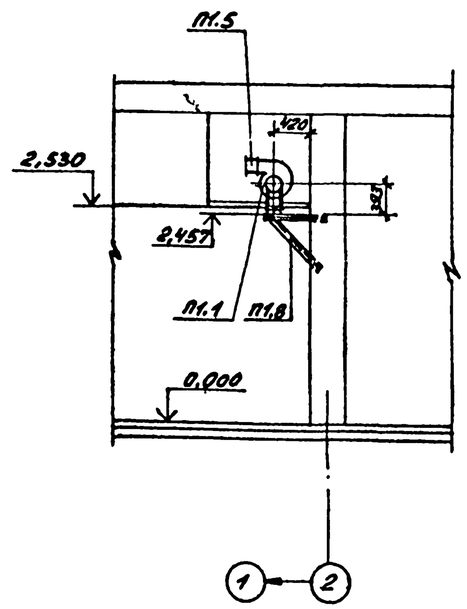

План на отм. 2,530

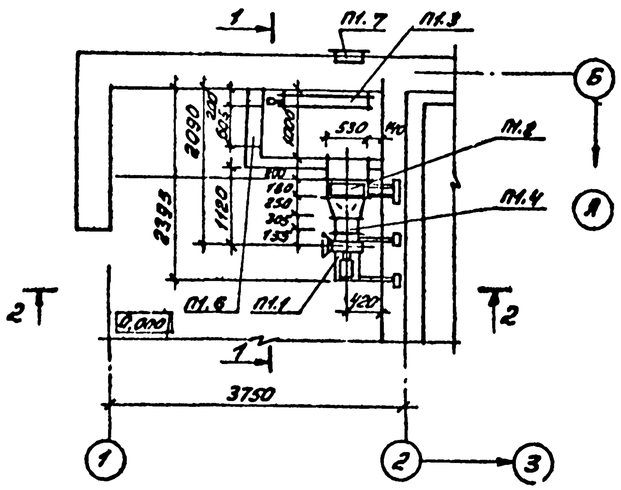

Спецификация отопительно-вентиляционных установок

Марка поз.	Обозначение	Наименование	Кол.	Масса ед. кг	Примечание
		П1			
П1.1		Агрегат вентиляторный А 2,5 095-1 комплект:	1	26,0	
		а) вентилятор центробежный В Ц4-70 № 2,5 исполнение I, положение Пр 90° с виброизоляторами;			
		б) электродвигатель 4А56А4 0,12 квт. 1400 об/мин.			
П1.2		Калорифер пластинчатый многоходовой КВС 6А-П	1	56,2	
П1.3		Клапан воздушный утеплённый КВУ 600×1000 АУ2 с электроподогревом 1,6 квт, исполнительным механизмом М90			
П1.4	5.904-5	Гибкая вставка ВВ 17	1	2,82	
П1.5	5.904-5	Гибкая вставка ВН 10	1	2,66	
П1.6	5.904-4	Люк герметический утеплённый	1	20,2	
П1.7		Решетка неподвижная жалюзийная 150×580	2	1.13	
П1.8	1.494-30 в.2 6ТА002.000	Установка вентиляторного агрегата на кронштейне	1	16,2	
П1.9	08Н1	Кронштейн для установки калорифера	1		
		ВА1			
ВА1.1		Агрегат А2,5095-1 комплект: а) вентилятор Ц4-70 №2,5 исполнение 1, положение П0° с виброизол. б) эл. двигатель 4А56А90 0,12 квт	1	26,0	
ВА1.2		Гибкая вставка ВВ17	1	2,82	
ВА1.3		Гибкая вставка ВН10	1	2,66	
ВА1.4		Установка вентиляторного агрегата на кронштейне	1	16,2	

Привязан:

Инв. №

ГИП	Сморгонская			ОВ4
Н.контр.	Розина			
Нач. отд.	Дементьев			
Рук. бриг.	Гаритумина			
Ст. инж.	Иванова			

Т.П. 701-4-132.85 ОВ

Холодильная однотрубная емкостью 6 от. (с вариантом охлаждающих батарей из стеклянных труб)

Стадия РП | Лист 2 | Листов

Установка системы П1.

ГИПРОХЛАДМАШ г. Москва

Инв. № подл. | Подпись и дата | Взам. инв. №

Типовой проект

701-4-132.85

Холодильник одноэтажный емкостью 60 т.

Альбом III

Эскизные чертежи общих видов нетиповых конструкций систем отопления и вентиляции

Привязан

Инв. №

Формат А4

Типовой проект 701-4-132.85 Альбом III

Обозначение	Наименование
701-4- ОВН1	Кронштейн под калорифер
701-4- ОВН2	Конструкция тепловой изоляции 1
701-4- ОВН3	Конструкция тепловой изоляции 2

Инв. №

т.п. 701-4-132.85 ОВН

ГИП	Смоленская		1984
Н.контр.	Разина		
Нач.отд.	Дементьев		
Рук.бр.	Гафитулина		
Ст.инж.	Иванова		

Содержание

Стадия	Лист	Листов
Р.П.		1

ГИПРОХОЛОД г. Москва

Формат А4

План

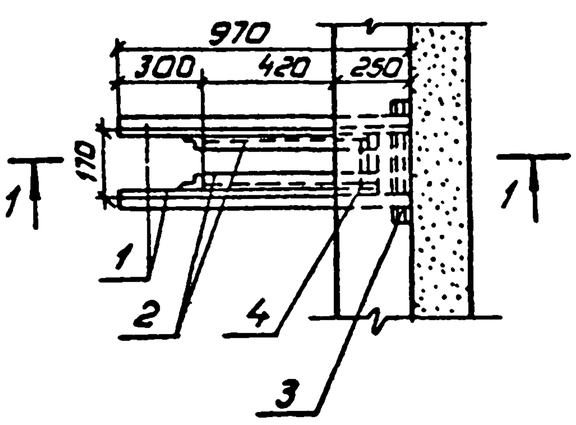

Разрез 1-1

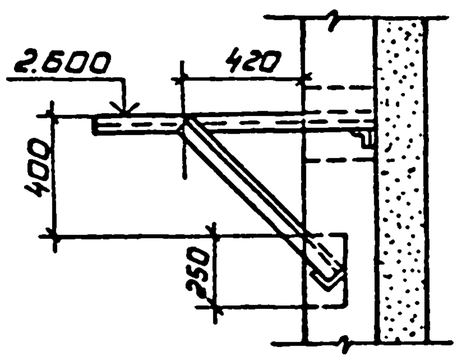

Монтажная спецификация на кронштейн

№ поз.	Наименование	Длина, мм	Материал	Ед. изм.	Кол-во	Вес, кг Ед.	Вес, кг Общ.	Примечание
1	Уголок ∠50×5	970	сталь	шт	2	3,54	7,08	ГОСТ 8509-72
2	Уголок ∠50×5	800	сталь	шт	2	3,02	6,04	8509-72
3	Уголок ∠50×5	400	сталь	шт	1	1,5	1,5	8509-72
4	Уголок ∠50×5	300	сталь	шт	1	1,13	1,13	8509-72

Привязан:

Инв. №

т.п. 701-4-132.85 ОВН1

ГИП	Смоленская		
Н.контр.	Разина		
Нач.отд.	Дементьев		
Рук.бр.	Гафитулина		
Ст.инж.	Иванова		

Кронштейн под калорифер

Стадия	Лист	Листов
Р.П.		1

ГИПРОХОЛОД г. Москва

Формат А4

Типовой проект 701-4-132.85 Альбом III

Стеклопластик РСТ-Б-ЛВ; ТУ6-11-145-80

Полуцилиндры минераловатные ГОСТ 23208-83

Краска БТ-577; ГОСТ 5631-79 в два слоя

Грунтовка ГФ-020 в один слой

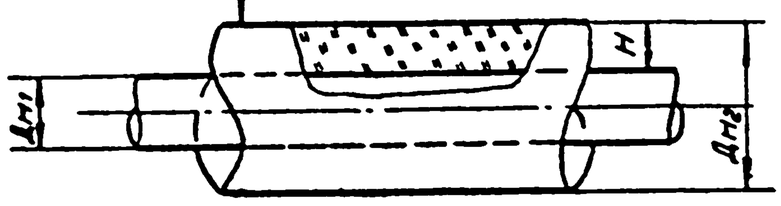

Дн1	32
H	40
Дн2	112

Размеры в мм.

Температура транспортируемой среды 150°С. Изолируются подающий и обратный трубопровод теплоснабжения, прокладываемые по помещению.

Привязан:

Инв. №

т.п. 701-4-132.85 ОВН2

ГИП	Смоленская		1984
Н.контр.	Разина		
Нач.отд.	Дементьев		
Рук.бр.	Гафитулина		
Ст.инж.	Иванова		

Конструкция тепловой изоляции 1.

Стадия	Лист	Листов
Р.П.		

ГИПРОХОЛОД г. Москва

Копировал: Гатрикеева

Формат А4

20472-03

32

Типовой проект 701-4-132.85 Альбом III

Стеклопластик РСТ-5-ЛВ ТУ6-11-145-80

Шнур асбестовый ШАП-1 ГОСТ 1779-83

Краска БТ-577 ГОСТ 5631-79 в два слоя

Грунтовка ГФ-020 в один слой

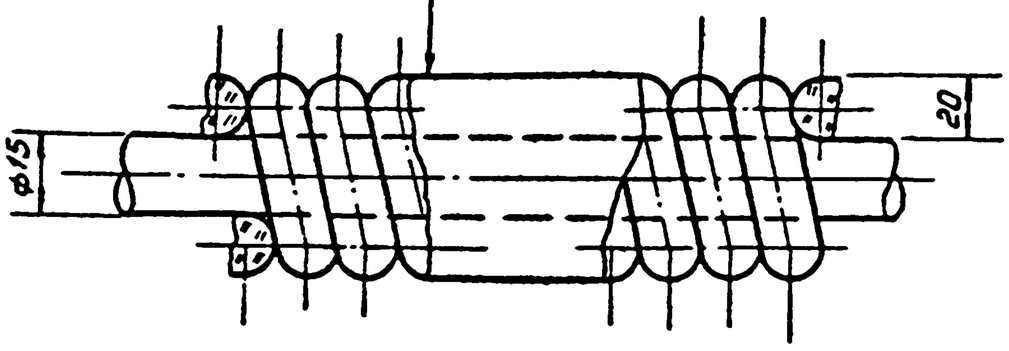

Температура транспортируемой среды 150°С.

Изолируются подающие трубопроводы отопления и теплоснабжения, прокладываемые по помещению.

Привязан:

Инв. №

ГИП	Осадчая		1984
Н.лаб.	Разина		
Нач.отд.	Дементьев		
Рук.гр.	Гафитулина		
Ст.инж.	Иванова		

т.п. 701-4- 08Н3

Конструкция тепловой изоляции 2

Стадия	Лист	Листов
Р.П.		1

ГИПРОХОЛОД г. Москва

Копировал: Патрикеева Формат А4

Инв. N подл. | Подп. и дата | Взам. инв. N

20472-03