ТИПОВОЙ ПРОЕКТ

901-2-152.87

ПЛАВУЧИЕ НАСОСНЫЕ СТАНЦИИ ГИДРОМЕХАНИЗИРОВАННЫХ ПРЕДПРИЯТИЙ НЕРУДНЫХ МАТЕРИАЛОВ

АЛЬБОМ III

НАСОСНАЯ СТАНЦИЯ Д 1250-65

ТИПОВОЙ ПРОЕКТ

901-2-152.87

ПЛАВУЧИЕ НАСОСНЫЕ СТАНЦИИ ГИДРОМЕХАНИЗИРОВАННЫХ ПРЕДПРИЯТИЙ НЕРУДНЫХ МАТЕРИАЛОВ

АЛЬБОМ III

НАСОСНАЯ СТАНЦИЯ Д 1250-65

СОСТАВ ПРОЕКТА:

АЛЬБОМ I - ПОЯСНИТЕЛЬНАЯ ЗАПИСКА.

АЛЬБОМ II - ТЕХНОЛОГИЯ ПРОИЗВОДСТВА. ЭЛЕКТРОСИЛОВОЕ ОБОРУДОВАНИЕ. ЭЛЕКТРООСВЕЩЕНИЕ И АВТОМАТИКА. СПЕЦИФИКАЦИЯ ОБОРУДОВАНИЯ.

АЛЬБОМ III - НЕСТАНДАРТИЗИРОВАННОЕ ТЕХНОЛОГИЧЕСКОЕ ОБОРУДОВАНИЕ.

АЛЬБОМ IV - СМЕТЫ. ВЕДОМОСТЬ ПОТРЕБНОСТИ В МАТЕРИАЛАХ.

РАЗРАБОТАН
ИНСТИТУТОМ ВНИПИИСТРОМСЫРЬЕ

ГЛАВНЫЙ ИНЖЕНЕР ИНСТИТУТА Р.А. РОДИН
ГЛАВНЫЙ ИНЖЕНЕР ПРОЕКТА Т.А. ДЕМЧУК

УТВЕРЖДЕН
И ВВЕДЕН В ДЕЙСТВИЕ
МИНСТРОЙМАТЕРИАЛОВ СССР
ПРОТОКОЛ №28-169/85 ОТ 26.05.1986.

Альбом IX

Типовой проект 901-2-152.87

Обозначение документа	Наименование документа	Стр.
ТП ТХН	Содержание альбома IX	2
	Плавучая часть	
М765.01.00.000СБ	Сборочный чертеж Лист 1	3
М765.01.00.000СБ	Лист 2	4
М765.01.00.000СБ	Лист 3	5
	Плавучая часть	
М765.01.00.000	(Спецификация) Лист 1	
М765.01.00.000	Лист 2	6
М765.01.00.000	Лист 3	
	Понтон	
М765.01.01.000СБ	Сборочный чертеж Лист 1	7
М765.01.01.000СБ	Лист 2	8
М765.01.01.000СБ	Лист 3	9
М765.01.01.000СБ	Лист 4	
	Понтон	10
М765.01.01.000	(Спецификация) Лист 1	
М765.01.01.000	Лист 2	
	Надстройка	
М765.02.00.000СБ	Сборочный чертеж Лист 1	11
М765.02.00.000СБ	Лист 2	12
М765.02.00.000СБ	Лист 3	13
М765.02.00.000СБ	Лист 4	
	Надстройка	
М765.02.00.000	(Спецификация) Лист 1	14
М765.02.00.000	Лист 2	
	Каркас надстройки	
М765.02.01.000СБ	Сборочный чертеж Лист 1	15
М765.02.01.000СБ	Лист 2	16
М765.02.01.000СБ	Лист 3	17

Обозначение документа	Наименование документа	Стр.
	Каркас надстройки	
М765.02.01.000	(спецификация) Лист 1	
М765.02.01.000	Лист 2	18
М765.02.01.000	Лист 3	
М765.02.01.000	Лист 4	
	Водопровод	
М765.03.00.000СБ	Сборочный чертеж Лист 1	19
М765.03.00.000СБ	Лист 2	
	Водопровод	
М765.03.00.000	(спецификация) Лист 1	20
М765.03.00.000	Лист 2	
	Система заливки	
М765.04.00.000СБ	Сборочный чертеж Лист 1	21
М765.04.00.000СБ	Лист 2	22
М765.04.00.000СБ	Лист 3	23
М765.04.00.000СБ	Лист 4	24
	Система заливки	
М765.04.00.000	(Спецификация) Лист 1	
М765.04.00.000	Лист 2	25
М765.04.00.000	Лист 3	
	Система осушения	
	и пожаротушения.	
М765.05.00.000СБ	Сборочный чертеж Лист 1	26
М765.05.00.000СБ	Лист 2	27
	Система осушения	
	и пожаротушения	
М765.05.00.000	(Спецификация) Лист 1	
М765.05.00.000	Лист 2	
М765.05.00.000	Лист 3	28
М765.05.00.000	Лист 4	

Инв. № подл. | Подп. и дата | Взам. инв. №

Привязан

Инв. №

ГИП	Демчук		
Н. контр.	Кузнецов		
Нач. отд.	Ермолаев		
Рук. гр.	Пономарев		
Инж.			

ТП 901-2-152.87 ТХН

Насосная станция Д1250-65

Содержание альбома IX

Стадия	Лист	Листов
РП		

ВНИПИИСТРОМСДОРМАШ

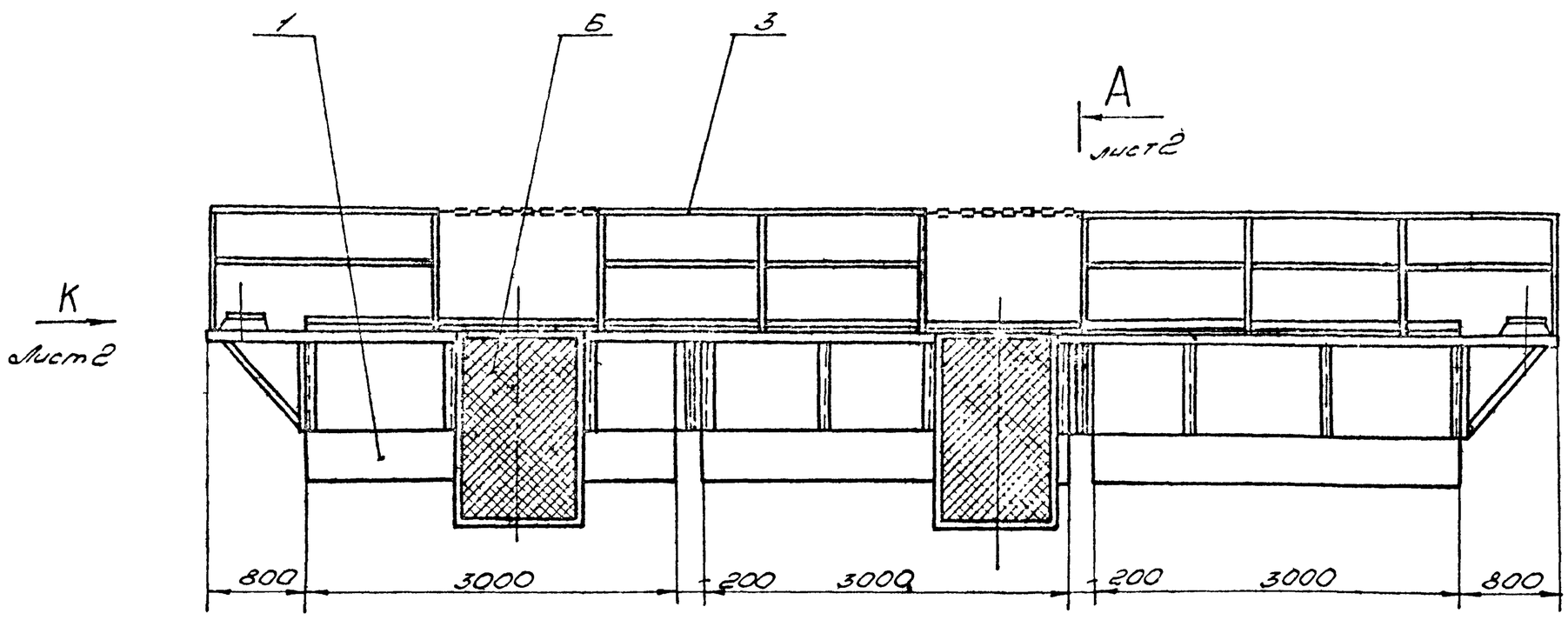

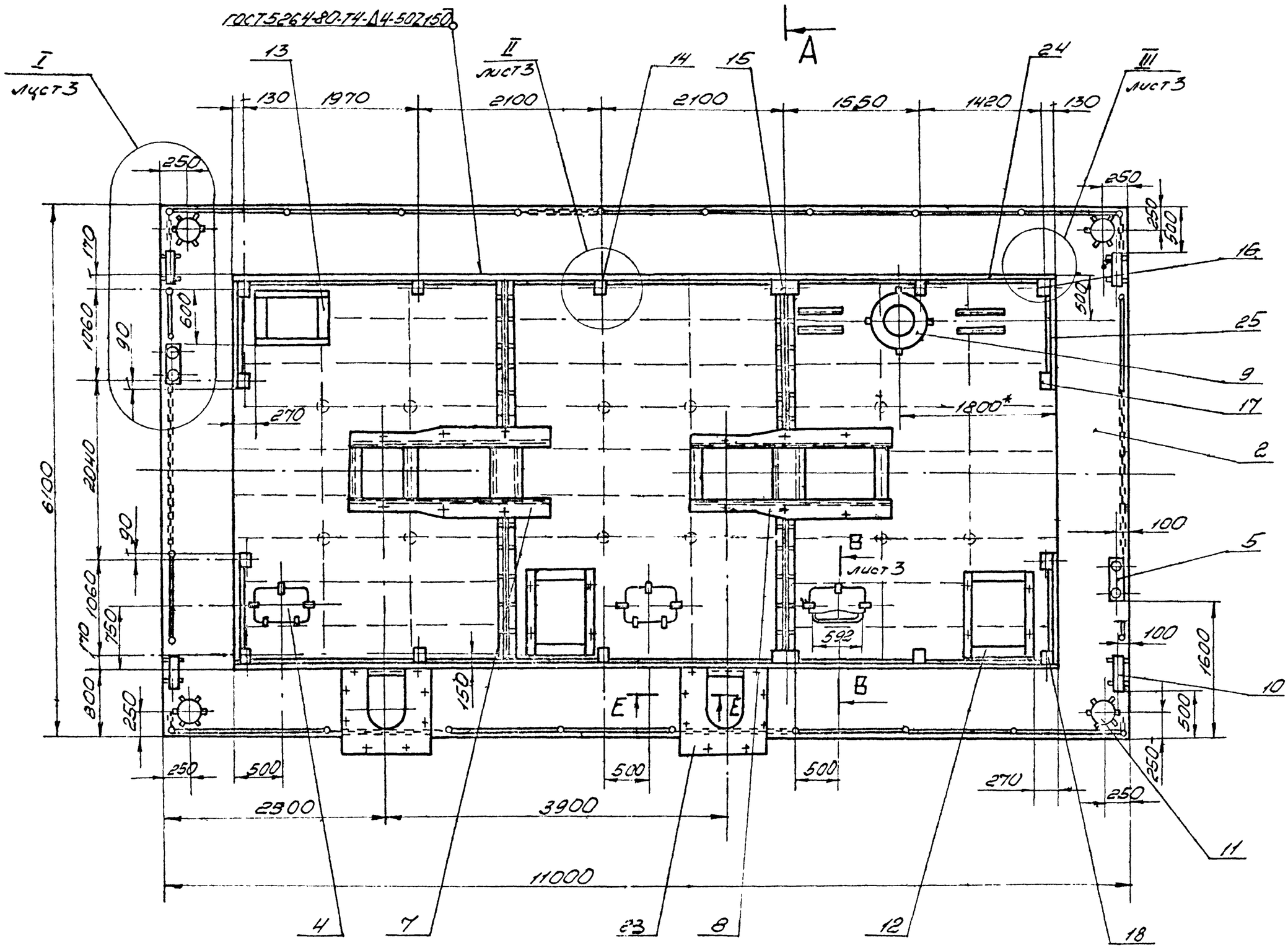

Е-Е

М1:1

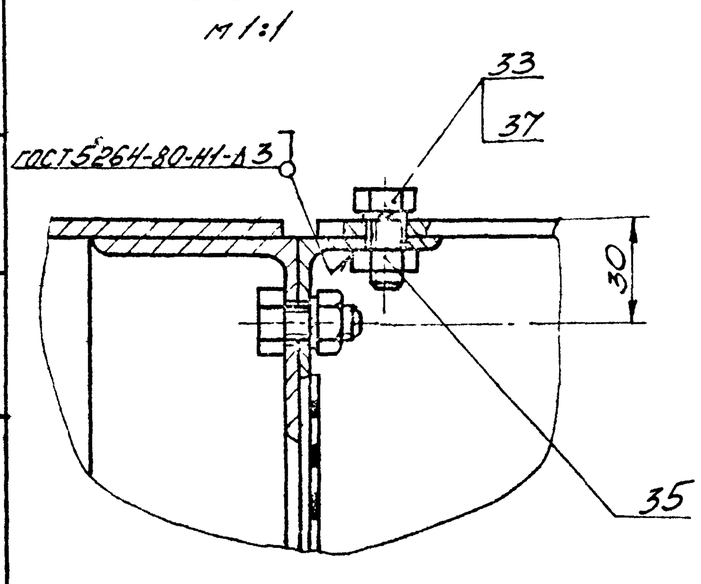

1. Расположение и размеры отверстий в палубе понтонов под люки вырезать согласно данного чертежа и сеч. В-В.
2. Размеры фундаментов (поз. 12 и 13) отверстия для прохода кабелей и крепления эл. шкафов к фундаментам уточнить при монтаже.
3. Электроды Э-42 ГОСТ 9467-75.
4. Размеры для справок.

					М765-01.00.000СБ			
Изм.	Лист	N докум.	Подп.	Дата	Плавучая часть Сборочный чертеж.	Лит.	Масса	Масштаб
Разраб.		Тарасова					8300	1:40
Пров.		Значарев		1.11.89		Лист 1	Листов 3	
Т.контр.						ВНИПИИСТРОМСЫРЬЕ		
Н.контр.		Кузнецов						
Утв.		Ермолаев						

Альбом III

Типовой проект 901-2-152.87

Инв. N подл. | Подп. и дата | Взам. инв. N | Инв. N дубл. | Подп. и дата

М765-01.00.000СБ

Альбом IX

Типовой проект 901-2-152.87

Вид К лист 1
М 1:20

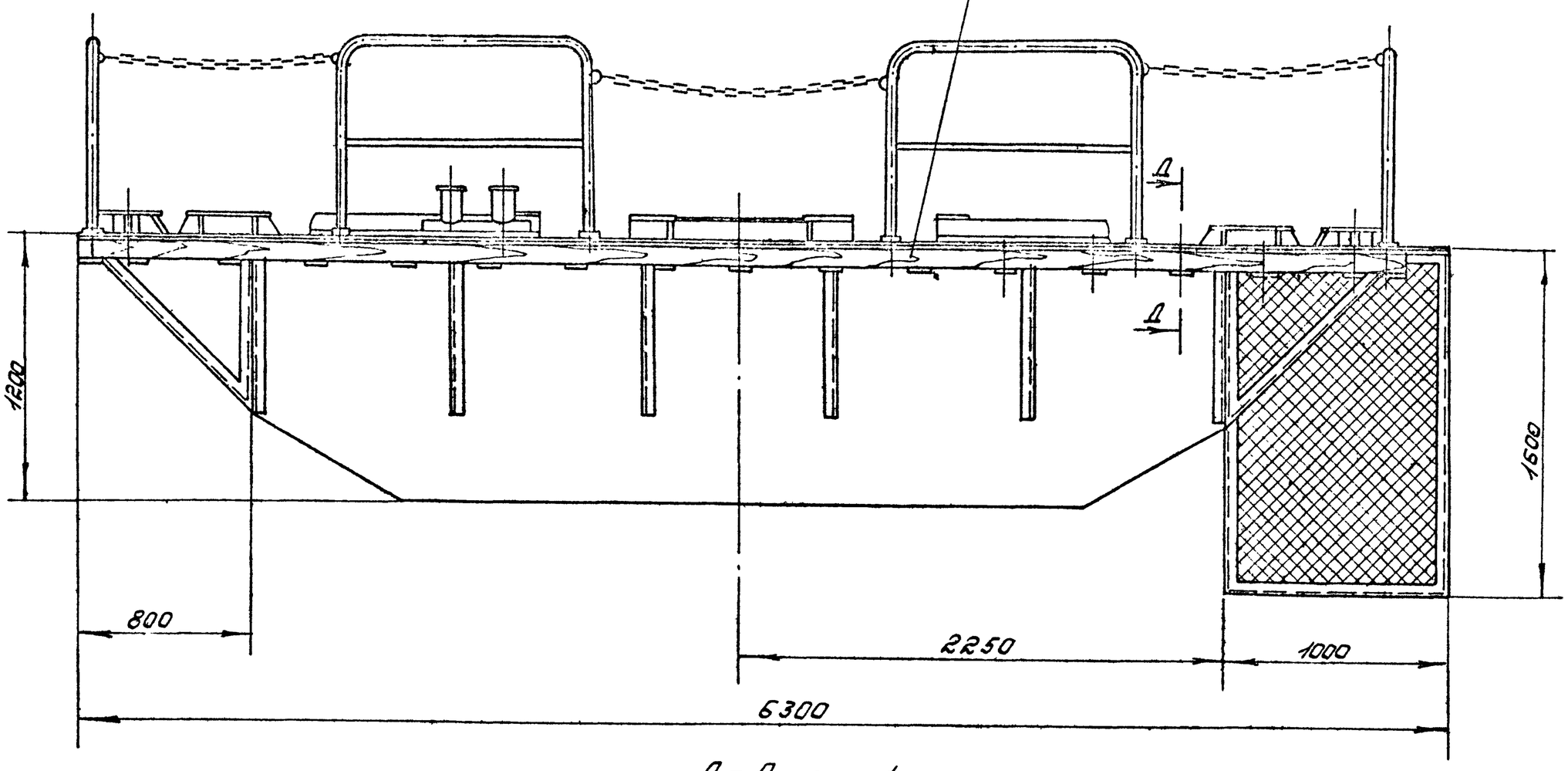

А - А лист 1
М 1:20

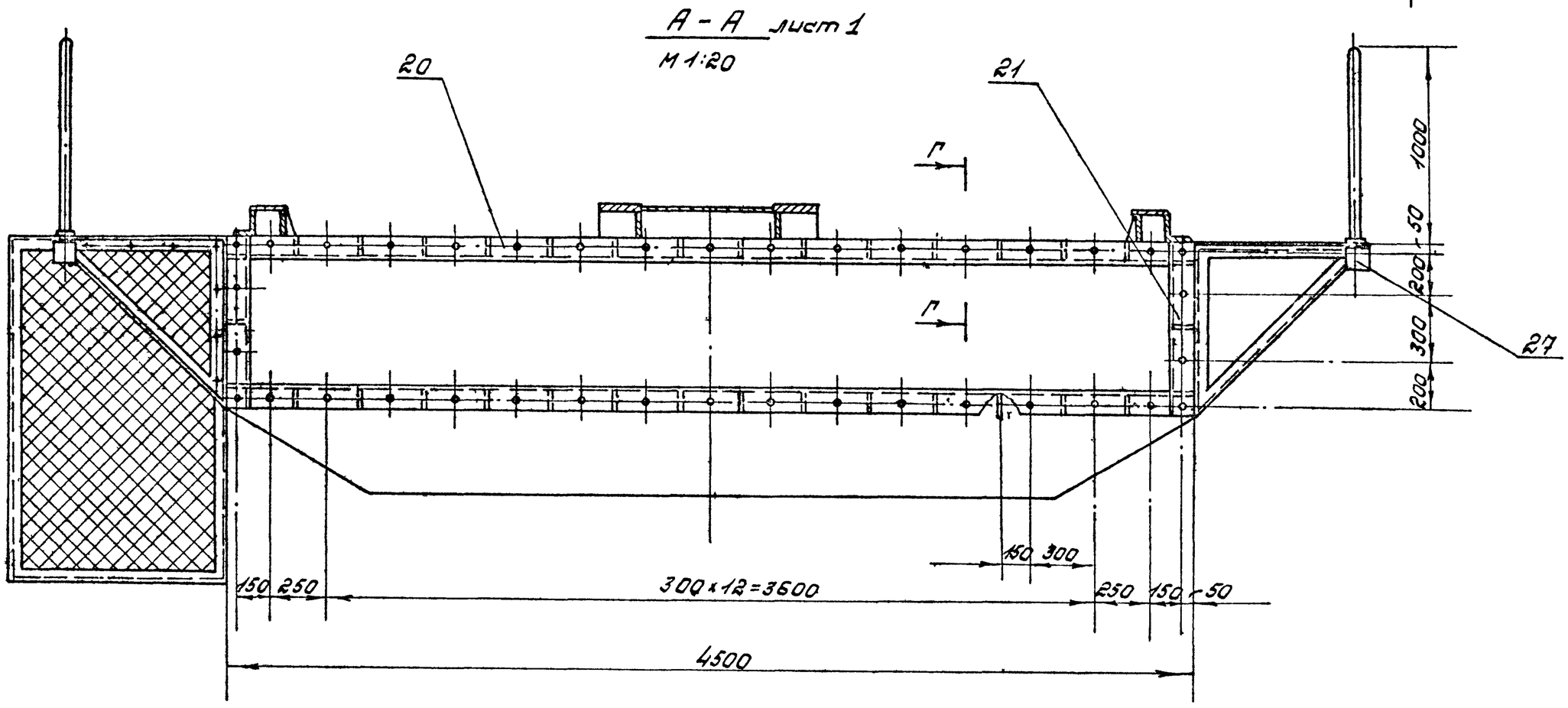

Д - Д
М 1:2

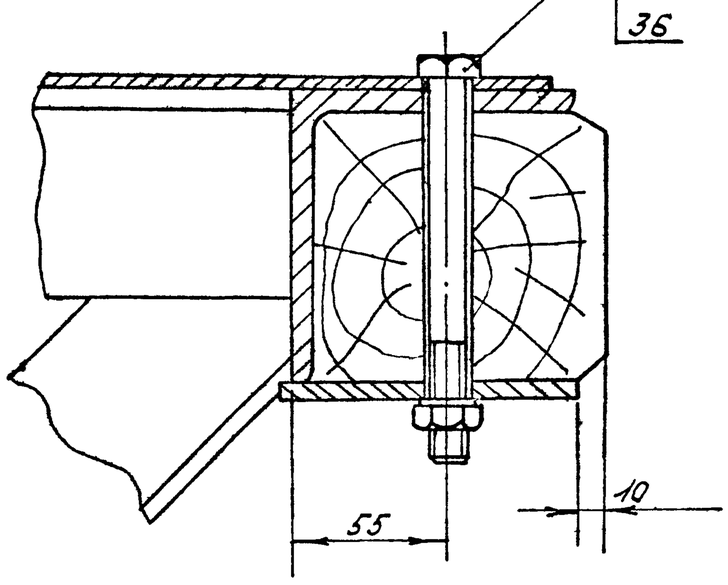

Г - Г
М 1:2

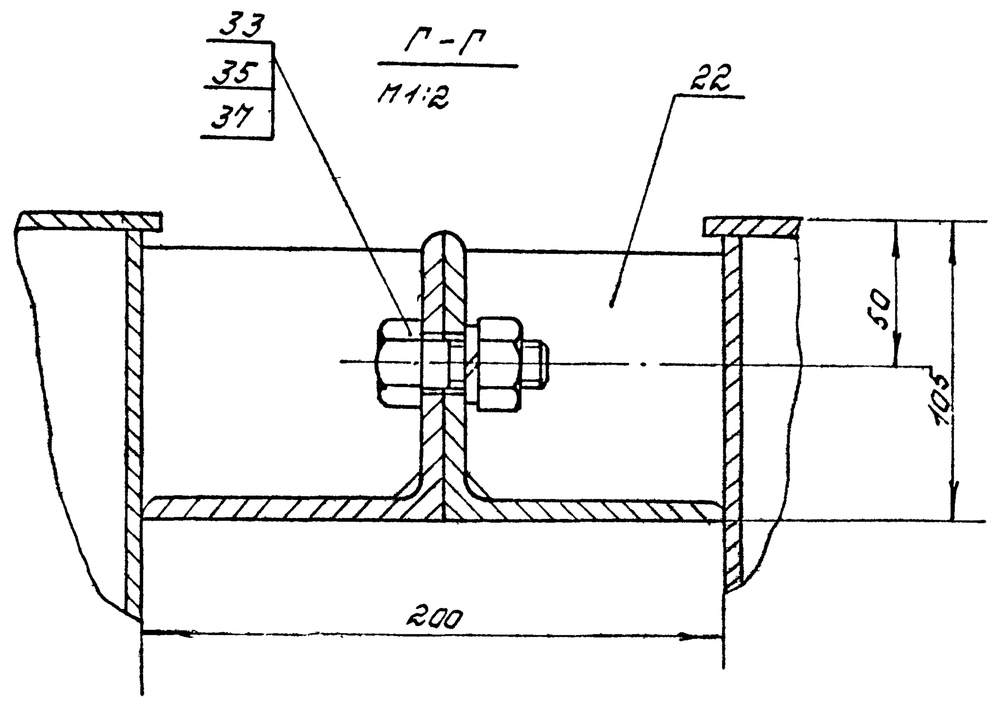

Изм.	Лист	N докум.	Подп.	Дата	М765-01.00.000СБ	Лист

Инв.№ подл. | Подп. и дата | Взам. инв.№ | Инв.№ дубл. | Подп. и дата

М765-01.00.000СБ

Альбом III

Типовой проект 901-2-152.87

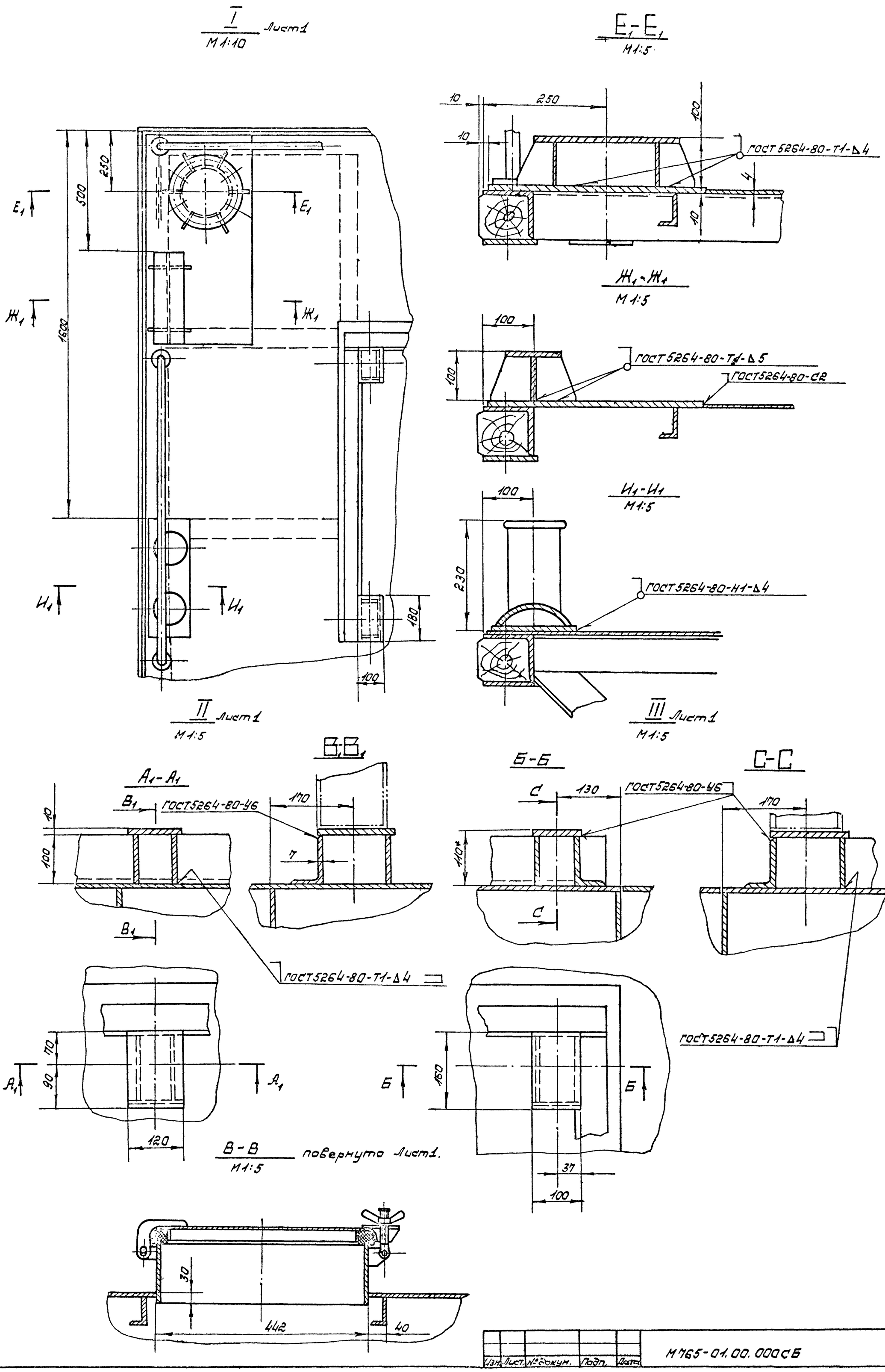

Подп. и дата	Инв. № дубл.	Взам. инв. №	Подп. и дата	Инв. № подл.

Изм.	Лист	№ докум.	Подп.	Дата	М765-01.00.000СБ	Лист 3

Формат	Зона	Поз.	Обозначение	Наименование	Кол.	Примеч.
54		27	М765-01.00.008	Привальный брус		
				Брусок сосновый		
				93×110 ГОСТ 8486-66		
				L = 10800	2	77,4
		28				
				Стандартные изделия		
				Болт ГОСТ 7798-70		
		31		М12×30.58	36	
		32		М12×140.58	80	
		33		М20×40.58	76	
				Гайка ГОСТ 5915-80		
		34		М12.4	116	
		35		М20.4	76	
				Шайба ГОСТ 6402-70		
		36		12-65Г	116	
		37		20-65Г	76	

Альб. М765

Подп. и дата | Инв. № дубл. | Взам. инв. № | Подп. и дата | Инв. № подл.

Изм.	Лист	N докум.	Подп.	Дата	М765-01.00.000	Лист 3

Типовой проект 901-2-152.87

Формат	Зона	Поз.	Обозначение	Наименование	Кол.	Прим.
		17	М765-01.17.000	Опора под стойку	4	
		18	М765-01.18.000	Опора под стойку	2	
		19				
				Детали		
5.4		20	М765-01.00.001	Пояс стыковой		
				Уголок $\frac{Б-100\times100\times7\ ГОСТ\ 8509-72}{Ст3сп\ ГОСТ\ 535-79}$		
				L = 4300	8	46,5 кг
5.4		21	М765-01.00.002	Пояс стыковой		
				Уголок $\frac{Б-100\times100\times7\ ГОСТ\ 8509-72}{Ст3Сп\ ГОСТ\ 535-79}$		
				L = 800	8	8,6 кг
5.4		22	М765-01.00.003	Ребро		
				Лист 5 ГОСТ 19903-74		
				Вст3пс ГОСТ 14637-79		
				93×93	136	
		23	М765-01.00.004	Настил		
				Лист ромб. 0-ПН-5		
				Б-Ст3сп ГОСТ 8568-77		
				1000×1000	2	
5.4		24	М765-01.00.005	Борт		
				Уголок $\frac{Б-100\times63\times7\ ГОСТ\ 8510-72}{Вст3пс\ ГОСТ\ 535-79}$		
				L = 9330	2	81,1 кг
5.4		25	М765-01.00.006	Борт		
				Уголок $\frac{Б-100\times63\times7\ ГОСТ\ 8510-72}{Вст3пс\ ГОСТ\ 535-79}$		
				L = 1210	4	10,5 кг
5.4		26	М765-01.00.007	Привальный брус		
				Брусок сосновый		
				93×116 ГОСТ 8486-66		
				L = 6100	2	46,0 кг

Инв. № подл. | Подп. и дата | Взам. инв. № | Инв. № дубл. | Подп. и дата

Изм.	Лист	N докум.	Подп.	Дата	М765-01.00.000	Лист 2

Формат	Зона	Поз.	Обозначение	Наименование	Кол.	Прим.
				Документация		
*			М765-01.00.000СБ	Сборочный чертеж		*А2, А2, А2
				Сборочные единицы		
		1	М765-01.01.000	Понтон	3	
		2	М765-01.02.000	Мостик	1	
		3	М765-01.03.000	Дверное ограждение	1	
		4	М765-01.04.000	Люк	3	
		5	М765-01.05.000	Клехт	2	
		6	М765-01.06.000	Ящик водозаборный	2	
		7	М765-01.07.000	Фундамент I под насосный агрегат	1	
		8	М765-01.08.000	Фундамент II под насосный агрегат	1	
		9	М765-01.09.000	Фундамент под систему заливки	1	
		10	М765-01.10.000	Фундамент под кнуповую планку	4	
		11	М765-01.11.000	Фундамент под шпиль	4	
		12	М765-01.12.000	Фундамент под эл. шкаф	2	
		13	М765-01.13.000	Фундамент под эл. шкаф	1	
		14	М765-01.14.000	Опора под стойку	6	
		15	М765-01.15.000	Опора под стойку	2	
		16	М765-01.16.000	Опора под стойку	2	

Подп. и дата | Инв. № дубл. | Взам. инв. № | Подп. и дата | Инв. № подл.

Изм.	Лист	N докум.	Подп.	Дата	М765-01.00.000			
Разраб.		Строчкова			Плавучая часть	Лист	Лист 1	Листов 2
Пров.		Пономарев		11.85		ВНИПИИСТРОМСЫРЬЕ		
Н.контр.		Кузнецов						
Утв.		Ермолаев						

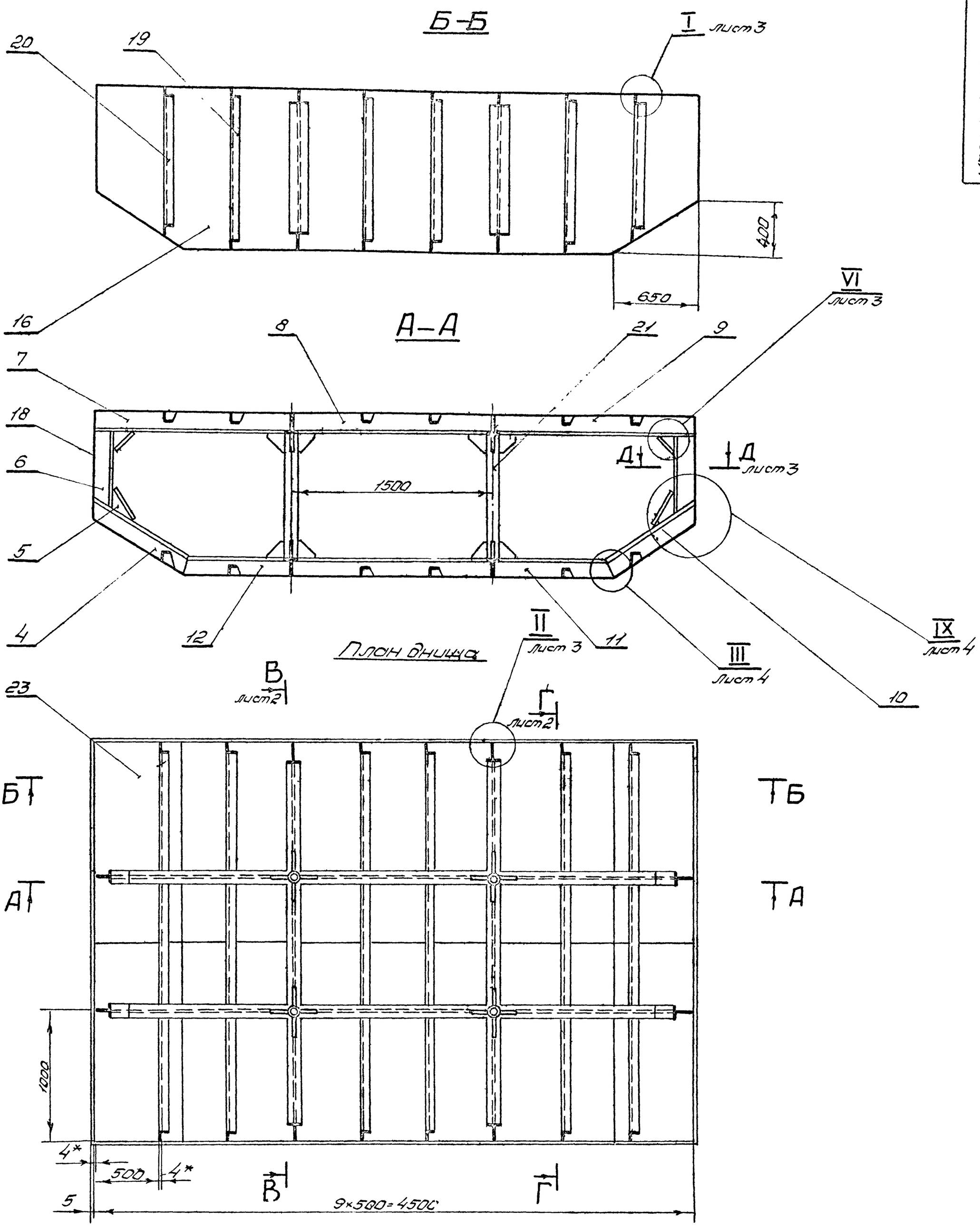

2. Вырезы в рамном наборе для прохождения холостого набора уточнить при сборке понтона.

3. В поперечном днищевом наборе вырезать голуённицы для стока воды (см. узел IV и разрез Г-Г).

4. Сварку производить по ГОСТ5264-80. Электроды типа Э-42А ГОСТ9467-75.

5. Остальные технические требования по ТУ.

6. Неуказанные предельные отклонения размеров $\pm\frac{IT15}{2}$

7.* Размеры для справок.

1. При изготовлении понтона предусмотреть отверстие под люк, расположение и размеры, согласно чертежей плавучей части насосной станции.

Изм.	Лист	№Докум.	Подп.	Дата	765-01.01.000СБ			
Разраб.		Сторчукова			Понтон сборочный чертеж	Лит.	Масса	Масштаб
Пров.		Пономарев		11.85			1720	1:20
Т.контр.						Лист 1	Листов 4	
Н.контр.		Кузнецов				ВНИПИИСТРОМСТРОЙ		
Утв.		Ермолаев						

Альбом III

Типовой проект 901-2-152.87

Инв.№ подл. | Подпись и дата | Взам. инв.№ | Инв.№ дубл. | Подпись и дата

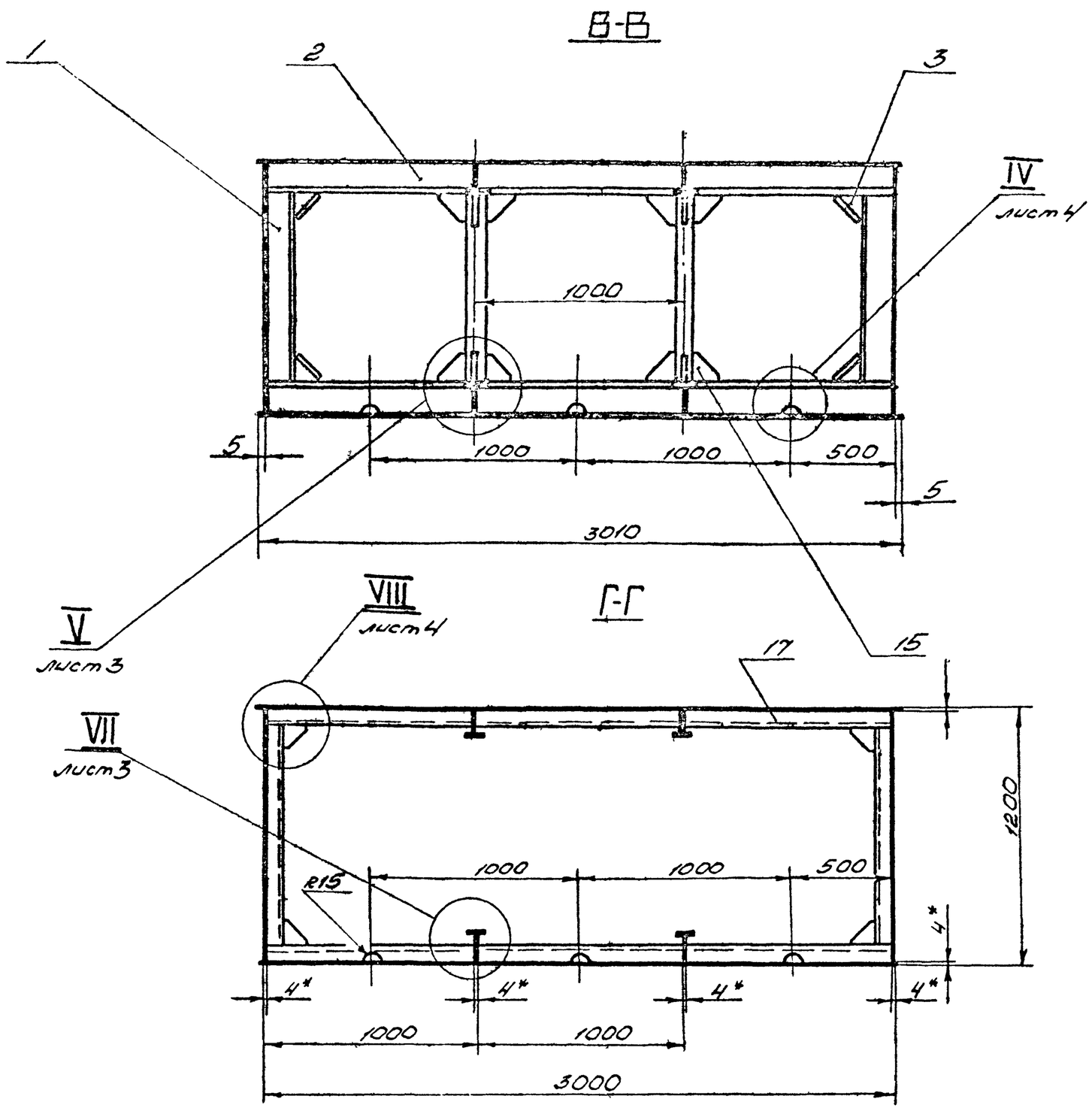

План палубы

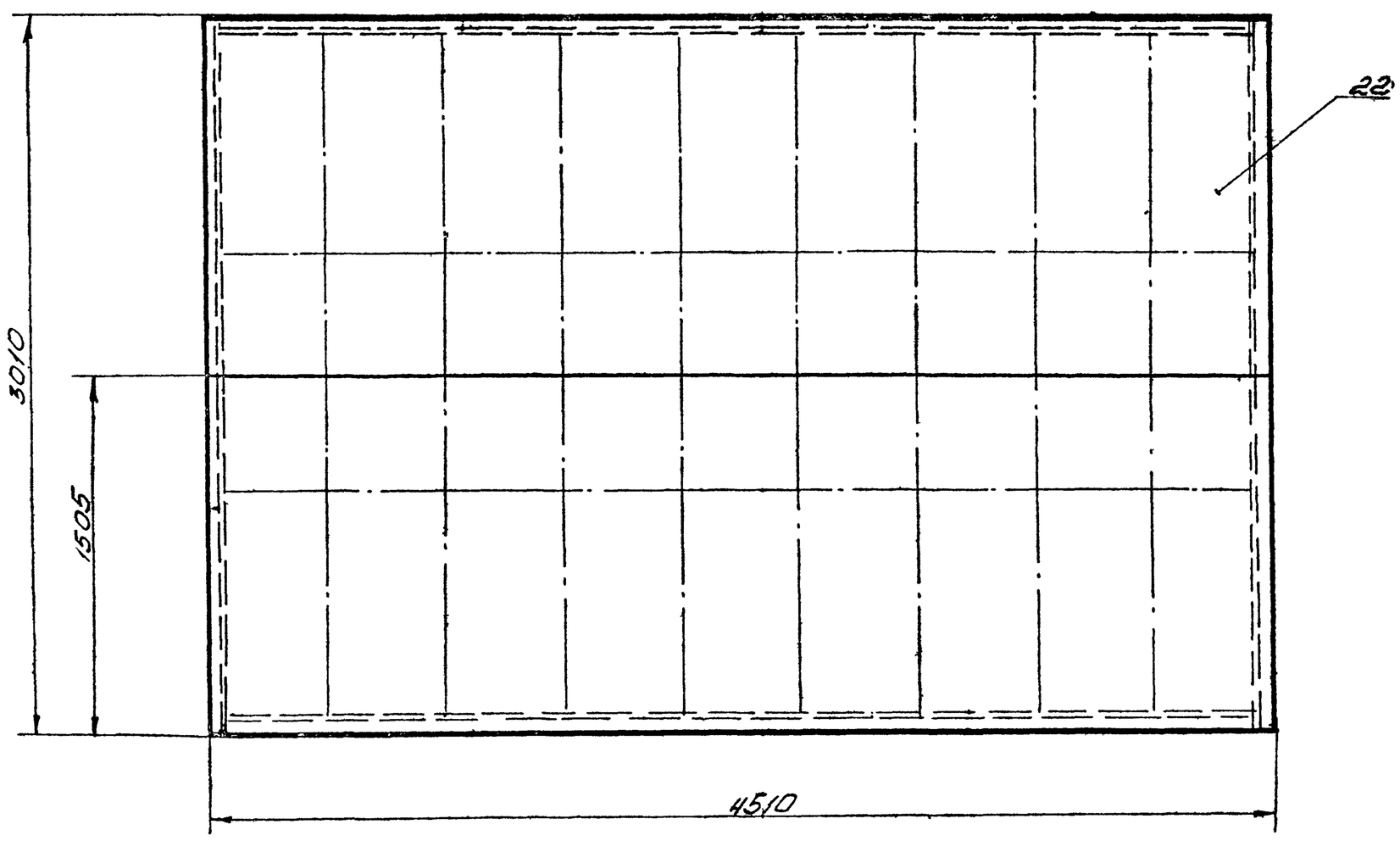

Типовой проект 901-2-152.87

Альбом III

Инв. № подл.	Подп. и дата	Взам. инв. №	Инв. № дубл.	Подп. и дата

Изм.	Лист	N докум.	Подп.	Дата	М765-01.01.000СБ	Лист 2

Инв.№ подл.	Подп. и дата	Взам. инв.№	Инв.№ дубл.	Подп. и дата

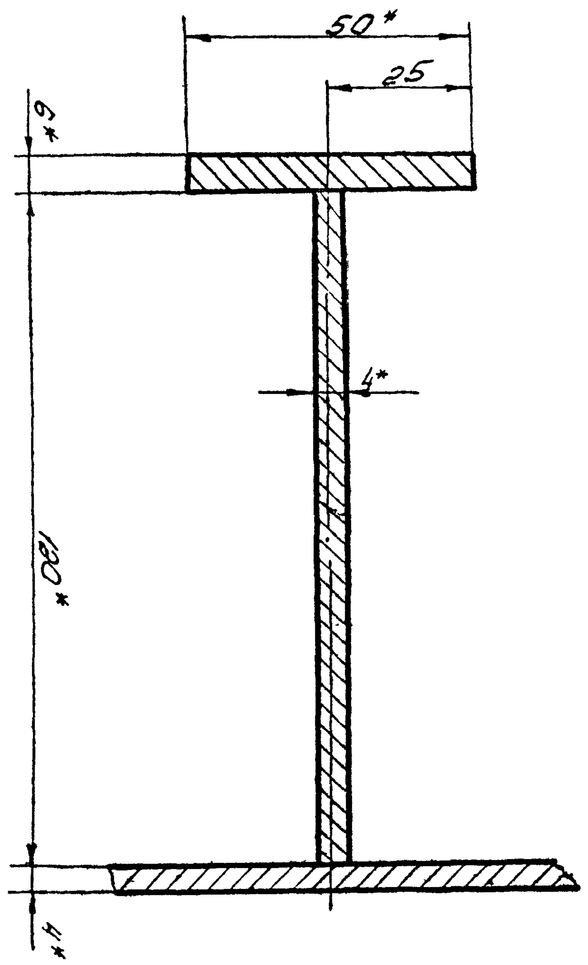

Δ-Δ
М1:1
лист 1

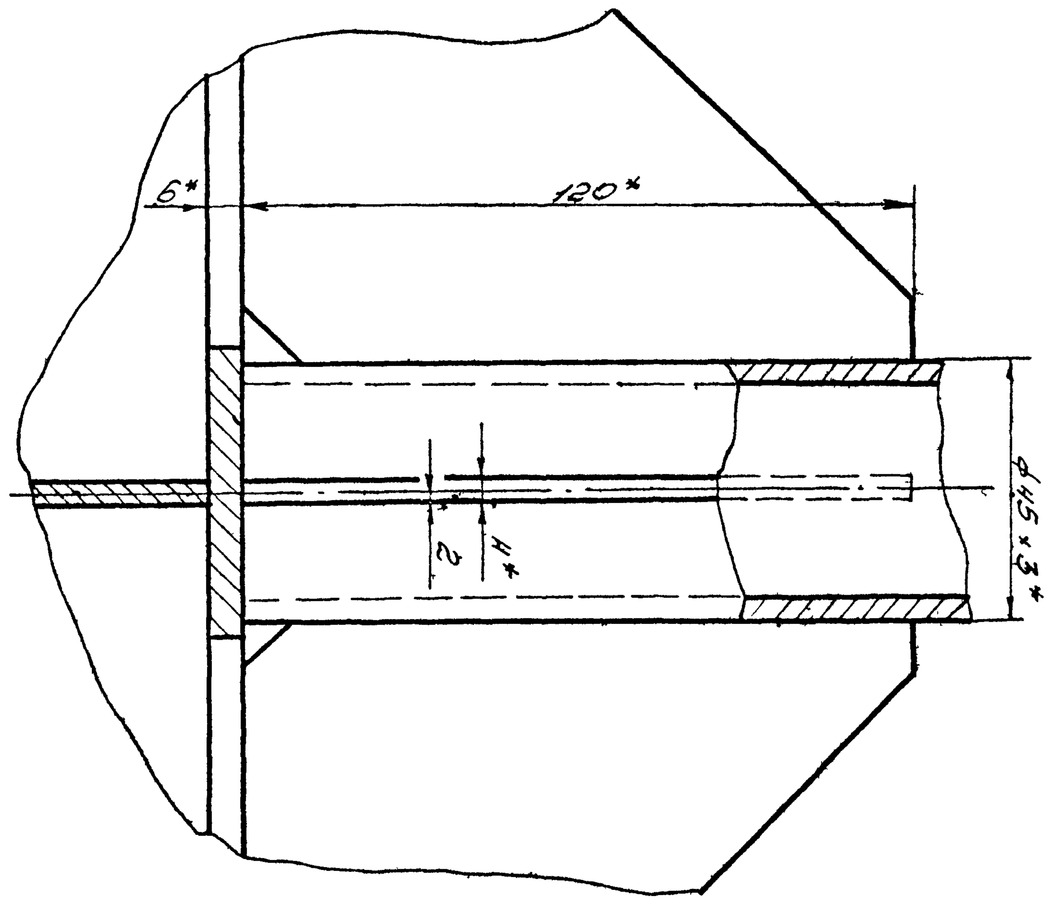

V
М1:1
лист 2

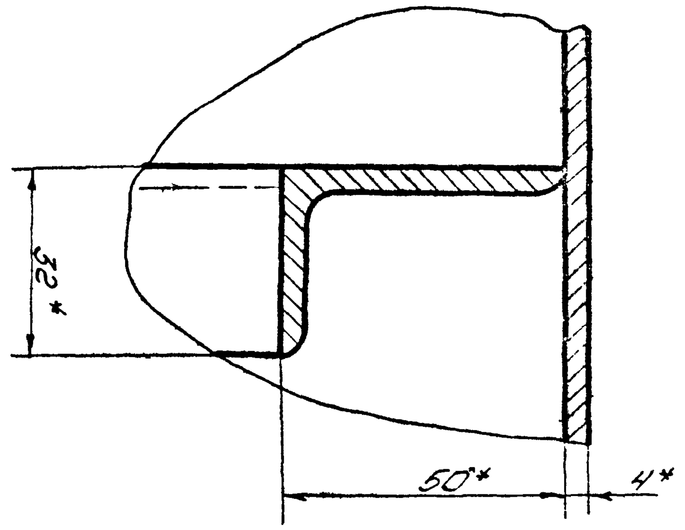

I
М1:1
лист 1

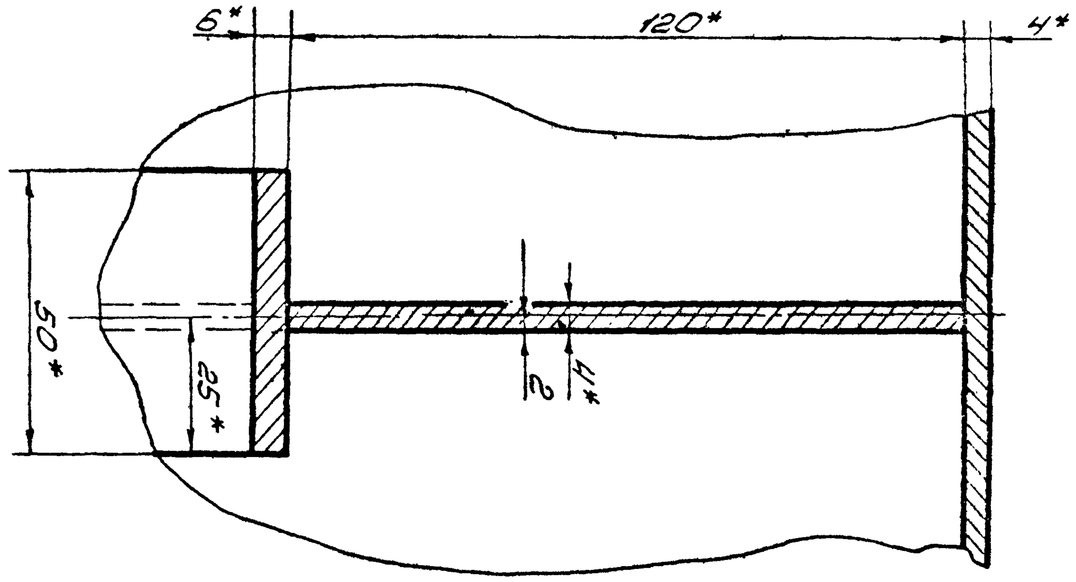

II
М1:1
лист 1

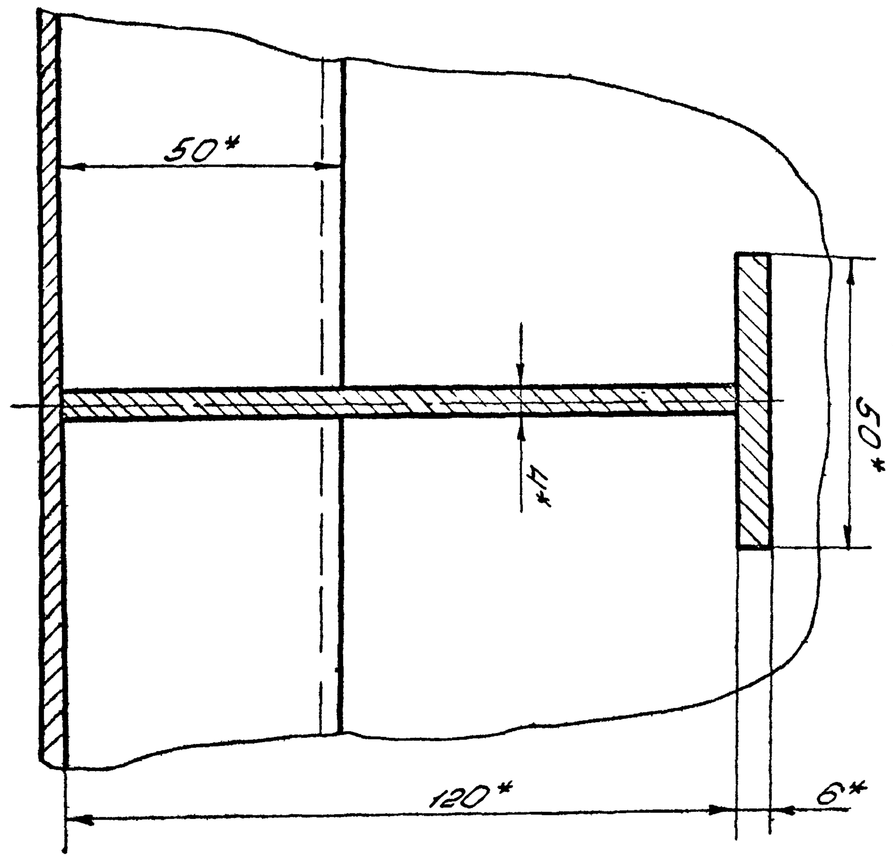

VII
М1:1
лист 2

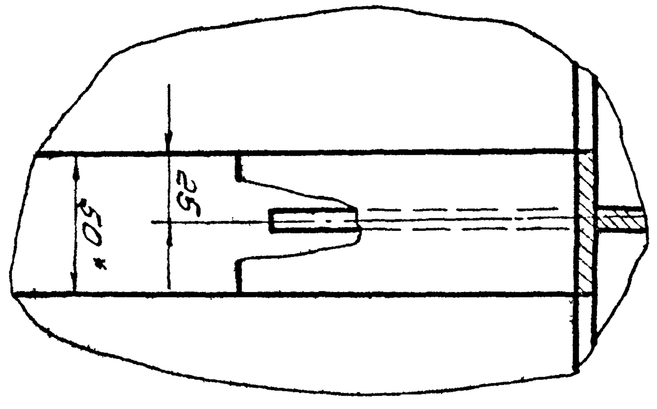

Вид И
М1:2

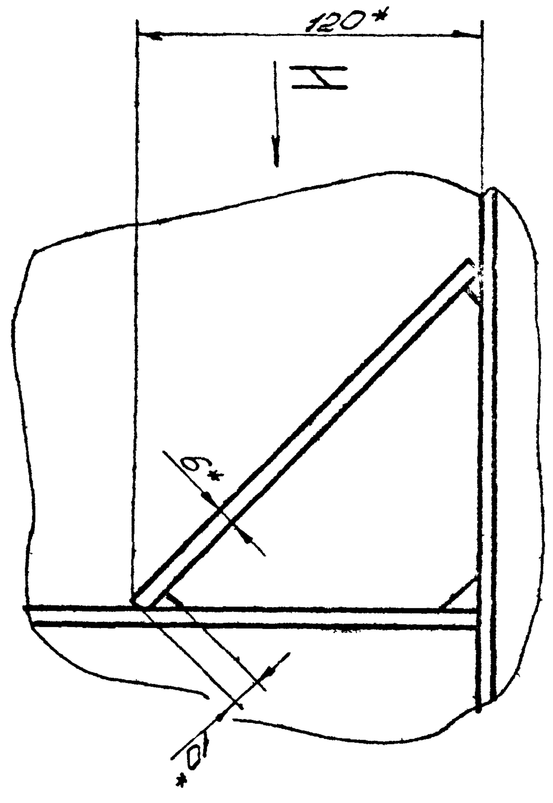

VI
М1:2
лист 1

Изм.	Кол.уч.	Лист	N док.	Подп.	Дата

М755-01.01.00.00СБ

Зона	Поз.	Обозначение	Наименование	Кол.	Примеч.
			Документация		
		М765-01.01.000СБ	Сборочный чертеж		Ф2; Ф2; Ф2; А3
			Сборочные единицы		
	1	М765-01.01.110	Бортовой шпангоут	4	
	2	М765-01.01.120	Днищевой шпангоут	4	
	3	М765-01.01.130	Кница	12	
	4	М765-01.01.140	Кильсон	2	
	5	М765-01.01.150	Кница	4	
	6	М765-01.01.160	Стойка рамная	4	
	7	М765-01.01.170	Карлингс	2	
	8	М765.01.01.180	Карлингс, кильсон	4	
	9	М765-01.01.190	Карлингс	2	
	10	М765-01.01.200	Кильсон	2	
	11	М765-01.01.210	Кильсон	2	
	12	М765-01.01.220	Кильсон	2	
			Детали		
	15	М765-01.01.001	Косынка		
			Лист $\frac{4\ ГОСТ19903-74}{Ст3пс\ ГОСТ14637-79}$	2	0,2кг
	16	М765-01.01.002	Обшивка борта		
			Лист $\frac{4\ ГОСТ19903-74}{Ст3пс\ ГОСТ14637-79}$	2	158,6кг

Изм.	Лист	N Докум.	Подп.	Дата	М765-01.01.000			
	Разраб.	Смарукова			Понтон	Лит.	Лист 1	Листов 2
	Провер.	Пономарев		10.11.83		ЗНИИИНСТРОМСЫРЬЕ		
	Н. контр.	Назарцов						
	Утв.	Ермолаев						

Зона	Поз.	Обозначение	Наименование	Кол.	Примеч.
	17	М765-01.01.003	Бимс, шпангоут (холостой)		
			Уголок $\frac{6-50\times32\times4\ ГОСТ8510-72}{Ст3пс\ ГОСТ535-79}$		
			L = 2992	12	7,5кг
	18	М765-01.01.004	Обшивка борта		
			Лист $\frac{4\ ГОСТ19903-74}{Ст3пс\ ГОСТ14637-79}$		
			796×3010	2	76кг
	19	М765-01.01.005	Шпангоут бортовой		
			Уголок $\frac{6-50\times32\times4\ ГОСТ8510-72}{Ст3пс\ ГОСТ535-79}$		
			L = 1092	8	2,7кг
54	20	М765-01.01.006	Шпангоут бортовой		
			Уголок $\frac{6-50\times32\times4\ ГОСТ8510-72}{Ст3пс\ ГОСТ535-79}$		
			L = 1000	4	2,6кг
54	21	М765-01.01.007	Пиллерс		
			Труба $\frac{45\times3,5\ ГОСТ8732-70}{Вст4сп\ ГОСТ8731-74}$		
			L = 948	4	3,7кг
54	22	М765-01.01.008	Обшивка палубы		
			Лист $\frac{4\ ГОСТ19903-74}{Ст3пс\ ГОСТ14637-79}$		
			1505×4510	2	29кг
54	23	М765-01.01.009	Обшивка днища		
			Лист $\frac{4\ ГОСТ19903-74}{Ст3пс\ ГОСТ14637-79}$		
			1505×4730	2	222кг

Изм.	Лист	N Докум.	Подпись	Дата	М765-01.01.000	Лист 2

Альбом III

Типовой проект 801-2-152.87

М765-01.01.000СБ

III лист 1
М1:4

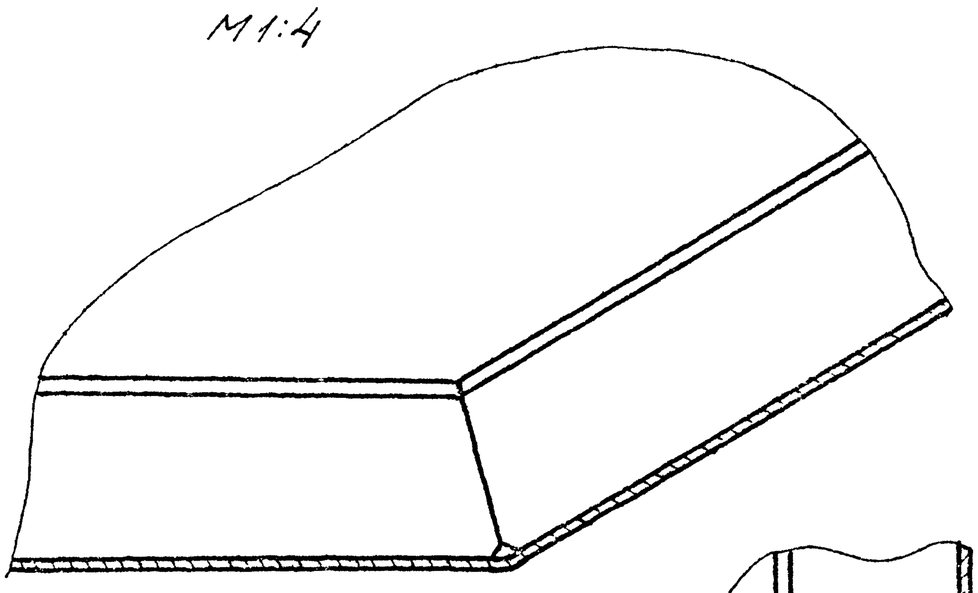

VIII лист 2
М1:2

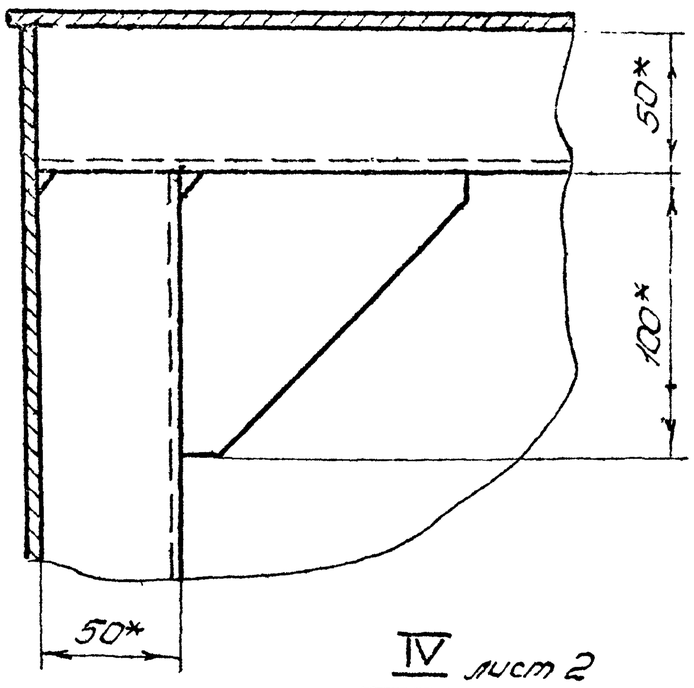

IX лист 1
М1:4

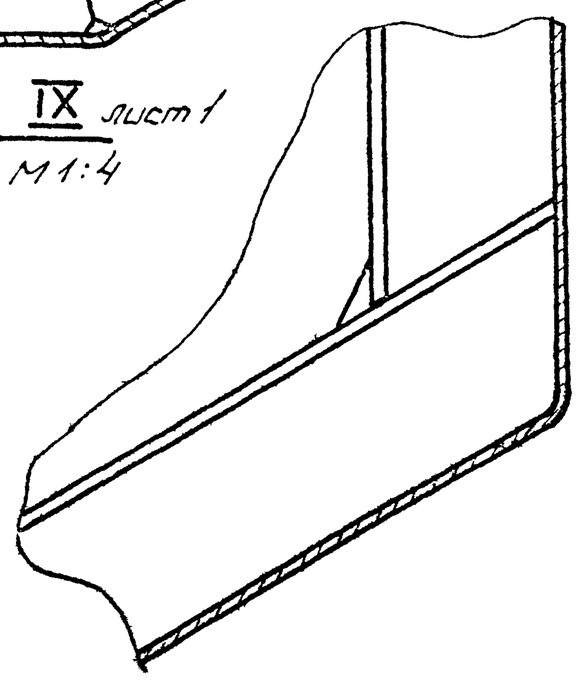

IV лист 2
М1:2

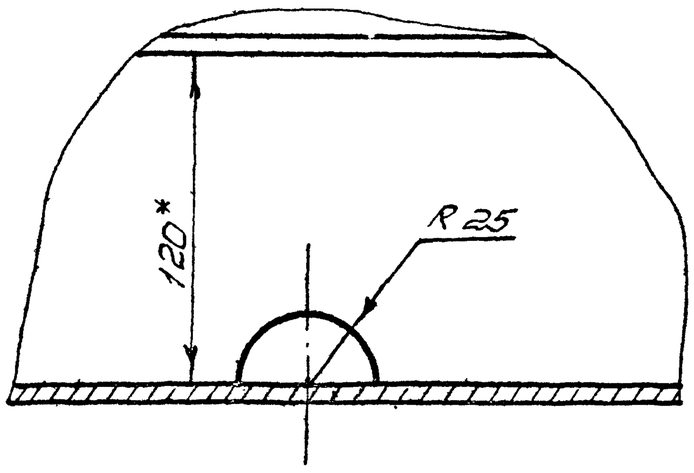

Изм	Лист	N Докум.	Подпись	Дата	М765-01.01.000СБ	Лист 4

М765-02.00.000СБ

Альбом III

Типовой проект 901-2-152.87

Б-Б

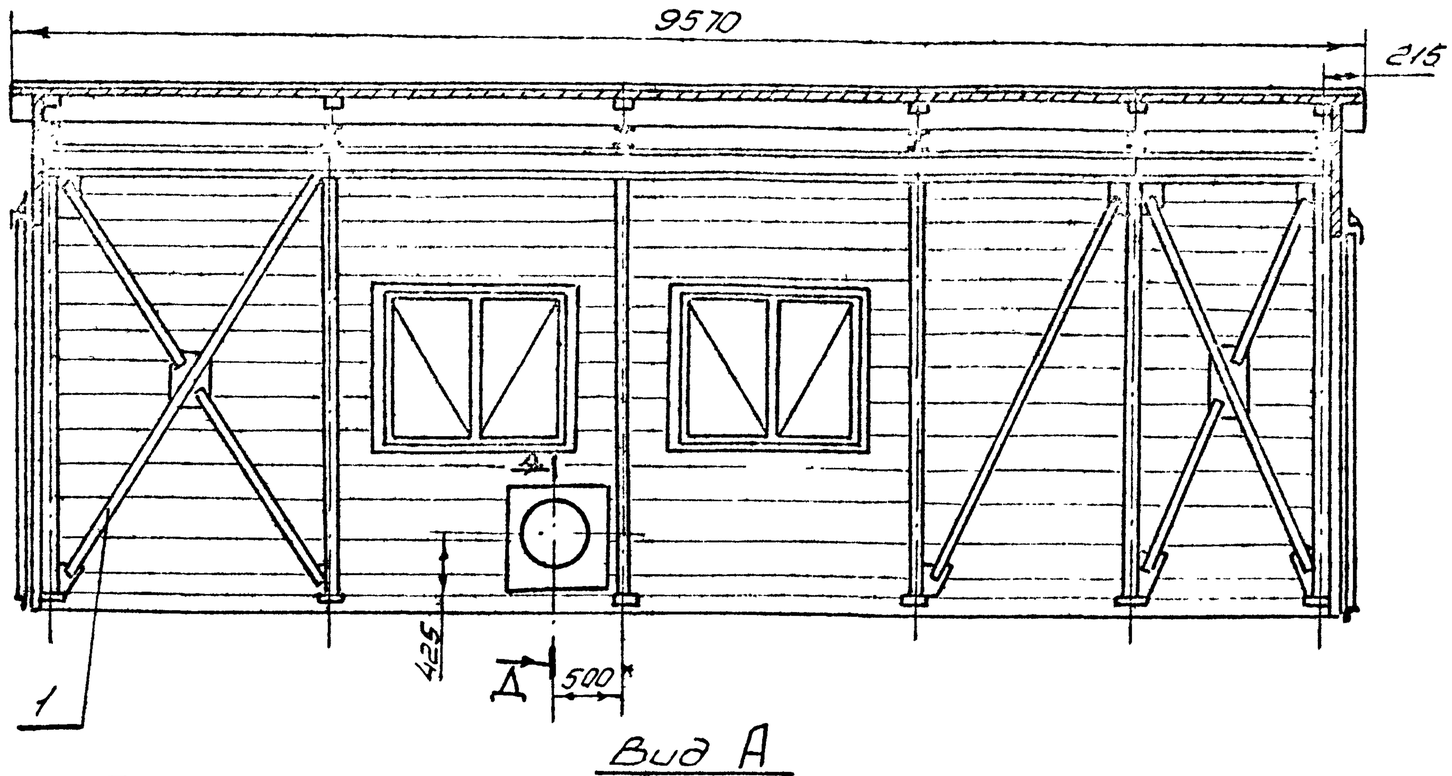

Вид А

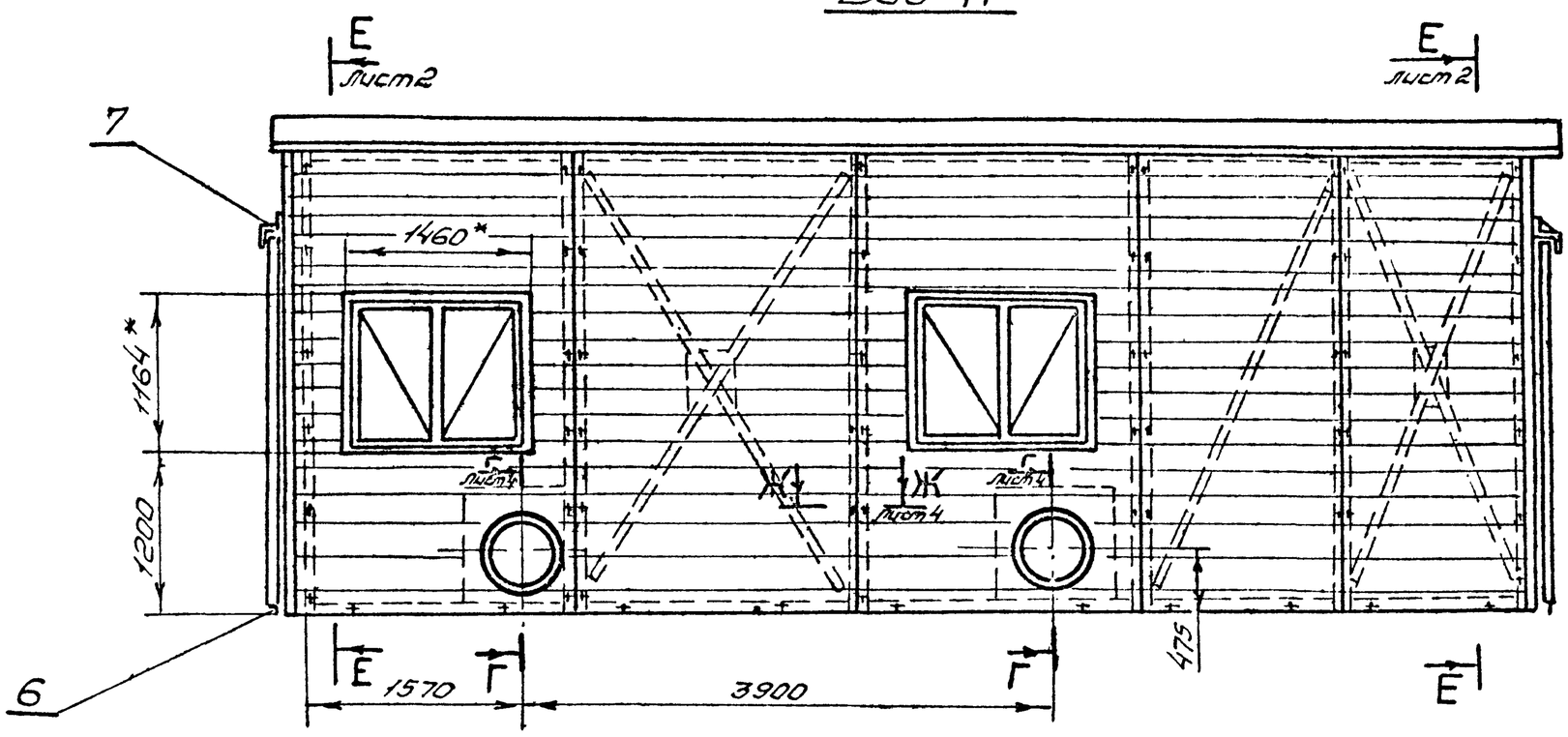

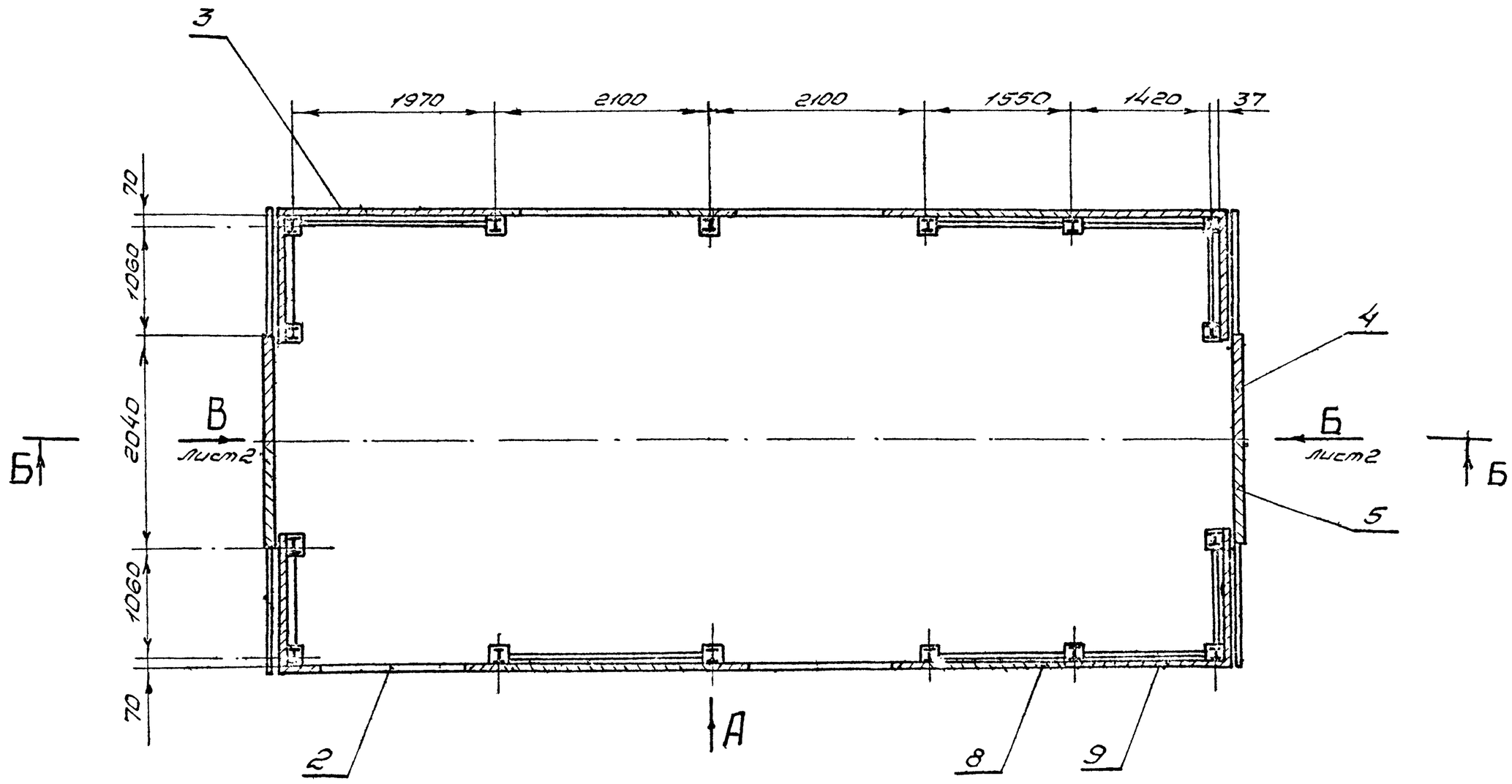

1. Деревянные конструкции насосной станции до монтажа надстройки подвергнуть глубокой пропитке антипиренами в автоклавах.
2. Отверстия в щитах надстройки ф 490 и ф 540 вырезать при монтаже водопровода
3. Электроды Э-42 ГОСТ 9467-75.
4. Размеры для справок.

					М765-02.00.000СБ			
Изм.	Лист	N Докум	Подп.	Дата	Надстройка	Лит.	Масса	Масштаб
Разраб.		Тарасова					4400	1:40
Провер.		Пономарев		30.10.86	Сборочный чертеж	Лист 1	Листов 4	
Т.контр.						ВНИПИИСТРОМСЫРЬ		
Н.контр.		Кузнецов						
Утв.		Бомалаев						

Инв.N подл. | Подпись и дата | Взам.инв.N | Инв.N дубл. | Подпись

Вид В лист 1

М1:20

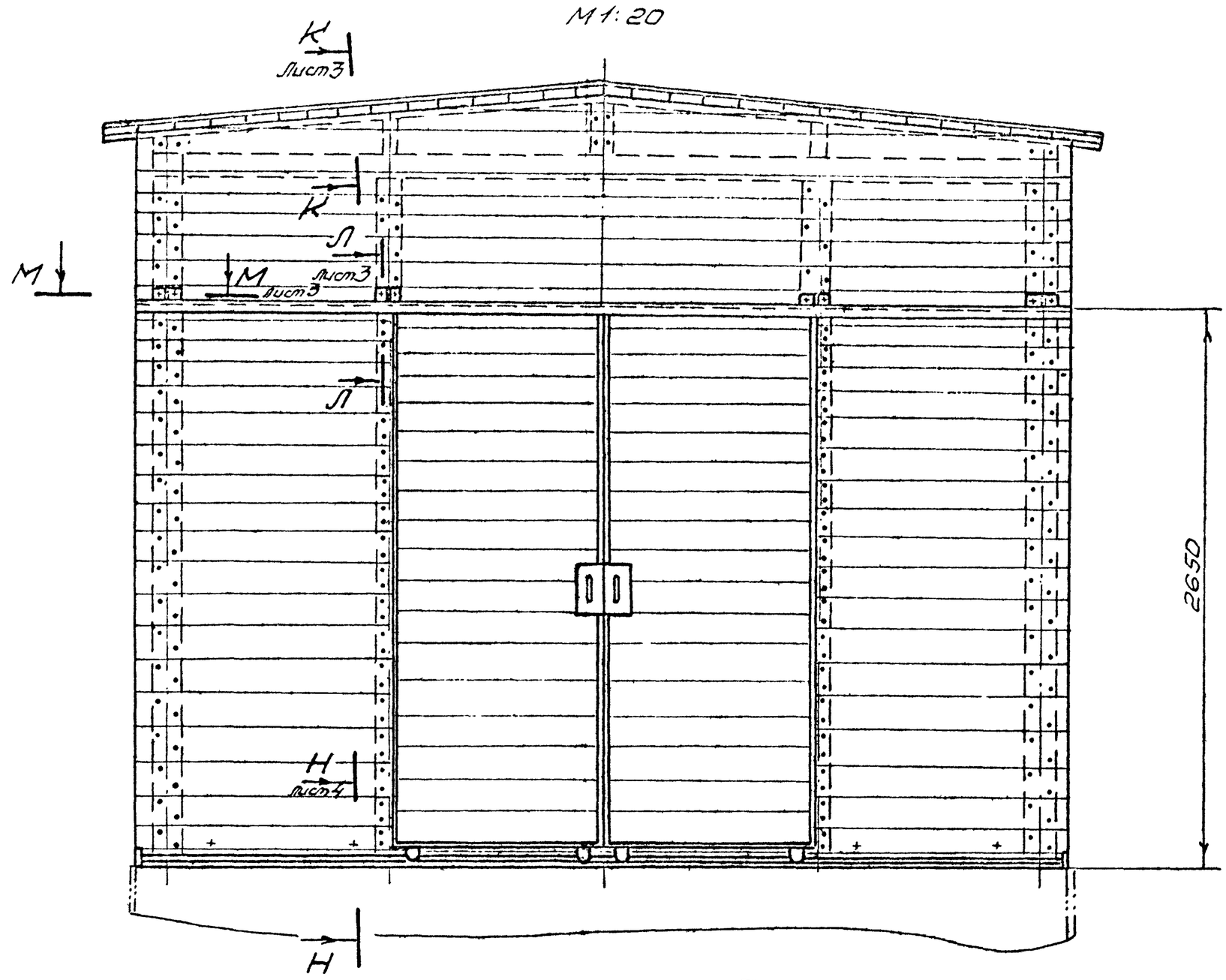

Е–Е лист 1 / I лист 3

М1:20

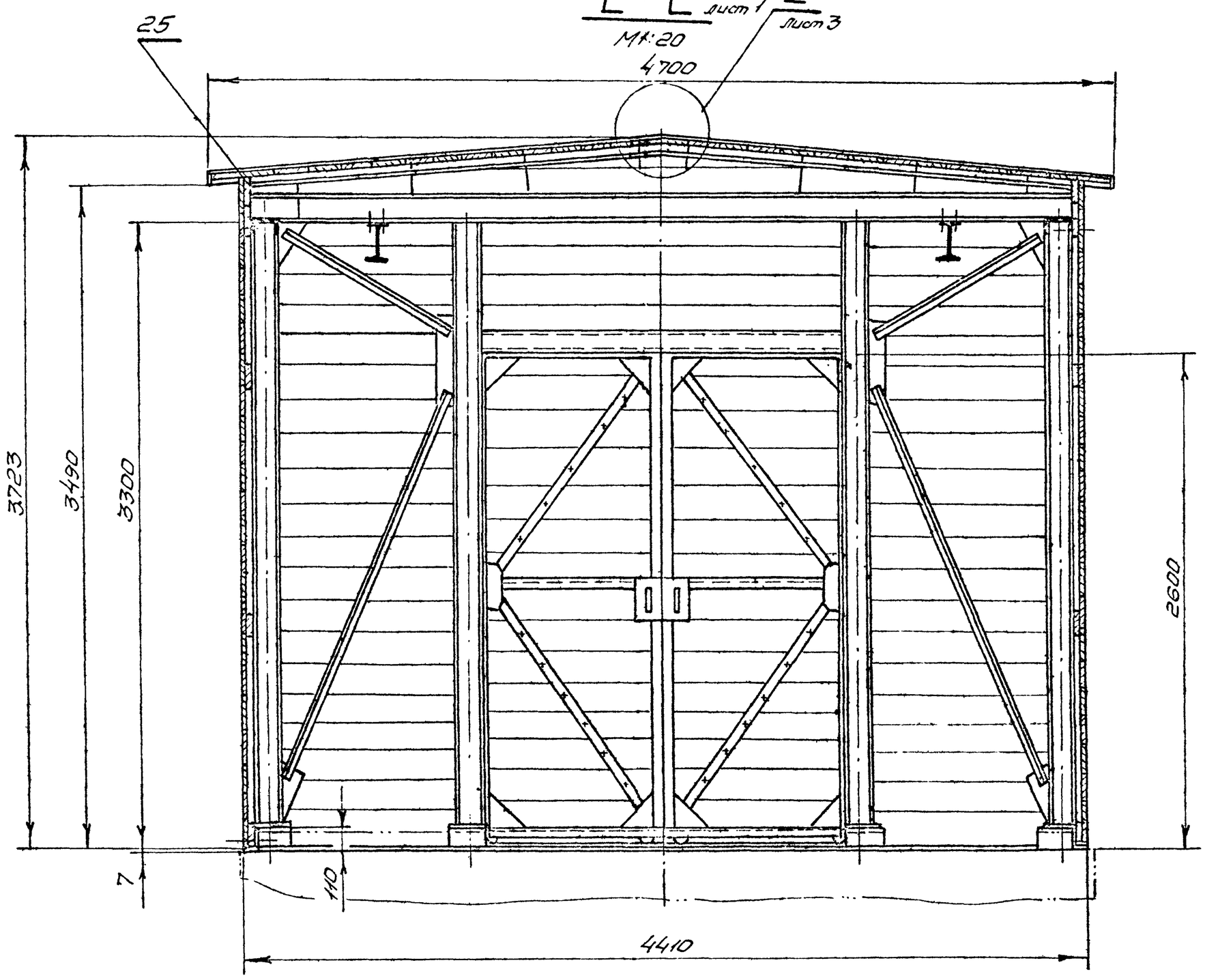

Изм	Лист	N докум	Подп.	Дата	М765-02.00.000СБ

Альбом III

Типовой проект 90-2-152.87

А–А лист 2
М1:2

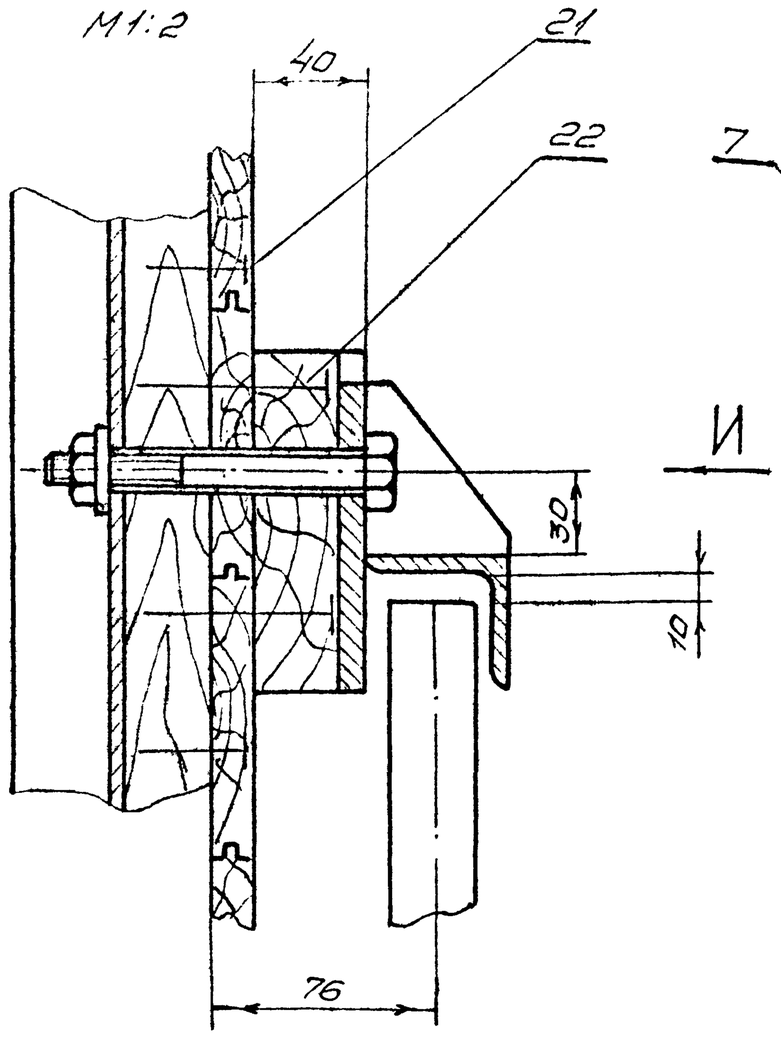

Вид И
М1:2

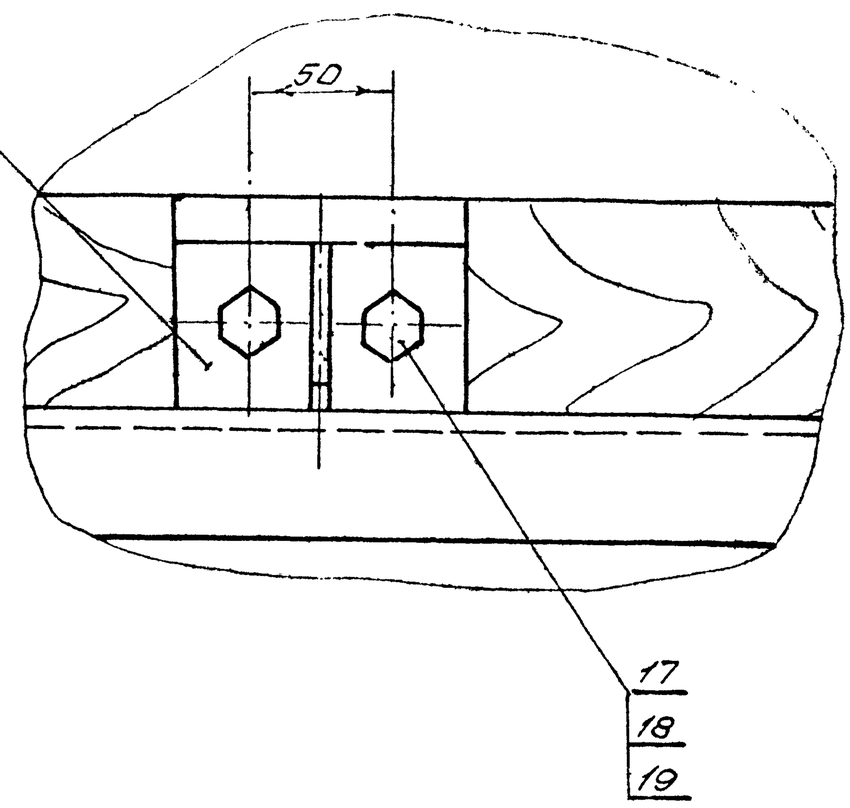

К–К лист 2
М1:2

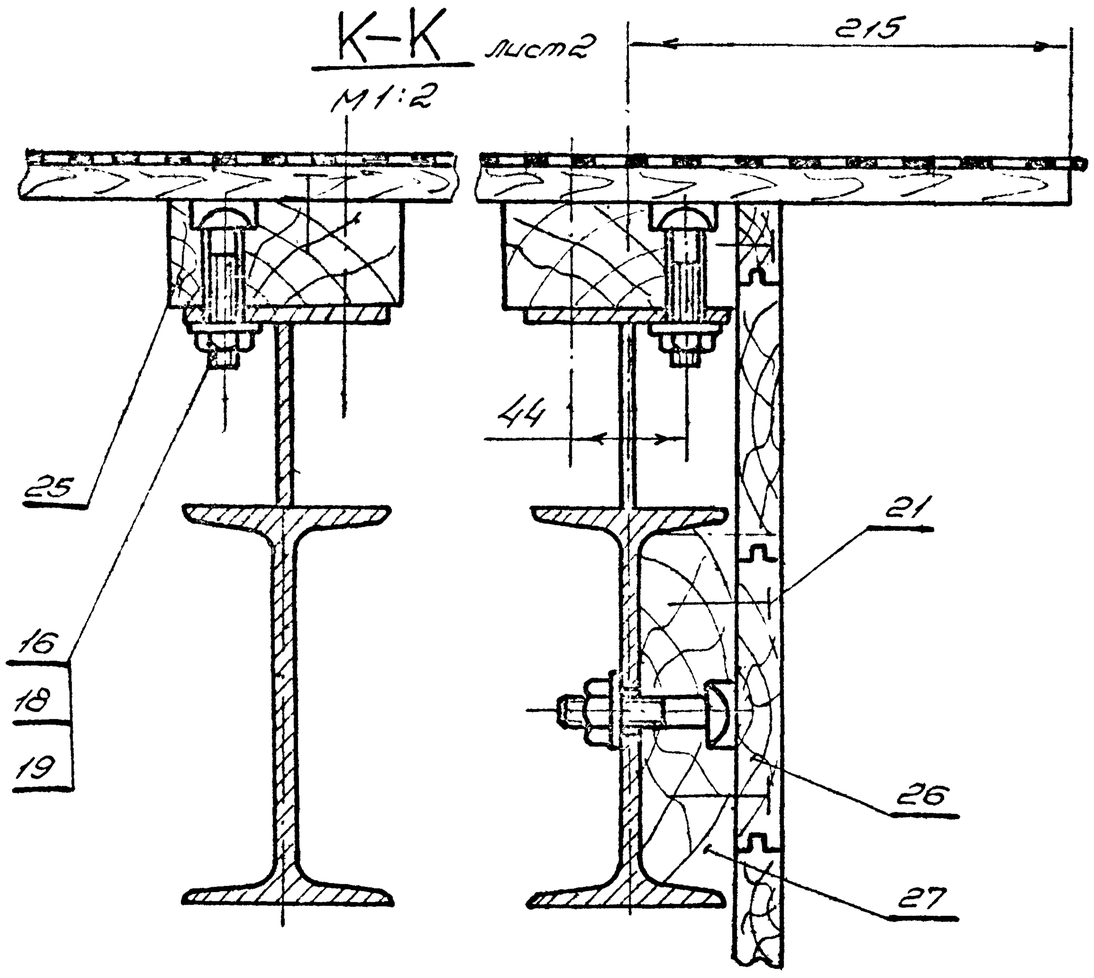

М–М лист 2
М1:2

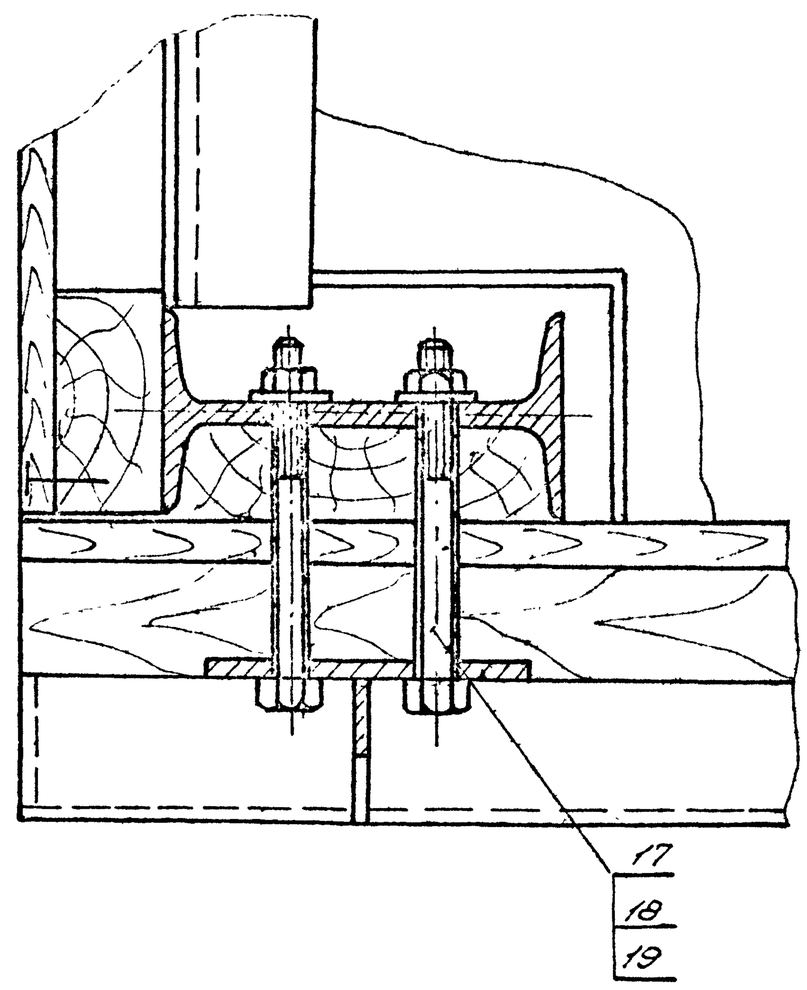

I лист 2
М1:2

Мягкая кровля в 2 слоя рубероида марки РЭМ-350 на битумной мастике марки МБК-Г-65 или МБК-Г-75 по ГОСТ 2889-80

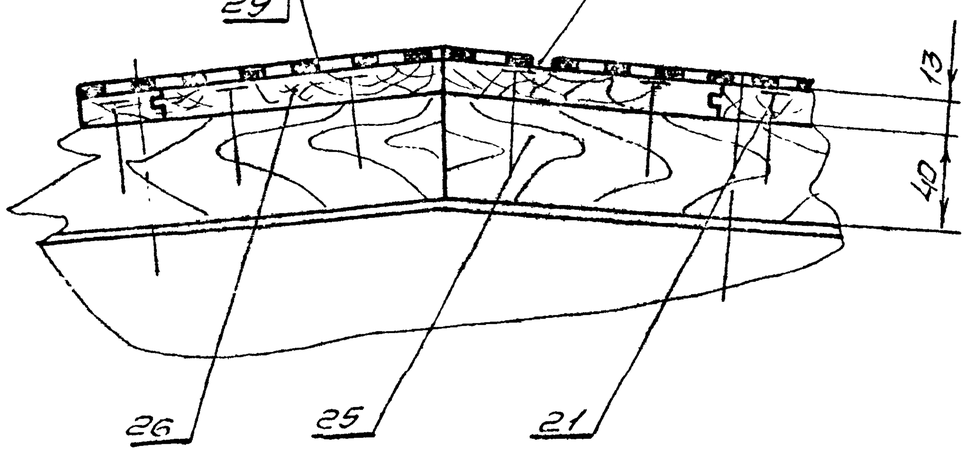

Взам. инв. №	Подпись и дата	Инв. № дубл.	Взам. инв. №	Подпись и дата	Инв. № подл.

Формат	Зона	Поз.	Обозначение	Наименование	Кол.	Прим.
				Стандартные изделия		
		15		Болт М10×80.58 ГОСТ 7801-81	160	
		16		Болт М10×60-58 ГОСТ 7801-81	100	
		17		Болт М10-120.58 ГОСТ 7798-70	16	
		18		Гайка М10.4 ГОСТ 5915-70	246	
		19		Шайба 10.01 ГОСТ 11371-78	276	
		20		Шайба 10.01 ГОСТ 10906-78	160	
		21		Гвозди К2×40 ГОСТ 4028-63	4	кг
		22		Гвозди К3×70 ГОСТ 4028-63	25	кг
		23				
		24				
				Материалы		
		25		Брус сосновый сорт 2 40×80 ГОСТ 8486-66	0,1	м3
		26		Обшивка		
				Доска сосновая сорт 2 13×100 ГОСТ 8486-66	0,89	м3
		27		Доска сосновая сорт 2 35×130 ГОСТ 8486-66	0,17	м3
		28		Рубероид РМ-350 ГОСТ 10923-82	120	м2
		29		Мастика битумная кровельная МБК-Г-65 ГОСТ 2889-90	50	кг

Альбом III

Инв. № подл. | Подпись и дата | Взам. инв. № | Инв. № дубл. | Подпись и дата

Изм. | Лист | N Докум. | Подп. | Дата

М765-02.00.000 — Лист 2

Формат	Зона	Поз.	Обозначение	Наименование	Кол.	Прим.
				Документация		
			М765-02.00.000СБ	Сборочный чертеж		
				Сборочные единицы		
		1	М765-02.01.000	Каркас надстройки	1	
		2	М765-02.02.000	Щит с окном	4	
		3	М765-02.03.000	Щит боковой	4	
		4	М765-02.04.000	Щит откатной правый	2	
		5	М765-02.05.000	Щит откатной левый	2	
		6	М765-02.06.000	Направляющая нижняя	2	
		7	М765-02.07.000	Направляющая верхняя	2	
		8	М765-02.08.000	Щит глухой	2	
		9	М765-02.09.000	Щит глухой	2	
				Детали		
		11	М765-02.00.001	Накладка	4	
		12	М765-02.00.002	Накладка	2	
		13	М765-02.00.003	Брус	2	

Инв. № подл. | Подпись и дата | Взам. инв. № | Инв. № дубл. | Подпись и дата

Изм.	Лист	N Докум.	Подп.	Дата	М765-02.00.000			
	Разраб.	Тарасова			Надстройка	Лит	Лист 1	Листов 2
	Пров.	Пономарев		30.10.86		ВНИПИИСТРОМСЫРЬЕ		
	Н.контр.	Кузнецов						
	Утв.	Ермолаев						

Типовой проект 901-2-152.87

М765-02.00.000СБ

Ж-Ж лист 1
М1:2

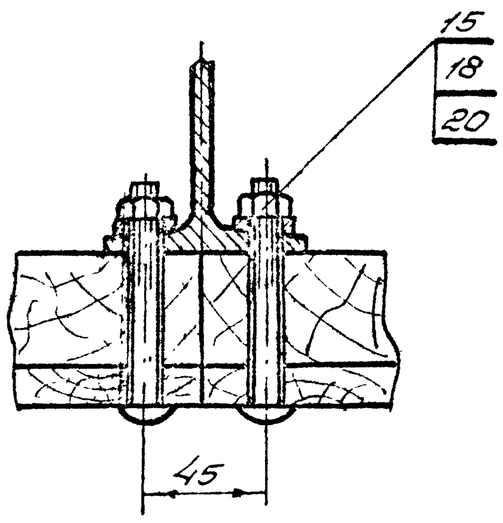

Н-Н лист 2
М1:2

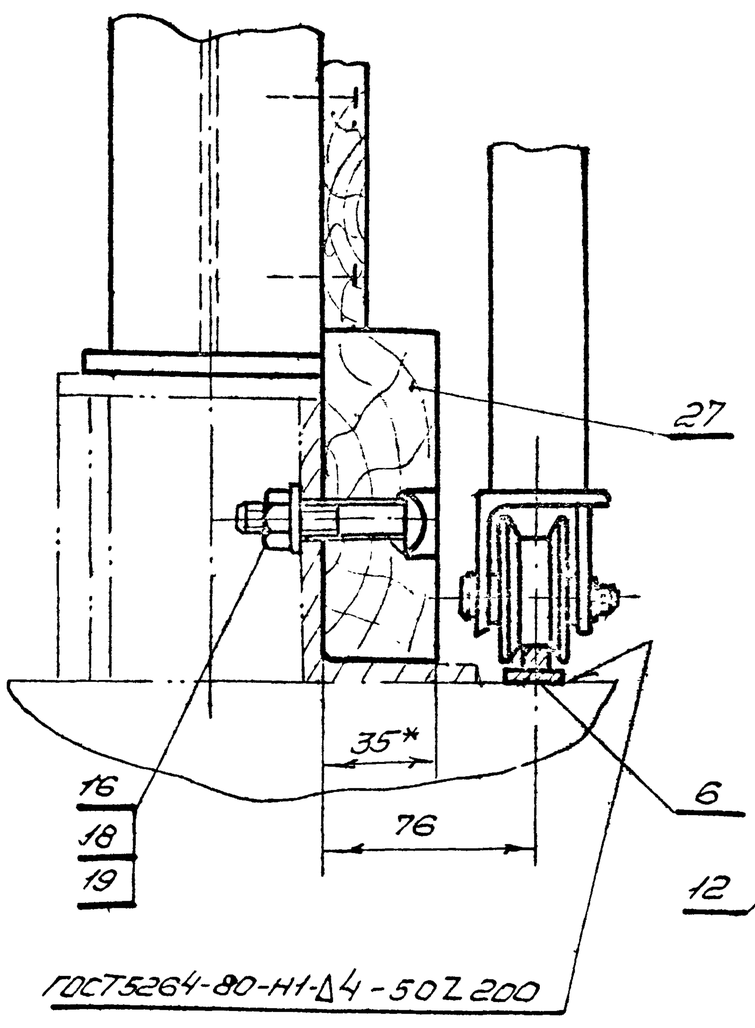

Вид С
М1:20

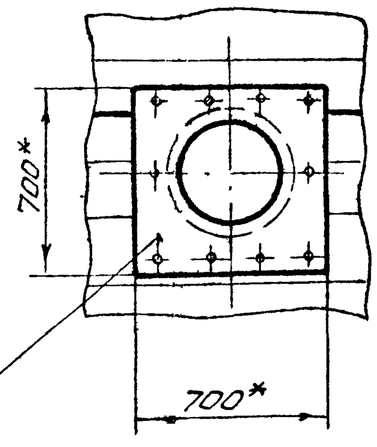

Д-Д лист 1
М1:20

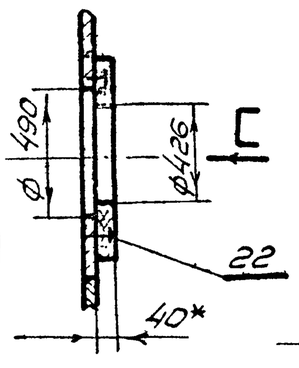

Г-Г лист 1
М1:20

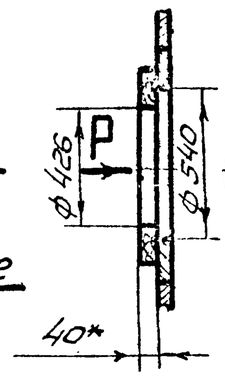

Вид Р
М1:20

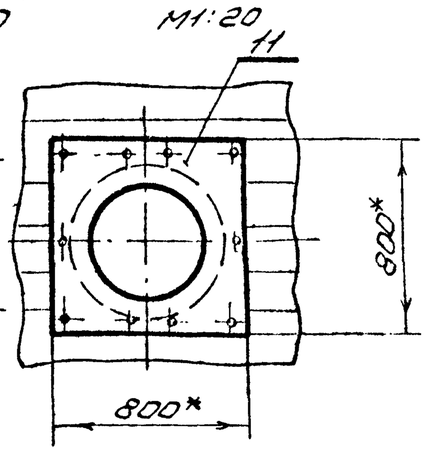

Изм.	Лист	N Докум.	Подп.	Дата	М765-02.00.000СБ

М765-02.01.000 СБ

Б-Б

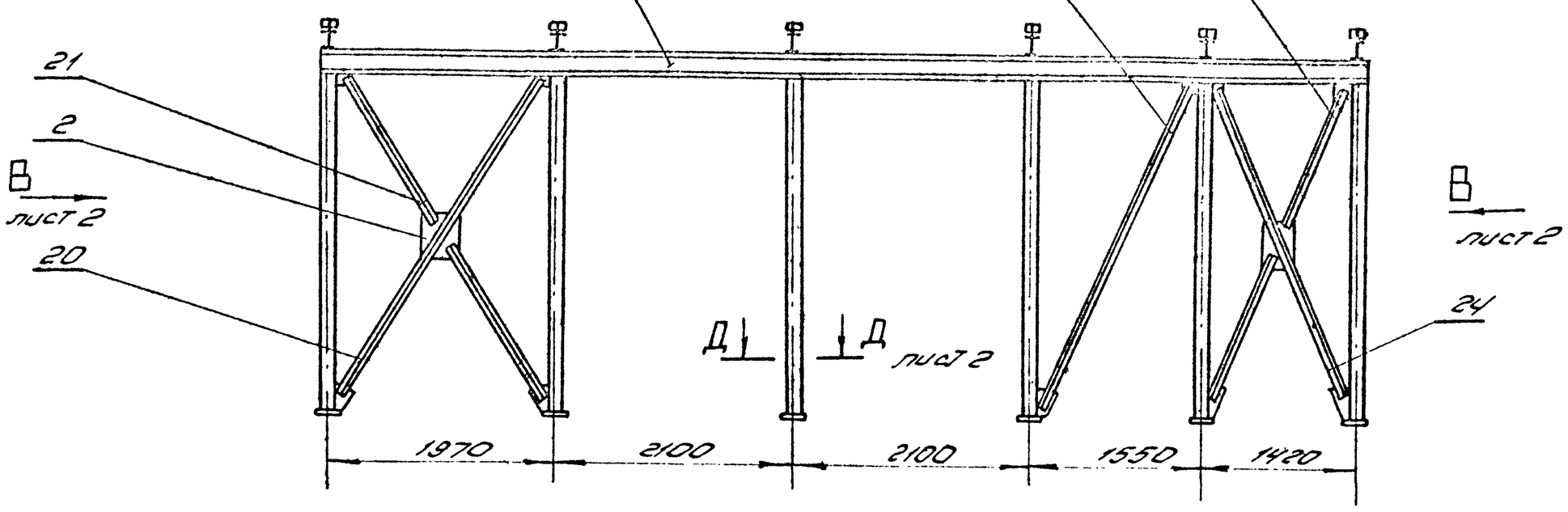

Вид А

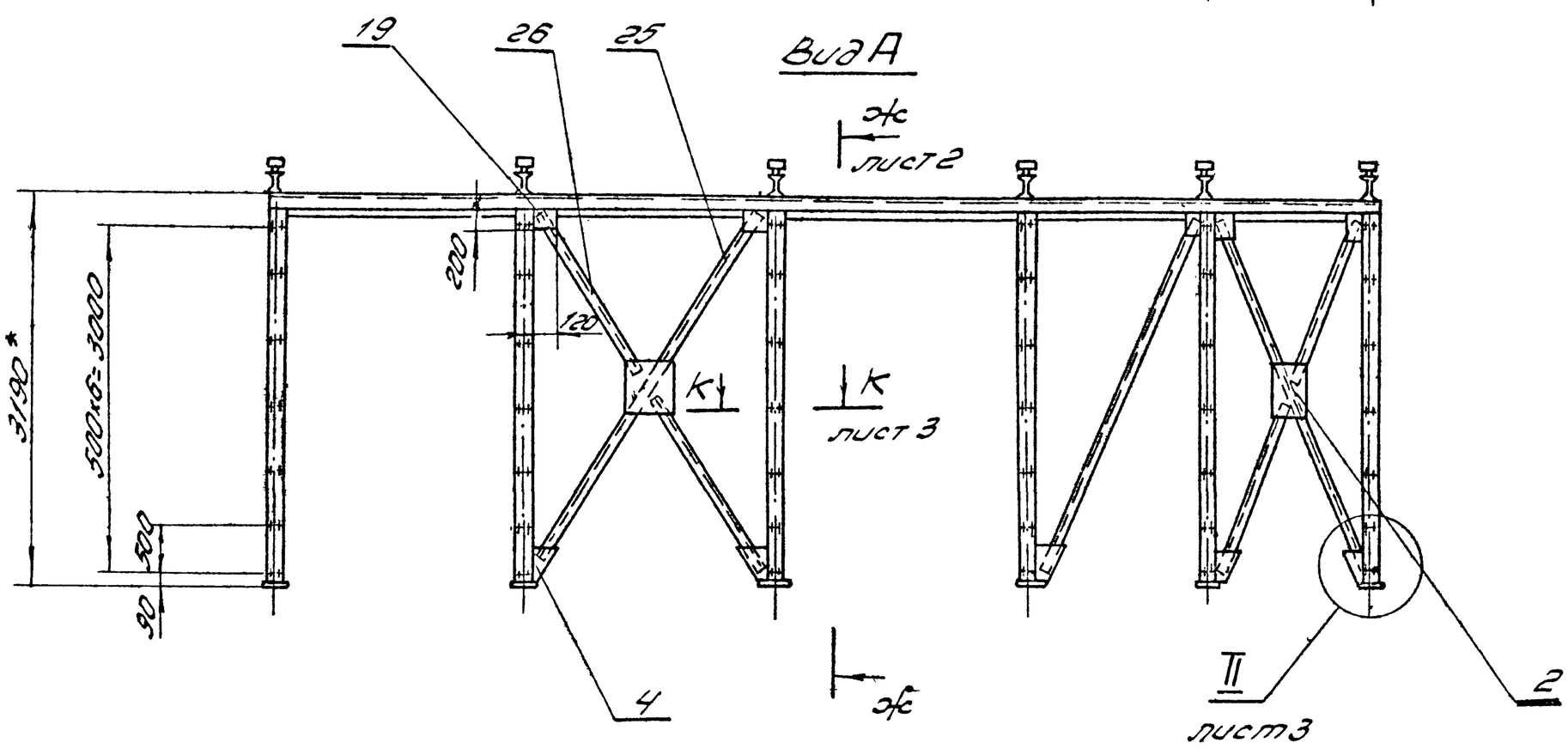

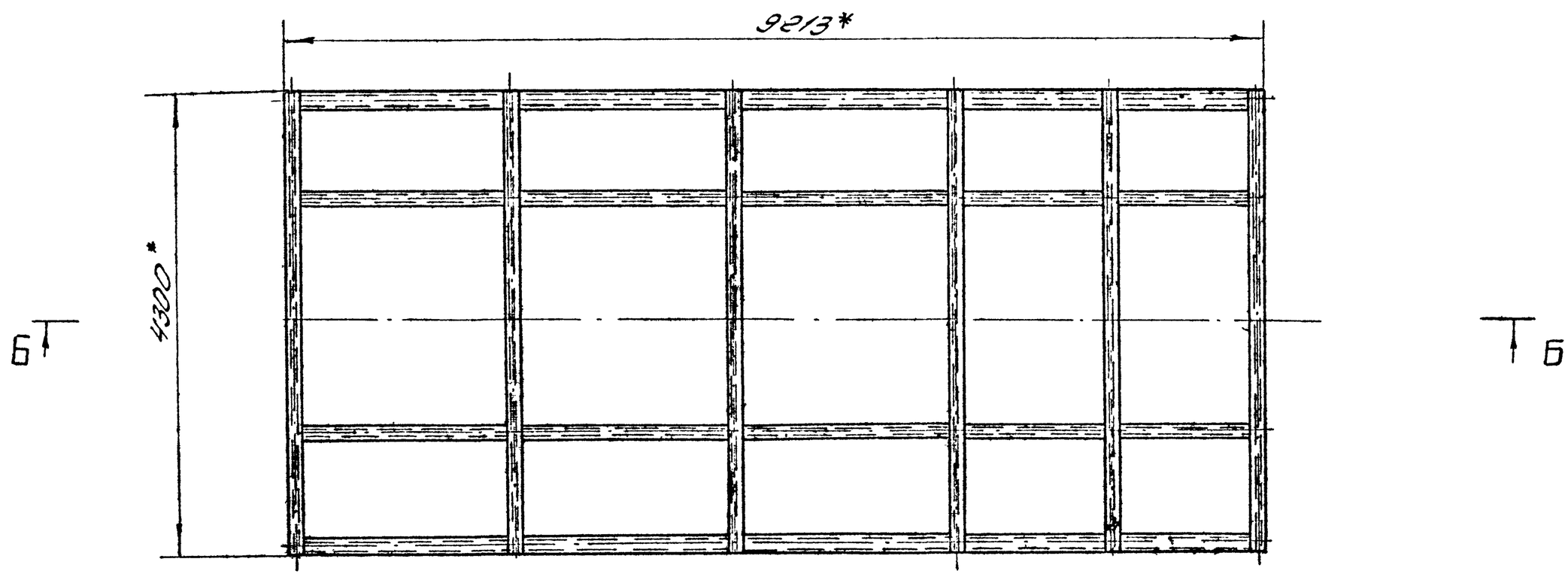

А

1. Неуказанные предельные отклонения размеров $\pm \frac{IT15}{2}$

2* Размеры для справок

					М765-02.01.000 СБ			
Изм.	Лист	N докум.	Подп.	Дата	Каркас надстройки сборочный чертеж	Лит.	Масса	Масштаб
Разраб.	Сморчков						2600	1:100
Провер.	Пономарев			11.11.85		Лист 1	Листов 3	
Н. контр.	Кузнецов					ВНИПИИСТРОМДОРМАШ		
Утв.	Ермолаев							

Альбом III

Типовой проект 901-2-152.87

Инв. N подл. | Подп. и дата | Взам. инв. N | Инв. N дубл. | Подп. и дата

М765-02.01.000 СБ

Вид В лист 1
М1:20

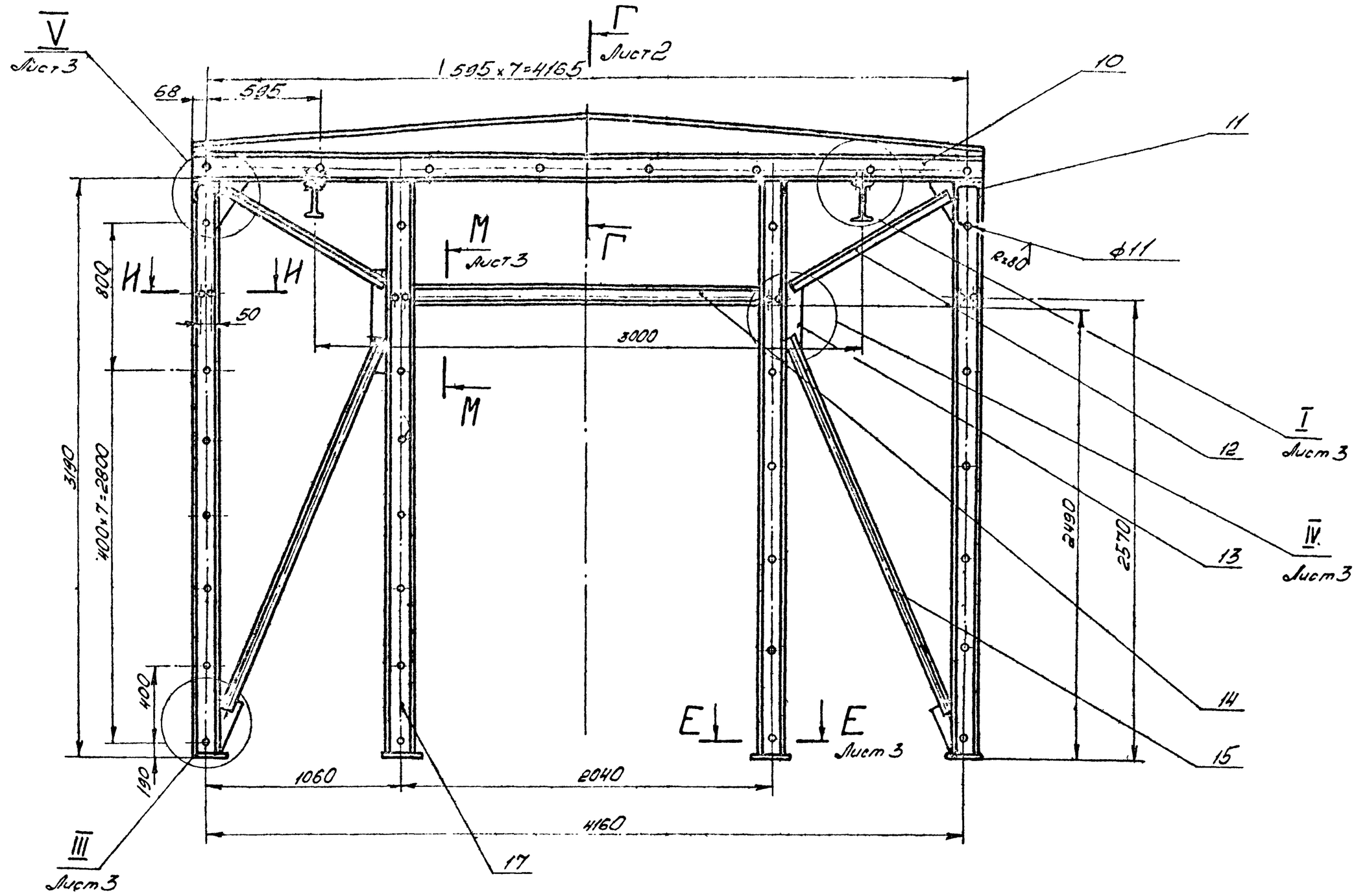

Ж - Ж
М1:20

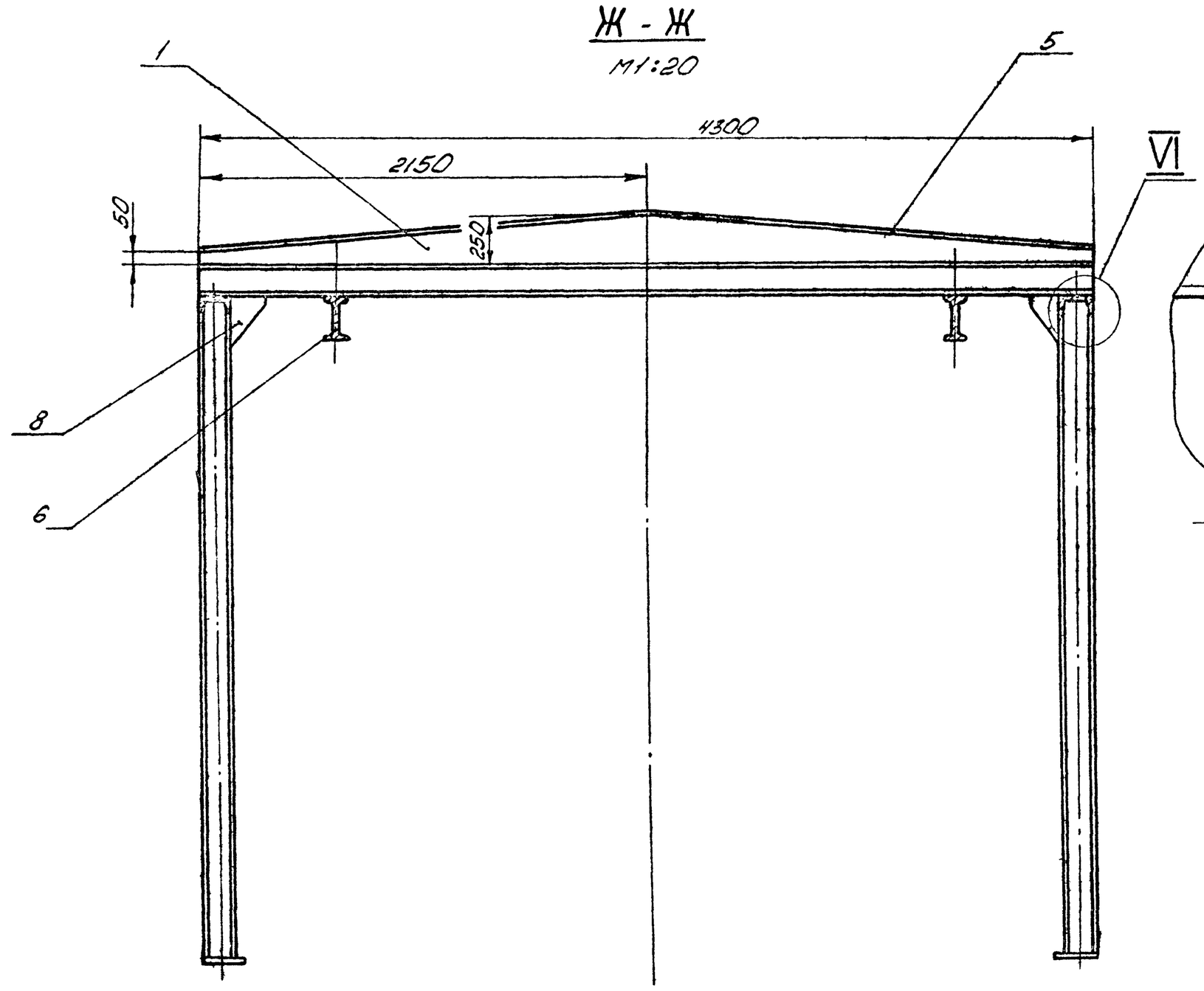

VI
М1:2.5

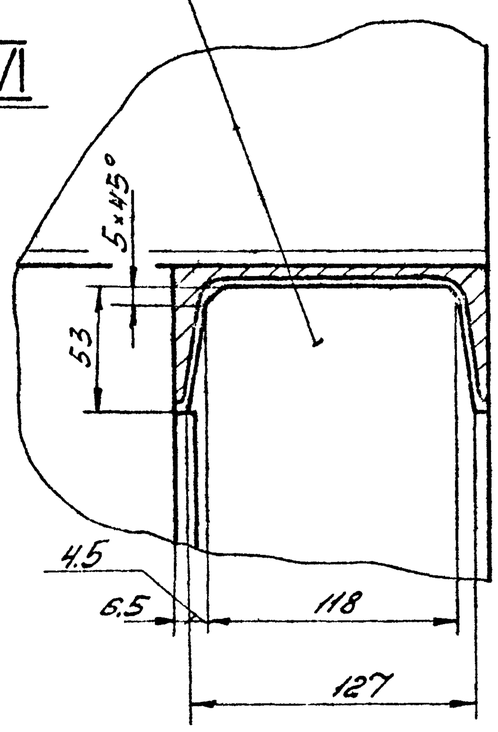

Альбом III

Типовой проект 901-2-152.87

Инв.№подл.	Подп. и дата	Взам. инв.№	Инв.№дубл.	Подп. и дата

Изм.	Лист	№докум.	Подп.	Дата	М765-02.01.000СБ	Лист 2

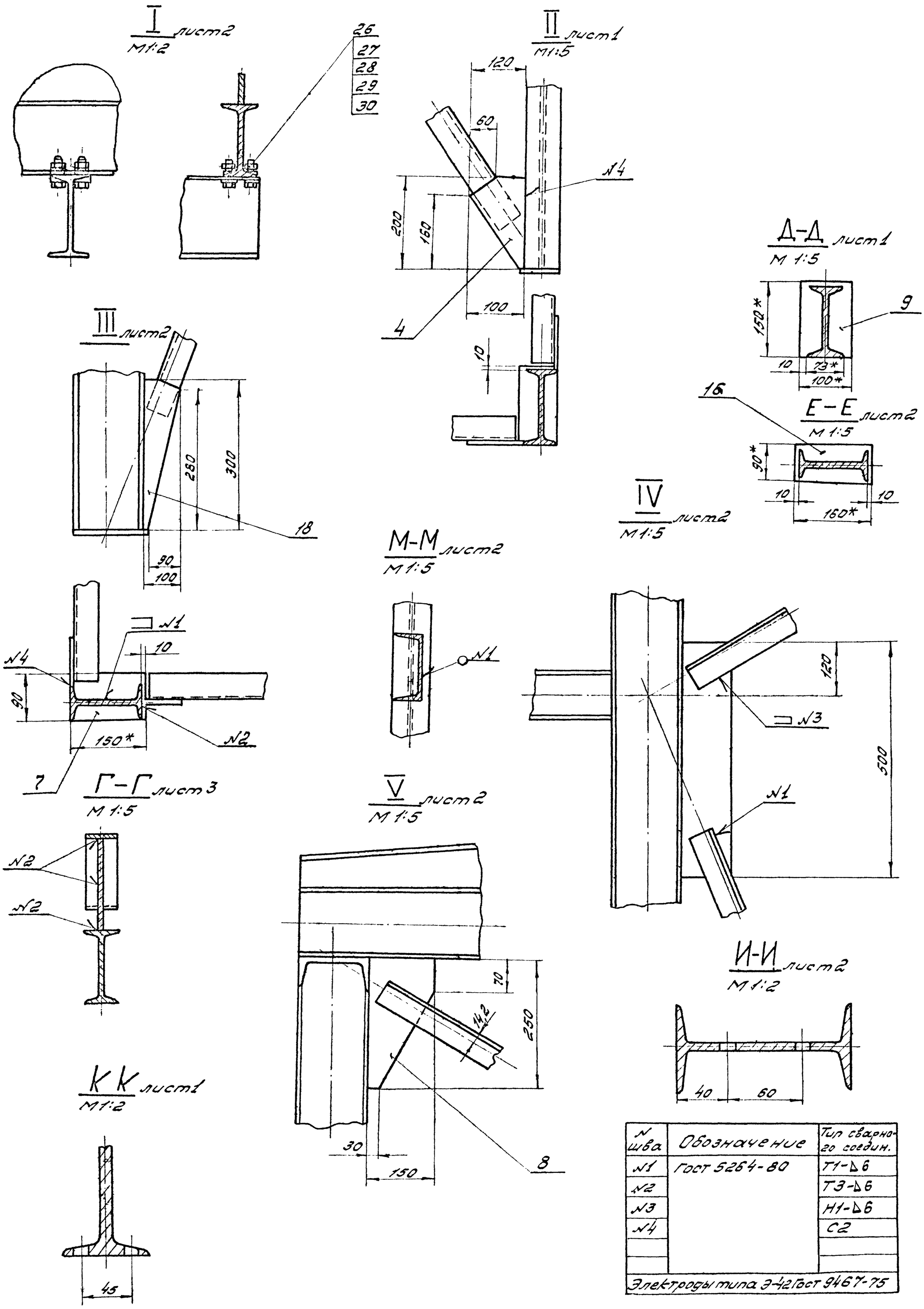

№ шва	Обозначение	Тип сварного соедин.
№1	ГОСТ 5264-80	Т1-Δ6
№2		Т3-Δ6
№3		Н1-Δ6
№4		С2
Электроды типа Э-42 ГОСТ 9467-75		

Альбом III

Типовой проект 901-2-152.87

Инв.№подл. | Подп. и дата | Взам.инв.№ | Инв.№дубл. | Подп. и дата

Формат	Зона	Поз.	Обозначение	Наименование	Кол.	Примеч.
5.4		23	М765-02.01.023	Раскос		
				Уголок Б-50×50×5 ГОСТ 8509-72 / Ст3сп ГОСТ 535-79		
				L = 1450	4	
5.4		24	М765-02.01.024	Раскос		
				Уголок Б-50×50×5 ГОСТ 8509-72 / Ст3сп ГОСТ 535-79		
				L = 3015	2	
5.4		25	М765-02.01.025	Раскос		
				Уголок Б-50×50×5 ГОСТ 8509-72 / Ст3сп ГОСТ 535-79		
				L = 3500	1	
5.4		26	М765-02.01.026	Раскос		
				Уголок Б-50×50×5 ГОСТ 8509-72 / Ст3сп ГОСТ 535-79		
				L = 1700	2	
		27				
		28				
				Стандартные изделия		
		29		Болт М10×45.58 ГОСТ 7798-70	24	
		30		Гайка М10×4 ГОСТ 5915-70	24	
		31		Шайба 10.65Г ГОСТ 6402-70	20	
		32		Шайба 10.01 ГОСТ 10906-78	40	
		33		Шайба 10.01 ГОСТ 11371-78	20	

Альбом III

Типовой проект 901-2-152.87

Инв. № подл. | Подпись и дата | Взам. инв. № | Инв. № дубл. | Подпись и дата

Изм. | Лист | N Докум. | Подпись | Дата

М765-02-01.000

Лист 4

Формат	Зона	Поз.	Обозначение	Наименование	Кол.	Примеч.
5.4		15	М765-02.01.015	Раскос		
				Уголок Б50×50×5 ГОСТ 8509-72 / Ст3Сп ГОСТ 535-79		
				L = 2250	4	
5.4		16	М765-02.01.016	Плита		
				Лист 10 ГОСТ 19903-74 / Ст3сп ГОСТ 14637-79		
				90×160	4	
5.4		17	М765-02.01.017	Стойка		
				Двутавр 14 ГОСТ 8239-72 / Ст3сп ГОСТ 535-79		
				L = 3180	4	
		18	М765-02.01.018	Косынка		
				Лист 6 ГОСТ 19903-74 / Ст3сп ГОСТ 14637-79	4	
5.4		19	М765-02.01.019	Косынка		
				Лист 6 ГОСТ 19903-74 / Ст3сп ГОСТ 14637-79		
				120×250	10	
5.4		20	М765-02.01.020	Раскос		
				Уголок Б-50×50×5 ГОСТ 8509-72 / Ст3сп ГОСТ 535-79		
				L = 3400	1	
5.4		21	М765-02.01.021	Раскос		
				Уголок Б-50×50×5 ГОСТ 8509-72 / Ст3сп ГОСТ 535-79		
				L = 1650	2	
5.4		22	М765-02.01.022	Раскос		
				Уголок Б-50×50×5 ГОСТ 8509-72 / Ст3сп ГОСТ 535-79		
				L = 3200	2	

Инв. № подл. | Подпись и дата | Взам. инв. № | Инв. № дубл. | Подпись и дата

Изм. | Лист | N Докум. | Подпись | Дата

М765-02.01.000

Лист 3

Формат	Зона	Поз.	Обозначение	Наименование	Кол.	Примеч.
5.4		7	М765-02.01.007	Плита		
				Лист 10 ГОСТ 19903-74 / Ст3сп ГОСТ 14637-79		
				90×150	4	
		8	М765-02.01.008	Косынка		
				Лист 6 ГОСТ 19903-74 / Ст3сп ГОСТ 14637-79	12	
5.4		9	М765-02.01.009	Плита		
				Лист 10 ГОСТ 19903-74 / Ст3сп ГОСТ 14637-79		
				100×150	8	
5.4		10	М765-02.01.010	Связь		
				Двутавр 14 ГОСТ 8239-72 / Ст3сп ГОСТ 535-79		
				L = 4300	6	
5.4		11	М765-02.01.011	Балка		
				Швеллер 14 ГОСТ 8240-72 / Ст3сп ГОСТ 535-79		
				L = 9213	2	
5.4		12	М765-02.01.012	Раскос		
				Уголок Б-50×50×5 ГОСТ 8509-72 / Ст3сп ГОСТ 535-79		
				L = 1000	4	
5.4		13	М765-02.01.013	Косынка		
				Лист Б ГОСТ 19903-74 / Ст3сп ГОСТ 14637-79		
				50×100	4	
5.4		14	М765-02.01.014	Перекладина		
				Швеллер 10 ГОСТ 8240-72 / Ст3сп ГОСТ 535-79		
				L = 1900	2	

Инв. № подлин. | Подпись и дата | Взам. инв. № | Инв. № дубл. | Подпись и дата

Изм. | Лист | N Докум. | Подпись | Дата

М765-02.01.000

Лист 2

Формат	Зона	Поз.	Обозначение	Наименование	Кол.	Примеч.
				Документация		
*			М765-02.01.000СБ	Сборочный чертеж		*А2, А2, А2
				Детали		
		1	М765-02.01.001	Ребро		
				Лист 6 ГОСТ 19903-74 / Ст3сп ГОСТ 14637-79	6	
5.4		2	М765-02.01.002	Косынка		
				Лист 6 ГОСТ 19903-74 / Ст3сп ГОСТ 14637-79		
				300×400	4	
		3	М765-02.01.003	Стойка		
				Двутавр 14 ГОСТ 8239-72 / Ст3сп ГОСТ 535-79	12	
		4	М765-02.01.004	Косынка		
				Лист 6 ГОСТ 19903-74 / Ст3сп ГОСТ 14637-79	8	
5.4		5	М765-02.01.005	Полка		
				Лист 6 ГОСТ 19903-74 / Ст3сп ГОСТ 14637-79		
				70×2160	12	
5.4		6	М765-02.01.006	Монорельс		
				Двутавр 18 ГОСТ 8239-72 / Ст3сп ГОСТ 535-79		
				L = 9213	2	

Инв. № подлин. | Подпись и дата | Взам. инв. № | Инв. № дубл. | Подпись и дата

Изм.	Лист	N Докум.	Подпись	Дата				
Разраб.		Смарчкова			М765-02.01.000			
Провер.		Пономарев		5.10.88	Каркас надстройки	Лит	Лист 1	Листов 4
Н. контр.		Кузнецов				ВНИПИИСТРОМСТРОЙ		
Утв.		Ермолаев						

М765.03.00.000СБ

Альбом III

Типовой проект 901-2-152.87

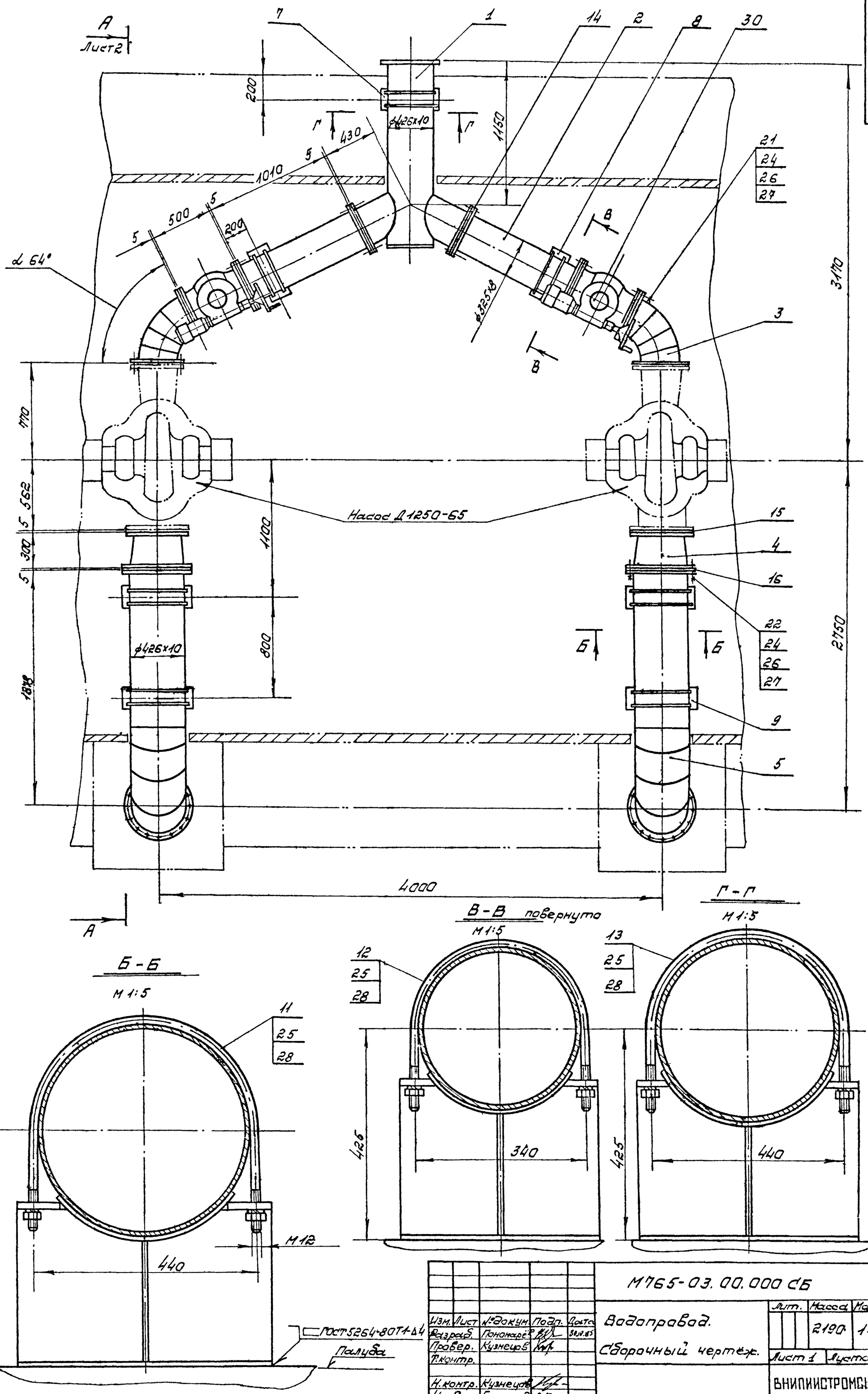

Изм.	Лист	№докум.	Подп.	Дата	М765-03.00.000 СБ
Разраб.		Пономарёв		30.10.85	Водопровод. Сборочный чертёж.
Провер.		Кузнецов			
Т.контр.					
Н.контр.		Кузнецов			
Утв.		Емельяев			

Лит.	Масса	Масштаб
	2190	1:25
Лист 1	Листов 2	

ВНИПИИСТРОМСБОРК

Инв.№подл. | Подп.и дата | Взам.инв.№ | Инв.№дубл. | Подп.и дата

М765-03.00.000СБ

А – А / М1:2 повернуто лист 1.

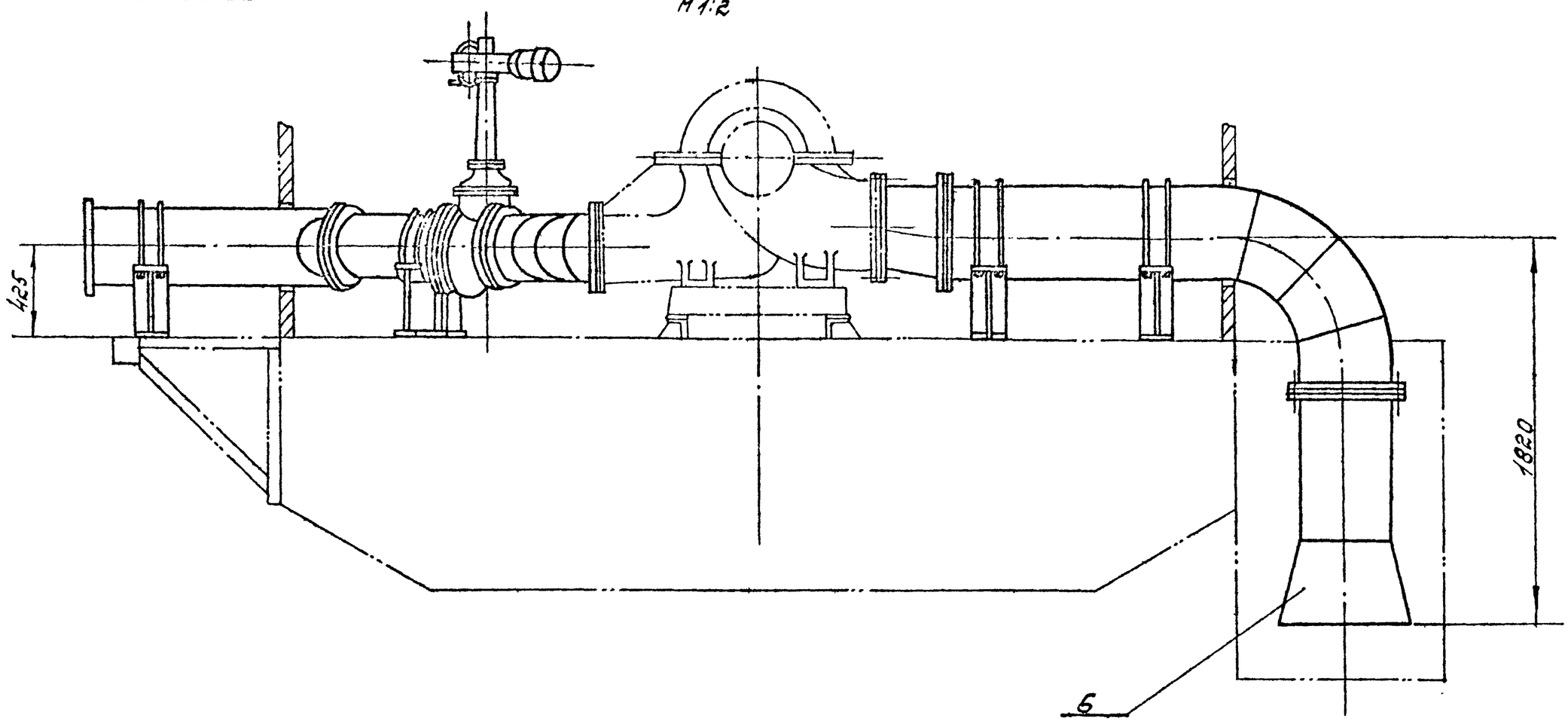

1. Водопровод совместно с агрегатом Д 1250-65 испытать гидравлическим давлением 10 кгс/см².
2. Электроды Э-42 ГОСТ 9467-75.
3. Размеры для справок.

Изм.	Лист	№докум.	Подп.	Дата	М765-03.00.000СБ	Лист 2

Альбом III

Типовой проект 901-02-152.87

Форм.	Зона	Поз.	Обозначение	Наименование	Кол.	Прим.
Б/ч		15	М765-03.00.005.	Прокладка	2	
				Пластина I лист		
				ТМКЩ-С5-1,7 ГОСТ 7338-77		
				ф415/ф350		
Б/ч		16	М765-03.00.006	Прокладка	4	
				Пластина I лист		
				ТМКЩ-С-5-1,7 ГОСТ 7338-77		
				ф465/ф400		
		17				
		18				
		19				
		20				
				Стандартные изделия.		
		21		Болт М20х100.58 ГОСТ 7798-70*	96	
		22		Болт М20х110.58 ГОСТ 7798-70.	192	
		23				
		24		Гайка М20.4 ГОСТ 5915-70	288	
		25		Гайка М12.4 ГОСТ 5915-70	28	
		26		Шайба 20 ГОСТ 11371-65	288	
		27		Шайба 20.65Г ГОСТ 6402-70	288	
		28		Шайба 12.65Г ГОСТ 6402-70	28	
		29				
				Прочие изделия.		
		30		Задвижка 30ч906бр.	2	
				Ду 300; Ру10		

Изм.	Лист	№докум.	Подп.	Дата	М765-03.00.000	Лист 2

Форм.	Зона	Поз.	Обозначение	Наименование	Кол.	Прим.
				Документация		
			М765-03.00.000СБ	Сборочный чертёж		
				Сборочные единицы.		
		1	М765-03.01.000	Тройник	1	
		2	М765-03.02.000	Труба L=1010	2	
		3	М765-03.03.000	Отвод Ду300; ф64°	2	
		4	М765-03.04.000	Переход Ду 350/Ду 400	2	
		5	М765-03.05.000	Труба Ду400 с отводом	2	
		6	М765-03.06.000	Всас	2	
		7	М765-03.07.000	Опора	1	
		8	М765-03.08.000	Опора	2	
		9	М765-03.09.000	Опора	4	
				Детали		
		11	М765-03.00.001	Хомут	2	
		12	М765-03.00.002	Хомут	4	
		13	М765-03.00.003	Хомут	8	
Б.Ч.		14	М765-03.00.004	Прокладка	8	
				Пластина I лист		
				ТМКЩ-С-5-1.7 ГОСТ 7338-77		
				ф370/ф300		

Изм.	Лист	№докум.	Подп.	Дата	М765-03.00.000		
Разраб.		Пономарёв		29.10.86	Водопровод.	Лит.	Лист 1	Листов
Провер.		Кузнецов				ВНИПИИСТРОМСЫРЬЕ	
Н.контр.		Кузнецов					
Утв.		Ермолаев					

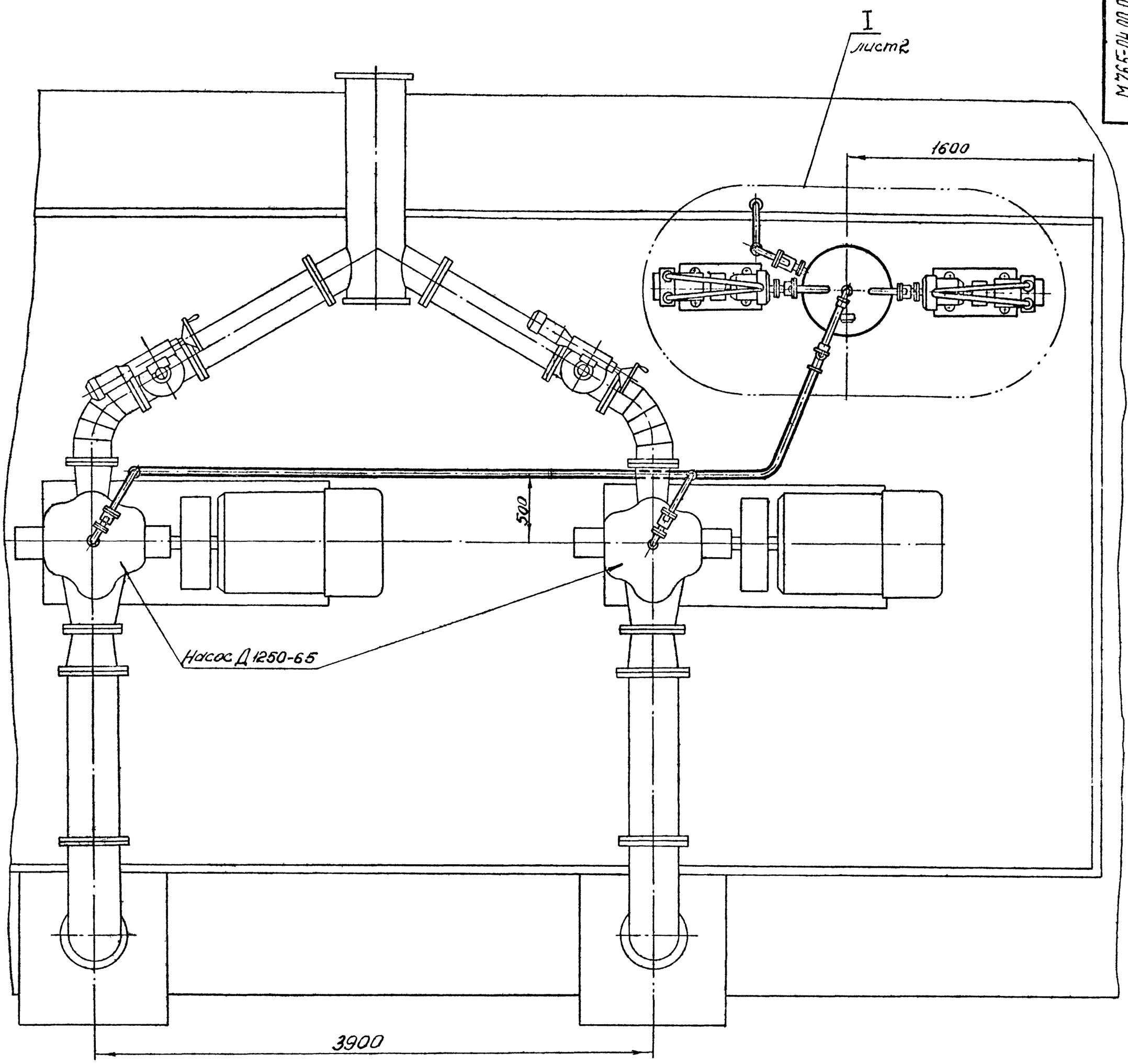

1. Разводку трубопроводов производить по месту. Радиус изгиба труб R=100мм. На концах труб для соединения с фитингами нарезать резьбу труб 1" ГОСТ 6357-81. Длина резьбы для соединения без контргайки 11мм, для соединения с контргайкой 62мм.
2. Резьбовые соединения ставить на чесаном льне, пропитанном суриком или белилами.
3. Систему испытать гидравлическим давлением 2,5 кгс/см².
4. В бак циркуляционный (поз. 6) перед началом работы залить 100л чистой воды.
5. Размеры для справок.

Альбом III

Типовой проект 901-02-152.87

Изм.	Лист	N докум.	Подп.	Дата	М765-04.00.000СБ			
Разраб.		Тарасова			Система заливки. Сборочный чертеж	Лит.	Масса 450	Масштаб 1:20
Провер.		Пономарев				Лист 1	Листов 4	
Т. контр.						ВНИПИИСТРОМСЫРЬ		
Н. контр.		Кузнецов						
Утв.		Ермолаев						

Подп. и дата | Взам. инв. N | Инв. N дубл. | Подп. и дата | Подл.

М765-04.00.000СБ

I лист 1
М 1:10

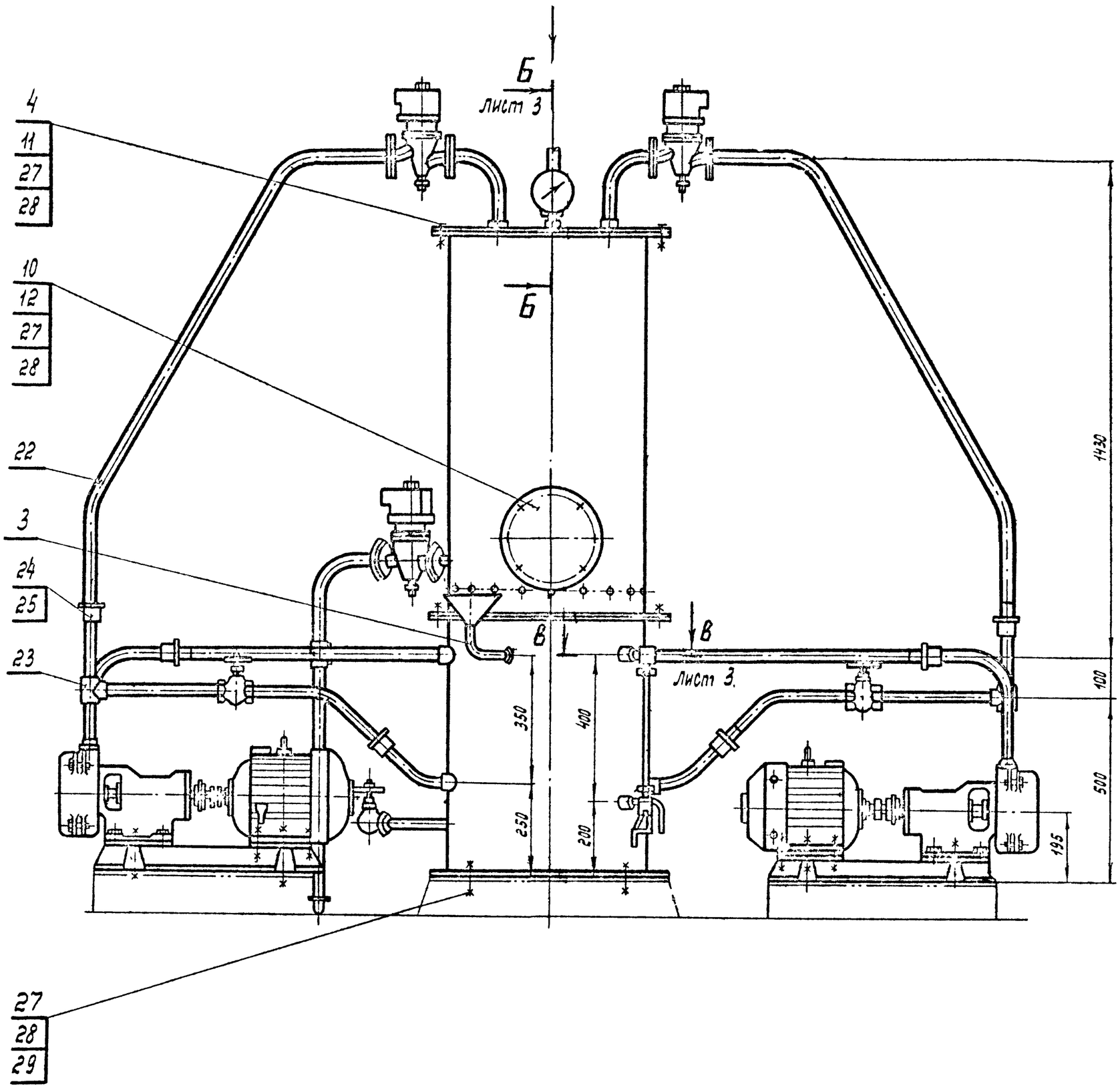

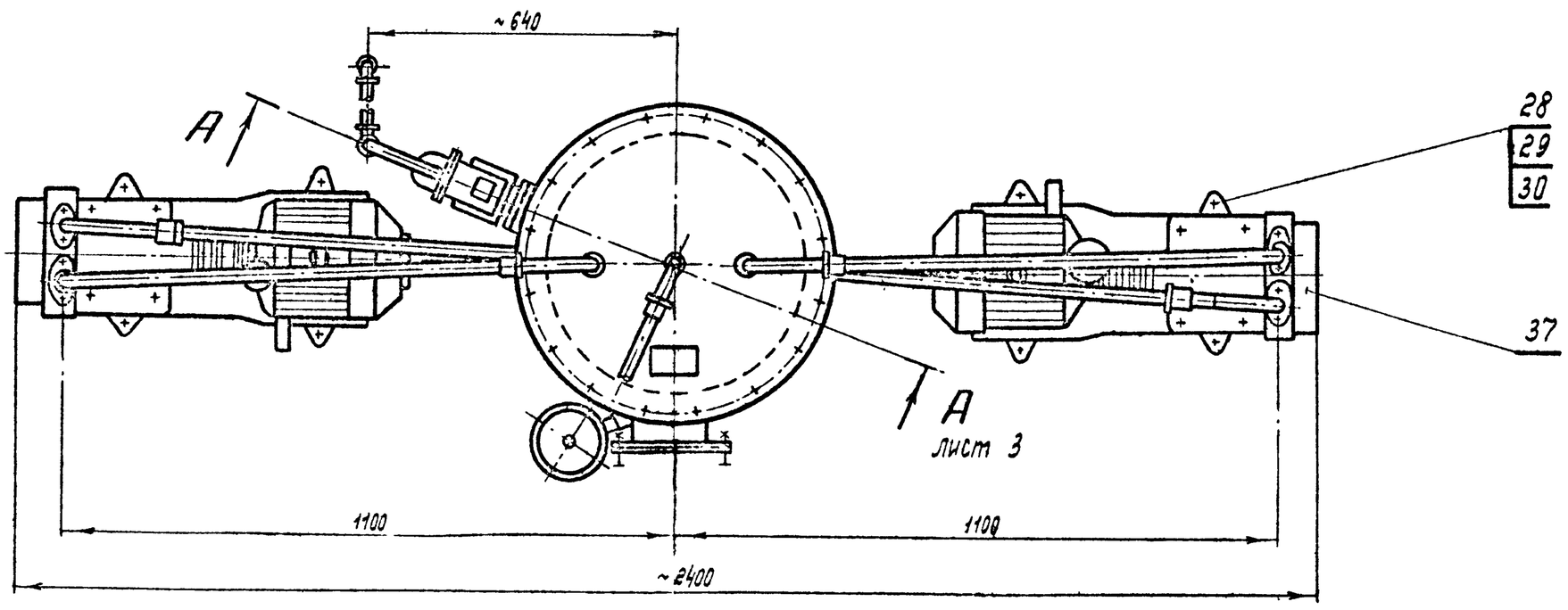

Альбом III

Типовой проект 901-2-152.87

Инв. N подл.	Подп. и дата	Взам. инв. N	Инв. N дубл.	Подп. и дата

Изм.	Лист	N докум.	Подп.	Дата	М765-04.00.000СБ

М765-04.00.000СБ

Альбом III

Типовой проект 901-2-152.87

А-А повернуто лист2
М1:10

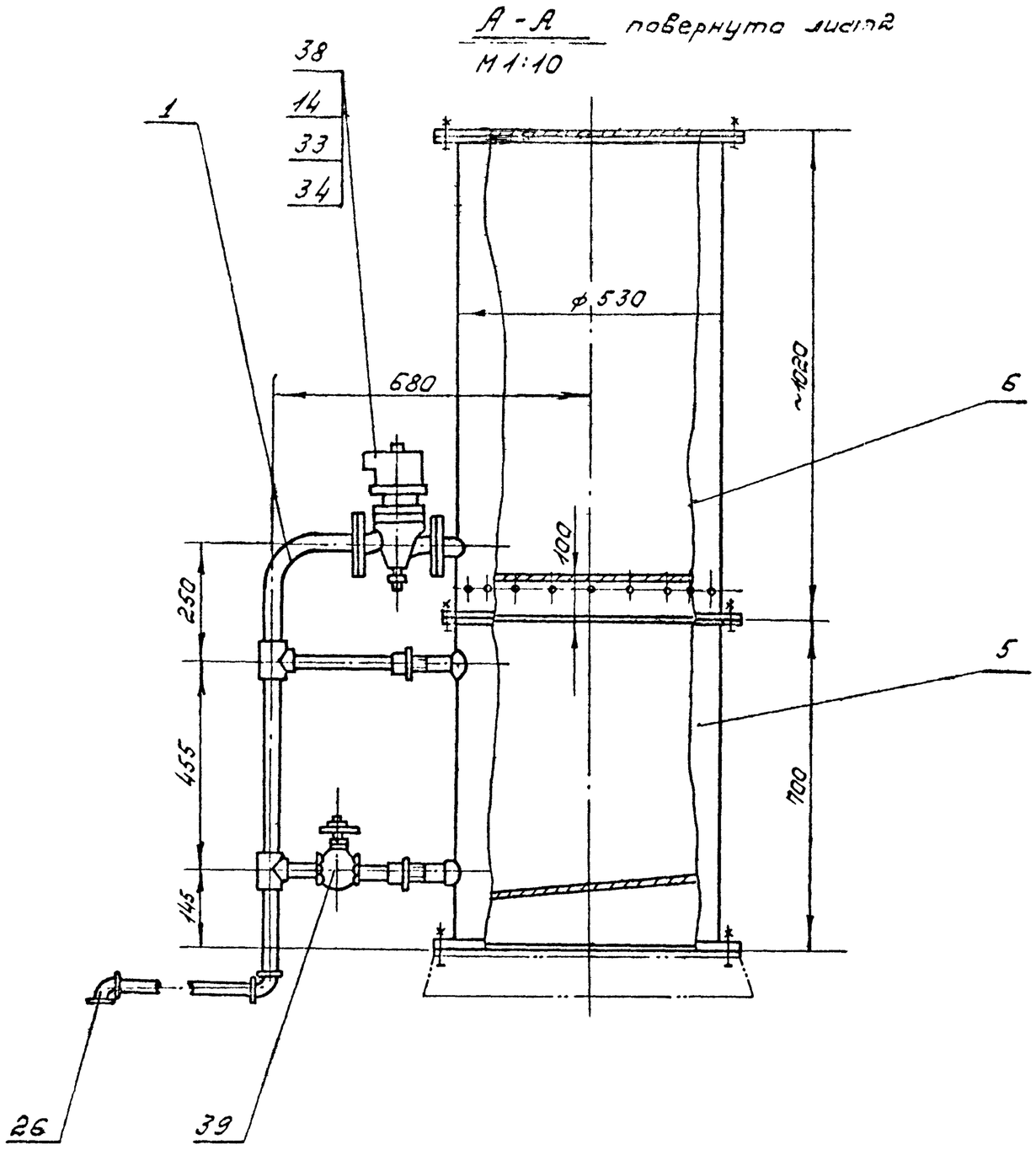

Б-Б лист2
М1:2

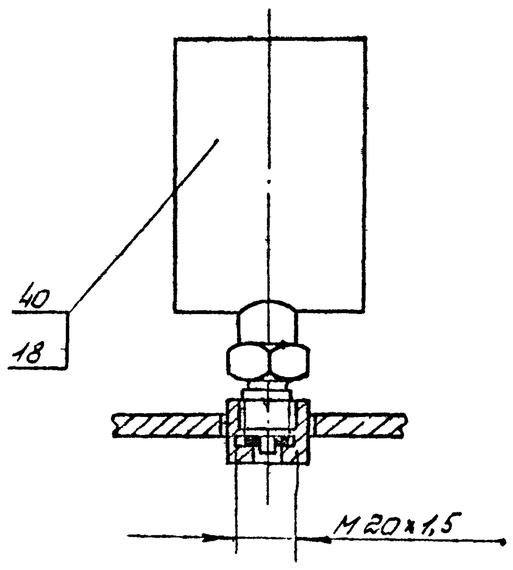

Г-Г повернуто лист1
М1:5

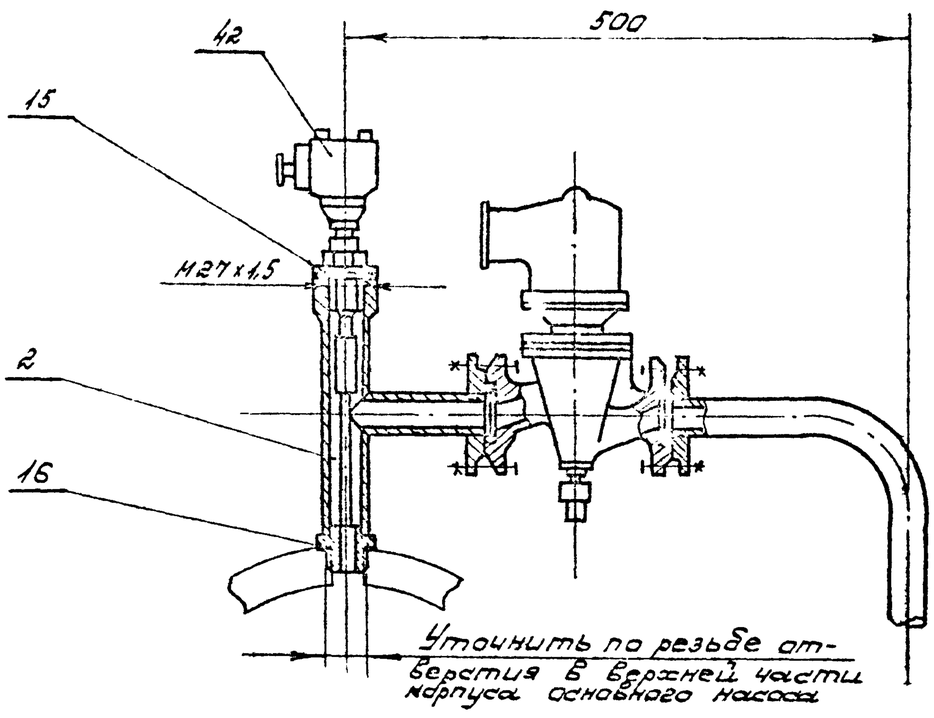

В-В лист2
М1:2

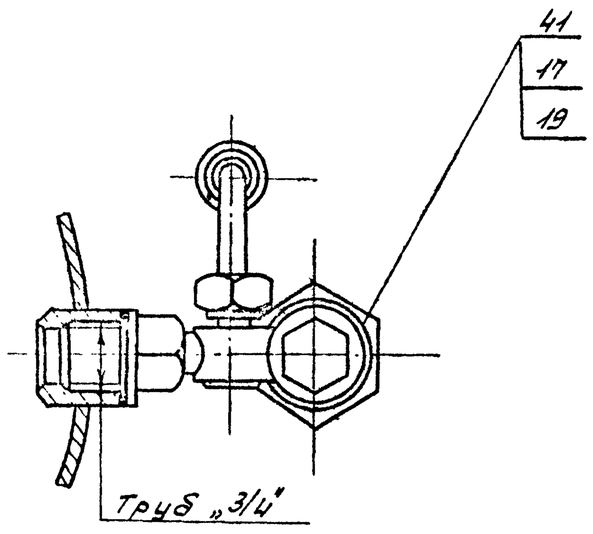

План расположения фундаментных болтов.

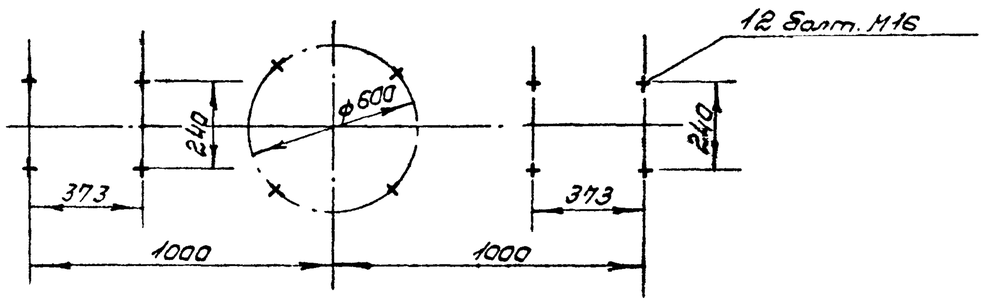

Изм.	Лист	№ докум.	Подп.	Дата

М765-04.00.000СБ

Лист 3

Инв.№ подл. | Подп. и дата | Взам. инв.№ | Инв.№ дубл. | Подп. и дата

Принципиальная схема

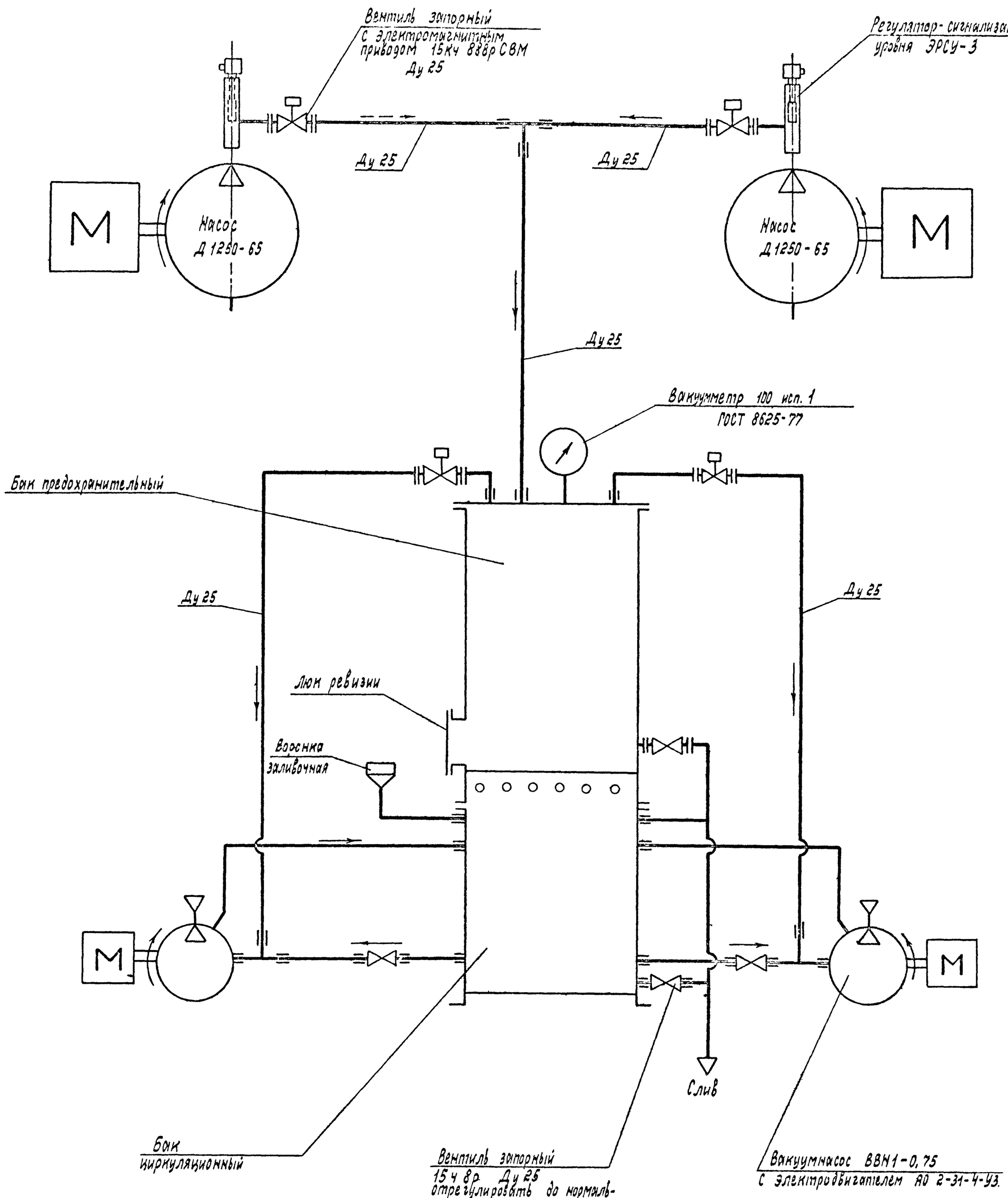

Типовой проект 901-2-152.87

М765-04.00.000СБ

Изм.	Лист	N докум.	Подпись	Дата

Лист 4

Инв. N подл.	Подп. и дата	Взам. инв. N	Инв. N дубл.	Подп. и дата

Альбом III

Типовой проект 901-2-152.87

Формат	Зона	Поз.	Обозначение	Наименование	Кол.	Примечание
				Материалы		
		43		Труба 25×3,2 ГОСТ 3262-75	20пм	47,8кг.

Подп. и дата | Инв. № дубл. | Взам. инв. № | Подп. и дата | Инв. № подл.

Изм. Лист №докум. Подп. Дата

М765-04.00.000

Лист 4

Формат	Зона	Поз.	Обозначение	Наименование	Кол.	Примечание
		29		Шайба 16×65Г ГОСТ 6402-70	12	
		30		Болт М16×80.58 ГОСТ 7798-70	8	
		31				
		32				
		33		Болт М12×45.58 ГОСТ 7798-70	20	
		34		Гайка М12.4 ГОСТ 5915-70	20	
		35				
		36				
				Прочие изделия		
		37		Агрегат насосный ВВН1-0,75 с электродвигателем АО12-31-4-У3	2	
		38		Вентиль с электромагнитным приводом 15кч 888р СВМ Ду-25	5	
		39		Вентиль 15ч 8р Ду25	3	
		40		Вакуумметр 100 исп.1 ГОСТ 8625-77		
		41		Запорное устройство указателя уровня 12Б 1бк, Ду20	1	
		42		Регулятор сигнализатор уровня ЭРСУ-3	2	

Подп. и дата | Инв. № дубл. | Взам. инв. № | Подп. и дата | Инв. № подл.

Изм. Лист №докум. Подп. Дата

М765-04.00.000

Лист 3

Формат	Зона	Поз.	Обозначение	Наименование		Примечание
Б.4.		15	М765-04.00.005	Прокладка Паронит ПОН-2 ГОСТ 481-80 ф28/44	2	0,002кг.
Б.4.		16	М765-04.00.006	Прокладка Паронит ПОН-2 ГОСТ 481-80	2	
Б.4.		17	М765-04.00.007	Прокладка Паронит ПОН-2 ГОСТ 481-80 ф27/ф32	2	0,002кг.
Б.4.		18	М765-04.00.008	Прокладка Паронит ПОН-2 ГОСТ 481-80 ф7/ф19	1	0,001кг.
Б.4.		19	М765-04.00.009	Трубка Труба 20×2,8 ГОСТ 3262-75 l=370	1	0,5кг.
		20				
		21				
		22				
				Стандартные изделия		
		23		Тройник 25 ГОСТ 3948-75	5	
		24		Муфта 25 ГОСТ 8966-75	10	
		25		Контргайка 25 ГОСТ 2968-75	10	
		26		Угольник 25 ГОСТ 8946-76	5	
		27		Болт М16×45.58 ГОСТ 7798-70	44	
		28		Гайка М6.4 ГОСТ 5915-70	52	

Подп. и дата | Инв. № дубл. | Взам. инв. № | Подп. и дата | Инв. № подл.

Изм. Лист №докум. Подп. Дата

М765-04.00.000

Лист 2

Формат	Зона	Поз.	Обозначение	Наименование	Кол.	Примечание
				Документация		
*			М765.04.00.000СБ	Сборочный чертеж		*А2;А2;А2;А2
				Сборочные единицы		
		1	М765-04.01.000	Колено	4	
		2	М765-04.02.000	Штуцер	2	
		3	М765-04.03.000	Воронка	1	
		4	М765-04.04.000	Крышка	1	
		5	М765-04.05.000	Бак циркуляционный	1	
		6	М765-04.06.000	Бак предохранительный	1	
		7				
		8				
		9				
				Детали		
		10	М765-04.00.001	Заглушка	1	
		11	М765-04.00.002	Прокладка	1	
		12	М765-04.00.003	Прокладка Пластина I лист ТМКЩ-С-3-1,7 ГОСТ 7338-77 ф180/ф200	1	
		13				
Б.4.		14	М765-04.00.004	Прокладка Пластина I лист ТМКЩ-С-3-1,7 ГОСТ 7338-77 ф40/ф58	2	

Подп. и дата | Инв. № дубл. | Взам. инв. № | Подп. и дата | Инв. № подл.

Изм.	Лист	№докум.	Подп.	Дата
Разраб.	Тарасова			
Провер.	Пономарев			
Н.контр.	Кузнецов			
Утв.	Ермаков			

М765-04.00.000

Система заливки.

Литера	Лист	Листов
	1	

ВНИПИИСТРОМБЫТ

М765-05.00.000СБ

Альбом III

Типовой проект 901-2-152.87

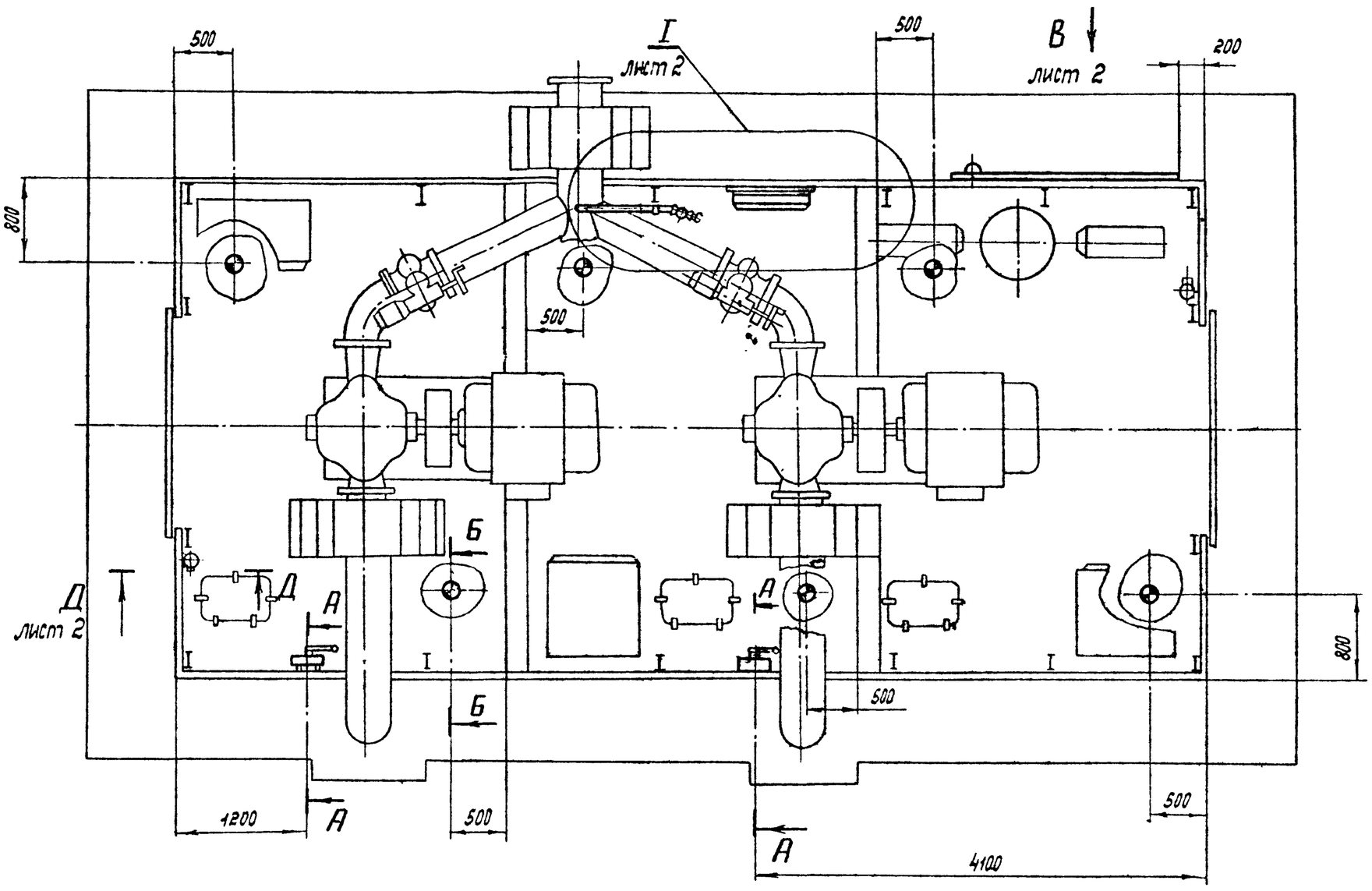

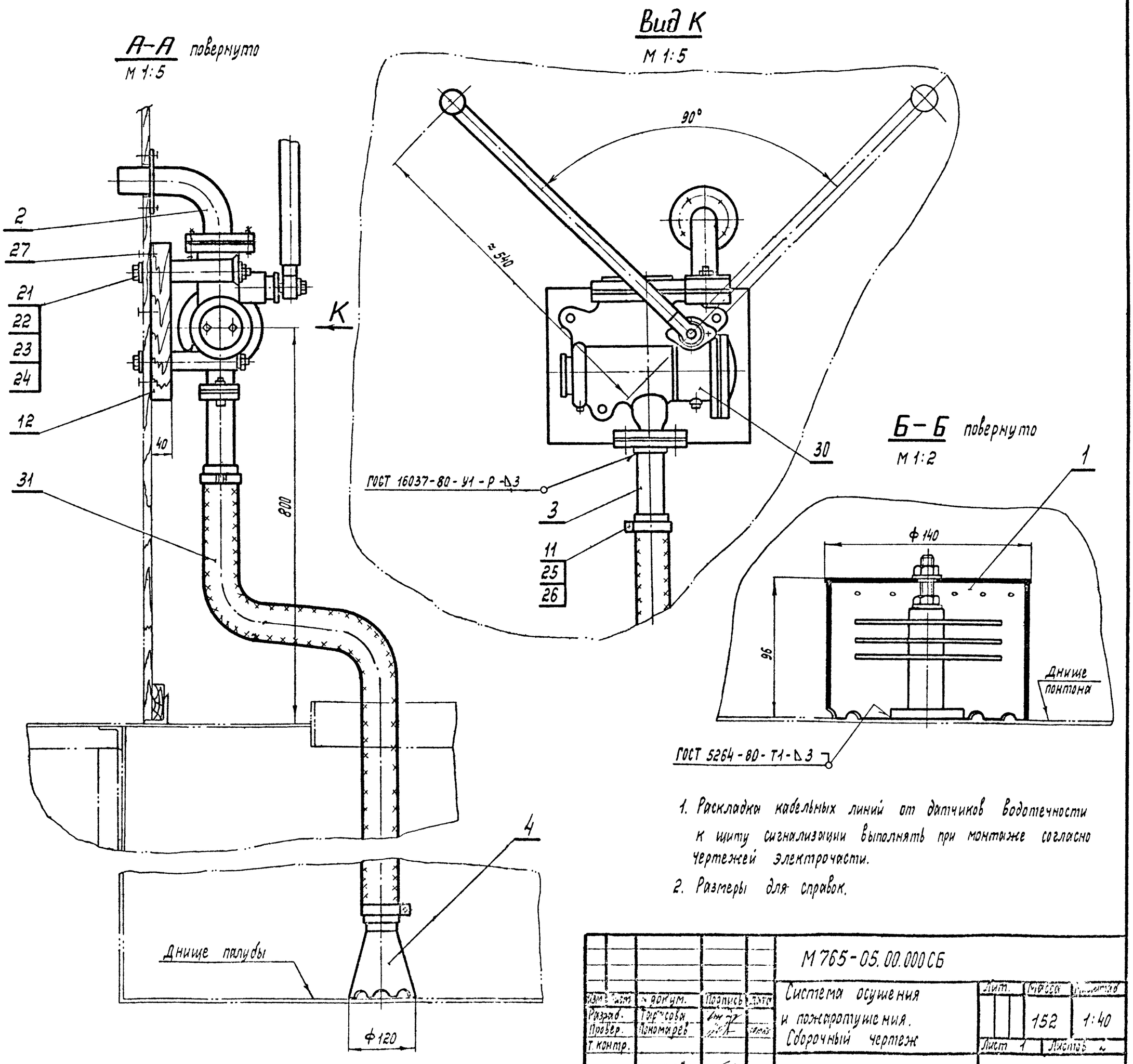

1. Раскладка кабельных линий от датчиков водотечности к щиту сигнализации выполнять при монтаже согласно чертежей электрочасти.
2. Размеры для справок.

Изм.	Лист	№ докум.	Подпись	Дата	М765-05.00.000СБ
Разраб.		Тарасова			Система осушения и пожаротушения. Сборочный чертеж
Провер.		Пономарев			
Т.контр.					
Н.контр.		Кузнецов			
Утв.		Емелев			

Лит.	Масса	Масштаб
	152	1:40
Лист 1	Листов 2	

ВНИПИИСТРОМСЫРЬЕ

Подп. и дата | Инв. № дубл. | Взам. инв. № | Подп. и дата | Инв. № подл.

М765-05.00.000СБ

Альбом III

Типовой проект 901-2-152.87

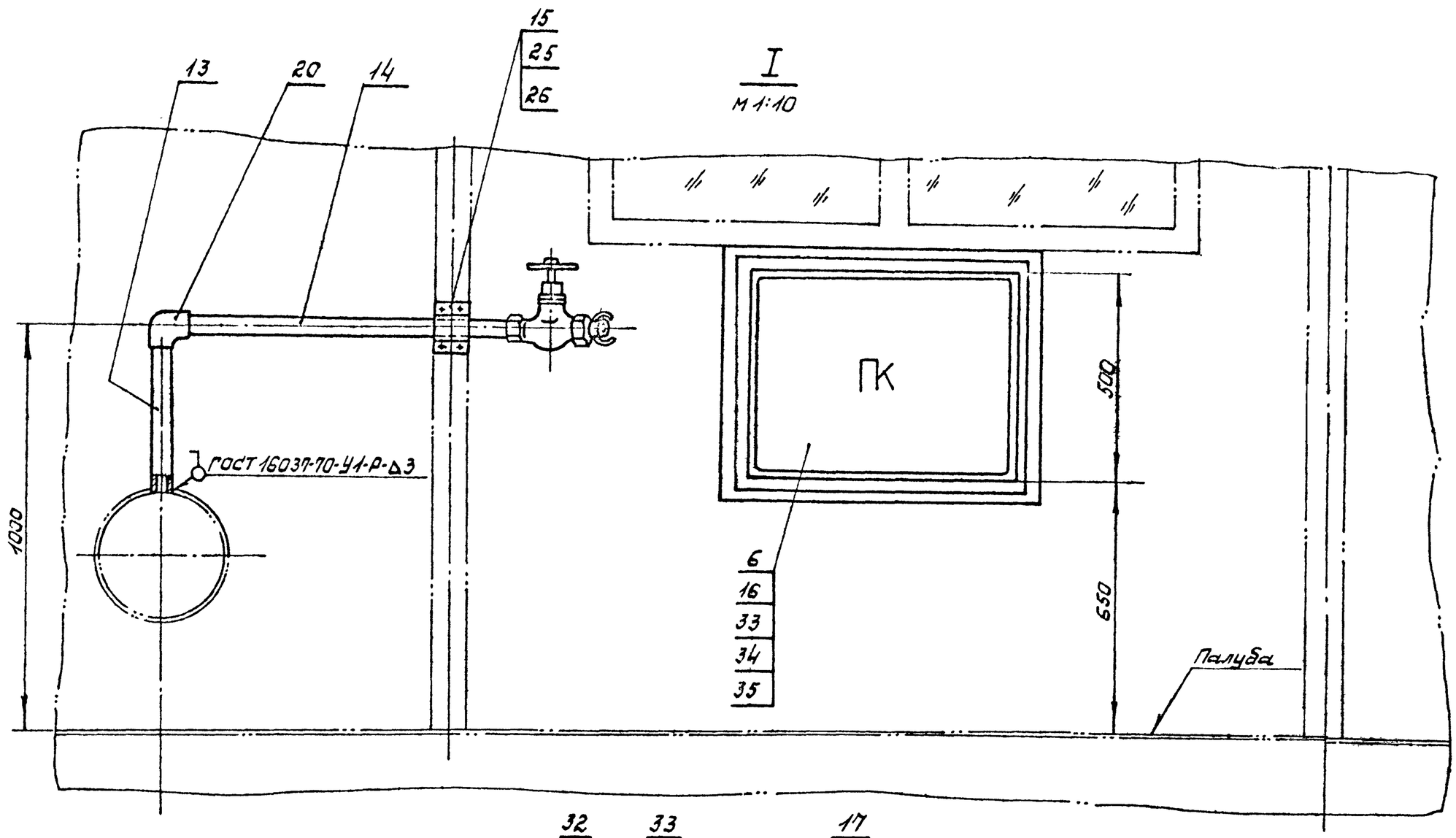

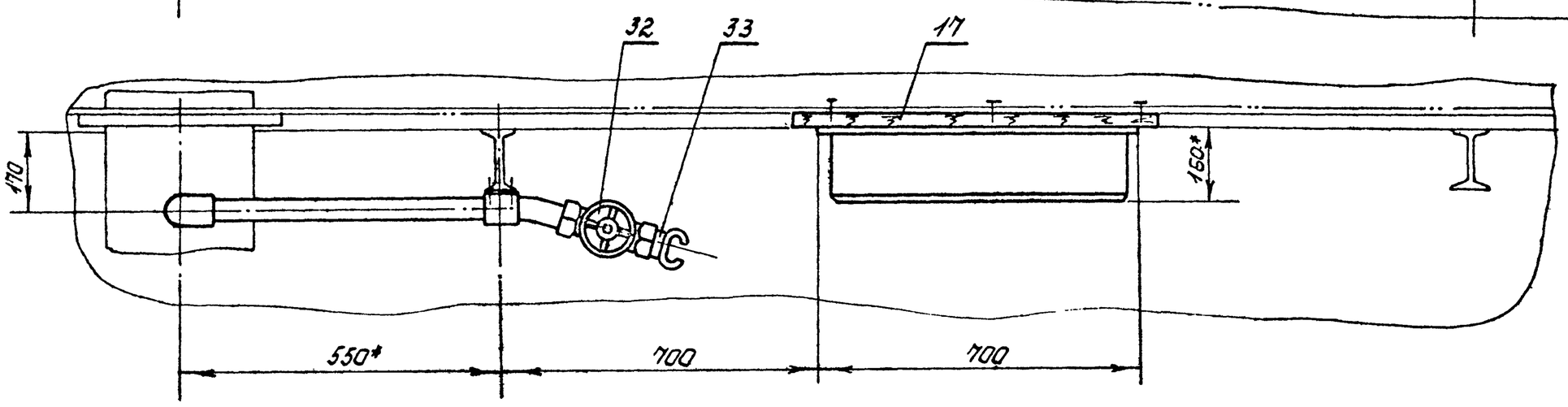

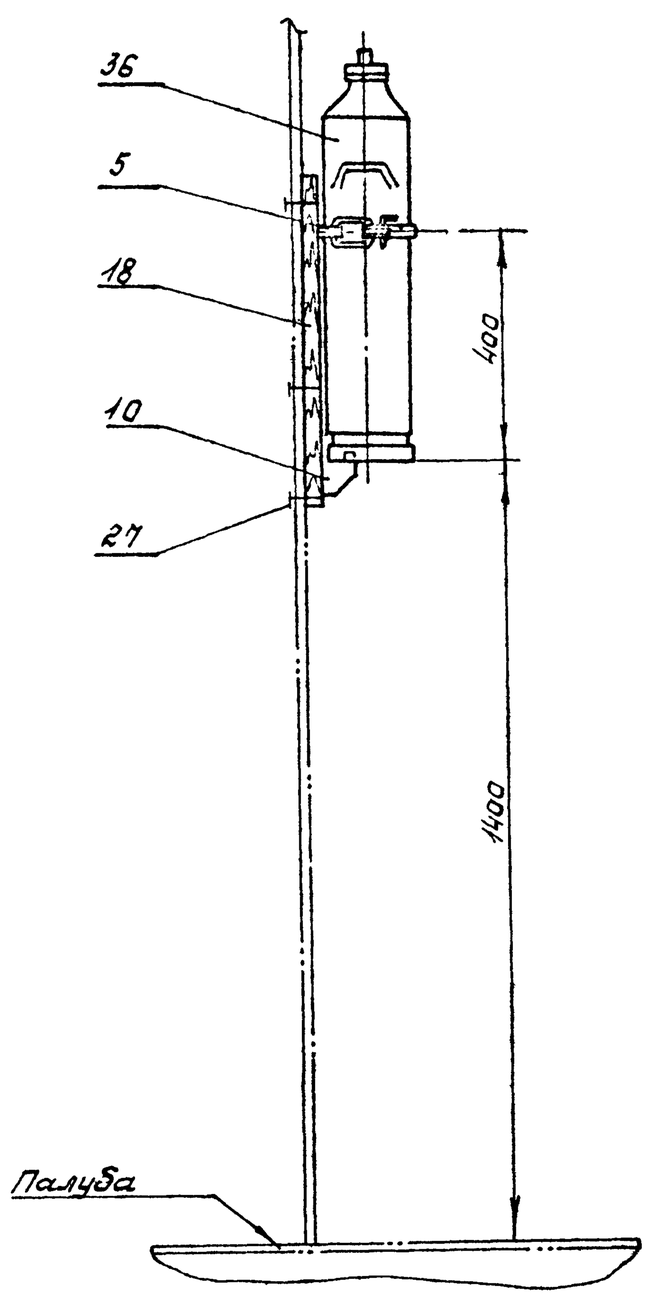

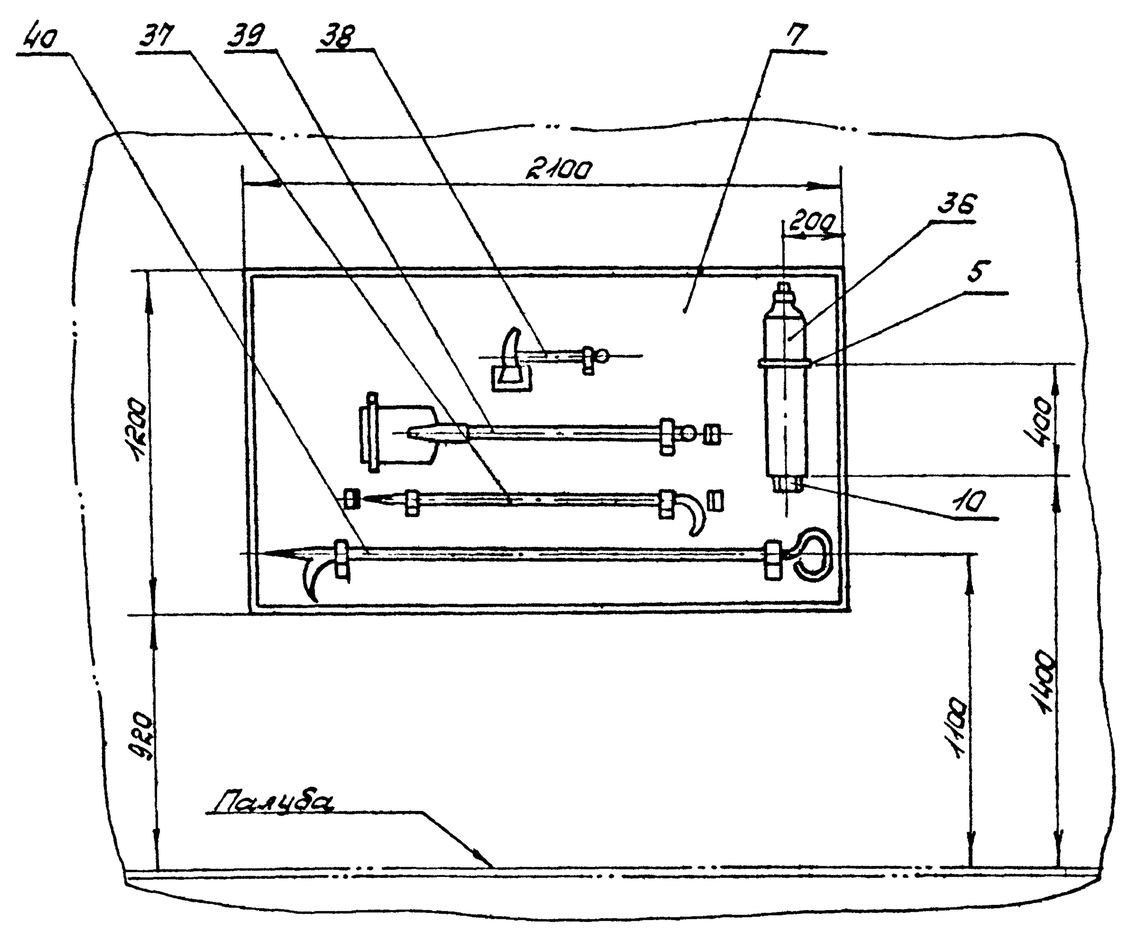

Инв.№ подл.	Подп. и дата	Взам. инв.№	Инв.№ дубл.	Подп. и дата

Изм.	Лист	№докум.	Подп.	Дата	М765-05.00.000СБ

Альбом III

Формат	Зона	Поз.	Обозначение	Наименование	Кол.	Примеч.
		39		Лопата прямоугольная		
				„ЛКП-2" ГОСТ 3620-76	1	
		40		Багор пожарный		
				типа „БПМ"		
				ГОСТ 16714-71	1	

Формат	Зона	Поз.	Обозначение	Наименование	Кол.	Примеч.
		23		Шайба 14 ГОСТ 6958-69	6	
		24		Шайба 14.65Г ГОСТ 6402-70	6	
		25		Винт М5х30.58 ГОСТ 1491-72	6	
		26		Гайка М5.4 ГОСТ 6915-70	6	
		27		Гвоздь 4х60 ГОСТ 4028-63	0.2	кг
		28		Шуруп 4х16 ГОСТ 1145-70	0.1	кг
		29				
				Прочие изделия		
		30		Насос ручной НР-0.25/30	2	
		31		Рукав гр.II тип 8-3 ф 50		
				ГОСТ 3496-74		
				L = 8м	2	
		32		Вент 15кч11р Ду 50	1	
		33		Головка соединительная		
				ГМ-50 ГОСТ 2217-76	3	
		34		Ствол пожарный		
				ручной РС-50 ГОСТ 9923-80Е	1	
		35		Рукав пожарный		
				выкидной льняной		
				ДВ-51 ГОСТ 472-75	20м	
		36		Огнетушитель		
				ОП-10А ТУ22-4105-77	3	
		37		Лом пожарный		
				типа „ЛПЛ"		
				ГОСТ 16714-71	1	
		38		Топор пожарный		
				поясной типа „ТПП"		
				ГОСТ 16714-71	1	

Типовой проект 901-2-152.87

Формат	Зона	Поз.	Обозначение	Наименование	Кол.	Примеч.
Б.4		13.	М765-05.00.004	Стояк		
				Труба 50х3,5 ГОСТ 3262-75		
				L = 400	1	2,0 кг
Б.4		14	М765-05.00.005	Отвод		
				Труба 50х3,5 ГОСТ 3267-75		
				L = 1000	1	5 кг
Б.4		15	М765-05.00.006	Скоба		
				Лист 3 ГОСТ 19903-74		
				Ст.3 сп ГОСТ 16523-79		
				L = 155	1	0.2
Б.4		16	М765-05.00.007	Оплетка		
				Проволока 1 ГОСТ 3282-74		
				L = 2500	2	
Б.4		17	М765-05.00.008	Подкладка		
				Сосна ГОСТ 8486-66		
				20х600х800	1	6.7 кг
Б.4		18	М765-05.00.009	Подкладка		
				Сосна ГОСТ 8486-66		
				20х150х600	2	1.3 кг
		19				
				Стандартные изделия		
		20		Угольник 50		
				ГОСТ 8946-76	1	
		21		Болт М14х200.58		
				ГОСТ 7798-70	6	
		22		Гайка М14.4 ГОСТ 5915-70	6	

Формат	Зона	Поз.	Обозначение	Наименование	Кол.	Примеч.
				Документация		
А3			М765-05.00.000 СБ	Сборочный чертеж		
				Сборочные единицы		
		1	М765-05.01.000	Датчик водотечности	6	
		2	М765-05.02.000	Отвод	2	
		3	М765-05.03.000	Штуцер	2	
		4	М765-05.04.000	Патрубок приемный	2	
		5	М765-05.05.000	Крепление огнетушителя	3	
		6	М765-05.06.000	Шкаф для ствола		
				и пожарного рукава	1	
		7	М765-05.07.000	Щит пожарный	1	
		8				
		9				
				Детали		
		10	М765-05.00.001	Кронштейн	3	
		11	М765-05.00.002	Хомут	2	
Б.4		12	М765-05.00.003	Подкладка		
				Сосна ГОСТ 8486-66		
				40х270х350	2	2.5 кг

Изм. Лист N докум. Подп. Дата
М765-05.00.000
Разраб. Сморчков
Провер. Пономарев 30.08.87
Н.контр. Кузнецов
Утв. Ермолаев
Система осушения и пожаротушения
Лит. Лист 1 Листов 5
ВНИПИИСТРОМСЕЛЬМАШ