ТИПОВОЙ ПРОЕКТ

901-6- 81.86

ГРАДИРНЯ ДВУХСЕКЦИОННАЯ С ВЕНТИЛЯТОРАМИ 3 ВГ 25 ПЛЕНОЧНАЯ С СЕКЦИЯМИ ПЛОЩАДЬЮ 16 м^2 С КАРКАСОМ ИЗ ЖЕЛЕЗОБЕТОННЫХ ЭЛЕМЕНТОВ

СТРОИТЕЛЬНЫЕ ИЗДЕЛИЯ

АЛЬБОМ IV

21130-04
цена 2-05

Инв. N					

ЦЕНТРАЛЬНЫЙ ИНСТИТУТ ТИПОВОГО ПРОЕКТИРОВАНИЯ
ГОССТРОЯ СССР

Москва, А-445, Смольная ул., 22

Сдано в печать IX 1986 года

Заказ № 11945 Тираж 1000 экз.

ТИПОВОЙ ПРОЕКТ

901-6-81.86

ГРАДИРНЯ ДВУХСЕКЦИОННАЯ С ВЕНТИЛЯТОРАМИ 3 ВГ 25 ПЛЕНОЧНАЯ С СЕКЦИЯМИ ПЛОЩАДЬЮ 16 м² С КАРКАСОМ ИЗ ЖЕЛЕЗОБЕТОННЫХ ЭЛЕМЕНТОВ

АЛЬБОМ IV

Разработан
ПРОЕКТНЫМ ИНСТИТУТОМ
СОЮЗВОДОКАНАЛПРОЕКТ

Главный инженер института Н. Михайлов Михайлов А.Н.
Главный инженер проекта Стулова Стулова Л.Г

Утвержден Госстроем СССР
Протокол № 37 от 3.12.1984г
Введен в действие
в/о Союзводоканалниипроект
Приказ № 217 от 22.08.1985

Инв №					

21130-04 2

Содержание альбома

Формат	Обозначение	Наименование	Стр.	Примечание
А3	ТП 901-6-81.86-КЖИ.ДО	Содержание альбома	2	
А3	.ТТ	Технические требования	3...7	
А3	.1.1.01	Каркас пространственный	8	
А3	.1.1.01.01	Каркас плоский	9	
А4	.1.1.02	Каркас пространственный	10	
А4	.1.1.02.01	Каркас плоский	10	
А3	.1.2	Стеновая панель	11	
А3	.1.2.01	Каркас пространственный	12	
А4	.1.2.01.01	Каркас плоский	13	
А4	.1.9.01	Изделие закладное	13	
А3	.1.2.01.02	Сетка арматурная	14	
А3	.1.3	Колонна	15	
А3	.1.3.01	Каркас пространственный	16	
А4	.1.3.01.01	Каркас плоский	17	
А4	.1.3.01.02	Каркас плоский	17	
А4	.1.4	Ригель	18	
А4	.1.4.ВМС	Ригель. Ведомость расхода стали	18	
А3	.1.4.СБ	Ригель. Сборочный чертеж	19...22	
А3	.1.4.01	Каркас пространственный	23	
А3	.1.4.01.СБ	Каркас пространственный. Сборочный чертеж	24...26	
А3	.1.4.01.01	Каркас плоский	27	
А3	.1.4.01.01.СБ	Каркас плоский. Сборочный чертеж	28,29	
А3	.1.4.01.02	Каркас плоский	30	
А3	.1.5	Балка	31	
А4	.1.5.01	Каркас пространственный	32	
А4	.1.5.01.01	Каркас плоский	32	
А3	.1.6.01.	Щит	33	
А4	ТП.901-6-81.86-КЖИ.1.6.02	Металлический козырек	34	
А4	.1.6.03	Ограждение	34	
А3	.1.6.04	Опора вентилятора	35	
А4	.1.7.01	Щит	36	
А4	.1.7.02	Щит	36	
А3	.1.7.01.СБ	Щит. Сборочный чертеж	37	
А3	.1.7.02.СБ	Щит. Сборочный чертеж	38	
А4	.1.7.03	Щит	39	
А4	.1.7.04	Щит	39	
А3	.1.7.03.СБ	Щит. Сборочный чертеж	40	
А3	.1.7.04.СБ	Щит. Сборочный чертеж	41	
А3	.1.8.01	Изделие соединительное	42	
А3	.1.8.01.СБ	Изделие соединительное. Сборочный чертеж	43	
А3	.1.8.02	Изделие соединительное	44	
А4	.1.8.03	Изделие соединительное	45	
А4	.1.8.04	Изделие соединительное	45	
А3	.1.10	Колонна стальная	46	
А4	.1.11.01	Изделие соединительное	47	
А4	.1.11.02	Изделие соединительное	47	
А3	.1.11.03	Изделие соединительное	48	
А3	.1.11.04	Изделие соединительное	49	
А3	.1.11.05	Изделие соединительное	50	
А4	.1.11.06	Каркас пространственный	51	
А4	.1.11.06.01	Каркас плоский	51	
А4	.1.11.07	Изделие закладное	52	
А4	.1.11.08	Изделие закладное	52	

Инв. № подл. | Подпись и дата | Взам. инв. №

Привязан

Инв. №

Нач. отд.	Альтшуллер	
Н. контр.	Козловичер	
Гл. спец.	Козловичер	
ГИП.	Гольдина	
Рук. бр.	Станина	
Инженер	Полякова	
Инженер	Юрченко	

ТП 901-6-81.86 -КЖИ.ДО

Содержание альбома

Стадия	Лист	Листов
Р		1

Союзводоканалпроект

Альбом IV

1. Общие требования

1.1. В связи с наличием в вентиляторных градирнях агрессивной среды обусловленной их технологическим назначением как теплообменных аппаратов испарительного типа, следует обратить особое внимание на строгое соблюдение предусмотренных проектом мероприятий по обеспечению долговечности железобетонных изделий

2. Требования к бетону и материалам для его приготовления

2.1. Сборные железобетонные изделия должны соответствовать требованиям ГОСТ 13015.0-83. „Конструкции и изделия бетонные и железобетонные сборные. Общие технические требования", а также требованиям настоящего раздела.

Требования к бетонной смеси для железобетонных изделий приведены в таблице 1.

Таблица 1

Подвижность (осадка конуса) в см не более	Жесткость по техническому	Расход цемента в кг/м³ не более	Расход воды в л/м³ не более
Перед укладкой бетонной смеси			
1	40 (При укладке бетонной смеси с пригрузом)	450	180
2	26		

Примечание. Применение жестких бетонных смесей рекомендуется лишь при условии обеспечения возможности качественного их уплотнения в конструкциях и изделиях.

2.3. Материалы для приготовления бетона должны отвечать требованиям ГОСТ 10268-20. Бетон тяжелый. Технические требования к заполнителям" и дополнительным требованиям изложенным в п.п. 2.5-2.10.

2.4. Для бетона изделий следует применять сульфатостойкий портландцемент по ГОСТ 10178-76. Портландцемент, шлакопортландцемент марки не ниже 400, содержащий 8÷10% активных минеральных добавок.

При III и IV степенях агресивности воздействия воздушной среды на бетон допускается также применение следующих цементов по ГОСТ 10178-76.

При III степени - портландцемент с содержанием C_3A не более 5%.

При IV степени - портландцемент с содержанием C_3A не более 8%,

Пластифицированный и гидрофобный портландцементы.

Применение в цементе инертных минеральных добавок не допускается. Нормальная густота цементного теста должна быть не выше 26%.

2.5. При выборе вида цемента следует учитывать наряду с требованиями, изложенными в п.п. 2.4, агрессивность воды - среды в соответствии с главой СНиП II-28-73* „Защита строительных конструкций от коррозии".

2.6. Заполнители бетона должны быть чистыми обладать постоянством зернового состава. Не допускается применение нефракционированных и загрязненных заполнителей, а также гравийнопесчаных смесей.

2.7. Мелкий заполнитель (песок кварцевый) должен иметь модуль крупности не ниже 2.5. а количество содержащихся в нем пылевидных, илистых и глинистых частиц, определяемое отмучиванием, допускается не более 1%.

Примечание. При соответствующем технико-экономическом обосновании может быть допущено применение мелкого заполнителя с модулем крупности не ниже 1.7.

Нач. отд.	Альтшулер		ТП 901-6-81.86 -КЖИ-ТТ
Н. контр.	Козловичер		
Гл. спец.	Козловичер		Технические требования
ГИП	Гольдина		Стадия: Р; Лист: 1; Листов: 5
Рук. гр.	Станина		
Инжен.	Полякова		СОЮЗВОДОКАНАЛПРОЕКТ
Инжен.	Юрченко		

Инв. № подл. | Подпись и дата | Взам. инв. №

2.8. Крупный заполнитель (щебень, гравий) в зависимости от наибольшего размера зерен должен состоять из 2-3 фракций и кроме того, отвечать требованиям, приведенным в табл. 2

Таблица 2

Показатели	Требования к крупному заполнителю для бетона
Крупный заполнитель должен быть из невыветривающихся изверженных пород (Например: гранит, сиенит, диорит) С временным сопротивлением сжатию образца в водонасыщенном состоянии в кгс/см², не менее.	1200
Прочность (дробимость в цилиндре) щебня.	ДР8
Содержание в щебне зерен слабых пород в % по весу, не более.	5
Содержание игловатых лещадных зерен щебня в % по весу не более	5
Водопоглощение материала зерен щебня в % по весу не более	0,5
Объемная масса породы (зерен) в г/см³ не менее.	8 6
Содержание в щебне пылевидных, илистых и глинистых частиц определяемое отмучиванием в % по весу не более	0.5

2.9. В состав бетона рекомендуется вводить газообразующие воздухововлекающие или пластифицирующие добавки (кремний органическая жидкость ГКЖ-94, смола нейтрализованная воздухововлекающая, сульфитно-спиртовая барда и т.п. по ГОСТ 24211-80* „Добавки для бетонов, классификация для повышения его морозостойкости и удобоукладываемости бетонной смеси.

2.10. Применение химических добавок в качестве ускорителей твердения бетона в виде солей-электролитов не допускается.

2.11. Вода для приготовления бетонной смеси для промывки заполнителей, а также для поливки твердеющего бетона должна отвечать требованиям ГОСТ 23732-79.

2.12. Сталь для арматуры сборных железобетонных изделий принята по СН и П II 21-75.

Приложение 3 для стальных конструкций по СН и П II-В 3-72

Арматурная сталь принята по ГОСТ 5781-82. Марки стали для арматуры кл. AI - ВСТ3 сп.2.

кл AII - Вст. 5. сп.2.

кл AIII - 35гс.

3. Требования, предъявляемые к технологии приготовления бетонной смеси и изготовлению панелей.

3.1. В целях обеспечения высокой плотности бетона сборные изделия должны формоваться на виброплощадках. При недостаточном виброуплотнении рекомендуется применять гравитационный или пневматический пригруз при давлении не менее 4Па (40 гс/м²).

3.2. Для изготовления сборных изделий следует применять металлические жесткие формы.

3.3. Отформованные изделия должны твердеть в естественных условиях при положительной температуре с постоянным обильным увлажнением или пропариваться.

3.4. Режим пропаривания сборных железобетонных изделий должен приниматься следующий:

3.4.1. Отформованные изделия до тепловлажностной обработки следует выдерживать не менее 5 часов в отапливаемом помещении при положительной температуре воздуха (не ниже +5°С) при введении в состав бетона газообразующих, воздухововлекающих или пластифирующих добавок, а также при применении пластифицированных и гидрофобных цементов время предварительного выдерживания должно быть не менее 8 часов;

Инв. № подл. | Подпись и дата | Взам. инв. №

3.4.2 Температуру в пропарочной камере следует повышать плавно до +50°С с увеличением не более чем на 10°С в час для изделий, изготовляемых из малоподвижной (с осадкой конуса до 2см) бетонной смеси, и не более чем на 15°С в час из умеренно жесткой (с осадкой конуса менее 1см) бетонной смеси.

3.4.3 При температуре +50°С изделия надлежит выдерживать 2-3 часа, затем плавно повышать температуру в пропарочной камере (10°-15°С в час) до температуры изотермического нагрева т.е. до +70°С;

3.4.4. Пропаривание следует производить в безнапорных камерах в среде насыщенного влагой воздуха при относительной влажности 100%; сухой пар с давлением более 0,5 атм должен пропускаться через воду при высоте слоя воды не менее 20см;

3.4.5. Скорость снижения температуры после окончания изотермического прогрева до температуры, при которой производится разгрузка камеры, не должна превышать 10÷12°С в час: разгрузку камеры следует производить при перепаде температур воздуха в камере и в цехе не более 20°С;

После выгрузке изделий из камеры их складывают и выдерживают не менее 10 суток летом в естественных условиях, а зимой в помещении.

3.5. Распалубка элементов сборных изделий должна производиться только после их тепловлажностной обработки, а при твердении в естественных условиях не ранее достижения бетоном 70% проектной марки по прочности на сжатие.

3.6. Изделия, отпускаемые заводом-изготовителем, должны иметь 100% проектной прочности на сжатие.

3.7. Прочность бетона изделий, подвергающихся пропариванию, следует контролировать испытанием пропаренных совместно с изделиями контрольных бетонных кубов (не менее 9шт.) Первое испытание контрольных кубов в количестве 3шт, следует производить через 3-4 часа после окончания цикла тепловлажностной обработки, последнее испытание - после 28-суточного хранения их совместно с изделиями.

3.8. Контроль качества бетона, а также сборных изделий должен быть систематическим и осуществляться в соответствии с требованиями.

ГОСТ 12730.0-78 Бетоны. Общие требования к методам определения плотности, влажности, водопоглощения, пористости и водонепроницаемости.

ГОСТ 12730.1-78 Бетоны. Метод определения плотности.

ГОСТ 12730.2-78 Бетоны. Метод определения влажности.

ГОСТ 12730.3-78 Бетоны. Метод определения водопоглощения.

ГОСТ 12730.4-78 Бетоны. Метод определения показателей пористости.

ГОСТ 12730.5-78 Бетоны. Метод определения водонепроницаемости.

ГОСТ 10060-76. Бетоны. Методы определения морозостойкости

ГОСТ 10180-78. Бетоны. Методы определения прочности на сжатие и растяжение.

Инв. № подл. | Подпись и дата | Взам. инв. №

Привязан

Инв. №

ГОСТ 8829-77„ Конструкции и изделия железобетонные сборные. Методы испытаний и оценки прочности, жесткости и трещиностойкости."
ГОСТ 10922-75. Арматурные изделия и закладные детали сварные для железобетонных конструкций. Технические требования и методы испытаний" и "Указаниями по возведению монолитных железобетонных промышленных труб и башенных градирен (СН374-61)

3.9. При приемке готовых изделий целесообразно пользоваться приборами, позволяющими проверять качество железобетона без разрушения (электронно - акустические и гаммодефектоскопия).

Однородность уплотнения бетона допускается проверять по показателям его прочности в наружных слоях конструкций, например, при помощи шариковых, дисковых и других приборов.

3.10. Допускаемые отклонения от проектной толщины защитного слоя бетона для рабочей арматуры не должны превышать ± 3мм.

3.11. Контроль производства и проверка качества готовых изделий, правила приемки, маркировки и паспортизации, хранения и транспортирования должны осуществляться в соответствии с ГОСТ-13015.1-81 ГОСТ 13015.2-81. ГОСТ 13015.3-81.

3.12. Складирование железобетонных элементов производится в штабелях. Высота штабеля назначается из условия обеспечения требований по технике безопасности согласно СНиП III-4-80 „Техника безопасности в строительстве". Прокладки и подкладки должны устанавливаться по вертикали в местах расположения строповочных устройств.

3.13. Погрузку и транспортирование железобетонных изделий следует производить в соответствии с рекомендациями руководства по перевозке унифицированных сборных железобетонных деталей и конструкции промышленного строительства автомобильным транспортом. (Стройиздат 1973) и техническими условиями на погрузку и крепления грузов, утвержденными МПС в 1969г.

3.14. Приемка и испытание железобетонных элементов должны производиться в соответствии ГОСТ 18979-73. При приемке следует обращать особое внимание на правильность маркировки.

4. Требования к арматурным и закладным изделиям.

4.1. Плоские арматурные сетки и каркасы следует изготовлять при помощи контактной точечной сварки.

Сварку следует производить во всех точках пересечения стержней.

4.2. Сварку следует выполнять в соответствии с ГОСТ 14098-68. „Соединения сварные арматуры железобетонных изделий и конструкций. Контактная и ванная сварки.

„Основные типы и конструктивные элементы" и „Инструкцией по сварке соединений арматуры и закладных деталей железобетонных конструкций" СН 393-73.

4.3. Размеры сеток и каркасов даны по осям и торцам стержней.

4.4. Для точного соблюдения всех размеров изготовление сеток и каркасов следует производить в кондукторах.

Привязан			
Инв. №			

ТП 901-6-81.86 -КЖИ-ТТ Лист 4

Альбом IV

4.5. Закладные изделия следует изготовлять в соответствии с ГОСТ 10922-75. „Арматурные изделия и закладные детали сварные для железобетонных конструкций. Технические требования и методы испытаний" и СН393-78.

4.6. Сварку тавровых соединений круглых стержней с листовым прокатом в закладных изделиях следует выполнять под флюсом.

4.7. Защиту закладных изделий от коррозии следует выполнять металлизацией цинком при толщине покрытия 200 мкм

4.8. Плоские каркасы собирать в пространственные следует контактной сваркой с помощью сварочных клещей.

Инв. № подл. | Подпись и дата | Взам. инв. №

Привязан

Инв. №

ТП 901-6-81.86 -КЖИ-ТТ

Лист 5

21130-04 8

Формат А3

Альбом IV

1-1

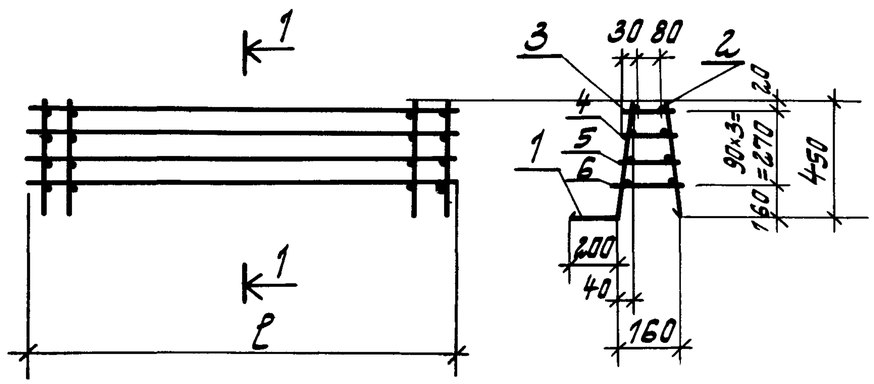

Обозначение	ℓ	Масса ед. кг
- КЖИ.1.1.01	4000	32.0
-01	3250	26.1
-02	3500	28.3

Формат	Зона	Поз.	Обозначение	Наименование	Кол. на исполн. -КЖИ. 1.1.01-			Примечание
					-	-01	-02	
				Документация				
А3			ТП.901-6-81.86 -КЖИ.ТТ	Технические требования				
				Сборочные единицы				
А3		1	ТП.901-6-81.86-КЖИ.1.1.01.01	Каркас плоский	1			
			-01			1		
			-02				1	
		2	-03		1			
			-04			1		
			-05				1	
				Детали				
				Стержень ГОСТ 5781-82				
Б4		3	ТП.901-6-81.86-КЖИ.1.1.01. 1	ф6 АIII ℓ=140	40	33	35	0,03 кг
Б4		4	.2	ф6 АIII ℓ=160	40	33	35	0,03 кг
Б4		5	.3	ф6 АIII ℓ=180	40	33	35	0,03 кг
Б4		6	.4	ф6 АIII ℓ=200	40	33	35	0.03 кг

Привязан

Инв. №

Нач. отд.	Эльтшуллер		
Н.контр.	Козловичер		
Гл.спец.	Козловичер		
ГИП	Гольдинд		
Рук.бр.	Станинд		
Инженер	Малякова		
Инженер	Корнилова		

ТП.901-6-81.86 - КЖИ.1.1.01

Каркас пространственный

Стадия	Масса	Масштаб
Р	см. табл.	-
Лист	Листов	

Союзводоканалпроект

Инв. № подл. | Подпись и дата | Взам. инв. №

Альбом IV

Рис.1 (развертка)

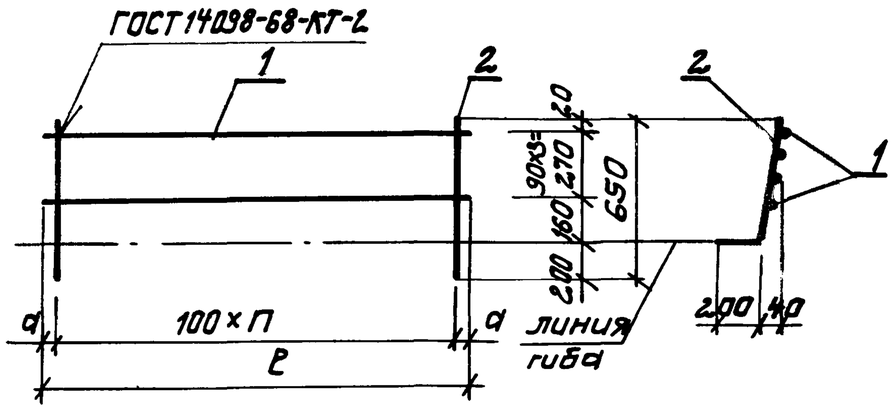

Рис. 2

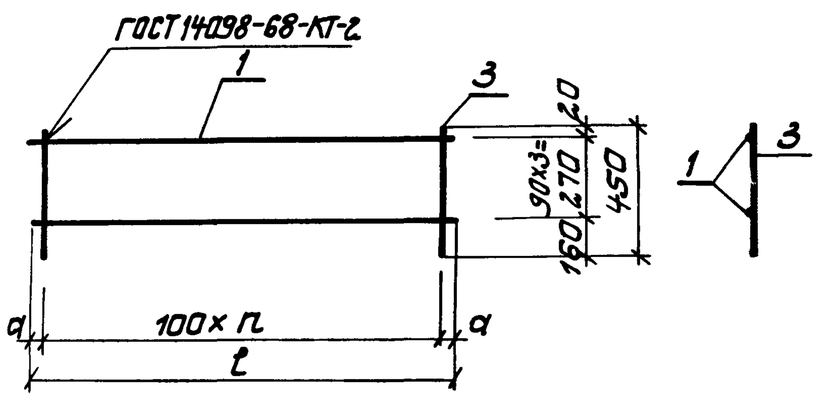

Обозначение	Рис	Размеры в мм l	Размеры в мм a	Шаг стержней n	Масса ед, кг
-КЖИ.1.1.01.01	1	4000	50	39	19,6
-01		3250	25	32	16,0
-02		3500	50	34	17,2
-03	2	4000	50	39	7,6
-04		3250	25	32	6,1
-05		3500	50	34	6,7

Формат	Зона	Поз.	Обозначение	Наименование	Кол. на исполн. -КЖИ.1.1.01.01- —	-01	-02	-03	-04	-05	Примечание
				Документация							
А3			ТП.901-6-81.86-КЖИ, ТТ	Технические требования							
				Детали							
				Стержень, ГОСТ 5781-82							
Б4		1	ТП.901-6-81.86-КЖИ.1.1.01.01.1	ф6АIII, l=4000	4			4			0,9кг
			.2	ф6АIII, l=3250		4			4		0,7кг
			.3	ф6АIII, l=3500			4			4	0,8кг
Б4		2	.4	ф10АIII, l=650	40	33	35				0,4кг
Б4		3	ТП.901-6-81.86-КЖИ.1.1.01.01 .5	ф6АIII, l=450				40	33	35	0,1кг

Привязан

Инв. №

Нач.отд	Алетшулер	
Н.контр	Казловичер	
Гл.спец	Казловичер	
ГИП	Гольдина	
Рук.бр	Станина	
Инженер	Палякова	
Инженер	Корнилова	

ТП.901-6-81.86-КЖИ.1.1.01.01

Каркас плоский

Стадия	Масса	Масштаб
Р	см, табл.	—
Лист	Листов 1	

Союзводоканалпроект

Инв.№ подл | Подпись и дата | Взам.инв.№

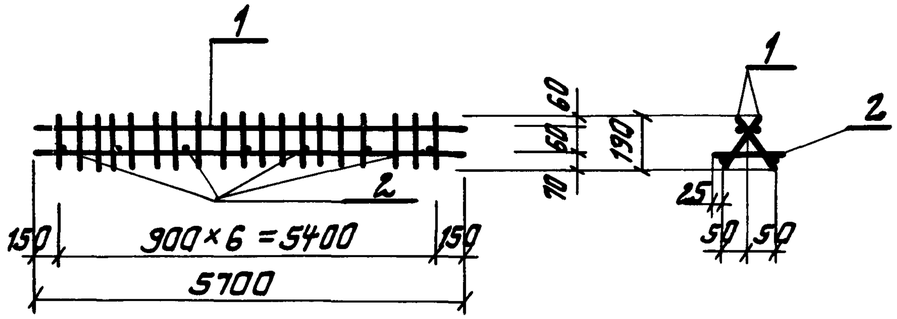

Формат	Зона	Поз	Обозначение	Наименование	Кол	Примечание
				Документация		
А3			ТП901-6-81.86 -КЖИ.ТТ	Технические требования		
				Сборочные единицы		
Б4		1	ТП901-6-81.86-КЖИ.1.1.02.01	Каркас плоский	2	
				Детали		
Б4		2	-КЖИ.1.1.02.01.1	Стержень ГОСТ5781-82		
				Ф6АI, ℓ=150	7	0,03кг

Привязан

Инв. N подл.

Нач.отд.	Альтшуллер		
Н.контр.	Казловичер		
Гл.спец.	Казловичер		
ГИП	Гольдина		
Рук.бр.	Станина		
Инженер	Полякова		
Инженер	Корнилова		

ТП901-6-81.86-КЖИ.1.1.02

Каркас пространственный

Стадия	Масса	Масштаб
Р	11.0кг	—

Лист Листов 1

Союзводоканалпроект

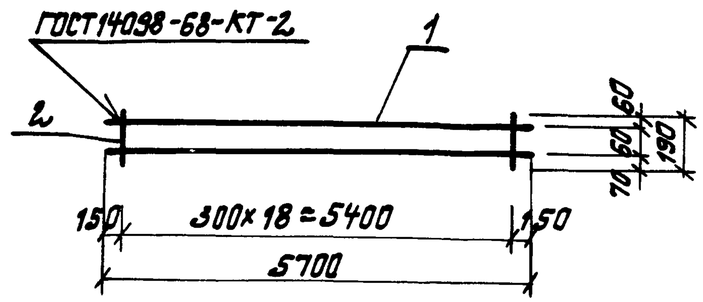

Формат	Зона	Поз.	Обозначение	Наименование	Кол	Примечание
				Документация		
А3			ТП901-6-81.86 -КЖИ.ТТ	Технические требования		
				Детали		
				Стержень, ГОСТ5781-82		
Б4		1	ТП.901-6-81.86-КЖИ.1.1.02.01.1	Ф8АI, ℓ=5700	2	2,3кг
Б4		2	.2	Ф6АI, ℓ=190	19	0,04кг

Привязан

Инв. N подл.

Подпись и дата

Взам. инв. N

Инв. N подл.

Нач.отд.	Альтшуллер		
Н.контр.	Казловичер		
Гл.спец.	Казловичер		
ГИП	Гольдина		
Рук.бр.	Станина		
Инженер	Полякова		
Инженер	Корнилова		

ТП901-6-81.86-КЖИ.1.1.02.01

Каркас плоский

Стадия	Масса	Масштаб
Р	5,4кг	—

Лист Листов 1

Союзводоканалпроект

Альбом IV

Рис. 1

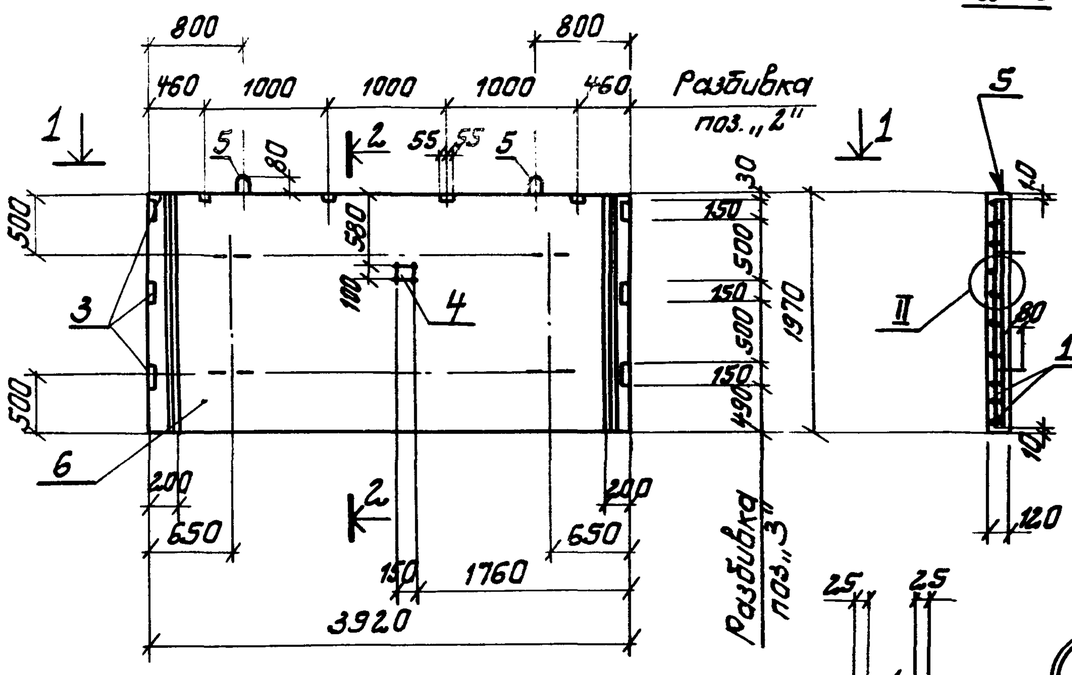

1-1

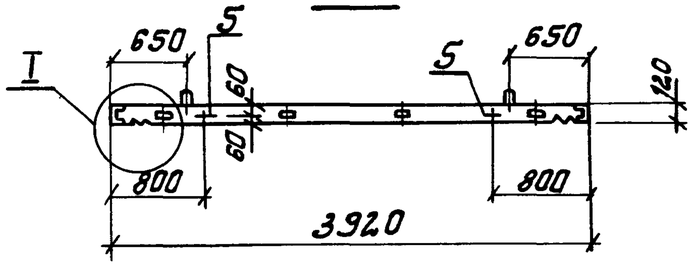

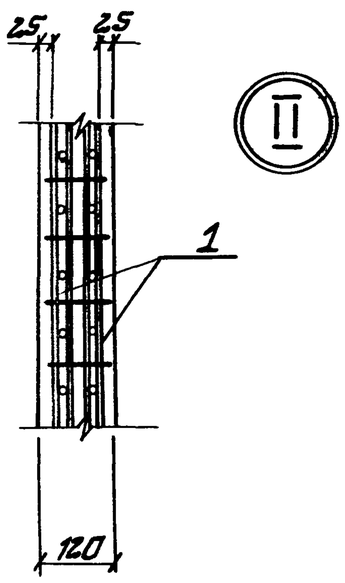

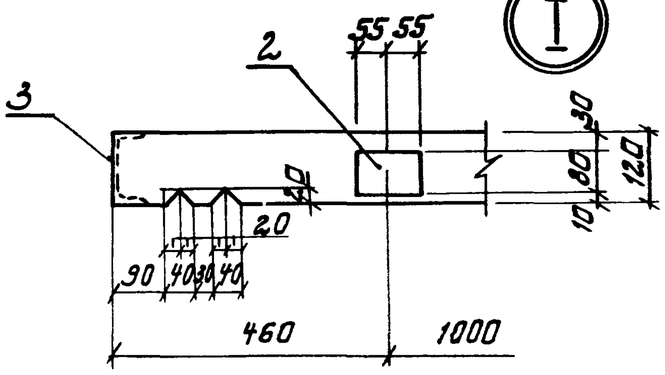

Формат	Зона	Поз.	Обозначение	Наименование	Кол. на испол. -КЖИ.1.2.01-			Примечание
					—	01	02	
				Документация				
А3			ТП901-6-81.86 -КЖИ.ТТ	Технические требования				
				Сборочные единицы				
А3		1	ТП901-6-81.86 -КЖИ.1.2.01	Каркас пространственный	1	1		
			-01				1	
				Стандартные изделия				
		2	серия 1.400-15 вып.1	Изделие закладное МН105-4	4	4	4	
		3	1.400-15 вып.1	МН566	6	6	6	
		4	1.400-15 вып.1	МН106-6	-	1	-	
		5	серия 1.400-9 вып.1	Петля УП1-7	2	2	2	
				Материалы				
		6		Бетон т ___ $м_{рз}$ ___ в ___	0,94	0,94	0,93	$м^3$

Ведомость расхода стали на элемент, кг

Марка элемента	Изделия арматурные						Изделия закладные				Общий расход
	Арматура класса						Прокат марки				
	AI	AIII		AI		AIII	Вст3кп2				
	ГОСТ 5781-82						ГОСТ 103-76		ГОСТ 8240-72		
	Ф6	Ф8	Ф10	Ф12	Ф14	Ф8	δ=6	δ=8	[N12		
-КЖИ.1.2	2,8	60,0	70,8	3,2	2,8	4,4	2,0	1,6	9,6		157,2
-01	2,8	60,0	70,8	3,2	2,8	4,5	2,7	2,0	9,6		158,4
-02	2,8	60,0	63,6	3,2	2,8	4,4	2,0	1,6	9,6		150,0

Позицию „4" привязать к позиции „1" вязальной проволокой

Обозначение	Рис	ℓ	Масса, ед. кг
-КЖИ.1.2	1	3920	2,350
-01		3920	2,350
-02		3500	2,015

Привязан

Инв. N подл.

Нач. отд.	Альтшулер	
Н. контр.	Казловичев	
Гл. спец.	Казловичев	
ГИП	Гальдина	
Рук. бр.	Станина	
Инженер	Полякова	
Инженер	Юрченко	

ТП 901-6-81.86 -КЖИ.1.2

Стеновая панель

Стадия	Масса	Масштаб
Р	ст. табл.	1:50 1:10
Лист	Листов 1	

Союзводоканалпроект

Инв. N подл. | Подпись и дата | Взам. инв. N

Альбом IV

Рис.1

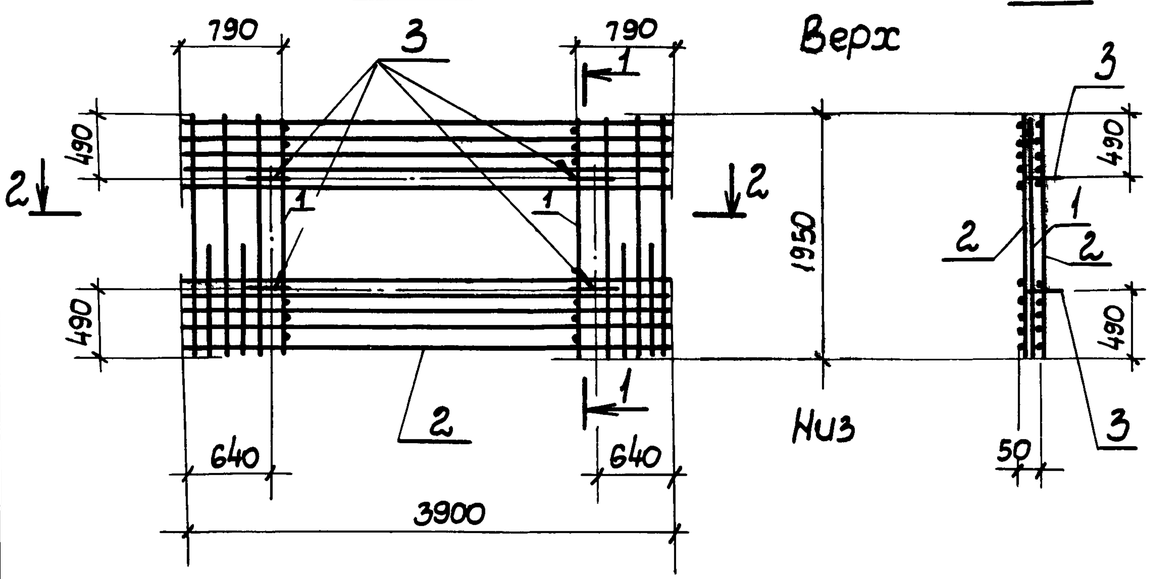

1-1

2-2

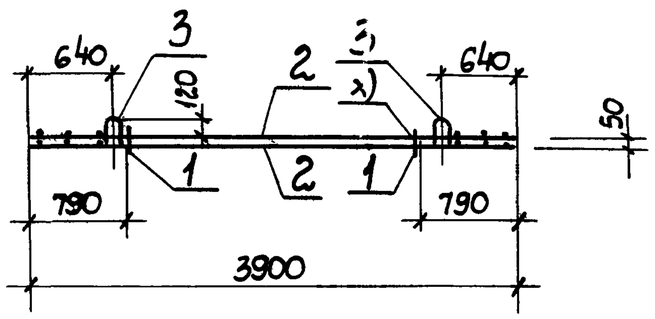

Поз. „3"

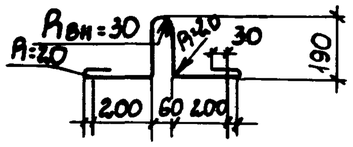

Формат	Зона	Поз.	Обозначение	Наименование	Кол. на испол. -КЖИ.1.2.01-			Примечание
					—	-01	-02	
				Документация				
А3			ТП 901-6-81.86-КЖИ. ТТ	Технические требования				
				Сборочные единицы				
А3		1	ТП 901-6-81.86-КЖИ.1.2.01.01	Каркас плоский	2	2		
			-01				2	
А3		2	-КЖИ.1.2.01.02	Сетка арматурная	2	2		
			-01				2	
				Детали				
				Стержень, ГОСТ 5781-82				
Б4		3	ТП 901-6-81.86-КЖИ.1.2.01.01.1	ф12 АI, ℓ=900	4	4	4	0.8

x) Сварка при помощи сварочных клещей.

* Позицию „3" см. на данном листе.

Обозначение	Рис.	ℓ	Масса, ед. кг
-КЖИ.1.2.01	1	3900	139.6
-01		3900	139.6
-02		3480	132.4

Привязан

Инв. № подл.

Нач. отд.	Ястшумер	
Н. контр.	Козловичер	
Гл. спец.	Козловичер	
ГИП	Голубина	
Рук. бр.	Станина	
Инжен.	Полякова	
Инжен.	Юрченко	

ТП 901-6-81.86 -КЖИ.1.2.01

Каркас пространственный

Стадия	Масса	Масштаб
Р	см. табл.	1:50
Лист	Листов	

Союзводоканалпроект

Взам. инв. N | Подпись и дата | Инв. № подл.

Альбом IV

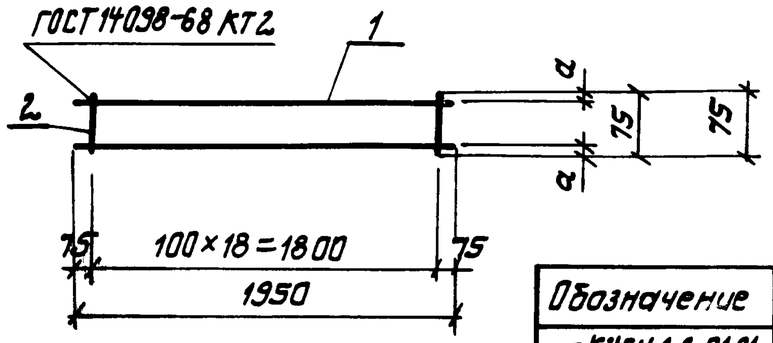

Обозначение	a
-КЖИ.1.2.01.01	20
-01	25

Формат	Зона	Поз	Обозначение	Наименование	Кол.	Примечание
				Документация		
А3		—	ТП901-6-81.86 -КЖИ.ТТ	Технические требования		
				Детали		
				Стержень, ГОСТ 5781-82		
Б4		1	ТП901-6-81.86 -КЖИ.1.2.01.01.1	⌀6 AI, ℓ=1950	2	0,5кг
Б4		2	.2	⌀6 A-I ℓ=75	19	0,02 кг

Привязан

Инв. N подл.

Нач. отд.	Алютшулер	
Н. контр.	Козловичер	
Гл. спец.	Козловичер	
ГИП	Гольдина	
Рук. бр.	Станина	
Инженер	Полякова	
Инженер	Юрченко	

ТП901-6-81.86 -КЖИ.1.2.01.01

Каркас плоский

Стадия	Масса	Масштаб
Р	1,4кг	—
Лист	Листов 1	

Союзводоканалпроект

Инв. N подл. | Подпись и дата | Взам. инв. N

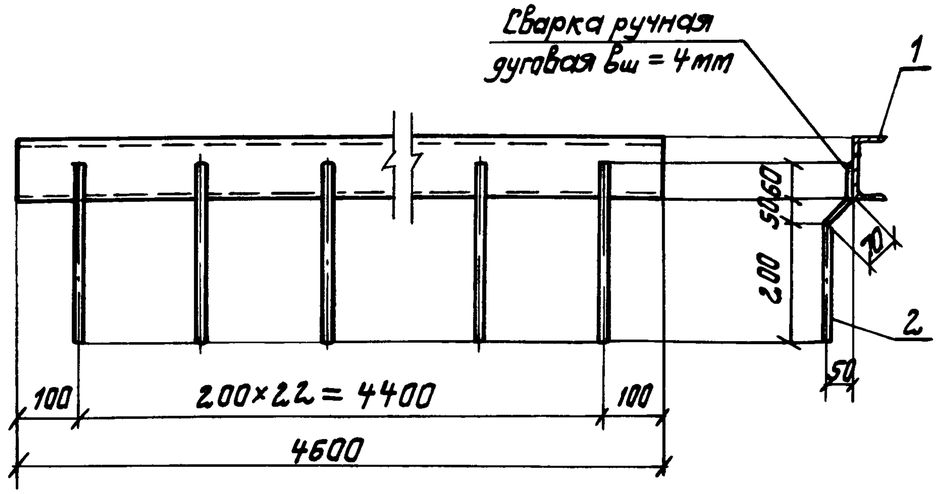

Формат	Зона	Поз	Обозначение	Наименование	Кол.	Примечание
				Документация		
А3			ТП901-6-81.86 -КЖИ.ТТ	Технические требования		
				Деталу		
Б4		1	ТП901-6-81.86-КЖИ.1.9.01. 1	Швеллер 10 ГОСТ 8240-72*	1	39,6 кг
				Вст3кп2-1 ГОСТ 535-79*		
				ℓ= 4600		
				Стержень, ГОСТ 5781-82		
Б4		2	.2	⌀6 AIII , ℓ=330	23	0,1кг

Привязан

Инв. N подл.

Нач. отд.	Алютшулер	
Н. контр.	Козловичер	
Гл. спец.	Козловичер	
ГИП	Гольдина	
Рук. бр.	Станина	
Инженер	Полякова	
Инженер	Корнилова	

ТП901-6-81.86 -КЖИ.1.9.01

Изделие закладное

Стадия	Масса	Масштаб
Р	41,9кг	1:10
Лист	Листов 1	

Союзводоканалпроект

Инв. N подл. | Подпись и дата | Взам. инв. N

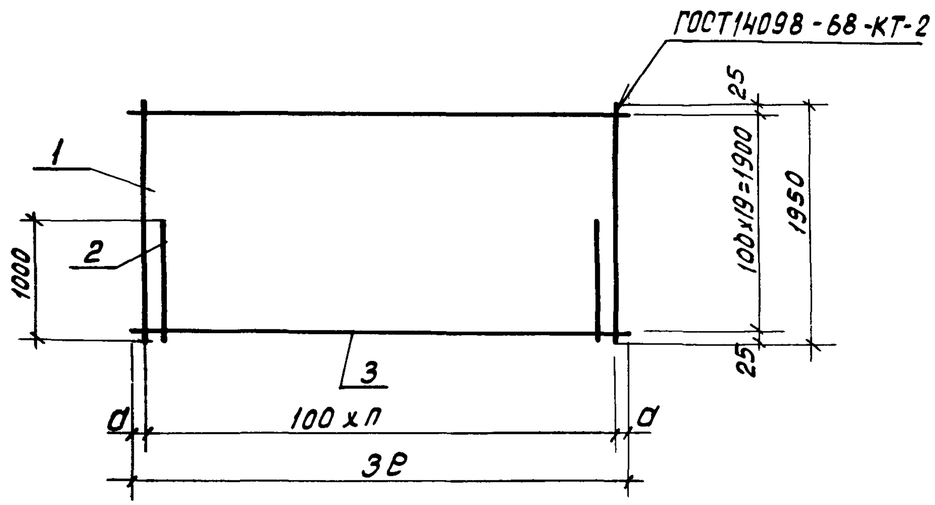

Формат	Зона	Поз.	Обозначение	Наименование	кол. на исп. КЖИ.1,2,01,02 —	-01	Приме-чание.
				Документация.			
А3			ТП901-6-81.86 -КЖИ.ТТ	Технические требования			
				Детали			
				Стержень, ГОСТ 5781-82			
Б4		1	ТП901-6-81.86-КЖИ.2.01.02.1	ф10 А III, ℓ=1950	20	18	1.2 кг.
Б4		2	.2	ф10 А III, ℓ=1000	19	17	0.6 кг.
Б4		3	.3	ф8 А III, ℓ=3900	20	—	1.5 кг.
			.4	ф8 А III, ℓ=3480		20	1.4 кг.

Обозначение	Размеры в мм.		шаг стержней	Масса
	ℓ	а	п	ед, кг.
-КЖИ.1.2.01.02	3900	50	38	65.4 кг
-01	3480	40	34	61.8 кг

Привязан:

Инв. №

Нач. отд.	Альтшуллер		
Н. контр.	Козловичер		
Гл. спец.	Козловичер		
ГИП	Гольдина		
Рук. бр.	Станина		
Инженер	Полякова		
Инженер	Юрченко		

ТП 901-6-81.86-КЖИ.1.2.01.02

Сетка арматурная.

Стадия	Масса	Масштаб
Р	см. табл.	—
Лист	Листов 1	

СОЮЗВОДОКАНАЛПРОЕКТ

Копировал: Доценко. — 21130-04 15 Формат А3

Альбом IV

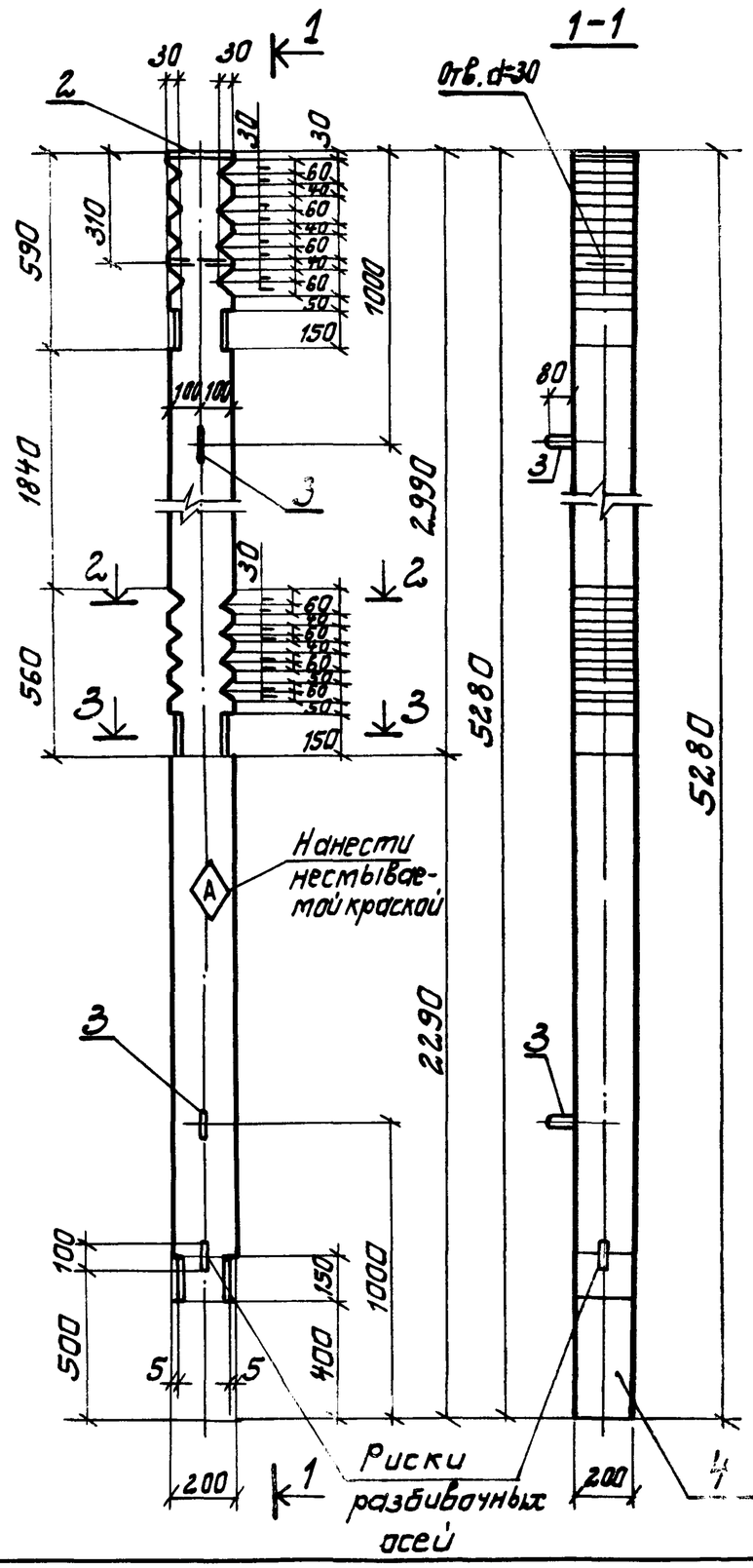

Схема армирования

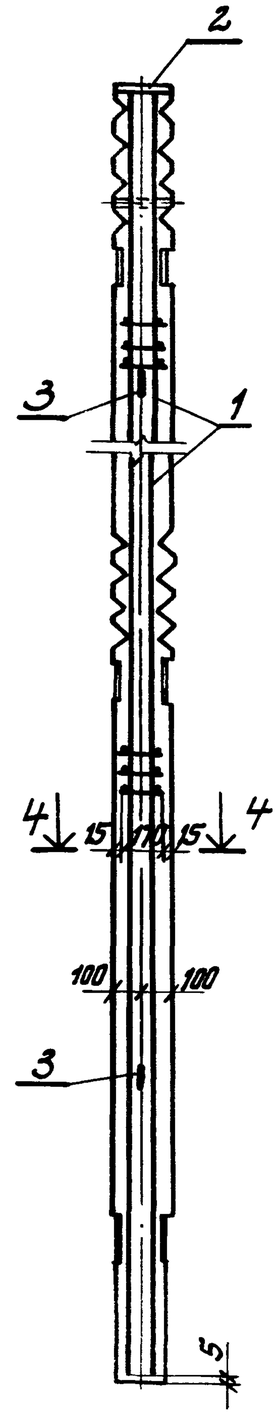

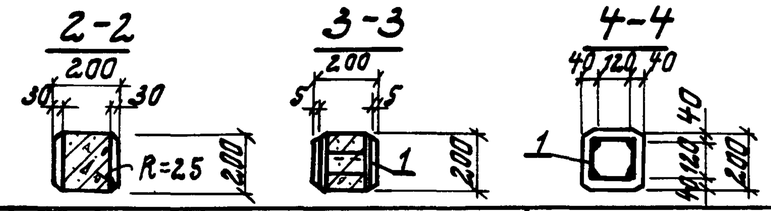

Формат	Зона	Поз.	Обозначение	Наименование	Кол.	Примечание
				Документация		
А3			ТП901-6-81.86 -КЖИ.ТТ	Технические требования		
				Сборочные единицы		
А3		1	ТП901-6-81.86 -КЖИ.1.3.01	Каркас пространственный	1	
				Стандартные изделия		
		2	Серия 1.400-15 Вып.1	Изделие закладное МН118-2	1	
		3	Серия 1.400-9 Вып. 1	Петля УП2-3	2	
				Материалы		
		4		Бетон М ___ Мрз ___ В ___		0,21 м³

Ведомость расхода стали на элемент, кг

Марка элемента	Изделия арматурные						Изделия закладные				Общий расход
	Арматура класса						Прокат марки				
	АI	АIII			АI	АIII	ВСт3 кп2				
	ГОСТ 5781-82						ГОСТ 103-76		ГОСТ 8509-72		
	ф6	ф18			ф12	ф12	δ=8	δ=10	∟75×9		
Колонна	1,9	42,0			1,7	1,3	2,5	18,4	4,8		72,6

Привязан

Инв. № подл.

Нач. отд.	Альтшуллер	
Н. контр.	Казлавичер	
Гл. спец.	Казлавичер	
ГИП	Гольдина	
Рук. бр.	Станина	
Инженер	Полякова	
Инженер	Юрченко	

ТП901-6-81.86-КЖИ.1.3

Колонна

Стадия	Масса	Масштаб
Р	52,5 кг	1:50
Лист 1	Листов 1	

Сокзводоканалпроект

Инв. № подл. | Подпись и дата

Альбом IV

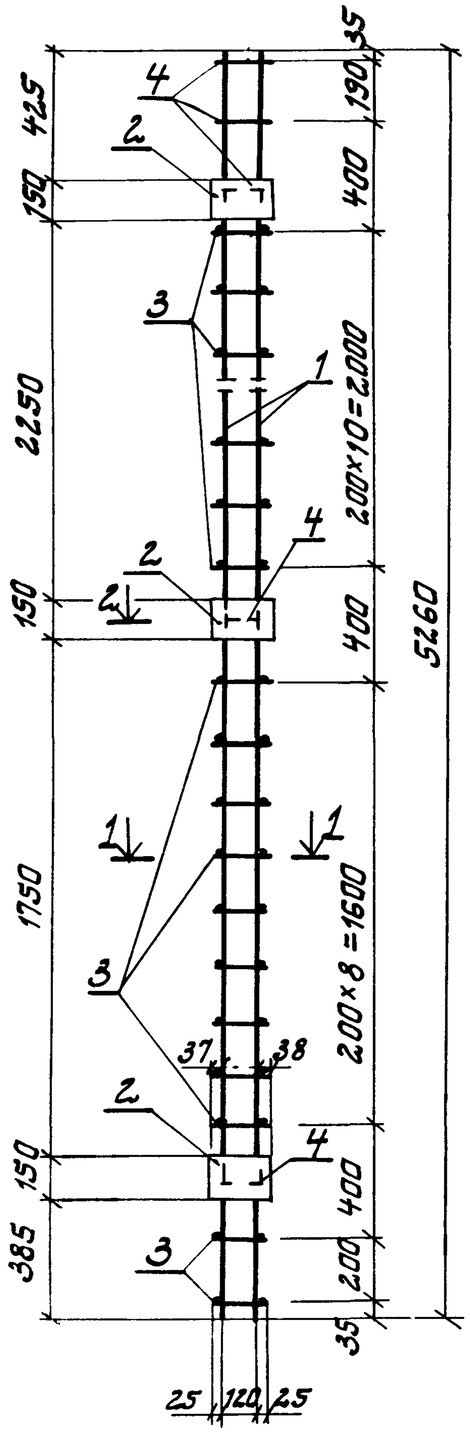

1-1

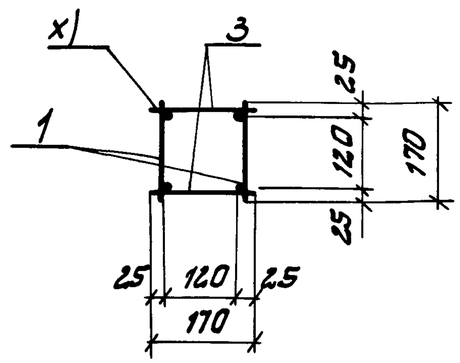

2-2

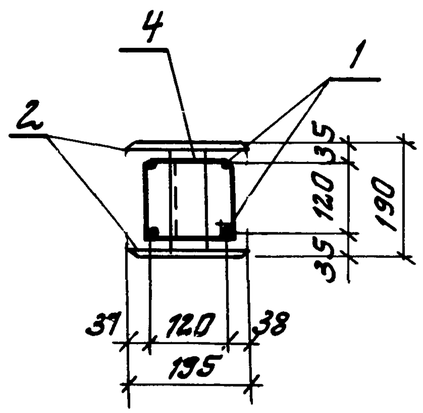

Поз. „4"

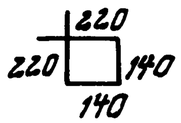

Формат	Зона	Поз.	Обозначение	Наименование	Кол.	Примечание
				Документация		
А3		—	ТП901-6-81.86-КЖИ ТТ	Технические требования		
				Сборочные единицы		
А3		1	ТП901-6-81.86 -КЖИ.1.3.01.01	Каркас плоский	2	21,8кг
А4		2	-КЖИ.1.3.01.02	Изделие закладное	3	5,8кг
				Детали		
				Стержень, ГОСТ 5781-82		
Б4		3	ТП901-6-81.86 -КЖИ.1.3.01. 1	Ф6АI, ℓ=170	40	0,04кг
Б4		4*	. 2	Ф6АI, ℓ=720	7	0,15кг

*) Сварка при помощи сварочных клещей
* Позицию „4" см. на данном листе

Привязан

Инв. № подл.

Нач.отд.	Эльшуплен		
Н.контр.	Казлович		
Гл.спец.	Казлович		
ГИП	Гольдина		
Рук.бр.	Станина		
Инженер	Полякова		
Инженер	Нерченко		

ТП901-6-81.86 -КЖИ.1.3.01

Каркас пространственный

Стадия	Масса	Масштаб
Р	85,4кг	1:50
Лист	Листов 1	

Союзводоканалпроект

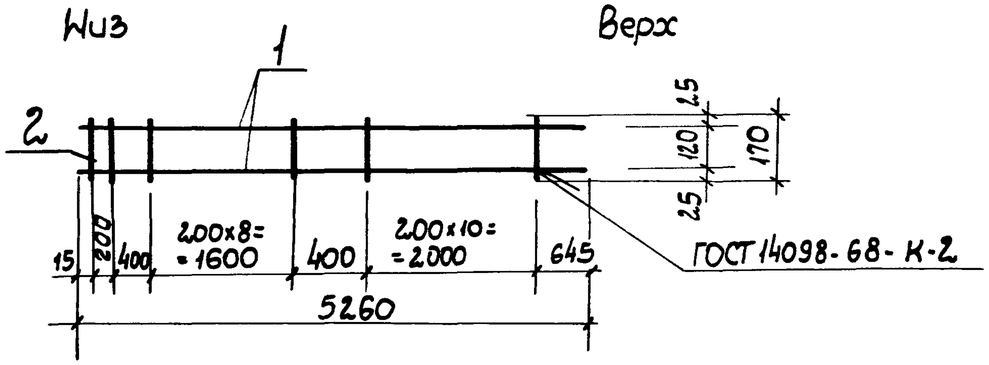

Формат	Зона	Поз.	Обозначение	Наименование	Кол.	Примечание
				Документация		
А3		—	ТП 901-6-81.86 -КЖН.ТТ	Технические требования		
				Детали		
				Стержень, ГОСТ 5781-82		
Б4		1	ТП 901-6-81.86-КЖН.1.3.01.01.1	ф18 AIII, ℓ=5270	2	10.5кг
Б1		2	.2	ф6 AI, ℓ=170	20	0.04кг

Привязан

Инв. N подл.

Взам. инв. N | Подпись и дата | Инв. N подл.

Нач. отд.	Альтшуллер	
Н. контр.	Козловичер	
Гл. спец.	Козловичер	
ГИП	Голбдина	
Рук. бр.	Станина	
Инжен.	Полякова	
Инжен.	Корнилова	

ТП 901-6-81.86 -КЖН.1.3.01.01

Каркас плоский

Стадия	Масса	Масштаб
Р	21.8кг	—
Лист	Листов 1	

Союзводоканалпроект

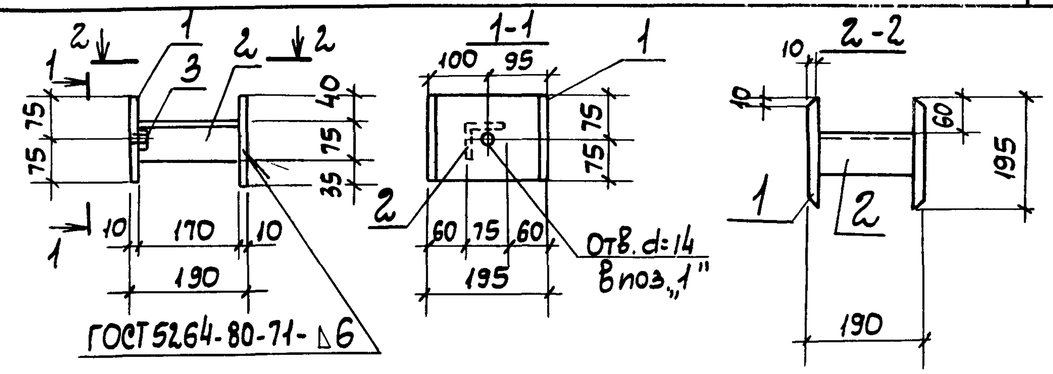

Формат	Зона	Поз.	Обозначение	Наименование	Кол.	Примечание
				Документация		
А3		—	ТП 901-6-81.86 -КЖН.ТТ	Технические требования		
				Детали		
Б4		1	ТП 901-6-81.86КЖН.1.3.01.02.1	Полоса -10×150, ГОСТ 103-76	2	2.3кг
				Вст3 кп2-1, ГОСТ 535-79*		
				ℓ=195		
Б4		2	.2	Уголок 75×75×6, ГОСТ 8509-72*	1	1.2 кг
				Вст3 кп2-1 ГОСТ 535-79*	ℓ=170	
				Стандартные изделия		
		3		Гайка М12.5.0115.ГОСТ 5915-70	1	

Привязан

Инв. N подл.

Взам. инв. N | Подпись и дата | Инв. N подл.

Нач. отд.	Альтшуллер	
Н. контр.	Козловичер	
Гл. спец.	Козловичер	
ГИП	Голбдина	
Рук. бр.	Станина	
Инжен.	Полякова	
Инженер	Корнилова	

ТП 901-6-81.86 -КЖН.1.3.01.02

Изделие закладное

Стадия	Масса	Масштаб
Р	5.8кг	1:10
Лист	Листов 1	

Союзводоканалпроект

Формат	Зона	Поз	Обозначение	Наименование	Кол. на исполн. -КЖИ.1.4-									Примечание
					-	-01	-02	-03	-04	-05	-06	-07	-08	
				Документация										
А3			ТП901-6-81.86-КЖИ.1.4.СБ	Сборочный чертеж										
А3			ТП901-6-81.86-КЖИ.1.4.ВМС	Ведомость расхода стали										
А3			ТП901-6-81.86-КЖИ.ТТ.	Технические требования										
				Сборочные единицы										
А3		1	ТП901-6-81.86-КЖИ.1.4.01	Каркас пространственный	1									
			-01			1								
			-02				1							
			-03					1						
			-04						1					
			-05							1				
			-06								1			
			-07									1		
			-08										1	
		2	серия 1.400-15	Изделие закладное МН106-3	1	–	7	4	–	–	4	7	1	
				Материалы бетон М ___ Мрз ___ В ___	0,31	0,59	0,68	0,37	0,57	0,31	0,65	0,55	0,31	м³

Привязан

Инв.№

Нач.отд.	Альтшуллер	
Н.контр.	Козловичер	
Гл.спец.	Козловичер	
ГИП	Гольдина	
Рук.бр.	Станина	
Инженер	Полякова	
Инженер	Юрченко	

ТП901-6-81.86 -КЖИ.1.4

Ригель

Стадия	Лист	Листов

Союзводоканалпроект

Инв.№ подл.	Подпись и дата	Взам.инв.№

Марка элемента	Изделия арматурные: Арматура класса АI ГОСТ 5781-82 Ф6	Ф8	Итого	АIII Ф16	Ф18	Ф20	Итого	Всего	Изделия закладные: Арматура класса АI ГОСТ 5781-82 Ф12	АIII Ф8	Ф22	Итого	Прокат марки Вст3 кл2 ГОСТ 103-76 δ=6	δ=10	δ=12	δ=14	ГОСТ 8510-72 спецобр.	Итого	Общ. расход
-КЖИ.1.4	1,2	8,8	10,0	23,4	39,6	—	63,0	73,0	2,2	1,9	—	4,1	0,7	—	—	3,2	—	3,9	81,0
-01	2,4	16,8	19,2	52,8	68,0	—	120,8	140,0	2,2	—	—	2,2	—	—	—	3,2	—	3,2	145,4
-02	2,4	19,4	21,8	63,3	77,6	—	140,9	162,7	2,2	2,1	—	4,3	4,9	—	—	3,2	—	8,1	175,1
-03	1,2	10,4	11,6	33,9	41,6	—	75,5	87,1	2,2	1,6	—	3,8	2,8	4,8	—	3,2	—	10,8	101,7
-04	2,4	16,2	18,6	42,9	64,8	—	107,7	126,3	2,2	—	0,4	2,6	—	—	2,2	3,2	1,4	6,8	135,7
-05	1,2	8,2	9,4	25,1	32,8	—	57,9	67,3	4,4	—	0,4	4,8	—	—	2,2	3,2	1,4	6,8	78,9
-06	2,4	19,0	21,4	43,4	74,8	—	118,2	139,6	2,2	1,2	0,4	3,8	2,8	—	2,2	3,2	1,4	9,6	153,0
-07	2,4	15,4	17,8	33,0	62,0	—	95,0	112,8	2,2	2,1	0,8	5,1	4,9	—	4,4	—	2,8	12,1	130,0
-08	1,2	8,8	10,0	18,8	39,6	16,2	74,6	84,6	2,2	1,1	-	3,3	0,7	4,8	—	3,2	—	8,7	96,6

Привязан

Инв.№

Нач.отд.	Альтшуллер	
Н.контр.	Козловичер	
Гл.спец.	Козловичер	
ГИП	Гольдина	
Рук.бр.	Станина	
Инженер	Полякова	
Инженер	Юрченко	

ТП901-6-81.86 -КЖИ.1.4.ВМС

Ригель

Ведомость расхода стали

Стадия	Лист	Листов
Р		1

Союзводоканалпроект

Альбом IV

1-1

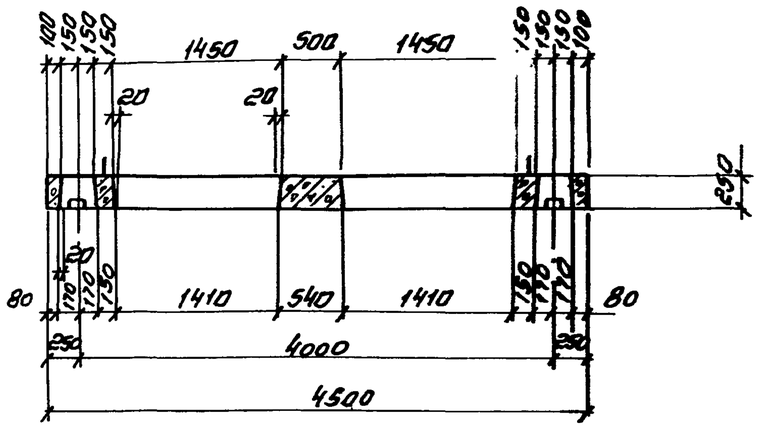

Рис.1.

2-2

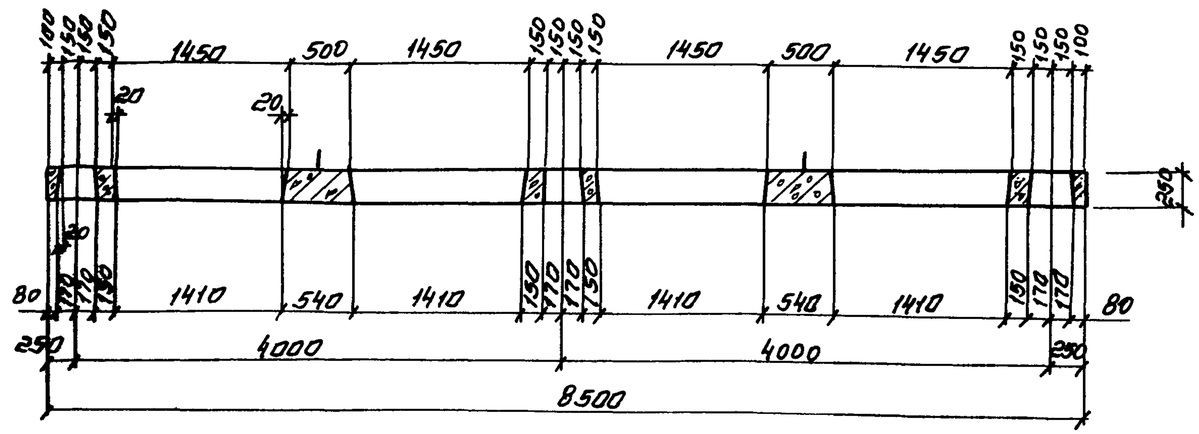

Рис.2

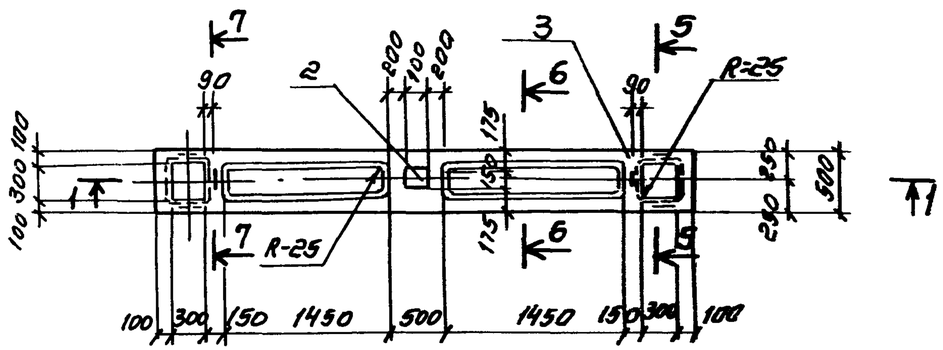

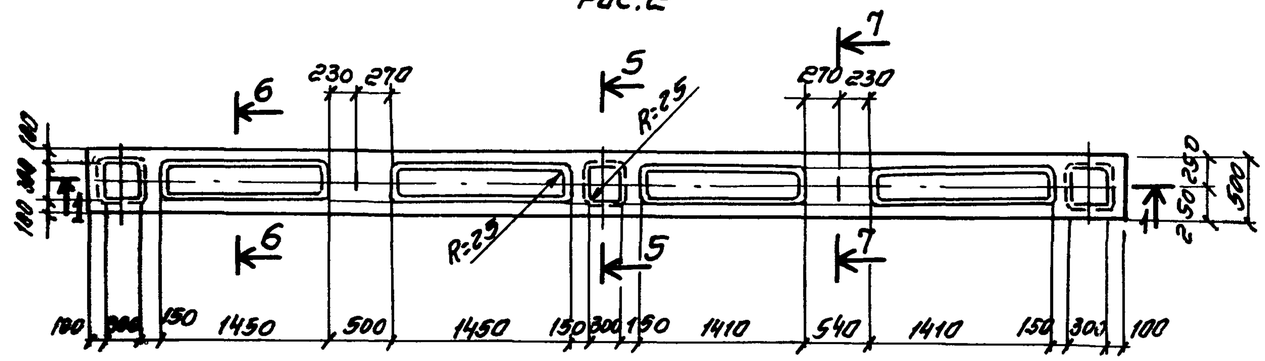

Обозначение	Рис	Масса ед. кг
-КЖИ.1.4	1	780
-01	2	1475
-02	3	1700
-03	4	925
-04	5	1425
-05	6	775
-06	7	1625
-07	8	1375
-08	1	780

1 Сечения см. на л.2

2 Схему армирования см на л.2

Привязан

Инв. №

Нач. отд.	Альтшуллер		ТП.901-6-81.86 КЖИ 1.4. СБ
Н. контр.	Козловичер		Ригель. Сборочный чертеж
Гл. спец.	Козловичер		Стадия: Р; Масса: см. табл; Масштаб: 1:50
Гип	Гольдина		Лист 1 Листов 4
Рук. бр.	Станина		Госстрой СССР
Инженер	Полянова		Союзводоканалпроект Москва
Инженер	Юрченко		

Копировал. Синицына

21130-04 20 Формат А3

Инв. № подлинника

Альбом IV

3-3

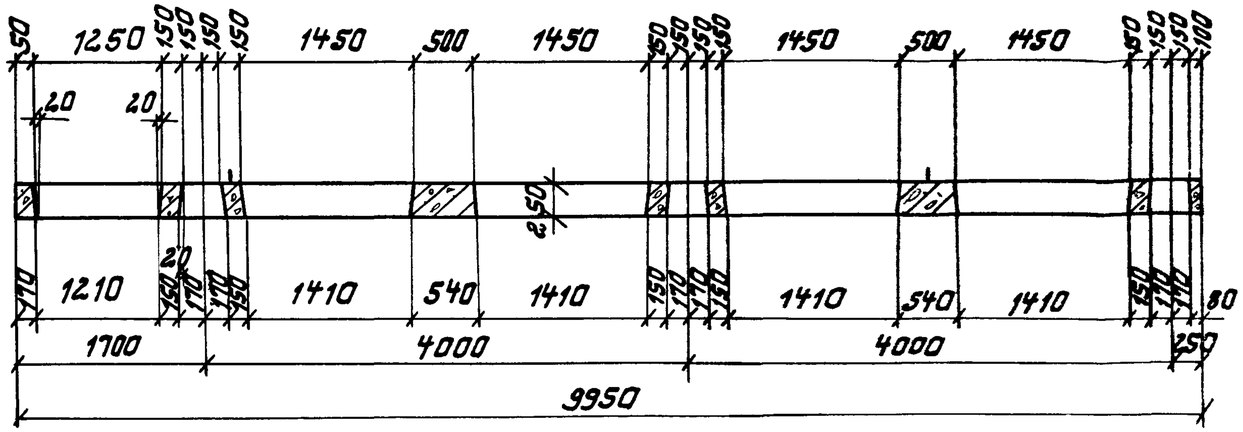

Рис 3

4-4

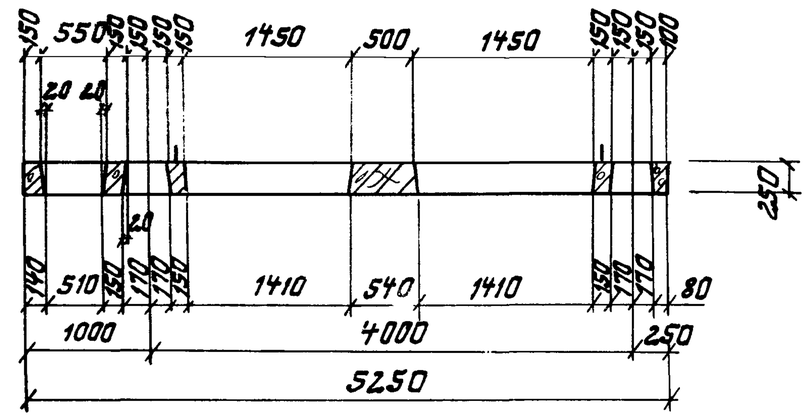

Рис. 4

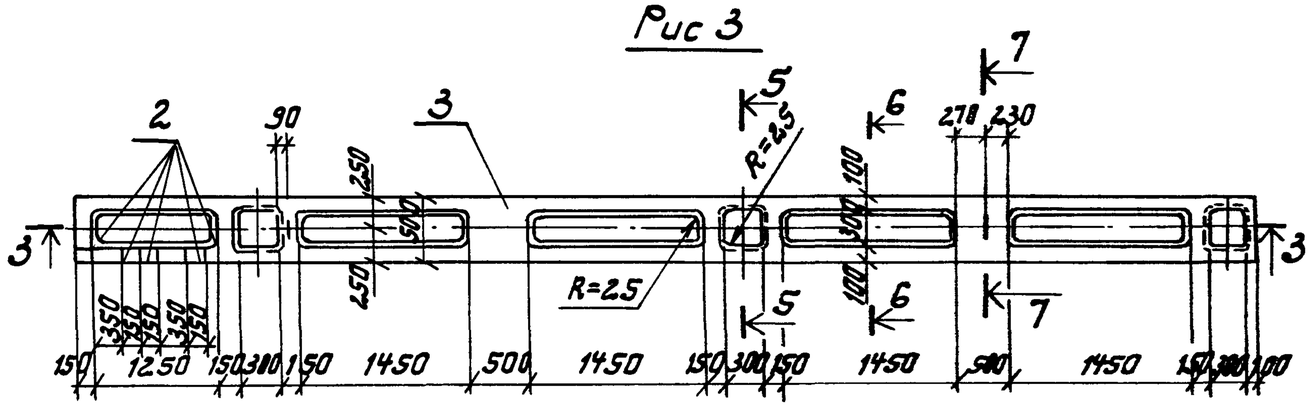

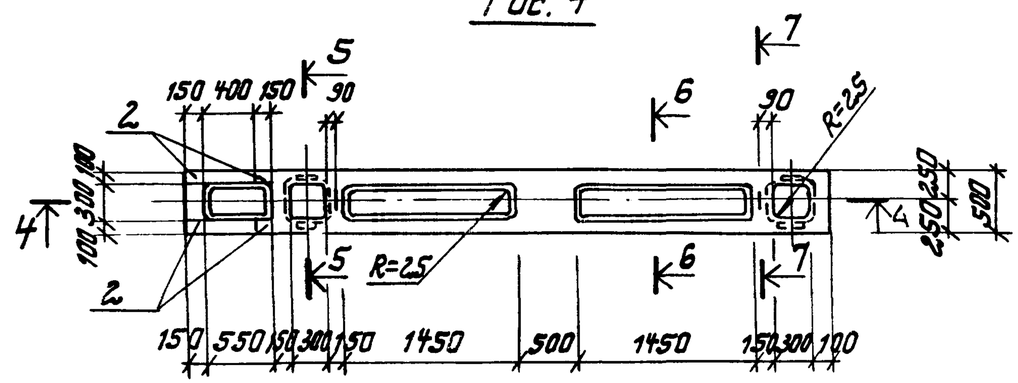

5-5

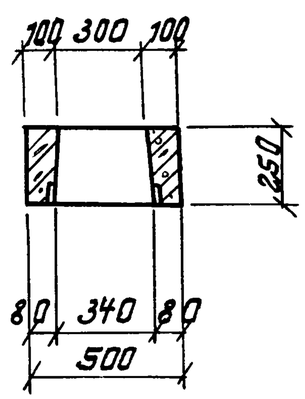

6-6

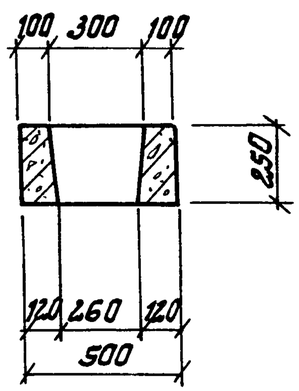

7-7

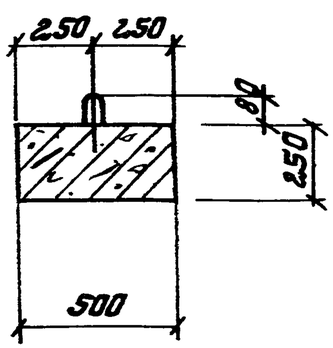

Схему армирования см. на л. 3

Привязан					
Инв. №					

ТП901-6-81.86 -КЖСЦ.1.4.СБ

Лист 2

Инв. № подл. | Подпись и дата | Взам. инв. №

21130-04 21

Альбом IV

9-9

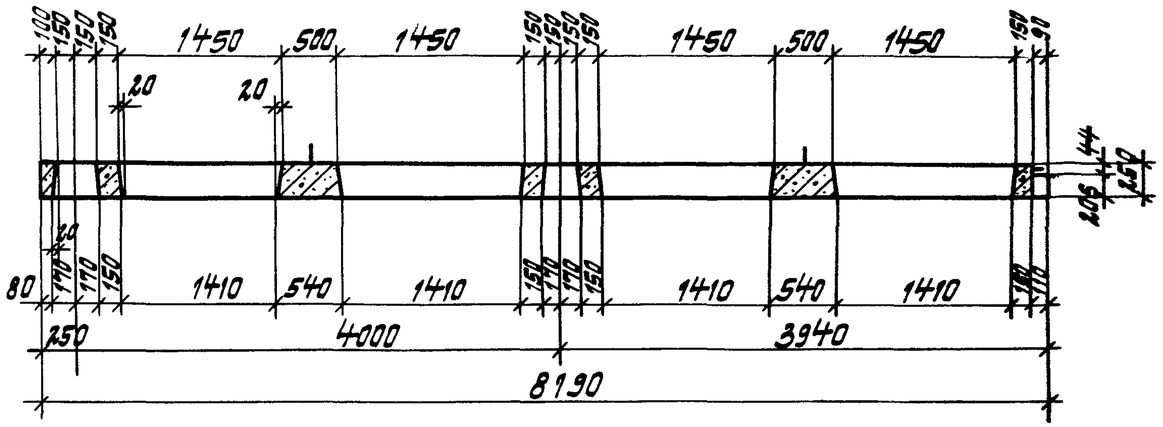

Рис. 5

10-10

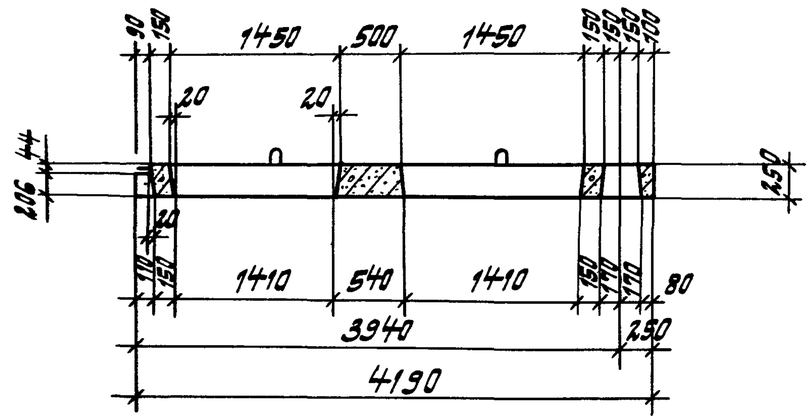

Рис. 6

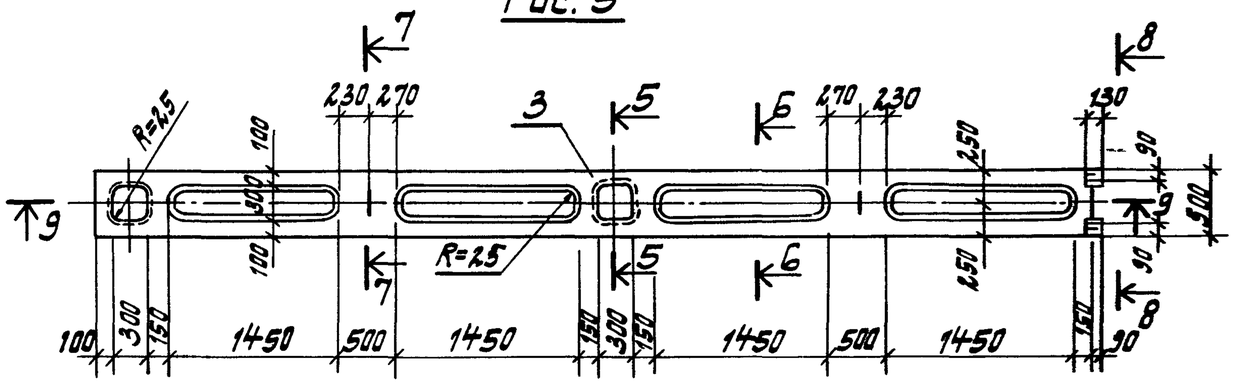

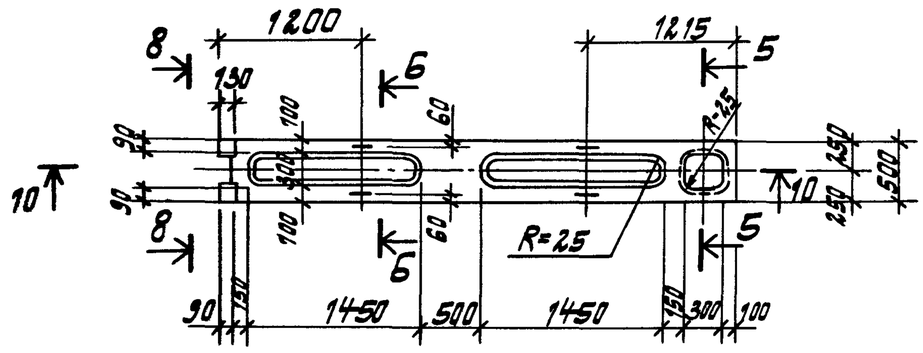

8-8

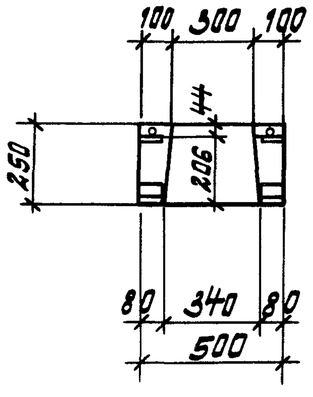

Схема армирования

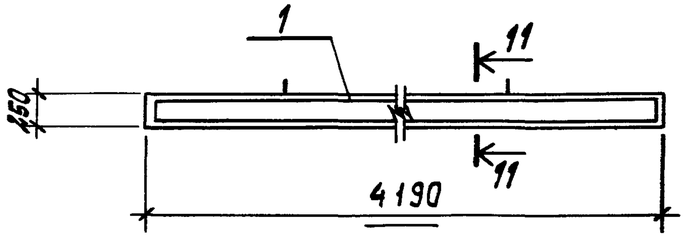

11-11

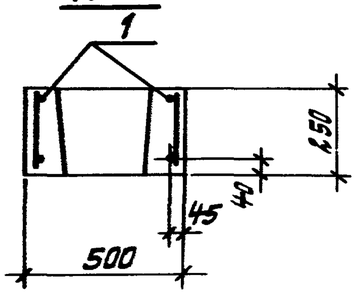

Привязан

Инв. №

Сечения 5-5, 6-6, 7-7 см. на л. 2

Т.П. 901-6-81.86 -КЖИ.1.4. СБ

Лист 3

Инв. № подл. | Подпись и дата | Взам. инв. №

Альбом

12-12

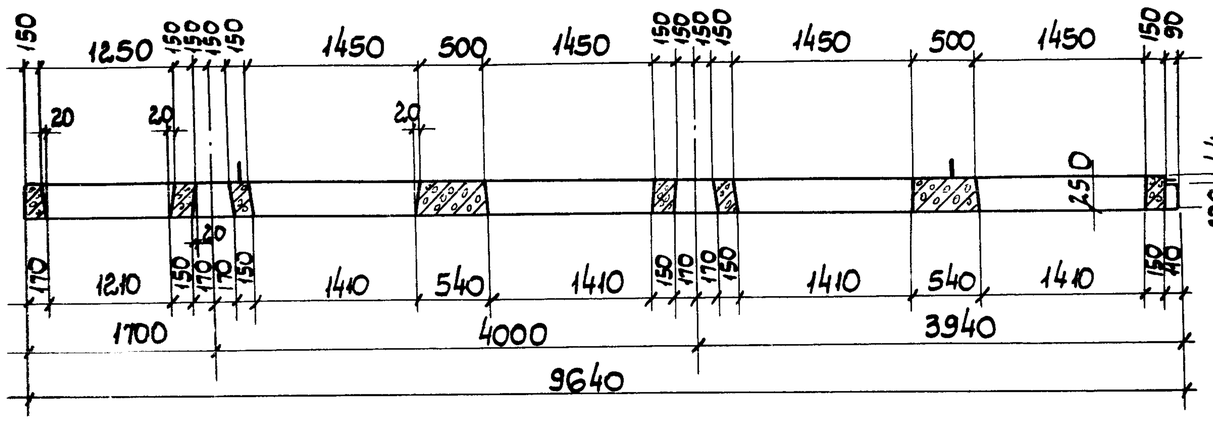

Рис.7

13-13

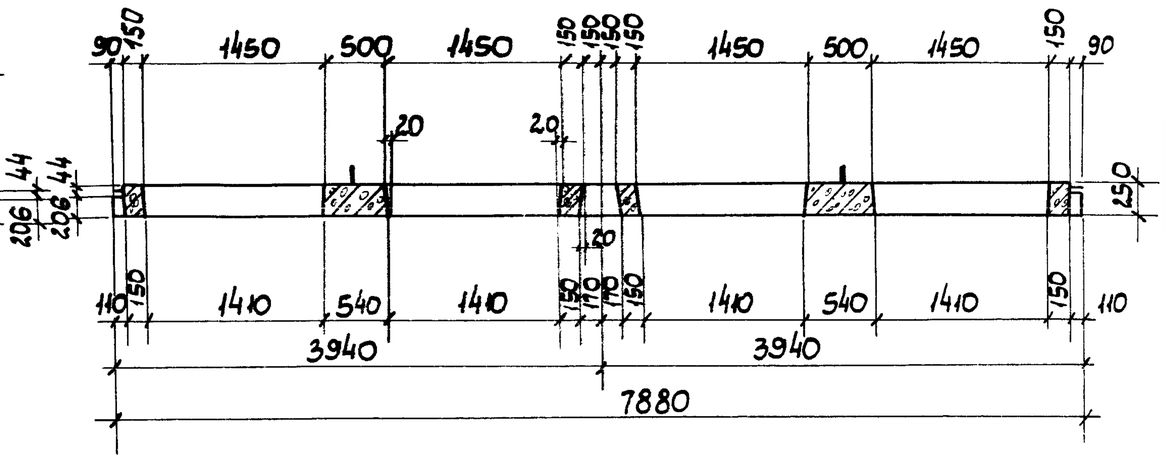

Рис.8

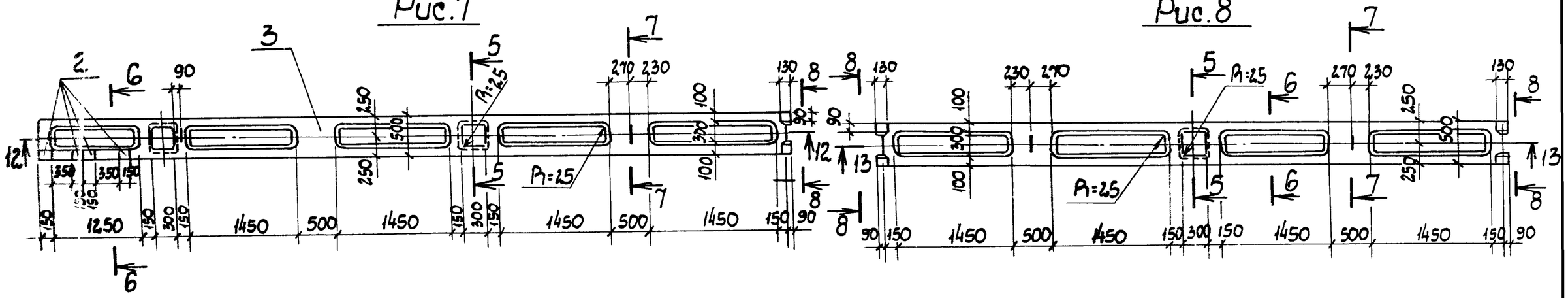

1. Сечения 5-5, 6-6, 7-7 см. на л. 2. Сечение 8-8 см. на л. 3.
2. Схему армирования см. на л. 3.

Привязан					
Инв. N					

ТП 901-6-81.86 -КЖИ.1.4.СБ

Лист 4

Альбом IV

Формат	Зона	Поз.	Обозначение	Наименование	Кол. на исполн. -КЖИ.1.4.01-									Примечание
					—	-01	-02	-03	-04	-05	-06	-07	-08	
				Документация										
А3			ТП 901-6-81.86-КЖИ.1.4.01.СБ	Сборочный чертеж										
А3			ТП 901-6-81.86 -КЖИ.ТТ	Технические требования										
				Сборочные единицы										
А3		1	ТП 901-6-81.86-КЖИ.1.4.01.01	Каркас плоский	2									
			-01			2								
			-02				2							
			-03					2						
			-04						2					
			-05							2				
			-06								2			
			-07									2		
			-08										2	
А3		2	ТП.901-6-81.86 КЖИ 1.4.01.07	Каркас плоский	2	2	1	1	1	1				
		3	-01		2	2	1	1	1	1			2	
		4	-02		—	2	4	2	2	—	4	2		
		5	-03		—	—	2	2	2	2	4	4		
		6	-04		—	—	—	—	—	—	—	—	2	
		7		С $\frac{6AI-100}{6AI\ 100}$ 450×450 $\frac{2.5}{2.5}$	2	4	4	2	4	2	4	4	2	0.6кг
				ГОСТ 8478-71										
				Стержень ГОСТ 5781-82										
			ТП 901-6-81.86-КЖИ 1.4.01 1	ф12 AI, ℓ=1180	2	2	2	2	2	4	2	2	2	1.1кг

*) смотрите на листе 3 -КЖИ.1.4.01.СБ
Выполнять из стали Вст3 сп2

Нач. отд.	Алстшуллер	
Н. контр.	Козловичер	
Гл. спец.	Козловичер	
ГИП	Голбдина	
Рук. бр.	Станина	
Инжен.	Полякова	
Инжен.	Юрченко	

ТП.901-6-81.86 -КЖИ.1.4.01

Каркас пространственный

Стадия	Лист	Листов
Р		1

Союзводоканалпроект

21130-04 24

Альбом IV

1-1

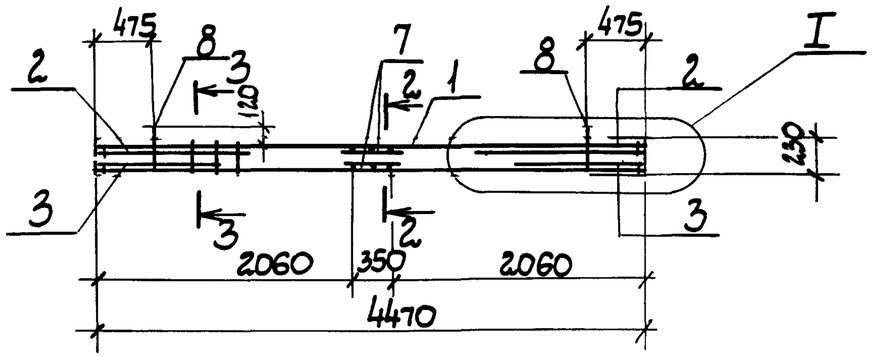

Рис.1

5-5

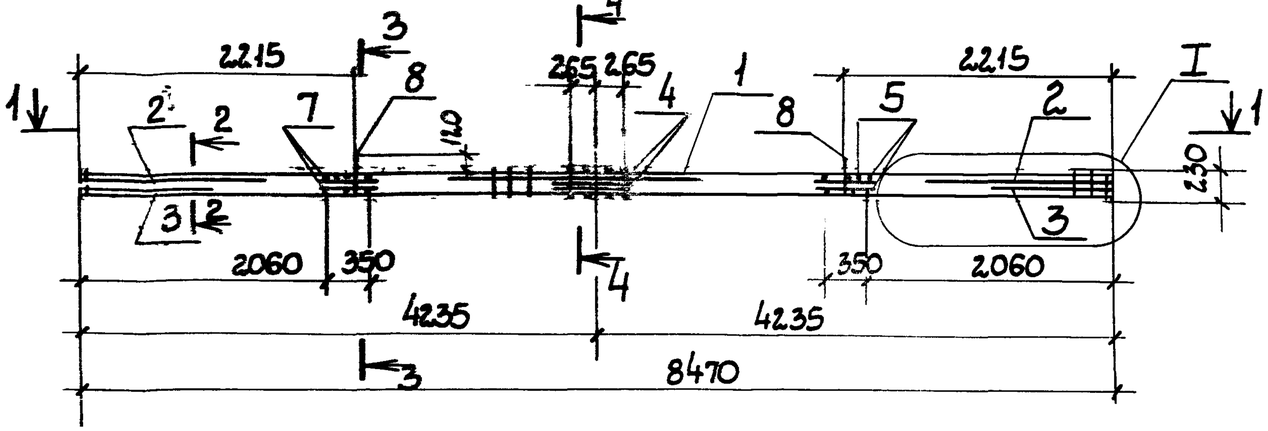

Рис.2

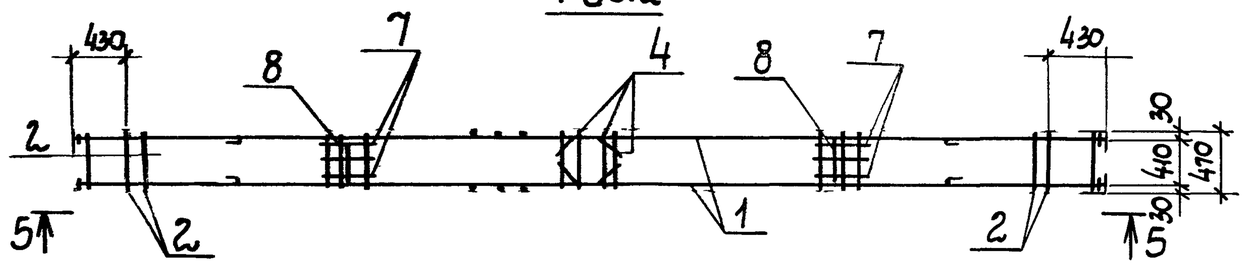

2-2

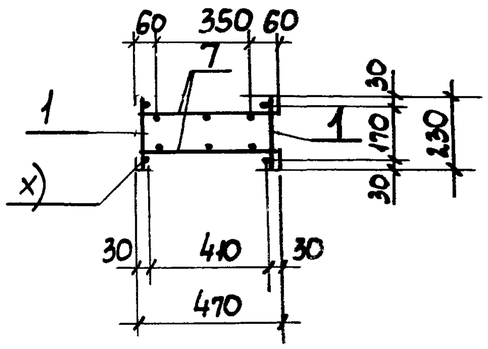

3-3

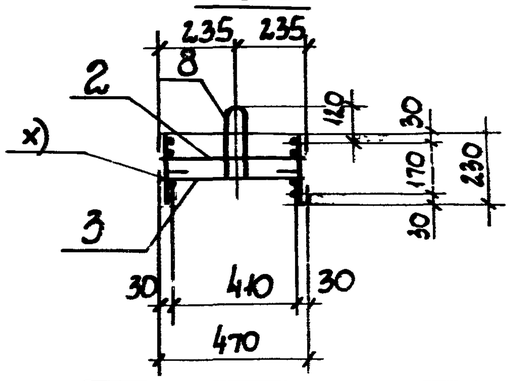

4-4

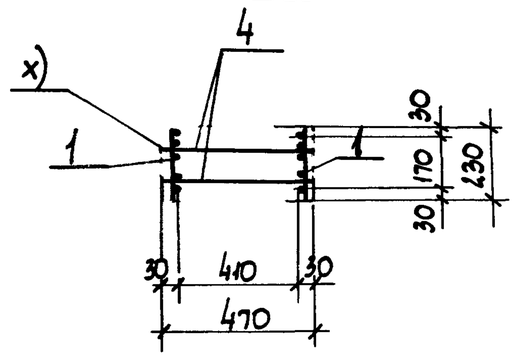

Обозначение	Рис.	Масса ед. кг
-КЖИ.1.4.01	1	80.0
-01	2	145.4
-02	3	168.1
-03	4	97.7
-04	5	135.7
-05	6	78.9
-06	7	149.0
-07	8	123.0
-08	1	95.5

x) Сварка при помощи сварочных клещей.
Узел I см. на л. 2

Привязан

Инв. N

Нач. отд.	Альтшулер	
Н. контр.	Козловчер	
Гл. спец.	Козловчер	
ГИП	Галбдина	
Рук. бр.	Станина	
Инжен.	Павлова	
Инжен.	Юрченко	

ТП.901-6-81.86 -КЖИ-1.4.01.СБ

Каркас пространственный
Сборочный чертеж

Стадия	Масса	Масштаб
Р	см. табл.	1:50 —
Лист 1	Листов 3	

Союзводоканалпроект

Инв. N подл. | Подпись и дата | Взам. инв. N

Альбом IV

6-6

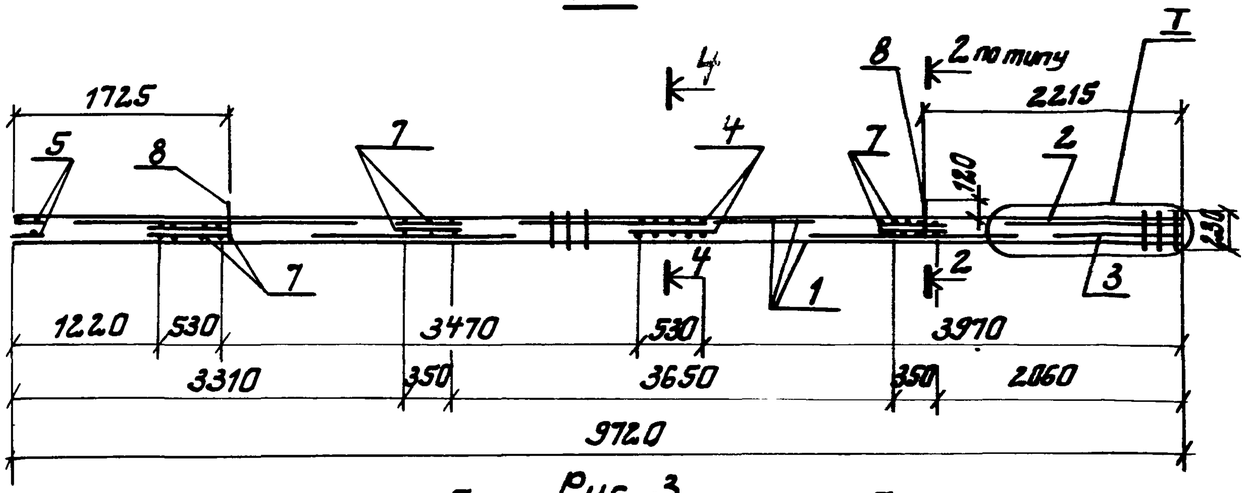

Рис. 3

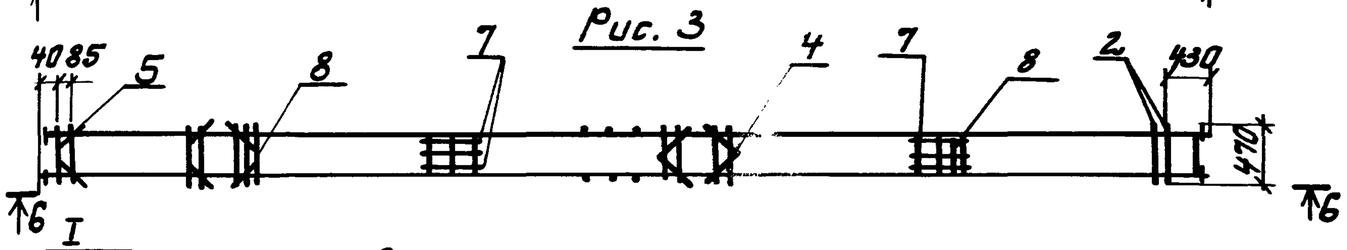

7-7

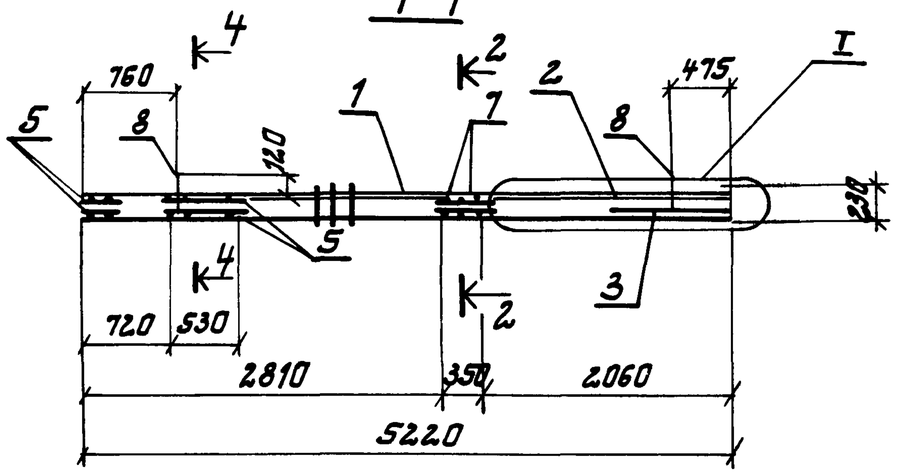

Рис. 4

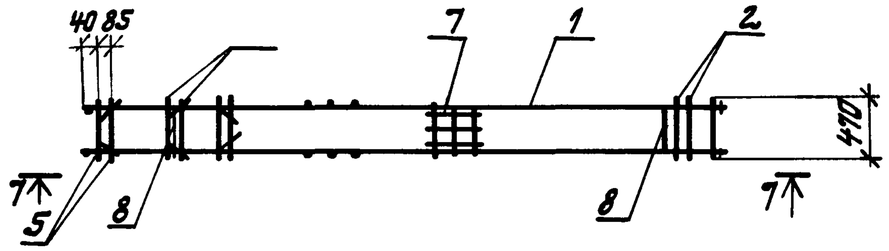

8-8

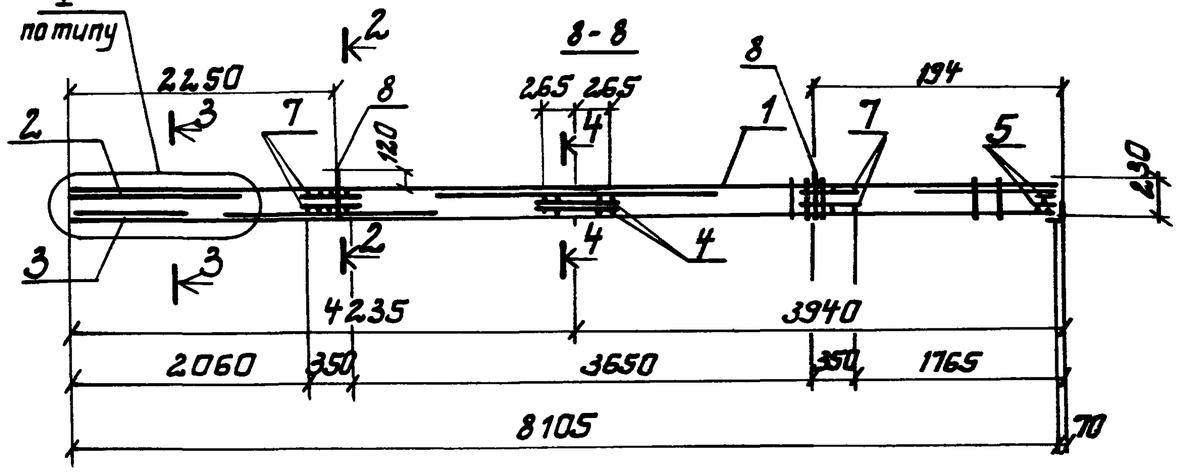

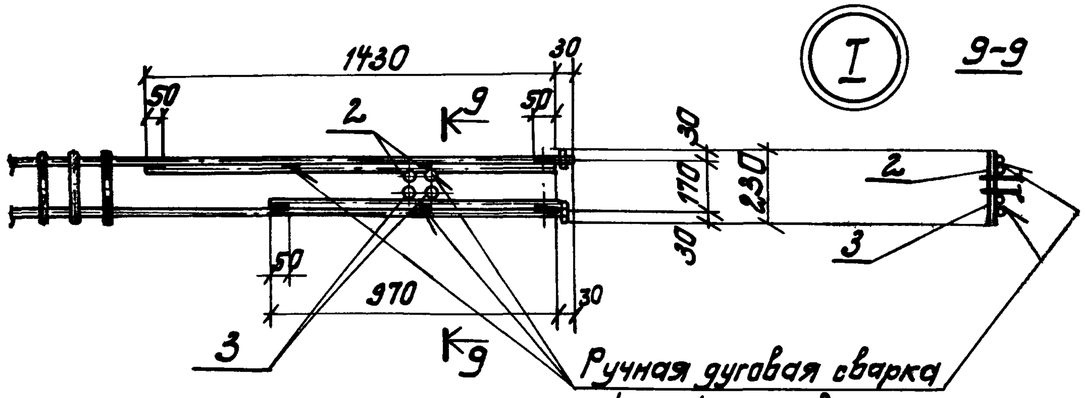

I

9-9

Ручная дуговая сварка
$h_ш$ = 4мм, $b_ш$ = 8мм
электродом 950Я

Рис. 5

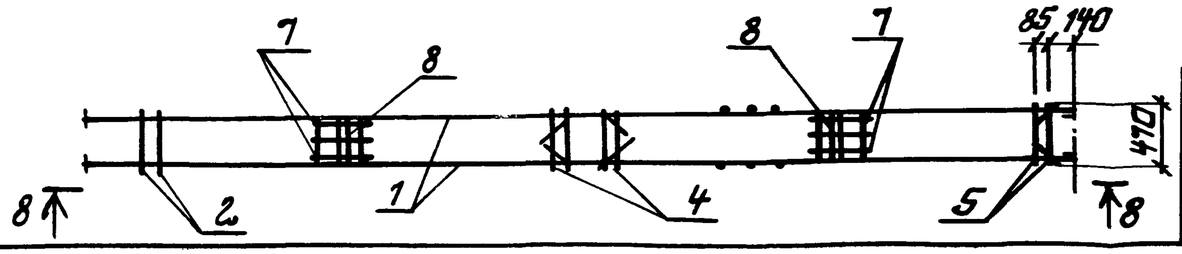

Привязан

Инв. №

Сечения см. на л. 1

ТП901-6-81.86 -КЖИ.1.4.01.СБ

Лист 2

Инв. № подл. | Подпись и дата | Взам. инв. №

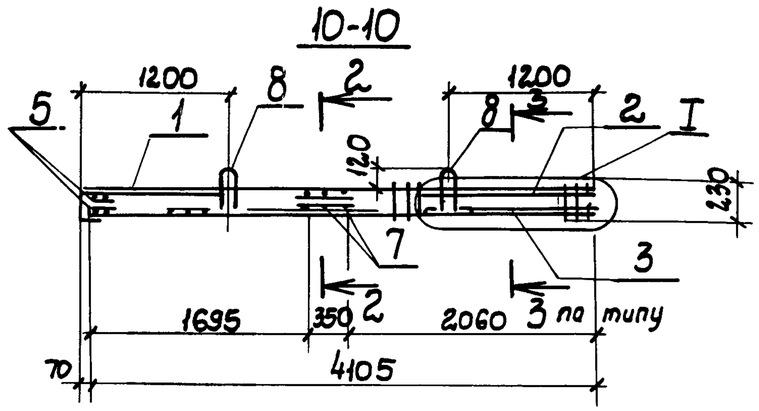

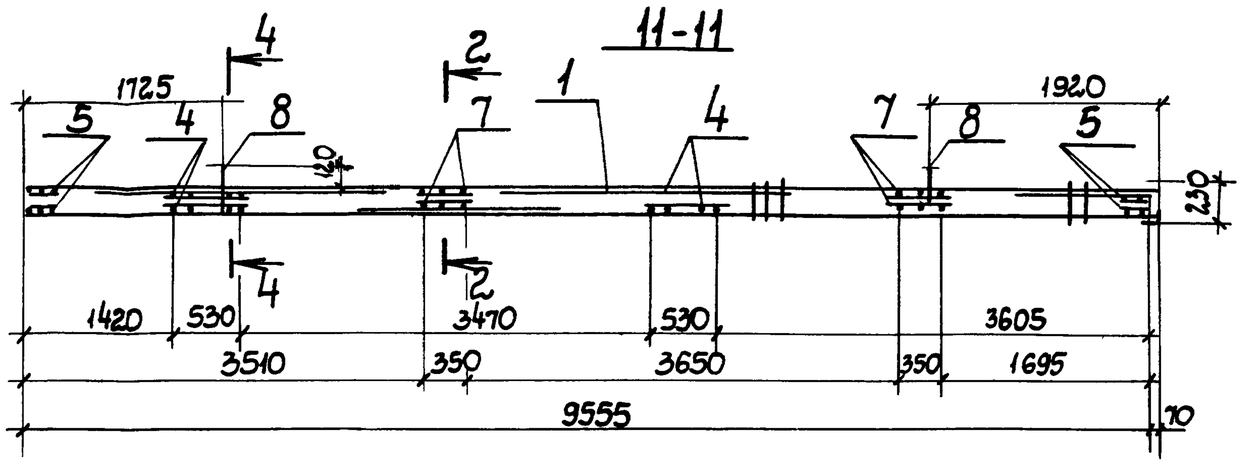

Рис.6

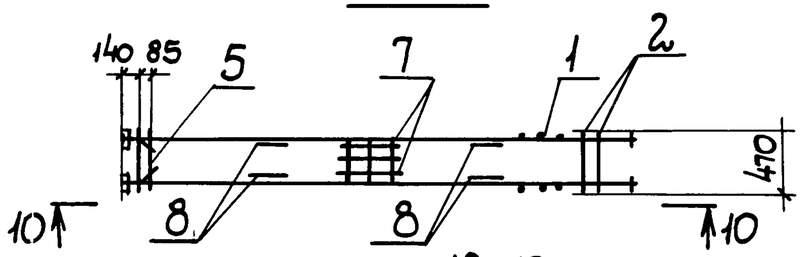

Рис.7

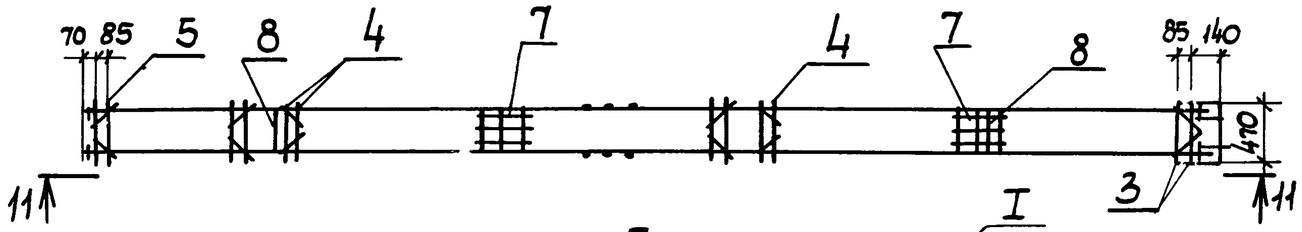

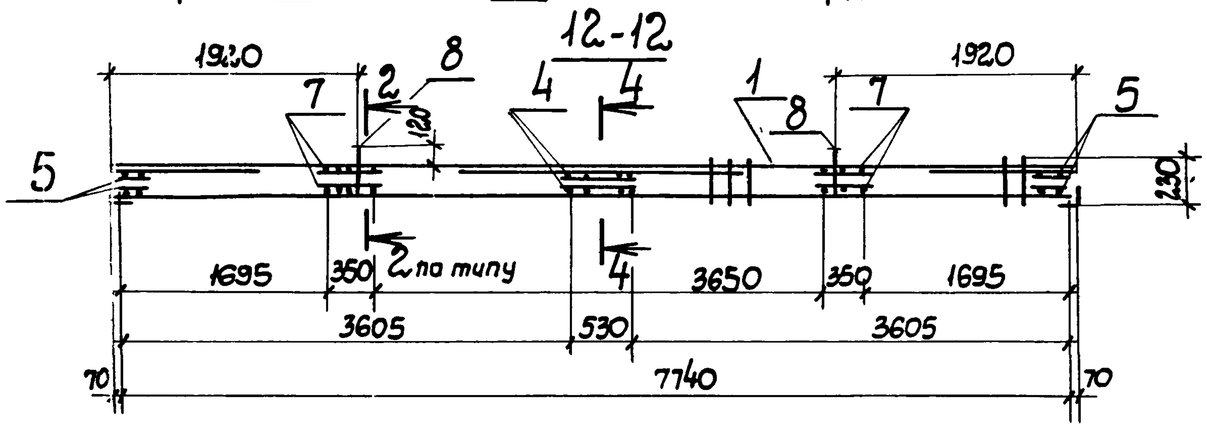

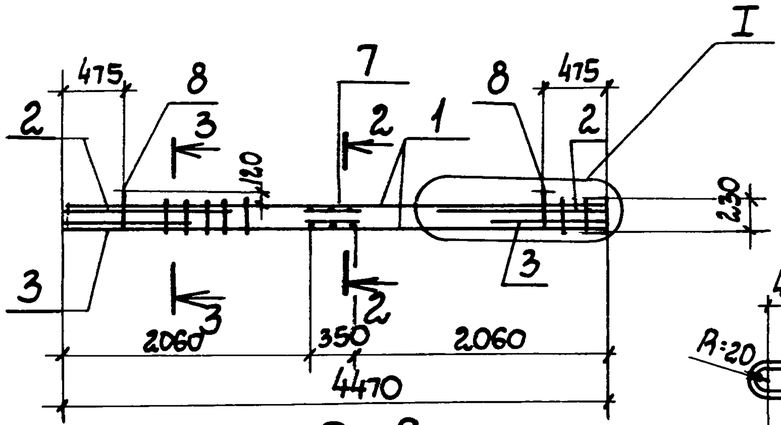

Поз.„8"

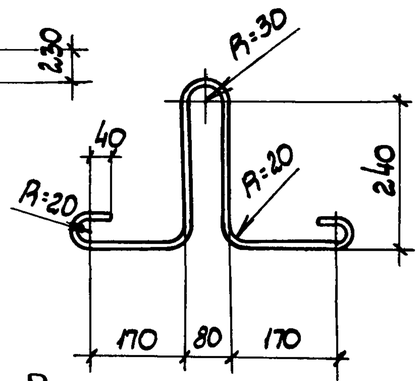

Рис.9

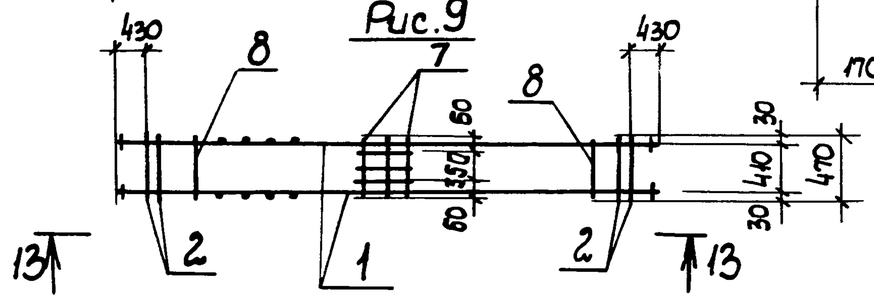

Рис.8

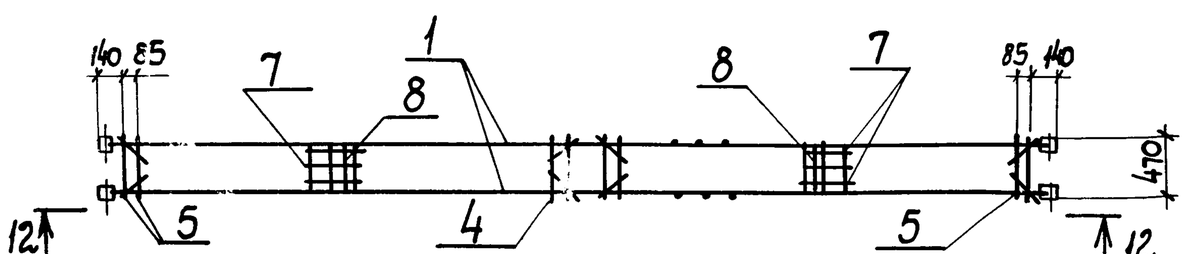

Привязан

Инв.N

1. Сечения 2-2, 3-3, 4-4 см. на л. 1
2. Узел I см. на л. 2

ТП 901-6-81.86 -КЖИ.1.4.01.СБ

Лист 3

Инв. № подл.	Подпись и дата	Взам. инв. №

Альбом IV

Формат	Зона	Поз.	Обозначение	Наименование	Кол. на исполн -КЖИ.1.4.01.01 —									Примечание
					—	-01	-02	-03	-04	-05	-06	-07	-08	
				Документация										
А3			ТП901-6-81.86-КЖИ.1.4.01.01.СБ	Сборочный чертеж										
А3			ТП901-6-81.86-КЖИ.ТТ	Технические требования										
				Детали										
				Стержень ГОСТ5781-82										
Б4		.1	ТП901-6-81.86-КЖИ.1.4.01.01.1	ф 18 АIII, ℓ=4470	2								2	9,9 кг
			.2	ф 18 АIII, ℓ=8470	—	2								17,0 кг
			.3	ф 18 АIII, ℓ=9920			2							19,4 кг
			.4	ф 18 АIII, ℓ=5220				2						10,4 кг
			.5	ф 18 АIII, ℓ=8105					2					16,2 кг
			.6	ф 18 АIII, ℓ=4105						2				8,2 кг
			.7	ф 18 АIII, ℓ=9555							2			18,7 кг
			.8	ф 18 АIII, ℓ=7740								2		15,5 кг
Б4		2	.9	ф 8 АI, ℓ=230	44	84	99	52	81	41	95	77	44	0,1 кг
Б4		3	.10	ф 16 АIII, ℓ=1810		2	2		1	1	1			2,9 кг
Б4		4	.11	ф 16 АIII, ℓ=2450		1	2	1	1		2	1		3,9 кг
Б4		5	.12	ф 16 АIII, ℓ=1010					1	1	1	2		1,6 кг
Б4		6	.13	ф 20 АIII, ℓ=3300									1	8,1 кг
Б4		7	.14	ф 8 АIII, ℓ=200	2			2					2	0,4 кг
Б4		8	.15	ф 22 АIII, ℓ=80					1	1	1	2		0,2 кг
Б4		9	.16	Полоса $\frac{-10\times100,\ ГОСТ\ 103-76}{Вст3кп2-1,\ ГОСТ\ 535-79^*}$	2			2					2	1,2 кг
				ℓ=200										
Б4		10	.17	Полоса $\frac{-14\times60,\ ГОСТ\ 103-76}{Вст3кп2-1\ ГОСТ\ 535-79^*}$	4	4	4	4	2	2	2		4	0,4 кг
				ℓ=60										
Б4		11	.18	Полоса $\frac{-12\times90,\ ГОСТ\ 103-76}{Вст3кп2-1\ ГОСТ\ 535-79^*}$					1	1	1	2		1,1 кг
				ℓ=130										
Б4		12	.19	Уголок $\frac{110\times70\times6,5,\ ГОСТ\ 8510-72}{Вст3кп2-1,\ ГОСТ\ 535-79^*}$					1	1	1	2		0,7 кг
				ℓ=80										

Нач. отд.	Альтшуллер		
Н. контр.	Казлавичев		
Гл. спец.	Казлавичев		
ГИП	Гальдина		
Рук. бр.	Станина		
Инженер	Полякова		
Инженер	Юрченко		

Проверил

Инв. №

ТП901-6-81.86 -КЖИ.1.4.01.01

Каркас плоский

Стадия	Лист	Листов
Р		1

Союзводоканалпроект

21130-04 28

Альбом IV

Рис. 1

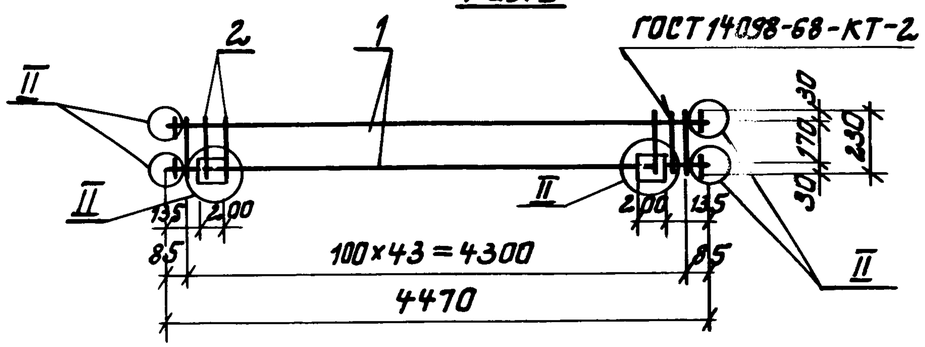

Рис. 2

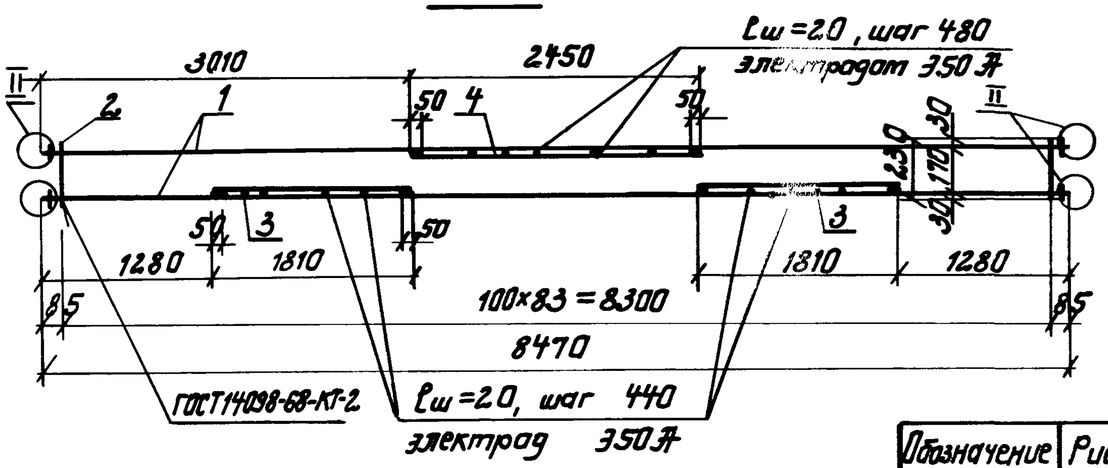

Рис. 3

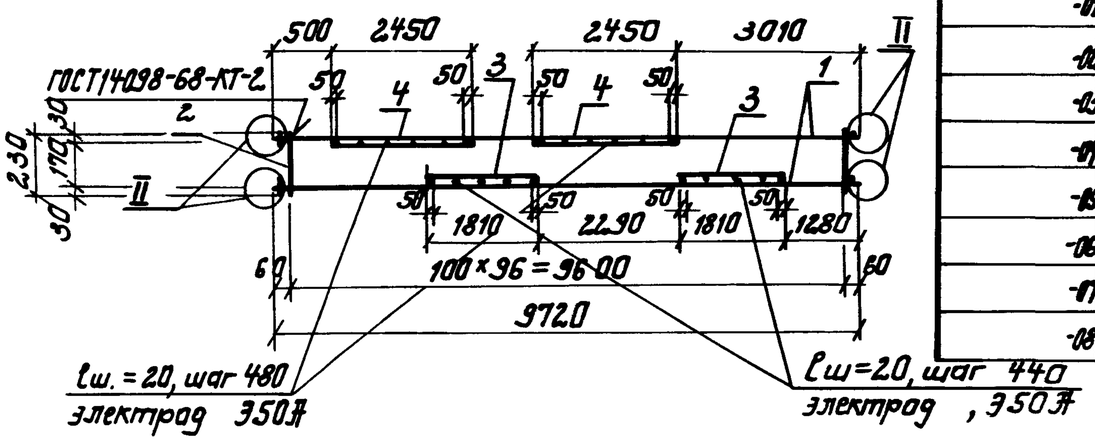

Рис. 4

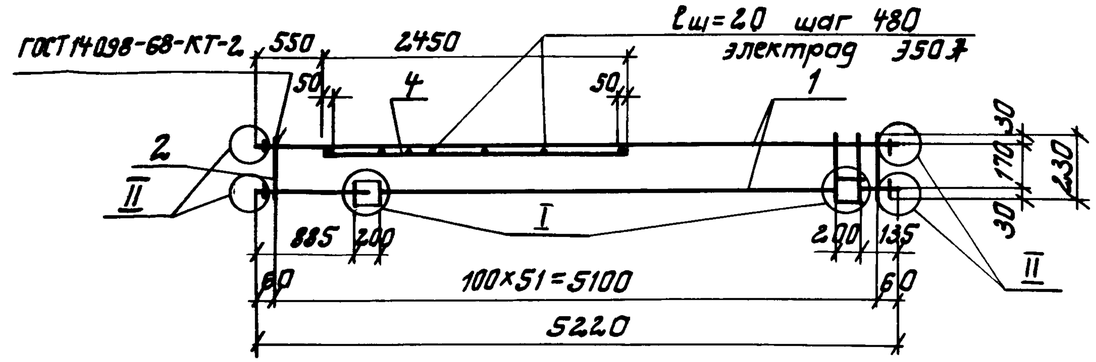

Рис. 5

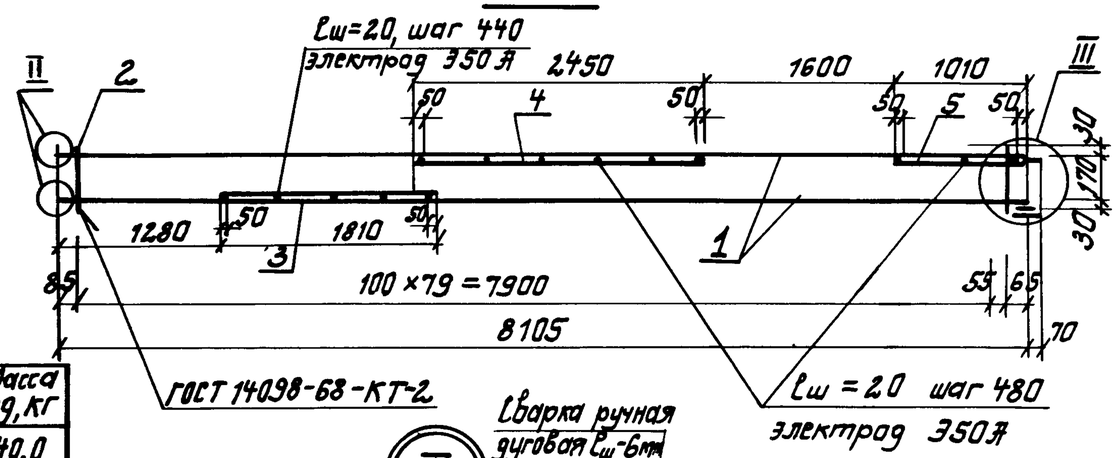

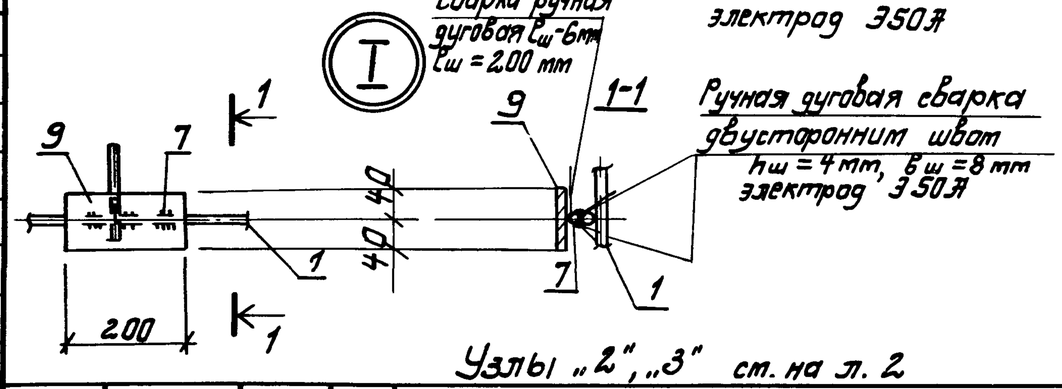

Узлы „2", „3" см. на л. 2

Обозначение	Рис	Масса ед, кг
КЖИ.1.4.01.01-	1	40,0
-01	2	72,7
-02	3	84,1
-03	4	48,9
-04	5	67,9
-05	6	39,5
-06	7	74,5
-07	8	61,5
-08	9	47,8

Привязан

Инв. №

Нач. отд	Альтшуллер		
Н. контр	Казловичер		
Гл. спец	Казловичер		
ГИП	Гальдина		
Рук. бр.	Станина		
Инженер	Полякова		
Инженер	Юрченко		

ТП901-6-81.86 -КЖИ.1.4.01.01.СБ

Каркас плоский сборочный чертеж

Стадия	Масса	Масштаб
Р	см. табл	—
Лист 1	Листов 2	

Союзводоканалпроект

Инв. № подл. | Подпись и дата | Взам. инв. №

Рис.6

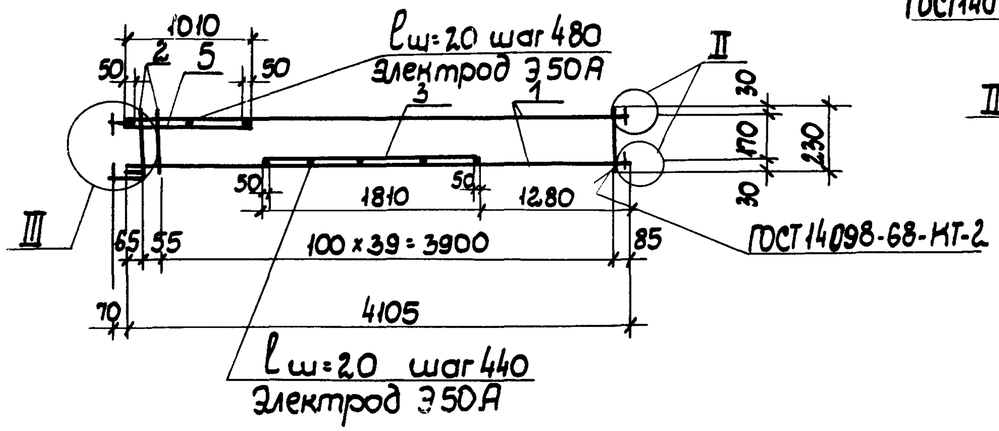

Рис.9

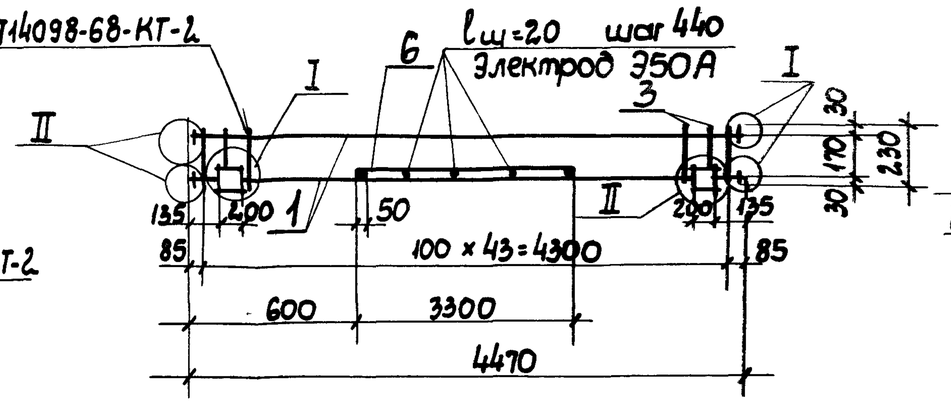

6-6

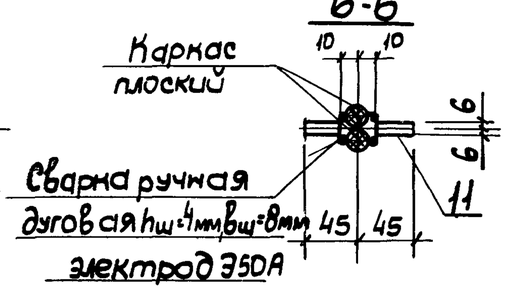

Рис.7

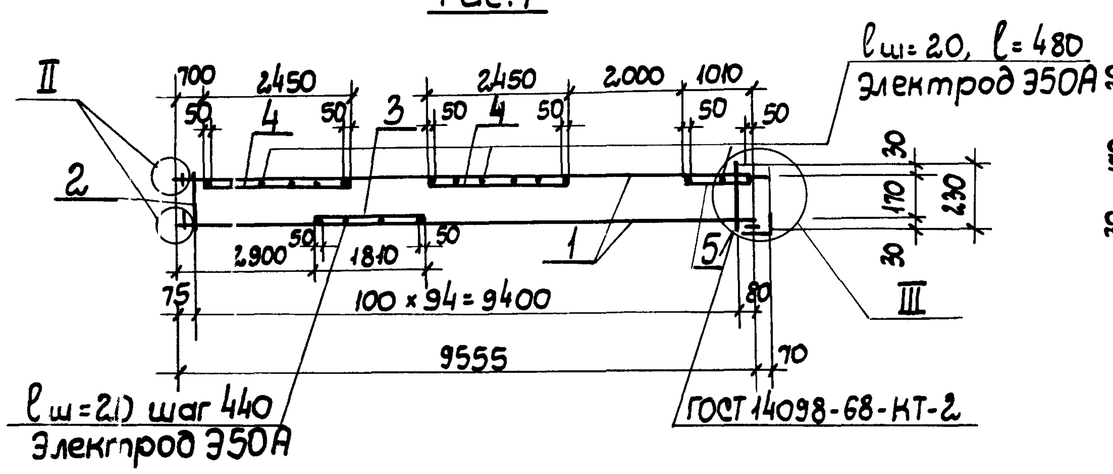

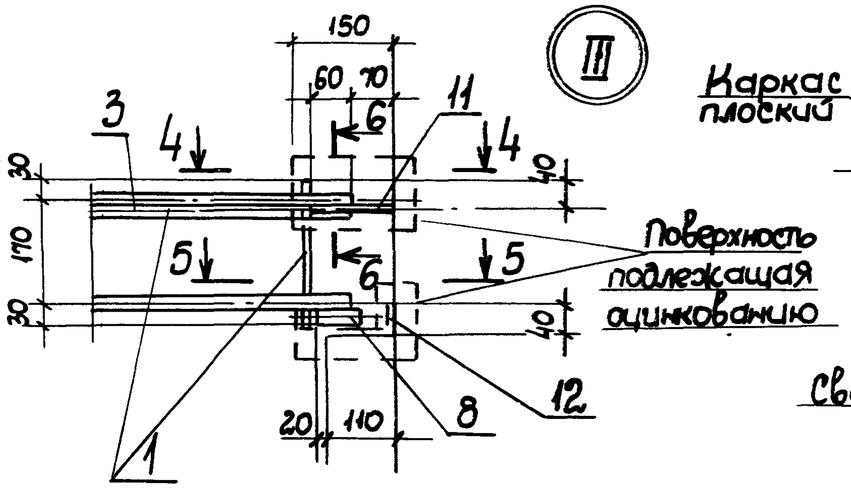

5-5

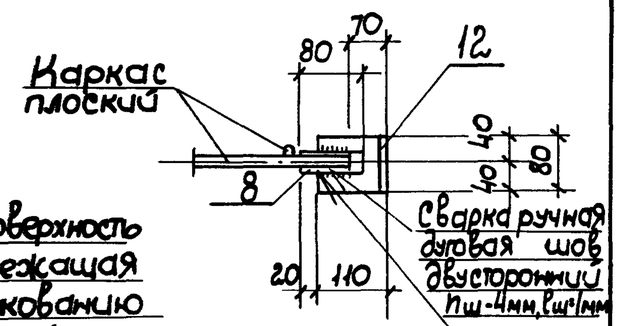

Рис.8

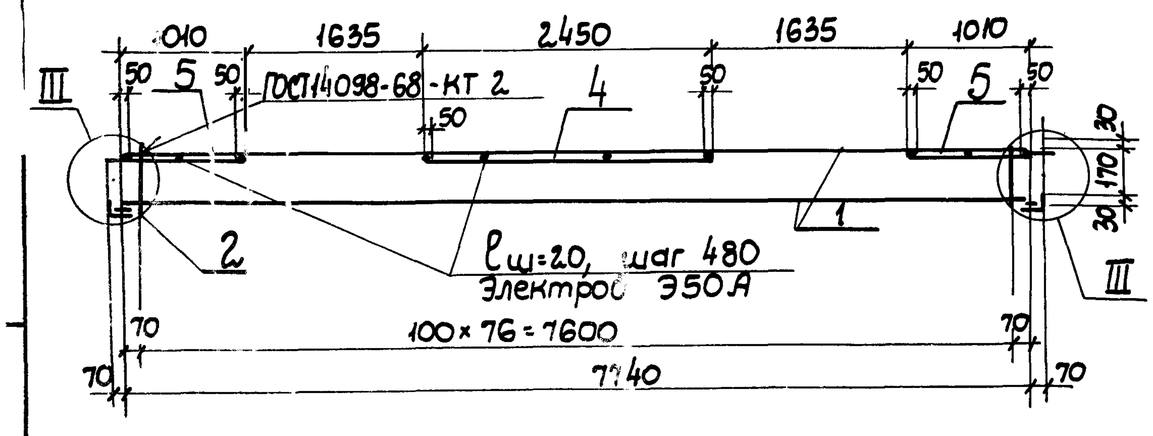

4-4

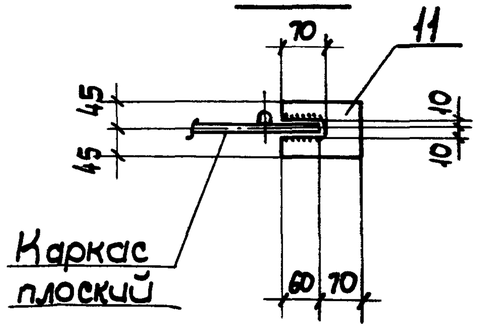

2-2

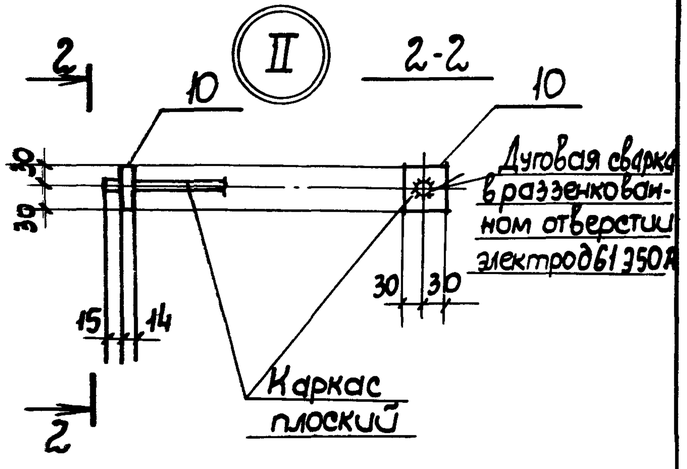

Узел I см. на л.1

Инв.N			

ТП 901-6-81.86-КЖИ.1.4.01.01.СБ

Лист 2

Альбом IV

Рис.1

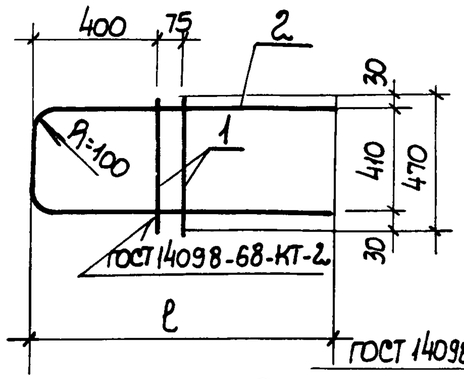

Рис.3

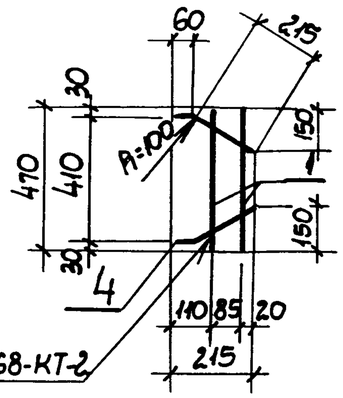

Рис.2

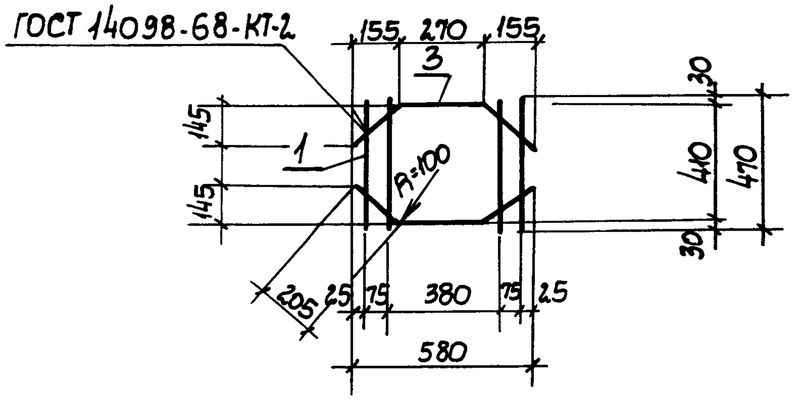

Формат	Зона	Поз.	Обозначение	Наименование	Кол на исполн.-КЖИ.1.4.01.02- —	-01	-02	-03	-04	Примечание
				Документация						
А3			ТП 901-6-81.86-КЖИ.ТТ	Технические требования						
				Детали						
				Стержни, ГОСТ 5781-82						
Б4		1	ТП 901-6-81.86 - КЖИ.1.4.01.02.1	ф16АIII, ℓ=470	2	2	4	2	2	0.7 кг
Б4		2	.2	ф16АIII, ℓ=3270	1		—	—	—	5.2 кг
			.3	ф16АIII, ℓ=2350	—	1	—	—	—	3.7 кг
			.4	ф20АIII, ℓ=3270	—	—	—	—	1	8.1 кг
Б4		3	.5	ф16АIII, ℓ=680	—	—	2	—	—	1.1 кг
Б4		4	.6	ф16АIII, ℓ=273	—	—	—	2	—	0.4 кг

Обозначение	Рис.	ℓ	Масса ед.кг
-КЖИ.1.4.01.02	1	1430	6.6
-01	1	970	5.1
-02	2	—	5.0
-03	3	—	2.2
-04	1	1430	9.5

Привязан

Инв.№

Нач.отд.	Альтшуллер	
Н.контр.	Козловичер	
Гл.спец.	Козловичер	
ГИП	Галдина	
Рук.бр.	Станина	
Инжен.	Полякова	
Инжен.	Юрченко	

ТП.901-6-81.86 -КЖИ.1.4.01.02

Каркас плоский

Стадия	Масса	Масштаб
Р	см. табл.	—
Лист 1	Листов 1	

Сокиводоканалпроект

Инв.№ подл. | Подпись и дата

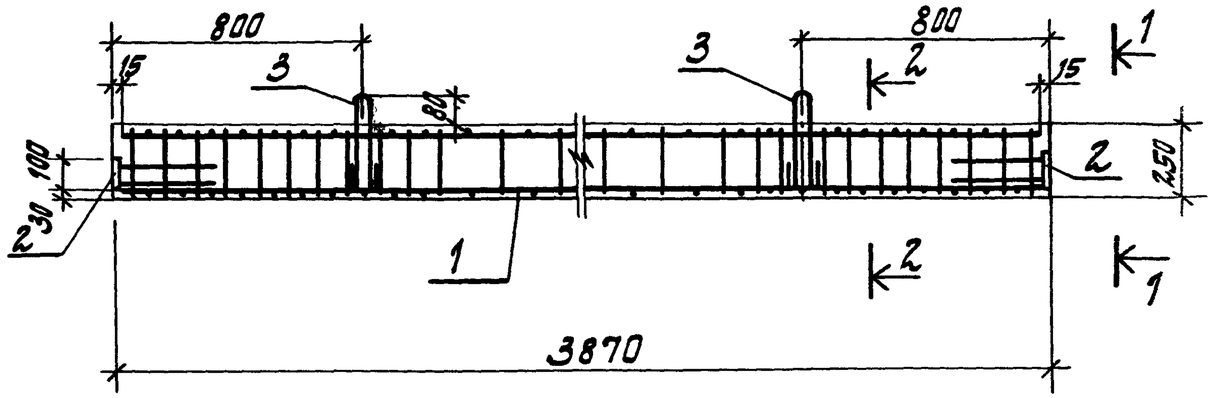

Формат	Зона	Поз.	Обозначение	Наименование	Кол.	Примечание
				Документация		
А3		-	ТП 901-6-81.86 -КЖ. ТТ	Технические требования		
				Сборочные единицы		
А4		1	ТП 901-6-81.86 -КЖИ.1.5.01	Каркас пространственный	1	24,2 кг.
				Стандартные изделия		
		2	серия 1.400-15 вып.1	Изделие закладное МН105-4	2	
		3	серия 1.400-9. вып. 1	Петля УП1-2	2	
				Материалы		
		4		Бетон м ☐ мрз ☐ в ☐		0,15 м³

1-1

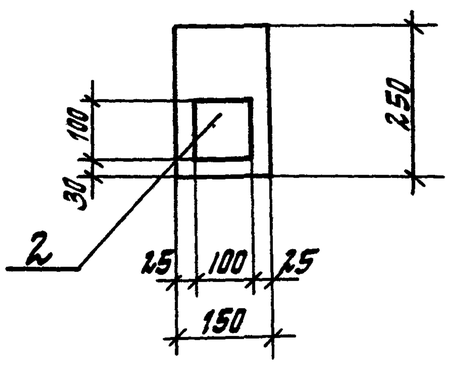

2-2

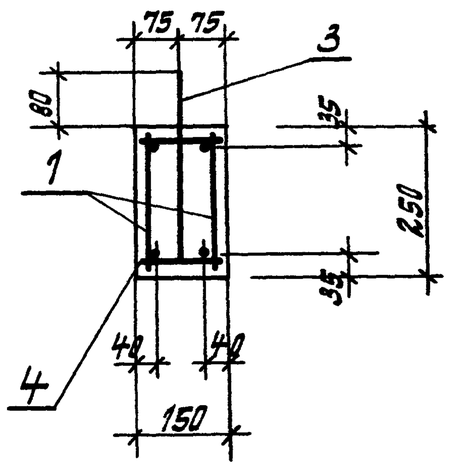

Ведомость расхода стали на элемент, кг

Марка элемента	Изделия арматурные						Изделия закладные				Общий расход
	Арматура класса						Прокат марки				
	АI	АIII			АI	АIII	Вст.3 кп2.				
	ГОСТ 5781-82.						ГОСТ 103-76				
	ф6	ф10	ф18		ф8	ф8	δ=6	δ=8			
Балка	3,8	4,8	15,4		0,7	1.0	1.0	0.8			27.5

Привязан

Инв. № подл.

Нач. отд.	Альтшулер		
Н. контр.	Козлович		
Гл. спец.	Козлович		
ГИП	Гольцина		
Рук. бр.	Стонина		
Инженер	Полякова		
Инженер	Юрченко		

Т.П 901-6-81.86 -КЖИ.1.5

Балка

Стадия	Масса	Масштаб
Г	0,375	1:20 1:10
Лист	Листов 1	

Союзводоканалпроект

Взам. инв. №

Подпись и дата

Инв. № подл.

Альбом IV

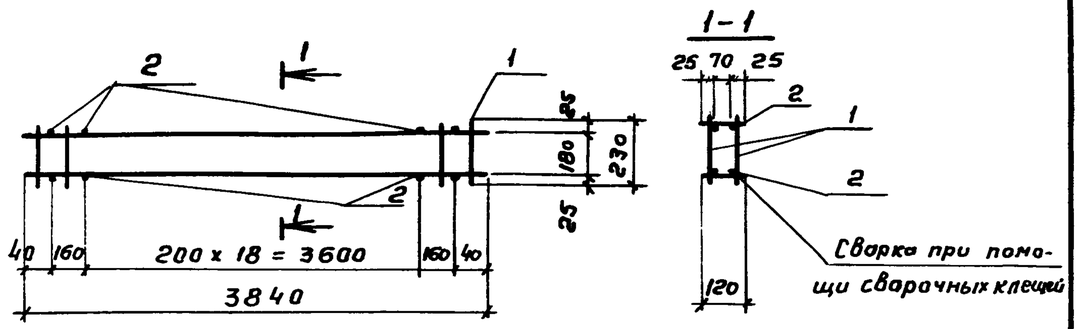

Формат	Зона	Поз.	Обозначение	Наименование	Кол.	Примечание
				Документация		
А3			ТП 901-6-81.86 -КЖИ.ТТ	Технические требования		
				Сборочные единицы		
А3		1	ТП 901-6-81.86 -КЖИ.1.5.01.01	Каркас плоский	2	
				Детали		
				Стержень, ГОСТ 5781-82		
Б4		2	ТП.901-6-81.86 -КЖИ.1.5.01.1	ф6АI, ℓ = 120	40	0,025кг

Привязан

Инв. №

Нач.отд.	Альтшуллер		
Н.контр.	Козловичер		
Гл.спец.	Козловичер		
ГИП	Гольдина		
Рук.бр.	Станина		
Инжен.	Полякова		
Инжен.	Юрченко		

ТП 901-6-81.86 - КЖИ.1.5.01

Каркас пространственный

Стадия	Масса	Масштаб
Р	24,2кг	
Лист	Листов 1	

СОЮЗВОДОКАНАЛПРОЕКТ

Инв. № подл. | Подпись и дата | Взам. инв. №

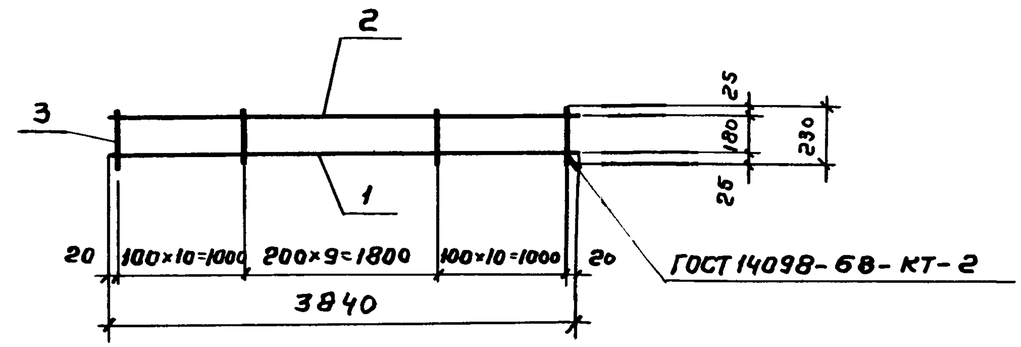

Формат	Зона	Поз.	Обозначение	Наименование	Кол.	Примечание
				Документация		
А3			ТП 901-6-81.86 -КЖИ.ТТ	Технические требования		
				Детали		
				Стержень, ГОСТ 5781-82		
Б4		1	ТП 901-6-81.86 -КЖИ 1.5.01.01	ф18АIII, ℓ = 3840	1	7,7кг
Б4		2	.2	ф10АIII, ℓ = 3840	1	2,4кг
Б4		3	.3	ф6АI, ℓ = 230	30	0,05кг

Привязан

Инв. № подл.

Нач.отд.	Альтшуллер		
Н.контр.	Козловичер		
Гл.инж.	Козловичер		
ГИП	Гольдина		
Рук.бр.	Станина		
Инжен.	Полякова		
Инжен.	Юрченко		

ТП 901-6-81.86 -КЖИ.1.5.01.01

Каркас плоский

Стадия	Масса	Масштаб
Р	11,6кг	—
Лист	Листов 1	

СОЮЗВОДОКАНАЛПРОЕКТ

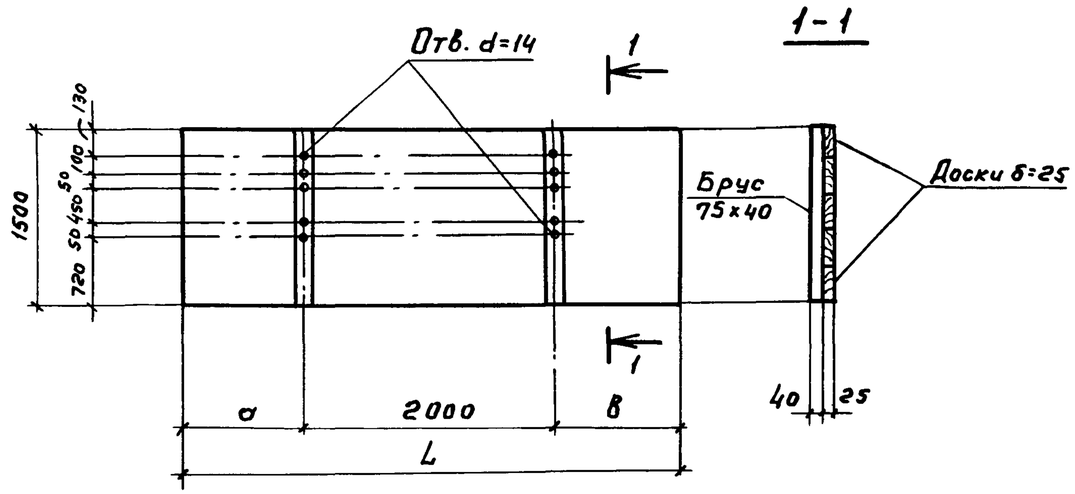

Обозначение	Размеры в мм		
	e	a	в
-КЖИ.1.6.01	4230	980	1250
-02	3960	980	980
-03	3920	980	940

Формат	Зона	Поз.	Обозначение	Наименование	Кол. на исполн. -КЖИ.1.6.01- —	-01	-02	Примечание
				Документация				
А3			ТП 901-6-81.86 -КЖИ.ТТ	Технические требования				
				Материалы:				
			ГОСТ 24454-80	Древесина хвойных пород	0.18	0.18	0.17	$м^3$

Привязан

Инв. №

Нач.отд.	Альтшуллер		
Н.контр.	Козловичер		
Гл.спец.	Козловичер		
ГИП	Гольдина		
Рук.бр.	Станина		
Инжен.	Полякова		
Инжен.	Корнилова		

ТП 901-6-81.86 КЖИ.1.6.01

Щит

Стадия	Масса	Масштаб
Р	—	—
Лист	Листов 1	

СОЮЗВОДОКАНАЛПРОЕКТ

Альбом IV

Рис. 1

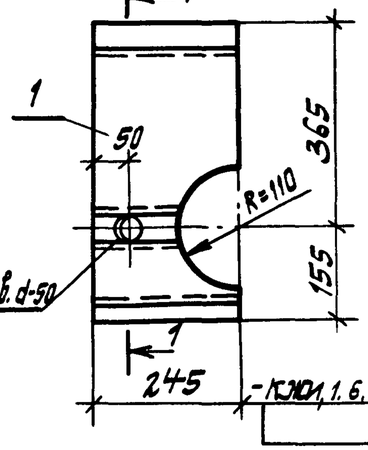

1-1

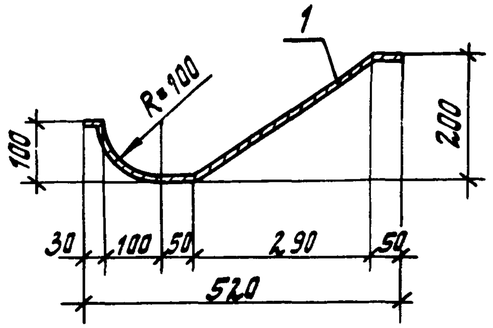

-КЖИ.1.6.02 - изображено
-01 - зеркальное отражение

Рис. 2

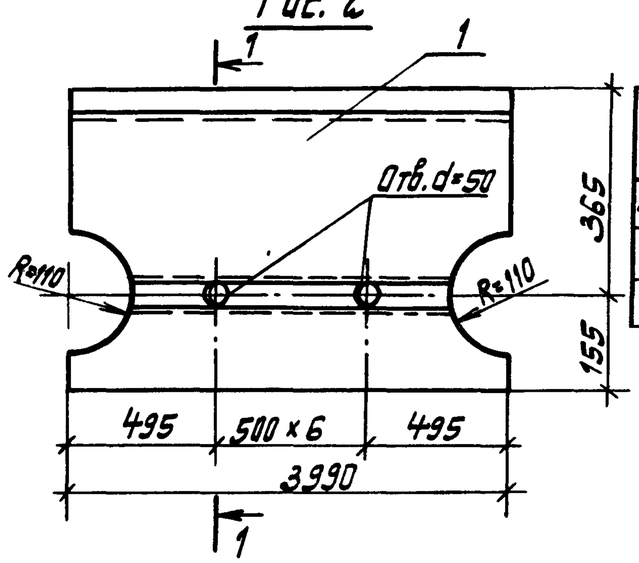

Обозначение	Рис	Масса ед. кг.
-КЖИ.1.6.02	1	3,6
-01	1	3,6
-02	2	57,6

Привязан

Инв. №

Нач.отд.	Альтшуллер		
Н.контр.	Козловичер		
Гл.спец.	Козловичер		
Гип.	Гольдина		
Рук.бр.	Станина		
Инженер	Полякова		
Инженер	Корнилова		

ТП. 901-6-81.86 - КЖИ.1.6.02

Металлический козырек

Стадия	Масса	Масштаб
Р	см. табл.	1:10
Лист	Листов 1	

Рулон 2,0х900 ГОСТ 19903-74 / Вст.3 сп5 ГОСТ 380-71

Союзводоканалпроект

Альбом IV

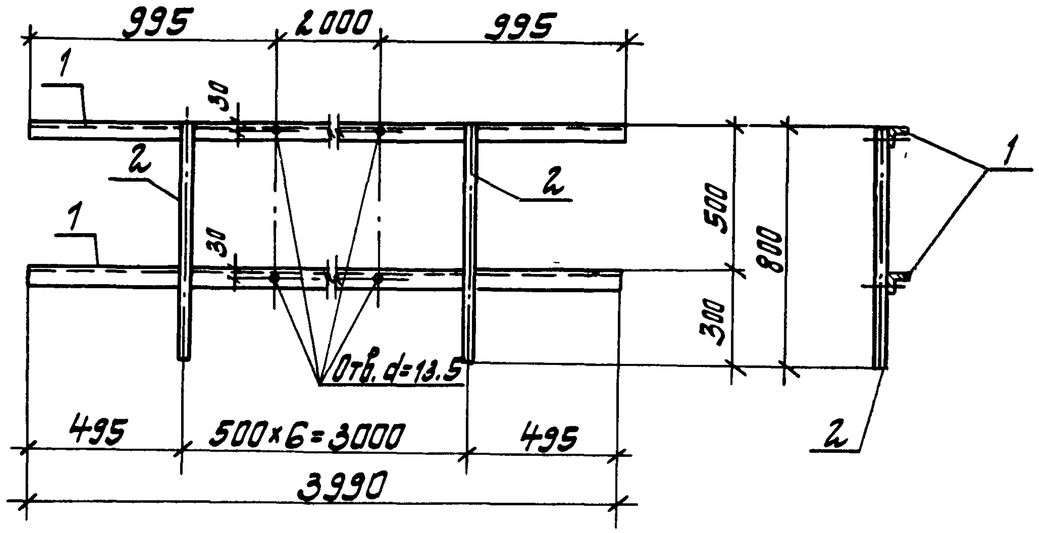

Формат	Зона	Поз.	Обозначение	Наименование	Кол.	Примечание
				Документация		
А3			ТП КЖИ.ТТ	Технические требования		
				Детали		
Б4		1	ТП.901-6-81.86 КЖИ.1.6.03, 1	Уголок Б-50х50х5 ГОСТ 8509-72* / ВСТ3.КП2-1. ГОСТ 535-79* ℓ=3990	2	15.0 кг
				Стержень ГОСТ 5781-82		
Б4		2	. 2	ф 18 АI, ℓ= 800	7	1,6 кг

Привязан

Инв. № подл.

Нач.отд.	Альтшуллер		
Н.контр.	Козловичер		
Гл.спец.	Козловичер		
Гип.	Гольдина		
Рук.бр.	Станина		
Инженер	Полякова		
Инженер	Корнилова		

ТП 901-6-81 86 - КЖИ, 1, 6.03

Ограждение

Стадия	Масса	Масштаб
Р	41,2кг	1:20
Лист	Листов 1	

Союзводоканалпроект

Инв. № подл. | Подпись и дата | Взам. инв. №

Альбом IV

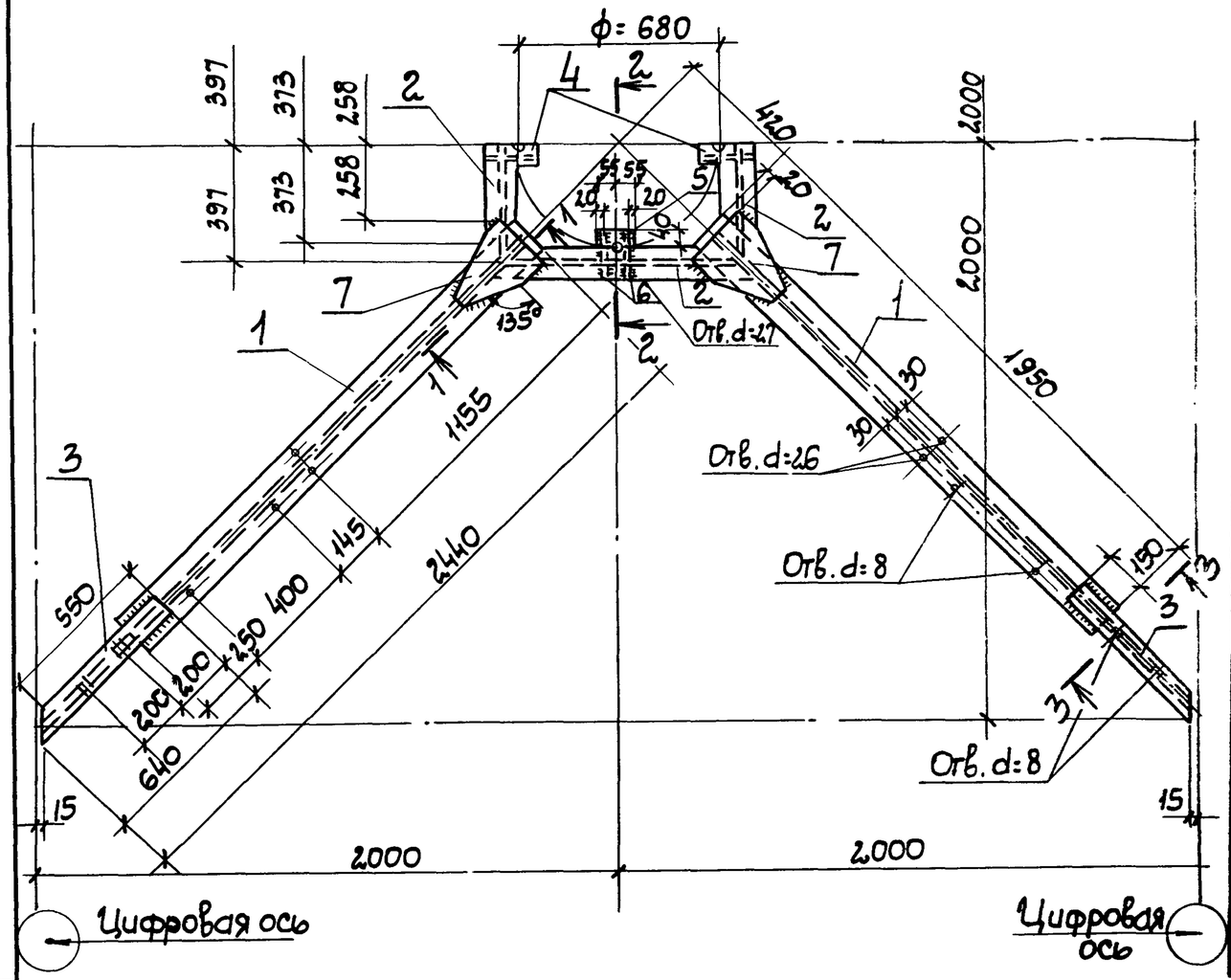

Формат	Зона	Поз.	Обозначение	Наименование	Кол.	Примечание
				Документация		
63			ТП 901-6-81.86-КЖИ.ТТ	Технические требования		
				Детали		
Б4		1	ТП 901-6-81.86-КЖИ.1.6.04.1	Двутавр 24 ГОСТ 8239-79* / Вст3кп2-1, ГОСТ 535-79* ℓ=1950	4	53.2 кг
Б4		2	.2	Двутавр 24 ГОСТ 8239-79* / Вст3кп2-1, ГОСТ 535-79* ℓ=794	4	21.7 кг
Б4		3	.3	Двутавр 18 ГОСТ 8239-79* / Вст3кп2-1, ГОСТ 535-79* ℓ=640	4	11.8 кг
Б4		4	.4	Полоса-10×40 ГОСТ 103-76 / Вст3кп2-1, ГОСТ 535-79* ℓ=110	4	0.4 кг
Б4		5	.5	Полоса-10×100, ГОСТ 103-76 / Вст3кп2-1, ГОСТ 535-79* ℓ=220	8	1.7 кг
Б4		6	.6	Полоса-10×60, ГОСТ 103-76 / Вст3кп2-1, ГОСТ 535-79* ℓ=220	8	1.0 кг
Б4		7	.7	Полоса-10×180, ГОСТ 103-76 / Вст3кп2-1, ГОСТ 535-79* ℓ=300	8	4.1 кг

1. Все сварные швы $h_ш$=6мм.
2. Разметку и сверление отверстий производить после сварки всех элементов.

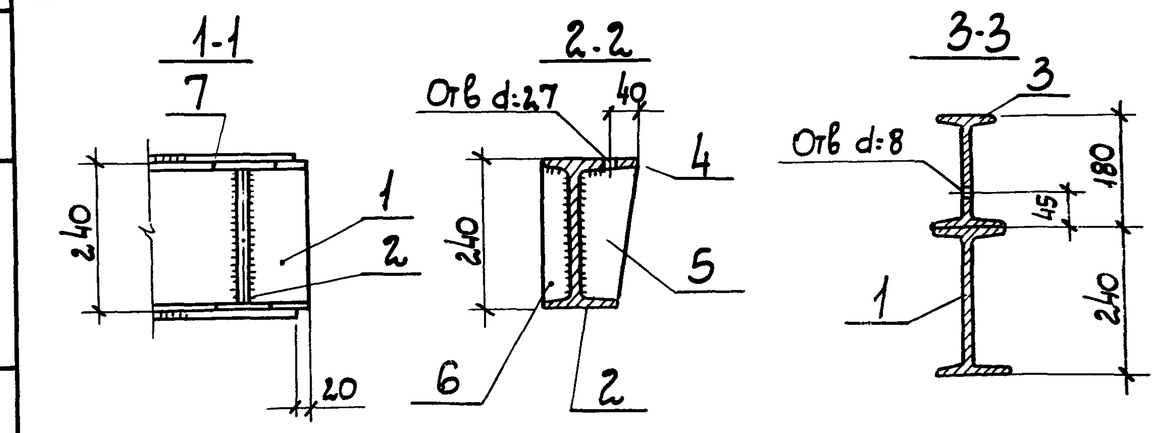

Привязан

Инв. N

Нач. отд.	Альшиц Пер		
Н. контр.	Козловичер		
Гл. спец.	Козловичер		
ГИП	Голубина		
Рук. бр.	Станкина		
Инженер	Полякова		
Инженер	Юрченко		

ТП. 901-6-81.86 - КЖИ. 1.6.04

Опора вентилятора

Стадия	Масса	Масштаб
Р	402.8 кг	1:20
Лист	Листов 1	

Союзводоканалпроект

Инв. N подл. | Подпись и дата | Взам. инв. N

Инв.№ подл.	Подпись и дата	Взам.инв.№

Альбом IV

Формат	Зона	Поз.	Обозначение	Наименование	Кол. на исполн. -КЖИ. 1.7.01-										Примечание
					-	-01	-02	-03	-04	-05	-06	-07	-08	-09	
				Документация											
А3			ТП 901-6-81.86-КЖИ.1.7.01.СБ	Сборочный чертеж											
А3			ТП 901-6-81.86-КЖИ.ТТ	Технические требования											
				Стандартные изделия											
		1		Болт М10×160,58.0115,ГОСТ7798-70	9	9	9	9	9	9	9	9	9	9	
		2		Гайка М10.5.0115,ГОСТ5915-70	9	9	9	9	9	9	9	9	9	9	
		3		Шайба 10.02.0115,ГОСТ11371-78	18	18	18	18	18	18	18	18	18	18	
		-		Гвозди 4.0×120,ГОСТ4028-63*	0.5	0,25	0,4	0,4	0,6	0,5	0,6	0,6	0,25	0,25	кг
				Материалы											
		4	ГОСТ24454-80	Древесина хвойных пород	0,148	0,10	0,124	0,124	0,166	0,145	0,170	0,148	0,087	0,092	$м^3$
				Модифицированная древесина	0,133	0,09	0,112	0,112	0,149	0,129	0,151	0,131	0,084	0,072	$м^3$

Нач.отд.	Альтшуллер		
Н.контр.	Козловичер		
Гл.спец.	Козловичер		
ГИП	Гольдина		
Рук.бр.	Станина		
Инженер	Полякова		
Инженер	Корнилова		

Привязан

Инв. №

ТП.901-6-81.86 КЖИ1.7.01

Щит

Стадия	Лист	Листов
Р		1

Союзводоканалпроект

Инв.№ подл.	Подпись и дата	Взам.инв.№

Формат	Зона	Поз.	Обозначение	Наименование	Кол. на исполн. -КЖИ.1.7.02-										Примечание
					-	-0.1	-0,2	-0,3	-04	-05	-06	-07	-08	-09	
				Документация											
А3			ТП901-6- -КЖИ.1.7.02.СБ	Сборочный чертеж											
А3			ТП901-6- -КЖИ-ТТ	Технические требования											
				Стандартные изделия											
		1		Болт М10×160,58.0115,ГОСТ7798-70	9	9	9	9	9	9	9	9	9	6	
		2		Гайка М10.5.0115,ГОСТ5915-70	9	9	9	9	9	9	9	9	9	6	
		3		Шайба 10.02.0115,ГОСТ11371-78	18	18	18	18	18	18	18	18	18	12	
		-		Гвозди 4.0×120,ГОСТ4028-63*	0,6	0,6	0,6	0,5	0,5	0,5	0,6	0,6	0,25	0,1	кг
				Материалы											
		4	ГОСТ24454-80	Древесина хвойных пород	0,143	0,164	0,161	0,139	0,123	0,149	0,179	0,183	0,083	0,057	$м^3$
				Модифицированная	0,127	0,146	0,143	0,123	0,110	0,125	0,159	0,163	0,075	0,054	$м^3$
				Древесина											

Нач.отд.	Альтшуллер		
Н.контр.	Козловичер		
Гл.спец.	Козловичер		
ГИП	Гольдина		
Рук.бр.	Станина		
Инженер	Полякова		
Инженер	Корнилова		

Привязан

Инв. №

ТП 901-6-81.86-КЖИ.1.7.02

Щит

Стадия	Лист	Листов
Р		1

Союзводоканалпроект

21130-04 37

Альбом IV

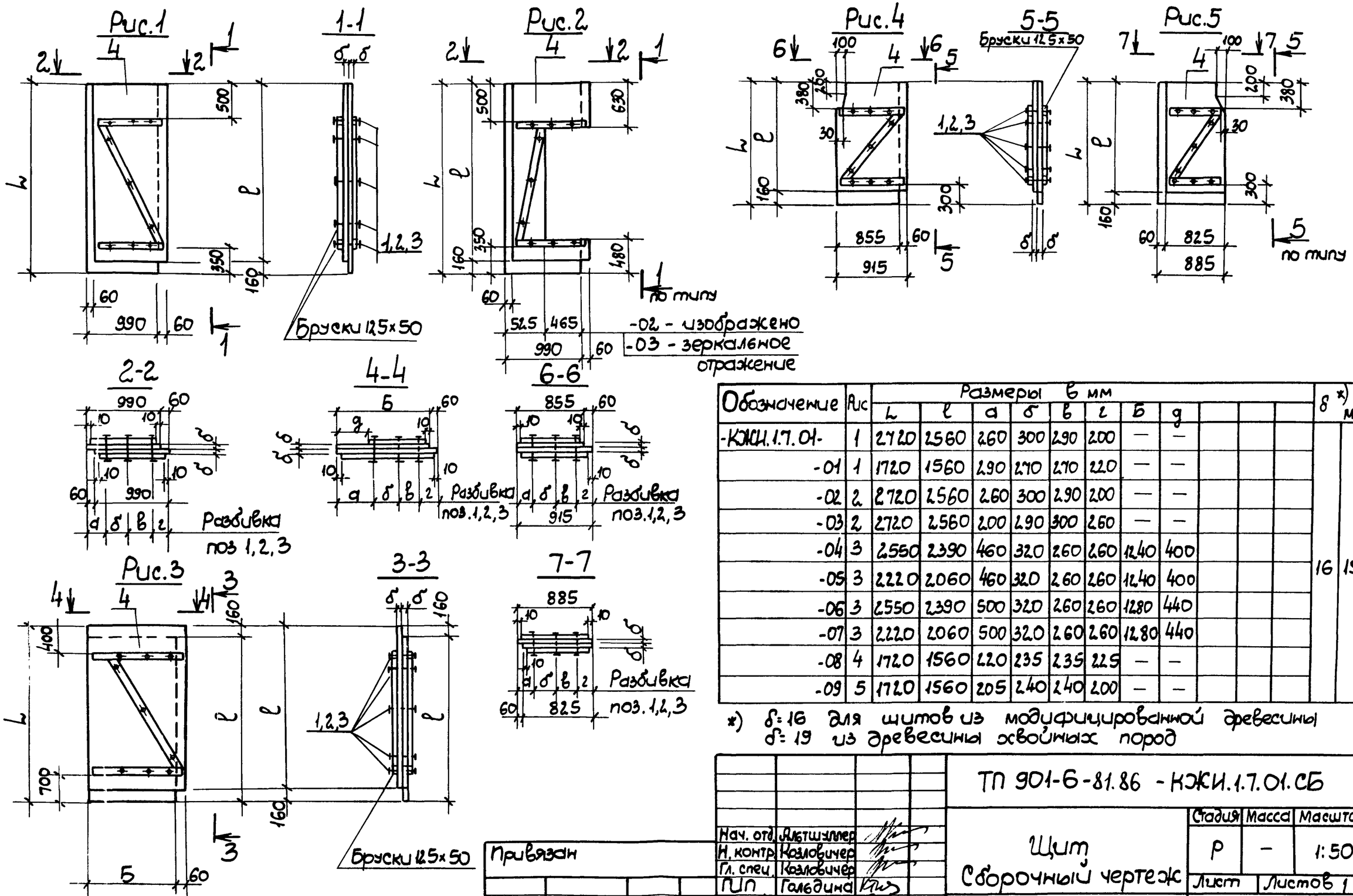

Обозначение	Рис	Размеры в мм												δ *) мм
		L	l	a	б	в	г	Б	g					
-КЖИ.1.7.01-	1	2720	2560	260	300	290	200	—	—					16 / 19
-01	1	1720	1560	290	270	270	220	—	—					
-02	2	2720	2560	260	300	290	200	—	—					
-03	2	2720	2560	200	290	300	260	—	—					
-04	3	2550	2390	460	320	260	260	1240	400					
-05	3	2220	2060	460	320	260	260	1240	400					
-06	3	2550	2390	500	320	260	260	1280	440					
-07	3	2220	2060	500	320	260	260	1280	440					
-08	4	1720	1560	220	235	235	225	—	—					
-09	5	1720	1560	205	240	240	200	—	—					

*) δ=16 для щитов из модифицированной древесины
δ=19 из древесины хвойных пород

Привязан

Инв. N

Нач. отд.	Листшуллер	
Н. контр.	Козловичер	
Гл. спец.	Козловичер	
ГИП	Голбдина	
Рук. бр.	Станина	
Инженер	Полякова	
Инженер	Корнилова	

ТП 901-6-81.86 - КЖИ.1.7.01.СБ

Щит
Сборочный чертеж

Стадия	Масса	Масштаб
Р	—	1:50
Лист	Листов 1	

Союзводоканалпроект

Альбом IV

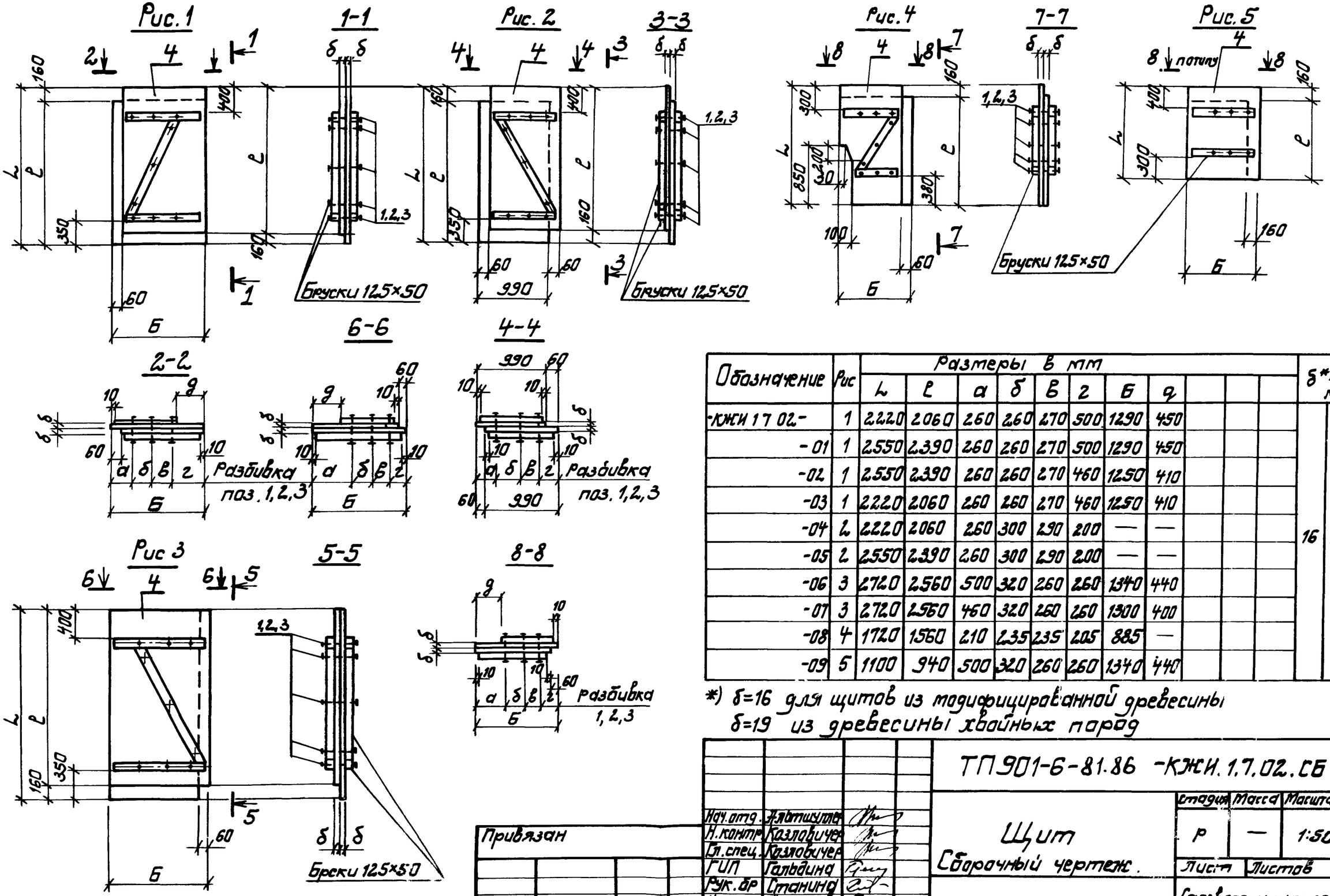

Обозначение	Рис	Размеры в мм											δ*) мм	
		L	l	a	б	в	г	Б	q					
-КЖИ 1.7.02-	1	2220	2060	260	260	270	500	1290	450				16	19
-01	1	2550	2390	260	260	270	500	1290	450					
-02	1	2550	2390	260	260	270	460	1250	410					
-03	1	2220	2060	260	260	270	460	1250	410					
-04	2	2220	2060	260	300	290	200	—	—					
-05	2	2550	2390	260	300	290	200	—	—					
-06	3	2720	2560	500	320	260	260	1340	440					
-07	3	2720	2560	460	320	260	260	1300	400					
-08	4	1720	1560	210	235	235	205	885	—					
-09	5	1100	940	500	320	260	260	1340	440					

*) δ=16 для щитов из модифицированной древесины
δ=19 из древесины хвойных пород

Привязан

Инв. №

Нач.отд.	Жлатишулов		
Н.контр.	Казлович		
Гл.спец.	Казлович		
ГИП	Гольдина		
Рук.гр.	Станина		
Инженер	Полякова		
Инженер	Корнилова		

ТП 901-6-81.86 -КЖИ.1.7.02.СБ

Щит
Сборочный чертеж.

Стадия	Масса	Масштаб
Р	—	1:50
Лист	Листов	

Союзводоканалпроект

Инв. № подл. | Подпись и дата | Взам. инв. №

Инв.N подл.	Подпись, дата	Взам.инв.N

Альбом IV

Формат	Зона	Поз.	Обозначение	Наименование	Кол. на исполн. -КЖИ.1.7.03-						Примечание
					-	-01	-02	-03	-04	-05	
				Документация							
А3			ТП 901-6-81.86 КЖИ.1.7.03.СБ	Сборочный чертеж							
А3			ТП 901-6-81.86-КЖИ.ТТ	Технические требования							
				Стандартные изделия							
		1		Болт М10х160.58.019.ГОСТ 7798-70	9	9	9	9	9	9	
		2		Гайка М10.5.019.ГОСТ 5915-70	9	9	9	9	9	9	
		3		Шайба 10.02.019.ГОСТ 11371-78	18	18	18	1	18	18	
		-		Гвозди 4,0х120.ГОСТ 4028-63*	0,6	0,6	0,5	0,5	0,5	0,25	кг
				Материалы:							
		4	ГОСТ 24454-80	Древесина хвойных пород	0,178	0,173	0,127	0,109	0,105	0,083	$м^3$
				Модифицированная древесина	0,157	0,153	0,114	0,101	0,098	0,075	$м^3$

Нач.отд.	Альтшулер		
Н.контр.	Козловичер		
Гл.спец.	Козловичер		
ГИП	Гольдина		
Рук.бр.	Станина		
Инжен.	Полянова		
Инжен.	Корнилова		

Привязан

Инв.N

ТП 901-6-81.86-КЖИ.1.7.03

Щит

Стадия	Лист	Листов
Р		1

СОЮЗВОДОКАНАЛПРОЕКТ

Инв.N подл.	Подпись, дата	Взам.инв.N

Формат	Зона	Поз.	Обозначение	Наименование	Кол. на исполн. - КЖИ.1.7.04-						Примечание
					-	-01	-02	-03	-04	-05	
				Документация							
А3			ТП 901-6-81.86 -КЖИ.1.7.04.СБ	Сборочный чертеж							
А3			ТП 901-6-81.86 -КЖИ.ТТ	Технические требования							
				Стандартные изделия							
		1		Болт М10х160.58.019.ГОСТ 7798-70	6	6	9	6	6	6	
		2		Гайка М10.019.ГОСТ 5915-70	6	6	9	6	6	6	
		3		Шайба 10.02.019.ГОСТ 11371-78	12	12	18	12	12	12	
		4		Карточные петли.ГОСТ 5087-80	–	–	2	–	–	–	
		5		Дверная ручка ГОСТ 5089-80	–	–	1	–	–	–	
		6		Щеколда ГОСТ 5088-78	–	–	1	–	–	–	
				Гвозди 4,0х120.ГОСТ 4028-63*	0,25	0,25	0,3	0,1	0,1	[illegible]	кг
				Материалы:							
		7	ГОСТ 24454-80	Древесина хвойных пород	0,064	0,076	0,10	0,068	0,057	0,057	$м^3$
				Модифицированная древесина	0,057	0,068	0,09	0,061	0,054	0,054	$м^3$

Нач.отд.	Альтшулер		
Н.контр.	Козловичер		
Гл.спец.	Козловичер		
ГИП	Гольдина		
Рук.бр.	Станина		
Инжен.	[illegible]ляжова		
Инжен.	[illegible]ылова		

Привязан

Инв.N

ТП 901-6-81.86- КЖИ.1.7.04

Щит

Стадия	Лист	Листов
Р		1

СОЮЗВОДОКАНАЛПРОЕКТ

04 40-0442

Альбом IV

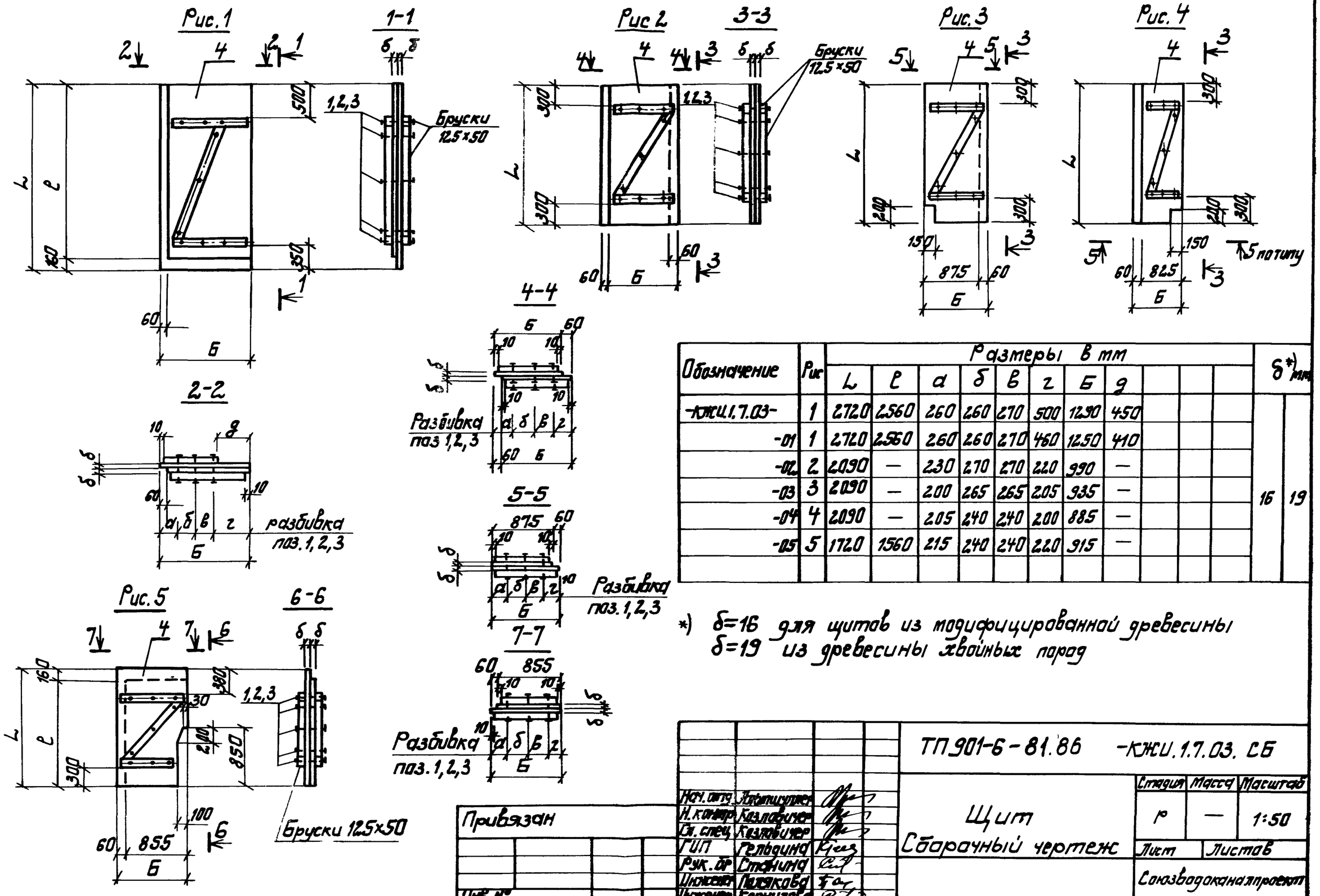

Обозначение	Рис	Размеры в мм											δ*) мм	
		L	l	a	б	в	г	Б	д					
-КЖИ.1.7.03-	1	2720	2560	260	260	270	500	1290	450				16	19
-01	1	2720	2560	260	260	270	460	1250	410					
-02	2	2090	—	230	270	270	220	990	—					
-03	3	2090	—	200	265	265	205	935	—					
-04	4	2090	—	205	240	240	200	885	—					
-05	5	1720	1560	215	240	240	220	915	—					

*) δ=16 для щитов из модифицированной древесины
δ=19 из древесины хвойных пород

Привязан

Инв. №

Нач. отд.	Лопатинский		
Н. контр.	Казаринов		
Гл. спец.	Казловцев		
ГИП	Гельдина		
Рук. гр.	Стонина		
Инженер	Лазакова		
Инженер	Корнилова		

ТП 901-6-81.86 -КЖИ.1.7.03. СБ

Щит
Сборочный чертеж

Стадия	Масса	Масштаб
Р	—	1:50
Лист	Листов	

Союзводоканалпроект

Инв. № подл. | Подпись и дата | Взам. инв. №

Альбом IV

Рис.1

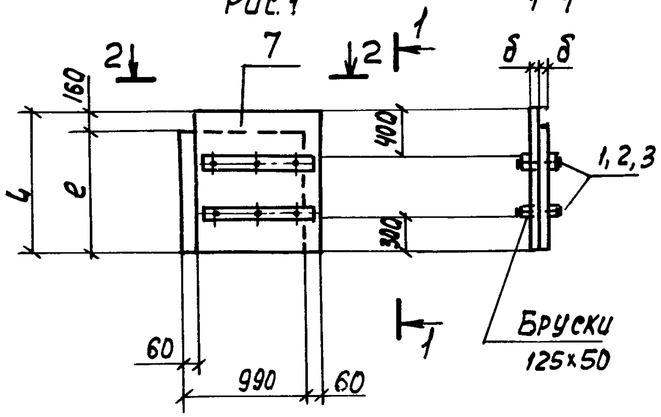

Рис.2

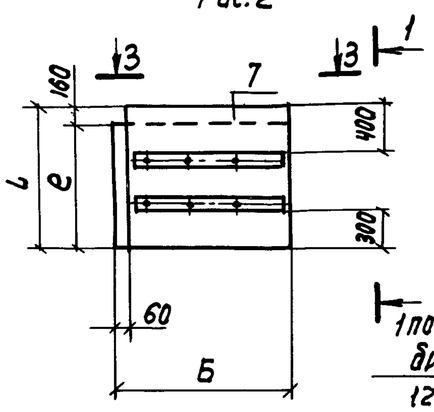

Рис.3

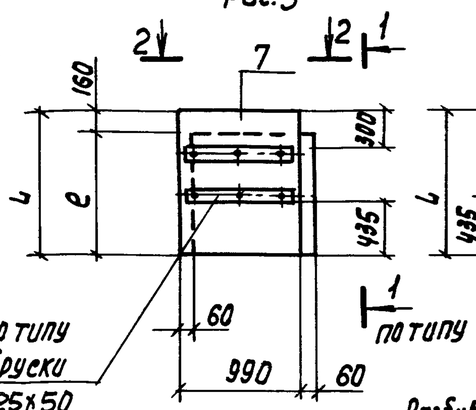

Рис.4

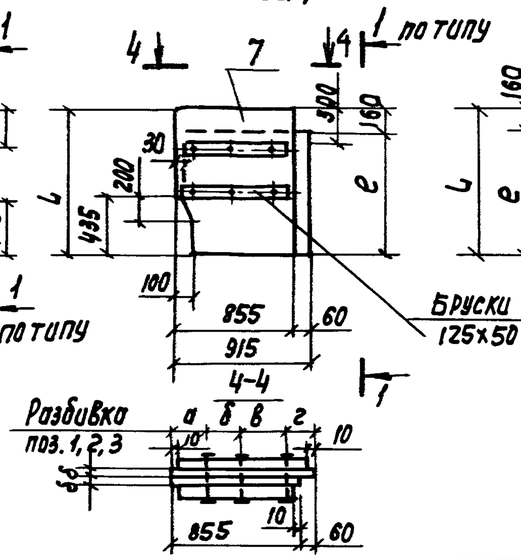

Рис.5

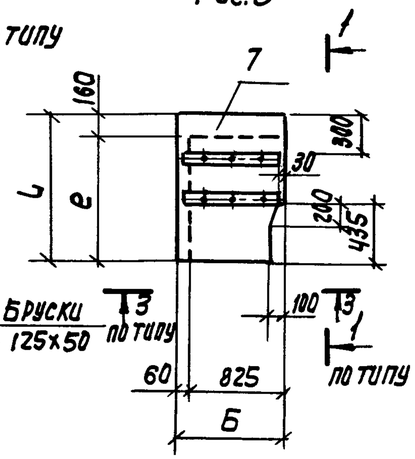

2-2

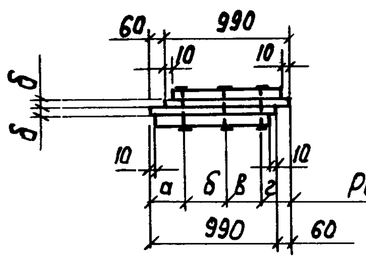

3-3

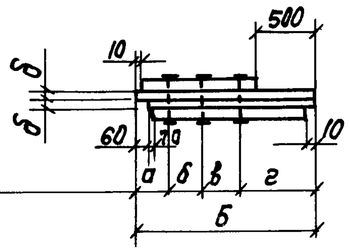

Рис.6

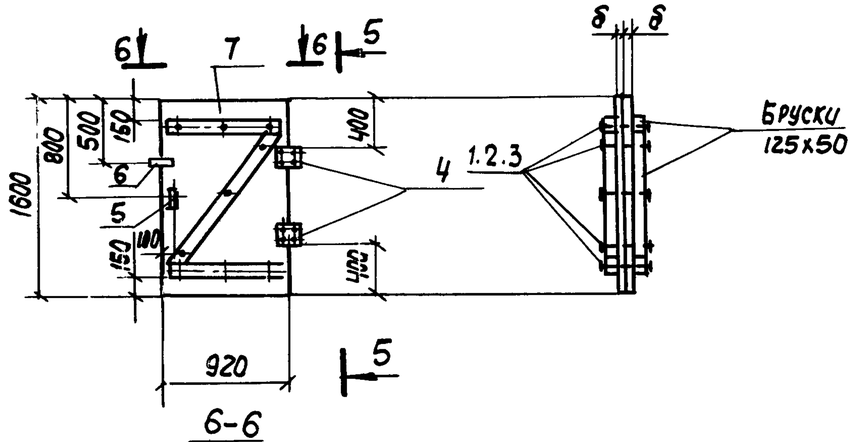

5-5

6-6

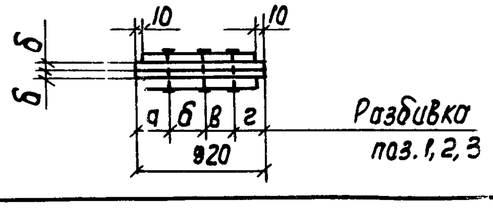

Обозначение	Рис.	Размеры в мм											δ*) мм	
		L	e	а	б	в	г	Б	д					
-КЖИ.1.7.04	1	1100	940	260	300	290	200	—	—				16	19
-01	2	1100	940	260	260	270	500	1290	450					
-02	6	—	—	260	200	200	260	—	—					
-03	3	1320	1160	230	270	270	220	—	—					
-04	4	1320	1160	200	235	235	205	—	—					
-05	5	1320	1160	205	240	240	200	—	—					

*) δ=16 для щитов из модифицированной древесины
δ=19 для древесины из хвойных пород

Нач. отд.	Альтшуллер	
Н. контр.	Козловичер	
Гл. спец.	Козловичер	
ГИП	Гольдина	
Рук. бр.	Станина	
Инженер	Полякова	
Инженер	Корнилова	

Привязан

Инв. N

ТП 901-6-81.86 - КЖИ.1.7.04. СБ

Щит сборочный чертеж

Стадия	Масса	Масштаб
Р		1:50
Лист	Листов 1	

СОЮЗВОДОКАНАЛПРОЕКТ

Альбом IV

Формат	Зона	Поз.	Обозначение	Наименование	Кол на исполн-КЖИ.1.8.01-						Примечание
					–	-01	-02	-03	-04	-05	
				Документация							
А3			ТП 901-6-81.86-КЖИ.1.8.01.СБ	Сборочный чертеж							
А3			ТП 901-6-81.86-КЖИ.ТТ	Технические требования							
				Детали							
А3		1	ТП 901-6-81.86-КЖИ.1.3.01.1	Стержень ГОСТ 2590-70	1	–	–	–	–	–	0.2 кг
				ф10АI, ℓ=270							
			.2	ф10АI, ℓ=780	–	1	–	–	–	–	0.5кг
			.3	ф10АI, ℓ=540	–	–	1	–	–	–	0.3кг
			.4	ф10АI, ℓ=560	–	–	–	1	–	–	0.3кг
			.5	ф10АI, ℓ=730	–	–	–	–	1	–	0.5кг
			.6	Болт М10-10g×100.58.ГОСТ 7798-70	–	–	–	–	–	1	0.1кг
А3		2	.7	ОЦ 6-ПН-Н0-1.5 ГОСТ 19904-74 / ОН-КР-1 ГОСТ 14918-80	1	1	1	1	1	–	0.01кг
А3		3	.8	ОЦ 6-ПН-Н0-1.5 ГОСТ 19904-74 / ОН-КР-1 ГОСТ 14918-80	1	1	1	1	1	2	0.01кг
А3		4	.9	ОЦ 6-ПН-Н0-1.5 ГОСТ 19904-74 / ОН-КР-1 ГОСТ 14918-80	1	1	1	1	1	–	0.01кг
А3		5	.10	Проволока III-3,5.ГОСТ 9389-75	1	1	1	1	1	–	0.3кг
А3		6	.11	Прокладка, ГОСТ 7415-74*	1	1	1	1	1	2	Гидроизол
				Стандартные изделия							
		7		Гайка М10-7Н.05.015 ГОСТ 5915-70	1	1	1	1	1	1	

Инв. N подл. | Подпись и дата | Взам. инв. N

Привязан

Инв. N

Нач. отд.	Альшулер		
Н. контр.	Козловичер		
Гл. спец.	Козловичер		
ГИП	Голбдина		
Рук. бр.	Станина		
Инжен.	Полякова		
Инжен.	Кормилова		

ТП 901.6-81.86-КЖИ.1.8.01

Изделия соединительные

Стадия	Лист	Листов
		1

Союзводоканалпроект

Альбом IV

Рис. „1"

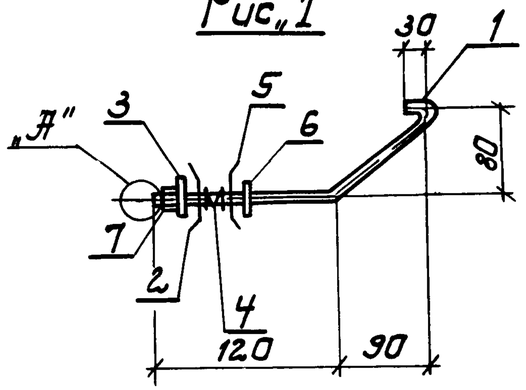

Рис. „4"

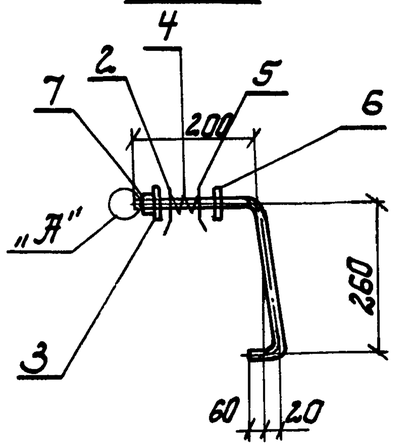

Поз. 3

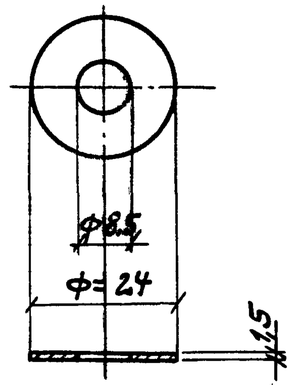

Поз. 2

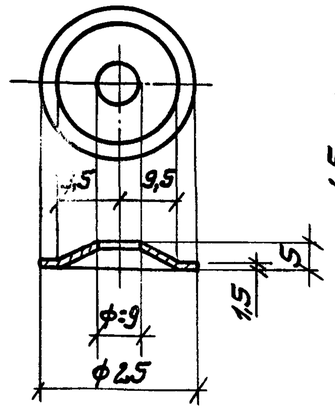

Поз. 5

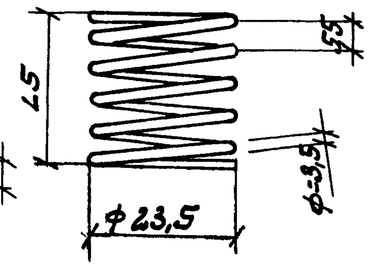

Рис. „2"

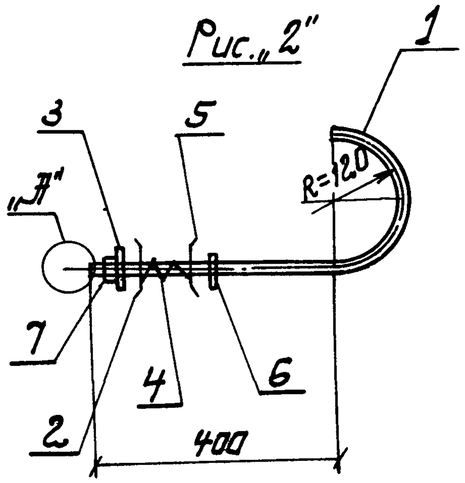

Рис. „5"

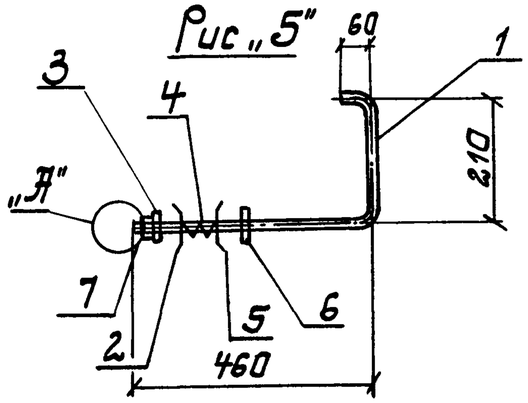

Поз. „4"

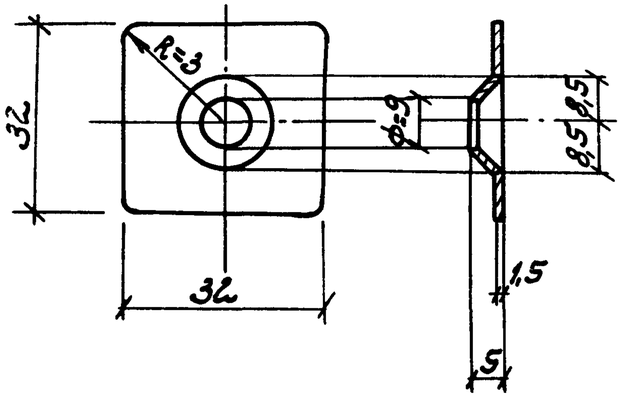

Рис. „6"

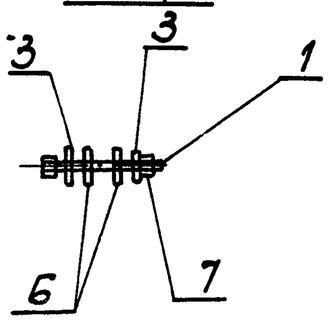

Рис. „3"

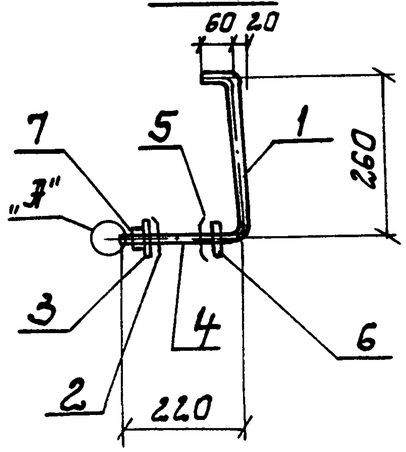

Поз. „6"

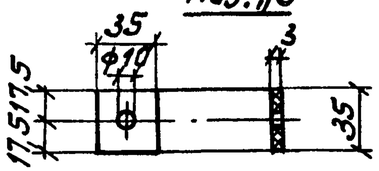

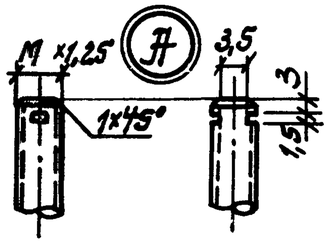

Обозначение	Рис.	Масса ед. кг
-КЖИ.1.8.01	1	0,3
-01	2	0,6
-02	3	0,6
-03	4	0,4
-04	5	0,4
-05	6	0,1

Привязан

Инв. №

Нач. отд.	Злотшулер		
Н. контр.	Козлобуч		
Гл. спец.	Козлобуч		
ГИП	Гальдина		
Рук. бр.	Станина		
Инженер	Полякова		
Инженер	Корнилова		

ТП.901-6-81.86 -КЖИ.1.8.01. СБ

Изделие соединительное
Сборочный чертеж

Стадия	Масса	Масштаб
Р	ст. табл	—
Лист	Листов 1	

Союзводоканалпроект

Инв. № подл. | Подпись и дата | Взам. инв. №

Альбом IV

Рис.1

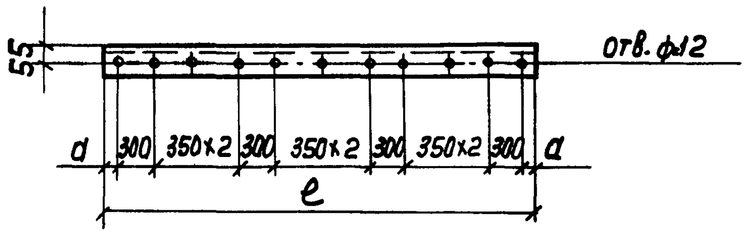

Рис.2

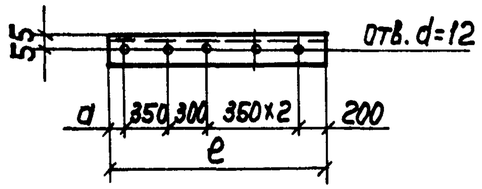

Рис.4

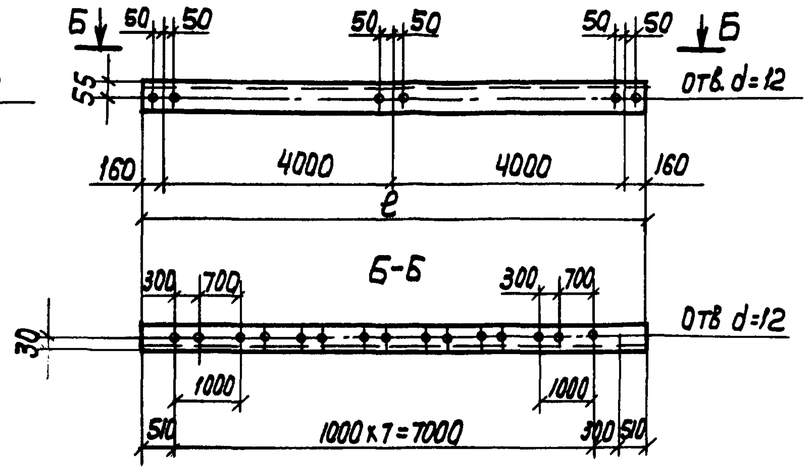

Рис. 3

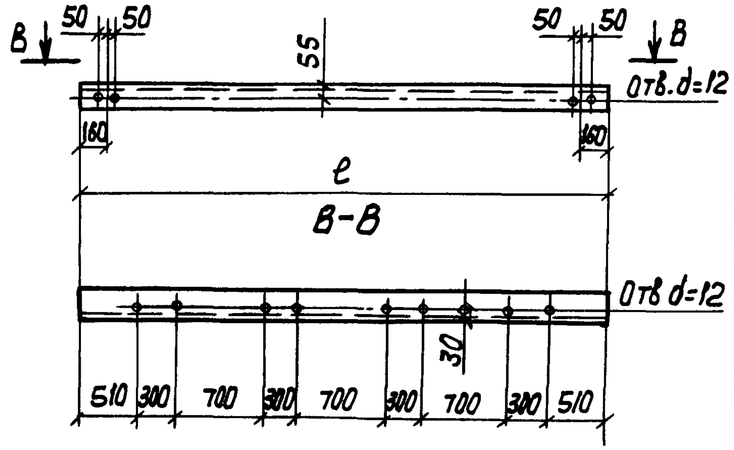

Рис.5

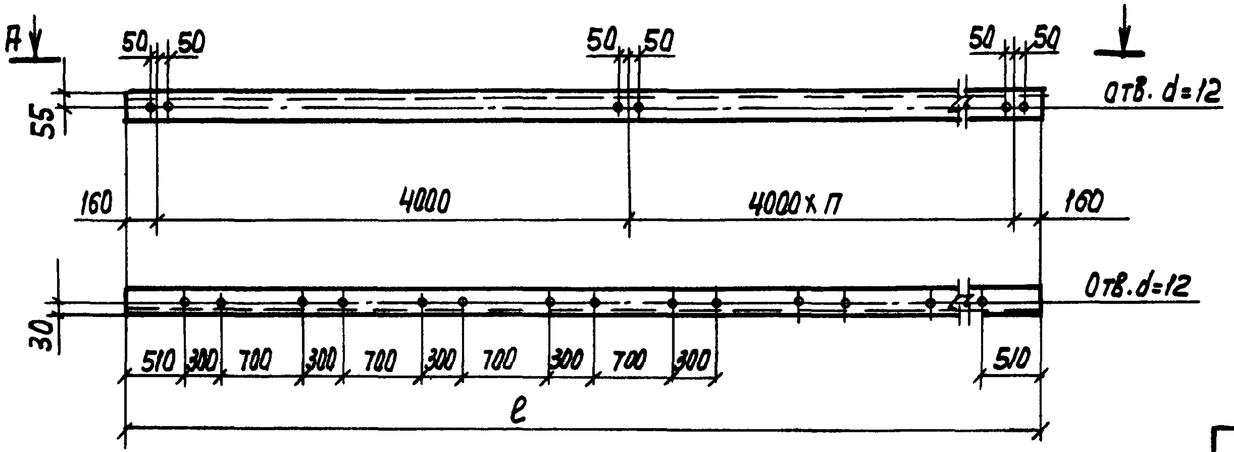

Обозначение	Рис.	Размеры в мм			Масса ед. кг
		ℓ	d	n	
-КЖИ 1.8.02	1	3500	100		38.2
-01	2	1650	—		18.0
-02	1	3760	230		41.0
-03	3	4320	—		37.9
-04	4	8320	—		73.0
-05	5	12320	—	2	108.0
-06	5	16320	—	3	143.1
-07	5	20320	—	5	178.2

Привязан

Инв.N

ТП 901-6-81.86-КЖИ.1.8.02

Нач.отд.	Альтшуллер		
Н.контр.	Козловичер		
Гл.спец.	Козловичер		
ГИП	Гольдина		
Рук.бр.	Останина		
Инж.	Полякова		
Инж.	Корнилова		

Изделие соединительное

Стадия	Масса	Масштаб
Р	см. табл.	

Лист | Листов 1

Уголок 90×90×8 ГОСТ 8509-72 / Вст3кп2-1 ГОСТ 535-79*

СОЮЗСЕЛЬЭЛЕКТРОПРОЕКТ

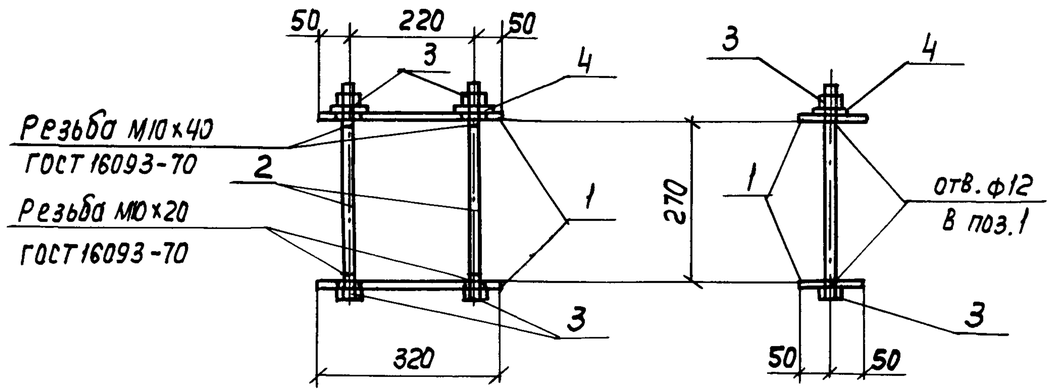

Формат	Зона	Поз.	Обозначение	Наименование	Кол.	Примечание
				Документация		
А3			ТП901-6-81.86 - КЖИ. ТТ	Технические требования		
				Детали		
Б4		1	ТП901-6-81.86 - КЖИ.1.8.03.1	Полоса $\frac{-8\times100,\ ГОСТ103-76}{ВСт3кп2-1,\ ГОСТ535-79*}$ ℓ=320	2	2.0кг
Б4		2	.2	Стержень ГОСТ 5781-82 ф10АI, ℓ=320	2	0,2кг
				Стандартные изделия		
		3		Гайка М10.5.0115. ГОСТ5915-70	4	
		4		Шайба 10.02.0115. ГОСТ11371-78	2	

Привязан

Инв. N подл.

Нач. отд.	Альтшуллер		
Н. контр.	Козловичер		
Гл. спец.	Козловичер		
ГИП	Гольдина		
Рук. бр.	Станина		
Инженер	Полякова		
Инженер	Корнилова		

ТП 901-6-81.86 - КЖИ1.8.03

Изделие соединительное

Стадия	Масса	Масштаб
Р	4,4кг	1:10
Лист	Листов 1	

СОЮЗВОДОКАНАЛПРОЕКТ

Формат А4

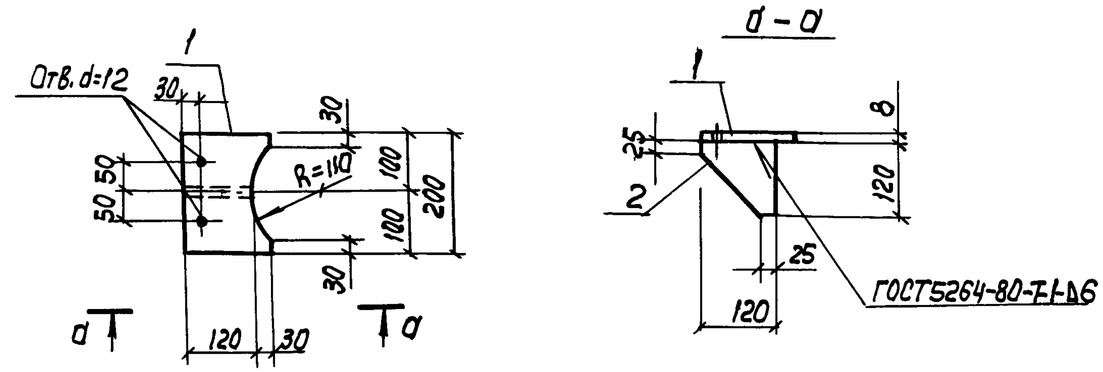

Формат	Зона	Поз.	Обозначение	Наименование	Кол.	Примечание
				Документация		
А3			ТП 901-6-81.86 - КЖИ. ТТ	Технические требования		
				Детали		
Б4		1	ТП 901-6-81.86 - КЖИ. 1. 8. 04. 1	Полоса $\frac{-8\times150}{ВСт3кп2-1\ ГОСТ535-79*}$ ℓ= 200	1	1,9кг
Б4		2	2	Полоса $\frac{8\times120\ ГОСТ103-76}{ВСт3кп2-1\ ГОСТ535-79*}$ ℓ=120	1	0,9кг

Привязан

Инв. N подл.

Нач. отд.	Альтшуллер		
Н. контр.	Козловичер		
Гл. спец.	Козловичер		
ГИП	Гольдина		
Рук. бр.	Станина		
Инженер	Полякова		
Инженер	Корнилова		

ТП 901-6-81.86 - КЖИ.1.8.04

Изделие соединительное

Стадия	Масса	Масштаб
Р	2,8кг	1:10
Лист	Листов 1	

СОЮЗВОДОКАНАЛПРОЕКТ

Взам. инв. N | Подпись и дата | Инв. N подл.

Копир. Лаврухина

Формат А4

Альбом IV

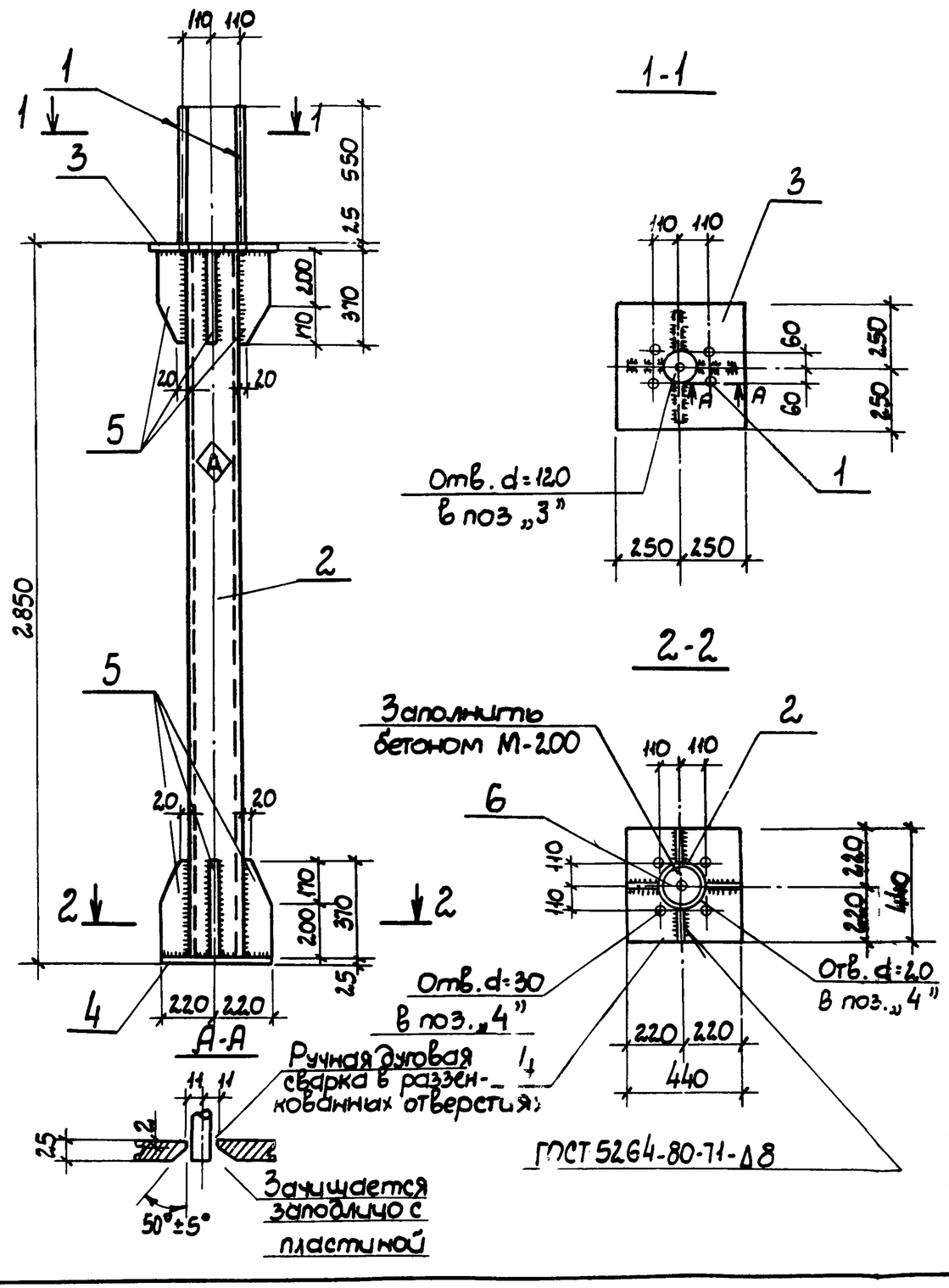

Формат	Зона	Поз.	Обозначение	Наименование	Кол.	Примечание
				Документация		
А3		–	ТП 901-6-81.86 -КЖИ-ТТ	Технические требования		
				Детали		
Б4		1	ТП 901-6-81.86-КЖИ 1.10.1	Стержень. ГОСТ 5781-82 ф 18 А III, ℓ=575	4	1.1кг
Б4		2	.2	Труба 220×8 ГОСТ 8734-75 / Д Ст3. ГОСТ 8731-74* ℓ=2.800	1	117.0кг
Б4		3	.3	Лист Б-25.0 ГОСТ 19903-74* / В Ст3, сп5 ГОСТ 14637-79* - 550×550	1	49.1кг
Б4		4	.4	Лист Б-25.0 ГОСТ 19903-74* / В Ст3сп5 ГОСТ 14637-79* - 440×440	1	43.2кг
Б4		5	.5	Полоса -8×110 ГОСТ 103-76 / В Ст3кп2-1 ГОСТ 535-79* ℓ=370	8	2.6кг
				Материалы		
		6	Материалы:	Бетон М ___ Мрз ___ В ___		0.1м³

Привязан

Инв. № подл.

Нач. отд.	Ластшуллер	
Н. контр.	Козловичер	
Гл. спец.	Козловичер	
ГИП	Галбдина	
Рук. бр	Станина	
Инженер	Палякова	
Инженер	Корнилова	

ТП 901-6-81.86 -КЖИ1.1.10

Колонна стальная

Стадия	Масса	Масштаб
Р	234.5кг	1:20 1:10
Лист	Листов	

Сокзводоканалпроект

Инв. № подл. | Подпись и дата | Взам. инв. №

Альбом IV

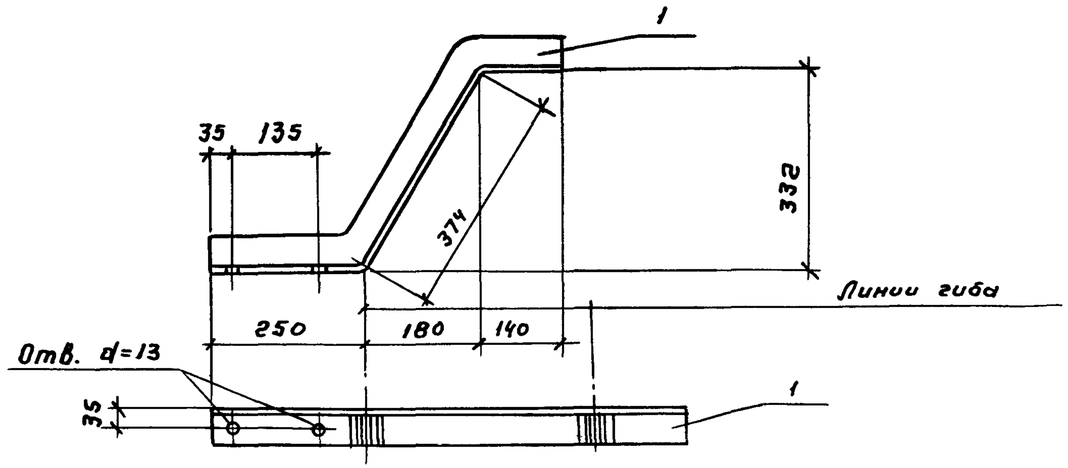

Привязан

Инв. № подл.

Нач. отд.	Альтшуллер		
Н. контр.	Козловичер		
Гл. спец.	Козловичер		
ГИП	Гольдина		
Рук. бр.	Станина		
Инжен.	Полякова		
Инжен.	Юрченко		

ТП 901-6- -КЖИ.1.11.01

Изделие соединительное

Стадия	Масса	Масштаб
Р	4.6кг	1:10
Лист	Листов 1	

Уголок $\frac{Б\ 63\times63\times6\ ГОСТ\ 8509-72}{Вст3\ КП2-1\ ГОСТ\ 535-79^*}$ Р-764

СОЮЗВОДОКАНАЛПРОЕКТ

Взам. инв. №

Подпись и дата

Инв. № подл.

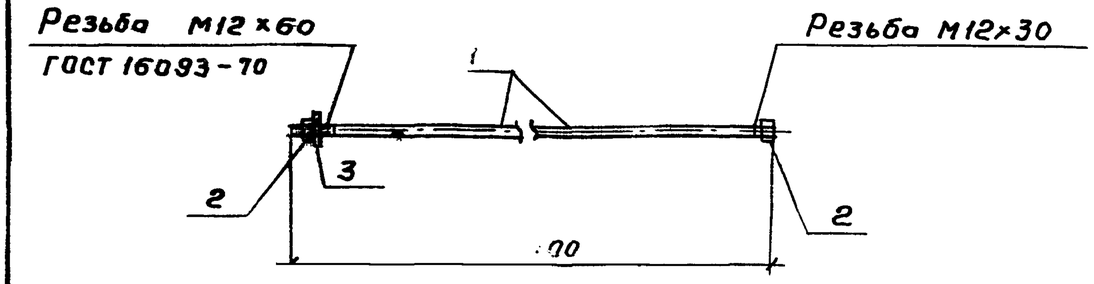

Формат	Зона	Поз.	Обозначение	Наименование	Кол.	Примечание
				Документация		
А3			ТП 901-6- 81.86 -КЖИ.ТТ	Технические требования		
				Детали		
				Стержень, ГОСТ 5781-82		
Б4		1	ТП 901-6-81.86 -КЖИ.1.11.02. 1	ф 12АI, ℓ- 2400	1	2.1 кг
				Стандартные изделия		
				Гайка М12.5.0115 ГОСТ 5915-70	2	0,1 кг
				Шайба 12.02.0115 ГОСТ 11371-78	1	—

Привязан

Инв. № подл.

Нач. отд.	Альтшуллер		
Н. контр.	Козловичер		
Гл. спец.	Козловичер		
ГИП	Гольдина		
Рук. бр.	Станина		
Инжен.	Полякова		
Инжен.	Юрченко		

ТП 901-6- 81.86 -КЖИ.1.11.02

Изделие соединительное

Стадия	Масса	Масштаб
Р	2.3 кг	1:10
Лист	Листов 1	

СОЮЗВОДОКАНАЛПРОЕКТ

Взам. инв. №

Подпись и дата

Инв. № подл.

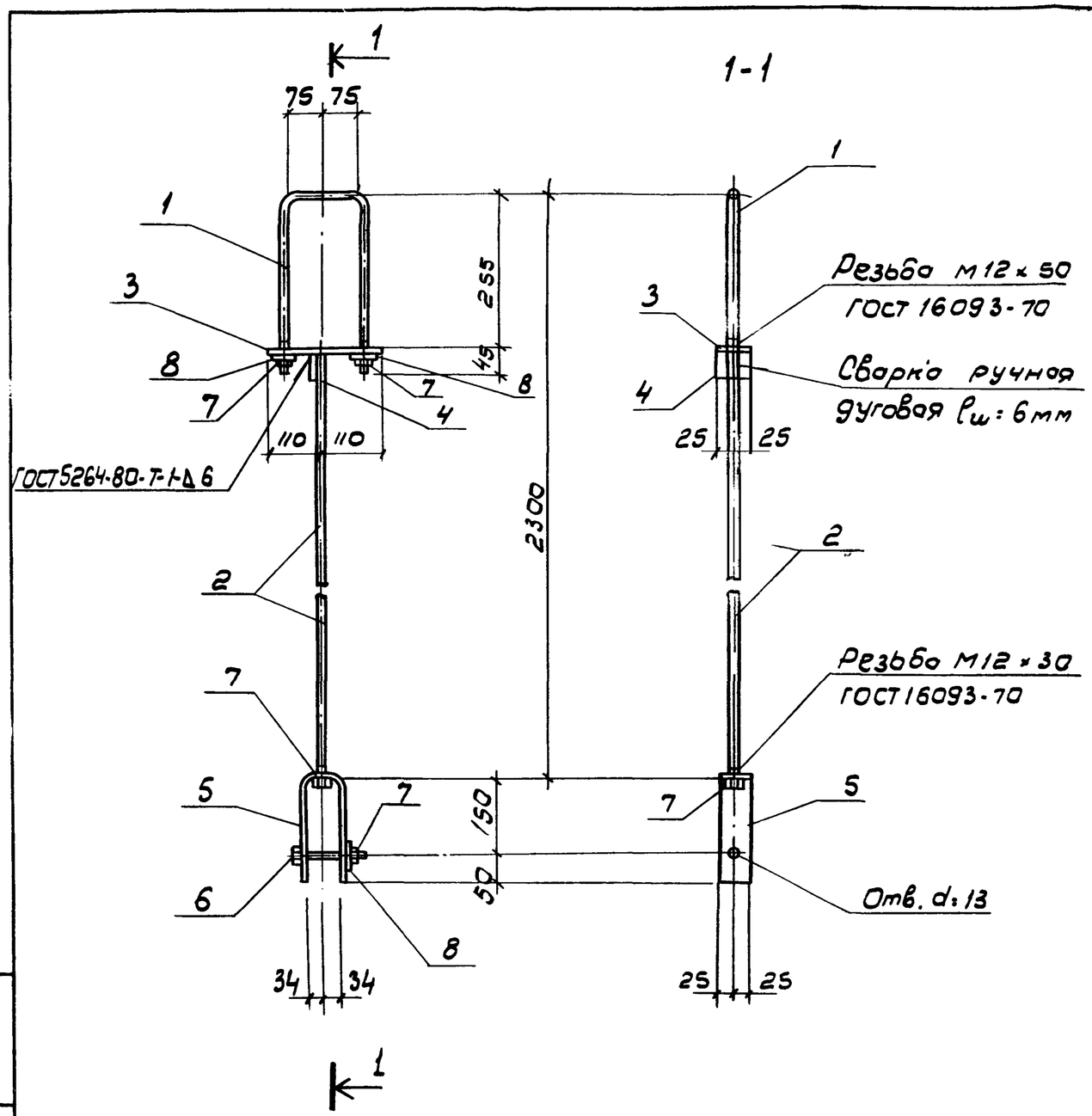

Формат	Зона	Поз.	Обозначение	Наименование	Кол.	Примечание
				Документация		
А3			ТП 901-6-81.86 -КЖИ.ТТ	Технические требования		
				Стержень, ГОСТ 2590-71		
БЧ		1	ТП 901-6-81.86 КЖИ.1.11.03. 1	⌀ 12 АI, l = 760	1	0,7 кг.
БЧ		2	2	⌀ 12 АI, l = 2060	1	1,8 кг.
БЧ		3	3	Полоса 8×50, ГОСТ 103-76 / Вст3кп2-1, ГОСТ 535-79*	1	0,7 кг.
				l = 220		
БЧ		4	4	Полоса -8×50, ГОСТ 103-76 / Вст3кп2-1, ГОСТ 535-79*	1	0,2 кг
				l = 50		
БЧ		5	5	Полоса -6×50 ГОСТ 103-76 / Вст3кп2-1, ГОСТ 535-79*	1	1,1 кг
				l = 470		
				Стандартные изделия		
		6		Болт М12×100.38.019.ГОСТ 7798-70	4	0,1 кг
		7		Гайка 12.5.019.ГОСТ 5915-70	4	0,1 кг
		8		Шайба 12.02.019.ГОСТ 11371-78	3	

Привязан

Инв. №

Нач. отд.	Альтшуллер		
Н. контр.	Казловичер		
Гл. спец.	Казловичер		
ГИП	Гальдина		
Рук. бр.	Станина		
Инжен.	Полякова		
Инжен.	Юрченко		

ТП 901-6-81.86-КЖИ.1.11.03

Изделие соединительное

Стадия	Масса	Масшт.
Р	5,0 кг.	1:10
Лист	Листов 1	

СОЮЗВОДОКАНАЛПРОЕКТ

Рис. 1

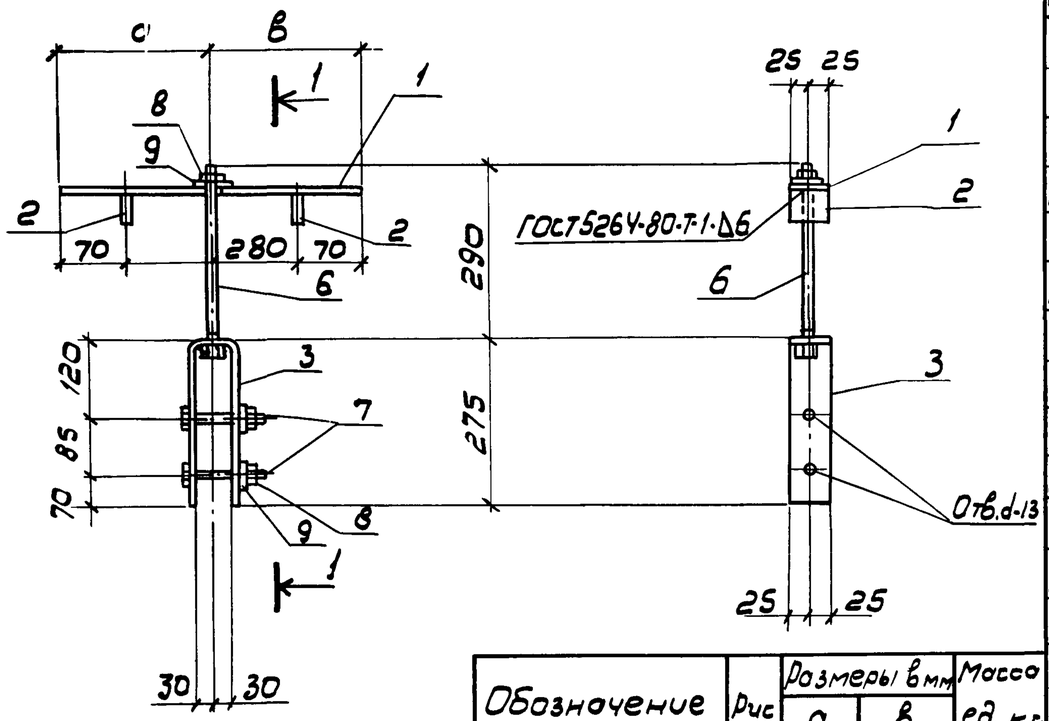

Обозначение	Рис	Размеры в мм а	Размеры в мм в	Масса ед. кг.
-КЖИ.1.11.04	1	105	315	4,1
-01		210	210	
-02	2	–		6,9

Рис. 2

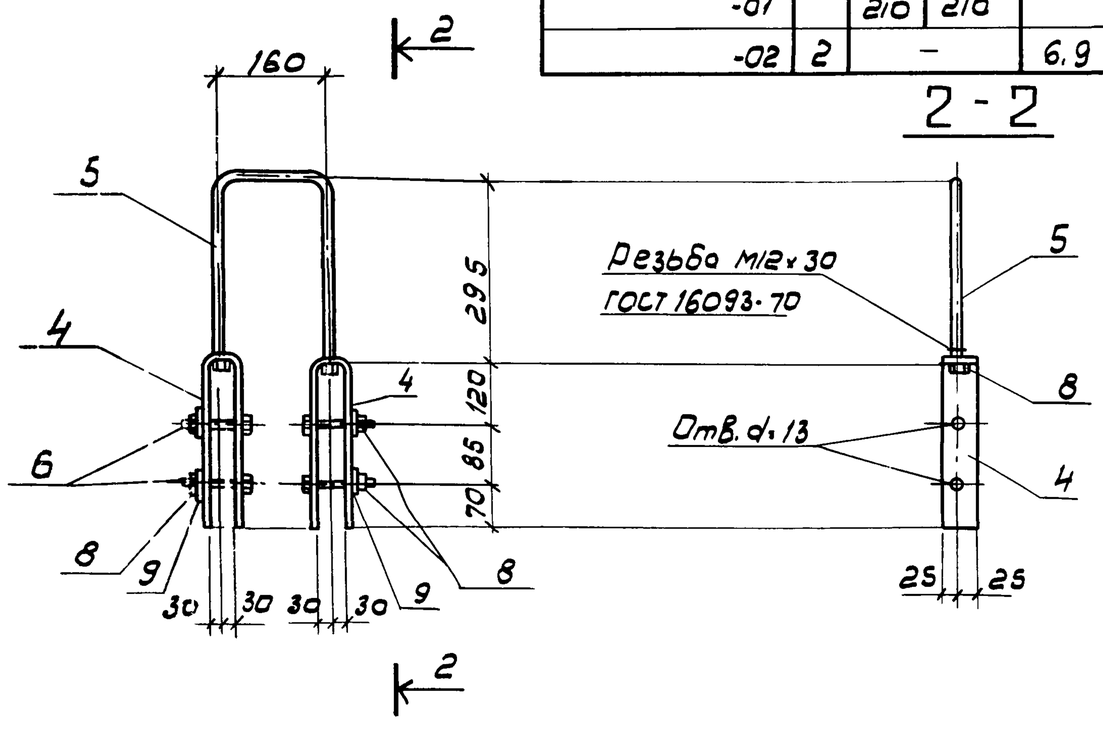

Формат	Зона	Поз.	Обозначение	Наименование	Кол. на испол. -КЖИ.1.11.04-			Примечание
					–	-01	-02	
				Документация				
А3			ТП 901-6-81.86 – КЖИ.ТТ	Технические требования				
				Детали				
Б4		1	ТП 901-6-81.86-КЖИ.1.11.04. 1	Полоса -10×50, ГОСТ 103-76 ℓ=420 Вст3кп2-1, ГОСТ 535-79*	1	1	–	1,7 кг
Б4		2	2	Полоса -8×150, ГОСТ 103-76 ℓ=50 Вст3кп2-1, ГОСТ 535-79*	2	2	–	0,2 кг
Б4		3	3	Полоса -6×50, ГОСТ 103-76 ℓ=650 Вст3кп2-1, ГОСТ 535-79*	1	1		1,5 кг
Б4		4	4	Полоса -10×50, ГОСТ 103-76 ℓ=610 Вст3кп2-1, ГОСТ 535-79*			2	1,4 кг
Б4		5	5	Стержень, ГОСТ 2590-71 ф 12 АI, ℓ=780	–	–	1	0,7 кг
				Стандартные изделия				
		6		Болт М12×300.58.01Г5. ГОСТ 7798-70	1	1		0,3 кг
		7		Болт М12×100.58.01Г5. ГОСТ 7798-70	3	3	4	0,1 кг
		8		Гайка М12.5.01Г5. ГОСТ 5915-70	3	3	4	0,1 кг
		9		Шайба 12.02.01Г5. ГОСТ 11371-78	3	3	4	

Привязан

Инв. № подл.

Нач. отд.	Альтшуллер	
Н. контр.	Козловичер	
Гл. спец.	Козловичер	
ГИП	Гольдина	
Рук. бр.	Станина	
Инжен.	Полякова	
Инжен.	Юрченко	

ТП 901-6-81.86-КЖИ 1.11.04

Изделие соединительное.

Стадия	Масса	Масштаб
Р	см. табл.	1:10
Лист	Листов 1	

СОЮЗВОДОКАНАЛПРОЕКТ

Альбом IV

1-1

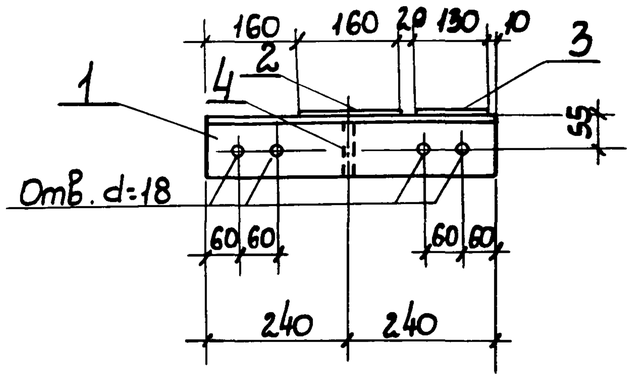

2-2

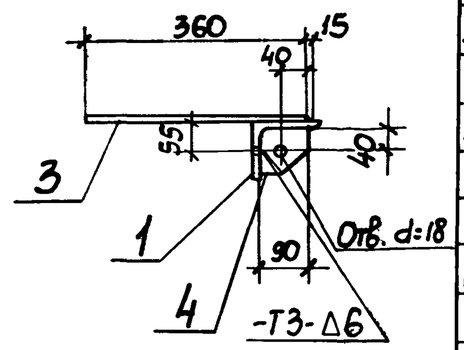

План

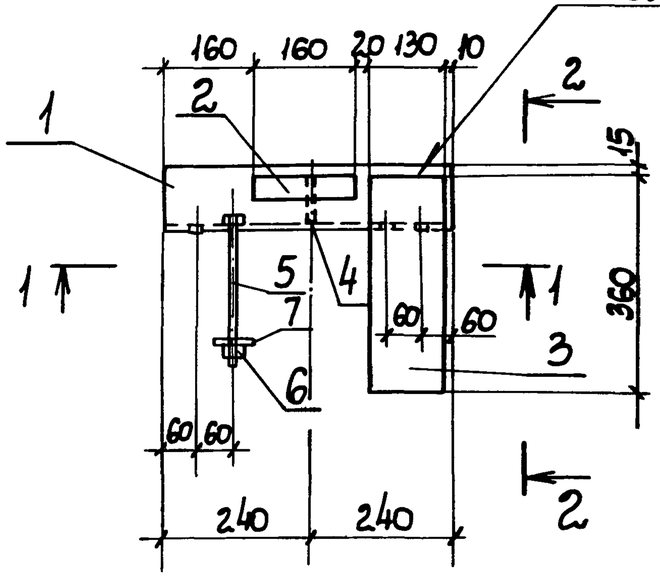

Формат	Зона	Поз.	Обозначение	Наименование	Кол.	Примечание
				Документация		
А3			ТП 901-6-81.86 -КЖИ.ТТ	Технические требования		
				Детали		
Б4		1	ТП 901-6-8186-КЖИ.1.11.05.1	Уголок 100×100×8, ГОСТ 8509-72*	1	5.9кг
				Вст3кп2-1, ГОСТ 535-79*		
				ℓ = 480		
Б4		2	.2	Полоса -4×40, ГОСТ 103-76	1	0.5кг
				ℓ=160 Вст3 кп2-1, ГОСТ 535-79		
Б4		3	.3	Полоса -10×130, ГОСТ 103-76	1	3,7кг
				Вст3кп2-1, ГОСТ 535-79*		
				ℓ = 360		
Б4		4	.4	Полоса -10×90, ГОСТ 103-76	1	0.6кг
				Вст3кп2-1, ГОСТ 535-79*		
				ℓ = 90		
				Стандартные изделия		
		5		Болт М16×260.58.0115	1	0.5кг
				ГОСТ 7798-70		
		6		Гайка М16.5.0115, ГОСТ 5915-70	1	0.1кг
		7		Шайба 16.02.0115 ГОСТ 11371-78	1	

Окрасить грунтом ФЛ-03К два слоя (первый слой на заводе металлоконструкций, второй слой - перед покраской эмалью) и эмалью ХВ-124 (три слоя)

Привязан

Инв. N подл.

Нач. отд.	Алстшулер	
Н. контр.	Козловичер	
Гл. спец.	Козловичер	
ГИП	Гольдина	
Рук. бр.	Станина	
Инженер	Полякова	
Инженер	Юрченко	

ТП 901-6-81.86-КЖИ.1.11.05

Изделие соединительное

Стадия	Масса	Масштаб
Р	11.3кг	1:10
Лист	Листов 1	

Союзводоканалпроект

Инв. N подл. | Подпись и дата | Взам. инв. N

Альбом IV

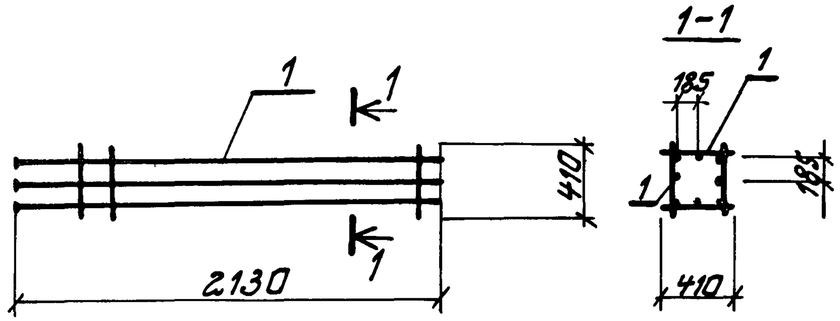

Формат	Зона	Поз	Обозначение	Наименование	Кол.	Примечание
				Документация		
А3			ТП901-6-81.86 -КЖИ,ТТ	Технические требования		
				Сборочные единицы		
Б4		1	ТП901-6-81.86-КЖИ.1.11.06.01	Каркас плоский	4	

Привязан

Инв. № подл.

Подпись и дата Взам. инв. №

Нач.отд.	Альтшуллер	
Н.контр.	Казлович	
Гл.спец.	Казлович	
ГИП	Гольдина	
Рук.гр.	Станина	
Инженер	Полякова	
Инженер	Юрченко	

ТП901-6-81.86-КЖИ.1.11.06

Каркас пространственный

Стадия	Масса	Масштаб
Р	34,4кг	—
Лист	Листов 1	

Союзводоканалпроект

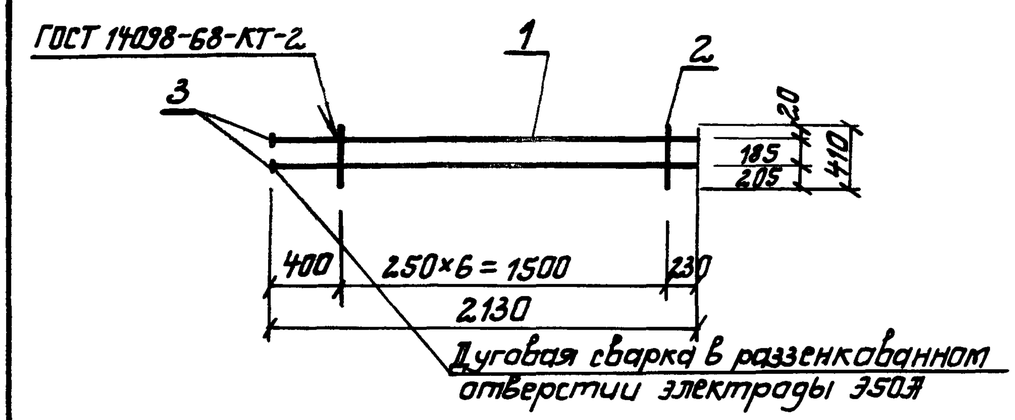

Формат	Зона	Поз	Обозначение	Наименование	Кол.	Примечание
				Документация		
А3			ТП901-6-81.86 -КЖИ.ТТ	Технические требования		
				Детали		
				Стержень, ГОСТ 5781-82		
Б4		1	ТП901-6-81.86-КЖИ.1.11.06.01. 1	Ф16АIII ℓ=2130	2	3,6 кг
Б4		2	. 2	Ф6АI ℓ=410	7	0,1 кг
Б4		3	. 3	Полоса -12×60, ГОСТ 103-76 Вст3 КП2-1 ГОСТ 535-79 ℓ=60	2	0,35кг

Привязан

Инв. № подл.

Подпись и дата Взам. инв. №

Нач.отд.	Альтшуллер	
Н.контр.	Казлович	
Гл.спец.	Казлович	
ГИП.	Гольдина	
Рук.бр.	Станина	
Инженер	Полякова	
Инженер	Юрченко	

ТП901-6-81.86-КЖИ.1.11.06.01

Каркас плоский

Стадия	Масса	Масштаб
Р	8,6кг	—
Лист	Листов 1	

Союзводоканалпроект

Альбом IV

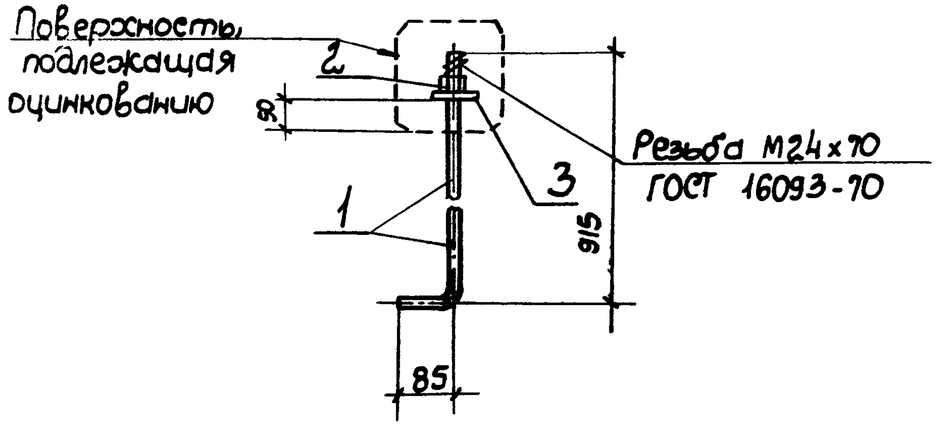

Формат	Зона	Поз.	Обозначение	Наименование	Кол.	Примечание
				Документация		
А3			ТП 901-6-81.86 -КЖИ.ТТ	Технические требования		
				Детали		
Б4		1	ТП 901-6-81.86-КЖИ.1.11.07.1	Стержень, ГОСТ 2590-71		
				ф24АI, ℓ=1000	1	3.6кг
				Стандартные изделия		
		2		Гайка М24.5.0115, ГОСТ 5915-70	1	0.1кг
		3		Шайба 24.02.0115, ГОСТ 11371-78		—

Привязан

Инв. N подл.

ТП 901-6- 86 -КЖИ.1.11.07

Изделие закладное

Стадия	Масса	Масштаб
Р	3.7кг	1:10
Лист	Листов 1	

Союзводоканалпроект

Нач. отд.	Альтшуллер	
Н. контр.	Козловичер	
Гл. спец.	Козловичер	
ГИП	Голбдина	
Рук. бр	Станцина	
Инжен.	Полякова	
Инжен.	Юрченко	

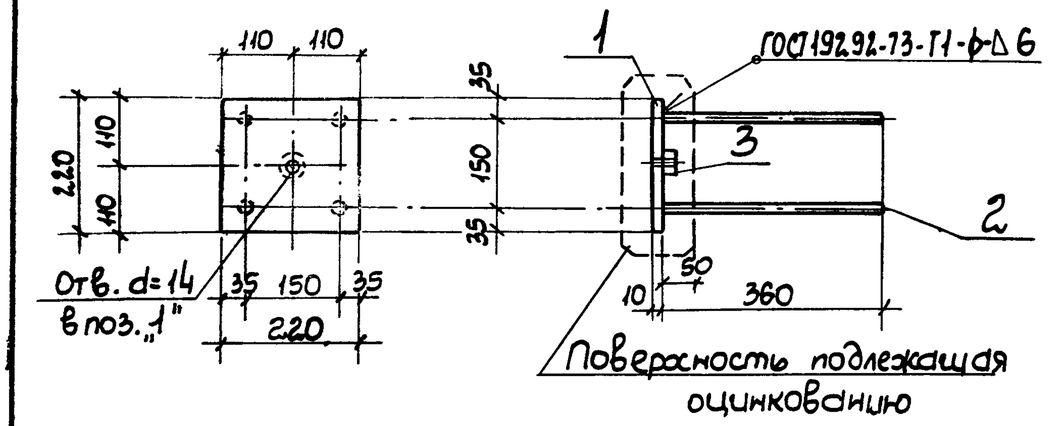

Формат	Зона	Поз.	Обозначение	Наименование	Кол.	Примечание
				Документация		
А3			ТП 901-6-81.86 -КЖИ.ТТ	Технические требования		
				Детали		
Б4		1	ТП 901-6-81.86-КЖИ.1.11.08 .1	Полоса -10х220, ГОСТ 103-76	1	3.8 кг
				Вст3кл2-1, ГОСТ 535-79*		
				ℓ= 220		
Б4		2	.2	Стержень, ГОСТ 5781-82	4	0.3 кг
				ф12 АIII, ℓ= 360		
				Стандартные изделия		
		3		Гайка М12.5.0115, ГОСТ 5915-70	1	—

Привязан

Инв. N подл.

ТП 901-6-81.86 -КЖИ.1.11.08

Изделие закладное

Стадия	Масса	Масштаб
Р	5.0кг	1:10
Лист	Листов 1	

Союзводоканалпроект

Нач. отд.	Альтшуллер	
Н. контр.	Козловичер	
Гл. спец.	Козловичер	
ГИП	Голбдина	
Рук. гр.	Станина	
Инженер	Полякова	
Инженер	Юрченко	

Инв. N подл. | Подпись и дата | Взам. инв. N