ТИПОВОЙ ПРОЕКТ

901-6-81.86

ГРАДИРНЯ

ДВУХСЕКЦИОННАЯ

С ВЕНТИЛЯТОРАМИ 3 ВГ25

ПЛЕНОЧНАЯ С СЕКЦИЯМИ ПЛОЩАДЬЮ 16 м²

С КАРКАСОМ ИЗ ЖЕЛЕЗОБЕТОННЫХ

ЭЛЕМЕНТОВ

Альбом III

21130-03

ЦЕНА 1-52

ЦЕНТРАЛЬНЫЙ ИНСТИТУТ ТИПОВОГО ПРОЕКТИРОВАНИЯ
ГОССТРОЯ СССР

Москва, А-445, Смольная ул., 22

Сдано в печать X 1986 года

Заказ № 11942 Тираж 1000 экз

ТИПОВОЙ ПРОЕКТ
901-6-81.86

ГРАДИРНЯ ДВУХСЕКЦИОННАЯ С ВЕНТИЛЯТОРАМИ 3ВГ 25 ПЛЕНОЧНАЯ С СЕКЦИЯМИ ПЛОЩАДЬЮ 16 м² С КАРКАСОМ ИЗ ЖЕЛЕЗОБЕТОННЫХ ЭЛЕМЕНТОВ

СОСТАВ ПРОЕКТА

АЛЬБОМ I ОБЩИЕ УКАЗАНИЯ. ЭСКИЗНЫЕ ЧЕРТЕЖИ И УЗЛЫ ОБЩИХ НЕТИПОВЫХ КОНСТРУКЦИИ.

АЛЬБОМ II ТЕХНОЛОГИЧЕСКИЕ, АРХИТЕКТУРНО-СТРОИТЕЛЬНЫЕ, ЭЛЕКТРОТЕХНИЧЕСКИЕ ЧЕРТЕЖИ, СПЕЦИФИКАЦИИ ОБОРУДОВАНИЯ.

АЛЬБОМ III СТРОИТЕЛЬНЫЕ УЗЛЫ.

АЛЬБОМ IV СТРОИТЕЛЬНЫЕ ИЗДЕЛИЯ.

АЛЬБОМ V СМЕТЫ.

АЛЬБОМ VI ВЕДОМОСТЬ ПОТРЕБНОСТИ В МАТЕРИАЛАХ.

ПРИМЕНЕННЫЕ Т.П 901-6-51 АЛЬБОМ XV. РЕГЛАМЕНТ ПРОИЗВОДСТВА МОДИФИЦИРОВАННОЙ ДРЕВЕСИНЫ РАСПРОСТРАНЯЕТ ЦИТП.

АЛЬБОМ III

УТВЕРЖДЕН
ГОССТРОЕМ СССР

ПРОТОКОЛ № 37 ОТ 3.12 1984г.
ВВЕДЕН В ДЕЙСТВИЕ
В/О СОЮЗВОДОКАНАЛНИИПРОЕКТ

ПРИКАЗ № 217 ОТ 22.08. 1985г.

РАЗРАБОТАН:

ПРОЕКТНЫМ ИНСТИТУТОМ
СОЮЗВОДОКАНАЛПРОЕКТ

ГЛАВНЫЙ ИНЖЕНЕР ИНСТИТУТА В.Н. САМОХИН
ГЛАВНЫЙ ИНЖЕНЕР ПРОЕКТА Л.Г. СТУЛОВА

Альбом III

Ведомость рабочих чертежей основного комплекта „АС"

Лист	Наименование	Стр.	Примечание
1	Общие данные	2	
2	Узлы: 1, 2, 3, 4. Сечения.	3	
3	Узлы: 5, 6, 7. Сечения.	4	
4	Узлы: 8, 9, 10. Сечения	5	
5	Узлы: 11, 12, 13. Сечения. Фундамент Ф1	6	
6	Узлы: 14, 15, 26. Сечения.	7	
7	Узлы: 16, 17, 18. Сечения.	8	
8	Узлы: 19, 20, 21, 22, 23. Сечения	9	
9	Узлы: 24, 25. Сечения	10	
10	Узлы: 27, 28, 32. Сечения.	11	
11	Узлы: 29, 30, 31. Сечения.	12	
12	Узлы: 33 ÷ 40	13	
13	Узлы: 41 ÷ 46. Сечения.	14	
14	Элемент „1". План. Сечения. Узлы.	15	
15	Элементы „2", „3", „4". Планы. Сечения. Узлы.	16	
16	Элемент „5". План. Сечения.	17	
17	Колонны КМ1, КМ1-1, КМ2, КМ3.	18	

Ведомость ссылочных и прилагаемых документов

Обозначение	Наименование	Примечание
	Ссылочные документы	
Серия 5.900-2	Сальники набивные Ду 50÷1400мм Для пропуска труб через стены	
Серия 1.400-9 Вып. 1	Унифицированные строповочные петли для подъема сборных железобетонных конструкций зданий и сооружений промышленных предприятий	
Серия 1.400-15 Вып. 1	Унифицированные закладные изделия железобетонных конструкций для крепления технологических коммуникаций и устройств	
	Прилагаемые документы	
ТП 901-6-81.86 Альбом IV	Строительные изделия	

Ведомость спецификаций

Лист	Наименование	Примечание
2	Спецификация к узлам 2, 3, 4.	
3	Спецификация к узлу 5.	
4	Спецификация к узлам 8, 9, 10.	
5	Спецификация к узлам 11, 12, 13, фундаменту Ф1.	
6	Спецификация к узлам 14, 15, 26.	
9	Спецификация к узлам 17÷20, 23÷25.	
10	Спецификация к узлам 27, 28, 32.	
11	Спецификация к узлам 29, 30, 31.	
13	Спецификация к узлам 35, 36, 39÷46.	
14	Спецификация к элементу „1".	
15	Спецификация к элементам „2", „3", „4".	
16	Спецификация к элементу „5".	
17	Спецификация монолитных колонн.	

Настоящий раздел проекта разработан в соответствии с действующими нормами и правилами и обеспечивает взрыво- и пожаро-безопасность сооружения при соблюдении установленных правил его эксплуатации.
Главный инженер проекта (Стулова Л.Г.)

Нач. отд.	Альтшуллер		
Н. контр.	Козловичер		
Гл. спец.	Козловичер		
ГИП	Польдина		
Рук. бр.	Станина		
Инженер	Полякова		
Инженер	Юрченко		

Привязан:

Инв. N подл.

ТП 901-6-81.86 АС

Градирня двухсекционная с вентиляторами ЗВГ-25, пленочная с секциями площадью 16 м² с каркасом из железобетонных элементов

Стадия	Лист	Листов
Р	1	17

Общие данные

Союзводоканалпроект

24130-03 3

Альбом III

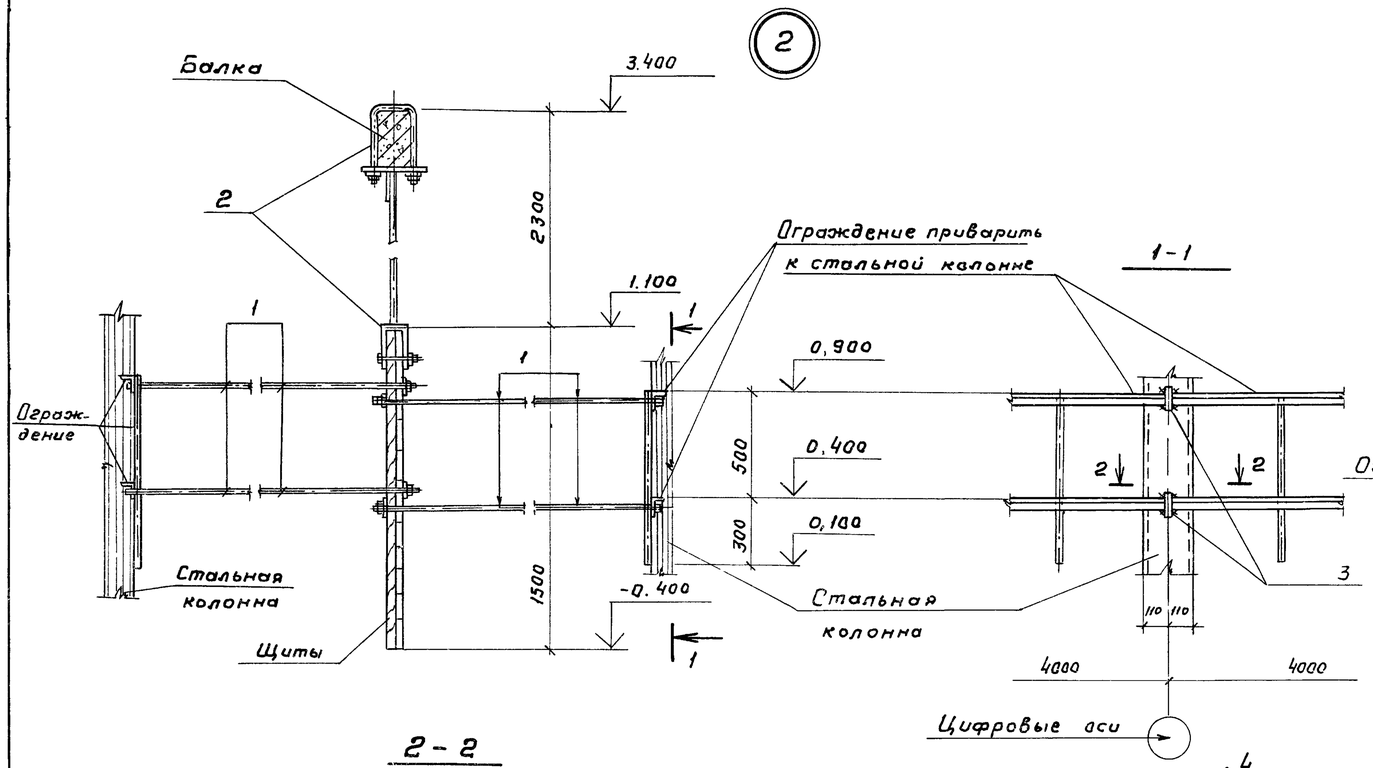

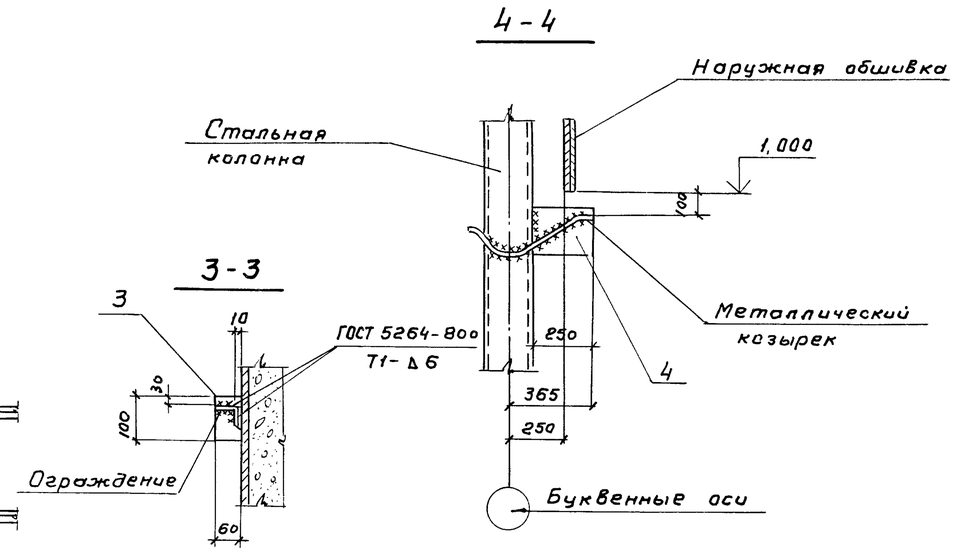

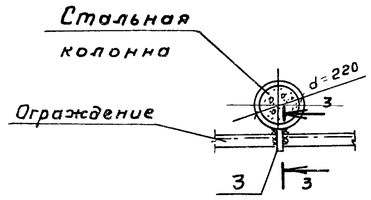

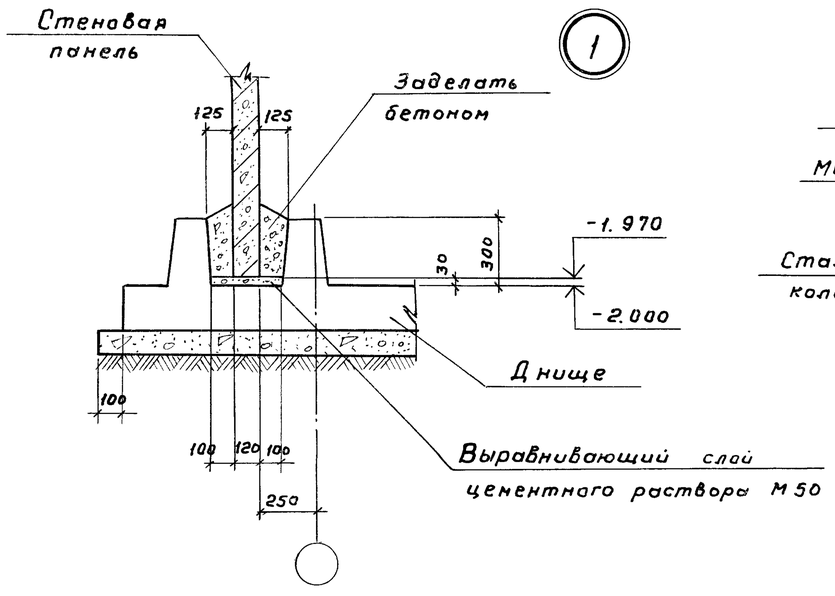

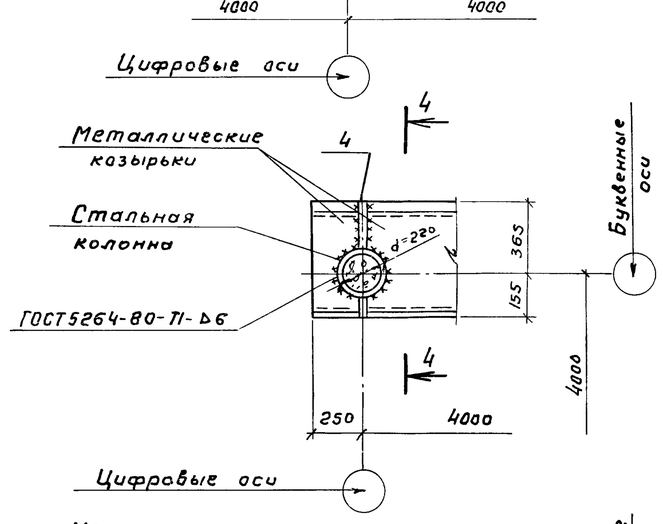

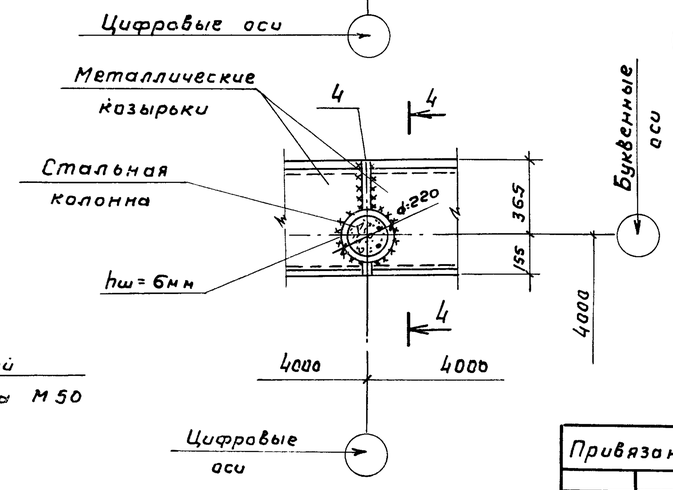

Спецификация к узлам 2, 3, 4

Марка Поз	Обозначение	Наименование	Кол.	Масса ед. кг	Примечание
		Узел „2"			
Поз. „1"	ТП 901-6-81.86-КЖИ.1.11.02.АлIV	Изделие соединительное	4	2.3	
Поз. „2"	-КЖИ.1.11.03.АлIV		1	5.0	
Поз „3"	ТП 901-6-81.86 -АС2	Полоса -8×60. ГОСТ 103-76 Вст3кп2-1, ГОСТ 535-79*	4	0.4	
		ℓ=100			
		Узлы: „3", „4"			
Поз. „4"	ТП 901-6-81.86 -АС2	Полоса -8×200, ГОСТ 103-76 Вст3кп2-1, ГОСТ 535-79*	1	3,1	
		ℓ=250			

Нач. отд.	Альтшуллер		
Н. контр.	Козловичер		
Гл. спец.	Козловичер		
ГИП	Гольдина		
Рук. бр.	Станина		
Инжен.	Полякова		
Инжен.	Юрченко		

Привязан

Инв. № подл.

ТП 901-6-81.86 -АС-2

Градирня двухсекционная с вентиляторами 38Г25 пленочная с секциями площадью 16м² с каркасом из железобетонных элементов.

Узлы: 1, 2, 3, 4. Сечения.

Стадия	Лист	Листов
Р	2	

СОЮЗВОДОКАНАЛПРОЕКТ

Взам. инв. № | Подпись и дата | Инв. № подл.

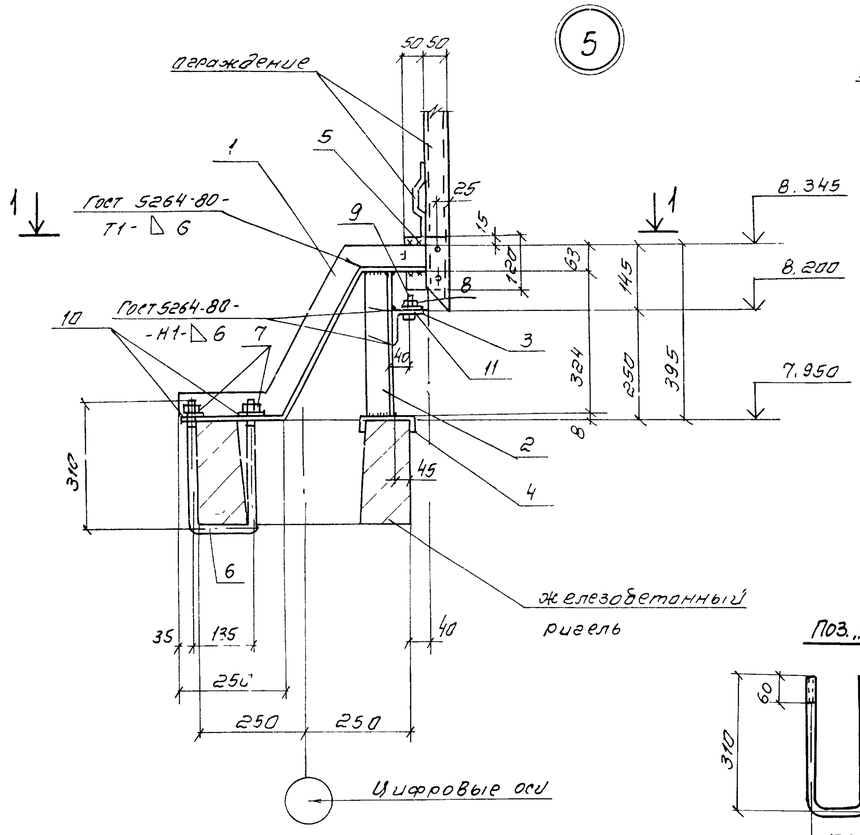

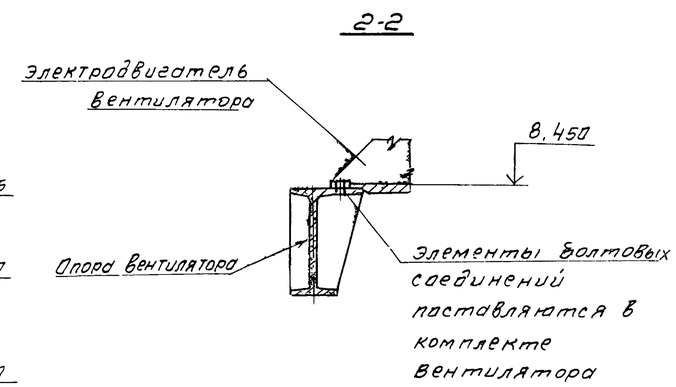

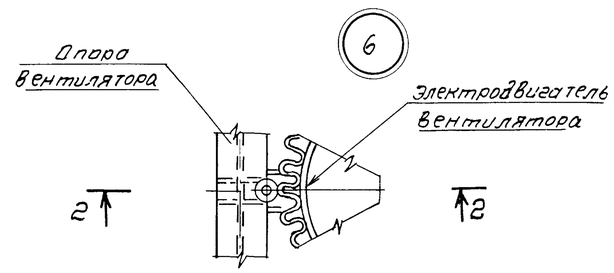

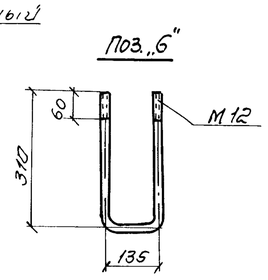

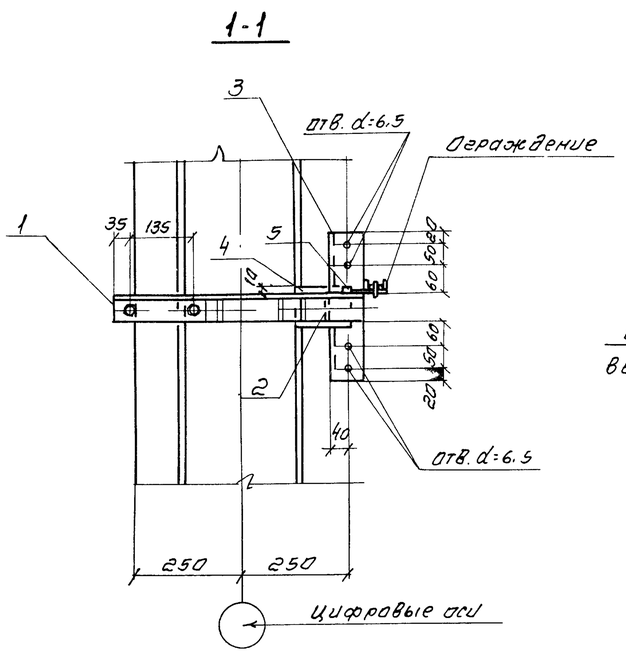

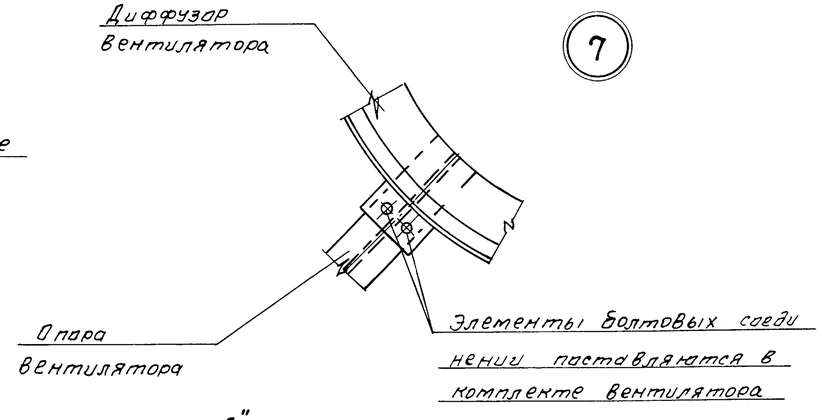

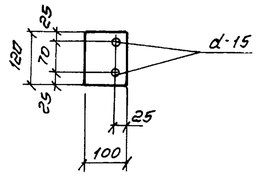

Спецификация к узлу „5"

Марка поз	Обозначение	Наименование	Кол.	Масса ед. кг	Приме-чание
Поз „1"	ТП 901-6-81.86 КЖИ.1.11.01, Вл IV	Изделие соединительное	1		
Поз „2"	-АС3	Уголок 63×63×6, ГОСТ 8509-72* Вст3кп2-1, ГОСТ 535-79*	1	1.9	
		ℓ=324			
Поз. „3"		Уголок 75×75×6, ГОСТ 8509-72* Вст3кп2-1 ГОСТ 535-79*	1	2.3	
		ℓ=330			
Поз. „4"		Полоса -6×80, ГОСТ 103-76 ℓ=160 Вст3кп2-1, ГОСТ 535-79	1	0.6	
Поз. „5"		Полоса -6×100, ГОСТ 103-76 ℓ=120 Вст3кп2-1, ГОСТ 535-79*	1	0.6	
Поз „6"		Стержень, ГОСТ 5781-82 ф12 АI, ℓ=780	1	0.7	
Поз „7"		Гайка М12.5.0115, ГОСТ 5915-70	2	0.1	
Поз „8"		Гайка М6.5.0115, ГОСТ 5915-70	4	0.1	
Поз „9"		Болт М6×90.58.0115 ГОСТ 7798-70	4	0.1	
Поз „10"		Шайба 12.02.0115. ГОСТ 11371-78	2	—	
Поз „11"		Шайба 6.02.0115 ГОСТ 11371-78	4	—	

Позиции „5", „6" см на данном листе

Нач. отд.	Альтшуллер		
Н. контр.	Козловичер		
Гл. спец.	Козловичер		
ГИП	Гольдина		
Рук. бр.	Станина		
Инженер	Полякова		
Инженер	Юрченко		

Привязан

Инв. №

ТП 901-6-81.86 -АС-3

Градирня двухсекционная с вентиляторами 3.8Г25 пленочная с секциями площадью 16 м² с каркасом из железобетонных элементов

Стадия	Лист	Листов
Р	3	

Узлы 5, 6, 7 сечения.

СОЮЗВОДОКАНАЛПРОЕКТ

Копировал Синицына

21130-03 5 Формат А2

Альбом III

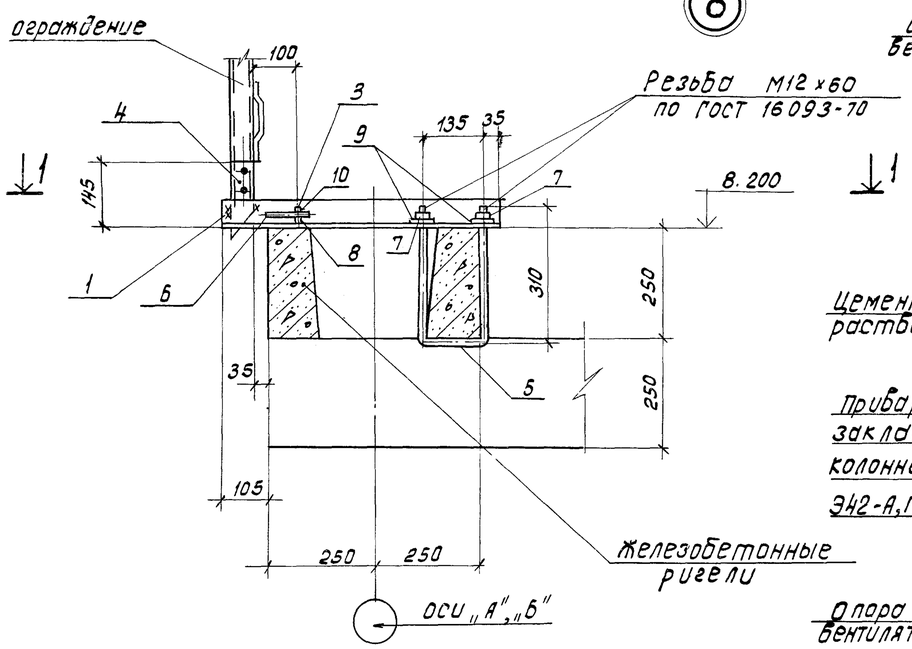

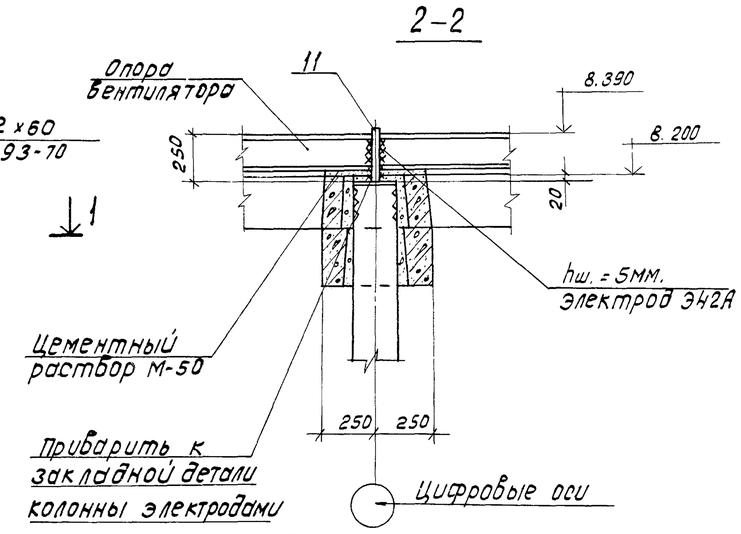

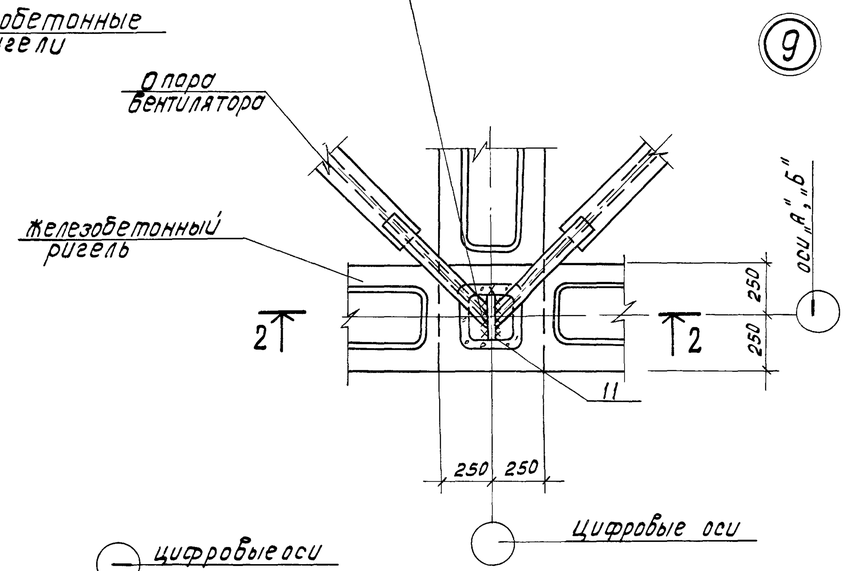

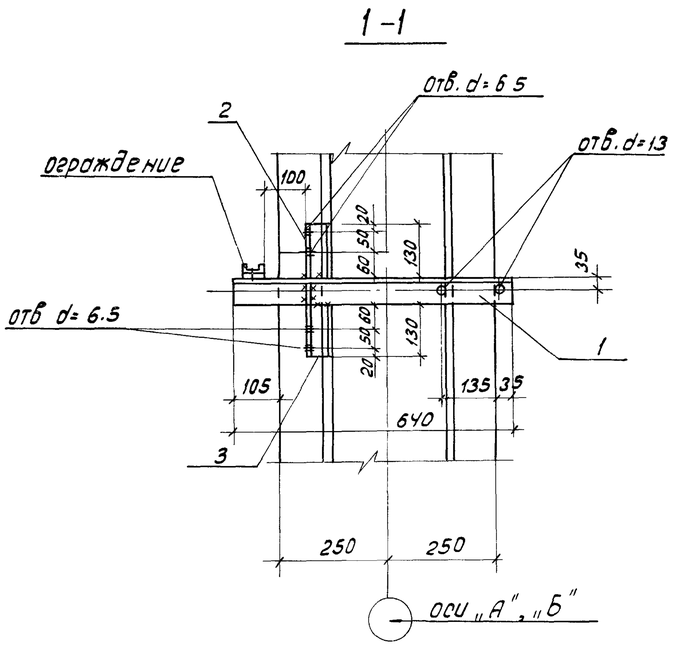

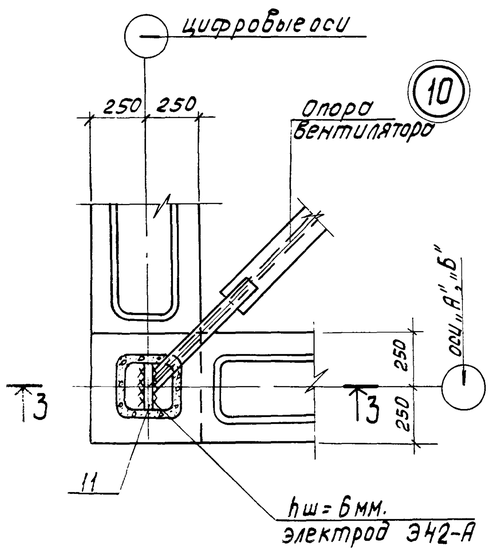

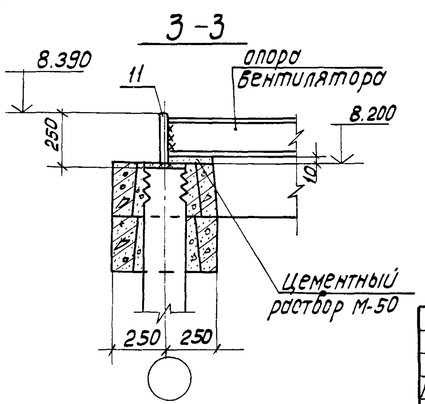

Спецификация к узлам „8", „9", „10".

Марка, поз.	Обозначение	Наименование	Кол.	Масса ед. кг.	Примечание.
		Узел 8			
Поз „1"	ТП901-6-81.86 -АС-4	Уголок $\frac{63\times63\times6, ГОСТ 8509-72^*}{Вст3, КП2-1, ГОСТ 535-79^*}$	1	3.7	
		ℓ = 640			
Поз. „2"		Уголок $\frac{50\times50\times5, ГОСТ 8509-72^*}{Вст3 КП2-1, ГОСТ 535-79^*}$	1	0.5	
		ℓ = 130			
Поз. „3"		Уголок $\frac{50\times50\times5, ГОСТ 8509-72^*}{Вст3 КП2-1, ГОСТ 535-79^*}$	1	0.7	
		ℓ = 165			
Поз „4"		Полоса $\frac{-6\times50, ГОСТ 103-76}{Вст3 КП2-1, ГОСТ 535-79^*}$ ℓ=150	1	0.4	
Поз. „5"		Стержень, ГОСТ 5781-82			
		ф 12 А I, ℓ = 780	1	0.7	
Поз. „6"		Болт М6×90.58.019, ГОСТ 7798-70	4	0.7	
Поз. „7"		Гайка М12,5,019, ГОСТ 5915-70	2	0.1	
Поз. „8"		Гайка М6,5,019, ГОСТ 5915-70	4	—	
Поз. „9"		Шайба 12.02.019Б, ГОСТ 11371-78	2	—	
Поз. „10"		Шайба 6.02.019, ГОСТ 11371-78	4	—	
		Узлы: „9", „10"			
Поз „11"		Полоса $\frac{-20\times200, ГОСТ 103-76}{Вст3 КП2-1, ГОСТ 535-79^*}$	1	7.9	
		ℓ = 250			

Привязан:

Инв. № подл.

Нач.отд.	Альтшуллер		
Н.контр.	Козловичер		
Гл.спец.	Козловичер		
ГИП	Гольдина		
Рук. бр.	Станина		
Инженер	Полякова		
Инженер	Юрченко		

ТП 901-6-81.86 -АС-4

Градирня двухсекционная с вентиляторами ЗВГ25, пленочная, с секциями площадью 16м² с каркасом из железобетонных элементов

Узлы: 8, 9, 10
сечения.

Стадия	Лист	Листов
Р	4	

СОЮЗВОДОКАНАЛПРОЕКТ

Инв. № подл. | Подпись и дата | Взам. инв. №

(13)

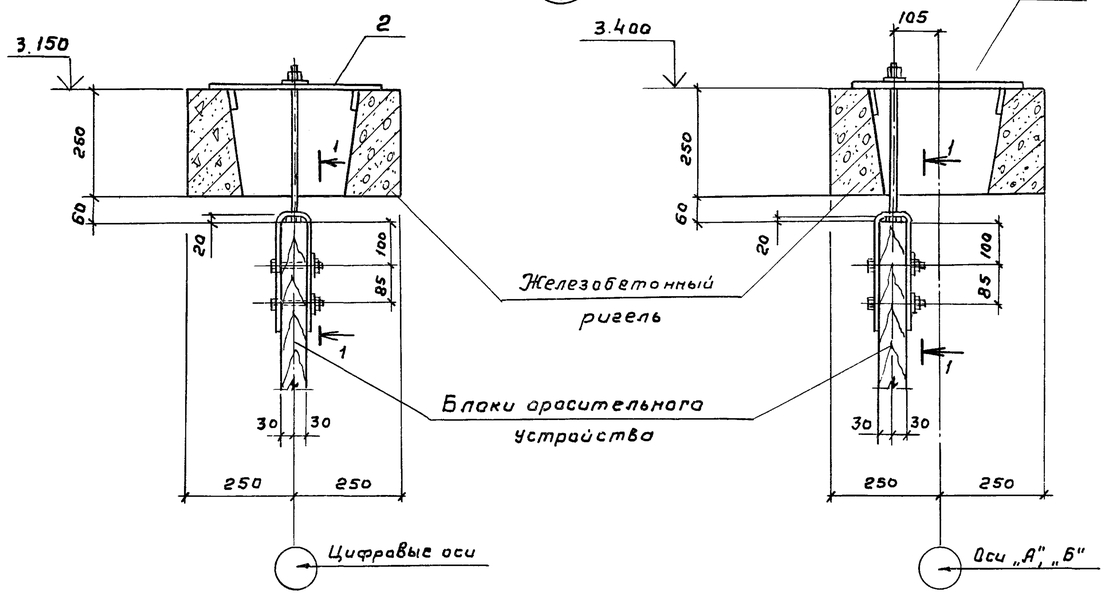

(11)

2 - 2

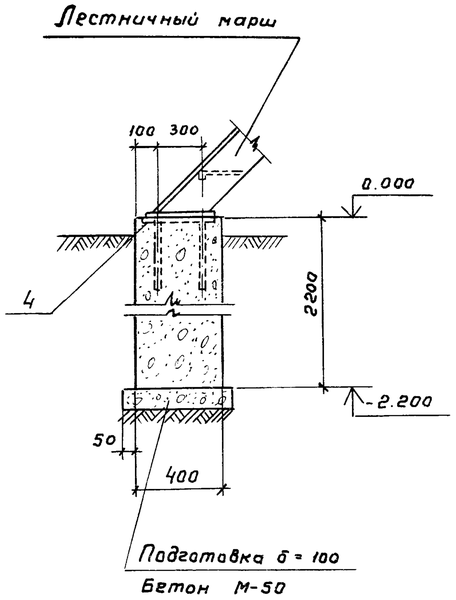

Спецификация к узлам 11, 12, 13 фундаменту Ф1

Марка поз	Обозначение	Наименование	Кол.	Масса ед. кг	Примечание
		Узел „11"			
Поз „1"	ТП 901-6-81.86-КЖИ.1.11.04.Вып.IV	Изделие соединительное	1		
		Узел „13"			
Поз „2"	-01	Изделие соединительное	1		
		Узел „12"			
Поз „3"	-0,2	Изделие соединительное	1		
		Фундамент Ф1			
Поз. „4"	Серия 1.400-15 вып. 1	Изделие закладное	2		
		МК 135-5			
		Материалы:			
		Бетон марки 200, Мрз 150	0,7м³		

(12)

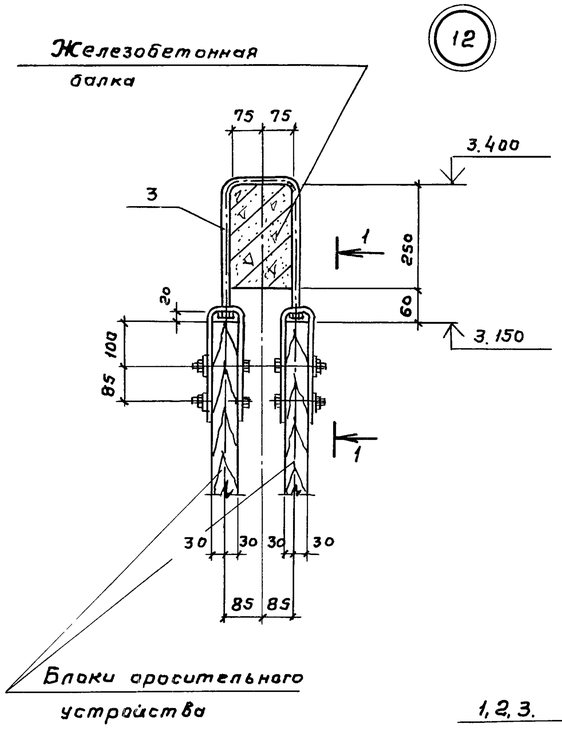

1-1

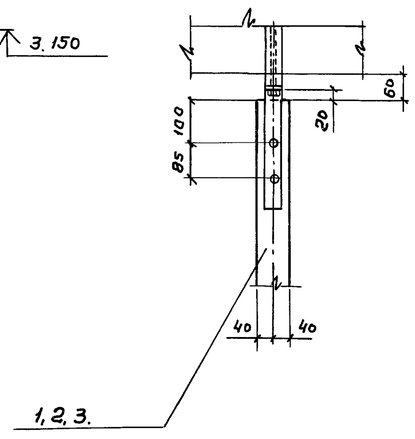

Фундамент Ф1

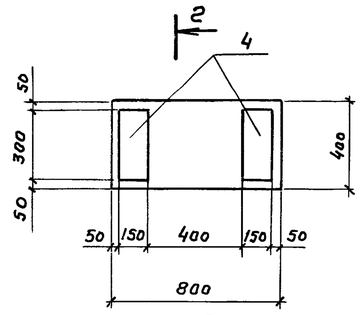

Узел опирания марша

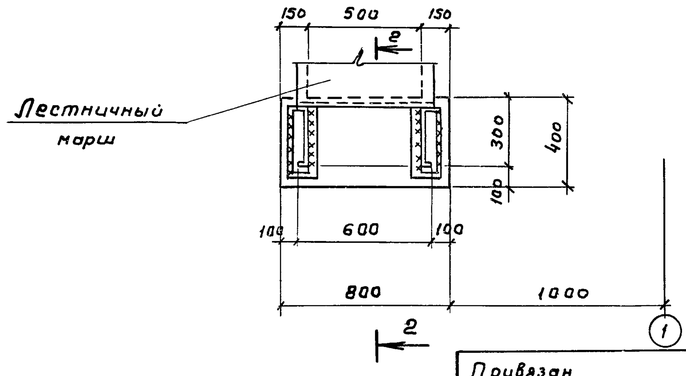

Нач.отд.	Альтшуллер		
Н.контр.	Козловичер		
Гл. спец.	Козловичер		
ГИП	Гольдина		
Рук. бр.	Станина		
Инжен.	Полякова		
Инжен.	Юрченко		

Привязан

Инв. № подл.

ТП 901-6-81.86 -АС-5

Градирня двухсекционная с вентиляторами ЗВГ25 пленочная с секциями площадью 16 м² с каркасом из железобетонных элементов

Узлы 11, 12, 13. Сечения. Фундамент Ф1

Стадия	Лист	Листов
Р	5	

СОЮЗВОДОКАНАЛПРОЕКТ

Альбом III

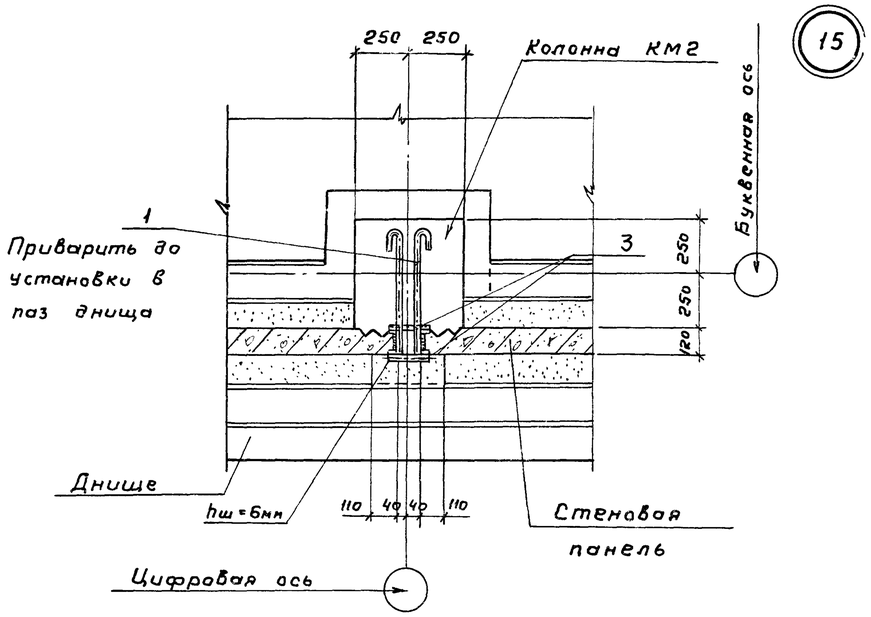

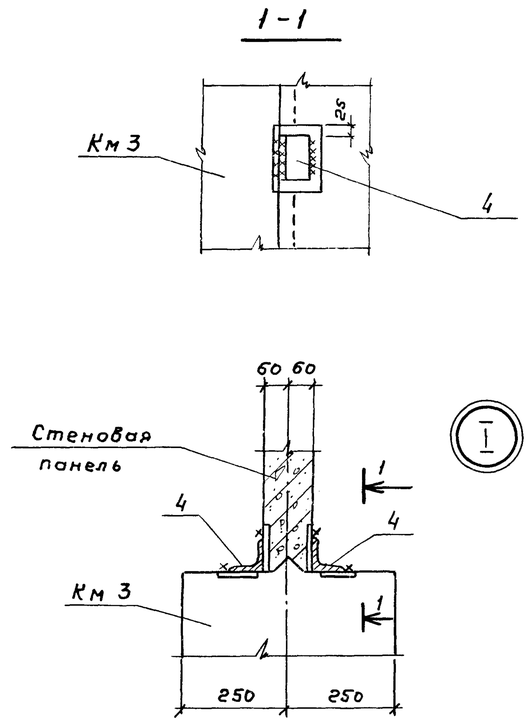

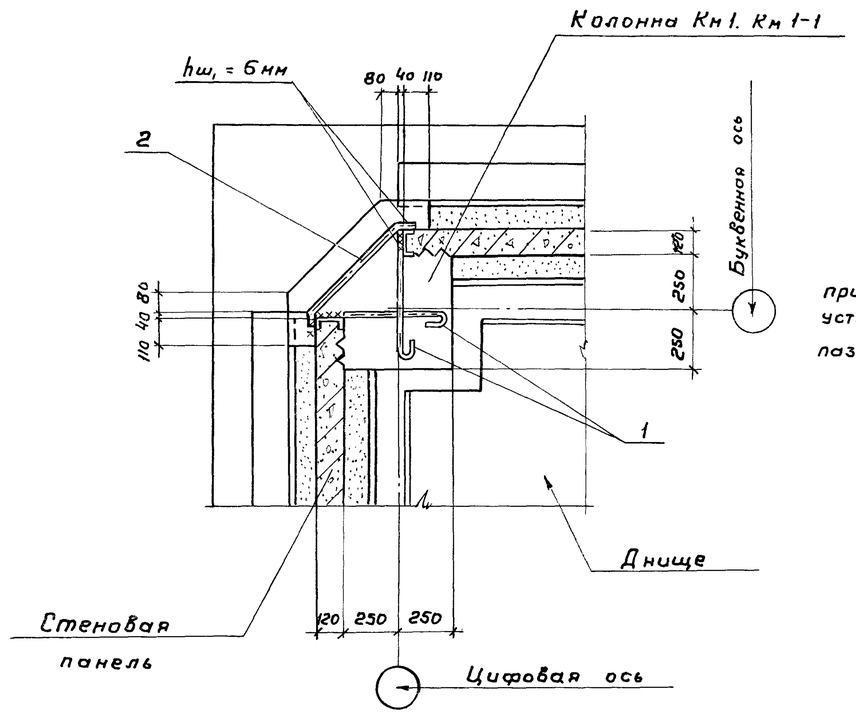

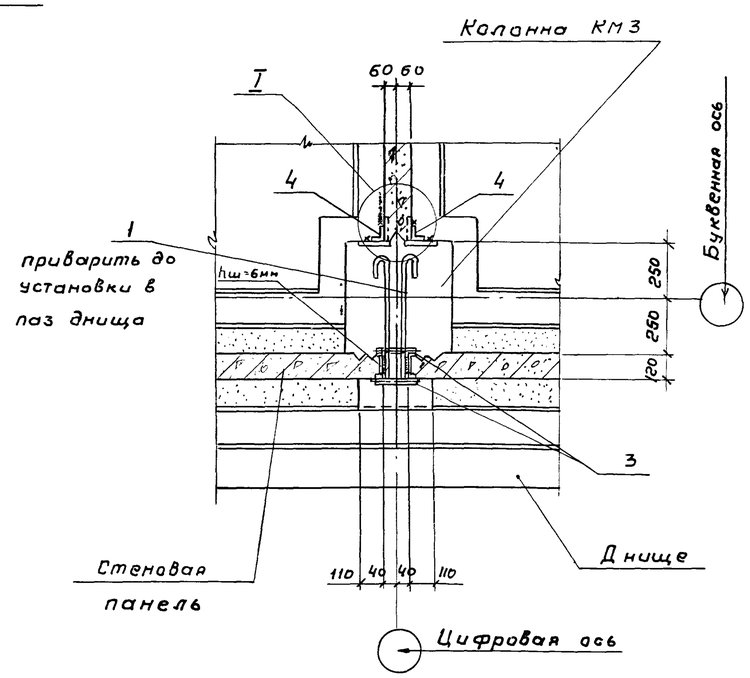

Спецификация к узлам 14, 15, 26.

Марка поз	Обозначение	Наименование	Кол на узлы „14"	„15"	„26"	Масса ед. кг	Примечание
		Стержень, ГОСТ 5781-82					
Поз. 1*	ТП 901-6-81.86-АС6	ф16АI, ℓ = 720	6	6	6	11	
Поз. 2*		ф16АI, ℓ = 660	3	—	—	1,2	
Поз. 3		ф16АI, ℓ = 200	—	6	6	0,3	
Поз. 4		Уголок 75×75×6 ГОСТ 8509-72 / Вст3кп2-1, ГОСТ 535-79* ℓ = 100	—	—	6	0,7	

1. Позиции 1, 2 смотрите ведомость деталей на данном листе.

Ведомость деталей

Поз.	Эскиз
1	600
2	400, 50, 45°, 560, 50

Нач. отд.	Альтшуллер		
Н. контр.	Козловичер		
Гл. спец.	Козловичер		
ГИП	Гольдина		
Рук. бр.	Станина		
Инжен.	Полякова		
Инжен.	Юрченко		

Привязан

Инв. № подл.

ТП 901-6-81.86 -АС-6

Градирня двухсекционная с вентиляторами ЗВГ25 пленочная с секциями площадью 16 м² с каркасом из железобетонных элементов.

Стадия	Лист	Листов
Р	6	

Узлы: 14, 15, 26.

СОЮЗВОДОКАНАЛПРОЕКТ

Инв. № подл. | Подпись и дата | Взам. инв. №

21130-03 8

Альбом III

1-1

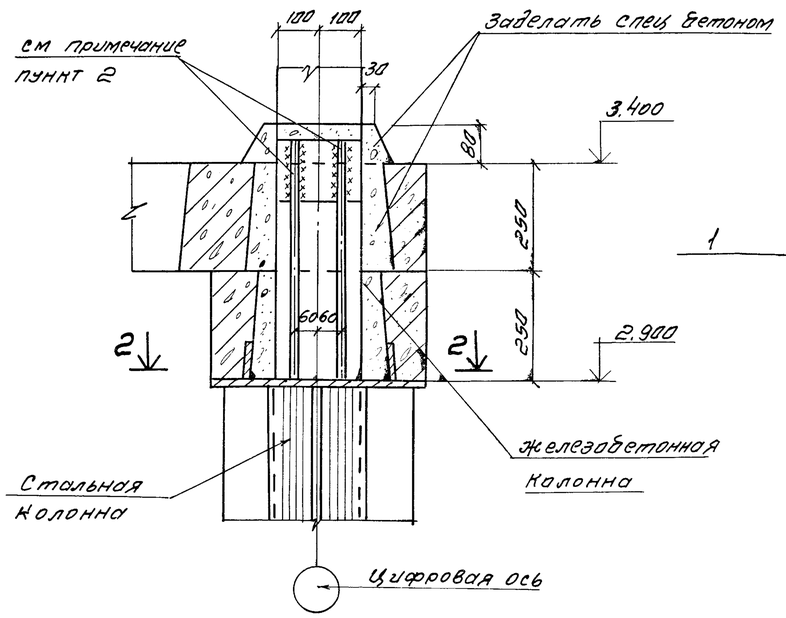

4-4

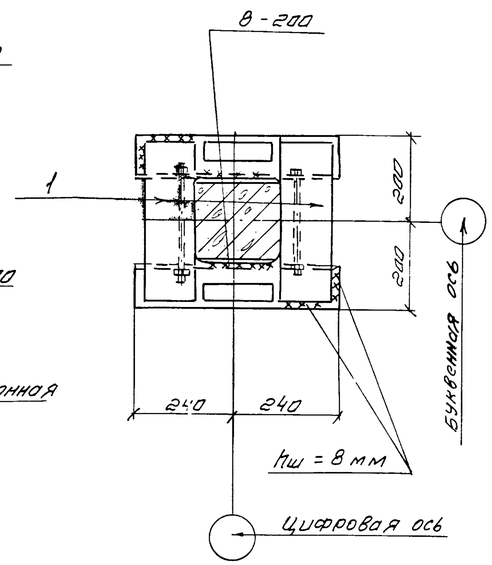

3-3

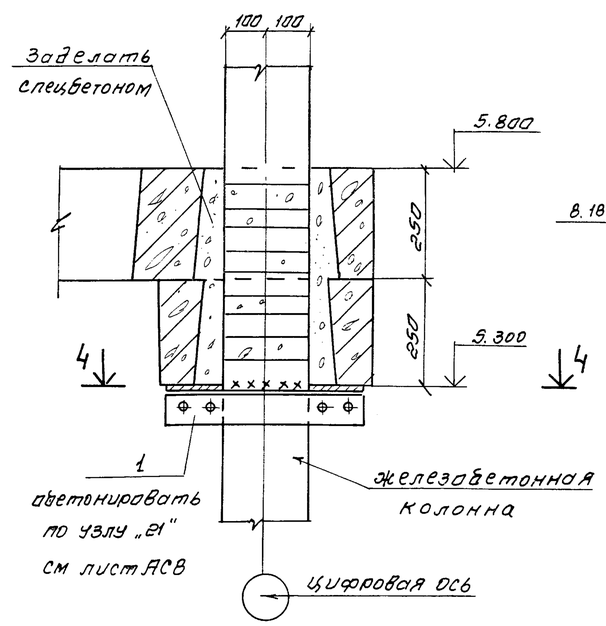

5-5

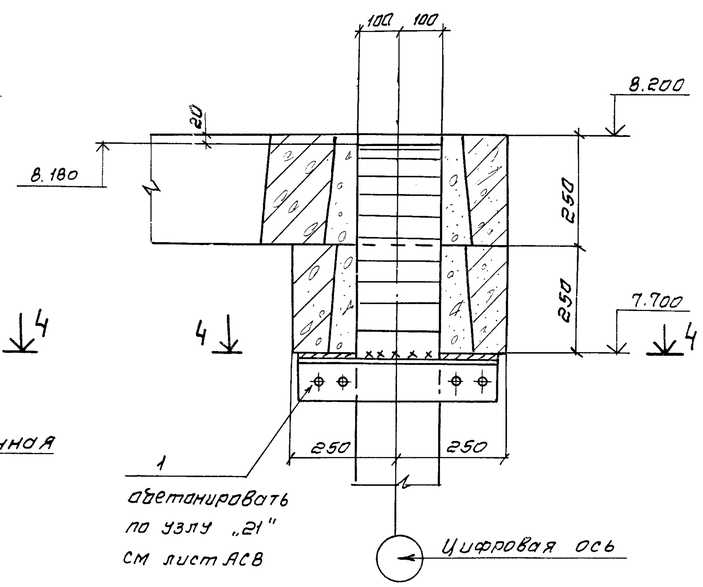

2-2

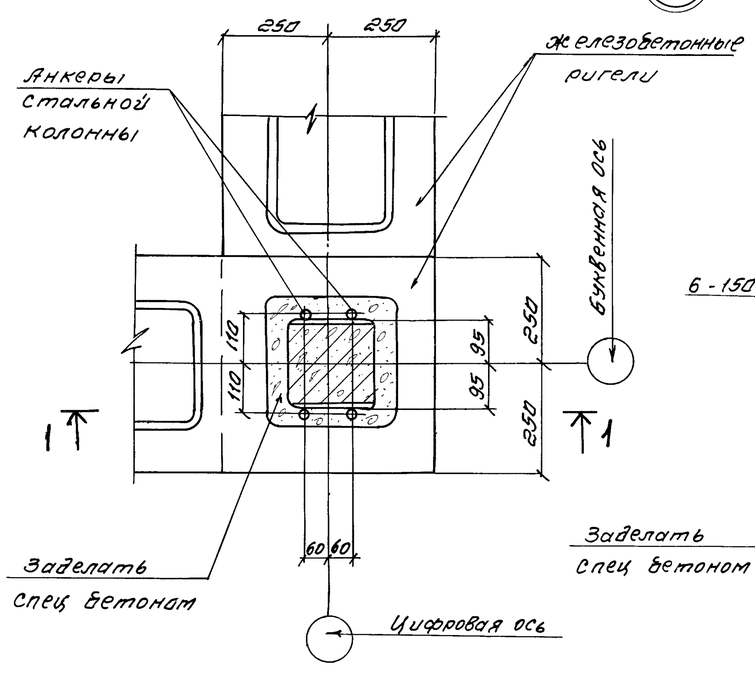

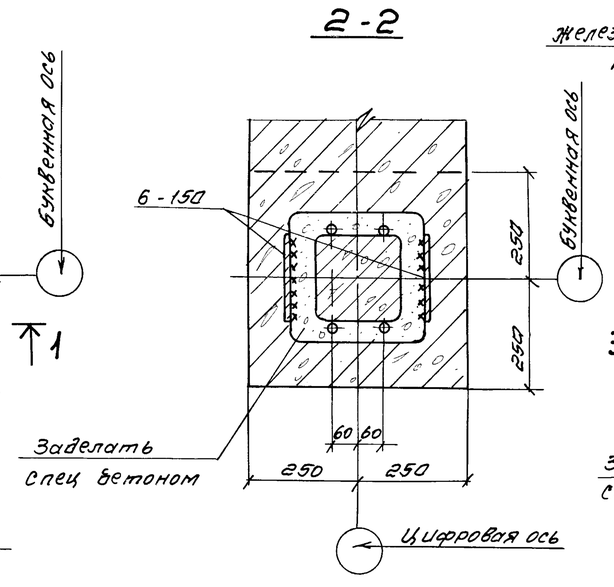

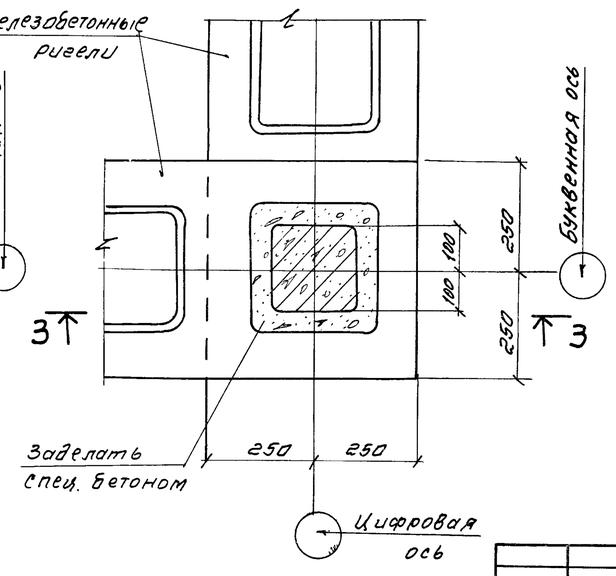

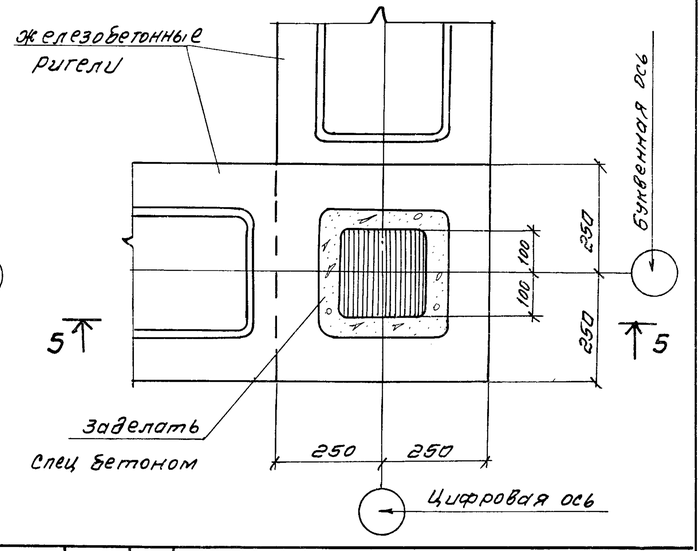

1. Спецификацию к узлам „17", „18" смотрите на листе 9

2. Приварку анкеров стальной колонны к закладной железобетонный колонны производить ручной дуговой сваркой протяженными швами (см СН 393-78, (пункт 14) $h_ш$ = 5мм $в_ш$ = 10мм электроды Э50А ГОСТ 9467-79

Привязан

Инв №

Нач.отд.	Альтшулер		
Н.контр.	Козловичер		
Гл.спец.	Козловичер		
ГИП	Гольдина		
Рук.бр.	Станина		
Инженер	Полякова		
Инженер	Юрченко		

ТП 901-6-81.86 -АС-7

Градирня двухсекционная с вентиляторами 3ВГ25 глянцевая с секциями площадью 16м² с каркасом из железобетонных элементов

Узлы; 16, 17, 18 сечения

Стадия	Лист	Листов
Р	7	

СОЮЗВОДОКАНАЛПРОЕКТ

Копировал Синицына

21130-03 9

Формат А2

Альбом III

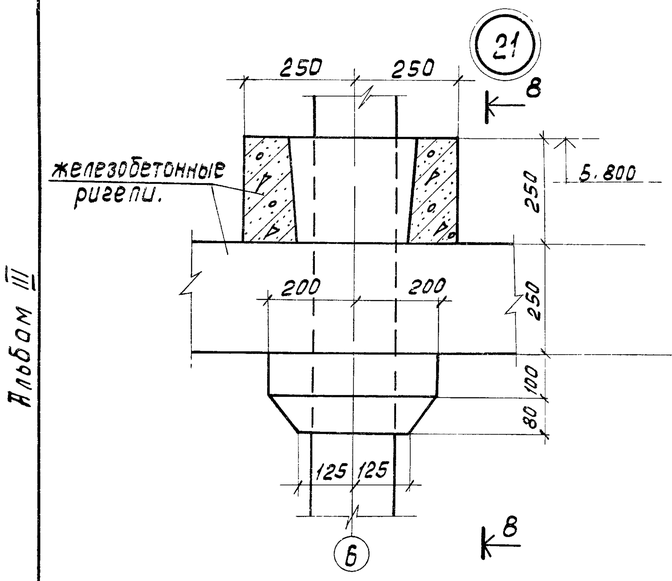

8-8

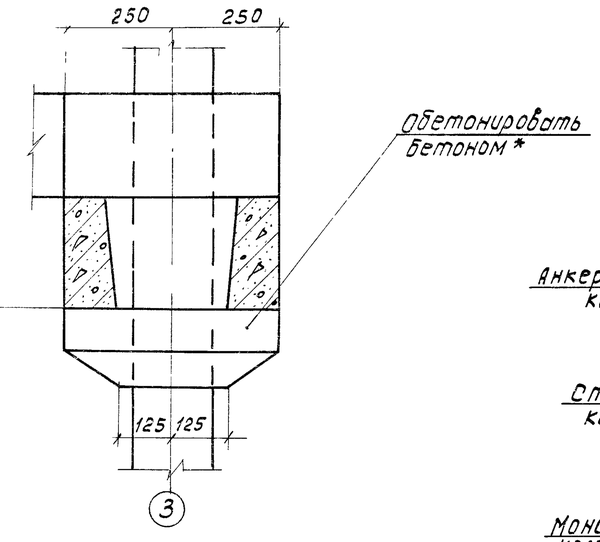

10-10

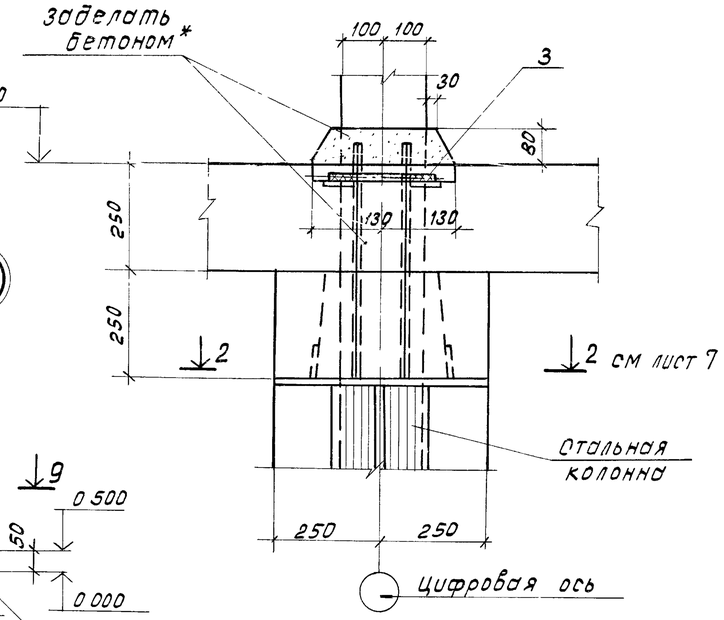

22

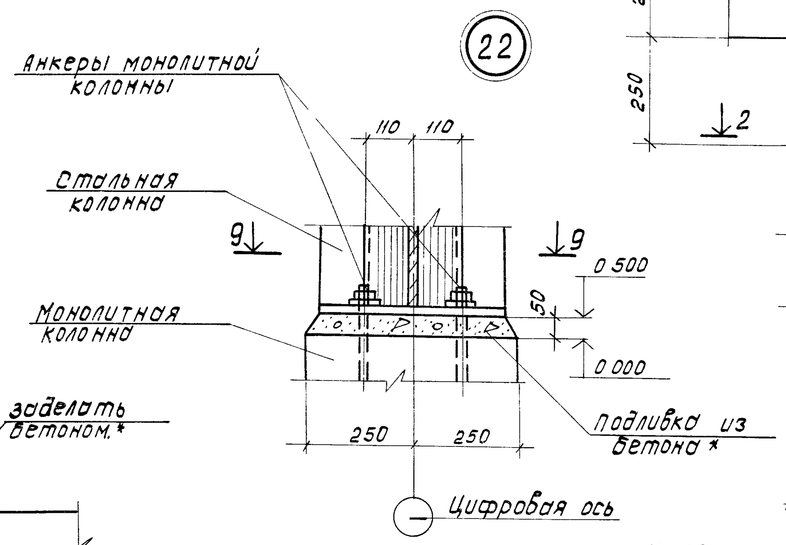

6-6

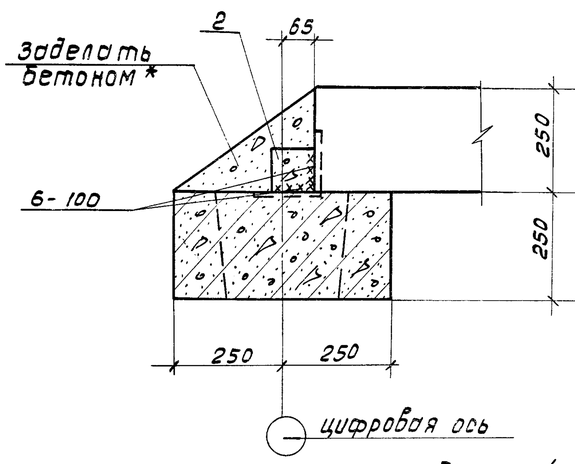

7-7

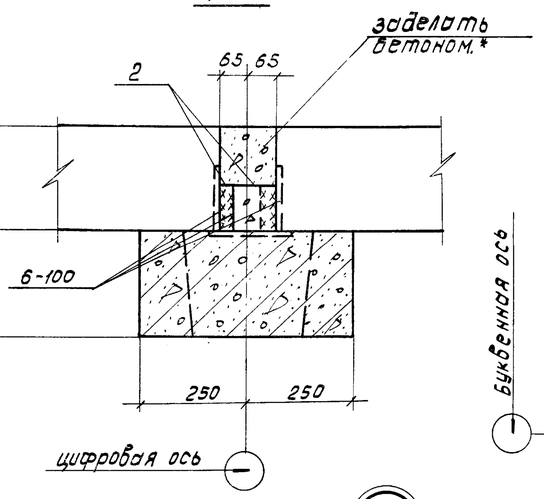

9-9

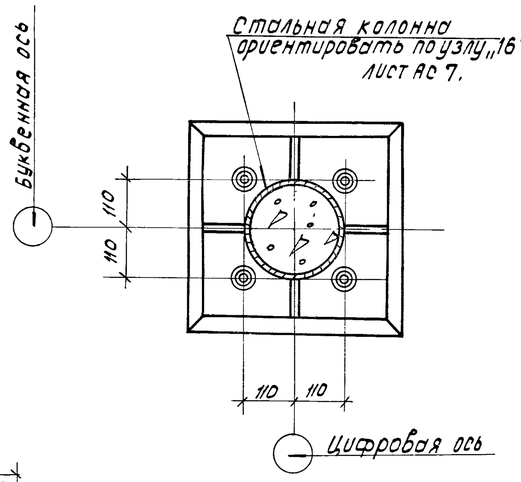

23

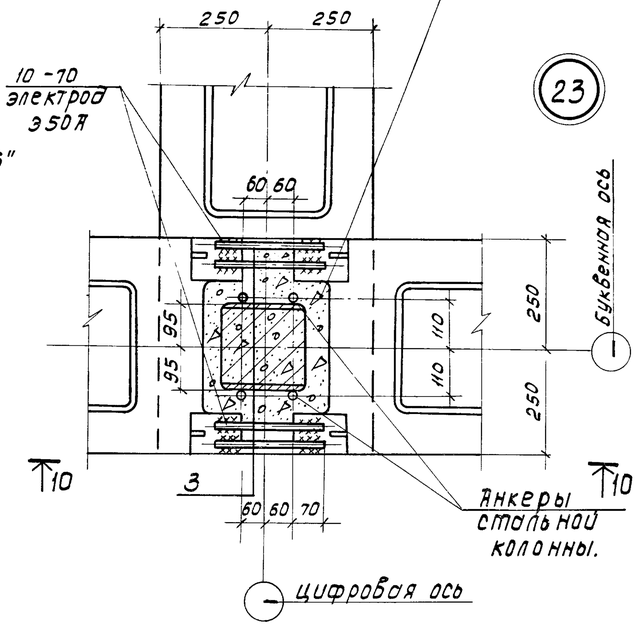

20

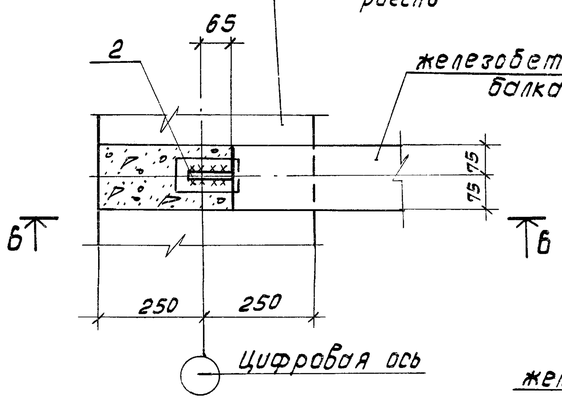

19

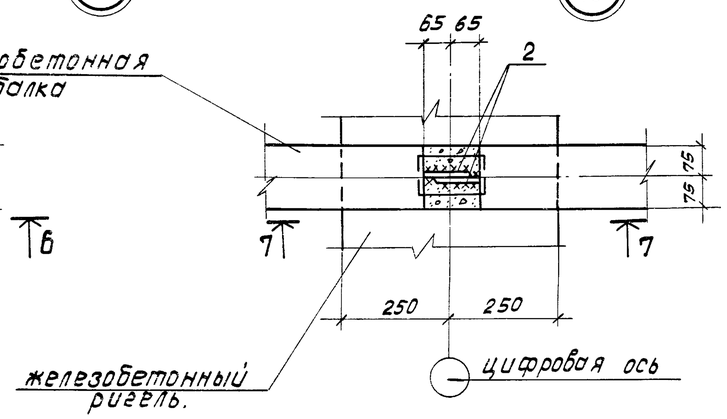

1. Спецификацию к узлам смотрите на листе 9.
* Состав бетона см. пояснительную записку ал. I

			ТП 901-6-81.86			-АС-8
Нач. отд.	Альтшуллер					
Н. контр.	Козловичер					
Гл. спец.	Козловичер		Городня двухсекционная с вентиляторами ЭВГ25 пленочная с секциями площадью 15 м² с каркасом из железобетонных элементов	Стадия	Лист	Листов
ГИП	Голодина			Р	8	
Рук. бр.	Станина					
Инженер	Полякова		Узлы 19, 20, 21, 22, 23 Сечения.	СОЮЗВОДОКАНАЛПРОЕКТ		
Инженер	Юрченко					

Привязан:

Инв. № подл.

Взам. инв. №

Подпись и дата

Инв. № подл.

Копировал: Доценко. Ф/ - 21130-03 10 Формат А2

11-11

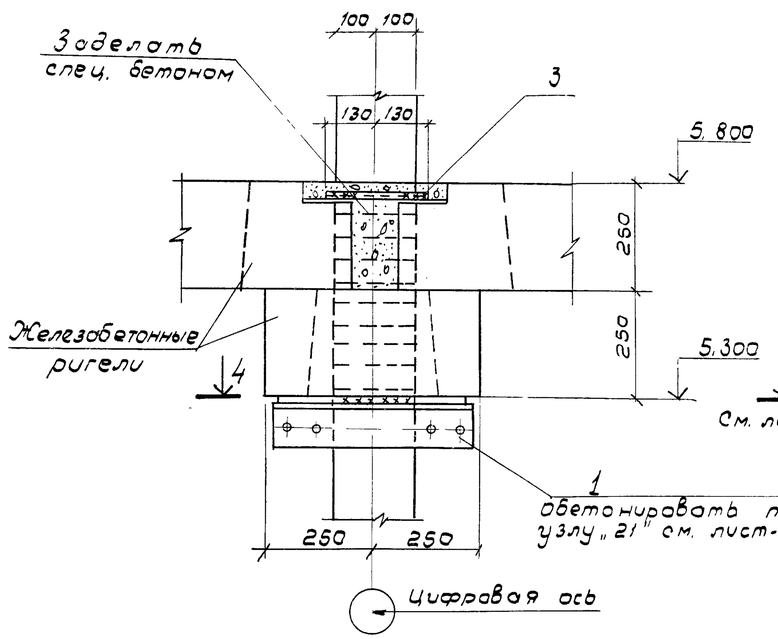

12-12

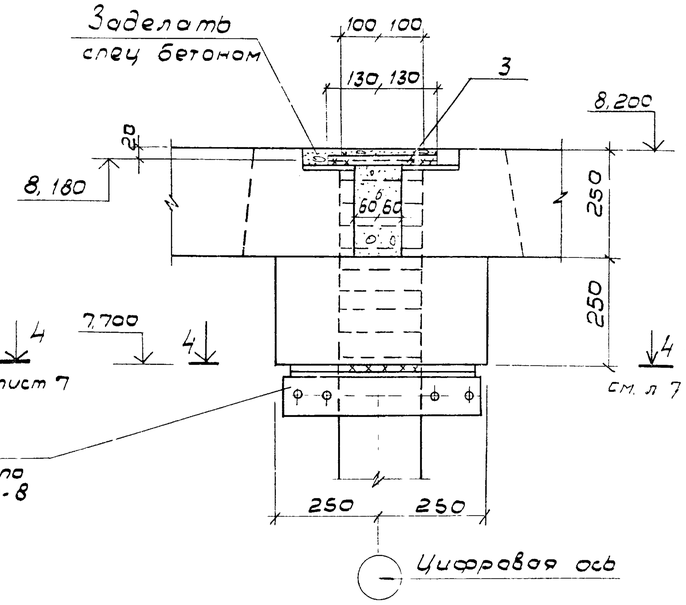

Спецификация к узлам 17÷20; 23÷25

Марка поз.	Обозначение	Наименование	Кол на узлы 17,18	19	20	23	27,25	Масса ед, кг.	Примечание
поз. „1"	ТП 901-6-81.86 кж.и, 1,11,05.Ал.V	Изделие соединительное	2				2		
поз „2"	АС 8.9	Полоса -8×100, ГОСТ 103-76 / Вст3кп2-1 ГОСТ 535-79*		2	1			0,8	
		ℓ=130							
поз. „3"	-АС 8.9	Стержень, ГОСТ 5781-82				4	4	0,4	0,4 г
		⌀ 16 А III, ℓ=260							

24

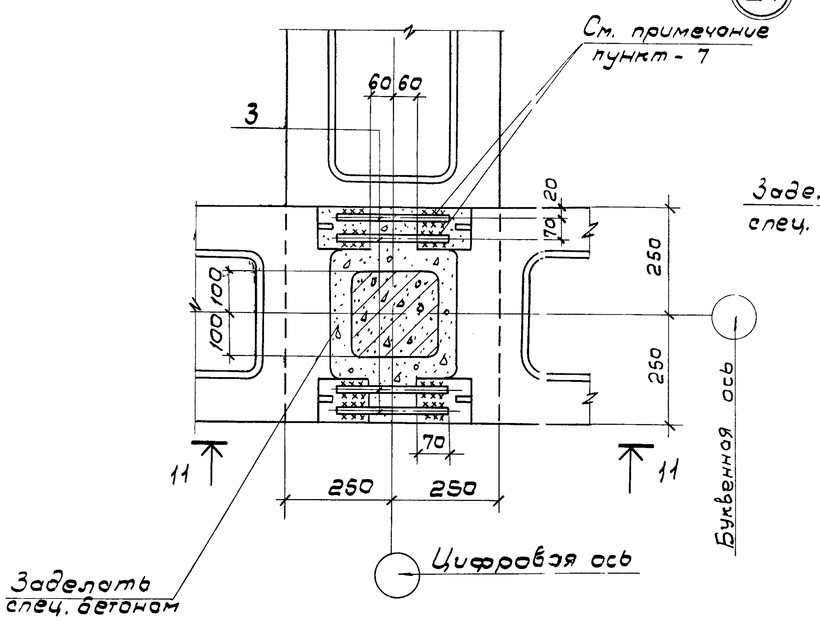

25

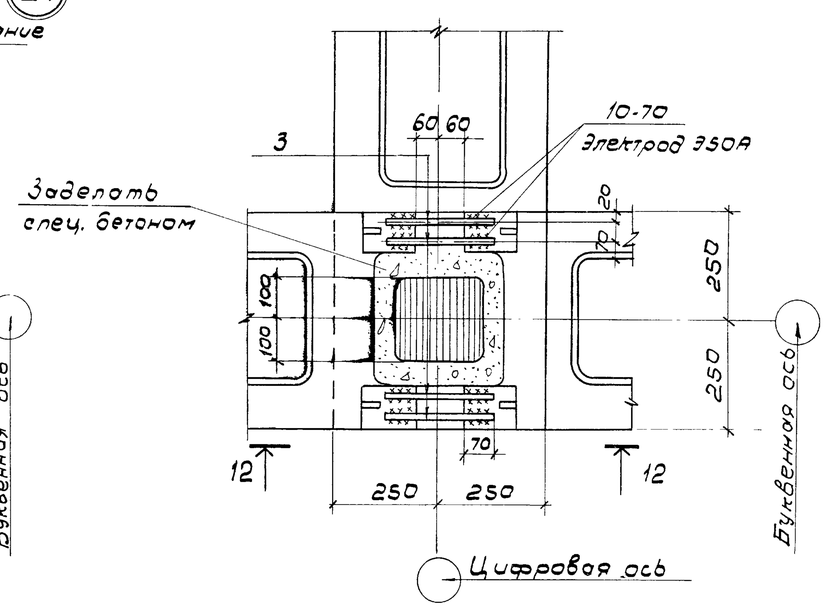

1. Приварку анкеров к закладным элементам производить ручной дуговой сваркой протяженными швами (см. СН 393-7, тип 14) электроды Э-50А, ГОСТ 9466-79

Нач. отд.	Альтшуллер			ТП 901-6-81.86 АС-9	
Н. контр.	Козловичер				
Гл. спец.	Козловичер			Градирня двухсекционная с вентиляторами 3,8Г25 пленочная с секциями площадью 16м² с каркасом из железобетонных элементов	Стадия: Р; Лист: 9; Листов:
ГИП	Голбдина				
Рук. бр	Станина			Узлы 24; 25. Сечения	СОЮЗВОДОКАНАЛПРОЕКТ
Инжен.	Полякова				
Инжен	Юрченко				

Привязан

Инв №

21130-03 11

Альбом III

1-1

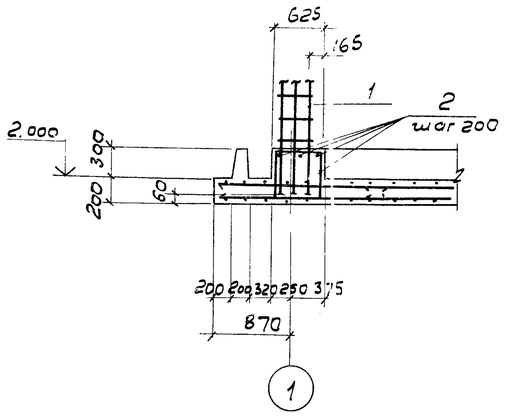

2-2

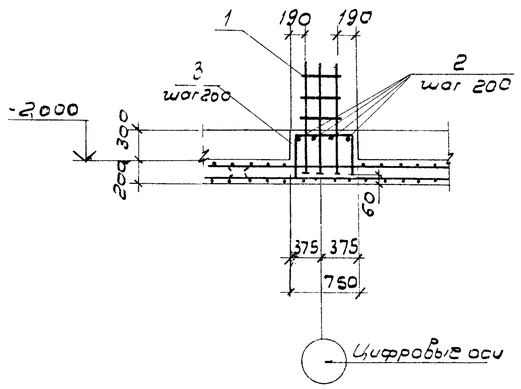

4-4

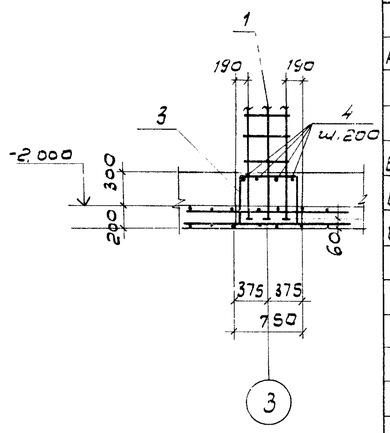

Спецификация к узлам 27, 28, 32

Формат	Зона	Поз	Обозначение	Наименование	Кол. на узел 27"	28"	32"	Примечание
				Сборочные единицы				
А4			ТП 901-6-81.86 КЖИ.1.11.06. Ал. IV	Каркас пространственный	1	1	1	
				Детали				
				Стержень, ГОСТ 5781-82				
Б4		2	ТП 901-6-81.86 АС10	ф 6 А-III, ℓ=1990	6	4		0,3 кг
Б4		3		ф 6 А-III, ℓ=1620		3	3	0,4 кг
Б4		4		ф 6 А-III, ℓ=1370			4	0,3 кг

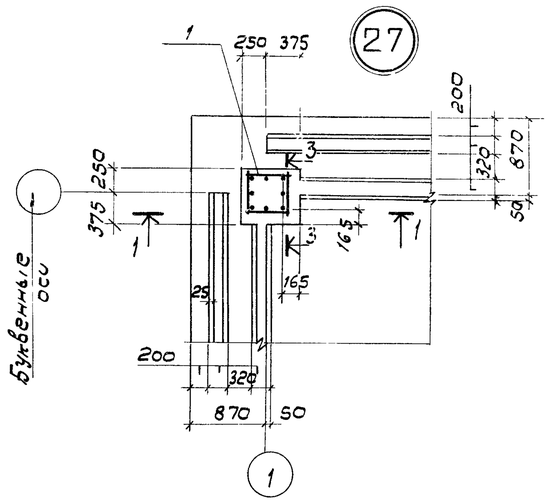

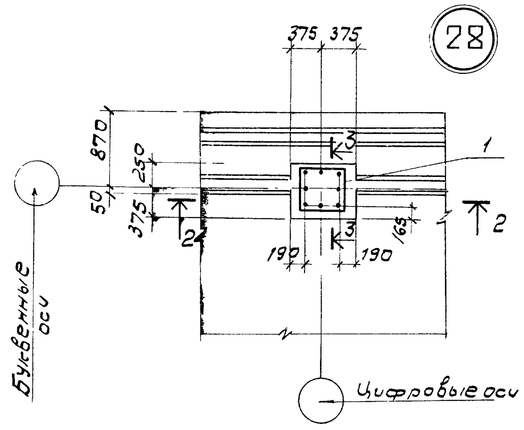

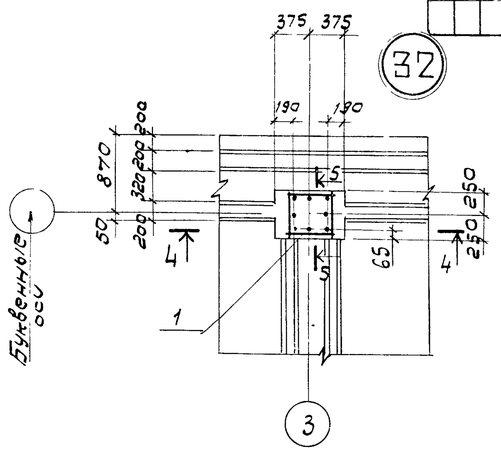

Ведомость деталей

Поз.	Эскиз
2	460 570 460
3	460 700 460
4	460 450 460

3-3

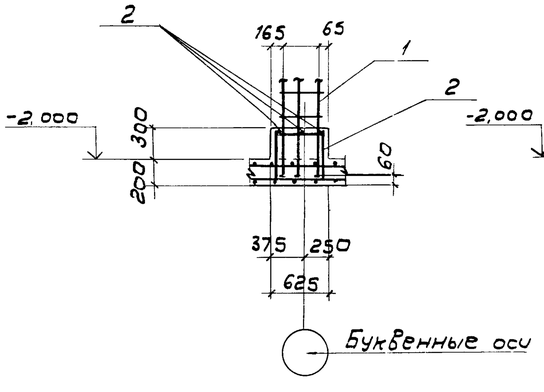

5-5

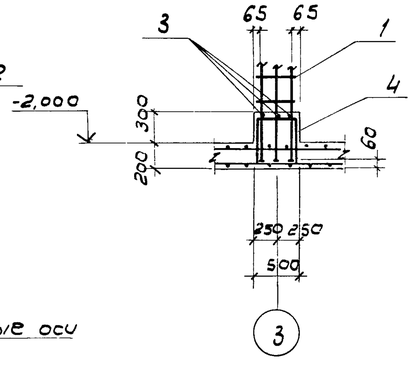

1. Позиции 2, 3, 4 смотрите ведомость деталей.
2. Защитный слой бетона в узлах - 25 мм.
3. Узел „32" только для 4х и 5ти секционных градирен.

Нач. отд.	Альтшуллер		
Н. контр.	Козловичер		
Гл. спец.	Козловичер		
ГИП	Голвдина		
Рук. бр.	Станина		
Инжен.	Полякова		
Инжен.	Юрченко		

Привязан

Инв. №

ТП 901-6-81.86 АС-10

Градирня двухсекционная с вентиляторами ЦАГИ 38/25 пленочная с секциями площадью 15 м² с каркасом из железобетонных элементов.

Лист	Лист	Листов
Р	10	

Узлы 27, 28, 32. Сечения.

СОЮЗВОДОКАНАЛПРОЕКТ

Инв. № подл. | Подпись и дата | Взам. инв. №

21130-03 12

Альбом III

1-1

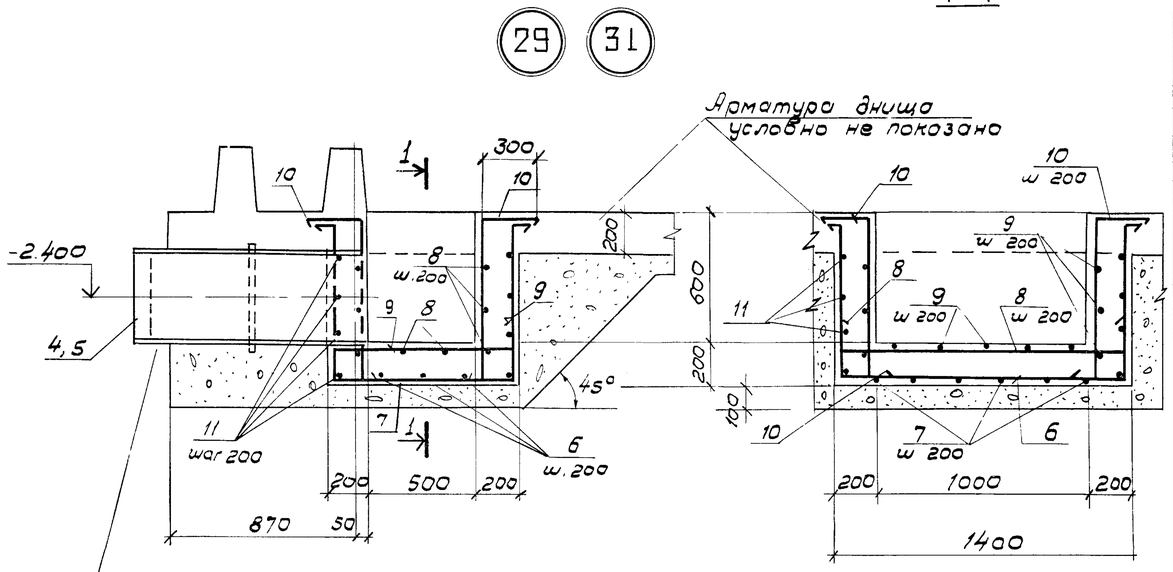

В местах установки сальников арматуру обрезать по месту и концы приварить к корпусу сальника

2-2

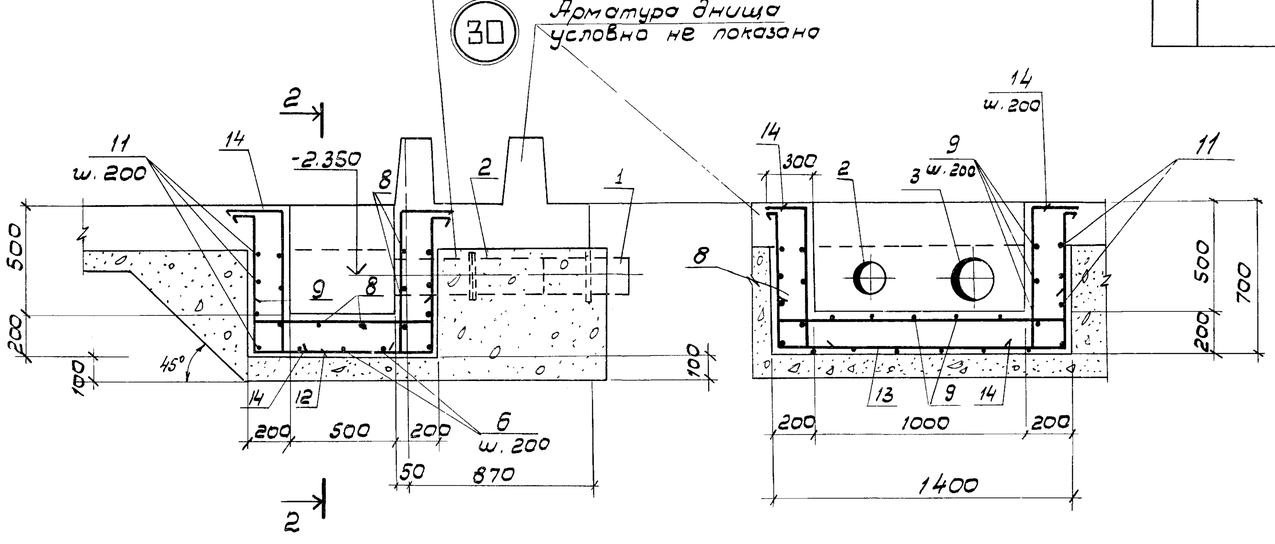

Ведомость деталей

Поз.	Эскиз
6	150 740 1330 150 740
7	150 740 830 150 740
8	150 1330 150
9	150 830 150
10	740 150 300
11	1405 905 830 1330
12	150 640 830 150 640
13	150 640 1330 150 640
14	640 150 300

Спецификация к узлам 29, 30, 31

Марка, поз.	Обозначение	Наименование	Кол. на узел 29	30	31	Масса ед. кг.	Примечание
		Сальники					
Поз. „1"	Серия 5.900-2	Ду 150, ℓ: 300	–	1	–	25,5	
Поз. „2"	5.900-2	Ду 150, ℓ: 800	–	1	–	45,2	
Поз. „3"	5.900-2	Ду 200, ℓ: 500	–	2	–	28,6	
Поз. „4"	5.900-2	Ду 300, ℓ: 500	2	–	–	55,9	
Поз. „5"	5.900-2	Ду 400, ℓ: 500	–	–	2	76,5	
		Стержень, ГОСТ 5781-82					
Поз. „6"	ТП 901-6-81.86 - АС 11	ф 10 А III, ℓ: 3110	3	–	3	1,9	
Поз. „7"		ф 10 А III, ℓ: 2610	6	–	6	1,6	
Поз. „8"		ф 10 А III, ℓ: 1630	8	8	8	1,0	
Поз. „9"		ф 10 А III, ℓ: 1130	11	11	11	0,7	
Поз. „10"		ф 10 А III, ℓ: 1190	18	–	18	0,7	
Поз. „11"		ф 10 А III, ℓ: 4470	4	4	4	2,8	
Поз. „12"		ф 10 А III, ℓ: 2410	–	6	–	1,5	
Поз. „13"		ф 10 А III, ℓ: 2910	–	3	–	1,8	
Поз. „14"		ф 10 А III, ℓ: 1090	–	18	–	0,7	

1. Позиции 6* ÷ 14* см. ведомость деталей.
2. Совместно с данным см. альбом II, л. АС-5

Нач. отд.	Альтшулер		
Н. контр.	Козловичер		
Гл. спец.	Козловичер		
ГИП	Гольдина		
Рук. бр.	Станина		
Инжен.	Полякова		
Инжен.	Юрченко		

Привязан

Инв. N подл.

ТП 901-6-81.86 АС

Градирня двухсекционная с вентиляторами 3В125 пленочная с секциями площадью 16 м² с каркасом из железобетонных элементов.

Стадия	Лист	Листов
Р	11	

Узлы: 29, 30, 31
Сечения

СОЮЗВОДОКАНАЛПРОЕКТ

21130-03 13

Альбом III

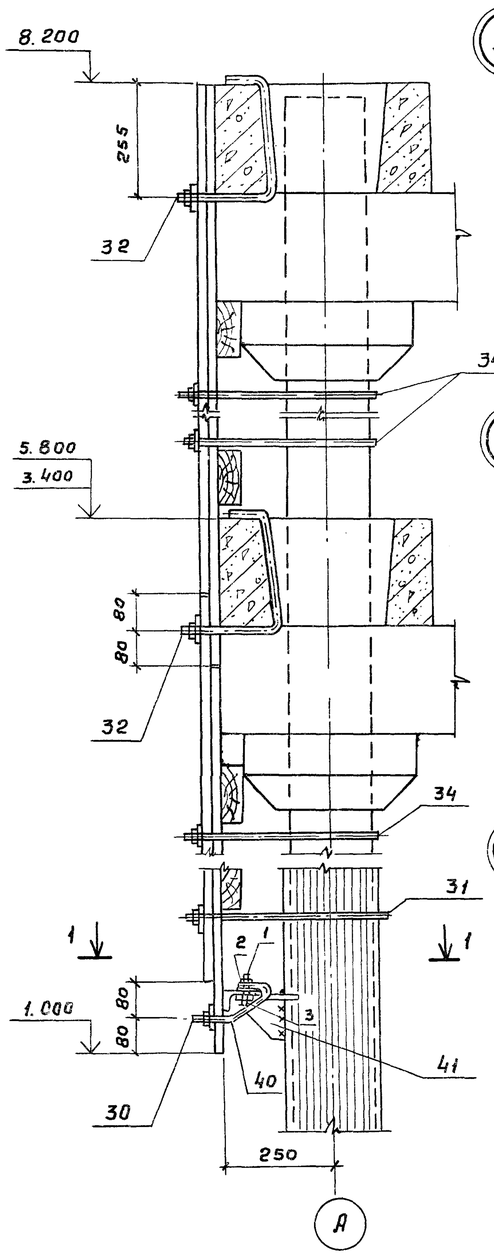

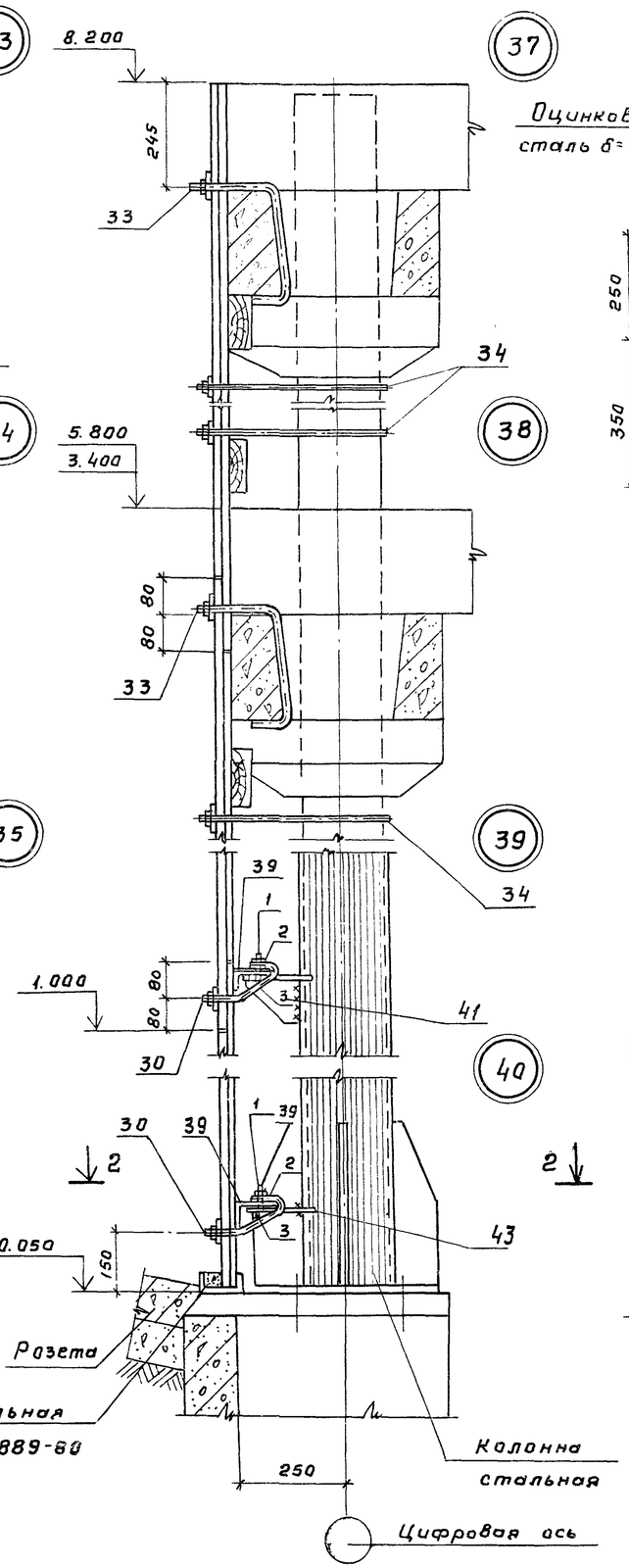

1-1

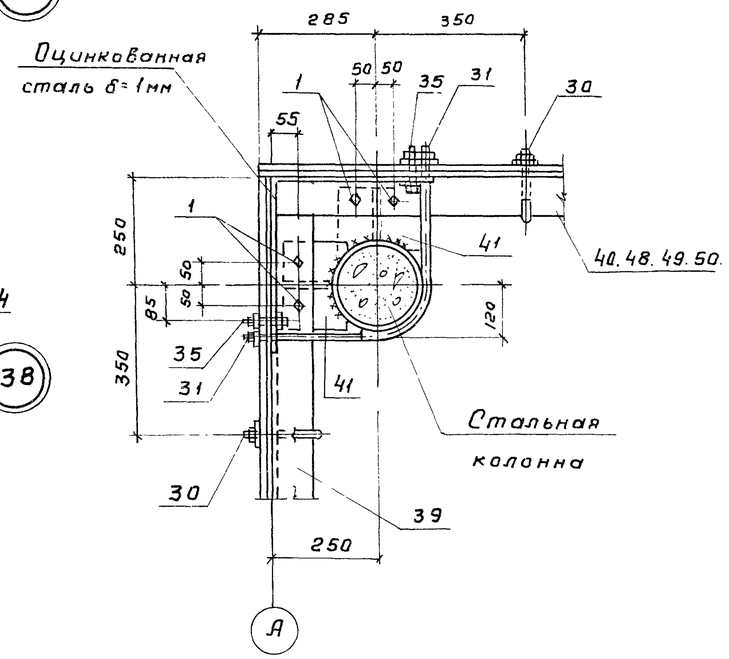

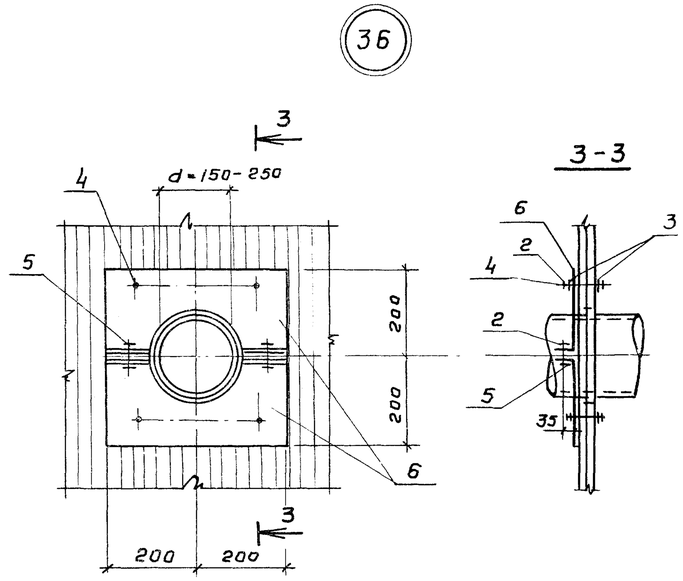

2-2

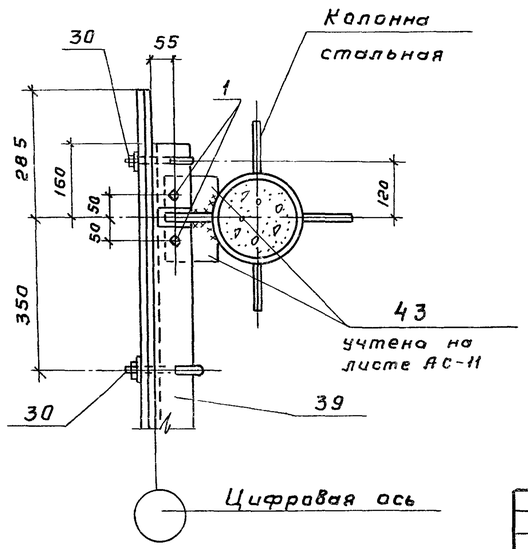

Поз „43"

учтена на листе АС-11

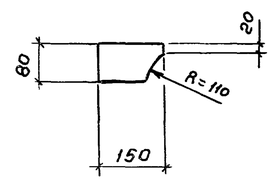

Нач. отд.	Альтшуллер		
Н. контр.	Казловичер		
Гл. спец.	Козловичер		
ГИП	Гольдина		
Рук. бр.	Станина		
Инжен.	Полякова		
Инжен.	Юрченка		

Привязан

Инв. № подл.

Взам. инв. №

Подпись и дата

Инв. № подл.

ТП 901-6-81.86 -АС

Градирня двухсекционная с вентиляторами ЗВГ-25 пленочная с секциями площадью 16 м² с каркасом из железобетонных элементов

Стадия	Лист	Листов
Р	12	

Узлы: 33 ÷ 40

Госстрой СССР
СОЮЗВОДОКАНАЛПРОЕКТ
г. Москва

21130-03 14

Копировал Гольденбаум

Формат А2

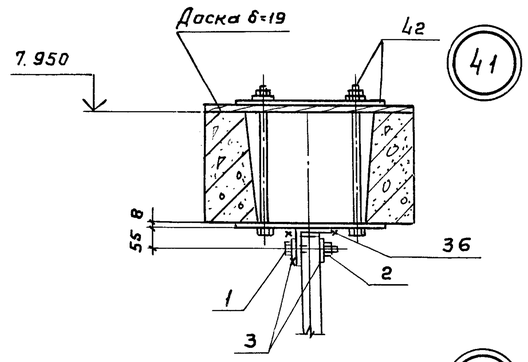

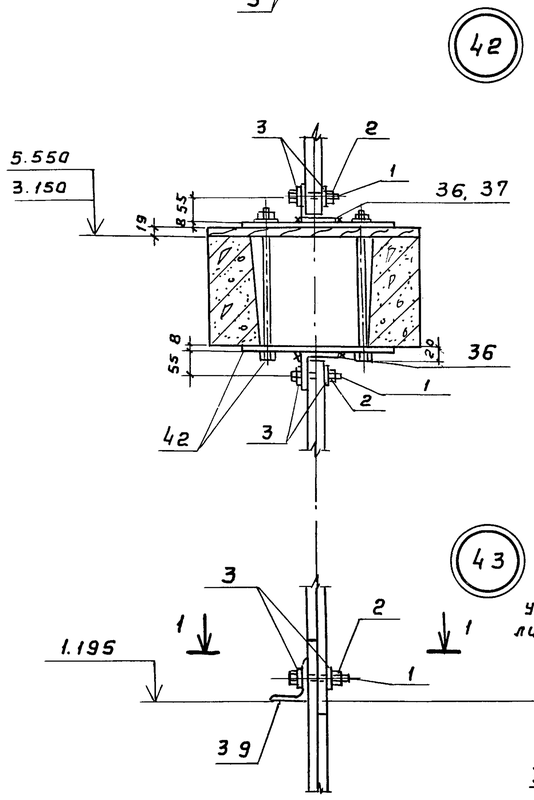

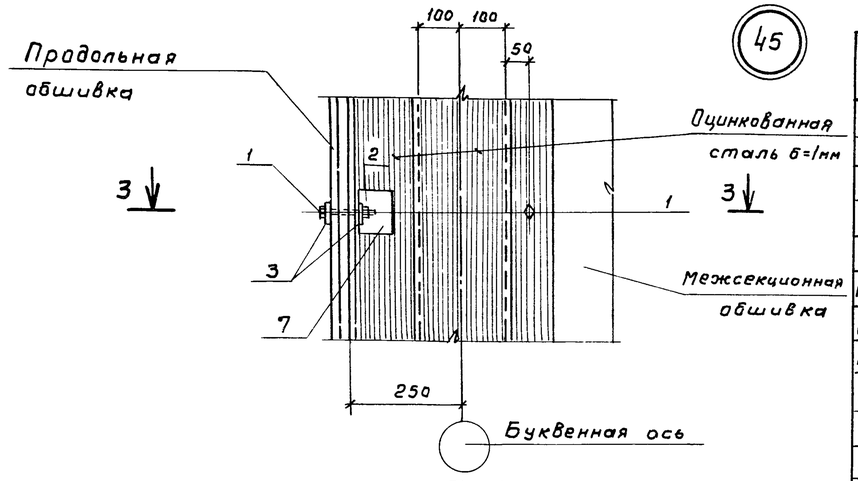

3-3

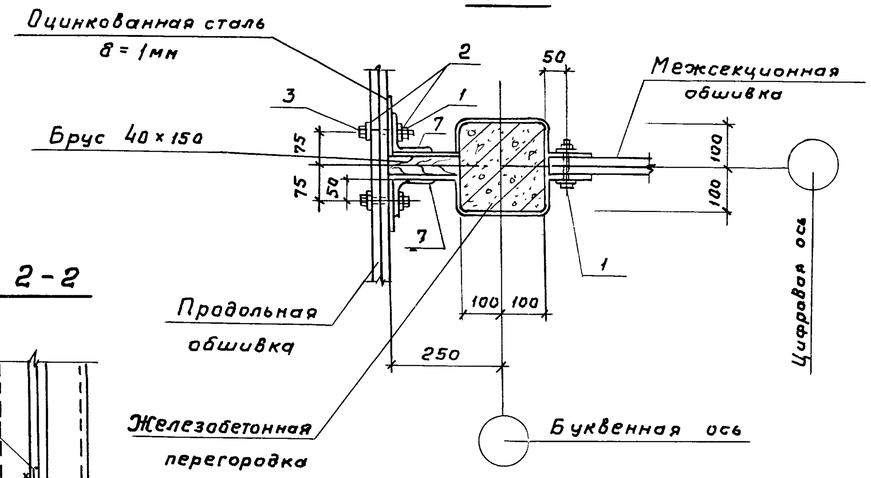

2-2

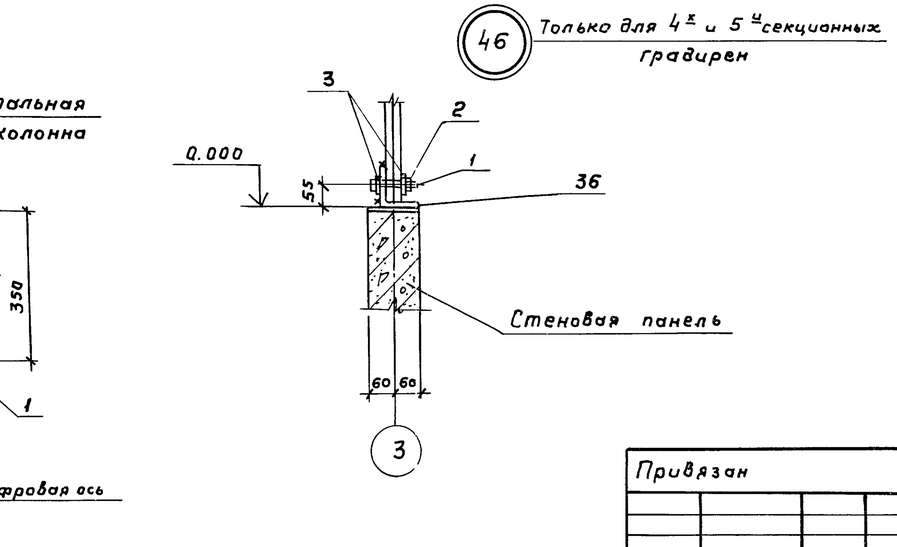

1-1

Спецификация к узлам 35, 36, 39÷46

Марка Поз	Обозначение	Наименование	Кол. на узел 36	35, 39-41, 43, 44, 46	42	45	Масса ед, кг	Примечание
		Стандартные изделия						
Поз. „1"	ТП 901-6-81.86 -АС12.13	Болт М10×40.58.0115, ГОСТ 7798-70		1	2	3	0,1	
Поз „2"		Гайка М10.5.0115, ГОСТ 5915-70	6	1	2	3	—	
Поз. „3"		Шайба 10.02.0115, ГОСТ 11371-78	10	2	4	6	—	
Поз. „4"	-АС12	Болт М10×80.58.0115, ГОСТ 7798-70	4				0,1	
Поз. „5"		Болт М10×20.58.0115, ГОСТ 7798-70	2				—	
Поз. „6"		ОЦ Б-ПН-НО-10 ГОСТ 19904-74						
		ОН-КР-1 ГОСТ 14918-80	2				0,9	
Поз. „7"	АС-13	Уголок 90×90×7, ГОСТ 8509-72*	2				1,0	
		Вст3кп2-1, ГОСТ 535-79*						
		ℓ = 100						

Нач.отд.	Альтшуллер		
Н.контр.	Козловичер		
Гл.спец.	Козловичер		
ГИП	Гольдина		
Рук.бр.	Станина		
Инжен.	Полякова		
Инжен.	Юрченко		

Привязан

Инв. № подл

ТП 901-6-81.86 -АС

Градирня двухсекционная с вентиляторами 3ВГ25 пленочная с секциями площадью 16 м² с каркасом из железобетонных элементов

Стадия	Лист	Листов
Р	13	

Узлы 41÷46
Сечения.

Госстрой СССР
СОЮЗВОДОКАНАЛПРОЕКТ
г. Москва

Копировал Гольденбаум

Формат А2

Альбом III

Элемент „1"

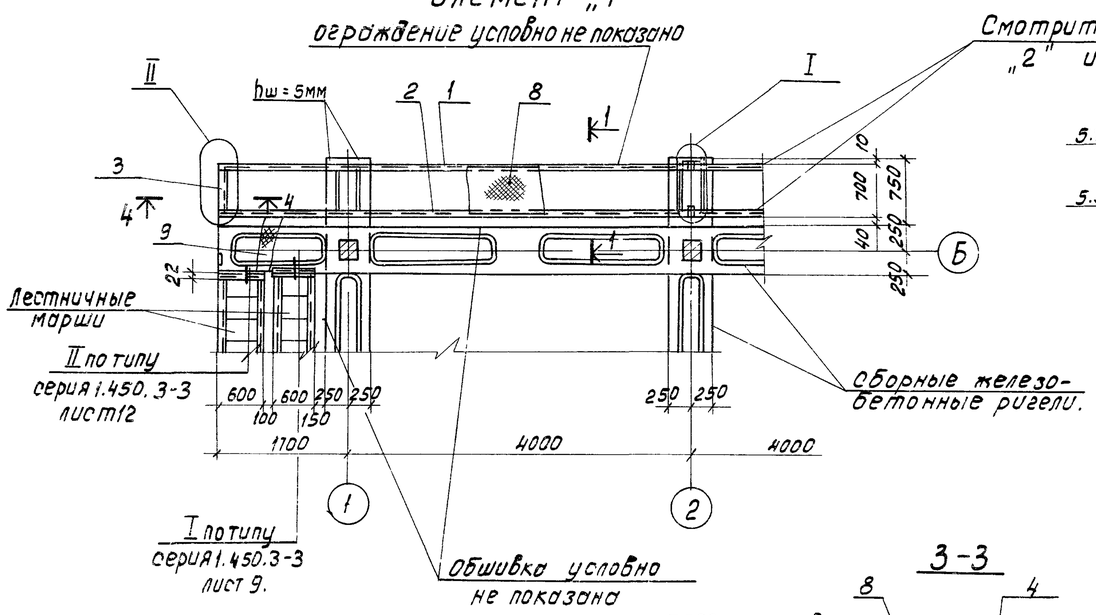

2-2

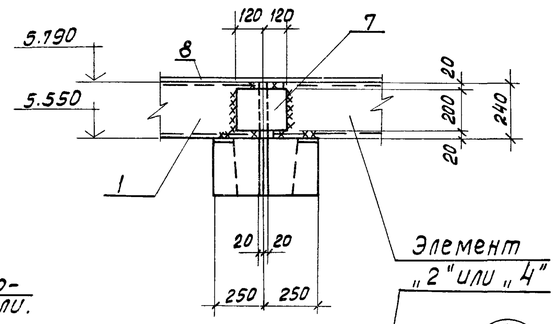

3-3

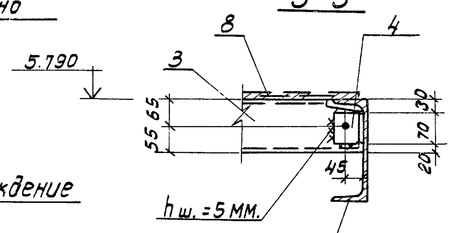

1-1

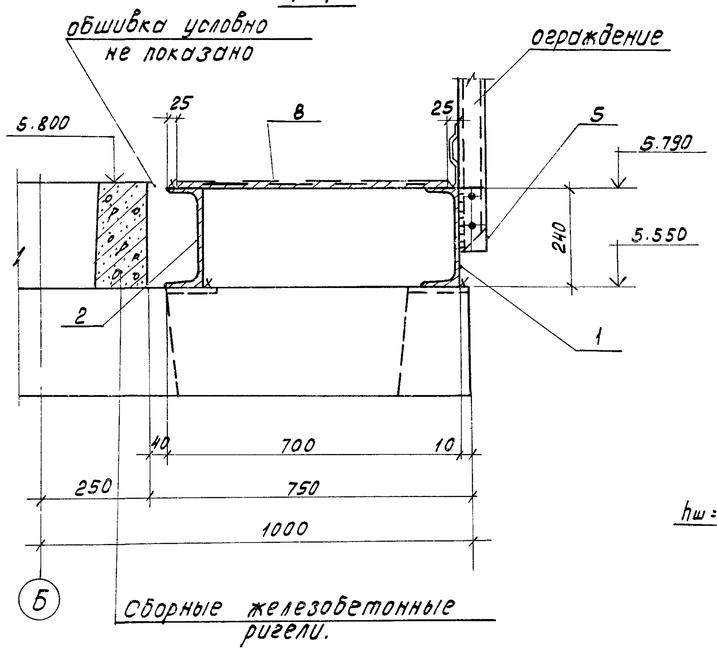

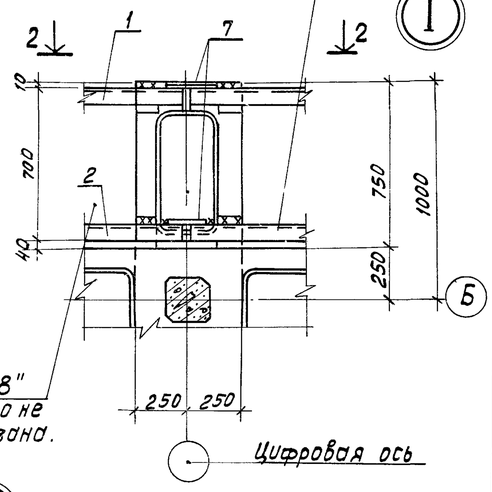

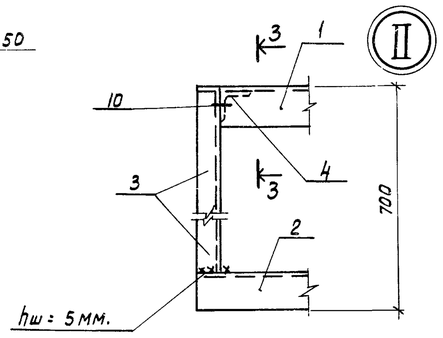

4-4

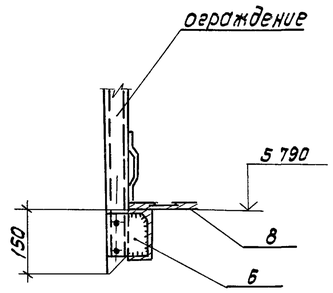

Спецификация к элементу „1"

Марка поз.	Обозначение	Наименование	Кол.	Масса ед. кг.	Примечание.
поз. „1"	ТП901-6-81.86 -АС 14	Швеллер 24 ГОСТ 8240-72* / Вст3кп2-1, ГОСТ 535-79*	1	136.3	
		ℓ = 5680			
поз. „2"		Швеллер 24 ГОСТ 8240-72* / Вст3кп2-1, ГОСТ 535-79*	1	135.1	
		ℓ = 5630			
поз. „3"		Швеллер 12 ГОСТ 8240-72* / Вст3кп2-1, ГОСТ 535-79*	1	15.5	
		ℓ = 690			
поз. „4"		Уголок 75×75×6, ГОСТ 8509-72* / Вст3кп2-1, ГОСТ 535-79*	1	0.5	
		ℓ = 70			
поз. „5"		Полоса -4×50, ГОСТ 103-76 ℓ=150 / Вст3кп2-1, ГОСТ 535-79*	8	0.2	
поз „6"		Полоса -4×100, ГОСТ 103-76 ℓ=120 / Вст3кп2-1, ГОСТ 535-79*	2	0.4	
поз. „7"		Полоса -8×200, ГОСТ 103-76 ℓ=240 / Вст3кп2-1, ГОСТ 535-79*	2	3.0	
поз. „8"		Рулон ромб К-5.0×650	м²	156.5	
		Бст3сп ГОСТ 8568-77, ℓ=5700	3.7		
поз. „9"		Рулон ромб К-5.0×550	м²		
		Вст3сп ГОСТ 8568-77, ℓ=1600	0.9	38.1	
поз. „10"		Болт М12×80.58.0115, ГОСТ 7798-70	1	0.1	

1. Сварные швы, кроме оговоренных принимать -4мм.
2. Отверстия d = 14мм.

Нач. отд.	Альтшуллер		
Н. контр.	Козловичер		
Гл. спец.	Козловичер		
ГИП	Гольдина		
Рук. бр.	Станинец		
Инженер	Поляков		
Инженер	Юрченко		

Привязан

Инв № подл.

ТП 901-6-81.86 -АС-14

Градирня двухсекционная с вентиляторами ЗВГ25 пленочная с секциями площадью 16м² с каркасом из железобетонных элементов

Элемент „1" План. Сечения. Узлы.

Стадия	Лист	Листов
Р	14	

СОЮЗВОДОКАНАЛПРОЕКТ

Копировал: Доценко.

21130-03 16

Формат А2

Альбом III

Элемент „2"

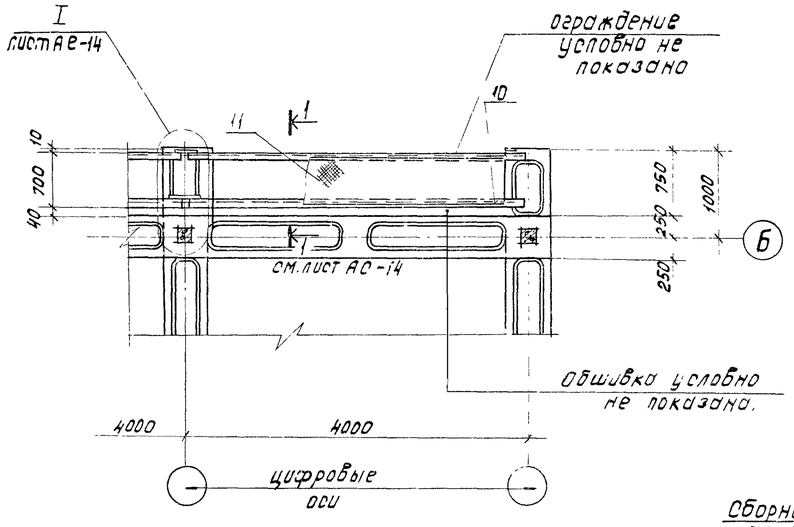

Элемент „4"

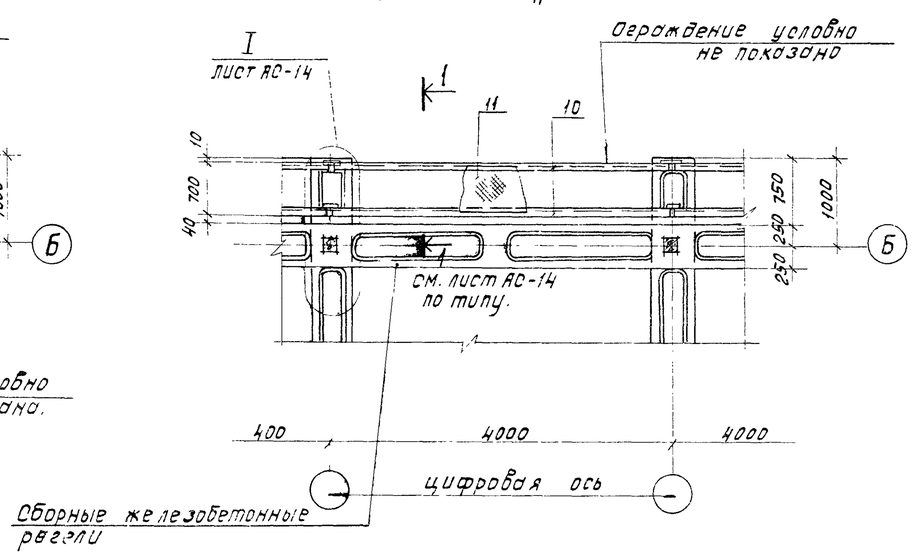

Элемент „3"

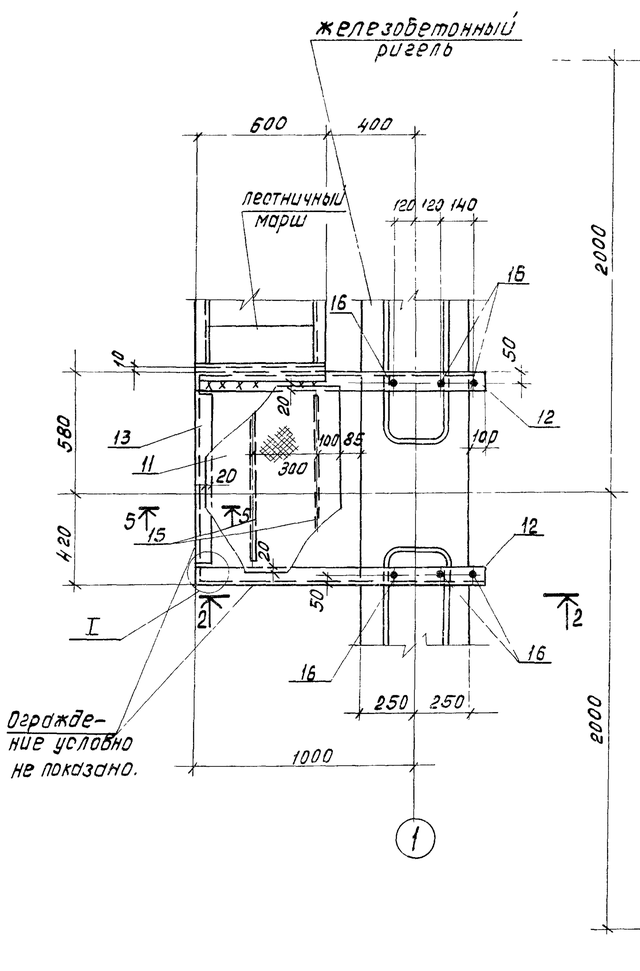

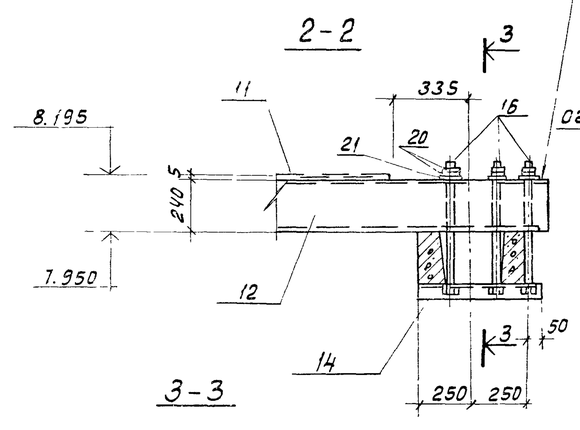

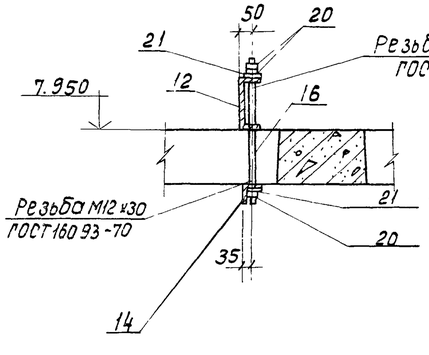

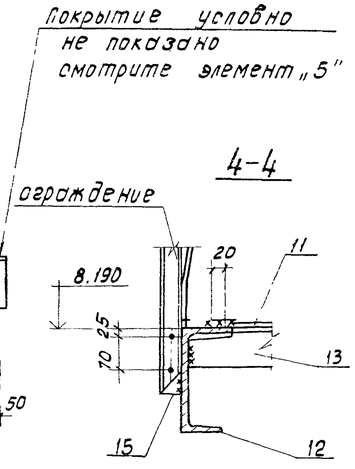

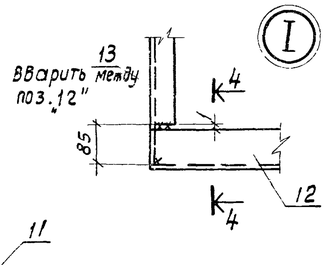

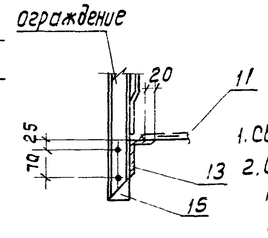

1. Сварные швы принимать - 4мм.
2. Сварку производить до установки деревянных конструкций.

Спецификация к элементам „2", „3", „4".

Марка, поз.	Обозначение	Наименование	Кол.	Масса ед.кг.	Примечание.
		Элемент „2"			
поз. „5"	ТП901-6-81.86 - АС14	Полоса -4х50, ГОСТ103-76 / Ст3кп2-1, ГОСТ535-79* ℓ=150	3	0.2	
поз. „7"		Полоса -8х200, ГОСТ103-76 / Ст3кп2-1, ГОСТ535-79* ℓ=240	2	3.0	
поз. „10"	- АС15	Швеллер 24 ГОСТ8240-72 / Ст3кп2-1, ГОСТ535-79* ℓ=3960	2	95.0	
поз. „11"		Рулон ромб К-5.0х650 / Ст3сп, ГОСТ8568-77, ℓ=3750	м² 2.5	105.8	
		Элемент „3"			
поз. „5"	- АС14	см. элемент „2"	4	0.2	
поз. „11"	- АС15	см. элемент „2" ℓ=4000	м² 0.5	21.2	
поз. „12"		Швеллер 24 ГОСТ8240-72 / Ст3кп2-1, ГОСТ535-79* ℓ=1350	2	32.4	
поз. „13"		Уголок 90х56х8, ГОСТ8510-72 / Ст3кп2-1, ГОСТ535-79* ℓ=988	1	7.2	
поз. „14"		Уголок 63х63х6, ГОСТ8510-72 / Ст3кп2-1, ГОСТ535-79* ℓ=550	2	3.2	
поз. „15"		Полоса -4х40, ГОСТ103-76 / Ст3кп2-1, ГОСТ535-79* ℓ=820	2	1.0	
поз. „16"		Стержень, ГОСТ 5781-82 / ф16 А I, ℓ=550	6	0.9	
поз. „20"		Гайка М16 5.0115. ГОСТ5915-70	18	—	на болт двегайки и контргайки
поз. „21"		Шайба 16.02.0115. ГОСТ11371-78	12	—	
		Элемент „4"			
поз. „5"	- АС14	см. элемент „2"	4	0.2	
поз. „7"		см. элемент „2"	2	3.0	
поз. „10"	- АС15	см. элемент „2"	2	95.0	
поз. „11"		см. элемент „2" ℓ=4000	м² 2.6	110.0	

Нач.отд.	Альтшулер		
Н.контр.	Козловичер		
Гл.спец.	Козловичер		
ГИП	Голодина		
Рук.бр.	Станина		
Инженер	Полякова		
Инженер	Юрченко		

Привязан:

Инв. N подл.

ТП901-6-81.86 -АС-15

Гидроизоляция двухсекционная с вентиляторами ЗВП25 пленочная с секциями площадью 16 м² с каркасом из железобетонных элементов

Элементы „2", „3", „4".

Планы. Сечения. Узлы.

Стадия	Лист	Листов
Р	15	

СОЮЗВОДОКАНАЛПРОЕКТ

Инв. № подл. | Подпись и дата | Взам. инв. №

Копировал: Кошенко

24130-02 17 Формат А2

Альбом III

Элемент „5"

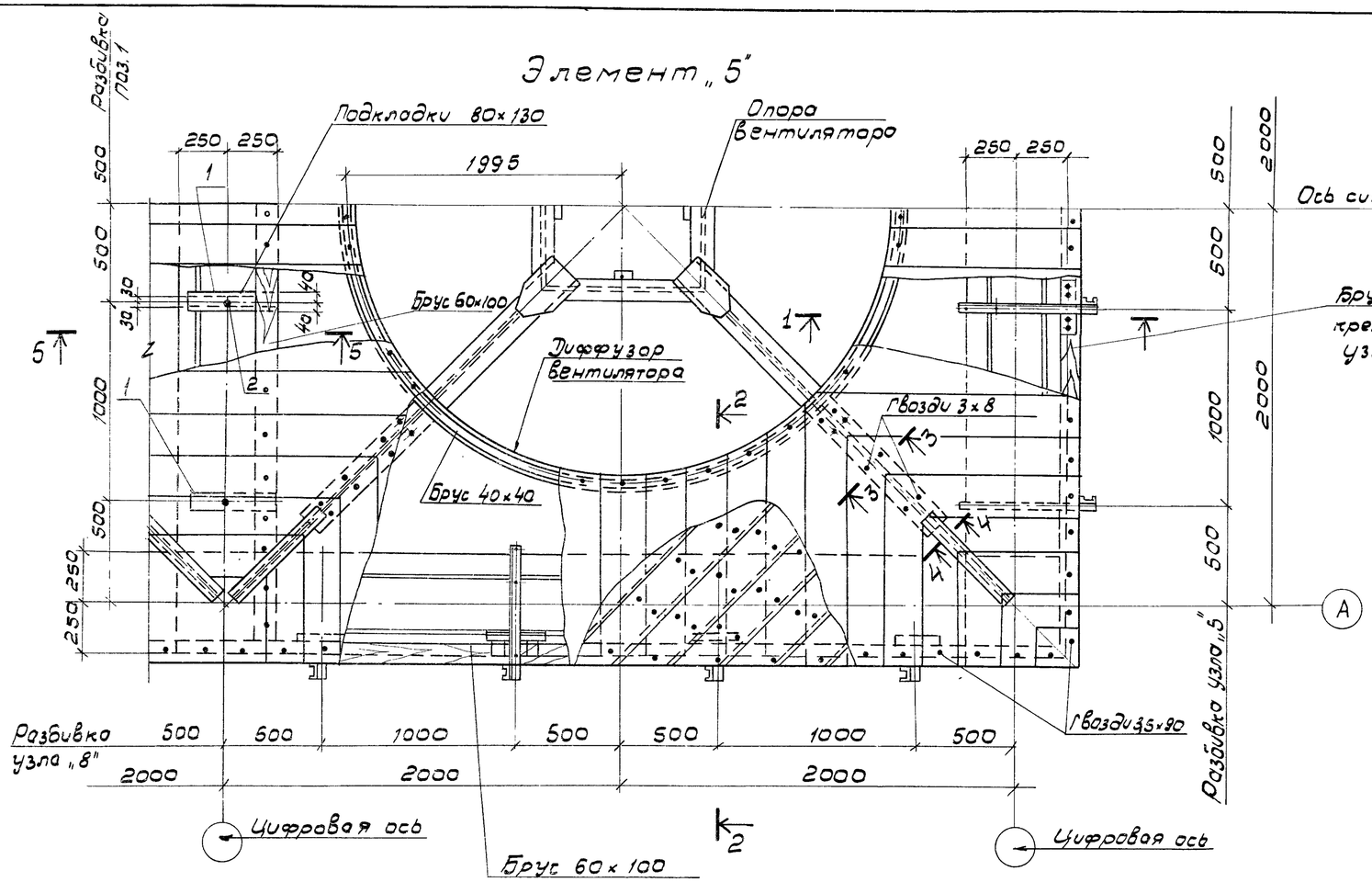

4-4

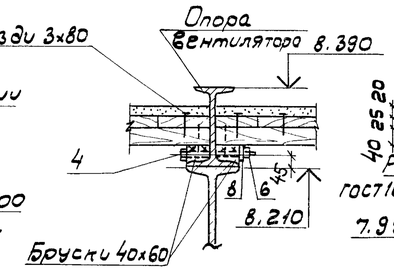

5-5

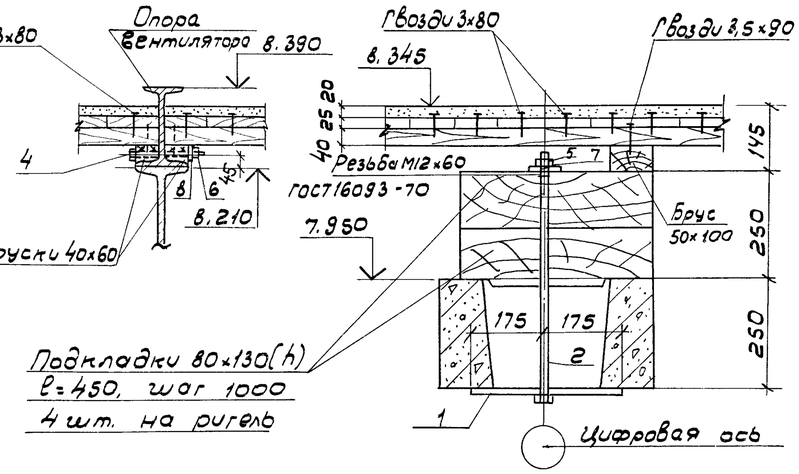

1-1

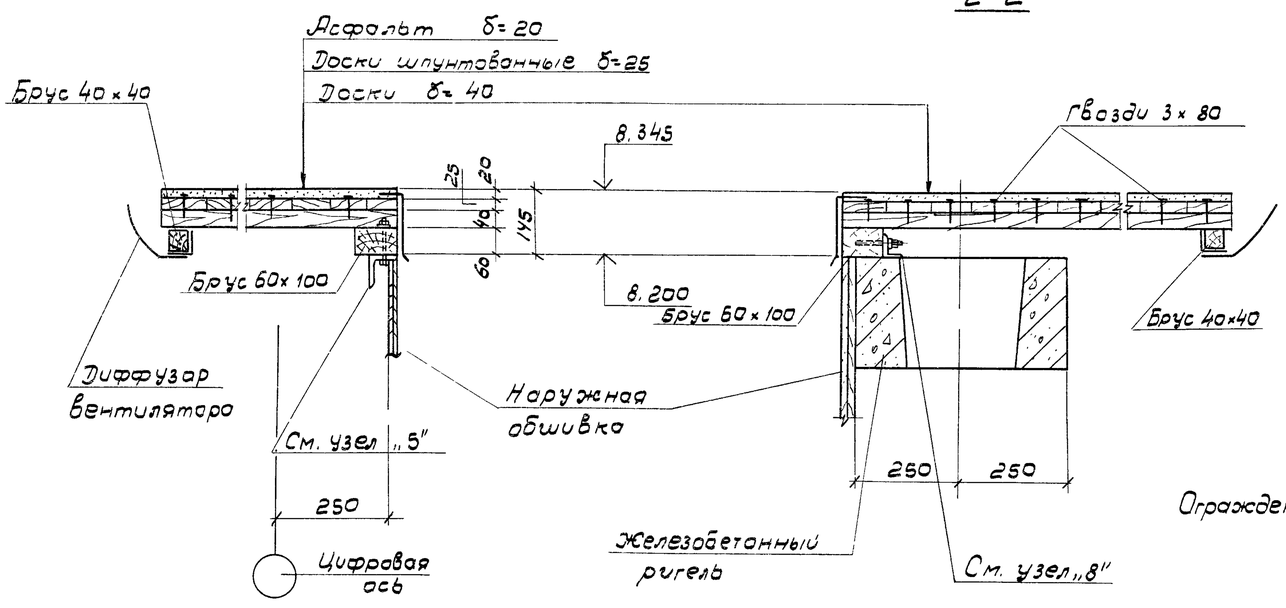

2-2

3-3

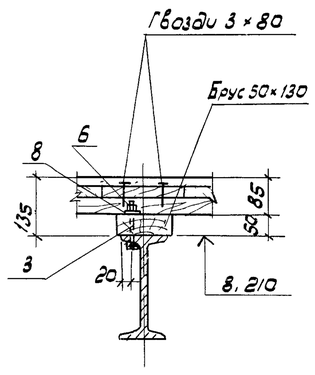

Ограждение условно не показано

Спецификация к элементу „5"

Марка поз.	Обозначение	Наименование	Кол.	Масса ед. кг.	Примечание
Поз. „1"	ТП 901-6-81.86-АС16	Полоса -8×60 ГОСТ 103-76 / Вст3кп2 ГОСТ 535-79*	4	0,3	
		ℓ=350			
Поз. „2"		Стержень ГОСТ 2590-71	4	0,5	
		ф12 АI ℓ=540			
Поз. „3"		Болт М6×80.58.019 ГОСТ 7798-70	8	0,1	
Поз. „4"		Болт М6×140.58.019 ГОСТ 7798-70	8	0,1	
Поз. „5"		Гайка М12.5.019 ГОСТ 5915-70	4	0,1	
Поз. „6"		Гайка М6.5.019 ГОСТ 5915-70	16	–	
Поз. „7"		Шайба 12.02.019 ГОСТ 11371-78	4	–	
Поз. „8"		Шайба 6.02.019 ГОСТ 11371-78	16	–	
		Материалы:			
		Доски δ=25 ГОСТ 24454-80	7,0 м²	0,2 м³	
		Доски δ=40 ГОСТ 24454-80	7,0 м²	0,3 м³	
		Брусья	–	0,2 м³	
		Гвозди 3×80 ГОСТ 4028-63		1,0	
		Гвозди 3,5×90 ГОСТ 4028-63		1,0	

Нач. отд.	Альтшулер		
Н. контр.	Козловичер		
Гл. спец.	Козловичер		
ГИП	Гольдина		
Рук. бр.	Станина		
Инжен.	Поляково		
Инжен.	Юрченко		

Привязан

Инв. № подл.

ТП 901-6-81.86 -АС-16

Продирня двухсекционная с вентиляторами 38Ф25 пленочная с секциями площадью 16 м² с каркасом из железобетонных элементов

Стадия	Лист	Листов
Р	16	

Элемент 5
План. Сечения

СОЮЗВОДОКАНАЛПРОЕКТ

Альбом III

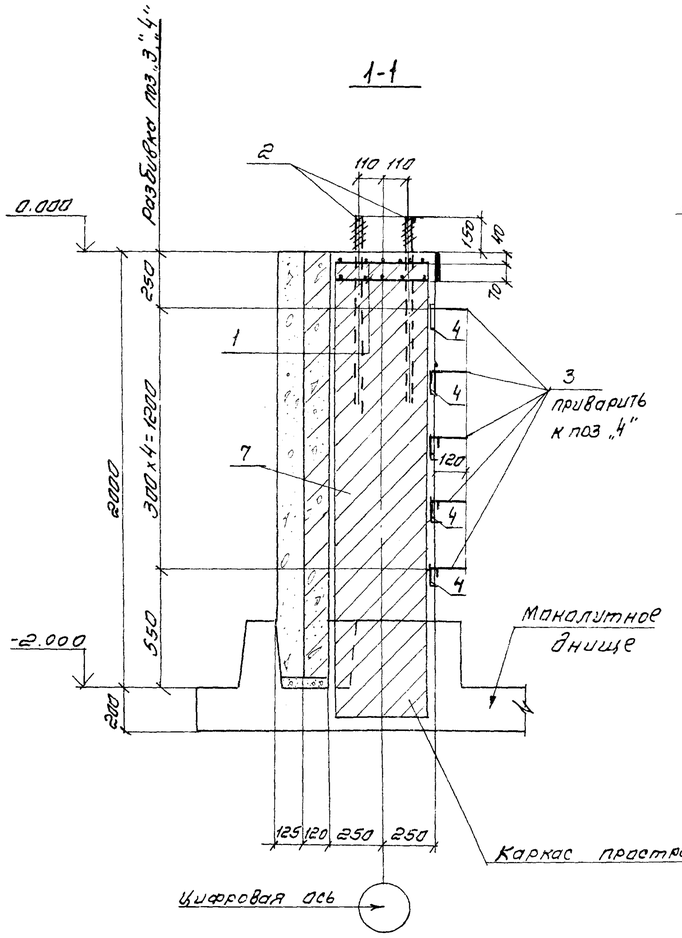

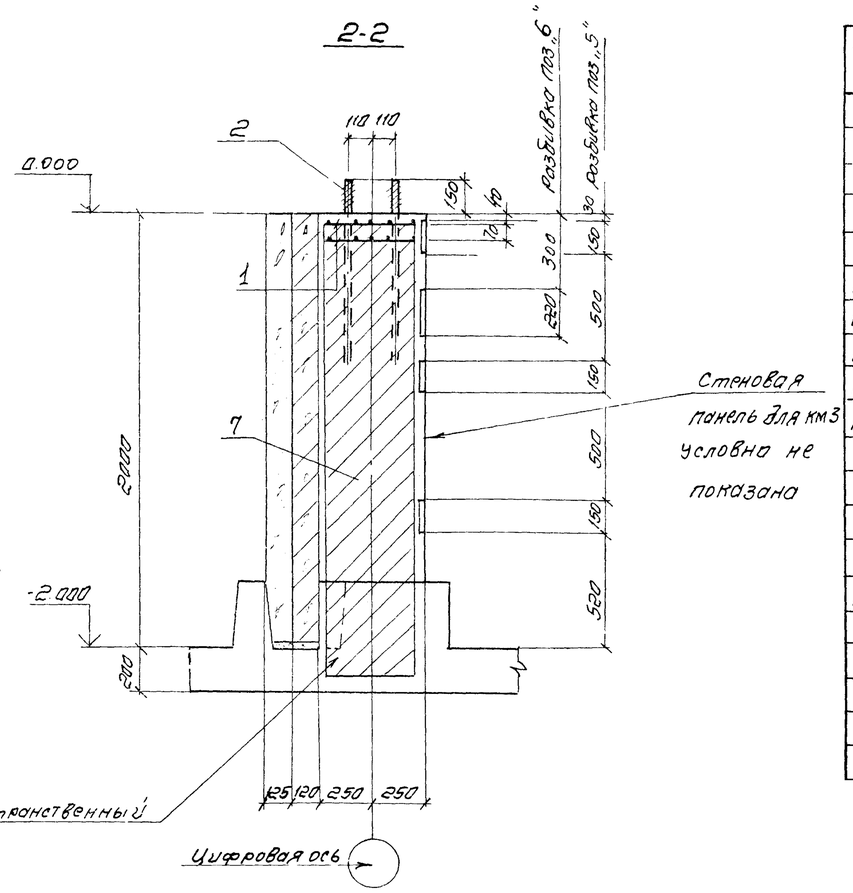

Спецификация монолитных колонн

Марка. поз	Обозначение	Наименование	Кол на колонну км1	км1-1	км2	км3	Масса ед кг	Примечание
		Сетка арматурная						
		ГОСТ 8478-81						
Поз.,,1"		ф6АI-100 450х450 25/25	2	2	2	2	10	
		ф6АI-100						
Поз.,,2"	ТП901-6-81.86-КЖИ.1.11.07	Изделие закладное	4	4	4	4		
Поз.,,3"	Серия 1.400.-15 вып.1	МН801	–	5	–	–		
Поз.,,4"	1.400-15 вып.1	МН103-7	–	5	–	–		
Поз.,,5"	1.400-15 вып.1	МН106-4	–	–		6		
Поз.,,6"	ТП901-6-81.86-КЖИ.1.11.08	Изделие закладное	–	–	1	–		
		Материалы						
Поз.,,7"		Бетон ☐ МРЗ ☐ В ☐	0.7	0.7	0.5	0.5		$м^3$

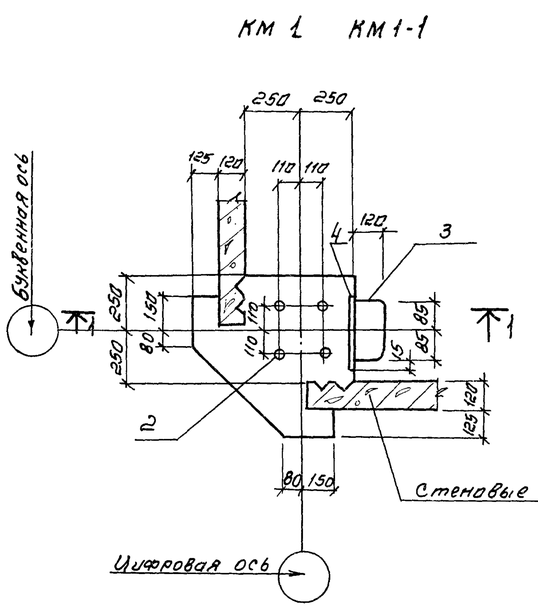

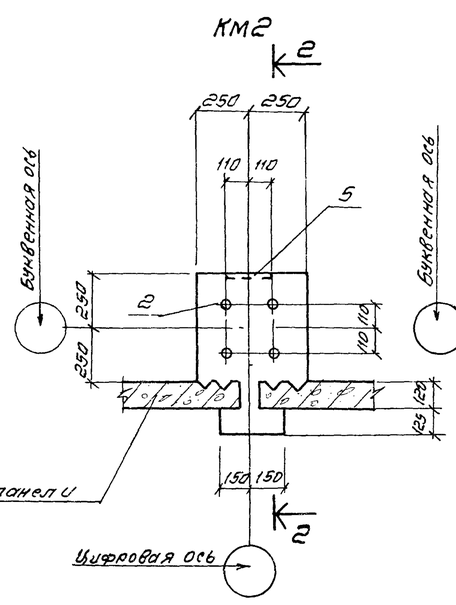

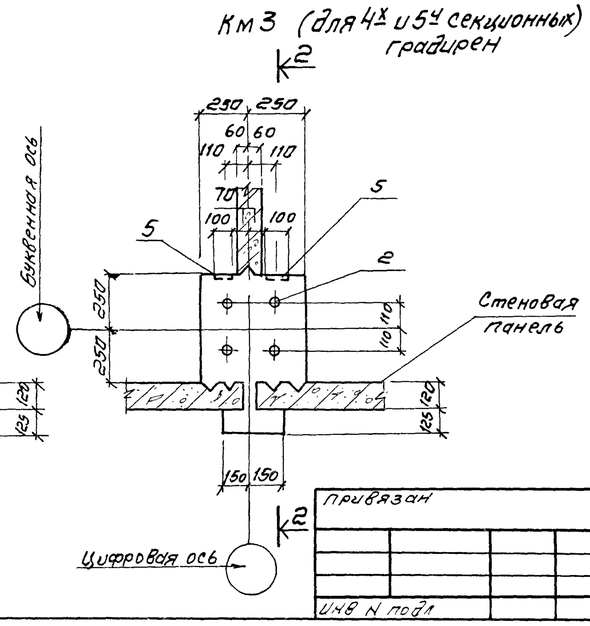

Ведомость расхода стали на элемент, кг

Марка элемента	Изделия армат.		Изделия закладные									Общий расход
	Арматура класса						Прокат марки					
	AI				AIII		Вст3 кп2					
	ГОСТ 5781-82						ГОСТ 103-76					
	ф6		ф16	ф24	ф8	ф12	8:6	8:10				
км 1	2.0		–	14.4	–	–	–	–				16.8
км 1-1	2.0		3.7	14.4	1.5	–	4.5	–				26.1
км 2	2.0		–	14.4	–	1.2	–	3.8				19.4
км 3	2.0		–	14.4	1.8	–	4.2	–				22.4

Нач. отд.	Альтшуллер		
Н. контр.	Козловичер		
Гл. спец.	Козловичер		
ГИП	Гольдина		
Рук. бр.	Станина		
Инженер	Полякова		
Инженер	Юрченко		

Привязан

Инв. № подл.

ТП 901-6-81.86 АС-17

Градирня двухсекционная с вентиляторами ЗВГ25 блочная с секциями площадью 16м² с каркасом из железобетонных элементов

Колонны км 1 км1-1, км2, км3

Стадия	Лист	Листов
Р	17	

СОЮЗВОДОКАНАЛПРОЕКТ

Копировал: Синицына