ТИПОВОЙ ПРОЕКТ

701-4-162с.88

Машинное отделение
холодильника из лёгких металлических конструкций ёмкостью 500 тонн
единовременного хранения

Альбом IУ

Строительные конструкции

2570-2/КЖИ

				Привязан:	
15/II-88 Инв. №					

ТИПОВОЙ ПРОЕКТ

701-4-162с.88

Машинное отделение

холодильника из лёгких металлических конструкций ёмкостью 500 тонн единовременного хранения

Альбом IУ

Строительные конструкции

Разработан проектным институтом
Гипромясомолпромом
совместно с ЦНИИпромзданий
и ЦНИИпроектстальконструкция

Проект утверждён и введён
в действие Гипромясомолпромом
Приказ № 20А
от "20" мая 1988 г.

Главный инженер Гипромясомолпром — В.Н. Жарев

Главный инженер проекта — Г.М. Данилова

2570-2/КЖИ

				Привязан:	
Инв. №					

Альбом

Обозначение	Наименование	Стр.	Примечание
КЖИ 00	Содержание	2	
КЖИ ТУ	Технические условия	3	
КЖИ-1	Изделие соединительное МС1	4	
КЖИ-2	Изделие соединительное МС2	4	
КЖИ-3	Изделие закладное М1	5	
КЖИ-4	Анкер А1	5	
КЖИ-5	Анкер А2	6	
КЖИ-6	Сетка арматурная С1	6	
КЖИ-7	Сетка арматурная С2	7	
КЖИ-8	Каркас плоский КР1	7	
КЖИ-9	Сетка арматурная С3	8	
КЖИ-10	Сетка арматурная С4	8	
КЖИ-11	Сетка арматурная С5	9	
КЖИ-12	Каркас плоский КР2	10	
КЖИ-13	Каркас плоский КР3	10	
КЖИ-14	Каркас плоский КР4	11	
КЖИ-15	Каркас плоский КР5	11	

Инв. № подл. | Подпись и дата | Взам. инв. №

III.2570-2 КНИ

2570-2/КНИ

Ст. инж.	Шадина	
Рук. гр.	Крашенинникова	
Гл. констр.	Авдеев	
Нач. отд.	Кудряшов	
Н. контр.	Авдеев	
	15/VI-88 г.	

КЖИ 00

Содержание

Стадия	Лист	Листов
Р	1	1

Госагропром СССР
Гипромясомолпром
г. Москва 1988 г

Альбом

Технические условия

1. Изготовление арматурных и закладных деталей производить в соответствии с требованиями ГОСТ 10922-75 „Арматурные изделия и закладные детали сварные для железобетонных конструкций. Технические требования и методы испытаний" и „Инструкция по сварке соединений арматурных и закладных деталей железобетонных конструкций" СН 393-78.
2. Арматурные сетки следует изготавливать с помощью контактной точечной сварки. Сварку сеток производить во всех точках пересечения стержней.
3. Электросварку выполнять электродами типа Э42 по ГОСТ 9467-75*.
4. Высота сварных швов принята $h_ш = 6$ мм, кроме оговоренных.
5. Защиту от коррозии стальных закладных и соединительных изделий осуществлять в соответствии со СН и П 2.03.11-85 цинковым покрытием толщиной не менее 120 мкм - при металлизации распылением, 50 мкм - при горячем цинковании и 30 мкм - гальваническим способом.

2570-2/КЖИ

Должность	Фамилия	Подпись	Дата
Ст. инж.	Шанина		
Рук. гр.	Крашенинникова		
Гл. констр.	Авдеев		
Нач. отд.	Кудряшов		
Н. контр.	Авдеев		

КЖИ ТУ

Технические условия

Стадия	Масса	Масштаб
Р		
Лист 1	Листов 1	

ГОСАГРОПРОМ СССР
ГИПРОМЯСОМОЛПРОМ
г. Москва 1983 г

Привязан:

Инв. №

Инв. № подл. | Подпись и дата | Взам. инв. №
Т.П. 2570-2КЖ

Альбом

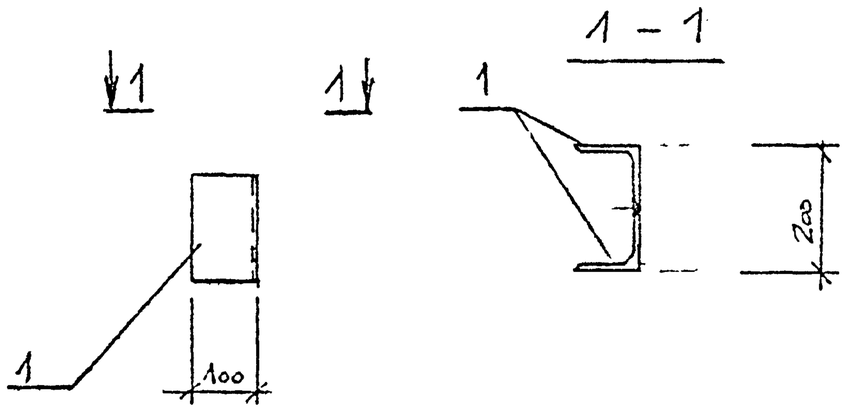

Формат	Зона	Поз.	Обозначение	Наименование	Кол.	Прим.
				Документация		
А3			КЖ.И.ТУ	Технические условия		
				Детали		
		1	-01	Уголок $\frac{100\times7\ ГОСТ\ 8509-72}{Вст3кп2\ ГОСТ\ 380-71*}$ L=170	2	1,8 кг

Привязан

Инв. №

Должн.	Фамилия	Подп.	Дата
Ведущ.	Селезнева		
Рук.гр	Крашенинникова		
Гл.конст	Авдеев		
Нач.отд.	Кудряшов		
Н.контр.	Авдеев		

КЖ.И.-1

Изделие соединительное МС1

Стадия	Масса	Масштаб
РП	3,6 кг	1:10

Лист 1 Листов 1

Госагропром СССР
Гипромясомолпром
г. Москва 1988 г

Взам. инв. № | Подпись и дата | Инв. № подл. | СП.2570-2КЖ

Формат	Зона	Поз.	Обозначение	Наименование	Кол.	Прим.
				Документация		
А3			КЖ.И.ТУ	Технические условия		
				Детали		
				Лист $\frac{10\times100\ ГОСТ\ 19903-74*}{Вст3кп2\ ГОСТ\ 380-71*}$ L=200	1	1,6 кг

Привязан

Инв. №

Должн.	Фамилия	Подп.	Дата
Ведущ.	Селезнева		
Рук.гр.	Крашенинникова		
Гл.конст	Авдеев		
Нач.отд.	Кудряшов		
Н.контр	Авдеев		

2570-2/КЖИ

КЖ.И. - 2

Изделие соединительное МС2

Стадия	Масса	Масштаб
Р	1,6 кг	1:10

Лист Листов

Госагропром СССР
Гипромясомолпром
г. Москва 1988 г

Взам. инв. № | Подпись и дата | Инв. № подл. | СП.2570-2КЖ

Альбом

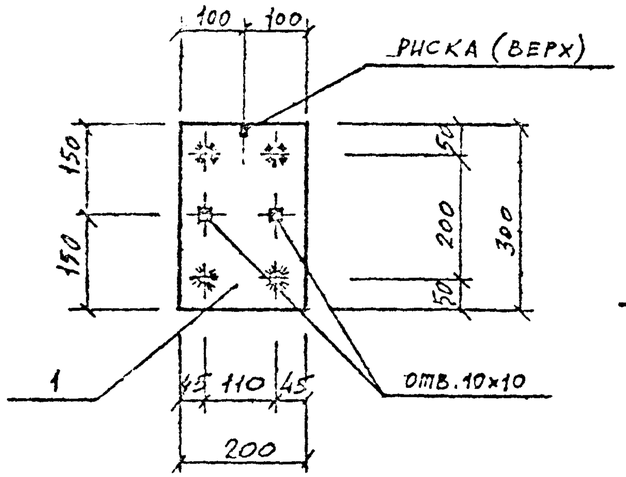

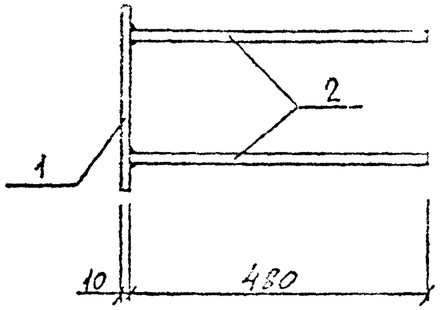

Формат	Зона	Поз.	Обозначение	Наименование	Кол.	Примечание
				Документация		
А3			КЖИ-ТУ	Технические условия		
				Детали		
Б.Ч		1	-01	Лист $\frac{Б-200\times10\ ГОСТ\ 19903-74^*}{Вст3кп2\ ГОСТ\ 380-71^*}$ $l=300$	1	4,8кг
Б.Ч		2	-02	ф14АIII ГОСТ 5781-82* $l=480$	4	0,6кг

Привязан:

Инв. №

Должн.	Фамилия	Подпись	Дата
Исполн.	Селезнева		
Рук.гр.	Калашниченко		
Нач.отд.	Кудряшов		
Н. контр.	Авдеев		

КЖИ-3

Изделие закладное М1

Стадия	Масса	Масштаб
Р	7,2кг	1:10
Лист	Листов	

Госагропром СССР
Гипромясомолпром
г. Москва 1988 г.

Инв. № подл. | Подпись и дата | Взам. инв. №
Т.П. 2570-2 КЖ

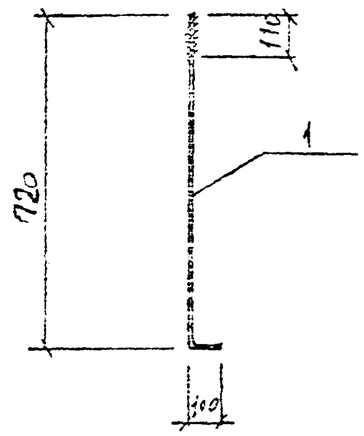

Формат	Зона	Поз.	Обозначение	Наименование	Кол.	Примечание
				Документация		
А3			КЖ И-ТУ	Технические условия		
				Детали		
		1	-01	ф24АI ГОСТ 2590-71, $l=800$	1	2,8кг

Привязан:

Инв. №

Должн.	Фамилия	Подпись	Дата
Ведущ.	Селезнева		
Рук.гр.	Калашниченко		
Гл. конст.	Авдеев		
Нач.отд.	Кудряшов		
Н. контр.	Авдеев		

2570-2/КН4

КЖИ-4

Анкер А1

Стадия	Масса	Масштаб
Р	2,8кг	1:20
Лист	Листов	

Госагропром СССР
Гипромясомолпром
г. Москва 1988 г.

Инв. № подл. | Подпись и дата | Взам. инв. №
Т.П. 2570-2 КЖ

Альбом

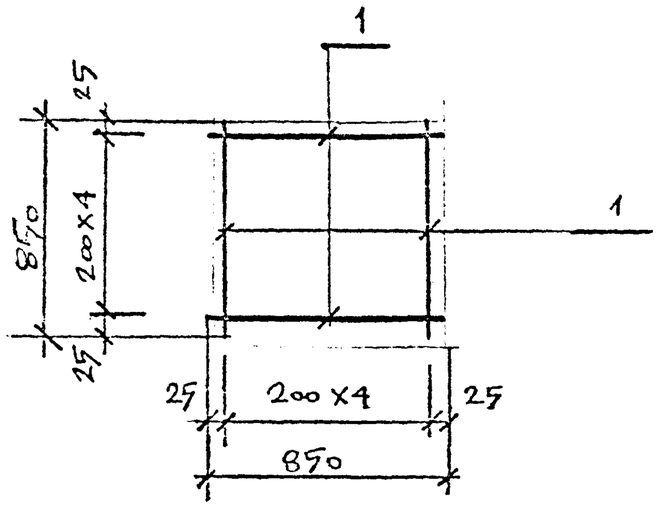

Формат	Зона	Поз.	Обозначение	Наименование	Кол.	Прим.
				Документация		
А3			КЖИ.ТУ	Технические условия		
				Детали		
				Ф10 АII ГОСТ 5781-82*		
Б4		1	—01	L=850	10	0,52кг

Привязан:

Инв. №

Исполн.	Селезнева	
Рук.гр.	Крашенин	
	Никова	
Гл.конст.	Авдеев	
Нач.отд.	Кудряшов	
Н.контр.	Авдеев	

Взам.инв. № | Подпись и дата | Инв. № подл. | Тп. 2570-2КЖ

КЖИ.-6

Сетка арматурная С1

Стад.	Масса	Масш.
Р	5,2кг	
Лист 1	Листов 1	

Госагропром СССР Гипромясомолпром г. Москва 1988г.

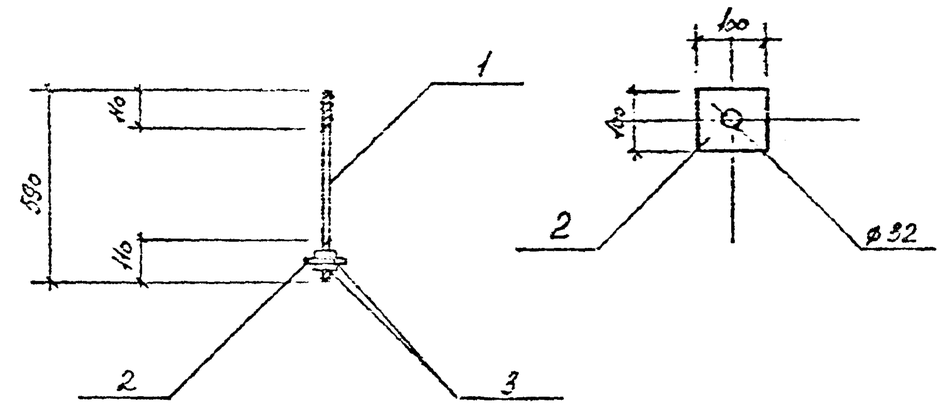

Формат	Зона	Поз.	Обозначение	Наименование	Кол.	Прим.
				Документация		
А3			КЖИ.-ТУ	Технические условия		
				Детали		
		1		ø24 АII ГОСТ 2590-71, l=530	1	2,12кг
		2		Лист $\frac{Б-18\times100}{Вст3пс6-1}$ ГОСТ 19903-74* / ГОСТ 14-1-3023-80 l=100	1	1,41кг
		3		Гайка 2М24-6Н.5 ГОСТ 5915-70*	2	0,1кг

Взам.инв. № | Подпись и дата | Инв. № подл. | Тп. 2570-2КЖ

Привязан

Инв. №

Дом.арх.	Синилина		
Инженер	Шанина		
Рук.гр.	Сапженникова		
Гл.конст.	Авдеев		
Н.отд.	Кудряшов		
Н.контр.	Авдеев		

2570-2/КНИ

КЖ.И.-5

Анкер. А2

Стадия	Масса	Масштаб
Р	3,73кг	1:20 1:10
Лист	Листов	

Госагропром СССР Гипромясо г. Москва 1986г.

Альбом

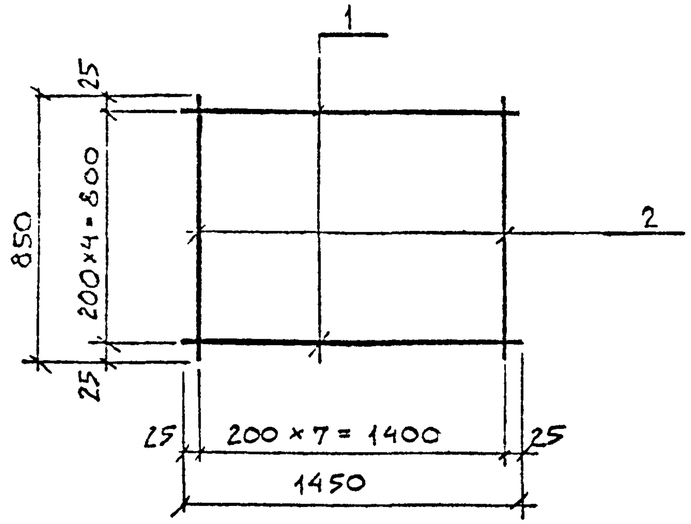

Формат	Зона	Поз.	Обозначение	Наименование	Кол	Примеч.
				Документация		
А3			КЖИ. ТУ	Технические условия		
				Детали		
				⌀10АII ГОСТ 5781-82*		
		1	-01	ℓ = 1450	5	0,9 кг
				⌀10АII ГОСТ 5781-82*		
		2	-02	ℓ = 850	8	0,52 кг

Привязан:

Инв №

Исполн.	Шанина	
Рук. гр.	Крашенинникова	
Гл. констр.	Авдеев	
Нач. отд.	Кудряшов	
Н. контр.	Авдеев	

КЖИ - 7

Сетка арматурная С2

Стадия	Масса	Масштаб
Р.	8,7кг	
Лист	Листов	

Госагропром СССР
Гипромясомолпром
г. Москва 1988г

Взам. инв. № | Подпись и дата | Инв. № подл. ТП 2570-2КЖ

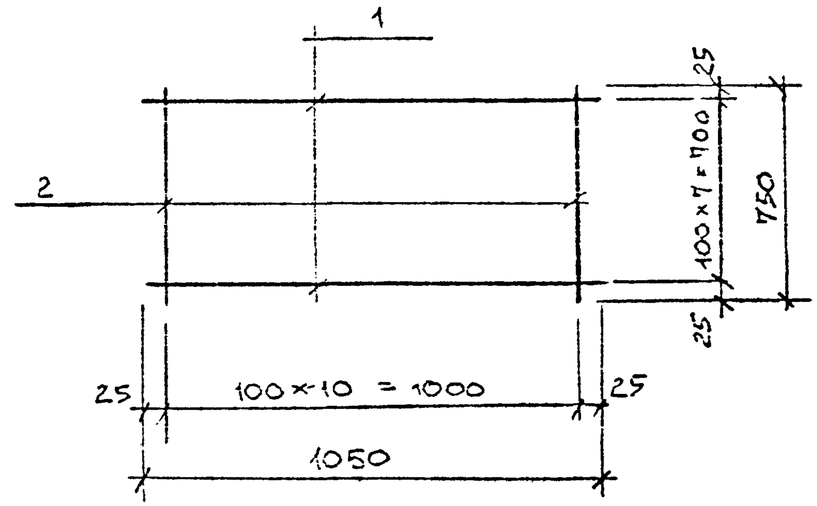

Формат	Зона	Поз.	Обозначение	Наименование	Кол.	Примеч.
				Документация		
			КЖИ ТУ	Технические условия		
				Детали		
				⌀10АII ГОСТ 5781-82*		
		1	-01	ℓ = 1050		0,65 кг
				⌀8АII ГОСТ 5781-82*		
		2	-02	ℓ = 750		0,3 кг

Привязан

Инв. №

Исполн.	Шанина	
Рук. гр.	Крашенинникова	
Гл. констр.	Авдеев	
Нач. отд.	Кудряшов	
Н. контр.	Авдеев	

2570-2/КНИ

КЖИ - 8

Плоский каркас КР1

Стадия	Масса	Масштаб
Р.	8,5 кг	
Лист	Листов	

Госагропром СССР
Гипромясомолпром
г. Москва 1988г.

Взам. инв. № | Подпись и дата | Инв. № подл. ТП 2570-2КЖ

АЛЬБОМ

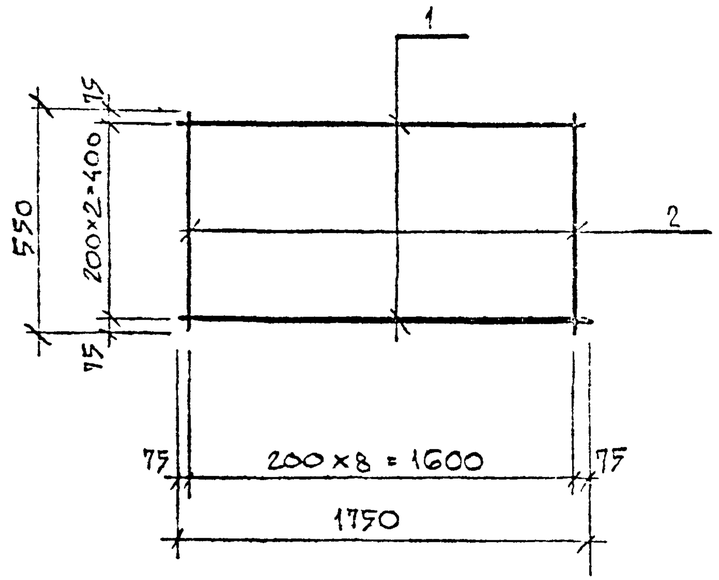

Формат	Зона	Поз.	Обозначение	Наименование	Кол.	Примеч.
				Документация		
А3			КЖИ ТУ	Технические условия		
				Детали		
				⌀10АII ГОСТ 5781-82*		
54		1	-01	ℓ = 1750	3	1,1 кг
				⌀10АII ГОСТ 5781-82*		
		2	-02	ℓ = 550	9	0,34 кг

Привязан:

Инв. №

Исполн.	Шанина	
Рук. гр.	Крашенинникова	
Гл. констр.	Авдеев	
Нач. отд.	Кудряшов	
Н. контр.	Авдеев	

КЖИ - 9

Сетка арматурная С3

Стадия	Масса	Масштаб
Р	6,35 кг	
Лист 1	Листов 1	

Госагропром СССР Гипромясомолпром г. Москва 1988 г

Взам. инв. № | Подпись и дата | Инв. № подл. ТП 2570-2КЖ

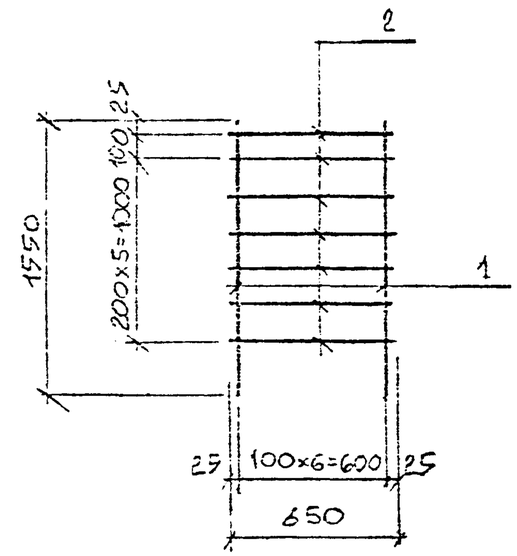

Формат	Зона	Поз.	Обозначение	Наименование	Кол.	Примеч.
				Документация		
А3			КЖИ ТУ	Технические условия		
				Детали		
				⌀10АII ГОСТ 5781-82*		
		1	-01	ℓ = 1550	7	0,96 кг
				⌀8АI ГОСТ 5781-82*		
		2	-02	ℓ = 650	7	0,26 кг

Привязан:

Инв. №

2570-2/КНИ

Исполн.	Шанина	
Рук. гр.	Крашенинникова	
Гл. констр.	Авдеев	
Нач. отд.	Кудряшов	
Н. контр.	Авдеев	

КЖИ - 10

Сетка арматурная С4

Стадия	Масса	Масштаб
Р.	8,52 кг	
Лист		

Госагропром СССР Гипромясомолпром г. Москва 1988 г.

Взам. инв. № | Подпись и дата | Инв. № подл. ТП 2570-2КЖ

Альбом

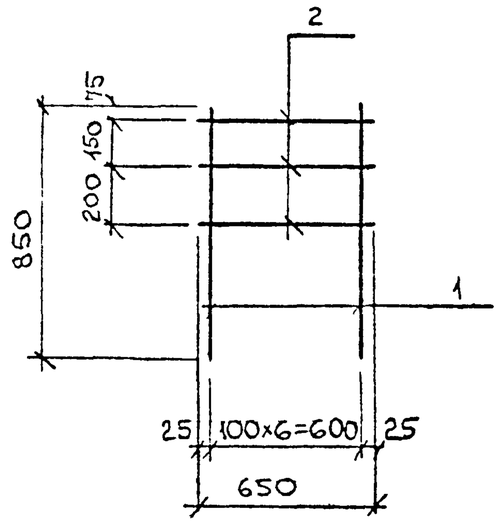

Формат	Зона	Поз.	Обозначение	Наименование	Кол.	Примеч.
				Документация		
А3			КЖИ ТУ	Технические условия		
				Детали		
				⌀10 AII ГОСТ 5781-82*		
Б4		1	-01	l = 850	7	0,52 кг
				⌀8 AI ГОСТ 5781-82*		
Б4		2	-02	l = 650	3	0,26 кг

Привязан:

Инв. №

Исполн.	Шанина	
Рук. гр.	Крашенинникова	
Гл. констр.	Авдеев	
Нач. отд.	Кудряшов	
Н. контр.	Авдеев	

КЖИ - 11

Сетка арматурная С5

Стадия	Масса	Масштаб
Р.	4,42 кг	
Лист	Листов	

Госагропром СССР
Гипромясомолпром
г. Москва 1988 г

Инв. № подл. | Подпись и дата | Взам. инв. №
т.п. 2570-2 КЖ

2570-2/КЖИ

Альбом

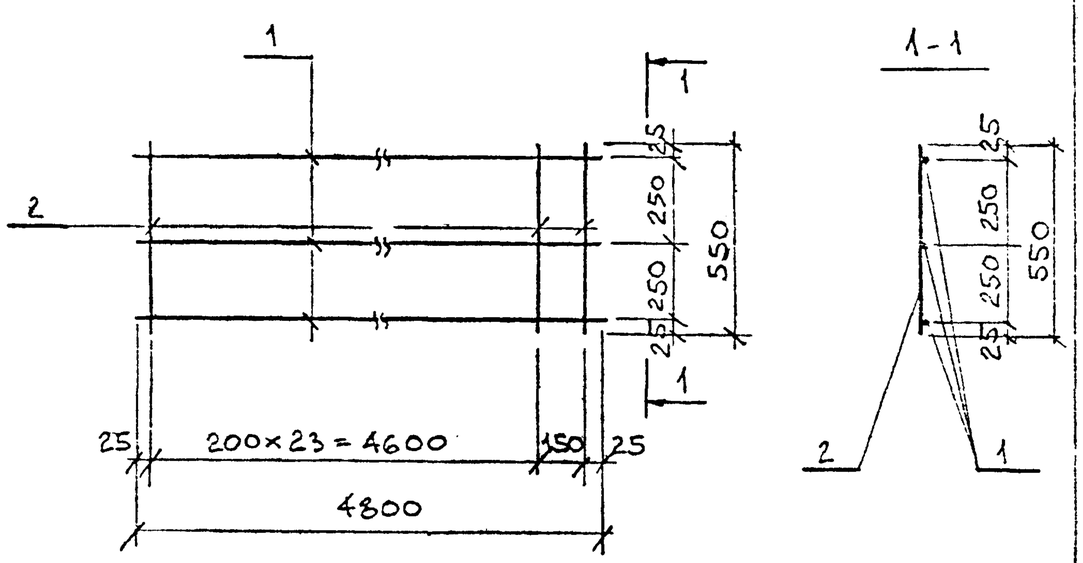

Формат	Зона	Поз.	Обозначение	Наименование	Кол.	Примеч.
				Документация		
			КЖИ.ТУ	Технические условия		
				Детали		
				Ø10AII ГОСТ 5781-82*		
		1	-01	ℓ = 4800	3	2,96
				Ø8AI ГОСТ 5781-82*		
		2	-02	ℓ = 550	25	0,22

Привязан:

Инв. №

Исполн.	Шанина	
Вед. инж.	Селезнева	
Рук. гр.	Крашенинникова	
Гл. констр.	Авдеев	
Нач. отд.	Кудряшов	
Н. контр.	Авдеев	

КЖИ-12

Каркас плоский КР2

Стадия	Масса	Масштаб
Р	14,43кг	
Лист	Листов	

Госагропром СССР
Гипромясомолпром
г. Москва 1988 г

Взам. инв. № | Подпись. Дата | Инв. № подл. т.п. 2570-2 КЖ

10

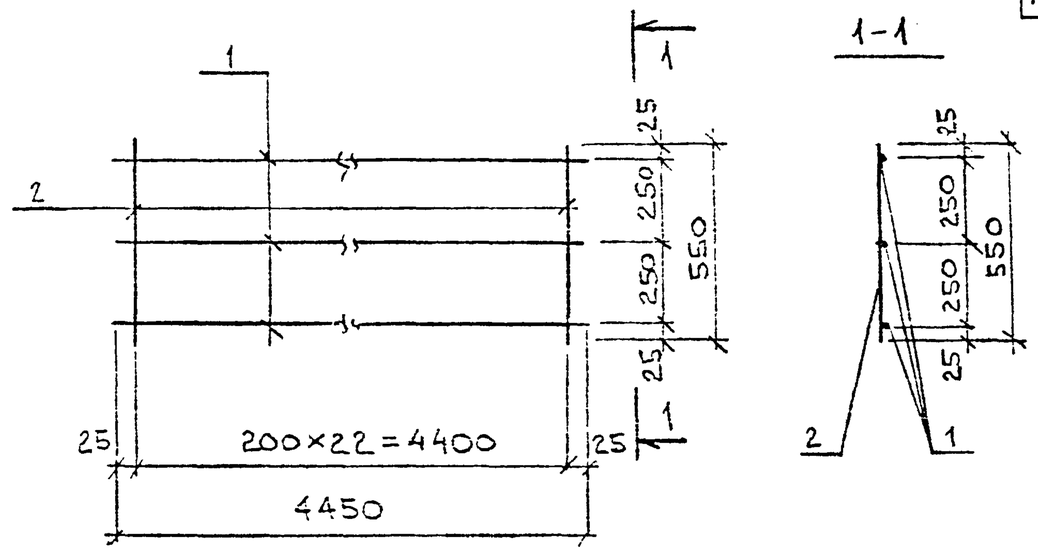

Формат	Зона	Поз.	Обозначение	Наименование	Кол.	Примеч.
				Документация		
			КЖИ.ТУ	Технические условия		
				Детали		
				Ø10AII ГОСТ 5781-82*		
		1	-01	ℓ = 4450	3	2,75
				Ø8AI ГОСТ 5781-82*		
		2	-02	ℓ = 550	23	0,22

Привязан

Инв. №

Исполн.	Шанина	
Вед. инж.	Селезнева	
Рук. гр.	Крашенинникова	
Гл. констр.	Авдеев	
Нач. отд.	Кудряшов	
Н. контр.	Авдеев	

2570-2/КНИ

КЖИ-13.

Каркас плоский КР3

Стадия	Масса	Масштаб
Р	13,24кг	
Лист	Листов	

Госагропром СССР
Гипромясомолпром
г. Москва 1988 г

Взам. инв. № | Подпись. Дата | Инв. № подл. т.п. 2570-2 КЖ

Альбом

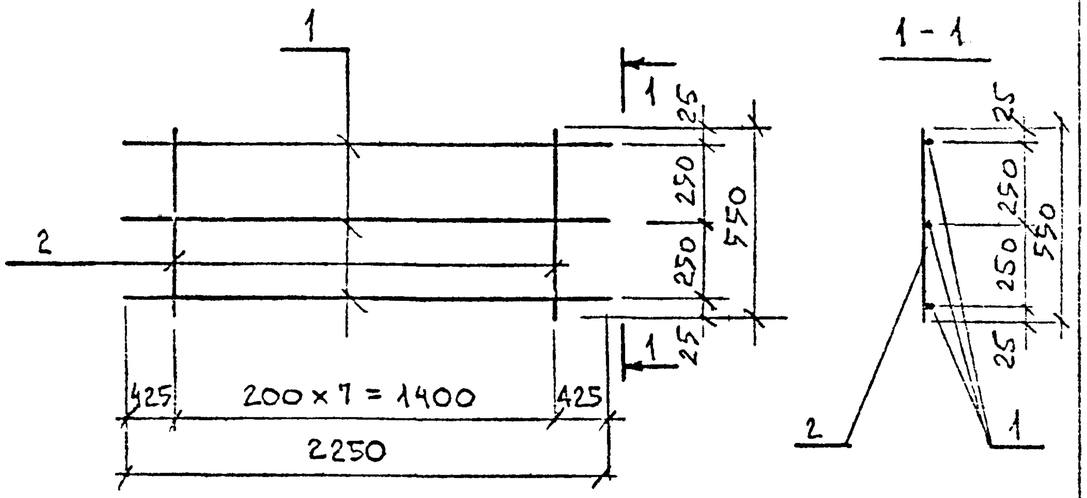

Формат	Зона	Поз.	Обозначение	Наименование	Кол.	Примеч.
				Документация		
			КЖИ. ТУ	Технические условия		
				Детали		
				⌀10AII ГОСТ 5781-82*		
		1	-01	ℓ = 2250	3	1,39
				⌀8AI ГОСТ 5781-82*		
		2	-02	ℓ = 550	8	0,22

Привязан:

Инв №

Исполн.	Шанина	
Вед. инж.	Селезнева	
Рук. гр.	Крашенинникова	
Гл. констр.	Азеев	
Нач. отд.	Кудряшов	
Н. контр.	Азеев	

КЖИ - 14

Каркас плоский Кр 4

Стадия	Масса	Масштаб
Р.	5,91кг	
Лист	Листов	

Госагропром СССР
Гипромясомолпром
г. Москва 1988 г

Взам. инв. № | Подпись и дата | Инв. № подл. 2570-2 КЖ

11

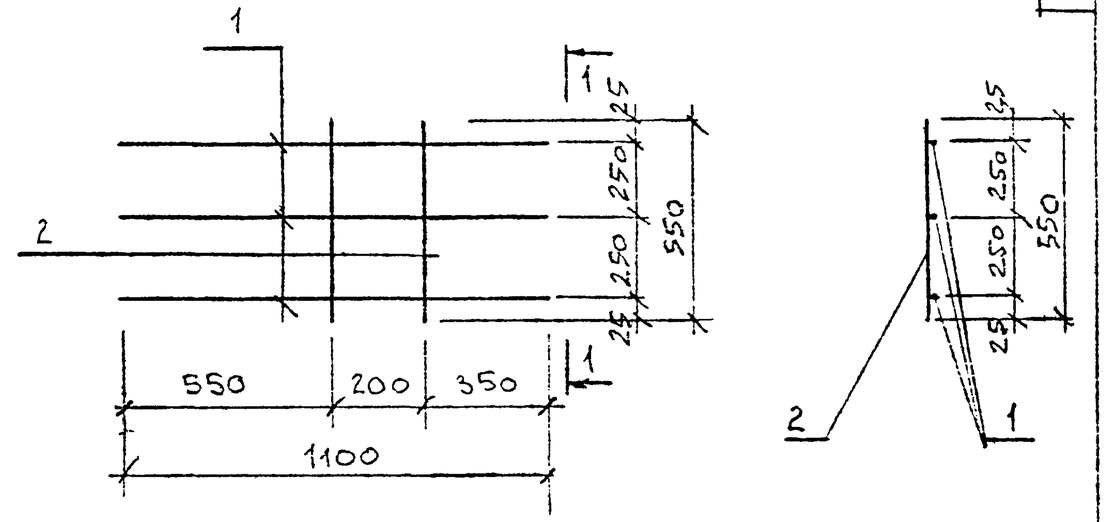

Формат	Зона	Поз.	Обозначение	Наименование	Кол.	Примеч.
				Документация		
			КЖИ ТУ	Технические условия		
				Детали		
				⌀10AII ГОСТ 5781-82*		
		1	-01	ℓ = 1100	3	0,68
				⌀8AI ГОСТ 5781-82*		
		2	-02	ℓ = 550	2	0,22

Привязан

Инв №

Исполн.	Шанина	
Вед. инж.	Селезнева	
Рук. гр.	Крашенинникова	
Гл. констр.	Азеев	
Нач. отд.	Кудряшов	
Н. контр.	Азеев	

2570-2/КЖИ

КЖИ - 15

Каркас плоский Кр 5

Стадия	Масса	Масштаб
Р.	2,48кг	
Лист	Листов	

Госагропром СССР
Гипромясомолпром
г. Москва 1988 г

Взам. инв. № | Подпись и дата | Инв. № подл. 2570-2 КЖ

18/11