ТИПОВОЙ ПРОЕКТ
701-4-164с.88
Главный производственный корпус

холодильника из легких металлических конструкций емкостью 500 т
единовременного хранения

Строительные изделия

2570-1/КЖ2

				Привязан:
Инв. №				

24/III

ТИПОВОЙ ПРОЕКТ
701-4-161с.88

Главный производственный корпус холодильника из лёгких металлических конструкций ёмкостью 500т единовременного хранения

АЛЬБОМ IУ

Строительные изделия

Разработан проектным институтом
Гипромясомолпромом
совместно с ЦНИИпромзданий и
ЦНИИпроектстальконструкция

Проект утвержден и введен
в действие Госагропромом СССР
Приказ № 20А от "20" МАЯ 1988 г.

Главный инженер Гипромясомолпрома — В.Н. Нараев
Главный инженер проекта — Г.М. Данилова

2510-1/КЖ4

				Привязан:	

24/III

Альбом

Обозначение	Наименование	Стр.	Примеч.
КЖ.И 00	Содержание	2	
ТУ	Технические условия	3	
-1	Изделие закладное М1	4	
-2	М2	5	
-3	Анкер А1	4	
-4	Изделие соединительное МС1	6	
-5	МС2	6	
-6	Сетка арматурная С1	7	
-7	С2	8	
-8	С3	8	
-9	С4	9	
-10	С5	9	
-11	Анкер А3	10	
-12	А2	10	

Обозначение	Наименование	Стр.	Примеч.

Взам. инв. N

Подпись дата

Инв. N подл. | т.2570-1-КЖ.И

Привязан

Инв. N подл.

Должность	Фамилия	Подпись	Дата
Исполн.	Карасева	Кар	
Рук. гр.	Коршенинникова		
Гл. спец.	Корнилов		
Гл. конст.	Авдеев		
Нач. отд.	Кудряшов		

2570-1-КЖ.И.00

Содержание

Стадия	Масса	Масштаб
РП		

МОСКВА 1988 г

Альбом

Технические условия

1. Изготовление арматурных и закладных деталей производить в соответствии с требованиями ГОСТ 10922-75 „Арматурные изделия и закладные детали сварные для железобетонных конструкций. Технические требования и методы испытаний" и „Инструкция по сварке соединений арматурных и закладных деталей железобетонных конструкций" СН 393-78.
2. Арматурные сетки следует изготавливать с помощью контактной точечной сварки. Сварку сеток производить во всех точках пересечения стержней.
3. Электросварку выполнять электродами типа Э42 по ГОСТ 9467-75*.
4. Высота сварных швов принята $h_w = 6$ мм, кроме оговоренных.
5. Защиту от коррозии стальных закладных и соединительных изделий осуществлять в соответствии со СН и П 2.03.11-85 цинковым покрытием толщиной не менее 120 мкм при металлизации распылением, 50 мкм при горячем цинковании и 30 мкм гальваническим способом.

Должность	Фамилия	Подпись	Дата
Ст. инж.	Кранц		
Рук. гр.	Крашенинникова		
Гл. констр.	Авдеев		
Нач. отд.	Кудрявцев		
Н. контр.	Авдеев		

Привязан:

Инв. №

2410

2570-1-КЖ.И.ТУ

Технические условия

Стадия	Масса	Масштаб
РП		

Лист 1 Листов 1

Госагропром СССР Гипромясомолпро г. Москва 1988

Инв. № подл. | Подпись и дата | Взам. инв. №

Тп 2570-1-КЖ.И

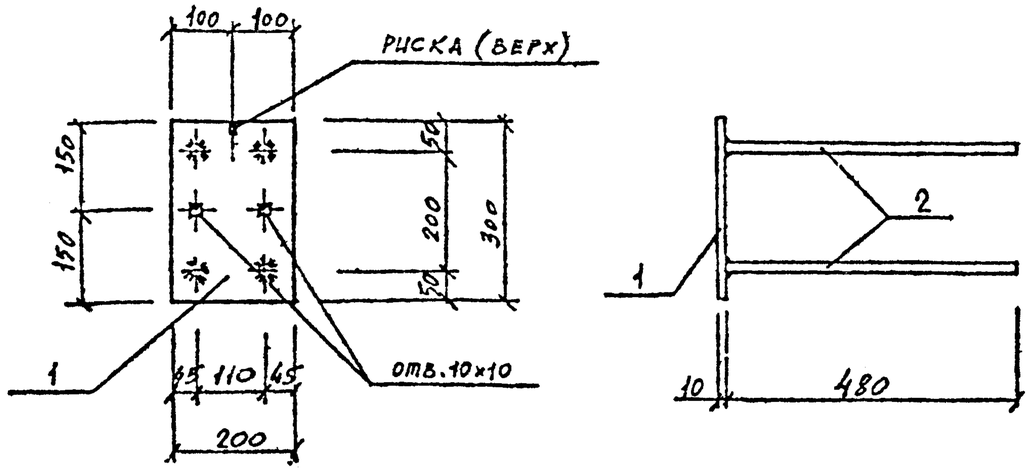

Формат	Зона	Поз.	Обозначение	Наименование	Кол	Примечание
				Документация		
А3			КЖ.И-ТУ	Технические условия		—
				Детали		
Б4		1	-01	Лист $\frac{Б-250\times10\ ГОСТ\ 19903-74^*}{Вст3кп2\ ГОСТ\ 380-71^*}$ $l=300$	1	4,8кг
Б4		2	-02	ф14АIII ГОСТ 5781-82* $l=480$	4	0,6кг

Привязан:

Инв.№

Должн.	Фамилия	Подпись	Дата
Ст. инж	Романова		
Рук.гр.	Крашенинник		
Нач.отд.	Кудряшов		
Н. контр	Авдеев		

2570-1- КЖ.И.-1

Изделие закладное М1

Стадия	Масса	Масштаб
Р.П.	7,2	1:10
Лист 1	Листов 1	

Госагропром СССР Гипромясомолпром г. Москва 1987г.

Копировал Формат А4

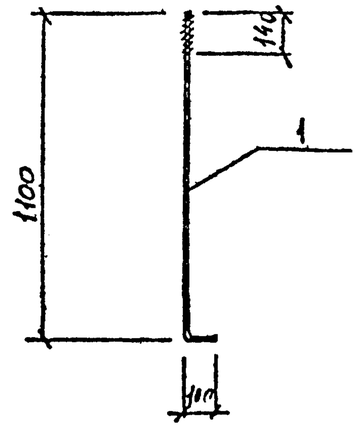

Формат	Зона	Поз.	Обозначение	Наименование	Кол	Примечание
				Документация		
А3			КЖ.И-ТУ	Технические условия		
				Детали		
		1	-01	ф24АI ГОСТ 2590-71, $l=1200$	1	4,3кг

Привязан:

Инв.№

Должн.	Фамилия	Подпись	Дата
Ст. инж	Романова		
Рук.гр.	Крашенинник		
Гл.конст.	Авдеев		
Нач.отд.	Кудряшов		
Н. контр	Авдеев		

2570-1- КЖ.И.-3

Анкер А1

Стадия	Масса	Масштаб
Р.П.	4,3	1:20
Лист 1	Листов 1	

Госагропром СССР Гипромясомолпром г. Москва 1988г.

Копировал Формат А4

Взам. инв.№ | Подпись и дата | Инв.№ подл. | 2570-1-КЖ.И.

Альбом

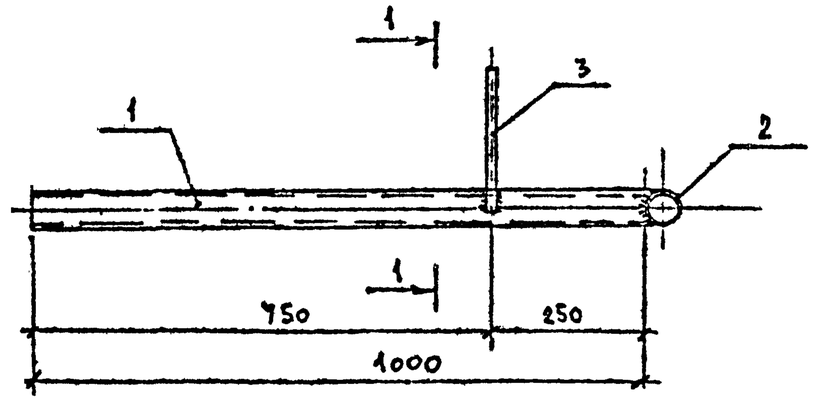

1 - 1

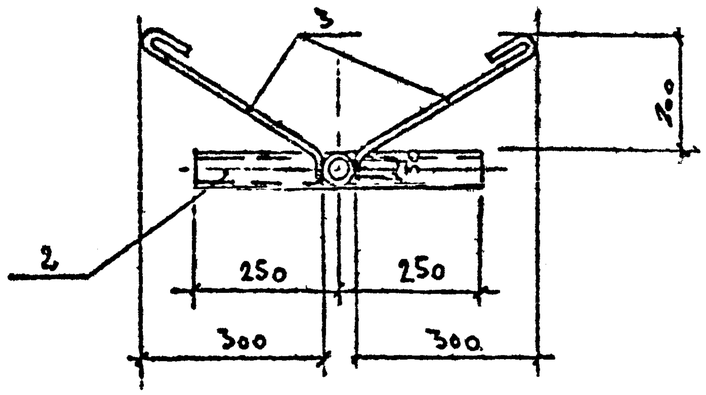

Формат	Зона	Поз.	Обозначение	Наименование	Кол.	—
				Документация		
			КЖ.И ТУ	Технические условия		
				Детали		
5.4		1	-01	Труба $\frac{57\times2,5\times1000\ ГОСТ\ 10704-76}{Ст\ 3пс2\ ГОСТ\ 380-71*}$	1	3.4 кг
5.4		2	-02	Труба $\frac{57\times2,5\times500\ ГОСТ\ 10704-76}{Ст\ 3пс2\ ГОСТ\ 380-71*}$	1	1.7 кг
5.4		3	-03	Ф10АI ГОСТ 5781-82* l=550	2	6.4 кг

Должн.	Фамилия	Подпись	Дата
Ст.инж	Кранц		
Рук.гр.	Кращенинникова		
Гл.констр.	Авдеев		
Нач.отд	Кудряшов		
Н.контр.	Авдеев		

2570-1-КЖ.И-2

Изделие закладное М2

Стадия	Масса	Масштаб
Р.П.	17.9 кг	1:10
Лист 1	Листов 1	

Госагропром СССР
Гипромясомолпром
г. Москва

Инв. № подл. | Подпись и дата | Взам. инв. № 2570-1-КЖ.И

Формат А4

Альбом

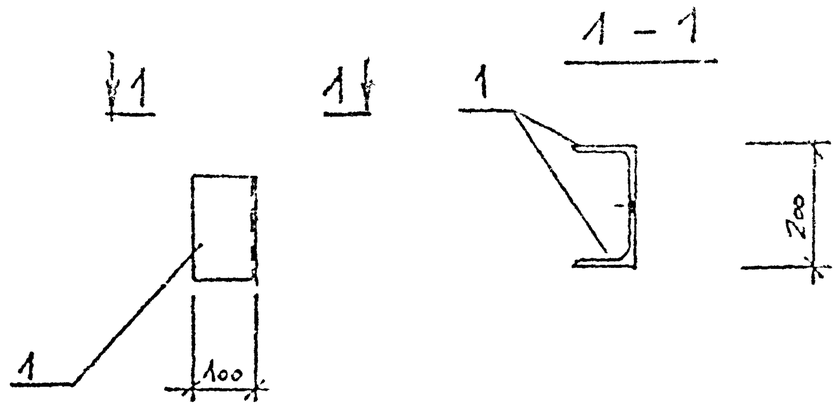

Формат	Зона	Поз.	Обозначение	Наименование	Кол.	Прим.
				Документация		
А3			КЖ.И. ТУ	Технические условия		
				Детали		
Б4		1	-01	Уголок $\frac{100\times7\ ГОСТ\ 8509-72}{Вст3кп2\ ГОСТ\ 380-71*}$ L=170	2	1,8 кг

Привязан

Инв. №

Должн.	Фамилия	Подп.	Дата
Ст.инж.	Селезнева		
Рук.гр.	Крашенинникова		
Гл.конст.	Авдеев		
Нач.отд.	Кудряшова		
Н.контр.	Авдеев		

2570-1-КЖ.И.-4

Изделие соединительное МС1

Стадия	Масса	Масштаб
Р.П.	3,6 кг	1:10

Лист 1 | Листов 1

Госагропром СССР Гипромясомолпром г. Москва 1987 г

Формат А4

Взам. инв. № | Подпись и дата | Инв. № подл. 2570-1-КЖ.И.

Формат	Зона	Поз.	Обозначение	Наименование	Кол.	Прим.
				Документация		
А3			КЖ.И. ТУ	Технические условия		
				Детали		
Б4			-01	Лист $\frac{10\times400\ ГОСТ\ 19903-74*}{Вст3кп3\ ГОСТ\ 380-71*}$ L=200	1	1,6 кг

Привязан

Инв. №

Должн.	Фамилия	Подп.	Дата
Ст.инж.	Селезнева		
Рук.гр.	Крашенинникова		
Гл.конст.	Авдеев		
Нач.отд.	Кудряшова		
Н.контр.	Авдеев		

2570-1-КЖ.И.-5

Изделие соединительное МС2

Стадия	Масса	Масштаб
Р.П.	1,6 кг	1:10

Лист 1 | Листов 1

Госагропром СССР Гипромясомолпром г. Москва 1988 г

Формат А4

Взам. инв. № | Подпись и дата | Инв. № подл. 2570-1-КЖ.И.

Альбом

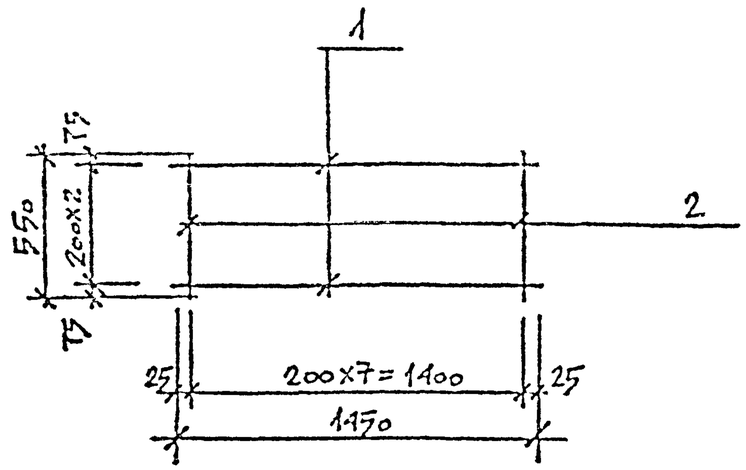

Формат	Зона	Поз.	Обозначение	Наименование	Кол.	Прим.
				Документация		
А3			КЖИ-ТУ	Технические условия		
				Детали		
				⌀10АII ГОСТ 5781-82*		
Ст		1	-01	L=1450	7	989кг
Вр		2	-02	L=550	8	0,34кг

Привязан

Инв. № подл.

Взам. инв. №

Должн	Фамилия	Подп	Дата
Гл. инж	Селезнев		
Рук. гр	Арсенина		
Гл. конст	Дергев		
Нач. отд	Кульшов		
Н. контр	Давлеев		

2570-1-КЖИ-6

Сетка арматурная С1

Стадия	Масса	Масштаб
Р.П.	5,4кг	1:20
Лист	Листов	

Госагропром СССР
Гипролесомолпром
г. Москва 1988г

Подп. и дата

Инв. № подл.

Альбом

8

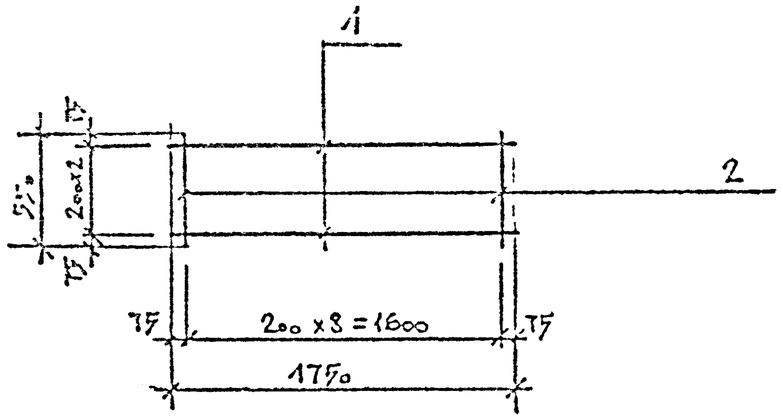

Формат	Зона	Поз.	Обозначение	Наименование	Кол.	Прим.
				Документация		
А3			КЖ.И.ТУ	Технические условия		
				Детали		
				⌀10АII ГОСТ 5781-82*		
Б.4		1	-01	l = 1750	3	1,08 кг
Б.4		2	-02	l = 550	9	0,34 кг

Привязан:

Инв. №

Должн.	Фамилия	Подпись	Дата
Гл.инж.	Селезнева		
Рук.гр.	Крашенинникова		
Гл.конст.	Авдеев		
Нач.отд.	Кудряшов		
Н.контр.	Авдеев		

2570-1-КЖИ.7

Сетка арматурная С2

Стадия	Масса	Масштаб
РП	6,3 кг	

Лист | Листов

Госагропром СССР Гипромясомолпром г. Москва 1988 г.

Формат А4

Взам. инв. № | Подпись и дата | Инв. № подл. | Т.п.2570-1-КЖИ

8

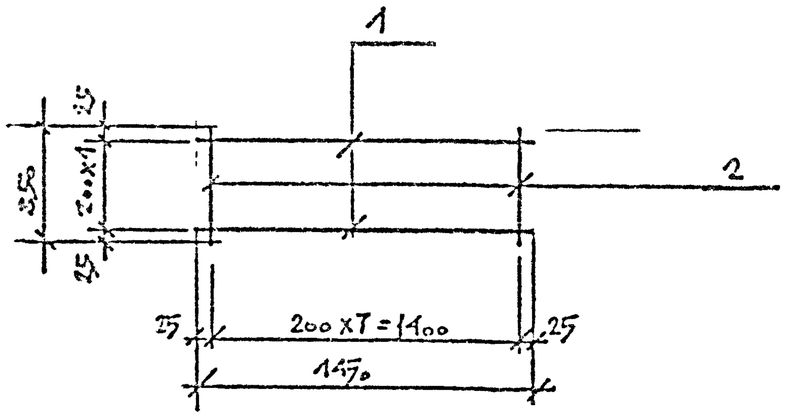

Формат	Зона	Поз.	Обозначение	Наименование	Кол.	Прим.
				Документация		
А3			КЖ.И.ТУ	Технические условия		
				Детали		
				⌀10АII ГОСТ 5781-82*		
Б.4		1	-01	l=1450	5	0,9 кг
Б.4		2	-02	l = 850	8	0,52 кг

Привязан:

Инв. №

Должн.	Фамилия	Подпись	Дата
Ст.инж.	Селезнева		
Рук.груп.	Крашенинникова		
Гл.конст.	Авдеев		
Нач.отд.	Кудряшов		
Н.контр.	Авдеев		

2570-1-КЖИ.8

Сетка арматурная С3

Стадия	Масса	Масштаб
РП	8,7 кг	

Лист | Листов

Госагропром СССР Гипромясомолпром г. Москва 1988 г.

Формат А4

Взам. инв. № | Подпись и дата | Инв. № подл. | Т.п.2570-1-КЖИ

Альбом

9

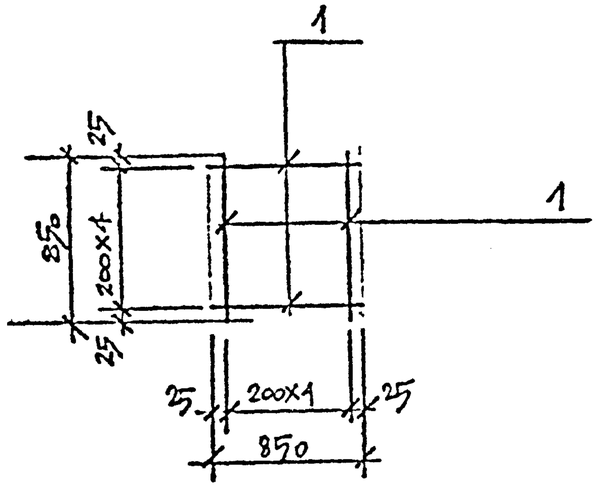

Формат	Зона	Поз.	Обозначение	Наименование	Кол.	Прим.
				Документация		
А3			КЖИ.ТУ	Технические условия		
				Детали		
				⌀10АII ГОСТ 5781-82*		
Ст		1	-01	l = 850	10	0,52 кг

Привязан

Инв. № подл.

Должн.	Фамилия	Подп.	Дата
Ст.инж.	Селезнева		
Рук.гр.	Крашенинникова		
Гл.конст.	Авдеев		
Нач.отд.	Кудряшов		
Н.контр.	Авдеев		

2570-1-КЖИ.9

Сетка арматурная С4

Стадия	Масса	Масштаб
Р	5,2 кг	
Лист	Листов	

Госагропром СССР
Гипромясомолпром
г. Москва 1983г

Инв. № подл. | Подп. и дата | Взам. инв. №
Т.п.2570-1-КЖИ

9

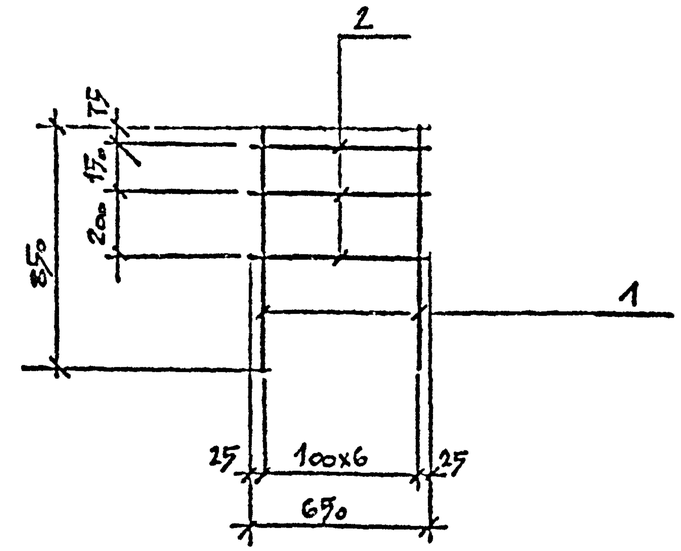

Формат	Зона	Поз.	Обозначение	Наименование	Кол.	Прим.
				Документация		
А3			КЖИ.ТУ	Технические условия		
				Детали		
				⌀10АII ГОСТ 5781-82*		
Ст		1	-01	l = 850	7	0,52 кг
				⌀8АI ГОСТ 5781-82*		
Ст		2	-02	l = 650	3	0,26 кг

Привязан

Инв. №

Должн.	Фамилия	Подпись	Дата
Ст.инж.	Селезнева		
Вед.групп.	Крашенинникова		
Гл.конст.	Авдеев		
Нач.отд.	Кудряшов		
Н.контр.	Авдеев		

2570-1 КЖИ.10

Сетка арматурная С5

Стадия	Масса	Масштаб
РП	4,42 кг	
Лист	Листов	

Госагропром СССР
Гипромясомолпром
г. Москва 1983г

Инв. № подл. | Подпись и дата | Взам. инв. №
Т.п.2570-1-КЖИ

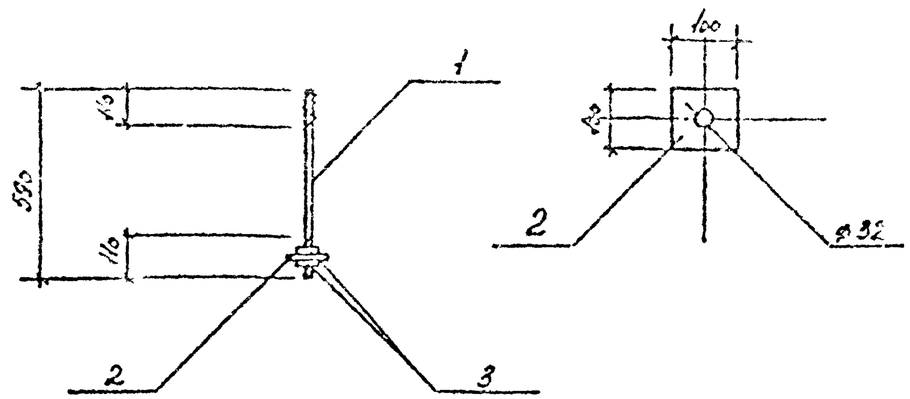

Формат	Зона	Позиц.	Обозначение	Наименование	Кол.	Прим.
				Документация		
А3			КЖ.И.-74	Технические условия		
				Детали		
Б.Ч		1	-01	⌀24 АI ГОСТ 2590-71* l=590	1	2,12 кг
Б.Ч		2	-02	Лист $\frac{Б-II\ 100\times100\ ГОСТ\ 19903-74^*}{Вст3пс6-1\ ТУ\ 14-1-3023-80}$ l=100	1	1,41 кг
Б.Ч		3	-03	Шайба 2М24-6Н.5 ГОСТ 5915-70	2	0,1 кг

Привязан

Инв. №

Должн.	Фамилия	Подп.	Дата
Инженер	Фролов		
Инженер	Петрова		
Рук.гр.	Ошеверинова		
Гл.конст.	Авдеев		
Н.отд.	Кудряшов		
Н.контр.	Авдеев		

2570-1-КЖ.И.11

Анкер А3

Стадия	Масса	Масштаб
Р	3,73 кг	1:20 1:10

Лист | Листов

Госстройпроект СССР
Гипромясомолпром
г. Москва 1987 г.

Взам. инв. №

Подпись и дата

Инв. № подл.

2570-1-КЖ.И.

Формат А4

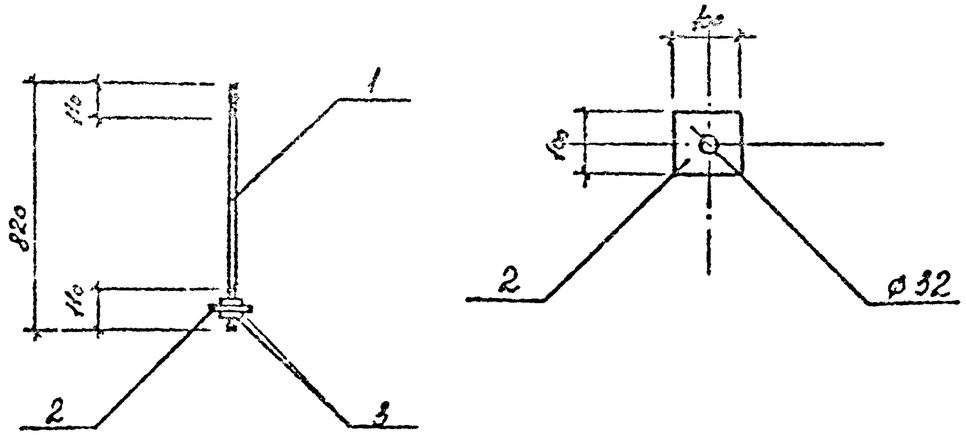

Форм.	Зона	Позиц.	Обозначение	Наименование	Кол.	Прим.
				Документация		
А3			КЖ.И.-74	Технические условия		
				Детали		
Б.Ч		1	-01	⌀24 АI ГОСТ 2590-71* l=820	1	2,95 кг
Б.Ч		2	-02	Лист $\frac{Б-II\ 100\times100\ ГОСТ\ 19903-74^*}{Вст3пс6-1\ ТУ\ 14-1-3023-80}$ l=100	1	1,41 кг
Б.Ч		3	-03	Шайба 2М24-6Н.5 ГОСТ 5915-70*	2	0,1 кг

Привязан

Инв. №

Должн.	Фамилия	Подп.	Дата
Инженер	Фролов		
Инженер	Петрова		
Рук.гр.	Ошеверинова		
Гл.конст.	Авдеев		
Н.отд.	Кудряшов		
Н.контр.	Авдеев		

2570-1-КЖ.И.12

Анкер А2

Стадия	Масса	Масштаб
Р	4,56 кг	1:20 1:10

Лист | Листов

Госстройпроект СССР
Гипромясомолпром
г. Москва 1987 г.

Взам. инв. №

Подпись и дата

Инв. № подл.

84/III