ТИПОВОЙ ПРОЕКТ
186-115-123.83

1-ЭТАЖНЫЙ 2-КВАРТИРНЫЙ ЖИЛОЙ ДОМ С 3-КОМНАТНЫМИ КВАРТИРАМИ

БРУСЧАТОЙ КОНСТРУКЦИИ

АЛЬБОМ II

ИЗДЕЛИЯ ЗАВОДСКОГО ИЗГОТОВЛЕНИЯ

19529-02
ЦЕНА 0-72

ЦЕНТРАЛЬНЫЙ ИНСТИТУТ ТИПОВОГО ПРОЕКТИРОВАНИЯ
ГОССТРОЯ СССР

Москва, А-445, Смольная ул., 22

Сдано в печать X 1987 года

Заказ № 13232 Тираж 4200 экз.

ТИПОВОЙ ПРОЕКТ
186-115-123. 83

1-ЭТАЖНЫЙ 2-КВАРТИРНЫЙ ЖИЛОЙ ДОМ С 3-КОМНАТНЫМИ КВАРТИРАМИ

БРУСЧАТОЙ КОНСТРУКЦИИ

АЛЬБОМ II

СОСТАВ ПРОЕКТА

АЛЬБОМ I — АРХИТЕКТУРНО-СТРОИТЕЛЬНЫЙ, САНИТАРНО-ТЕХНИЧЕСКИЙ И ЭЛЕКТРОТЕХНИЧЕСКИЙ КОМПЛЕКТЫ.

АЛЬБОМ II — ДЕРЕВЯННЫЕ ИЗДЕЛИЯ ЗАВОДСКОГО ИЗГОТОВЛЕНИЯ

АЛЬБОМ III — СМЕТЫ И ВЕДОМОСТЬ ПОТРЕБНОСТИ В МАТЕРИАЛАХ

УТВЕРЖДЕН ГОСГРАЖДАНСТРОЕМ
ПИСЬМО N3-1433 от 31.08.72г

ВВЕДЕН В ДЕЙСТВИЕ ГИПРОЛЕСПРОМ
ПРИКАЗ N 13 ОТ 27.01.87г

РАЗРАБОТАН ПРОЕКТНЫМ ИНСТИТУТОМ
"ГИПРОЛЕСПРОМ"

ДИРЕКТОР ИНСТИТУТА — ВАСИЛЬЕВ Б.А.
ГЛАВНЫЙ ИНЖЕНЕР — РУСАКОВ Ю.В.

Инв №

19529-02 2

Альбом II

Типовой проект 186-115-123.83

		№№ листов	№№ страниц
Содержание альбома			2
	Пояснительная записка	1	3
ОВ-2В	Окно веранды	2	4
ОБ-100	Оконный блок фронтона	3	5
БШ-1	Шкафной блок	4	6
Щ-1, Щ-2	Щиты перегородок	5	7
Щ-3	Щит перегородки	6	8
БДЦ-1.37.2; БДЦ-1.37.1; БДЦ-1.36.2; БДЦ-1.36.1	Балки перекрытий	7	9
Щ-17; Щ-17*	Щиты перекрытия	8	10
Щ-18; Щ-18*	Щиты перекрытия	9	11
К-3а	Стропила пролетом 7,2м	10	12
СТ-1	Стропила пролетом 9,6м	11	13
РП-1	Подстропильная рама	12-13	14-15
	Профили строганых деталей	14	16
	Металлические изделия	15	17

Инв. № подл. | Подпись и дата | Взам. инв. №

Альбом II

Альбом II Деревянные изделия заводского изготовления скорректирован институтом "Гипролеспром" к типовому проекту одноэтажного 2-квартирного жилого дома с 3-комнатными квартирами брусчатой конструкции по плану проектных работ Госгражданстроя на 1982 г.

В альбом включены рабочие чертежи перегородок, балок чердачного перекрытия, щитов перекрытия, шкафных блоков, стропил, подстропильных рам и профилей строганых деталей.

На все изделия в альбоме дан общий вид, разрезы, сечения, спецификации основных материалов, а также указания по сортности, влажности, антисептированию и антипированию изделий.

Расход древесины на изделия дан в черновых заготовках (до строжки).

Стропила, подстропильные рамы прирезаются, подгоняются, маркируются и отгружаются пакетами.

Балки деревянные с черепными брусками изготавливаются из цельной или клееной древесины по ГОСТ 4981-78.

Для изготовления балок должны применяться пиломатериалы из сосны, ели и лиственницы по ГОСТ 8486-66.

Черепные бруски допускается изготовлять из сосны и ольхи по ГОСТ 2695-71.*

Щиты деревянные, предназначенные для устройства сборных чердачных перекрытий, должны изготавливаться из древесины мягколиственных и хвойных пород по ГОСТ 1005-68.

Щиты деревянные, предназначенные для устройства сборных межкомнатных перегородок, должны изготавливаться из отходов и пиломатериалов низших сортов с применением древесины малоценных лиственных и хвойных пород по ГОСТ 1006-68.

Древесина лиственницы и твердолиственных пород для изготовления несущих гвоздевых конструкций не допускается.

Столярные изделия (окна и двери) поставляются на место строительства окрашенными за два раза эмалевой или синтетической краской.

Для температуры наружного воздуха -30°С должны поставляться окна с двойным остеклением, для $t_{н.в.} = -40°С$ - с тройным остеклением.

Изготовление окон и балконных дверей производить по альбомам серии 1.136.5-16, 1.136.5-17.

Изготовление наружных и внутренних дверей производить по альбомам серии 1.136.5-19, 1.136-10.

Металлические изделия, гвозди, шурупы и скобы должны быть защищены от коррозии (оцинкованы).

Забивку гвоздей необходимо выполнять согласно требованиям СНиП II-25-80 и СНиП III-19-76.

Выступающие концы гвоздей загибать поперек волокон древесины (с натяжением).

Антисептированию и антипированию должны подвергаться деревянные элементы изделий, указанные в чертежах данного альбома и в сводных спецификациях к проектам домов (альбом I), в соответствии с требованием СНиП III-19-76 и ГОСТ 11047-72.

Все строганые и нестроганые детали и изделия весом менее 16 кг должны поставляться в пачках или пакетах

Маркировку, упаковку, хранение и транспортирование деталей и изделий осуществлять в полном соответствии с ГОСТ 11047-72 "Детали и изделия деревянные для малоэтажных жилых и общественных зданий."

Условные обозначения:

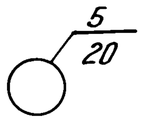

номер узла

номер листа, на котором изображен узел)

				1-этажный 2-квартирный жилой дом с 3-комнатными квартирами 186-115-123.83			
Гл.инж.пр.	Русаков			Пояснительная записка	Стадия	Лист	Листов
Нач.отдел	Титов				РД	1	
Гл.спец.	Герасимова				ГИПРОЛЕСПРОМ		
Рук.груп.	Якубова						
Н.контр.	Сергов						

Типовой проект 186-115-123.83

Инв.№ подл.	Подпись и дата	Взам.инв.№

Альбом II

Типовой проект 186-115-123.83

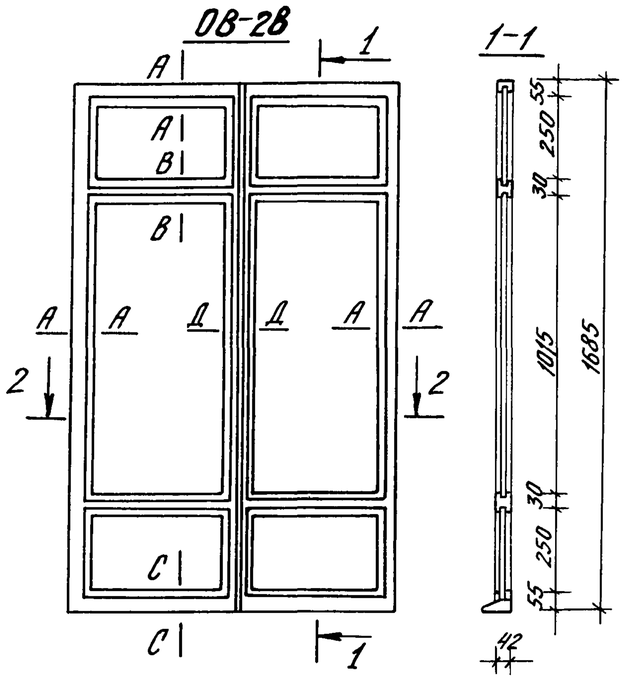

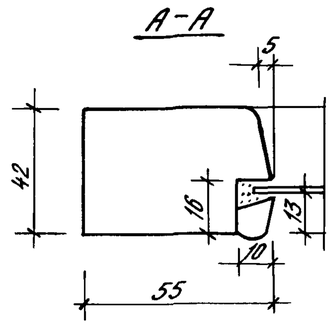

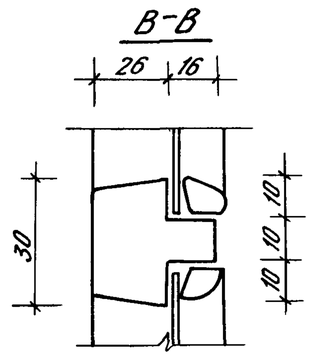

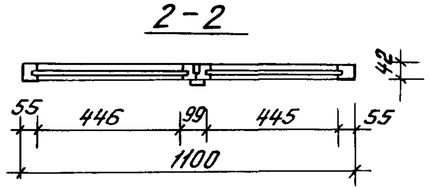

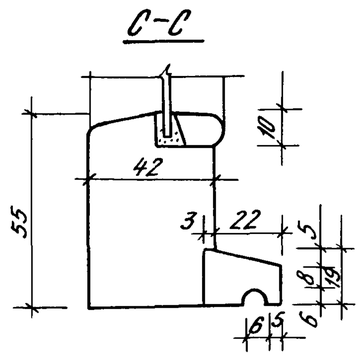

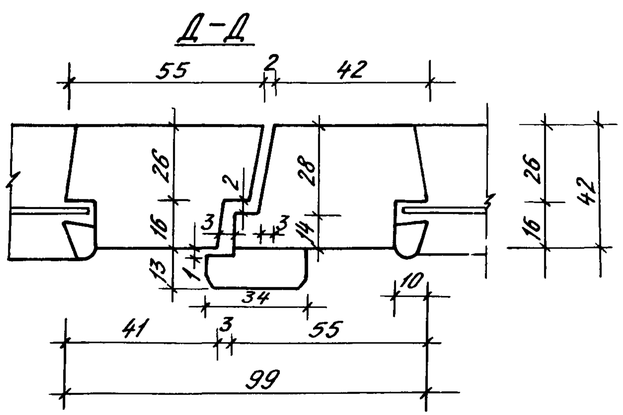

Спецификация на ОВ-2В

№№ поз.	Наименование	един. изм.	Кол-во
1	Древесина переплета	$м^3$	0,0394
2	Вес изделия	кг	17,73
3	Площадь переплета	$м^2$	1,854
4	Петли ПН1-85 ГОСТ5088-78	шт	4
5	Задвижки ЗТ ГОСТ5090-79	шт	2
6	Фиксатор ФК ГОСТ5091-78	шт	2
7	Угольники УП100 ГОСТ5090-79	шт	4
8	Стекло оконное 460×1030 2шт	$м^2$	0,94
9	Стекло оконное 460×260 4шт	$м^2$	0,48
10	Ручка РС-80 ГОСТ5087-80	шт	1

Гл.инж.пр.	Русаков		
Нач.отдела	Титов		
Гл.спец.	Герасимова		
Рук.груп.	Якубова		
Ст.инж.	Моспан		
Инженер	Бачурина		
Н.контр.	Серков		

186-115-123.83

1-этажный 2-квартирный жилой дом с 3-комнатными квартирами

Стадия	Масса	Масштаб
РД		
Лист: 2	Листов	

ОВ-2В Окно веранды

ГИПРОЛЕСПРОМ

Инв. № подл. | Подпись и дата | Взам. инв. №

Альбом II

Типовой проект 186-115-123.83

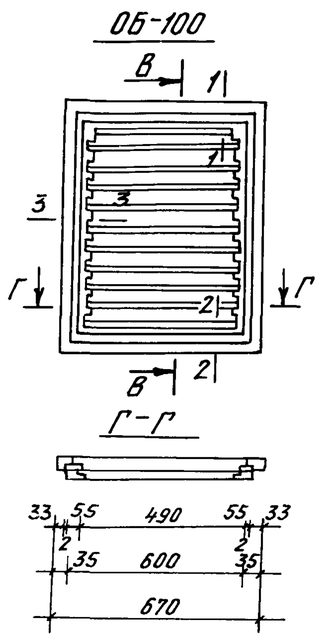

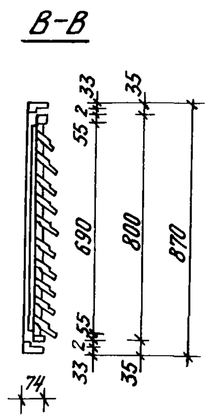

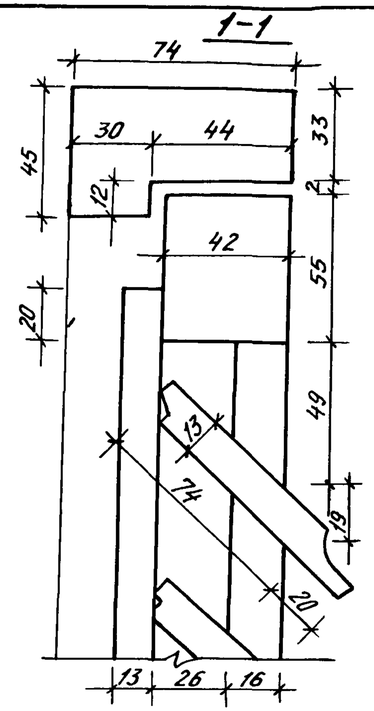

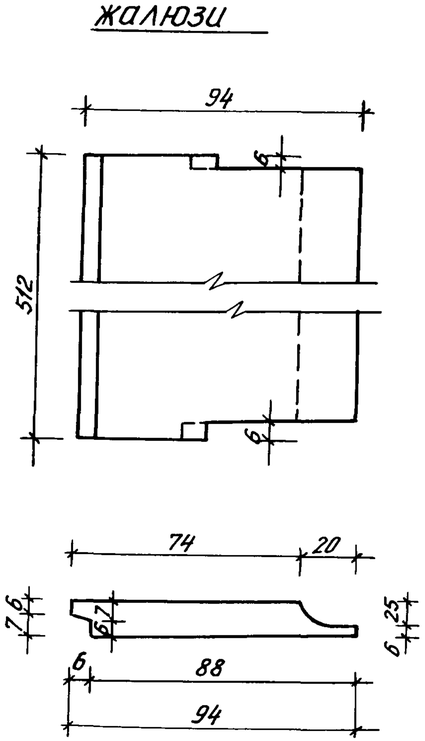

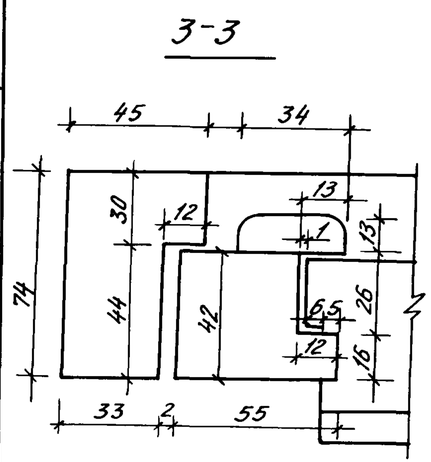

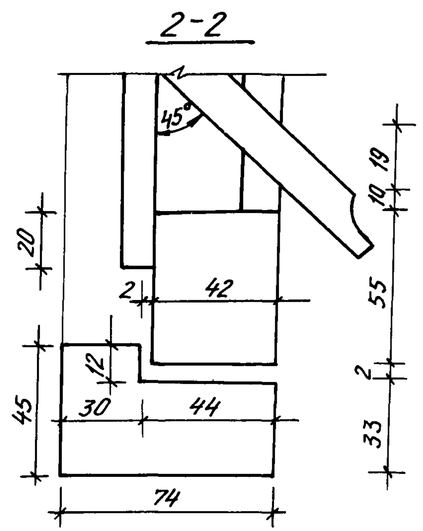

Спецификация на оконный блок фронтона ОБ-100

NN поз	Наименование	един. изм.	кол-во
1	Древесина коробки	$м^3$	0,0128
2	Древесина жалюзей	$м^3$	0,0087
3	Древесина переплета	$м^3$	0,0093
4	Масса изделия	кг	14,4
5	Площадь переплета	$м^2$	0,48
6	Петли ПН1-85 ГОСТ5088-78	шт	2
7	Задвижка ЗТ ГОСТ5090-79	шт	2
8	Ручка РС-80 ГОСТ5087-80	шт	1

Гл.инж.пр.	Русаков		
Нач.отдел	Титов		
Гл.спец.	Герасимова		
Рук.груп.	Якубова		
Ст.инж.	Моспан		
Инженер	Бачурина		
Н.контр.	Серков		

186-115-123.83

1-этажный 2-квартирный жилой дом с 3-комнатными квартирами

Стадия	Масса	Масштаб
РД		
Лист: 3	Листов	

ОБ-100 оконный блок фронтона

ГИПРОЛЕСПРОМ

Взам.инв.№ | Подпись и дата | Инв.№подл.

Альбом II

Типовой проект 186-115-123.83

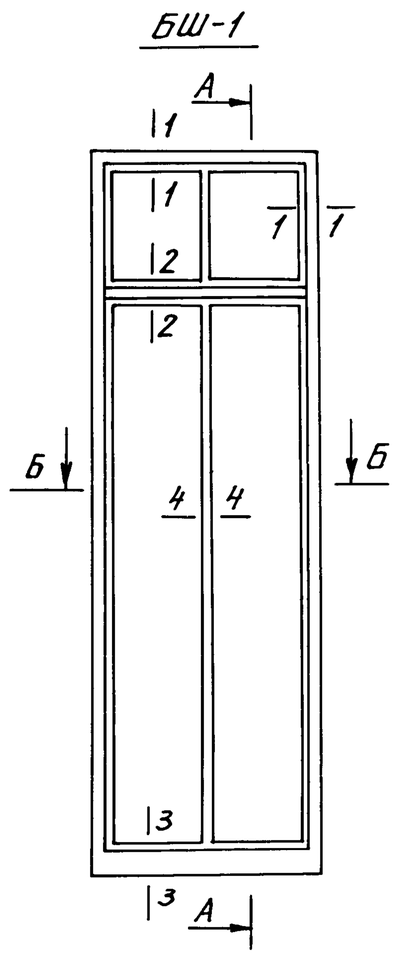

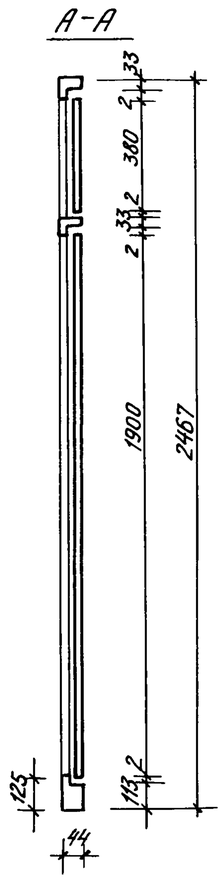

с невыступающей обкладкой

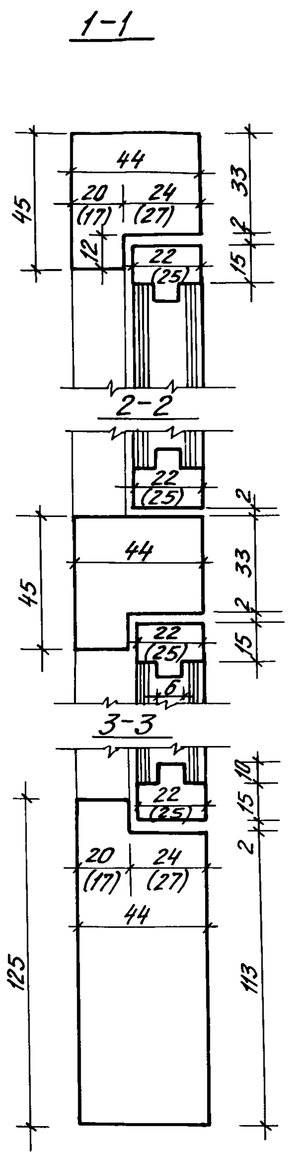

без обкладки

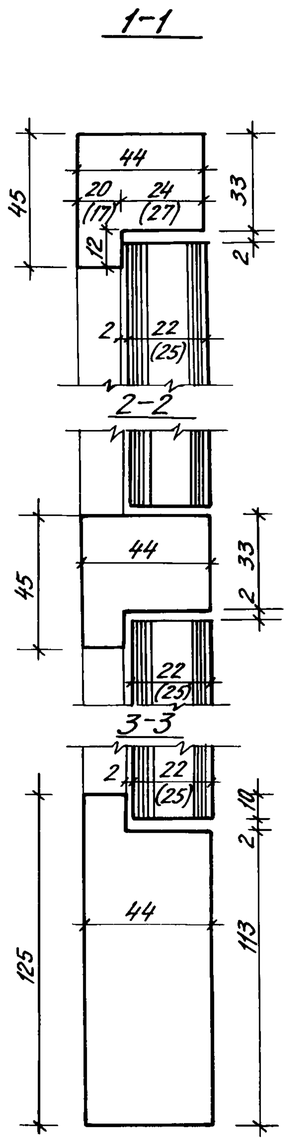

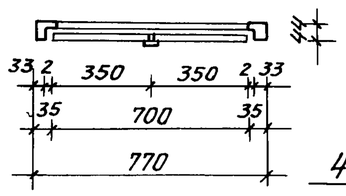

4-4

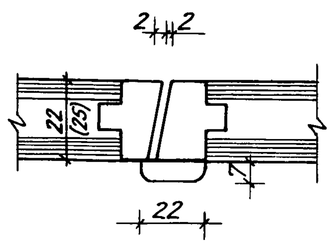

4-4

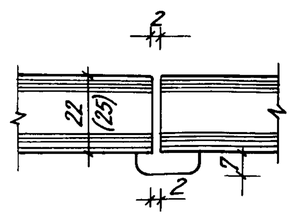

Спецификация

NN поз	Наименование	ед. изм.	кол-во
1	Древесина коробки	$м^3$	0,0214
2	Древесина полотна	$м^3$	0,0327
3	Облицовка полотна (фанера,		
	древесно-волокнистая плита и др.)	$м^2$	3,22
4	Вес блока	кг	33,4
5	Петли ПН5-60 ГОСТ 5088-78	шт	4
6	Петли ПН1-70 ГОСТ 5088-78	шт	4
7	Ручка шкафная кат. ВПКТИМ вып. 1,73	шт	2
8	Задвижка 37 ГОСТ 5090-79	шт	3

1. Допускается изготовлять брусок коробки составным по сечению.
2. Размеры в скобках даны для варианта при толщине полотна 25 мм.

Гл.инж.пр.	Русаков	
Нач.отдела	Титов	
Гл.спец.	Герасимова	
Рук.груп.	Якубова	
Ст.инж.	Моспан	
Инженер	Бачурина	
Н.контр.	Серков	

186-115-123.83

1-этажный 2-квартирный жилой дом с 3-комнатными квартирами

Стадия	Масса	Масштаб
РД		
Лист: 4	Листов	

БШ-1 шкафной блок

ГИПРОЛЕСПРОМ

Инв.№ подл. | Подпись и дата | Взам. инв.№

Альбом II

Типовой проект 186-115-123.83

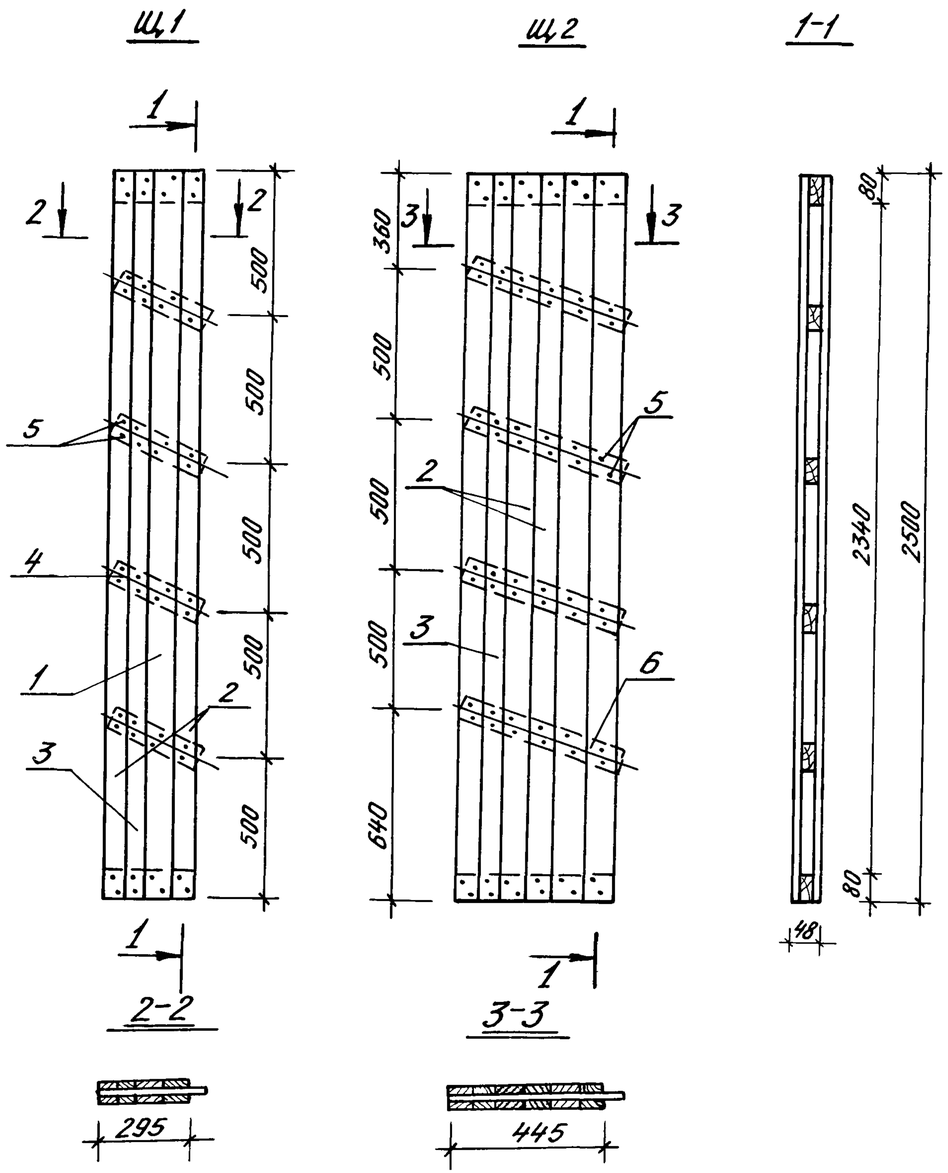

Спецификация

N№ поз.	Наименование	Сечение в мм до строжки	Сечение в мм после строжки	Длина в мм	Объем един. м³	Кол-во шт	Объем общий м³	Масса в кг	Антисепт. антипирен	ГОСТ	Груп. кач. древ.	Абсол. влаж. %
1	2	3	4	5	6	7	8	9	10	11	12	13
	Щ-1											
1	Обшивка	16×100	—	2500	0,0040	2	0,0080		ВГХ	11047-72 8486-66	3	22
2	Обшивка	16×80	—	2500	0,0032	4	0,0128		—"—	—"—	3	22
3	Обшивка	16×40	16×35	2500	0,0016	2	0,0032		—"—	—"—	3	22
4	Поперечные доски	16×80	—	327	0,00042	6	0,0025		—"—	—"—	3	22
							0,0265	15,90				
5	Гвозди К2,5×60					45		0,10		4028-63*		
	Масса изделия ~ 16,0 кг											
	Щ-2											
2	Обшивка	16×80	—	2500	0,0032	10	0,0320		ВГХ	11047-72 8486-66	3	22
3	Обшивка	16×40	—	2500	0,0016	2	0,0032		—"—	—"—	3	22
6	Поперечные доски	16×80	—	467	0,0006	6	0,0036		—"—	—"—	3	22
							0,0388	23,28				
5	Гвозди К2,5×60					70		0,15		4028-63*		
	Масса изделия ~ 23,4 кг											

Примечание см. лист-6.

Гл. инж. пр.	Русаков	
Нач. отдела	Титов	
Гл. спец.	Герасимова	
Рук. груп.	Якубова	
Ст. инж.	Мослан	
Инженер	Бачурина	
Н. контр	Серков	

186-115-123.83

1-этажный 2-квартирный жилой дом с 3-комнатными квартирами

Стадия	Масса	Масштаб
РД		
Лист 5	Листов	

Щ-1; Щ-2 щиты перегородок

ГИПРОЛЕСПРОМ

Инв. № подл. | Подпись и дата | Взам. инв. №

Альбом II

Типовой проект 186-115-123.83

Щ3

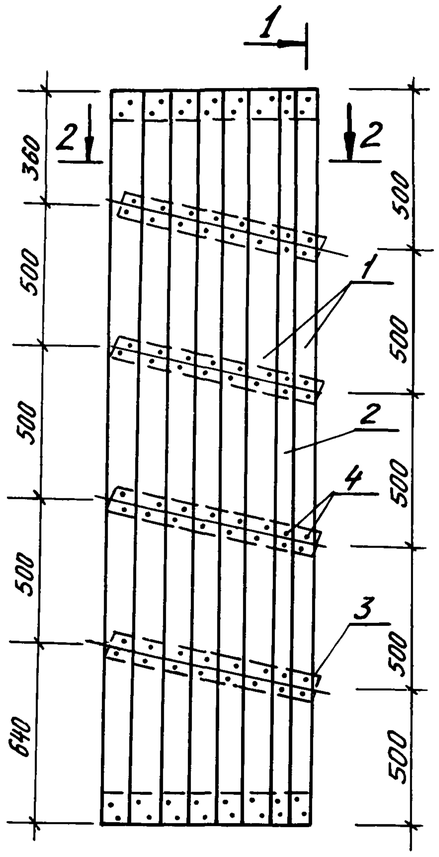

по 1-1

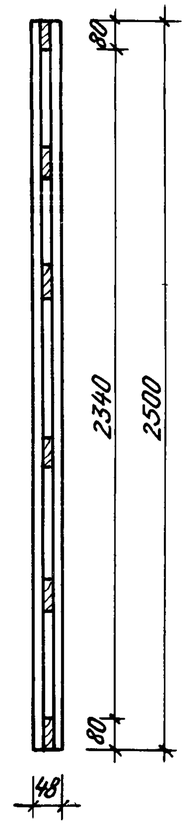

1

2-2

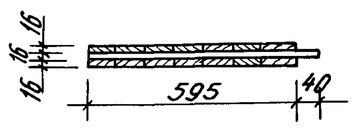

Спецификация

NN поз.	Наименование	Сечение в мм до строжки	Сечение в мм после строжки	Длина в мм	Объем един. $м^3$	Кол-во шт	Объем общий $м^3$	Масса в кг	Антисепт. антипир.	ГОСТ	Груп. кач. древ.	Абсол. влаж. %
1	2	3	4	5	6	7	8	9	10	11	12	13
	Щ-3											
1	Обшивка	16×80	—	2500	0,0032	14	0,0448		ВГХ	11047-72 8486-66	3	22
2	Обшивка	16×40	16×35	2500	0,0016	2	0,0032		"	"	3	22
3	Поперечные доски	16×80	—	612	0,0008	6	0,0048		"	"	3	22
							0,0528	31,6				
4	Гвозди К2,5×60					94		0,20		4028-63*		
	Масса изделия ~ 31,8 кг											

Для изготовления щитов применяются нестроганые доски толщиной 16 мм и шириной от 50 до 150 мм, крайние доски обшивки и поперечные планки должны быть шириной 80 мм.

Гл.инж.пр.	Русаков	
Нач.отдела	Титов	
Гл.спец.	Герасимова	
Рук.груп.	Якубова	
Ст.инжен.	Моспан	
Инженер	Бачурина	
Н.контр.	Серков	

186-115-123.83

1-этажный 2-квартирный жилой дом с 3-комнатными квартирами

Щ-3 щит перегородки

Стадия	Масса	Масштаб
РД		
Лист: 6	Листов:	

ГИПРОЛЕСПРОМ

Инв.№ подл. | Подпись и дата | Взам.инв.№

Альбом II

Типовой проект 186-115-123.83

БДЦ-1.37.2; БДЦ-1.36.2

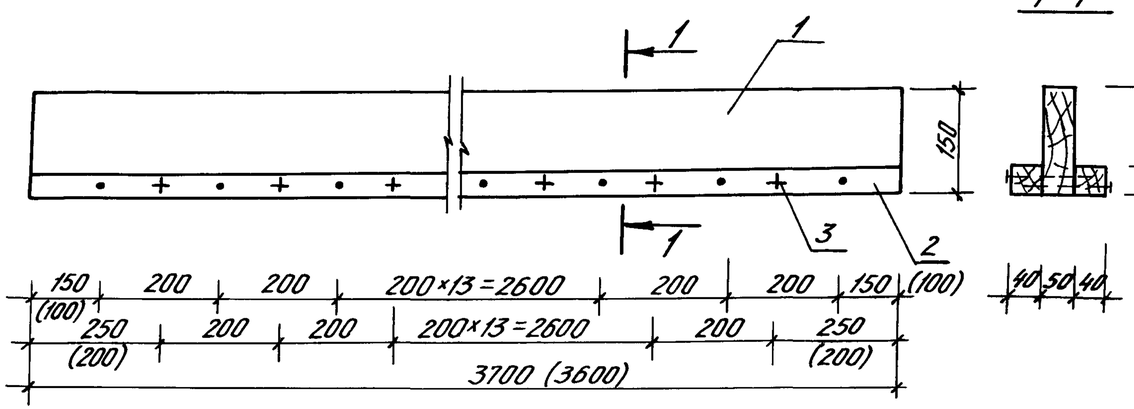

БДЦ-1.37.1; БДЦ-1.36.1

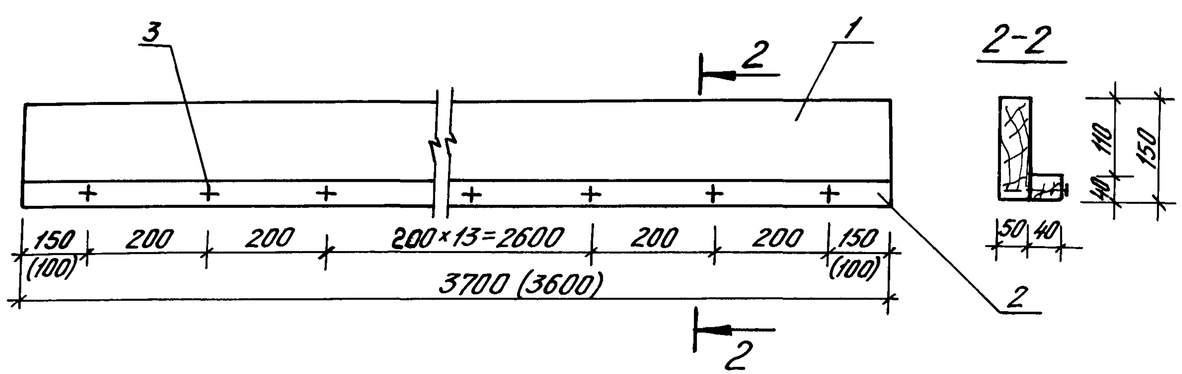

Размеры в скобках даны для БДЦ-1.36.2 и БДЦ-1.36.1

1	2	3	4	5	6	7	8	9	10	11	12	13
3	Гвозди К4×100					18		0,18		4028-63*		
	Масса изделия ~ 20 кг											

Спецификация

№№ поз.	Наименование	Сечение в мм до строжки	Сечение в мм после строжки	Длина в мм	Объем един. м³	Кол-во шт	Объем общий м³	Масса в кг	Антисепт. антипирен	ГОСТ	Груп. качес. древ.	Абсол. влаж. %
1	2	3	4	5	6	7	8	9	10	11	12	13
	БДЦ-1.37.2											
1	Балка	50×150	—	3700	0,0278	1	0,0278		ВГХ	11047-72 8486-66	1	22
2	Черепные бруски	40×40	—	3700	0,0059	2	0,0118		—"—	—"—	2	22
					Итого:		0,0396	23,76				
3	Гвозди К4×100					36		0,35		4028-63*		
	Масса изделия ~ 24 кг											
	БДЦ-1.37.1											
1	Балка	50×150	—	3700	0,0278	1	0,0278		ВГХ	11047-72 8486-66	1	22
2	Черепные бруски	40×40	—	3700	0,0059	1	0,0059		—"—	—"—	2	22
					Итого:		0,0337	20,22				
3	Гвозди К4×100					18		0,18		4028-63*		
	Масса изделия ~ 21,0 кг											
	БДЦ-1.36.2											
4	Балка	50×150	—	3600	0,0270	1	0,0270		ВГХ	11047-72 8486-66	1	22
5	Черепные бруски	40×40	—	3600	0,0058	2	0,0116		—"—	—"—	2	22
					Итого:		0,0386	23,16				
3	Гвозди К4×100					36		0,35		4028-63*		
	Масса изделия ~ 24 кг											
	БДЦ-1.36.1											
4	Балка	50×150	—	3600	0,0270	1	0,0270		ВГХ	11047-72 8486-66	1	22
5	Черепные бруски	40×40	—	3600	0,0058	1	0,0058		—"—	—"—	2	22
					Итого:		0,0328	19,68				

Гл.инж.пр.	Русаков	
Нач.отдел	Титов	
Гл.спец.	Герасимова	
Рук.груп.	Якубова	
Ст.инж.	Моспан	
Инженер	Бачурина	
Н.контр.	Серков	

186-115-123.83

1-этажный 2-квартирный жилой дом с 3-комнатными квартирами

Стадия	Масса	Масштаб
РД		
Лист: 7	Листов	

БДЦ-1.37.2; БДЦ-1.37.1 БДЦ-1.36.2; БДЦ-1.36.1 балки перекрытий

ГИПРОЛЕСПРОМ

Инв.№ подл. | Подпись и дата | Взам. инв.№

Альбом II

Типовой проект 186-115-123.83

Щ 17*

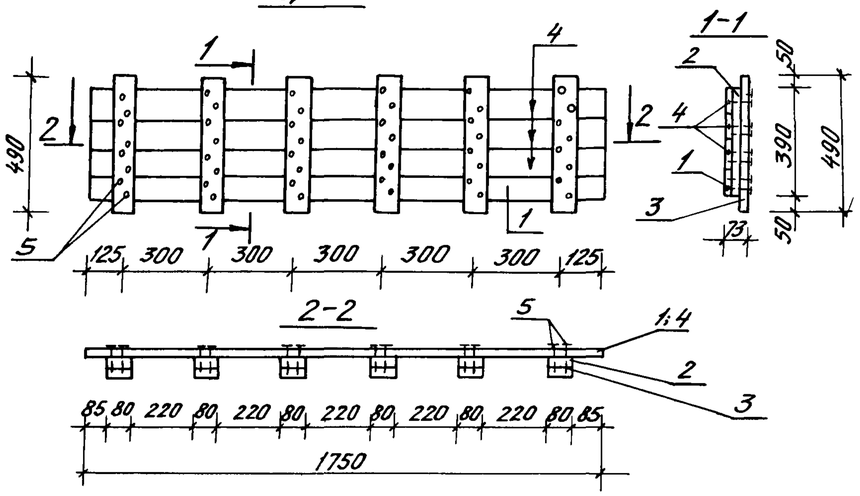

Щ 17

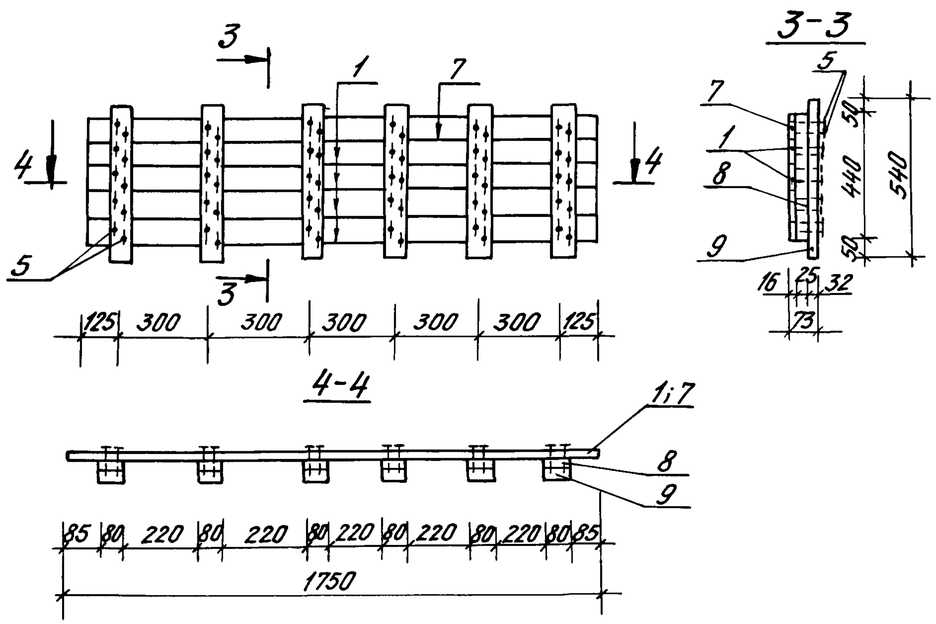

Спецификация

N пп поз	Наименование	Сечение в мм до строжки	Сечение в мм после строжки	Длина в мм	Объем един. м³	Кол-во шт	Объем общий м³	Масса в кг	Антисепт. антипирир.	ГОСТ	Груп. кач. древ.	Абсол. влаж. %
1	2	3	4	5	6	7	8	9	10	11	12	13
	Щ-17*											
1	Обшивка	16×90	–	1750	0,0025	1	0,0025		ВГХ	11047-72 8486-66	2	22
2	Поперечная доска	25×80	–	390	0,0008	6	0,0048		–"–	–"–	1	22
3	Поперечная доска	32×80	–	490	0,0013	6	0,0078		–"–	–"–	1	22
4	Обшивка	16×100	–	1750	0,0028	3	0,0084		–"–	–"–	2	22
					Итого		0,0235	14,10				
5	Гвозди К3,5×90					48		0,33		4028-63*		
	Масса изделия ~ 15 кг											
	Щ-17											
1	Обшивка	16×90	–	1750	0,0025	4	0,0100		ВГХ	11047-72 8486-66	2	22
7	Обшивка	16×80	–	1750	0,0022	1	0,0022		–"–	–"–	2	22
8	Поперечная доска	25×80	–	440	0,0009	6	0,0054		–"–	–"–	1	22
9	Поперечная доска	32×80	–	540	0,0014	6	0,0084		–"–	–"–	1	22
					Итого		0,0260	15,60				
5	Гвозди К3,5×90					60		0,41		4028-63*		
	Масса изделия ~ 16 кг											

Гл.инж.пр.	Русаков	
Нач.отд.	Титов	
Гл.спец.	Герасимова	
Рук.груп.	Якубова	
Ст.инж.	Моспан	
Инженер	Бачурина	
Н.контр.	Серков	

186-115-123.83

1-этажный 2-квартирный жилой дом с 3-комнатными квартирами

Стадия	Масса	Масштаб
РД		
Лист: 8	Листов	

Щ-17; Щ-17* щиты перекрытия

ГИПРОЛЕСПРОМ

Инв.№ подл. | Подпись и дата | Взам.инв.№

Альбом II

Типовой проект 186-115-123.83

Щ 18

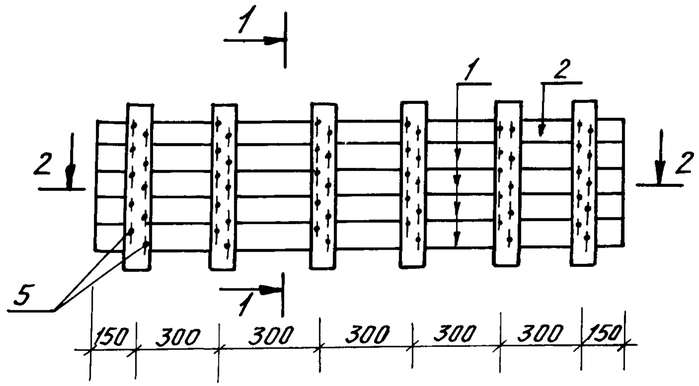

1-1

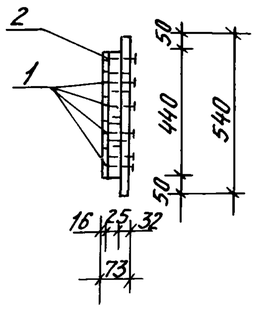

2-2

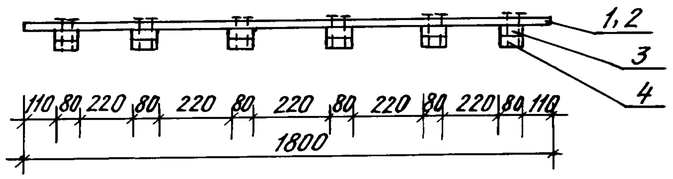

Щ-18*

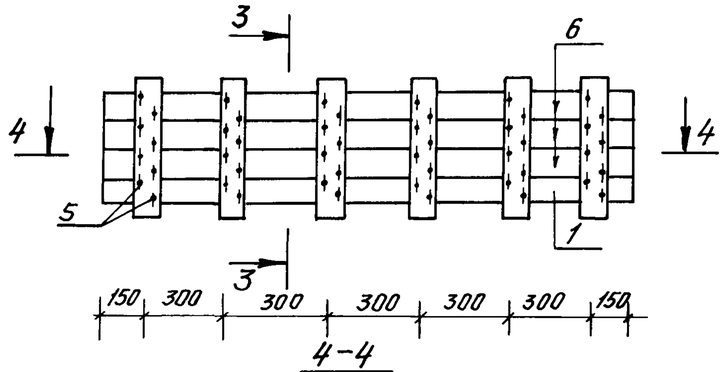

3-3

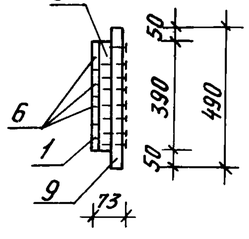

4-4

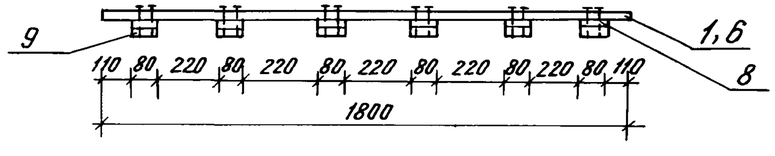

Спецификация

№№ поз	Наименование	Сечение в мм до строжки	Сечение в мм после строжки	Длина в мм	Объем един. м³	Кол-во шт	Объем общий м³	Масса в кг	Антисепт. антипирен	ГОСТ	Груп. кач. древ.	Абсол. влаж. %
1	2	3	4	5	6	7	8	9	10	11	12	13
	Щ-18											
1	Обшивка	16×90	–	1800	0,0026	4	0,0104		ВГХ	11047-72 8486-66	2	22
2	Обшивка	16×80	–	1800	0,0023	1	0,0023		–"–	–"–	2	22
3	Поперечная доска	25×80	–	440	0,0009	6	0,0054		–"–	–"–	1	22
4	Поперечная доска	32×80	–	540	0,0014	6	0,0084		–"–	–"–	1	22
					ИТОГО		0,0265	15,9				
5	Гвозди К3,5×90					60		0,41		4028-63*		
	Масса изделия ~ 16,3 кг											
	Щ-18*											
6	Обшивка	16×100	–	1800	0,0029	3	0,0087		ВГХ	11047-72 8486-66	2	22
1	Обшивка	16×90	–	1800	0,0026	1	0,0026		–"–	–"–	2	22
8	Поперечная доска	25×80	–	390	0,0008	6	0,0048		–"–	–"–	1	22
9	Поперечная доска	32×80	–	490	0,0013	6	0,0078		–"–	–"–	1	22
					Итого		0,0239	14,34				
10	Гвозди К3,5×90					48		0,33		4028-63*		
	Масса изделия ~ 15 кг											

Гл.инж.пр.	Русаков	
Нач.отдел	Титов	
Гл.спец.	Герасимова	
Рук.груп.	Якубова	
Ст.инж.	Маспан	
Инженер	Бачурина	
Н.контр.	Серков	

186-115-123.83

1-этажный 2-квартирный жилой дом с 3-комнатными квартирами

Стадия	Масса	Масштаб
РД		
Лист 9	Листов	

Щ-18; Щ-18* щиты перекрытия

ГИПРОЛЕСПРОМ

Инв.№ подл. | Подпись и дата | Взам.инв.№

Альбом II

Типовой проект 186-115-123.83

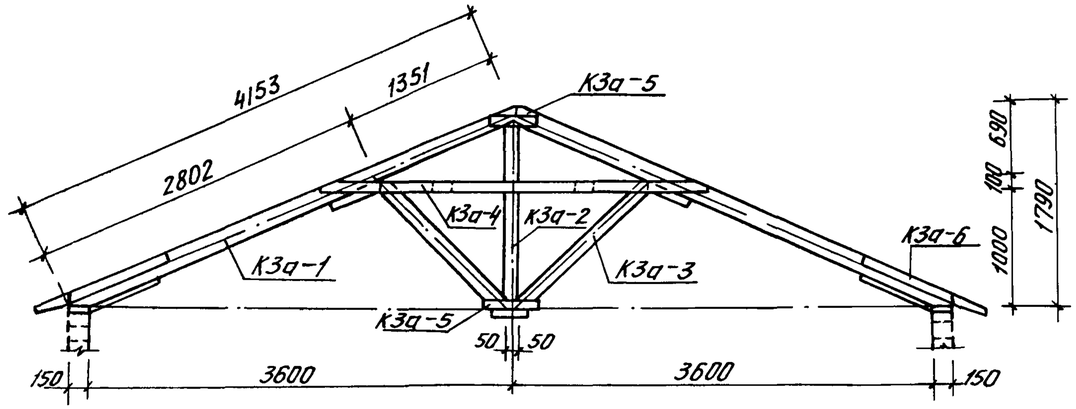

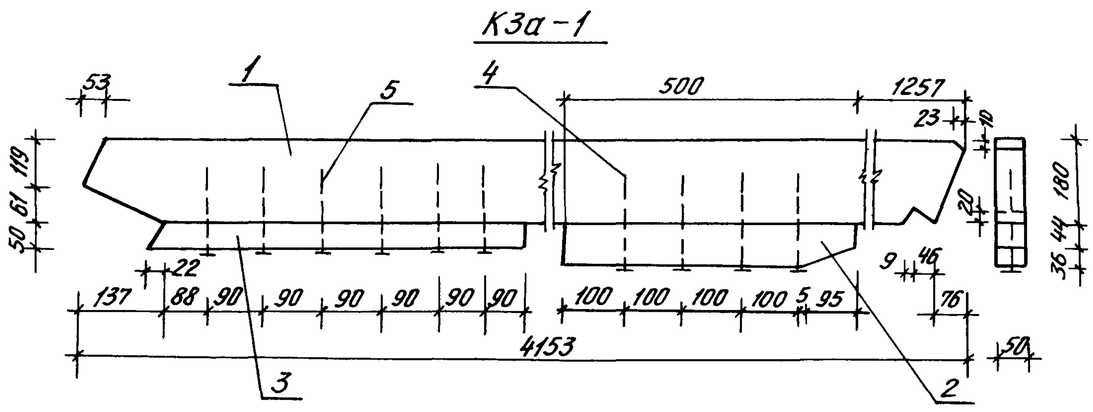

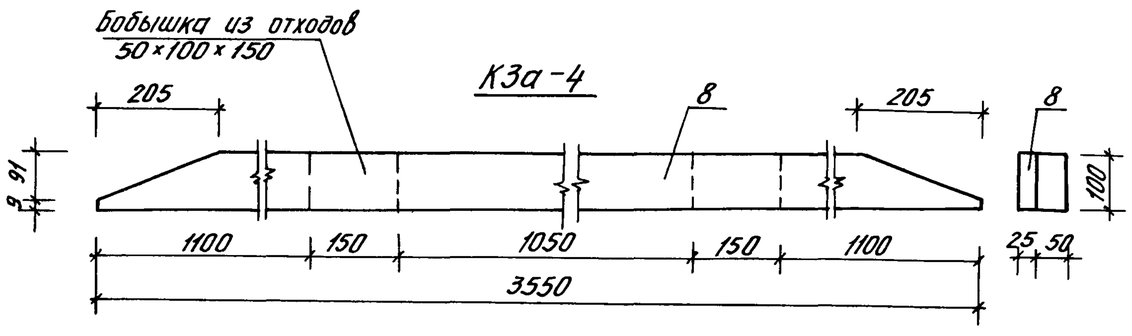

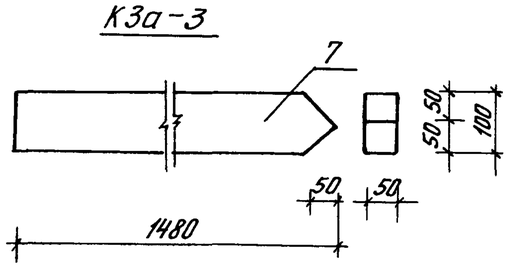

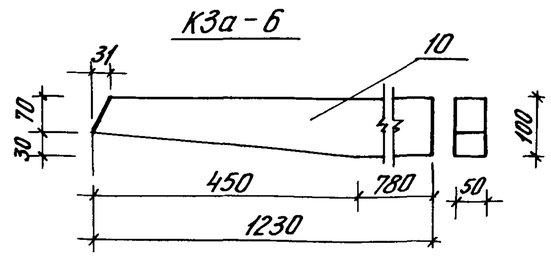

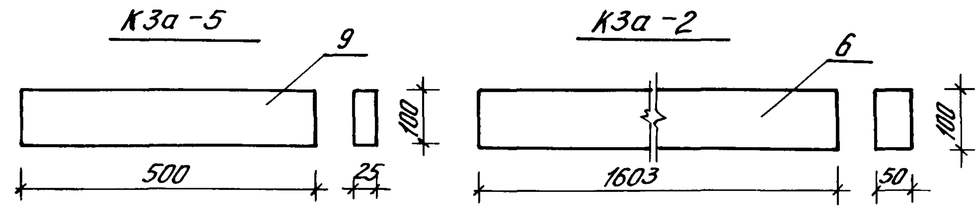

Спецификация

Марка	NN поз.	Наименование	Сечение в мм до строжки	Сечение в мм после строжки	Длина в мм	Объем един. м³	Кол-во шт	Объем общий м³	Масса в кг	Антисепт. антипирир.	ГОСТ	Груп. кач. древ	Абсол. влаж. %
	1	2	3	4	5	6	7	8	9	10	11	12	13
К3а-1 (2шт)	1	Стропильная нога	50×180	—	4153	0,0374	1	0,0374		ПРХВ	11047-72 8486-66	2	22
	2	Бобышка	50×80	—	500	0,0020	1	0,0020		—"—	—"—	2	22
	3	Упорный брусок	50×50	—	650	0,0016	1	0,0016		—"—	—"—	2	22
						Итого:		0,0410	24,6				
	4	Гвозди К5×150					4		0,09		4028-63*		
	5	Гвозди К4×120					6		0,07		—"—		
К3а-2 (1шт)	6	Стойка	50×100	—	1603	0,0080	1	0,0080		ПРХВ	11047-72 8486-66	2	22
К3а-3 (2шт)	7	Подкос	50×100	—	1480	0,0074	1	0,0074		—"—	—"—	2	22
К3а-4 (2шт)	8	Затяжка	25×100	—	3550	0,0089	1	0,0089		—"—	—"—	2	22
К3а-5 (4шт)	9	Накладка	25×100	—	500	0,0013	1	0,0013		—"—	—"—	2	22
К3а-6 (2шт)	10	Кобылка	50×100	—	1230	0,0062	1	0,0062		—"—	—"—	2	22
						Итого		0,0318	19,2				
		Всего древесины						0,1402	85,0				
		Масса изделия ≈ 85 кг											

Гл.инж.пр.	Русаков	
Нач.отдела	Титов	
Гл.спец.	Герасимова	
Рук.груп.	Якубова	
Ст.инж.	Моспан	
Инженер	Бачурина	
Н.контр.	Серков	

186-115-123.83

1-этажный 2-квартирный жилой дом с 3-комнатными квартирами

Стадия	Масса	Масштаб
РД		
Лист 10	Листов	

К-3а стропила пролетом 7,2 м.

ГИПРОЛЕСПРОМ

Инв.№ подл. | Подпись и дата | Взам. инв.№

Альбом II

Типовой проект 186-115-123.83

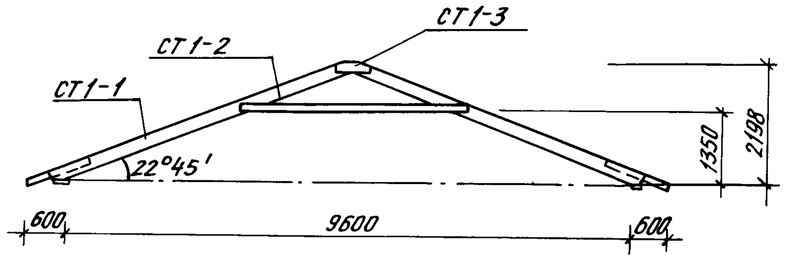

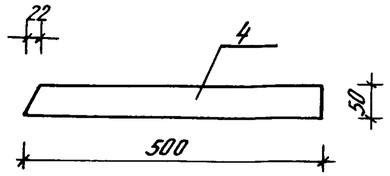

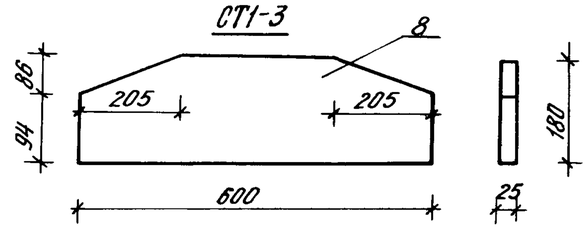

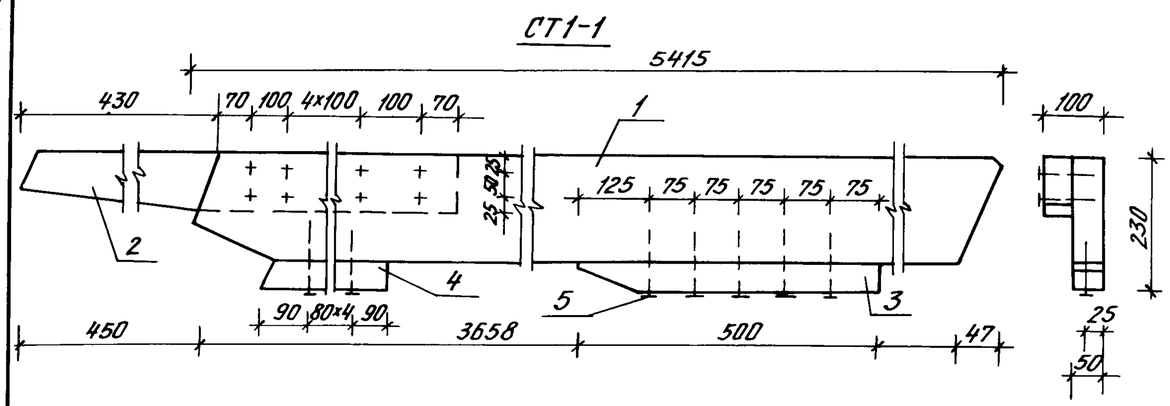

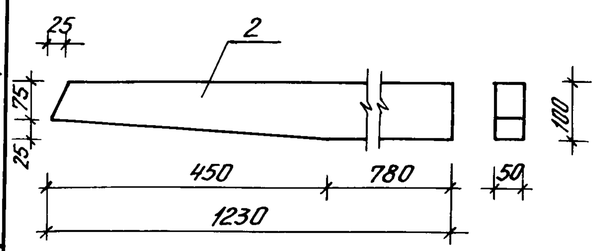

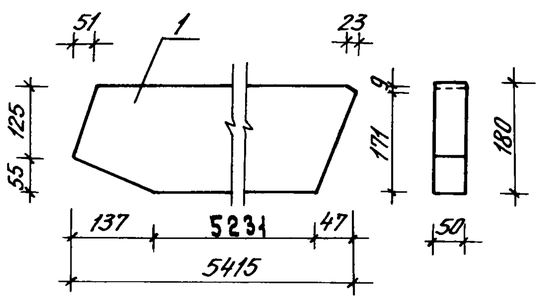

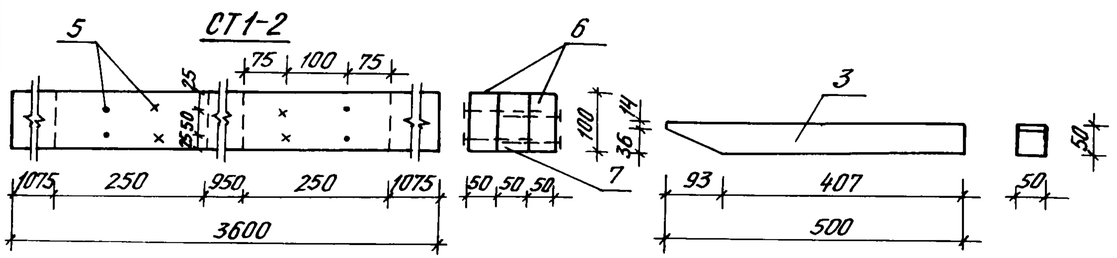

Марка	NN поз	Наименование	Сечение в мм до строжки	Сечение в мм после строжки	Длина в мм	Объем един. м³	Кол-во шт	Объем общий м³	Масса в кг	Антисепт. антипирир.	ГОСТ	Груп. кач. древ.	Абсол. влаж. %
	1	2	3	4	5	6	7	8	9	10	11	12	13
СТ1-1 (2шт)	1	Стропильная нога	50×180	—	5415	0,0487	1	0,0487		ПРХВ	11047-72 8486-66	2	22
	2	Кобылка	50×100	—	1230	0,0062	1	0,0062		—"—	—"—	2	22
	3	Упорный брусок	50×50	—	500	0,0013	1	0,0013		—"—	—"—	2	22
	4	Упорный брусок	50×50	—	500	0,0013	1	0,0013		—"—	—"—	2	22
						ИТОГО		0,0575	34,5				
	5	Гвозди К4×100					48		0,48		4028-63*		
СТ1-2 (шт 2)	6	Затяжка	50×100	—	3600	0,0180	1	0,0180		ПРХВ	8486-66 11047-72	2	22
	7	Брусок закладки между затяжками	50×100	—	250	0,0013	1	0,0013		—"—	—"—	2	22
						ИТОГО		0,0193	11,58				
	5	Гвозди К4×100					8		0,08		4028-63*		
СТ1-3 (шт 2)	8	Накладка	25×180	—	600	0,0027	1	0,0027	1,62	ПРХВ	11047-72 8486-66	2	22
			Итого древесины					0,1590	95,40				
			Масса изделия ~ 97кг										

Гл.инж.пр.	Русаков	
Нач.отдел	Титов	
Гл.спец.	Герасимова	
Рук.груп.	Якубова	
Ст.инж.	Маспан	
Инженер	Бачурина	
Н.контр.	Серков	

186-115-123.83

1-этажный 2-квартирный жилой дом с 3-комнатными квартирами

Стадия	Масса	Масштаб
РД		
Лист: 11	Листов	

СТ-1 Стропила пролетом 9,6 м

ГИПРОЛЕСПРОМ

Инв.№ подл. | Подпись и дата | Взам.инв.№

Альбом II

Типовой проект 186-115-123.83

Монтажный чертеж подстропильной рамы

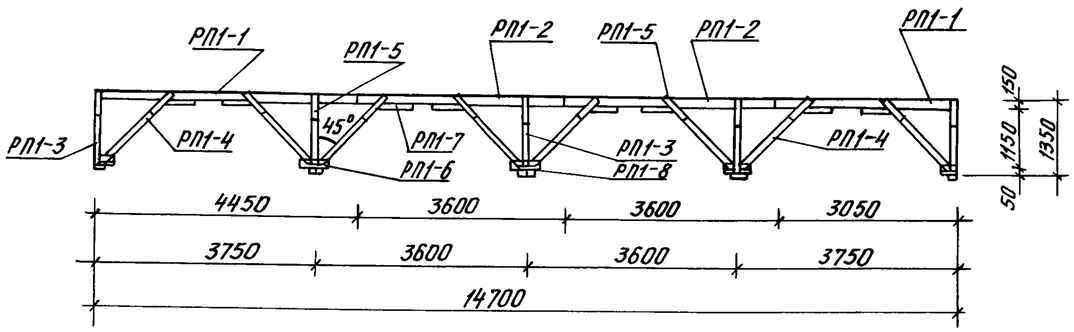

РП1-1

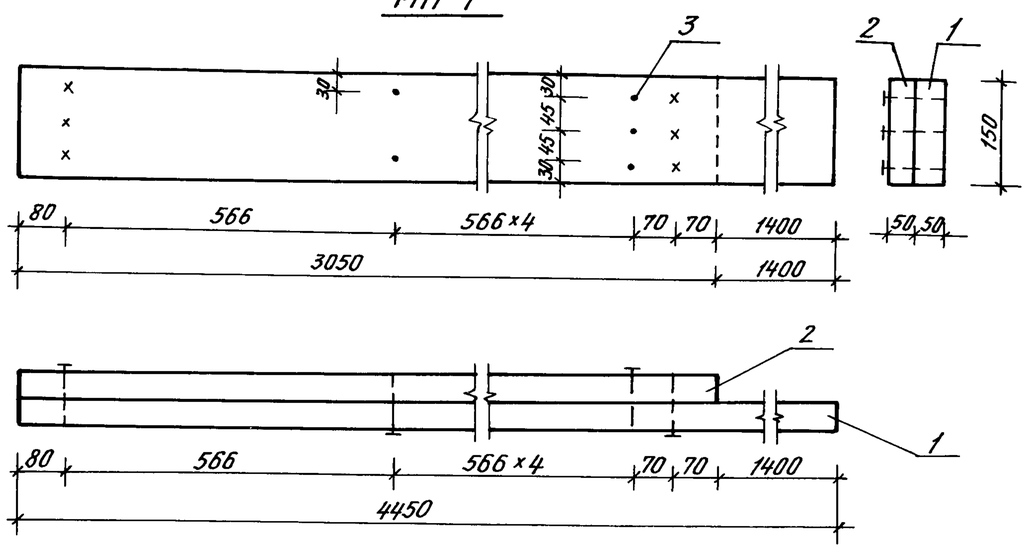

РП1-2

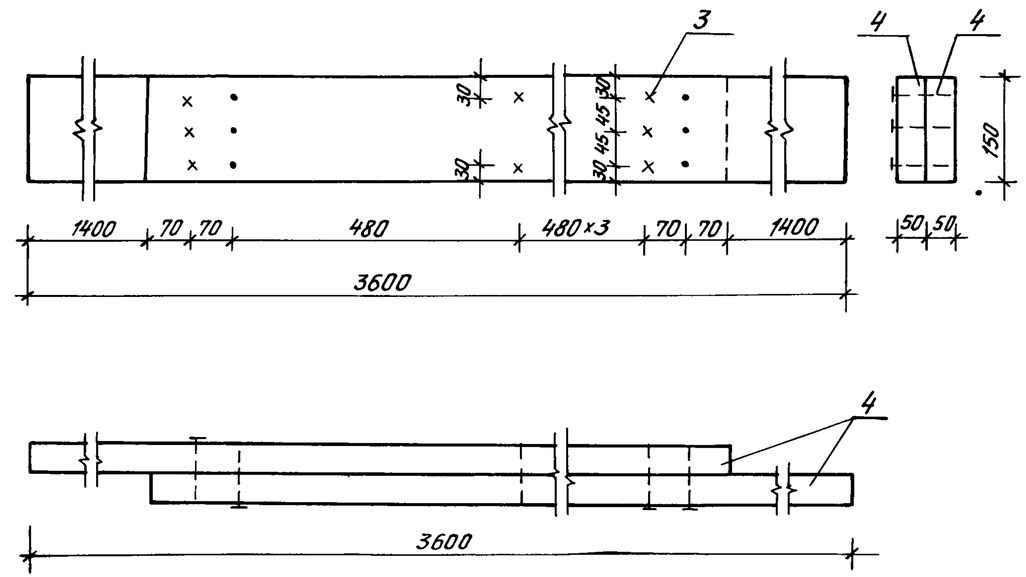

РП1-3

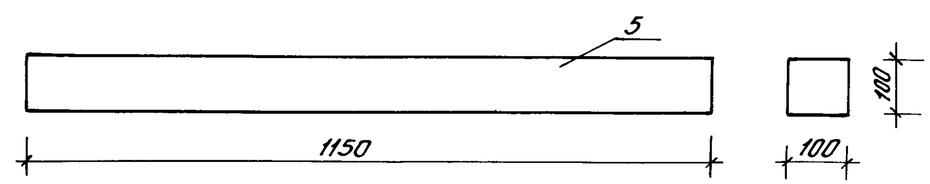

Гл.инж.пр.	Русаков			186-115-123.83
Нач.отдела	Титов			1-этажный 2-квартирный жилой дом с 3-комнатными квартирами
Гл.спец.	Герасимова			Стадия: РД; Масса; Масштаб
Рук.груп.	Якубова			Лист 12; Листов
Ст.инж	Моспан			РП-1 Подстропильная рама
Инженер	Бачурина			ГИПРОЛЕСПРОМ
Н.контр.	Серков			

Инв.№подл. | Подпись и дата | Взам.инв.№

Альбом II

Типовой проект 186-115-123.83

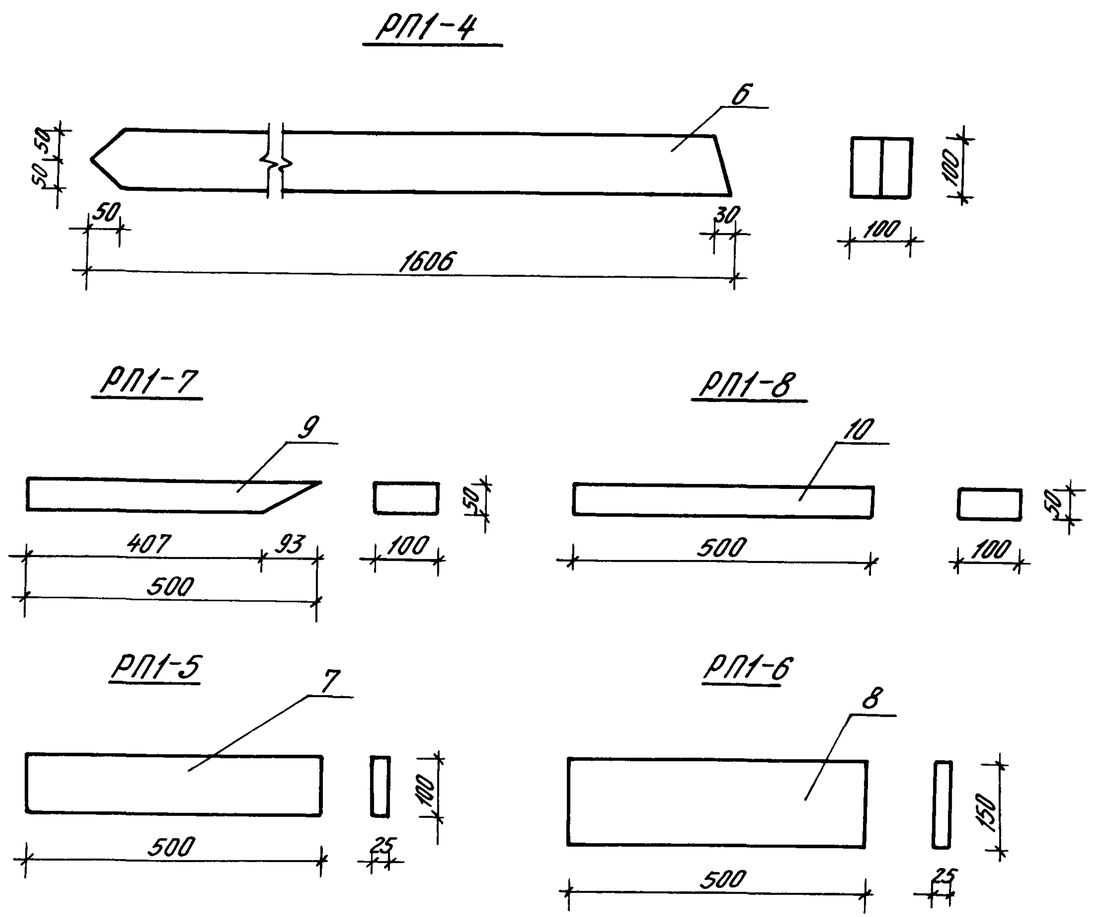

Спецификация

Мар-ка	Нн поз.	Наименование	Сечение в мм до строжки	Сечение в мм после строжки	Длина в мм	Объем един. м³	Кол-во шт	Объем общий м³	Масса в кг	Антисептир. антипирир.	ГОСТ	Груп. кач. древ.	Абсол. влаж. %
	1	2	3	4	5	6	7	8	9	10	11	12	13
РП1-1 (2шт)	1	Прогон	50×150	—	4450	0,0334	1	0,0334		ПРХВ	11047-72 8486-66	1	22
	2	Прогон	50×150	—	3050	0,0229	1	0,0229		—"—	—"—	1	22
						Итого		0,0563	33,78				
	3	Гвозди К4×100					17		0,17		4028-63*		
						Всего			33,95				
РП1-2 (2шт)	4	Прогон	50×150	—	3600	0,0270	2	0,0540	32,40	—"—	11047-72 8486-66	1	22
	3	Гвозди К4×100					18		0,18		4028-63*		
						Всего			32,58				
РП1-3 (5шт)	5	Стойка	100×100	—	1150	0,0115	1	0,0115	6,90	—"—	8486-66 11047-72	1	22
РП1-4 (8шт)	6	Подкос	100×100	—	1606	0,0161	1	0,0161	9,66	—"—	11047-72 8486-66	1	22
РП1-5 (26шт)	7	Накладка	25×100	—	500	0,0013	1	0,0013	0,78	—"—	11047-72 8486-66	1	22
РП1-6 (10шт)	8	Накладка	25×150	—	500	0,0019	1	0,0019	1,14	—"—	8486-66 11047-72	1	22
РП1-7 (8шт)	9	Упорный брусок	50×100	—	500	0,0025	1	0,0025	1,50	—"—	11047-72 8486-66	1	22
РП1-8 (5шт)	10	Брусок подкладка	50×100	—	500	0,0025	1	0,0025	1,50	—"—	8486-66 11047-72	1	22
				Итого	древесины:			0,4922	295,3				
			Масса изделия ~ 296 кг										

Инв. № подл.	Подпись и дата	Взам. инв. №

186-115-123.83

РП1 Подстропильная рама

Лист 13

Альбом II

Типовой проект 186-115-123.83

Доски обшивки

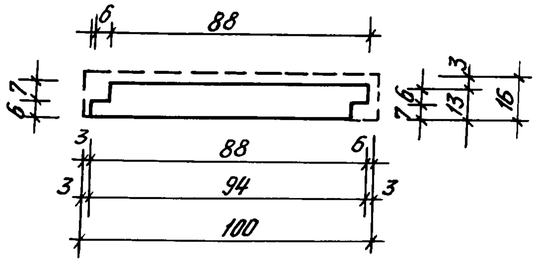

Наличник тип 1

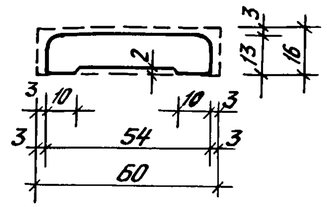

Наличник веранды и наличник наружный тип-„Н"

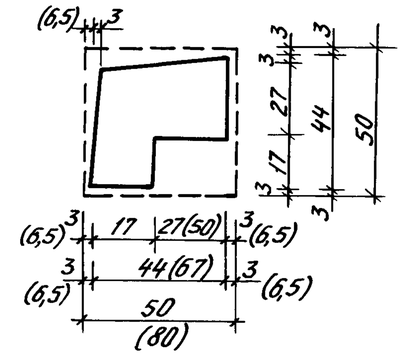

Лобовая доска, пилястры

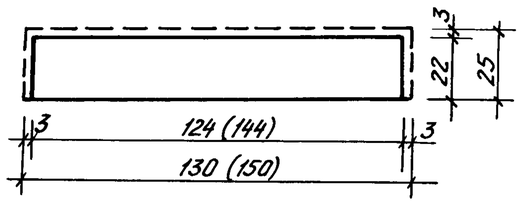

Бруски переплета веранды

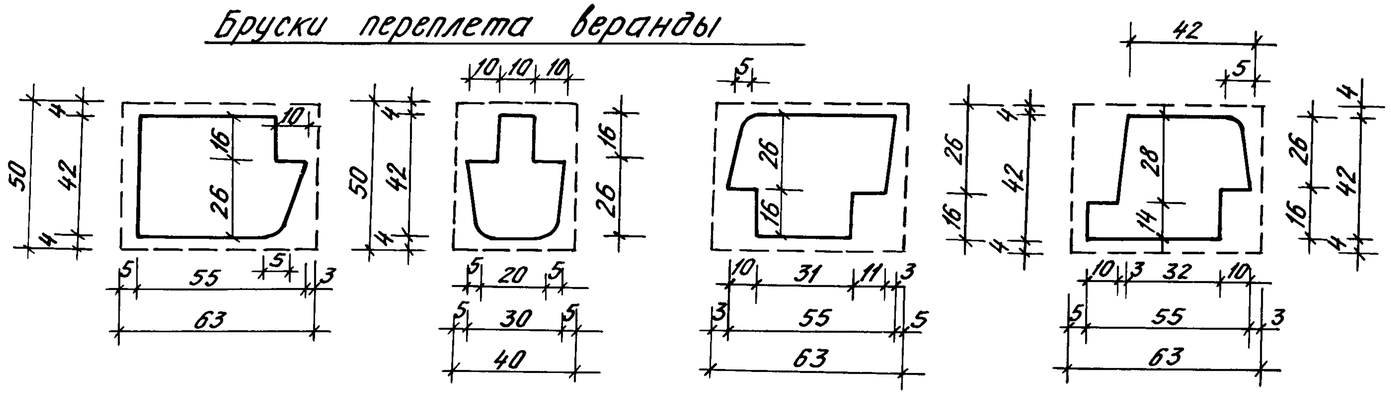

Плинтус тип 3

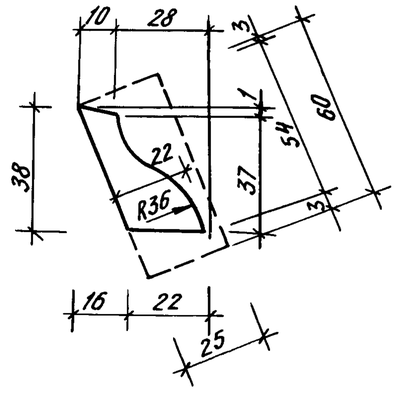

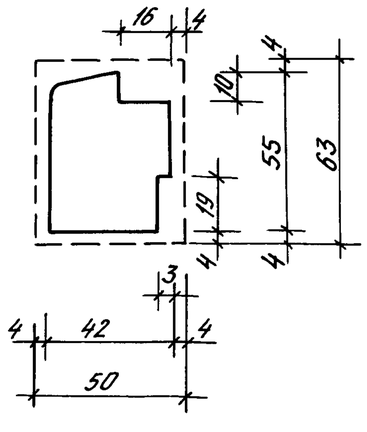

Размеры в скобках даны для наличника веранды.

Гл.инж.пр.	Русаков		186-115-123.83
Нач.отдел	Титов		1-этажный 2-квартирный жилой дом с 3-комнатными квартирами
Гл.спец.	Герасимова		Стадия: РД; Масса: ; Масштаб:
Рук.груп.	Якубова		Лист: 14; Листов:
Ст.инж.	Маспан		Профили строганых деталей
Инженер	Бачурина		ГИПРОЛЕСПРОМ
Н.контр.	Серков		

Инв.№ подл. | Подпись и дата | Взам. инв.№

Альбом II

Типовой проект 186-115-123 83

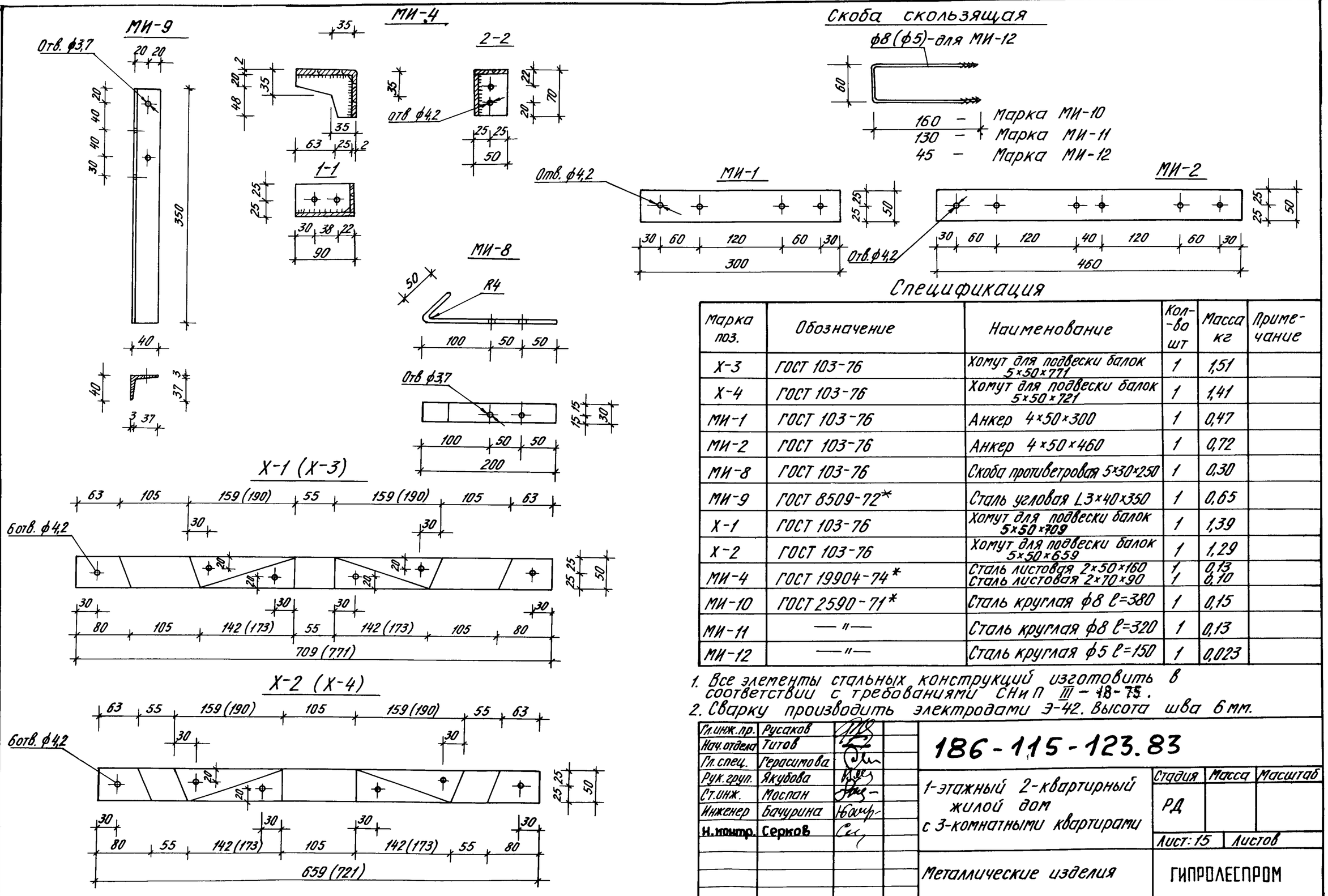

Спецификация

Марка поз.	Обозначение	Наименование	Кол-во шт	Масса кг	Примечание
Х-3	ГОСТ 103-76	Хомут для подвески балок 5×50×771	1	1,51	
Х-4	ГОСТ 103-76	Хомут для подвески балок 5×50×721	1	1,41	
МИ-1	ГОСТ 103-76	Анкер 4×50×300	1	0,47	
МИ-2	ГОСТ 103-76	Анкер 4×50×460	1	0,72	
МИ-8	ГОСТ 103-76	Скоба противетровая 5×30×250	1	0,30	
МИ-9	ГОСТ 8509-72*	Сталь угловая L3×40×350	1	0,65	
Х-1	ГОСТ 103-76	Хомут для подвески балок 5×50×709	1	1,39	
Х-2	ГОСТ 103-76	Хомут для подвески балок 5×50×659	1	1,29	
МИ-4	ГОСТ 19904-74*	Сталь листовая 2×50×160 Сталь листовая 2×70×90	1 1	0,13 0,10	
МИ-10	ГОСТ 2590-71*	Сталь круглая ф8 ℓ=380	1	0,15	
МИ-11	—"—	Сталь круглая ф8 ℓ=320	1	0,13	
МИ-12	—"—	Сталь круглая ф5 ℓ=150	1	0,023	

1. Все элементы стальных конструкций изготовить в соответствии с требованиями СНиП III-18-75.
2. Сварку производить электродами Э-42. Высота шва 6 мм.

Гл. инж. пр.	Русаков	
Нач. отдела	Титов	
Гл. спец.	Герасимова	
Рук. груп.	Якубова	
Ст. инж.	Моспан	
Инженер	Бачурина	
Н. контр.	Серков	

186-115-123.83

1-этажный 2-квартирный жилой дом с 3-комнатными квартирами

Стадия	Масса	Масштаб
РД		
Лист: 15	Листов	

Металлические изделия

ГИПРОЛЕСПРОМ

Инв. № подл. | Подпись и дата | Взам. инв. №