ТИПОВОЙ ПРОЕКТ
186-115-123.83

1-ЭТАЖНЫЙ 2-КВАРТИРНЫЙ ЖИЛОЙ ДОМ
С 3-КОМНАТНЫМИ КВАРТИРАМИ
БРУСЧАТОЙ КОНСТРУКЦИИ

АЛЬБОМ I

СОСТАВ ПРОЕКТА:

АЛЬБОМ I - АРХИТЕКТУРНО-СТРОИТЕЛЬНЫЙ, САНИТАРНО-ТЕХНИЧЕСКИЙ, ЭЛЕКТРОТЕХНИЧЕСКИЙ КОМПЛЕКТЫ

АЛЬБОМ II - ИЗДЕЛИЯ ЗАВОДСКОГО ИЗГОТОВЛЕНИЯ

АЛЬБОМ III - СМЕТА И ВЕДОМОСТЬ ПОТРЕБНОСТИ В МАТЕРИАЛАХ

УТВЕРЖДЕН
ГОСГРАЖДАНСТРОЕМ

ПИСЬМО N3-1433 ОТ 31.08.72
ВВЕДЕН В
ДЕЙСТВИЕ ГИПРОЛЕСПРОМОМ
ПРИКАЗ N 13 ОТ 27.01.87

РАЗРАБОТАН
ИНСТИТУТОМ "ГИПРОЛЕСПРОМ"

Главный инженер института — БЕРЕЗИН И.К.

Главный инженер проекта — РУСАКОВ Ю.В.

				Привязан	
Инв.N					

19529-01 2

жукова

	NN листов	NN страниц
Обложка, Титульный лист		
Содержание альбома		2
Сводная спецификация /начало/	I	3
Сводная спецификация /продолжение/	II	4
Сводная спецификация /продолжение/	III	5
Сводная спецификация /окончание/	IV	6
Основной комплект АР		
Общие данные	1	7
Фасады. Фрагмент главного входа	2	8
Архитектурный план на отм. 0.000 с расстановкой мебели	3	9
Основной комплект КЖ		
Общие данные. Пояснительная записка	1	10
План фундаментов. Сечения. Фрагмент плана (вариант с люфт-клозетом)	2	11
План и сечения фундаментов /вариант сборных фундаментов/.	3	12
Развертки стен фундаментов /сборные фундаменты/.	4	13
Дымовентиляционный стояк. Выгреб. Железобетонные плиты.	5	14
Основной комплект КД		
Общие данные. Пояснительная записка	1	15
План цокольного перекрытия. План цокольного перекрытия по балкам (вариант сборных фундаментов	2	16
Раскладка досок пола. Фрагменты планов /вариант с люфт-клозетом/.	3	17
Монтажный план. Фрагмент плана (вариант с люфт-клозетом)	4	18
Узлы плана	5	19
Спецификация к монтажному плану.	6	20
Разрезы. Узлы.	7	21
Узлы разрезов	8	22
Развертки наружных стен	9	23
Развертки внутренних стен	10	24
План чердачного перекрытия. Узлы	11	25
План стропил. Каркас фронтона. План кровли.	12	26
Стропила пролетом 7.2 м	13	27
Крыльцо по оси „В". Крыльцо по оси „А". Планы. Разрезы. Узлы.	14	28
Основной комплект ОВ		
Общие данные	1	29
Отопление и вентиляция. План.	2	30
Схема трубопроводов отопления	3	31
Основной комплект ВК		
Общие данные	1	32
Элементы планов сетей В1, Т3 и К1	2	33
Схемы В1 и Т3, спецификация	3	34
Схемы К1, спецификация	4	35
Основной комплект ЭО		
Общие данные	1	36
Основной комплект СС		
Общие данные	1	37
Планы этажей и крыши. Скелетная схема	2	38

Альбом I

Типовой проект 186-115-123.83

Инв. N подл. | Подпись и дата | Взам. инв. N

Копил: Сафонова

I Изделия

Марка	Наименование	Размеры в мм: толщина	ширина	длина	Ед. изм.	Кубатура м3	Масса ед. изм. кг.	Количество на дом: штук или п.м.	м3	тонн	ГОСТ, серия, альбом	Поставка
ОР15-13б	Окно	138	1320	1460	шт.	0,0880	39,5	6	0,5280	0,238	серия 1.136.5-16	Поштучно
ОР6-9	Окно	138	870	560	—"—	0,0343	15,4	2	0,0686	0,031	—"—	—"—
ОР15-21	Окно	138	2070	1460	—"—	0,1500	67,5	2	0,3000	0,135	—"—	—"—
ДН21-9Зл	Дверь наружная	94	886	2088	—"—	0,0800	41,6	3	0,2400	0,125	серия 1.136.5-19	—"—
ДН21-9Зпр	Дверь наружная	94	886	2088	—"—	0,0800	41,6	3	0,2400	0,125	—"—	—"—
ДН21-9Нпр	Дверь наружная	94	886	2088	—"—	0,0910	47,3	1	0,0910	0,047	—"—	—"—
БР22-9	Дверь балконная	138	870	2175	—"—	0,0740	33,3	1	0,0740	0,033	серия 1.136.5-16	—"—
ДН21-9Нлев	Дверь наружная	94	886	2088	—"—	0,0910	47,3	1	0,0910	0,047	серия 1.136.5-19	—"—
ДГ21-9с	Дверь внутренняя глухая	74	870	2071	—"—	0,0937	50,6	2	0,1874	0,101	ГОСТ 6629-74	—"—
ДГ21-9сл	Дверь внутренняя глухая	74	870	2071	—"—	0,0937	50,6	2	0,1874	0,101	—"—	—"—
ДО21-13с	Дверь внутренняя остекленная	74	1272	2071	—"—	0,0952	51,4	2	0,1904	0,103	—"—	—"—
ДО21-9с	Дверь внутренняя остекленная	74	870	2071	—"—	0,0641	34,6	2	0,1282	0,069	—"—	—"—
ДО21-9сл	Дверь внутренняя остекленная	74	870	2071	—"—	0,0641	34,6	2	0,1282	0,069	—"—	—"—
ДГ21-7сл	Дверь внутренняя глухая	74	670	2071	—"—	0,0763	41,2	3	0,2289	0,124	—"—	—"—
ДГ21-7сп	Дверь внутренняя глухая	74	670	2071	—"—	0,0763	41,2	3	0,2289	0,124	—"—	—"—
БР22-9л	Дверь балконная	138	870	2175	—"—	0,0710	33,3	1	0,0740	0,033	серия 1.136.5-16	—"—
ОВ-2В	Окно веранды	42	1100	1685	—"—	0,0394	17,73	6	0,2364	0,106	альбом II лист 2	—"—
	Щиты перегородок											
Щ-1	Щит перегородки	48	295	2500	—"—	0,0285	16,0	10	0,2850	0,160	Альбом II лист 5	поштучно
Щ-2	Щит перегородки	48	445	2500	—"—	0,0388	23,4	17	0,6596	0,398	—"— лист 5	—"—
Щ-3	Щит перегородки	48	595	2500	—"—	0,0528	31,8	16	0,8448	0,509	—"— лист 6	—"—
БШ-1	Блок шкафной	47	770	2467	—"—	0,0541	33,4	2	0,1082	0,067	—"— лист 4	—"—
	Доски подоконные деревянные											
ПД22-14	Доски подоконные	42	144	2200	шт	0,0133	6,7	2	0,0266	0,013	ГОСТ 17280-79	пакетами
ПД10-14	—"—	34	144	1000	—"—	0,0049	2,5	2	0,0098	0,005	—"—	—"—
ПД14-14	—"—	34	144	1400	—"—	0,0069	3,5	12	0,0828	0,042	—"—	—"—
	Балки перекрытия											
БДЧ-137.2	Балка с 2 черепными брусками	50	150	3700	шт	0,0396	24,0	77	3,0492	1,848	Альбом II лист 7	поштучно
БДЧ-137.1	Балка с 1 черепным брускам	50	150	3700	шт	0,0337	21,0	6	0,2022	0,126	—"— лист 7	—"—
	Щиты перекрытия											
Щ-17	Щит перекрытия	73	540	1750	шт	0,0260	16,0	64	1,6640	1,024	Альбом II лист 8	поштучно
Щ-18	—"—	73	540	1800	—"—	0,0265	16,3	64	1,6960	1,043	—"— лист 9	—"—
Щ-17*	—"—	73	490	1750	—"—	0,0235	15,0	14	0,3290	0,210	—"— лист 8	—"—
Щ-18*	—"—	73	490	1800	—"—	0,0239	15,0	18	0,4302	0,270	—"— лист 9	—"—
К-3а	стропила пролетом 7,2м				компл.	0,1402	85,0	20	2,8040	1,700	Альбом II лист 10	—"—
ОБ-100	Окно фронтона	74	670	870	шт.	0,0308	14,4	2	0,0616	0,029	—"— лист 3	—"—
							Итого:		15,4550	9,055		

II Детали строганые

Марка	Наименование	Сечение в мм: до строжки	после строжки	Длина в мм	Един. изм.	Кубатура ед. изм. м3	Масса ед. изм. кг.	Количество на дом: шт или п.м.	м3	тонн	Группа качества дерев. ГОСТ 11047-72	Антисептирование	Влажность %	ГОСТ, альбом	Поставка
	Детали строганые														
НОС-11	Наличник	16x60	13x54	1100	шт	0,0011		12	0,0132					8242-75	пакетами
НОС-18	Наличник	16x60	13x54	1800	—"—	0,0017		8	0,0136					—"—	пакетами
НОС-22	Наличник	16x60	13x54	2200	—"—	0,0021		40	0,0840					—"—	—"—
НОСП	Наличник	16x60	13x54	—	п.м.	0,0010		14,0	0,0140					—"—	—"—
ОО9П	Подшивка свесов стропил, обшивка дома	16x100	13x94	—	п.м.	0,0016		2399,0	3,8384		2	—	18	Альбом II лист 14	—"—
В24-18	Брусок	25x50	20x44	1800	шт.	0,0023		10	0,0230		2	—	15	11047-72	—"—
В24П	Брусок	25x50	20x44	—	п.м.	0,0013		40,0	0,0520		2	—	15	—"—	—"—
Г25П	Плинтус тип3	25x60	22x54	—	п.м.	0,0015		54,0	0,0810		—	—		8242-75	—"—
А25П	Брусок	25x60	22x60		п.м	0,0015		16,0	0,0240		2	—	15	11047-72	—"—
А25-15	Брусок	25x60	22x60	1500	шт	0,0023		16	0,0368		—"—		—"—	—"—	—"—
Т29-13	Доски ограждения	25x100	22x94	1300	шт	0,0033		9	0,0297		2	—	18	—"—	—"—
Т29-15	Доски ограждения	25x100	22x94	1500	—"—	0,0038		6	0,0228		2	—	18	—"—	—"—
Т29-20	Доски ограждения	25x100	22x94	2000	—"—	0,0050		3	0,0150		2	—	18	—"—	—"—
Т29-21	Брусок у наружной двери	25x100	22x94	2100	—"—	0,0053		8	0,0424		2	—	18	—"—	—"—
Т29П	Доски настила крыльца брусок у наружн. двери	25x100	22x94	—	п.м.	0,0025		242,0	0,6050		2	—	п.р. в 229,0	—"—	—"—
Т211П	Лобовая доска	25x130	22x124	—	п.м.	0,0033		26,0	0,0858		2	—	18	Альбом II лист 14	—"—
Т212П	Лобовая доска, мантажные доски	25x150	22x144		п.м.	0,0038		142,0	0,5396		2		—"—	11047-72	—"—
Т212-30	Пилястры	25x150	22x144	3000	шт	0,0113		12	0,1356		2		—"—	—"—	—"—
Ш32П	Нагель	32x32	ф25	—	п.м.	0,0010		224,0	0,2240		2		15	—"—	—"—
П39-13	Доски пола	32x100	28x94	1230	шт	0,0039		86	0,3354			Обмазка нижней части и кромок пастой «200»		8242-75	—"—
П39-21	Доски пола	32x100	28x94	2130	шт	0,0068		82	0,5576					—"—	—"—
П39-35	Доски пола	32x100	28x94	3520	шт	0,0113		418	4,7234					—"—	—"—
Н54-11	Наличник	50x50	44x44	1100	шт	0,0028		4	0,0112		2	—	18	Альбом II лист 14	—"—
Н54-15	Наличник	50x50	44x44	1600	шт	0,0040		22	0,0880		—"—		—"—	Альбом II лист 14	—"—
Н54-23	Наличник	50x50	44x44	2300	—"—	0,0058		14	0,0812		—"—		—"—	—"—	—"—
Н54П	Наличник	50x50	44x44	—	п.м.	0,0025		7,0	0,0175		—"—		—"—	—"—	—"—
В54-22	Брусок	50x50	44x44	2200	шт.	0,0055		8	0,0440		2	—	15	11047-72	—"—
В54П	Брусок	50x50	44x44	—	п.м	0,0025		61,0	0,1525		—"—		—"—	—"—	—"—
В	Наличник окна веранды	50x80	44x67	1800	шт	0,0072		4	0,0288		2		18	Альбом II лист 14	—"—
В	Наличник	50x80	44x67	—	п.м.	0,0040		18,0	0,0720		—"—		—"—	—"—	—"—
В57П	Брусок	50x80	44x74	—	п.м.	0,0040		4,0	0,0160		2		15	—"—	—"—
В57-21	Брусок	50x80	44x74	2100	шт.	0,0084		10	0,0840		—"—		—"—	—"—	—"—
В59-18	Стойка крыльца	50x100	44x94	1800	шт	0,0090		2	0,0180		1		18	11047-72	—"—
В59-19	Стропила крыльца	50x100	44x94	1900	шт	0,0095		20	0,1900		1		—"—	—"—	—"—
В89-9	Стойка крыльца	100x100	94x94	900	шт	0,0090		2	0,0180		1		18	—"—	—"—
В89-23	Стойка крыльца	100x100	94x94	2360	шт	0,0236		2	0,0472		1		—"—	—"—	—"—
В89-27	Стойка крыльца	100x100	94x94	2700	—"—	0,0270		2	0,0540		1		—"—	—"—	—"—

(продолжение)

Привязан

Инв. №

Гл. инж. пр.	Русаков	
Нач. отд.	Титов	
Гл. спец.	Герасимова	
Рук. гр.	Яцубова	
Ст. инж.	Казлова	
Инж.	Корочкина	
Н. контр.	Серков	

186-115-123.83

1 этажный 2 квартирный жилой дом с 3 комнатными квартирами

Сводная спецификация (начало)

Стадия	Лист	Листов
РД	I	

ГИПРОЛЕСПРОМ

Детали строганые

Марка	Наименование	Сечение в мм до строжки	Сечение в мм после строжки	Длина в мм	Ед. изм.	Объём ед.изм м3	Масса кг	Количество на дом штук или п.м.	Количество на дом м3	Количество на дом тонн	Группа качества древ. ГОСТ 11047-72	Антисептик Антипирен	Абс. влажн. %	ГОСТ, альбом	Поставка
889-20	Стойки окна веранды,	100x100	94x94	2000	шт	0,0200		6	0,1200		1		18	11047-72	пакетами
	прогон крыльца														
889-27	Прогон крыльца	100x100	94x94	2700	шт	0,0270		2	0,0540		1		18	—"—	—"—
П39П	Доски под перегородки	32x100	28x94	-	п.м.	0,0032		17,0	0,0544			обтаскивание нижней пласти и кромок пастей "200"		8242-75	—"—
	Итого:								12,6471	6,346					
	III Детали нестроганые														
05П	Маячная рейка	16x50	—	—	п.м.	0,0008		814,0	0,6512		3		22	11047-72	Пакетами
24-25	Стойка	25x50	—	2500	шт	0,0031		8	0,0248		1		—"—	—"—	—"—
29-10	Доски жесткости	25x100		1000	шт	0,0025		4	0,0100		3	П.Р.Х.В	—"—	—"—	—"—
29-17	Стойка	25x100		1750	шт	0,0044		4	0,0176		1		—"—	—"—	—"—
29П	Ходовые доски доски настила вер.	25x100	-	-	п.м.	0,0025		155,0	0,3875		3	П.Р.Х.В.	—"—	—"—	—"—
212П	Подкладки под лаги	25x150	-	-	п.м.	0,0038		55,0	0,2090		3	В.Г.Х.	—"—	—"—	—"—
32-15	Рейки	32x32	-	1500	шт	0,0015		20	0,0300		2		—"—	—"—	—"—
32-22	Рейки	32x32	—	2200	—"—	0,0023		20	0,0460		—"—		—"—	—"—	—"—
34-22	Рейки	32x50	—	2200	—"—	0,0035		8	0,0280		—"—		—"—	—"—	—"—
34П	Шпонки	32x50	—	-	п.м	0,0016		51,0	0,0816		2		—"—	—"—	—"—
54-14	Обрешетка	50x50	—	1400	шт.	0,0035		12	0,0420		2	П.Р.Х.В.	—"—	—"—	—"—
54-25	Стойка	50x50	—	2500	—"—	0,0063		16	0,1008		1		—"—	—"—	—"—
54-26	Обрешетка	50x50		2600	—"—	0,0065		120	0,7800		2	П.Р.Х.В	—"—	—"—	—"—
54П	Маячная рейка, вкладыши, брусок	50x50	—	—	п.м.	0,0025		513,0	1,2825		2	В.Г.Х -164,0пм	—"—	—"—	—"—
	под лаги у стен, черепной брусок											П.Р.Х.В -8,8			
57-25	Стойка	50x80	—	2500	шт	0,0100		8	0,0800		1		—"—	—"—	—"—
57-40	Ветровые связи	50x80	—	4000	шт	0,0160		14	0,2240		2		—"—	—"—	—"—
57П	Каркас фронтона	50x80		—	п.м.	0,0040		60,0	0,2400		2	П.Р.Х.В.	—"—	—"—	—"—
59-11	Стропила веранды	50x100	-	1100	шт	0,0055		20	0,1100		1	П.Р.Х.В.	—"—	—"—	—"—
59-12	Кобылка	50x100	—	1230	шт	0,0062		4	0,0248		2	—"—	—"—	—"—	—"—
59-14	Обрешетка	50x100	-	1400	шт	0,0070		12	0,0840		2	П.Р.Х.В.	—"—	—"—	—"—
59-23	Стойка	50x100		2300	шт	0,0115		4	0,0460		1		—"—	—"—	—"—
59-22	Лага, стойка	50x100	-	2200	шт	0,0110		16	0,1760		1	В.Г.Х. 12 шт	—"—	—"—	—"—
59-26	Лага; обрешетка	50x100	-	2600	шт	0,0130		124	1,6120		2	В.Г.Х 4шт П.Р.Х.В-120шт.	—"—	—"—	—"—
59-29	Маячная рейка; лага	50x100	-	2950	шт	0,0148		26	0,3848		2	В.Г.Х 14 шт	—"—	—"—	—"—
59-30	Лага	50x100	—	3050	—"—	0,0153		12	0,1836		2	В.Г.Х.	—"—	—"—	—"—
59-355	Лага	50x100	—	3550	—"—	0,0178		12	0,2136		2	В.Г.Х	—"—	—"—	—"—

Марка	Наименование	Сечение в мм до строжки	Сечение в мм после строжки	Длина в мм	Ед. изм.	Объем ед.изм. м3	Масса кг	Количество на дом штук или п.м.	Количество на дом м3	Количество на дом тонн	Группа качества древ. ГОСТ 11047-72	Антисепт. антипир.	Абс. в.л. %	ГОСТ, альбом	Постав. ка
59-37	Балки	50x100	-	3700	—"—	0,0185		2	0,0370		1		22	11047-72	Пакетами
59-41	Лага	50x100	-	4100	—"—	0,0205		12	0,2460		2	В.Г.Х.	—"—	—"—	—"—
59-49	Лага	50x100		4950	—"—	0,0247		12	0,2964		2	В.Г.Х.	—"—	—"—	—"—
59П	Доски щитов канала, мауэрлат, вкладыши, подкладки под стропила	50x100	-	-	п.м.	0,0050		36,0	0,1800		2	В.Г.Х 7,0п.м.	—"—	—"—	—"—
													—"—	—"—	—"—
512-15	Обшивка веранды	50x150	-	1500	шт	0,0113		36	0,4068		2		—"—	—"—	—"—
512-13	Обшивка тамбура	50x150	-	1300	шт	0,0098		102	0,9996		2		—"—	—"—	—"—
512-22	Стойка	50x150	-	2200	—"—	0,0165		12	0,1980		1		—"—	—"—	—"—
512П	Обшивная доска, коньковый брус, мауэрлат	50x150	—	—	п.м.	0,0075		125,0	0,9375		2		22	11047-72	пакетами
512П	Ригель	50x150	—	-	п.м.	0,0075		4,0	0,0300		1		—"—	—"—	—"—
89-22	Стойка	100x100	-	2180	шт	0,0218		4	0,0872		1		—"—	—"—	—"—
812-5	Вкладыши	100x150		550	шт	0,0083		124	1,0292		3		—"—	—"—	—"—
812-22	Стойка	100x150	-	2180	—"—	0,0328		4	0,1312		1		—"—	—"—	—"—
812П	Брусья стен	100x150	-	-	п.м.	0,0150		846,0	12,6900		2		—"—	—"—	поштучно
912П	Брусья стен	150x150		-	п.м.	0,0225		1018,0	22,9050		2		—"—	—"—	—"—
512-16	Стойка	50x150		1600	шт	0,0120		18	0,2160		1		—"—	—"—	—"—
	Итого:								47,4597	28,514					

Всего изделий и деталей в заготовках на дом: 75,5618 43,915

Типовой проект 186-115-123.83 Альбом I

Инв.N подл. | Подпись и дата | Взам.инв.N

Привязан:

Инв.N

186-115-123.83

Сводная спецификация (продолжение)

Лист II

Прочие материалы

NN п/п	Наименование и ГОСТ	Един. изм.	Количество	Примечание
1	Пленка полиэтиленовая ГОСТ 10354-82	м²	171,0	Расход дан с учетом потерь при раскрое
2	Плиты минераловатные полужесткие М100 δ=120мм ГОСТ 9573-82	м³	24,0	
3	Сталь кровельная оцинкованная δ=0,65 ГОСТ 14918-80	кг	52,0	
4	Сухая штукатурка δ=10мм	м²	420,0	
5	Керамическая плитка ГОСТ 6787-80	м²	10,0	
6	Листы асбестоцементные волнистые ГОСТ 16233-77	м²	331,0	
7	Деталь коньковая УКУ-1 ГОСТ 16233-77	шт	20	
8	Деталь коньковая УКУ-2 ГОСТ 16233-77	шт	20	
9	ПУ переходная деталь ГОСТ 16233-77	шт	2	
10	Задвижка дымовая 130х130 Р.Т.У. РСФСР 875-68	шт	2	
11	Задвижка дымовая 130х260 Р.Т.У. РСФСР 875-68	шт	2	
12	Дверца прочистная 130х130 Р.Т.У. РСФСР 877-68	шт	2	
13	Решетка жалюзийная 150х150 Альбом 1-494-10	шт	2	
14	Решетка жалюзийная 150х260 Альбом 1-494-10	шт	2	
15	Сталь прокатная угловая равнополочная МН-9 3х40х350 ГОСТ 8509-72*	шт	28	
16	Скоба противоветровая МН-8 5х30х250 ГОСТ 103-76	шт	82	
17	Плинтус поливинилхлоридный тип 3.1.1. ГОСТ 19111-77	п.м.	137,0	Расход дан с учетом потерь при раскроев
18	Наличник из древесноволокнистой массы 11х54 ТУ 13-402-78	п.м.	165,0	
19	Рубероид ГОСТ 10923-82	м²	33,0	
20	МН-1 3х50х300 ГОСТ 103-76	шт	92	
21	ДВП твердая с окрашенной поверхностью ГОСТ 8904-81*	м²	183,0	Расход дан с учетом потерь при раскрое
22	Асбестовый картон δ=6мм ГОСТ 2850-80	м²	12,4	
23	МН-2 3х50х460 ГОСТ 103-76	шт	39	
24	Сталь оцинкованная для слива δ=0,65 ГОСТ 14918-80 или (алюминиевый профиль) № 8040	кг (п.м)	60,2 (71,1)	
25	ДВП твердая δ=4мм ГОСТ 4598-74*	м²	163,0	Расход дан с учетом потерь при раскрое
26	Раскладка для крепления облицовочных листов тип. 2.8.1 ГОСТ 19111-77	п.м.	15,0	
27	Раскладка для крепления облицовочных листов тип. 2.8.2 ГОСТ 19111-77	п.м.	25,0	
28	Раскладка для крепления облицовочных листов тип 2.8.3 ГОСТ 19111-77	п.м	25,0	
29	Скоба Ф8 е=270мм ГОСТ 2590-71*	шт.	4	
30	Уголок для крепления подоконников 5х130	шт	34	
31	Хомут Х-1 5х50х709 ГОСТ 103-76	шт	2	
32	Хомут Х-2 5х50х659 ГОСТ 103-76	шт	4	
33	Скоба разворотная Ф8 е=230 ГОСТ 2590-71*	шт	20	
34	Проволока Ф1 е=900 для крепления стропил к чердачному перекрытию	п.м	36,0	
35	Скоба скользящая Ф8 е=320 ГОСТ 2590-71*	шт	442	
36	Скоба скользящая Ф8 е=380 ГОСТ 2590-71*	шт	60	
37	Сталь арматурная Ф10 АII ГОСТ 5781-75	кг	241,0	
38	Сталь Ф10 е=300мм для крепления нижнего бруса ГОСТ 5781-75	шт	55	
39	Листы асбестоцементные плоские δ=8мм с окрашенной поверхностью ГОСТ 18124-75*	м²	44,0	
40	Кухонная плита ПБ-3	шт	2	
41	Отопительный котёл с водоподогревателем	-//-	2	
42	Скоба скользящая Ф5 е=150 ГОСТ 2590-71*	-//-	900	

Марка	Наименование	Сечение в мм: толщина	ширина	длина	Ед. изм.	Кубатура м³	Масса ед. изм. кг	Количество на дом: штук или п.м.	м³	тонн	ГОСТ, серия, альбом	Поставка
	Вариант с полами по балкам											
	исключается:											
59-49	Лага	50	100	4950	шт	0,0247	14,8	12	0,2964	0,178	ГОСТ 11047-72	
59-41	Лага	50	100	4100	-//-	0,0205	12,3	12	0,2460	0,148	-//-	
59-355	Лага	50	100	3550	-//-	0,0178	10,7	12	0,2136	0,128	-//-	
59-30	Лага	50	100	3050	-//-	0,0153	9,2	12	0,1836	0,110	-//-	
59-29	Лага	50	100	2950	-//-	0,0148	8,9	14	0,2072	0,125	-//-	
59-22	Лага	50	100	2200	-//-	0,0110	6,6	12	0,1320	0,079	-//-	
59-26	Лага	50	100	2660	-//-	0,0130	7,8	4	0,0520	0,031	-//-	
54П	Брусок	50	50		п.м	0,0025	1,5	90,3	0,2258	0,136	-//-	
212П	Подкладки под лаги	25	150	—	п.м	0,0038	2,3	55,0	0,2090	0,127	-//-	
П39П	Доски пола	28	94		п.м	0,0032	1,6	1482,0	4,7424	2,371	ГОСТ 8242-75	
	Итого исключается								6,5080	3,433		
	Добавляется:											
513-36	Балка	50	180	3600	шт	0,0324	19,4	64	2,0736	1,242	ГОСТ 11047-72	Пакетами
513-22	Балка	50	180	2200	-//-	0,0198	11,9	22	0,4356	0,262	-//-	-//-
513-13	Балка	50	180	1300	-//-	0,0117	7,0	10	0,1170	0,070	-//-	-//-
513П	Вкладыши	50	180	-	п.м	0,0090	5,4	4,7	0,0423	0,025	-//-	-//-
34П	Подкладка под балки	32	50		п.м	0,0016	1,0	92,4	0,1479	0,093	-//-	-//-
	Итого добавляется:								2,8164	1,692		-//-
	Всего при варианте с полами по балкам изделий и деталей в заготовках на дом:								11,8702	42,174		
	При варианте с полами по балкам добавляется ДСП δ=19мм П3-Т ГОСТ 10632-77 – 116 м²											
	Вариант дома с люфт-клозетом											
	Добавляется:											
Щ-3	Щит перегородки	48	595	2500	шт.	0,0265	16,0	2	0,0530	0,032	Альбом II лист 6	поштучно
Щ-2	Щит перегородки	48	445	2500	-//-	0,0388	23,4	1	0,0388	0,023	-//- лист 5	-//-
Дг21-7сп Дг21-7сп	Дверь внутренняя	74	670	2071	-//-	0,0763	41,2	2	0,1526	0,082	ГОСТ 6629-74	-//-
59-25	Стойка	50	100	2500	-//-	0,0125	7,5	2	0,0250	0,015	ГОСТ 11047-72	-//-
59-24	Лага	50	100	2400	-//-	0,0120	7,2	8	0,0960	0,058	-//-	пакетами
54П	Брусок, стойки для стульчака	50	50		п.м.	0,0025	1,5	23,0	0,0575	0,035	-//-	-//-
212П	Подкладки под лаги, доски на люк	25	150		п.м	0,0038	2,3	39,0	0,1482	0,090	-//-	-//-
09П	Доски для крышки люка	16	100	-	п.м	0,0016	1,0	36,0	0,0576	0,036	-//-	-//-
П39-24	Доски пола	28	94	2380	шт	0,0076	3,8	36	0,2736	0,134	8242-75	Пакетами
П39-16	Доски пола	28	94	1640	шт	0,0053	2,6	20	0,1060	0,052	-//-	-//-
П39-12	Доски пола для стульчака	28	94	1200	шт	0,0038	1,9	72	0,2736	0,137	-//-	-//-
	Итого добавляется:								1,2819	0,694		

(продолжение)

Привязан:

Инв. №

186-115-123.83

Сводная спецификация (продолжение)

Лист III

19529-01 6

Марка	Наименование	Сечение в мм до стрижки	Сечение в мм после стрижки	Длина в мм	Един. изм.	Объем ед. изм. м³	Масса ед. изм. кг.	Количество на дом штук или п.м.	Количество на дом м³	Количество на дом тонн	Группа кач-ва древ ГОСТ 11047-72	Антисепт. антипир.	Абс. влажность %	ГОСТ, Альбом	Поставка
	Всего при варианте дома с люфт-клозетом изделий и деталей в заготовках на дом								76,8437	44,609					
	При варианте дома с люфт-клозетом														
	Добавляется:														
	сталь оцинкованная				м2			2,4						ГОСТ 14918-80	
	наличник из древесно-волокнистой массы 11х54				п.м.			22,0						ТУ-13-402-78	
	Плинтус поливинилхлоридный тип. 3.11				п.м.			29,0							
	Исключается:														
	керамическая плитка				м2			19,0						ГОСТ 6787-80	
	Вариант с температурой наружного воздуха - 40°С														
	Исключается														
ОР15-13,5	Окно	138	1320	1460	шт.	0,0880	39,6	6	0,5280	0,238				серия 1.136.5-16	Поштучно
ОР15-21	Окно	138	2070	1460	шт.	0,1500	67,5	2	0,3000	0,135				—"—	—"—
ОР6-9	Окно	138	870	560	шт.	0,0343	15,4	2	0,0686	0,031				—"—	—"—
БР22-9	Балконная дверь	138	870	2175	шт.	0,0740	33,3	1	0,0740	0,033				—"—	—"—
БР22-9л	Балконная дверь	138	870	2175	шт.	0,0740	33,3	1	0,0740	0,033				—"—	—"—
	Итого: исключается:								1,0446	0,470					
	Добавляется														
ОРС15-13,5	Окно	138	1320	1460	шт.	0,1230	55,4	6	0,7380	0,332				серия 1.136.5-17	поштучно
ОРС15-21	Окно	138	2070	1460	шт.	0,1820	82,0	2	0,3640	0,164				—"—	—"—
ОРС6-9	Окно	138	870	560	шт.	0,0433	19,5	2	0,0866	0,039				—"—	—"—
БРС22-9	Балконная дверь	138	870	2175	шт.	0,1110	50,0	1	0,1110	0,0500				—"—	—"—
БРС22-9л	Балконная дверь	138	870	2175	шт.	0,1110	50,0	1	0,1110	0,0500				—"—	—"—
54П	Бруски	50	50		п.м.	0,0025	1,5	215,3	0,5383	0,323	2		22	ГОСТ 11047-72	Пакетами
	Итого добавляется:								1,9489	0,958					
	Всего при варианте дома с $t_{н.в.} = -40°С$ изделий и деталей в заготовках на дом:								76,4661	44,403					
	При варианте дома с $t_{н.в.} = -40°С$ добавляются плиты минераловатные полужесткие ГОСТ 9573-82 - 12,0 м³														
	Как вариант разрешается во внутренних стенах и на потолке в сухих помещениях вместо сухой штукатурки применять Д.В.П.С. или гипсокартонные облегченные листы - 310 м², а в наружных стенах только Д.В.П.С - 110 м². Как вариант разрешается вместо досок пола (кроме тамбура и веранды) применять Д.С.П. - (марки ПЗ-7 б=19мм - 115 м²														

Привязан

Инв. №

186-115-123.83

Сводная спецификация (окончание)

Лист IV

Типовой проект 186-115-123.83 Альбом I

Инв. № подл. | Подпись и дата | Взам. инв. №

Типовой проект 186-115-123.83 Альбом I

Ведомость рабочих чертежей основного комплекта

Лист	Наименование	Примечание
1	Общие данные	
2	Фасады 1-9; 9-1; АВ; фрагмент входа	
3	Архитектурный план на отм. 0,000 с расстановкой мебели	

Ведомость основных комплектов рабочих чертежей

Обозначение	Наименование	Примечание
Основной комплект АР	Архитектурная часть	
Основной комплект КД	Конструкции деревянные	
Основной комплект ОВ	Отопление и вентиляция	
Основной комплект ВК	Водопровод и канализация	
Основной комплект ЭО	Электрооборудование	
Основной комплект СС	Слаботочные системы	

Общие указания

Типовой проект 1-этажного 2-квартирного жилого дома с 3х комнатными квартирами брусчатой конструкции скорректирован в соответствии с планом бюджетных проектных работ на 1982 г. и техническим проектом утвержденым Госгражданстроем 31.08.72г. №93-1433.

Типовой проект жилого дома предназначен для строительства в I и II климатических подрайонах с расчетной температурой наружного воздуха -30°С и -40°С.

нормативная снеговая нагрузка - 150 кгс/м² (1,471 кпа)
скоростной напор ветра - 45 кгс/м² (0,44 кпа)
класс здания - IV
степень долговечности - III
степень огнестойкости - V

Типовой проект разработан в соотвествии с действующими нормами и правилами и предусматривает мероприятия, обеспечивающие взрывобезопасность и пожаровзрывобезопасность при эксплуатации здания

Главный инженер проекта Ю.В Русаков

1982г.

Архитектурно-планировочные решения

Одноэтажный 2-квартирный жилой дом с 3-комнатными квартирами рассчитан на заселение двумя семьями. Каждая квартира состоит из общей комнаты, двух спален, санузла, тамбура, прихожей, встроенных шкафов, холодной кладовой остекленной веранды.

Дом оборудован централизованным водоснабжением, канализацией, электроосвещением и слаботочными устройствами.

Отопление поквартирное от котла КЧММ-2, горячее водоснабжение от колонок на твердом топливе. Предусмотрен вариант с люфт-клозетом.

Технико-экономические показатели

Наименование		Всего	на 1м² общей площади
Жилая площадь	м²	79,62	—
Общая площадь	м²	124,60	—
Приведенная общая площадь	м²	130,37	—
Площадь застройки	м²	177,05	—
Строительный объем	м³	469,36	
K_1 = 0,64 K_2 = 4,9			
Расход материалов:			
Пиломатериалы	м³	75,56	0,579
Сталь в натуральном исчислении	кг	590,0	4,0
Сталь приведенная к классу AI	кг	640,0	5,0
Сметная стоимость:			
Общая	тыс.руб.	18,73	143,0
в том числе:			
Строительно-монтажных работ	тыс.руб.	18,73	143,0
трудоемкость /построечная/	чел/дней	617,16	4,95

Ведомость отделки помещений

Площадь м²

Наименование или номер помещения	Пол: Площади	Пол: Вид отделки	Потолок: Вид отделки	Стены перегородки: Площадь	Стены перегородки: Вид отделки	Примечание
Жилые комнаты	79.60	Дощатые ГОСТ 8242-75 с последующей покраской	Клеевая побелка	291,0	Бумажные обои	
Передние коридоры	16,34			32,42	улучшенные	
Кухни	18,10	" "	" "	25,08	Водоэмульсионная покраска	
Санузлы	0,56	Керамическая плитка	Водоэмульсионная побелка	33,50	Панель на h=1,6м глазурованная плитка	Выше - водоэмульсионная покраска
Веранды	16,62	Дощатые ГОСТ 8242-75 с последующей покраской	Эмаль синтетическая	23,56	Эмаль синтетическая	
Тамбуры/ кладовые	12,46		" "	25,73		

Примерная схема генплана участка

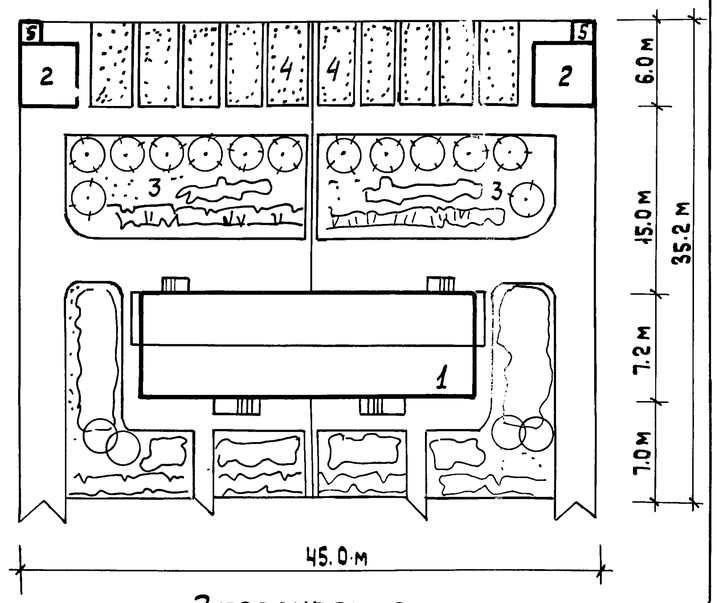

Экспликация

1. Жилой дом
2. Сарай
3. Фруктовый сад
4. Огород
5. Выгребная яма
6. Цветник

Наружная отделка

Наружные стены окрашиваются перхлорвиниловой краской. Деревянные детали фасадов, веранды и крыльца /лобовые доски, стойки, перила, наличники/ окрашиваются масляной краской светлых тонов.

Привязан		
ГИП	Русаков	
Нач.отд	Титов	
Гл.арх	Палуш	
Арх.	Ерисов	
Н.контр.	Серков	

186-115-123.83 АР

1этажный 2-квартирный жилой дом с3-комнатными квартирами

Стадия	Лист	Листов
Р	1	3

Общие данные

ГИПРОЛЕСПРОМ

Прокопьев

Альбом I

Типовой проект 186-115-123.83

Фасад 1-9

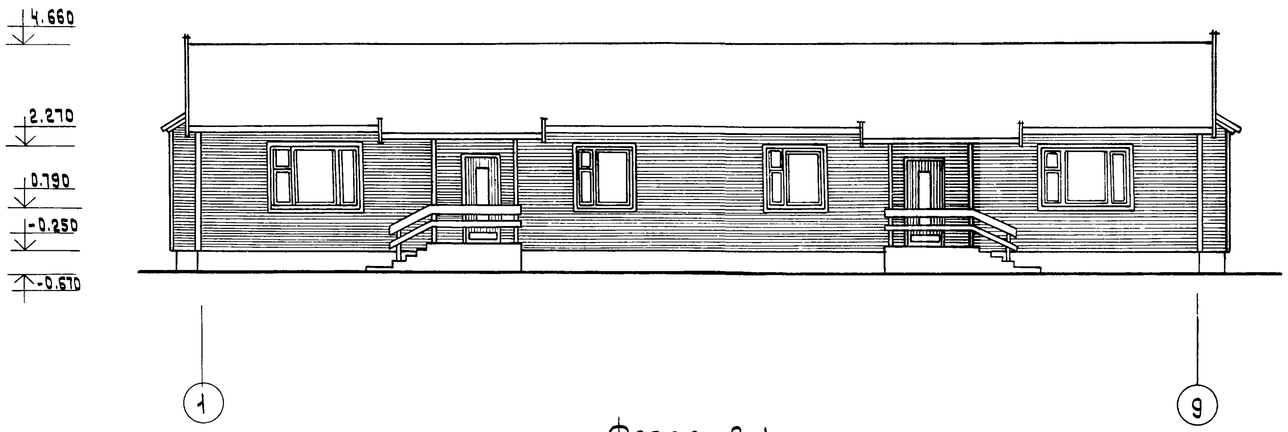

Фасад 9-1

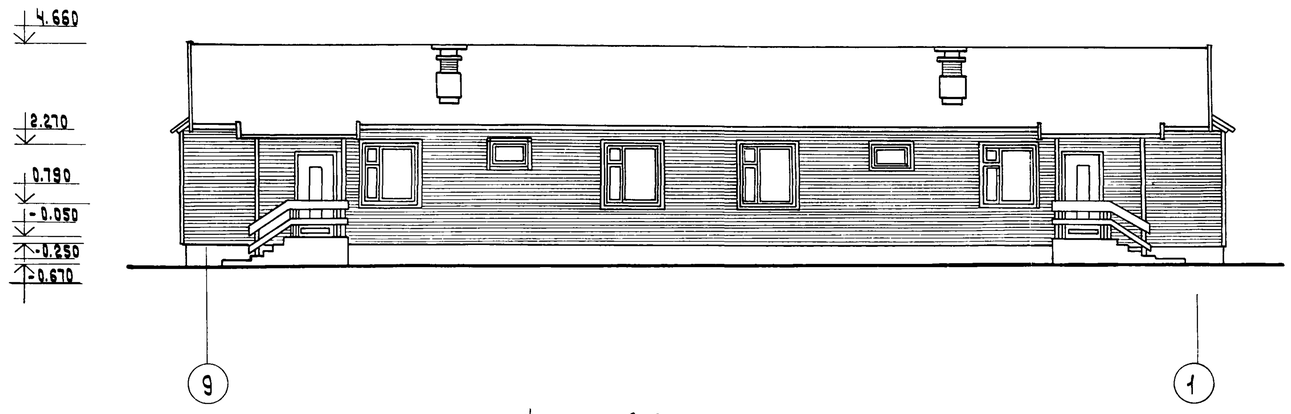

Фасад А-В

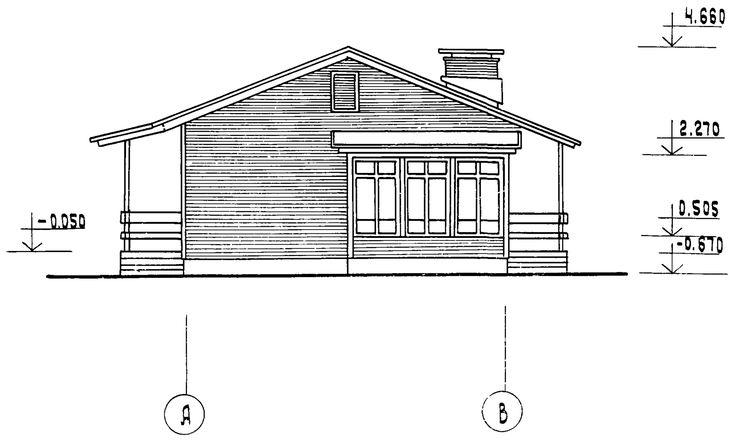

Фрагмент входа

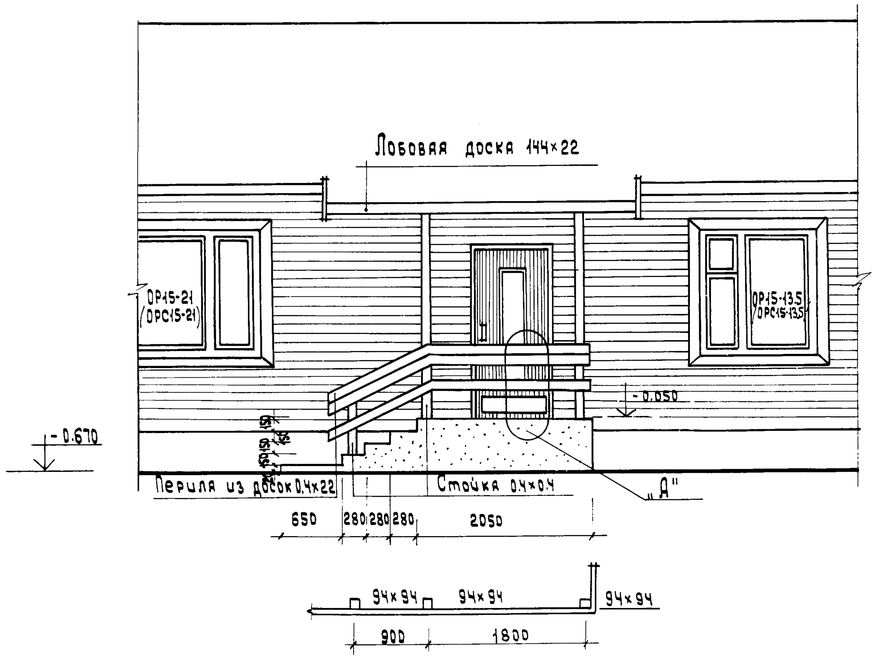

Деталь „Д"

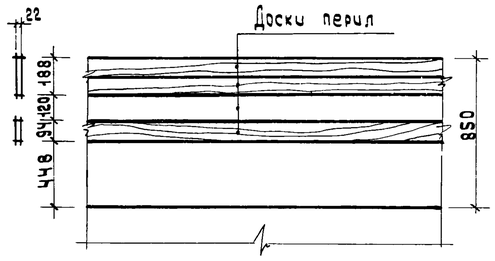

ГИП	Русяков		
Нач.отд.	Титов		
Гл. арх.	Палущ		
Арх.	Ерисов		
Н.контр.	Серков		

Привязан

Инв. N

186-115-123.83 АР

1-этажный, 2-квартирный жилой дом с 2-комнатными квартирами

Стадия	Лист	Листов
Р	2	

Фасады. Фрагмент главного входа.

ГИПРОЛЕСПРОМ

Согласовано

Взам. инв. N | Подпись дата | Инв. N подл.

19529-01 9

Корр: Сафонова

Веранда

Кухня

Детская

Общая комната

Передняя

Спальня

ДН21-9ЛПЩ

ДН21-9ЛПЩ

ДО21-9СП

ДГ21-7СПП

ДГ21-7СПП

ДГ21-9СП

ДГ21-9СПП

ДО21-13СП

БР 22-9
(БРС 22-9)

ДН 21-9ЛПЩ

ДН 21-9ЛПЩР2

ДР 15-13.5
(ДРС 15-13.5)

ДРС 15-13.5
ДР 15-13.5

ДРС 6-9
ДР6-9

ДРС 15-13.5
ДР 15-13.5

ДР 15-21
(ДРС 15-21)

Фрагмент плана (вариант с люфт-клозетом)

Технико-экономические показатели

	По квартире	По дому
Жилая площадь	39.80 м²	79.60 м²
Общая площадь	62.30 м²	124.60 м²
Приведенная общая площадь		130.37 м²
Площадь застройки		177.05 м²
Строительный объем		469.36 м³

$K_1 = 0.64$ $K_2 = 4.9$

ГИП	Русяков	
Нач.отд	Титов	
Гл.арх.	Папуш	
Арх.	Ерисов	
Н.контр.	Сергов	

186-115-123.83 АР

1-этажный 2-квартирный жилой дом с 3-комнатными квартирами

Стадия	Лист	Листов
Р	3	

Архитектурный план на отм. 0.00 с расстановкой мебели.

ГИПРОЛЕСПРОМ

Привязан

Инв. N

19529-01 10

Копиб. Сафонова

Ведомость рабочих чертежей основного комплекта (КЖ)

Лист	Наименование листов	Примечание
КЖ-1	Общие данные. Пояснительная записка	
КЖ-2	План фундаментов. Сечения. Фрагмент плана (вариант слюфт-кладки)	
КЖ-3	План и сечения фундаментов (вариант сборных фундаментов)	
КЖ-4	Развертки стен фундаментов (сборные фундаменты)	
КЖ-5	Дымовентиляционный стояк. Выгреб. Железобетонные плиты	

Ведомость ссылочных и прилагаемых документов

Обозначение	Наименование	Примечание
Ссылочные документы		
серия. 1.494-10	Решетки щелевые регулирующие	
ГОСТ 9817-82	Аппараты варочные на твердом топливе	

Ведомость спецификаций

Лист	Наименование	Примечание
КЖ-2	Спецификация к плану фундаментов	
КЖ-3	Спецификация к плану фундаментов (вариант)	
КЖ-4	Спецификация к выгребу	
КЖ-4	Спецификация к дымовентиляционному стояку	

Пояснительная записка

Фундаменты

Проектом предусмотрены столбчатые бутобетонные фундаменты (бут марки „150", бетон марки „100")

За отметку 0,000 принимается уровень чистого пола.

Предусмотрен вариант сборных фундаментов.

Глубина заложения фундаментов условно принята 1,0 м от спланированной поверхности земли при наличии ровной (горизонтальной) площадки, отсутствии грунтовых вод, просадочных и пучинистых грунтов.

Цоколь

Цокольная часть стены выполняется из обожженного полнотелого кирпича марки не ниже „75" толщиной 250 мм, под цоколь прокладывается арматура Ф10 мм в количестве 4 шт, в слое цементно-песчаного раствора марки „50" толщиной 50 мм. Арматура стыкуется на столбах и заводится на фундамент не менее 300 мм.

На уровне цоколя спланирован щебеночный подстилающий слой толщиной 80 мм, под ним тщательно утрамбованный насыпной грунт.

С внутренней стороны по периметру цоколя устраивается утепление минераловатными плитами толщиной 120 мм (шириной 1,0 м для $t_{н.в} = -30°C$ и 1,5 м для $t_{н.в} = -40°C$), обернутыми в 2 слоя толя.

По поверхности цоколя предусматривается стяжка из цементно-песчаного раствора состава 1:2 с прокладкой по ней слоя просмоленной пакли, обернутой 2 слоями рубероида. Для крепления нижнего бруса в цоколе устанавливаются штыри с шагом 2 м.

Для защиты фундамента от влияния поверхностных вод по всему периметру с наружной стороны производится расшивка швов кирпичной кладки цоколя и делается глино-щебеночная отмостка шириной 700 мм с уклоном 1:10

Дымовентиляционный стояк.

Возведение дымовентиляционного стояка выполняется согласно СНиП III-17-78 „Каменные конструкции". В стояке в чердачном перекрытии устраивается кирпичная разделка толщиной 260 мм, а конструкции примыкающие к стояку, защищаются асбестовой крошкой, смоченной в глиняном растворе.

Противопожарные мероприятия по установке отопительных приборов осуществляются в точном соответствии со СНиП II-33-75 „Отопление, вентиляция и кондиционирование воздуха. „Нормы проектирования".

Общие указания

При расчете фундаментов приняты грунты с допускаемым давлением на грунт $R_0 = 2$ кгс/см² (196133,0 Па)

При привязке проекта к площадке с другими гидрогеологическими условиями глубину заложения и сечения фундаментов следует пересчитать в соответствии со СНиП 2.02.01-83.

Типовой проект разработан в соответствии с действующими нормами и правилами и предусматривает мероприятия, обеспечивающие взрывобезопасность и пожаробезопасность при эксплуатации здания

Главный инженер проекта Ю.В. Русаков

1982 г.

Гл.инж.пр.	Русаков		
Нач.отд.	Титов		
Гл.спец.	Герасимова		
Рук.гр.	Якубова		
Н.контр.	Сергов		

Привязан

186-115-123.83 КЖ

1-этажный 2-квартирный жилой дом с 3 комнатными квартирами

Стадия	Лист	Листов
РД	1	5

Общие данные. Пояснительная записка.

ГИПРОЛЕСПРОМ

Альбом I

Типовой проект 186-115-123.83

План фундаментов

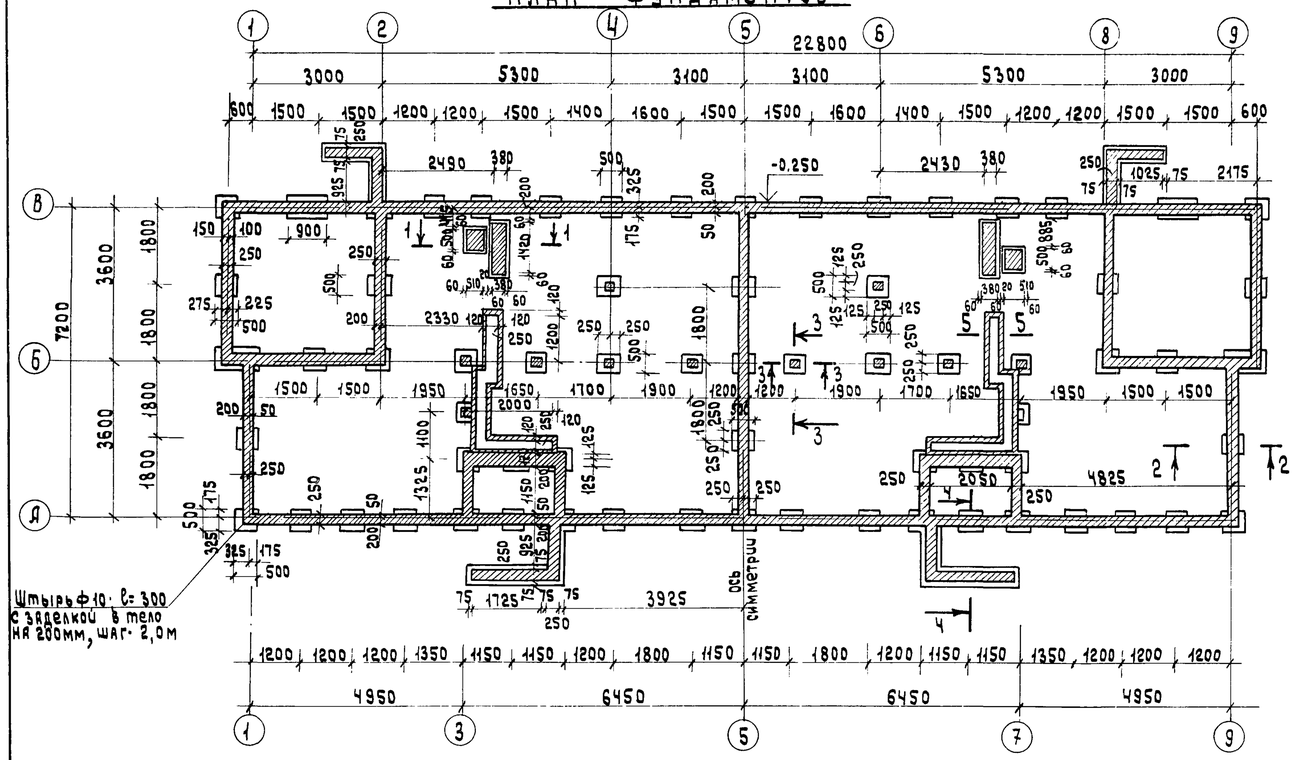

Фрагмент плана фундаментов (вариант с упрощенным благоустройством)

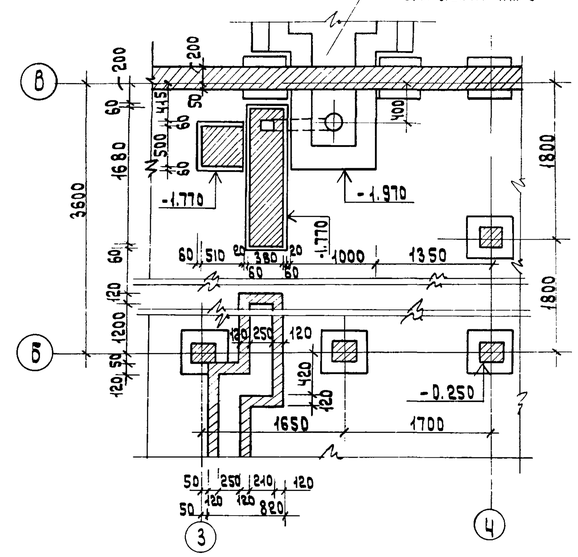

1-1

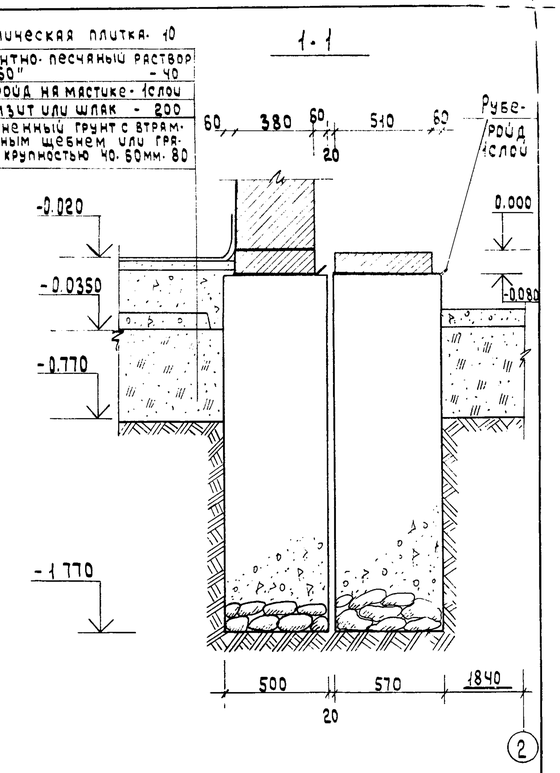

4-4

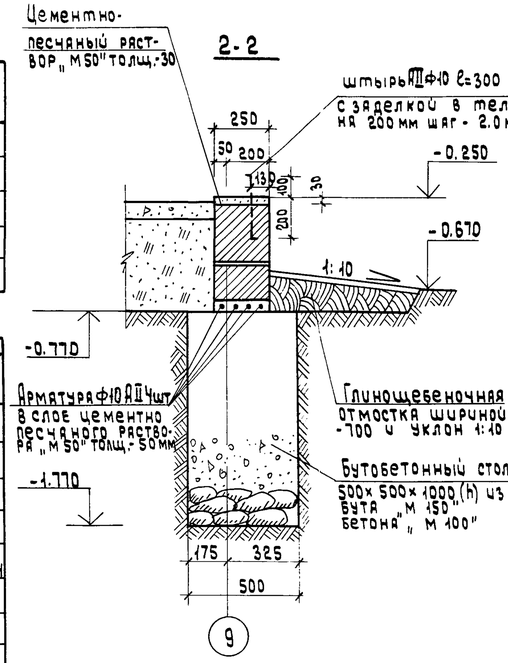

2-2

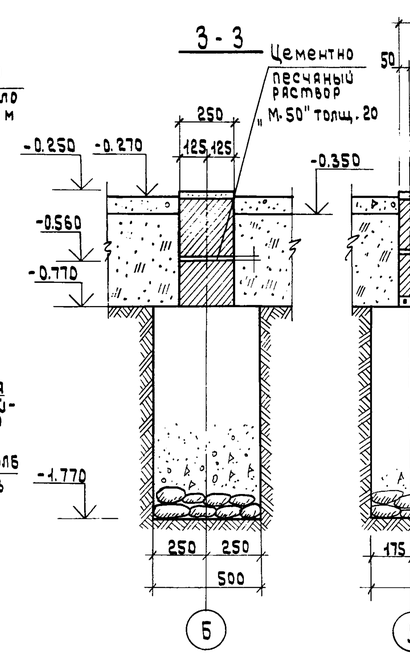

3-3

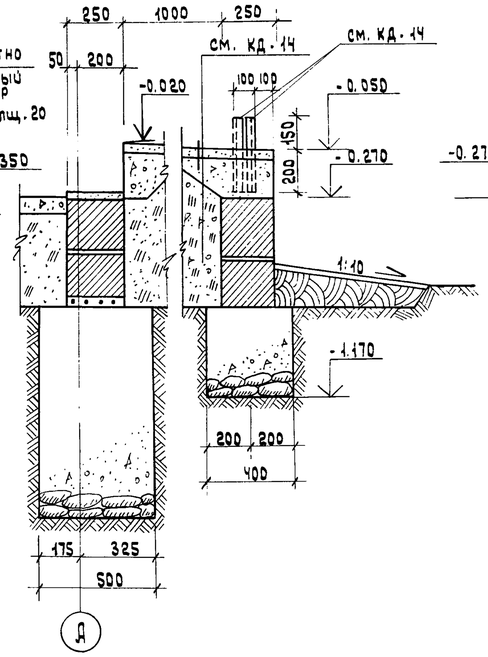

5-5

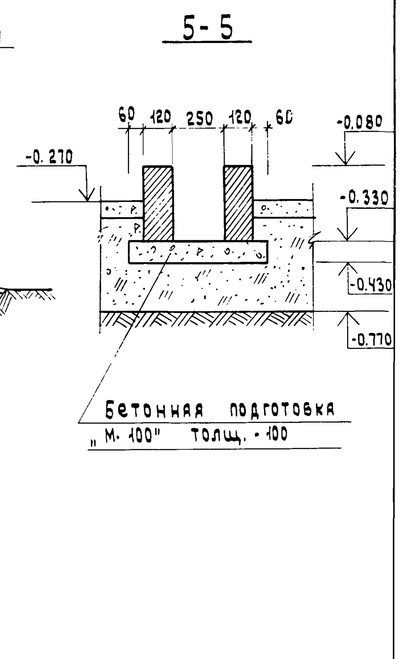

Таблица расчетных нагрузок на обрез фундамента

NN осей	Расчетная нагрузка кгс/м (Н/м)	Примечания
Б	6000 (58839,9)	
2, 5, 8	2000 (19613,3)	
1, 9	3000 (29419,9)	
А; В	4000 (39226,6)	

Спецификация

Позиция обознач.	Обозначения	Наименование	Количество	Масса ед.кг	Примечания
1		Бетон „М 100" на крыльца и каналы $м^3$	4.0		
2		Бутобетон $м^3$	23.0		
3	ГОСТ 5781-82*	Ф10 АII по периметру цоколя 390.0 п.м кг	241.0		
4	ГОСТ 5781-82*	Ф10 АII l=300 - 55 шт. для крепления нижнего бруса кг	10.2		
5	ГОСТ 8509-72*	МИ-9 уголки для крепления стоек крыльца			см. лист КД-14 Узел 24

Согласовано

Взам. инв. N

Подпись и дата

Инв. N подл.

Гл. инж. пр.	Русаков	
Нач. отд.	Титов	
Гл. спец.	Герасимова	
Рук. гр.	Якубова	
Ст. инж.	Мосман	
Ст. инж.	Спиридонов	
Н. контр.	Серков	

Привязан

Инв. N

186-115-123.83 КЖ

1-этажный 2-квартирный жилой дом с 3-комнатными квартирами

Стадия	Лист	Листов
Р.Д	2	

План фундаментов. Сечения. Фрагмент плана (вариант с люфт-козетом).

ГИПРОЛЕСПРОМ

19529-01 12

Копов: Скифанова

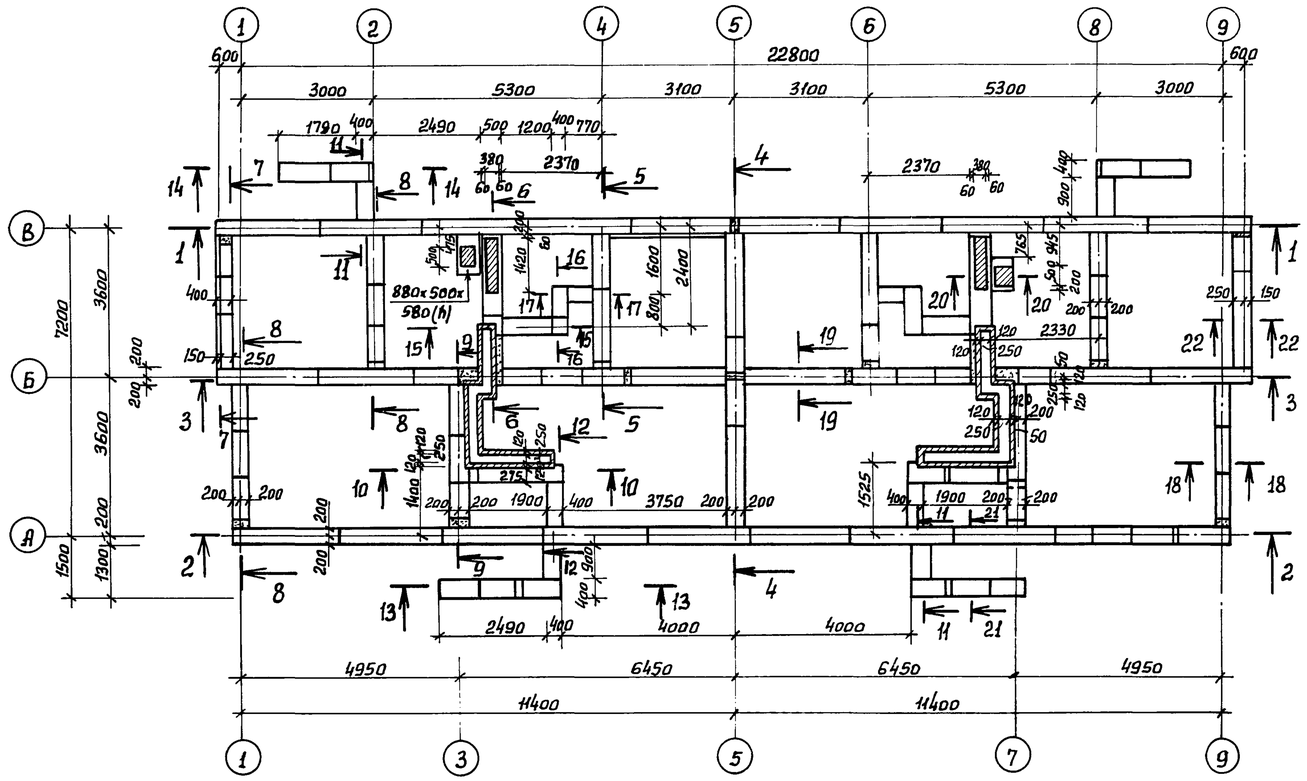

18-18

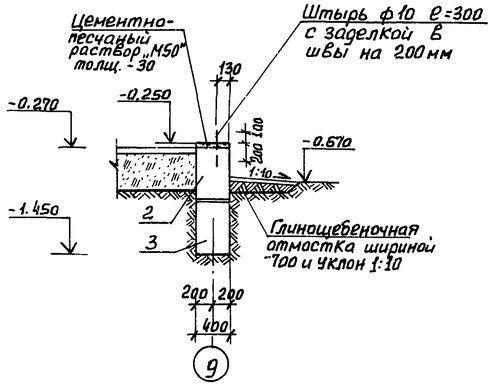

19-19

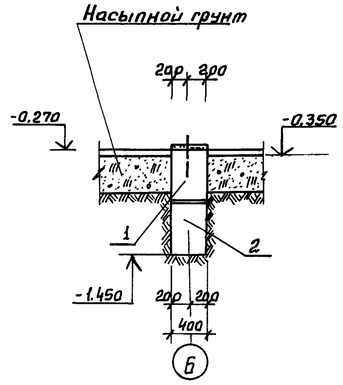

20-20

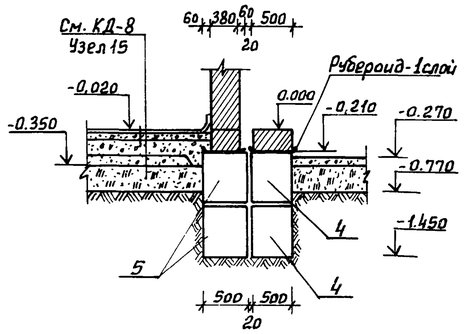

21-21

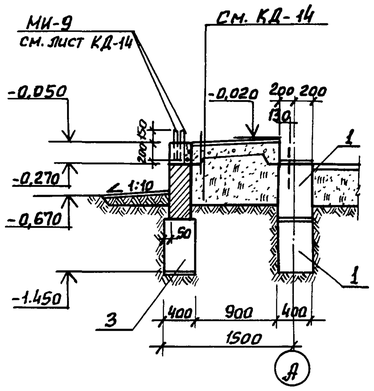

22-22

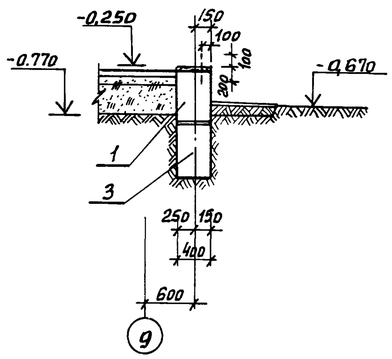

Спецификация

Позиция обознач.	Обозначение	Наименование	Количество	Масса ед. кг	Примечание
1		Бетон „М-100" на крыльца и каналы	4,0		
2		Бетон „М-100" для заделки м³	5,0		
3	ГОСТ 8509-72*	МИ-9 Уголки для крепления стоек /крыльца/ шт.	—		См. лист КД14 Узлы 2,4
4	ГОСТ 5781-82*	ф10 А II l=300 68 шт. для крепления нижнего бруса кг	12,6		

Лист читать совместно с листом КЖ-4.

Гл.инж.пр.	Русаков		
Нач.отд.	Титов		
Гл.спец.	Герасимова		
Рук.груп.	Якубова		
Ст.инж.	Маслан		
Ст.инж.	Спиридонов		
Н.контр.	Сергов		

Привязан:

Инв. №

186-115-123.83 КЖ

1-этажный 2-квартирный жилой дом с 3-комнатными квартирами

Стадия	Лист	Листов
РД	3	

План и сечения фундаментов /вариант сборных фундаментов/

ГИПРОЛЕСПРОМ

Альбом I

Типовой проект 186-115-123.83

Согласовано:

1-1

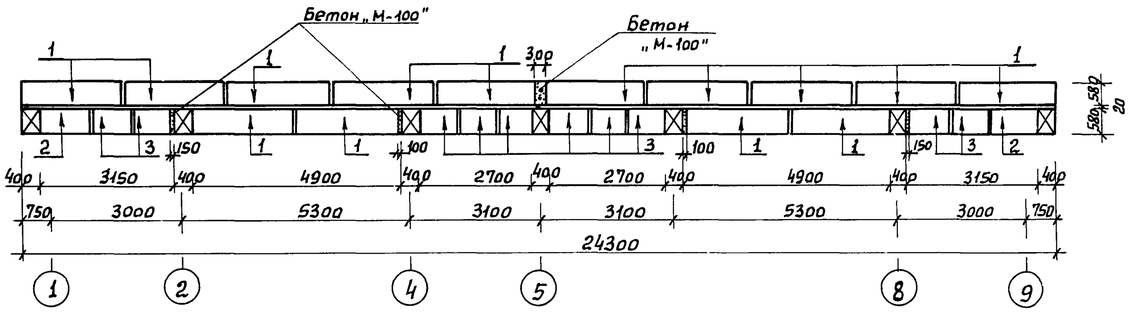

2-2

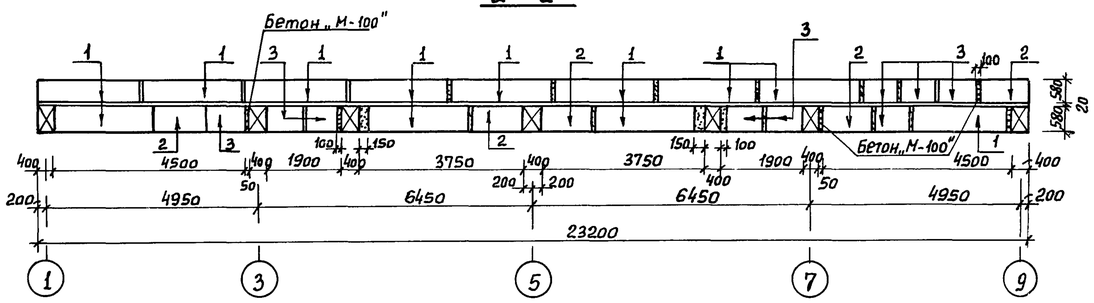

3-3

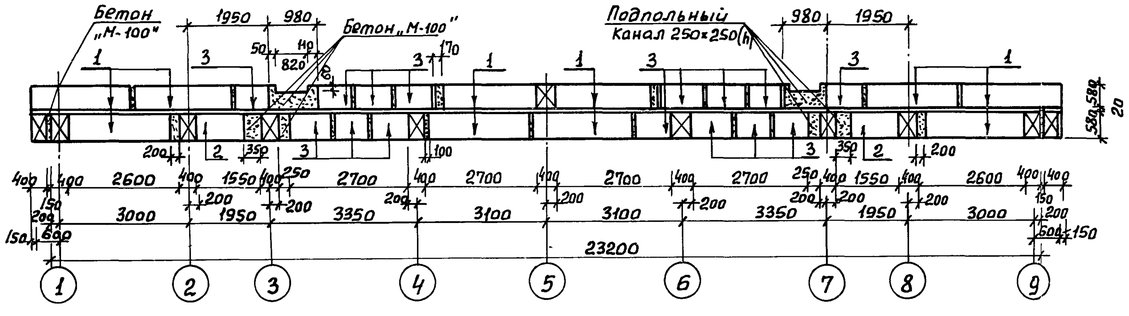

4-4

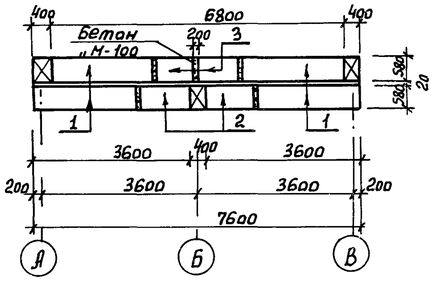

5-5

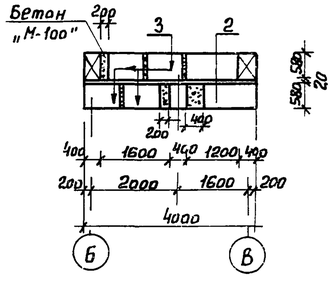

6-6

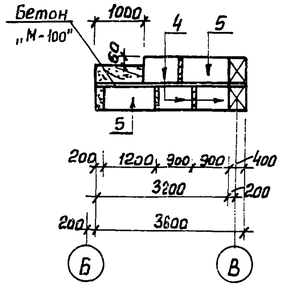

7-7

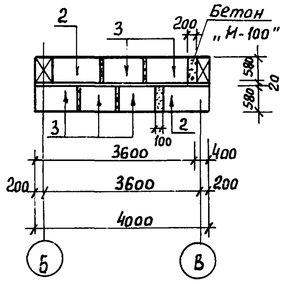

8-8

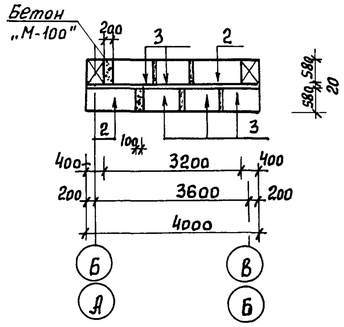

9-9

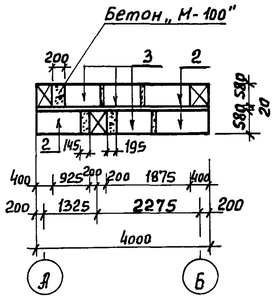

10-10

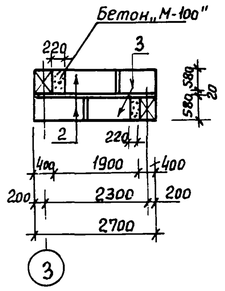

11-11

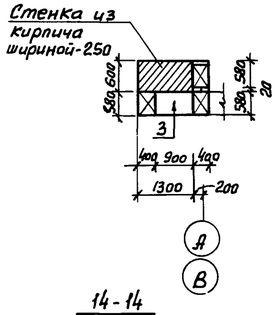

12-12

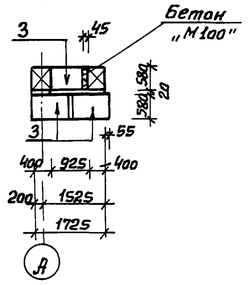

13-13

14-14

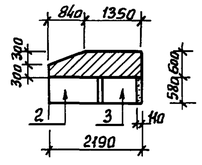

15-15

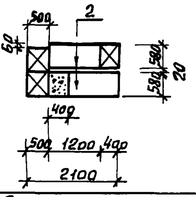

16-16

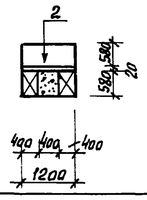

17-17

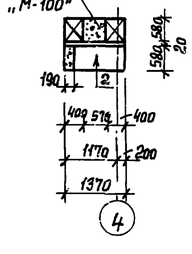

Спецификация бетонных изделий

NN поз.	Марка изделия	Размеры в мм l	b	h	Марка бетона	На одно изделие: Объем бетона м³	Масса стали кг	Масса общая кг	Кол-во шт.	На дом: Объем бетона м³	Масса стали кг	Серия Гост Альбом
1	ФБС24.4.6-Т	2380	400	580	100	0,543	1,46	1300	40	21,720	58,40	ГОСТ 13579-78
2	ФБС12.4.6-Т	1180	400	580	100	0,265	1,46	640	45	11,925	65,70	—"—
3	ФБС.9.4.6-Т	880	400	580	100	0,195	0,76	470	90	17,550	68,40	—"—
4	ФБС9.5.6-Т	880	500	580	100	0,244	0,76	590	6	1,464	4,56	—"—
5	ФБС12.5.6-Т	1180	500	580	100	0,331	1,46	790	4	1,324	5,84	—"—

1. Лист читать совместно с листом КЖ-3.

Гл.инж.пр.	Русаков	
Нач.отд.	Титов	
Гл.спец.	Герасимова	
Рук.груп.	Якубова	
Ст.инж.	Маслан	
Ст.инж.	Спиридонов	
Н.контр.	Серков	

Привязан:

Инв. №

186-115-123.83 КЖ

1-этажный 2-квартирный жилой дом с 3-комнатными квартирами.

Стадия	Лист	Листов
РД	4	

Развертки стен фундаментов /Сборные фундаменты/.

ГИПРОЛЕСПРОМ

Инв. № подл. | Подпись и дата | Взам. инв. №

19529-01 14

Фрагмент плана

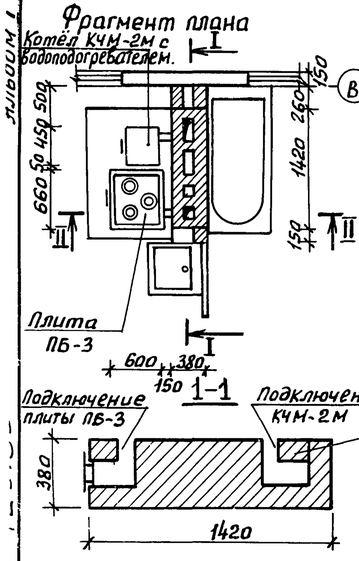

Разрез I-I

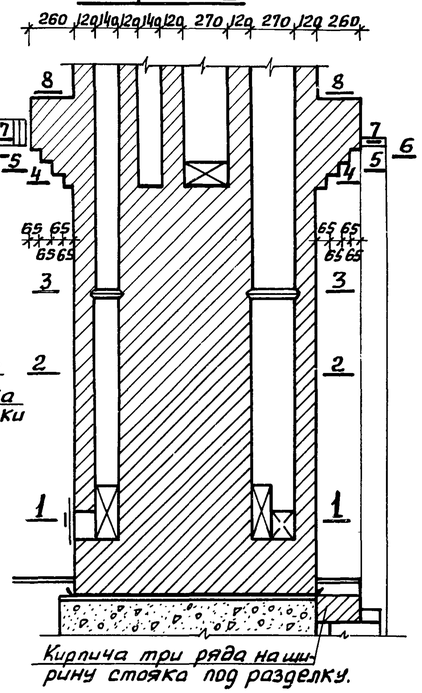

Разрез II-II

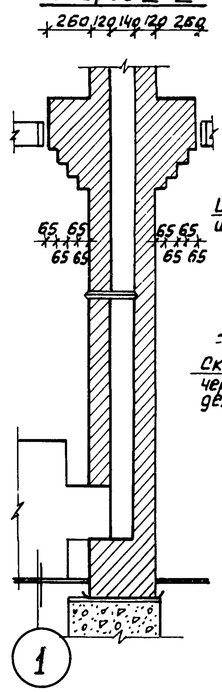

Разрез III-III

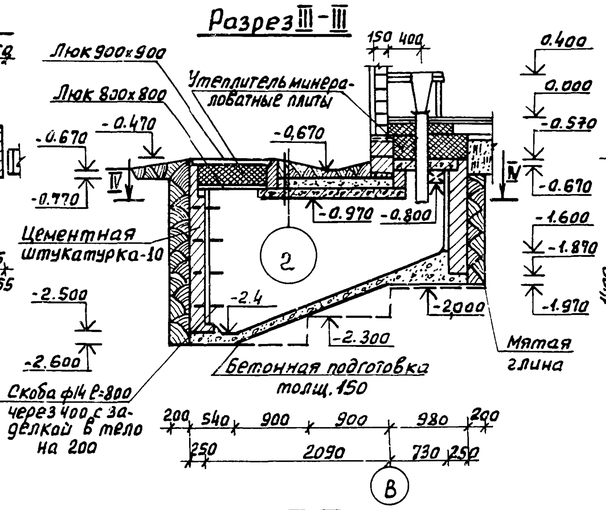

Нижняя ж.б. плита НП-1 на отметке -0,970

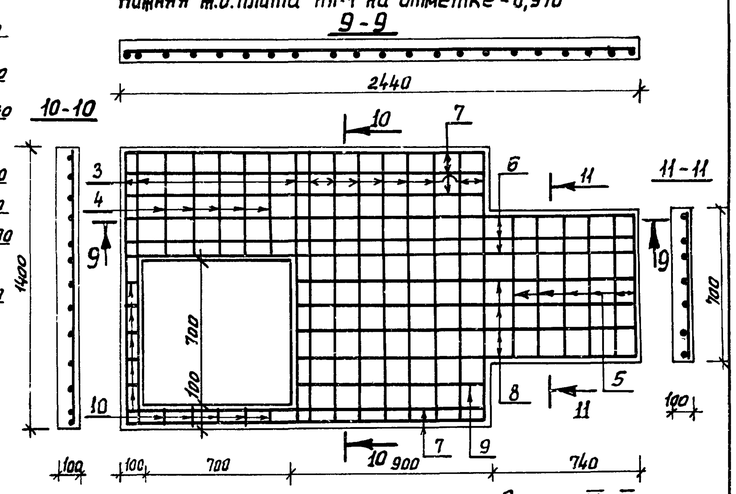

Разрез IV-IV

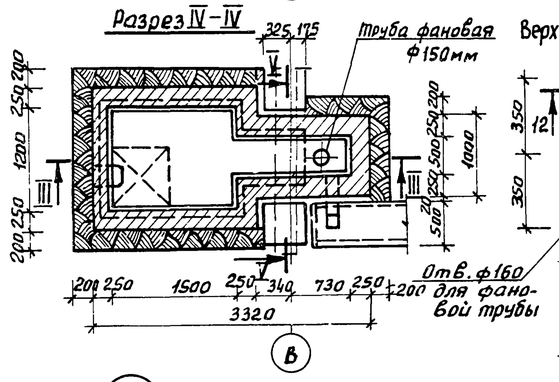

Верхняя ж.б. плита ВП-1 на отм. -0,670

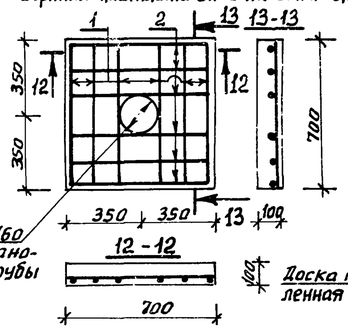

Разрез V-V

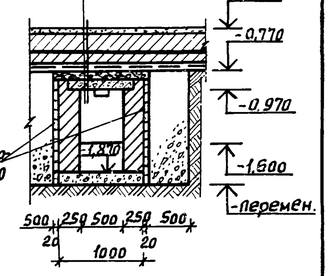

(2) Отмостка-мятая глина
шлак — 100
Железобетонная плита — 100

Спецификация

Марка поз.	Обозначение	Наименование	Кол-во	Масса ед. кг	Примеч.
1	ГОСТ 8426-75	Кирпич красный „М100" 120х250х65 шт.	840		
2		Глина обыкновенная м³	0,24		
3	ГОСТ 8736-77	Песок м³	0,13		
4	РТУ РСФСР 875-68	Задвижка дымовая 130х130 шт.	1		
5	——"——	Задвижка дымовая 130х260 шт.	1		
6	РТУ РСФСР 877-68	Дверца прочистная 130х130 шт.	1		
7	Серия 1.494.10	Жалюзийная решётка 150х150	1		
8	——"——	Жалюзийная решётка 150х260	1		
9	ГОСТ 14918-80	Сталь кровельная оцинкованная б=0,65 м²	2,8		
10	ГОСТ 2850-80	Асбестовый картон б=6 плиты и стояка м²	5,6		
11	ГОСТ 10923-82	Рубероид м²	0,7		
12		Кухонная плита ПБ-3 шт.	1		
13		Отопительный котёл с водоподогревателем	1		

(1) Сталь кровельная - б=0,65
Асбестовый картон - 12мм (2 слоя)
Доски пола - 28мм

Отопительный котёл КЧМ-2М поставляется с водоподогревателем /по ТУ 21-26.3-24-78/.

1. Кладку стен выгреба производить из красного кирпича, хорошо обожженного, на цементном растворе 1:3 в пустошовку /глубиной 15-20мм изнутри/. для лучшей связи с гидроизоляционной штукатуркой.
2. Гидроизоляционную штукатурку изнутри делать жирным цементным раствором состава 1:2 толщиной 10мм.
3. Крышки люков изготовляются на месте из 2 слоев досок 16х100мм - 17,0 п.м. и 25х150мм - 17,0 п.м.
4. Фановые трубы монтируются из чугунных, стальных, керамических, асбестоцементных или бетонных труб d=150мм. Трубы в перекрытии гидроизолируются рубероидом на клебемассе.
5. Железобетонные плиты толщиной 100мм изготовляются из рабочей арматуры d=14мм по 9 стержней на 1 погонный метр плиты и ф6мм распределительной арматуры и бетона марки „150" на цементе марки „200". Расход бетона на верхнюю и нижнюю плиту 0,24м³. Состав бетона по объему: цемент, песок, щебень 1:1,4:2,7 т.е. цемента - 100кг; песка - 0,07м³; щебня - 0,17м³; воды - 47 литров.

Спецификация стали

Марка элемента	№№ поз.	ф мм	Длина мм	Кол. шт.	Общая длина м	Выборка стали: ф мм	Общая длина м	Масса кг	ГОСТ
Вп-1	1	6АIII	660	6	4,0	6АIII	4,0	0,9	5781-82*
	2	6ВI	660	6	4,0	6ВI	4,0	0,9	6727-80
Скоба		14АIII	350 350 / 100	4	3,2				
НП-1	3	14АIII	1360	11	15,0	14АIII	17,8	21,6	5781-82*
	4	14АIII	560	5	2,8	6ВI	23,4	5,2	6727-80
	5	6АIII	660	6	4,0	6АIII	4,0	0,9	5781-82*
	6	6ВI	2400	3	7,2	Скоба			
	7	6ВI	1660	5	8,3	14АIII	3,2	3,9	5781-82*
	8	6ВI	1600	4	6,4				
	9	6ВI	860	1	0,9				
	10	6ВI	60	10	0,6	Итого:	33,4		

Гл. инж. пр.	Русаков	
Нач. отд.	Титов	
Гл. спец.	Герасимова	
Рук. груп.	Якубова	
Ст. инж.	Спиридонов	
Н. контр.	Серпов	

Привязан:

Инв. №

186-115-123.83 КЖ

1-этажный 2-квартирный жилой дом с 3 комнатными квартирами

Дымовентиляционный стояк. Выгреб. Железобетонные плиты

Стадия	Лист	Листов
РД	5	

ГИПРОЛЕСПРОМ

Ведомость рабочих чертежей основного комплекта /КД/.

Лист	Наименование листов	Примечание
КД-1	Общие данные. Пояснительная записка	
КД-2	План цокольного перекрытия. План цокольного перекрытия по балкам /вариант сборных фундаментов/.	
КД-3	Раскладка досок пола. Фрагменты планов /вариант с люфт-клозетом/	
КД-4	Монтажный план. Фрагмент плана /вариант с люфт-клозетом/	
КД-5	Узлы плана.	
КД-6	Спецификация к монтажному плану.	
КД-7	Разрезы. Узлы.	
КД-8	Узлы разрезов.	
КД-9	Развертки наружных стен.	
КД-10	Развертки внутренних стен.	
КД-11	План чердачного перекрытия. Узлы.	
КД-12	План стропил. Каркас фронтона. План кровли.	
КД-13	Стропила пролётом 7,2 м	
КД-14	Крыльцо по оси „В". Крыльцо по оси „А". Планы Разрезы. Узлы.	

Ведомость ссылочных и прилагаемых документов

Обозначение	Наименование	Примечание
	Ссылочные документы	
Серия 1.136.5-19	„Двери деревянные входные наружные, тамбурные и служебные для жилых и общественных зданий."	
Серия 1.136-10	„Двери деревянные внутренние для жилых и общественных зданий."	
Серия 1.136.5-17	„Окна и балконные двери деревянные с тройным остеклением для жилых зданий."	
Серия 1.136.5-16	„Окна и балконные двери деревянные с двойным остеклением для жилых зданий."	

Ведомость спецификаций

Лист	Наименование	Примечание
КД-2	Спецификация к плану цокольного перекрытия	
КД-2	Спецификация к плану цокольного перекрытия по балкам /вариант сборных фундаментов/	
КД-3	Спецификация к раскладке досок пола	
КД-6	Спецификация к монтажному плану	
КД-9	Спецификация к разверткам наружных стен	
КД-10	Спецификация к разверткам внутренних стен	
КД-11	Спецификация к плану чердачного перекрытия	
КД-12	Спецификация к плану стропил	
КД-13	Спецификация к стропилам	
КД-14	Спецификация к крыльцу по оси „В"	
КД-14	Спецификация к крыльцу по оси „А"	

Типовой проект разработан в соответствии с действующими нормами и правилами и предусматривает мероприятия, обеспечивающие взрывобезопасность и пожаробезопасность при эксплуатации здания

Главный инженер проекта Ю.В. Русаков

1982 г.

Общие указания

Все деревянные изделия и детали изготавливаются на домостроительных предприятиях и поставляются на строительную площадку в полном комплекте, в упаковке, обеспечивающей их сохранность на период транспортирования и хранения согласно требованиям ГОСТ 11047-72 „Детали и изделия деревянные для малоэтажных жилых и общественных зданий".

Пояснительная записка

Конструктивная схема здания принята с продольными несущими стенами.

Стены брусчатые из древесины хвойных пород. Наружные стены при температуре наружного воздуха -30°С из бруса 150×150 мм. При варианте с $t_{н.в.}$=-40°С производится дополнительное утепление стен с наружной стороны.

Внутренние стены из брусьев 100×150 мм. Брусья укладывают на паклю и раскрепляют нагелями ф 25 мм е=400 мм, расположенными через 1,5 метра в шахматном порядке по высоте стен. Стыки брусьев нижнего венца следует располагать только на столбах фундаментов.

Сопряжение брусьев в углах, в стыках по длине и с вертикальными элементами оконных и дверных коробок осуществляется на деревянных шпонках или рейках. Над дверными и оконными коробками оставляют зазор размером 4% высоты проёма, заполняемый паклей.

Свободная осадка стен здания обеспечивается зазорами высотой равной 4% от высоты сопрягаемых с ними конструкций, не имеющих осадку.

После монтажа стен швы проконопачиваются. Окончательную конопатку швов производят через год после возведения дома, когда стены дома окончательно осядут.

Перегородки — сборные из деревянных щитов по ГОСТ 1006-68.

Полы — из шпунтованных досок толщ. 28 мм или ДСП по лагам сечением 50×100 мм, укладываемым на подкладки и кирпичные столбики. В помещениях санузлов полы из керамической плитки на цементно-песчаном растворе. Устройство полов производится в соответствии со СНиП II-В 8-71.

Чердачное перекрытие — из балок сечением 50×150 мм с черепными брусками, ГОСТ 4981-78, по которым укладываются щиты перекрытий с последующей подшивкой потолка сухой штукатуркой /Как вариант ДВП с или гипсокартонными листами ГОСТ 6266-81. Потолки в тамбурах, веранде, кладовой и санузлах подшиваются ДВП с окрашенной поверхностью.

В качестве утеплителя приняты минераловатные плиты М100. Толщина слоя утеплителя при температуре наружного воздуха -30°С - 120 мм, при $t_{н.в.}$=-40°С - 150 мм.

Жесткость перекрытия достигается посредством установления металлических анкеров, соединяющих балки с брусьями стен.

Пароизоляция — из полиэтиленовой пленки, укладываемой под утеплитель.

Крыша — двухскатная. Стропила дощатые, наслонные с шагом 1,2 м, под снеговую нормативную нагрузку - 150 кгс/м² (1470 па)

Кровля — из волнистых асбестоцементных листов унифицированного профиля /ГОСТ 16233-70/ по обрешетке из брусков сечением 50×50 мм и 50×100 мм.

Наружная отделка - брусчатые стены обшиваются строганными досками толщиной 13 мм по маячным рейкам сечением 50×50 мм /маячные рейки крепятся к брусьям при помощи скользящих скоб/, под досками обшивки прокладывается твёрдая древесноволокнистая плита толщиной 4 мм ГОСТ 4598-74. При варианте с $t_{н.в.}$=-40°С с наружной стороны между маячными рейками укладываются минераловатные плиты толщиной 50 мм М 125.

Внутренняя отделка — стены в сухих помещениях обшиваются сухой штукатуркой /как вариант ДВП с или гипсокартонными облегченными листами /по маячным рейкам/. Стены кладовой, тамбуров и веранды обшиваются ДВП с окрашенной поверхностью по маячным рейкам. Стены санузлов — асбестоцементными листами по маячным рейкам /по брусчатым стенам.

Окна и балконные двери - при $t_{н.в.}$=-30°С - по серии 1.136.5-16, при $t_{н.в.}$=-40°С - по серии 1.136.5-17.

Наружные двери - по серии 1.136.5-19.

Внутренние двери - по серии 1.136-10.

Проектом предусмотрена защитная обработка изделий и деталей из древесины в соответствии со СНиП III-19-76.

Условные обозначения

Номер узла
Номер листа, на котором изображен узел.

Инв. №			
Гл.инж.пр.	Русаков		
Нач.отд.	Титов		
Гл.спец.	Герасимова		
Рук.груп.	Якубова		
Н.контр.	Серков		

Привязан:

186-115-123.83 КД

1-этажный 2-квартирный жилой дом с 3-комнатными квартирами.

Стадия	Лист	Листов
РД	1	

Общие данные. Пояснительная записка.

ГИПРОЛЕСПРОМ

Альбом I

Типовой проект 186-115-123.83

Типовой проект 186-115-123.83

План цокольного перекрытия по лагам.

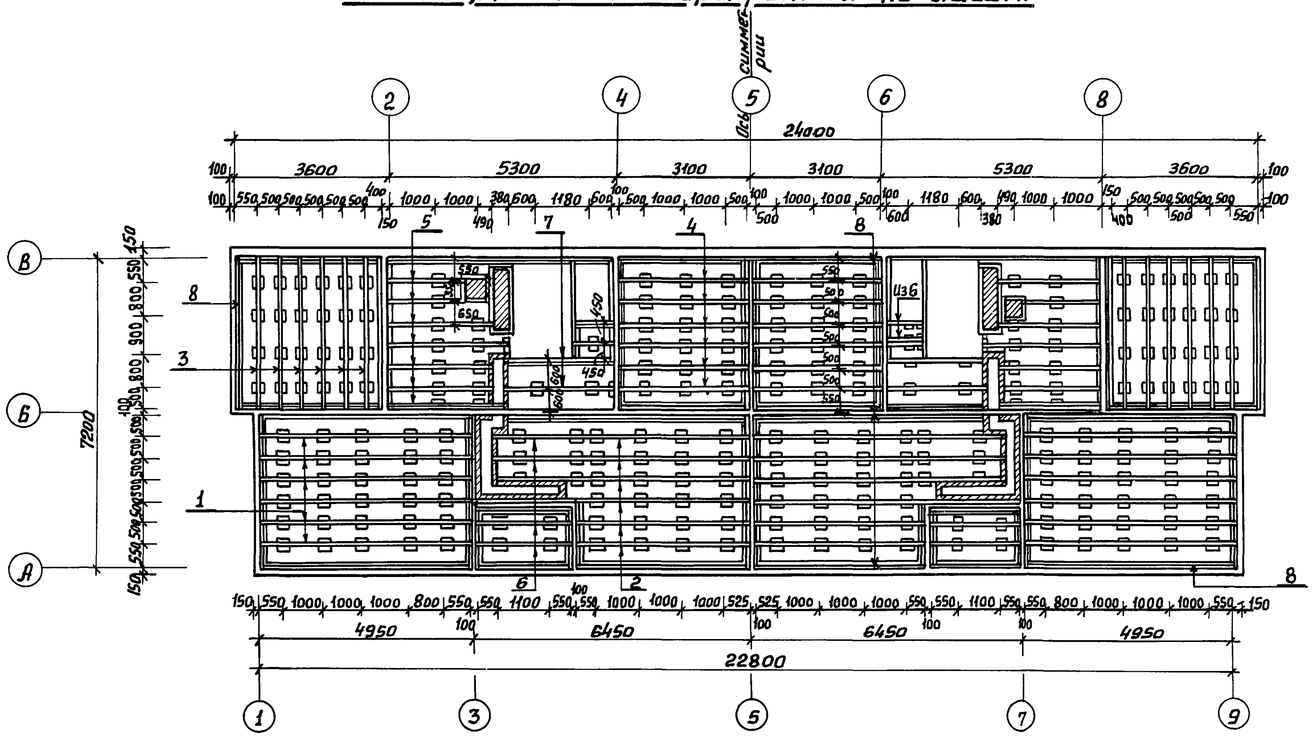

План цокольного перекрытия по балкам /Вариант/

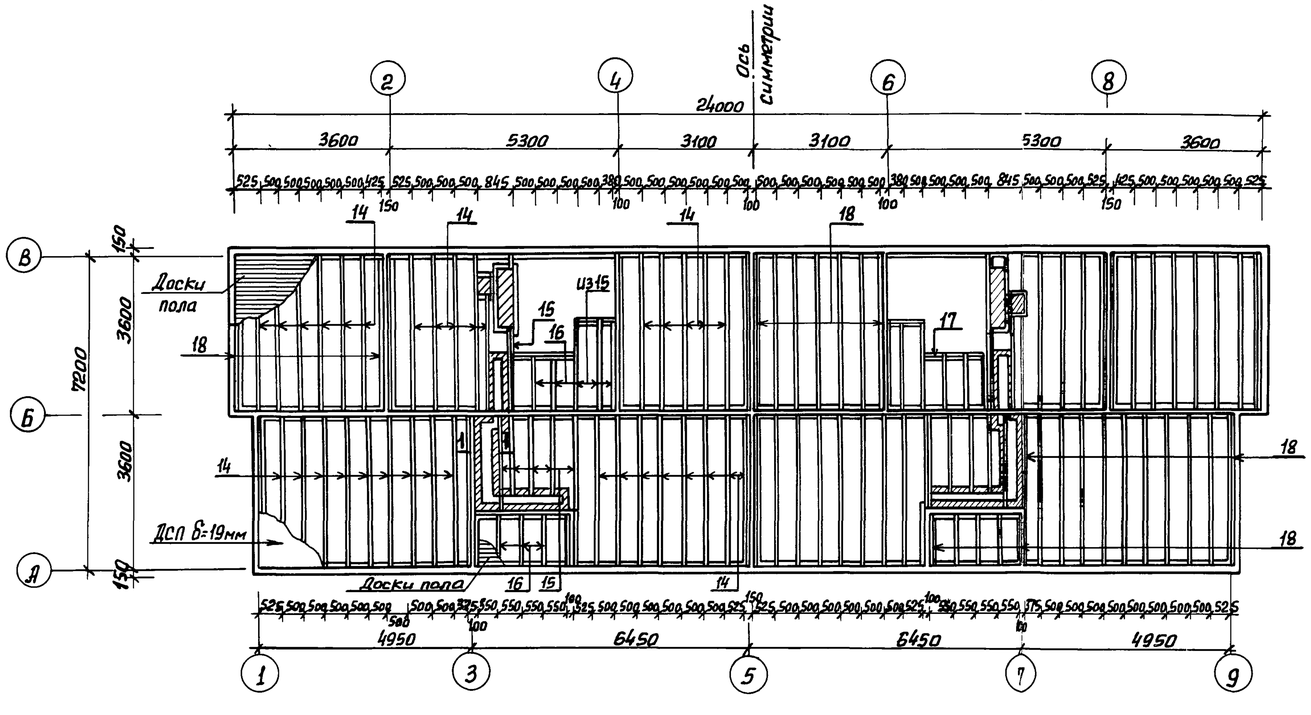

При варианте с $t_{н.в.}$=-40°С добавляется минераловатных плит „М100" - 1,4 м³.

Спецификация

Поз. обознач.	Обозначение	Наименование	Кол. шт.	Масса ед. т.	Примечание
		План цокольного перекрытия по лагам			
		Детали деревянные			
1	ГОСТ 11047-72	Лага 50×100×4900	12		
2	—"—	Лага 50×100×4075	12		
3	—"—	Лага 50×100×3550	12		
4	—"—	Лага 50×100×3000	12		
5	—"—	Лага 50×100×2870	14		
6	—"—	Лага 50×100×2200	12		
7	—"—	Лага 50×100×2550	4		
8	—"—	Брусок под лаги и доски пола у стен 50×50 п.м.	156,0		
9	—"—	Доски для щитов канала 50×100 п.м.	7,0		
10		Подкладки под лаги 25×150×200	259		
		Прочие материалы			
11	ГОСТ 9573-82	Плиты минераловатные полужесткие δ=120мм М100 м³	4,4		
12	Гост 14918-80 ПК 8040	Сталь оцинкованная δ=0,65 b=150 для слива или (алюминиевый профиль) м² / п м	8,5 (56,7)		
13					
		План цокольного перекрытия по балкам /вариант/			
		Детали деревянные			
14	ГОСТ 11047-72	Балка 50×180×3550	64		
15	—"—	Балка 50×180×2150	22		
16	—"—	Балка 50×180×1250	10		
17	—"—	Вкладыши 50×180×450	10		
18	—"—	Брусок 50×50 п.м.	70,0		
19	—"—	Доски для щитов канала 50×100 п.м.	7,0		
20	—"—	Подкладки под балки 32×50 п м	88,0		
		Прочие материалы			
21	ГОСТ 10632-77	ДСП δ=19мм П3-Т м²	116,0		Кроме тамбура и веранды
22	ГОСТ 9573-82	Плиты минераловатные полужесткие „М100" м³	4,4		
23	ГОСТ 14918-80 ПК 8040	Сталь оцинкованная δ=0,65 b=150 для слива или (алюминиевый профиль) м² / п м	8,5 (56,7)		

1 – 1

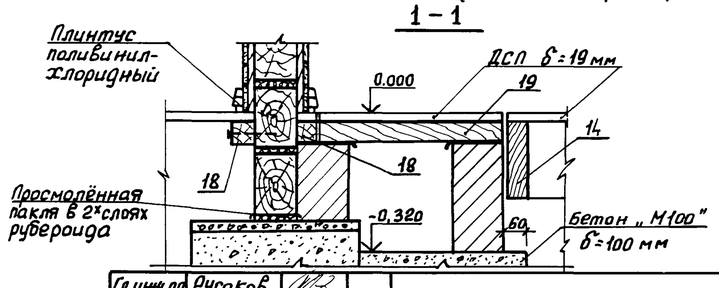

Гл.инж.пр.	Русаков	
Нач.отд.	Титов	
Гл.спец.	Герасимова	
Рук.груп.	Якубова	
Ст.инж.	Козлова	
Ст.инж.	Моспан	
Н.контр.	Серков	

Привязан:

Инв. №

186-115-123.83 КД

1этажный 2квартирный жилой дом с 3комнатными квартирами.

Стадия	Лист	Листов
РД	2	

План цокольного перекрытия. План цокольного перекрытия по балкам /вариант сварных фундаментов/.

ГИПРОЛЕСПРОМ

Согласовано:

Взам.инв.№ | Подпись и дата | Инв.№ подл.

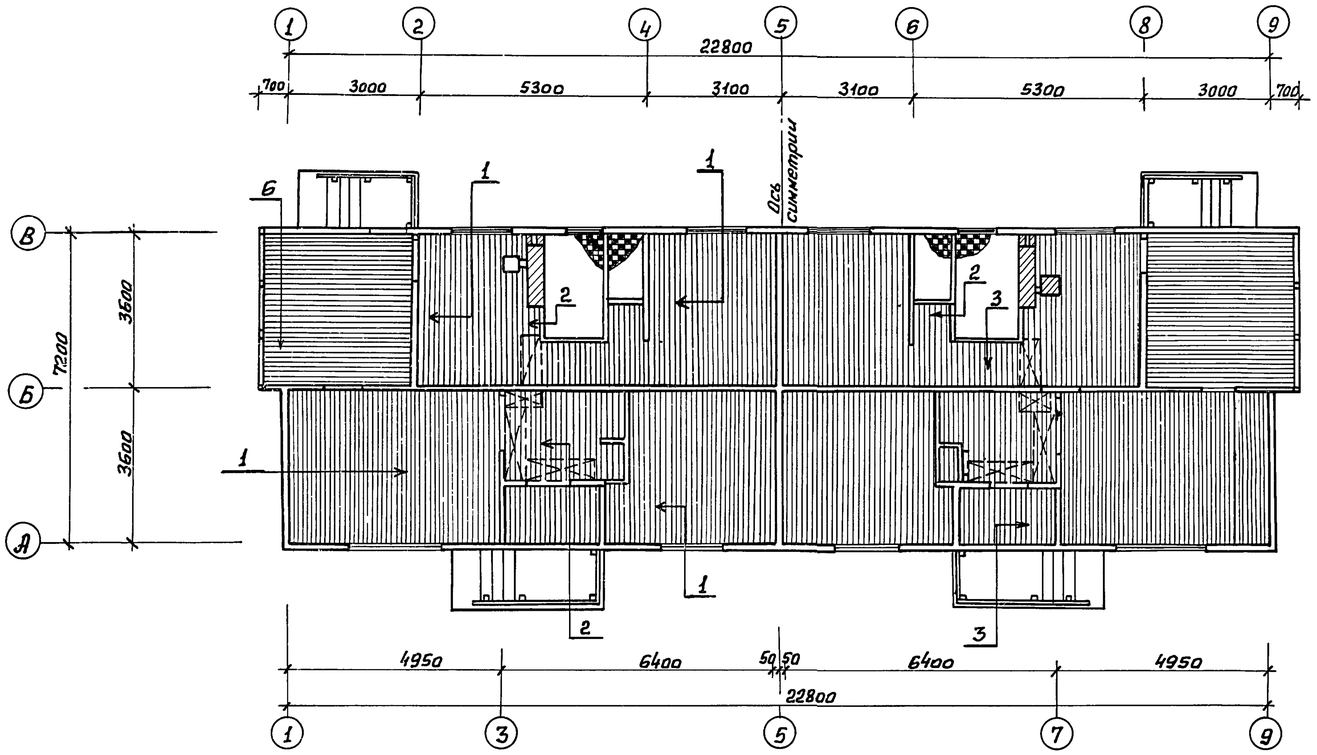

Фрагмент плана цокольного перекрытия
/вариант с упрощенным благоустройством/.

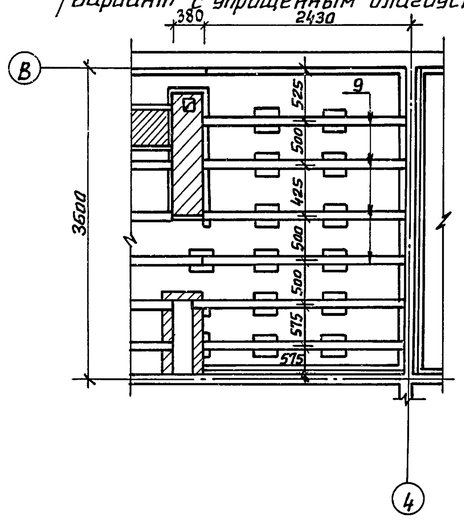

Фрагмент плана досок пола
/вариант с упрощенным благоустройством/.

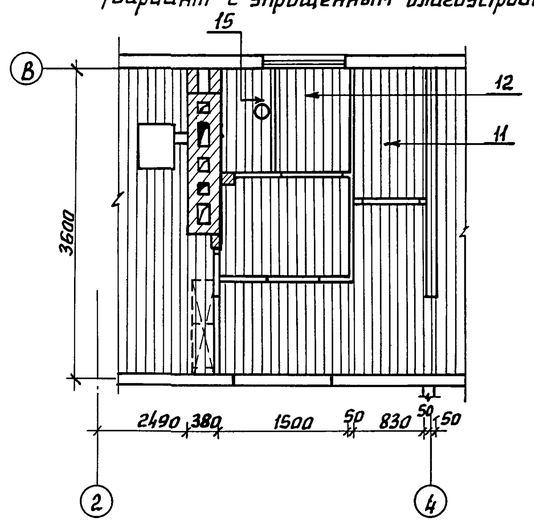

Спецификация

Марка поз.	Обозначение	Наименование	Кол-во	Масса ед. кг	Примечание
		Раскладка досок пола			
		Детали деревянные			
1	ГОСТ 8242-75	Доски пола 28×94×3530 шт.	336		
2	—"—	Доски пола и на щит канала 28×94×2130 шт.	82		
3	ГОСТ 8242-75	Доски пола 28×94×1230 шт.	86		
4	—"—	Доски под перегородки 28×94 п.м.	16,0		
5	ГОСТ 8242-75	Плинтус тип 3 22×54 п.м.	51,0		В тамбуре и на веранде см. "узлы"
6	—"—	Доски пола 28×94×3430 шт.	82		
		Прочие материалы			
7	ГОСТ 19111-77	Плинтус поливинилхлоридный 26×60 п.м.	123,0		
8	ГОСТ 6787-80	Керамическая плитка м²	10,0		При варианте с люфт-клозетом исключается
		Вариант дома с люфт-клозетом /на 1 люфт/			
		Добавляется:			
		Детали деревянные			
9	ГОСТ 11047-72	Лага 50×100×2380 шт.	4		
10	—"—	Брусок 50×50 п.м.	5,0		
11	ГОСТ 8242-75	Доски пола 28×94×1480	10		
12	—"—	Доски пола 28×94×2380	18		
13	ГОСТ 11047-72	Подкладки под лаги 25×150×200	8		
14	—"—	Стойки для стульчака 50×50 п.м.	6,0		
15	ГОСТ 8242-75	Доски пола для стульчака 28×94×1180 шт.	36		
		Прочие материалы			
16	ГОСТ 14918-80	Сталь оцинкованная для стульчака δ=0,65 м²	1,2		
17	ТУ 13-402-78	Наличник из древесно-волокнистой массы 11×54 п.м.	11,0		
18		Плинтус поливинилхлоридный тип 3.1.1 п.м.	10,0		

При варианте с люфт-клозетом исключается 10 м² керамической плитки.

Как вариант, разрешается доски пола /кроме тамбура и веранды/ заменить на Д.С.П. /марки П-3 толщиной 19 мм/ - 116 м².

Гл.инж.пр	Русаков		
Нач.отд.	Титов		
Гл.спец.	Герасимова		
Рук.груп.	Якубова		
Ст.инж.	Козлова		
Ст.инж.	Моспан		
Н.контр.	Серков		

Привязан:

Инв. №

186-115-123.83 КД

Одноэтажный 2 квартирный жилой дом с 3 комнатными квартирами.

Стадия	Лист	Листов
РД	3	

Раскладка досок пола. Фрагменты планов /вариант с люфт-клозетом/.

ГИПРОЛЕСПРОМ

Альбом I

Типовой проект 186-115-123.83

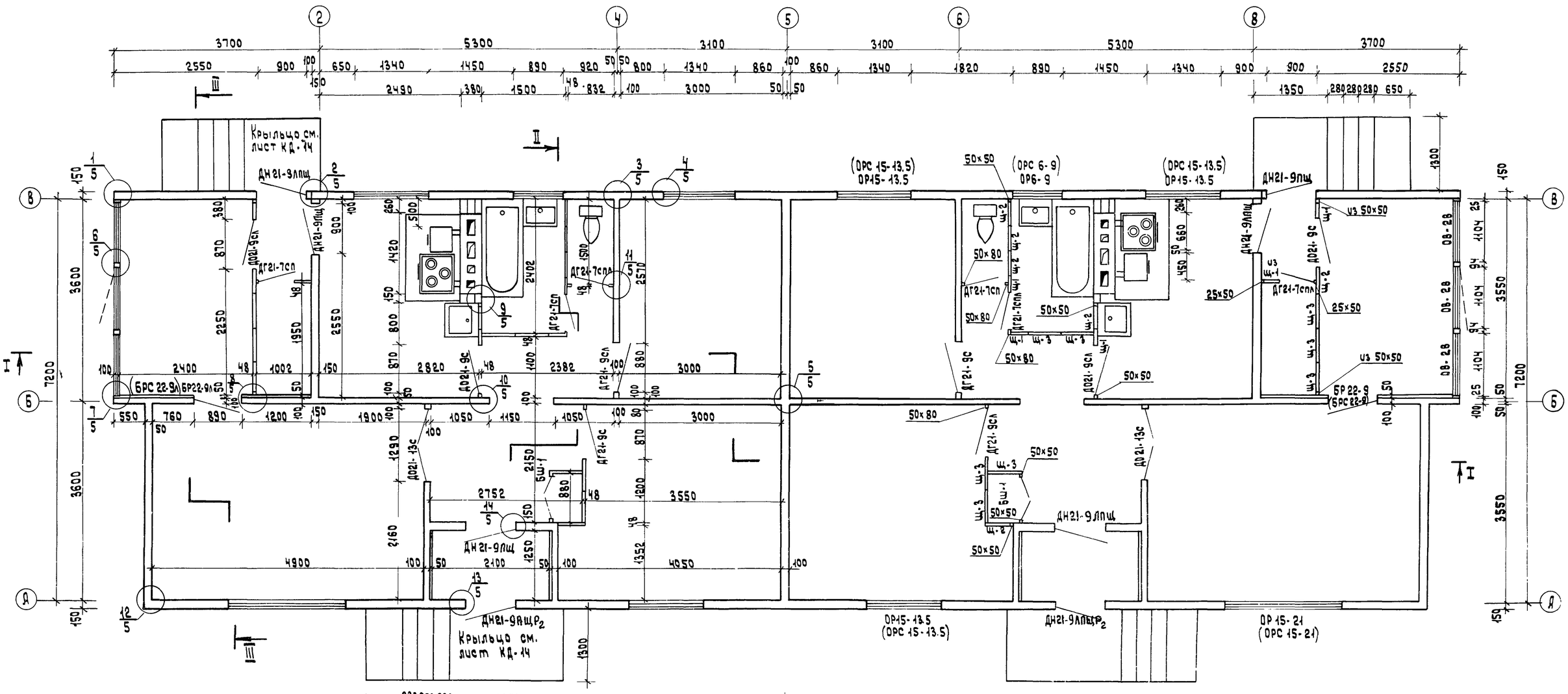

Фрагмент плана (вариант с люфт-клозетом)

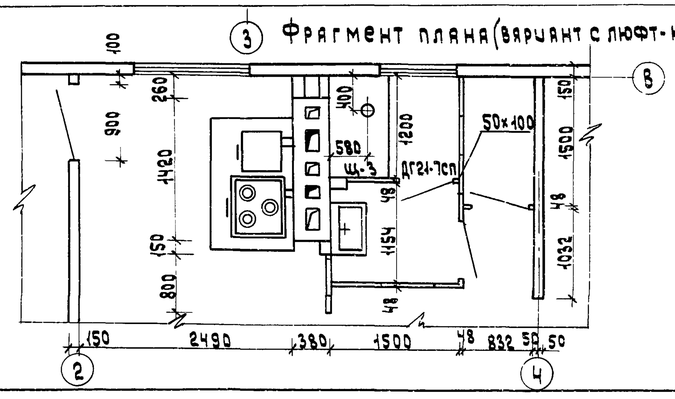

Марки окон в скобках даны для $t_{нв}$ = -40° С

Гл. инж. пр.	Русяков		186-115-123.83 КД
Нач. отд.	Титов		
Гл. спец.	Герасимова		
Рук. гр.	Якубова		13-этажный 2-квартирный жилой дом с 3-комнатными квартирами — Стадия: РД; Лист: 4; Листов:
Ст. инж.	Спиридонов		
Н. контр.	Серков		Монтажный план. Фрагмент плана (вариант с люфт-клозетом) — ГИПРОЛЕСПРОМ

19529-01 19

Инв. № подл. | Подпись и дата | Взам. инв. №

Альбом I

Типовой проект 186-115-123.83

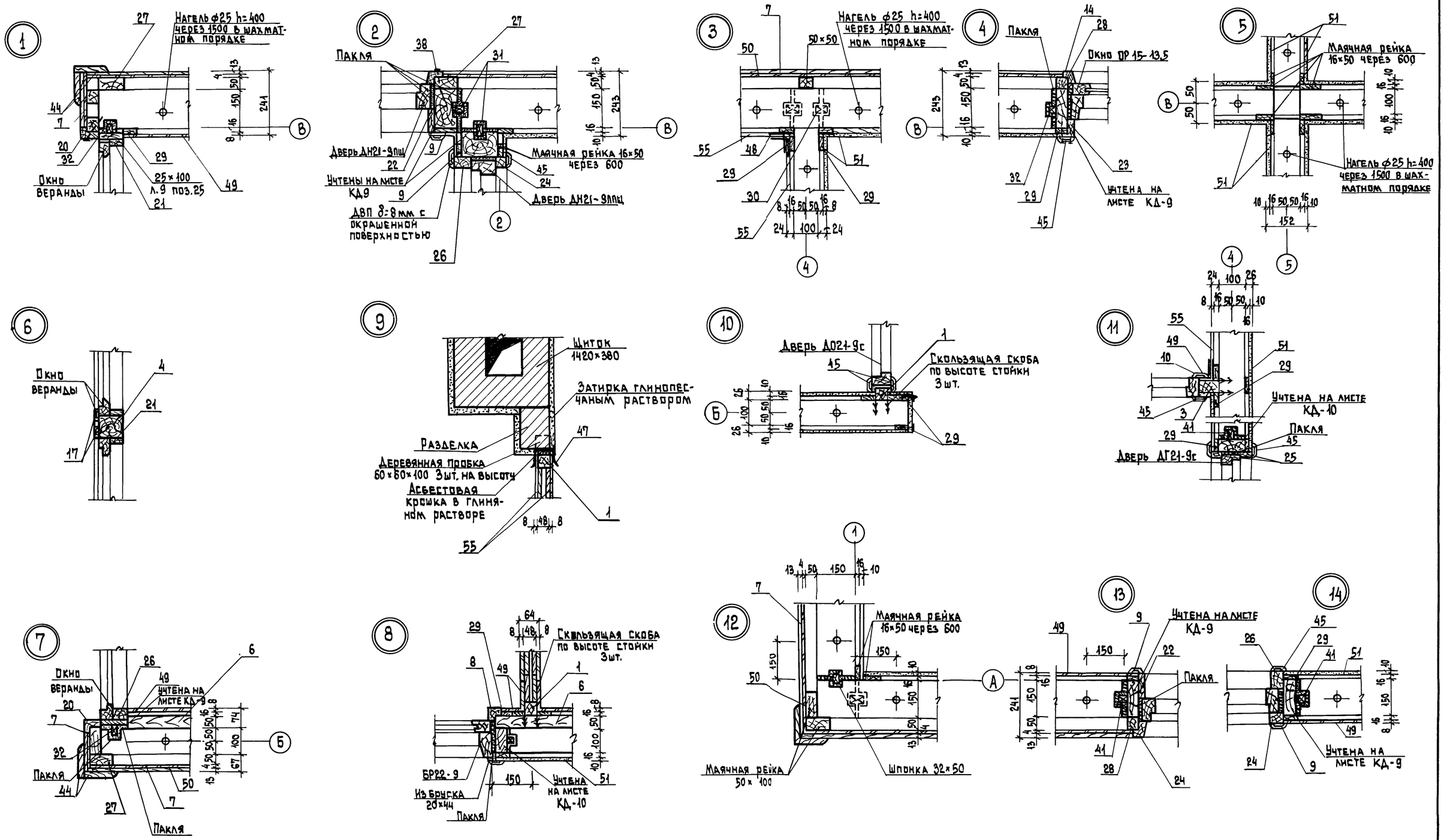

гл.инж.пр.	Русаков		
нач.отд.	Титов		
гл.спец.	Герасимова		
рук.груп.	Якубова		
ст.инж.	Козлова		
н.контр.	Сермов		

Привязан:

Инв. №

186-115-123.83 КД

Одноэтажный 2-квартирный жилой дом с 3-комнатными квартирами

Стадия	Лист	Листов
РД	5	

Узлы плана

Гипролеспром

19529-01 20

Альбом I

Типовой проект 186-115-123.83

Поз. обознач.	Обозначение	Наименование	Кол. во шт.	Масса ед.т	Примечание
1	2	3	4	5	6
		Изделия			
ОР-15-13.5	Серия 1.136.5-16	Окно ОР 15-13.5 138×1460×1320	6		
ОР 6-9	Серия 1.136.5-16	Окно ОР 6-9 138×560×870	2		
ОР 15-21	Серия 1.136.5-16	Окно ОР15-21 138×1460×2070	2		
ДН21-9пщ	Серия 1.136.5-19	Дверь наружная 94×886×2088	3		
ДН21-9лпщ	Серия 1.136.5-19	Дверь наружная 94×886×2088	3		
ДН21-9лпщр	Серия 1.136.5-19	Дверь наружная 94×886×2088	1		
БР22-9	Серия 1.136-5-16	Дверь балконная 138×2175×870	1		
ДН21-9пщр	Серия 1.136.5-19	Дверь наружная 94×886×2088	1		
ДГ21-9с	ГОСТ 6629-74	Дверь внутренняя глухая 74×870×2071	2		
ДГ21-9сл	—"—	Дверь внутренняя глухая 74×870×2071	2		
ДО21-13с	—"—	Дверь внутренняя остеклен 74×1272×2071	2		
ДО21-9с	—"—	Дверь внутренняя остеклен 74×870×2071	2		
ДО21-9сл	—"—	—"—	2		
ДГ21-7сп	—"—	Дверь внутренняя глухая 74×670×2071	3		
ДГ21-7спл	—"—	Дверь внутренняя глухая 74×670×2071	3		
БШ-1	Альбом II лист 4	Блок шкафной 44×770×2467	2		
Щ-1	Альбом II лист 5	Щит перегородки 48×295×2500	10		
Щ-2	Альбом II лист 5	Щит перегородки 48×445×2500	17		
Щ-3	Альбом II лист 6	Щит перегородки 48×595×2500	16		
ОВ-28	Альбом II лист 2	Окно веранды 42×1100×1685	6		
БР22-9л	Серия 1.136-5-16	Дверь балконная 138×2175×870	1		
	Доски подоконные деревянные				
	ГОСТ 17280-79	ПД 22-14	2		
	—"—	ПД 10-14	2		У окна санузла
	—"—	ПД 14-14	12		У окон дома и веранды
		Детали деревянные			
1	ГОСТ 11047-72	Стойка 50×50×2500	16		
2	—"—	Стойка в доме и на веранде 25×50×2500	8		
3	—"—	Стойка 50×80×2500	8		
4	—"—	Стойка у окна веранды 94×94×1750	4		
5	—"—	Обшивка тамбура и кладовой 50×150×1250	102		
6	—"—	Обшивка стены веранды 50×150×1360	36		
7	—"—	Обшивка дома 13×94 п.м.	1760.0		
8	Альбом II лист 14	Наличник у балконной двери 44×44×2250	4		
9		Наличник у двери тамбура 13×54×2160	16		
10	—"—	Наличник у двери санузла, тамбура и веранды 13×54×2160	24		
11	—"—	Наличник у двери санузла и тамбура 13×54×810	8		
12	—"—	Наличник у двери тамбура и окна санузла 13×54×1010	10		
13	—"—	Наличник у двери веранды 13×54×990	2		
14	Альбом II лист 14	Наличник окна 44×44×1550	16		
15	—"— лист 14	Наличник окна 44×44×650	4		Окно санузла
16	—"— лист 14	Наличник окна 44×44×1450	6		
17	—"— лист 14	Наличник окна веранды 13×54×1750	8		
18	Альбом II лист 14	Наличник окна 44×44×2200	2		
19	—"— лист 14	Наличник окна веранды 44×67 п.м.	17.0		
20	—"— лист 14	Наличник окна веранды 44×67×1750	4		
21	ГОСТ 11047-72	Брусок у окна веранды 20×44×1750	10		
22	—"—	Брусок у наружной двери 22×94×2100	8		
23	—"—	Брусок у окна 22×60×1490	16		
24	—"—	Брусок у двери тамбура 44×44×2100	8		
25	—"—	Брусок у внутренней двери и балкон. двери 20×44	38.0		У двери по оси 4; 6; 3,7
26	—"—	Брусок у двери и окна веранды 44×74×2100	10		У двери по оси 2-4 в тамбуре
27	—"—	Маячная рейка 50×100×2950	12		
28	—"—	Маячная рейка через 500 50×50 п.м.	317.0		
29	—"—	Маячная рейка через 600 16×50 п.м.	774.0		
30	—"—	Шпонки 32×50 п.м.	48.0		
31	—"—	Рейка 32×50×2200 шт.	8		См. узел 2 лист КД-6 и поз. 3,4
32	—"—	Рейка 32×32×1500 шт.	20		
33	—"—	Нагель ф 25 п.м.	213.0		
34	Альбом II лист 14	Наличник у балконной двери и окна санузла 44×44×950	4		
35	ГОСТ 11047-72	Брусок у двери наружной 28×84 п.м.	12.0		У окна веранды
36	—"—	Брусок у двери тамбура 44×44 п.м.	4.0		
37	—"—	Брусок у двери тамбура 44×74 п.м.	4.0		
38	Альбом II лист 14	Наличник у наружной двери 44×44×2160	8		
39	—"— —"—	Наличник у наружной двери 44×44×1010	4		
40	ГОСТ 11047-72	Брусок у окна 22×80 п.м.	15.0		
41	—"—	Рейка 32×32×2100	20		
42	—"—	Монтажные доски 22×144 п.м.	54.0		См. узлы до осадки
43	—"—	Монтажные бруски 44×44 п.м.	54.0		См. узлы до осадки
44	Альбом II лист 14	Пилястры 22×144×2950	12		
		Прочие материалы			
45	ТУ-13-402-78	Наличник из древесно-волокнистой массы 14×54 п.м.	150		
	ГОСТ 19111-77	Раскладка для крепления облицовочных листов			
46	—"—	—"— тип 2.8.1 п.м.	15.0		
47	—"—	—"— тип 2.8.2 п.м.	25.0		
48	—"—	—"— тип 2.8.3 п.м.	25.0		
49	ГОСТ 8904-76	Д.В.П. твердая с окрашенной поверхностью для облицовки стен в тамбуре, на веранде δ=8мм м²	123.0		
50	ГОСТ 4598-74*	ДВП твердая под обшивку δ=4мм м²	146.0		
51		Сухая штукатурка м²	300.0		
52	ГОСТ 14918-80	Сталь оцинкованная для слива м²	2.25		
	ПК 8040	или алюминиевый профиль п.м.	15.0		
52	Альбом II Лист 15	Скользящая скоба ф 8 ℓ=320	442		
53	Альбом II Лист 15	Скользящая скоба ф 8 ℓ=380	60		
54	Альбом II Лист 15	Уголок для крепления подоконника 50×130 шт.	34		
55		Асбестоцементные листы для облицовки санузла м²	44.0		
56	Альбом II лист 15	скользящая скоба ф 5 ℓ=150	900		
	Вариант с температурой наружного возд		ухя	-40°С	
	Добавляется:				
ОРС15-13.5	Серия 1.136.5-17	Окно ОРС 15-13.5 138×1460×1320	6		
ОРС15-21	—"—	Окно ОРС 15-21 138×1460×2070	2		
ОРС6-9	—"—	Окно ОРС 6-9 138×560×870	2		
БРС22-9	—"—	Балконная дверь 138×2175×870	1		
БРС22-9л	—"—	Балконная дверь 138×2175×870	1		
	ГОСТ 11047-72	Бруски 50×50 п.м.	205.0		
	ГОСТ 9573-82	Плиты минераловатные полужесткие δ=50 м³	6.0		
1	Исключается:				
ОР15-13,5	Серия 1.136.5-16	Окно ОР15-13.5 138×1460×1320	6		
ОР15-21	—"—	Окно ОР 15-21 138×1460×2070	2		
ОР 6-9	—"—	Окно ОР 6-9 138×560×870	2		
БР22-9	—"—	Балконная дверь БР 22-9 138×2175×870	1		
БР22-9л	—"—	—"—	1		
	Вариант дома с	люфт-клозетом			
	добавляется:				
Щ-3	Альбом II лист 6	Щит перегородки 48×595×2500	2		
Щ-2	—"— лист 5	Щит перегородки 48×445×2500	1		Над дверью
ДГ21-7сп	ГОСТ 6629-74	Дверь внутренняя 74×670×2071	1		
ДГ21-7спл	—"—	Дверь внутренняя 74×670×2071	1		
	ГОСТ 11047-72	Стойка 50×100×2500	2		
	Исключается:				
	ГОСТ 6787-80	Керамическая плитка м²	10.0		

Согласовано

Взам. инв. N

Подпись и дата

Инв. N подл.

Привязан

Инв. N

Как вариант, разрешается во внутренних стенах вместо сухой штукатурки применять ДВП, или гипсокарточные листы - 190 м², а в наружных стенах только ДВПс - 110 м².

Гл. инж. п.	Русяков	
Нач. отд	Титов	
Гл. спец.	Герасимова	
Рук. гр.	Якубова	
Ст. инж.	Козлова	
Ст. инж.	Маслан	
Н. контр.	Серков	

186-115-123.83 КД

1 этажный 2 квартирный жилой дом с 3 комнатными квартирами

Стадия	Лист	Листов
РД	6	

Спецификация к монтажному плану

ГИПРОЛЕСПРОМ

19529-01 21

Копил. Сафронова

Разрез I-I

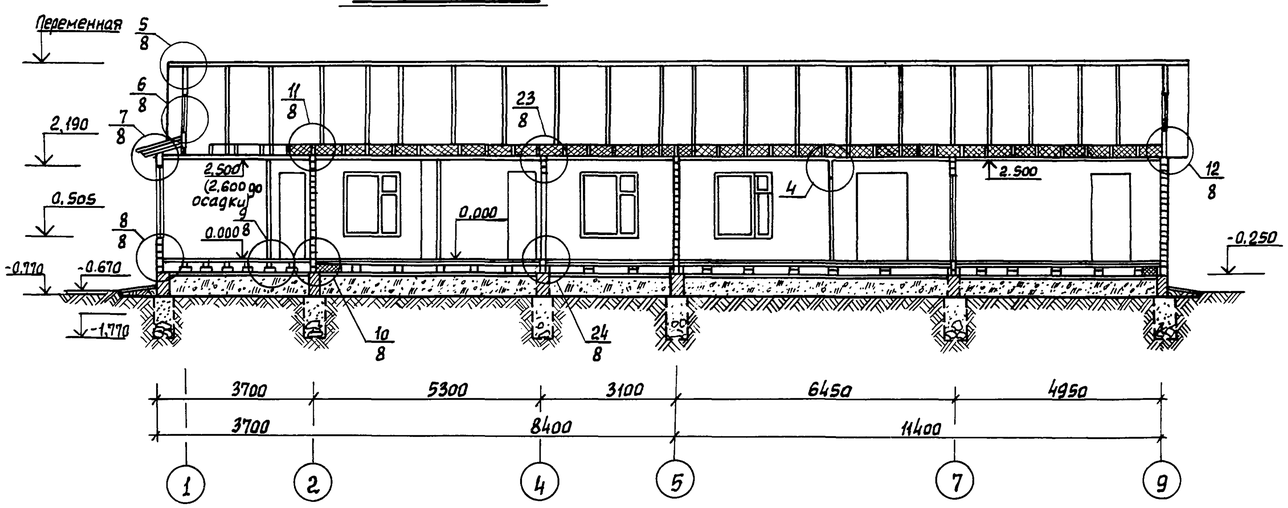

Разрез II-II

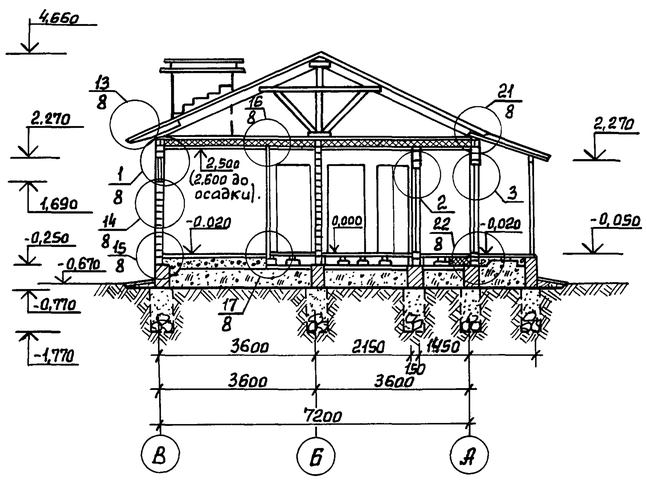

Разрез III-III

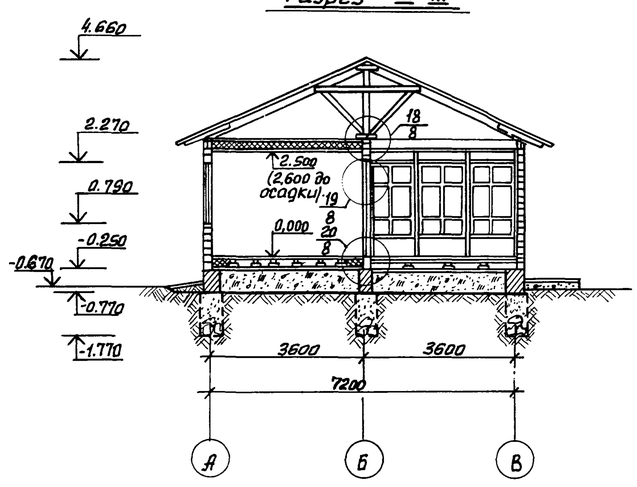

Узлы после осадки здания

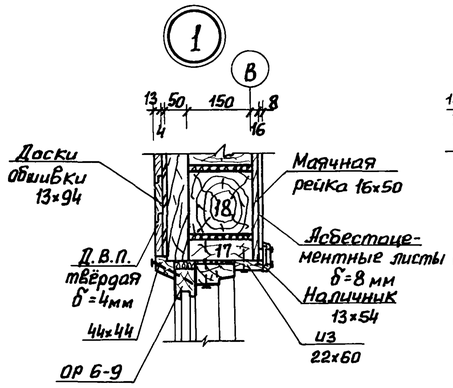

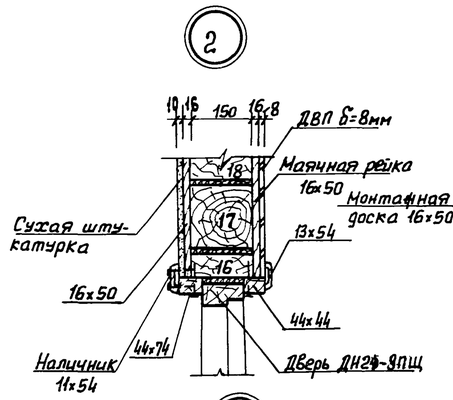

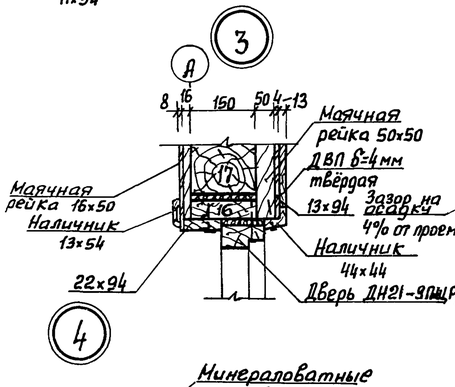

Узлы до осадки здания

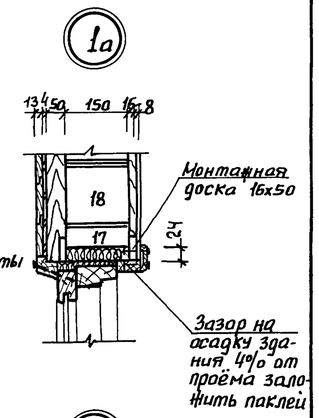

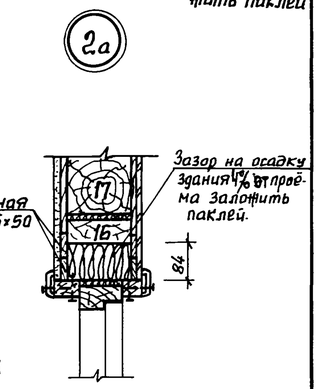

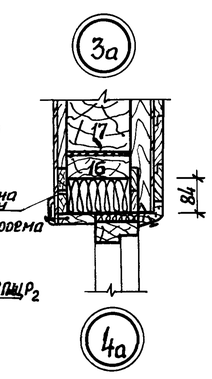

Гл.инж.пр.	Русаков		
Нач.отд.	Титов		
Гл.спец.	Герасимова		
Рук.гр.	Якубова		
Ст.инж.	Козлова		
Н.контр.	Серков		

Привязан:

Инв. №

186-115-123.83 КД

1этажный 2квартирный жилой дом с 3 комнатными квартирами

Стадия	Лист	Листов
РД	7	

Разрезы. Узлы.

ГИПРОЛЕСПРОМ

Альбом I

Типовой проект 186-115-123.83

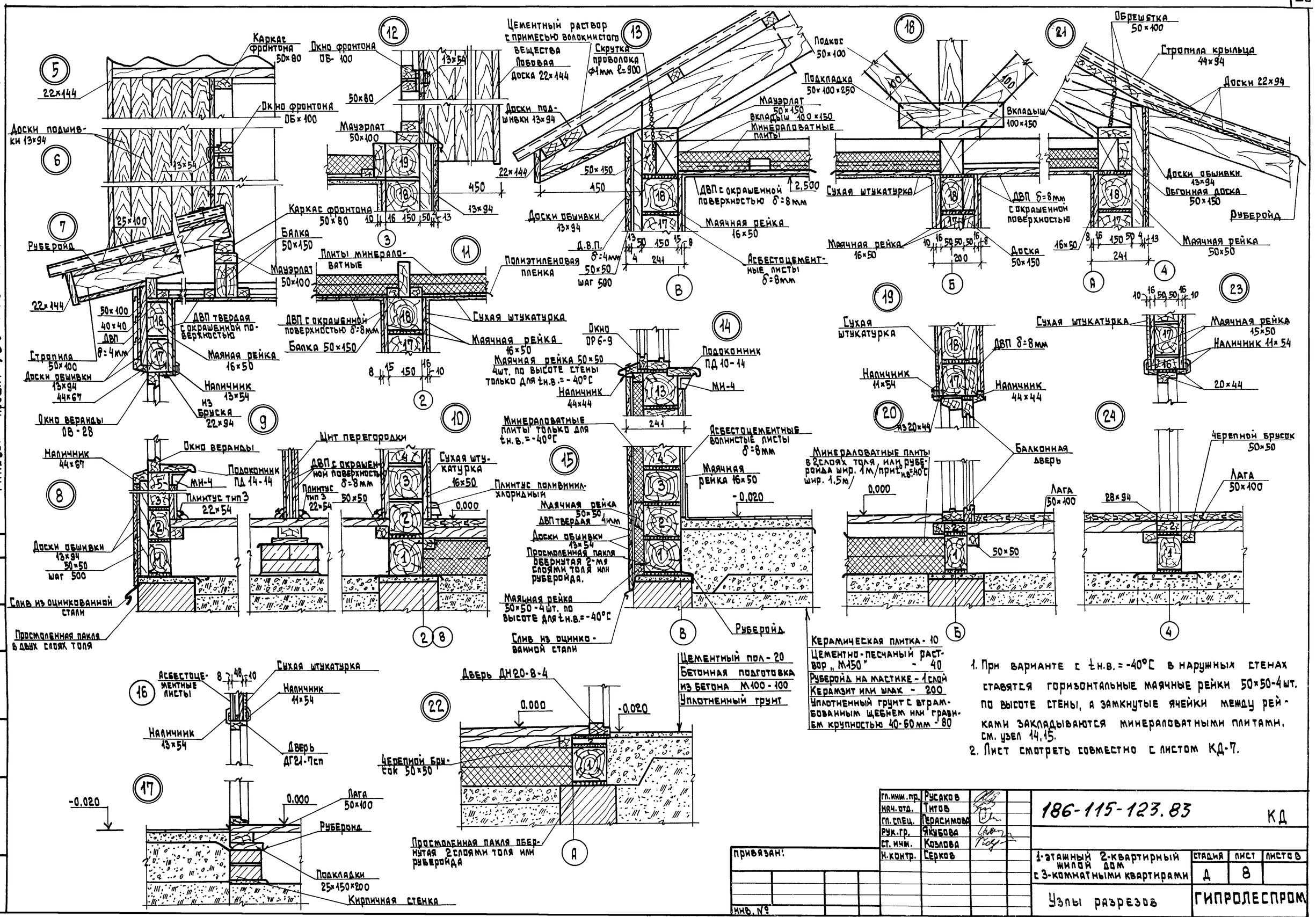

1. При варианте с tн.в.=-40°С в наружных стенах ставятся горизонтальные маячные рейки 50×50-4шт. по высоте стены, а замкнутые ячейки между рейками закладываются минераловатными плитами. см. узел 14,15.
2. Лист смотреть совместно с листом КД-7.

Гл.инж.пр.	Русаков		
Нач.отд.	Титов		
Гл.спец.	Герасимова		
Рук.гр.	Якубова		
Ст.инж.	Козлова		
Н.контр.	Серков		

Привязан:

Инв. №

186-115-123.83 КД

1-этажный 2-квартирный жилой дом с 3-комнатными квартирами

Стадия	Лист	Листов
Д	8	

Узлы разрезов

ГИПРОЛЕСПРОМ

Инв. № подл. | Подпись и дата | Взам. инв. №

Стена по оси А

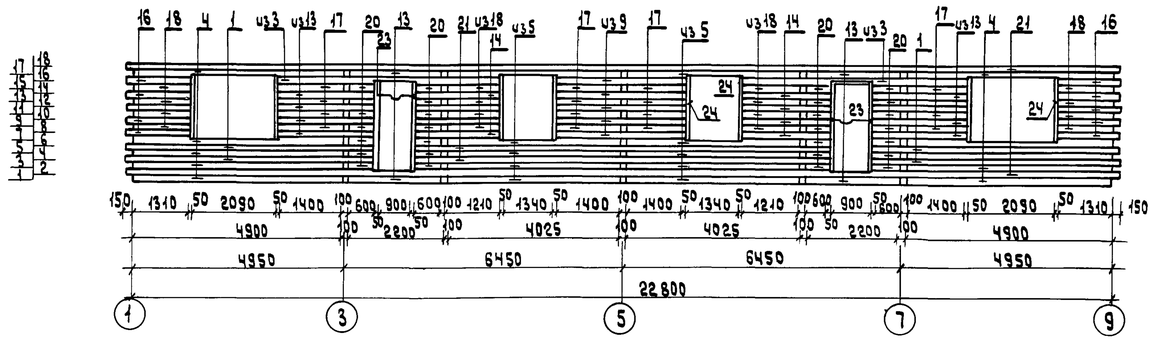

Стена по оси В

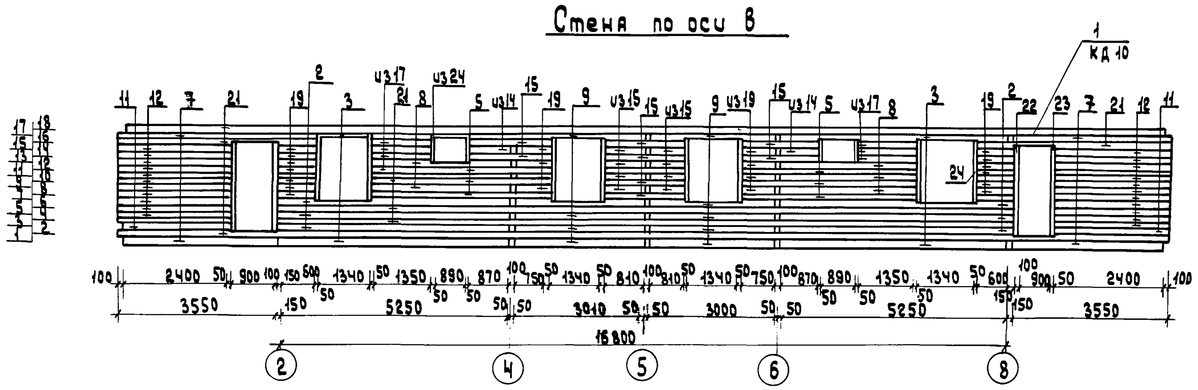

Стена тамбура (2 шт.)

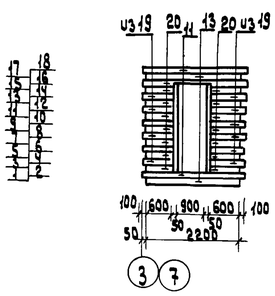

Стена по осям 1 и 9 (2 шт.)

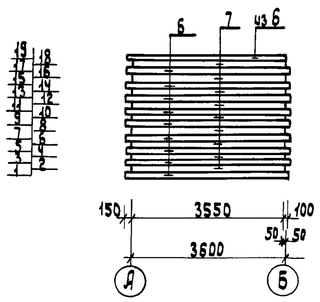

Стена по осям 2 и 8 (2 шт.)

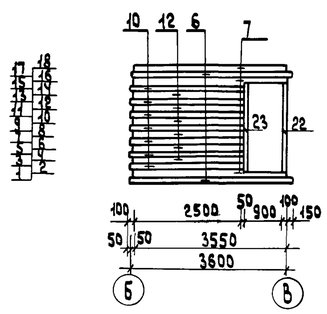

Стена веранды (2 шт)

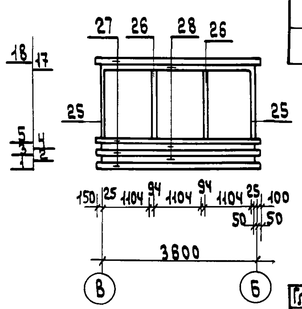

Спецификация

NN поз	Размеры в мм т	ш	дл.	ед. изм.	количество брусьев по осям А	Б	В	1 и 9	2 и 8	3 и 7	4 и 6	5	тамб. б.	тамб. м.	веранда		Всего
1	150	150	5750	шт.	4	—	—	—	—	—	—	—	—	—	—		4
2	—"—	—"—	5400	—"—	—	—	6	—	—	—	—	—	—	—	—		6
3	—"—	—"—	5250	—"—	2	—	4	—	—	—	—	—	—	—	—		6
4	—"—	—"—	4900	—"—	10	—	—	—	—	—	—	—	—	—	—		10
5	—"—	—"—	4060	—"—	10	—	6	—	—	—	—	—	—	—	—		16
6	—"—	—"—	3800	—"—	—	—	—	20	4	—	—	—	—	—			24
7	—"—	—"—	3550	—"—	—	—	4	18	6	—	—	—	—	—			28
8	—"—	—"—	3210	—"—	—	—	6	—	—	—	—	—	—	—	—		6
9	—"—	—"—	3000	—"—	5	—	10	—	—	—	—	—	—	—	—		15
10	—"—	—"—	2600	—"—	—	—	—	—	14	—	—	—	—	—	—		14
11	—"—	—"—	2400	—"—	—	—	2	—		—	—	—	6	—	—		8
12	—"—	—"—	2500	—"—	—	—	24	—	12	—	—	—		—	—		36
13	—"—	—"—	2200	—"—	12	—	—	—	—	—	—	—	4	—	—		16
14	—"—	—"—	1910	—"—	8	—	1	—	—	—	—	—	—	—	—		9
15	—"—	—"—	1720	—"—	—	—	13	—	—	—	—	—	—	—	—		13
16	—"—	—"—	1460	—"—	10	—	—	—	—	—	—	—	—	—	—		10
17	—"—	—"—	1400	—"—	16	—	6	—	—	—	—	—	—	—	—		22
18	—"—	—"—	1310	—"—	16	—		—	—	—	—	—	—	—	—		16
19	—"—	—"—	750	—"—	—	—	24	—	—	—	—	—	24	—	—		48
20	—"—	—"—	600	—"—	28	—	—	—	—	—	—	—	28	—	—		56
21	"	"	—	п.м.	65.4		91.0	—	—	—	—	—	—	—	—		156.4
22	100	150	2180	шт.		—	2	—	2	—	—	—	—	—	—		4
23	50	150	2200	шт.	4	—	2	—	2	—	—	—	4	—	—		12
24	50	150	1540	"	8	—	10	—	—	—	—	—	—	—	—		18
25	25	100	1750	—	—	—	—	—	—	—	—	—	—	—	4		4
26	94	94	1750	—	—	—	—	—	—	—	—	—	—	—	учтены в спец. к монт. плану		учтены в спец. к монт. плану
27	150	100	3800	—	—	—	—	—	—	—	—	—	—	—	8		8
28	150	100	3550	—	—	—	—	—	—	—	—	—	—	—	6		6

Гл. инж. пр.	Русяков	
Нач. отд.	Титов	
Гл. спец.	Герасимова	
Рук. гр.	Якубова	
Ст. инж.	Мосян	
Инж.	Штанова	
Н. контр.	Серков	

Привязан

Инв. N

186-115-123.83 КД

1этажный 2квартирный жилой дом с 3-комнатными квартирами.

Развертки наружных стен.

Стадия	Лист	Листов
РД	9	

ГИПРОЛЕСПРОМ

Копиб. Сафонова

Альбом I

Типовой проект 186-115-123.83

Стена по оси Б

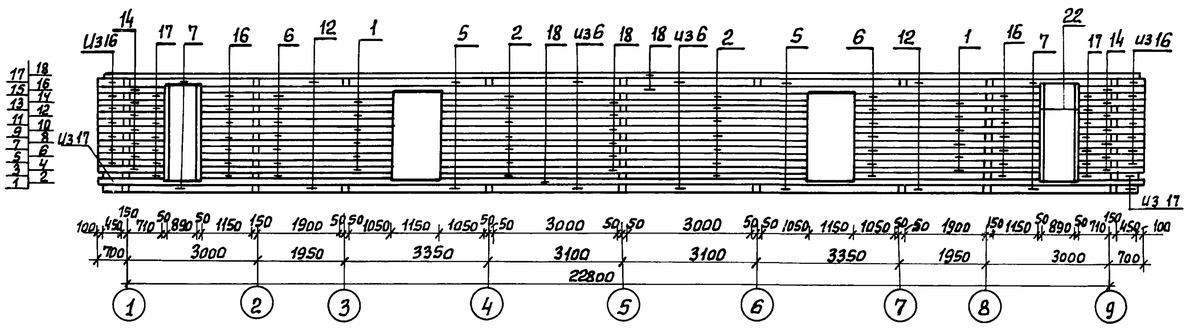

Стена по осям „3" и „7" (2шт.)

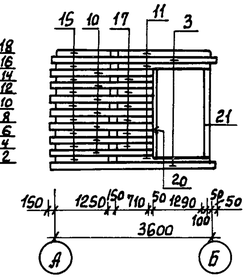

Стена по осям 4 и 6 (2шт.)

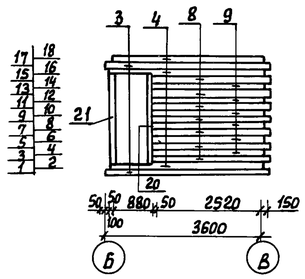

Стена по оси 5

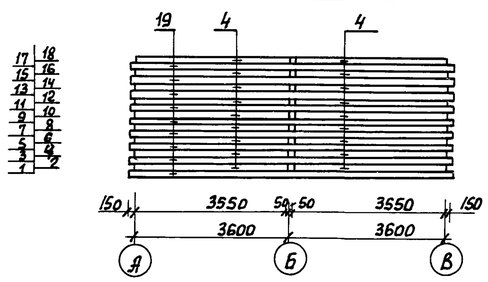

Стена тамбура (2шт.)

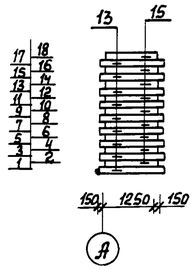

Спецификация

NN поз.	Размеры в мм т	ш	д.л.	Ед. изм.	Количество брусьев по осям А	Б	В	1 и 9	2 и 8	3 и 7	4 и 6	5	Тамб. Б	Тамб. М	Веранда		Всего
1	150	100	4350	шт.	—	12	—	—	—	—	—	—	—	—	—		12
2	—"—	—"—	4150	"	—	14	—	—	—	—	—	—	—	—	—		14
3	—"—	—"—	3800	"	—	—	—	—	—	4	4	—	—	—	—		8
4	—"—	—"—	3550	"	—	—	—	—	—	—	6	18	—	—	—		24
5	—"—	—"—	3250	"	—	4	—	—	—	—	—	—	—	—	—		4
6	"	"	3050	"	—	18	—	—	—	—	—	—	—	—	—		18
7	"	"	2850	"	—	4	—	—	—	—	—	—	—	—	—		4
8	"	"	2670	"	—	—	—	—	—	—	14	—	—	—	—		14
9	"	"	2520	"	—	—	—	—	—	—	12	—	—	—	—		12
10	"	"	2260	"	—	—	—	—	—	14	—	—	—	—	—		14
11	"	"	2150	"	—	—	—	—	—	6	—	—	—	—	—		6
12	"	"	1900	"	—	4	—	—	—	—	—	—	—	—	—		4
13	"	"	1550	"	—		—	—	—	—	—	—	—	18	—		18
14	"	"	1410	"	—	14	—	—	—	—	—	—	—	—	—		14
15	"	"	1250	"	—	—	—	—	—	18	—	—	—	18	—		36
16	"	"	1150	"	—	21	—	—	—	—	—	—	—	—	—		21
17	"	"	710	"	—	18	—	—	—	12	—	—	—	—	—		30
18	"	"	—	п.м.	—	122,9	—	—	—	—	—	—	—	—	—		122,9
19	150	100	—	"	—	—	—	—	—	—	—	67,5	—	—	—		67,5
20	50	100	2200	шт.	—		—	—	—	2	2	—	—	—	—		4
21	100	100	2200	"	—	—	—	—	—	2	2	—	—	—	—		4
22	50	100	2280	"	—	4	—	—	—	—	—	—	—	—	—		4

Допускается изготовление внутренних стен из древесины лиственных пород /осины, берёзы/ при обеспечении их антисептирования /письмо ВНИИДрева № 10-5767 от 22.XII.1981г./

Угловое сопряжение брусьев наружных стен

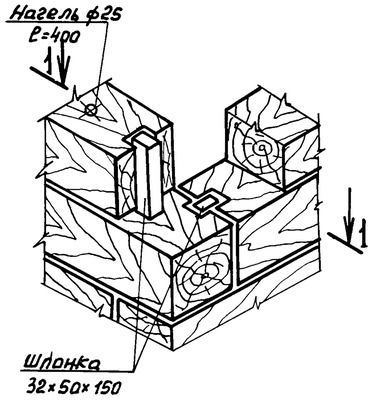

1-1

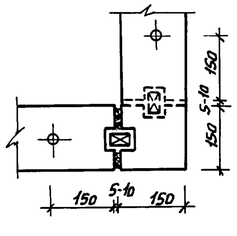

Сопряжение брусьев наружной и внутренней стен

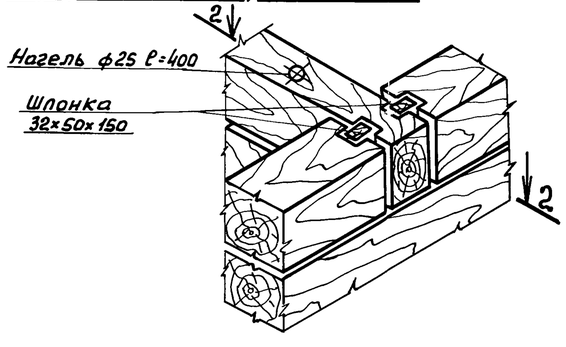

2-2

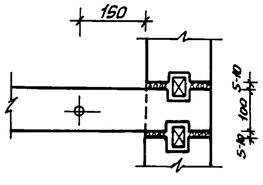

Сопряжение оконной коробки с брусьями наружных стен

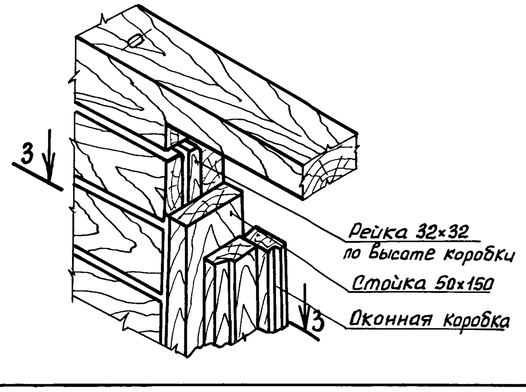

3-3

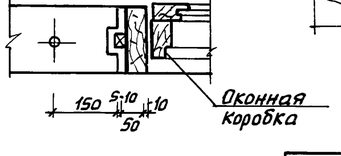

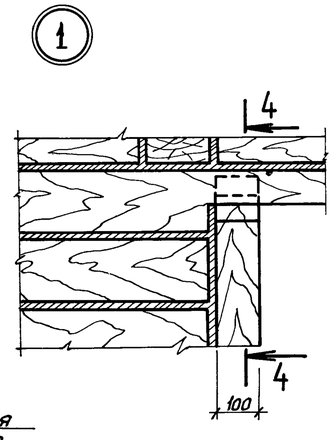

4-4

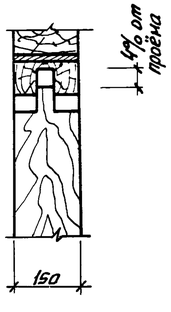

Гл.инж.пр.	Русаков		
Нач.отд.	Титов		
Гл.спец.	Герасимова		
Рук.гр.	Якубова		
Ст.инж.	Моспан		
Инжен.	Штанова		
Н.контр.	Серков		

Привязан:

Инв. №

186-115-123.83 КД

1этажный 2 квартирный жилой дом с 3 комнатными квартирами

Развертки внутренних стен.

Стадия	Лист	Листов
РД	10	

ГИПРОЛЕСПРОМ

Согласовано.

Инв. № подл. | Подпись и дата | Взам. инв. №

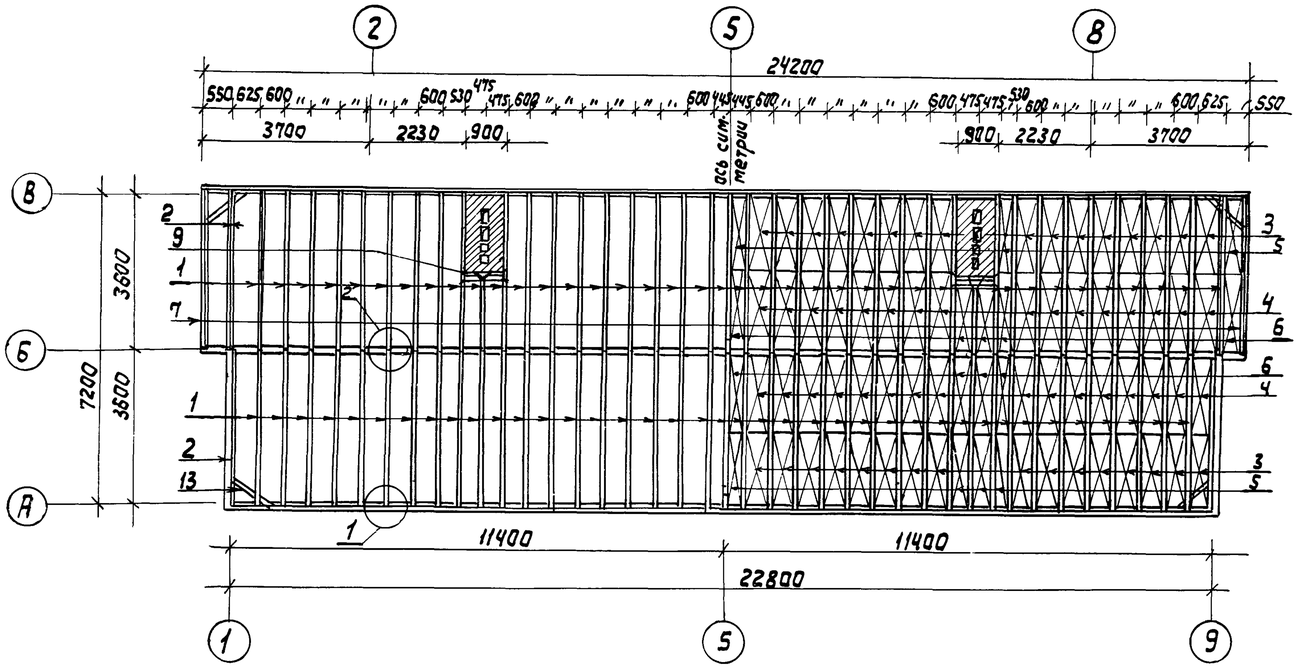

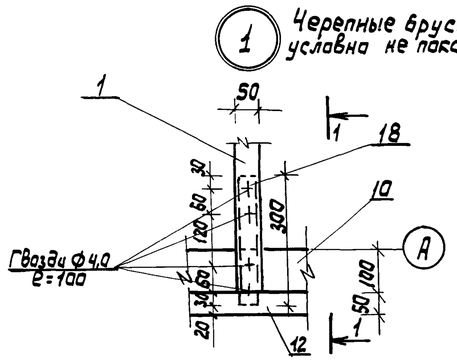

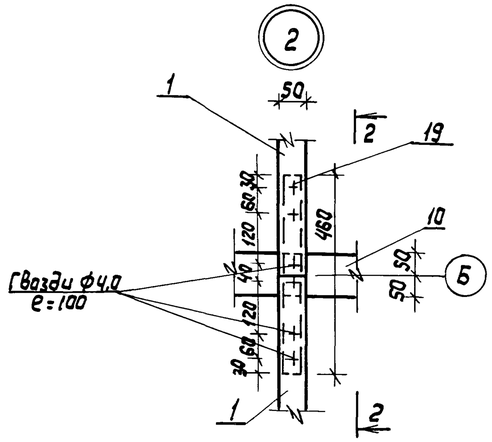

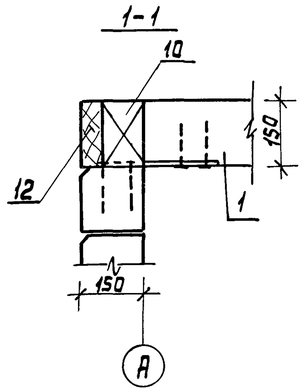

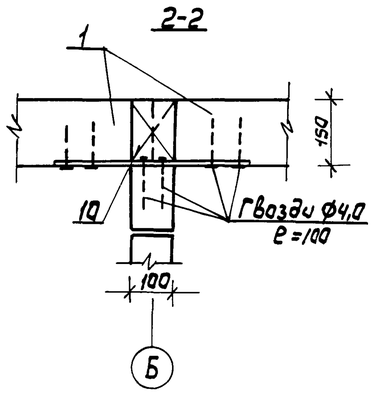

При варианте с $t_{н.в}$ = -40°С добавляются минераловатные плиты М100 δ=150 – 4,5 м³.
Как вариант, вместо сухой штукатурки разрешается применять ДВПс или гипсокартонные облегченные листы – 120 м².

Спецификация

Марка поз.	Обозначение	Наименование	Кол-во	Масса ед.кг.	Примечание
1	2	3	4	5	6
		Изделия			
1	ГОСТ 4981-78	БДЦ-1.37.2 Балка шт.	77		
2	—"—	БДЦ-1.37.1 Балка шт.	6		
3	ГОСТ 1005-68	Щ-17 Щиты перекрытий 73х540х1750 шт	64		
4	—"—	Щ-18 Щиты перекрытий 73х540х1800 шт	64		
5	—"—	Щ-17* Щиты перекрытий 73х490х1750 шт	14		
6	—"—	Щ-18* Щиты перекрытий 73х490х1800 шт	18		
		Детали деревянные			
7	ГОСТ 11047-72	Балка 50х100х3700 шт	2		
8	—"—	Черепной брусок 40х40х3700 шт	2		
9	—"—	Ригель 50х150х900 шт	4		
10	—"—	Вкладыш 100х150х550 шт	124		
11	—"—	Ходовые доски 25х100 п.м.	50,0		
12	—"—	Обгонная доска 50х150 п.м.	48,0		
13	—"—	Доски жесткости 25х100х1000 шт	4		
		Прочие материалы			
14	ГОСТ 9573-82	Минераловатные плиты полужесткие δ=120мм при $t_{н}$=-30°С м³	17,1		
15	ГОСТ 10354-82	Пленка полиэтиленовая или пергамин м²	157,0		
16		Сухая штукатурка м²	120,0		
17	ГОСТ 8904-76	ДВП твердые с окрашенной поверхностью для облицовки потолка ванн, санузлов, тамбуров, веранды δ=8мм м²	42,0		
		Металлические изделия			
18	ГОСТ 103-76	МН-1 3х50х300 шт	92		
19	—"—	МН-2 3х50х460 шт	39		
20	ГОСТ 103-76	Хомут Х-1 5х50х709 шт	2		
21	—"—	Хомут Х-2 5х50х659 шт	4		
22	ГОСТ 14918-80	Сталь кровельная оцинкованная для слива фронтона δ=0,65 e=150 м²	2,3		

Гл.инж.пр	Русаков		186-115-123.83 КД
Нач.отд.	Титов		
Гл.спец.	Герасимова		
Рук.гр.	Якубова		
Ст.инж.	Маслан		
Инж.	Корочкина		1-этажный 2-квартирный жилой дом с 3-комнатными квартирами
Н.контр.	Серков		План и узлы чердачного перекрытия

Стадия	Лист	Листов
РД	11	

ГИПРОЛЕСПРОМ

Привязан

Инв. №

Альбом I
Типовой проект 186-115-123.83

Альбом I

Типовой проект 186-115-123.83

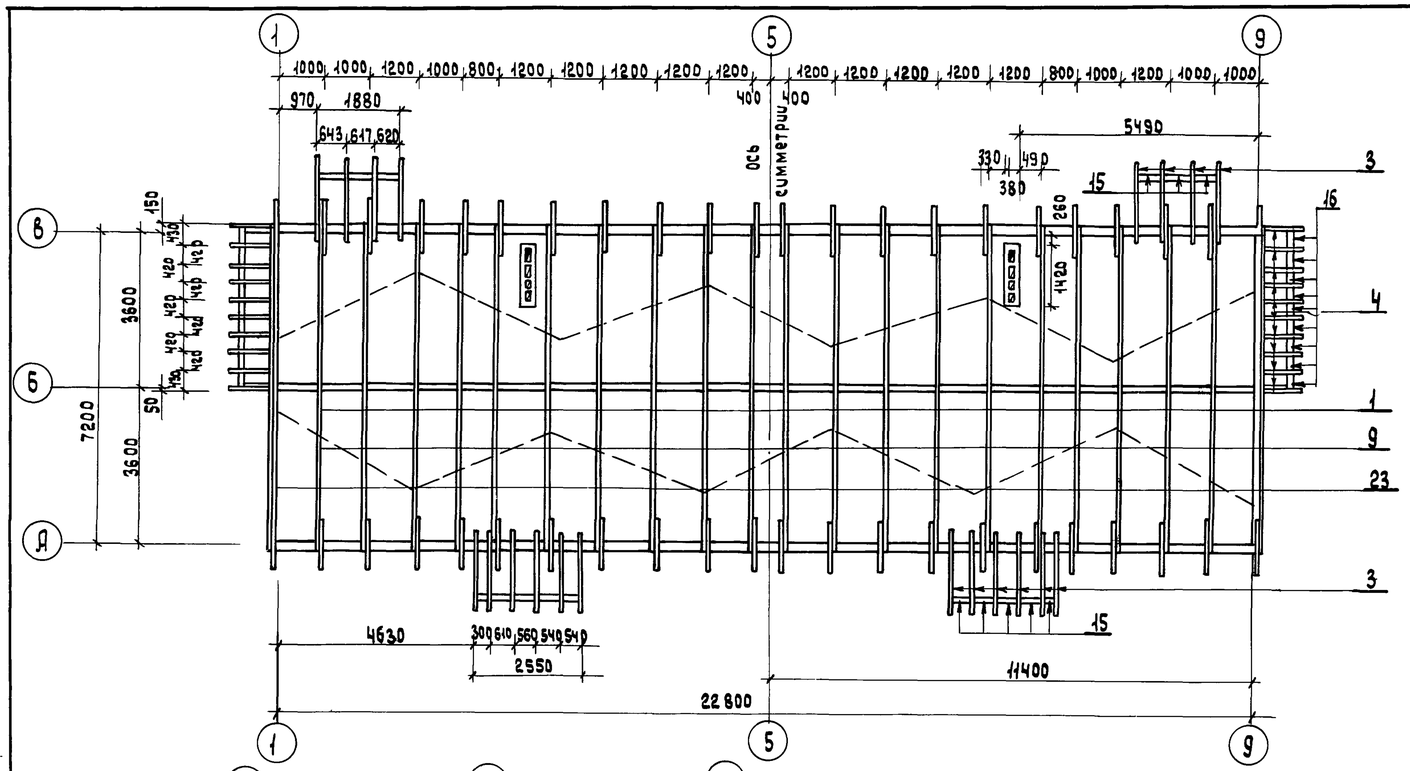

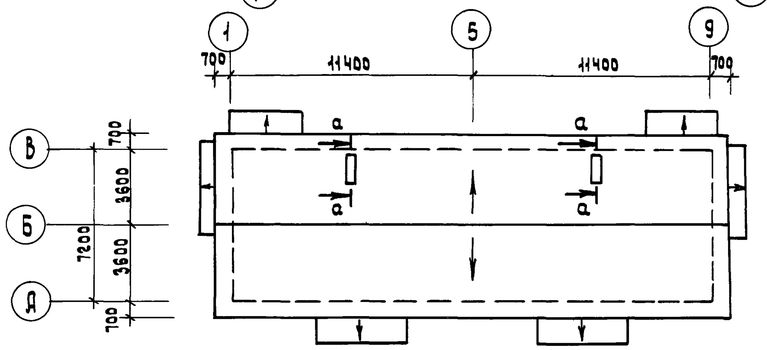

а - а

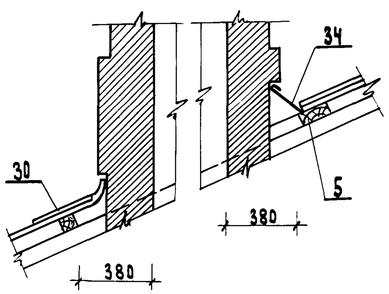

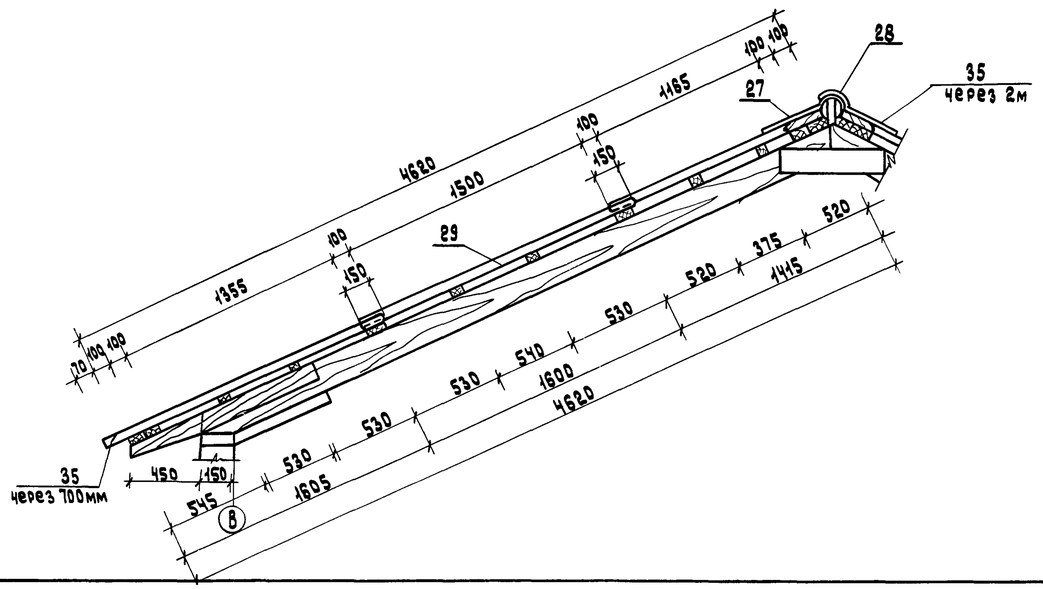

Каркас фронтона

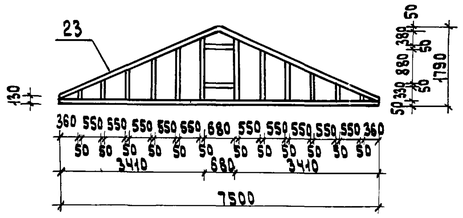

Спецификация

Поз. обознач.	Обозначение	Наименование	Кол-во	Масса ед. т	Примечание
		Изделия			
1	Альбом II л. 10	Стропила К3-а прол. 7.2м комп.	20		
2	—"— л. 3	Окно фронтона ОБ-100	2		
		Детали деревянные			
3	ГОСТ 11047-72	Стропила крыльца 44х94х1900 шт.	20		
4	—"—	Стропила веранды 50х100х1100 шт	20		
5	—"—	Обрешетка 50х100х2600 шт.	120		
6	—"—	Обрешетка 50х50х2600 шт.	120		
7	—"—	Обрешетка 50х100х1400 шт	12		
8	—"—	Обрешетка 50х50х1400 шт	12		
9	—"—	Ветровые связи 50х80х4000 шт	14		
10	—"—	Коньковый брус 50х150 пм	24.2		
11	—"—	Подшивка свесса стропил обшивка карниза фронтона, подшивка свесов веранды 13х94 п.м	525.0		
12	—"—	Мауэрлат 50х150 пм	47.2		
13	—"—	Мауэрлат 50х100 пм	15.0		
14	—"—	Подкладки под стропила 50х400х250 шт.	20		
15	—"—	Вкладыш 44х44х600 шт	14		
16	—"—	Вкладыш 50х100х370 шт	18		
17	—"—	Доски настила веранды 25х100 пм	97.0		
18	—"—	Доски настила крылец 22х94 пм	218.0		
19	—"—	Прогон крыльца 94х94х2650 шт.	2		
20	—"—	Прогон крыльца 94х94х1980 шт.	2		
21	—"—	Лобовая доска дома и веранды 22х144 пм	81.0		
22	—"—	Лобовая доска на крыльцах 22х124 п.м	25.0		
23	—"—	Каркас фронтонов 50х80 п.м.	57.0		
24	ГОСТ 8242-75	Наличник 13х54х980 шт.	4		
25	—"—	Наличник 13х54х780 шт.	4		
26	ГОСТ-11047-72	Кобылка 50х100х1230 шт.	4		
		Прочие материалы			
27	ГОСТ 16233-77	Коньковая деталь перекрываемая УКУ-1 1310х445х6 шт	20		
28	—"—	Коньковая деталь перекрывающая УКУ-2 1310х440х6 шт.	20		
29	—"—	Листы асбестоцементные волнистые 1750х1125х6	168		
30	—"—	Переходная деталь ПУ 1125х309х5 шт.	2		
31		Рубероид на крыльца и веранду м2	32.0		
		Металлические изделия			
32	ГОСТ 2590-71*	Скоба разворотная Ф8 l=250 шт.	20		
33	ГОСТ 2771-81	Проволока Ф1 l=900 для крепления стропил к чердачному перекрытию пм	36.0		
34	ГОСТ 14918-80	Сталь кровельная оцинков. δ=0.65 м2	3.6		
35	ГОСТ 103-76	Противоветровая скоба 5х30х250	82		

Гл. инж. пр.	Русяков	
Нач. отд.	Титов	
Гл. спец.	Герасимова	
Рук. гр.	Якубова	
Ст. инж.	Мосман	
Инжен.	Бачурина	
Н. контр.	Серков	

186-115-123.83 КД

1-этажный 2-квартирный жилой дом с 3-комнатными квартирами

Стадия	Лист	Листов
РД	12	

План стропил каркас фронтона
План кровли.

ГИПРОЛЕСПРОМ

Привязан:

Инв. N

Согласовано

Взам. инв. N | Подпись и дата | Инв. N подл.

19529-01 27

Копил Сифонович

МОНТАЖНАЯ СХЕМА

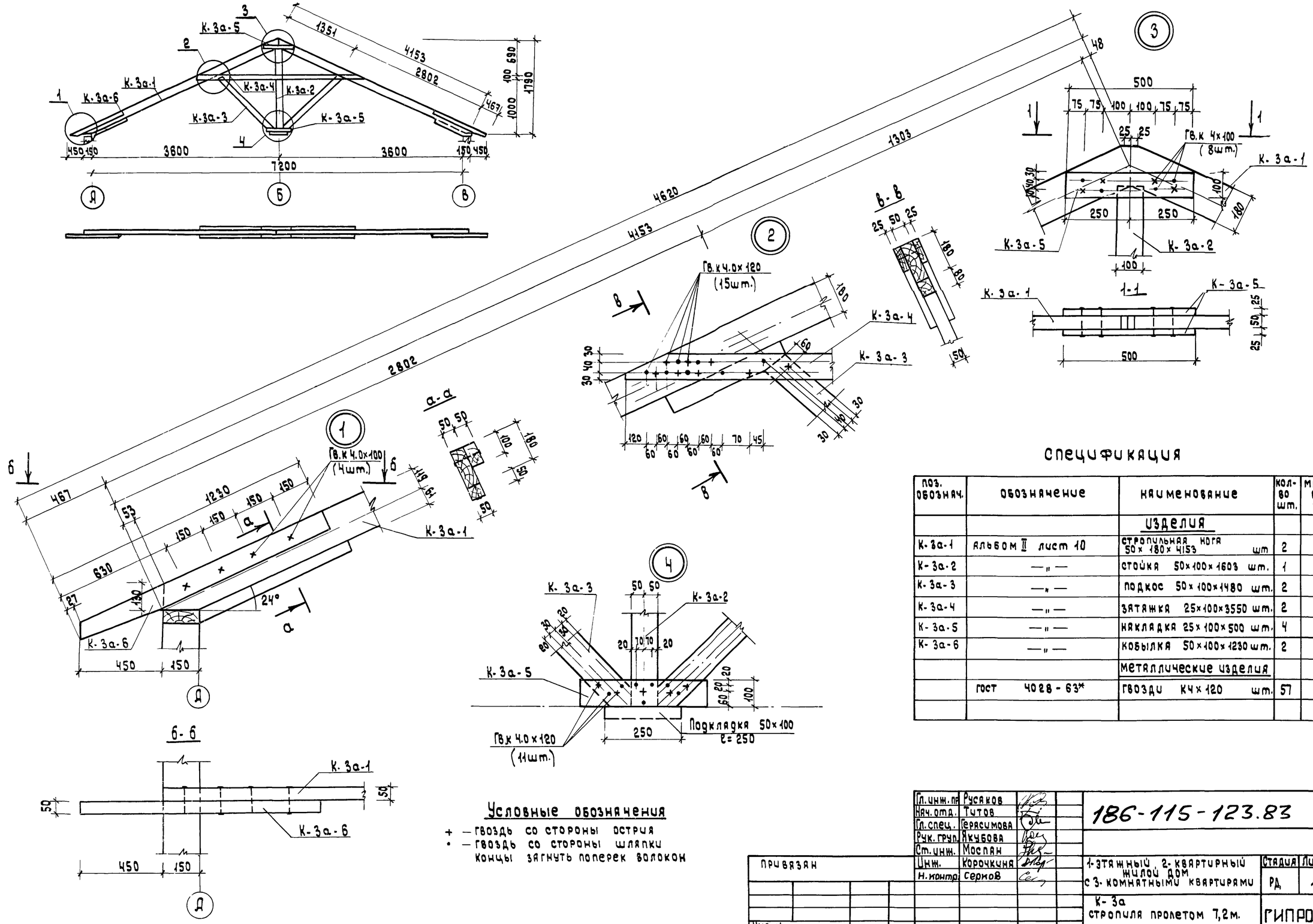

Условные обозначения

+ — гвоздь со стороны острия
• — гвоздь со стороны шляпки
концы загнуть поперек волокон

СПЕЦИФИКАЦИЯ

поз. обознач.	обозначение	наименование	кол-во шт.	масса ед т	примечание
		Изделия			
К-3а-1	альбом III лист 10	стропильная нога 50×180×4153 шт	2		
К-3а-2	—"—	стойка 50×100×1603 шт.	1		
К-3а-3	—"—	подкос 50×100×1480 шт.	2		
К-3а-4	—"—	затяжка 25×100×3550 шт.	2		
К-3а-5	—"—	накладка 25×100×500 шт.	4		
К-3а-6	—"—	кобылка 50×100×1230 шт.	2		
		Металлические изделия			
	ГОСТ 4028-63*	гвозди К4×120 шт.	57		

Гл. инж. пр	Русяков		186-115-123.83 КД
Нач. отд.	Титов		
Гл. спец.	Герасимова		
Рук. груп.	Якубова		
Ст. инж.	Моспан		
Инж.	Корочкина		1-этажный, 2-квартирный жилой дом с 3-комнатными квартирами
Н. контр.	Серков		

Стадия	Лист	Листов
РД	13	

К-3а стропила пролетом 7,2м.

ГИПРОЛЕСПРОМ

Привязан

Инв. N

19529-01 28

Копиль: Лифонова

Альбом I

Типовой проект 186-115-123.83

План крыльца по оси В

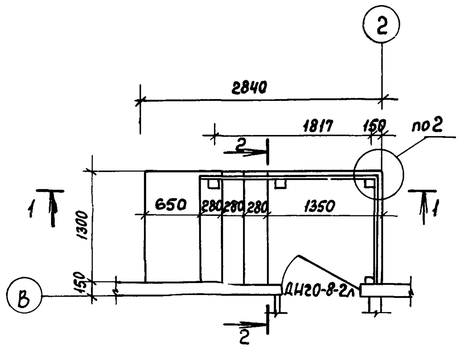

План крыльца по оси А

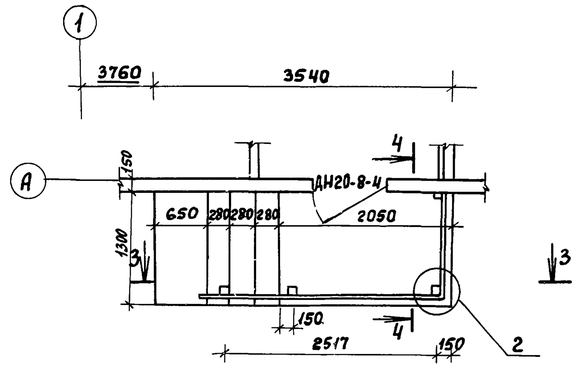

Разрез 1-1

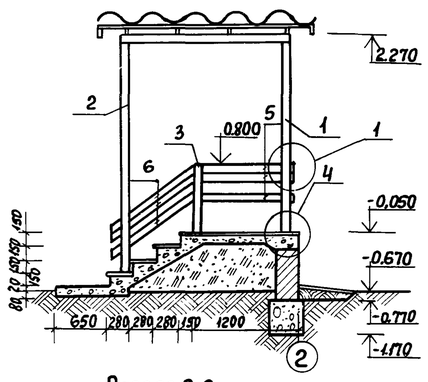

Разрез 3-3

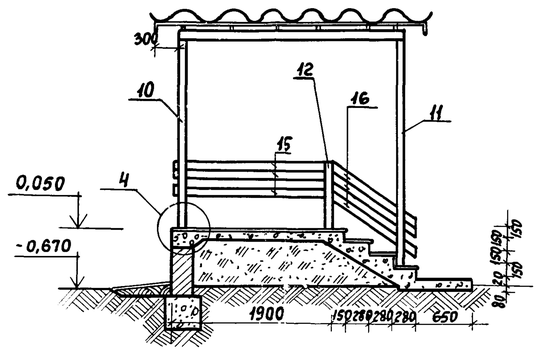

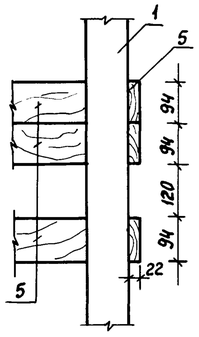

Разрез 2-2

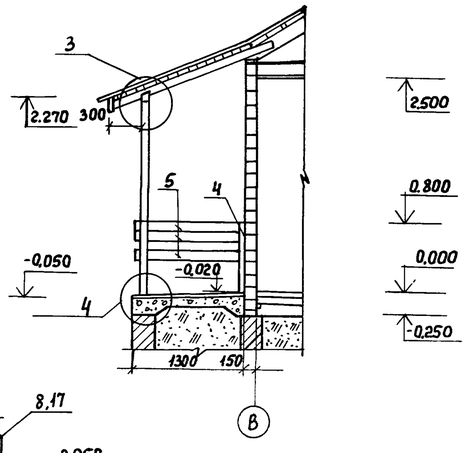

Разрез 4-4

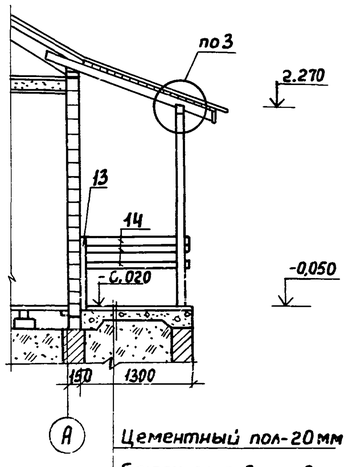

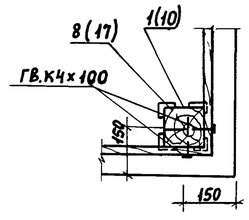

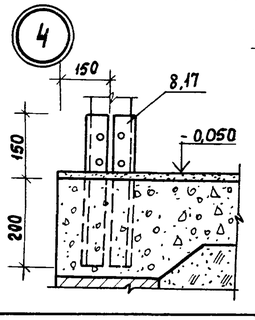

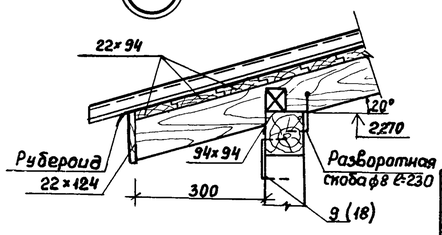

Цементный пол-20 мм

Бетонная подготовка из бетона М100-100 мм

Уплотненный грунт

Спецификация

Марка поз.	Обозначение	Наименование	Кол.	Масса ед. кг	Примеч.
	Крыльцо по оси В	/на одно крыльцо/			
		Детали деревянные			
1	ГОСТ 11047-72	Стойка крыльца 94х94х2230 шт.	1		
2	—"—	Стойка крыльца 94х94х2680 шт.	1		
3	—"—	Стойка крыльца 94х94х850 шт.	1		
4	—"—	Стойка крыльца 44х94х850 шт.	1		
5	—"—	Доски ограждения 22х94х1250	6		
6	—"—	Доски ограждения 22х94х1430	3		
	—"—				
		Металлические изделия			
8	ГОСТ 8509-72*	МШ-9 уголок для крепления стоек шт.	14		см. Альб II лист 15
9	ГОСТ 2590-71*	Скоба ф8 ℓ=270 шт.	2		
	Крыльцо по оси А	/на одно крыльцо/			
		Детали деревянные			
10	ГОСТ 11047-72	Стойка крыльца 94х94х2230 шт.	1		
11	—"—	Стойка крыльца 94х94х2680 шт.	1		
12	—"—	Стойка крыльца 94х94х850 шт.	1		
13	—"—	Стойка крыльца 44х94х850 шт.	1		
14	—"—	Доски ограждения 22х94х1250	3		
15	—"—	Доски ограждения 22х94х1920	3		
16	—"—	Доски ограждения 22х94х1430	3		
		Металлические изделия			
17	ГОСТ 8509-72*	МШ-9 уголок для крепления стоек шт	14		
18	ГОСТ 2590-71*	Скоба ф8 ℓ=270 шт	2		

Гл.инж.пр.	Русаков		
Нач.отд.	Титов		
Гл.спец.	Герасимова		
Рук.гр.	Якубова		
Ст.инж.	Маслан		
Инж.	Штанова		
Н.контр.	Серков		

186-115-123.83 КД

1-этажный 2-квартирный жилой дом с 3-комнатными квартирами

Крыльцо по оси "В". Крыльцо по оси "А". Планы. Разрезы. Узлы.

Стадия	Лист	Листов
РД	14	

ГИПРОЛЕСПРОМ

Привязан:

Инв. №

Взам. инв. № | Подпись и дата | Инв. № подл.

Альбом I

Типовой проект 186-115-123.83

Ведомость рабочих чертежей основного комплекта

Лист	Наименование	Примечание
ОВ-1	Общие данные	
ОВ-2	Отопление и вентиляция. План.	
ОВ-3	Схема трубопроводов отопления.	

Ведомость ссылочных и прилагаемых документов

Обозначение	Наименование	Примечание
1.494-10	Решетки щелевые регулирующие	
2.190-1/72 в I. II.	Узлы и детали инженерного оборудования жилых и общественных зданий	
3.903-9 в 1,2	Детали тепловой изоляции трубопроводов и оборудования	
4.904-69	Средства крепления трубопроводов и нагревательных приборов	

Основные показатели

Наименование	Показатели при расчетной температуре	
	− 30°	− 40°
Площадь здания, общая м²	124,60	
Удельный расход тепла на отопление 1 м² общей площади здания	136,5	137,6
Расчетный расход тепла ккал/час на отопление	16990	17130

Типовой проект разработан в соотвествии с действующими нормами и правилами и предусматривает мероприятия, обеспечивающие взрывную, взрывопожарную и пожарную безопасность при эксплуатации здания.

Гл. инж. проекта /Ю.В. Русаков/

Проект разработан для строительства в посёлках сельской местности в IВ и IIВ климатических подрайонах с расчетной температурой наружного воздуха -30° и -40° с. с обычными геологическими условиями.

Согласно строительной части проекта, стены здания приняты брусчатой конструкции, чердачное перекрытие утепляется минераловатными плитами.

Основные нормативные документы:

- СНиП II-33-75 „Отопление и вентиляция".
- дополнение к СНиП II-33-75 от 5 апреля 1974г за N1-1269
- СНиП II-3-79 „Строительная теплотехника".
- СНиП 2.01.01-82„ Строительная климатология"
- СНиП II-Л. 1-71* „Жилые здания. Нормы проектирования".

Отопление. Отопление запроектировано от малометражного чугунного секционного котла КЧМ-2М с водоподогревателем. Котел устанавливается в кухне каждой квартиры. Теплоноситель системы отопления-вода с температурой 95°-70°С. В качестве нагревательных приборов приняты радиаторы „М140 АО".

Наполнение системы отопления производится от водопровода. При отсутствии водопровода и канализации, наполнение и опорожнение системы отопления принято с помощью ручного насоса.

Система отопления принята двухтрубная с верхней разводкой теплоносителя. Подающий трубопровод прокладывается под потолком, обратный над полом и частично в подпольном канале. Удаление воздуха из системы отопления предусмотрена через расширительный бак, устанавливаемый в верхней точке системы. Главный стояк и узел ввода изолируются минераловатными изделиями толщиной δ=30 мм с покровным слоем - лакостеклотканью.

Изоляция принята по типовым чертежам серии 2.400-4 в.1.

Проектом учтены добавочные потери тепла, потребного для нагревания инфильтрующего воздуха, поступающего в жилые комнаты вследствие естественной вытяжки, не компенсируемой подогретым воздухом по СНиП II-33-75.

Вентиляция. Вентиляция жилых комнат предусмотрена через помещения кухонь и санузлов. Вентиляция кухонь, ванных комнат и санузлов запроектирована естественная вытяжная. При варианте с люфт-клозетом, вентиляция санузла осуществляется через люфт-клозет.

Горячее водоснабжение. Горячее водоснабжение предусмотрено от водоподогревателя, установленного над котлом КЧМ-2М.

Коэффициент теплопередачи „К" ккал/час. м² град.

Наименование	Показатели при расчетной температуре	
	− 30°	− 40°
Коэффициент теплопередачи наружных стен	0,64	0,46
Коэффициент теплопередачи чердачного перекрытия	0,43	0,35
Коэффициент теплопередачи окон	2,30	1,70
Коэффициент теплопередачи дверей	2,00	2,00

Инв. №		
Гл.инж.пр.	Русаков	
Нач.отд.	Титов	
Рук. гр.	Щербакова	
Инж.	Соловьева	
Н.контр.	Серков	

186-115-123.83 ОВ

1-этажный 2-квартирный жилой дом с 3 комнатными квартирами

Стадия	Лист	Листов
Р	1	3

Общие данные

ГИПРОЛЕСПРОМ

Типовой проект 186-115-123.83

Фрагмент плана варианта с люфт-клозетом

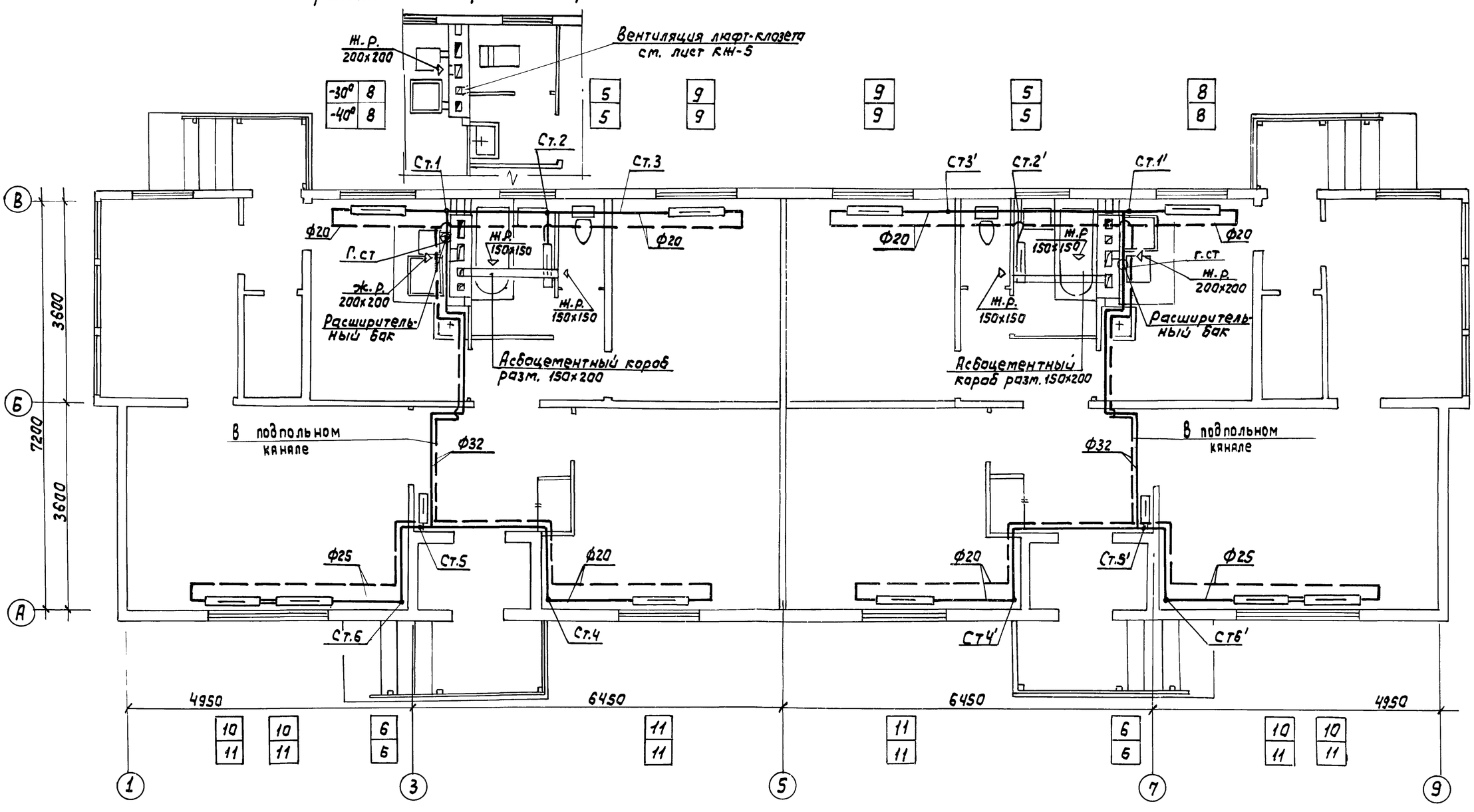

Таблица радиаторов

Количество секций в приборе	Количества приборов	
	$t_н = -30°$	$t_н = -40°$
5	2	2
6	2	2
8	2	2
9	2	2
10	4	—
11	2	6
Итого:	118	122

Гл.инж.пр.	Русаков	
Нач.отд.	Титов	
Рук.гр.	Щербакова	
Инжен.	Соловьева	
Н.контр.	Серков	

Привязан

Инв. №

186-115-123.83 ОВ

1-этажный 2-квартирный жилой дом с 3 комнатными квартирами

Стадия	Лист	Листов
Р	2	

Отопление и вентиляция. План.

ГИПРОЛЕСПРОМ

Рук. арх. Ерисов
Гл. спец. Гераскова
"ВК" Меерсон

Взам. инв. № | Подпись и дата | Инв. № подл.

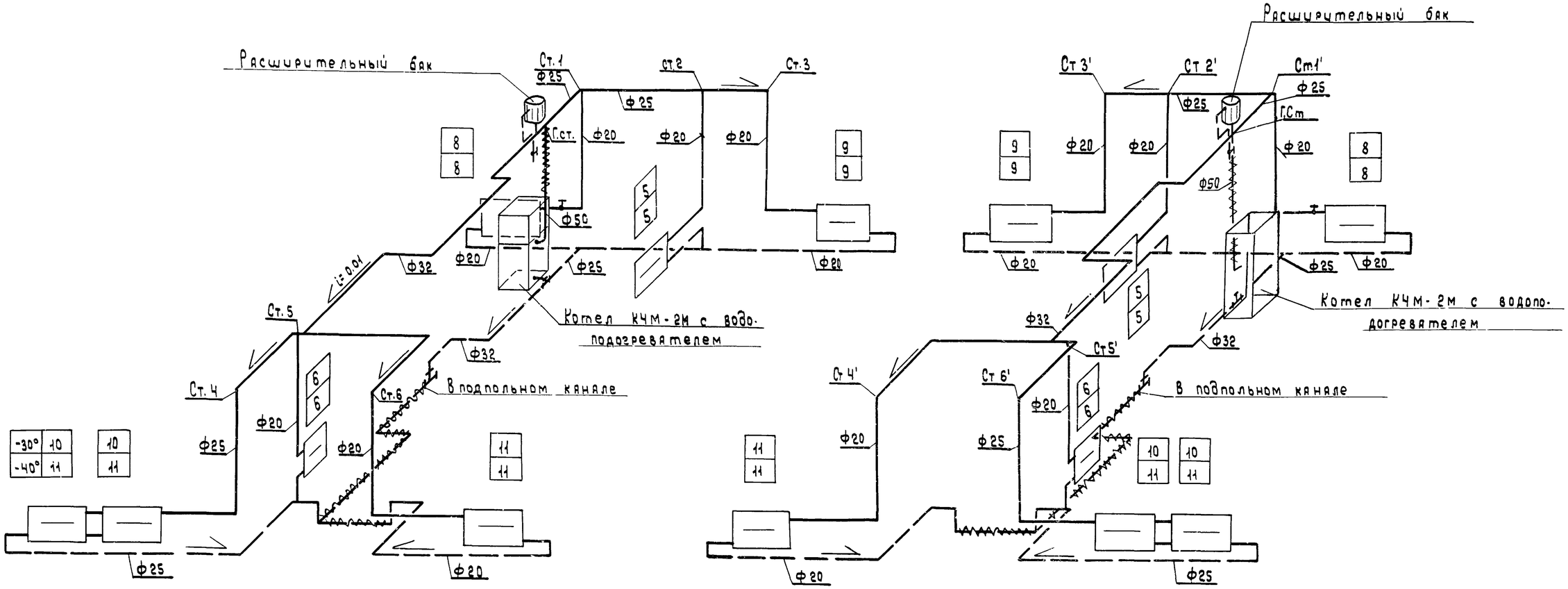

Спецификация

Марка	Обозначение	Наименование	Кол.	Масса	Примеч.
1	2	3	4	5	6
	Братский з-д отопительного оборудования	1. Котел отопительный КЧМ-2 с расширительным баком с водоподогревателем	2	~170.0	
	ГОСТ 3262-75	2. Трубы водогазопроводные ф20 δ=2.5	84.0	1.66	
	—— " ——	3. То же ф25 δ=2.8	46.0	2.39	
	—— " ——	4. То же ф32 δ=2.8	34.0	3.09	
	—— " ——	5. То же ф50 δ=3.0	8.0	4.88	
	ГОСТ 8690-75	6. Радиаторы „М-140 АО"	41.3/118		-30°
	—— " ——	7. То же	42.7/122		-40°
	ГОСТ 10944-75	8. Кран двойной регулировки ф20	2		
	ГОСТ 18161-72 15кч18п	9. Вентиль муфтовый ф15	4		
	серия 3.903-9 в.3	10. Изоляция расширительного бака минераловатными изделиями	0.14		
	серия 3.903-9 в.1	11. Изоляция полуцилиндры из минеральной ваты на синтетическом связующем с покровным слоем лакостеклотканью δ=30	0.2		
	серия 1.494-10	12. Жалюзийная решетка 200×200	2		
	—— " ——	13. То же 150×150	4		
	серия 2.190-1/72	14. Асбоцементный короб 150×200	4.0		
		15. Ручной насос БКФ-2	2		При отсутствии водопровода

ГИП	Русяков		
Нач.отд.	Титов		
Рук.гр.	Щербакова		
Инженер	Соловьева		
Н.контр.	Серков		

Привязан

186-115-123.83

1-этажный 2-квартирный жилой дом с 3 комнатными квартирами

Стадия	Лист	Листов
Р	3	

Схема трубопроводов отопления

ГИПРОЛЕСПРОМ

Копил: Сафонова

Типовой проект 186-115-123.83 Альбом I

Водоснабжение и канализация

Водоснабжение и канализация проектируются в соответствии с нормами СНиП II-30-76 и СНиП II-34-76.

Проектом предусматривается подключение внутренних сетей водопровода и канализации к наружным сетям водопровода и канализации посёлка.

Горячее водоснабжение предусматривается от котла с водонагревателем КЧМ-2М.

Таблица основных показателей

№№ п/п	Наименование	Един. изм.	К-во	Примеч.
1	Норма водопотребления	л.	150	
2	Расчетный расход холодной воды	л/сек	0,45	
3	Расчётный расход горячей воды	л/сек	0,3	
4	Необходимый напор на вводе	м	10,0	

Внутренние сети водопровода и горячего водоснабжения проектируются из стальных водогазопроводных оцинкованных труб ф25÷15 и ф20÷15мм. На трубопроводах устанавливается запорная и водоразборная арматура.

Вводы водопровода проектируется из стальных водогазопроводных оцинкованных труб ф25 мм.

Канализация

Норма водоотведения принимается равной норме водопотребления.

Внутренние сети канализации прокладываются из полиэтиленовых канализационных труб высокой плотности ф100÷50 мм.

Трубопроводы укладываются с уклоном 0,02 для ф100 и 0,035 для ф50.

Канализационные стояки выводятся выше кровли на 0,5 м.

Ведомость основного комплекта

Марка листа	Наименование чертежа	Примечан.
ВК-1	Общие данные	
ВК-2	Элементы планов сетей В1, Т3 и К1	
ВК-3	Схемы В1 и Т3, Спецификация.	
ВК-4	Схемы К1, Спецификация.	

Условные обозначения

—— В1 —— Водопровод хозяйственно-питьевой

—— Т3 —— Трубопровод горячего водоснабжения

—— К1 —— Трубопровод канализации.

Типовой проект разработан в соответствии с существующими нормами и правилами и предусматривает мероприятия обеспечивающие взрывоопасную и взрывопожарную безопасность при эксплуатации здания.

Гл. инж. проекта /Русаков/

ГИП	Русаков		
Нач.отд.	Титов		
Рук.гр.	Меерсон		
Н.контр.	Серков		

Привязан

186-115-123.83 ВК

1этажный 2 квартирный жилой дом с 3 комнатными квартирами

Стадия	Лист	Листов
Р.Ч.	1	4

Общие данные

ГИПРОЛЕСПРОМ

ЦПСЕЛКОВА

Типовой проект 186-115-123.83 Альбом I

Элемент плана сетей водопровода и горячего водоснабжения

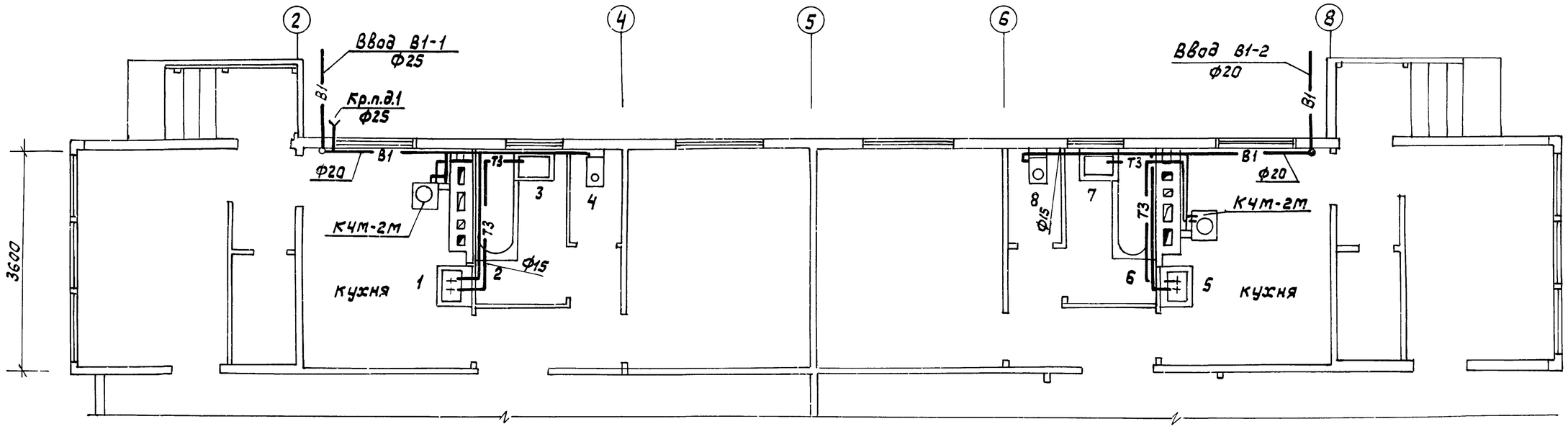

Элемент плана сетей канализации

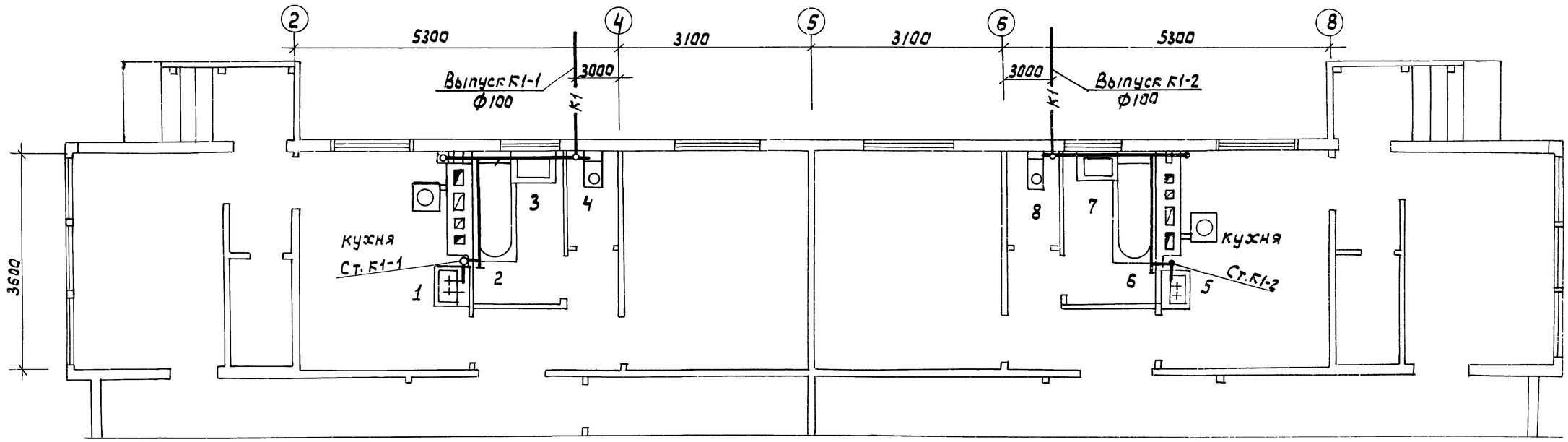

Гл. инж. пр.	Русаков	
Нач. отд.	Титов	
Рук. гр.	Меерсон	
Н. контр.	Серков	

186-115-123.83 ВК

1этажный 2-квартирный жилой дом с 3-комнатными квартирами

Элементы планов сетей В1, Т3 и К1

Стадия	Лист	Листов
Р.Ч.	2	4

ГИПРОЛЕСПРОМ

Привязан:

Инв. №

Гл. конст.	Герасимов	
Гл. арх.	Попучи	
ОВ	Шербаков	

Инв. № подл. | Подпись и дата | Взам. инв. №

19529-01 34

В1-1

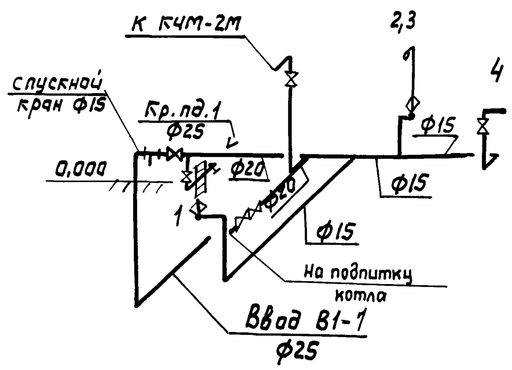

В1-2

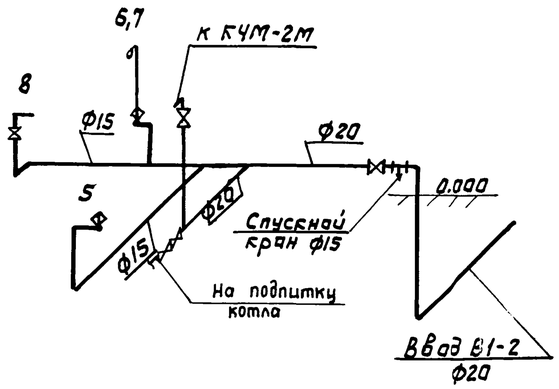

Т3-1

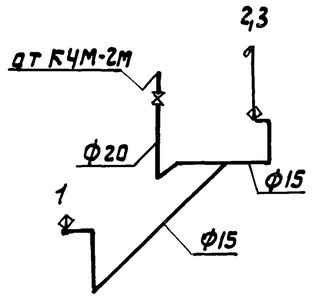

Т3-2

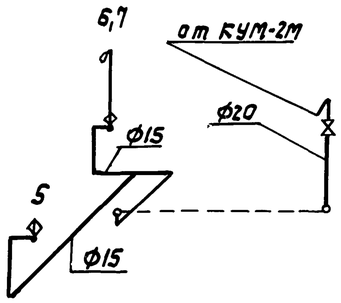

Спецификация

Марка	Обозначение	Наименование	К-во	Масса ед.кг	Примеч. (общ.вес)
1	2	3	4	5	6
		Водопровод			
В1	3262-75	1. Трубы стальные водогазопроводные оцинкованные ф25	14,0	2,48	34,7
В1	—"—	2. То же ф20	5,0	1,72	8,6
В1	—"—	3. То же ф15	16,0	1,33	21,3
В1	18161-72 15кч.18р	4. Вентили запорные муфтовые ф25	3	1,4	4,2
В1	—"—	5. То же ф20	3	0,9	2,7
	—"—	6. То же ф15	4	0,7	2,8
В1	18698-79	7. Рукава резино-тканевые напорные ф25	30,0	—	—
		8. Вентиль ф15	2		
		9. Клапаны обратные ф15	2		

1	2	3	4	5	6
		Горячее водоснабжение			
Т3	3262-75	1. Трубы стальные водогазопроводные оцинкованные ф20	8,0	2,48	19,9
Т3	—"—	2. То же ф15	12,0	1,33	16,0
Т3	18161-72 15кч18п	3. Вентили запорные муфтовые ф20	2	0,9	1,8
Т3	25809-83	4. Смесители общие для ванн и умывальников с общей душевой сеткой	2	—	—

Гл.инж.пр.	Русаков	
Нач.отд.	Титов	
Рук.гр.	Меерсон	
Н.контр.	Серков	

186-115-123.83 ВК

Привязан

Инв.№

1-этажный 2-квартирный жилой дом 3-комнатными квартирами

Стадия	Лист	Листов
Р.Ч.	3	4

Схемы В1 и Т3
Спецификация

ГИПРОЛЕСПРОМ

Цпскй нпрв

Альбом I

Типовой проект 186-115-123.83

К1-1

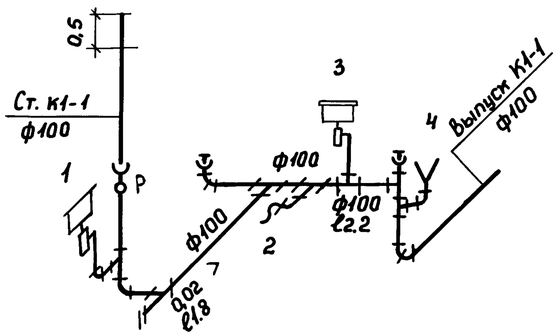

К1-2

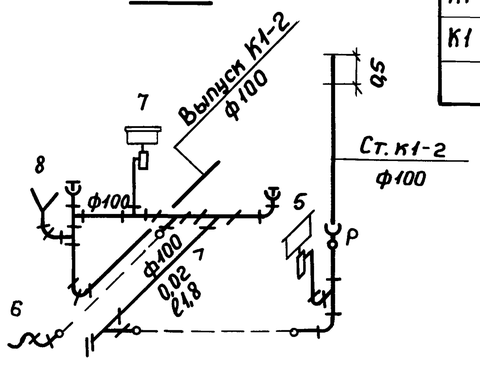

Спецификация

Марка	Обозначение	Наименование	К-во	Масса ед.кг.	Примеч. (общ. вес)
1	2	3	4	5	6
		Канализация			
К1	22689.1-77	1. Трубы из полиэтилена высокой плотности канализационные ф100	25,0	2,14	53,5
К1	——— " ———	2. То же ф50	5,0	0,71	3,55
К1	22689.15-77	3. Ревизии из полиэтилена ф100	2	0,470	0,940
К1	22689.9-77	4. Отводы из полиэтилена α 135° ф100	10	0,255	2,55
К1	——— " ———	5. То же α 90° ф100	2	0,325	0,650
К1	——— " ———	6. То же α 135° ф50	2	0,050	0,100
К1	——— " ———	7. То же α 90° ф50	2	0,060	0,120
К1	22689.10-77	8. Тройники косые из полиэтилена ф100/100	4	0,510	2,04
К1	——— " ———	9. То же прямые ф100/100	4	0,460	1,84
К1	——— " ———	10. То же ф100/50	6	0,270	1,62
К1	22689.16-77	11. Пробки из полиэтилена ф100	4	0,110	0,440

1	2	3	4	5	6
		Санитарно-техническое оборудование			
	23759-79	1. Умывальники керамические со смесителем и сифоном бутылочным	2	—	—
	14631-69	2. Мойки стальные эмалированные со смесителем и сифоном бутылочным с установкой на шкафчике	2	—	—
	1154-80	3. Ванны чугунные эмалированные прямооборотные	2	—	—
	22847-77	4. Унитазы керамические „Комплект"	2	—	—

Согласовано:

Инв. № подл. | Подпись и дата | Взам. инв. №

Привязан:

Инв. №

Гл. инж. пр.	Русаков	
Нач. отд.	Титов	
Рук. гр.	Меерсон	
Н. контр.	Серков	

186-115-123.83 ВК

1этажный 2квартирный жилой дом с 3комнатными квартирами

Стадия	Лист	Листов
РЧ	4	4

Схемы К1, спецификация.

ГИПРОЛЕСПРОМ

План

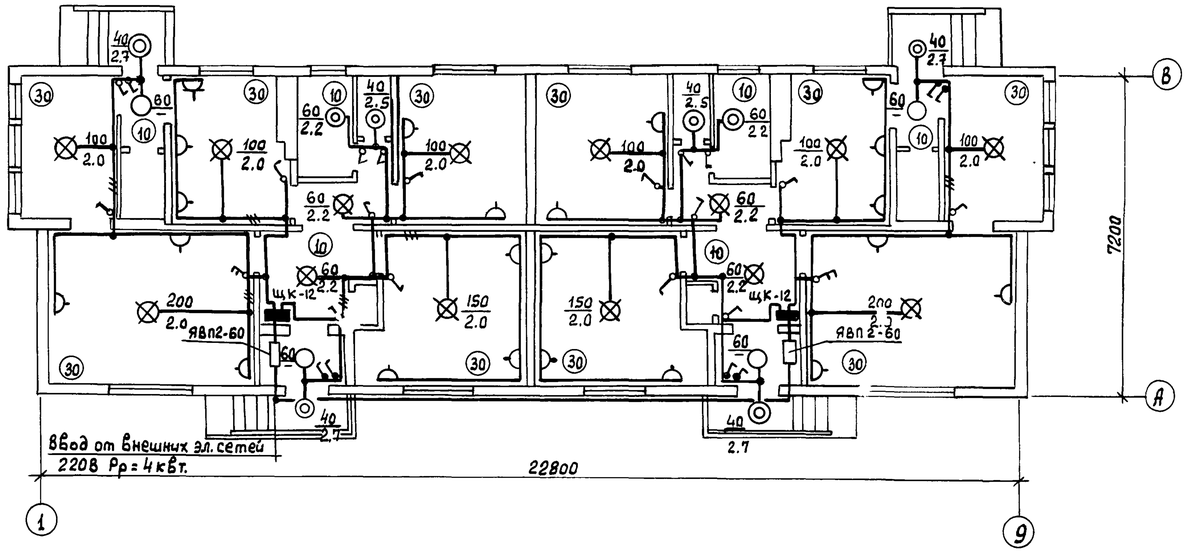

Спецификация

Марка	Обозначение	Наименование	Колич.	Примеч.
	ЯВП2-15 ГОСТ 19734-80	Ящик вводной распределит.	2	
	ЩК-12 ГОСТ 9413-78	Щиток групповой осветит.	2	
	СО-2м. ГОСТ 6570-75	Счетчик активной энергии 10А	2	
	НП020-100/Р20-01УЧ ТУ16-535.825-74	Светильник потолочный	4	
	НБ006-100/Р20-01УЧ —"—	То же, настенный	8	
	Инд. 02326 ГОСТ 7396-76	Розетка штепсельная 2х		
		полюсная в нормальн. исп. 6А	20	
	У-210 ГОСТ 7396-76	То же, с заземл. конт. 10А	2	
	Инд. 02620 ГОСТ 7397-76	Выключатель однополюсный		
		в норм. исполнении	16	
	Инд. 03450 ГОСТ 7397-76	То же, в герметич. исполнен.	8	
	Инд. 02960 ГОСТ 7397-76	Переключатель 2клавишный		
		в нормальном исполнении	2	
	АВВГ-1.0 МРТУ-505-021-65	Кабель с алюминиевой жи-		
		лой сеч. 2×6 мм²	20	
	АВВГ-1.0 ГОСТ 11160-76	То же, сеч. 3×2,5 мм²	6	
	АВВГ-1.0 ГОСТ 11160-76	То же, сеч. 2×2,5 мм²	20	
	АПРР-660 ГОСТ 20520-80	Провод с алюминиевой		
		жилой сеч. 2×2,5 мм²	180	
	ЗП-220 ГОСТ 7220-80Е	Звонок электрический, 220В	2	
	ГОСТ 10023-70	Кнопка звонковая, 220 В	2	
	ГОСТ 23529-79	Номерной указатель дома	1	
	ТУ-6-05-1573-72	Труба винипластовая ф25мм	20	

Примечание:

1. Проект разработан в соответствии с указаниями СН 297-64 с изменениями 1973г. и ПУЭ
2. Питание предусматривается от внешних питательных сетей напряжением 220в одним вводом.
   Расчетная нагрузка составляет 4,0 квт.
3. Групповая сеть освещения в сухих и отапливаемых помещениях выполняется проводом АПРР-660 открыто на скобах, а в сырых и неотапливаемых помещениях и от вводного ящика до квартирного щитка выполняется кабелем АВВГ-1.0 в трубах ф25мм.
4. Высота установки вводного ящика ЯВП2-15-2,2м, щитка - 1,7 м, выключателей - 1,5м, штепсельных розеток-0,8м от уровня пола.
   В передней квартиры установить электрический звонок
5. Корпус вводного ящика заземляется путем присоединения к нулевому проводу электросети.

Условные обозначения

- Ящик вводной с выключателем и предохранителями.
- Щиток групповой осветительный
- Светильник потолочный
- То же, настенный
- Патрон подвесной пластмассовый
- Переключатель двухклавишный в нормальном исполнении
- Выключатель однополюсный в нормальном исполнении
- То же, в герметическом исполнении
- Розетка штепсельная в нормальном исполнении
- То же, с заземляющим контактом
- (30) Нормируемая освещенность, лк
- а/б а) мощность лампы, ВТ; б) высота установки, м

Типовой проект разработан в соответствии с действующими нормами и правилами и предусматривает мероприятия, обеспечивающие взрывобезопасность и пожаробезопасность при эксплуатации здания.

Гл. инж. проекта Ю.В. Русаков

Гл.инж.пр.	Русаков	
Нач.отд	Титов	
Рук.груп.	Уткин	
Инженер	Соколова	
Н. контр.	Серков	

Привязан:

ЭО

186-115-123.83

1этажный 2-квартирный жилой дом с 3-комнатными квартирами.

Стадия	Лист	Листов
рч.	1	1

Общие данные

ГИПРОЛЕСПРОМ

Пояснения к проекту

Радиофикация. Для присоединения внутренней проводки к внешней сети радиотрансляции на крыше установить радиостойку с абонентским трансформатором типа „ТАГ-10". Проводка от трансформатора до разветвительного плинта, установленного на чердаке, выполняется в резиновой трубке ф9мм, далее по настилу из досок, прикрепленных к стропилам. Спуск на чердаке закрывается желобом. Вертикальная проводка с чердака на 1 этаж выполняется проводом ПП'Ж-1,8мм в трубе ф25мм.
Абонентская проводка выполняется проводом марки ПТПЖ-2х0,6 открыта под скобу безразрывно-шлейфом.
Радиорозетки устанавливаются на высоте 0,7м от уровня пола и не менее 1м от осветительных розеток (для удобства обслуживания трехпрограмного вещания).

Телефонизация. Телефонизация дома осуществляется посредством установки на крыше стойки емк. 2х2 через предохранительное устройство типа „АЗУ-2".
Абонентская проводка выполняется проводом ТРП-1х2х0,5мм после заселения здания по заявкам абонентов.

Телевидение. Для телевизионного приема проектом предусматривается установка коллективной антенны „ТВК" с размещением на чердаке телевизионного усилителя типа „УТА-3".
Абонентская проводка выполняется кабелем РК-75 телевизионным ателье по заявкам абонентов.

Грозозащита
Для защиты слаботочных устройств от атмосферных разрядов предусматривается устройство молниеотвода.
Молниеотвод выполняется стальной катанкой ф8мм под покрытием крыши далее по стене на штырях. От предохранителя типа „АЗУ-2" внутри здания прокладывается заземляющий вывод, выполненный медным изолированным проводом ф4÷5мм.
Для заземления используются электроды из угловой стали разм. 50х50х5мм, длиной 2,5м, забиваемые на 0,5м ниже уровня земли. Количество электродов определяется при привязке проекта по следующей таблице:

Наименование грунта	торф, чернозем, глина	Супесь	песок средней и большой влажности
К-во электродов	1	2	5

Узлы крепления радиостойки, стойки телефона и телеантенны приведены в альбоме „Узлы и детали инженерного оборудования." „выпуск V
Серия г. 190-1/72

Настоящий проект разработан в соответствии с действующими нормами и правилами и предусматривает мероприятия, обеспечивающие взрывобезопасность и пожаробезопасность при эксплуатации здания.
Гл. инженер проекта Ю.В. Русаков

Спецификация

Марка	Обозначение	Наименование	Кол.	Примеч.
		Радиофикация		
	РС-1 ГОСТ 8715-78	Радиостойка габар. 2,0 м	1	
	ТАМУ-10Т ТУ45-74-7 т.д.473.004ТУ	Трансформатор абонентский	1	
	УК-2П ГОСТ 10040-75	Коробка разветвительная	1	
	УК-2С ГОСТ 10040-75	Коробка ограничительная	2	
	РШР-1 ГОСТ 8659-78	Радиорозетка	6	
	ПТПЖ-2х0,6 ГОСТ 10254-75Е	Провод	25	
	ППЖ-1,8 ГОСТ 10254-75Е	Провод	40	
		Телефонизация		
	ТСТ-1х2 ГОСТ 8046-75*	Стойка телефона емк. 2х2	1	
	АЗУ-2	Устройство абонентское защитн	1	
	ЛТВ-2х0,6 ГОСТ 20575-75*Е	Кабель	15	
		Телевидение		
	ТВК ГОСТ 11289-80	Антенна телевизионная	1	
	КПТ-1	Коробка переходная телевизион	1	
	КРТ-6-12	Коробка разветвительная	1	
	УТА-3	Усилитель телевизионный	1	
	РК-75-4-15 ГОСТ 11326.22-79	Кабель	30	
		Закладные устройства		
	ТУ-6-05-1573-72	Труба винипластовая ф25мм	2	
	ГОСТ 4231-70	Катанка стальная ф9мм	20	

Ведомость рабочих чертежей основного комплекта

Лист	Наименование	Примечание
СС-1	Общие данные	
СС-2	Планы этажа и крыши. Скелетная	
	Схема	

Инв. N			
Гл.инж.пр	Русаков		
Нач.отд	Титов		
Рук.гр.	Уткин		
Инжен.	Соколова		
Н.контр	Серков		

Привязан

186-115-123.83 СС

1-этажный, 2-квартирный жилой дом с 3-комнатными квартирами.

Стадия	Лист	Листов
РЧ	1	2

Общие данные

ГИПРОЛЕСПРОМ

Гипроспиндо

Альбом I

Типовой проект 186-115-123.83

План.

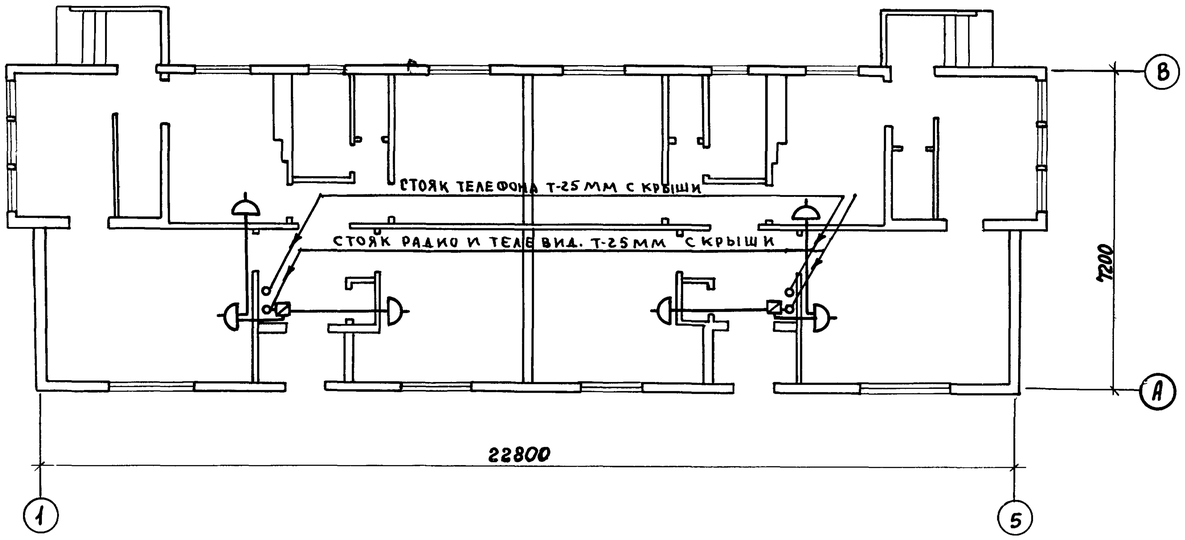

Скелетная схема радио, телефона и телевидения

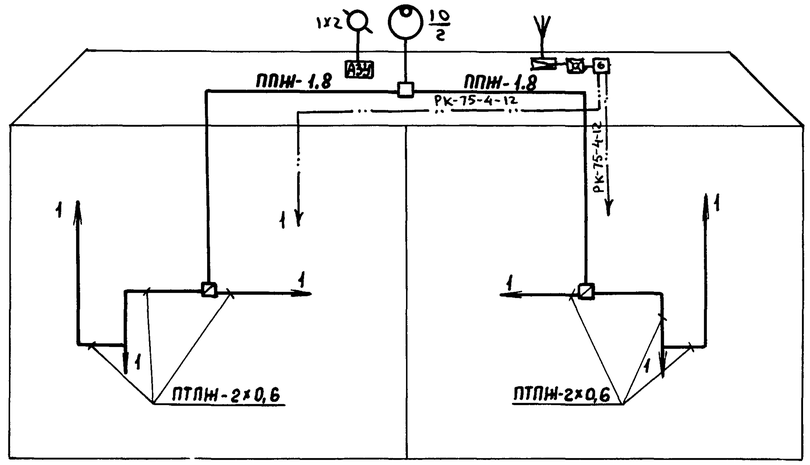

План крыши

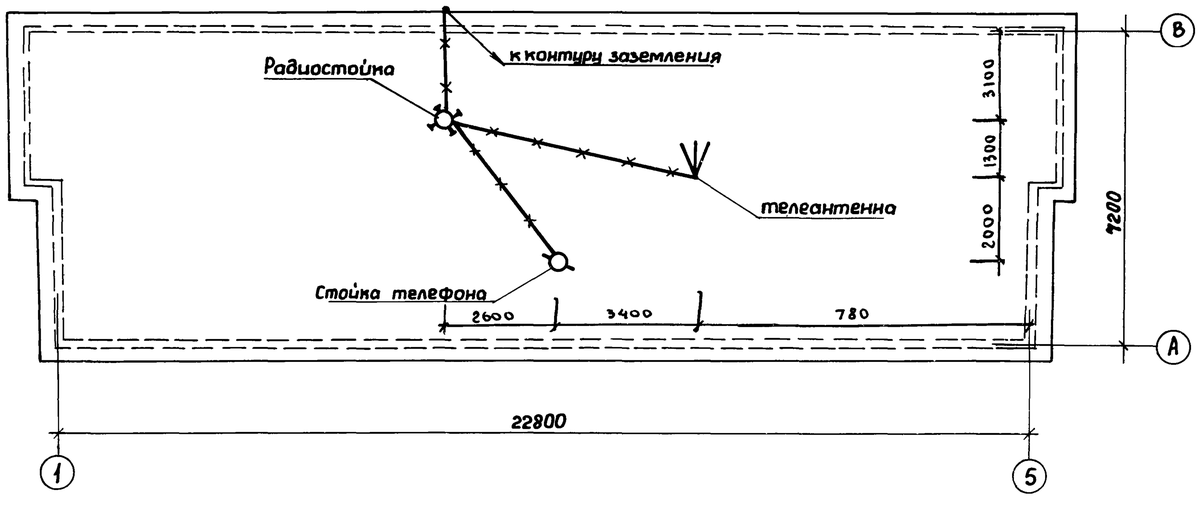

Узлы крепления радиостойки, стойки телефона и телевизионной антенны приведены в серии 2.190-1/72 „Узлы и детали инженерного оборудования" Выпуск V.

Согласовано:

Взам. инв. №

Подпись и дата

Инв. № подл.

Гл. инж. пр	Русаков		
Нач. отд	Титов		
Рук. груп.	Уткин		
Инженер	Соколова		
Н. контр.	Серков		

Привязан:

Инв. №

186-115-123.83 СС

1этажный 2 квартирный жилой дом с 3 комнатными квартирами.

Стадия.	Лист.	Листов
РЧ.	2	2

Планы этажа и крыши. Скелетная схема.

ГИПРОЛЕСПРОМ

19529-01 39