СССР

МИНИСТЕРСТВО ПУТЕЙ СООБЩЕНИЯ

ГЛАВЖЕЛДОРПРОЕКТ

ТРАНСЭЛЕКТРОПРОЕКТ

ТИПОВЫЕ УЗЛЫ И ДЕТАЛИ КОНТАКТНОЙ СЕТИ ЭЛЕКТРИФИЦИРОВАННЫХ ЖЕЛ. ДОРОГ

4.501-25

УНИФИЦИРОВАННЫЕ ПОДДЕРЖИВАЮЩИЕ КОНСТРУКЦИИ ДЛЯ ПОДВЕСКИ ПРОВОДОВ НА ОПОРАХ КОНТАКТНОЙ СЕТИ

АЛЬБОМ 1

ЗАВОДСКИЕ ИЗДЕЛИЯ

СССР
МИНИСТЕРСТВО ПУТЕЙ СООБЩЕНИЯ
ГЛАВЖЕЛДОРПРОЕКТ
ТРАНСЭЛЕКТРОПРОЕКТ

ТИПОВЫЕ УЗЛЫ И ДЕТАЛИ КОНТАКТНОЙ СЕТИ ЭЛЕКТРИФИЦИРОВАННЫХ ЖЕЛ. ДОРОГ

4.501-25

УНИФИЦИРОВАННЫЕ ПОДДЕРЖИВАЮЩИЕ КОНСТРУКЦИИ ДЛЯ ПОДВЕСКИ ПРОВОДОВ НА ОПОРАХ КОНТАКТНОЙ СЕТИ

АЛЬБОМ 1

ЗАВОДСКИЕ ИЗДЕЛИЯ

Главный инженер института _____ Акопян. Г.С.

Главный инженер проекта _____ Брод Г.Н.

Проект утвержден МПС
1 октября 1976 г., приказ № 25.
Введен в действие с 01.01.78г
Приказ № 45 от 14.11.77г

2

1975

Наименование изделия		Исполнение	Обозначение	Номер листа
Заглавный лист			1064-000.00	1
Титульный лист			1064-1.10.00	2
Содержание			1064-1.20.00	3
Технические требования			1064-1.30.00	4
Кронштейн типа	КФ-5	сборка	1064-2.00.00СБ	5
	КФ-6,5		1064-3.00.00СБ	
	КФС		1064-[illegible]СБ	
	КФП-50		1064-5.00.00СБ	
Балка кронштейнова типа	КФ-5	сборка	1064-2.10.00СБ	6
		спецификация	1064-2.10.00	
	КФ-6,5	сборка	1064-3.10.00СБ	
		спецификация	1064-3.10.00	
	КФС	сборка	1064-4.10.00СБ	
Подкос	Подкос	сборка	1064-2.20.00	7
	Балка подкоса	деталь	1064-2.20.01	
	Балка	деталь	1064-2.10.01	
Хомут		деталь	1064-2.10.02	8
Балка			1064-4.10.01	
Пята			1064-4.10.02	
Накладка			1064-4.10.03	
Кронштейн типа КФС		спецификация	1064-4.00.00	9
Балка кронштейнова типа КФС			1064-4.10.00	
Тяга		деталь	1064-5.00.01	
Накладка			1064-5.10.01	
Кронштейн типа КФП-50		спецификация	1064-5.00.00	10
Балка кронштейнова типа КФП-50			1064-5.10.00	
		сборка	1064-5.10.00СБ	
Кронштейн типа	КФУ-5	сборка	1064-6.00.00СБ	11
	КФУ-6,5		1064-7.00.00СБ	
Балка кронштейнова типа	КФУ-5	сборка	1064-6.10.00СБ	12
		спецификация	1064-6.10.00	
	КФУ-6,5	сборка	1064-7.10.00СБ	
		спецификация	1064-7.10.00	
Подкос кронштейнова типа КФУ		сборка	1064-6.20.00СБ	13
		спецификация	1064-6.20.00	
Балка подкоса	правая	деталь	1064-6.20.01	
	левая		1064-6.20.02	
Кронштейн типа	КФ-5	спецификация	1064-2.00.00	14
	КФ-6,5		1064-3.00.00	
	КФУ-5		1064-6.00.00	
	КФУ-6,5		1064-7.00.00	
	КФПУ-50	сборка	1064-8.00.00	15
	КФПУ-63		1064-9.00.00	
Балка кронштейнова типа	КФПУ-50		1064-8.10.00СБ	16
	КФПУ-63		1064-9.10.00СБ	
Кронштейн типа	КФПУ-50	спецификация	1064-8.00.00	17
	КФПУ-63		1064-9.00.00	
Балка кронштейнова типа	КФПУ-50		1064-8.10.00	
	КФПУ-63		1064-9.10.00	
Кронштейн типа	КФД	сборка	1064-10.00.00СБ	18
	КФДС		1064-11.00.00СБ	
	КФД	спецификация	1064-10.00.00	19
	КФДС		1064-11.00.00	
Балка кронштейнова КФД		сварка	1064-10.10.00	
Балка правая		деталь	1064-10.10.01	
Бугель пластинчатый		сборка	1064-12.00.00	20
Пластина		деталь	1064-12.00.01	
Балка	правая		1064-8.10.01	
	левая		1064-8.10.02	
Скоба регулировочная		сборка	1064-13.00.00СБ	21
		спецификация	1064-13.00.00	
Скоба		деталь	1064-13.00.01	
Тяга сжатая			1064-11.00.01	
Бугель удлиненный		сборка	1064-14.00.00СБ	22
		спецификация	1064-14.00.00	
Бугель		деталь	1064-14.00.01	
Планка			1064-14.00.02	
Накладка для кронштейна типа КФД		сборка	1064-15.00.00СБ	23
		спецификация	1064-15.00.00	
Накладка		деталь	1064-15.00.01	
Стойка тип I-ф		сборка	1064-16.00.00СБ	24
Стойка		сборка	1064-16.10.00СБ	
Стойка тип I-ф		спецификация	1064-16.00.00	25
Стойка			1064-16.10.00	
Полухомут	верхний	сварка	1064-16.20.00	
	нижний		1064-16.30.00	
Стояк		деталь	1064-16.10.01	26
Косынка			1064-16.10.02	
Ушко			1064-16.20.01	
Ушко с отверстием			1064-16.30.01	
Хомут тип I		сборка	1064-17.00.00СБ	27
Сегмент R156		спецификация	1064-17.00.00	
		деталь	1064-17.20.01	
Полухомут R155 с заземляющим прутком		сварка	1064-17.10.00	28
Полухомут R155 с пятой			1064-17.20.00	
Полухомут R155		деталь	1064-17.10.01	

Наименование изделия		Исполнение	Обозначение	Номер листа
Хомут тип II		сборка	1064-18.00.00СБ	29
		спецификация	1064-18.00.00	
Сегмент R190		деталь	1064-18.20.01	
Полухомут R190 с заземляющим прутком		сварка	1064-18.10.00	30
Полухомут R190 с пятой			1064-18.20.00	
Полухомут R190		деталь	1064-18.10.01	
Кронштейн типа	ЭО-II	сборка	1064-19.00.00СБ	31
	ЭО-IIу		1064-20.00.00СБ	
	ЭО-III		1064-21.00.00СБ	32
	ЭО-IIIу		1064-22.00.00СБ	
	ЭО-II	спецификация	1064-19.00.00	33
	ЭО-IIу		1064-20.00.00	
	ЭО-III		1064-21.00.00	
	ЭО-IIIу		1064-22.00.00	
Траверса	верхняя	деталь	1064-19.00.01	34
	нижняя		1064-19.00.02	
Подкос			1064-19.00.03	
Шайба			1064-15.00.02	
Штанга соединительная тип	I	сборка	1064-19.10.00СБ	35
	II		1064-20.10.00СБ	
	I	спецификация	1064-19.10.00	
	II		1064-20.10.00	
Штанга l=470		деталь	1064-19.10.01	36
Штанга l=190			1064-19.10.02	
Штанга l=670			1064-20.10.01	
Шайба			1064-19.10.03	
Накладка l=270			1064-19.10.04	37
Накладка l=160			1064-19.10.05	
Скоба подстроховочная			1064-19.10.06	
Кронштейн типа	ЭНО	сборка	1064-23.00.00СБ	38
	ЭНОУ		1064-24.00.00СБ	
	ЭНО	спецификация	1064-23.00.00	39
	ЭНОУ		1064-24.00.00	
Траверса		деталь	1064-23.00.01	
Подкос			1064-23.00.02	
Штырь ограничительный		сборка	1064-25.00.00СБ	40
		спецификация	1064-25.00.00	
Штырь		сварка	1064-25.10.00	
Стойка		деталь	1064-25.10.01	
Штырь Ш-220-2		сборка	1064-26.00.00СБ	41
		спецификация	1064-26.00.00	
Штырь		деталь	1064-26.00.01	
Крюк подвесной		сборка	1064-27.00.00СБ	42
		спецификация	1064-27.00.00	
Крюк		деталь	1064-27.00.01	

1064/1

Изм.	Лист	N докум.	Подп.	Дата	1064-1.30.00		
Разраб.		Прохорова			Содержание	Лит.	Лист	Листов
Провер.		Попов				5	1	
Руков.		Постнов				МПЭ ТРАНСЭЛЕКТРОПРОЕКТ		
Н.контр.		Ерофеев						
Утверд.		Козлиев						

Копировал: Шилкина Формат А2

нагрузок „Р" и „Q", которые должны назначаться в соответствии с действующими нормами (где Р – сумма горизонтальных нагрузок; Q – сумма вертикальных нагрузок).

На сборочных чертежах кронштейнов и других конструкций даны графики допустимых нормативных нагрузок. При расчете конструкции по предельным состояниям приведенными на сборочных чертежах графиками, пользоваться нельзя из-за различных величин нагрузок.

При выбранном сочетании нагрузок „Р" и „Q" соответствующая точка их пересечения на графиках допустимых нагрузок должна быть ниже кривой, ограничивающей применение данного типа кронштейна.

К каждому графику дана схема приложения вертикальных „Q" и и горизонтальных „Р" нагрузок.

Металлические кронштейны проверены на действие монтажных нагрузок от двух проводов А-185, деревянные от двух проводов АС-70 при следующем способе монтажа: провода раскатывают и вытягивают на земле, а затем поднимают в седла (вес монтера не учитывался). Все кронштейны проверены на аварийный режим обрыва одного провода.

Спокойная сталь во всех случаях должна применяться для изготовления тяг и деталей, имеющих резьбу.

Для районов с расчетной температурой минус 40°С и ниже марка стали выбирается в соответствии с действующими нормами.

В рабочих чертежах конструкций и деталей в каждом отдельном случае указаны соответствующие марки стали.

Расчетная температура для определения марок стали должна определяться как средняя температура наружного воздуха наиболее холодной пятидневки согласно СНиП II-А.6-72 „Строительная климатология и геофизика. Основные положения проектирования".

Стальные конструкции и детали должны иметь надежное антикоррозийное покрытие. В рабочих чертежах предусмотрено покрытие масляной краской за два раза.

Все конструкции кронштейнов разработаны для установки на опорах контактной сети как на железобетонных конических, так и металлических.

Чертежи типовых деталей, примененных в проекте, в настоящий альбом не вошли и находятся в соответствующих типовых проектах.

При выборе типа кронштейна необходимо определить самые невыгодные сочетания

Типовой техно-рабочий проект „Унифицированные поддерживающие конструкции для подвески проводов на опорах контактной сети" выполнены по плану типового проектирования на 1975 год в соответствии с техническим заданием № 106-ЦЭТ/13, утвержденным Главным управлением электрификации и энергетического хозяйства МПС 21 мая 1975 года.

Все конструкции, вошедшие в проект, разработаны для электрифицированных железных дорог как постоянного, так и переменного тока.

Проект выполнен в двух альбомах:

Альбом 1 – Заводские изделия
Альбом 2 – Изделия, изготовляемые на месте строительства.

В настоящем альбоме даны конструкции анкерных кронштейнов, стойки для крепления кронштейнов на ригеле жесткой поперечины, кронштейны обвода, надставки и т.д.

В проекте предусмотрено изготовление металлоконструкций из стали по группе В ГОСТ 380-71.
При этом для районов с расчетной температурой ниже минус 30°С до минус 40°С должна применяться полуспокойная сталь, а для районов с расчетной температурой минус 30°С и выше – кипящая.

1064/1 | 4

Разраб.	Иванов		
Провер.	Постнов		
Рук. гр.	Постнов		
Н. контр.	Брод		
Утверд.	Казанцев		

1064-50.00.00ТУ

Технические условия

Лит.	Лист	Листов
Б	1	3

МПС ТРАНСЭЛЕКТРОПРОЕКТ Москва

Копировал: Лесс Формат: А4

1064-2.00.00СБ

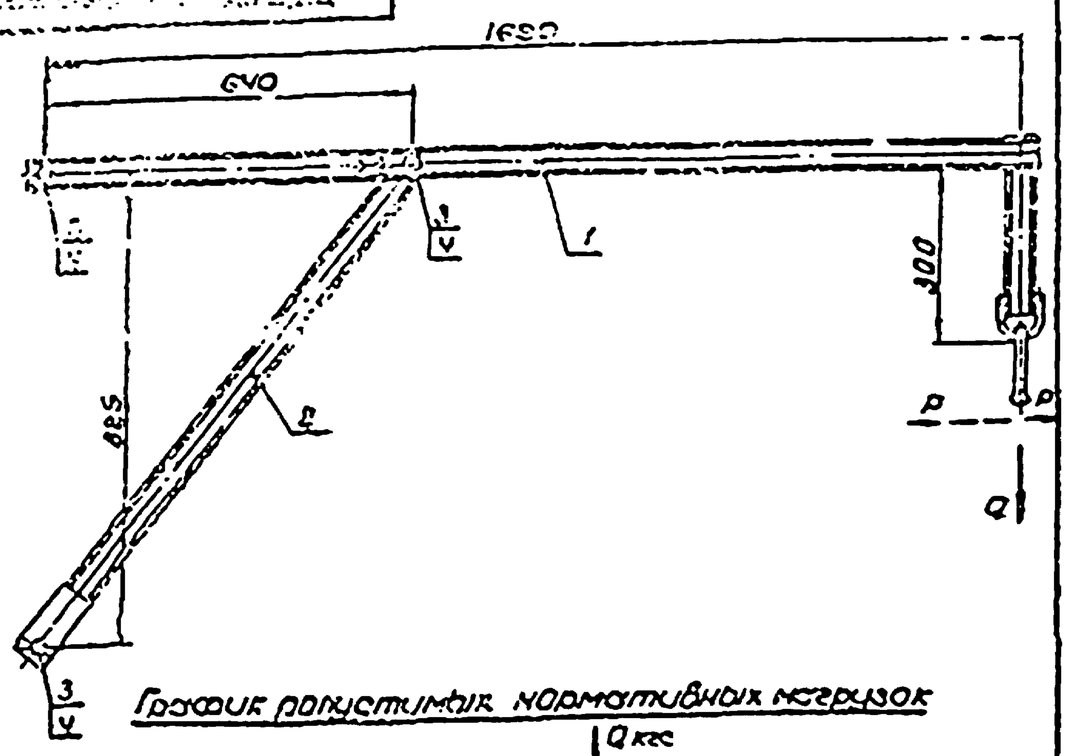

График допустимых нормативных нагрузок

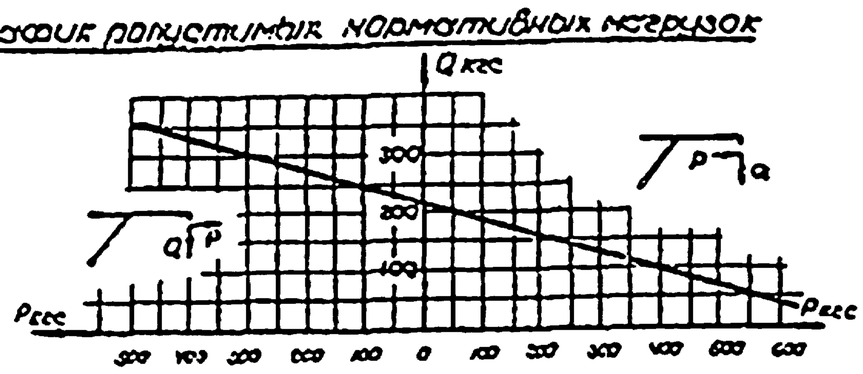

Размеры для справок

Кронштейн типа КФ-5 Сборочный чертеж	Лит Б	Масса 25,65	Масшт 1:10
	Лист	Листов 1	
	МПС ТРАНСЭЛЕКТРОПРОЕКТ МОСКВА		

Разраб. Шеглова; Провер. Иванов; Т.контр.; Рук.гр. Постнов; Н.контр. Бров; Утверд. Казанцев

Копировал Калинова Формат 11

1064-3.00.00СБ

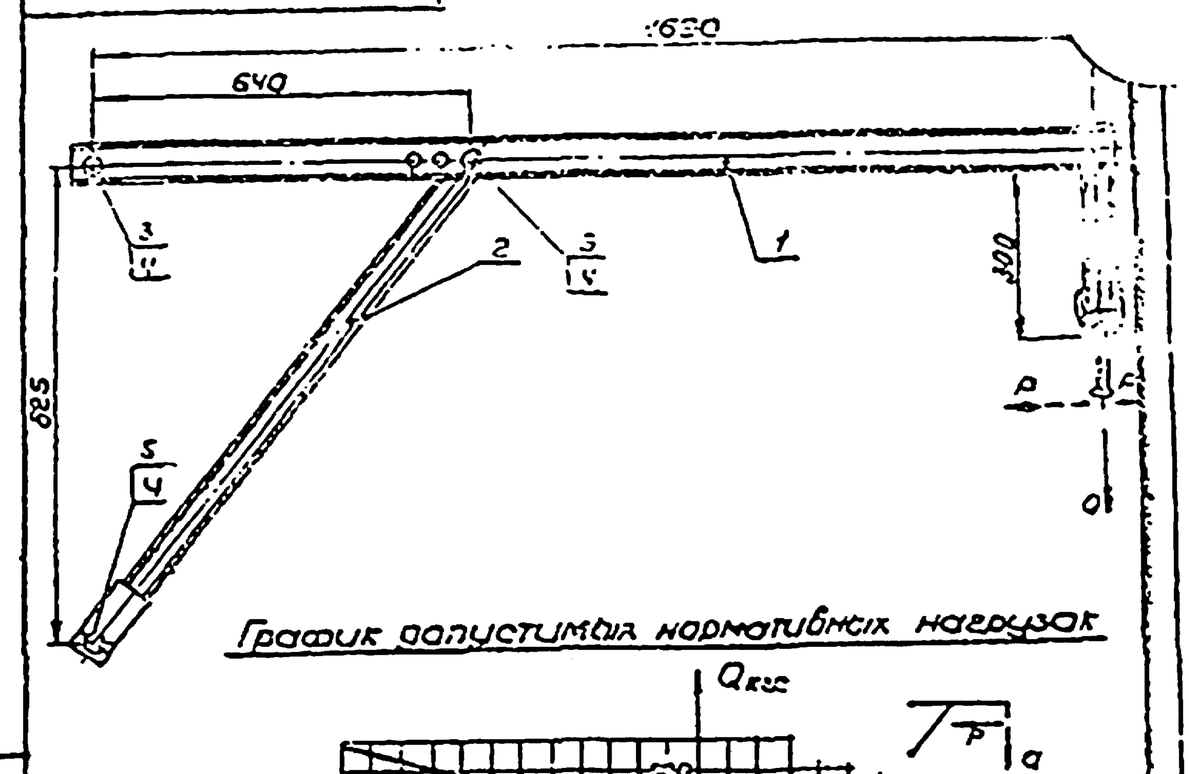

График допустимых нормативных нагрузок

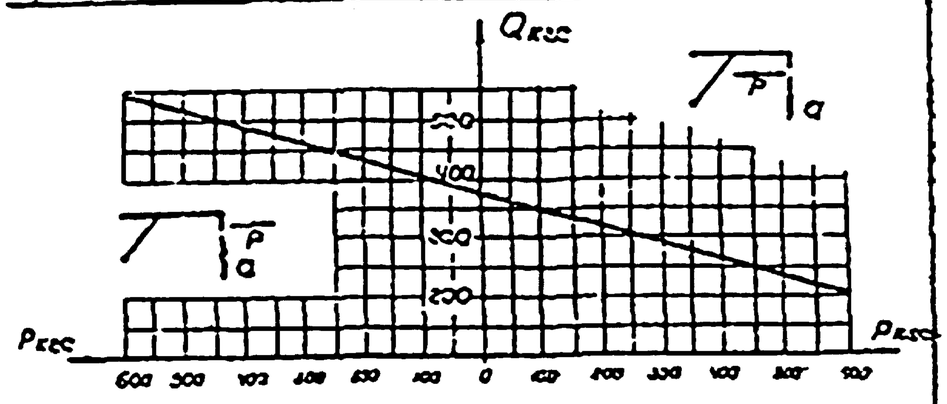

Размеры для справок

Кронштейн типа КФ-5.5 Сборочный чертеж	Лит Б	Масса 29,55	Масшт 1:10
	Лист	Листов 1	
	МПС ТРАНСЭЛЕКТРОПРОЕКТ МОСКВА		

Разраб. Шеглова; Провер. Иванов; Т.контр.; Рук.гр. Постнов; Н.контр. Бров; Утверд. Казанцев

Копировал Калинова Формат 11

1064-5.00.00СБ

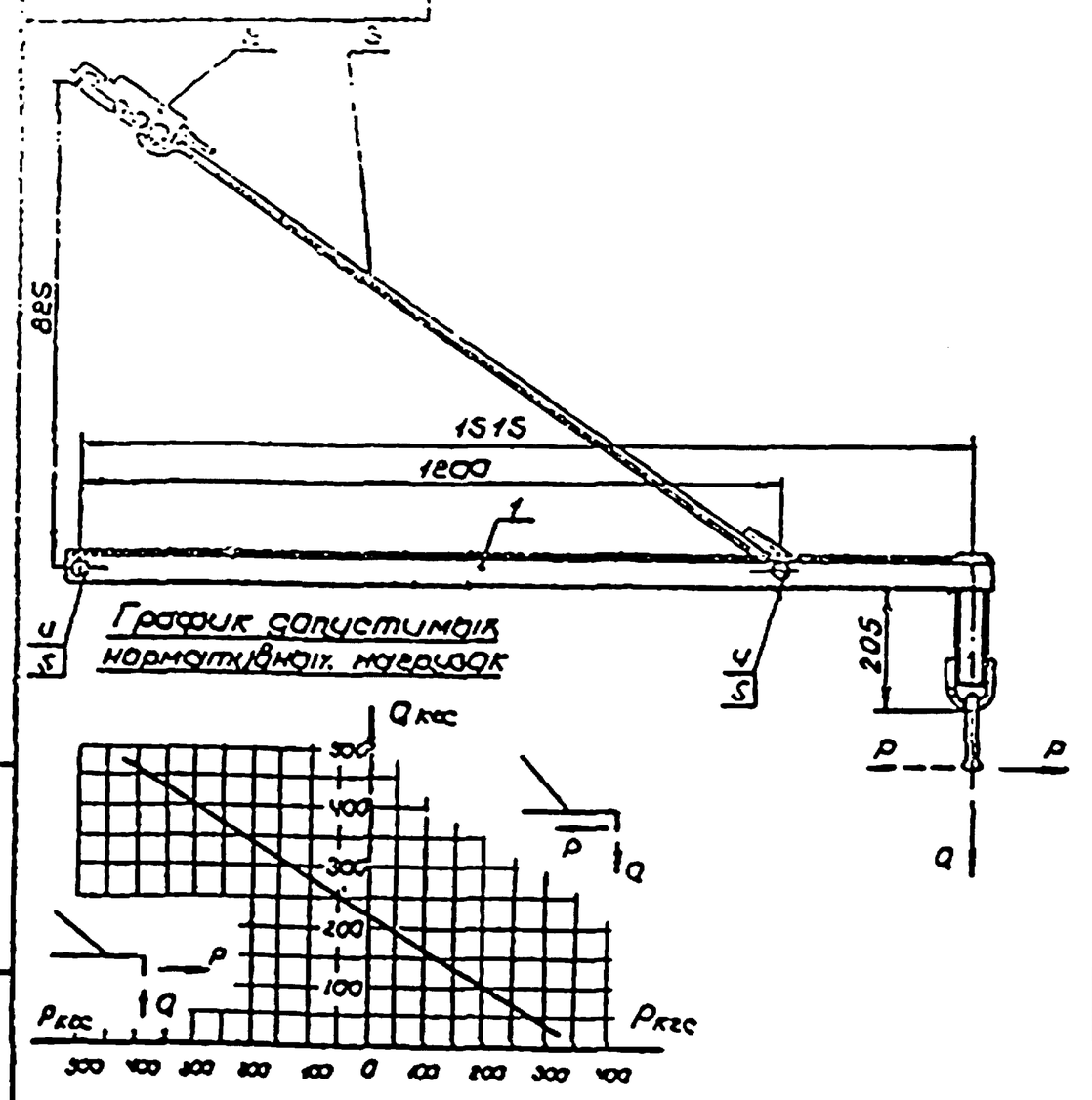

График допустимых нормативных нагрузок

Размеры для справок

Кронштейн типа КФП-50 Сборочный чертеж	Лит Б	Масса 18,89	Масшт 1:10
	Лист	Листов 1	
	МПС ТРАНСЭЛЕКТРОПРОЕКТ МОСКВА		

Разраб. Шеглова; Провер. Иванов; Т.контр.; Рук.гр. Постнов; Н.контр. Бров; Утверд. Казанцев

Копировал Калинова Формат 11

1064-4.00.00СБ

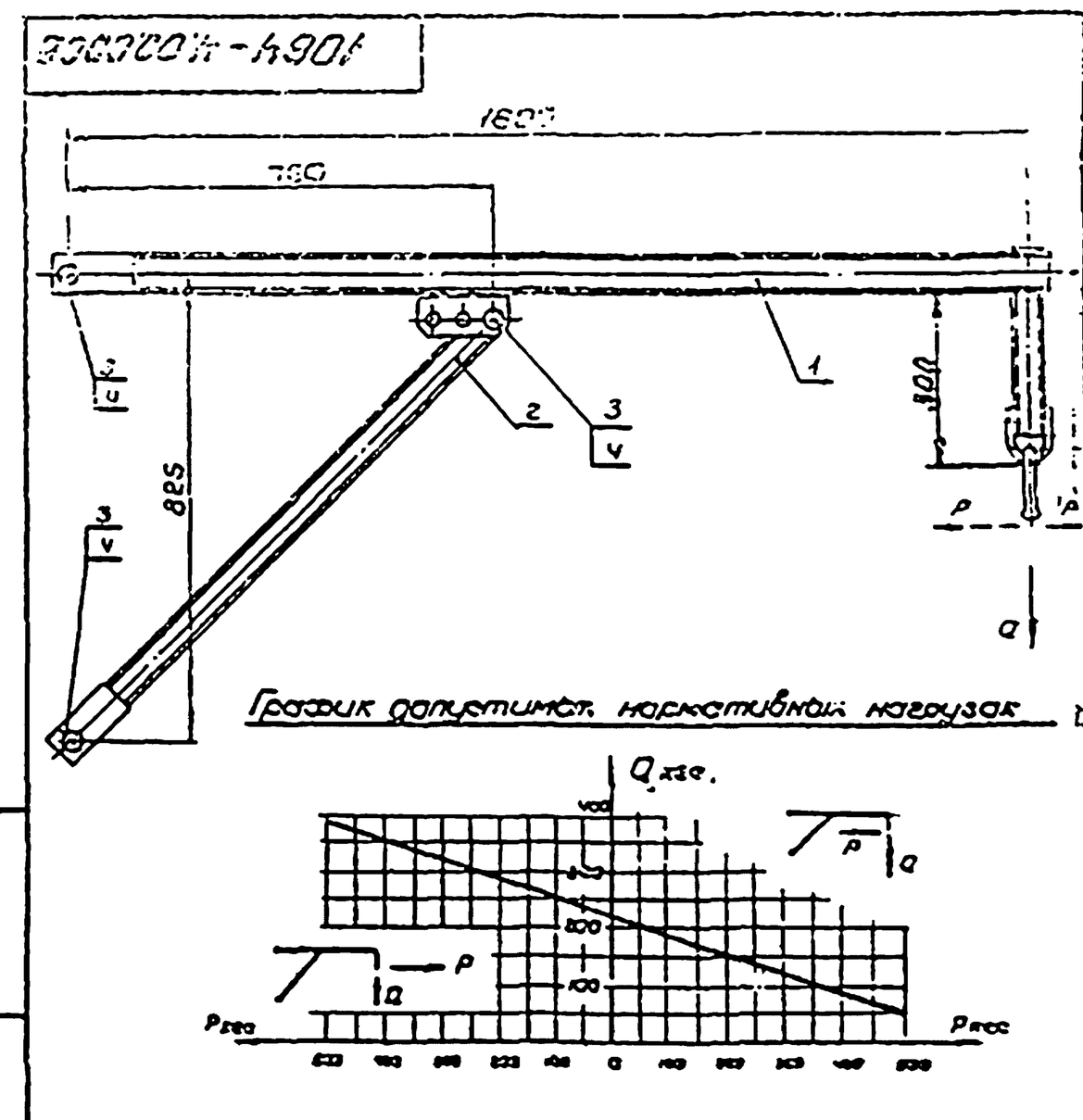

График допустимых нормативных нагрузок

Размеры для справок

1064/1 | 5

Кронштейн типа КФС Сборочный чертеж	Лит Б	Масса 19,97	Масшт 1:10
	Лист	Листов 1	
	МПС ТРАНСЭЛЕКТРОПРОЕКТ МОСКВА		

Разраб. Шеглова; Провер. Иванов; Т.контр.; Рук.гр. Постнов; Н.контр. Бров; Утверд. Казанцев

Копировал Калинова Формат 11

Формат	Зона	Поз.	Обозначение	Наименование	Кол.	Примечание
				Документация		
64			1064-2.10.00СБ	Сборочный чертеж		
				Детали		
11		1	1064-2.10.01	Балка	2	
11		2	1064-2.10.02	Хомут	1	
64		3	1064-2.10.03	Бугель l=325 В,	1	
				Швеллер $\frac{5\ ГОСТ\ 8240-72}{ВСт3пс2\ ГОСТ\ 535-58}$		1.57
64		4	1064-2.10.04	Накладка l=80 В,	4	
				Полоса $\frac{3х50\ ГОСТ\ 103-57}{ВСт3пс2\ ГОСТ\ 535-58}$		0.16
				Прочие изделия		
		5		Серьга сварная	1	
				Каталог 3.501-39		
				чертеж КС-095-68		

Изм.	Лист	№ докум.	Подпись	Дата	1064-2.10.00			
Разраб.		Пирогевская			Балка кронштейна типа КФ-5	Лит.	Лист	Листов
Провер.		Иванов				Б		1
Рук.груп.		Постнов				МПС Трансэлектропроект Москва		
Н.контр.		Брод		07.77				
Утверд.		Казанцев		07.77				

Копировал Формат 11

Формат	Зона	Поз.	Обозначение	Наименование	Кол.	Примечание
				Документация		
11			1064-3.10.00СБ	Сборочный чертеж		
				Детали		
11		1	1064-2.10.01-01	Балка	2	
11		2	1064-2.10.02	Хомут	1	
64		3	1064-3.10.03	Бугель l=325 В,	1	
				Швеллер $\frac{5\ ГОСТ\ 8240-72}{ВСт3пс2\ ГОСТ\ 535-58}$		1.57
64		4	1064-3.10.02	Накладка l=80 В,	4	
				Полоса $\frac{3х50\ ГОСТ\ 103-57}{ВСт3пс2\ ГОСТ\ 535-58}$		0.16
				Прочие изделия		
		5		Серьга сварная	1	
				Каталог 3.501-39		
				чертеж КС-095-68		

Изм.	Лист	№ докум.	Подпись	Дата	1064-3.10.00			
Разраб.		Пирогевская			Балка кронштейна типа КФ-6.5	Лит.	Лист	Листов
Провер.		Иванов				Б		1
Рук.груп.		Постнов				МПС Трансэлектропроект Москва		
Н.контр.		Брод		07.77				
Утверд.		Казанцев		07.77				

Копировал Формат 11

Подпись и дата | Инв. № дубл. | Взам. инв. № | Подпись и дата

1064-2.10.00СБ

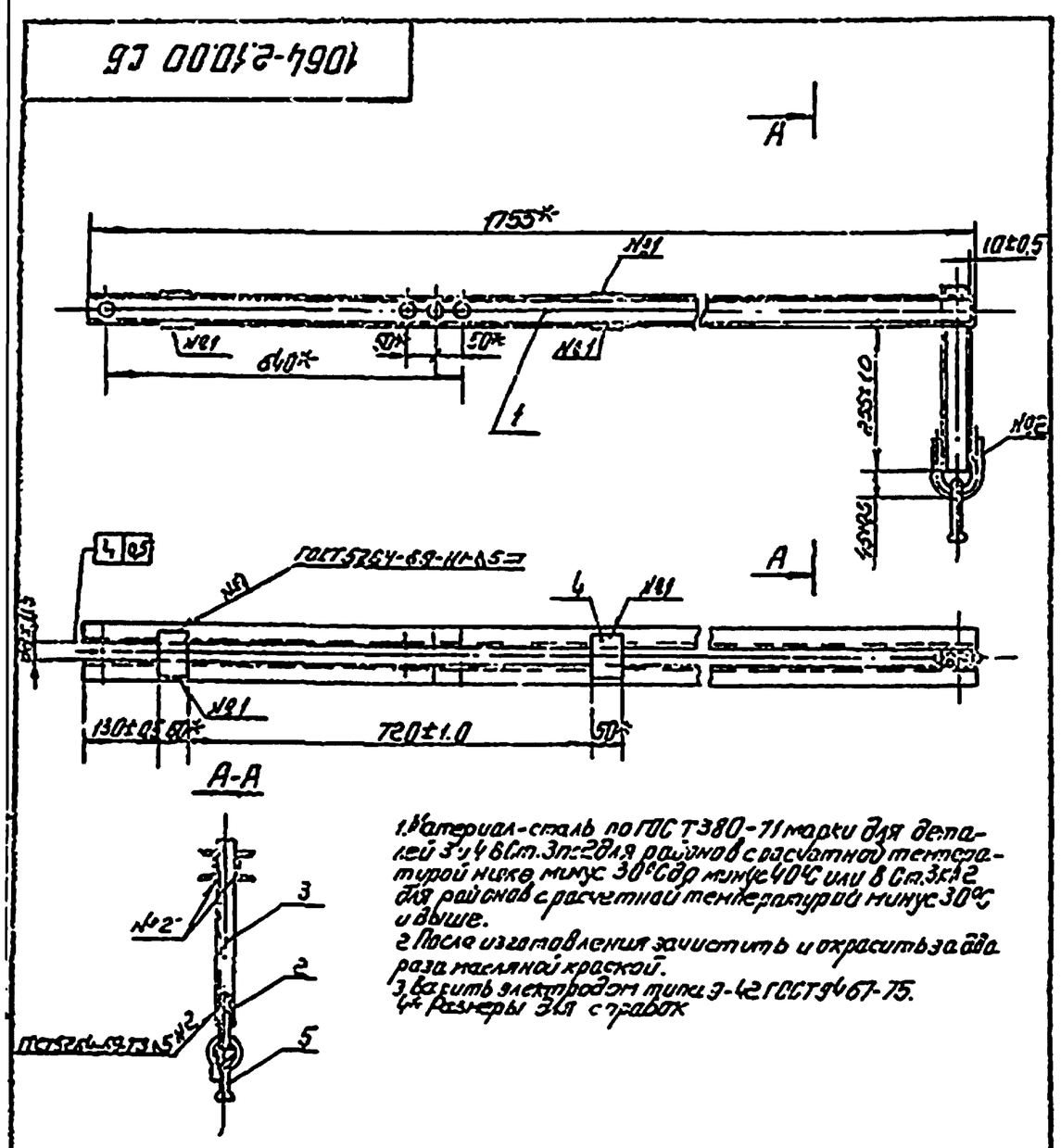

1. Материал-сталь по ГОСТ 380-71 марки для деталей 3 и 4 ВСт.3пс2 для районов с расчетной температурой ниже минус 30°С до минус 40°С или ВСт.3кп2 для районов с расчетной температурой минус 30°С и выше.
2. После изготовления зачистить и окрасить за два раза масляной краской.
3. Варить электродом типа Э-42 ГОСТ 9467-75.
4.* Размеры для справок

Изм.	Лист	№ докум.	Подпись	Дата	1064-2.10.00СБ			
Разраб.		Пирогевская			Балка кронштейна типа КФ-5 Сборочный чертеж	Лит.	Масса	Масшт.
Провер.		Иванов				Б	19.69	1:10
Т.контр.						Лист	Листов 1	
Рук.груп.		Постнов				МПС Трансэлектропроект Москва		
Н.контр.		Брод		07.77				
Утверд.		Казанцев		07.77				

Копировал Формат 11

1064-3.10.00СБ

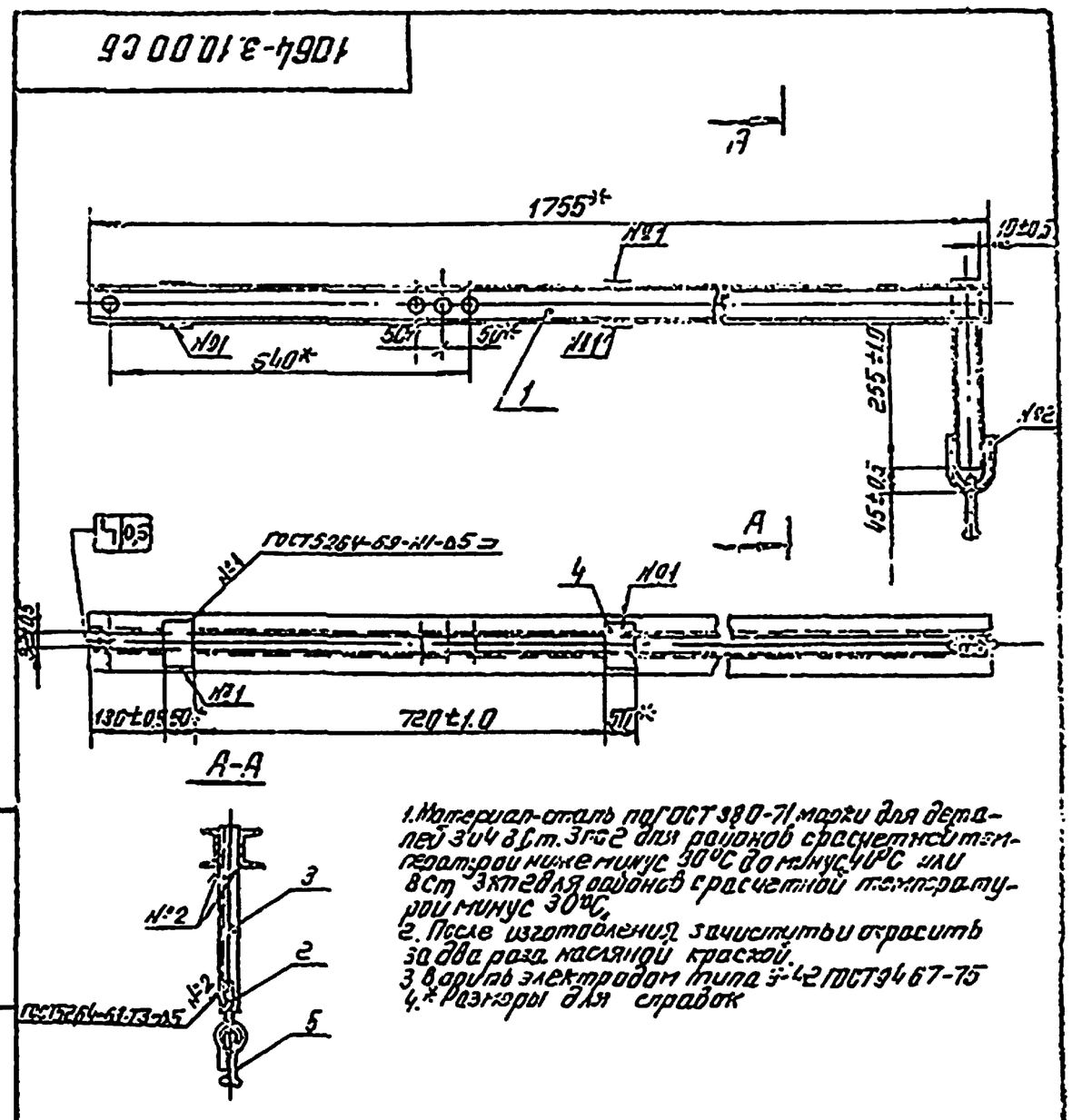

1. Материал-сталь по ГОСТ 380-71 марки для деталей 3 и 4 ВСт.3пс2 для районов с расчетной температурой ниже минус 30°С до минус 40°С или ВСт.3кп2 для районов с расчетной температурой минус 30°С.
2. После изготовления зачистить и окрасить за два раза масляной краской.
3. Варить электродом типа Э-42 ГОСТ 9467-75
4.* Размеры для справок

1064/1

Изм.	Лист	№ докум.	Подпись	Дата	1064-3.10.00СБ			
Разраб.		Пирогевская			Балка кронштейна типа КФ-6.5 Сборочный чертеж	Лит.	Масса	Масшт.
Провер.		Иванов				Б	23.43	1:10
Т.контр.						Лист	Листов 1	
Рук.груп.		Постнов				МПС Трансэлектропроект Москва		
Н.контр.		Брод		07.77				
Утверд.		Казанцев		07.77				

Копировал Формат 11

1064-4.10.00СБ

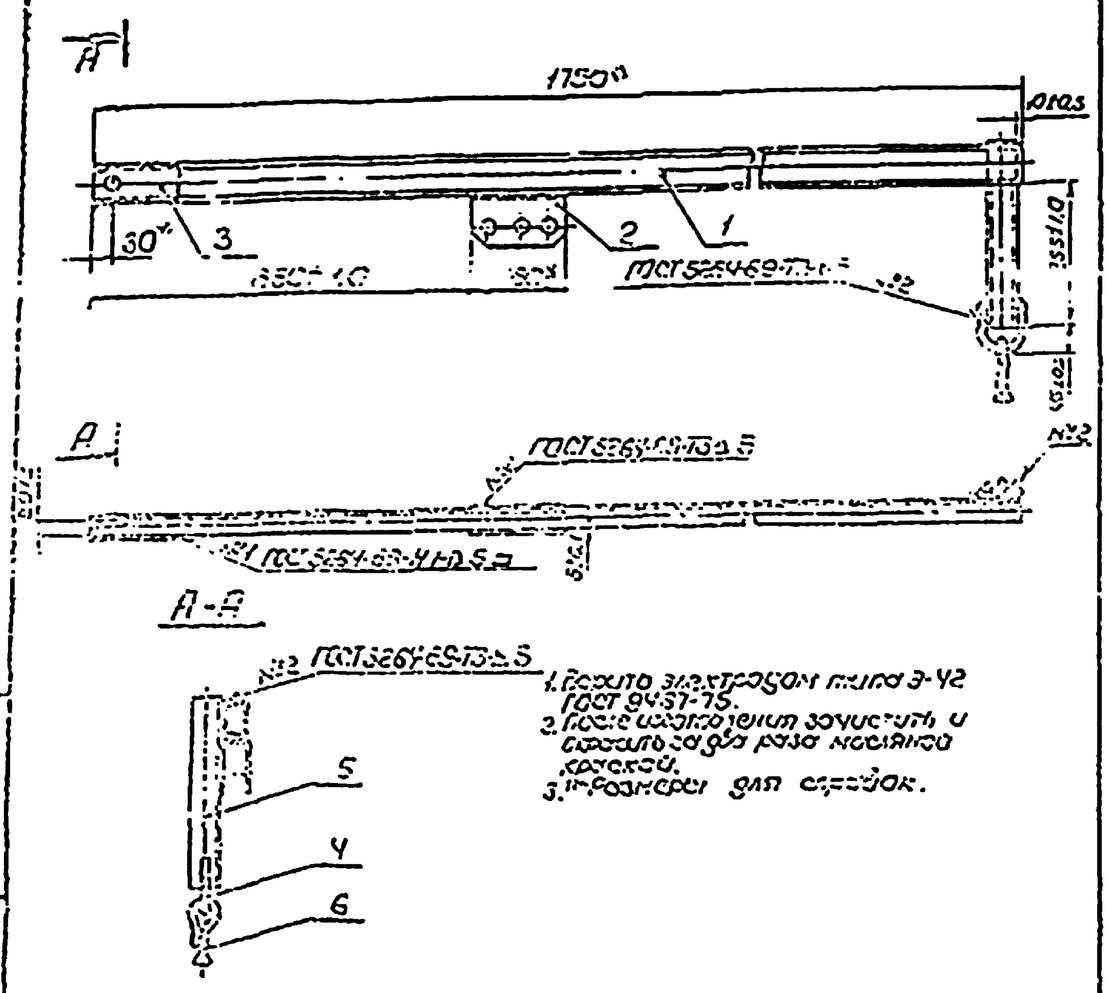

1. Сварить электродом типа Э-42 ГОСТ 9467-75.
2. После изготовления зачистить и окрасить за два раза масляной краской.
3. * Размеры для справок.

Изм.	Лист	№ докум.	Подпись	Дата	1064-4.10.00СБ	
Разраб.	Кравченко				Балка кронштейна типа КФС. Сборочный чертеж	Лит. 5 / Масса 13,61 / Масштаб 1:10
Провер.	Иванов					Лист / Листов 1
Т. конт.						МПС ТРАНСЭЛЕКТРОПРОЕКТ МОСКВА
Рук. гр.	Постнов					
Н. конт.	Бров					
Утвер.	Казанцев					

Копировал Калинова Формат 11

1064-2.20.00

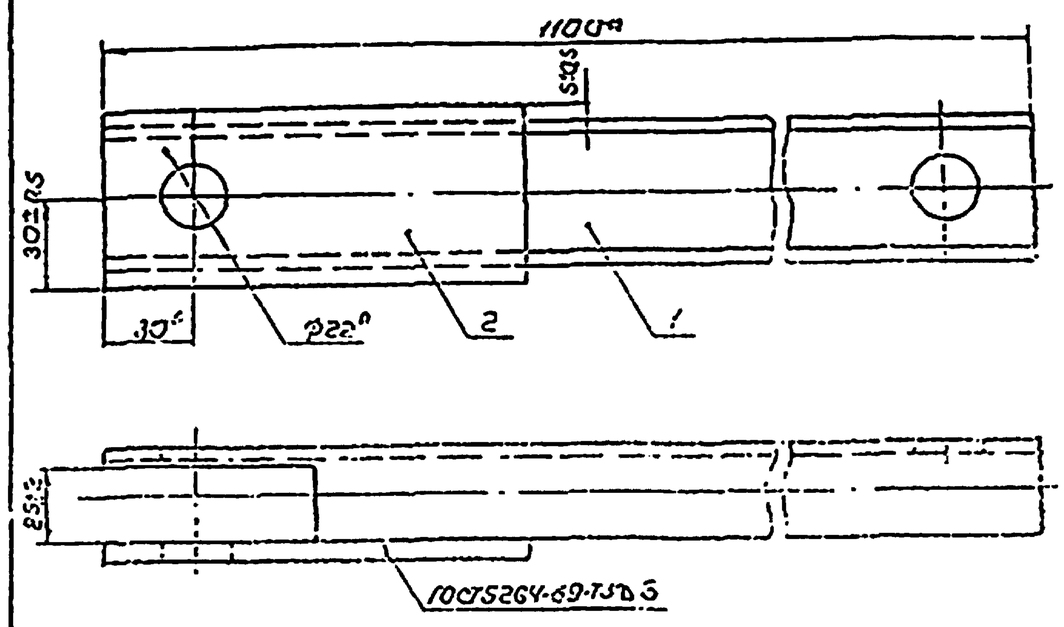

1. Сварить электродом типа Э-42 ГОСТ 9467-75.
2. После изготовления зачистить и окрасить за два раза масляной краской.
3. * Размеры для справок.

Формат	Зона	Поз.	Обозначение	Наименование	Кол.	Примечание
				Детали		
11		1	1064-2.20.01	Балка подкоса	1	
11		2	1064-4.10.02	Накладка	1	

Изм.	Лист	№ докум.	Подпись	Дата	1064-2.20.00	
Разраб.	Кравченко				Подкос	Лит. 5 / Масса 5,56 / Масштаб 1:2
Провер.	Иванов					Лист / Листов 1
Т. конт.						МПС ТРАНСЭЛЕКТРОПРОЕКТ МОСКВА
Рук. гр.	Постнов					
Н. конт.	Бров					
Утвер.	Казанцев					

Копировал Калинова Формат 11

1064-2.20.01

(√)Ra

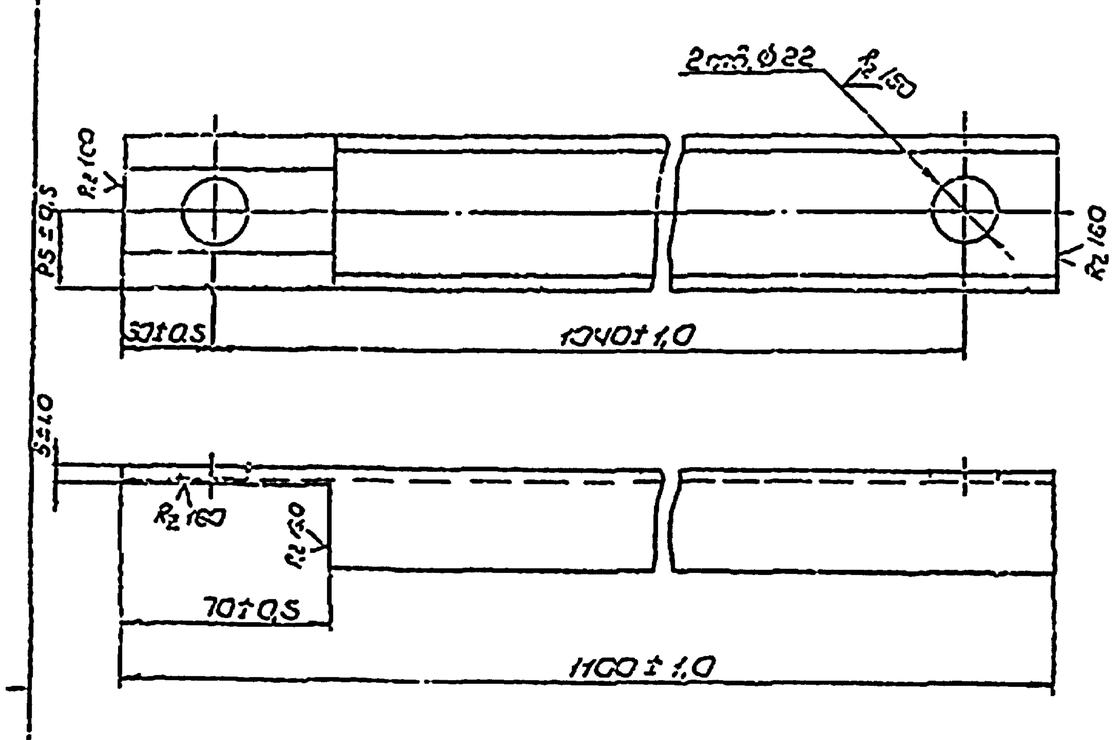

Материал сталь по ГОСТ 380-71 марки Б Ст3пс2 для районов с расчетной температурой ниже минус 30°С до минус 40°С или Ст3кп2 для районов с расчетной температурой минус 30°С и выше.

Изм.	Лист	№ докум.	Подпись	Дата	1064-2.20.01	
Разраб.	Кравченко				Балка подкоса	Лит. 6 / Масса 5,18 / Масштаб 1:2
Провер.	Иванов					Лист / Листов 1
Т. конт.						МПС ТРАНСЭЛЕКТРОПРОЕКТ МОСКВА
Рук. гр.	Постнов					
Н. конт.	Бров				Швеллер ГОСТ 8240-72 / Ст3кп2 ГОСТ 535-58	
Утвер.	Постнов					

Копировал Калинова Формат 11

1064-2.10.01

(√)Ra

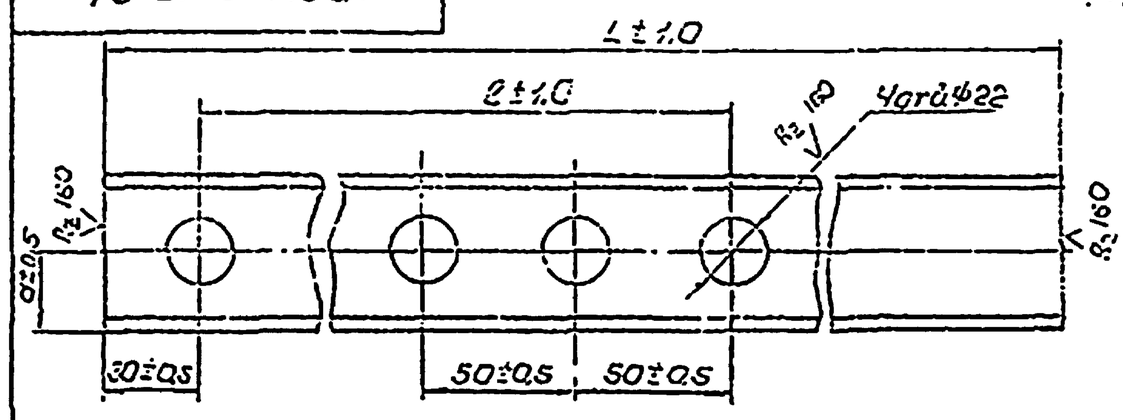

Обозначение	Тип кронштейна	Номер швеллера	Размеры, в мм a	2	L	Масса
1064-2.10.01	КФ-5	5	25	640	1755	8,41
1064-2.10.01-01	КФ-6,5	6,5	32,5			10,28
1064-2.10.01-02	КФУ-5	5	25	1700	2805	13,53
1064-2.10.01-03	КФУ-6,5	6,5	32,5			16,60

Материал - сталь по ГОСТ 380-71 марки В Ст3пс2 для районов с расчетной температурой ниже минус 30°С до минус 40°С или В Ст3кп2 для районов с расчетной температурой минус 30°С и выше.

1064/1 | 7

Изм.	Лист	№ докум.	Подпись	Дата	1064-2.10.01	
Разраб.	Кравченко				Балка	Лит. 6 / Масса сталь / Масштаб 1:2
Провер.	Иванов					Лист / Листов 1
Т. конт.						МПС ТРАНСЭЛЕКТРОПРОЕКТ МОСКВА
Рук. гр.	Постнов					
Н. конт.	Бров				Швеллер ОСТ 8240-72 / В Ст3пс2 ГОСТ 535-58	
Утвер.	Постнов					

Копировал Калинова Формат 11

1064-4.10.03

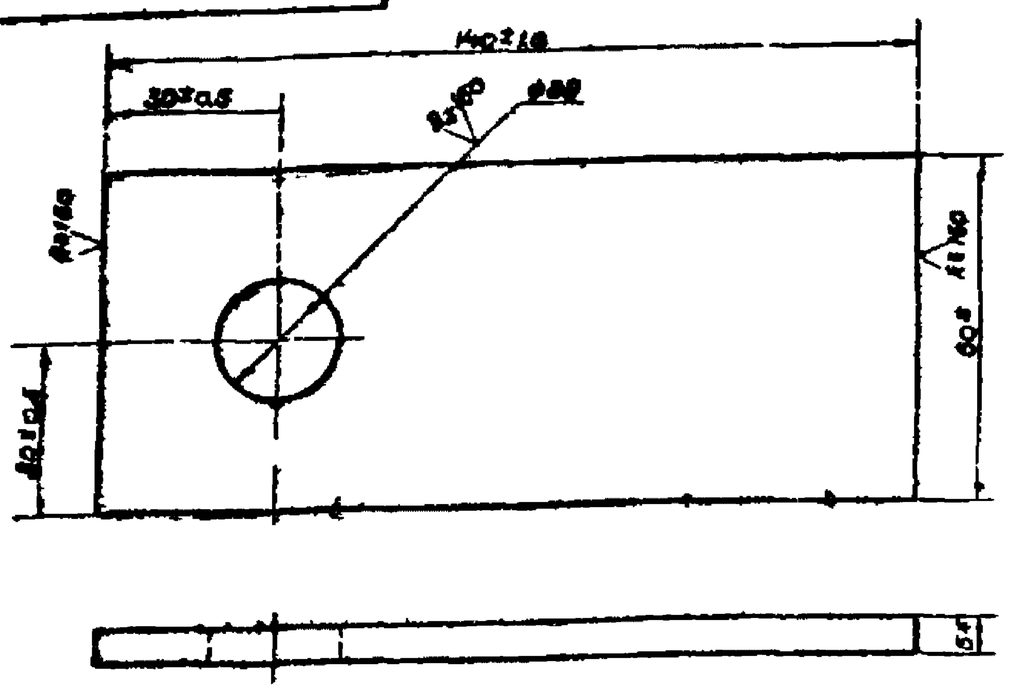

1. Материал-сталь по ГОСТ 380-71 марки ВСт3кп2 для районов с расчетной температурой ниже минус 30°с до минус 40°с или ВСт3кп2 для районов с расчетной температурой минус 30°с и выше.
2. Размеры для справок.

Изм. Лист	№ докум.	Подпись	Дата	Накладка	Лит.	Масса	Масшт.
Разраб.	Пировалова				Б	0.38	1:1
Провер.	Иванов				Лист	Листов 1
Т. контр.						
Руков.	Постнов			Полоса Б×60 ГОСТ 103-57 / ВСт3пс2 ГОСТ 535-58	МПС ТРАНСЭЛЕКТРОПРОЕКТ МОСКВА
Н. контр.	Брод		07.77		
Утверд.	Казанцев				

Копировал Формат 11

1064-4.10.01

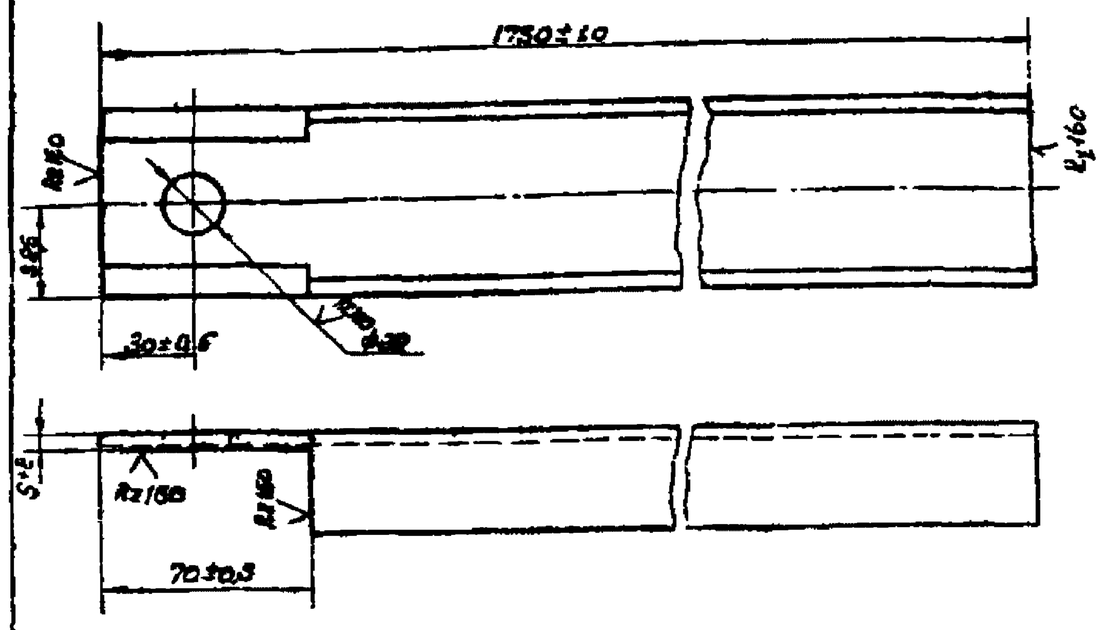

1. Материал-сталь по ГОСТ 380-71 марки ВСт3пс2 для районов с расчетной температурой ниже минус 30°с до минус 40°с или ВСт3кп2 для районов с расчетной температурой минус 30°с и выше.

Изм. Лист	№ докум.	Подпись	Дата	Балка	Лит.	Масса	Масшт.
Разраб.	Пировалова				Б	10.00	1:2
Провер.	Иванов				Лист	Листов 1
Т. контр.						
Руков.	Постнов			Швеллер 6б ГОСТ 8240-72 / ВСт3пс2 ГОСТ 535-58	МПС ТРАНСЭЛЕКТРОПРОЕКТ МОСКВА
Н. контр.	Брод		07.77		
Утверд.	Казанцев		07.77		

Копировал Формат 11

1064-2.10.02

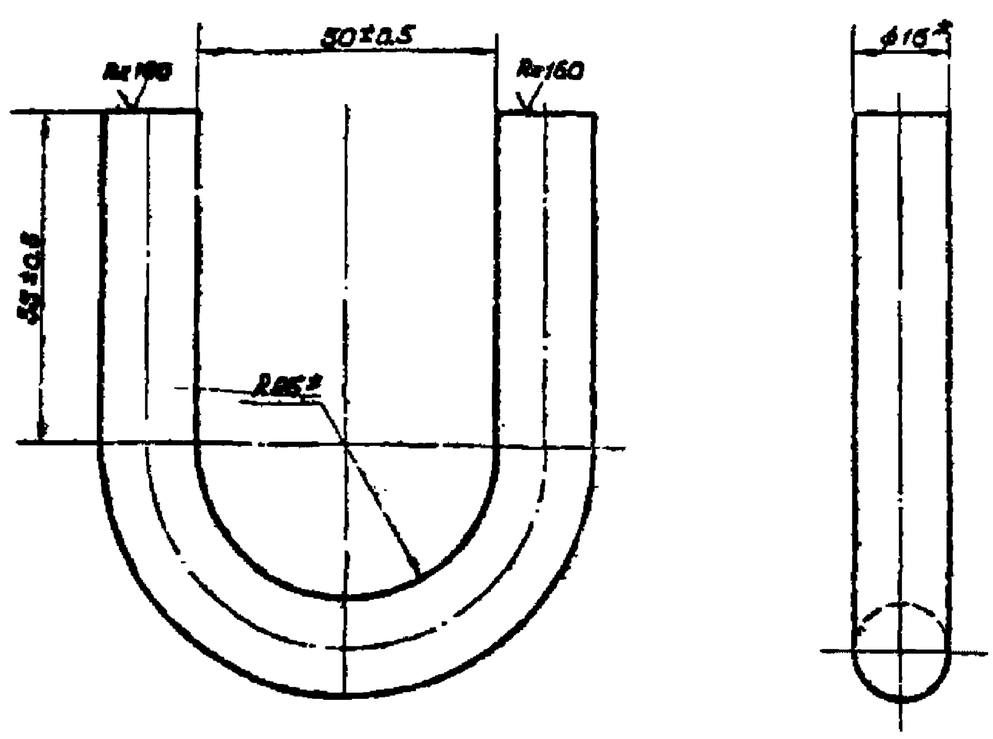

1. Материал-сталь по ГОСТ 380-71 марки ВСт3пс2 для районов с расчетной температурой ниже минус 30°с до минус 40°с или ВСт3кп2 для районов с расчетной температурой минус 30°с и выше.
2. Развернутая длина 215 мм
3. * Размеры для справок.

Изм. Лист	№ докум.	Подпись	Дата	Хомут	Лит.	Масса	Масшт.
Разраб.	Пировалова				Б	0.34	1:1
Провер.	Иванов				Лист	Листов 1
Т. контр.						
Руков.	Постнов			Круг 16 ГОСТ 2590-71 / ВСт3пс2 ГОСТ 535-58	МПС ТРАНСЭЛЕКТРОПРОЕКТ МОСКВА
Н. контр.	Брод		07.77		
Утверд.	Казанцев				

Копировал Формат 11

1064-4.10.02

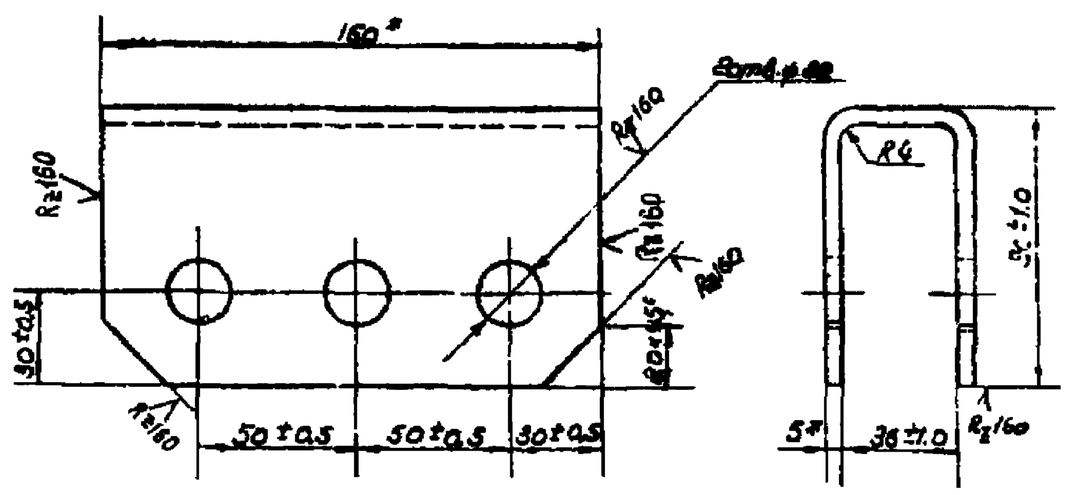

1. Материал-сталь по ГОСТ 380-71 марки ВСт3пс2 для районов с расчетной температурой ниже минус 30°с до минус 40°с или ВСт3кп2 для районов с расчетной температуры минус 30°с и выше.
2. Развернутая длина 210мм.
3. * Размеры для справок.

1064/1 | 8

Изм. Лист	№ докум.	Подпись	Дата	Пята	Лит.	Масса	Масшт.
Разраб.	Пировалова				Б	1.20	1:2
Провер.	Иванов				Лист	Листов 1
Т. контр.						
Руков.	Постнов			Полоса S=60 ГОСТ 103-57 / ВСт3пс2 ГОСТ 535-58	МПС ТРАНСЭЛЕКТРОПРОЕКТ МОСКВА
Н. контр.	Брод		07.77		
Утверд.	Казанцев				

Копировал Формат 11

Подпись и дата | Инв. № дубл. | Взамен инв. № | Подпись и дата | Инв. № подл.

Формат	Зона	Поз.	Обозначение	Наименование	Кол.	Примечание
				Документация		
И			1064-410.00СБ	Сборочный чертеж		
				Детали		
		1	1064-410.01	Балка	1	
		2	1064-4.10.02	Пята	1	
		3	1064-4.10.03	Накладка	1	
		4	1064-2.10.02	Хомут	1	
		5	1064-4.10.04	Бугель l=335В;	1	
				Изолятор ОНС-2-375-3		1,57
				Вновь изделия		
		6		Каркас сборный Каталог 3.503-39 Чертеж КС-1065-00	1	

Изм.	Лист	№ докум.	Подпись	Дата	1064-410.00			
Разраб.		Просвирнов			Балка кронштейна типа КРС	Лит.	Масса	Масшт.
Провер.		Иванов				Б		
Т.контр.						Лист 1	Листов 1	
Н.контр.						МПС Транэлектропроект Москва		
Утверд.		Казанцев						

Копировал Формат 11

Формат	Зона	Поз.	Обозначение	Наименование	Кол.	Примечание
				Документация		
11			1064-4.00.00СБ	Сборочный чертеж		
				Сборочные единицы		
1		1	1064-410.00	Балка кронштейна	1	
11		2	1064-2.20.00	Подхос	1	
				Прочие изделия		
		3		Болт 20×80 ГОСТ 7798-70	3	
				Профили		
		4		Полосса 46СМ2 Б-70 ГОСТ 3822-61	3	0,61

Изм.	Лист	№ докум.	Подпись	Дата	1064-4.00.00			
Разраб.		Просвирнов			Кронштейн типа КРС	Лит.	Масса	Масшт.
Провер.		Иванов				Б		
Т.контр.						Лист 1	Листов 1	
Н.контр.						МПС Транэлектропроект Москва		
Утверд.		Казанцев						

Копировал Формат 11

1064-5.00.01

(√)А

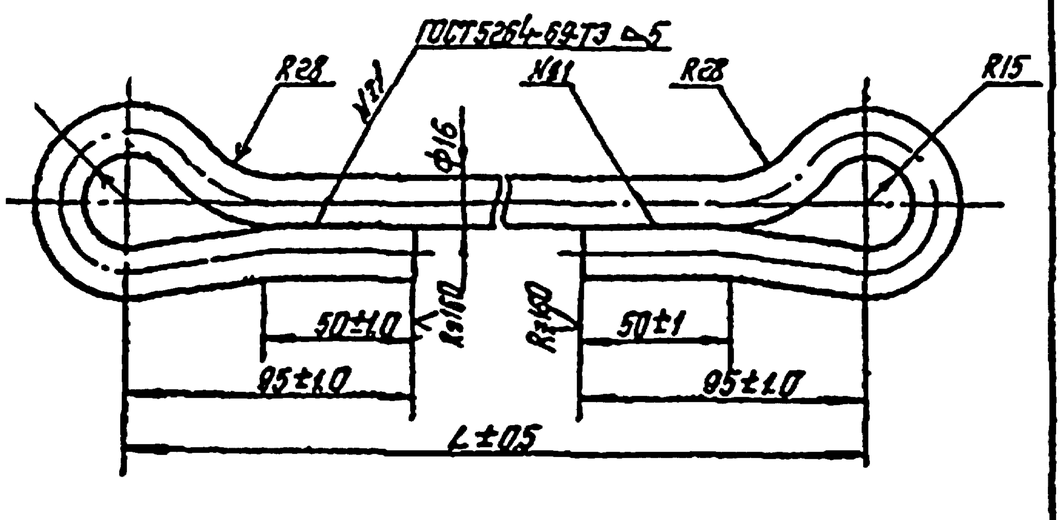

Обозначение	Тип кронштейна	Размеры в мм L	Размеры в мм развернутая длина	Масса
1064-5.00.01	КФП	1310	1650	261
1064-5.00.01-01	КФПУ	1830	2185	344
1064-5.00.01-02	КФД	2400	2755	433

1 Материал-сталь по ГОСТ 380-71 ВСт3сп5.
2 Варить электродом типа Э-42 ГОСТ 9467-75
3 После изготовления зачистить и окрасить за два раза масляной краской.

Изм.	Лист	№ докум.	Подпись	Дата	1064-5.00.01			
Разраб.		Просвирнов			Тяга	Лит.	Масса	Масшт.
Провер.		Иванов				Б	0,1 кг	1:2
Т.контр.						Лист	Листов 1	
Н.контр.					Кр12 16 ГОСТ 2590-71 / ВСт3сп5 ГОСТ 535-58	МПС Транэлектропроект Москва		
Утверд.		Казанцев						

Копировал Формат 11

1064-5.10.03

(√)А

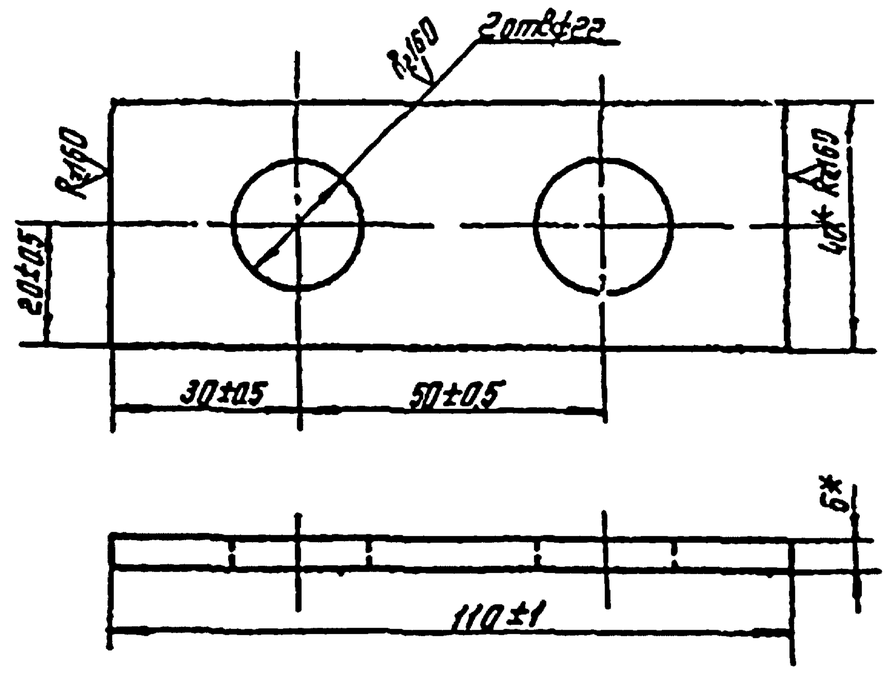

1 Материал-сталь по ГОСТ 380-71 марки ВСт3пс2 для районов с расчетной температурой ниже минус 30°С до минус 40°С или ВСт3кп2 для районов с расчетной температурой минус 30°С и выше.
2* Размеры для справок

1064/1 | 9

Изм.	Лист	№ докум.	Подпись	Дата	1064-5.10.03			
Разраб.		Просвирнов			Накладка	Лит.	Масса	Масшт.
Провер.		Иванов				Б	0,20 кг	1:1
Т.контр.						Лист	Листов 1	
Н.контр.					Полосса 5×40 ГОСТ 103-57 / ВСт3пс2 ГОСТ 535-58	МПС Транэлектропроект Москва		
Утверд.		Казанцев						

Копировал Формат 11

Формат	Зона	Позиция	Обозначение	Наименование	Кол.	Масса примеч.
				Документация		
12			1064-5.10.00СБ	Сборочный чертеж		
				Детали		
11		1	1064-8.10.01	Балка правая	1	
11		2	1064-8.10.02	Балка левая	1	
11		3	1064-5.10.01	Накладка	2	
11		4	1064-2.10.02	Хомут	1	
64		5	1064-5.10.02	Накладка, г=80 Вк	4	
				Полоса $\frac{5\times50\ ГОСТ\ 103-57}{Вст3пс2\ ГОСТ\ 535-58}$		0,16
64		6	1064-5.10.03	Бугель, г=220 Вк	1	
				Нивелир $\frac{5\ ГОСТ\ 8240-72}{Вст3пс2\ ГОСТ\ 535-58}$		1,06
				Прочие изделия		
		7		Серьга сварная	1	
				Каталог 3.501-39		
				Чертеж КС-095-68		

Изм.	Лист	№докум.	Подпись	Дата	1064-5.10.00			
Разраб.	Щеелова				Балка кронштейна типа КФП-50	Лит.	Лист	Листов
Провер.	Иванов					Б		1
Рук. гр.	Постнов					МПС ТРАНСЭЛЕКТРОПРОЕКТ МОСКВА		
Н. контр.	Брод			07.77				
Утверд.	Казанцев			07.77				

Копировал Формат А4

Формат	Зона	Позиция	Обозначение	Наименование	Кол.	Масса примеч.
				Документация		
12			1064-5.00.00СБ	Сборочный чертеж		
				Сборочные единицы		
		1	1064-5.10.00	Балка кронштейна	1	
		2	1064-13.00.00	Скоба регулировочная	1	
				Детали		
		3	1064-5.00.01	Тяга	1	
				Прочие изделия		
		4		Валик 20×60	2	
				Каталог 3.501-39 Чертеж КС-084-68		
				Материалы		
		5		Проволока 45СМ2	2	
				Б-70, ГОСТ 3822-61		0,01

Изм.	Лист	№докум.	Подпись	Дата	1064-5.00.00			
Разраб.	Щеелова				Кронштейн типа КФП-50	Лит.	Лист	Листов
Провер.	Иванов					Б		1
Рук. гр.	Постнов					МПС ТРАНСЭЛЕКТРОПРОЕКТ МОСКВА		
Н. контр.	Брод			07.77				
Утверд.	Казанцев			07.77				

Копировал Формат А4

Инв. № подл. | Подпись и дата | Взам. инв. №

1064-5.10.00СБ

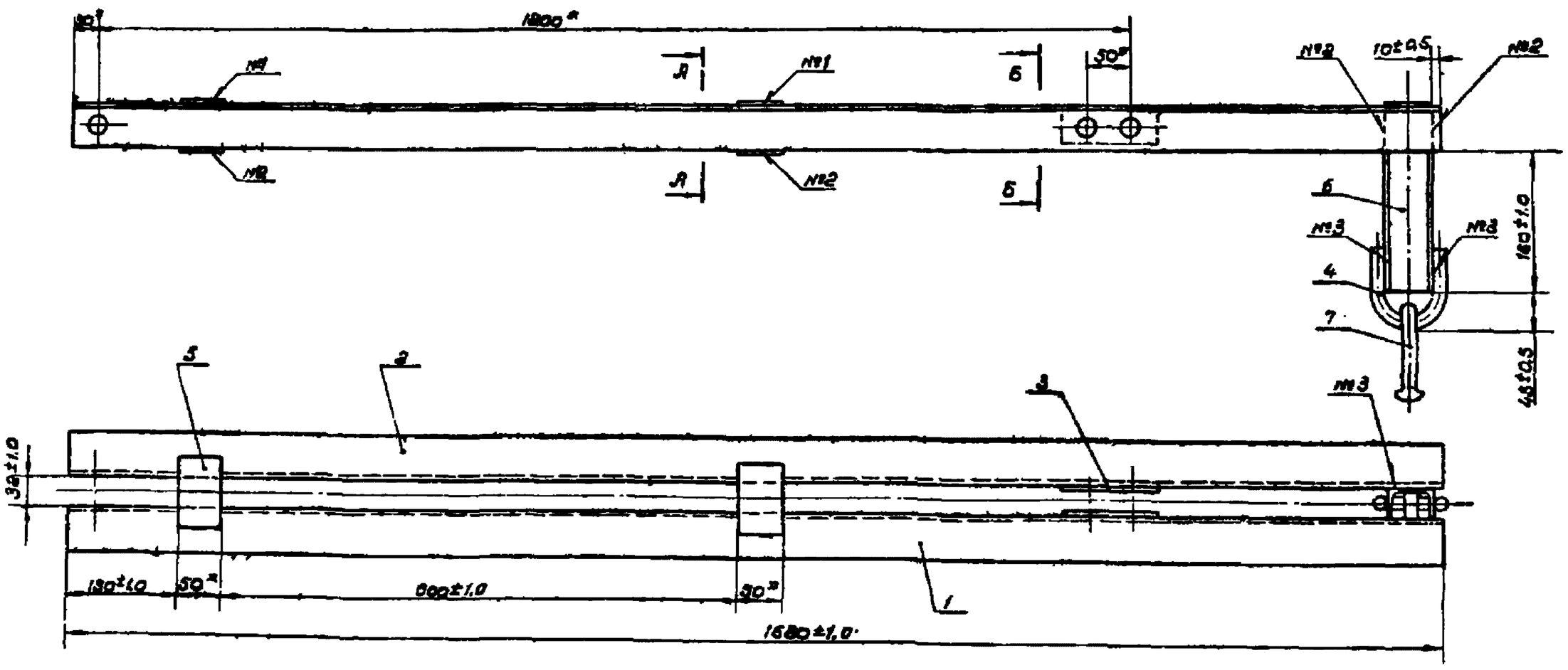

А-А
М1:2

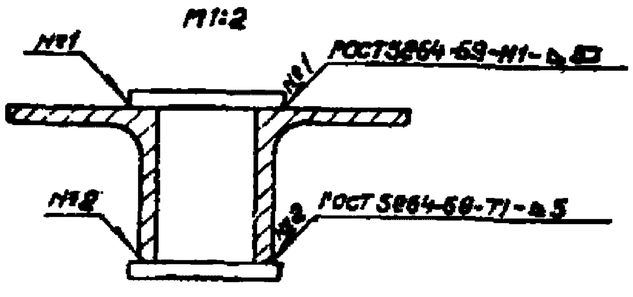

Б-Б
М1:2

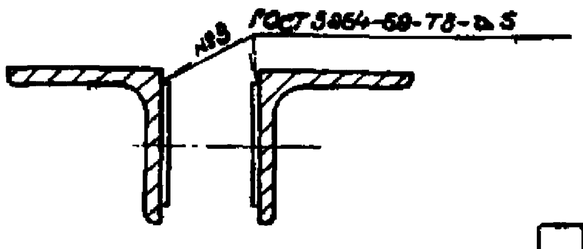

1. Материал деталей Б и Б-сталь по ГОСТ 380-71 марки Вст3пс2 для районов с расчетной температурой ниже минус 30°С до минус 40°С или Вст3пс2 для районов с расчетной температурой минус 30°С и выше.
2. Варить электродом типа Э-42 ГОСТ 9467-75
3. После изготовления зачистить и окрасить за два раза масляной краской.
4. * Размеры для справок

1064/1 | 10

Изм.	Лист	№докум.	Подпись	Дата	1064-5.10.00СБ			
Разраб.	Щеелова				Балка кронштейна типа КФП-50 Сборочный чертеж	Литер	Масса	Масштаб
Провер.	Иванов					Б	14,66	1:5
Т. контр.						Лист	Листов 1	
Рук. гр.	Постнов					МПС ТРАНСЭЛЕКТРОПРОЕКТ МОСКВА		
Н. контр.	Брод			07.77				
Утверд.	Казанцев			07.77				

Копировал Формат А4

1064-6.00.00СБ

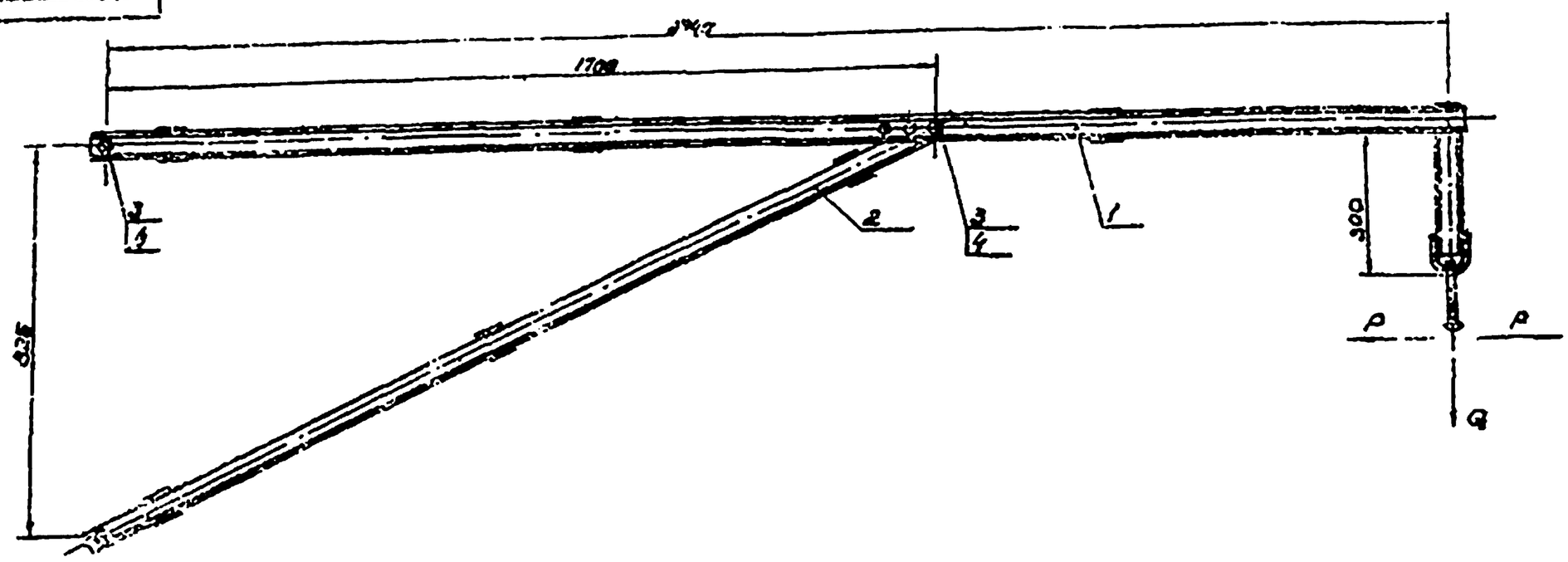

Графики допустимых нормативных нагрузок.

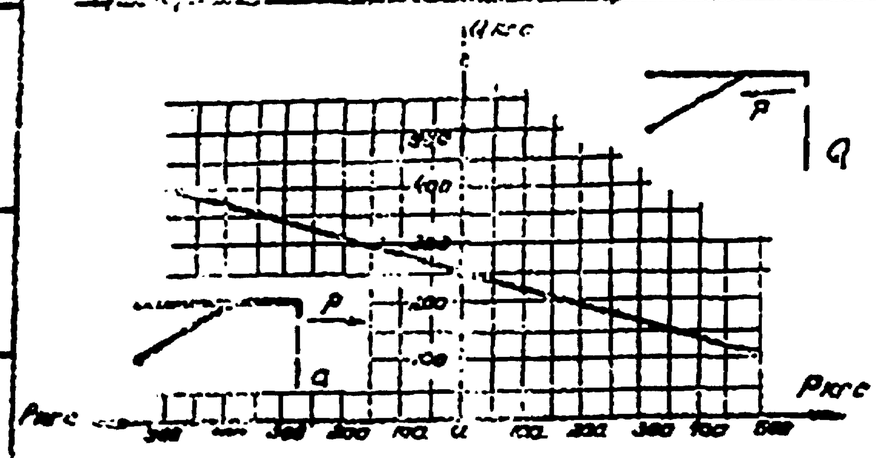

Размеры для справок.

Изм.	Лист	№ докум.	Подпись	Дата	1064-6.00.00СБ			
Разраб.	Щеглова				Кронштейн типа КРУ-6 Сборочный чертеж	Литер.	Масса	Масшт.
Провер.	Иванов					5	46.01	1:10
Т.конт.						Лист	Листов 1	
Рук.гр.	Постнов					МПС ТРАНСЭЛЕКТРОПРОЕКТ МОСКВА		
Н.контр.	Бров			02.77				
Утверд.	Казанцев							

Копировал Формат А4

1064-7.00.00СБ

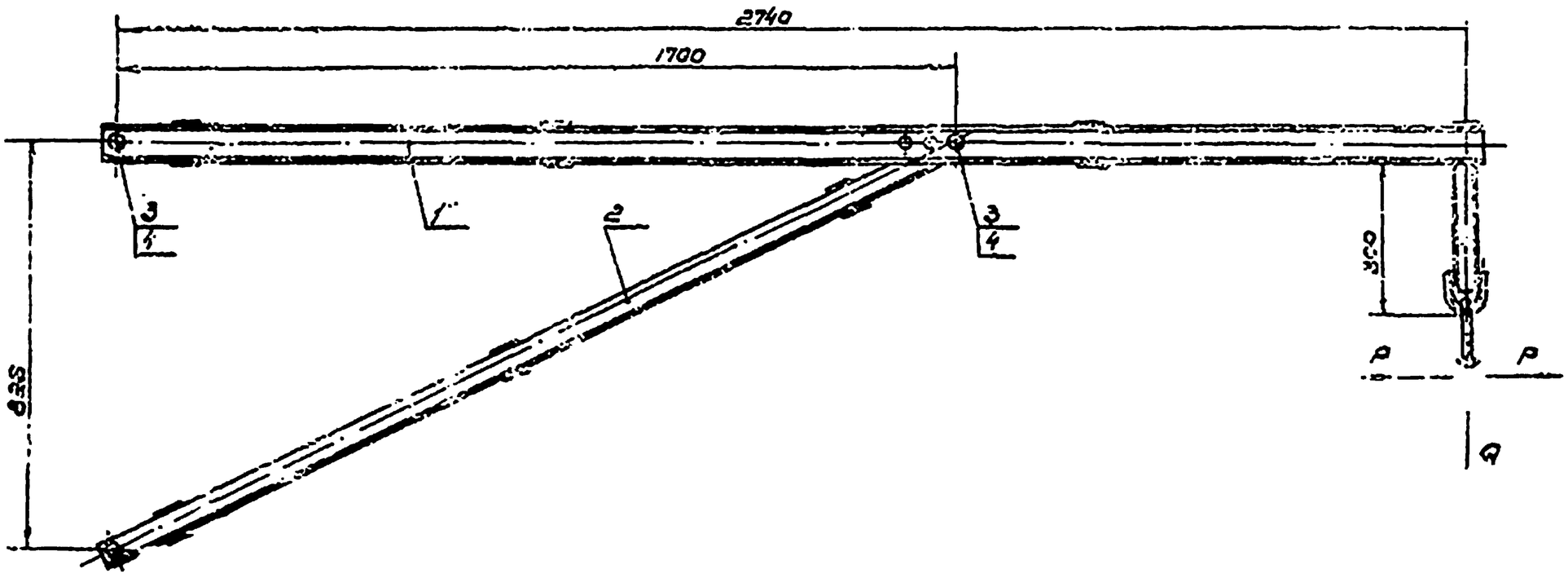

Графики допустимых нормативных нагрузок.

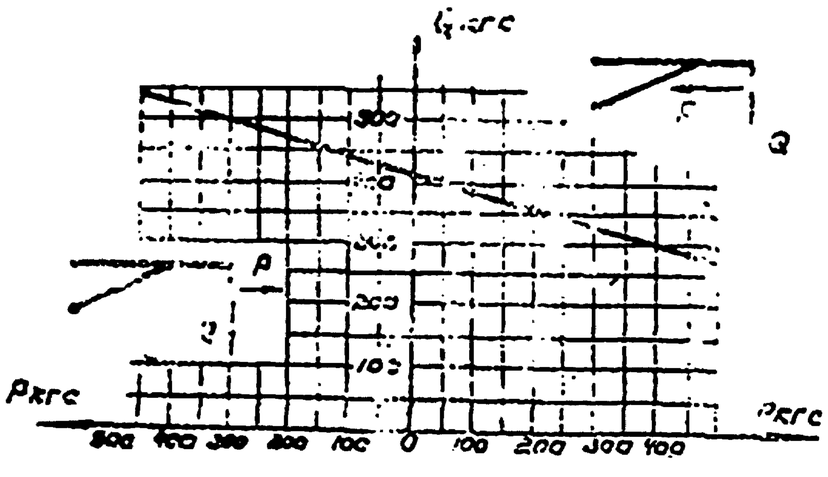

Размеры для справок.

1064/1 | 18

Изм.	Лист	№ докум.	Подпись	Дата	1064-7.00.00СБ			
Разраб.	Щеглова				Кронштейн типа КРУ-6.5 Сборочный чертеж	Литер.	Масса	Масшт.
Провер.	Иванов					5	52.05	1:10
Т.конт.						Лист	Листов 1	
Рук.гр.	Постнов					МПС ТРАНСЭЛЕКТРОПРОЕКТ МОСКВА		
Н.контр.	Бров			02.77				
Утверд.	Казанцев							

Копировал Формат А4

Формат	Зона	Позиция	Обозначение	Наименование	Кол.	Примеч.
				Документация		
12			1064-6.10.00 СБ	Сборочный чертеж		
				Детали		
11		1	1064-2.10.01-02	Балка	2	
11		2	1064-2.10.02	Хомут	1	
БЧ		3	1064-6.10.01	Накладка, ℓ=808,	6	
				Полоса $\frac{5\times50\ ГОСТ\ 103-57}{ВСт3пс2\ ГОСТ\ 535-58}$		0,16
БЧ		4	1064-6.10.02	Бугель ℓ=3258,		
				Швеллер $\frac{5\ ГОСТ\ 8240-72}{ВСт3пс2\ ГОСТ\ 535-58}$	1	1,57
				Прочие изделия		
		5		Серьга сварная каталога 3.501-39 чертеж КС-095-68	1	

Изм.	Лист	№ докум.	Подпись	Дата	1064-6.10.00			
Разраб.		Щеелова			Балка кронштейна типа КФУ-5	Лит.	Лист	Листов
Провер.		Иванов				Б		1
Рук.гр.		Постнов				МОС ТРАНСЭЛЕКТРОПРОЕКТ МОСКВА		
Н.конт.		Бров		07.78				
Утверд.		Казанцев						

Копировал: Кликунова Формат 11

Формат	Зона	Позиция	Обозначение	Наименование	Кол.	Примеч.
				Документация		
12			1064-7.10.00 СБ	Сборочный чертеж		
				Детали		
11		1	1064-2.10.01-03	Балка	2	
11		2	1064-2.10.02	Хомут	1	
БЧ		3	1064-7.10.01	Накладка ℓ=808,	6	
				Полоса $\frac{5\times50\ ГОСТ\ 103-57}{ВСт3пс\ ГОСТ\ 535-58}$		0,16
БЧ		4	1064-7.10.02	Бугель ℓ=3258,	1	
				Швеллер $\frac{6,5\ ГОСТ\ 8240-72}{ВСт3пс2\ ГОСТ\ 535-58}$		1,91
				Прочие изделия		
		5		Серьга сварная каталога 3.501-39 чертеж КС-095-68	1	

Изм.	Лист	№ докум.	Подпись	Дата	1064-7.10.00			
Разраб.		Щеелова			Балка кронштейна типа КФУ-6,5	Лит.	Лист	Листов
Провер.		Иванов				Б		1
Рук.гр.		Постнов				МОС ТРАНСЭЛЕКТРОПРОЕКТ МОСКВА		
Н.конт.		Бров		07.78				
Утверд.		Казанцев						

Копировал: Кликунова Формат 11

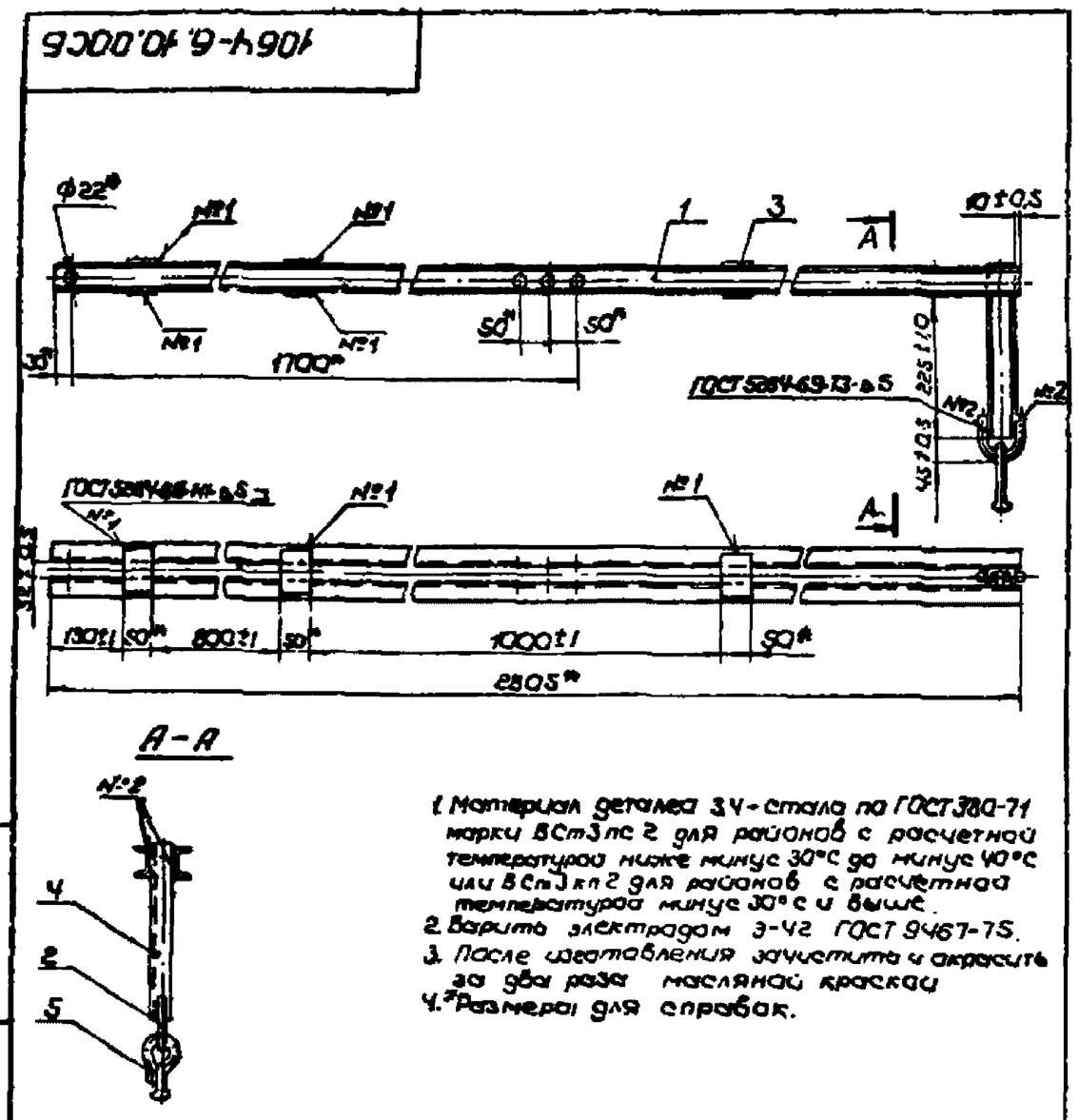

1. Материал деталей 3,4 - сталь по ГОСТ 380-71 марки ВСт3пс2 для районов с расчетной температурой ниже минус 30°С до минус 40°С или ВСт3кп2 для районов с расчетной температурой минус 30°С и выше.
2. Варить электродом Э-42 ГОСТ 9467-75.
3. После изготовления зачистить и окрасить за два раза масляной краской.
4. * Размеры для справок.

Изм.	Лист	№ докум.	Подпись	Дата	1064-6.10.00 СБ				
Разраб.		Щеелова			Балка кронштейна типа КФУ-5 Сборочный чертеж	Лит.	Масса	Масшт.	
Провер.		Иванов				Б	30,32	1:10	
Т.конт.						Лист	Листов 1		
Рук.гр.		Постнов				МОС ТРАНСЭЛЕКТРОПРОЕКТ МОСКВА			
Н.конт.		Бров		07.78					
Утверд.		Казанцев							

Копировал: Кликунова Формат 11

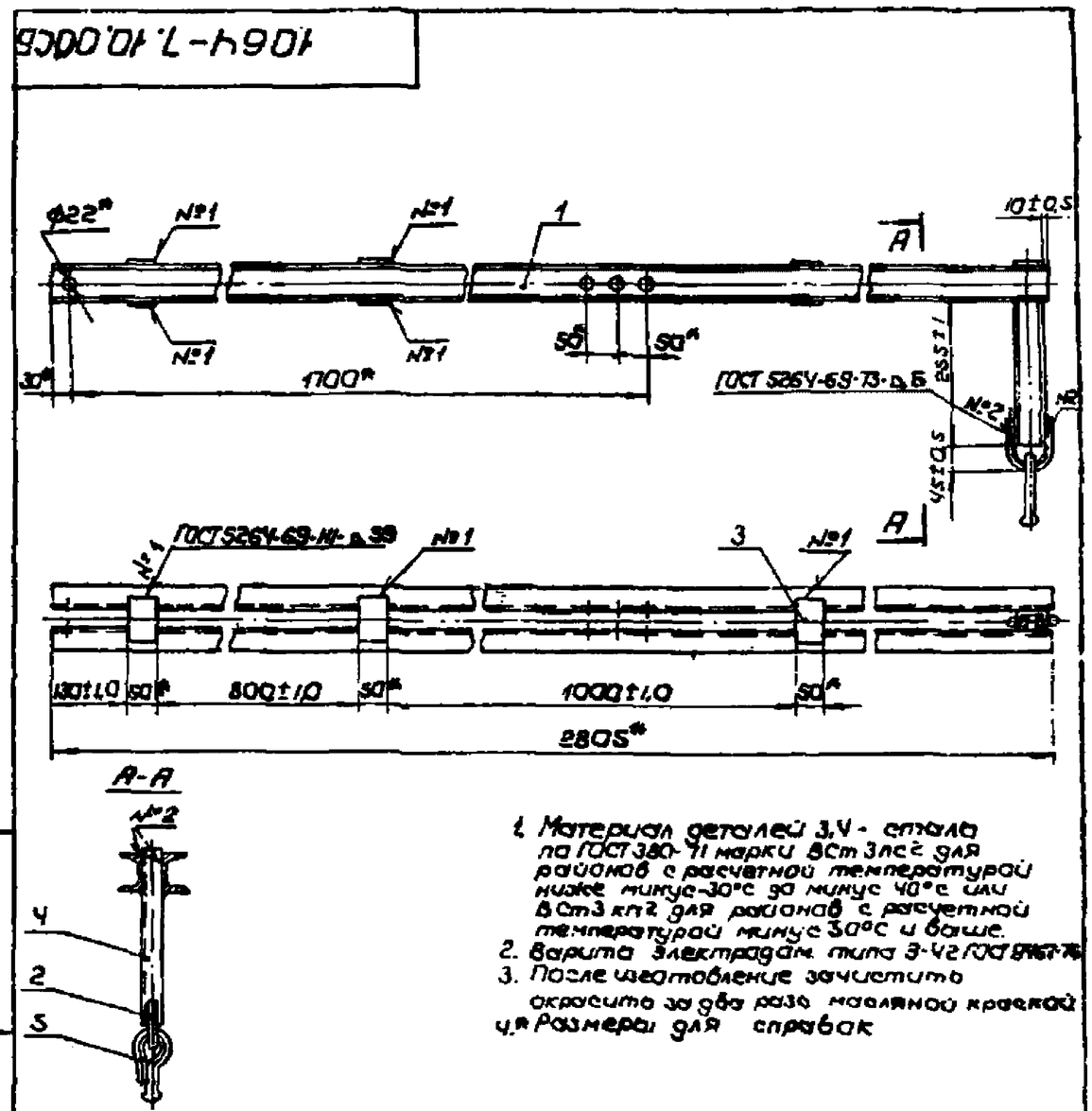

1. Материал деталей 3,4 - сталь по ГОСТ 380-71 марки ВСт3пс2 для районов с расчетной температурой ниже минус 30°С до минус 40°С или ВСт3кп2 для районов с расчетной температурой минус 30°С и выше.
2. Варить электродом типа Э-42 ГОСТ 9467-75.
3. После изготовления зачистить и окрасить за два раза масляной краской.
4. * Размеры для справок.

1064/1 | 12

Изм.	Лист	№ докум.	Подпись	Дата	1064-7.10.00 СБ				
Разраб.		Щеелова			Балка кронштейна типа КФУ-6,5 Сборочный чертеж	Лит.	Масса	Масшт.	
Провер.		Иванов				Б	38,36	1:10	
Т.конт.						Лист	Листов 1		
Рук.гр.		Постнов				МОС ТРАНСЭЛЕКТРОПРОЕКТ МОСКВА			
Н.конт.		Бров		07.78					
Утверд.		Казанцев							

Копировал: Кликунова Формат 11

1064-6.20.00СБ

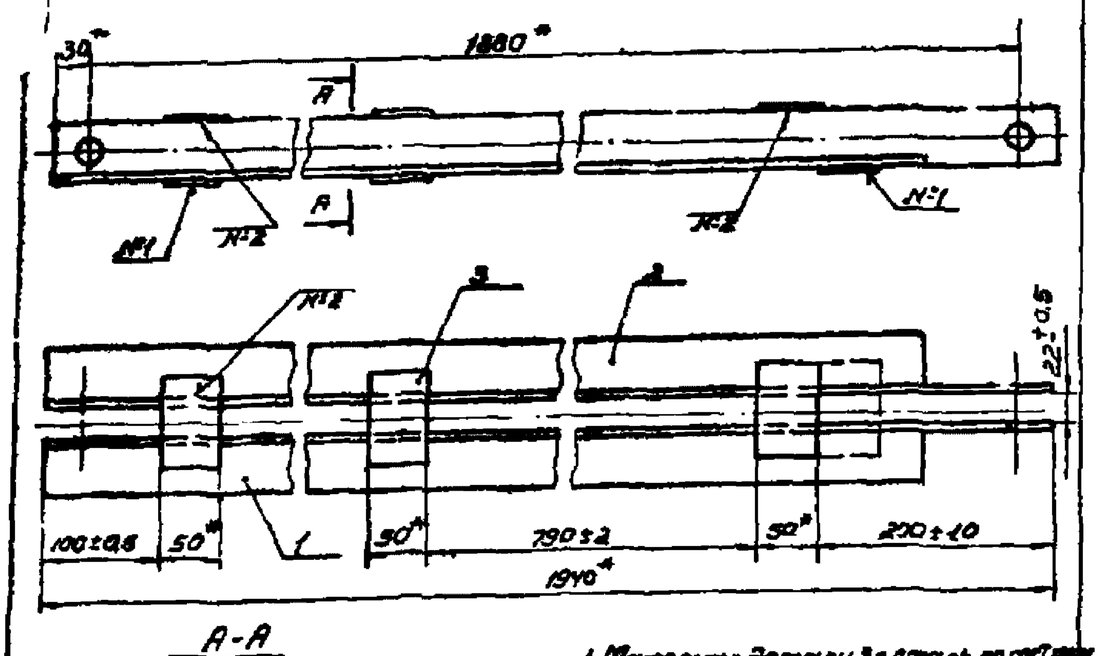

А-А
М1:2

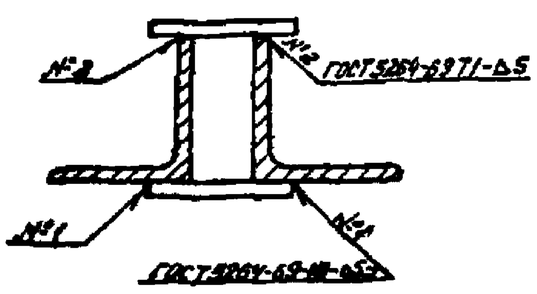

1. Материал детали 3 - сталь по ГОСТ 380-71 марки Вст3пс2 для районов с расчетной температурой ниже минус 30°С до минус 40°С или Вст3кп2 для районов с расчетной температурой минус 30°С и выше.
2. Варить электродом типа Э42 ГОСТ 9467-75
3. После изготовления зачистить и окрасить масляной краской за два раза
4*. Размеры для справок.

Изм.	Лист	№ докум.	Подпись	Дата	1064-6.20.00СБ			
Разраб.		Щеглова			Подкос кронштейна типа КФУ. Сборочный чертеж	Литер.	Масса	Масшт.
Провер.		Иванов				Б	15.10	1:5
Т.контр.						Лист	Листов 1	
Рук.груп.		Гостинов				МПС ТРАНСЭЛЕКТРОПРОЕКТ МОСКВА		
Н.контр.		Брод		07.77				
Утверд.		Казанцев						

Копировал Формат 11

Формат	Зона	Поз.	Обозначение	Наименование	Кол.	Примеч.
				Документация		
11			1064-6.20.00СБ	Сборочный чертеж		
				Детали		
11		1	1064-6.20.01	Балка подкоса правая.	1	
11		2	1064-6.20.02	Балка подкоса левая.	1	
84		3	1064-6.20.03	Накладка, Е=80 Вт, полоса $\frac{5\times30\ ГОСТ\ 103-57}{Ст3пс4\ ГОСТ\ 535-58}$	6	0.18

Инв. № подл. | Подпись и дата | Взам. инв. № | Инв. № дубл. | Подпись и дата

Изм.	Лист	№ докум.	Подпись	Дата	1064-6.20.00			
Разраб.		Щеглова			Подкос кронштейна типа КФУ	Литер.	Лист.	Листов
Провер.		Иванов				Б		1
Рук.брига		Гостинов				МПС ТРАНСЭЛЕКТРОПРОЕКТ МОСКВА		
Н.контр.		Брод		07.77				
Утверд.		Казанцев		07.77				

Копировал Формат 11

1064-6.20.01 (А)

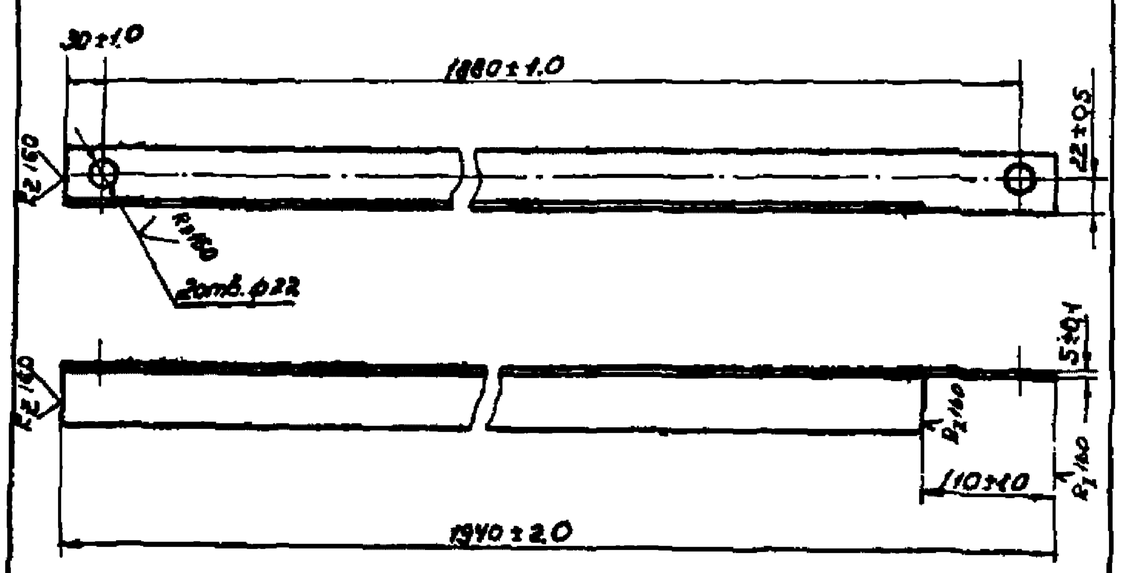

Материал - сталь по ГОСТ 380-71 марки В Ст3пс2 для районов с расчетной температурой ниже минус 30°С до минус 40°С или В Ст 3кп2 для районов с расчетной температурой минус 30°С и выше.

Изм.	Лист	№ докум.	Подпись	Дата	1064-6.20.01			
Разраб.		Щеглова			Балка подкоса правая	Литер.	Масса	Масшт.
Провер.		Иванов				Б	7.10	1:5
Т.контр.						Лист	Листов 1	
Рук.груп.		Гостинов			Уголок $\frac{50\times50\times5\ ГОСТ\ 8509-72}{ВСт3пс2\ ГОСТ\ 535-58}$	МПС ТРАНСЭЛЕКТРОПРОЕКТ МОСКВА		
Н.контр.		Брод		07.77				
Утверд.		Казанцев						

Копировал Формат 11

1064-6.20.02 (А)

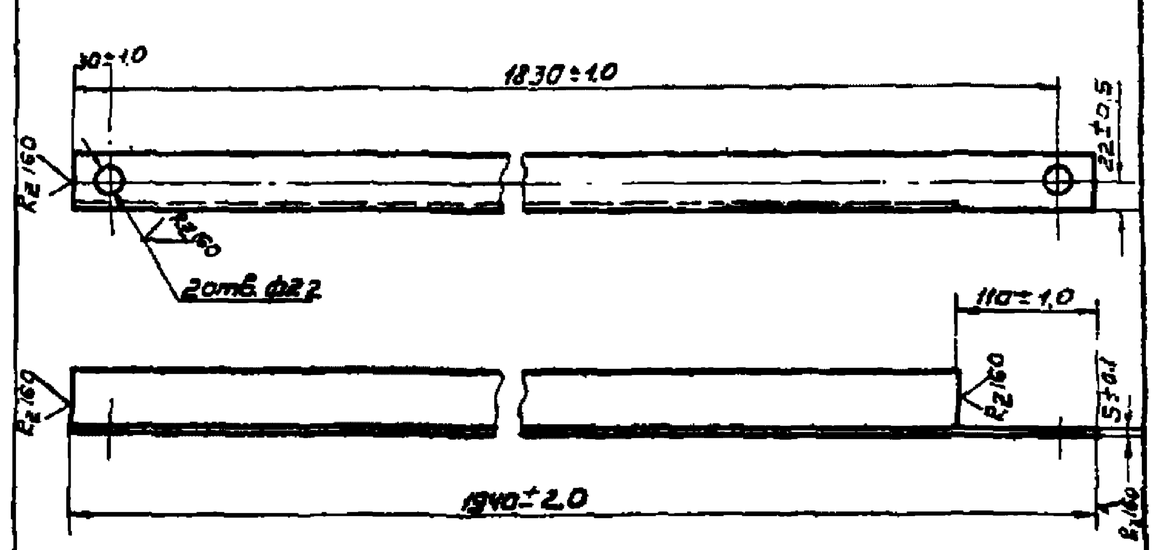

Материал - сталь по ГОСТ 380-71 марки В Ст3пс2 для районов с расчетной температурой ниже минус 30°С до минус 40°С или В Ст 3кп2 для районов с расчетной температурой минус 30°С и выше.

1064/1 | 13

Изм.	Лист	№ детали	Подпись	Дата	1064-6.20.02			
Разраб.		Щеглова			Балка подкоса левая.	Литер.	Масса	Масшт.
Провер.		Иванов				Б	7.10	1:5
Т.контр.						Лист	Листов 1	
Рук.груп.		Гостинов			Уголок $\frac{50\times50\times5\ ГОСТ\ 8509-72}{ВСт3пс2\ ГОСТ\ 535-58}$	МПС ТРАНСЭЛЕКТРОПРОЕКТ МОСКВА		
Н.контр.		Брод		07.77				
Утверд.		Казанцев						

Копировал Формат 11

Инв. № подл. | Подпись и дата | Взам. инв. № | Инв. № дубл. | Подпись и дата

Формат	Зона	Поз.	Обозначение	Наименование	Кол.	Примечание
				Документация		
11			1064-2.00.00СБ	Сборочный чертеж		
				Сборочные единицы		
11		1	1064-2.10.00	Балка кронштейна типа КФ-5	1	
11		2	1064-2.20.00	Подкос	1	
				Прочие изделия		
		3		Валик 20×60	3	
				Каталог 3.501-39 чертеж КС-0811-68		
				Материалы		
		4		Проволока 46СМ2	3	
				ℓ=70. ГОСТ3822-61		0.01

Изм.	Лист	N докум.	Подпись	Дата	1064-2.00.00		
Разраб.	Пироговская				Кронштейн типа КФ-5	Лит.	Лист	Листов
Провер.	Иванов					Б		1
Рук. гр.	Постнов					МПС ТРАНСЭЛЕКТРОПРОЕКТ МОСКВА		
Н. конт.	Броз			03.77				
Утверд.	Казанцев							

Копировал: Одинцова Формат 11

Формат	Зона	Поз.	Обозначение	Наименование	Кол.	Примечание
				Документация		
11			1064-3.00.00СБ	Сборочный чертеж		
				Сборочные единицы		
11		1	1064-3.10.00	Балка кронштейна типа КФ-6.5	1	
11		2	1064-2.20.00	Подкос	1	
				Прочие изделия		
		3		Валик 20×60	3	
				Каталог 3.501-39 чертеж КС-0811-68		
				Материалы		
		4		Проволока 46СМ2	3	
				ℓ=70 ГОСТ3822-61		0.01

Взам. инв. N дубл. | Подпись и дата | Инв. N подл. | Подпись и дата

Изм.	Лист	N докум.	Подпись	Дата	1064-3.00.0		
Разраб.	Пироговская				Кронштейн типа КФ-6.5	Лит.	Лист	Листов
Провер.	Иванов					Б		1
Рук. гр.	Постнов					МПС ТРАНСЭЛЕКТРОПРОЕКТ МОСКВА		
Н. конт.	Броз			03.77				
Утверд.	Казанцев							

Копировал: Одинцова Формат 11

Формат	Зона	Поз.	Обозначение	Наименование	Кол.	Примечание
				Документация		
12			1064-6.00.00СБ	Сборочный чертеж		
				Сборочные единицы		
11		1	1064-6.10.00	Балка кронштейна типа КФУ-5	1	
11		2	1064-6.20.00	Подкос КФУ	1	
				Прочие изделия		
		3		Валик 20×60	3	
				Каталог 3.501-39 чертеж КС-0814-68		
				Материалы		
		4		Проволока 46СМ2	3	
				ℓ=70. ГОСТ3822-61		0.01

Изм.	Лист	N докум.	Подпись	Дата	1064-6.00.00		
Разраб.	Пироговская				Кронштейн типа КФУ-5	Лит.	Лист	Листов
Провер.	Иванов					Б		1
Рук. гр.	Постнов					МПС ТРАНСЭЛЕКТРОПРОЕКТ МОСКВА		
Н. конт.	Броз			03.77				
Утвер.	Казанцев							

Копировал: Одинцова Формат 11

Формат	Зона	Поз.	Обозначение	Наименование	Кол.	Примечание
				Документация		
12			1064-7.00.00СБ	Сборочный чертеж		
				Сборочные единицы		
11		1	1064-7.10.00	Балка кронштейна типа КФУ-6.5	1	
11		2	1064-6.20.00	Подкос КФУ	1	
				Прочие изделия		
		3		Валик 20×60	3	
				Каталог 3.501-39 чертеж КС-0814-68		
				Материал		
		4		Проволока 46СМ2	3	
				ℓ=70, ГОСТ3822-61		0.01

Взам. инв. N | Подпись и дата | Инв. N дубл. | Подпись и дата

1064/1	

Изм.	Лист	N докум.	Подпись	Дата	1064-7.00.0		
Разраб.	Пироговская				Кронштейн типа КФУ-6.5	Лит.	Лист	Листов
Провер.	Иванов							1
Рук. груп.	Постнов					МПС ТРАНСЭЛЕКТРОПРОЕКТ МОСКВА		
Н. констр.	Броз			03.77				
Утвер.	Казанцев							

Копировал: Одинцова Формат 11

1064-8.00.00СБ

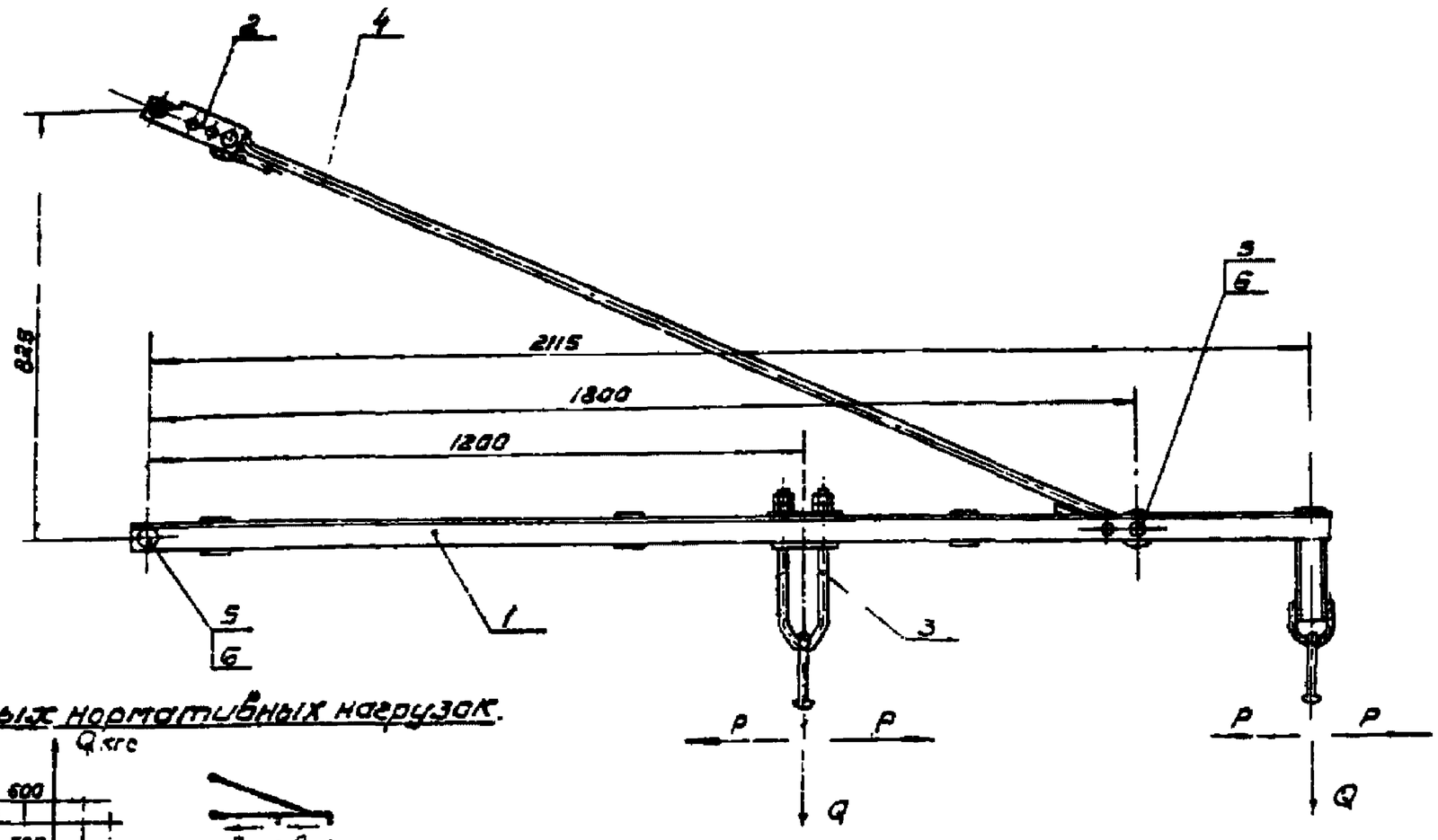

График допустимых нормативных нагрузок.

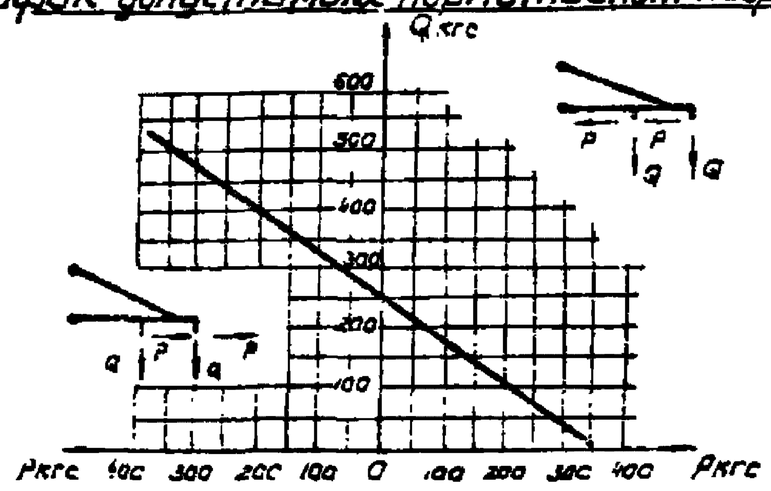

Размеры для справок

Изм.	Лист	N Докум.	Подпись	Дата	1064-8.00.00СБ		
Разраб.		Щеглова			Кронштейн типа КФПУ-50. Сборочный чертеж	Лит.	Масса	Масшт.
Провер.		Иванов				5	27.03	1:10
Т.контр.						Лист	Листов 1	
Рук.груп.		Пастнов				МПС ТРАНСЭЛЕКТРОПРОЕКТ МОСКВА		
Н.контр.		Бров						
Утверд.		Казанцев						

Копировал Формат А1

1064-9.00.00СБ

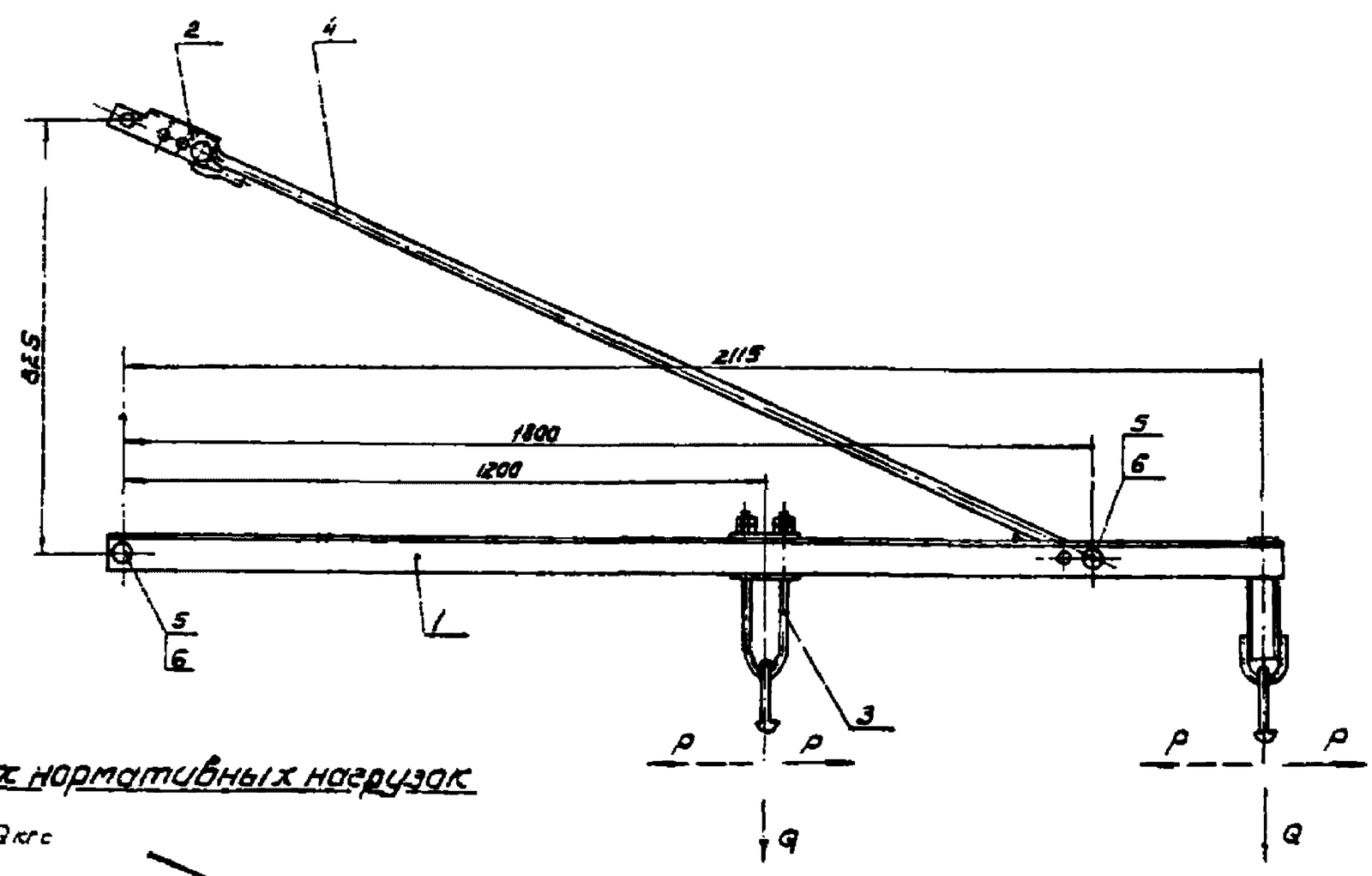

График допустимых нормативных нагрузок

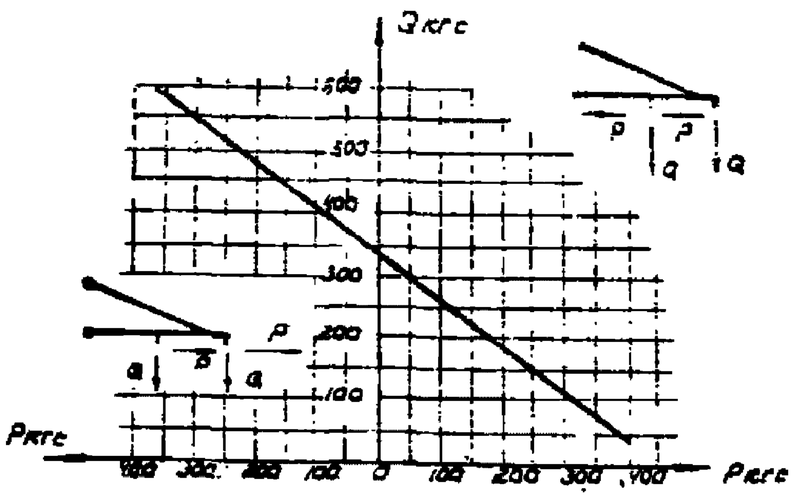

Размеры для справок

1064// 15

Изм.	Лист	N Докум.	Подпись	Дата	1064-9.00.00СБ		
Разраб.		Щеглова			Кронштейн типа КФПУ-53 Сборочный чертеж	Лит.	Масса	Масшт.
Провер.		Иванов				5	31.53	1:10
Т.контр.						Лист	Листов 1	
Рук.груп.		Пастнов				МПС ТРАНСЭЛЕКТРОПРОЕКТ МОСКВА		
Н.контр.		Бров						
Утверд.		Казанцев						

1064-8.10.00СБ

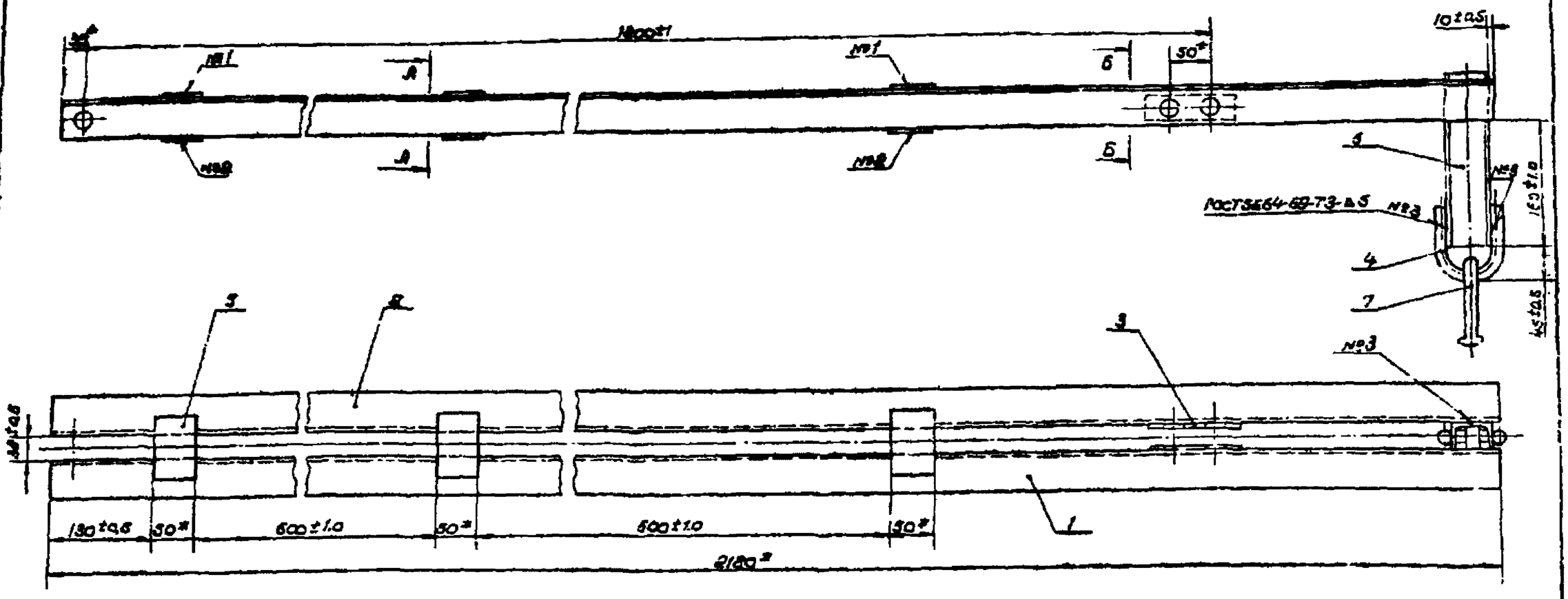

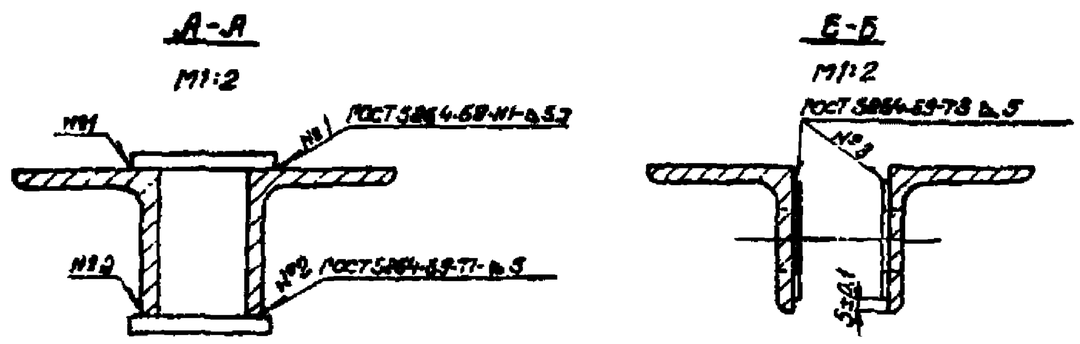

1. Материал деталей 5 и 6 – сталь по ГОСТ 380-71 марки Вст 3пс2 для районов с расчетной температурой ниже минус 30°с до минус 40°с или Вст 3пс2, для районов с расчетной температурой минус 30°с и выше
2. Варить электродом типа Э-42 ГОСТ 9467-75
3. После изготовления зачистить и окрасить за два раза масляной краской
4. * Размеры для справок

Изм.	Лист	№докум.	Подпись	Дата	1064-8.10.00СБ		
Разраб.		Щеголева			Балка кронштейна типа КФПУ-50 Сборочный чертеж	Лит. Б	Масса 19,47 / Масшт. 1:5
Провер.		Иванов				Лист	Листов 1
Т.контр.						МПС ТРАНСЭЛЕКТРОПРОЕКТ МОСКВА	
Рук.груп.		Постнов					
Н.контр.		Бров		07.77			
Утверд.		Казанцев		84			

Копировал Формат А1

1064-9.10.00СБ

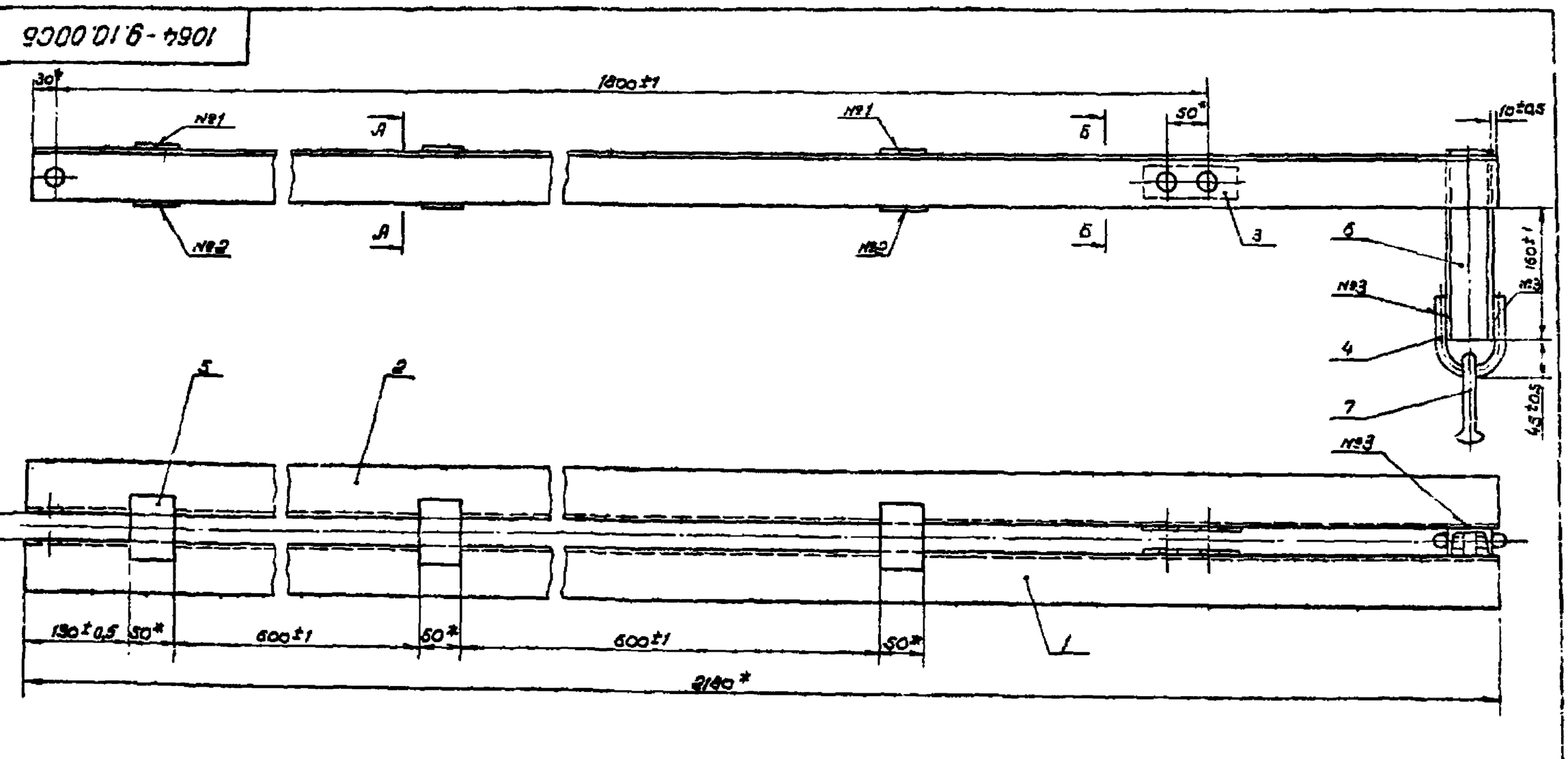

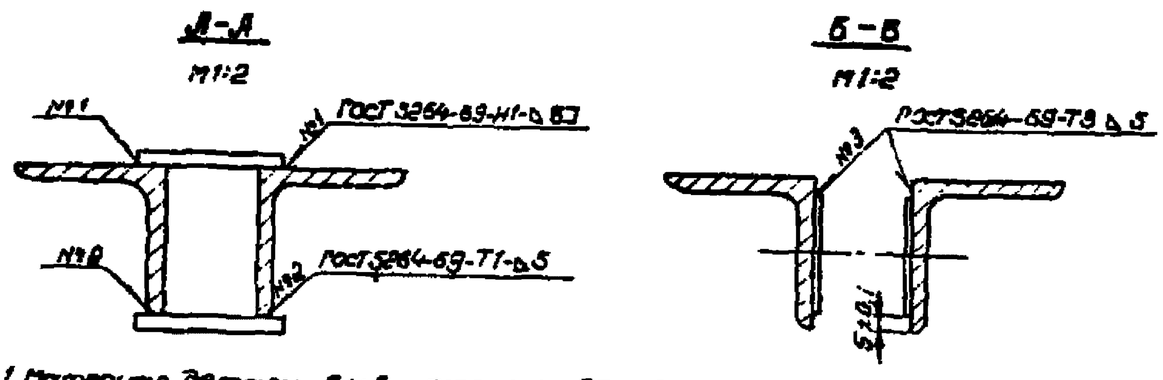

1. Материал деталей, 6 и 6 – сталь по ГОСТ 380-71 марки Вст 3пс2 для районов с расчетной температурой ниже минус 30°с до минус 40°с или Вст 3пс2, для районов с расчетной температурой минус 30°с и выше.
2. Варить электродом типа Э-42 ГОСТ 9467-75
3. После изготовления зачистить и окрасить за два раза масляной краской
4. * Размеры для справок

1064/1 **16**

Изм.	Лист	№докум.	Подпись	Дата	1064-9.10.00СБ		
Разраб.		Щеголева			Балка кронштейна типа КФПУ-63 Сборочный чертеж	Лит. Б	Масса 22,97 / Масшт. 1:5
Провер.		Иванов				Лист	Листов 1
Т.контр.						МПС ТРАНСЭЛЕКТРОПРОЕКТ МОСКВА	
Рук.груп.		Постнов					
Н.контр.		Бров		07.77			
Утверд.		Казанцев					

Копировал Формат А1

Формат	Зона	Поз.	Обозначение	Наименование	Кол.	Примечание
				Документация		
12			1064-8.10.00 СБ	Сборочный чертеж		
				Детали		
11		1	1064-810.01-01	Балка правая	1	См.табл.
11		2	1064-810.02-01	Балка левая	1	См.табл.
11		3	1064-5.10.01	Накладка	2	
11		4	1064-210.02	Хомут	1	
54		5	1064-8.10.03	Накладка, ℓ=80В, Полоса $\frac{5\times50\ ГОСТ\ 103-57}{ВСт.3пс2\ ГОСТ\ 535-38}$	6	0.156
54		6	1064-8.10.04	Бугель ℓ=220В, Швеллер $\frac{5\ ГОСТ\ 8240-72}{ВСт3пс2\ ГОСТ\ 535-57}$	1	1.06
				Прочие изделия		
		7		Серьга сварная Каталог 3.501-39 чертеж КС-095-68	1	

Изм.	Лист	N докум.	Подпись	Дата
Разраб.	Пироговская			
Провер.	Иванов			
Рук.бри.	Постнов			
Н.конт.	Броз			07.77
Утверд.	Казанцев			01.11

1064-8.10.00

Балка кронштейна КФПУ-50

Лит. Б | Лист | Листов 1

МПС ТРАНСЭЛЕКТРОПРОЕКТ МОСКВА

Копировал: Одинцова Формат 11

Формат	Зона	Поз.	Обозначение	Наименование	Кол.	Примечание
				Документация		
12			1064-9.10.00 СБ	Сборочный чертеж		
				Детали		
11		1	1064-810.01-02	Балка правая	1	См.табл.
11		2	1064-810.02-02	Балка левая	1	См.табл.
11		3	1064-5.10.01	Накладка	2	
11		4	1064-2.10.02	Хомут	1	
54		5	1064-9.10.01	Накладка ℓ=80В, Полоса $\frac{5\times50\ ГОСТ\ 103-57}{ВСт.3пс\ ГОСТ\ 535-38}$	6	0.156
54		6	1064-9.10.02	Бугель, ℓ=220В, Швеллер $\frac{5\ ГОСТ\ 8240-72}{ВСт.3пс2\ ГОСТ\ 535-57}$	1	1.06
				Прочие изделия		
				Серьга сварная Каталог 3.501-39 чертеж КС-095-68		

Изм.	Лист	N докум.	Подпись	Дата
Разраб.	Пироговская			
Провер.	Иванов			
Рукоз.	Постнов			
Н.контр.	Броз			07.77
Утверд.	Казанцев			01.11

1064-9.10.00

Балка кронштейна КФПУ-63

Лит. Б | Лист. | Листов 1

МПС ТРАНСЭЛЕКТРОПРОЕКТ МОСКВА

Копировал: Одинцова Формат 11

Инв.N подл. | Подпись и дата | Взам.инв.N | Инв.N дубл. | Подпись и дата

Формат	Зона	Поз.	Обозначение	Наименование	Кол.	Примечание
				Документация		
12			1064-8.00.00 СЕ	Сборочный чертеж		
				Сборочные изделия		
11		1	1064-8.10.00.	Балка кронштейна типа КФПУ-50	1	
11		2	1064-13.00.00	Скоба регулировочная	1	
11		3	1064-14.00.00	Бугель удлиненный	1	
				Детали		
11		4	1064-5.00.01-01	Тяга	1	См.табл.
				Прочие изделия		
		5		Валик 20×60 Каталог 3.501-39 чертеж КС-084-68	2	
				Материалы		
		6		Проволока 4БСМ2 ℓ=70 ГОСТ 3822-61	2	0.001

Изм.	Лист	N докум.	Подпись	Дата
Разраб.	Пироговская			
Провер.	Иванов			
Рукоз.	Постнов			
Н.конт.	Броз			07.77
Утверд.	Казанцев			01.11

1064-8.00.00

Кронштейны типов КФПУ-50

Лит. Б | Лист | Листов 1

МПС ТРАНСЭЛЕКТРОПРОЕКТ МОСКВА

Копировал: Одинцова Формат 11

Формат	Зона	Поз.	Обозначение	Наименование	Кол.	Примечание
				Документация		
12			1064-9.00.00 СБ	Сборочный чертеж		
				Сборочные единицы		
11		1	1064-9.10.00	Балка кронштейна типа КФПУ-63	1	
11		2	1064-13.00.00	Скоба регулировочная	1	
11		3	1064-14.00.00	Бугель удлиненный	1	
				Детали		
11		4	1064-5.00.01-01	Тяга	1	См.табл.
				Прочие изделия		
		5		Валик 20×60 Каталог 3.501-39 чертеж КС-084-68	2	
				Материалы		
		6		Проволока 4БСМ2 ℓ=70 ГОСТ 3822-61	2	0.001

1064/1 | 17

Изм.	Лист	N докум.	Подпись	Дата
Разраб.	Пироговская			
Провер.	Иванов			
Рукоз.	Постнов			
Н.конт.	Броз			07.77
Утверд.	Казанцев			01.11

1064-9.00.00

Кронштейны типов КФПУ-63

Лит. Б | Лист | Листов 1

МПС ТРАНСЭЛЕКТРОПРОЕКТ МОСКВА

Копировал: Одинцова Формат 11

1064-11.00.00СБ

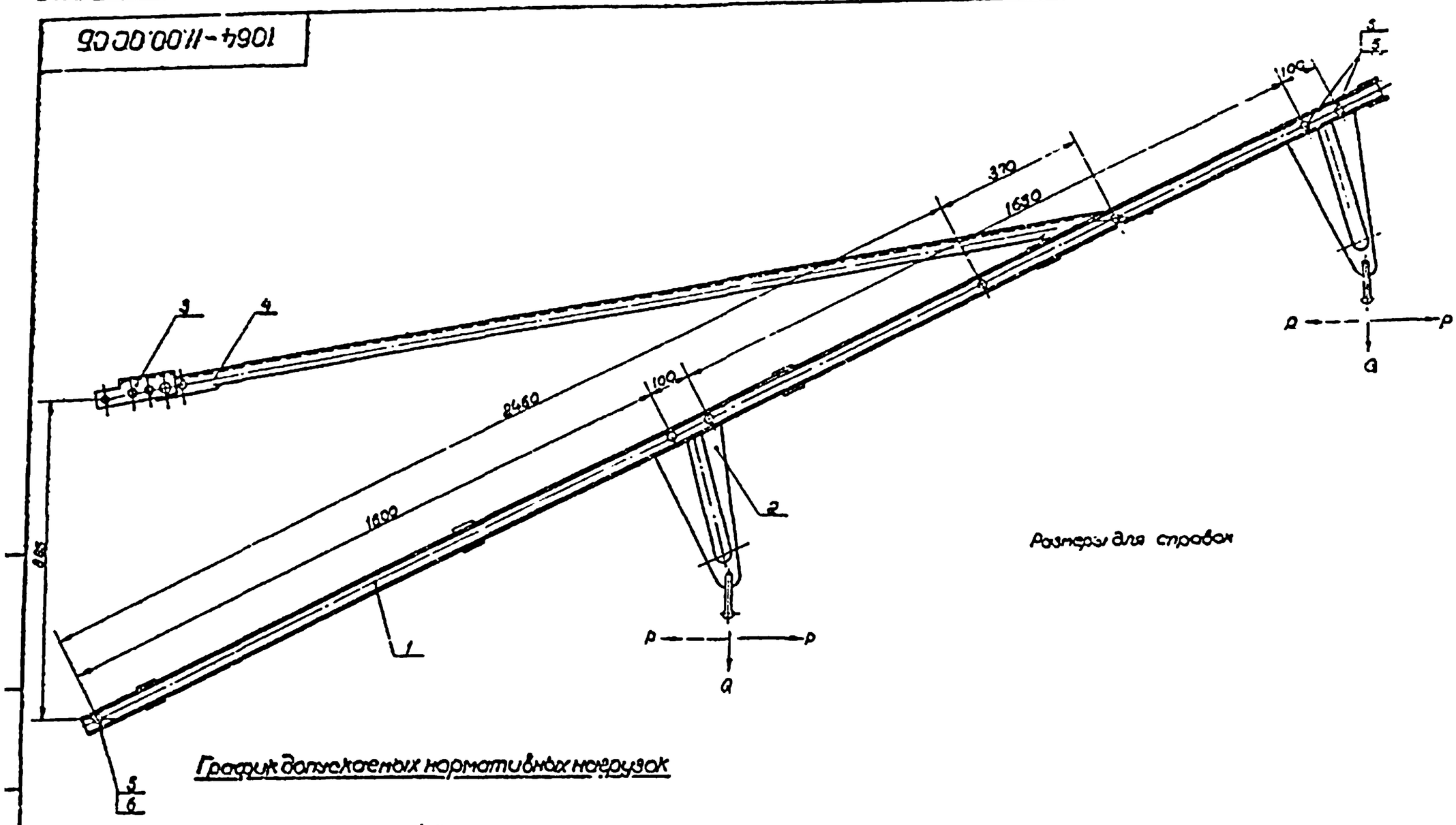

График допускаемых нормативных нагрузок

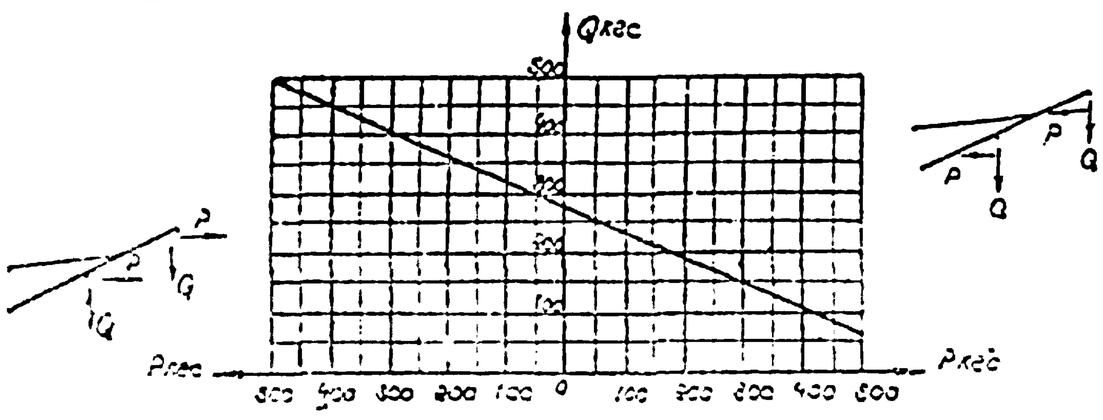

					1064 - 11.00.00СБ		
Изм.	Лист	№ докум.	Подпись	Дата	Кронштейн типа КФД Сборочный чертеж	Лит.	Масса	Масшт.
Разраб.		Пироговская				Б	51.54	1:10
Провер.		Иванов				Лист	Листов 1
Т.контр.							
Утверд.		Постнов				МПС ТРАНСЭЛЕКТРОПРОЕКТ МОСКВА	
Н.контр.		Брод		07.77			
Утверд.		Казанцев		07.77			

Копировал Формат 11

1064-10.00.00СБ

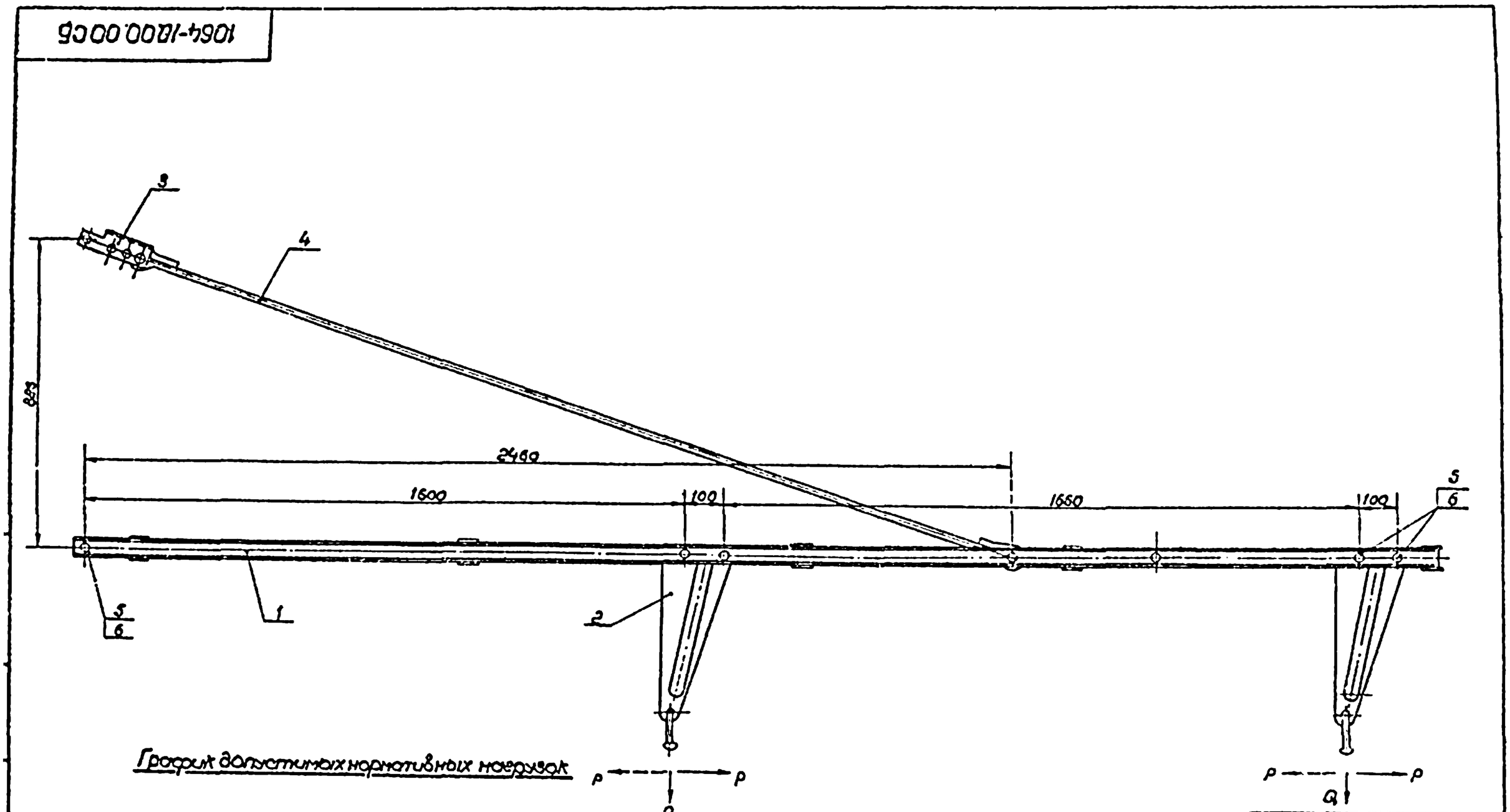

1064/1 | 18

График допустимых нормативных нагрузок

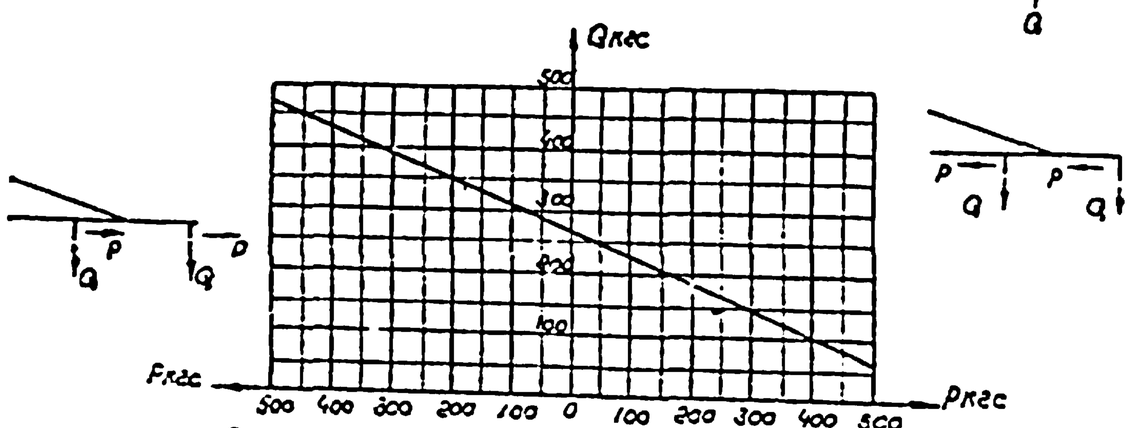

Размеры для справок

					1064 - 10.00.00СБ		
Изм.	Лист	№ Докум.	Подпись	Дата	Кронштейн типа КФД Сборочный чертеж	Лит.	Масса	Масшт.
Разраб.		Пироговская				Б	46.63	1:10
Провер.		Иванов				Лист	Листов 1
Т.контр.							
Утверд.		Постнов				МПС ТРАНСЭЛЕКТРОПРОЕКТ МОСКВА	
Н.контр.		Брод		07.77			
Утверд.		Казанцев		07.77			

Копировал Формат 11

1064-10.10.01

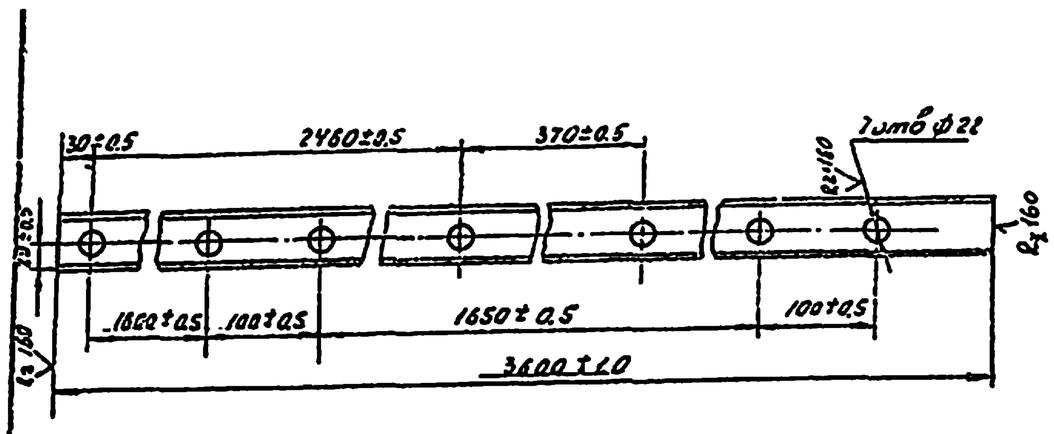

Материал - сталь по ГОСТ 380-71 марки ВСт3пс2 для районов с расчетной температурой ниже минус 30°С, до минус 40°С. или ВСт3кп2 для районов с расчетной температурой минус 30°С и выше.

Изм.	Лист	№ докум.	Подпись	Дата	1064-10.10.01		
Разраб.	Щеглова				Балка правая	Литер Б	Масса 17.1 / Масшт. 1:5
Провер.	Иванов					Лист	Листов 1
Т. контр.							
Рук. груп.	Постнов				Швеллер $\frac{5\ ГОСТ\ 8240-72}{ВСт3пс2\ ГОСТ\ 535-58}$	МПС ТРАНСЭЛЕКТРОПРОЕКТ МОСКВА	
Н. контр.	Брод			02.77			
Утверд.	Казанцев			02.77			

Копировал: Гусева Формат 11.

1064-10.10.00

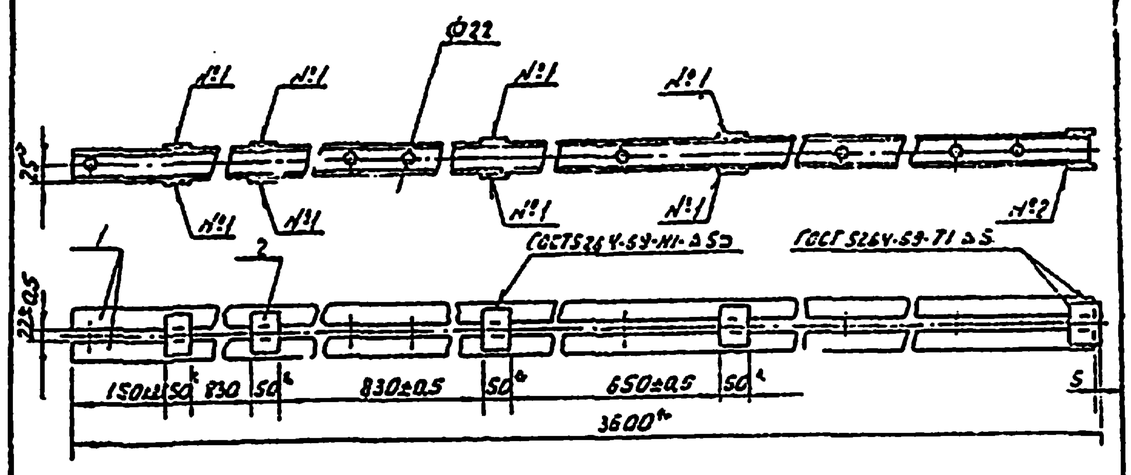

1. Материал дет. 2 сталь по ГОСТ 380-71 марки ВСт3пс2 для районов с расчетной температурой минус 30°С до минус 40°С или ВСт3кп2 для районов с расчетной температурой минус 30°С и выше.
2. Варить электродом типа Э-42 по ГОСТ 9467-
3. После изготовления зачистить и окрасить масляной краской за два раза
4. *Размеры для справок.

Формат	Зона	Позиция	Обозначение	Наименование	Кол.	Примеч.
				Детали		
11		1	1064-10.10.01	Балка	2	
Б4		2	1064-10.10.02	Накладка ℓ=608,	10	
				Полоса $\frac{5\times50\ ГОСТ\ 103-57}{ВСт3пс2\ ГОСТ\ 535-58}$		0.12

					1064-10.10.00		
Изм.	Лист	№ докум.	Подпись	Дата	Балка кронштейна КФЭ	Лит. Б	Масса 36.02 / Масшт. 1:10
Разраб.	Щеглова					Лист	Листов 1
Провер.	Иванов						
Т. контр.							
Рук. груп.	Постнов					МПС ТРАНСЭЛЕКТРОПРОЕКТ МОСКВА	
Н. контр.	Брод			02.77			
Утверд.	Казанцев			02.77			

Копировал: Гусева Формат 11.

Формат	Зона	Позиция	Обозначение	Наименование	Кол.	Примеч.
				Документация		
12			1064-11.00.00СБ	Сборочный чертеж		
				Сборочные единицы		
12		1	1064-10.10.00	Кронштейн КФЭ	1	
11		2	1064-12.00.00	Бугель пластинчатый	2	
11		3	1064-13.00.00	Скоба регулировочная	1	
				Детали		
11		4	1064-11.00.01	Тяга сжатая	1	
				Прочие изделия		
		5		Валик 20х60		
				каталог 3.501-39 чертеж КС-084-68	6	
				Материалы		
		6		Проволока 46СМ2	6	
				ℓ=70 ГОСТ 3822-61		0.01

					1064-11.00.00		
Изм.	Лист	№ докум.	Подпись	Дата	Кронштейн типа КФЭС	Литер Б	Лист / Листов 1
Разраб.	Щеглова					МПС ТРАНСЭЛЕКТРОПРОЕКТ МОСКВА	
Провер.	Иванов						
Рук. груп.	Постнов						
Н. контр.	Брод			02.77			
Утверд.	Казанцев			02.77			

Копировал: Гусева Формат 11.

Формат	Зона	Позиция	Обозначение	Наименование	Кол.	Примеч.
				Документация		
12			1064-10.00.00СБ	Сборочный чертеж		
				Сборочные единицы		
12		1	1064-10.10.00.	Кронштейн КФЭ	1	
11		2	1064-12.00.00.	Бугель пластинчатый	2	
11		3	1064-13.00.00.	Скоба регулировочная	1	
				Детали		
11		4	1064-5.00.01-02	Тяга растянутая	1	
				Прочие изделия		
		5		Валик 20х60	6	
				каталог 3.501-39 чертеж КС-084-68		
				Материалы		
		6		Проволока 46СМ2	6	
				ℓ=70 ГОСТ 3822-61		0.01

1064/1 | 19

					1064-10.00.00		
Изм.	Лист	№ докумен.	Подпись	Дата	Кронштейн типа КФЭ	Лит. Б	Лист / Листов 1
Разраб.	Щеглова					МПС ТРАНСЭЛЕКТРОПРОЕКТ МОСКВА	
Провер.	Иванов						
Рук. груп.	Постнов						
Н. контр.	Брод			02.77			
Утверд.	Казанцев			02.77			

Копировал: Гусева Формат 11

Подпись и дата | Инв. № дубл. | Взамен инв. № | Подпись и дата | Инв. № подл.

1064-8.10.01

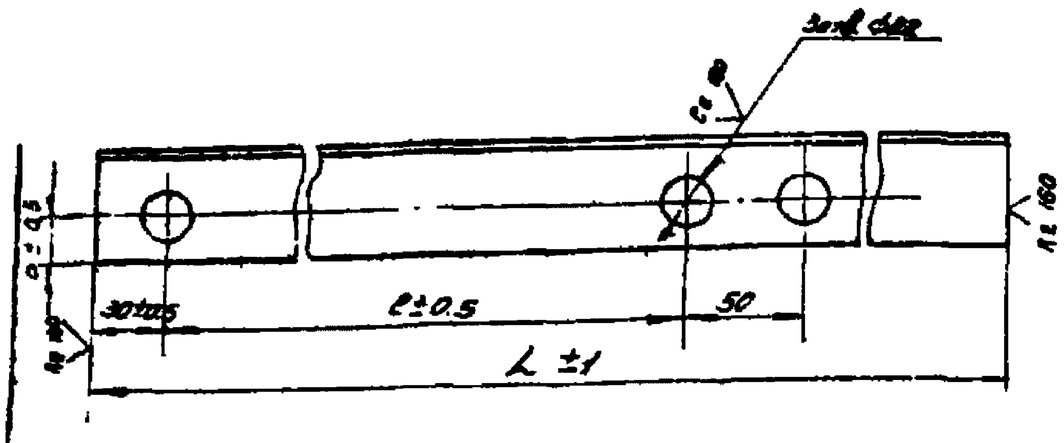

Обозначение	Тип кронштейна	Сортамент	Размеры в мм a	ℓ	L	Масса
1064-8.10.01	КФП-50	L50×50×5	22	1150	1580	5.95
1064-8.10.01-01	КФПУ-50			1750	2180	8.20
1064-8.10.01-02	КФПУ-63	L63×63×5	30			10.45

1. Материал - сталь по ГОСТ 380-71 марки ВСт3пс2 для районов с расчетной температурой ниже минус 30°С до минус 40°С или ВСт3кп2 для районов с расчетной температурой минус 30°С и выше

Изм.	Лист	N докум.	Подп.	Дата	1064-8.10.01		
Разраб.	Щеглова				Балка правая	Лит. Б	Масса / Масш. 1:2.5
Провер.	Иванов					Лист	Листов 1
Т. конт.						МПС ТРАНСЭЛЕКТРОПРОЕКТ МОСКВА	
Рук. гр.	Постнов						
Н. конт.	Бродд			07.77	Уголок	см. табл. ГОСТ 8509-72 / ВСт3пс2 ГОСТ 535-58	
Утверд.	Казанцев			07.77			

Копировал Формат 11

1064-8.10.02

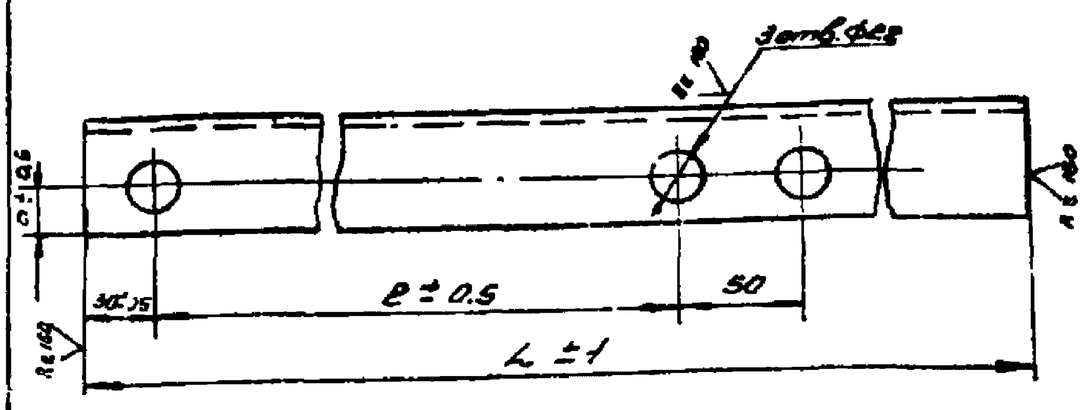

Обозначение	Тип кронштейна	Сортамент	Размеры в мм a	ℓ	L	Масса
1064-8.10.02	КФП-50	L50×50×5	22	1150	1580	5.95
1064-8.10.02-01	КФПУ-50			1750	2180	9.20
1064-8.10.02-02	КФПУ-63	L63×63×5	30			10.45

1. Материал - сталь по ГОСТ 380-71 марки ВСт3пс2 для районов с расчетной температурой ниже минус 30°С, до минус 40°С, или ВСт3кп2 для районов с расчетной температурой минус 30°С и выше

Изм.	Лист	N докум.	Подп.	Дата	1064-8.10.02		
Разраб.	Щеглова				Балка левая	Лит. Б	Масса / Масш. 1:2.5
Провер.	Иванов					Лист	Листов 1
Т. конт.						МПС ТРАНСЭЛЕКТРОПРОЕКТ МОСКВА	
Рук. гр.	Постнов						
Н. конт.	Бродд			07.77	Уголок	см. табл. ГОСТ 8509-72 / ВСт3пс2 ГОСТ 535-58	
Утверд.	Казанцев			07.77			

Копировал Формат 11

Инв. N подл. | Подп. и дата | Взамен инв. N дубл. | Инв. N дубл. | Подп. и дата

1064-12.00.00

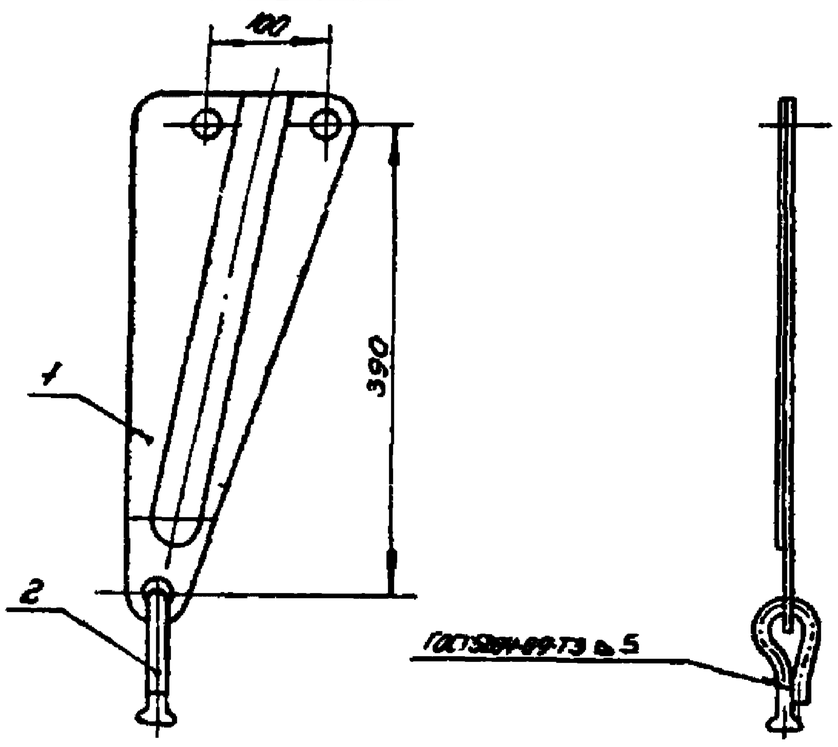

1. Серьга поз. 2 отрезается на бугель, загибается и заваривается
2. Варить электродом типа Э-42 ГОСТ 9467-75
3. После изготовления зачистить и оцинковать Гр. 4.30
4. Размеры для справок

			Обозначение	Наименование	Кол.	Примеч.
				Детали		
И		1	1064-10.00.01	Плостина	1	
				Прочие изделия		
		2		Серьга сварная	1	
				каталог 3.501-39 чертежи КС-095-68		

Изм.	Лист	N докум.	Подп.	Дата	1064-12.00.00		
Разраб.	Щеглова				Бугель пластинчатый	Лит. Б	Масса 1.93 / Масш. 1:5
Провер.	Иванов					Лист	Листов 1
Т. конт.						МПС ТРАНСЭЛЕКТРОПРОЕКТ МОСКВА	
Рук. гр.	Постнов						
Н. конт.	Бродд			07.77			
Утверд.	Казанцев			07.77			

Копировал Формат 11

1064-12.00.01

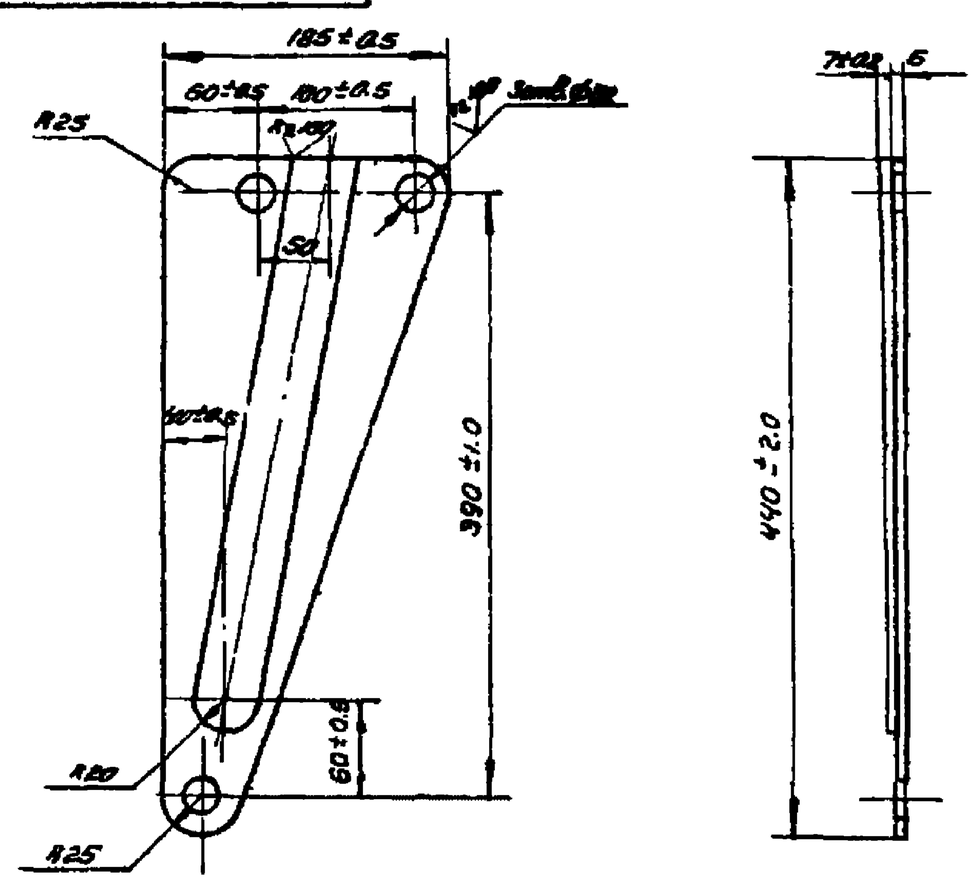

1064/1 **20**

Изм.	Лист	N докум.	Подп.	Дата	1064-12.00.01		
Разраб.	Щеглова				Плостина	Лит. Б	Масса 1.60 / Масш. 1:4
Провер.	Иванов					Лист	Листов 1
Т. конт.						МПС ТРАНСЭЛЕКТРОПРОЕКТ МОСКВА	
Рук. гр.	Постнов						
Н. конт.	Бродд			07.77	Лист	S ГОСТ 19903-74 / ВСт3пс2 ГОСТ 14637-89	
Утвер.	Казанцев			07.77			

Копировал Формат 11

1084-13.00.01

(√)Б

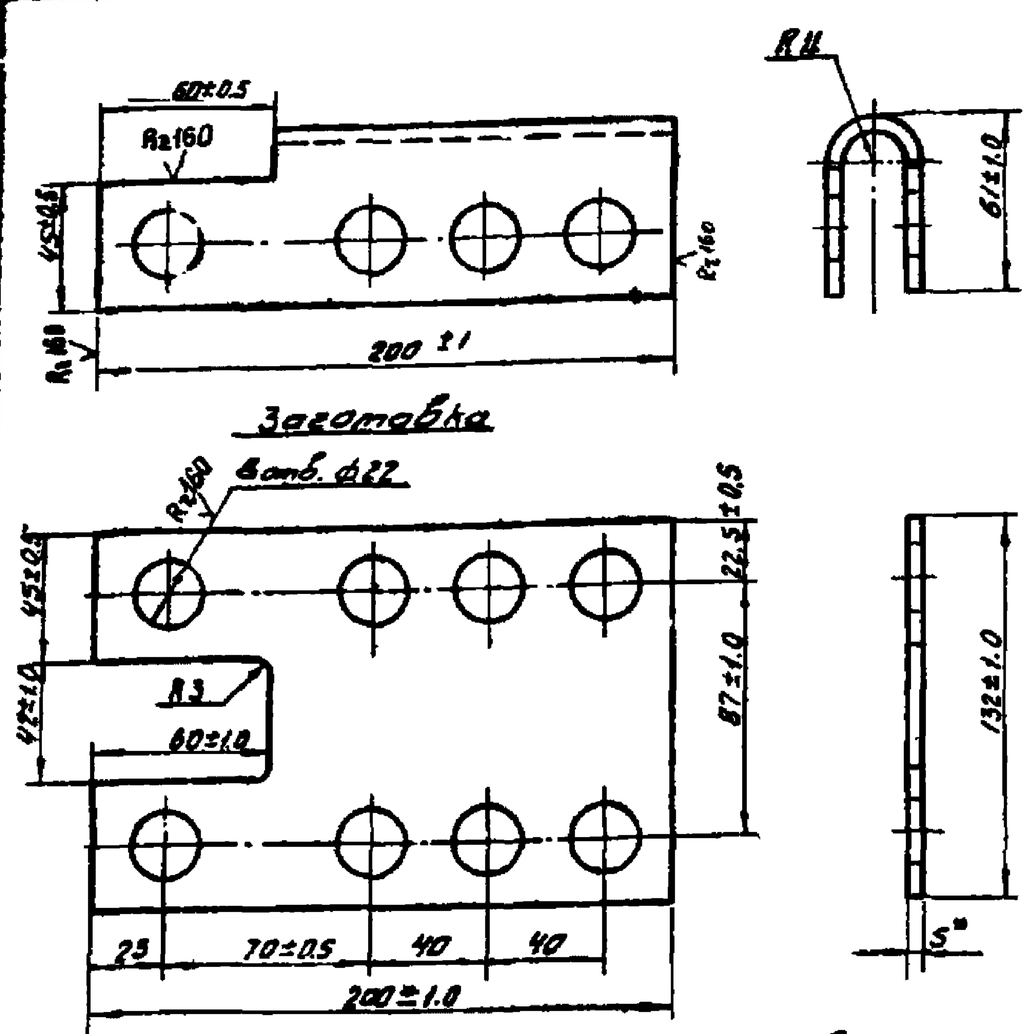

1 После изготовления зачистить и оцинковать Гор. Ц. 30.
2. * Размеры для справок

Изм	Лист	№ докум.	Подпись	Дата	1064-13.00.01	
Разраб.	Абрамова				Скоба	Лит. Б; Масса 0.82; Масшт 1:2
Провер.	Иванов					Лист; Листов 1
Т.контр.						
Нач. гр.	Постнов				Полоса 5х200 ГОСТ 103-57 / Ст.3пс2 ГОСТ 535-58	МПС ТРАНСЭЛЕКТРОПРОЕКТ МОСКВА
Н.контр.	Брод			03.77		
Утверд.	Казанцев			03.77		

Копировал: Гусева Формат: 11

1084-13.00.00СБ

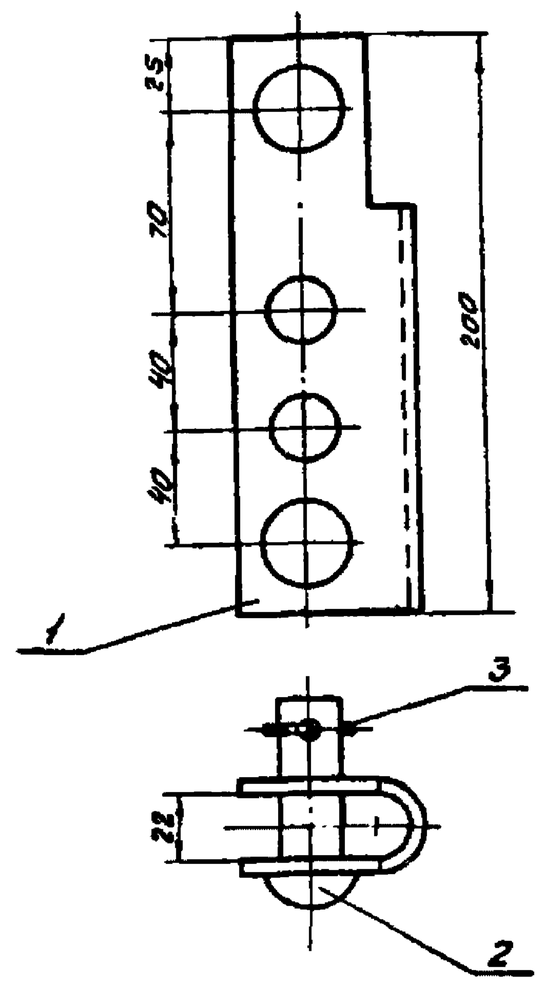

Размеры для справок

Изм	Лист	№ докум.	Подпись	Дата	1064-13.00.00СБ	
Разраб.	Абрамова				Скоба регулировочная / Сборочный чертеж	Лит. Б; Масса 1.22; Масшт 1:2
Провер.	Иванов					Лист; Листов 1
Т.контр.						
Нач. гр.	Постнов					МПС ТРАНСЭЛЕКТРОПРОЕКТ МОСКВА
Н.контр.	Брод			03.77		
Утверд.	Казанцев			03.77		

Копировал: Гусева Формат: 11

1084-11.00.01

(√)Б

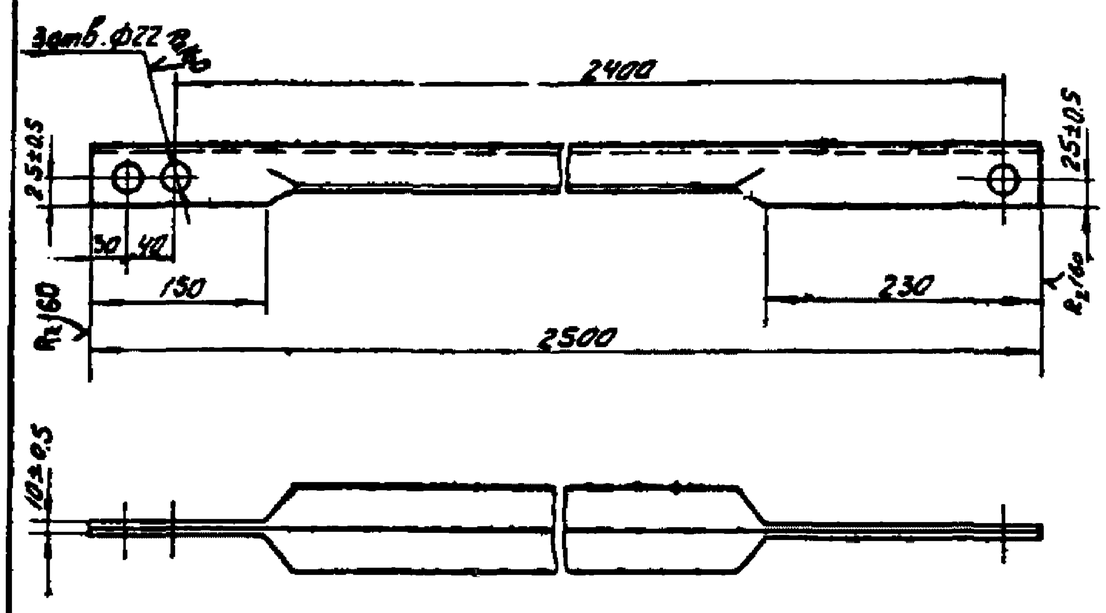

1 Сплющивание полок производить в горячем состоянии.
2 Допускается смещение одной полки относительно другой на 4мм.
3 Минимальное расстояние от края отверстия до края полки /его наименьшей полки/ должно быть равно 8 мм.
4 После изготовления зачистить и окрасить за два раза масляной краской.

Изм	Лист	№ докум.	Подпись	Дата	1064-11.00.01	
Разраб.	Абрамова				Тяга сжатая	Лит. Б; Масса 9.34; Масшт 1:5
Провер.	Иванов					Лист; Листов 1
Т.контр.						
Нач. гр.	Постнов				Уголок 50х50х5 ГОСТ 8509-72 / Ст.3пс2 ГОСТ 535-58	МПС ТРАНСЭЛЕКТРОПРОЕКТ МОСКВА
Н.контр.	Брод			03.77		
Утверд.	Казанцев			03.77		

Копировал: Гусева Формат: 11

Формат	Зона	Поз.	Обозначение	Наименование	Кол.	Примеч.
				Документация		
11			1084-13.00.00СБ	Сборочный чертеж		
				Детали		
11		1	1084-13.00.01	Скоба	1	
				Прочие изделия		
		2		Валик 20х60 / Каталог 3.301-39 чертеж КС-084-68	2	
				Материалы		
		3		Проволока 45СМ2 ℓ=70 ГОСТ 3822-61	2	0.001

1064/1 21

Изм	Лист	№ докум.	Подпись	Дата	1064-13.00.00	
Разраб.	Абрамова				Скоба регулировочная	Лит. Б; Лист; Листов 1
Провер.	Иванов					МПС ТРАНСЭЛЕКТРОПРОЕКТ МОСКВА
Нач. гр.	Постнов					
Н.контр.	Брод			03.77		
Утверд.	Казанцев			03.77		

Копировал: Гусева Формат: 11

Альбом I

1064-14.00.02

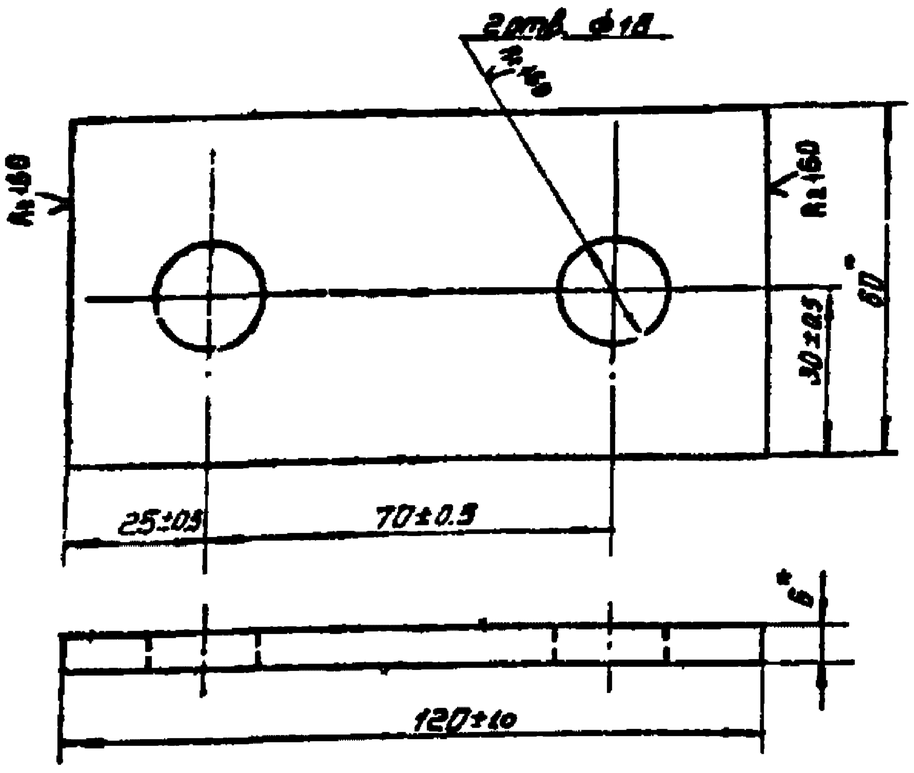

1. Материал - сталь по ГОСТ 380-71 марки ВСт.3пс2 для районов с расчетной температурой ниже минус 30°С до минус 40°С или ВСт.3кп2 для районов с расчетной температурой минус 30°С и выше.
2.* Размеры для справок.

Изм. Лист	№докум.	Подпись	Дата	1064-14.00.02	
Разраб.	Щеглова		26/V	Планка	Лит. Б; Масса 0.32; Масшт. 1:1
Провер.	Иванов				Лист; Листов 1
Т.контр.					МПС Трансэлектропроект Москва
Рук.гр.	Постнов		3.6.75	Полоса 6×60 ГОСТ 103-57 ВСт.3пс2 ГОСТ 535-58	
Н.контр.	Брод		03.77		
Утверд.	Казанцев		03.77		

Копировал Формат 11

1064-14.00.01

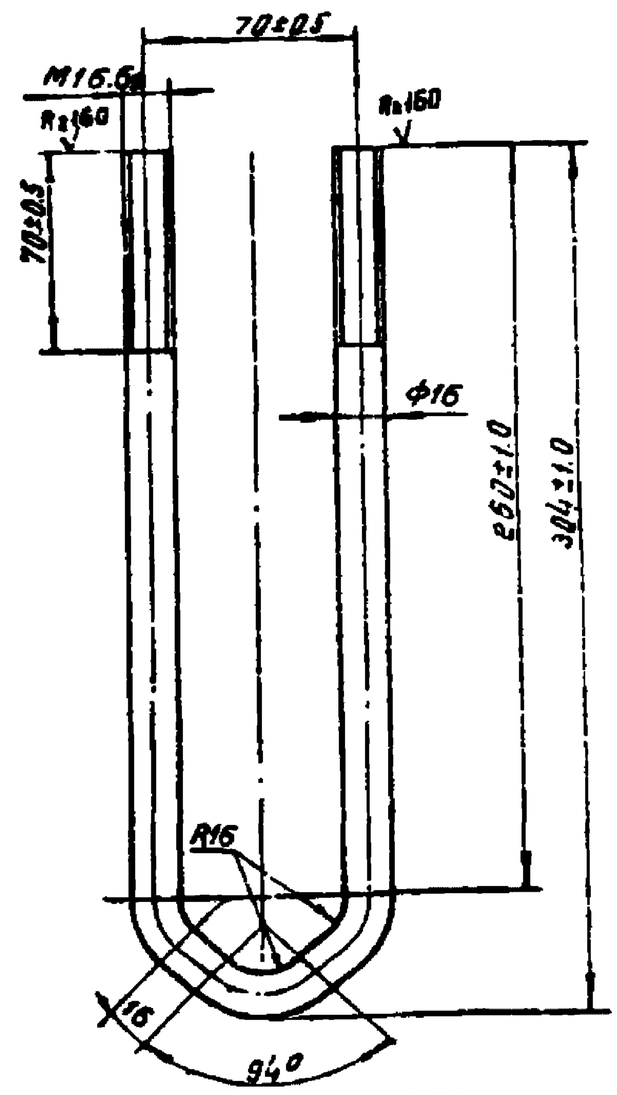

1. Материал - сталь по ГОСТ 380-71 марки ВСт.3сп5.
2. Развернутая длина 630 мм.

Изм. Лист	№докум.	Подпись	Дата	1064-14.00.01	
Разраб.	Щеглова		26/V	Бугель	Лит. Б; Масса 1.00; Масшт. 1:2
Провер.	Иванов				Лист; Листов 1
Т.контр.					МПС Трансэлектропроект Москва
Рук.гр.	Постнов		3.6.75	Круг 16 ГОСТ 2590-71 ВСт.3сп5 ГОСТ 535-58	
Н.контр.	Брод		03.77		
Утверд.	Казанцев		03.77		

Копировал Формат 11

1064-14.00.00СБ

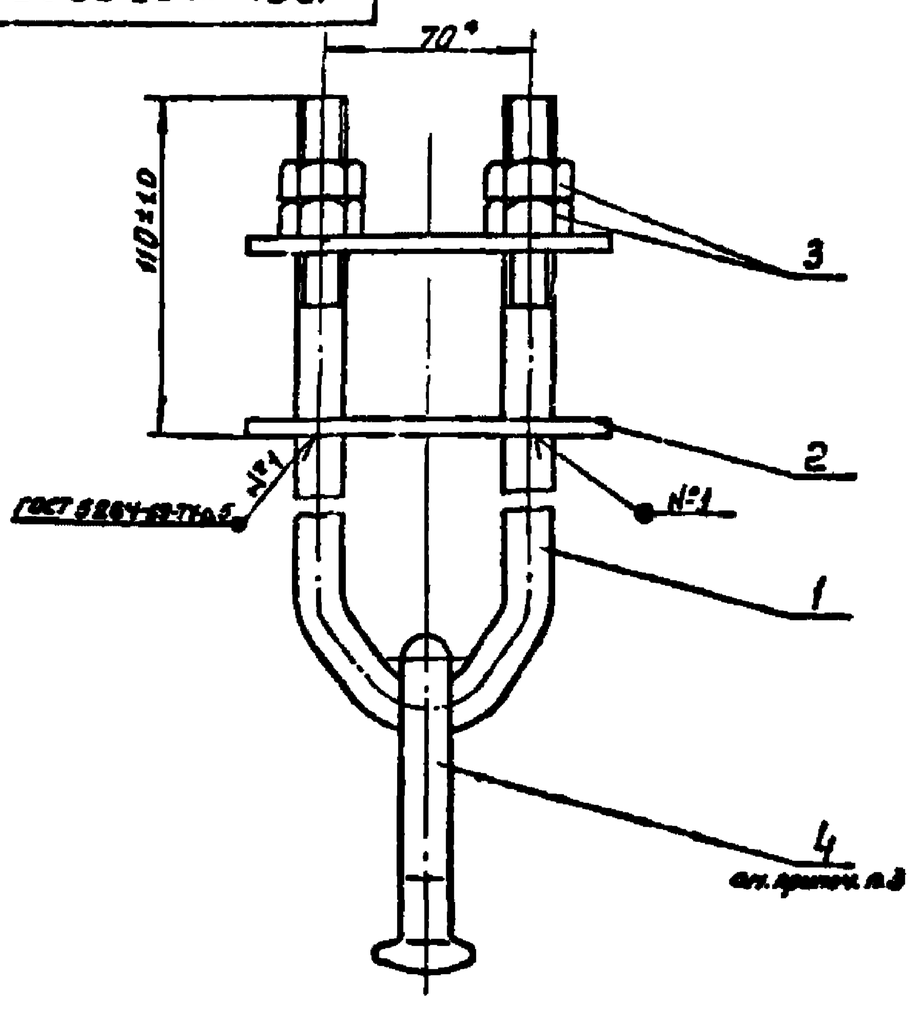

1. Варить электродом типа Э-42 ГОСТ 9467-75.
2. После изготовления резьбу смазать антикоррозионной смазкой, остальное зачистить и окрасить за два раза масляной краской.
3. Серьгу деталь 4 одеть на бугель до приварки детали 2.
4. Допускаемая нагрузка: вертикальная - не более 400кг, горизонтальная - не более 200кг.
5.* Размер для справок.

Изм. Лист	№докум.	Подпись	Дата	1064-14.00.00СБ	
Разраб.	Щеглова		26/V	Бугель удлиненный (Сборочный чертеж)	Лит. Б; Масса 2.11; Масшт. 1:2
Провер.	Иванов				Лист; Листов 1
Т.контр.					МПС Трансэлектропроект Москва
Рук.гр.	Постнов		3.6.75		
Н.контр.	Брод		03.77		
Утверд.	Казанцев		03.77		

Копировал Формат 11

Формат	Зона	Поз.	Обозначение	Наименование	Кол.	Примеч.
				Документация		
А1			1064-14.00.00СБ	Сборочный чертеж		
				Детали		
А1		1	1064-14.00.01	Бугель	1	
А1		2	1064-14.00.02	Планка	2	
				Стандартные изделия		
		3		Гайка М16-4 ГОСТ 5915-70	4	
				Прочие изделия		
		4		Серьга сварная Каталог Э501-39 чертеж КС-095-68	1	

Материал гайки и ее покрытие по ГОСТ 1759-70

1064 22

1064-14.00.00

Изм. Лист	№докум.	Подпись	Дата	1064-14.00.00	
Разраб.	Щеглова		26/V	Бугель удлиненный	Лит. Б; Лист; Листов 1
Провер.	Иванов				МПС Трансэлектропроект Москва
Рук.гр.	Постнов		3.6.75		
Н.контр.	Брод		03.77		
Утверд.	Казанцев		03.77		

Копировал Формат 11

1084-15.00.01

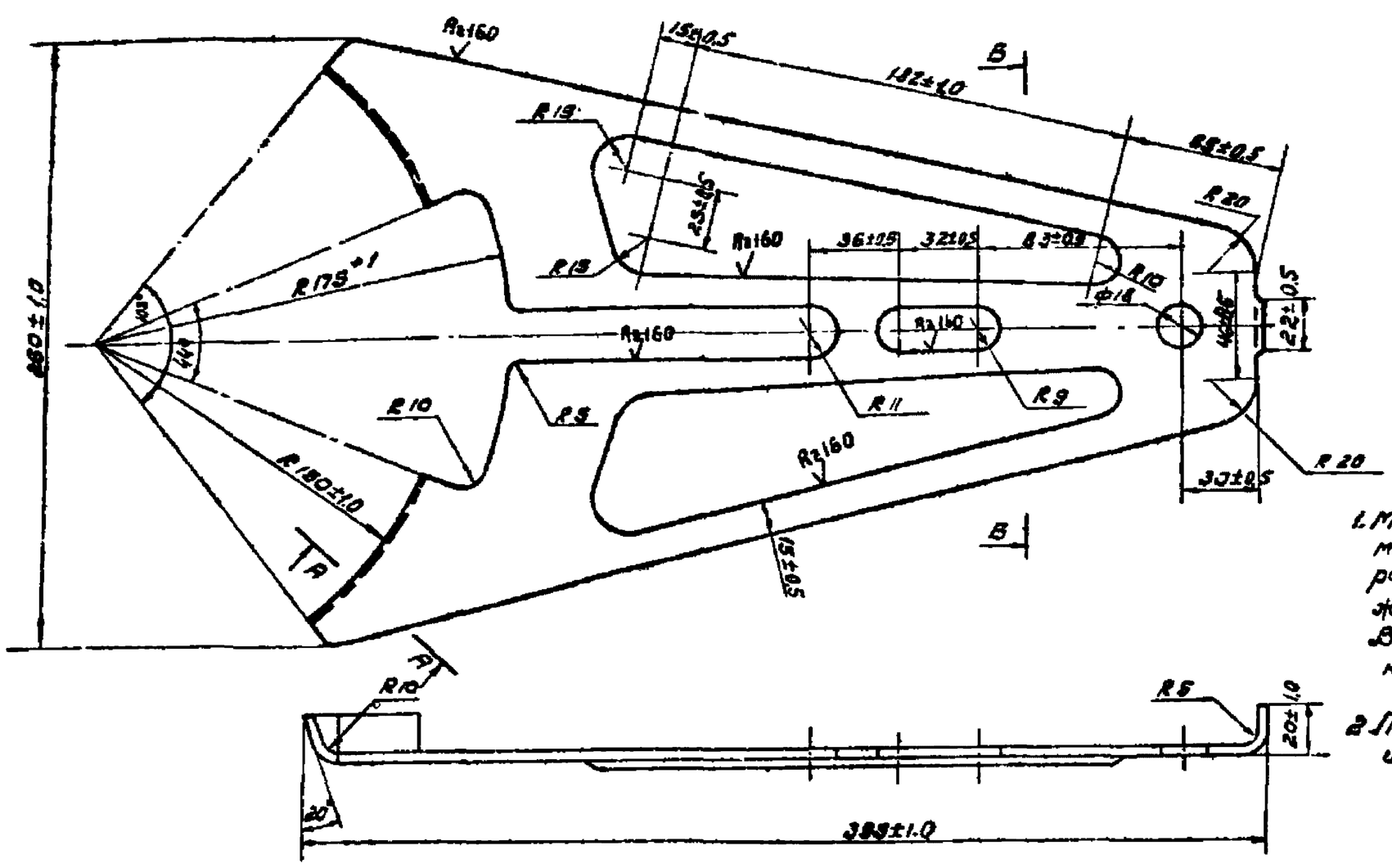

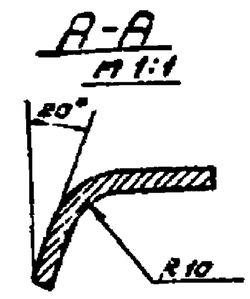

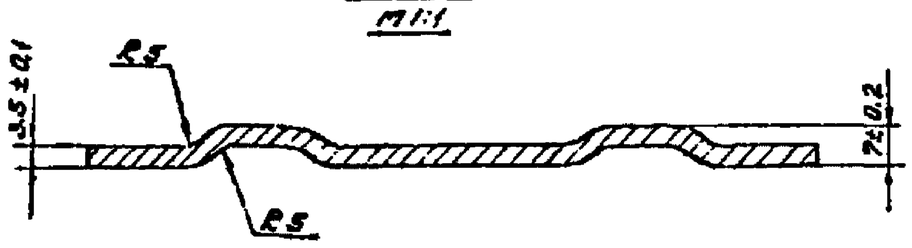

1. Материал - сталь по ГОСТ 380-71 марки ВСт3пс2 для районов с расчетной температурой ниже минус 30°С до минус 40°С или ВСт.3кп2 для районов с расчетной температурой минус 30°С и выше.
2. После изготовления зачистить и оцинковать гор. ц 60.

Изм. Лист.	N докум.	Подпись	Дата	1084 - 15.00.01			
Разраб.	Абрамова			Накладка	Лит.	Масса	Масшт.
Провер.	Иванов				Б	1.40	1:2
Т.контр.					Лист	Листов 1	
Рукв.гр.	Постнов						
Н.контр.	Брод		03.77	Лист 3.5 ГОСТ 19903-74 / ВСт.3пс2 ГОСТ 14637-79	МПС ТРАНСЭЛЕКТРОПРОЕКТ Москва		
Утверд.	Казанцев		03.77				

Инв. N подл. | Подпись и дата | Взам. инв. N

1084-15.00.00СБ

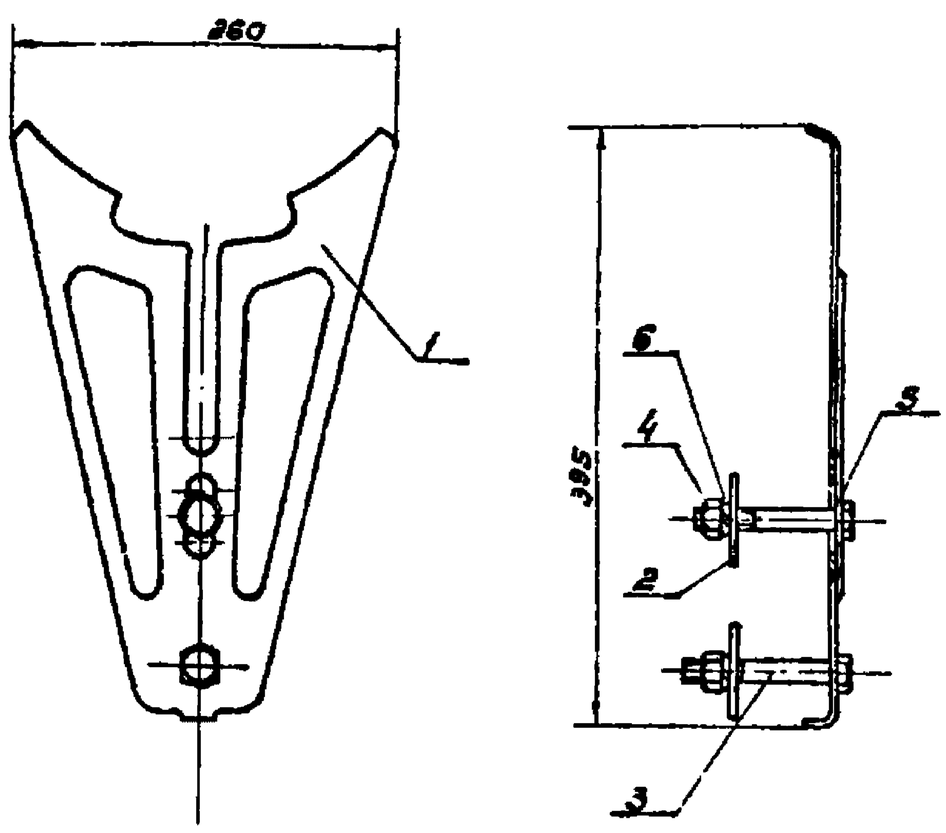

1. Для равномерного прилегания накладки к кронштейну допускается дополнительно применять шайбы дет.2
2. Размеры для справок.

Изм. Лист.	N докум.	Подпись	Дата	1084-15.00.00СБ
Разраб.	Абрамова			Накладка для кронштейна типа КФД. Сборочный чертеж.
Провер.	Иванов			
Т.контр.				
Рукв.гр.	Постнов			
Н.контр.	Брод		03.77	
Утверд.	Казанцев			

Лит.	Масса	Масшт.
Б	206	1:4
Лист	Листов 1	

МПС ТРАНСЭЛЕКТРОПРОЕКТ Москва

Формат	Зона	Позиция	Обозначение	Наименование	Кол.	Примеч.
				Документация.		
11			1084-15.00.00СБ	Сборочный чертеж		
				Детали.		
12		1	1084-15.00.01	Накладка	1	
11		2	1084-15.00.02	Шайба	2	
				Стандартные изделия		
		3		Болт М16×100.46 ГОСТ 7798-70	2	
		4		Гайка М16.4 ГОСТ 5915-70	2	
		5		Шайба 16 ГОСТ 11371-71	1	
		6		Шайба 16.65Г. ГОСТ 6402-70	2	

Материал болтов, гаек и их покрытие по ГОСТ 1759-70

1084/1 | 23

Изм. Лист.	N докум.	Подпись	Дата	1084-15.00.00
Разраб.	Абрамова			Накладка для кронштейна типа КФД
Провер.	Иванов			
Рукв.гр.	Постнов			
Н.контр.	Брод		03.77	
Утверд.	Казанцев			

Лит.	Лист.	Листов
Б		1

МПС ТРАНСЭЛЕКТРОПРОЕКТ Москва

Инв. N подл. | Подпись и дата | Взам. инв. N | Инв. N дубл. | Подпись и дата

1064 - 16.10.00СБ

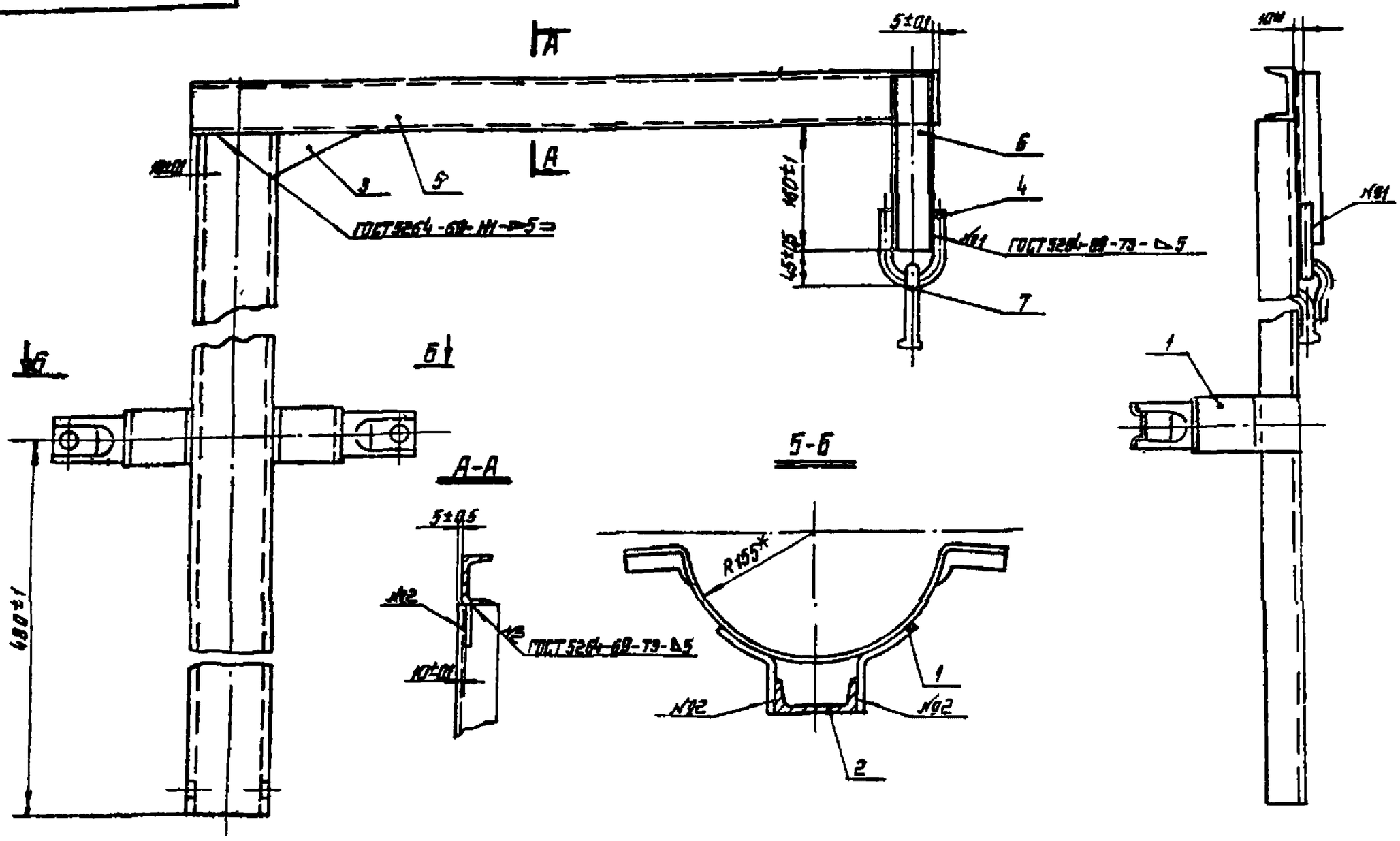

1. Материал деталей поз 2,5 и 6 - сталь по ГОСТ 380-71 марки ВСт3пс2 для районов с расчетной температурой ниже минус 30°С до минус 40°С или ВСт3кп2 для районов с расчетной температурой минус 30°С и выше.
2. Варить электродом типа Э-42 ГОСТ 9467-75.
3. После изготовления зачистить и окрасить масляной краской за два раза.
4. * Размеры для справок

					1064 - 16.10.00СБ			
Изм. Лист	№ докум.	Подпись	Дата	Стойка. Сборочный чертеж	Лит.	Масса	Масшт.	
Разраб.	Щеглова				Б	28.39	1:5	
Провер.	Иванов				Лист	Листов 1		
Т.контр.					МПС Транзлектропроект Москва			
Рук.гр.	Постнов							
Н.контр.	Брод		03.77					
Утверд.	Казанцев		03.77					

Копировал Формат А1

1064 - 16.10.00СБ

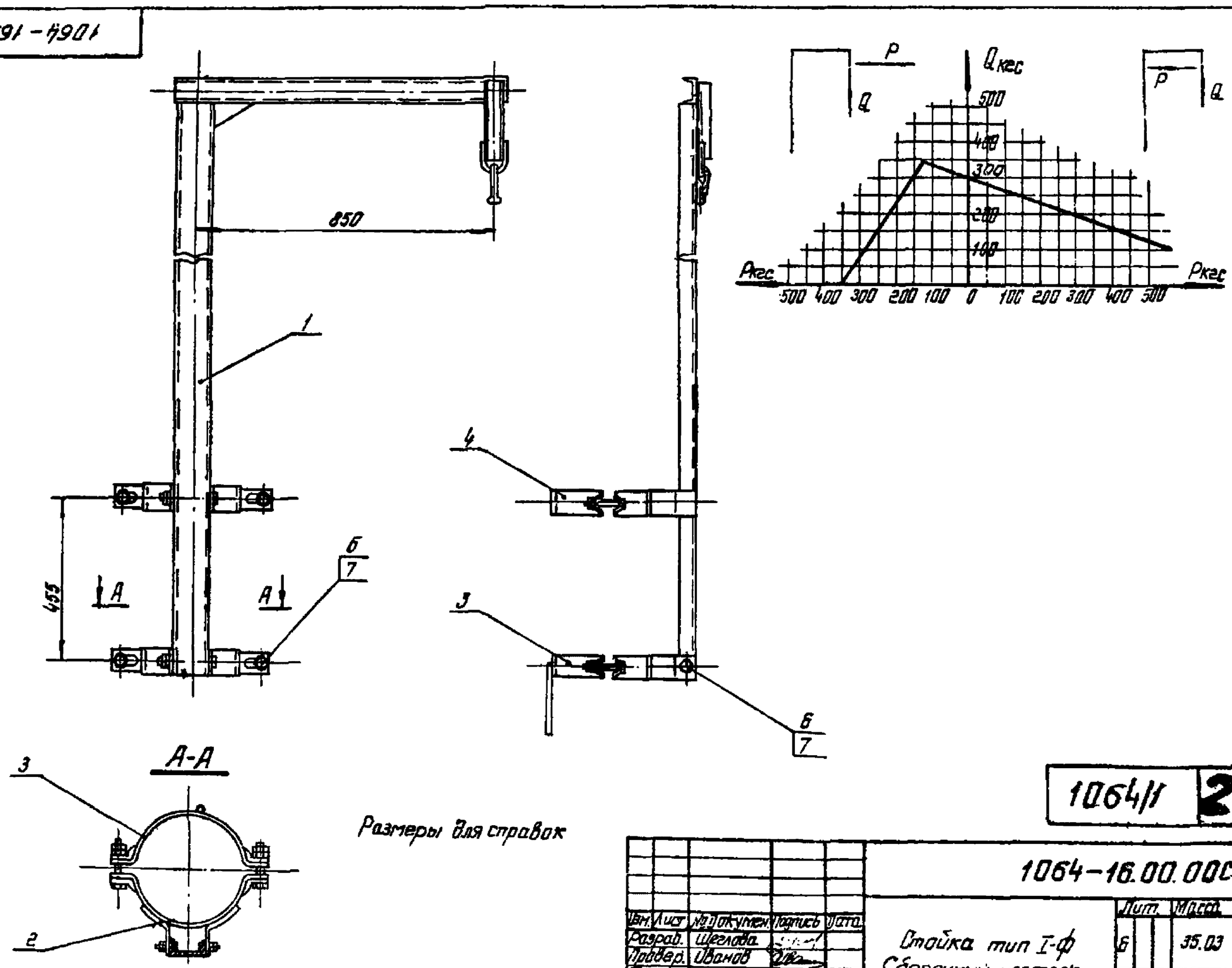

Размеры для справок

1064/1 24

					1064-16.00.00СБ			
Изм. Лист	№ докум.	Подпись	Дата	Стойка тип I-ф. Сборочный чертеж	Лит.	Масса	Масшт.	
Разраб.	Щеглова				Б	35.03	1:10	
Провер.	Иванов				Лист	Листов 1		
Т.контр.					МПС Транзлектропроект Москва			
Рук.гр.	Постнов							
Н.контр.	Брод		07.77					
Утверд.	Казанцев		07.77					

Копировал Формат

1064 - 16.20.00

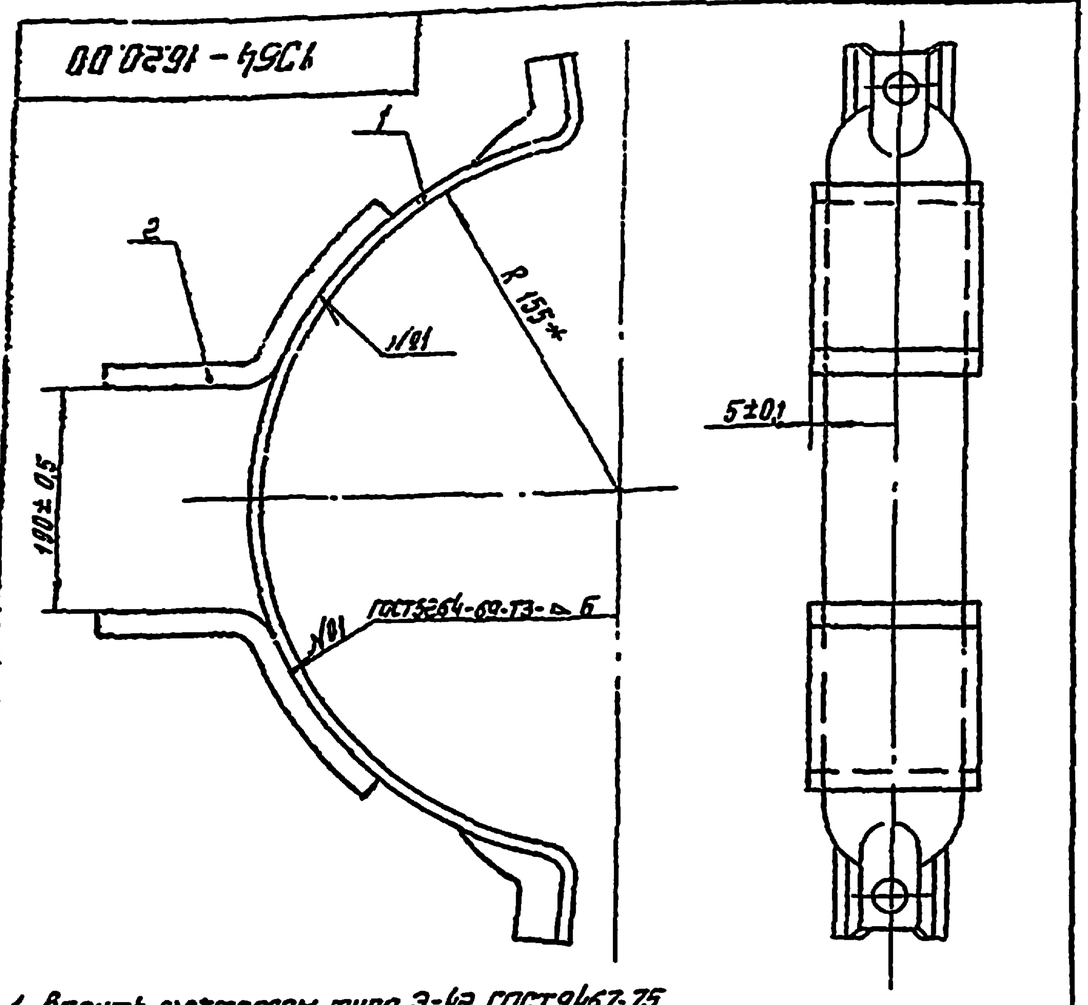

1. Варить электродом типа Э-42 ГОСТ9467-75
2. *Размеры для справок

Формат	Зона	Позиция	Обозначение	Наименование	Кол	Примеч
				Детали		
11		1	1064 - 16.20.01	Ушко	2	
12		2	1064 - 17.10.01	Полухомут	1	

1064-16.20.00

Изм	Лист	№ докумен.	Подпись	Дата	Полухомут Верхний	Лит	Масса	Масшт.
Разраб.		Щеглова				Б	3.27	1:2.5
Провер.		Иванов				Лист	Листов 1	
Т.контр.								
Рук.груп.		Постнов				МПС Трансэлектропроект Москва		
Н.контр.		Бурд		07.77				
Утверд.		Казанцев		07.77				

Копировал Формат 11

1064 - 16.30.00

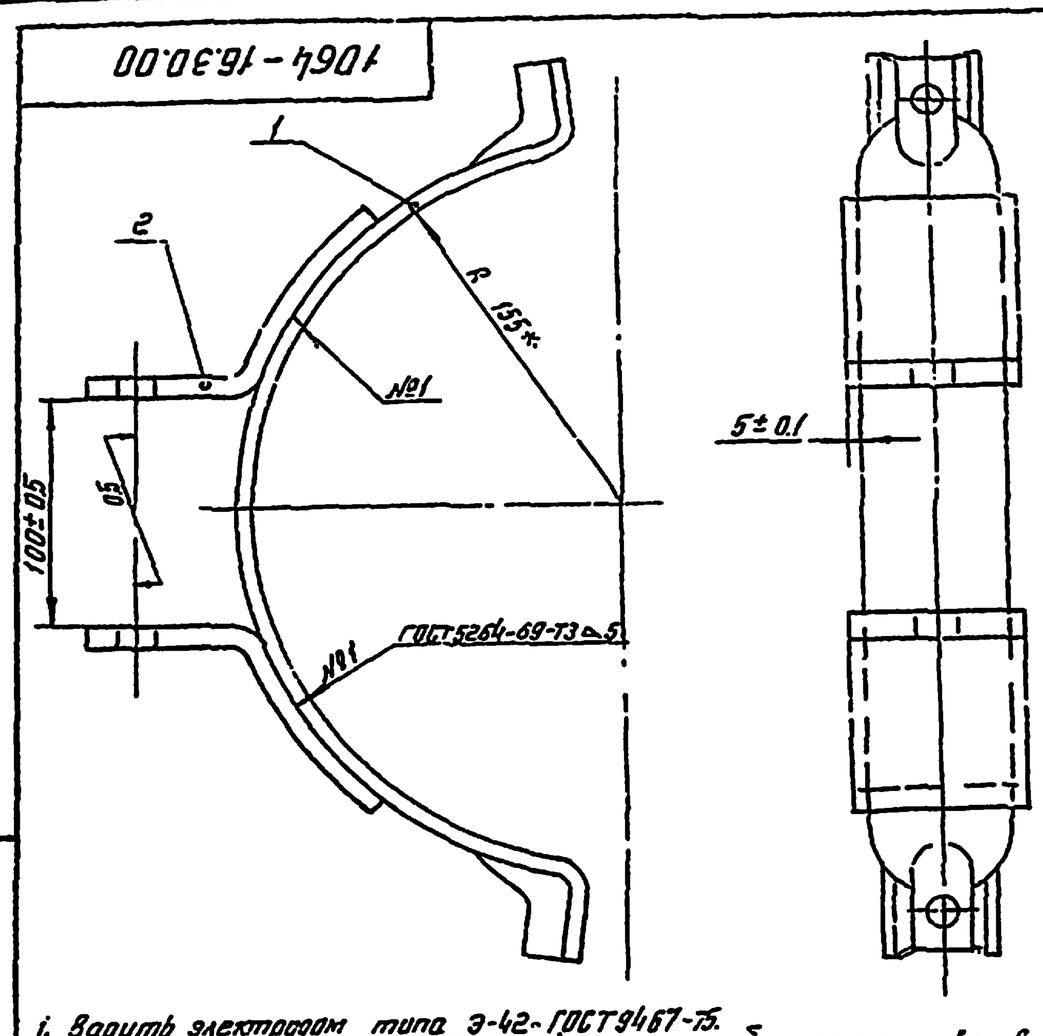

1. Варить электродом типа Э-42-ГОСТ9467-75.
2. К детали 1064-33.10.00 (поз. 1) заземляющий пруток не приваривать
3.* Размеры для справок

Формат	Зона	Позиция	Обозначение	Наименование	Кол	Примеч.
				Детали		
Н		1	1064 - 16.30.01	Ушко с отверстием	2	
12		2	1064 - 17.10.01	Полухомут	1	

1064-16.30.00

Изм	Лист	№ докумен.	Подпись	Дата	Полухомут нижний	Лит	Масса	Масшт
Разраб.		Щеглова				Б	3.27	1:2.5
Провер.		Иванов				Лист	Листов 1	
Т.контр.								
Рук.груп.		Постнов				МПС Трансэлектропроект Москва		
Н.контр.		Бурд		07.77				
Утверд.		Казанцев		07.77				

Копировал Формат 11

Инв.№ подл. | Подпись и дата | Взамен инв.№ | Инв.№ дубл. | Подпись и дата

Формат	Зона	Позиция	Обозначение	Наименование	Кол	Примеч.
				Документация		
12			1064 - 16.00.00.СБ	Сборочный чертеж		
				Сборочные единицы		
12		1	1064 - 16.10.00	Стойка	1	
11		2	1064 - 16.30.00	Полухомут нижний	1	
11		3	1064 - 17.10.00	Полухомут с заземляющим прутком	1	
				Детали		
12		4	1064 - 17.10.01	Полухомут	1	
				Стандартные изделия		
		5		Болт М16×120.46 ГОСТ 7798-70	2	
		6		Болт М16×45.46 ГОСТ 7798-70	2	
		7		Гайка М16.4 ГОСТ 5915-70	8	

Материал болтов, гаек и их покрытие по ГОСТ 1759-70

1064 - 16.00.00

Изм	Лист	№ докум.	Подпись	Дата	Стойка типа I-ф	Лит	Лист	Листов
Разраб.		Щеглова				Б		1
Провер.		Иванов				МПС Трансэлектропроект Москва		
Рук.груп.		Постнов						
Н.контр.		Бурд		07.77				
Утверд.		Казанцев		07.77				

Копировал Формат 11

Формат	Зона	Позиция	Обозначение	Наименование	Кол	Примеч.
				Документация		
12			1064 - 16.10.00 СБ	Сборочный чертеж		
				Сборочные единицы		
11		1	1064 - 16.20.00	Полухомут верхний	1	
				Детали		
11		2	1064 - 16.10.01	Стояк	1	
11		3	1064 - 16.10.02	Косынка	1	
11		4	1064 - 2.10.02	Хомут	1	
64		5	1064 - 16.10.03	Балка ℓ=940 В, Швеллер 6.5 ГОСТ 8240-72 / Вст3пс2 ГОСТ 535-58		5.54
64		6	1064 - 16.10.04	Бугель, ℓ=220 В, Швеллер 5 ГОСТ 8240-72 / Вст3пс2 ГОСТ 535-58	1	1.08
				Прочие изделия		
		7		Серьга сварная. Каталог 3.501-39 чертеж КС-825-98	1	

1064/1 25

1064-16.10.00

Изм	Лист	№ докум.	Подпись	Дата	Стойка	Лит	Лист	Листов
Разраб.		Щеглова				Б		1
Провер.		Иванов				МПС Трансэлектропроект Москва		
Рук.груп.		Постнов						
Н.контр.		Бурд		07.77				
Утверд.		Казанцев		07.77				

Копировал Формат 11

1064-16.30.01

А(V)

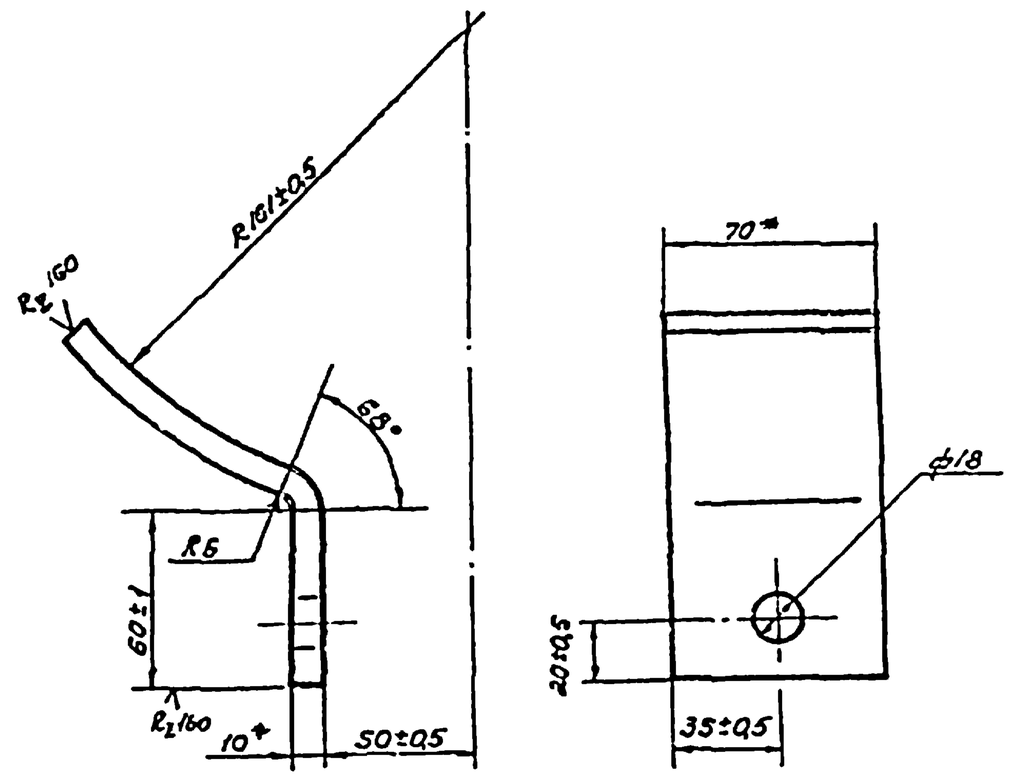

1. Материал - сталь по ГОСТ 380-71 марки ВСт3пс2 для районов с расчетной температурой ниже минус 30°С, до минус 40°С или ВСт3кп2 для районов с расчетной температурой минус 30°С и ниже.
2. Развернутая длина 160мм.
3* Размер для справок.

Изм.	Лист.	№документ.	Подпись	Дата	1064-16.30.01			
Разраб.		Щеглова			Ушко с отверстием.	Лит. 5	Масса 0.88	Масшт. 1:2
Провер.		Иванов				Лист.	Листов 1	
Т.контр.						МПС ТРАНСЭЛЕКТРОПРОЕКТ МОСКВА		
Рук.гр.		Постнов						
Н.контр.		Брод		07.77	Полоса 10×70 ГОСТ 103-57 / ВСт3пс2 ГОСТ 535-58			
Утверд.		Казанцев		01.77				

Копировал Формат 11

Инв.№ подл. | Подпись и дата | Взам. инв.№ | Инв.№ дубл. | Подпись и дата

1064-16.20.01

А(V)

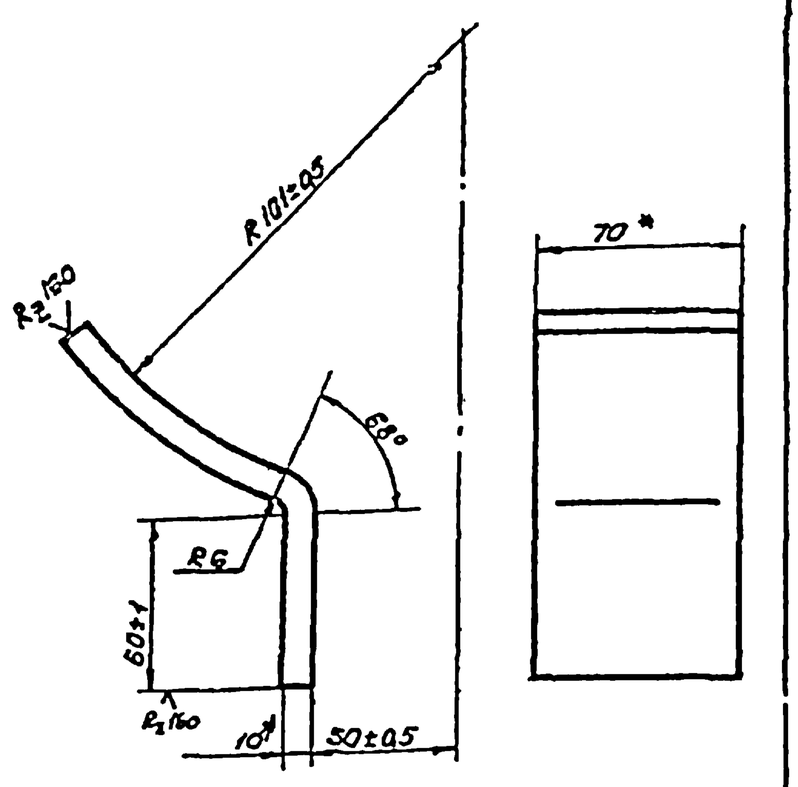

1. Материал - сталь по ГОСТ 380-71 марки ВСт3пс2 для районов с расчетной температурой ниже минус 30°С до минус 40°С или ВСт3кп2 для районов с расчетной температурой минус 30°С и выше.
2. Развернутая длина 160мм.
3* Размер для справок

Изм.	Лист.	№документ.	Подпись	Дата	1064-16.20.01			
Разраб.		Щеглова			Ушко	Лит. Б	Масса 0.68	Масшт. 1:2
Провер.		Иванов				Лист	Листов 1	
Т.контр.						МПС ТРАНСЭЛЕКТРОПРОЕКТ МОСКВА		
Рук.гр.		Постнов						
Н.контр.		Брод		07.77	Полоса 10×70 ГОСТ 103-57 / ВСт3пс2 ГОСТ 535-58			
Утверд.		Казанцев		01.77				

Копировал Формат 11

1064-16.10.02

А(V)

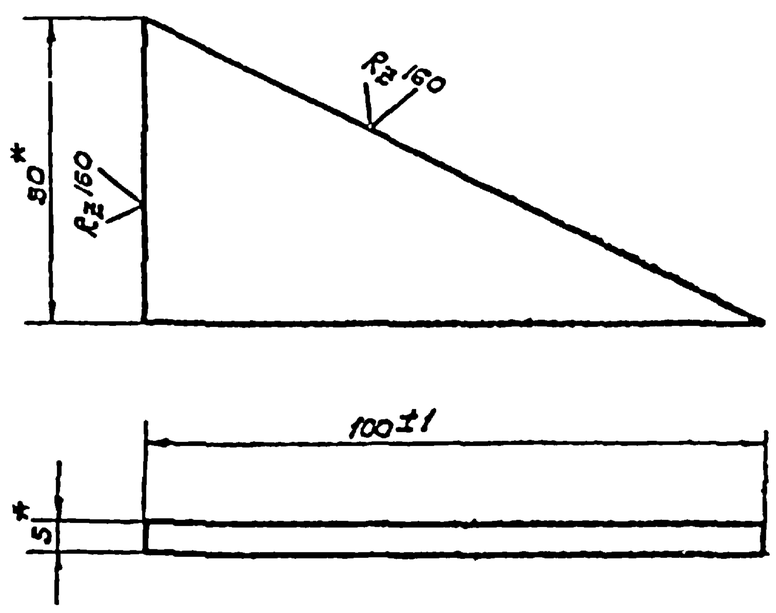

1 Материал - сталь по ГОСТ 380-71 марки ВСт3пс2 для районов с расчетной температурой ниже минус 30°С до минус 40°С или ВСт3кп2 для районов с расчетной температурой минус 30°С и выше
2* Размеры для справок.

1064/1 | 26

Изм.	Лист.	№Докумен.	Подпись	Дата	1064-16.10.02			
Разраб.		Щеглова			Косынка.	Лит. Б	Масса 0.10	Масшт. 1:1
Провер.		Иванов				Лист.	Листов 1	
Т.контр.						МПС ТРАНСЭЛЕКТРОПРОЕКТ МОСКВА		
Рук.бриг.		Постнов						
Н.контр.		Брод		07.77	Полоса 5×50 ГОСТ 103-57 / ВСт3пс2 ГОСТ 535-58			
Утверд.		Казанцев		01.77				

Копировал Формат 11

Инв.№ подл. | Подпись и дата | Взам. инв.№ | Инв.№ дубл. | Подпись и дата

1064-16.10.01

А(V)

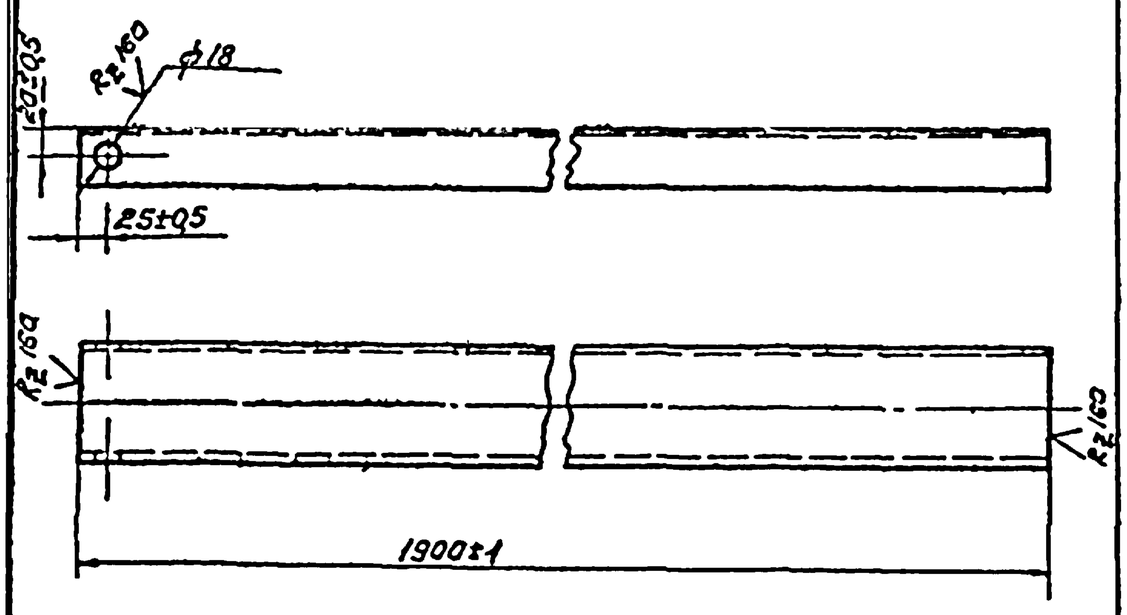

Материал - сталь по ГОСТ 380-71 марки ВСт3пс2 для районов с расчетной температурой ниже минус 30°С до минус 40°С или ВСт3кп2 для районов с расчетной температурой минус 30°С и выше.

Изм.	Лист.	№докум.	Подпись	Дата	1064-16.10.01			
Разраб.		Щеглова			Стояк	Лит. Б	Масса 16.30	Масшт. 1:5
Провер.		Иванов				Лист	Листов 1	
Т.контр.						МПС ТРАНСЭЛЕКТРОПРОЕКТ МОСКВА		
Рук.гр.		Постнов						
Н.контр.		Брод		07.77	Швеллер 10 ГОСТ 8240-72 / ВСт3пс2 ГОСТ 535-58			
Утверд.		Казанцев		01.77				

Копировал Формат 11

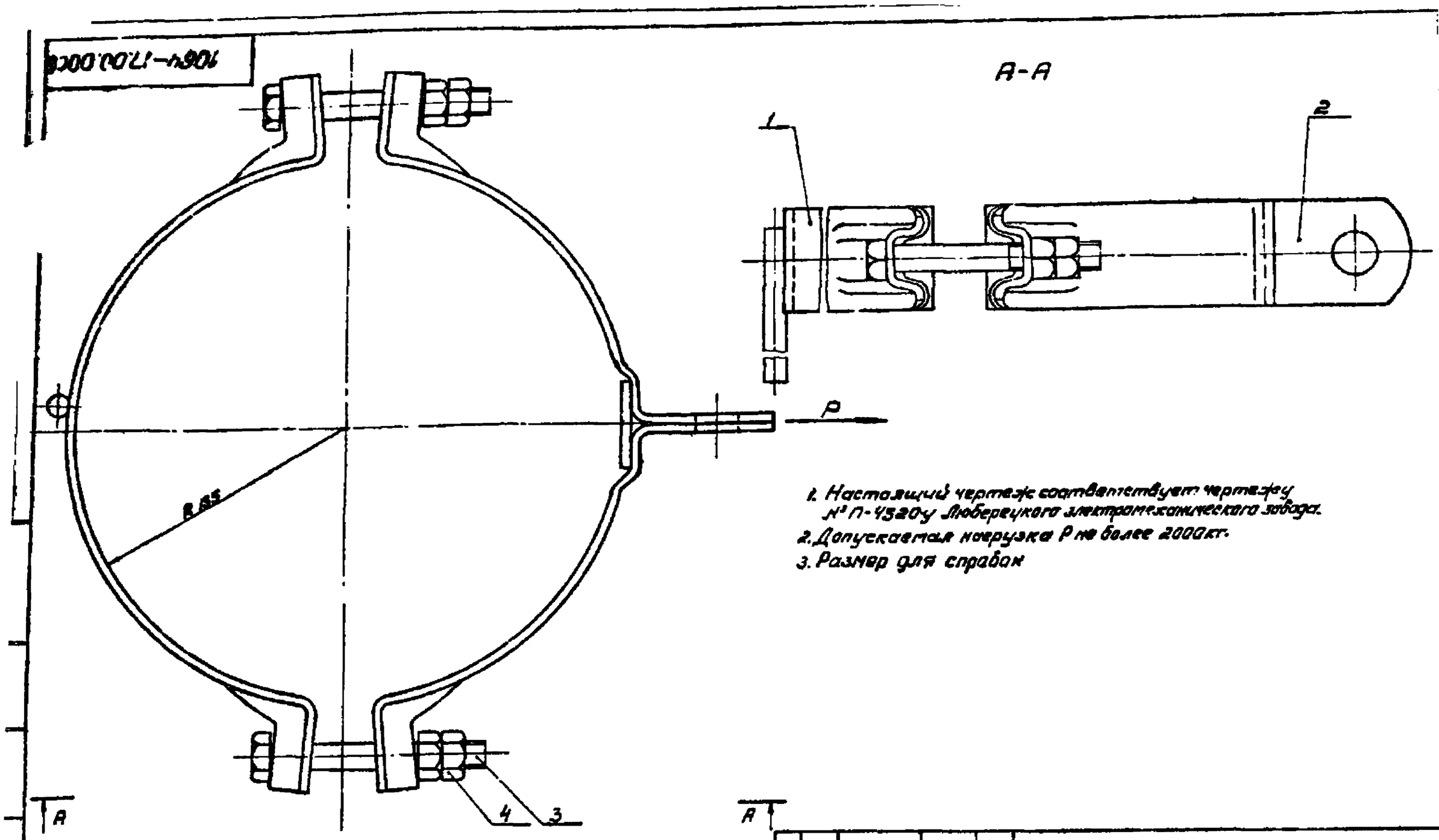

1. Настоящий чертеж соответствует чертежу № П-4520у Люберецкого электромеханического завода.
2. Допускаемая нагрузка P не более 2000кг.
3. Размер для справок

					1084 – 17.00.00СБ		
Изм.	Лист	№ докум.	Подпись	Дата	Хомут тип I Сборочный чертеж	Лит. Б	Масса 3.76 / Масшт. 1:2
Разраб.		Абратова				Лист	Листов 1
Провер.		Иванов				МПС ТРАНСЭЛЕКТРОПРОЕКТ Москва	
Т.контр.							
Рук.гр.		Постнов					
Н.контр.		Бров		03.77			
Утверд.		Казанцев		03.77			

Копировал Формат 12

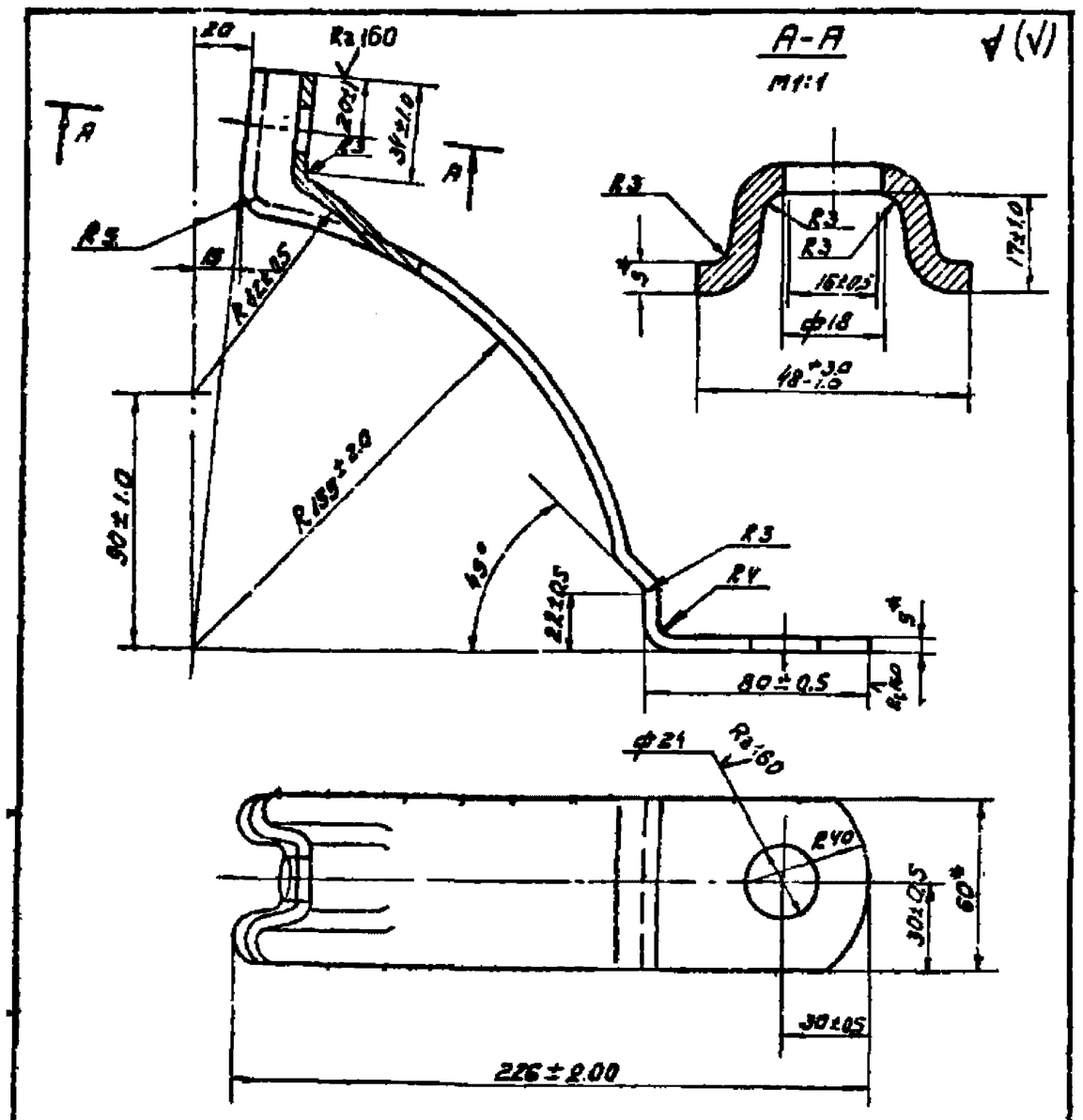

1. Развернутая длина 345мм
2. * Размеры для справок

					1084 – 17.20.01		
Изм.	Лист	№ докум.	Подпись	Дата	Сегмент R155	Лит. Б	Масса 0.80 / Масшт. 1:2
Разраб.		Абратова				Лист	Листов 1
Провер.		Иванов				МПС ТРАНСЭЛЕКТРОПРОЕКТ Москва	
Т.контр.							
Рук.гр.		Постнов					
Н.контр.		Бров		03.77	Полоса 3×60 ГОСТ 103-57 Ст3 ГОСТ 535-58		
Утверд.		Казанцев		03.77			

Копировал Фор 12/а 1:1

Формат	Зона	Поз.	Обозначение	Наименование	Кол.	Примеч.
				Документация		
12			1084-17.00.00СБ	Сборочный чертеж		
				Сборочные единицы		
12		1	1084-17.10.00	Полухомут R155 с заземляющим прутком	1	
12		2	1084-17.20.00	Полухомут R155 с пятой	1	
				Стандартные изделия		
		3		Болт М16×120.46 ГОСТ 7798-70	2	
		4		Гайка М16.4 ГОСТ 5915-70	4	
				Материал болтов, гаек и их покрытие по ГОСТ 1759-70		1

1064/1 27

					1084-17.00.00		
Изм.	Лист	№ докум.	Подпись	Дата	Хомут тип I	Лит.	Лист / Листов 1
Разраб.		Абратова				МПС ТРАНСЭЛЕКТРОПРОЕКТ Москва	
Провер.		Иванов					
Рук.гр.		Постнов					
Н.контр.		Бров		03.77			
Утверд.		Казанцев		03.77			

Инв. № подл. | Подпись и дата | Взам. инв. №

Копировал: Формат 11

1064-17.10.00

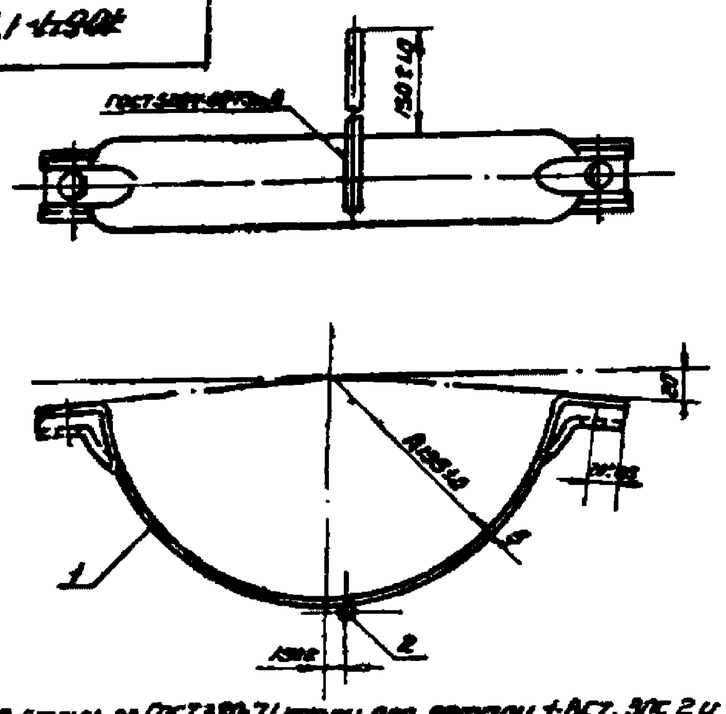

1. Материал-сталь по ГОСТ 380-71 марки для детали 1-ВСт. 3пс 2 и для детали 2-ВСт 3кп2.
2. Варить электродом типа Э-42 ГОСТ 9467-75.
3. После изготовления зачистить и оцинковать гар. ц. 60
4. Размеры для справок

Поз.	Обозначение	Наименование	Кол.	Примечание
		Детали		
12	1064-17.10.01	Полухомут R155	1	
64	1064-17.10.02	Пруток Ø-200 В,	1	0.18
		Круг $\frac{12 ГОСТ 2590-71}{ВСт3кп2 ГОСТ 535-58}$		

Изм.	Лист	№ докум.	Подп.	Дата	1064-17.10.00		
Разраб.	Пировская				Полухомут R155 с заземляющим прутком	Лит. Б	Масса 1.46 / Масш. 1:4
Провер.	Иванов					Лист	Листов 1
Т.контр.						МПС ТРАНСЭЛЕКТРОПРОЕКТ МОСКВА	
Руков.	Постнов						
Н.контр.	Броз			02.77			
Утвер.	Казанцев			02.77			

Копировал Фомичева Формат 11

1064-17.20.00

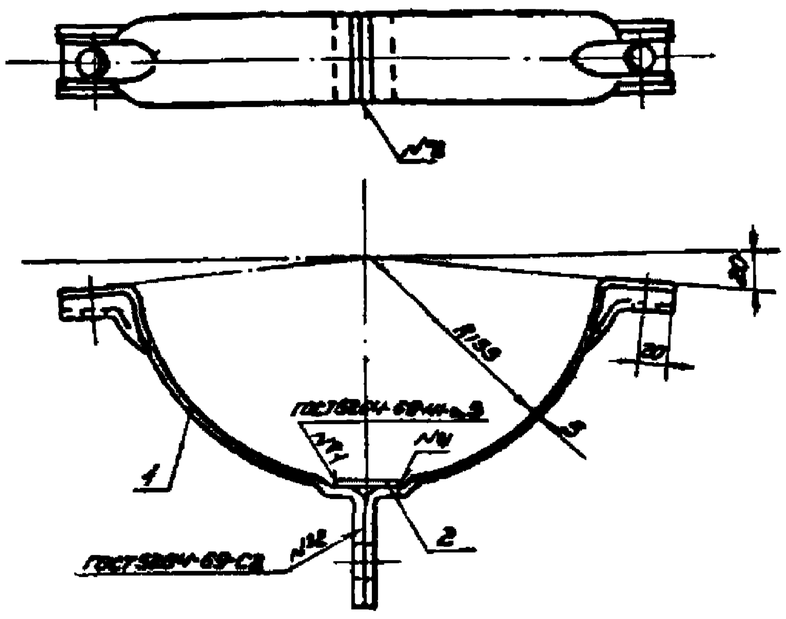

1. Материал-сталь по ГОСТ 380-71 марки ВСт 3пс2
2. Варить электродом типа Э-42 ГОСТ 9467-75
3. После изготовления зачистить и оцинковать гар. ц. 60.
4. Размеры для справок

Поз.	Обозначение	Наименование	Кол.	Примечание
		Детали		
11	1064-17.20.01	Сегмент R155	2	
64	1064-17.20.02	Вкладыш Ø-40 В,	1	0.11
		Полоса $\frac{6 \times 60 ГОСТ 103-57}{ВСт3пс2 ГОСТ 535-58}$		

Изм.	Лист	№ докум.	Подп.	Дата	1064-17.20.00		
Разраб.	Пировская				Полухомут R155 с пятой	Лит. Б	Масса 1.61 / Масш. 1:4
Провер.	Иванов					Лист	Листов 1
Т.контр.						МПС ТРАНСЭЛЕКТРОПРОЕКТ МОСКВА	
Руков.	Постнов						
Н.контр.	Броз			02.77			
Утвер.	Казанцев			02.77			

Копировал Фомичева Формат 11

1064-17.10.01

А(V)

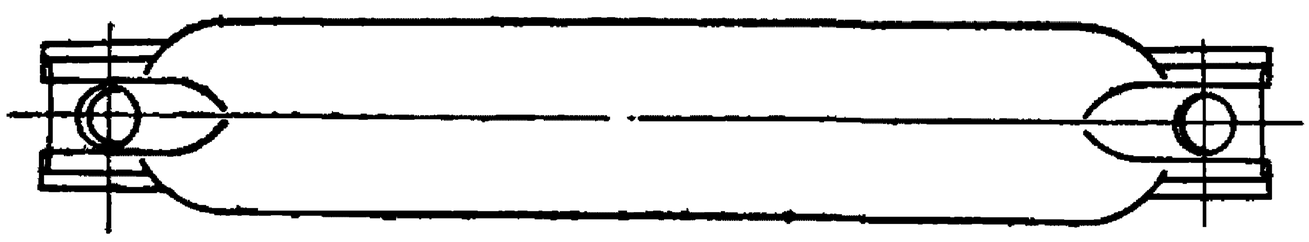

А-А
М 1:1
повернуто

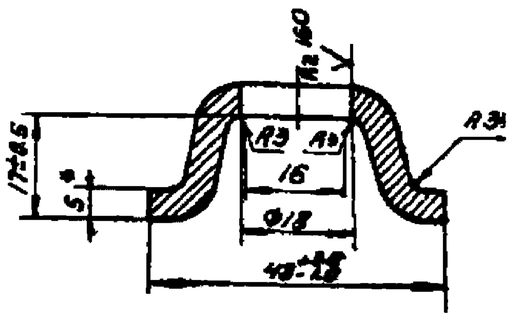

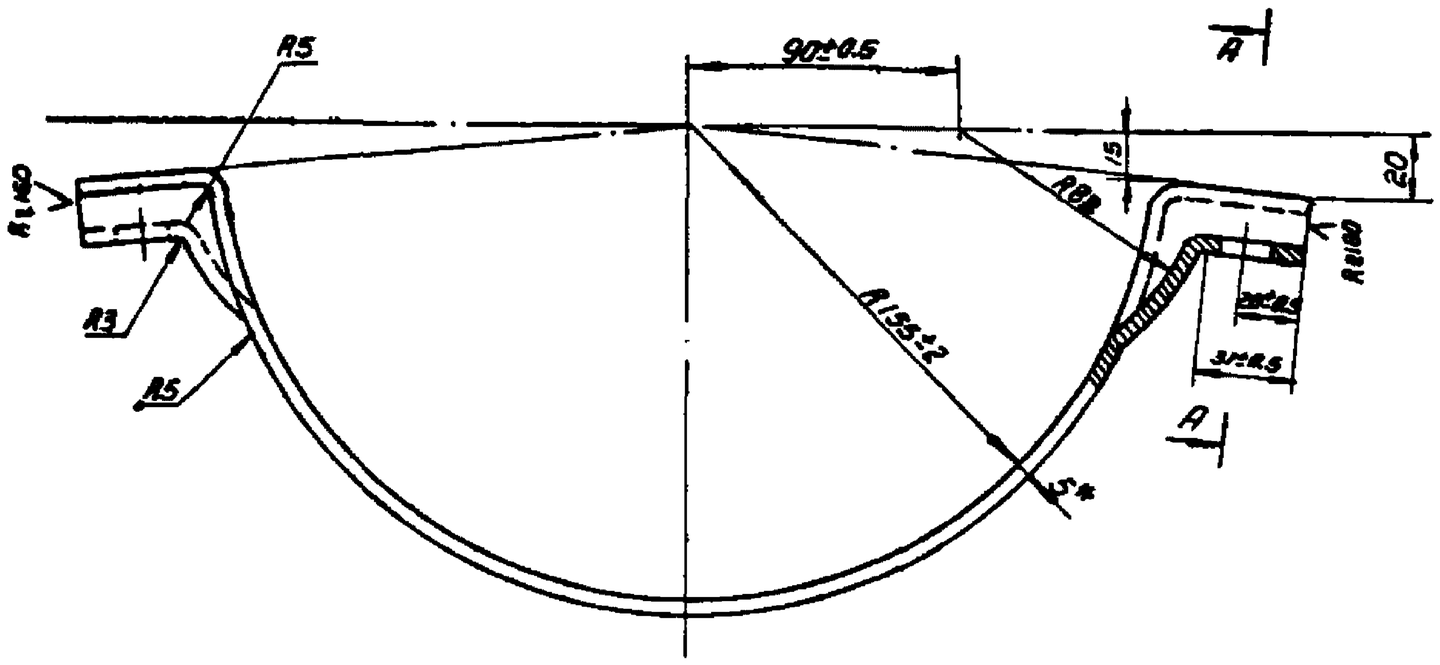

1. Развернутая длина детали 588 мм
2. * размер для справок

1064/1 | 28

Изм.	Лист	№ докум.	Подп.	Дата	1064-17.10.01		
Разраб.	Пировская				Полухомут R155	Лит. Б	Масса 1.28 / Масш. 1:2
Провер.	Иванов					Лист	Листов 1
Т.контр.						МПС ТРАНСЭЛЕКТРОПРОЕКТ МОСКВА	
Руков.	Постнов						
Н.контр.	Броз			02.77	Полоса $\frac{5 \times 60 ГОСТ 103-57}{ВСт3пс2 ГОСТ 535-58}$		
Утвер.	Казанцев			02.77			

Копировал Фомичева Формат 11

1064-18.00.00СБ

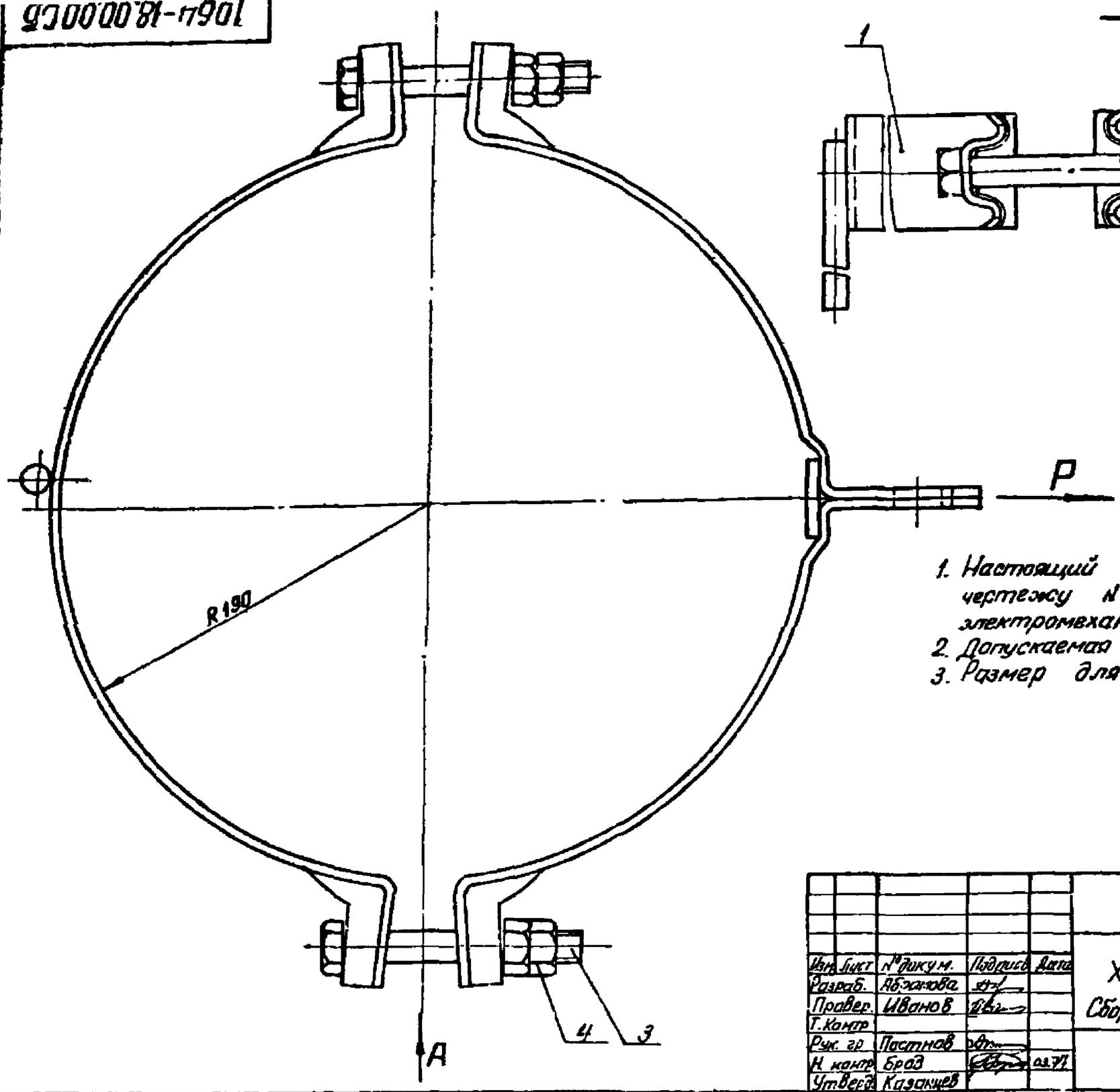

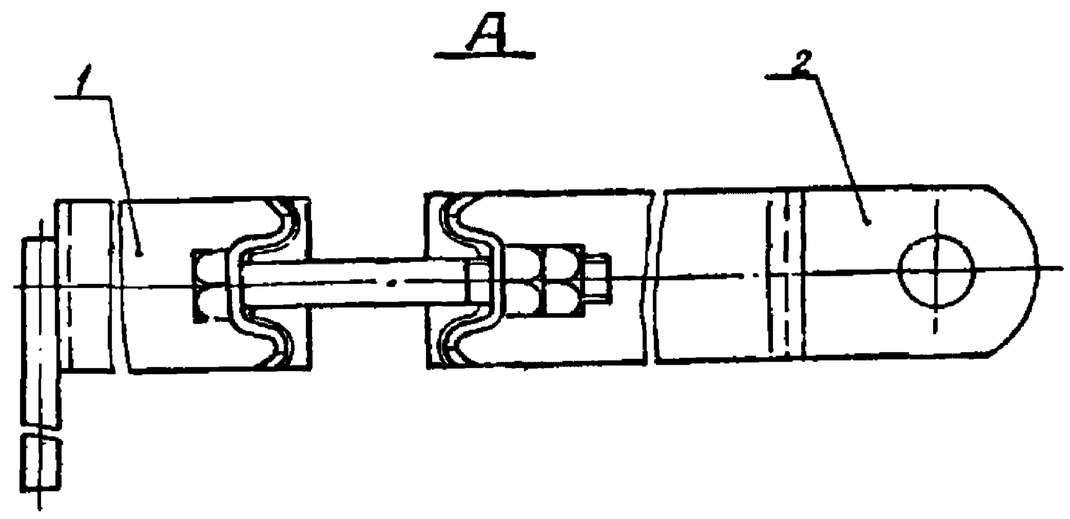

1. Настоящий чертеж соответствует чертежу № П-4520-у Люберецкого электромеханического завода
2. Допускаемая нагрузка P не более 2000кг.
3. Размер для справок

Изм. Лист	N Докум.	Подпись	Дата	1064-18.00.00 СБ	
Разраб.	Абрамова			Хомут тип II Сборочный чертеж	Лит. Б; Масса 4.28; Масшт. 1:2
Провер.	Иванов				Лист; Листов 1
Т.контр.					МПС Транзлектропроект Москва
Рук. гр.	Пастнов				
Н.контр.	Брод		03.71		
Утверд.	Казанцев				

Копировал — Формат 12

1064-18.20.01

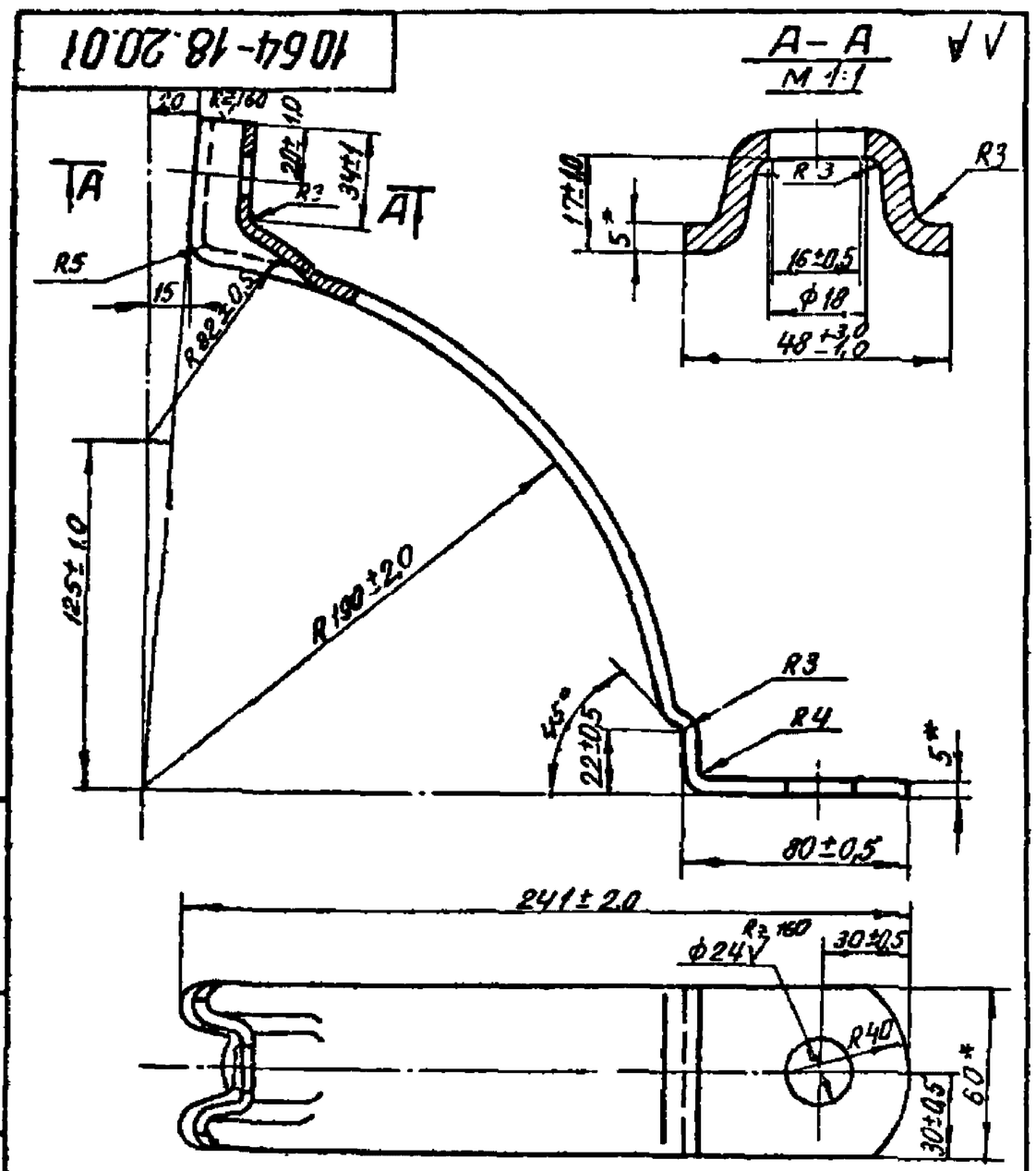

1. Развернутая длина 390мм.
2. * Размеры для справок

Изм. Лист	N Докум.	Подпись	Дата	1064-18.20.01	
Разраб.	Абрамова			Сегмент R190	Лит. Б; Масса 0,93; Масшт. 1:2
Провер.	Иванов				Лист; Листов 1
Т. контр.					МПС Транзлектропроект Москва
Рук. гр.	Пастнов			Полоса 5×80 ГОСТ 103-57 В Ст3пс2 ГОСТ 535-58	
Н.контр.	Брод		03.71		
Утверд.	Казанцев				

Копировал — Формат 11

Формат	Зона	Поз.	Обозначение	Наименование	Кол.	Примеч.
				Документация		
12			1064-18.00.00СБ	Сборочный чертеж		
				Сборочные единицы		
12		1	1064-18.10.00	Полухомут R190 с заземляющим прутком	1	
12		2	1064-18.20.00	Полухомут R190 с пятой	1	
				Стандартные изделия		
		3		Болт М16×120.46 ГОСТ 7798-70	2	
		4		Гайка М16.4 ГОСТ 5915-70	4	

Материал болтов, гаек и их покрытие по ГОСТ 1759-70

1064 | 29

Изм. Лист	N Докум.	Подпись	Дата	1064-18.00.00	
Разраб.	Абрамова			Хомут тип II	Лит. Б; Лист; Листов
Провер.	Иванов				МПС Транзлектропроект Москва
Рук. гр.	Пастнов				
Н.контр.	Брод		03.71		
Утверд.	Казанцев				

Копировал: — Формат 11

1064-18.10.01

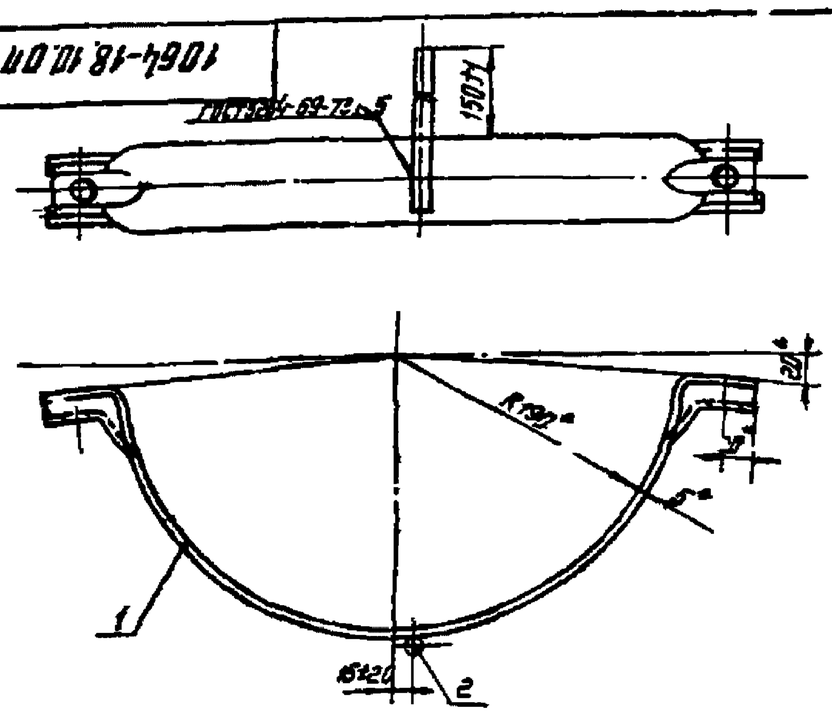

1. Материал - сталь по ГОСТ 380-71 марки для детали 1 - ВСт3пс2 и для детали 2 - ВСт3кп2.
2. Варить электродом типа Э-42 ГОСТ 9467-75.
3. После изготовления зачистить и оцинковать гор. ц. 60
4. Размеры для справок.

Формат	Зона	Поз.	Обозначение	Наименование	Кол.	Примечание
				Детали		
12		1	1064-18.10.01	Полухомут R190	1	
64		2	1064-18.10.02	Пруток l=200 $B_т$	1	0.18
				Круг $\frac{12\ ГОСТ\ 2590-71}{ВСт3кп2\ ГОСТ\ 535-58}$		

Изм.	Лист	№ докум.	Подпись	Дата	1064-18.10.00	
Разраб.		Пирогавская			Полухомут R190 с заземляющим прутком	Лит. Б; Масса 1.70; Масш. 1:4
Провер.		Иванов				Лист; Листов 1
Т.контр.						МПС Трансэлектропроект Москва
Рукав.		Постнов				
Н.контр.		Брод		07.77		
Утвер.		Казанцев		01.77		

Копировал Формат 11

1064-18.20.00

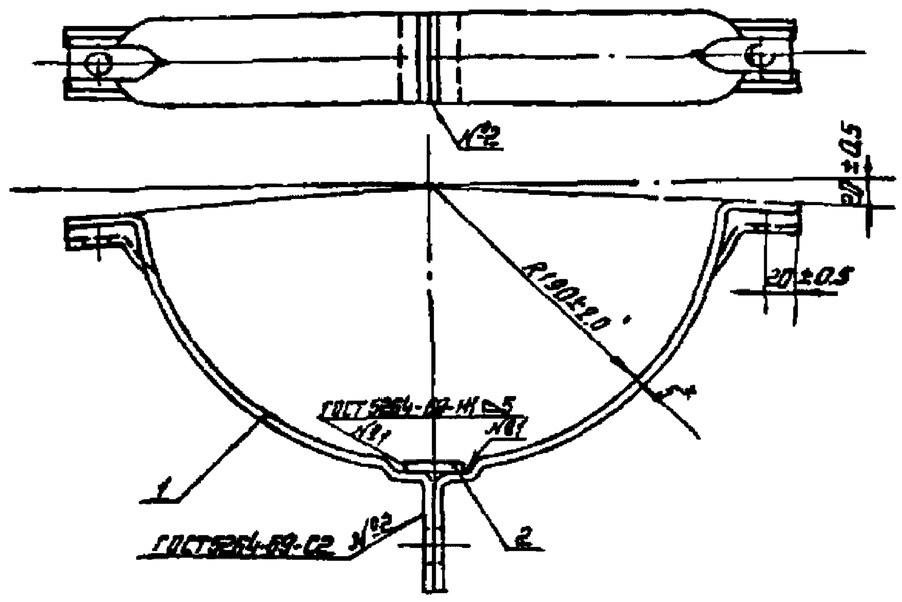

1. Материал - сталь по ГОСТ 380-71 марки ВСт3пс2
2. Варить электродом типа Э-42 ГОСТ 9467-75.
3. После изготовления зачистить и оцинковать гор. ц. 60
4. Размеры для справок.

Формат	Зона	Поз.	Обозначение	Наименование	Кол.	Примечание
				Детали		
11		1	1064-18.20.01	Сегмент R190	2	
64		2	1064-18.20.02	Вкладыш l=40 $B_т$	1	0.11
				Полоса $\frac{6\times60\ ГОСТ\ 103-57}{ВСт3пс2\ ГОСТ\ 535-58}$		

Изм.	Лист	№ докум.	Подпись	Дата	1064-18.20.00	
Разраб.		Пирогавская			Полухомут R190 с пятой	Лит. Б; Масса 1.87; Масш. 1:4
Провер.		Иванов				Лист; Листов 1
Т.контр.						МПС Трансэлектропроект Москва
Рукав.		Постнов				
Н.контр.		Брод		07.77		
Утвер.		Казанцев		01.77		

Копировал Формат 11

Взам. инв. № | Подпись и дата | Инв. № подл.

1064-18.00.01

А (1:1)

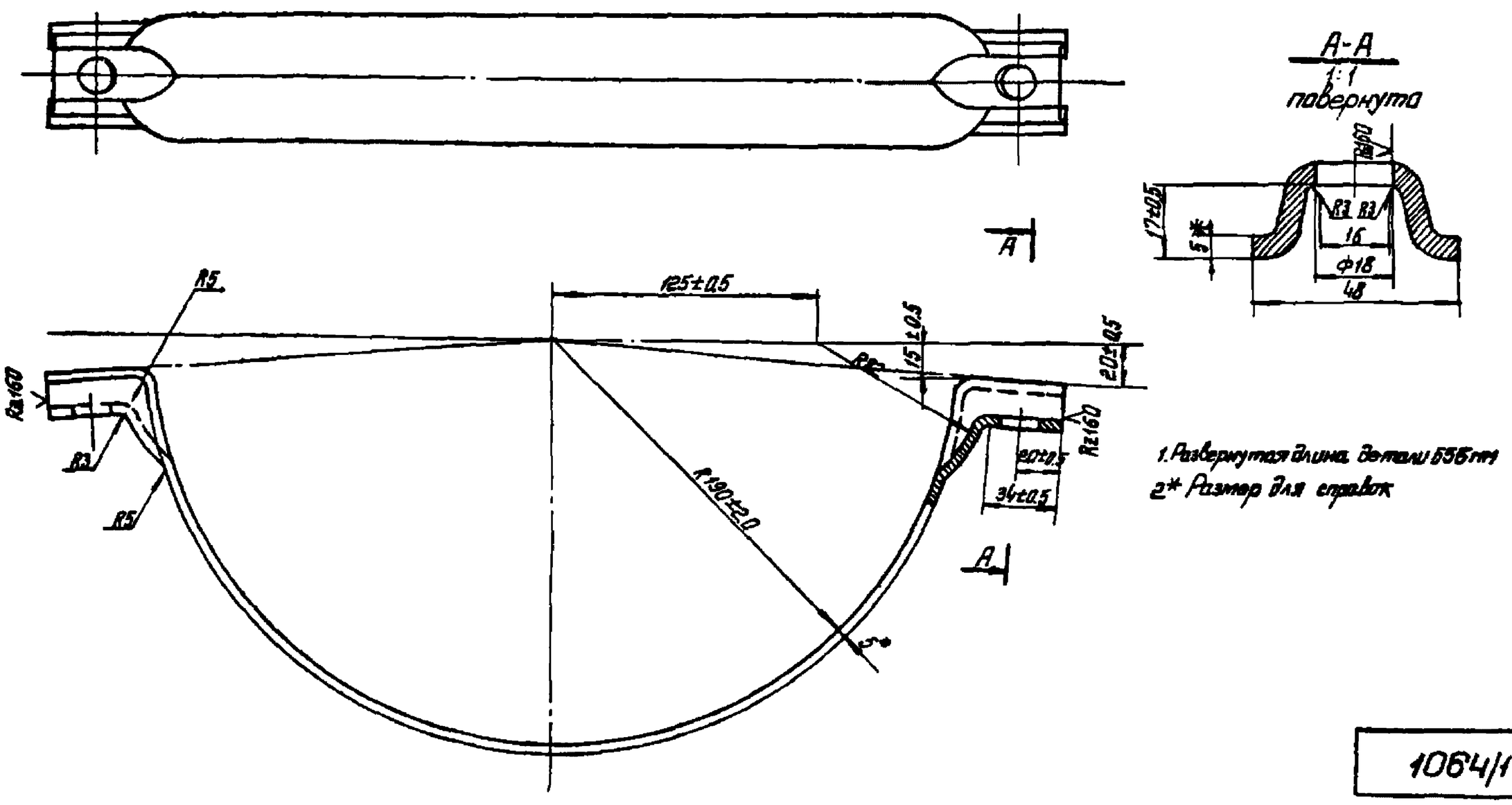

1. Развернутая длина детали 556 мм
2* Размер для справок

1064/1 **30**

Изм.	Лист	№ докум.	Подпись	Дата	1064-18.10.01	
Разраб.		Пирогавская			Полухомут R190	Лит. Б; Масса 1.52; Масш. 1:2
Провер.		Иванов				Лист; Листов 1
Т.контр.						МПС Трансэлектропроект Москва
Рукав.		Постнов			Полоса $\frac{5\times60\ ГОСТ\ 103-57}{ВСт3пс2\ ГОСТ\ 535-58}$	
Н.контр.		Брод		07.77		
Утвер.		Казанцев		01.77		

1064-19.00.00СБ

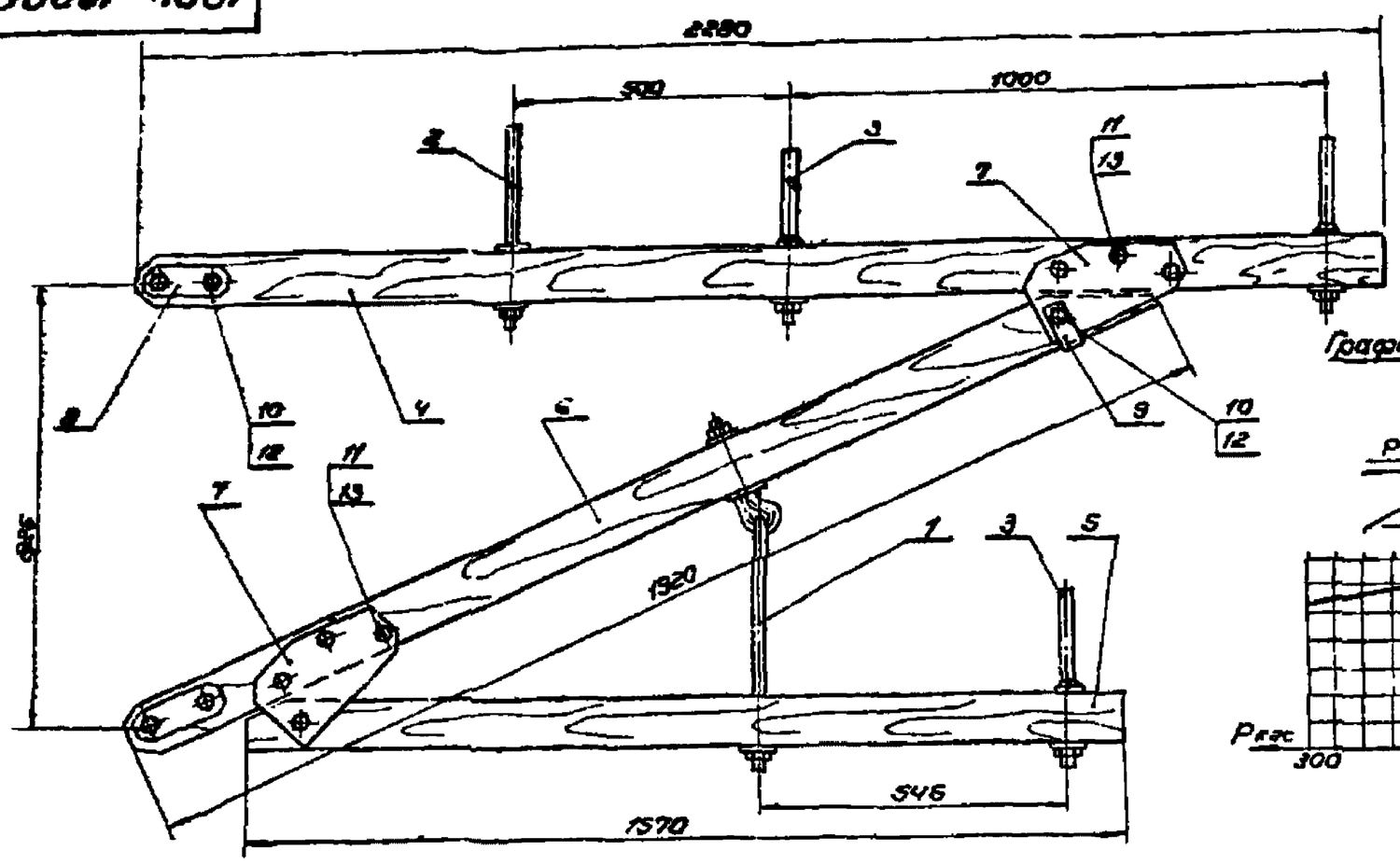

График допустимых нормативных нагрузок

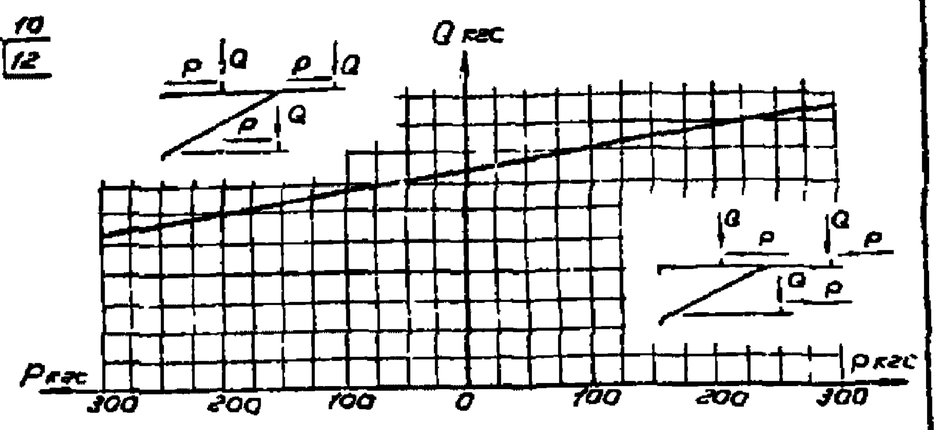

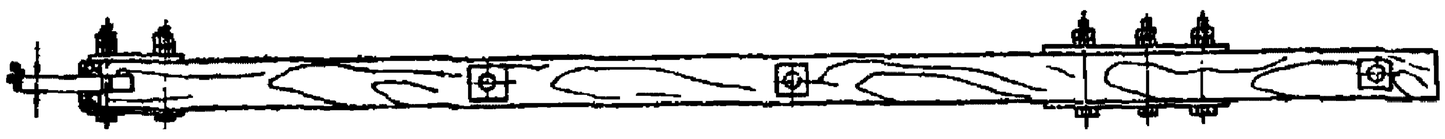

Размеры для справок

Изм	Лист	№ докумен	Подпись	Дата	1064-19.00.00СБ		
Разраб		Щеглова			Кронштейн типа ДО-II Сборочный чертеж	Лит	Масса	Масшт
Провер		Иванов				Б	—	1:10
Т.конт.						Лист	Листов 1	
Утв.гл.инж		Постнов				МПС ТРАНСЭЛЕКТРОПРОЕКТ МОСКВА		
Н.конт.		Брод		03.77				
Утверд.		Казанцев		03.77				

Копировал Формат А1

1064-20.00.00СБ

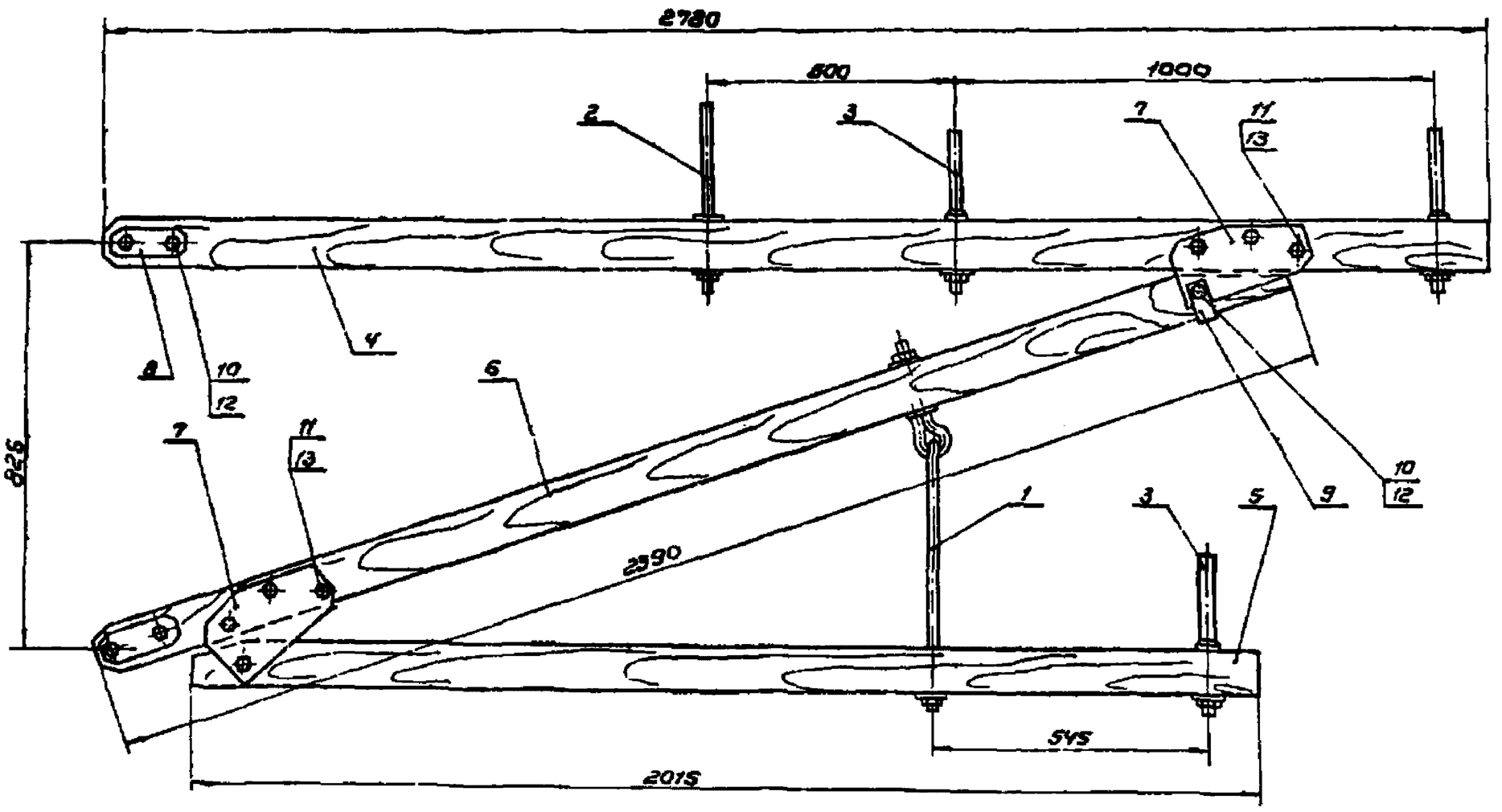

1064/1 | 31

График допустимых нормативных нагрузок

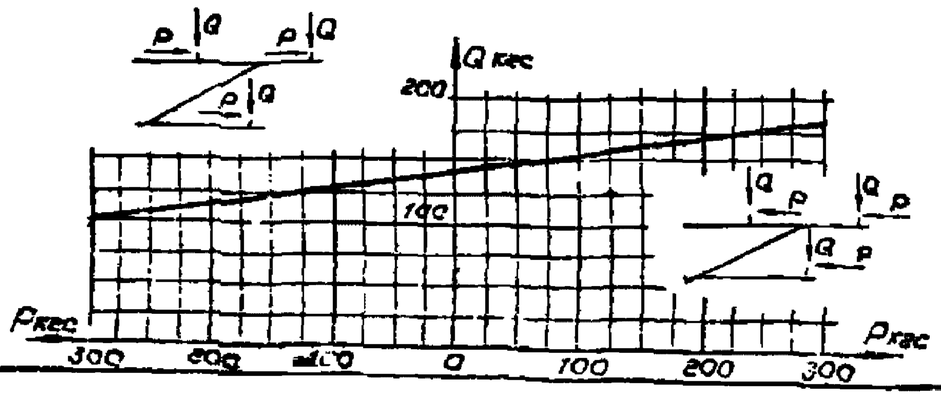

Размеры для справок

Изм	Лист	№ докумен	Подпись	Дата	1064-20.00.00 СБ		
Разраб		Щеглова			Кронштейн типа ДО-IIУ Сборочный чертеж	Лит	Масса	Масшт
Провер		Иванов				Б	—	1:10
Т.конт.						Лист	Листов 1	
Гл.инж		Постнов				МПС ТРАНСЭЛЕКТРОПРОЕКТ МОСКВА		
Н.конт.		Брод		03.77				
Утверд		Казанцев		03.77				

1064-21.00.00.СБ

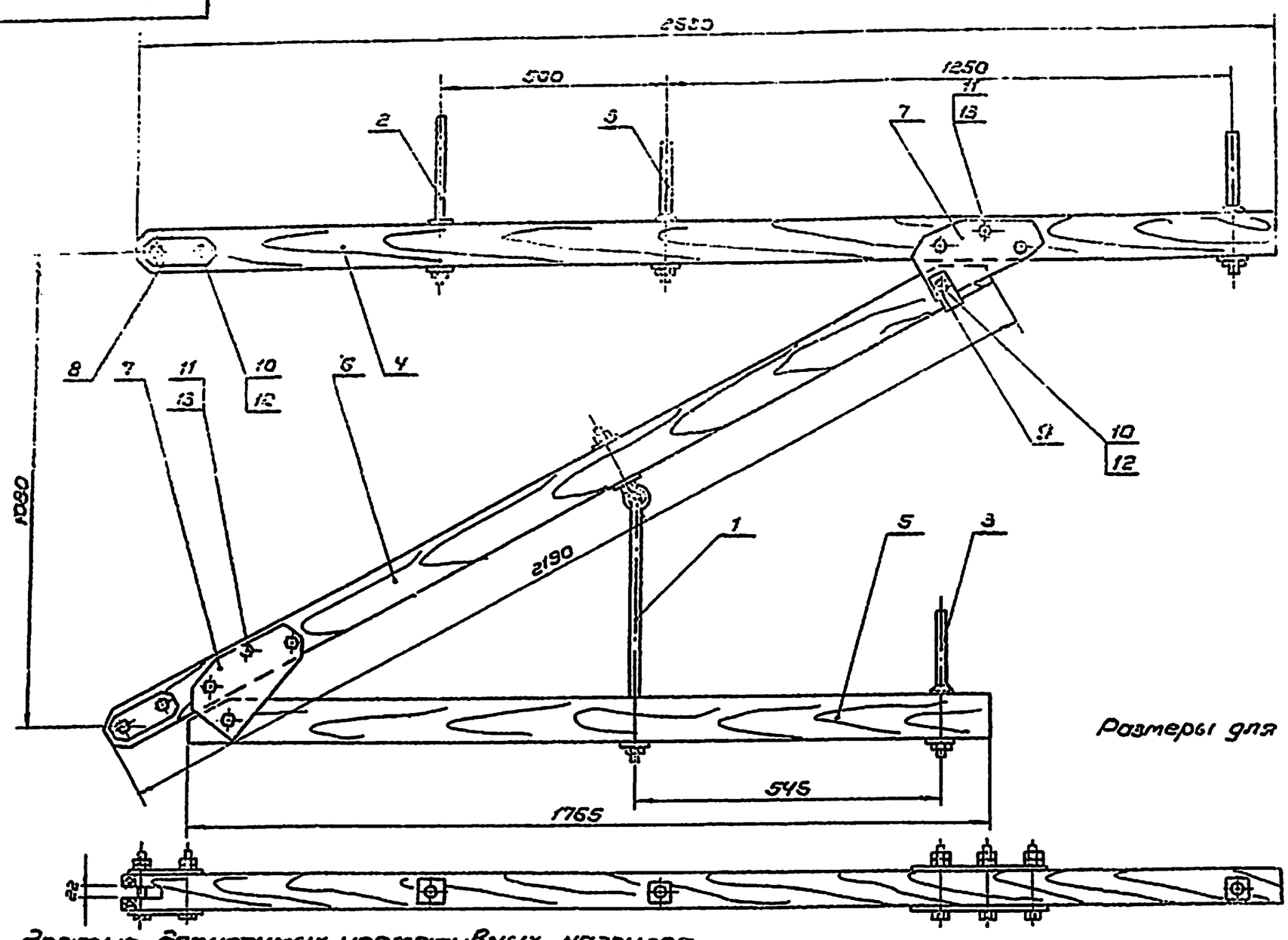

График допустимых нормативных нагрузок

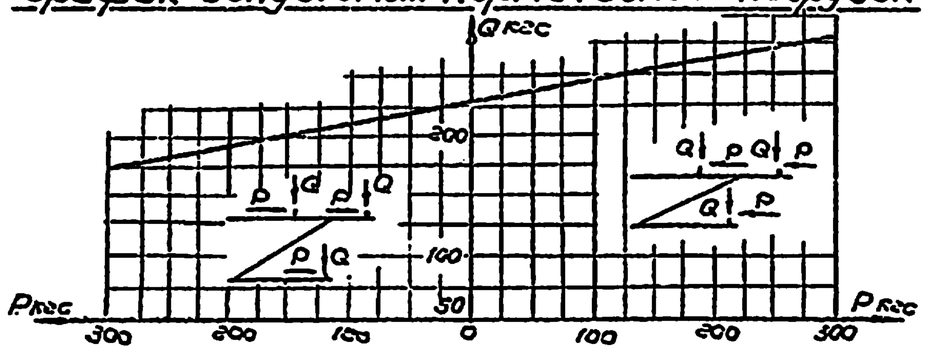

					1064 - 21.00.00.СБ			
Изм.	Лист	№Докумен.	Подпись	Дата	Кронштейн типа ЭО-III Сборочный чертеж	Лит.	Масса	Масшт.
Разраб.		Щеглова				Б	—	1:10
Провер.		Иванов				Лист	Листов 1	
Т.конт.						МПС ТРАНСЭЛЕКТРОПРОЕКТ МОСКВА		
Рук.груп.		Постнов						
Н.конт.		Брод		07.77				
Утверд.		Казанцев		07.77				

Копировал Формат 11

1064-22.00.00.СБ

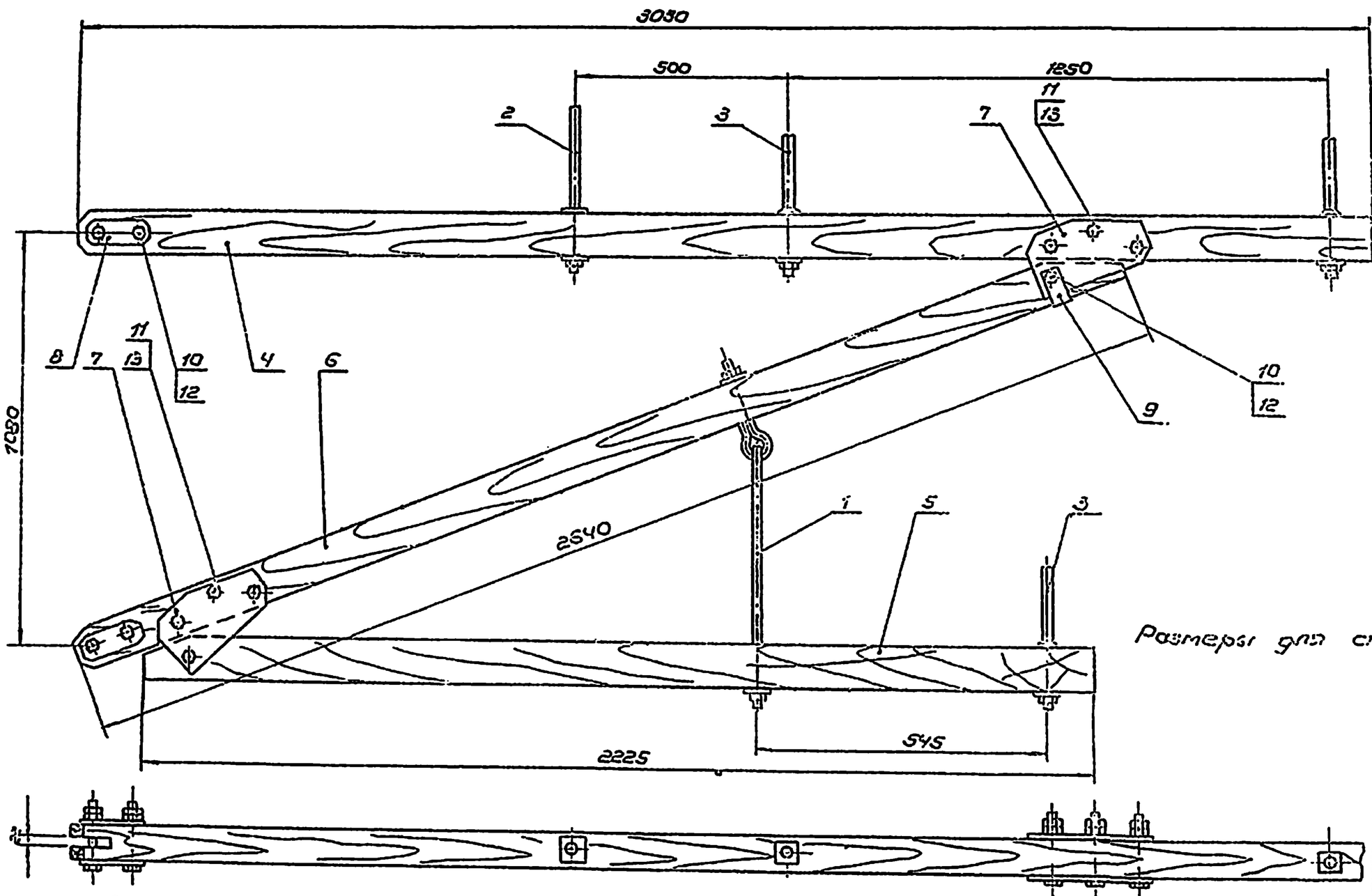

1064/1 32

График допустимых нормативных нагрузок

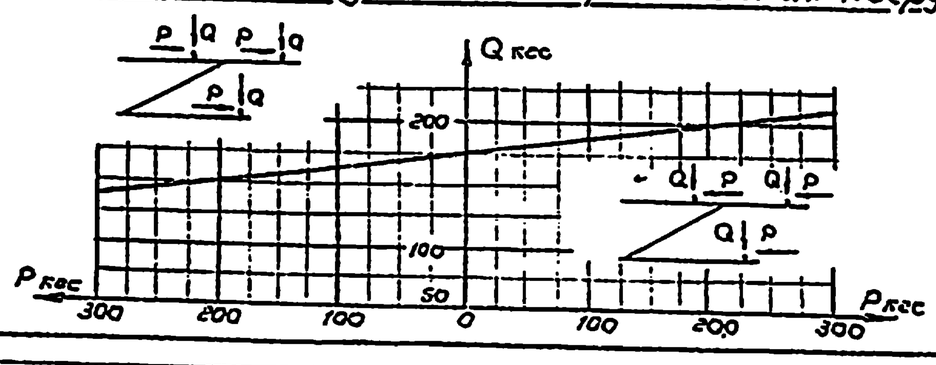

					1064 - 22.00.00.СБ			
Изм.	Лист	№Докумен.	Подпись	Дата	Кронштейн типа ЭО-IIУ Сборочный чертеж	Лит.	Масса	Масшт.
Разраб.		Щеглова				Б	—	1:10
Провер.		Иванов				Лист	Листов 1	
Т.конт.						МПС ТРАНСЭЛЕКТРОПРОЕКТ МОСКВА		
Рук.груп.		Постнов						
Н.конт.		Брод		07.77				
Утверд.		Казанцев		07.77				

Копировал Формат 11

Формат	Зона	Позиция	Обозначение	Наименование	К-во	Примеч.
				Документация		
12			1064-20.00.00 СБ	Сборочный чертеж		
				Сборочные единицы		
11		1	1064-19.10.00	Штанга соединительная тип I	1	
11		2	1064-25.00.00	Штырь ограничительный	1	
11		3	1064-26.00.00	Штырь ШТ-22Д-2	3	
				Детали		
12		4	1064-19.00.01-01	Траверса верхняя ℓ=2780	1	
11		5	1064-19.00.02-01	Траверса нижняя ℓ=2015	1	
11		6	1064-19.00.03-01	Подкос, ℓ=2390	1	
12		7	1064-19.00.04	Накладка, ℓ=270	4	
11		8	1064-19.00.05	Накладка, ℓ=160	4	
11		9	1064-19.00.06	Скоба подстраховочная		
				Стандартные изделия		
		10		Болт М16×120.46 ГОСТ 7798-70	6	
		11		Болт М12×110.46 ГОСТ 7798-70	6	
		12		Гайка М16.4 ГОСТ 5915-70	12	
		13		Гайка М12.4 ГОСТ 5915-70	12	

Материал болтов, гаек и их покрытие по ГОСТ 1759-70

Изм.	Лист	№ докум.	Подпись	Дата	1064-20.00.00			
Разраб.		Щеглова			Кронштейн типа ДО-IIУ	Лит. Б	Лист	Листов 1
Провер.		Иванов				МПС ТРАНСЭЛЕКТРОПРОЕКТ МОСКВА		
Рук.гр.		Постнов						
Н.контр.		Брод		07.77				
Утверд.		Казанцев		07.77				

Копировал Формат 11

Формат	Зона	Позиция	Обозначение	Наименование	К-во	Примеч.
				Документация		
12			1064-19.00.00 СБ	Сборочный чертеж		
				Сборочные единицы		
11		1	1064-19.10.00	Штанга соединительная тип I	1	
11		2	1064-25.00.00	Штырь ограничительный	1	
11		3	1064-26.00.00	Штырь Ш-22Д-2	3	
				Детали		
12		4	1064-19.00.01	Траверса верхняя ℓ=2280	1	
11		5	1064-19.00.02	Траверса нижняя ℓ=1570	1	
11		6	1064-19.00.03	Подкос, ℓ=1920	1	
12		7	1064-19.00.04	Накладка, ℓ=270	4	
11		8	1064-19.00.05	Накладка, ℓ=160	4	
11		9	1064-19.00.06	Скоба подстраховочная	1	
				Стандартные изделия		
		10		Болт М16×120.46 ГОСТ 7798-70	6	
		11		Болт М12×110.46 ГОСТ 7798-70	6	
		12		Гайка М16.4 ГОСТ 5915-70	12	
		13		Гайка М12.4 ГОСТ 5915-70	12	

Материал болтов, гаек и их покрытие по ГОСТ 1759-70

Изм.	Лист	№ докум.	Подпись	Дата	1064-19.00.00			
Разраб.		Щеглова			Кронштейн типа ДО-II	Лит. Б	Лист	Листов 1
Провер.		Иванов				МПС ТРАНСЭЛЕКТРОПРОЕКТ МОСКВА		
Рук.гр.		Постнов						
Н.контр.		Брод		07.77				
Утверд.		Казанцев		07.77				

Копировал Формат 11

Формат	Зона	Позиция	Обозначение	Наименование	К-во	Примеч.
				Документация		
12			1064-22.00.00 СБ	Сборочный чертеж		
				Сборочные единицы		
11		1	1064-20.10.00	Штанга соединительная тип II	1	
11		2	1064-25.00.00	Штырь ограничительный	1	
11		3	1064-26.00.00.	Штырь Ш-22Д-2	3	
				Детали		
12		4	1064-19.00.01-03	Траверса верхняя, ℓ=3030	1	
11		5	1064-19.00.02-03	Траверса нижняя ℓ=2225	1	
11		6	1064-19.00.03-03	Подкос ℓ=2640	1	
12		7	1064-19.00.04	Накладка ℓ=270	4	
11		8	1064-19.00.05	Накладка ℓ=160	4	
11		9	1064-19.00.06	Скоба подстраховочная	1	
				Стандартные изделия		
		10		Болт М16×120.46 ГОСТ 7798-70	6	
		11		Болт М12×110.46 ГОСТ 7758-70	6	
		12		Гайка М16.4 ГОСТ 5915-70	12	
		13		Гайка М12.4 ГОСТ 5915-70	12	

Материал болтов, гаек и их покрытие по ГОСТ 1759-70

Изм.	Лист	№ докум.	Подпись	Дата	1064-2200.00			
Разраб.		Щеглова			Кронштейн тип ДО-IIIУ	Лит. Б	Лист	Листов 1
Провер.		Иванов				МПС ТРАНСЭЛЕКТРОПРОЕКТ МОСКВА		
Рук.гр.		Постнов						
Н.контр.		Брод		07.77				
Утверд.		Казанцев		07.77				

Копировал Формат 11

Формат	Зона	Позиция	Обозначение	Наименование	К-во	Примеч.
				Документация		
12			1064-21.00.00 СБ	Сборочный чертеж		
				Сборочные единицы		
11		1	1064-20.10.00	Штанга соединительная тип II	1	
11		2	1064-25.00.00	Штырь ограничительный	1	
11		3	1064-26.00.00	Штырь Ш-22Д-2	3	
				Детали		
12		4	1064-19.00.01-02	Траверса верхняя ℓ=2530	1	
11		5	1064-19.00.02-02	Траверса нижняя ℓ=1763	1	
11		6	1064-19.00.03-02	Подкос ℓ=2190	1	
12		7	1064-19.00.04	Накладка ℓ=270	4	
11		8	1064-19.00.05	Накладка ℓ=160	4	
11		9	1064-19.00.06	Скоба подстраховочная	1	
				Стандартные изделия		
		10		Болт М16×120.46 ГОСТ 7798-70	6	
		11		Болт М12×110.46 ГОСТ 7798-70	6	
		12		Гайка М16.4 ГОСТ 5915-70	12	
		13		Гайка М12.4 ГОСТ 5915-70	12	

Материал болтов, гаек и их покрытие по ГОСТ 1759-70

1064/1 | 33

Изм.	Лист	№ докум.	Подпись	Дата	1064-21.00.00			
Разраб.		Щеглова			Кронштейн тип ДО-III	Лит. Б	Лист	Листов 1
Провер.		Иванов				МПС ТРАНСЭЛЕКТРОПРОЕКТ МОСКВА		
Рук.гр.		Постнов						
Н.контр.		Брод		07.77				
Утверд.		Казанцев		07.77				

Копировал Формат 11

1064-19.00.03

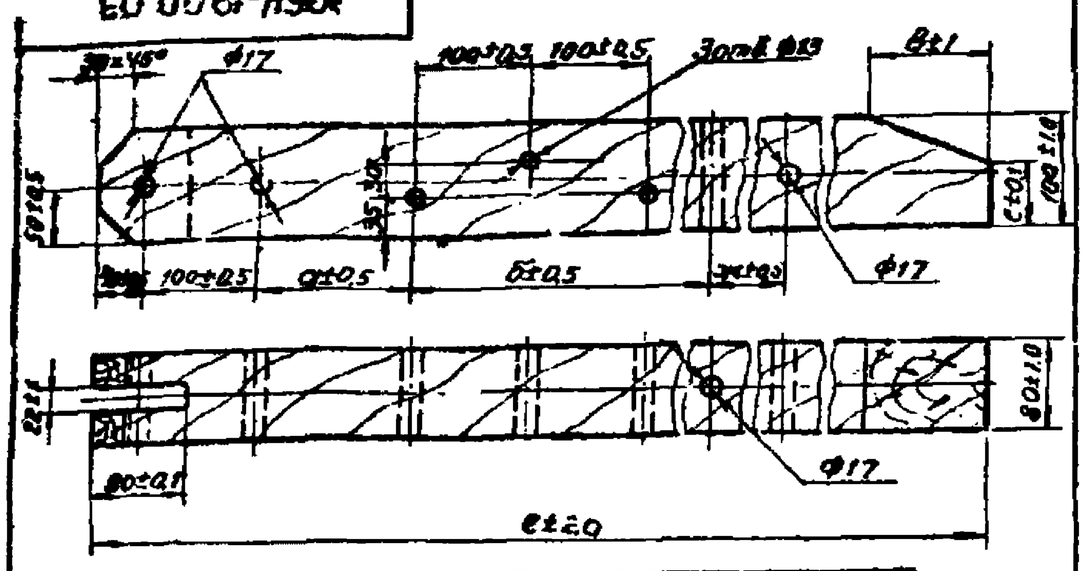

Обозначение	Тип кронштейна	Размеры в мм						Объем м³
		а	б	ж6	с	в	е	
1064-19.00.03	ДО-II	135	900	645	55	105	1920	0.015
1064-19.00.03-01	ДО-IIУ	200	1330	620	35	110	2390	0,019
1064-19.00.03-02	ДО-III	110	1150	590	45	100	2190	0.017
1064-19.00.03-03	ДО-IIIУ	145	1610	645	55	110	2640	0.021

1. После изготовления пропитать креозотом
2. Деталь выполняется из древесины по ГОСТ 8486-66 не ниже II сорта

Изм.	Лист	№ докум.	Подпись	Дата	1064-19.00.03			
Разраб.		Пироговский			Подкос	Лит.	Масса	Масшт.
Провер.		Иванов				Б	0,4 кг	1:5
Т.контр.						Лист	Листов 1	
Рук.гр.		Постнов			Брус 80×100. Сосна	МПС ТРАНСЭЛЕКТРОПРОЕКТ МОСКВА		
Н.контр.		Брод		07.77				
Утвер.		Казанцев		07.77				

Копировал: Формат: 11

1064-19.00.02

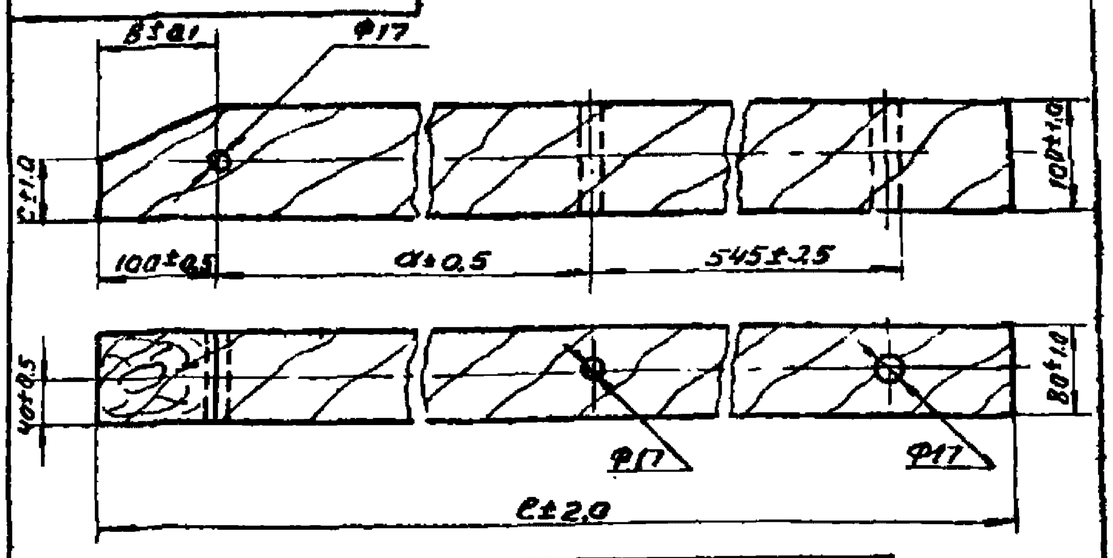

Обозначение	Тип кронштейна	Размеры в мм				Объем м³
		а	е	с	в	
1064-19.00.02	ДО-II	825	1570	55	100	0,012
1064-19.00.02-01	ДО-IIУ	1270	2015	65	110	0,016
1064-19.00.02-02	ДО-III	1020	1765	45	105	0,014
1064-19.00.02-03	ДО-IIIУ	1480	2225	55	110	0,018

1. После изготовления пропитать креозотом
2. Деталь выполняется из древесины по ГОСТ 8486-66 не ниже II сорта.

Изм.	Лист	№ докум.	Подпись	Дата	1064-19.00.02			
Разраб.		Пироговский			Траверса нижняя	Лит.	Масшт.	Масшт.
Провер.		Иванов				Б	см.табл.	1:5
Т.контр.						Лист	Листов 1	
Рук.гр.		Постнов			Брус 80×100. Сосна	МПС ТРАНСЭЛЕКТРОПРОЕКТ МОСКВА		
Н.контр.		Брод		07.77				
Утвер.		Казанцев		07.77				

Копировал: Формат: 11

1064-15.00.02

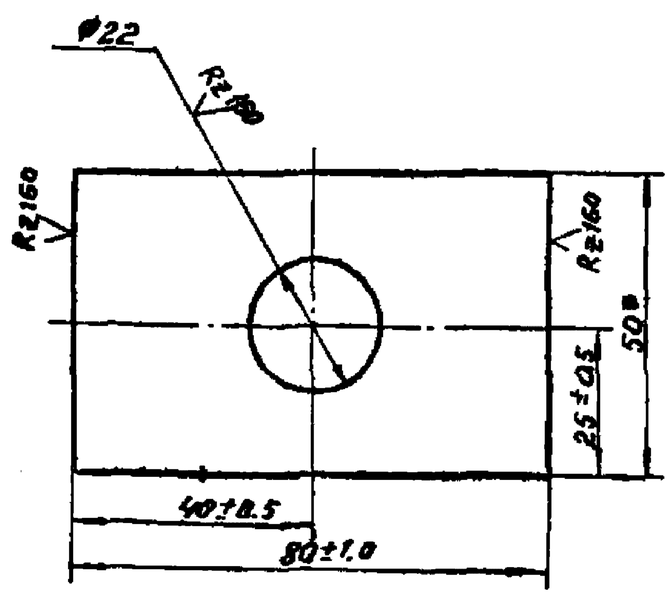

1. Материал - сталь по ГОСТ 380-71 марки ВСт 3пс2 для районов с расчетной температурой ниже минус 30°С до минус 40°С или ВСт 3кп2 для районов с расчетной температурой минус 30°С и выше.
2* Размер для справок.

Изм.	Лист	№ докум.	Подпись	Дата	1064-15.00.02			
Разраб.		Пироговский			Шайба	Лит.	Масса	Масшт.
Провер.		Иванов				Б	0,15	1:1
Т.контр.						Лист	Листов 1	
Рук.гр.		Постнов			Полоса 5×50 ГОСТ 103-57 / ВСт3пс2 ГОСТ 535-58	МПС ТРАНСЭЛЕКТРОПРОЕКТ МОСКВА		
Н.контр.		Брод						
Утвер.		Казанцев						

Копировал: Формат: 11

1064-19.00.01

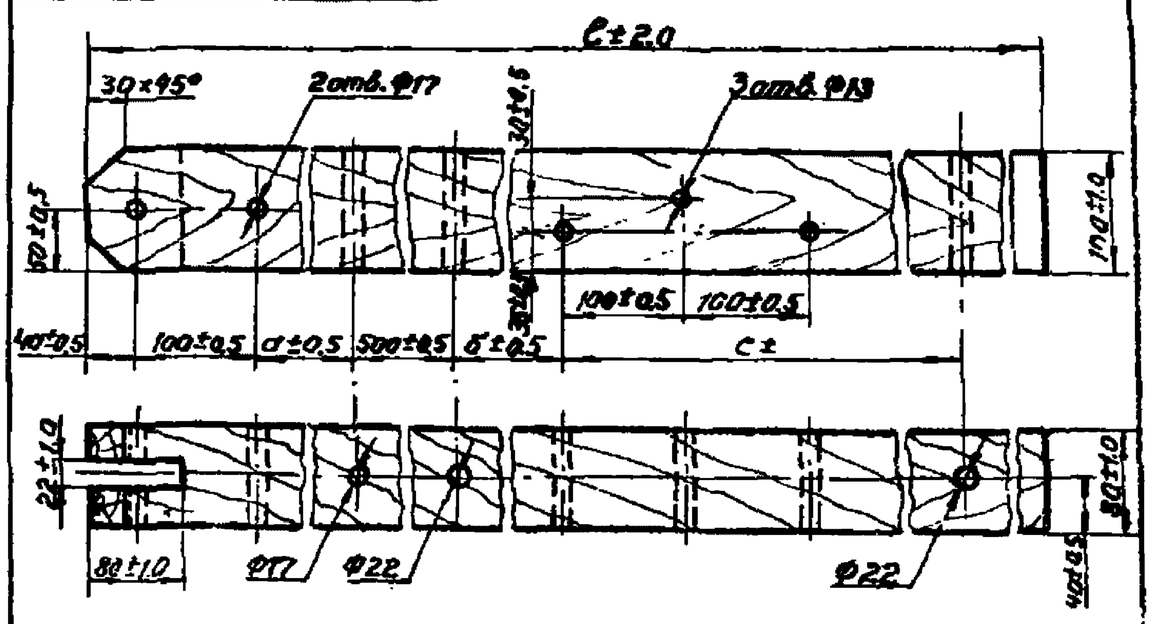

Обозначение	Тип кронштейна	Размеры в мм				Объем м³
		а	б	с	е	
1064-19.00.01	ДО-II	540	470	530	2380	0,018
1064-19.00.01-01	ДО-IIУ	1040	470	530	2780	0,022
1064-19.00.01-02	ДО-III	540	610	640	2530	0,020
1064-19.00.01-03	ДО-IIIУ	1040	610	640	3030	0,024

1. После изготовления пропитать креозотом
2. Деталь выполняется из древесины по ГОСТ 8486-66 не ниже II сорта.

1064/1 **34**

Изм.	Лист	№ докум.	Подпись	Дата	1064-19.00.01			
Разраб.		Пироговский			Траверса верхняя	Лит.	Масса	Масшт.
Провер.		Иванов				Б	см.табл.	1:5
Т.контр.						Лист	Листов 1	
Рук.гр.		Постнов			Брус 80×100. Сосна	МПС ТРАНСЭЛЕКТРОПРОЕКТ МОСКВА		
Н.контр.		Брод		07.77				
Утвер.		Казанцев		07.77				

Копировал: Формат: 11

Инв. № подл. | Подпись и дата | Взам. инв. № | Инв. № дубл. | Подпись и дата

1064-19.10.00СБ

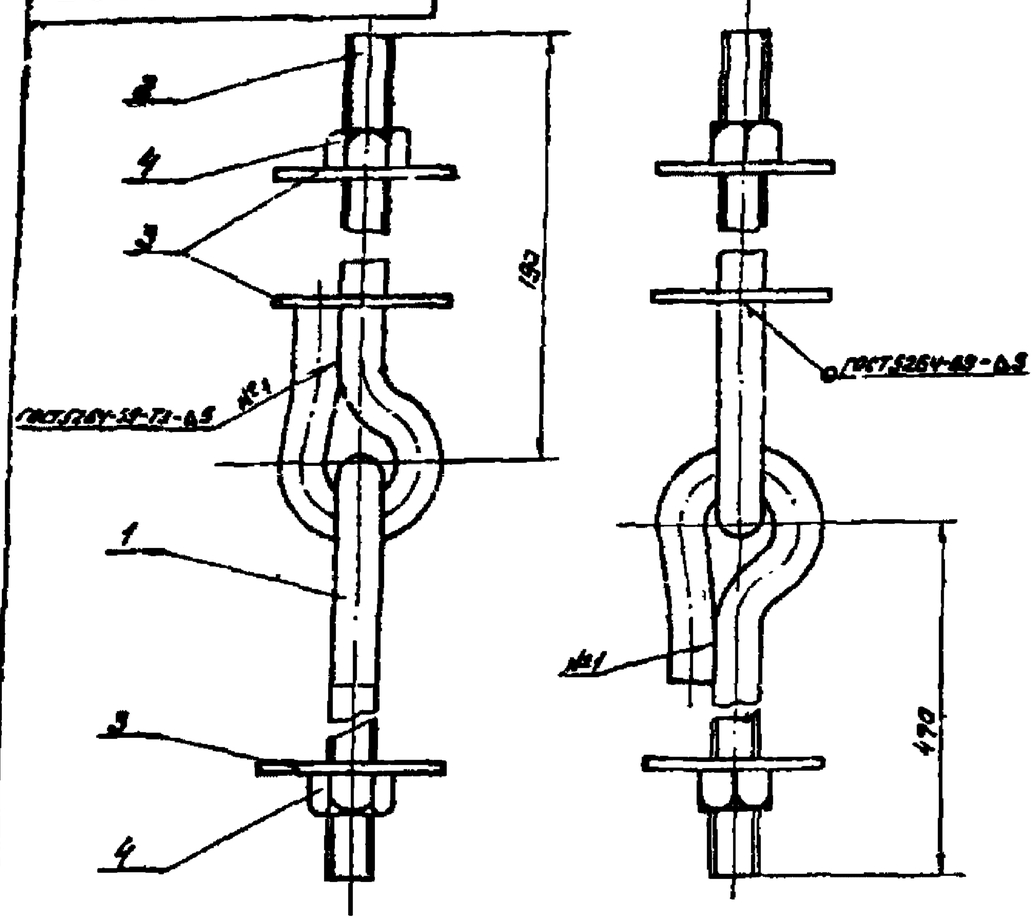

1. Варить электродом типа Э-42 ГОСТ 9467-75.
2. После изготовления резьбу смазать антикоррозионной смазкой, остальное зачистить и окрасить за два раза масляной краской.

Изм.	Лист	№ докум.	Подпись	Дата
Разраб.	Щеглова			
Провер.	Иванов			
Т.контр.				
Рук.гр.	Пастнов			
Н.контр.	Брод			03.77
Утверд.	Казанцев			03.77

1064-19.10.00СБ

Штанга соединительная тип I (Сборочный чертеж)

Лит.	Масса	Масшт.
Б	1.81	1:2

Лист | Листов 1

МПС ТРАНСЭЛЕКТРОПРОЕКТ МОСКВА

Копировал. Формат 11

Формат	Зона	Позиц.	Обозначение	Наименование	Кол.	Примечание
				Документация.		
11			1064-19.10.00СБ	Сборочный чертеж		
				Детали.		
11		1	1064-19.10-01	Штанга ℓ=470	1	
11		2	1064-19.10.02	Штанга ℓ=190	1	
11		3	1064-19.10.03	Шайба	3	
				Стандартные изделия.		
		4		Гайка М16.4 ГОСТ 5915-70	2	

Материал гайки и ее покрытие по ГОСТ 1759-70.

Инв. № подл. | Подпись и дата | Взам. инв. № | Инв. № дубл. | Подпись и дата

Изм.	Лист	№ докум.	Подпись	Дата
Разраб.	Щеглова			
Провер.	Иванов			
Рук.гр.	Пастнов			
Н.контр.	Брод			03.77
Утверд.	Казанцев			03.77

1064-19.10.00

Штанга соединительная тип I

Лит.	Лист	Листов
Б		

МПС ТРАНСЭЛЕКТРОПРОЕКТ МОСКВА

Копировал Формат 11

1064-20.10.00СБ

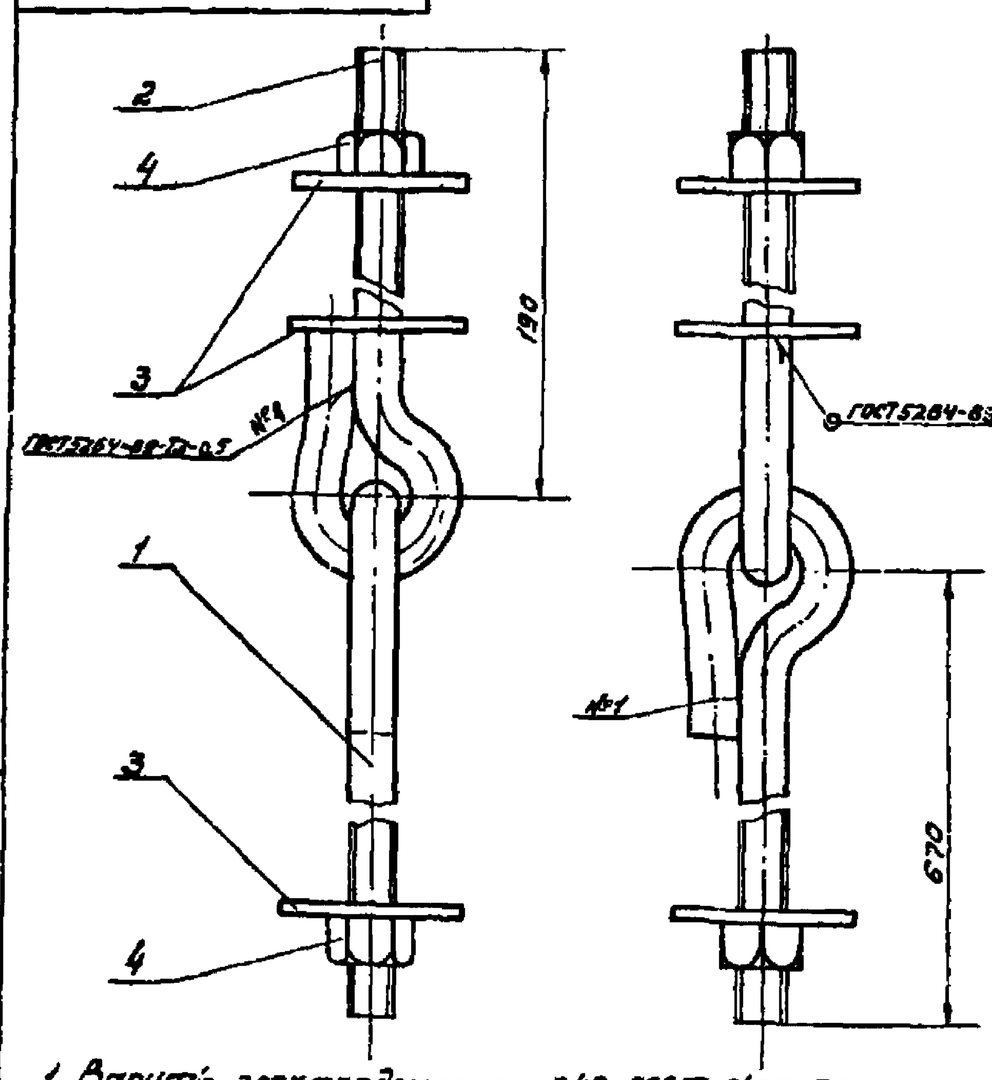

1. Варить электродом типа Э42 ГОСТ 9467-75.
2. После изготовления резьбу смазать антикоррозионной смазкой, остальное зачистить и окрасить за два раза масляной краской.

Изм.	Лист	№ докум.	Подпись	Дата
Разраб.	Щеглова			
Провер.	Иванов			
Т.контр.				
Рук.гр.	Пастнов			
Н.контр.	Брод			03.77
Утверд.	Казанцев			03.77

1064-20.10.00СБ

Штанга соединительная тип II (Сборочный чертеж)

Лит.	Масса	Масшт.
Б	2.13	1:2

Лист | Листов 1

МПС ТРАНСЭЛЕКТРОПРОЕКТ МОСКВА

Копировал Формат 11

Формат	Зона	Позиц.	Обозначение	Наименование	Кол.	Примечание
				Документация.		
11			1064-20.10.00СБ	Сборочный чертеж		
				Детали.		
11		1	1064-20.10.01	Штанга ℓ=670	1	
11		2	1064-19.10.02	Штанга ℓ=190	1	
11		3	1064-19.10.03	Шайба	3	
				Стандартные изделия.		
		4		Гайка М16.4 ГОСТ 5915-70	2	

Материал гайки и ее покрытие по ГОСТ 1759-70.

1064/1 35

Инв. № подл. | Подпись и дата | Взам. инв. № | Инв. № дубл. | Подпись и дата

Изм.	Лист	№ докум.	Подпись	Дата
Разраб.	Щеглова			
Провер.	Иванов			
Рук.гр.	Пастнов			
Н.контр.	Брод			03.77
Утверд.	Казанцев			03.77

1064-20.10.00

Штанга соединительная тип II

Лит.	Лист	Листов
Б		

МПС ТРАНСЭЛЕКТРОПРОЕКТ МОСКВА

Копировал Формат 11

альбом 1

1064-20.10.01

(√)

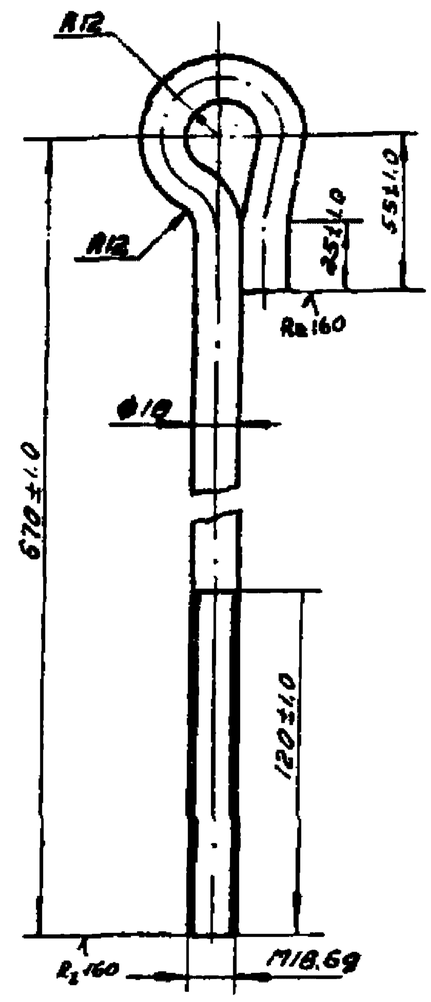

1. Материал- сталь по ГОСТ 380-71 марки ВСт.3сп5.
2. Развернутая длина 795 мм.

		1064-20.10.01			
Подпись	Дата	Штанга ℓ=670	Лит. Б	Масса 1.26	Масшт. 1:2
			Лист	Листов 1	
	03.77	Круг 16 ГОСТ 2590-71 / ВСт.3сп5 ГОСТ 535-58	МПС ТРАНСЭЛЕКТРОПРОЕКТ МОСКВА		

Копировал: Филатова Формат: 11

1064-19.10.01

(√)

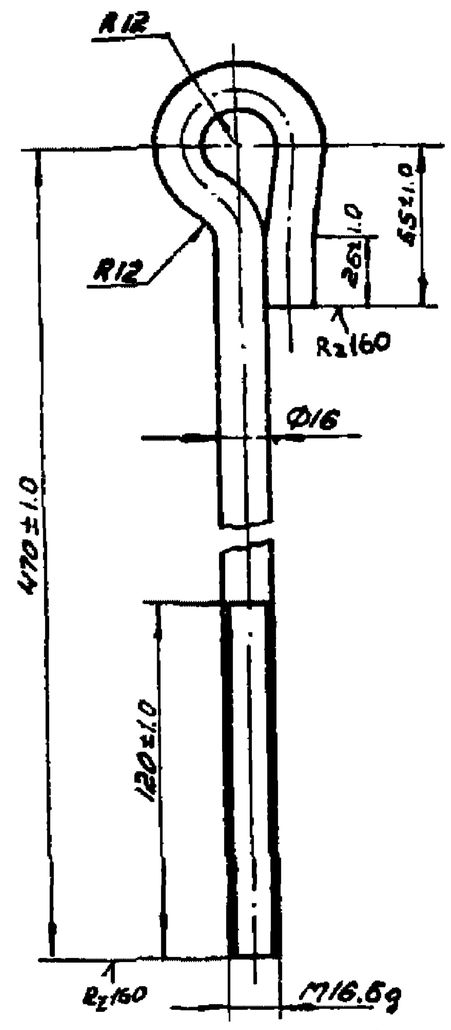

1. Материал- сталь по ГОСТ 380-71 марки ВСт.3сп5.
2. Развернутая длина 595 мм.

		1064-19.10.01			
Изм. Лист	N докум.	Подп.	Дата		
Разраб.	Щеглова			Штанга ℓ=470	Лит. Б; Масса 0.94; Масшт. 1:2
Провер.	Иванов				Лист; Листов 1
Т. контр.					
Рук. гр.	Постнов			Круг 16 ГОСТ 2590-71 / ВСт.3сп5 ГОСТ	МПС ТРАНСЭЛЕКТРОПРОЕКТ МОСКВА
Н. контр.	Брод		03.77		
Утверд.	Казанцев		03.77		

Копировал: Филатова Формат: 11

Подпись и дата | Инв. N дубл. | Взам. инв. N | Подпись и дата | Инв. N подл.

1064-19.10.02

(√)

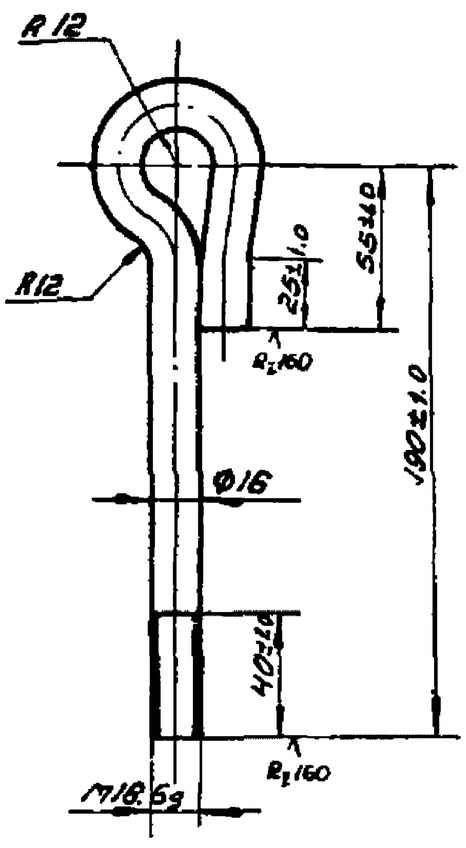

1. Материал- сталь по ГОСТ 380-71 марки ВСт.3сп5.
2. Развернутая длина 315мм.

		1064-19.10.02			
Изм. Лист	N докум.	Подп.	Дата		
Разраб.	Щеглова			Штанга ℓ=190	Лит. Б; Масса 0.50; Масшт. 1:2
Провер.	Иванов				Лист; Листов 1
Т. контр.					
Рук. гр.	Постнов			Круг [illegible] 7-71 / [illegible] 535-58	МПС [illegible] ПРОЕКТ
Н. контр.	Брод				
Утверд.	Казанцев				

Копировал: Филатова Формат: 11

1064-19.10.03

(√)

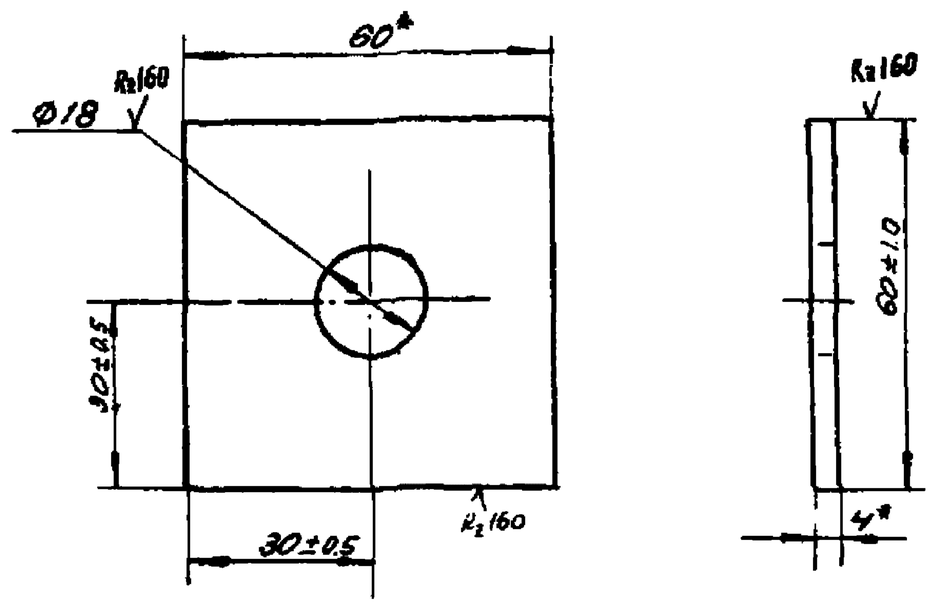

1. Материал-сталь по ГОСТ 380-71 марки ВСт3пс2 для районов с расчетной температурой ниже минус 30°С до минус 40°С или ВСт3кп2 для районов с расчетной температурой минус 30°С и выше
2. * Размер для справок.

1064 | 36

		1064-19.10.03			
Изм. Лист	N докум.	Подп.	Дата		
Разраб.	Щеглова			Шайба	Лит. Е; Масса 0.10; Масшт. 1:1
Провер.	Иванов				Лист; Листов 1
Т. контр.					
Рук. гр.	Постнов			Полоса 4×60 ГОСТ 103-57 / ВСт.3пс2 ГОСТ 535-58	ТРАНСЭЛЕКТРОПРОЕКТ
Н. контр.	Брод		03.77		
Утверд.	Казанцев				

Копировал: Филатова Формат: 11

1064-19.00.04

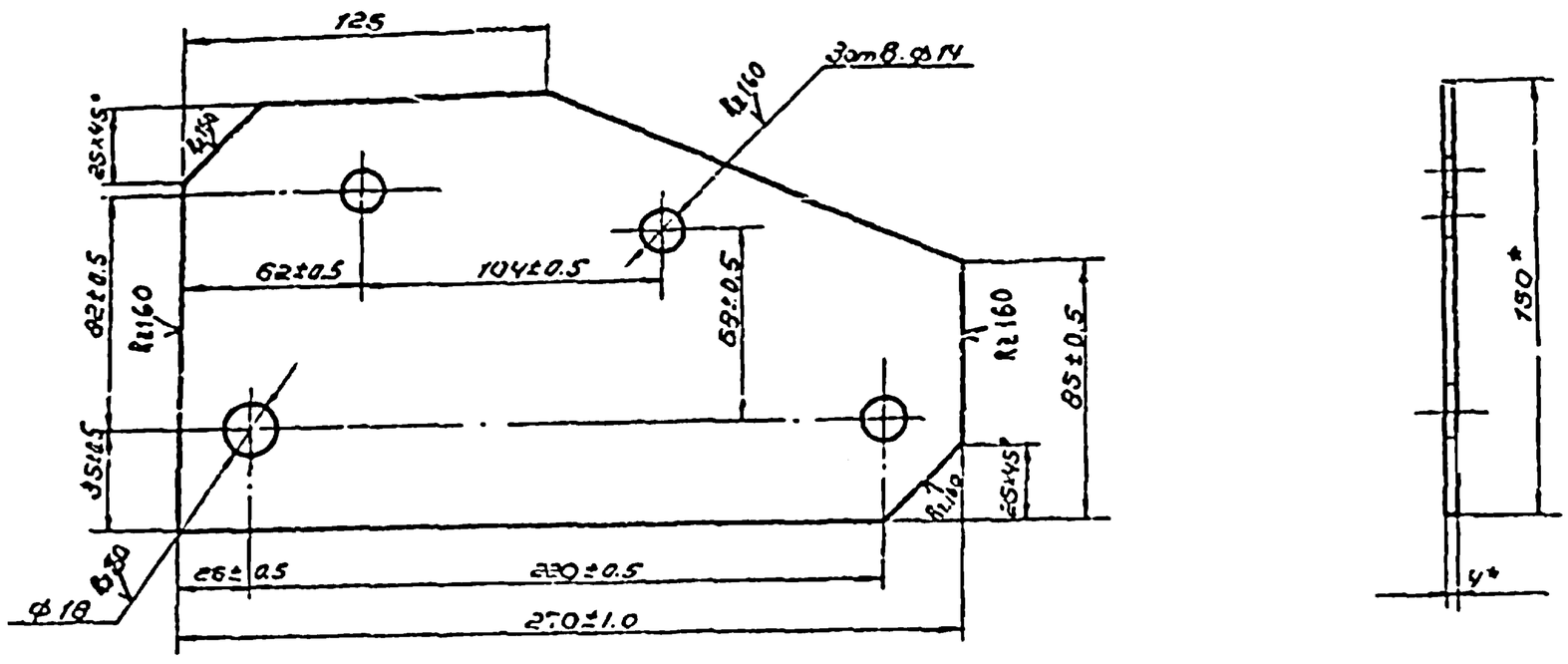

1. После изготовления зачистить и окрасить за два раза масляной краской.
2. Материал-сталь по ГОСТ 380-71 марки ВСт.3пс2 для районов с расчетной температурой ниже минус 30°С и до минус 40°С или ВСт.3кп2 для районов с расчетной температурой минус 30°С и выше.
3. Размеры для справок.

					1064-19.00.04			
Изм.	Лист	N докум.	Подпись	Дата	Накладка е=270	Лит.	Масса	Масшт.
Разраб.		Щеглова		25.5.78		Б	1.10	1:2
Провер.		Иванов				Лист	Листов 1	
Т.контр.								
Утв.гл.спец.		Пестунов		5.6.78	Полоса $\frac{4\times150\ ГОСТ\ 103\text{-}57}{ВСт.3пс2\ ГОСТ\ 535\text{-}58}$	МПС ТРАНСЭЛЕКТРОПРОЕКТ МОСКВА		
Н.контр.		Бров		03.77				
Утверд.		Казанцев		03.77				

Копировал: Формат: 12

1064-19.00.05

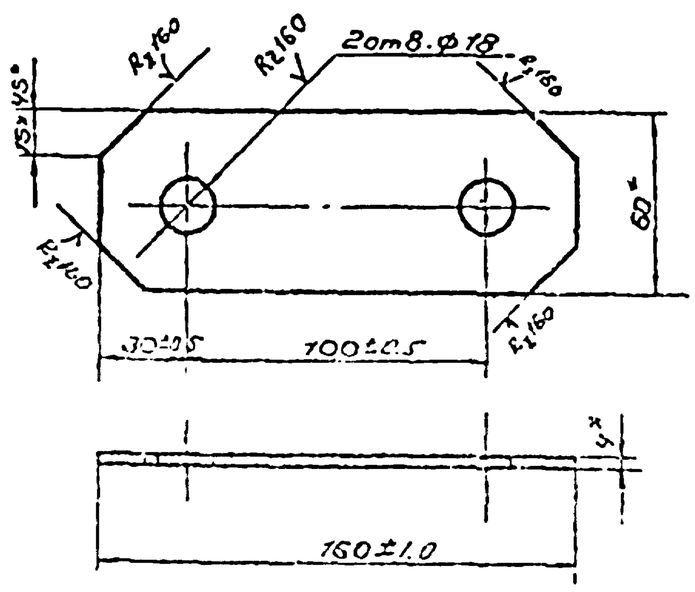

1. После изготовления зачистить и окрасить за два раза масляной краской.
2. Материал-сталь по ГОСТ 380-71 марки ВСт.3пс2 для районов с расчетной температурой ниже минус 30°С до минус 40°С или ВСт.3кп2 для районов с расчетной температурой минус 30°С и выше.
3. Размеры для справок

					1064-19.00.05			
Изм.	Лист	N докум.	Подпись	Дата	Накладка е=160	Лит.	Масса	Масшт.
Разраб.		Щеглова		25.5.78		Б	0.27	1:2
Провер.		Иванов				Лист	Листов 1	
Т.контр.								
Утв.гл.спец.		Пестунов		5.6.78	Полоса $\frac{4\times60\ ГОСТ\ 103\text{-}57}{ВСт.3пс2\ ГОСТ\ 535\text{-}58}$	МПС ТРАНСЭЛЕКТРОПРОЕКТ МОСКВА		
Н.контр.		Бров		03.77				
Утверд.		Казанцев		03.77				

Копировал Формат: 11

1064-19.00.06

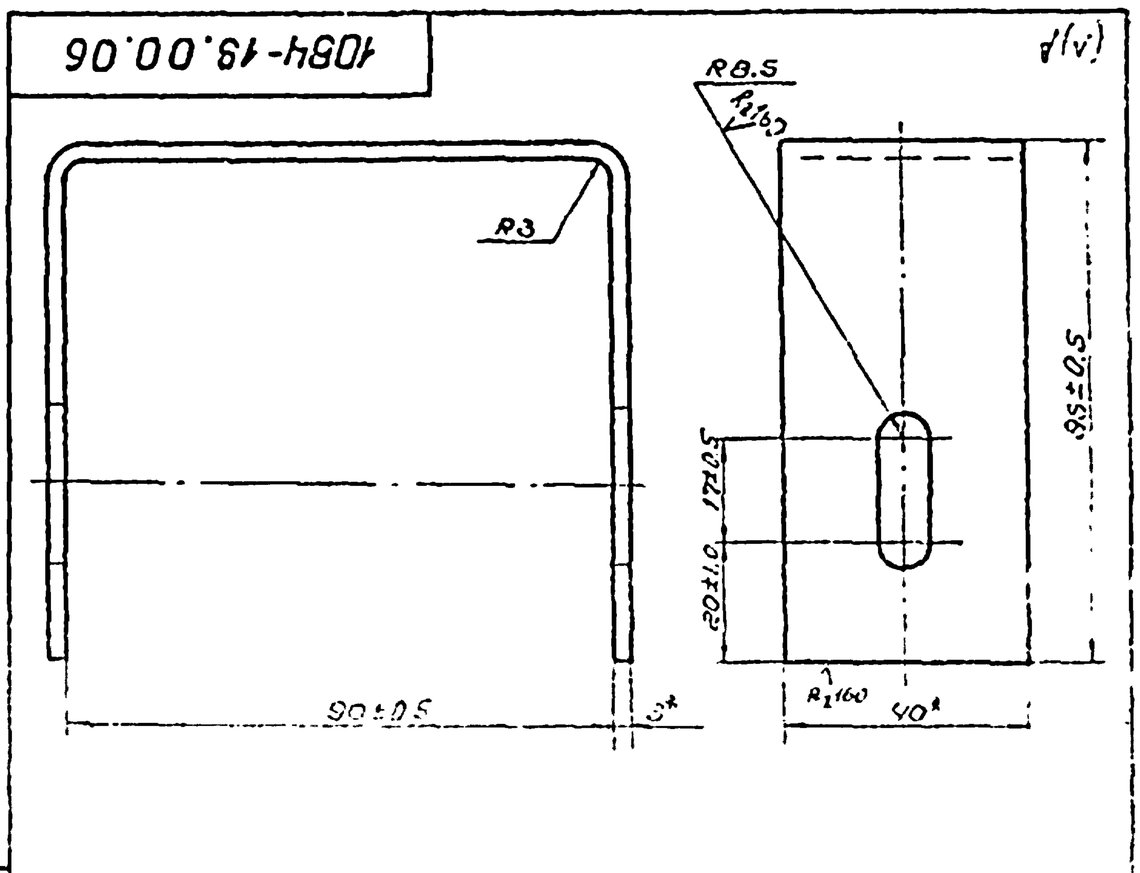

1. После изготовления зачистить и окрасить за два раза масляной краской.
2. Материал-сталь по ГОСТ 380-71 марки ВСт3пс2 для районов с расчетной температурой ниже минус 30°С до минус 40°С или ВСт.3кп2 для районов с расчетной температурой минус 30°С и выше.
3. Развернутая длина 255мм.
4. Размеры для справок

1064/1 | 37

					1064-19.00.06			
Изм.	Лист	N докум.	Подпись	Дата	Скоба подстраховочная	Лит.	Масса	Масшт.
Разраб.		Щеглова		25.5.78		Б	0.22	1:1
Провер.		Иванов				Лист	Листов 1	
Т.контр.								
Утв.гл.спец.		Пестунов		5.6.78	Лента $\frac{3\times40\ ГОСТ\ 5009\text{-}74}{ВСт.3пс2\ ГОСТ\ 535\text{-}58}$	МПС ТРАНСЭЛЕКТРОПРОЕКТ МОСКВА		
Н.контр.		Бров		03.77				
Утверд.		Казанцев		03.77				

Копировал Формат: 11

Инв. N подл. | Подпись и дата | Взам. инв. N | Инв. N дубл. | Подпись и дата

1064-23.00.00СБ

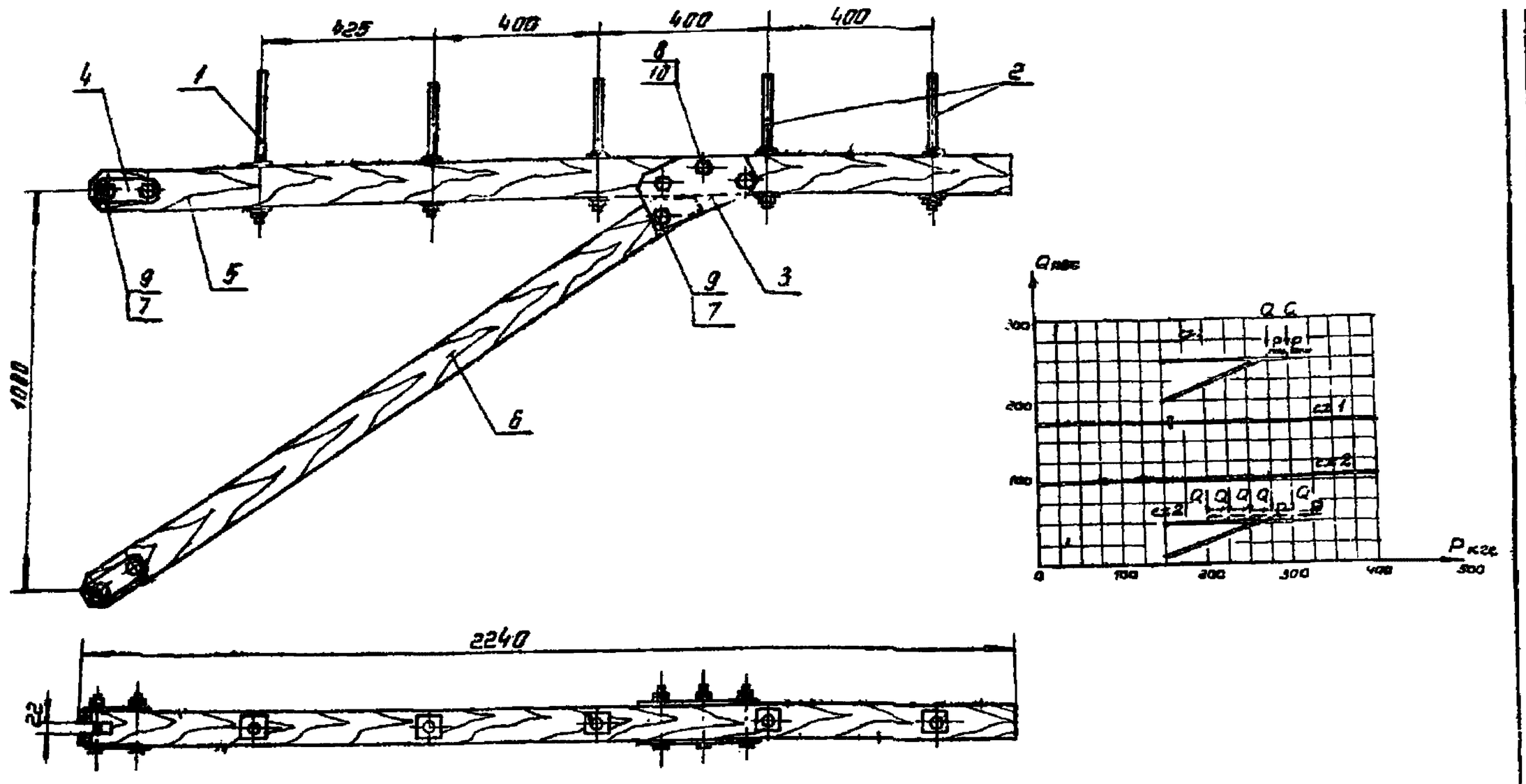

1. На кронштейне крепятся не более 4-х низковольтных проводов.
2. Размеры для справок

					1084-23.00.00 СБ			
Изм	Лист	№докум.	Подпись	Дата	Кронштейн типа ДНО Сборочный чертеж	Лит	Масса	Масшт
Разраб		Абрамова		26.05.75		Б		1:10
Провер		Иванов				Лист	Листов 1	
Т.контр						МПС Трансэлектропроект Москва		
Руковод.гр		Постнов		5.6.75				
Н.контр		Эрад		03.7.75				
Утверд		Казанцев		03.7.75				

Копировал Формат А2

1064-24.00.00СБ

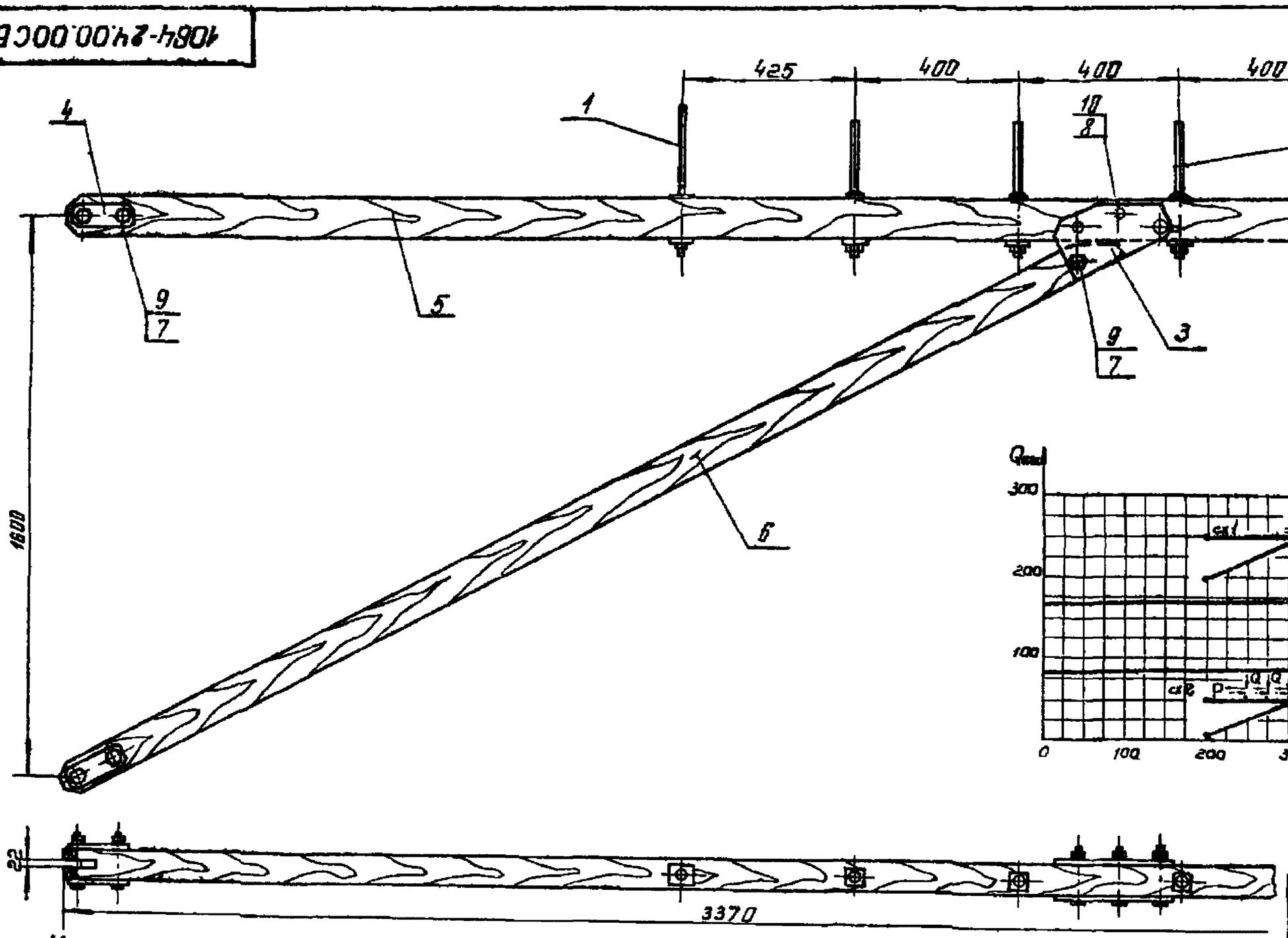

1064/1 38

1. На кронштейне крепятся не более 4-х низковольтных проводов.
2. Размеры для справок

					1064-24.00.00СБ			
Изм	Лист	№докум.	Подпись	Дата	Кронштейн типа ДНОУ Сборочный чертеж	Лит.	Масса	Масшт
Разраб		Абрамова		26.05.75		Б		1:10
Провер		Иванов				Лист	Листов 1	
Т.контр						МПС Трансэлектропроект Москва		
Руковод.гр		Постнов						
Н.контр		Эрад		03.7.75				
Утверд		Казанцев		03.7.75				

Копировал Формат А1

1064-23.00.02

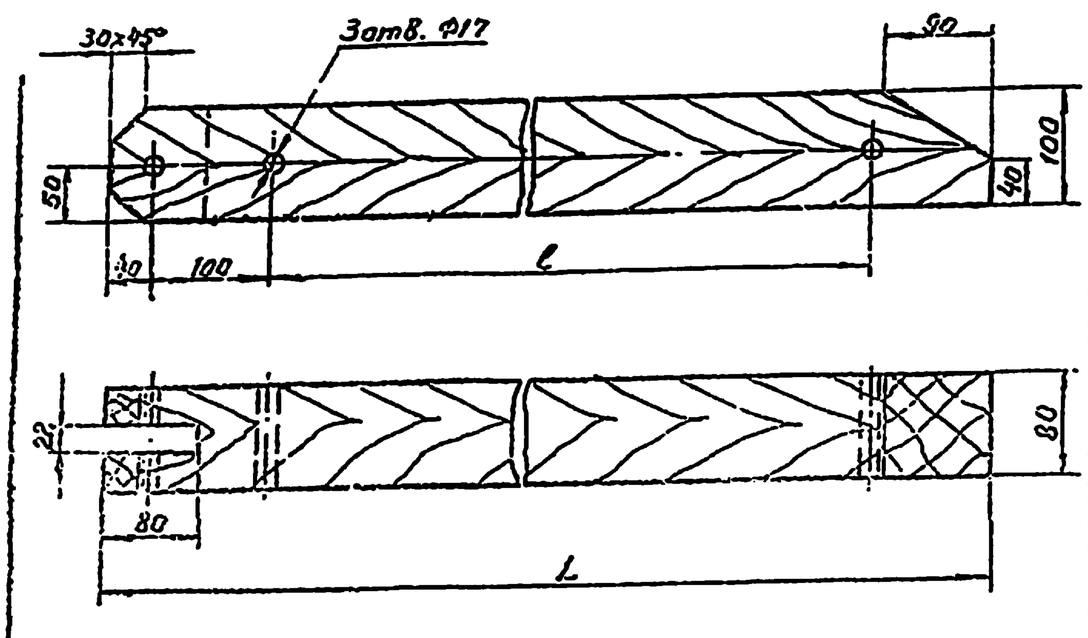

Обозначение	Тип кронштейна	l мм	L мм	Объем м³
1064-23.00.02	ДНО	1520	1760	0,014
1064-23.00.02-01	ДНОУ	2770	3010	0,022

1. После изготовления пропитать креозотом.
2. Деталь выполняется из древесины по ГОСТ 8486-66 не ниже II сорта.

Изм.	Лист	№ докум.	Подпись	Дата	1064-23.00.02			
Разраб.		Абрамова			Подкос	Лит. Б	Масса —	Масшт. 1:5
Провер.		Иванов				Лист	Листов 1	
Т. контр.								
Руковод.		Постнов			Брус 80×100. Сосна	МПС ТРАНСЭЛЕКТРОПРОЕКТ МОСКВА		
Н. контр.		Брод		03.77				
Утверд.		Казанцев		03.77				

Копировал: Силкина Формат: 11

Формат	Зона	Поз.	Обозначение	Наименование	Кол.	Примеч.
				Документация		
12			1064-23.00.00СБ	Сборочный чертеж		
				Сборочные единицы		
11		1	1064-25.00.00	Штырь ограничительный	1	
11		2	1064-26.00.00	Штырь Ш-22Д-2	4	
				Детали		
12		3	1064-19.00.03	Накладка	2	
11		4	1064-19.00.04	Накладка	4	
11		5	1064-23.00.01	Траверса L=2240	1	
11		6	1064-23.00.02	Подкос, L=1760	1	
				Стандартные изделия		
		7		Болт М16×120. 46 ГОСТ 7798-70	5	
		8		Болт М12×110.46 ГОСТ 7798-70	3	
		9		Гайка М16.4 ГОСТ 5915-70	10	
		10		Гайка М12.4 ГОСТ 5915-70	6	
			Материал болтов, гаек и их покрытие по ГОСТ 1759-70			

1064-23.00.01

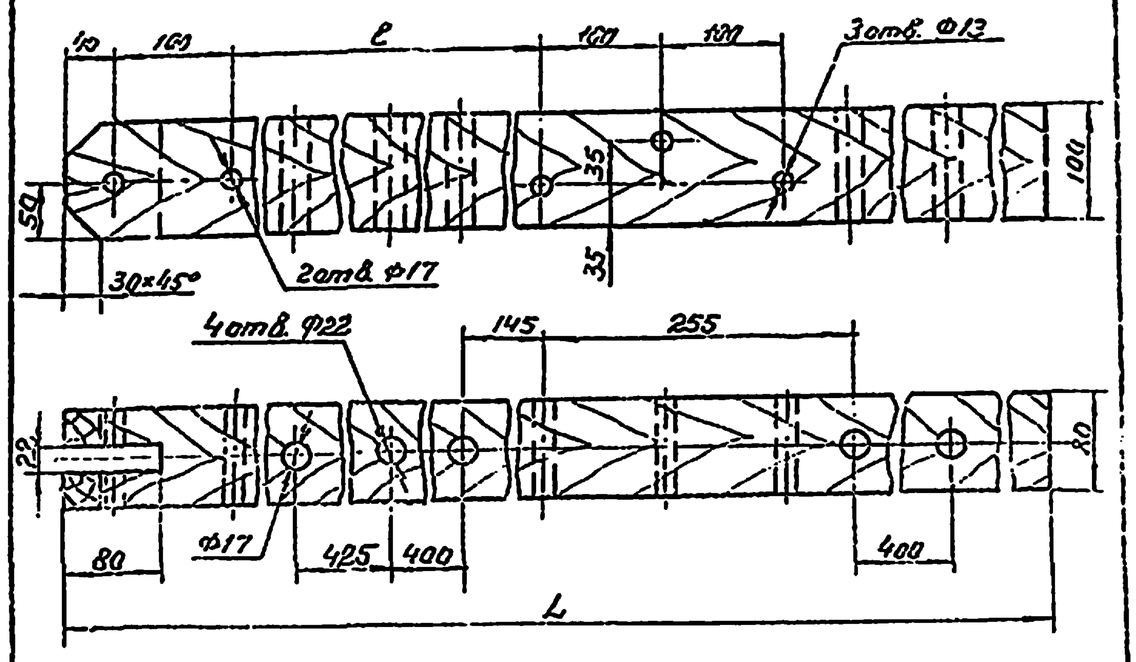

Обозначение	Тип кронштейна	l мм	L мм	Объем м³
1064-23.00.01	ДНО	1255	2240	0,016
1064-23.00.01-01	ДНОУ	2395	3370	0,027

1. После изготовления пропитать креозотом.
2. Деталь выполняется из древесины по ГОСТ 8486-66 не ниже II сорта.

Изм.	Лист	№ докум.	Подпись	Дата	1064-23.00.01			
Разраб.		Абрамова			Траверса	Лит. Б	Масса —	Масшт. 1:5
Провер.		Иванов				Лист	Листов 1	
Т. контр.								
Руковод.		Постнов			Брус 80×100. Сосна	МПС ТРАНСЭЛЕКТРОПРОЕКТ МОСКВА		
Н. контр.		Брод		03.77				
Утверд.		Казанцев		03.77				

Копировал: Силкина Формат: 11

Формат	Зона	Поз.	Обозначение	Наименование	Кол.	Примеч.
				Документация		
12			1064-24.00.00СБ	Сборочный чертеж		
				Сборочные единицы		
11		1	1064-25.00.00	Штырь ограничительный	1	
11		2	1064-26.00.00	Штырь Ш-22Д-2	4	
				Детали		
12		3	1064-19.00.03	Накладка	2	
11		4	1064-19.00.04	Накладка	4	
11		5	1064-23.00.01-01	Траверса, L=3370	1	
11		6	1064-23.00.02-01	Подкос, L=3010	1	
				Стандартные изделия		
		7		Болт. М16×120.46 ГОСТ 7798-70	5	
		8		Болт М12×110.46 ГОСТ 7798-70	3	
		9		Гайка М16.4 ГОСТ 5915-70	10	
		10		Гайка М12.4 ГОСТ 5915-70	6	
			Материал болтов, гаек и их покрытие по ГОСТ 1759-70			

1064/39

Изм.	Лист	№ докум.	Подпись	Дата	1064-24.00.00			
Разраб.		Абрамова			Кронштейн типа ДНО	Лит. Б	Лист	Листов 1
Провер.		Иванов				МПС ТРАНСЭЛЕКТРОПРОЕКТ МОСКВА		
Руковод.		Постнов						
Н. контр.		Брод						

Копировал: Силкина Формат: 11

Изм.	Лист	№ докум.	Подпись	Дата	1064-24.00.00			
Разраб.		Абрамова			Кронштейн типа ДНОУ	Лит. Б	Лист	Листов 1
Провер.		Иванов				МПС ТРАНСЭЛЕКТРОПРОЕКТ МОСКВА		
Руковод.		Постнов						
Н. контр.		Брод						

Копировал: Силкина Формат: 11

1064-25.10.01

(√)Ra

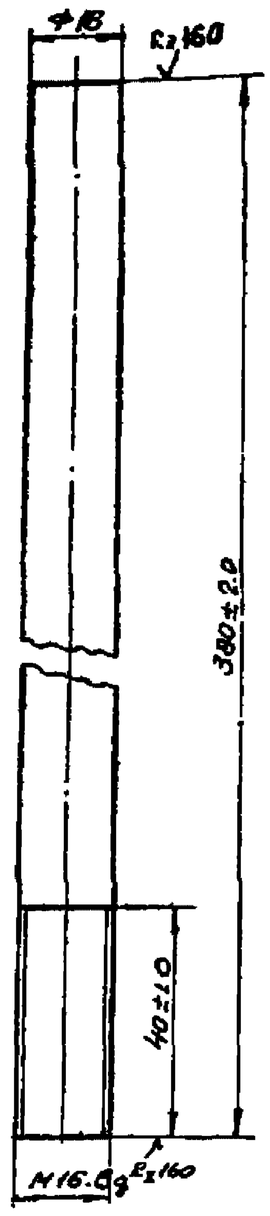

Материал - сталь по ГОСТ 380-71 марки ВСт3пс2

Изм.	Лист	№ докум.	Подпись	Дата	1084-25.10.01		
Разраб.		Щеглова			Стойка	Лит.	Масса	Масшт.
Провер.		Иванов				Б	0.65	1:1
Т.контр.						Лист	Листов 1
Рук. гр.		Пастнов			Круг 16 ГОСТ 2590-71 ВСт3пс2 ГОСТ 535-58	МПС ТРАНСЭЛЕКТРОПРОЕКТ МОСКВА	
Н.контр.		Брод		03.77			
Утверд.		Казанцев		03.77			

Копировал: Лис Формат: 11

1064-25.10.00

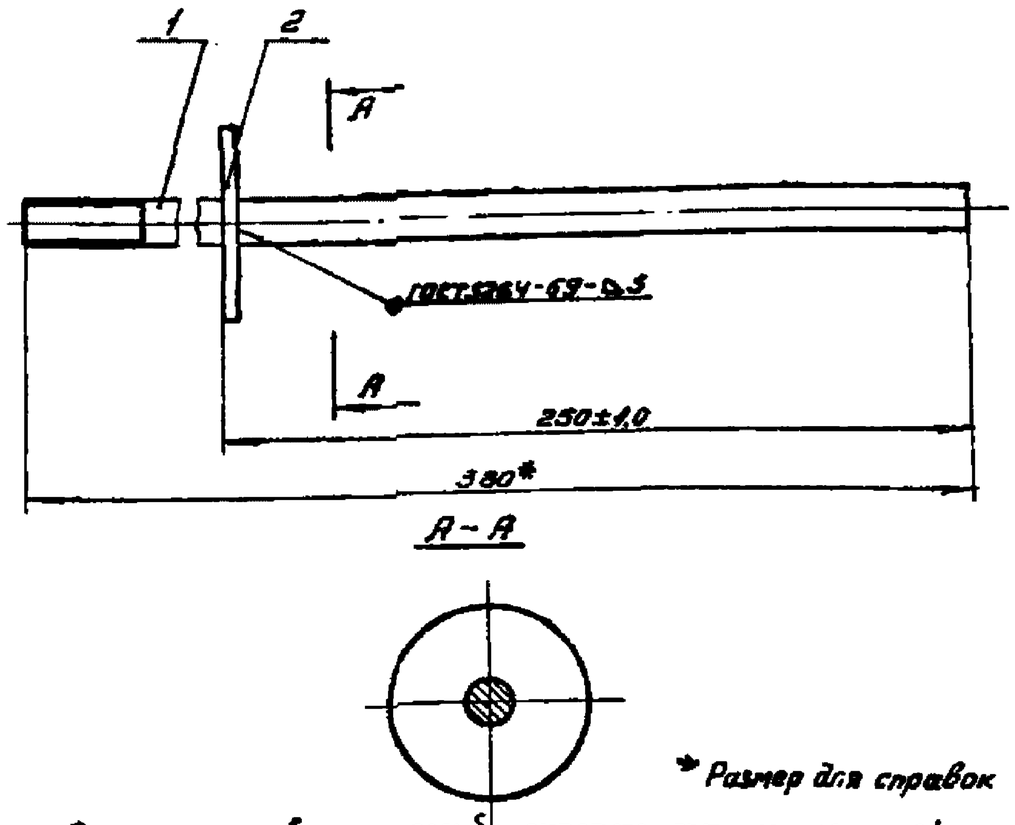

* Размер для справок

1. После изготовления резьбу смазать антикоррозионной смазкой, остальное зачистить и окрасить масляной краской за два раза.
2. Варить электродом типа Э-42 ГОСТ 9467-75.

Поз.	Обозначение	Наименование	Кол.	Примеч.
		Детали		
1	1064-25.10.01	Стойка	1	
		Стандартные изделия		
2		Шайба увеличенная 16 ГОСТ 6958-68	1	

Изм.	Лист	№ докум.	Подпись	Дата	1084-25.10.00		
Разраб.		Щеглова			Штырь	Лит.	Масса	Масшт.
Провер.		Иванов				Б	0.694	1:2
Т.контр.						Лист	Листов 1
Рук. гр.		Пастнов				МПС ТРАНСЭЛЕКТРОПРОЕКТ МОСКВА	
Н.контр.		Брод		03.77			
Утверд.		Казанцев		03.77			

Копировал: Лис Формат: 11

1064-25.00.00СБ

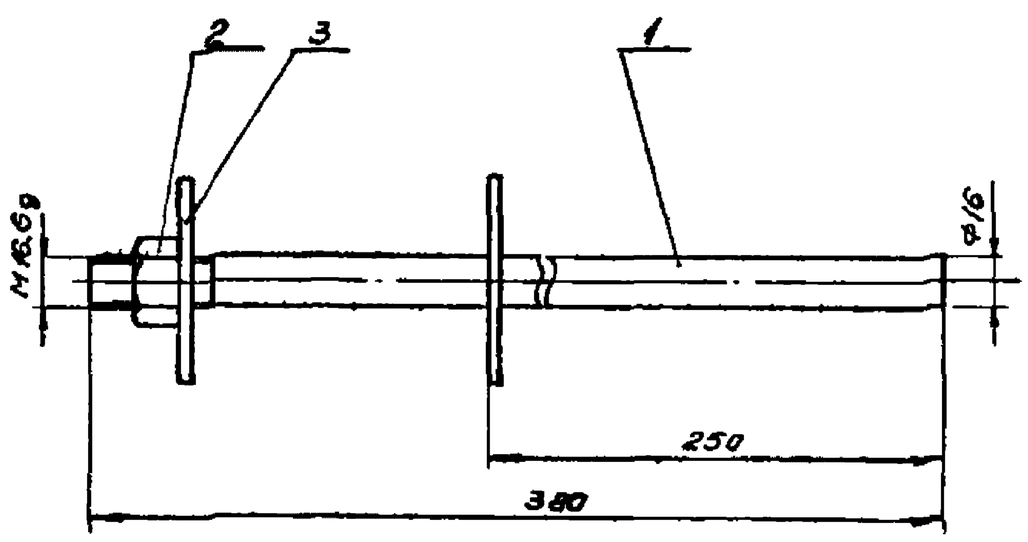

Размеры для справок

Изм.	Лист	№ докум.	Подпись	Дата	1084-25.00.00СБ		
Разраб.		Щеглова			Штырь ограничительный Сборочный чертеж	Лит.	Масса	Масшт.
Провер.		Иванов				Б	0.77	1:2
Т.контр.						Лист	Листов 1
Рук. гр.		Пастнов				МПС ТРАНСЭЛЕКТРОПРОЕКТ МОСКВА	
Н.контр.		Брод		03.77			
Утверд.		Казанцев		03.77			

Копировал: Лис Формат: 11

Формат	Зона	Поз.	Обозначение	Наименование	Кол.	Примеч.
				Документация		
11			1084-25.00.00 СБ	Сборочный чертеж		
				Сборочные единицы		
11		1	1084-25.10.00	Штырь	1	
				Стандартные изделия		
		2		Гайка М16.4 ГОСТ 5915-70	1	
		3		Шайба увеличенная 16, ГОСТ 6958-68	1	

Материал гаек и их покрытие по ГОСТ 1759-70

1064 | 11 | 40

Изм.	Лист	№ докум.	Подпись	Дата	1064-25.00.00		
Разраб.		Щеглова			Штырь ограничительный	Лит.	Лист	Листов
Провер.		Иванов				Б		1
Рук. гр.		Пастнов				МПС ТРАНСЭЛЕКТРОПРОЕКТ МОСКВА	
Н.контр.		Брод		03.77			
Утверд.		Казанцев		03.77			

Копировал: Лис Формат: 11

Альбом 1

1084-26.00.00СБ

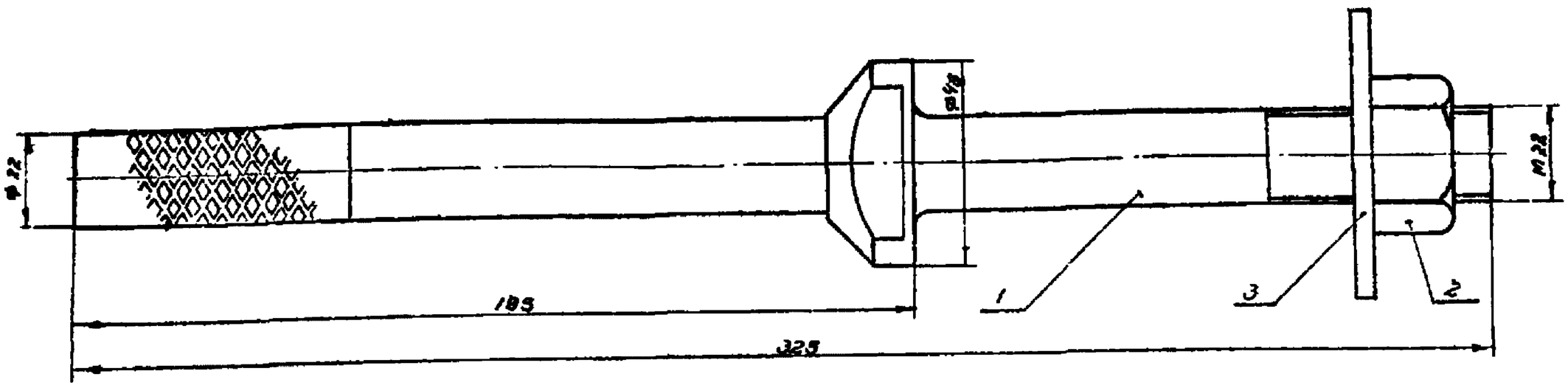

1. Испытательная нагрузка на штырь 180 кг.
2. Штырь может быть применен только для подвешивания проводов (без анкеровки) и на угловых опорах с проводами сечением не более АС-50.
3. Технические условия на изготовление штыря, правила приемки, методы испытания и упаковки должны соответствовать ГОСТ 18361-73.
4. Настоящий чертеж штыря Ш-22Д-2 соответствует ГОСТ 18361-73.
5. Размеры для справок.

Изм.	Лист	N докум.	Подпись	Дата	1084 - 26.00.00СБ			
Разраб.	Щеглова				Штырь Ш-22Д-2 Сборочный чертеж	Лит.	Масса	Масшт.
Провер.	Иванов					Б	1,45	1:1
Т.контр.						Лист	Листов 1	
Рук.гр.	Постнов			5.6.75		МПС Транзлектропроект Москва		
Н.контр.	Брод			03.77				
Утверд.	Казанцев							

Копировал: Формат: 12

1084-26.00.01

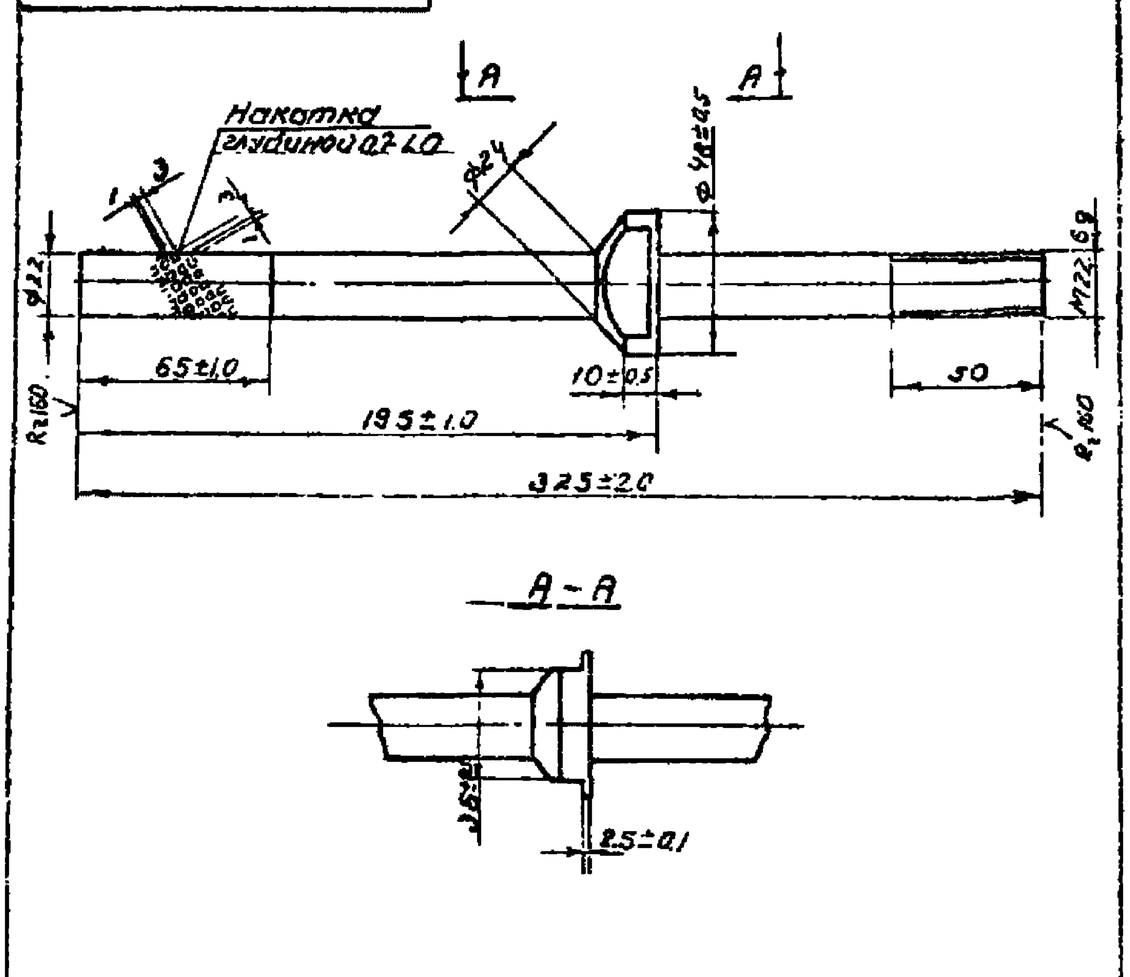

После изготовления резьбу смазать антикоррозийной смазкой, остальное загрунтить и окрасить за два раза масляной краской.

Изм.	Лист	N докум.	Подпись	Дата	1084-26.00.01			
Разраб.	Щеглова				Штырь	Лит.	Масса	Масшт.
Провер.	Иванов					Б	1,256	1:2
Т.контр.						Лист	Листов 1	
Рук.гр.	Постнов			5.6.75	Круг 22 ГОСТ 2590-71 / В Ст3сп5 ГОСТ	МПС Транзлектропроект Москва		
Н.контр.	Брод			03.77				
Утверд.	Казанцев							

Копировал: Формат: 11

Формат	Зона	Поз.	Обозначение	Наименование	Кол.	Примеч.
				Документация		
12			1084-26.00.00СБ	Сборочный чертеж		
				Детали		
11		1	1084-26.00.01	Штырь	1	
				Стандартные изделия		
		2		Гайка М22.4 ГОСТ 5915-70	1	
		3		Шайба увеличенная 22 ГОСТ 6958-68	1	
				Материал гаек и их покрытие по ГОСТ 1759-70		

1064/41

Изм.	Лист	N докум.	Подпись	Дата	1064-26.00.00			
Разраб.	Щеглова				Штырь Ш-22Д-2	Лит.	Лист	Листов 1
Провер.	Иванов							
Рук.гр.	Постнов			5.6.75		МПС Транзлектропроект Москва		
Н.контр.	Брод			03.77				
Утверд.	Казанцев							

Копировал: Формат: 11

1064-27.00.00СБ

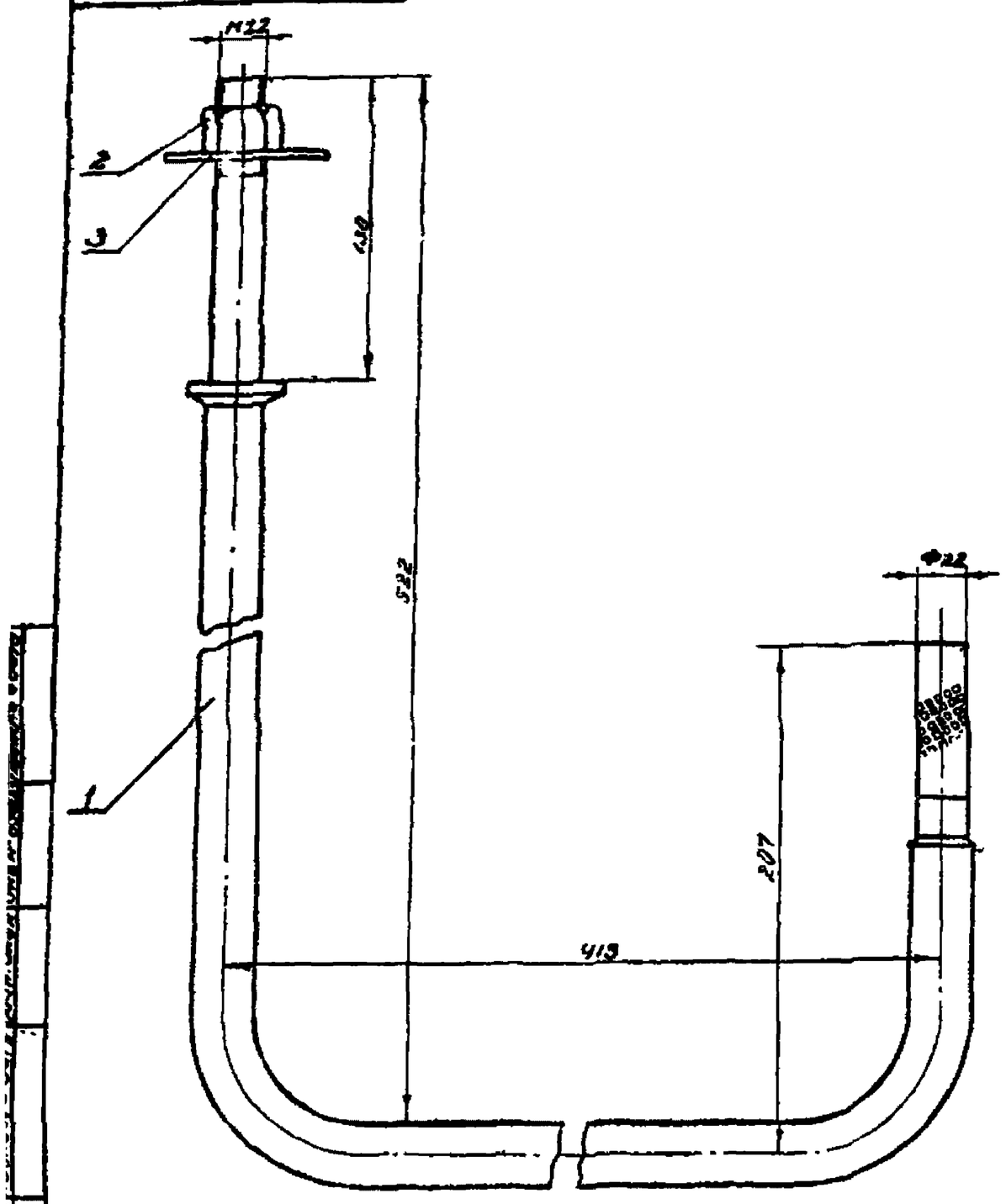

Размеры для справок.

Изм.	Лист	№ докум.	Подпись	Дата	1064-27.00.00СБ		
Разраб.		Щеглова			Крюк подвесной Сборочный чертеж	Лит.	Масса	Масшт.
Провер.		Иванов				6	4,49	1:2
Т.контр.						Лист	Листов 1
Нач.отд.		Пастнов				МПС ТРАНСЭЛЕКТРОПРОЕКТ МОСКВА	
Н.контр.		Брод		03.77			
Утверд.		Казанцев		03.77			

Копировал: Формат: 12

1064-27.00.01

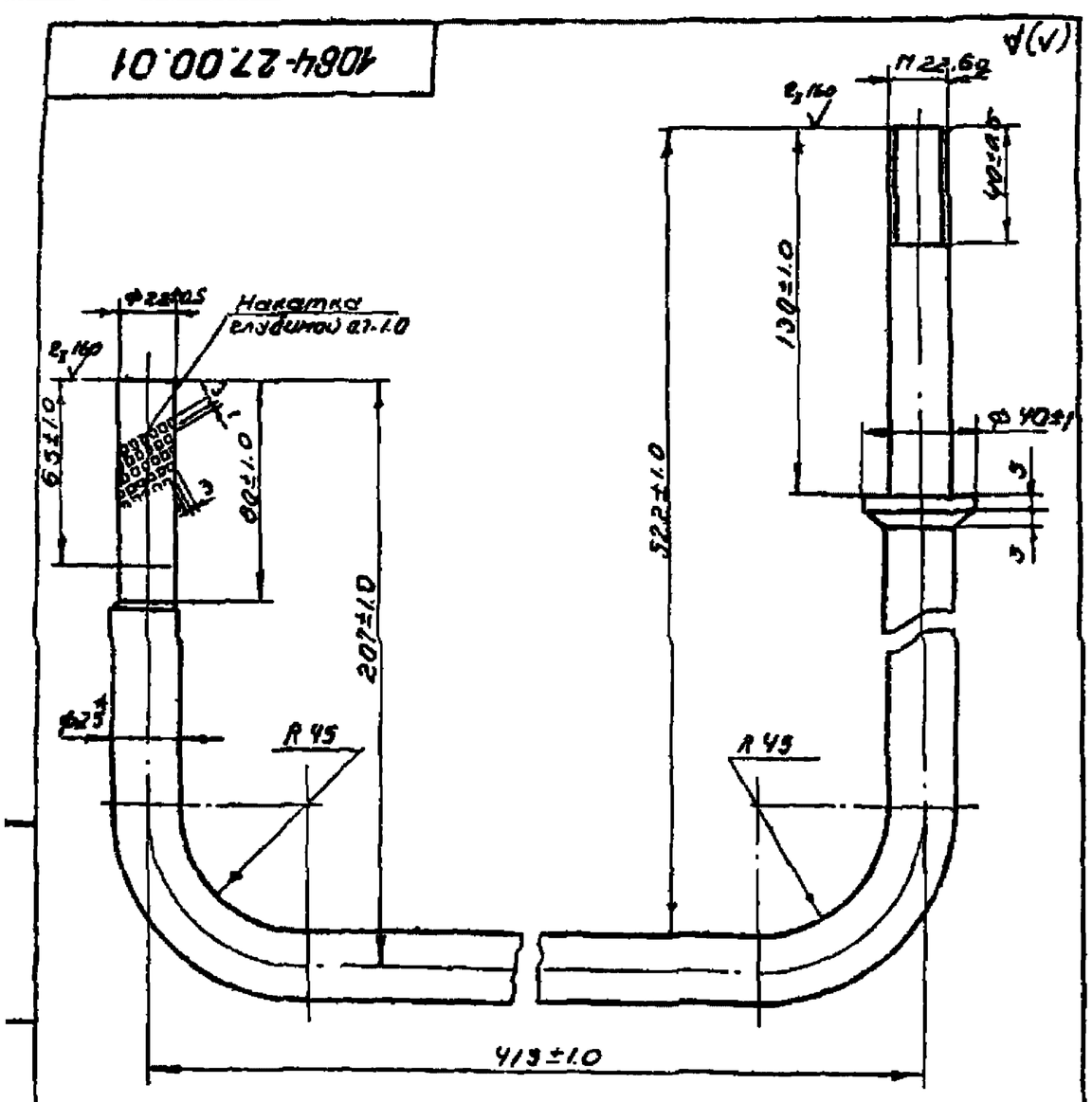

1. После изготовления резьбу смазать антикоррозионной смазкой, остальное зачистить и окрасить за два раза масляной краской
2. Размер для справок
3. Развернутая длина 1110мм.

Изм.	Лист	№ докум.	Подпись	Дата	1064-27.00.01		
Разраб.		Щеглова			Крюк	Лит.	Масса	Масшт.
Провер.		Иванов				6	4,30	1:2
Т.контр.						Лист	Листов 1
Рук.гр.		Пастнов			Круг 25 ГОСТ 2590-71 В Ст3кп ГОСТ 535-38	МПС ТРАНСЭЛЕКТРОПРОЕКТ МОСКВА	
Н.контр.		Брод		03.77			
Утверд.		Казанцев		03.77			

Копировал: Формат: 12

Формат	Зона	Поз.	Обозначение	Наименование	Кол.	Примеч.
				Документация		
12			1064-27.00.00СБ	Сборочный чертеж		
				Детали		
11		1	1064-27.00.01	Крюк	1	
				Стандартные изделия		
		2		Гайка М22.4 ГОСТ 5915-70	1	
		3		Шайба увеличенная 22 ГОСТ 6958-68	1	
			Материал гаек и их покрытие по ГОСТ 1759-70			

1064//42

Изм.	Лист	№ докум.	Подпись	Дата	1064-27.00.00		
Разраб.		Щеглова		26.03.75	Крюк подвесной	Лит.	Лист	Листов
Провер.		Иванов				51		1
Рук.гр.		Пастнов		4.6.75		МПС ТРАНСЭЛЕКТРОПРОЕКТ МОСКВА	
Н.контр.		Брод		03.77			
Утверд.		Казанцев		03.77			

Инв.№ подл. | Подпись и дата | Взам.инв.№ | Инв.№ дубл. | Подпись и дата