Типовой проект

801-9-20.84

Площадка для приготовления компостов производительностью 10 тыс. тонн в год

Альбом I

Пояснительная записка. Технология производства.
Архитектурно-строительные решения.
Спецификации оборудования.
Ведомости потребности в материалах

20196-01

Отпускная цена на момент реализации указана в счет-накладной

				Привязан:
Инв.№				

Пров. [signature] 21.04.83 Коп. Чухрова

Типовой проект

801-9-20.84

Площадка для приготовления компостов производительностью 10 тыс. тонн в год

Состав проекта:

Альбом I – Пояснительная записка Технология производства.
Архитектурно-строительные решения.
Спецификации оборудования.
Ведомости потребности в материалах

Альбом II – Сметы

Альбом I

Разработан
проектным институтом
„ЦИТЭПсельхоз"

Главный инженер института (Болонкин)
Главный инженер проекта (Трынов)

Утвержден Минсельхозом СССР
Приказ № 61-ЭГ от 21.05.84 г.
Введен в действие ЦИТЭПсельхозом
Приказ № 220 от 11.11.84 г.

				Привязан:	
Инв. №					

Пров. [signature] 24.04.84 Коп. [signature]

20196-01 2

Типовой проект 801-9-20.84 Альбом I

СОДЕРЖАНИЕ АЛЬБОМА

NN п.п.	Наименование листов	Марка листа	№ стр
1	Содержание альбома	лист	2
2	Пояснительная записка	ПЗ-1÷6	3÷8
3	Пояснительная записка (вариант)	ПЗ-1÷7	9÷15
4	Общие данные	ТХ-1	16
5	План. Разрезы 1-1...3-3	ТХ-2	17
6	Фрагменты технологических процессов	ТХ-3	18
7	Общие данные (вариант)	ТХ-1	19
8	План. Разрез 1-1...3-3 (вариант)	ТХ-2	20
9	Фрагменты технологических процессов (вариант)	ТХ-3	21
10	Общие данные (начало)	АС-1	22
11	Общие данные (окончание)	АС-2	23
12	План на отм. 0,00	АС-3	24
13	Разрезы 1-1, 2-2. Узлы 1-3	АС-4	25
14	Навозохранилище. Пандус	АС-5	26
15	Навозохранилище. План днища	АС-6	27
16	Навозохранилище. Схема расположения верхних и нижних стенок	АС-7	28
17	Навозохранилище. Схема расположения каркасов	АС-8	29
18	Навозохранилище. Узлы 4-6	АС-9	30
19	Навозохранилище. Схема расположения панелей стен	АС-10	31
20	Навозохранилище. Фрагменты 1,2	АС-11	32
21	Навозохранилище. Схема разбивки гнезд под стойки ограждения. Детали ограждения	АС-12	33
22	Сетка С1	АСИ-01.00	32
23	Сетка С2	АСИ-02.00	34
24	Сетка (С3, С6)	АСИ-03.00	35
25	Сетка (С4, С5)	АСИ-04.00	35
26	Сетка С7	АСИ-05.00	36
27	Каркас (КР1, КР2)	АСИ-06.00	36
28	Каркас КР3	АСИ-07.00	37
29	Лягушка монтажная	АСИ-08.00	37
30	Панель ПС2-36-К2а	АСИ-09.00	38
31	Общие данные (вариант)	АС-1	39
32	План на отм. 0.000. Разрез 1-1 (вариант)	АС-2	40
33	Схема генплана	ГТ-1	41
34	Схема генплана (вариант)	ГТ-1	42
35	Спецификация оборудования	ТХСО	43
36	Спецификация оборудования (вариант)	ТХСО	44
37	Ведомость потребности в материалах части ТХ	ТХ ВМ	45
38	Ведомость потребности в материалах части ТХ (вариант)	ТХ ВМ	45
39	Ведомость потребности в материалах Монолитные конструкции	АСВМ1	46
40	Ведомость потребности в материалах Сборные конструкции	АСВМ2	47-48
41	Ведомость потребности в материалах для производства строительно-монтажных работ	СМ ВМ	49
42	Ведомость потребности в материалах на производство строительно-монтажных работ (вариант)	СМ ВМ	50

Инв.№ подл. | Подп. и дата | Взам.инв.№

Пров. [signature] 24.04.88 Кон. Франц

Альбом I

Технология производства

1. Общая часть.

1.1. Типовой проект площадки для компостирования навоза разработан на основании задания на проектирование, утвержденного МСХ СССР 21 января 1983г. Проект площадки выполнен в соответствии с „Техническими решениями на разработку типовых площадок для приготовления компостов производительностью 5,10 и 20 тыс. тонн в год (для ферм на 100, 200 и 400 коров с механическими средствами удаления навоза НИПТИМЭСХ НЗ РСФСР Ленинград 1983г) с участием ВНИПТИОУ УНИИМЭСХ, Гипронисельхоза и ВНИПТИХИМа. Проект площадки соответствует требованиям ОНТП 17-81 и „Рекомендациям по технологии и организации погрузочно-разгрузочных работ при применении твердых и жидких органических удобрений" (ВНИПИагрохим, Рязань 1981г).

1.2. Площадка предназначена для компостирования навоза с торфом на ферме по производству молока на 200 коров при механических средствах удаления навоза внутри коровников и при подаче навоза от коровников к площадкам компостирования при помощи насоса УТН-10. Средняя влажность навозных масс 88-92%.

Для дальнейших расчетов средняя влажность навозных масс принимается 89%.

1.3. Площадка может использоваться для компостирования свиного навоза и птичьего помета при одинаковой мощности выделений навоза и помета и аналогичных физико-механических свойствах его.

1.4. Площадка запроектирована для закладки компостной смеси в объёме 10 тыс. тонн в год и получения компоста после его биотермического обезвреживания.

2. Производственная программа

2.1. На площадке предусматривается:

1) прием, складирование и хранение навоза;
2) прием, хранение годового запаса торфа;
3) смешивание навоза с торфом, образование буртов, выдерживание компостной смеси до окончания биотермического обеззараживания;
4) отгрузка компоста к местам его хранения

2.2. Годовой объем производства

Таблица 1

Наименование работ	Количество
Приём навоза, т	4664,0
Укладка навоза в бурт, т	4664,0
Приём и укладка торфа на хранение, т	6996,0
Подача торфа на компостирование, т	6996,0

Инв.№ подл. | Подпись и дата | Взам. инв.№

ГИП	Трынов		14.09.84	Т.п. 801-9-20.84 ПЗ	
Н.контр.	Бирюков		12.09	Пояснительная записка	Стадия: Р; Лист: 1; Листов: 6
Нач.МТО	Бузунов		12.09.84		ЦИТЭП сельхоз Владимир
Гл.спец.	Резонтов		12.09.84		
Рук.гр.	Бирюков		12.09		
Н.нж.	Богданов		12.09.		

Копировал Семахина Формат А3 20196-01 4

Продолжение

Наименование работ	Количество
Смешивание и формирование буртов, т	11660,0
Полив буртов, м³	64,8
Подача ила из кюветов на площадку, м³	64,8
Отгрузка компоста, т	10000

3. Расход сырья и выход готовой продукции

3.1. Сырьём для производства компоста являются:

1) навоз влажностью 89%;

2) торф влажностью 55-60% по ГОСТ 12102-66 (в расчетах принята влажность торфа 57%).

3.2. В расчёте выхода готового компоста принята убыль сухого вещества и воды на основании п. 10.7 ОНТП 17-81.

3.3. Годовой расход сырья и выход продукции

Таблица 2

Наименование		Количество
Поступление навоза,	т	4664,0
Влажность навоза,	%	89
Объемный вес навоза,	т/м³	1,0
Поступление торфа,	т	6996,0
Влажность торфа	%	57
Объёмный вес торфа,	т/м³	0,5
Компостная смесь,	т	11660,0
Влажность компостной смеси		70

Продолжение

Наименование		Количество
Объёмный вес компостной смеси,	т/м³	0,75
Готовый компост,	т	10000,0
Влажность компоста	%	65
Объемный вес компоста,	т/м³	0,75

4. Рабочий период

4.1. Рабочий период принят в теплое время года при дневных температурах выше 0°С и составляет 244 дня.

4.2. В течение рабочего периода производится компостирование, вызревание буртов и отгрузка компоста.

Складирование и заготовка торфа принята в зимний период в течение 4-5 месяцев в объемах годовой потребности.

5. Складское хозяйство.

5.1. При площадке предусмотрена складская площадь для размещения годового запаса торфа, причем месячный запас торфа хранится на площадке с твердым покрытием, а остальной объем торфа - на грунтовой площадке.

6. Технология компостирования и организация труда

6.1. Для обеспечения технологии компостирования площадка имеет:

Инв.№ подл. | Подпись и дата | Взам. инв.№

Альбом I

1) склад торфа;
2) навозохранилище;
3) площадку с твердым покрытием;
4) две линзы для компостирования;
5) кюветы для сбора ливнестоков.

6.2. Все работы на площадке ведутся одним трактористом.

Торф завозится самосвальным автотранспортом и складируется в штабеля высотой 4 метра. Штабелирование ведётся погрузчиком ПФП-1,2, агрегатируемым с трактором ДТ-75Т.

6.3. Для компостирования торф погрузчиком ПФП-1,2 сдвигается в линзу и разравнивается слоем шириной 18 м. Высота боковых продольных валов около 1 метра, высота слоя между боковыми валами 15-20 см. Укладка ведется на всю длину линзы. Затем из навозохранилища погрузчиком ПНЖ-250, агрегатируемого с трактором МТЗ-80, подается навоз.

6.4. Полужидкий навоз подаётся на слой торфа между валами равномерно по всей длине и ширине, чтобы высота слоя навоза составила высоту подстилающего торфа. Впитывание торфом жидкого навоза происходит за 1-2 суток.

6.5. Получившаяся масса окучивается при поперечном проезде погрузчика ПФП-1,2 и затем сдвигается в зону, параллельную пандусу навозохранилища до образования бурта высотой в центре 2,5 метра от дна желоба.

6.6. Операция повторяется до получения одного бурта в габаритах линзы. Параллельно ведется (дублируется) укладка второго бурта в соседней линзе.

6.7. Выдерживание бурта сформированной компостной смеси длится не менее 1 месяца.

6.8. Рабочий цикл и объем закладки массы в бурты приведен в таблице 3

Таблица 3

Наименование		Количество
Годовая закладка буртов		7
Объем одного бурта,	т	1500
Оборот мест компостирования (в т.ч. на 1 желоб),	цикл/год	3-4
Объём разовой закладки по циклам формирования бурта (штабеля) компостной массы:		
1 операция,	т	500
2 операция,	т	350
3 операция,	т	250
4 операция,	т	200
5 операция,	т	150
6 операция,	т	50
Технологический ритм		
Закладки штабеля(*	дней	24
Созревание бурта,	"	30
Отгрузка компоста (400 т/сутки)	"	4

Инв.№ подл. | Подпись и дата | Взам. инв.№

Продолжение

Наименование	Количество
Рабочий цикл приготовления компоста (в 2-х буртах), дней Рабочий период,	62 244

Примечание

1 операция – 4 дня в т.ч.,:
1 день- раскладка торфа;
2-3 дня- укладка торфа и выдерживание;
4 день- формирование бурта

6.9. При подсыхании поверхностного слоя штабеля (бурта) компостной массы, производится его полив из кюветов ливнестоками при помощи разбрасывателя РЖТ-45 (РЖТ-8).

Зачистка кюветов ведется бульдозером.

6.10. Готовая продукция вывозится к местам хранения на полевые компостные площадки. Отгрузка штабелей ведется погрузчиком ПФП-1,2 поочередно. Вывоз удобрений – тракторными самосвальными прицепами к местам постоянного хранения.

7. Основные технико- экономические показатели площадок

Таблица 4

Наименование	Ед. изм.	Количество
Годовой объем производства компостов,	тыс.т.	10,0

Продолжение

Наименование	Ед. изм.	Количество
Годовой объем переработки грузов	тыс.т.	28,6
Затраты труда и машинного времени	маш. смен.	123,8
Площадь застройки	$м^2$	10626
Годовой рабочий период приготовления компостов	дней	244
Годовой оборот буртов компоста	оборот / год	3,5
Затраты труда и машинного времени на 1 тонну компоста	чел.-час / тонн	0,014
Грузооборот $1 м^2$ площадки	тонн / $м^2$	2,30
Емкость кюветов для ливнестоков	$м^3$	277,8
Годовое количество сформированных буртов		7
Цикл от закладки до отгрузки 1 бурта,	дней	62
Количество обслуживающего персонала,	чел.	1
Запас торфа	$м^3$	Годовой 2415 полугодовой
Емкость навозохранилища Запас навоза		

Инв.№ подл. | Подпись и дата | Взам.инв.№

Альбом I

8. Потребность в сельхозтехнике приведена в таблице 5

Таблица 5

Наименование	Количество
Трактор колесный класса 1,4 тс МТЗ-80	1
Трактор гусеничный класса 3 тс ДТ-75Т	1
Разбрасыватель жидких органических удобрений РЖТ-46 (РЖТ-8)	1
Погрузчик ПНЖ-250	1
Погрузчик-бульдозер фронтально-перекидной ПФП-1,2	1

Для обслуживания площадок в проекте заказываются ПФП-1,2, ПНЖ-250

8.1. Для выполнения необходимых работ на площадках привлекаются тракторы из хозяйства.

Завоз торфа и вывоз компоста ведется централизованно силами хозяйства или сельхозхимии:

9. Мероприятия по охране среды от загрязнений

9.1. Загрязняющие окружающую среду вещества - торф, навоз, ливнестоки с содержанием органических веществ, дурно-пахнущие газы при поливе навозом торфа и биотермическом процессе.

9.2. Защита окружающей среды организована следующим образом:

а) площадка имеет твердое покрытие, предохраняющее грунт от заражения жидкими стоками;

б) улавливаются и собираются в кюветы ливневые стоки, которые затем используются для полива буртов или сельхозкультур;

в) площадка для компостирования располагается за пределами санитарно-защитной зоны от жилой застройки на расстоянии не менее 500 метров, от фермы, в соответствии с ОНТП 17-81, на расстоянии не менее 60 метров, что обеспечивает защиту от вредных выделений и дурно-пахнущих газов.

4.9.3. Емкость кюветов приведена в табл. 8

Таблица 8

Наименование	Количество
Защищаемая площадь площадки, $м^2$	5049
Максимальный объем суточного дождя (осадки 80 мм), $м^3$	404
Емкость кюветов, $м^3$	277,8
Емкость заиленной части кюветов, $м^3$	55,56
Рабочий объем кюветов, $м^3$	222,24

10. Мероприятия по охране труда и технике безопасности

10.1. Работа на площадке ведется циклами.

Инв. № подл. | Подпись и дата | Взам. инв. №

Альбом I

10.2. Все работы механизированы. Персонал пользуется бытовыми помещениями расположенной рядом фермы.

10.3. Группа производственных процессов II g(работа на открытом воздухе по СНиП II-92-76).

10.4. Ответственность за состоянием работ на площадке несут лица, в подчинение которых входит площадка(зав. фермой, агроном и др.).

10.5. Навозохранилище имеет бортовое ограждение и ниши для подъема ПНЖ-250. Для обеспечения безопасности работ площадки и подъездные пути должны регулярно очищаться от снега, льда, загрязняющих материалов.

11. Рекомендации по привязке проекта.

11.1. Проект может быть привязан для ферм по производству молока на 200 коров, свинофермы, птицефермы, репродукторной и откормочной фермы при влажности выходящего навоза от 88 до 93% и выходе навоза 4000 тонн/год, при гидравлической подаче навоза в навозохранилище площадок.

11.2. При привязке проекта уточняются:

1) выход и влажность навоза. При влажности навоза 88-90% для извлечения навозной корки(плавнимы) из навозохранилища применяется экскаватор ЭО-3322А с грейфером емк. 0,35м^3. Экскаватор привлекается из хозяйства;

2) влажность торфа;

3) ёмкость склада торфа и возможность круглогодичной равномерной поставки торфа. При наличии такой возможности емкость склада торфа уменьшается до месячного запаса;

4) уточняется емкость ливневых стоков и ливнеприемников в зависимости от максимального суточного дождя;

5) использование вместо торфа других влагопоглощающих материалов (опилки, солома и др.). При этом вносятся изменения в соответствующие таблицы расхода сырья, выхода продукции и т.д.

12. Мероприятия по пожаробезопасности

12.1. На территории площадки имеется открытый склад торфа, представляющий собой объект повышенной пожарной опасности. Эксплуатация склада ведется в соответствии с "Правилами пожарной безопасности для предприятий торфяной промышленности"(Москва, "Недра", 1982г) согласованными УПО МВД СССР 31 декабря 1980г глава 6.7 "Склады угля и торфа".

12.2. Для контроля температуры в штабелях торфа предусматривается установка термометров в термощупах. Установка рядов труб в штабеле показана на чертеже ТХ-3. Шаг расположения рядов труб 2м.

12.3. Запрещается приемка на склад торфа с явно выраженными признаками самовозгорания.

12.4. При работе на складе торфа тракторы должны оборудоваться искрогасителями.

Инв.№ подл. | Подпись и дата | Взам. инв.№

Технология производства.

1. Общая часть.

1.1. Типовой проект площадок для компостирования навоза разработан на основании задания на проектирование, утвержденного МСХ СССР 21 января 1983 года. Проект площадок выполнен в соответствии с ОНТП 17-81, „Рекомендациями по технологии и организации погрузочно-разгрузочных работ при применении твердых и жидких органических удобрений" (ВНИПИагрохим, г. Рязань, 1981 г.).

1.2. Площадка предназначена для компостирования навоза с торфом на ферме по производству молока на 200 коров при условии удаления навоза из коровников механическими средствами, вывоза навоза с фермы тракторными тележками, влажности навозных масс от 83 до 88% и содержании скота на ферме с использованием подстилки. Для дальнейших расчетов средняя влажность навозных масс принимается 86%.

1.3. Площадка может использоваться для компостирования свиного навоза и птичьего помета при аналогичных основному решению физико-механических свойствах навоза и помета.

1.4. Площадка запроектирована для закладки компостной смеси в объем 10 тыс. тонн в год и получения готового компоста после биотермического обеззараживания её.

2. Производственная программа.

2.1. На площадке предусматривается:

1) прием и укладка навоза;
2) смешивание навоза с торфом;
3) закладка буртов компостной смеси на вызревание, выдерживание буртов до биотермического обеззараживания, отгрузка компоста;
4) полив буртов;
5) прием и хранение торфа, подача торфа на рабочие площадки компостирования.

2.2. Годовой объем производства приведен в таблице 1.

Таблица 1

Наименование работ		Количество
Прием и укладка навоза,	т	5072
Прием и укладка торфа на хранение,		6587,9

Инв. № подл. | Подпись и дата | Взам. инв. №

ГИП	Трынов		14.09.84
Н.контр.	Бирюков		12.09
Нач. МТО	Бузунов		12.09.84
Гл. спец.	Резонтов		12.09.84
Рук. гр.	Бирюков		12.09
Инж.	Богданов		12.09

Т.п. 801-9-20.84 ПЗ

Пояснительная записка (вариант)

Стадия	Лист	Листов
Р	1	7

ЦИТЭП Сельхоз Владимир

20196-01 10

Копировал Балакирева Формат А3

Продолжение

Наименование показателей	Количество
Подача торфа на площадку, т	6587,9
Смешивание и формирование буртов, т	16600
Полив буртов стоками из кюветов, м³	482,7
Подача ила из кюветов на площадку, м³	96,5
Отгрузка готового компоста,	10000

3. Расход сырья и выход готовой продукции

3.1. Сырьем для производства компоста являются навоз влажностью 86% и торф влажностью 55-60% по ГОСТ 12102-66 (в расчетах принята влажность торфа 57%).

3.2. При расчете выхода готового компоста принята убыль сухих веществ и воды на основании п. 10.7 ОНТП 17-81.

3.3. Расход сырья и выход продукции приведен в таблице 2.

Таблица 2

Наименование работ		Количество
Поступление навоза,	т	5072
Влажность навоза,	%	86
Объемный вес	т/м³	1,0
Поступление торфа	т	6587,9
Влажность торфа	%	57
Объемный вес	т/м³	0,5
Компостная смесь	т	16600

Продолжение

Наименование работ		Количество
Влажность	%	70
Объемный вес	т/м³	0,75
Готовый компост	т	10000
Влажность	%	65
Объемный вес	т/м³	0,75

4. Рабочий период.

4.1 Компостирование навоза ведется в дневное время при наружной температуре воздуха выше минус 10°С. Рабочий период определен исходя из табл. 3 СНиП-II-А 6-72 для Московской области. В течение года температура воздуха ниже 10°С держится 633 часа. Поэтому рабочий период составляет 338 дней в году. В течение года 27 дней компостирование на площадках не ведется.

4.2. Заготовка торфа принята в зимний период года при массовой вывозке торфа с торфопредприятия. Заготовка торфа ведется 4-5 месяцев на годовую потребность.

4.3. Вывоз готового компоста производится по мере вызревания буртов. В период невозможности компостирования навоз складируется в навозохранилище фермы.

5. Складское хозяйство.

5.1. При площадках предусмотрены складские

Инв. № подл. | Подпись и дата | Взам. инв. №

площади для размещения годового запаса торфа, причем месячный запас торфа хранится на площадке с твердым покрытием, а остальной объем торфа - на грунтовой площадке.

6. Технология компостирования и организация труда.

6.1. В составе комплекса площадок предусмотрены:

1) собственно площадки для компостирования - с твердым покрытием;

2) склады торфа;

3) кюветы для сбора ливнестоков

6.2 Годовой объем торфа завозится самосвальным автотранспортом. После разгрузки на площадке складирования, торф погрузчиком ПФП-1,2 агрегатируемым с трактором ДТ-75Т, буртуется в штабеля высотой до 4 метров. При этом в первую очередь буртование ведется на площадке склада торфа имеющей твердое покрытие. С этой площадки торф забирается в период распутицы.

6.3. Технология компостирования заключается в выполнении следующих работ:

погрузка торфа со склада погрузчиком ПФП-1,2 в разбрасыватель агрегатируемый с трактором МТЗ-80;

разбрасывание торфа на рабочей площадке компостирования слоем толщиной 20-30 см шириной полосы 10-12 м и длиной 48-50 м. Грядка готовится в течение одной смены. Объем торфа, укладываемый в грядку, 90 м^3;

на подготовленную почву сгружается навоз, доставляемый с фермы саморазгружающимися тракторными прицепами. В зависимости от наружной температуры воздуха загрузка навоза ведется по участкам (при $t < 0°C$) или до заполнения всей полосы (при $t > 0°C$);

после укладки навоза сразу ведется буртование погрузчиком ПФП-1,2 и закладка массы в штабель шириной по верху 2,5 м, высотой 2 м, с углом откоса 45° на постоянное место хранения;

в теплый период времени года, по мере подсыхания поверхности, бурты поливают водой из кюветов при помощи разбрасывателя РЖТ-4Б;

выдерживание полностью заложенного штабеля ведется в холодный период года не менее 2 месяцев, в теплый период года - не менее месяца.

Затем штабель разбирается, готовый компост грузится в тракторные тележки и вывозится в места складирования.

7. Годовые объемы работ приведены в таблице 3.

Таблица 3

Наименование показателей	Количество
Компостная масса буртов, т/м^3	10000/13333
Количество буртов, шт.	31

Инв. № подл. | Подпись и дата | Взам. инв. №

Продолжение

Наименование показателей	Количество
Объем одного бурта, м³/т	432 324
Время закладки одного бурта одним погрузчиком, дней	10,0
Время разгрузки одного бурта одним погрузчиком, дней	2
Годовой оборот площадки	3,9
Зимний цикл оборота одного бурта, дней	75-85
Летний цикл оборота одного бурта, дней	45-50

Все работы ведутся звеном из 2 трактористов.

8. Основные технико-экономические показатели приведены в таблице 4.

Таблица 4

Наименование показателей		Количество
Годовой объем производства компостов,	тыс.т	10,0
Годовой объем обработки грузов (грузооборот),	тыс.т	33,3
Затраты труда и машинного времени,	машино-смена	199,7
Площадь площадки,	м²	6480
Годовой рабочий период,	дней	338
Годовой оборот буртов компоста		3,9
Затраты труда и машинного времени на 1т компоста,	чел.час / тонна	0,023
Грузооборот 1м² площадки,	т/м²	4,4

Продолжение

Наименование показателей		Количество
Емкость кюветов	м³	486
Годовое количество сформированных буртов,	шт	31
Цика от закладки до отгрузки 1 бурта:		
- в теплый период,	дней	45-50
- в холодный период,	дней	75-85
Максимальное количество работающего персонала,	чел.	2
Запас торфа,		годовой

9. Потребность в сельхозтехнике приведена в таблице 5.

Таблица 5

Наименование	Количество
Трактор колесный класса 14тс МТЗ-80/82,	1
Трактор гусеничный класса 3тс ДТ-75Т	1
Машина для внесения органических удобрений ПРТ-10	1
Разбрасыватель жидких органических удобрений РЖТ-4Б	1
Погрузчик-бульдозер фронтальный навесной ПФП-1,2	1

Инв.№подл. | Подпись и дата | Взам.инв.№

Альбом I

9.1. Для обслуживания площадок в проекте заказываются ПФП-1,2.

Остальная техника и трактор привлекаются из хозяйства.

10. Мероприятия по охране труда и технике безопасности.

10.1. Работа техники и персонала на площадках ведется в основном неполный рабочий день.

Рабочий персонал пользуется бытовыми помещениями, расположенной рядом фермы. Группа производственных процессов, по СНиП II-92-76 (работы на открытом воздухе.

10.2. Ответственность за состояние работ на площадках несут лица, в подчинении которых находится площадка (зав. фермой, агроном и др.).

10.3 Для обеспечения ведения работ площадки и подъездные пути должны регулярно очищаться от снега, льда загрязняющих материалов.

11. Мероприятия по охране среды от загрязнений.

11.1. Площадки для приготовления компоста должны располагаться рядом с фермой в соответствии с таблицей 1 ОНТП 17-81 не менее чем в 15м от животноводческих помещений, не менее 300м от жилой застройки и не менее 60 м от молочного блока.

11.2. Готовый компост вывозится и складируется в районе удобряемых полей.

11.3. Площадки имеют бортовые ограждения и кюветы для сбора ливнестоков.

11.4. Емкость кюветов приведена в таблице 6.

Таблица 6

Показатель	Количество
Площадь покрытия площадки, $м^2$	6480
Максимальный объем суточного дождя (осадки 80мм), $м^3$	518,4
Объем суточного дождя с учетом поглощения буртами (расчетная емкость), $м^3$	414
Емкость кюветов для ливневых стоков, $м^3$	486

12. Рекомендации по привязке проекта.

12.1. Проект может быть привязан, для ферм по производству молока на 200 коров (основное решение), а также для других ферм выращивания и откорма крупного рогатого скота, свиней, овец, птицеферм и т.д. с аналогичным выходом и влажностью навоза и помета.

12.2. При привязке проекта уточняются:

выход и влажность навоза;

влажность торфа;

рабочий период в соответствии с главой СНиП. „Строительная климатология и геофизика". За рабочий период принимается период с наружной температурой воздуха выше минус 10°С;

Инв. № подл. | Подпись и дата | Взам. инв. №

необходимость и емкость прифермского навозохранилища для складирования навоза при температуре ниже минус 10°С;

емкость ливнеприемников в зависимости от максимальных суточных осадков;

потребность в складских емкостях для торфа в зависимости от возможностей круглогодовой поставки торфа;

возможность использования колесных погрузчиков вместо гусеничных, например ПФП-2 на тракторе Т-150К;

использование собраных ливнестоков для полива сельхозугодий вместо полива буртов компоста;

использование вместо торфа других влагопоглощающих материалов (опилки, солома и др.).

12.3. При этом необходимо внести изменения в соответствующие таблицы расхода сырья, выхода продукции, грузооборота и уточнить потребность в складах.

13. Мероприятия по пожароопасности.

13.1. На территории площадок имеется открытый склад торфа, представляющий собой объект повышенной пожарной опасности. Эксплуатация склада ведется в соответствии с „Правилами пожарной безопасности для предприятий торфяной промышленности" (Москва „Недра", 1982г.), согласованными УПО МВД СССР 31 декабря 1980г. глава 67 „Склады угля и торфа".

13.2. Для контроля температуры в штабелях торфа предусматривается установка термометров в термощупах. Установка рядов труб в штабеле показана на чертеже ТХ-3, шаг рядов 2м.

13.3. При повышении температуры в штабеле выше 60°С производится выемка линзы самовозгорания, засыпка холодным сырым торфом и уплотнение насыпи. Работы ведутся погрузчиком ПФП-1,2 или экскаватором ЭО-3322А.

13.4. Запрещается приемка на склад торфа с явно выраженными признаками самовозгорания.

Самовозгоревшийся торф после ликвидации загорания закладывать в склад не разрешается, он подлежит расходованию или отгрузке. Остальное производство непожароопасно.

13.5. При работе на складе торфа тракторы должны оборудоваться искрогасителями.

20196-01 15
Копировал Балакирева Формат А3

Альбом I

Технико-экономические показатели

	Основное решение	Вариант
1. Годовой выход компоста, т	10000	10000
2. Численность работающих, чел.	1	2
3. Площадь застройки, $м^2$	7105,80	7402,30
4. Общая сметная стоимость, тыс. руб.	115,29	77,95
из них: строительно-монтажных работ	112,81	77,19
оборудование	2,48	0,76
5. Трудозатраты построечные, чел.дн.	2284,51	1307,14
то же, на расчетный показатель, чел. дн.	228,45	130,71
то же, на 1 млн. руб. строит. монтаж. работ	20250,95	16934,06
6. Расход основных строительных материалов		
цемента, т	564,77	372,53
стали, т	28,49	
бетона и железобетона, $м^3$	1450,92	1159,89
лесоматериалов, $м^3$	25,0	
то же, на расчетный показатель		
цемента, т	56,48	37,25
стали, т	2,85	
бетона и железобетона, $м^3$	145,09	115,99
лесоматериалов, $м^3$	2,5	
то же, на 1 млн. руб. строит. монт. работ		
цемента, т	5006,38	4826,14
стали, т	252,54	
бетона и железобетона, $м^3$	12954,6	15026,43
лесоматериалов, $м^3$	221,61	
7. Годовые эксплуатационные затраты, тыс. руб.	35,51	34,65
8. Себестоимость 1т компоста, руб.	3,55	3,46
9. Приведенные затраты, тыс. руб.	47,04	42,44

Определение показателей изменения сметной стоимости, затрат труда и расхода строительных материалов при применении в проектах достижений науки, техники и передового опыта не производились из-за отсутствия аналога. Для выявления наиболее экономичного решения, проект разработан в двух вариантах. Сравнение экономических показателей вариантов приводятся.

Инв. № подл. | Подпись и дата | Взам. инв. №

Альбом I

Ведомость основных комплектов

Обозначение	Наименование	Примечание
ТХ	Технология производства	
АС	Архитектурно- строи-	
	тельные решения	

Ведомость чертежей основного комплекта

Лист	Наименование	Примечание
1	Общие данные	
2	План. Разрез 1-1 ... 3-3	
3	Фрагменты технологических процессов	

Ведомость ссылочных и прилагаемых документов

Обозначение	Наименование	Примечание
	Ссылочные документы	
Москва „Недра" 1982	Правила пожарной безопасности для	
Утв. 31. XII. 1980	предприятий торфяной промышленности	
	Прилагаемые документы	
ТХ. СО	Спецификация оборудования	
ТХ. ВМ	Ведомость потребности в материалах	

Проект разработан в соответствии с действующими нормами и правилами и предусматривает мероприятия, обеспечивающие безопасность эксплуатации

Главный инженер проекта (Трынов)

Технологическая схема

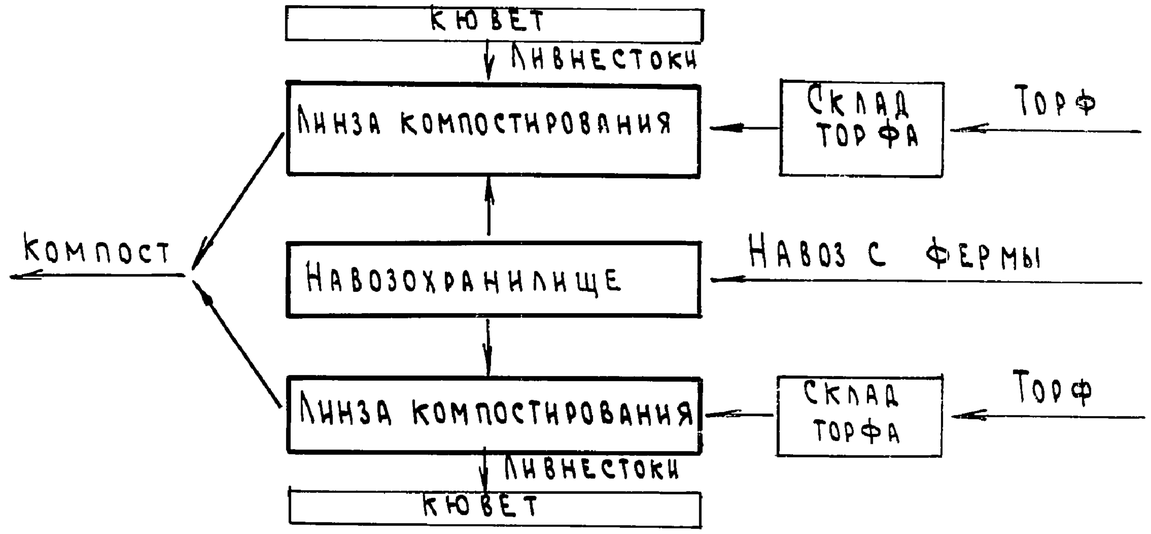

				Привязан			
Инв. №							
				Т.п. 801-9-20.84 ТХ			
ГИП	Трынов		14.05.84	Площадка для приготовления компостов производительностью 10 тыс. тонн в год	Стадия	Лист	Листов
Н.контр.	Козлов		20.05		Р	1	3
Нач.отд.	Бузунов		22.05				
Гл.спец.	Резонтов		22.05	Общие данные	ЦИТЭПсельхоз Владимир		
Рук.гр.	Бирюков		20.05				
Ст.инж.	Клепиков		20.05				

Гл.спец. АС-2 Пугачев 23.8

Инв.№ подл. | Подпись и дата | Взам.инв.№

Копировал Семахина Формат А3 20196-01 17

Альбом I

План

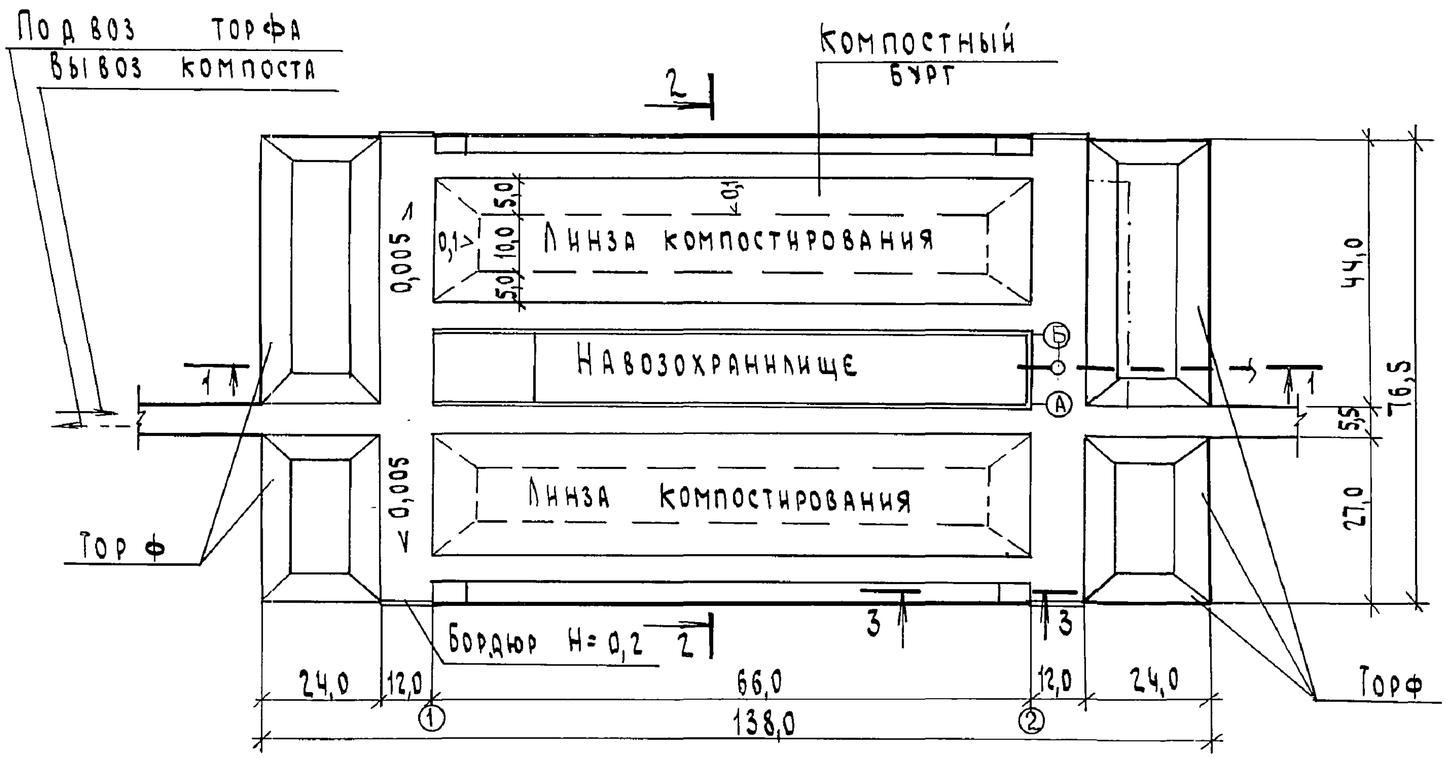

Территория фермы на 200 коров

Разрез 1-1

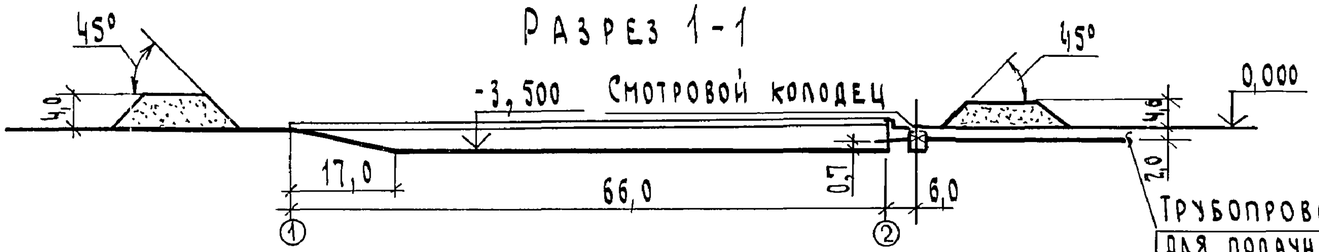

Трубопровод УТН-10 для подачи навоза с фермы. Труба ф325×8

Разрез 3-3

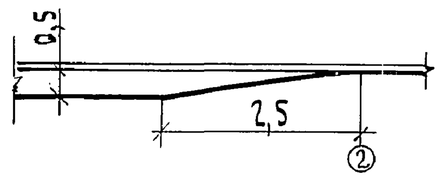

Разрез 2-2

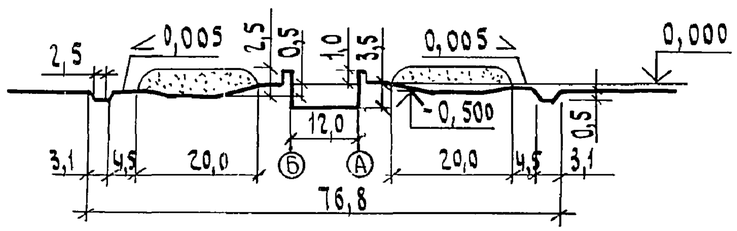

Единица измерения линейных размеров в метрах

Привязан

Инв. № подл. | Подпись и дата | Взам. инв. №

Инв. №

ГИП	Трынов			11.09.87
Н. контр.	Козлов			20.08
Нач. отд.	Бузунов			11.8.87
Гл. спец.	Резонтов			11.8.87
Рук. гр.	Бирюков			20.08
Ст. инж.	Клепиков			20.08

Т. п. 801-9-20.84 ТХ

Площадка для приготовления компостов производительностью 10 тыс. тонн в год

Стадия	Лист	Листов
Р	2	

План. Разрезы 1-1 ... 3-3

ЦИТЭП сельхоз Владимир

Копировал Семахина Формат А3

Альбом I

Формирование компостного бурта

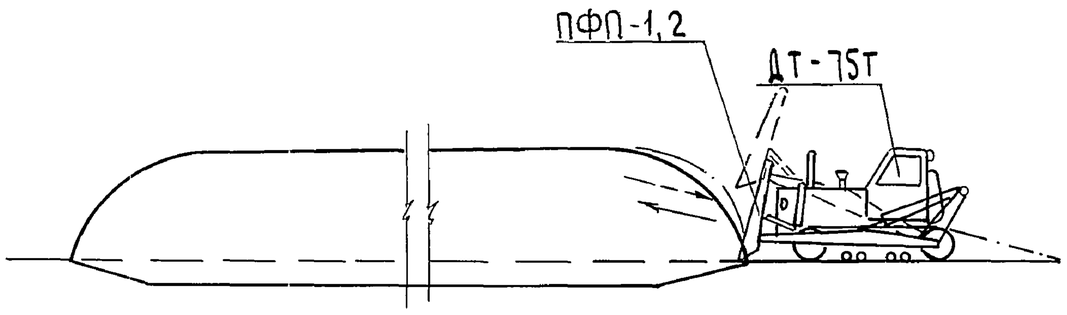

Налив навозной жижи на слой торфа в линзе

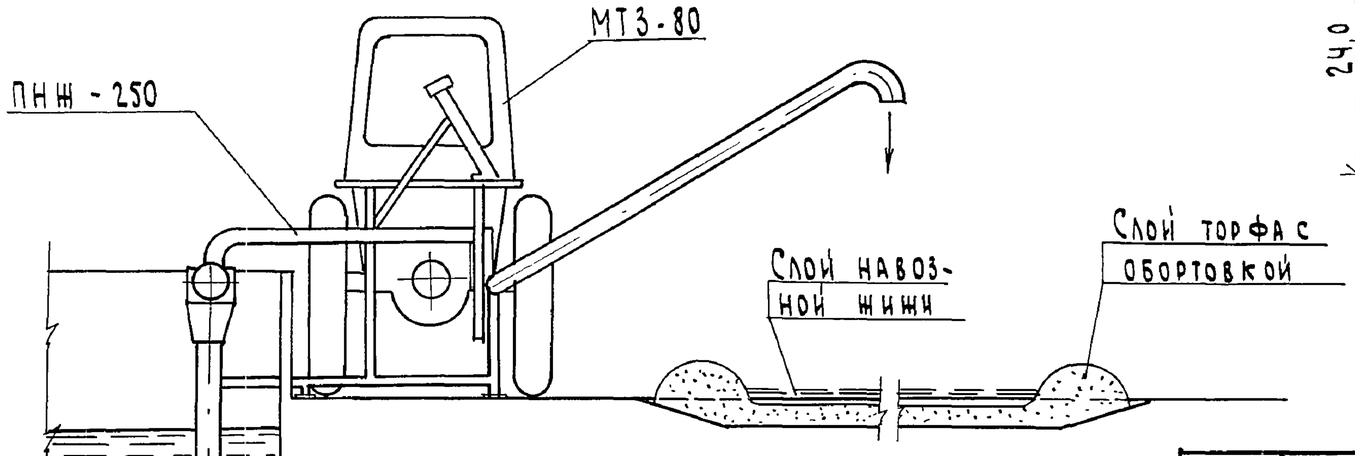

Отгрузка компоста из бурта

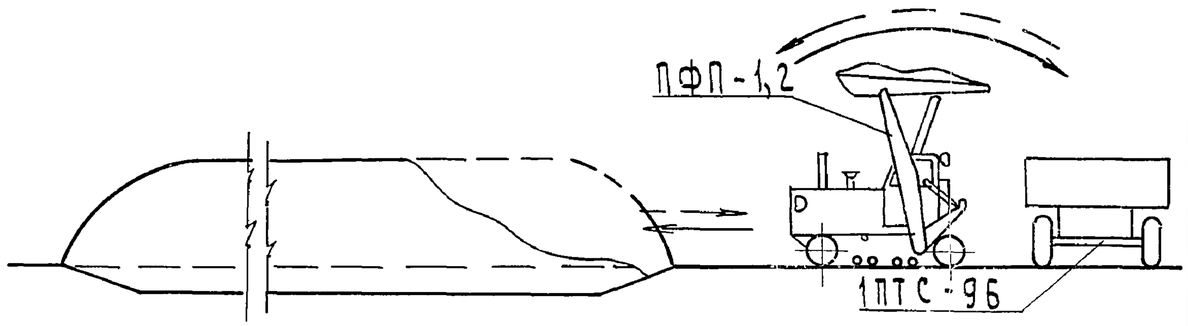

Установка труб для контроля температуры торфа

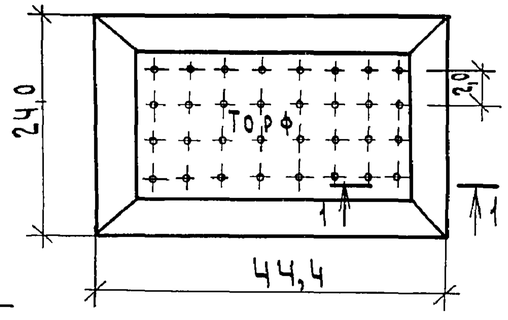

Разрез 1-1

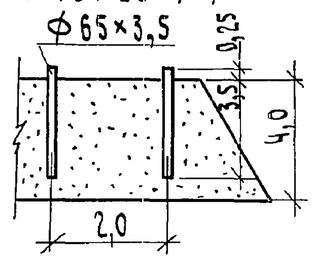

Инв.№ подл. | Подпись и дата | Взам. инв.№

Привязан

Инв. №

ГИП	Трынов		19.09.84
Н. контр.	Козлов		20.08
Нач. отд.	Бузунов		22.8.84
Гл. спец.	Резонтов		22.8.84
Рук. гр.	Бнрюков		20.08
Ст. инж.	Клепиков		20.08

Т.п. 801-9-20.84 ТХ

Площадка для приготовления компостов производительностью 10 тыс. тонн в год

Фрагменты технологических процессов

Стадия	Лист	Листов
Р	3	

ЦИТЭП сельхоз Владимир

Альбом I

Ведомость рабочих чертежей основных комплектов

Обозначение	Наименование	Примечание
ТХ	Технология производства	
АС	Архитектурно-строительные	
	решения	

Ведомость чертежей основного комплекта

Лист	Наименование	Примечание
1	Общие данные	
2	План. Разрез 1-1... 3-3	
3	Фрагменты технологических процессов	

Ведомость ссылочных и прилагаемых документов

Обозначение	Наименование	Примечание
	Ссылочные документы	
Москва „Недра" 1982г.	Правила пожарной безопасности для	
Утв. 31.XII.80г	предприятий торфяной промышленности	
	Прилагаемые документы	
ТХ.СО	Спецификация оборудования	
ТХ.ВМ	Ведомость материалов	

Проект разработан в соответствии с действующими нормами и правилами и предусматривает мероприятия, обеспечивающие безопасность при эксплуатации.

Главный инженер проекта (Трынов)

Технологическая схема

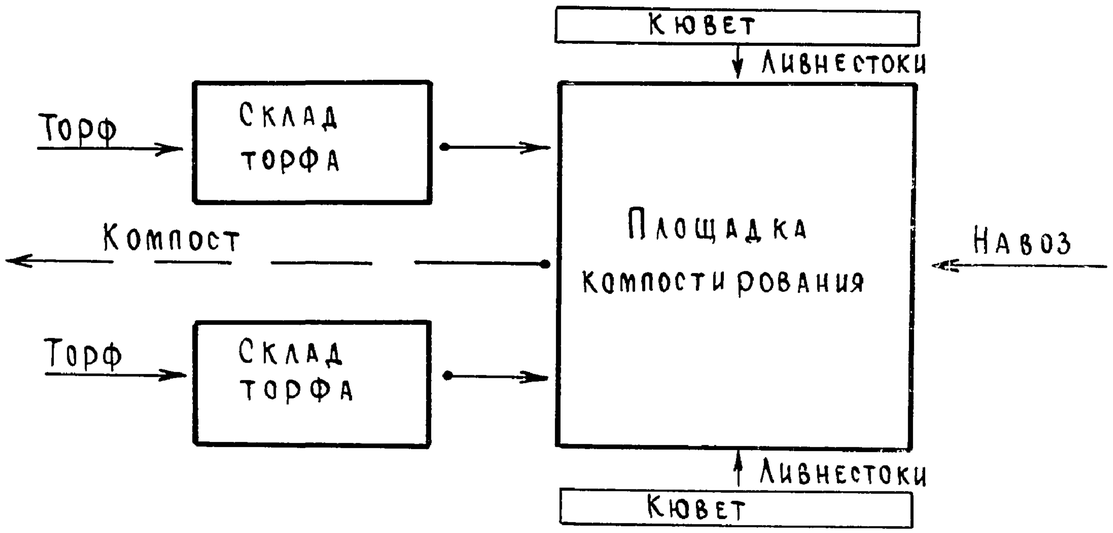

Гл.спец. АСО-2 Пугачев 23.8

Взам. инв. №

Подпись и дата

Инв. № подл.

Инв. №				Привязан			
				Т.п. 801-9-20.84 ТХ			
ГИП	Трынов		14.08.84	Площадка приготовления компостов производительностью 10 тыс. тонн в год (вариант)	Стадия	Лист	Листов
Н.контр.	Козлов		20.08		Р	1	3
Нач.отд.	Бузунов		22.8.84				
Гл.спец.	Резонтов		22.8.84	Общие данные	ЦИТЭП сельхоз Владимир		
Рук.гр.	Бирюков		20.08				
Ст.инж.	Клепиков		20.08				

20196-01 20

Копировал Реброва Формат А3

Альбом I

План

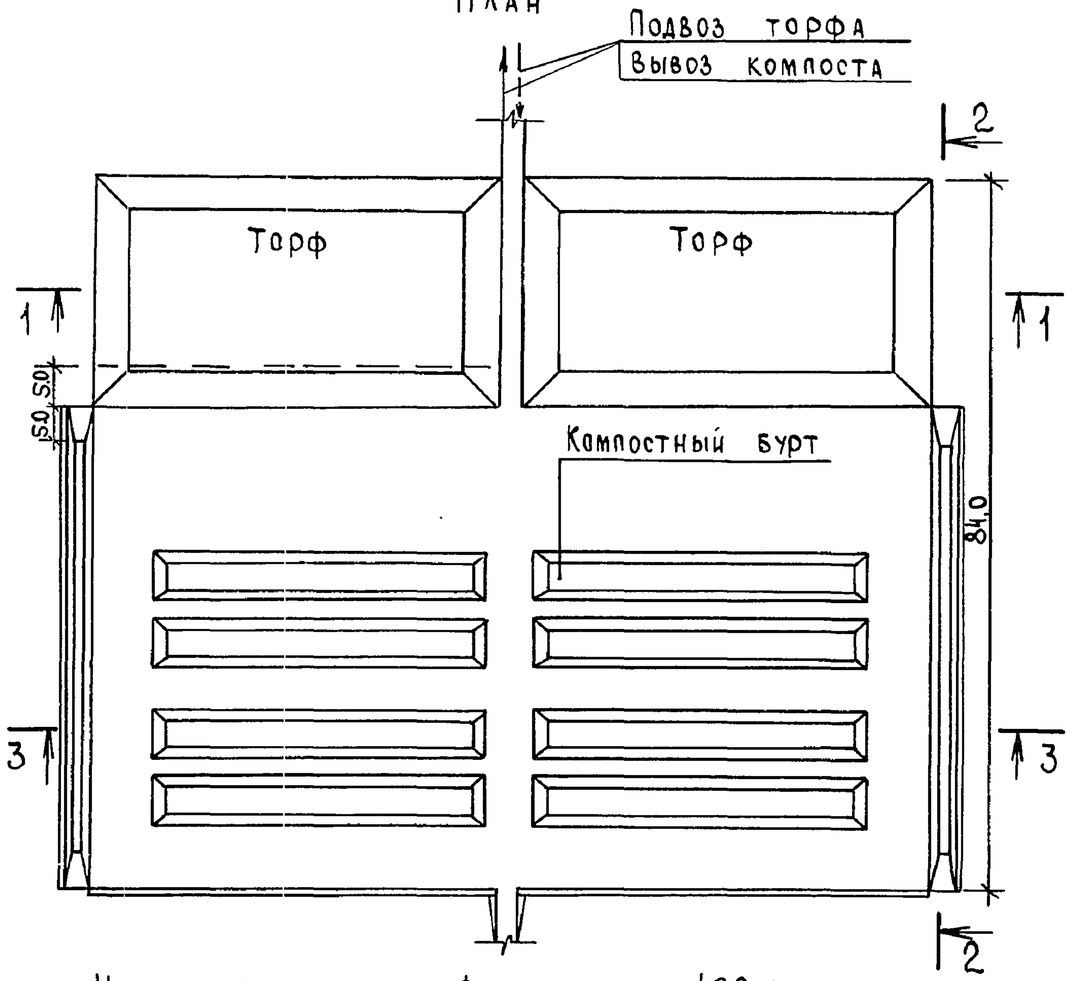

Навозохранилище. Ферма на 400 коров

Разрез 1-1

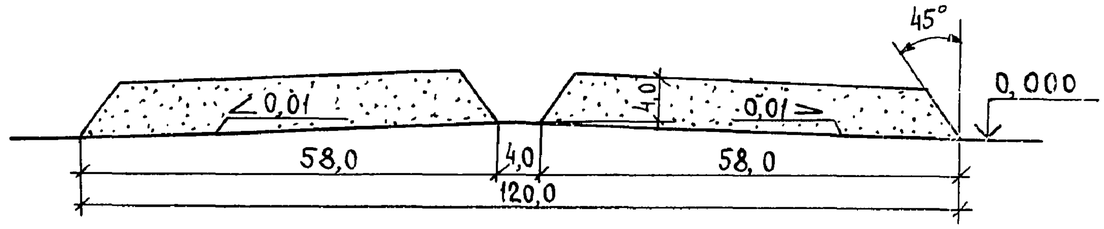

Разрез 2-2

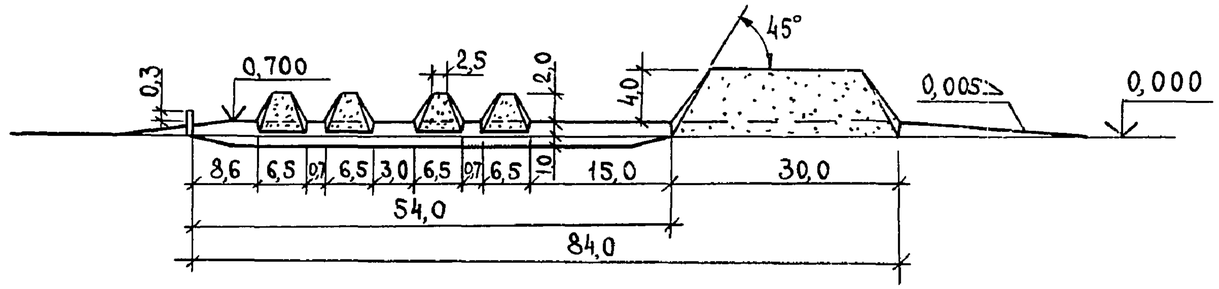

Разрез 3-3

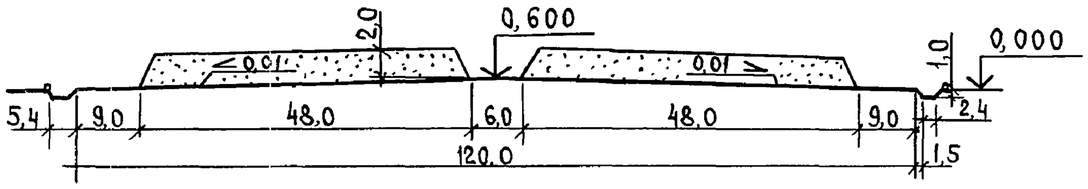

Единица измерения линейных размеров в метрах

Т.п. 801-9-20.84 ТХ

ГИП	Трынов		17.09.84	Площадка для приготовления компостов производительностью 10тыс.тонн в год (Вариант)	Стадия	Лист	Листов
Н.контр.	Козлов		20.08		Р	2	
Нач.отд.	Бузунов		22.1.84				
Гл.спец.	Резонтов		22.1.84	План. Разрез 1-1...3-3	ЦИТЭП сельхоз Владимир		
Рук.гр.	Бирюков		20.08				
Ст.инж.	Клепиков		20.08				

Привязан

Инв.№

Инв.№ подл. | Подпись и дата | Взам.инв.№

20196-01 21

Копировал Реброва Формат А3

Альбом I

Формирование компостного бурта

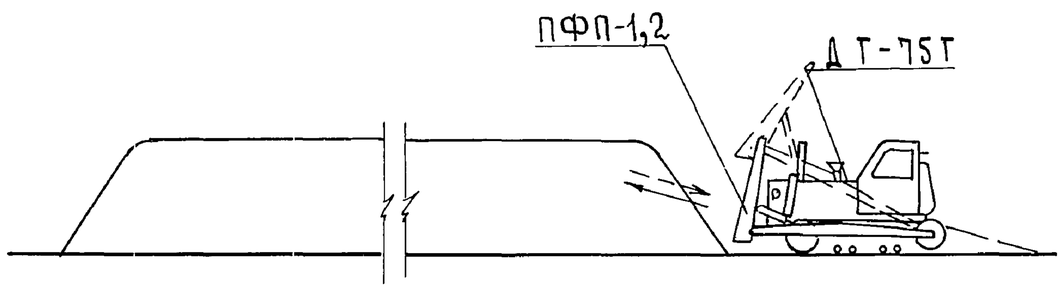

Забор ливневых стоков из кюветов и периодический полив компостных буртов

Отгрузка компоста из бурта

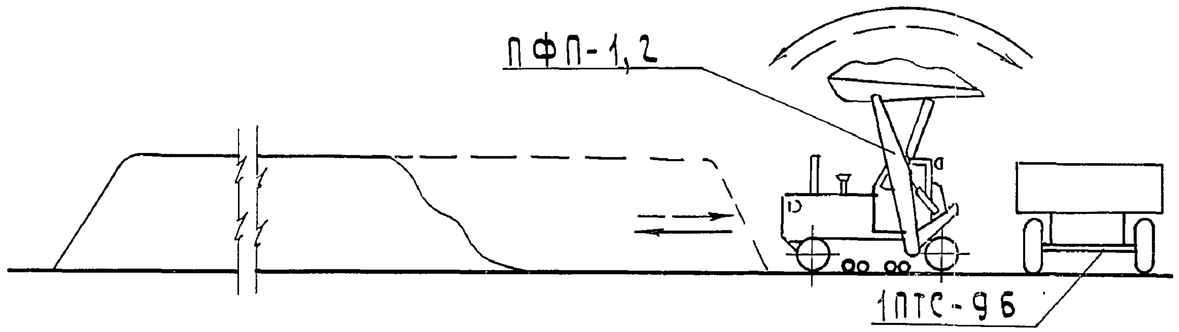

Установка труб для контроля температуры торфа

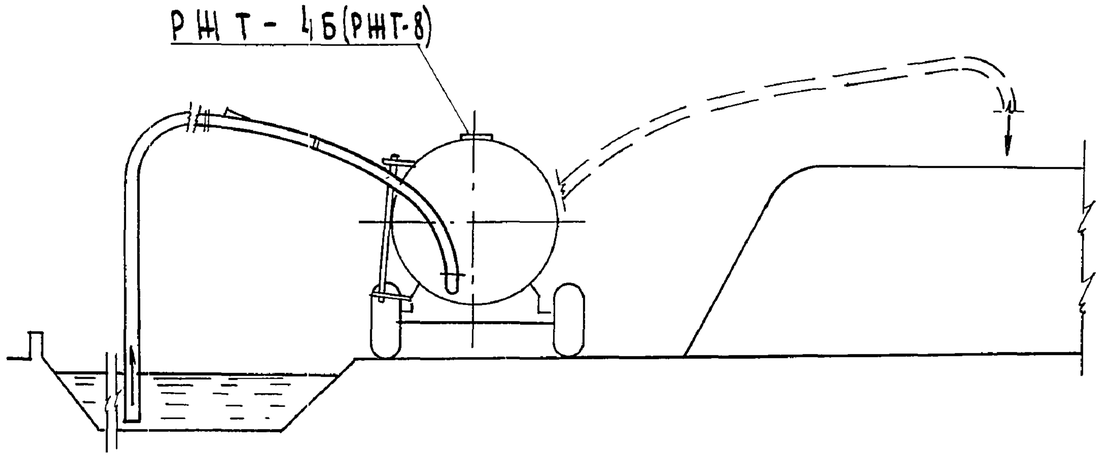

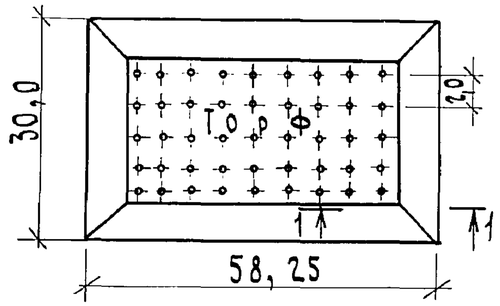

Разрез 1-1

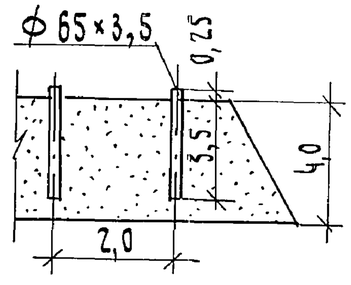

Инв.№ подл. | Подпись и дата | Взам. инв.№

Привязан

Инв.№

ГИП	Трынов		4.09.84	Т.п. 801-9-20.84 ТХ			
Н.контр.	Козлов		2.08.08	Площадка для приготовления компостов производительностью 10 тыс. тонн в год (вариант)	Стадия	Лист	Листов
Нач.отд.	Бузунов		22.8.84		Р	3	
Гл.спец.	Резонтов		24.8.84	Фрагменты технологических процессов	ЦИТЭПсельхоз Владимир		
Рук.гр.	Бирюков		1.08				
Ст.инж.	Клепиков		20.08				

Копировал Семахина Формат А3

Альбом I

Ведомость рабочих чертежей основного комплекта

Лист	Наименование	Примечание
1	Общие данные (начало)	
2	Общие данные (окончание)	
3	План на отм. 0,000	
4	Разрезы 1-1, 2-2. Узлы 1-3	
5	Навозохранилище. Пандус	
6	Навозохранилище. План днища	
7	Навозохранилище. Схема расположения верхних	
	и нижних сеток	
8	Навозохранилище. Схема расположения каркасов	
9	Навозохранилище. Узлы 4-6	
10	Навозохранилище. Схема расположения	
	панелей стен	
11	Навозохранилище. Фрагменты 1,2	
12	Навозохранилище. Схема разбивки гнезд под стойки	
	ограждения. Детали ограждения	

Ведомость ссылочных и прилагаемых документов

Обозначение	Наименование	Примечание
	Ссылочные документы	
3.503-17, вып.1	Плиты размерами 1,5х1,75 и 1,5х3,0 м	
	со стержневой ненапрягаемой	
	арматурой	
3.900-3, вып.3	Панели стеновые консольные для	
	прямоугольных сооружений	
	Прилагаемые документы	
АСИ-01.00	Сетка С1	
АСИ-02.00	Сетка С2	
АСИ-03.00	Сетка (С3, С6)	
АСИ-04.00	Сетка (С4, С5)	
АСИ-05.00	Сетка С7	
АСИ-06.00	Каркас (КР1, КР2)	
АСИ-07.00	Каркас КР3	
АСИ-08.00	Лягушка монтажная	
АСИ-09.00	Панель ПС2-36-К2а	

Согласовано: Гл. спец. МТО Резонтов В. 3.028

Инв. № подл. | Подпись и дата | Взам. инв. №

Проект разработан в соответствии с действующими нормами и правилами и предусматривает мероприятия, обеспечивающие взрывобезопасность и пожаробезопасность при эксплуатации

Главный инженер проекта (Трынов)

Инв. №

Привязан

Т.п. 801-9-20.84 АС

ГИП	Трынов		14.09.84
Н.контр.	Козлов		2.7.84
Нач. отд.	Крылов		2.7
Гл.спец.	Пугачев		2.7
Рук. гр.	Фаворова		2.7.84
Ст. инж.	Стародубова		2.7.84

Площадка для приготовления компостов производительностью 10 тыс. тонн в год

Стадия	Лист	Листов
Р	1	12

Общие данные (начало)

ЦИТЭПсельхоз Владимир

20196-01 23

Копировал Лукьянова Формат А3

Альбом I

Ведомость спецификаций

Лист	Наименование	Примечание
5	Спецификация ж.-б.плит на покрытие пандуса	
9	Спецификация элементов монолитной конструкции	
	днища.	
10	Спецификация элементов к схеме расположения	
	панелей стен	
12	Спецификация элементов ограждения	

Ведомость объемов сборных железобетонных конструкций по рабочим чертежам основного комплекта марки АС.

	Наименование группы элементов конструкций	Код	Кол. м³	Примечание
	Панели стеновые	583100	85,5	
	Плиты	584600	13,8	
	Итого		99,3	

Общие указания

1. За условную отметку 0,000 (уровень верха площадки перед навозохранилищем) принята абсолютная отметка

2. Покрытие площадки из бетона повышенной плотности марки В6 по водонепроницаемости и Мрз 100 по морозостойкости.

3. В покрытии площадки предусмотреть деформационные швы через 8 м во взаимно-перпендикулярных направлениях (см. деталь устройства деформационного шва, лист 4). Деформационные швы заполнить горячим битумом.

Расход стали класса А-I ГОСТ 5781-82 — 5,5т.

4. Поверхность стен навозохранилища, обращенная в сторону засыпки, должна быть защищена гидроизоляцией в соответствии со СНиП II-28-73* „Защита строительных конструкций от коррозии"; при отсутствии агрессивной среды допускается применение обмазочной гидроизоляции горячим битумом в два слоя.

Инв.№ подл. | Подпись и дата | Взам.инв.№

Привязан

Инв.№

ГИП	Трынов		14.09.84
Н.контр.	Козлов		2.7.84
Нач.отд.	Крылов		2.7
Гл.спец.	Пугачев		2.7
Рук.гр.	Фаворова		2.7.84
Ст.инж.	Стародубова		2.7.84

Т.п. 801-9-20.84 АС

Площадка для приготовления компостов производительностью 10 тыс. тонн в год

Стадия	Лист	Листов
Р	2	

Общие данные (окончание)

ЦИТЭПсельхоз Владимир

Копировал Ящук Формат А3 20196-01 24

Альбом I

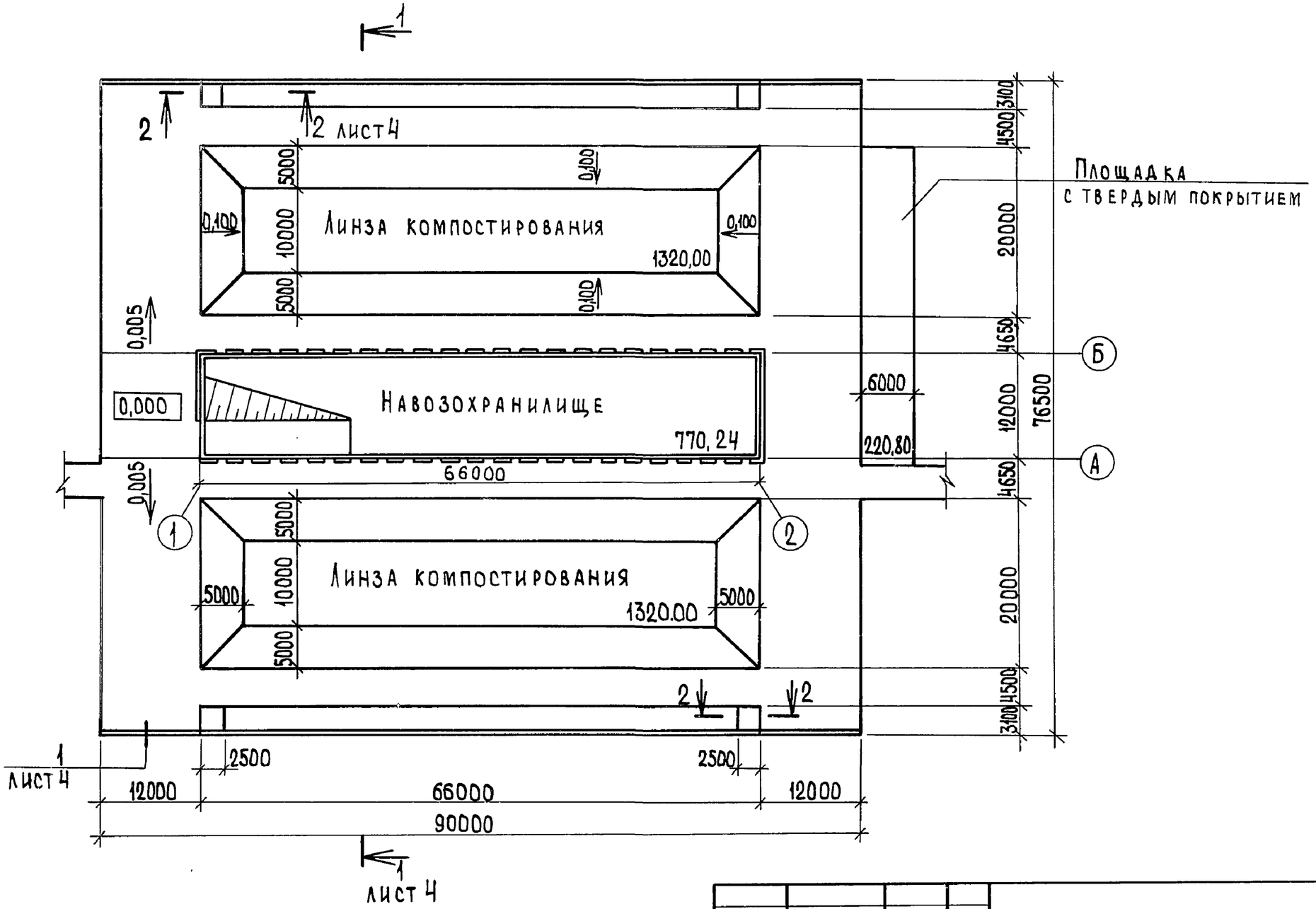

Инв.№ подл. | Подпись и дата | Взам. инв.№

Привязан

Инв.№

ГИП	Трынов		14.09.84	Т.п. 801-9-20.84 АС	
Н.контр.	Козлов		2.7.84	Площадка для приготовления компостов производительностью 10 тыс. тонн в год	Стадия: Р; Лист: 3; Листов:
Нач.отд.	Крылов		2.7		
Гл.спец.	Пугачев		2.7	План на отм. 0,000	ЦИТЭПсельхоз Владимир
Рук.гр.	Фаворова		2.7.84		
Ст.инж.	Стародубова		2.7.84		

Копировал Ящук

Формат А3

Альбом I

Разрез 1-1

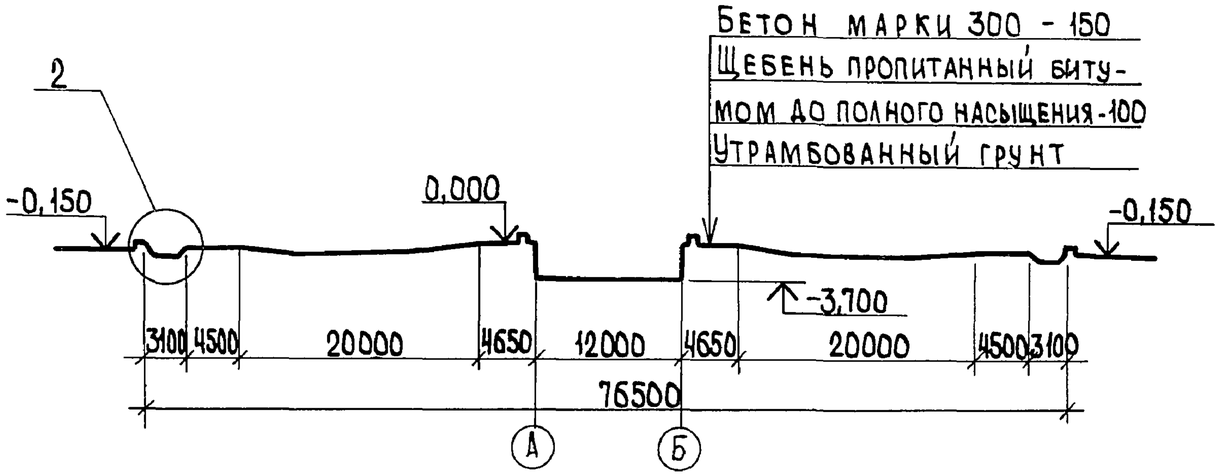

Разрез 2-2

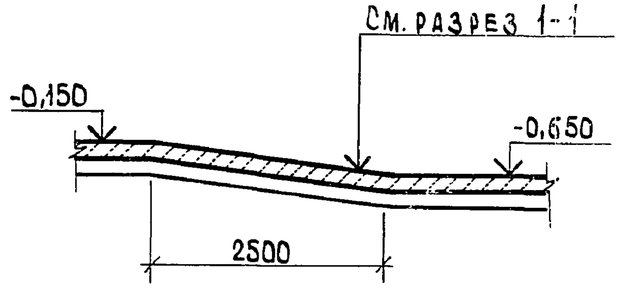

Деталь устройства деформационного шва

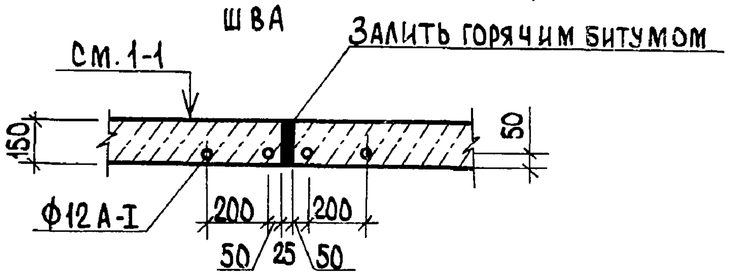

(2)

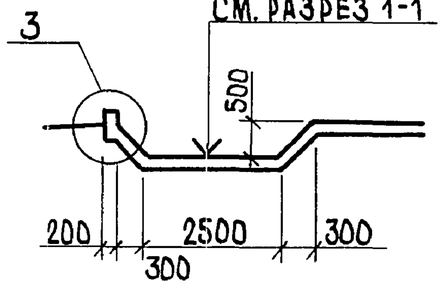

(1)

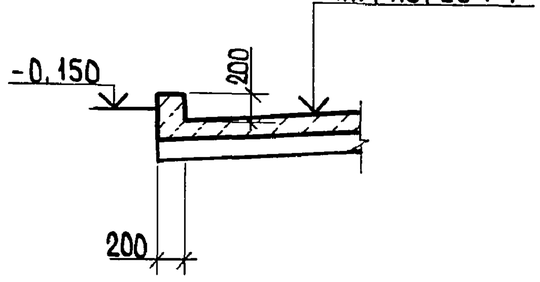

(3)

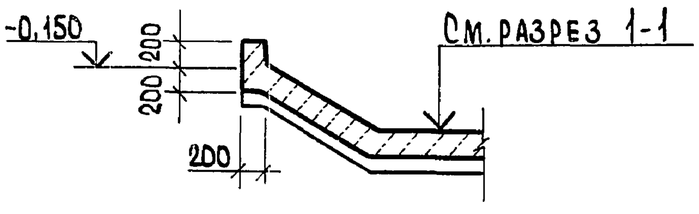

Взам. инв. №
Подпись и дата
Инв. № подл.

Привязан

Инв. №

ГИП	Трынов		19.09.84
Н.контр.	Козлов		2.7.84
Нач.отд.	Крылов		2.7
Гл.спец.	Пугачев		2.7
Рук.гр.	Фаворова		2.7.84
Ст.инж.	Стародубова		2.7.84

Т.п. 801-9-20.84 АС

Площадка для приготовления компостов производительностью 10 тыс. тонн в год

Стадия	Лист	Листов
Р	4	

Разрезы 1-1, 2-2. Узлы 1-3

ЦИТЭПсельхоз Владимир

Копировал Ящук Формат А3 20196-01 26

Альбом I

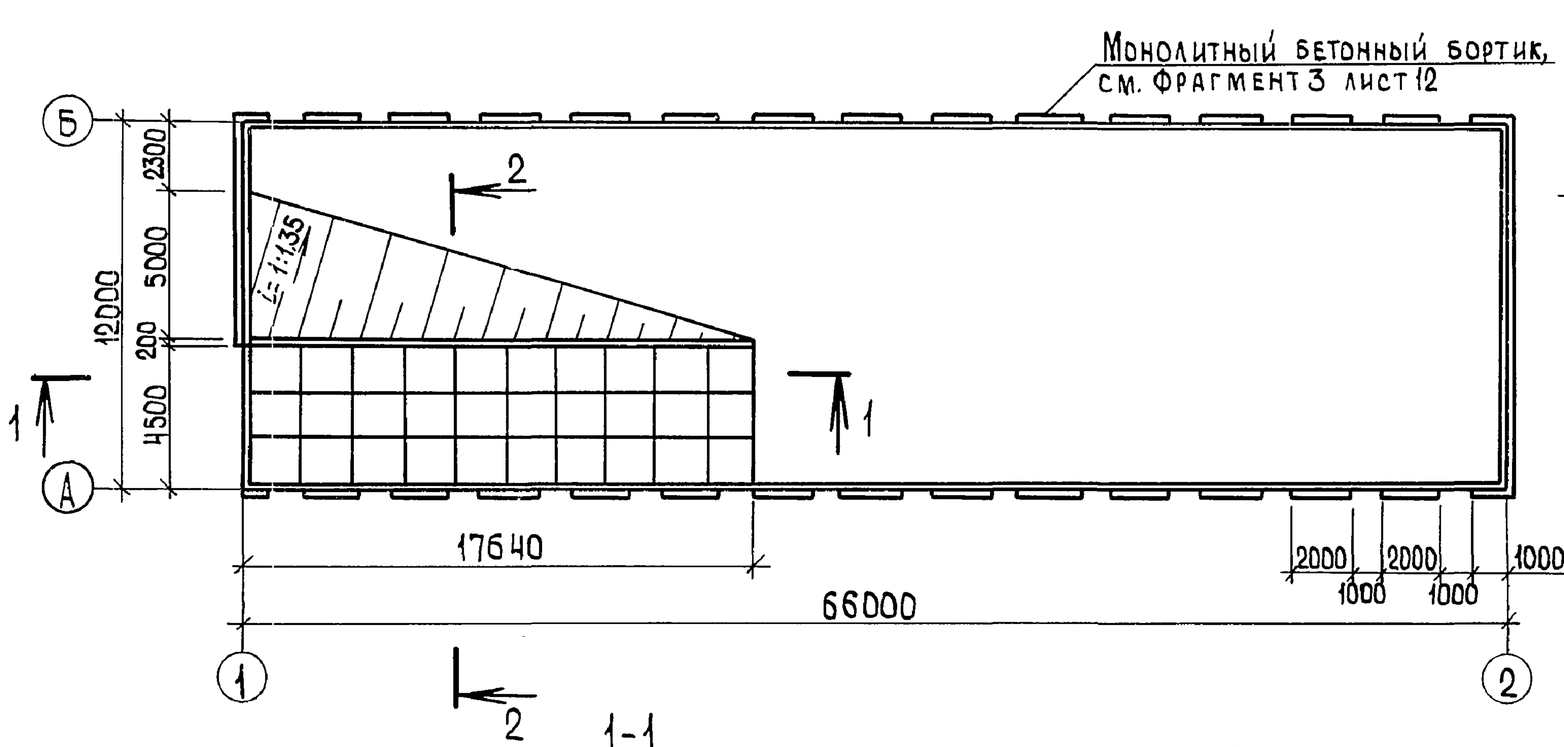

1-1

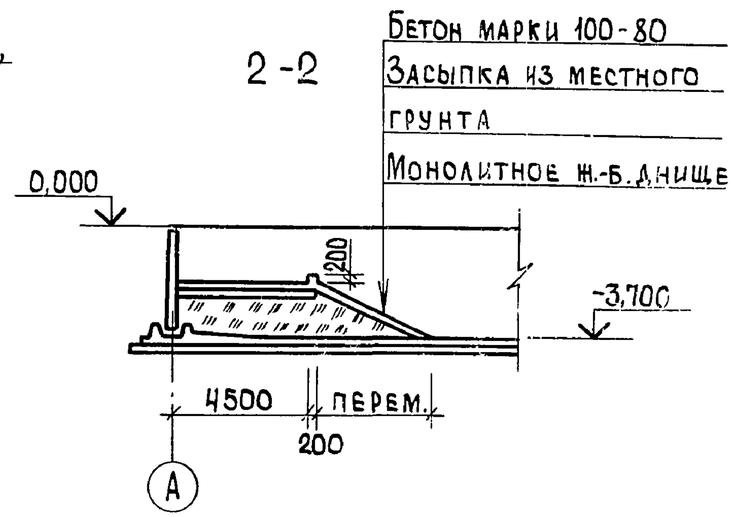

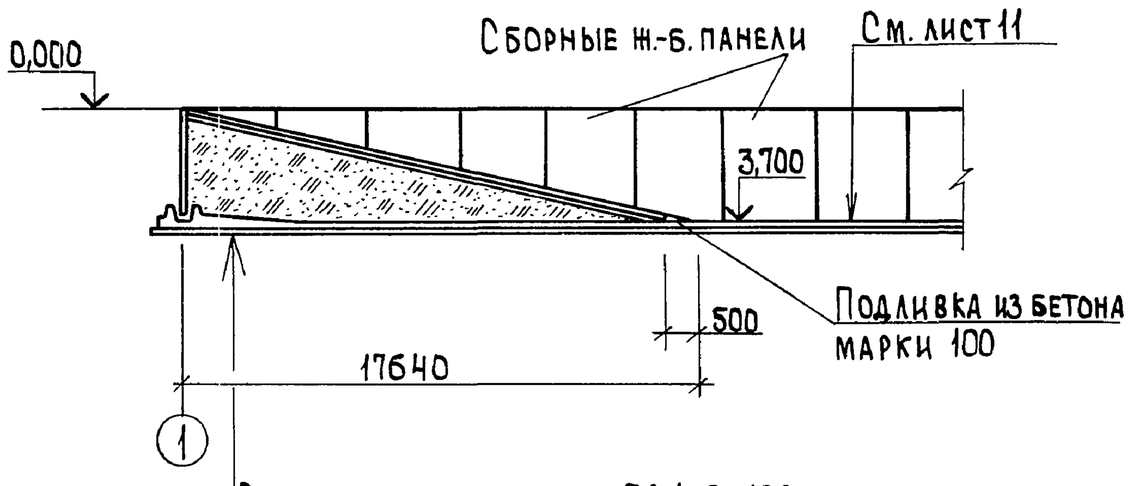

Сборная ж.-б плита ПД 1-6-100
Песок крупный или средний-200
Насыпь из местного грунта
Ж.-б. днище

Спецификация ж.-б. плит на покрытие пандуса

Марка, поз.	Обозначение	Наименование	Кол.	Масса ед. кг	Примечание
		Плиты покрытия			
ПД 1-6	3.503-17, вып. 1	ПД 1-6	30	1200	

Привязан

Инв. №

Инв. № подл. | Подпись и дата | Взам. инв. №

ГИП	Трынов		14.09.84
Н. контр.	Козлов		27.84
Нач. отд.	Крылов		2.7
Гл. спец.	Пугачев		2.7
Рук. гр.	Фаворова		2.7.84
Ст. инж.	Фролова		2.7.84

Т. п. 801-9-20.84 АС

Площадка для приготовления компостов производительностью 10 тыс. тонн в год

Стадия	Лист	Листов
Р	5	

Навозохранилище. Пандус

ЦИТЭПсельхоз Владимир

Копировал Ящук Формат А3 20196-01 27

Альбом I

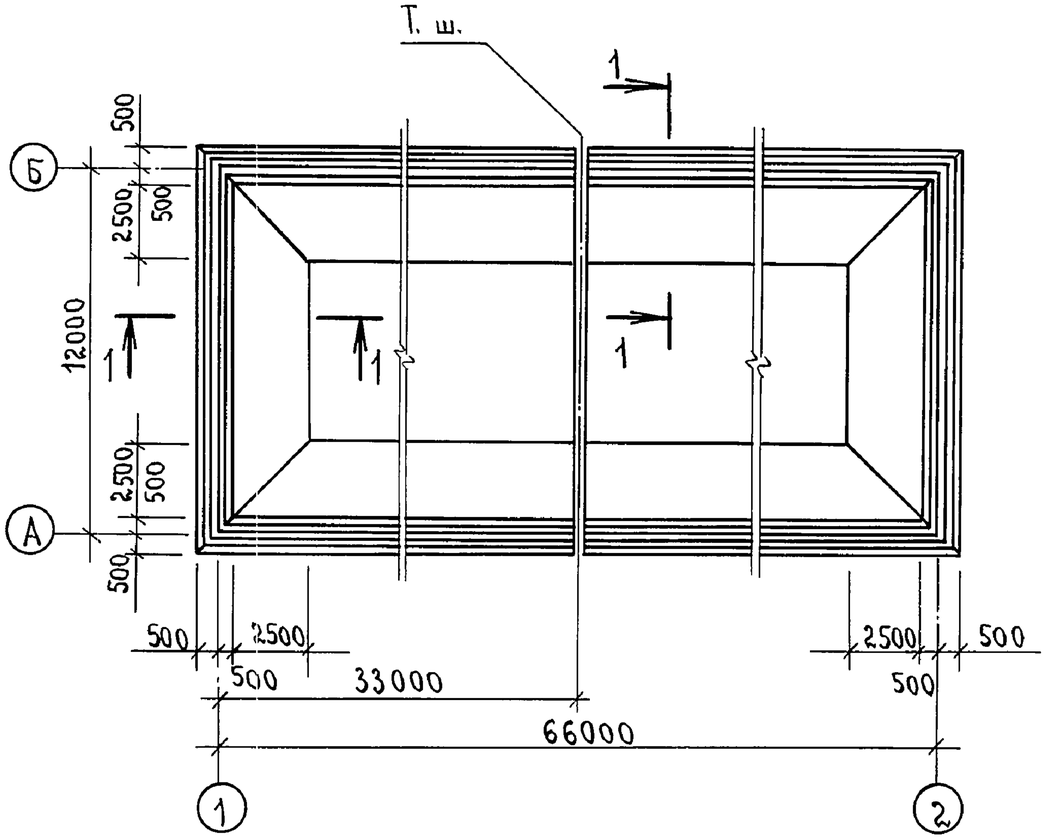

1-1

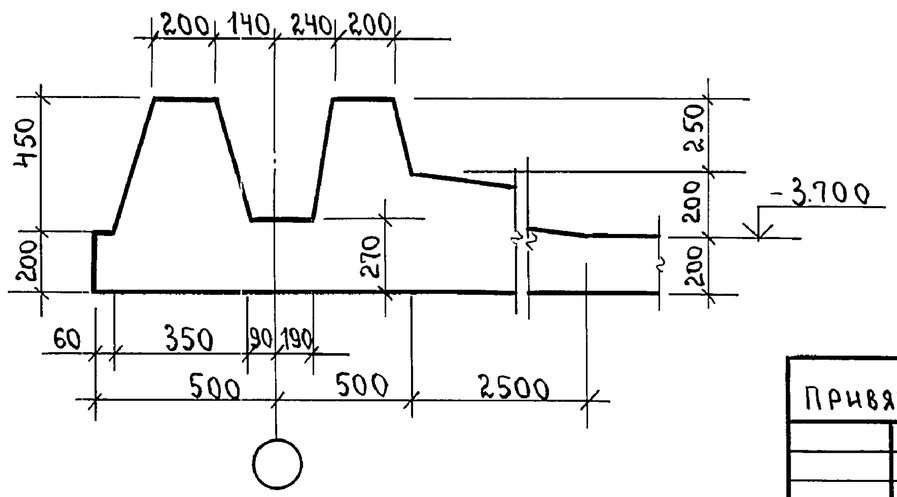

Таблица расчетных нагрузок на обрез фундамента

Схема нагрузок на отм. -3.250	Нагрузки		Оси. 1,2	Оси. А,Б
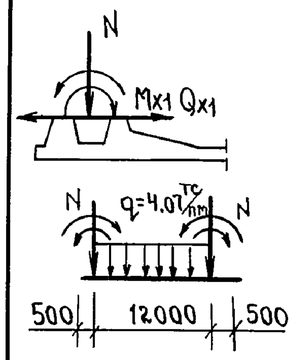	N	кН	16.20	16.20
		тс	1.62	1.62
	Mx1	кНм	99.30	99.30
		тсм	9.93	9.93
	Qx1	кН	37.10	37.10
		тс	3.71	3.71
	Mx2	кНм	82.30	82.30
		тсм	8.23	8.23
	Qx2	кН	21.20	21.20
		тсм	2.12	2.12

1. Относительная отметка верха железобетонной плиты днища соответствует абсолютной отметке на местности ____.

2. Монолитное днище разработано для сухих непучинистых, непросадочных грунтов со следующими нормативными характеристиками: $\varphi^н = 0.49$ рад (28°), $C^н = 2$ кПа (0.02 кгс/см²), $E = 14.7$ МПа (150 кгс/см²), $\gamma = 1.8$ т/м³, $K_г = 1$.

3. Бетонирование днища должно производиться в соответствии со СНиП III-15-76.

4. Монолитное днище выполнить из бетона повышенной плотности с марками по водонепроницаемости В6 и по морозостойкости Мрз 100 на сульфатостойком цементе с ингибиторами коррозии арматурной стали.

Привязан				Т.п.801-9-20.84 АС	
				Площадка для приготовления компостов производительностью 10 тыс. тонн в год.	Стадия Р; Лист 6; Листов
ИНВ.№				Навозохранилище. План днища.	ЦИТЭП сельхоз Владимир.
ГИП	Трынов	подп.	14.09.84		
Н.контр.	Козлов	»	2.7.84		
Нач.отд.	Крылов	»	2.7		
Гл.спец.	Пугачев	»	2.7		
Рук.гр.	Фаворова	»	2.7.84		
Инж.	Сенаторов	»	2.7.84		

Инв.№ подл. | Подпись и дата | Взам. инв.№

Нрав1 Жил 12.4.91г Кн Корнеева

Альбом I

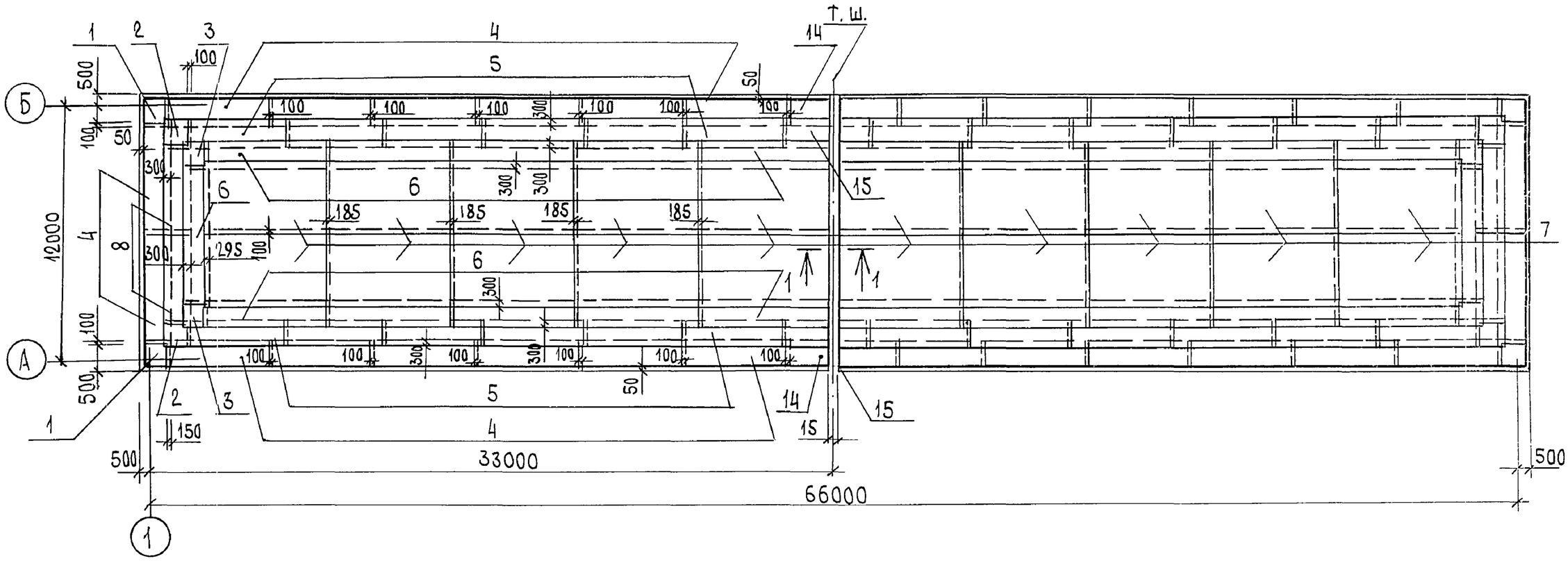

1 - 1

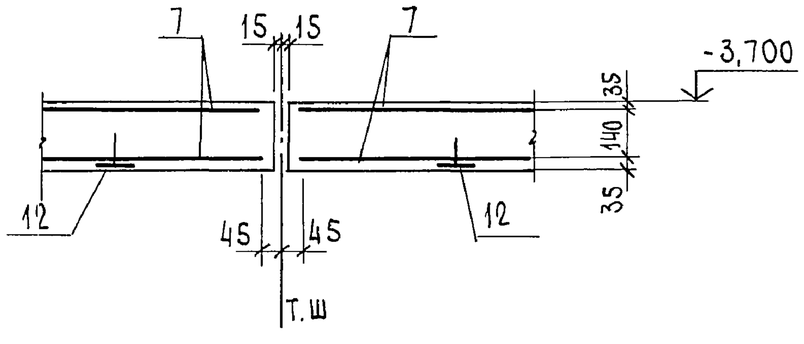

1. Первоначально укладываются нижние сетки, затем верхние и каркасы, к которым подтягиваются верхние сетки, находящиеся в зоне каркасов.

2. Положение верхних сеток обеспечивается установкой специальных фиксаторов- „лягушек" поз.12, нижние сетки укладываются на бетонные сухарики в количестве 3 шт. на 1м².

3. Защитный слой бетона для рабочей арматуры принят 25мм, кроме указанного на чертеже.

Инв.№ подл. | Подпись и дата | Взам. инв.№

Привязан

Инв.№

ГИП	Трынов		14.09.84	Т.п. 801-9-20.84 АС			
Н. контр.	Козлов		2.7.84	Площадка для приготовления компостов производительностью 10 тыс. тонн в год	Стадия	Лист	Листов
Нач. отд.	Крылов		2.7		Р	7	
Гл. спец.	Пугачев		2.7	Навозохранилище. Схема расположения верхних и нижних сеток	ЦИТЭПсельхоз Владимир		
Рук. гр.	Фаворова		2.7.84				
Инж.	Сенаторов		2.7.84				

20196-01 29

Копировал

Формат А3

Альбом I

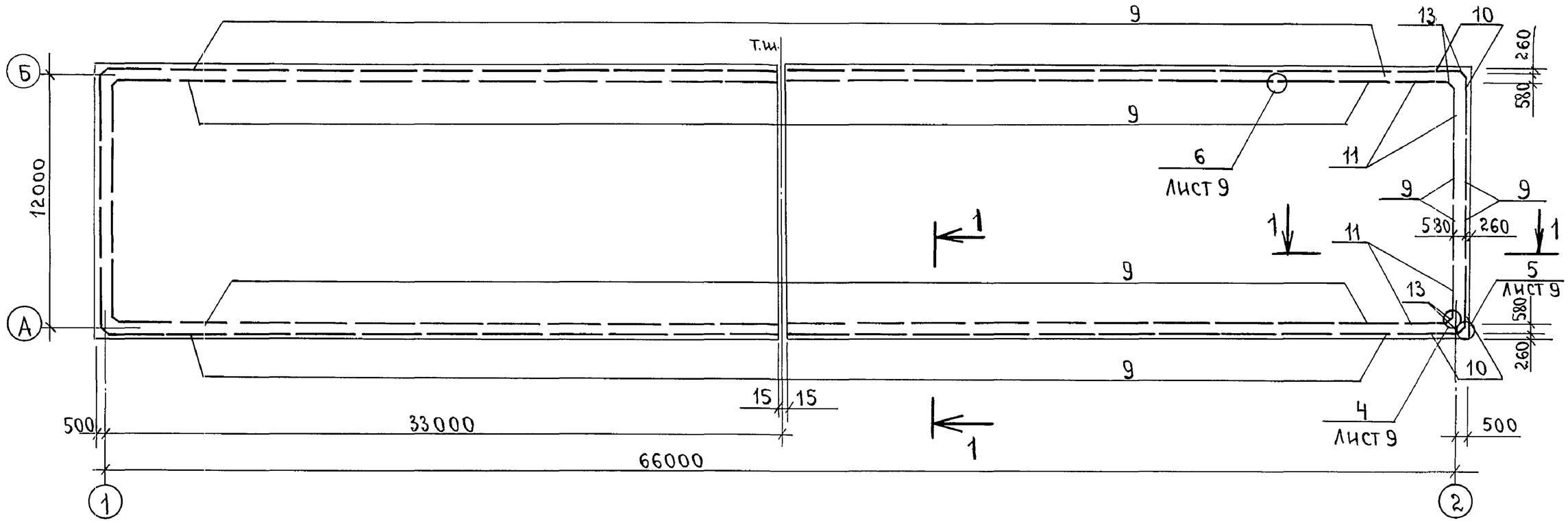

1-1

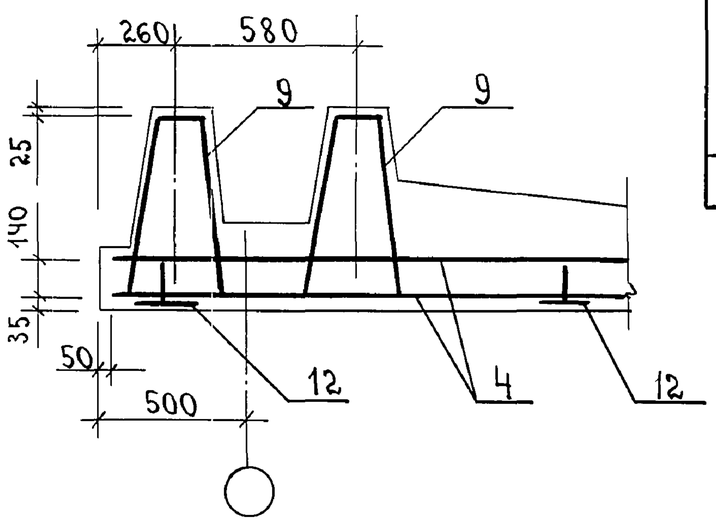

Ведомость расхода стали на элемент, кг.

Марка элемента	Изделия арматурные												Изделия закладные			Общий расход
	Арматура класса.												Арматура класса		Всего	
	A-III ГОСТ 5781-82					A-I ГОСТ 5781-82			Bp-I ГОСТ 6727-80				AI ГОСТ 5781-82			
	ф8	ф12	ф14		Итого	ф8	ф10	Итого	ф4	ф5		Итого	Всего	ф10	Итого		
Днище	1031.6	3723.8	7552.8		12308.2	504.6	2.4	507.0	571.0	374.0		945.0	13760.2	522.6	522.6	522.6	14282.8

Т.п. 801-9-20.84 АС

ГИП	Трынов	подп.	14.09.84	Площадка для приготовления компостов производительностью 10тыс. тонн в год.
Н.контр	Козлов	»	2.7.84	Стадия: Р; Лист: 8; Листов:
Нач.отд.	Крылов	»	2.7	Навозохранилище. Схема расположения каркасов
Гл.спец.	Пугачев	»	2.7	ЦИТЭП сельхоз Владимир
Рук.гр.	Фаворова	»	2.7.84	
Инж.	Сенаторов	»	2.7.84	

Привязан

Инв.№

Инв.№подл. | Подпись и дата | Взам.инв.№

Пров. Мих 12.4.91г Кон. Керсенбе

Альбом I

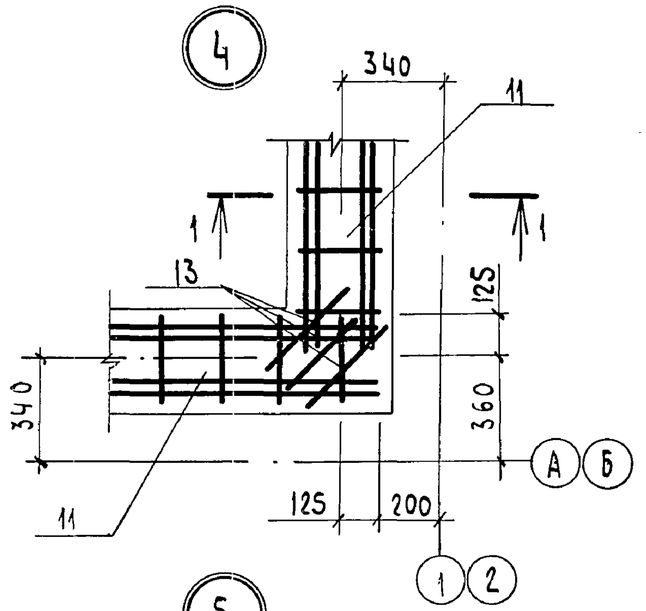

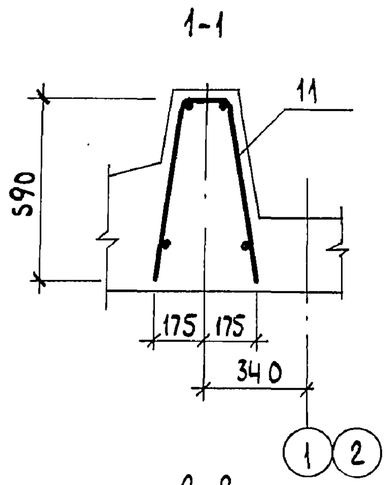

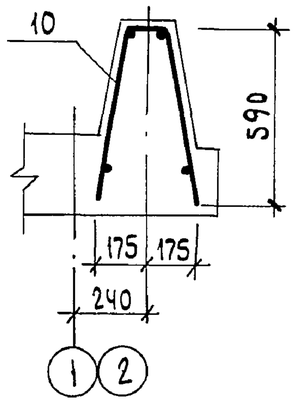

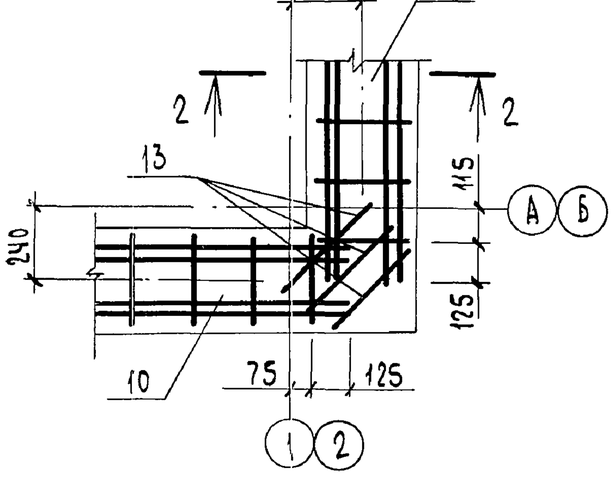

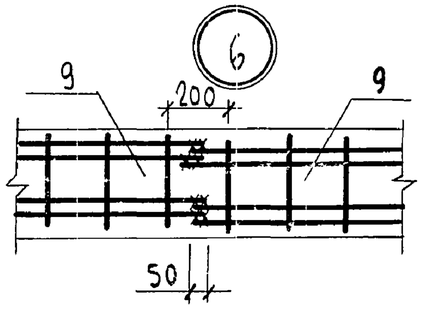

Спецификация элементов монолитной конструкции днища

Формат	Зона	Поз.	Обозначение	Наименование	Кол.	Приме-чание
				Сборочные единицы		
А4		1	АСИ-01.00	Сетка С1	8	
А4		2	АСИ-02.00	Сетка С2	8	
		3	ГОСТ 8478-81	С $\frac{8AIII-150}{8AIII-150}$ 1340х1340х70	8	9,6 кг
А4		4	АСИ-03.00	Сетка С3	56	
А4		5	АСИ-04.00	Сетка С4	48	
		6	ГОСТ 8478-81	С $\frac{4BpI-250}{8AIII-150}$ 1340х6090х45	44	25,2 кг
		7	ГОСТ 8478-81	С $\frac{5BpI-250}{5BpI-250}$ 3160х6160х80	20	18,7 кг
А4		8	АСИ-04.00-01	Сетка С5	8	
А4		9	АСИ-06.00	Каркас КР1	88	
А4		10	АСИ-06.00-01	Каркас КР2	8	
А4		11	АСИ-07.00	Каркас КР3	8	
А4		12	АСИ-08.00	Лягушка монтажная МН1	871	
А4		14	АСИ-03.00-01	Сетка С6	8	
А4		15	АСИ-05.00	Сетка С7	8	
				Детали		
Бч		13	ГОСТ 5781-82	Стержень ф 10 А-I L=400	12	0,2 кг
				Материалы		
				Бетон марки 200	247	м³

Инв. № подл. | Подпись и дата | Взам. инв. №

Привязан

Инв. №

				Т.п. 801-9-20.84 АС			
ГИП	Трынов		14.09.84	Площадка для приготовления компостов производительностью 10 тыс. тонн в год	Стадия	Лист	Листов
Н.контр.	Козлов		2.7.84		Р	9	
Нач.отд.	Крылов		2.7	Навозохранилище. Узлы 4-6	ЦИТЭПсельхоз Владимир		
Гл.спец.	Пугачев		2.7				
Рук.гр.	Фаворова		2.7.84				
Инж.	Сенаторов		2.7.84				

Копировал Лукьянова Формат А3

Альбом I

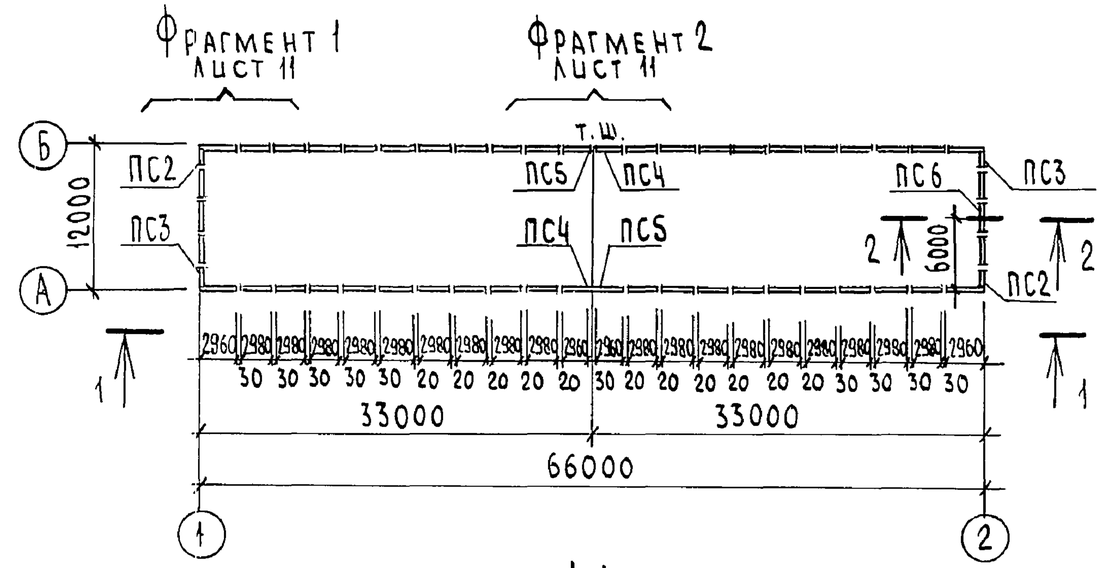

1-1

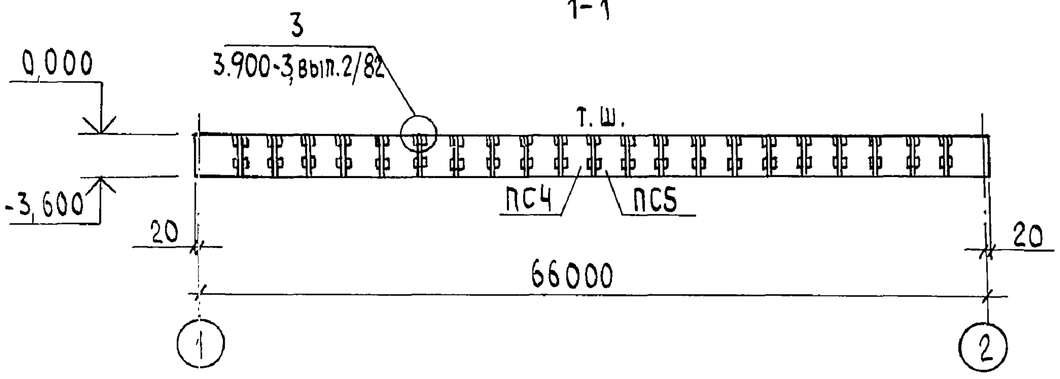

Все незамаркированные панели марки - ПС1

2-2

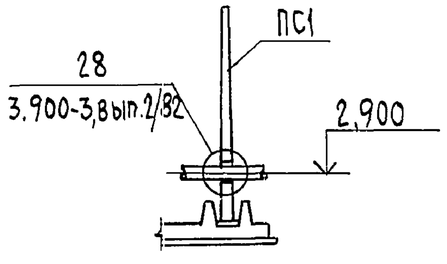

Спецификация элементов к схеме расположения панелей стен

Марка, поз.	Обозначение	Наименование	Кол.	Масса ед. кг	Приме-чание
		Панели			
ПС1	3.900-3, вып. 3/82	ПС2-36-К2	45	4300	
ПС2	3.900-3, вып. 3/82	ПС2А^{а}-36-К2	2		
ПС3	3.900-3, вып. 3/82	ПС2А^{б}-36-К2	2		
ПС4	3.900-3, вып. 3/82	ПС2Г^{а}-36-К2	2	4300	
ПС5	3.900-3, вып. 3/82	ПС2Г^{б}-36-К2	2	4300	
ПС6	АСИ-09.00	ПС2-36-К2а	1	4300	
		Элементы соединительные			
	ГОСТ 5781-82	ф 10 А III L=250	200		31,0 кг

1. Стыки панелей выполнять с применением тиоколового герметика Гидром-2.

2. При герметизации стыков руководствоваться требованиями СНиП 3.03-02 „Бетонные и ж.б. конструкции сборные. Правила производства и приемки работ" и рекомендациями серии 3.900-3, вып. 2/82.

3. Панели выполнить из бетона повышенной плотности с маркой по водонепроницаемости В6, по морозостойкости Мрз 100 на сульфатостойком цементе с ингибиторами коррозии арматурной стали.

Привязан

Инв. №

Инв. № подл. | Подпись и дата | Взам. инв. №

				Т.п. 801-9-20.84 АС			
ГИП	Трынов		17.09.84	Площадка для приготовления компостов производительностью 10 тыс. тонн в год	Стадия	Лист	Листов
Н. контр.	Козлов		2.7.84		Р	10	
Нач. отд.	Крылов		2.7	Навозохранилище. Схема расположения панелей стен	ЦИТЭП сельхоз Владимир		
Гл. спец.	Пугачев		2.7				
Рук. гр.	Фаворова		2.7.84				
Ст. инж.	Фролова		27.84				

20196-01 32

Копировал Лукьянова Формат А3

Альбом I

Фрагмент 1

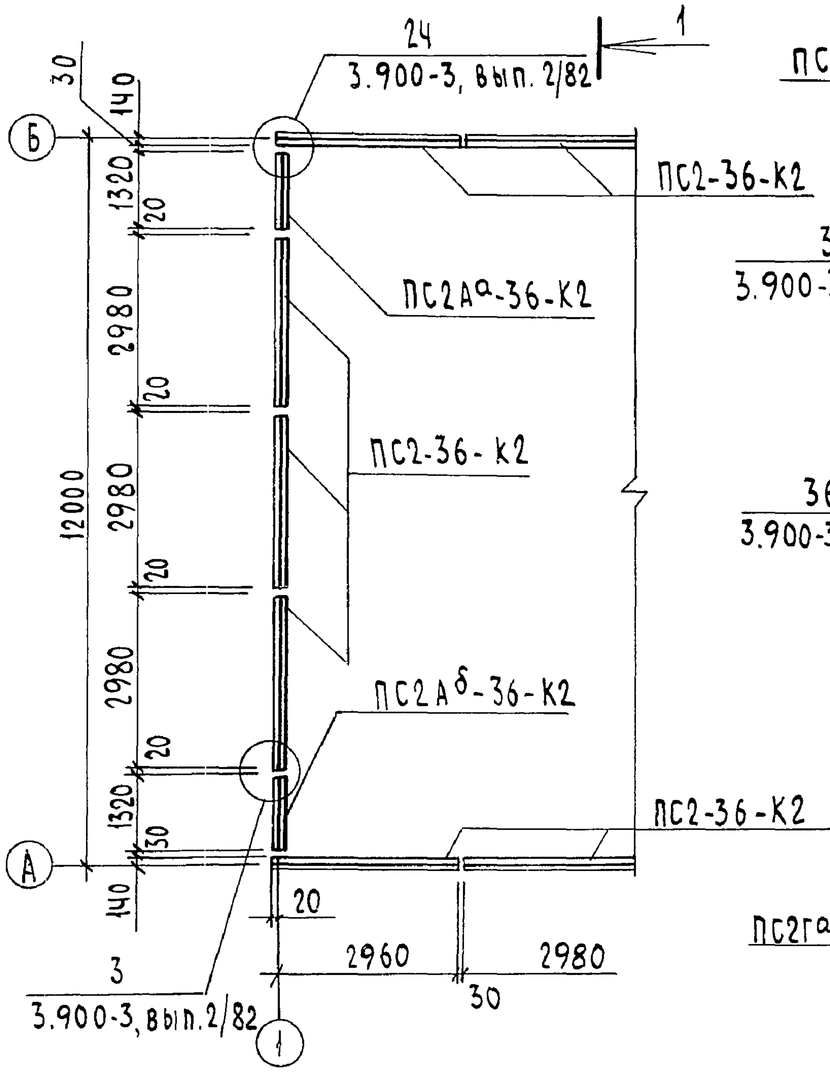

Фрагмент 2

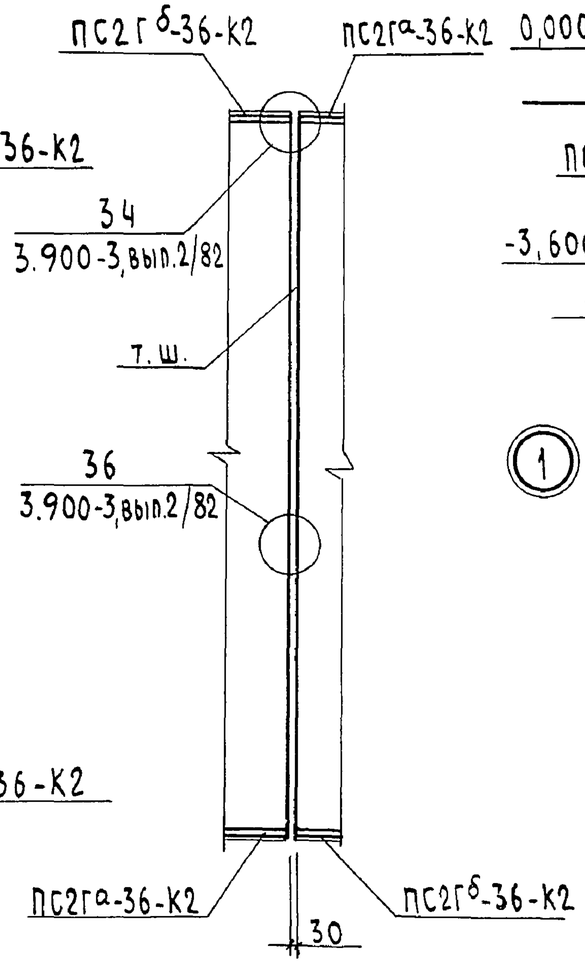

Разрез 1-1

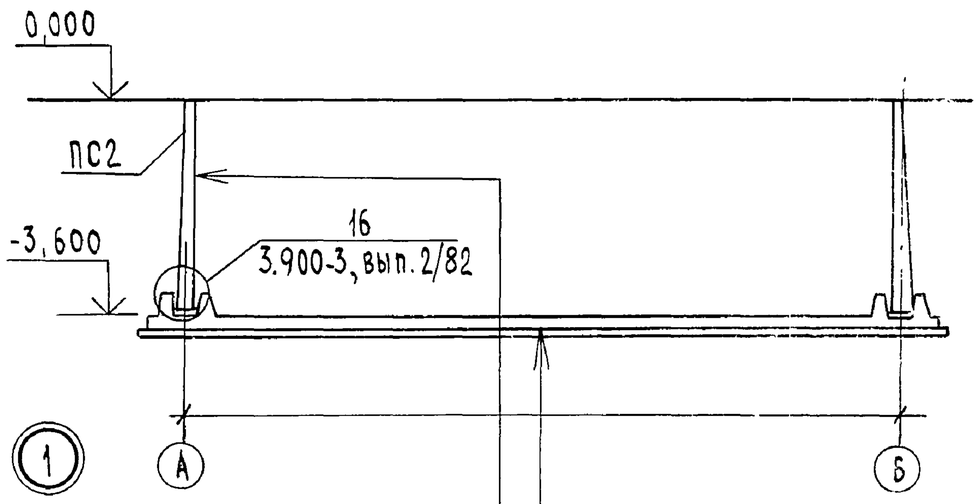

Торкрет штукатурка цем.-песчаным раствором 1:3 с добавлением жидкого стекла (3% от веса цемента) с железнением
Сборная ж.-б. панель
Обмазка горячим битумом за два раза

Торкрет штукатурка цем.-песчаным раствором 1:3 с добавлением жидкого стекла (3% от веса цемента) с железнением
Ж-б плита днища - 200
Обмазка горячим битумом за два раза
Подготовка из бетона марки 50-100

Привязан

Инв. №

Взам. инв. №

Подпись и дата

Инв. № подл.

ГИП	Трынов		14.09.84
Н. контр.	Козлов		2.7.84
Нач. отд.	Крылов		2.7
Гл. спец.	Пугачев		2.7
Рук. гр.	Фаворова		2.7.84
Ст. инж.	Фролова		2.7.84

Т.п. 801-9-20.84 АС

Площадка для приготовления компостов производительностью 10 тыс. тонн в год

Стадия	Лист	Листов
Р	11	

Навозохранилище. Фрагменты 1,2

ЦИТЭП сельхоз Владимир

20196-01 33

Копировал Лукьянова Формат А3

Альбом I

Схема разбивки гнезд под стойки ограждения

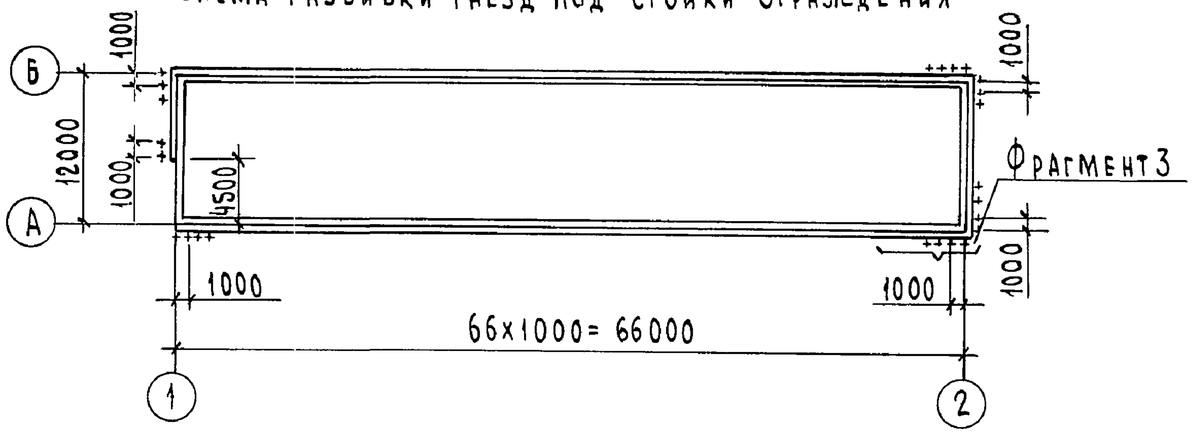

Фрагмент 3

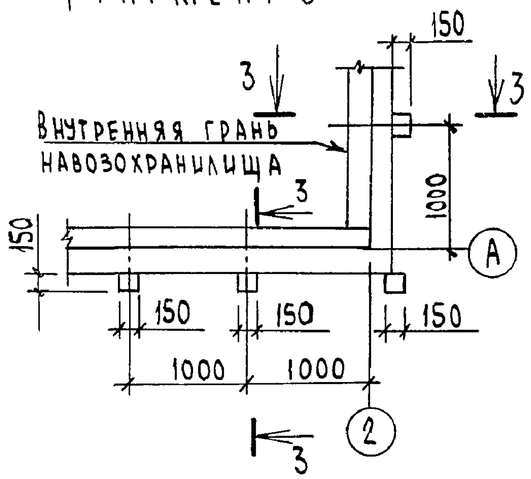

3-3

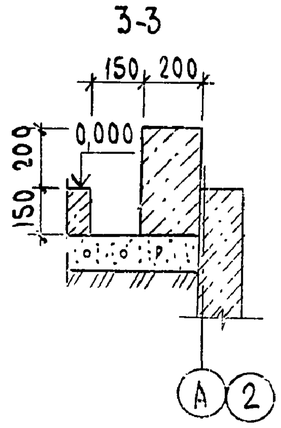

Деталь ограждения по осям А и Б 1-1

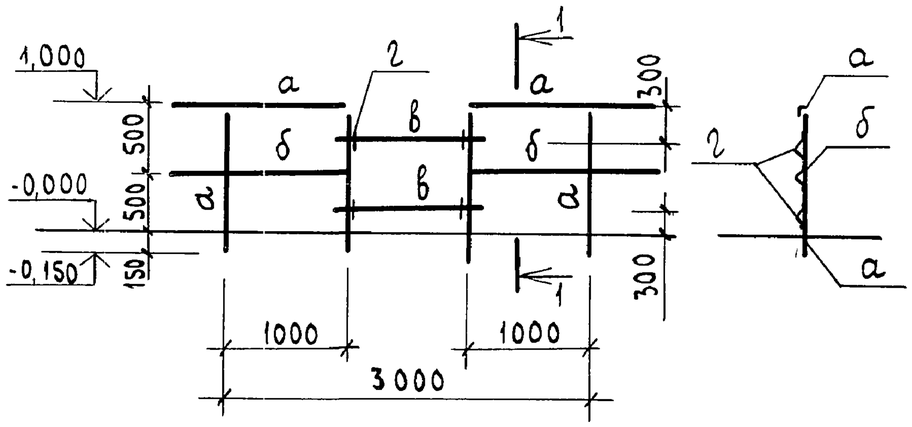

Деталь ограждения по осям 1и2 2-2

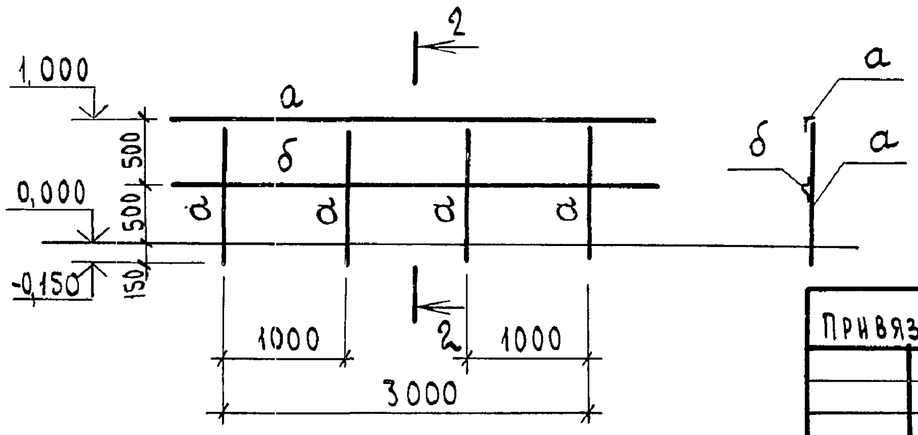

Спецификация элементов ограждения

Марка, поз.	Обозначение	Наименование	Кол	Масса ед. кг	Приме-чание
а	ГОСТ 8510-72	L 56х36х5	9853		кг
б	ГОСТ 8509-72	L 40х3	200		кг
в	10 ГОСТ 8731-74	Тр 38х2,5	289		кг
г	ГОСТ 8509-72	L 80х6 L=60	268	0,44	

Элемент в к стойкам не приваривается и свободно перемещается в элементе 2.

Привязан

Инв. №

				Т.п. 801-9-20.84 АС			
ГИП	Трынов		14.09.84	Площадка для приготовления компостов производительностью 10 тыс. тонн в год	Стадия	Лист	Листов
Н.контр.	Козлов		2.7.84		Р	12	
Нач.отд.	Крылов		2.7				
Гл.спец.	Пугачев		2.7	Навозохранилище. Схема разбивки гнезд под стойки ограждения. Детали ограждения	ЦИТЭПсельхоз Владимир		
Рук.гр.	Фаворова		2.7.84				
Ст.инж.	Стародубова		2.7.84				

20196-01 34

Копировал Лукьянова Формат А3

Инв. № подл. | Подпись и дата | Взам. инв. №

Альбом I

ГОСТ 14098-68-КТ2

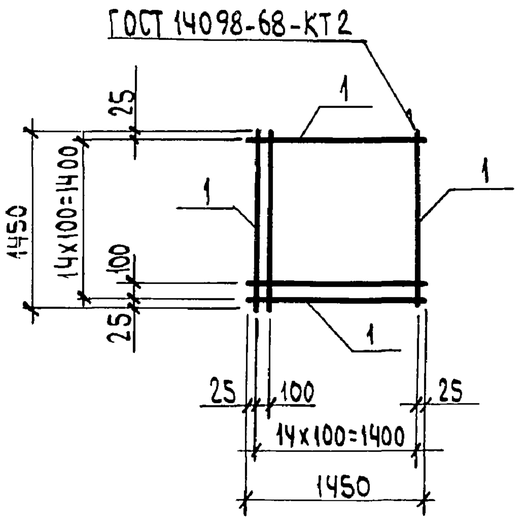

Формат	Зона	Поз.	Обозначение	Наименование	Кол.	Примечание
				Детали		
БЧ		1	АСИ-01.01	ф 14 А-III ГОСТ 5781-82		
				L= 1450	30	1,75кг

Т.п. 801-9-20.84 АСИ-01.00

ГИП	Трынов		17.09.84
Н.контр.	Козлов		2.7.84
Нач.отд.	Крылов		2.7
Гл.спец.	Пугачев		2.7
Рук.гр.	Фаворова		2.7.84
Ст. инж.	Полетаева		2.7.84

Сетка С1

Стадия	Масса	Масштаб
Р	53,0	1:50
Лист	Листов 1	

ЦИТЭП сельхоз Владимир

Инв. № подл. | Подпись и дата | Взам. инв. №

Копировал Лукьянова Формат А4

Альбом

ГОСТ 14098-68-КТ2

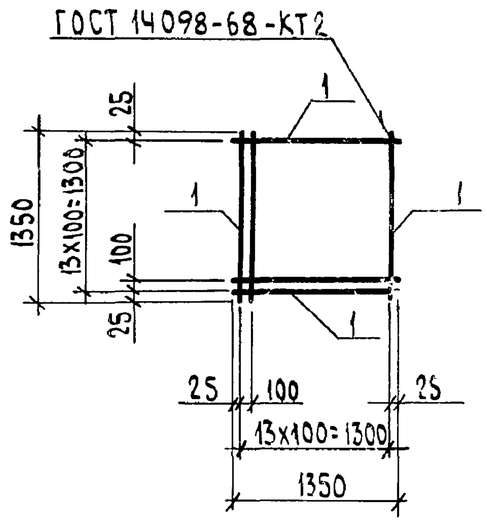

Формат	Зона	Поз.	Обозначение	Наименование	Кол.	Примечание
				Детали		
БЧ		1	АСИ-02.01	ф 12 А-III ГОСТ 5781-82		
				L= 1350	28	1.20кг

Т.п. 801-9-20.84 АСИ-02.00

ГИП	Трынов		17.09.84
Н. контр.	Козлов		2.7.84
Нач.отд.	Крылов		2.7
Гл. спец.	Пугачев		2.7
Рук. гр.	Фаворова		2.7.84
Ст. инж.	Полетаева		2.7.84

Сетка С2

Стадия	Масса	Масштаб
Р	34.0	1:50
Лист	Листов 1	

ЦИТЭП сельхоз Владимир

Инв. № подл. | Подпись и дата | Взам. инв. №

Копировал Лукьянова Формат А4

Альбом I

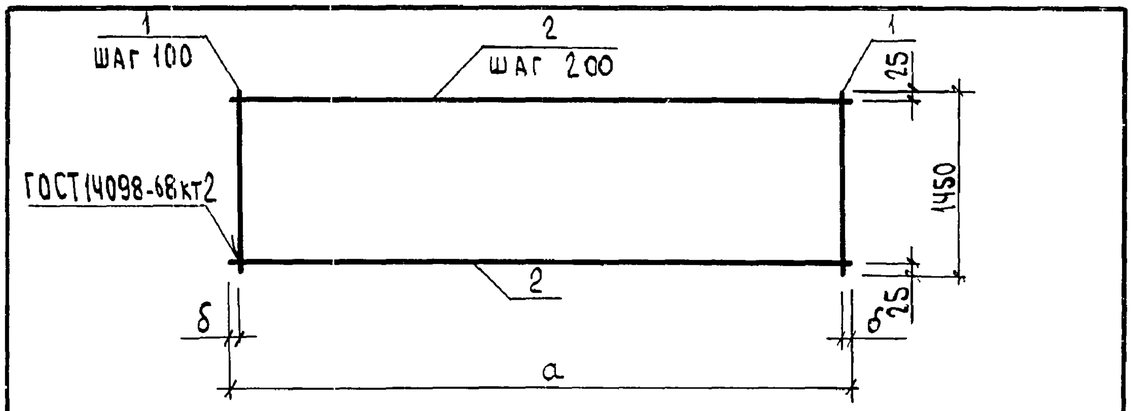

Размеры в мм

Обозначение	Марка	a	δ	Масса, кг
АСИ-03.00	С3	5150	25	95,16
-01	С6	1760	30	32,62

Формат	Зона	Поз.	Обозначение	Наименование	Кол.	Примечание
			Переменные данные	для исполнений:		
				АСИ-03.00		
				Детали		
Бч		1	АСИ-03.01	ф14А-III ГОСТ 5781-82 L=1450	52	1,75 кг
Бч		2	02	ф4Вр-I ГОСТ 6727-80 L=5150	8	0,52 кг
				АСИ-03.00-01		
				Детали		
Бч		1	01	ф14А-III ГОСТ 5781-82 L=1450	18	1,75 кг
Бч		2	03	ф4Вр-I ГОСТ 6727-80 L=1760	8	0,14 кг

Взам. инв. № | Подпись и дата | Инв. № подл.

Т.п. 801-9-20.84		АСИ-03.00	
Сетка (С3, С6)		Стадия: Р	Масса: См. табл.
		Масштаб: 1:50	
		Лист	Листов 1
ГИП Трынов	14.09.84	ЦИТЭП сельхоз Владимир	
Н. контр. Козлов	2.7.84		
Нач. отд. Крылов	2.7		
Гл. спец. Пугачев	2.7		
Рук. гр. Фаворова	2.7.84		
Инж. Сенаторов	2.7.84		

Копировал Акьянова Формат А4

Альбом

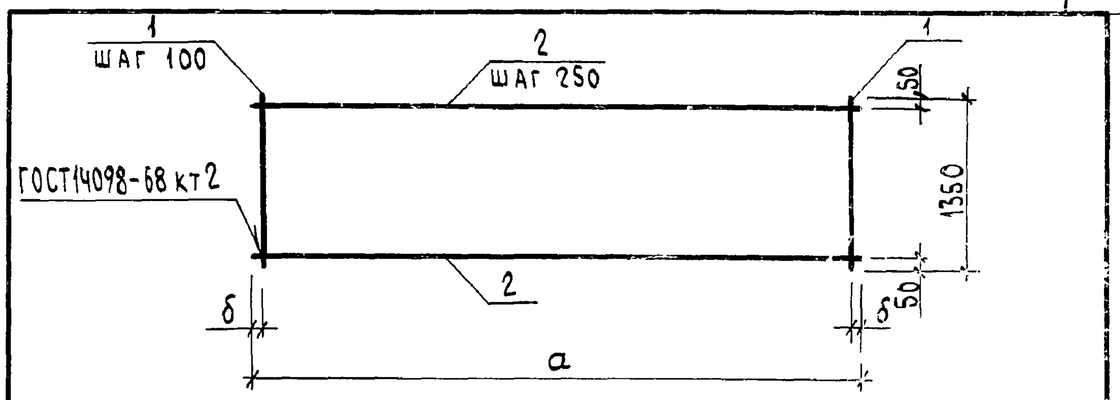

Размеры в мм

Обозначение	Марка	a	δ	Масса, кг
АСИ-04.00	С4	4950	25	63,94
-01	С5	4100	50	52,48

Формат	Зона	Поз.	Обозначение	Наименование	Кол.	Примечание
			Переменные данные	для исполнений:		
				АСИ-04.00		
				Детали		
Бч		1	АСИ-04.01	ф12А-III ГОСТ 5781-82 L=1350	50	1,22 кг
Бч		2	02	ф4Вр-I ГОСТ 6727-80 L=4950	6	0,49 кг
				АСИ-04.00-01		
				Детали		
Бч		1	01	ф12А-III ГОСТ 5781-82 L=1350	41	1,22 кг
Бч		2	03	ф4Вр-I ГОСТ 6727-80 L=4100	6	0,41 кг

Взам. инв. № | Подпись и дата | Инв. № подл.

Т.п. 801-9-20.84		АСИ-04.00	
Сетка (С4, С5)		Стадия: Р	Масса: См. табл.
		Масштаб: 1:50	
		Лист	Листов 1
ГИП Трынов	14.09.84	ЦИТЭП сельхоз Владимир	
Н. контр. Козлов	2.7.84		
Нач. отд. Крылов	2.7		
Гл. спец. Пугачев	2.7		
Рук. гр. Фаворова	2.7.84		
Инж. Сенаторов	2.7.84		

Копировал Формат А4

Альбом I

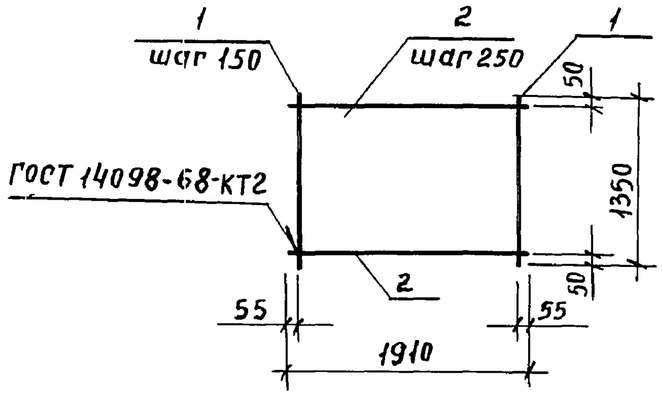

Формат	Зона	Поз.	Обозначение	Наименование	Кол.	Примечание
				Детали		
Бч		1	АСИ-05.01	Ф12А-III ГОСТ5781-82 L=1350	13	1,22 кг
Бч		2	02	Ф4Вр-I ГОСТ6727-80 L=1910	6	0,19 кг

ГИП	Трынов		
Н. контр.	Козлов		
Нач. отд.	Крылов		
Гл. спец.	Пугачев		
Рук. гр.	Фаворова		
Инж.	Сенаторов		

Т.п. 801-9-20.84 АСИ-05.00

Сетка С7

Стадия	Масса	Масшт.
Р	17,00	1:50

Лист | Листов 1

ЦИТЭП сельхоз Владимир

Инв. N подл. | Подп. и дата | Взам. инв. N

Пров. [signature] 22.04.84 Кон. [signature]

Альбом

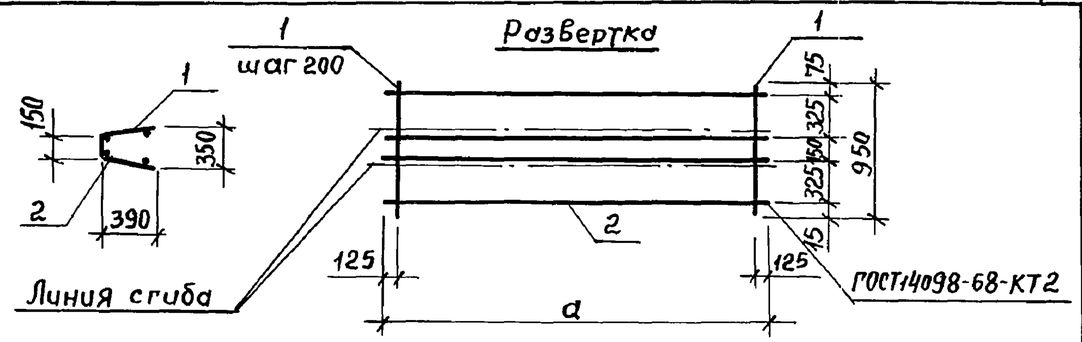

Размеры в мм

Обозначение	Марка	a	Масса, кг
АСИ-06.00	КР1	3050	22,13
-01	КР2	3250	23,50

Формат	Зона	Поз.	Обозначение	Наименование	Кол.	Примечание
			Переменные данные для исполнений			
				АСИ-06.00		
				Детали		
Бч		1	АСИ-06.01	Ф14А-III ГОСТ5781-82 L=950	15	1,15 кг
Бч		2	02	Ф8А-I ГОСТ5781-82 L=3050	4	1,22 кг
				АСИ-06.00-01		
				Детали		
Бч		1	01	Ф14А-III ГОСТ5781-82 L=950	16	1,15 кг
Бч		2	03	Ф8А-I ГОСТ5781-82 L=3250	4	1,30 кг

ГИП	Трынов		
Н. контр.	Козлов		
Нач. отд.	Крылов		
Гл. спец.	Пугачев		
Рук. гр.	Фаворова		
Инж.	Сенаторов		

Т.п. 801-9-20.84 АСИ-06.00

Каркас (КР1, КР2)

Стадия	Масса	Масшт.
Р	см. табл.	1:50

Лист | Листов 1

ЦИТЭП сельхоз Владимир

20196-01 37

Альбом I

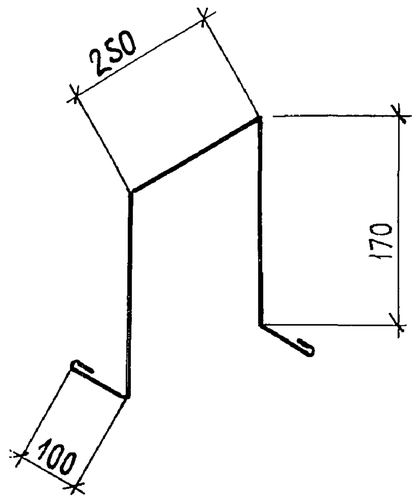

ГИП	Трынов		14.09.84	Т.п. 801-9-20.84 АСИ-08.00	
Н.контр.	Козлов		2.7.84		
Нач.отд.	Крылов		2.7		
Гл.спец.	Пугачев		2.7	Лягушка монтажная	Стадия: Р; Масса: 0,6; Масштаб:
Рук.гр.	Фаворова		2.7.84		Лист; Листов 1
Ст.инж.	Полетаева		19.6.84	Ф10 А-I ГОСТ 5781-82	ЦИТЭПсельхоз Владимир

Инв.№ подл. | Подпись и дата | Взам.инв.№

Копировал | Формат А4

Альбом

Развертка

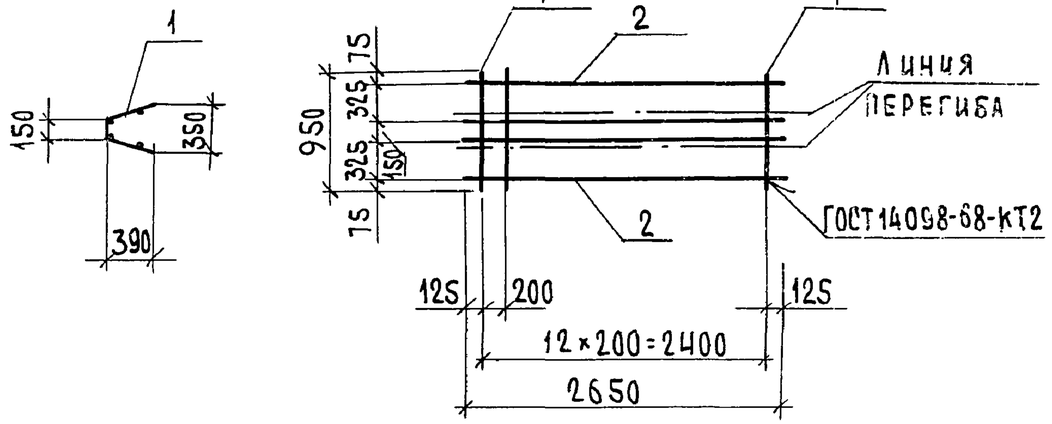

Формат	Зона	Поз.	Обозначение	Наименование	Кол.	Примечание
				Детали		
Б4		1	АСИ-07.01	Ф14 А-III ГОСТ 5781-82		
				L=950	13	1,15кг
Б4		2	АСИ-07.02	Ф8 А-I ГОСТ 5781-82		
				L=2650	4	1,05кг

ГИП	Трынов		14.09.84	Т.п. 801-9-20.84 АСИ-07.00	
Н.контр.	Козлов		2.7.84		
Нач.отд.	Крылов		2.7		
Гл.спец.	Пугачев		2.7	Каркас КР3	Стадия: Р; Масса: 19,2; Масштаб: 1:50
Рук.гр.	Фаворова		2.7.84		Лист; Листов 1
Ст.инж.	Полетаева		19.6.84		ЦИТЭПсельхоз Владимир

Инв.№ подл. | Подпись и дата | Взам.инв.№

Копировал | Формат А4

Альбом I

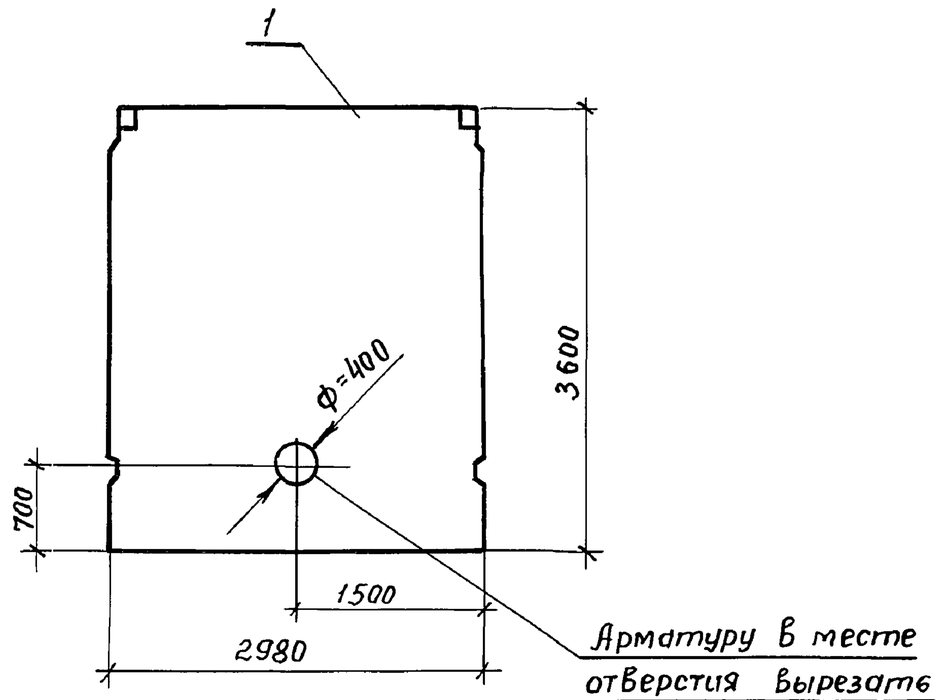

Формат	Зона	Поз.	Обозначение	Наименование	Кол.	Примечание
				Документация		
			3.900-3, вып. 3/82	Панели стеновые		
				Консольные для прямо-		
				угольных сооружений		
				Сборочные единицы		
		1	3,900-3, вып. 3/82	Панель ПС2-36-К2		

Панель выполнить из бетона повышенной плотности с марками по водонепроницаемости В6 и по морозостойкости МРз100, на сульфатостойком цементе с ингибиторами коррозии арматурной стали.

				Т.п. 801-9-20.84 АСИ-09.00		
ГИП	Курочкин			Панель ПС2-36-К2а	Стадия	Класса	Масшт.
Н.контр.	Козлов				Р	4300	1:50
Нач.отд.	Крылов				Лист	Листов 1
Гл.спец.	Пугачев				ЦИТЭ Псельхоз Владимир	
Рук.гр.	Фаворова					
Ст.инж.	Фролова					

Взам.инв№ | Подп. и дата | Инв.№ подл.

Пров. [signature] 24.04.84 Коп. Франц.

Альбом I

Ведомость рабочих чертежей основного комплекта

Лист	Наименование	Примечание
1	Общие данные	
2	План на отм. 0,000. Разрез 1-1	

Общие указания:

1. За условную отметку 0,000 (уровень верха площадки) принята абсолютная отметка.

2. Покрытие площадки из бетона повышенной плотности марки В6 по водонепроницаемости и Мрз 100 по морозостойкости.

3. В покрытии площадки предусмотреть деформационные швы через 8 м во взаимно-перпендикулярных направлениях. Деформационные швы заполнить горячим битумом.

Расход стали класса А-I ГОСТ 5781-82 - 5,6 т.

Проект разработан в соответствии с действующими нормами и правилами и предусматривает мероприятия, обеспечивающие взрывобезопасность и пожаробезопасность при эксплуатации

Главный инженер проекта (Трынов)

Согласовано: Гл. спец. МТО Резонтов 3.07.84

Инв. № подл. | Подпись и дата | Взам. инв. № | Инв. № дубл. | Подпись и дата

Инв. №

Привязан

Т.п. 801-9-20.84 АС

ГИП	Трынов		14.09.84
Н. контр.	Козлов		3.7.84
Нач. отд.	Крылов		3.7
Гл. спец.	Пугачев		3.7
Рук. гр.	Фаворова		3.7.84
Ст. инж.	Стародубова		3.7.84

Площадка для приготовления компостов производительностью 10 тыс. тонн в год. Вариант

Общие данные

Стадия	Лист	Листов
Р	1	2

ЦИТЭП сельхоз Владимир

Копировал Реброва Формат А3

Альбом I

Разрез 1-1

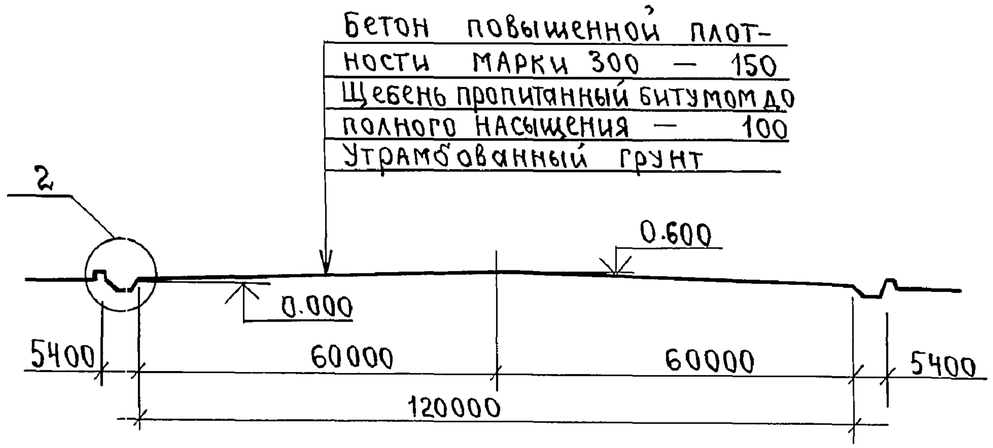

План на отм. 0.000.

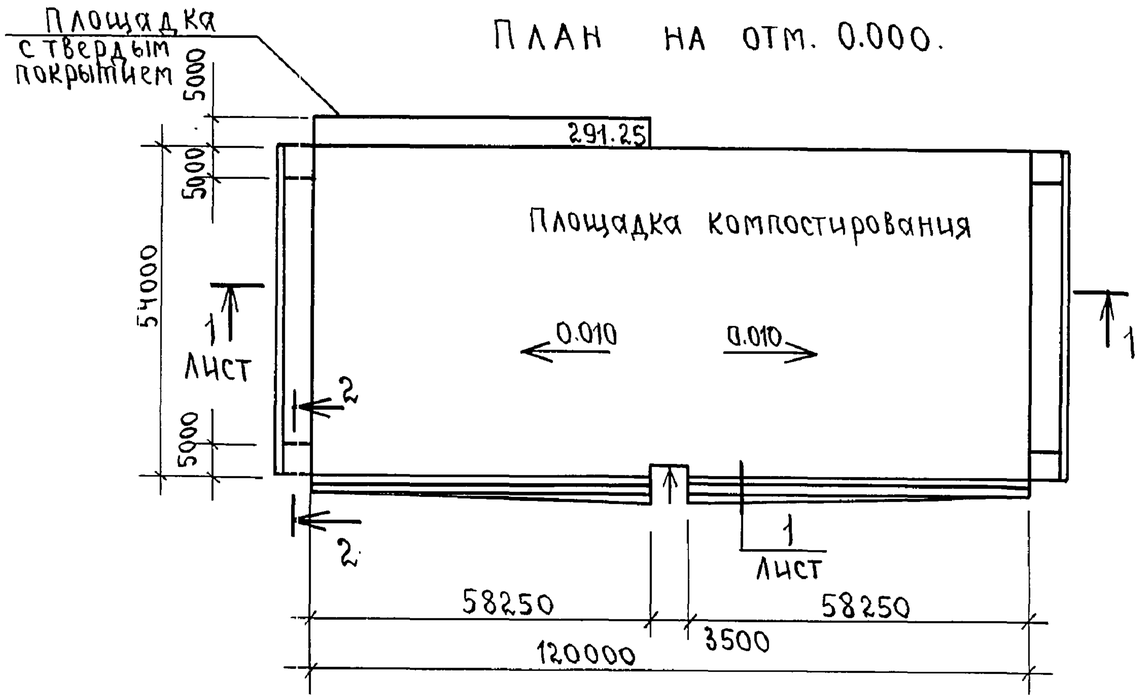

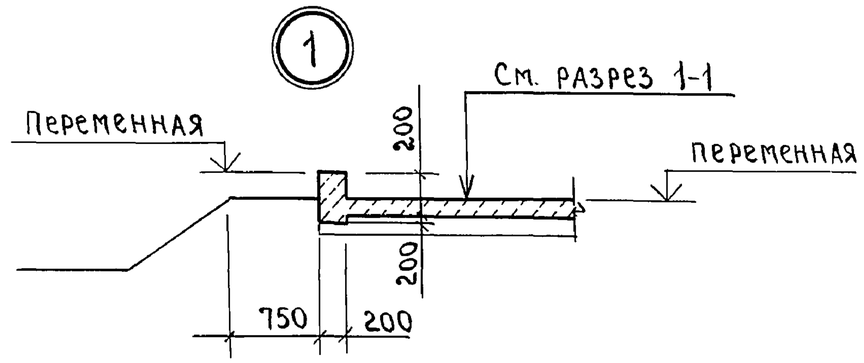

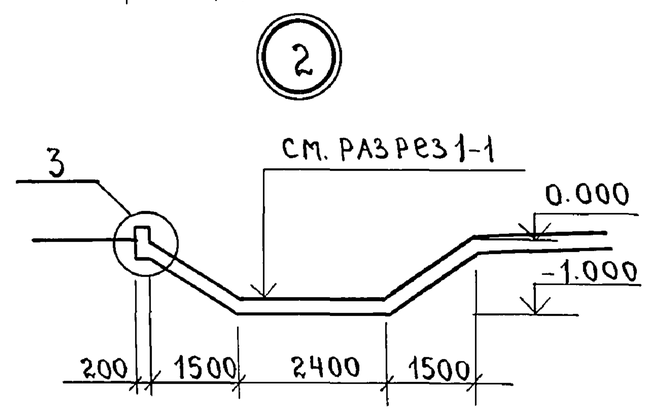

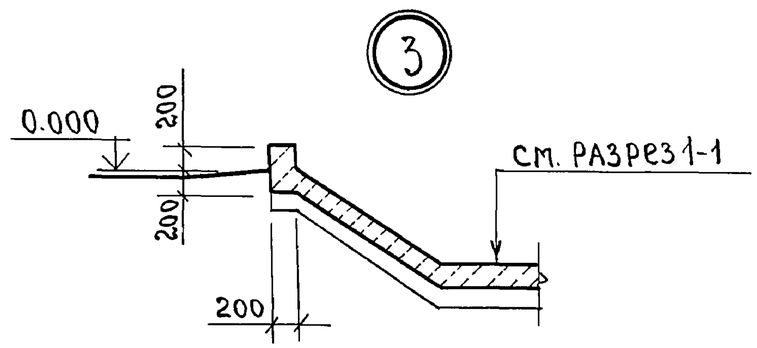

Привязан

Инв. №

ГИП	Трынов	подп.	14.09.84
Н.контр.	Козлов	»	2.7.84
Нач.отд.	Крылов	»	2.7
Гл.спец.	Пугачев	»	2.7
Рук.гр.	Фаворова	»	2.7.84
Ст.инж.	Стародубова	»	2.7.84

Т.п. 801-9-20.84 АС

Площадка для приготовления компостов производительностью 10 тыс. тонн в год. вариант.	Стадия	Лист	Листов
	Р	2	
План на отм. 0.000. Разрез 1-1.	ЦИТЭП сельхоз Владимир.		

20196-01 41

Инв. № подл. | Подпись и дата | Взам. инв. №

Пров: Эсаул 12.4.91г Кон. Корнеева

Альбом I

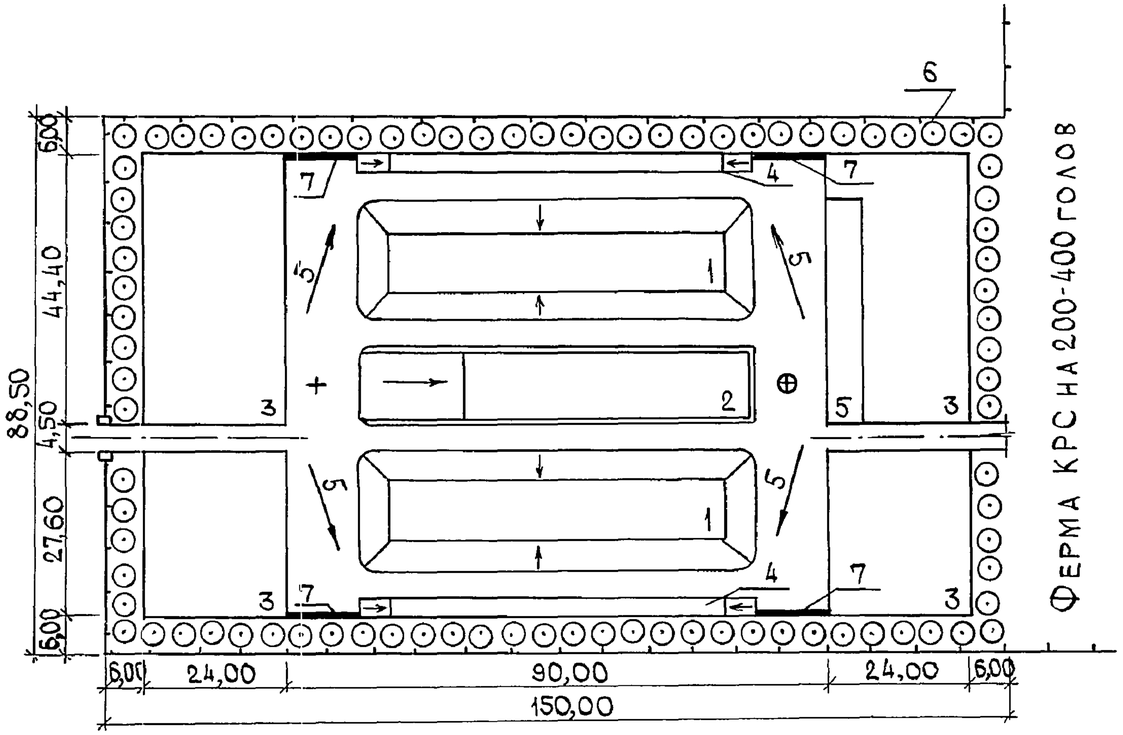

Экспликация зданий и сооружений

№ по генплану	Наименование	Кол.	Площ. застр. м²	Строит. объем м³	Номер типового проекта
1	Линза компостирования	2	1320,00		
2	Навозохранилище	1	792,00		
3	Площадки для торфа (грунтовые)	4			
4	Кювет	2	204,60		
5	Площадка для торфа с твердым покрытием	1	22980		
6	Ограда тип МЭБ(Б)				Серия 3.017-1 вып. 0,1,4
7	Бортовой камень БР 300.45.18				ГОСТ 6665-82

Показатели по генплану

Наименование	Ед. изм.	Количество
Общая площадь в ограде	га	1,33
Площадь застройки	га	0,73
Плотность застройки	%	54,97
Площадь дорожного покрытия	м²	3313,80
Площадь озеленения	м²	2664,00
Протяженность ограждения	м	388,50

Проект разработан в соответствии с действующими нормами и правилами и предусматривает мероприятия, обеспечивающие взрывобезопасность и пожаробезопасность при эксплуатации

Главный инженер проекта (Трынов)

Гл. спец. МТО Резников 13.08.84
Гл. спец. АСО-2 Пугачев 13.08.84

Инв. № подл. | Подпись и дата | Взам. инв. №

				Т.п. 801-9-20.84 ГТ			
ГИП	Трынов		17.09.84	Площадка для приготовления компостов производительностью 10 тыс. тонн в год	Стадия	Лист	Листов
Н. контр.	Козлов		10.08.84		Р		1
Нач. отд.	Кормилицына		10.08.84				
Гл. спец.	Ширяева		10.08.84	Схема генплана	ЦИТЭПсельхоз Владимир		
Рук. гр.	Болдина		10.08.84				
Вед. инж.	Лукьянова		10.08.84				

Копировал Завьялова Формат А3

Альбом I

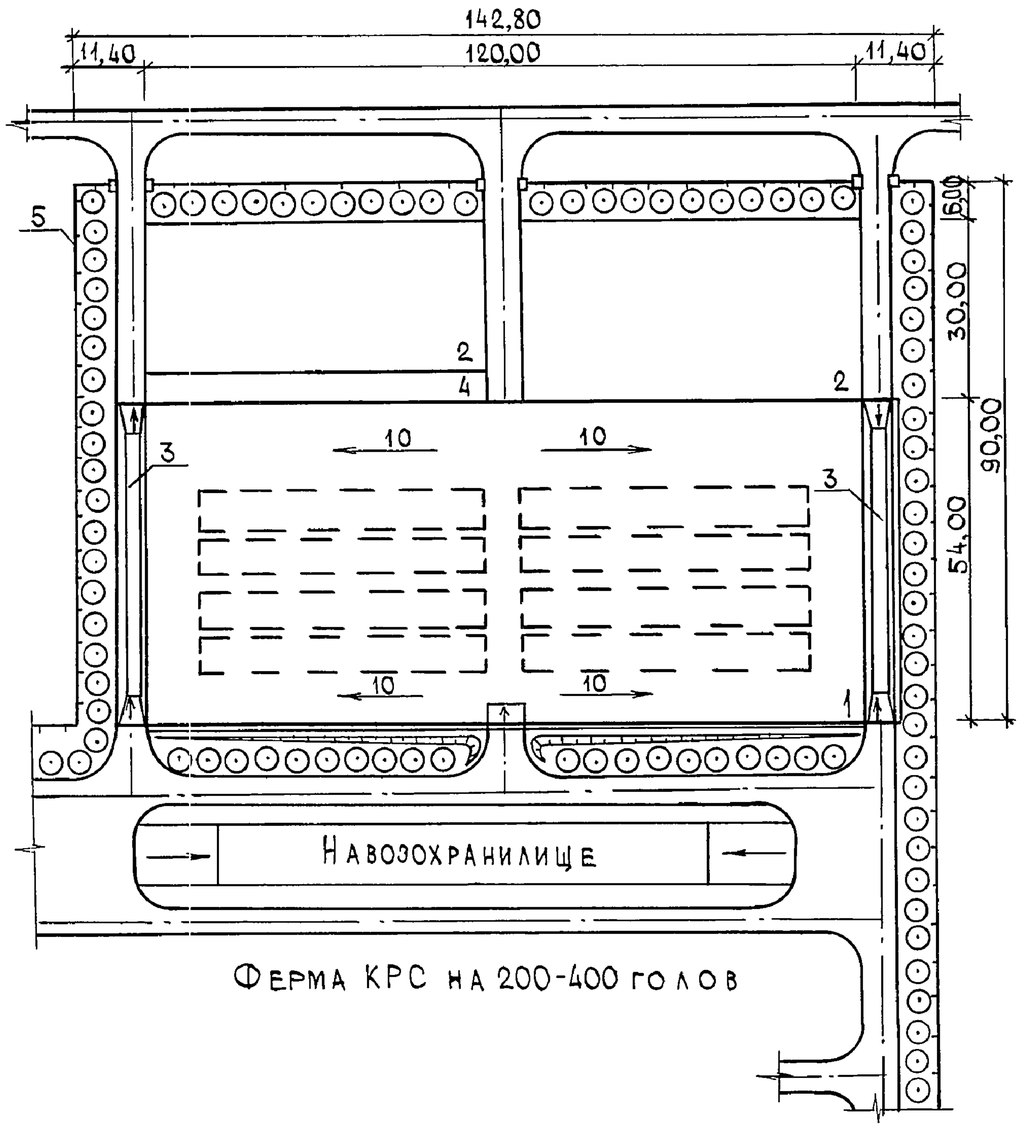

Ферма КРС на 200-400 голов

Экспликация зданий и сооружений

№по ген-плану	Наименование	Кол.	Площ. застр. м²	Строит. объем м³	Номер типового проекта
1	Площадка для компостирования	1	6480,00		
2	Площадка для торфа (грунтовая)	2			
3	Кювет	2	291,60		
4	Площадка для торфа с твердым покрытием	1	291,25		
5	Ограда тип М9Б(Б)				Серия 3.017-1 вып. 0, 1,4

Показатели по генплану

Наименование	Ед. изм.	Количество
Общая площадь в ограде	га	1,28
Площадь застройки	га	1,05
Плотность застройки	%	82,15
Площадь дорожного покрытия	м²	378,00
Площадь озеленения	м²	1915,80
Протяженность ограждения	м	322,80

Инв.№ подл. | Подпись и дата | Взам.инв.№

				Т.п. 801-9-20.84 ГТ			
ГИП	Трынов		17.09.84	Площадка для приготовления компостов производительностью 10 тыс. тонн в год. Вариант	Стадия	Лист	Листов
Н.контр.	Козлов		10.08.84		Р		1
Нач.отд.	Кормилицына		10.08.84				
Гл.спец.	Ширяева		10.08.84				
Рук.гр.	Болдина		10.08.84	Схема генплана	ЦИТЭПсельхоз Владимир		
Вед.инж.	Лукьянова		8.08.84				

20196-01 43

Копировал Завьялова Формат А3

Альбом I

Позиция	Наименование и техническая характеристика оборудования и материалов Завод-изготовитель (для импортного оборудования страна, фирма)	Тип, марка оборудования. Обозначение документа и № опросного листа	Единица измерения: Наименование	Единица измерения: Код	Код завода изготовителя	Код оборудования, материал	Цена единицы тыс.руб.	Количество	Масса единицы оборудования кг
1	2	3	4	5	6	7	8	9	10
	Оборудование, поставляемое заказчиком								
1	Погрузчик фронтально-перекидной грузоподъемностью 15кН	ПФП-1,2	шт.	796		473930		1	1350
2	Погрузчик жидкого навоза мобильный производительностью 200 м³/ч	ПНЖ-250	шт.	796		473931		1	900
3	Термощуп для замера температуры длина 2860 ф25	ТРП	"					1	2,54
	Материалы, поставляемые подрядчиком								
1	Труба 65×3,2 ГОСТ3262×75		м	006		138500		1345	5,57

Инв. № подл. | Подпись и дата | Взам. инв. №

Инв. №

Привязан

Т.п. 801-9-20.84 ТХ.СО

ГИП	Трынов		14.09.84
Н.контр.	Бирюков		20.09
Нач.отд.	Бузунов		11.09.84
Гл.спец.	Резонтов		11.09.84
Рук.гр.	Бирюков		10.09
Ст.инж.	Клепиков		20.09

Спецификация оборудования

Стадия	Лист	Листов
Р	1	1

ЦИТЭП сельхоз Владимир

Копировал Завьялова Формат А3

Альбом I

Позиция	Наименование и техническая характеристика оборудования и материалов Завод-изготовитель (для импортного оборудования страна, фирма)	Тип, марка оборудования Обозначение документа и № опросного листа	Единица измерения Наименование	 Код	Код завода-изготовителя	Код оборудования материала	Цена единицы тыс. руб.	Количество	Масса единицы оборудования кг
1	2	3	4	5	6	7	8	9	10
	Оборудование, поставляемое заказчиком								
1	Погрузчик фронтально-перекидной грузоподъемностью 15кн	ПФП-1,2	шт.	796		473930		1	1350
2	Термощуп для замера температуры длина 2860 ф25	ТРП						1	2,54
	Материалы, поставляемые подрядчиком								
1	Труба 65×3,2 ГОСТ 3262-75		м	006		138500		1345	5,57

Инв. № подл. | Подпись и дата | Взам. инв. №

Инв. №

ГИП	Трынов		14.09.84
Н. контр.	Бирюков		20.09
Нач. ОТА	Бузунов		20.09
Гл. спец.	Резонтов		20.09
Рук. гр.	Бирюков		20.09
Ст. инж.	Клепиков		20.09

Привязан

Т.п. 801-9-20.84 ТХ.СО

Спецификация оборудования (вариант)

Стадия	Лист	Листов
Р	1	1

ЦИТЭП сельхоз Владимир

Копировал Завьялова Формат А3

Альбом I

№строки	Наименование материала и единица измерения	Код материала	Код ед. изм.	Количество тип	Количество инд.	Количество Всего
1	Трубы стальные водогазопровод-					
2	ные 65×3,5, т	138500	168	7,50	—	7,50
3	м		006	1345	—	1345
4						
5						
6						
7						
8						
9						
10						
11						
12						
13						
14						
15						
16						
17						
18						
19						
20						

Примечание. В графе „тип" указано количество материалов, потребное для изготовления типовых и стандартных изделий, в графе „инд" – индивидуальных (нетиповых) конструкций и изделий

Инв. № подл. | Подпись и дата | Взам. инв. №

Привязан

Инв. №

Т.п. 801-9-20.84 ТХ.ВМ

ГИП	Трынов		5.12.84
Нач.отд.	Бузунов		23.11.84
Гл.спец.	Резонтов		23.11.84
Рук.гр.	Бирюков		23.11
Ст.инж.	Клепиков		23.11

Ведомость потребности в материалах части ТХ

Стадия	Лист	Листов
Р	1	1

ЦИТЭПсельхоз Владимир

№строки	Наименование материала и единица измерения	Код материала	Код ед. изм.	Количество тип	Количество инд.	Количество Всего
1	Трубы стальные водогазопро-					
2	водные ф65×3,2, т	138500	168	7,50	—	7,50
3	м		006	1345	—	1345
4						
5						
6						
7						
8						
9						
10						
11						
12						
13						
14						
15						
16						
17						
18						
19						
20						

Примечание. В графе „тип" указано количество материалов, потребное для изготовления типовых и стандартных изделий, а в графе „инд" – индивидуальных (нетиповых) конструкций и изделий

Привязан

Инв. №

Т.п. 801-9-20.84 ТХ.ВМ

ГИП	Трынов		5.12.84
Нач.отд.	Бузунов		23.11.84
Гл.спец.	Резонтов		23.11.84
Рук.гр.	Бирюков		23.11
Ст.инж.	Клепиков		23.11

Ведомость потребности в материалах части ТХ (Вариант)

Стадия	Лист	Листов
Р	1	1

ЦИТЭПсельхоз Владимир

Копировал Завьялова Формат А3

№ строки	Наименование материала и единица измерения	Код материала	Код ед. изм.	Количество тип.	Количество инд.	Количество всего
1	Сталь для армирования					
2	железобетонных конструкций					
3	Сталь арматурная					
4	класса AI ГОСТ 5781-82		168	–	12,37	12,37
5	⌀ 8		168	–	0,50	0,50
6	⌀ 10		168	–	0,53	0,53
7	⌀ 12		168	–	3,71	3,71
8	⌀ 14		168	–	7,63	7,63
9	Сталь арматурная класса AIII					
10	ГОСТ 5781-82	093004				
11	⌀ 8		168	–	1,04	1,04
12	Всего стали для армирования					
13	ж.б. конструкций, т		168	–	13,41	13,41
14						
15	В том числе по укрупненному					
16	сортаменту:					
17	катанка, т	093400	168	–	1,54	1,54
18	Сталь мелкосортная, т	093300	168	–	11,87	11,87
19						
20						

Примечание В графе „тип" указано количество материалов, потребное для изготовления типовых и стандартных изделий, а в графе „инд." - индивидуальных (нетиповых) конструкций и изделий

Взам. инв. №

Подпись и дата

Инв. № подл.

Привязан

Инв. №

Т.п. 801-9-20.84 АСВМ1

ГИП	Трынов		5.12.84
Н.контр.	Козлов		23.11.84
Нач.отд.	Крылов		23.11.84
Гл.спец.	Пугачев		23.11.84
Рук.гр.	Фаворова		23.11.84
Ст.инж.	Фролова		23.11.84

Ведомость потребности в материалах
Монолитные конструкции

Стадия	Лист	Листов
Р	1	2

ЦИТЭП сельхоз Владимир

№ строки	Наименование материала и единица измерения	Код материала	Код ед. изм.	Количество тип	Количество инд.	Количество всего
1	Металлоизделия промышленного					
2	назначения (метизы)					
3	Проволока стальная низко-					
4	углеродистая периодического					
5	профиля, т	121400	168	–	0,94	0,94
6	Итого стали для армирования					
7	ж.б. конструкций и метизы					
8	в натуральной массе, т		168	–	14,35	14,35
9						
10	Итого стали, приведенной					
11	к классу AI, т		168	–	15,24	15,24
12						
13	Цемент					
14	Портландцемент					
15	М 500, т	573113	168	–	102,10	102,10
16	Итого цемента, приведенного					
17	к марке М400, т		168	–	112,30	112,30
18						
19	Инертные материалы					
20	Гравий, $м^3$	571120	113	–	197,20	197,20
21	Песок строительный					
22	природный, $м^3$	571140	113	–	147,90	147,90
23						
24						

Взам. инв. №

Подпись и дата

Инв. № подл.

Привязан

Инв. №

Т.п. 801-9-20.84 АСВМ1

Лист 2

Альбом I

№ строки	Наименование материала и единица измерения	Код материала	Код ед. изм.	Количество тип.	Количество инд.	Количество всего
1	Сталь для армирования					
2	железобетонных конструкций					
3						
4	Сталь арматурная класса AI, т		168	0,96	–	0,96
5						
6	Сталь арматурная					
7	класса AIII, т	093004	168	11,39	–	11,39
8						
9	Всего стали для армирования					
10	ж.б. конструкций, т		168	12,35	–	12,35
11						
12	Сталь сортовая конструкционная					
13	и прокат листовой, т		168	1,71	–	1,71
14						
15	Всего стали для армирования					
16	ж.б. конструкций					
17	сортовой конструкционной и					
18	проката листового в					
19	натуральной массе, т		168	14,06	–	14,06
20						

Примечание В графе „тип" указано количество материалов, потребное для изготовления типовых и стандартных изделий, а в графе „инд."- индивидуальных (нетиповых) конструкций и изделий

Взам. инв. №

Подпись и дата

Инв. № подл.

Привязан

Инв. №

ГИП	Трынов		5.12.84
Н.контр.	Козлов		23.11.84
Нач.отд.	Крылов		23.11.84
Гл.спец.	Пугачев		23.11.84
Рук.гр.	Фаворова		23.11.84
Ст.инж.	Фролова		23.11.84

Т.п. 801-9-20.84 АСВМ2

Ведомость потребности в материалах Сборные конструкции

Стадия	Лист	Листов
Р	1	3

ЦИТЭП сельхоз Владимир

№ строки	Наименование материала и единица измерения	Код материала	Код ед. изм.	Количество тип.	Количество инд.	Количество всего
1	В том числе по укрупненному					
2	сортаменту:					
3	катанка, т	093400	168	7,27	–	7,27
4	Сталь мелкосортная, т	093300	178	8,50	–	8,50
5	Сталь среднесортная, т	093200	168	2,99	–	2,99
6	Сталь крупносортная, т	093100	168	0,12	–	0,12
7	трубы, т		168	0,29	–	0,29
8	Сталь толстолистовая					
9	рядовых марок (от 4 мм), т	097100	168	0,17	–	0,17
10						
11	Металлоизделия промышленного					
12	назначения (метизы)					
13						
14	Проволока стальная низко-					
15	углеродистая обыкновенного					
16	качества для железобетона	121300	168	0,08	–	0,08
17						
18	Итого стали для армирования					
19	ж.б. конструкций сортовой,					
20	конструкционной, проката					
21	листового и метизы в натуральной					
22	массе, т		168	14,14		14,14
23	Итого стали, приведенной					
24	к классу AI, т		168	20,29	–	20,29

Взам. инв. №

Подпись и дата

Инв. № подл.

Привязан

Инв. №

Т.п. 801-9-20.84 АСВМ2 Лист 2

№ строки	Наименование материала и единица измерения	Код материала	Код ед. изм.	Количество тип	Количество инд.	Количество всего
1	Итого стали, приведенной					
2	к классу С38/23, т		168	1,73	–	1,73
3						
4	Итого стали, приведенной					
5	к классам АI и С38/23, т		168	22,02	–	22,02
6						
7	Цемент					
8	Портландцемент					
9	М 400, т	573112	168	38,58	–	38,58
10						
11	Инертные материалы					
12						
13	Гравий, м³	571120	113	97,84	–	97,84
14	Песок строительный					
15	природный м³	571140	113	73,38	–	73,38
16						
17						
18						
19						
20						
21						
22						
23						
24						

Взам. инв. №

Подпись и дата

Инв. № подл.

Привязан

Инв. №

Т. п. 801-9-20.84 АСВМ2

Лист 3

Пров. Окунцова 25.01.88г Коп.

№ строки	Наименование материала и единица измерения	Код материала	Код ед. изм.	Количество тип	Количество инд.	Количество всего
1	Битумы нефтяные и сланцевые					
2	(дорожные, жидкие, прочие), т	025600	168		5,61	5,61
3						
4	Продукция лесозаготовительной					
5	и лесопильно-деревообрабаты-					
6	вающей промышленности	530000				
7						
8	Пиломатериалы качественные					
9	(необрезные), $м^3$	533100	116		25,0	25,0
10	Расход пиломатериалов					
11	в круглом лесе, $м^3$		118		37,50	37,50
12						
13	Щебень, $м^3$	571110	118		1271,0	1271,0
14						
15	Песок строительный					
16	природный, $м^3$	571140	118		1243,84	124384
17						
18	Цемент, т	573000	168			
19	Портландцемент, т	573110				
20	М-400 , т	573112	168		420,22	420,22

Примечание В графе „тип" указано количество материалов, потребное для изготовления типовых и стандартных изделий, а в графе „инд" - индивидуальных (нетиповых) конструкций и изделий

Взам. инв. №

Подпись и дата

Инв. № подл.

Привязан

Инв. №

Т.п. 801-9-20.84 см вм

ГИП	Трынов		5.12.84
Н. контр.	Чеботарева		23.11.84
Нач. отд.	Платонов		23.11.84
Гл. спец.	Платова		23.11.84
Рук. гр.	Черевникова		23.11.84
Ст. инж.	Антонова		23.11.84

Ведомость потребности материалов для производства строительно-монтажных работ

Стадия	Лист	Листов
Р	1	2

ЦИТЭП сельхоз Владимир

№ строки	Наименование материала и единица измерения	Код материала	Код ед. изм.	Количество тип	Количество инд.	Количество всего
1	М-500, т	573113	168	—	2,18	2,18
2	М-300, т	573151	168	—	1,69	1,69
3	Цемент, приведенный к марке					
4	400 (всего		168	—	424,14	424,14
5	в т.ч. на					
6	изготовление растворов, т		168	—	11,00	11,00
7						
8						
9						
10						
11						
12						
13						
14						
15						
16						
17						
18						
19						
20						
21						
22						
23						
24						

Взам. инв. №

Подпись и дата

Инв. № подл.

Привязан

Инв. №

Т.п. 801-9-20.84 см вм

Лист 2

Альбом I

№ строки	Наименование материала и единица измерения	Код материала	Код ед. изм.	Количество тип	Количество инд.	Количество всего
1	Битумы нефтяные и сланцевые т	0256000000	168	—	94,50	94,50
2	Щебень, м³	5711100000	113	—	1463,21	1463,21
3	Песок строительный природный м³	5711400000	113	—	695,94	695,94
4	Портландцемент 400т	5731120000	168	—	352,61	352,61
5	Цемент всего, привед. к М 400, т	5739990099	168	—	352,61	352,61
6	в т. ч. на изготовление монолит-					
7	ных ж/б и бетонных					
8	конструкций т	5739990111	168	-	352,61	352,61
9						
10						
11						
12						
13						
14						
15						
16						
17						
18						
19						
20						

Примечание В графе „тип" указано количество материалов, потребное для изготовления типовых и стандартных изделий, а в графе „инд" – индивидуальных (нетиповых) конструкций и изделий

Взам. инв. №

Подпись и дата

Инв. № подл.

Инв. №

Привязан

Т.п. 801-9-20.84 СМВМ

ГИП	Трынов		5.12.84
Н. контр.	Козлов		23.11.84
Нач. отд.	Платонов		23.11.84
Гл. спец.	Селиванова		23.11.84
Рук. гр.	Малышев		23.11.84
Инженер	Шибалина		23.11.84

Ведомость потребности в материалах на производство строительно-монтажных работ (Вариант)

Стадия	Лист	Листов
Р		1

ЦИТЭП сельхоз Владимир

Копировал Реброва Формат

Акт 09 01 85г