ТИПОВОЙ ПРОЕКТ
901-3-24

ВОДОПРОВОДНАЯ ОЧИСТНАЯ СТАНЦИЯ
ДЛЯ ВОД С СОДЕРЖАНИЕМ ВЗВЕШЕННЫХ ВЕЩЕСТВ ДО 2000 МГ/Л
ПРОИЗВОДИТЕЛЬНОСТЬЮ 8000 КУБ. М В СУТКИ

АЛЬБОМ I

АРХИТЕКТУРНО-СТРОИТЕЛЬНАЯ ЧАСТЬ
(часть 1)
СТЕНЫ-ПАНЕЛЬНЫЕ, ЕМКОСТИ-СБОРНЫЕ

9604-01
ЦЕНА 2-22

ЦЕНТРАЛЬНЫЙ ИНСТИТУТ ТИПОВЫХ ПРОЕКТОВ
МОСКВА

Провер. 4/XII-70 Копир

ТИПОВОЙ ПРОЕКТ
901-3-24

ВОДОПРОВОДНАЯ ОЧИСТНАЯ СТАНЦИЯ
ДЛЯ ВОД С СОДЕРЖАНИЕМ ВЗВЕШЕННЫХ ВЕЩЕСТВ ДО 2000 МГ/Л
ПРОИЗВОДИТЕЛЬНОСТЬЮ 8000 КУБ. М В СУТКИ

СОСТАВ ПРОЕКТА

ЗДАНИЕ ОЧИСТНОЙ СТАНЦИИ:

АЛЬБОМ I – АРХИТЕКТУРНО-СТРОИТЕЛЬНАЯ ЧАСТЬ (части 1,2 и 3)
АЛЬБОМ II – ТЕХНОЛОГИЧЕСКАЯ И САНИТАРНО-ТЕХНИЧЕСКАЯ ЧАСТИ
АЛЬБОМ III – ЭЛЕКТРООБОРУДОВАНИЕ АВТОМАТИЗАЦИЯ ЭЛЕКТРОПРИВОДА И ТЕХНОЛОГИЧЕСКИЙ КОНТРОЛЬ
АЛЬБОМ IV – НЕСТАНДАРТНОЕ ОБОРУДОВАНИЕ (части 1 и 2)
АЛЬБОМ V – СМЕТЫ (части 1,2 и 3)

БАШНЯ ДЛЯ ХРАНЕНИЯ ПРОМЫВНОЙ ВОДЫ:

АЛЬБОМ VI – БАШНЯ ДЛЯ ХРАНЕНИЯ ПРОМЫВНОЙ ВОДЫ С БАКОМ емкостью 200 м³ (ЧЕРТЕЖИ)
АЛЬБОМ VII – СМЕТЫ

В ПРОЕКТЕ ПРИМЕНЕНЫ ТИПОВЫЕ ПРОЕКТЫ:
ХЛОРАТОРНАЯ, *на 5кг, совмещенная с расходным складом хлора; типовой проект 901-3-16*
КОТЕЛЬНАЯ, *с двумя котлами „Универсал"; типовой проект 903-1-21*
РЕЗЕРВУАР, *типовой проект 4-18-850*

АЛЬБОМ I

ЧАСТЬ I

РАЗРАБОТАН
ЦНИИЭПинженерного оборудования городов, жилых и общественных зданий

ЦЕНТРАЛЬНЫЙ ИНСТИТУТ ТИПОВЫХ ПРОЕКТОВ
МОСКВА

ВВЕДЕН В ДЕЙСТВИЕ
ЦНИИЭПинженерного оборудования 20-XII-1967г. Приказ № 121.
Настоящий проект откорректирован в соответствии с письмом Госстроя СССР ЗИ №26-2 от 18 III-1969

Провер. 4/XII-70г Копир.

СОДЕРЖАНИЕ АЛЬБОМА

Наименование	N стр.	N листа	Наименование	N стр.	N листа	Наименование	N стр.	N листа
Обложка	1		План фундаментов. Фундаменты по осям „А", „Д", „Ж", „Е"	16	АС-10И	Блок фильтров и осветлителей. Спецификация на монолитное железобетонное днище осветлителей	31	АС-25
Титульный лист	2		Фундаменты по осям 1; 2; 3; 7; 8 Сечения 1-1; 2-2; 3-3; 4-4; 5-5; 6-6; 7-7; 8-8; 9-9	17	АС-11И	Блок фильтров и осветлителей Панели осветлителей СПО1÷СПО6	32	АС-26
Содержание альбома	3		Опалубка и армирование фундаментов	18	АС-12	Блок фильтров и осветлителей Лотки осветлителей ЛЖО-1÷ЛЖО-7 Деталь крепления щитового затвора	33	АС-27
Заглавный лист	4	И	Монтажная схема раскладки стеновых панелей	19	АС-13И	Блок фильтров и осветлителей Спецификация на панели осветлителей СПО-1÷СПО-6 и лотка ЛЖО-1÷ЛЖО-7	34	АС-28
Пояснительная записка	5		Детали разрезов. Спецификация	20	АС-14И	Блок фильтров и осветлителей План монолитных участков осветлителей Разрезы 1-1÷3-3	35	АС-29
Пояснительная записка	6		План перемычек до отм. 4,200 План перемычек от отм. 4,200	21	АС-15И	Блок фильтров и осветлителей Монолитные участки осветлителей Узлы А÷Г. Закладные детали	36	АС-30
Примерный генплан	7	АС-1	Блок фильтров и осветлителей Общий вид фильтров. План 1-1; 2-2; 3-3	22	АС-16	~~Железобетонная карнизная панель ПК-2. Опалубочный чертеж панели. Выборка стали и технико-экономические показатели~~	~~37~~	~~АС-31~~
Фасады А-Ж; Ж-А; 8-1; 1-8	8	АС-2И	Блок фильтров и осветлителей. План и разрезы днища фильтров. Спецификация арматуры на монолитные участки	23	АС-17	~~Железобетонная карнизная панель ПК-2 Армирование. Поперечный разрез и спецификация арматурных изделий~~	~~38~~	~~АС-32~~
Конструкция полов. Ведомость внутренней отделки помещений. Таблица толщин стен и утеплителя и привязок кирпичных вставок	9	АС-3	Блок фильтров и осветлителей Армирование днища фильтров	24	АС-18	~~Железобетонная карнизная панель ПК-2 Пространственный каркас КП-2~~	~~39~~	~~АС-33~~
План I этажа	10	АС-4	Блок фильтров и осветлителей Стеновые панели фильтров ПСФ-1; ПСФ-2; ПСФ-3; ПСФ-4; ПСФ-5; ПСФ-6÷ПСФ-9	25	АС-19	~~Железобетонная карнизная панель. Плоский каркас КР-2. Закладные элементы М-3÷М-7 Спецификация и выборка стали~~	~~40~~	~~АС-34~~
План на отм. 4,200	11	АС-5И	Блок фильтров и осветлителей Спецификация арматуры стеновых панелей фильтров	26	АС-20			
Разрезы 1-1; 2-2; 3-3; 4-4	12	АС-6И	Блок фильтров и осветлителей. Армирование монолитных участков фильтров	27	АС-21			
Фрагмент плана. Фрагмент фасада. Узлы	13	АС-7И	Блок фильтров и осветлителей. Монтажная схема раскладки стеновых панелей осветлителей Разрезы 1-1; 2-2	28	АС-22			
Устройство внутреннего внутреннего водостока. Спецификация метал. пл. Железобетонная лестница	14	АС-8	Блок фильтров и осветлителей. Узлы 1÷4 Деталь ограждения мостиков О-1	29	АС-23			
Узлы 1-9	15	АС-9И	Блок фильтров и осветлителей. Арматурно-, -опалубочный чертеж днища осветлителей План раскладки сеток	30	АС-24			

Примечание

Листы №№ АС-31; АС-32; АС-33; АС-34 - из 1 альб.

Инж. А. Литский 10/VI-69 г.

1967	Водопроводная очистная станция для вод с содержанием взвешенных веществ до 2000 мг/л. производительностью 8.000 м³/сут.	Содержание альбома.	Типовой проект 901-3-24	Альбом I часть 1	Лист

Пров. Литский 24/V-68 г. Кон. Баранова

ЗАГЛАВНЫЙ ЛИСТ

Характеристика проекта

Здание станции запроектировано в панелях с несущим железобетонным каркасом со сборными унифицированными конструкциями заводского изготовления.

Все емкости/фильтры и осветлители/ из сборного железобетона с монолитным днищем.

Емкости для коагулянта и извести-монолитные.

Фундаменты — под колонны монолитные железобетонные башмаки. Под стены железобетонные блоки и фундаментные балки

Стены — панельные

Перекрытие — сборное из железобетонных плит

Покрытие — сборное из железобетонных крупнопанельных плит

Перегородки — кирпичные

Полы — цементные, асфальтовые плитные и из рулонных материалов/линолиум и др./

Кровля — четырехслойная рубероидная

Отделка — а) фасады окрашиваются силикатной белой краской

б) внутренние кирпичные стены затираются с подрезкой швов. Панели окрашиваются масляной, перхлорвиниловой красками и лицуются глазурованной плиткой

Отопление — центральное от собственной котельной

Канализация — фекальная

Вентиляция — обще обменная естественная

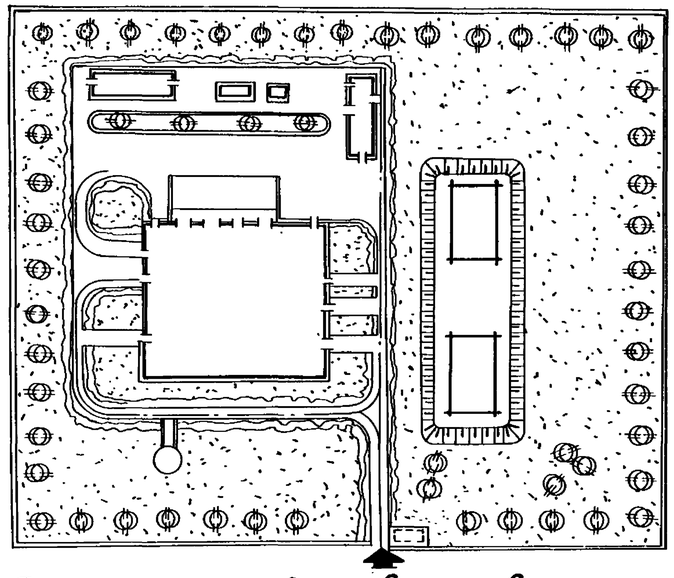

Перечень стандартов и типовых чертежей, примененных в архитектурно-строительной части проекта

Шифр стандарта	Наименование стандарта	Шифр стандарта	Наименование стандарта
Серия 1.135-1	Двери деревянные входные и тамбурные. Альбом I	ПП-01-01/64 вып. II	Сборная предварительно напряженная балка с параллельными поясами
Типовой проект 407-3-41 ф 407-3-52 Альбом III	Ворота В-3Ж	КЭ-01-49 вып. II	Сборные железобетонные колонны
Серия Пр-05-36.2	Ворота 4х4,2 (м)	Серия КЭ-01-23 вып. I	Фундаментные балки
ГОСТ 6629-64	Двери деревянные для жилых и общественных зданий	Серия ИИ-03-02	Сборные железобетонные плиты перекрытия с круглыми пустотами
ГОСТ 12506-67	Окна деревянные для зданий промышленных предприятий	ГОСТ 948-66	Перемычки
Серия ИИ-65	Лестницы промышленных зданий	3-901-5	Сальники
Серия КЭ-03-1	Стальные лестницы и ограждения	СТ-02-31 вып. II	Стеновые панели
Серии 1.116-1 в.1, 1.112-1 в.1	Блоки бетонные для стен, плиты для ленточных ф-тов	Серия ПК-01-74/62, ПК-01-141/62	Крупнопанельные железобетонные предварительно-напряженные плиты

Примечание: Взамен листа, выпущенного в 1967г.

Область применения

Проект рассчитан на применение в районах с расчетной наружной температурой t = -20°С-30°С-40°С с ветровой нагрузкой для II и III районов. Данный проект вычерчен для t -30°. Вес снегового покрова 100 кг/м². Особенности строительства в условиях вечной мерзлоты, карстовых явлений макропористых грунтов и сейсмичности выше 6 баллов не учтены.

Основные строительные показатели здания

1. Класс и долговечность сооружений II.
2. Степень огнестойкости II (СНиП II-А.5-65).
3. Этажность-2.
4. Строительный объем:
   а) надземной части здания -13740 м³;
   б) подземной части здания -1184,0 м³.

Условные обозначения материалов

Разрез Фасад

— Железобетон

— Керамзитобетон

— Кирпич

— Утеплитель

Условные обозначения маркировки

Номер детали

Ссылка на деталь в чертежах

Номер детали, номер листа, где деталь изображена.

1969	Водопроводная очистная станция для вод с содержанием взвешенных веществ до 2000 мг/л производительностью 8000 м³/сут	Заглавный лист.	Типовой проект 901-3-24	Альбом I часть 1	Лист И

9604-01 4

ЦНИИЭП инженерного оборудования г. Москва

Нач. отд.	Кетаов		
Гл. архит.	Липский		
Гип. констр.	Кузнецов		
Ст. архит.	Двойнина		
Техник	Проверил		

Пояснительная записка

I Общая часть

Типовой проект водопроводной очистной станции для вод с содержанием взвешенных веществ до 2000 мг/л производительностью 8000 м³/сутки разработан в соответствии с действующими строительными нормами и правилами на производственные здания промышленных предприятий, а также в соответствии с инструкцией по разработке типовых проектов СН 227-62.

Здание водопроводной станции относится ко II классу сооружений, по пожарной опасности относится к категории „Г", степень огнестойкости - II, степень долговечности II.

Проект предусматривает ведение строительных и монтажных работ индустриальными методами с применением унифицированных сборных железобетонных конструкций и деталей.

II Условия и область применения проекта

Проект разработан для строительства в районах со следующими природными и климатическими данными:

а) грунты естественной влажности с расчетным сопротивлением 2,0 кг/см² на глубине 1.5-2.0м.

б) грунтовые воды отсутствуют.

в) вес снегового покрова - 100 кг/м²

г) скоростной напор ветра для III географического района - 45 кг/м².

д) расчетная зимняя температура наружного воздуха -20°С; -30°С; -40°С.

Проект не предусматривает особенности строительства в районе вечной мерзлоты, в районах с сейсмичностью выше 6 баллов, в макропористых и пучинистых грунтах, в условиях оползней и карстовых явлений.

III Архитектурно-строительные решения

а) Конструктивной схемой здания водопроводной станции является одноэтажный несущий сборный железобетонный каркас с навесными панельными стенами.

Башмаки под колонны - монолитные железобетонные. Фундаменты под стены из унифицированных сборных железобетонных балок и блоков.

Покрытие и перекрытие из унифицированных сборных железобетонных плит

Перегородки, внутренние стены и кирпичные вставки выполняются из кирпича марки „75" на цементно-известковом растворе марки „25".

б) Днища емкостей выполняются из монолитного бетона марки „200", армированного сварными сетками и каркасами. Стены из плоских сборных железобетонных панелей двух типоразмеров заделываются в паз пяты днища. Наружные углы и некоторые небольшие доборные участки стен монолитные. Заделка стыков панелей и замоноличивание панелей в днище производится бетоном марки „300" с мелким щебнем на безусадочном цементе.

Неунифицированные сборные железобетонные изделия емкостей изготовляются в соответствии с требованиями СНиП I-B5-62.

Бетон марки „200" на портландцементе. Водоцементное отношение - 0,5.

При изготовлении панелей под заделку стыков набрызг-бетоном бетоншприцмашиной рекомендуется изменить конфигурацию боковых граней панелей согласно прилагаемому чертежу.

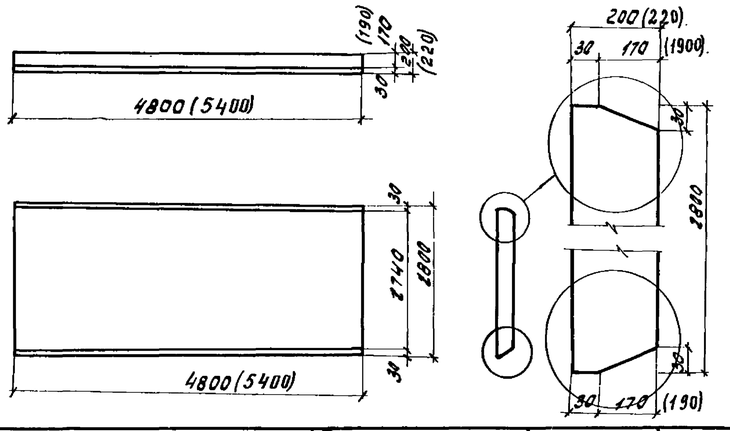

1967	Водопроводная очистная станция для вод с содержанием взвешенных веществ до 2000 мг/л производительностью 8000 м³/сут.	Пояснительная записка	Типовой проект 901-3-24	Альбом I часть 1	Лист —

ЦНИИЭП инженерного оборудования г. Москва

Гл. инж. пр. Бажанов; Нач. отд. Адвиянц; Гл. инж. отд. Кетков; Гл. инж. пр. Угольков; Рук. гр. Кузнецов; Проверил. Черкова; Нач. отд. Шрайер

Класс шероховатости поверхности стеновых панелей принят 2ш СНиП-I-А-4-62.

в) Горизонтальная гидроизоляция фундаментов и стен производится цементным раствором слоем 20мм. Наружные поверхности стен и фундаментов, соприкасающиеся с грунтом, обмазываются битумом за 2 раза.

Гидроизоляция под днищами емкостей обмазка битумом за 2 раза по подготовке.

Емкости со стороны жидкости торкретируются цементным раствором слоем 25мм с железнением поверхности.

С внешней стороны - покрыть силикатными красками по купоросному грунту. (СН 262-63).

На нижнюю (потолочную) поверхность площадок, укладываемых над емкостями необходимо нанести антикоррозийное защитное покрытие.

Рекомендуется два типа покрытия:

	Рекомендуемое защитное покрытие	к-во слоев
I тип	Грунт ХВГ-1; ПХВГ-3 или № 138	1
	Покрытие	
	а) эмали ПХВ или ХВ	2
	б) Лак ХСЛ	1
II тип	Грунт В-329 и А-329	1
	Покрытие	
	а) эмали ПХВ или ХВ	2
	б) Лак ХСЛ.	1

г) При отделке фасадов здания водопроводной станции швы кирпичных вставок затираются цементным раствором, при этом кирпичные вставки расшиваются горизонтальными швами по размеру стеновых панелей. Стыки панелей заделываются герметической мастикой.

УМС-50, после чего стены окрашиваются белой силикатной краской.

Внутреннюю отделку смотри ведомость отделки помещений (лист АС-3)

Столярные изделия окрашиваются масляной краской за два раза, а стальные конструкции лаком АЛ-177 за 3 раза.

Поручни, плинтуса, средняя часть ограждений выполняются пластмассовыми из поливинилхлорида.

Оборудование и трубопроводы окрашиваются в соответствии с указаниями СН 181-51.

Вид защиты закладных деталей: металлизационный подслой - цинковое покрытие. Принят по серии СТ-02-31. Выпуск I таблица 5. Сварные соединения покрываются цинковым протекторным грунтом согласно СН262-63.

IV Указания по привязке

При использовании типового проекта для привязки к конкретным условиям необходимо:

1. Уточнить фундаменты здания и оборудования с учетом местных геологических и гидрогеологических условий.

В зависимости от района строительства указать марки рулонного и оклеечного материала и конструкцию защитного слоя кровли согласно СН246-63.

4. Проект разработан для летних условий производства работ. При производстве работ в зимних условиях в проект должны быть внесены коррективы, соответствующие требованиям технологии производства работ в зимних условиях согласно СНиП II-В-2-62 раздел „В".

5. При выходе в свет серии СТ-01-34 решение карниза в данном типовом проекте заменить типовым решением.

V Указания по производству работ

Проект организации работ разрабатывается строящей организацией.

Перед монтажом сборных железобетонных конструкций необходима детальная разработка проекта организации работ с учетом реальных возможностей и механовооруженности строительной организации.

1967	Водопроводная очистная станция для вод с содержанием взвешенных веществ до 2000 мг/л производительностью 8000 м³/сут.	Пояснительная записка	Типовой проект 901-3-24	Альбом I части I	Лист -

ГИ. ИНЖ. ПР. БАЖАНОВ
НАЧ. ОТД. ДАВНАЯНЦ
ГИ. ИНЖ. ОТД. КЕТАВ
ГИ. ИНЖ. ПР. УГОЛЬКОВ
РУК. ГРУППЫ КУЗНЕЦОВ
ПРОВЕРИЛ ЧЕРКОВА
ЦНИИЭП инженерного оборудования г. Москва
Подпись

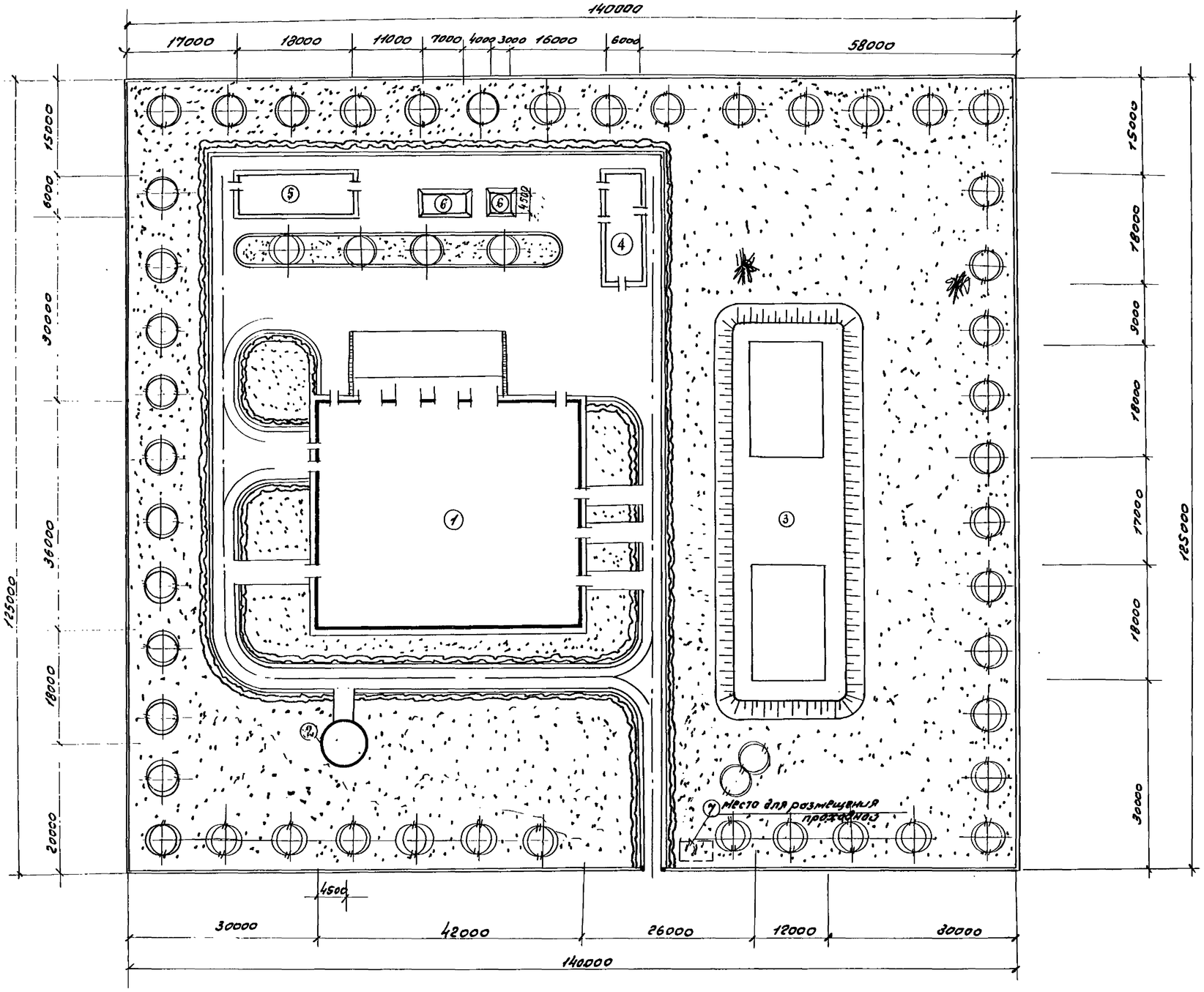

Экспликация зданий и сооружений

NN п/п	Наименование	Пл-ль м²	NN типового проекта
	Проектируемые сооружения		
1.	Здание очистной станции	1543,4	901-3-24
2.	Башня для хранения промывной воды	142	—"—
	Сооружения, применяемые при привязке проекта		
3	Резервуары чистой воды	2275,0	4-18-850
4	Хлораторная совмещенная с расходным складом хлора	117,0	901-3-16
5	Котельная с 2 котлами „Универсал"	117,0	903-1-21
6	Площадки для [illegible] уплотизаты	35,0	—

Основные показатели

NN п/п	Наименование	Ед. изм.	Показатели
1	Площадь участка	га	1,80
2	Площадь застройки	га	0,40
3	Площадь дорог и площадок	га	0,40
4	Площадь [illegible] тротуаров	м²	129,0
5	Площадь озеленения	га	1,00
6	Площадь используемой территории	га	0,80
7	Протяженность автодорог	м	450,0
8	Коэффициент застройки	–	0,2
9	Коэффициент используемой территории	–	0,4
10	Коэффициент озеленения	–	0,5
11	Количество кустарников	шт	1270
12	Количество деревьев (3-5 лет)	шт	80
13	Протяженность ограждения	м	530,0

Условные обозначения

- Проектируемое здание.
- Автодороги.
- Деревья и кустарники.
- Ограждение ж.б. стойбы с металл. сеткой.

ГА. ИНЖ. ПР-ТА	БАЖАНОВ		
НАЧ. ОТД.	ДАВИДЯНЦ		
ГЛ. ИНЖ. ОТД.	ВЕТАОВ		
ГЛ. ИНЖ. ПР-ТА	УГОЛЬКОВ		
РУК. ГР-ПЫ	КУЗНЕЦОВ		
СТ. АРХИТ.	ДВОЙНИНА		
ТЕХНИК	СОРОКИНА		
ПРОВЕРИЛ	УГОЛЬКОВ		

ЦНИИЭП инженерного оборудования г. Москва

1967	Водопроводная очистная станция для вод с содержанием взвешенных веществ до 2000 мг/л производительностью 8000 м³/сут.	Примерный генплан.	Типовой проект 901-3-24	Альбом I часть 1	Лист АС-1

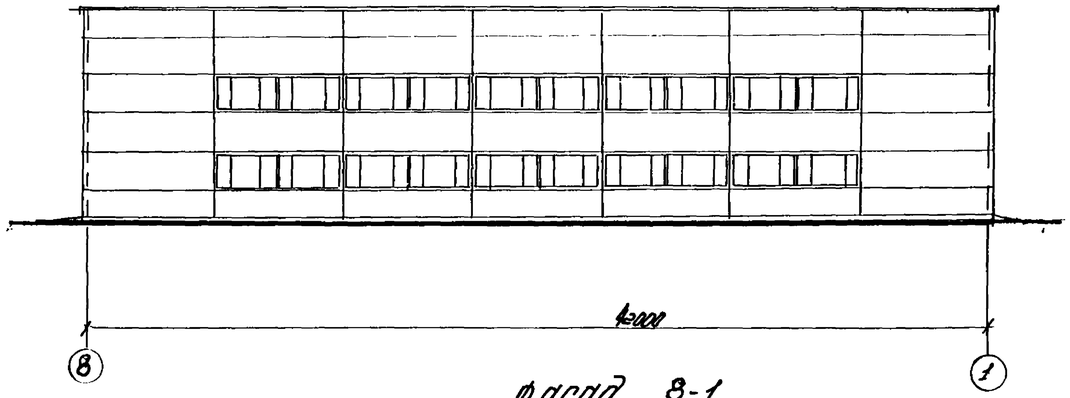

Фасад 8-1

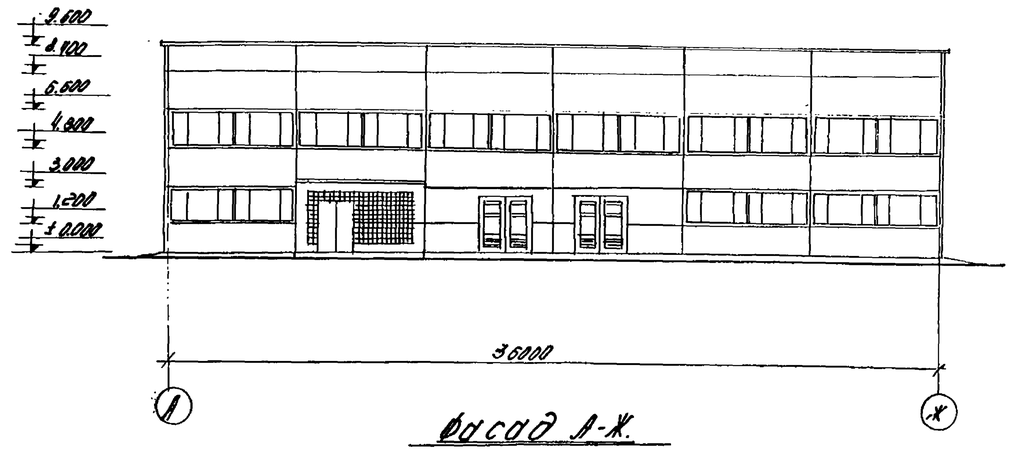

Фасад А-Ж.

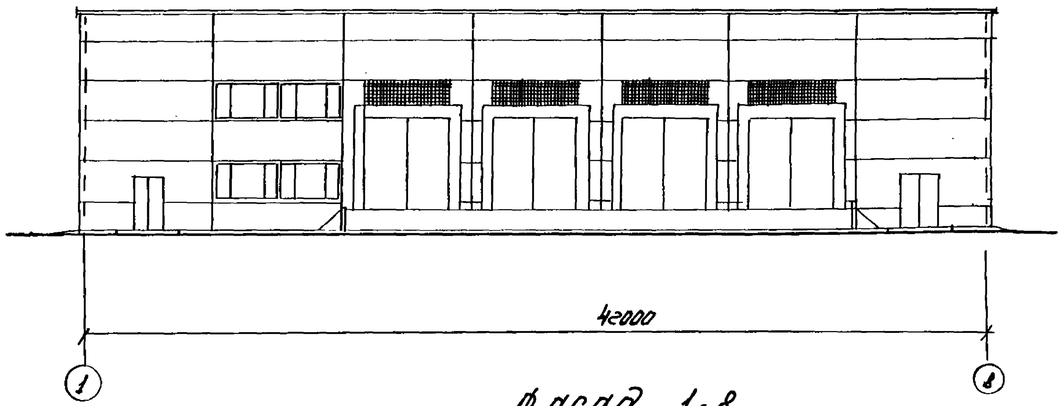

Фасад 1-8

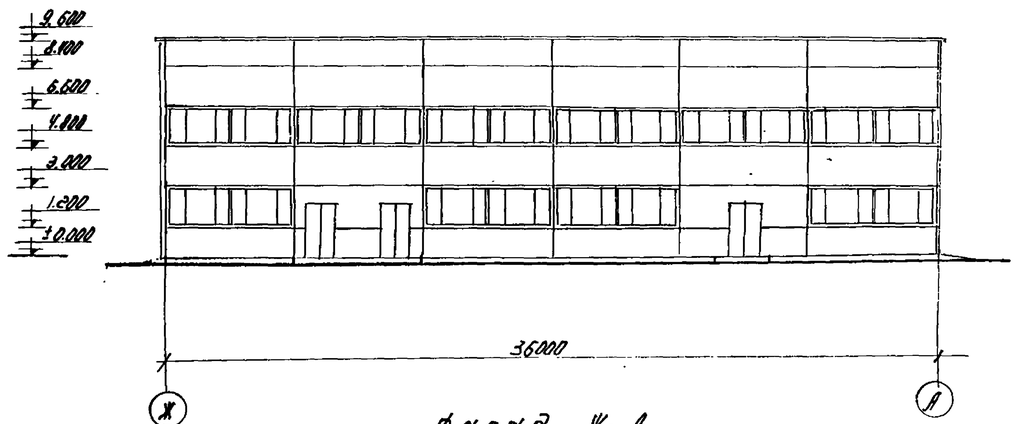

Фасад Ж-А

Примечание.

1. Кирпичные вставки фасадов здания оштукатурить и окрасить силикатной краской.
2. Взамен листа АС-2.

1969	Водопроводная очистная станция для вод с содержанием взвешенных веществ до 2000 мг/л. производительностью 8000 м³/сутки	Фасады: 8-1; А-Ж; 1-8; Ж-А.	Типовой проект 901-3-24	Альбом I часть 1	Лист АС-2и

Нач. отд.	Кетов	
Гл. архитект.	Анский	
Гип констр.	Кузнецов	
Ст. архитектор	Двойникова	

НИИЭП инженерного оборудования г. Москва

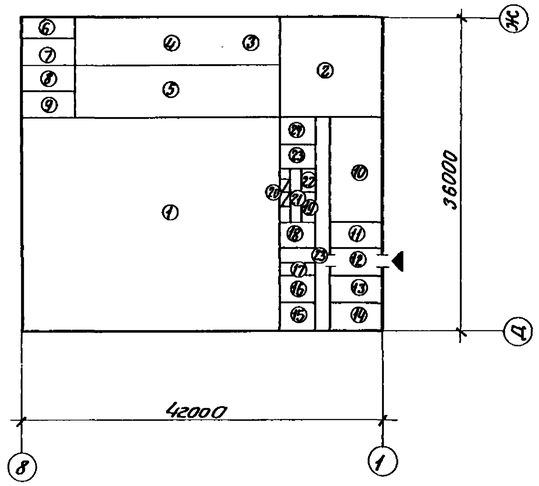

План I этажа.

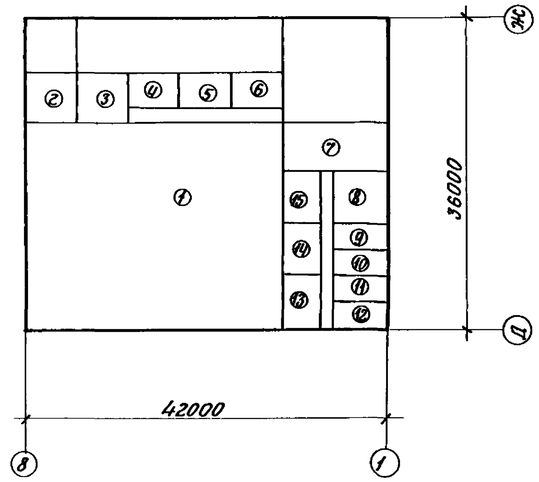

План I этажа.

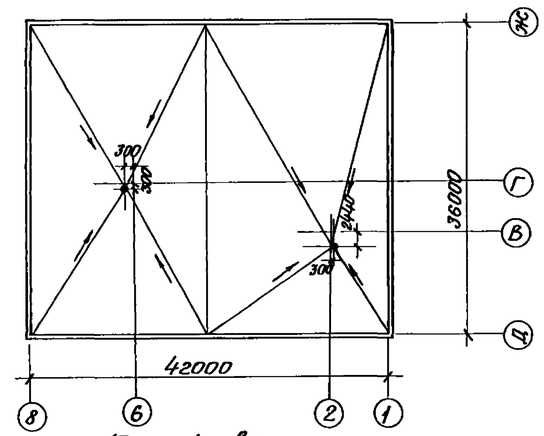

План кровли.

Конструкция полов.

Тип пола	Эскиз конструкции пола	Наименование и толщина в мм	
П-1		Керамические плитки на цементном растворе. Бетон марки „50". Щебень, втрамбованный в грунт	30 100
П-2		Линолеум на теплой стяжке. Бетон марки „50". Щебень, втрамбованный в грунт	30 100
П-3		Цементный пол марки „200". Бетонная подготовка. Щебень, втрамбованный в грунт	30 100
П-4		Керамические плитки на цементном раств. Плита перекрытия	15 20
П-5		Линолеум на теплой стяжке. Цементная стяжка. Плита перекрытия	15 20
П-6		Цементный пол марки-200. Цементная стяжка. Плита перекрытия	20 15
П-7		Асфальт. Бетон марки „50". Щебень, втрамбованный в грунт	30 100

Таблица толщин стен утеплителя и привязки кирпичных вставок.

Расчетная наружная температура	Толщина панелей	Толщина кирпичных вставок		Толщина утеплителя	Примеч.
	d	d	δ		
-20°	200	200	180	120	Утеплитель γ=500кг/м³ λ=0,14 (ккал./м.ч.град)
-30°	200	200	310	180	
-40°	240	240	400	180	

Ведомость внутренней отделки помещений станции.

NN п/п.	Наименование помещений	Тип пола	Отделка: Стен	Панели на высоту 1,8 м	потолок
	1 этаж				
1	Блок фильтров и осветлителей	П-7	по купоросному грунту силикатными красками	нет	известков. окраска
2	Насосная станция II подъема	П-7	"	глазуров. плитка	"
3	Баки мокрого хранения извести	П-3	"	нет	"
4	Баки мокрого хранения коагулянта	П-3	"	"	"
5	Помещение воздуходувок и насосов	П-3	"	"	"
6	Склад активированного угля	П-3	"	"	"
7	Углебальная	П-3	"	"	"
8	Склад кремнефтористого натрия	П-3	"	"	"
9	Помещение ПАА	П-3	"	"	"
10	Помещение КТП и ЩСУ	П-1	"	"	"
11	Лестничная клетка	П-1	клеевая окраска	масляная окраска	клеевая окраска
12	Вестибюль	П-1	"	"	"
13	Химическая лаборатория	П-2	масляная окраска	"	клеевая окраска
14	Бактериологическая лаборат.	П-2	клеевая окраска	"	масляная окраска
15	Контрольная лаборатория	П-2	"	"	клеевая окраска
16	Мойка и средоварочная	П-1		глазурованная плитка	"
17	Кладовая посуды и реактивов	П-1	известковая окр.	нет	известковая окр.
18	Женский гардероб улич. и дом. одежды	П-1	клеевая окраска	глазурованная плитка	клеевая окраска
19	Женский гардероб рабоч. одежды	П-1	"	"	"
20	Женский и мужской души с раздев.	П-1	масляная окраска	"	масляная окраска
21	Кладовая белья	П-1	масляная окраска	нет	клеевая окраска
22	Мужской гардероб раб. одежды	П-1	клеевая окраска	глазурованная плитка	клеевая окраска
23	Мужской гардероб улич. и дом. одежды	П-1	"	"	"
24	Мужская и женская уборные	П-1	"	"	"
25	Коридор	П-2	клеевая окраска	масляная окраска	клеевая окраска
	2 этаж				
1	Блок осветлит. и фильтров	П-4	по купоросному грунту силикатной краской	глазурованная плитка также и емкостей	известковая окр.
2	Фтораторная	П-6	"	нет	"
3	Дозаторная	П-6	"	"	"
4	Венткамера	П-6	известковая окраска	"	"
5	Мастерская КИП	П-4	"	"	"
6	Мастерская текущего ремонта	П-4	"	"	"
7	Диспетчерская	П-6	клеевая окраска	масляная окраска	клеевая окраска
8	Хлородозаторная	П-4	"	"	"
9	Лестничная клетка	П-4	"	"	"
10	Комната техноруки и зав. лабор.	П-5	"	"	"
11	Комната дежурного персонала	П-5	"	"	"
12	Комната начальника станции	П-5	"	"	"
13	Комната обществ. организаций	П-5	"	"	"
14	Кладовая	П-5	известковая окраска	нет	известковая окраска
15	Коридор	П-5	клеевая окраска	масляная окраска	клеевая окраска
16	Венткамера	П-5	известковая окраска	нет	известковая окраска

Примечания:

1. Швы внутренних поверхностей стен затереть цементным раствором.
2. Данный чертеж см. совместно с АС-4 и АС-5.
3. В помещениях 1÷10 I этажа, 1,2,3 II этажа стены покрыть силикатными красками по купоросному грунту.

1967	Водопроводная очистная станция для вод с содержанием в звешенных веществ до 2000 мг/л производительностью 8000 м³/сут.	Конструкция полов. Ведомость внутренней отделки помещений. Таблица толщин стен и утеплителя и привязок кирпичных вставок.	Типовой проект 901-3-24	Альбом I часть 1	Лист АС-3

Пров. [illegible] 24/Ш-68г. Кон. Дашилова

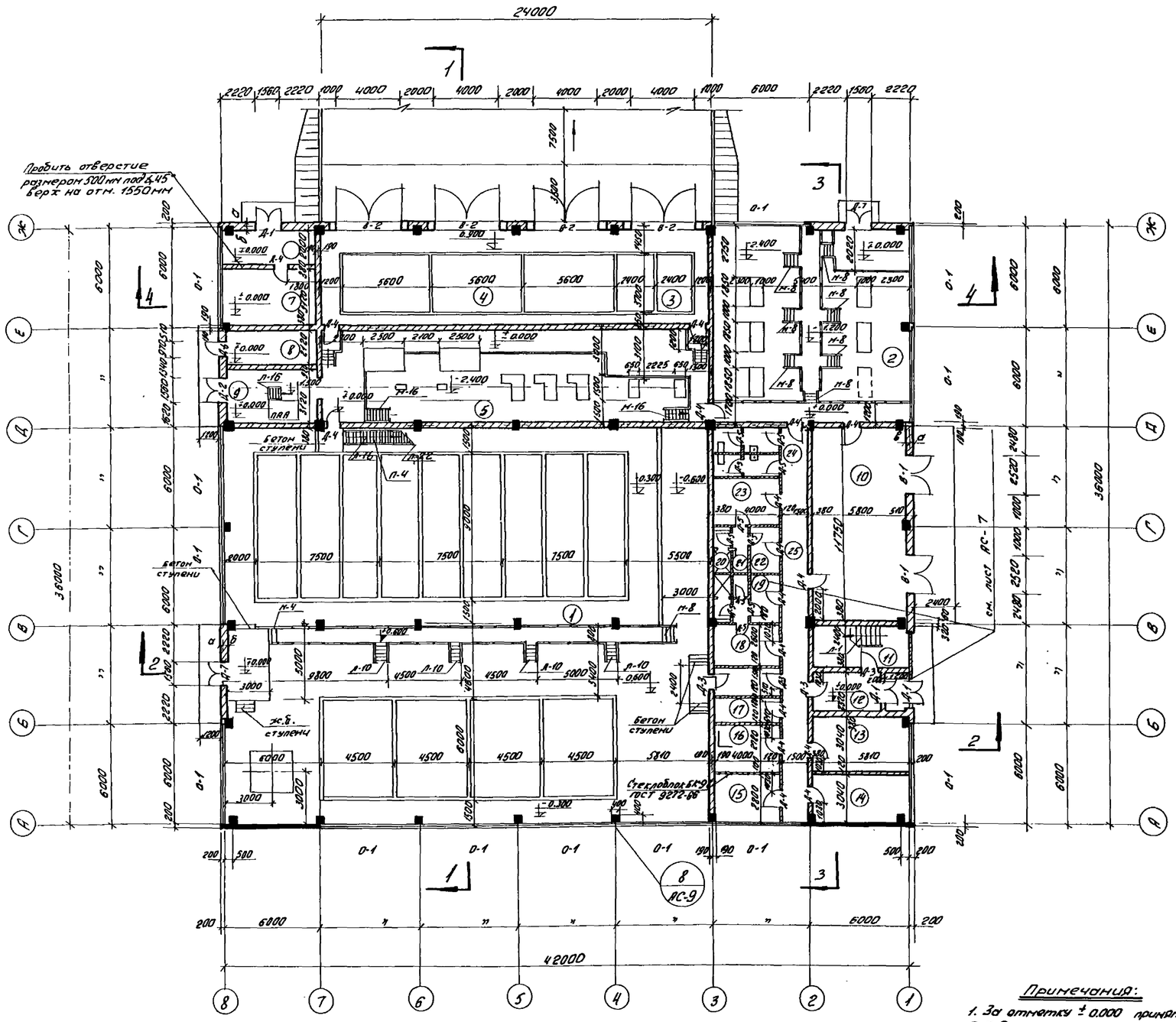

Экспликация помещений

№№ п/п	Наименование	Площадь м²
1	Галерея трубопроводов, фильтров и осветлителей.	709.2
2	Насосная станция II подъема	139.3
3	Баки мокрого хранения извести	126.9
4	Баки мокрого хранения коагулянта	
5	Помещение воздуходувок и насосов	126.9
6	Склад активированного угля	11.6
7	Углевальная	17.4
8	Склад кремнефтористого натрия	11.6
9	Помещение ПАА	17.4
10	Помещение КТП и ЩСУ	64.9
11	Лестничная клетка	14.2
12	Вестибюль	9.7
13	Химическая лаборатория	17.4
14	Бактериологическая лаборатория	17.4
15	Контрольная лаборатория	11.2
16	Мойка и средоварочная	11.2
17	Кладовая посуды и реактивов	7.2
18	Женский гардероб улич. и дом. одежды	10.4
19	Женский гардероб рабочей одежды	5.8
20	Женский и мужской души с раздевалкой	5.5
21	Кладовые белья	5.5
22	Мужской гардероб рабочей одежды	5.9
23	Мужской гардероб улич. и дом одежды	10.4
24	Мужская и женская уборные	11.2
25	Коридор.	41.7

Примечания:

1. За отметку ± 0.000 принята отметка чистого пола I этажа.
2. Таблицу толщин кирпичных вставок см. лист АС-5
3. Кирпичную кладку крепить выпусками ф 10 через 1200, приваренными к закладным деталям ж.б. колонн.
4. Бетонные площадки на отм. ± 0.000 - монолитные

1967	Водопроводная очистная станция для вод с содержанием взвешенных веществ до 2000мг/л. производительностью 8000м³/сут.	План 1 этажа	Типовой проект 901-3-24	Альбом I часть 1	Лист АС-4

Провер. 24[illegible]-68г. Копир. [illegible]

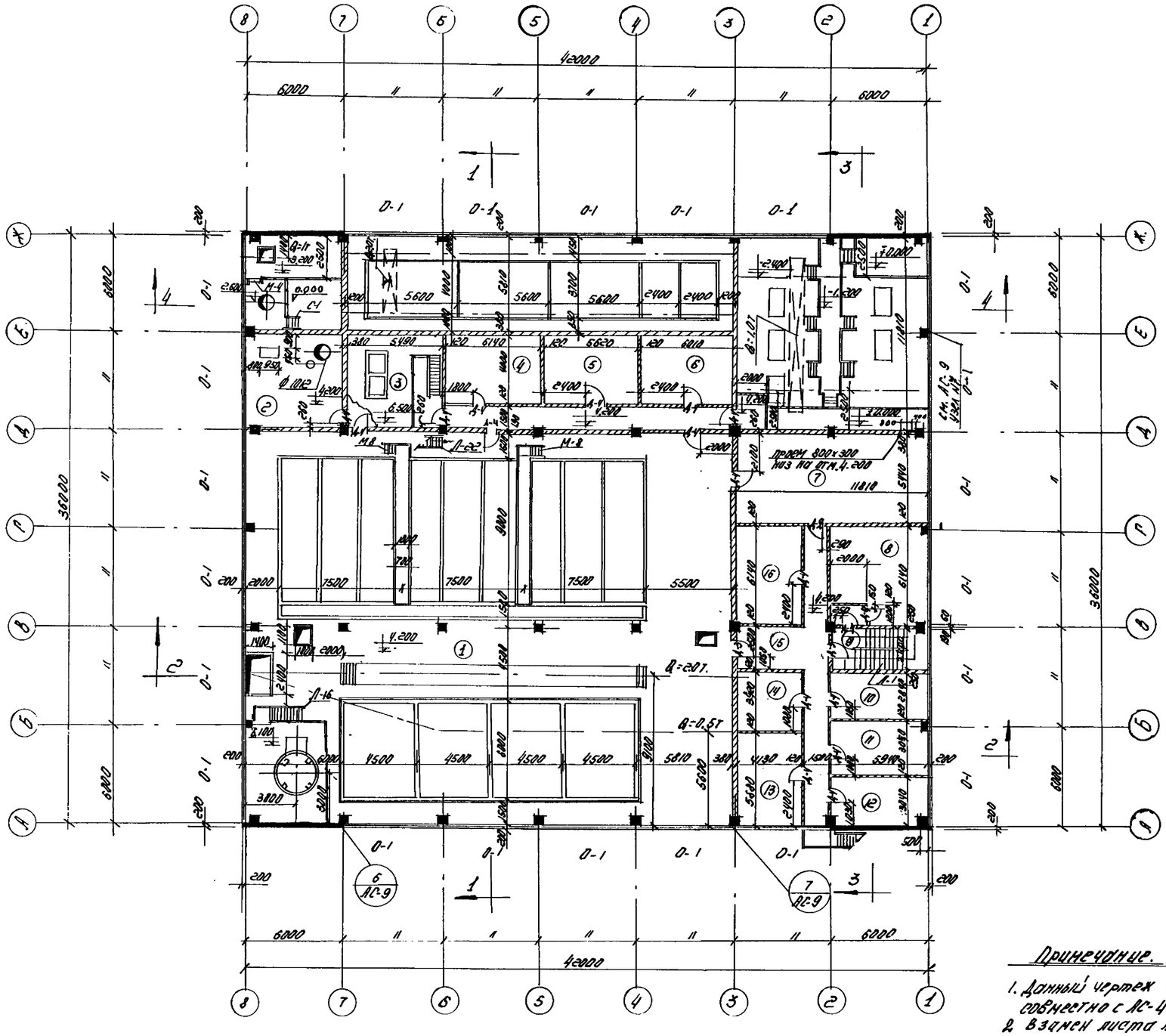

Экспликация помещений.

N N п/п	Наименование.	Площадь м².
	I этаж	
1	Зал осветлителей фильтров	769.2
2.	Фторaторная	32.5
3	Дозаторная	33.6
4	Венткамера	24.4
5	Мастерская КИП	22.4
6	Мастерская текущего ремонта:	24.0
7.	Диспетчерская	64.8
8	Хлородозаторная	36.0
9.	Лестничная клетка	14.2
10	Комната техничка и нач-ка лабор	16.5
11.	Комната дежурного персонала.	17.7
12.	Комната начальника станции.	17.7
13	Комната общественных предприятиц.	23.4
14	Кладовая	14.3
15	Коридор.	54.0
16	Венткамера	25.0

Спецификация дверей и ворот.

Тип по проекту	Тип по ГОСТу	ГОСТ	Размеры проема	Кол-во шт.	Примечание.
Д-1	ДВ87-7-3		1560х2395	2	МРТУ N20-6-65 наружная
Д-2	Д-2	ГОСТ 6629-61	1580х2370	1	внутренняя
Д-3	Д-7	-11-	1020х2070	6	
Д-4	Д-8	-11-	720х2670	35	
Д-5	Д-10	-11-	720х2070	14	
Д-6	ДВ-8		970х2092	1	МРТУ N20-6-65 наружная
В-1	В-3Ж		2520х2350	2	
В-2	распашные 4х4.2	пр-05-38.2	4200х4200	4	распашные
Д-7	ДВ77-7		1500х2320	4	МРТУ N20-6-65 наружная

Спецификация оконных блоков.

Тип по проекту	Тип по ГОСТу	Размеры проема	ГОСТ	Кол. блок.	Примеч
О-1	НСН-94	6000х1800	12506-67	62.	

Примечание.

1. Данный чертеж см совместно с АС-4 и взамен листа АС-5

1969	ВОДОПРОВОДНАЯ ОЧИСТНАЯ СТАНЦИЯ ДЛЯ ВОД С СОДЕРЖАНИЕМ ВЗВЕШЕННЫХ ВЕЩЕСТВ ДО 2000 МГ/Л ПРОИЗВОДИТЕЛЬНОСТЬЮ 8000 М³/СУТКИ	ПЛАН НА ОТМ. 4.200	ТИПОВОЙ ПРОЕКТ 901-3-24	АЛЬБОМ I ЧАСТЬ 1	ЛИСТ АС-5и

НАЧ. ОТД.	КЕТАОВ	
ГЛ. АРХИТЕКТ.	АНОСКИН	
ГИП КОНСТР	КУЗНЕЦОВ	
ст. арх-тор к.	ДОЙНИНА	

ЦНИИЭП инженерного оборудования г. Москва

9604-01 11

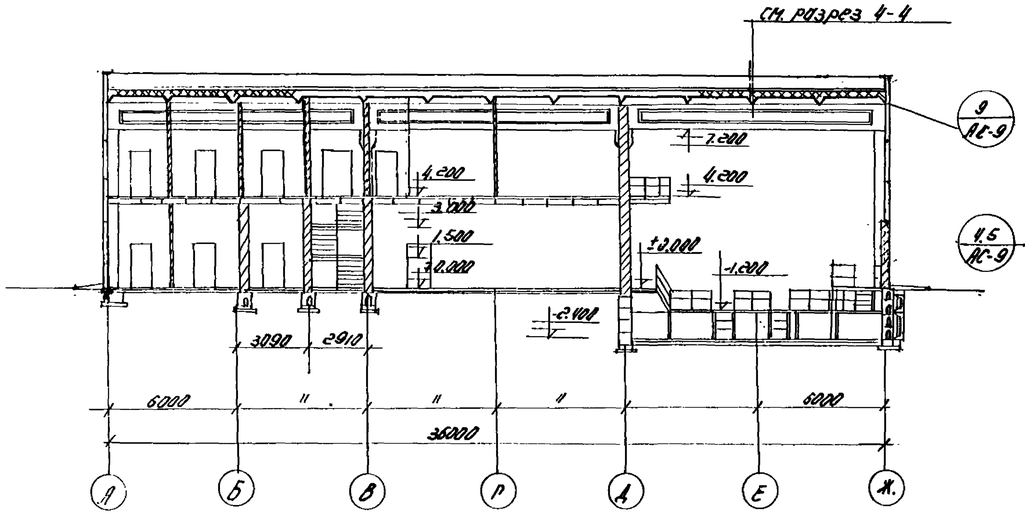

Разрез 3-3.

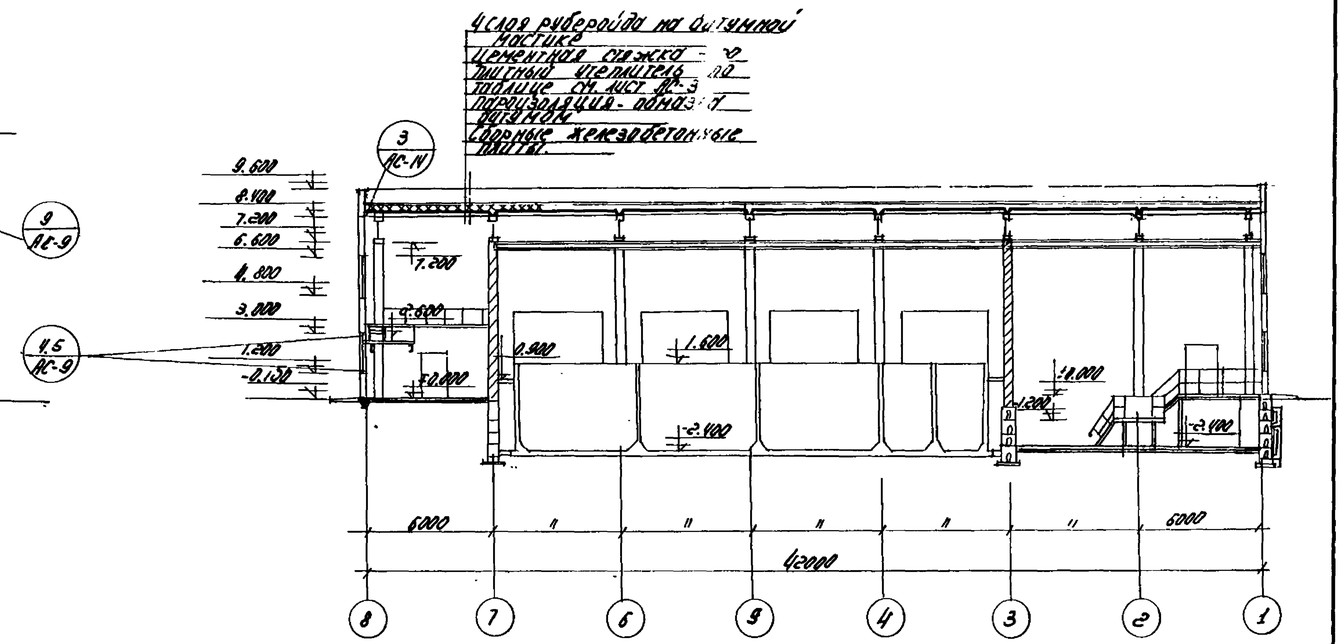

Разрез 4-4.

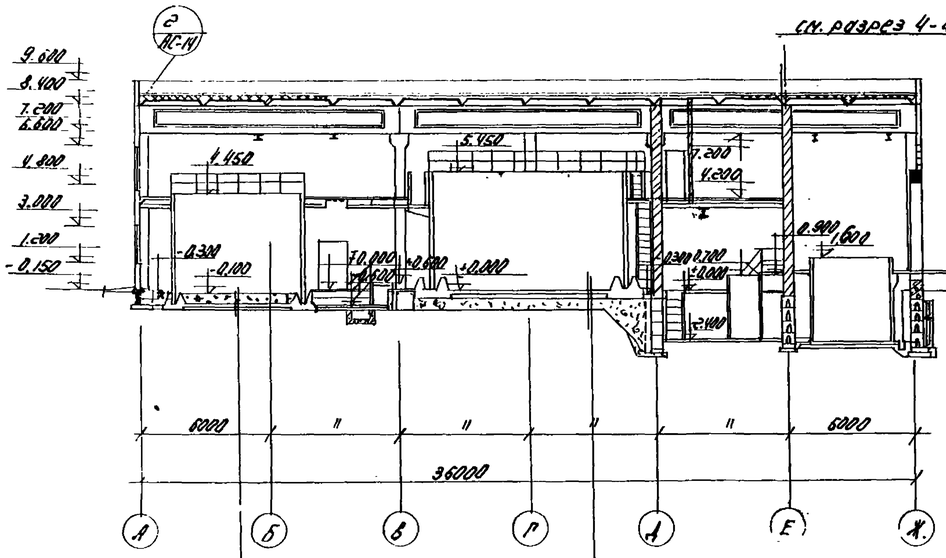

Разрез 1-1.

Торкрет - 25
Днище фильтра - 200
Обмазка битумом за 2 раза
Цементная стяжка - 20
Бетонная подготовка М50-100
Щебень утрамбованный
с грунт - 40

Асфальтобетон - 50
Бетон „Н-200" - 200
щебень - 200
Песок - 800

Примечание
Взамен листа АС-6

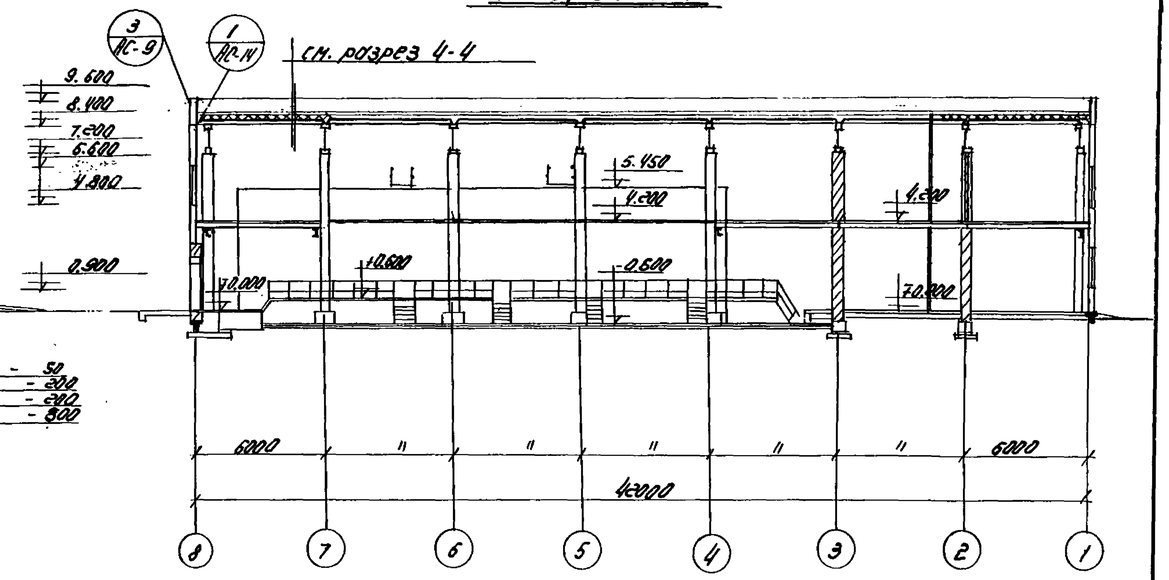

Разрез 2-2.

1969	Водопроводная очистная станция для вод с содержанием взвешенных веществ до 2000 мг/л производительностью 8000 м³/сутки.	Разрезы 1-1; 2-2; 3-3; 4-4.	Типовой проект 901-3-24	Альбом I часть 1	Лист АС-6и

ЦНИИЭП инженерного оборудования Госстроя СССР

Нач. отдела	Кетадов	
Гл. архитект.	Липский	
Гип конструк.	Кузнецов	
Ст. инженер	Лобанина	

9604-01 12

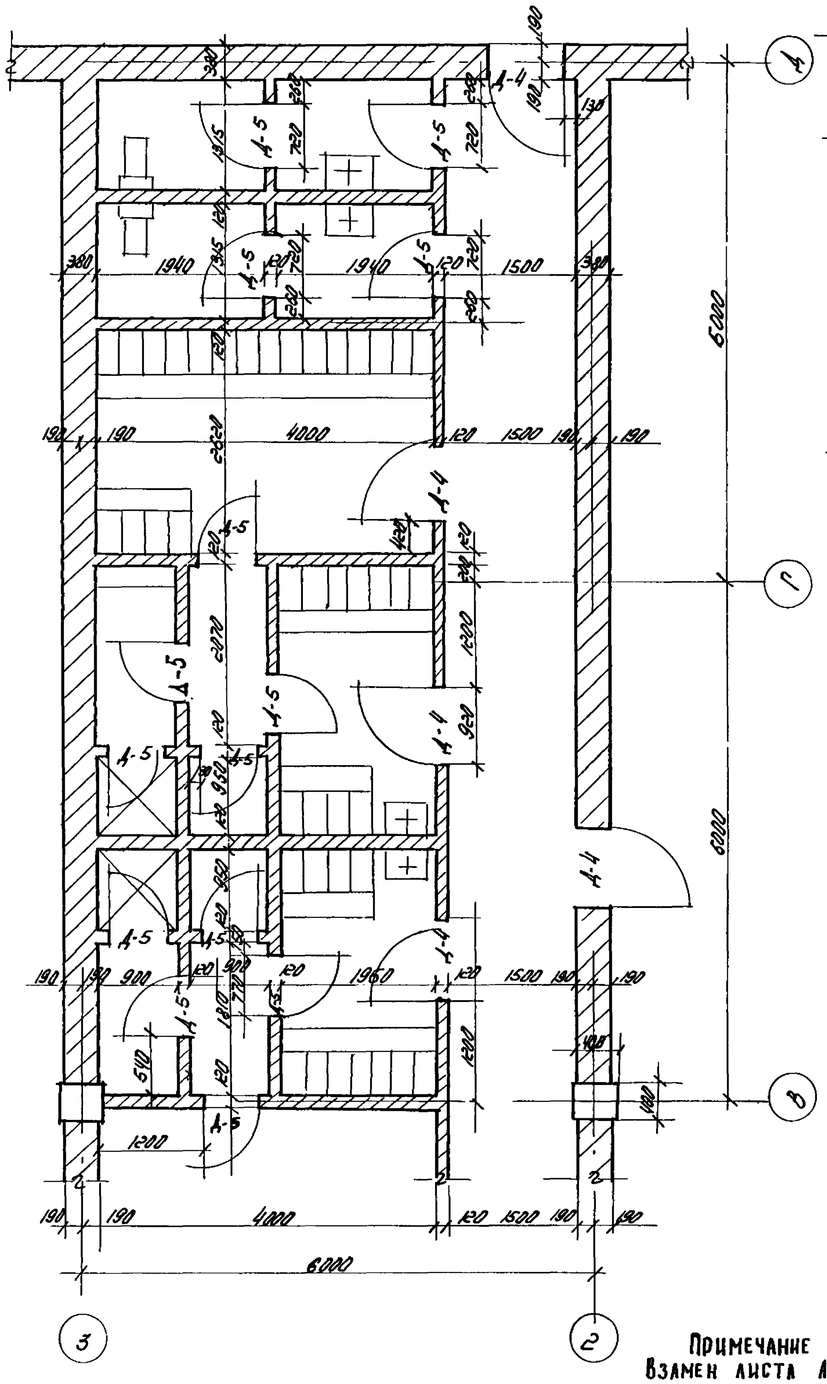

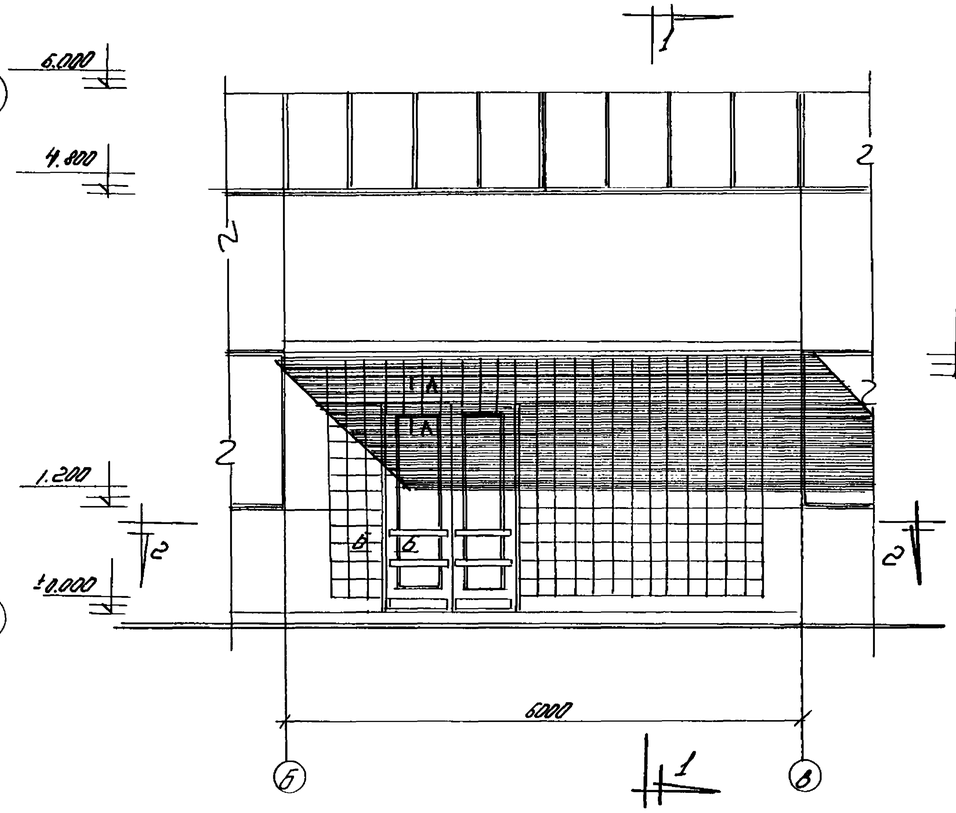

Разрез 1-1.

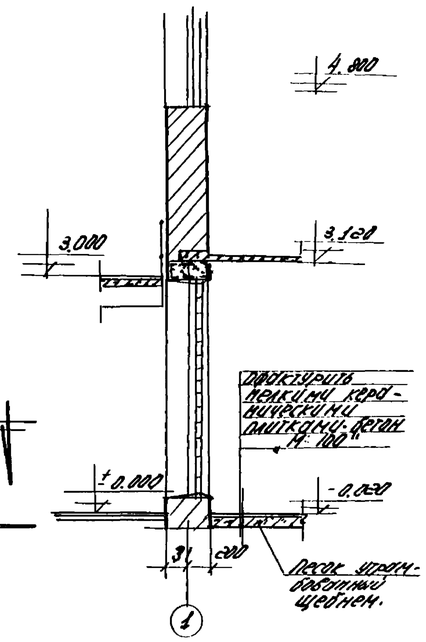

Разрез 1-1.

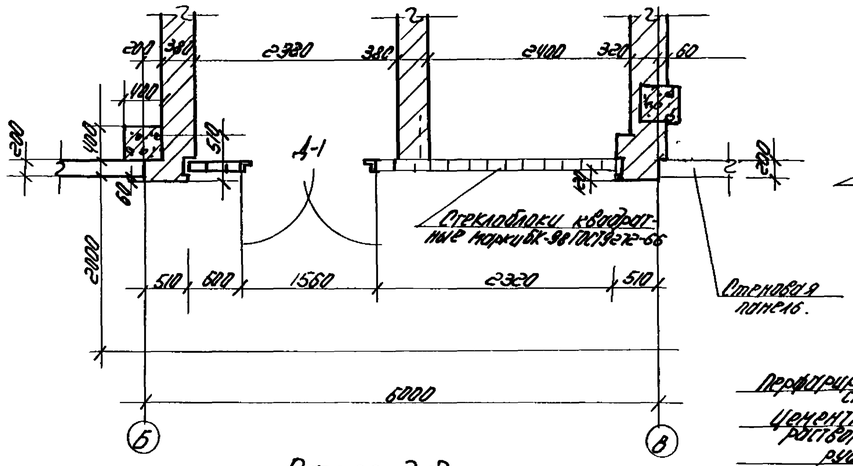

Разрез 2-2

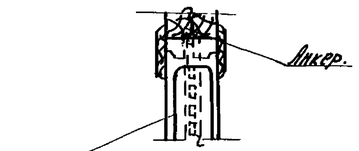

Сечение Б-Б

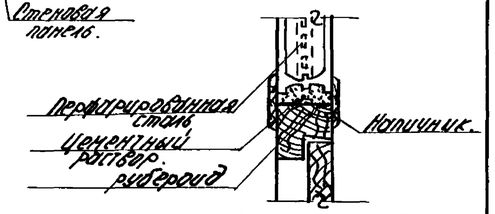

Сечение А-А

Примечание
Взамен листа АС-7

1969	Водопроводная очистная станция для вод с содержанием взвешенных веществ до 2000 мг/л производительностью 6000 м³/сут.	Фрагмент плана. Фрагмент фасада. Узлы.	Типовой проект 901-3-24	Альбом I часть 1	Лист АС-7и

ЦНИИЭП инженерного оборудования г. Москва

Нач. отдела	Кетлов		
Гл. архитект.	Липскин		
Гип конструк.	Кузнецов		
Ст. архитектор	Дворянинов		

9604-01 13

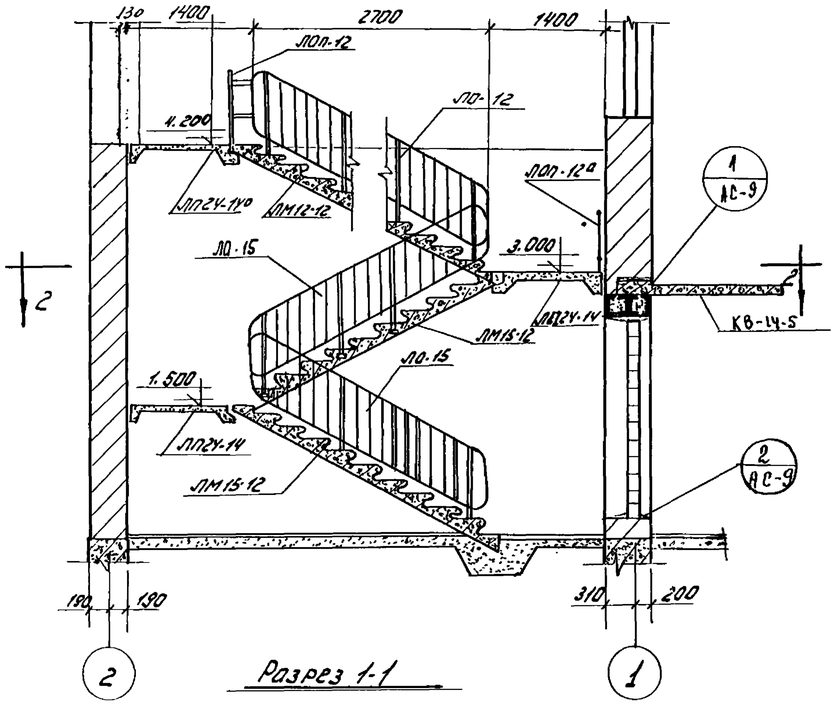

Разрез 1-1

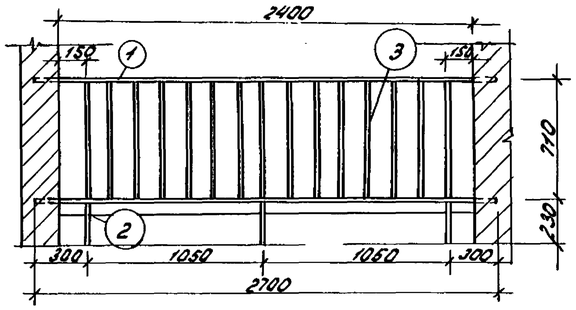

ЛОП-12а

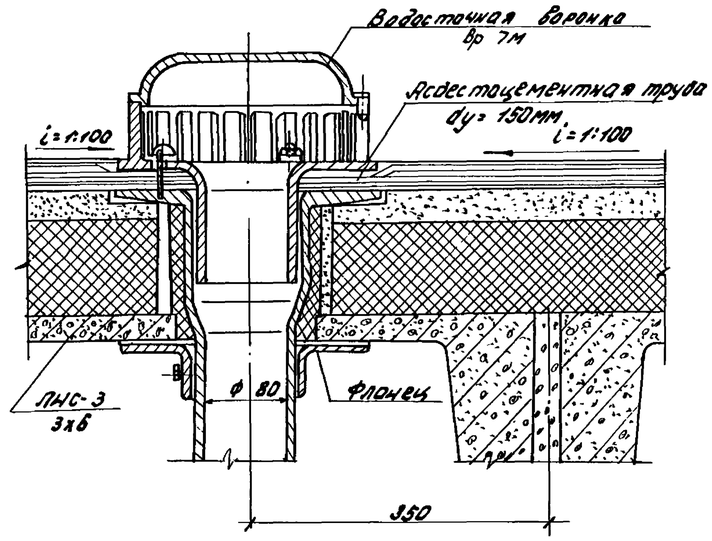

Крепление водосточной воронки по месту в кровле.

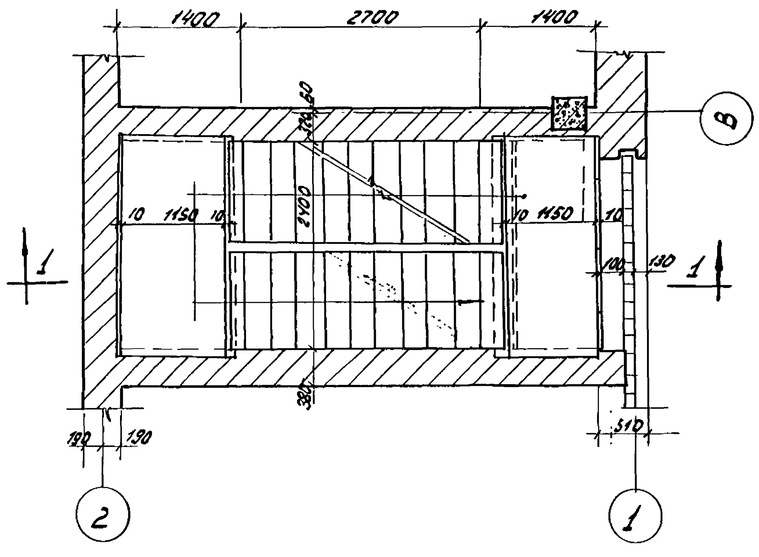

Разрез 2-2

Спецификация сборных ж.б элементов и металлоконстр.							
Наименование эл-та	Марка элемента	К-во шт.	Марка бетона	Расход материалов: Стали кг	Бетона м3	Вес 1-го элемента	Примечание серия или поз.
Лестница	ЛМ 15-12	2	200	46,2	0,66	1,65	Серия ш-65
	ЛП 24-14	2	200	22,2	0,31	0,76	—"—
	ЛП 24-14а	1	200	23,1	0,31	0,76	—"—
	ЛО. 15	2	—	29,0	—	29,0	—"—
	ЛОП-12	1	—	13,4	—	13,4	—"—
	ЛО-12	1	—	33,0	—	33,0	—"—
	ЛМ-12-12	1	200		0,64	1,60	—"—

Спецификация металла							
Наименование элемента	Nº поз.	Профиль	Кол-во под.	Длина 1-ой поз. мм.	Длина всех поз. м.	Вес кг. 1-ой поз.	Вес кг. всех поз.
ЛОП-12а (шт. 1)	1	- 25×5	2	2700	5,40	2,65	5,3
	2	- 30×24	3	940	2,82	4,43	13,3
	3	- 12×4	12	710	8,52	0,3	3,6

Примечание:

1. Для установки водосточных воронок отверстия в плитах покрытия пробить по месту.
2. Перед окраской светлой масляной краской, чугунные канализационные трубы водостоков покрыть нефтяным битумом или каменноугольным лаком.

Нач. отд.	Давидянц						
Гл. инж. отд.	Кетаов						
Гл. инж. пр.	Угольков						
Рук. гр-пы	Кузнецов						
Ст. архит.	Двойнина						
Техник	Сотокина						
Конструктор							

ЦНИИЭП инженерного оборудования г. Москва

1967	Водопроводная очистная станция для вод с содержанием взвешенных веществ до 2000 мг/л производительностью 3000 м³/сут.	Устройство внутреннего водостока. Спецификация металла. Железобетонная лестница	Типовой проект 901-3-24	Альбом I, часть 1	Лист АС-8

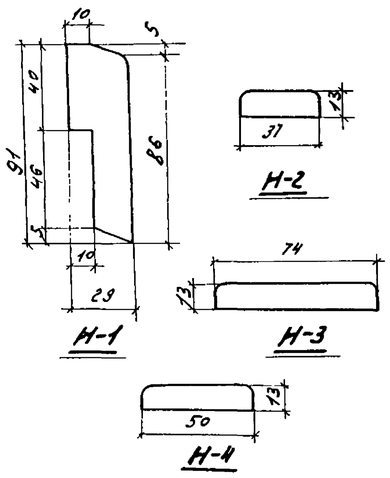

Сечения наличников

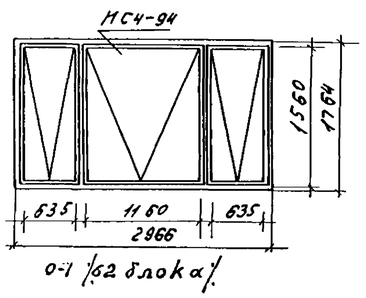

Форма и размер коробки

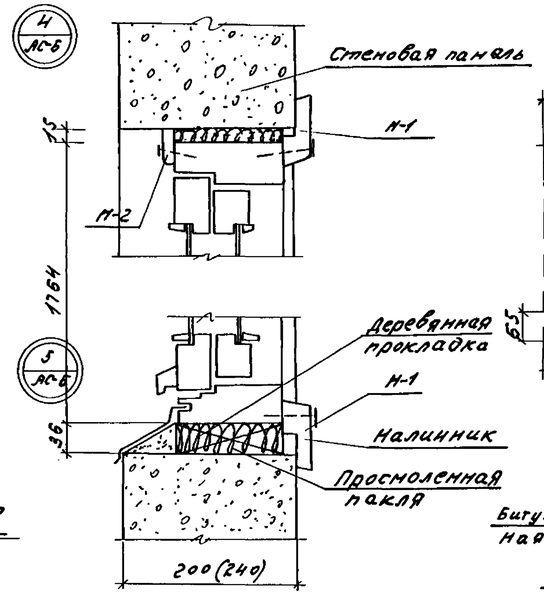

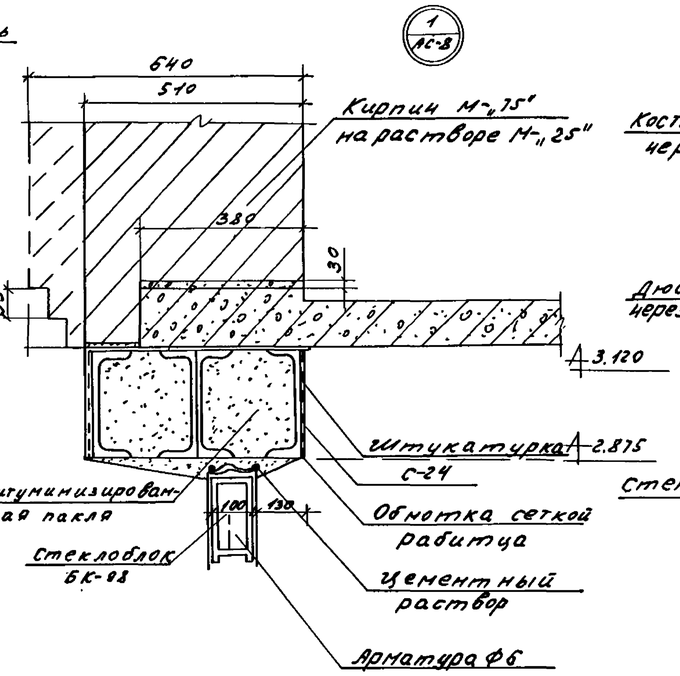

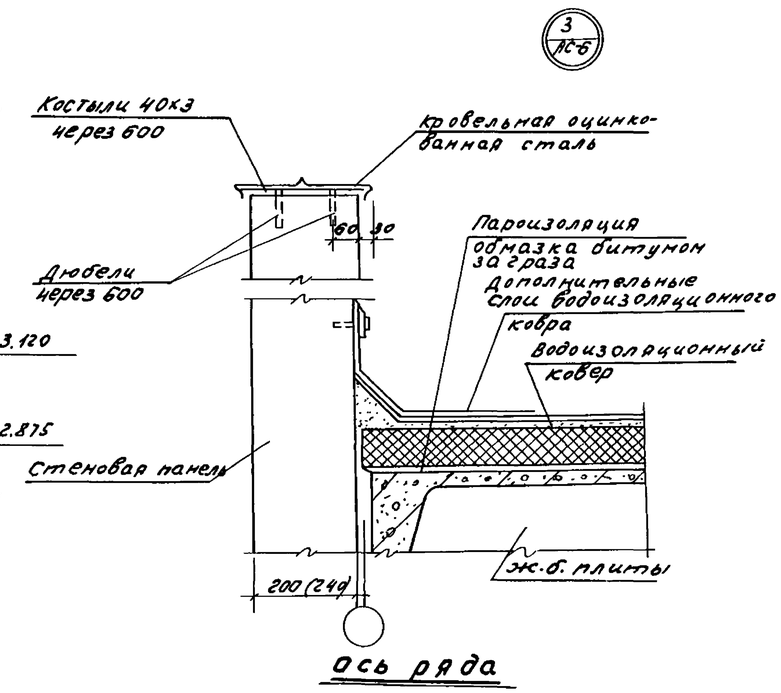

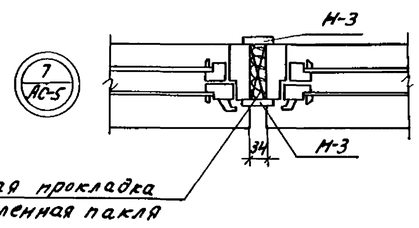

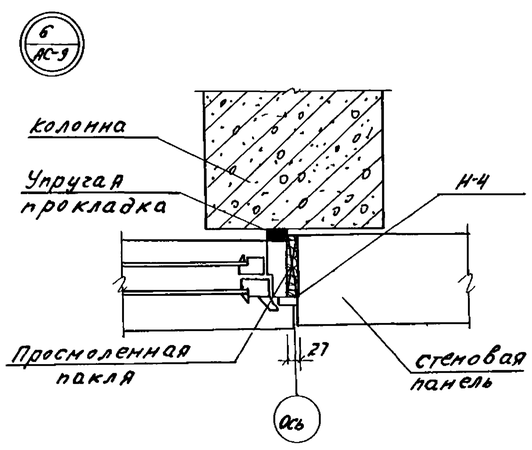

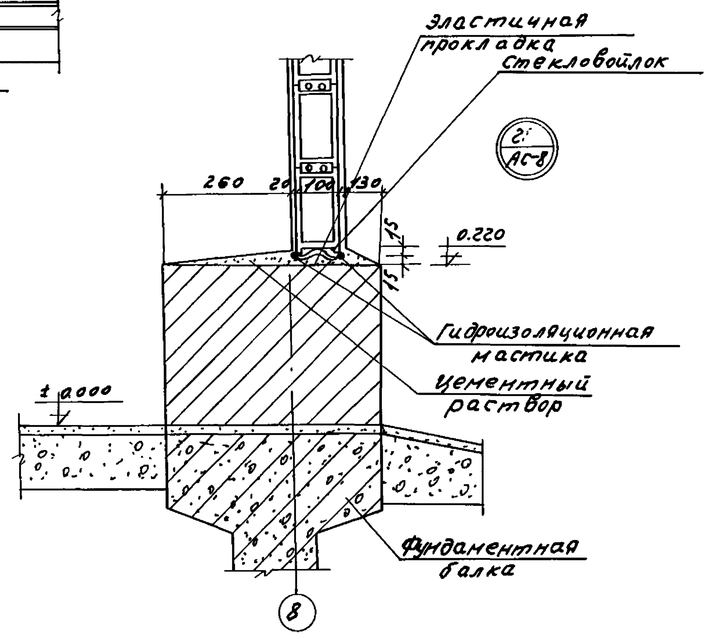

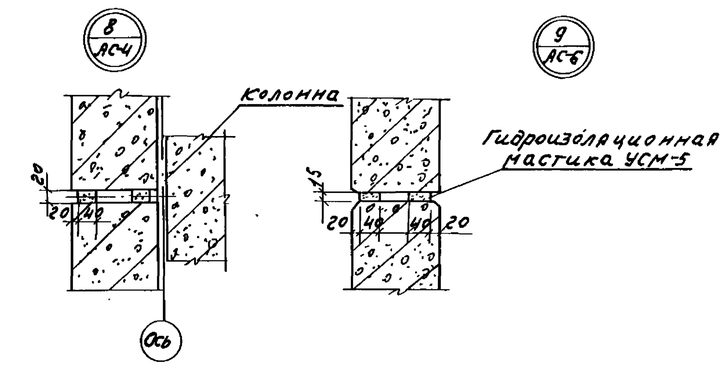

Вертикальный шов Горизонтальный шов

Примечание
Взамен листа АС-9

1969	Водопроводная очистная станция для вод с содержанием взвешенных веществ до 2000 мг/л производительностью 8000 м³/сутки	Узлы 1-9.	Типовой проект 901-3-24	Альбом I часть 1	Лист АС-9и

Нач. отдела	Кетов	
Гл. архитект.	Липский	
Гип. констр.	Кузнецов	
Ст. архитект.	Двойнина	

ЦНИИЭП инженерного оборудования г. Москва

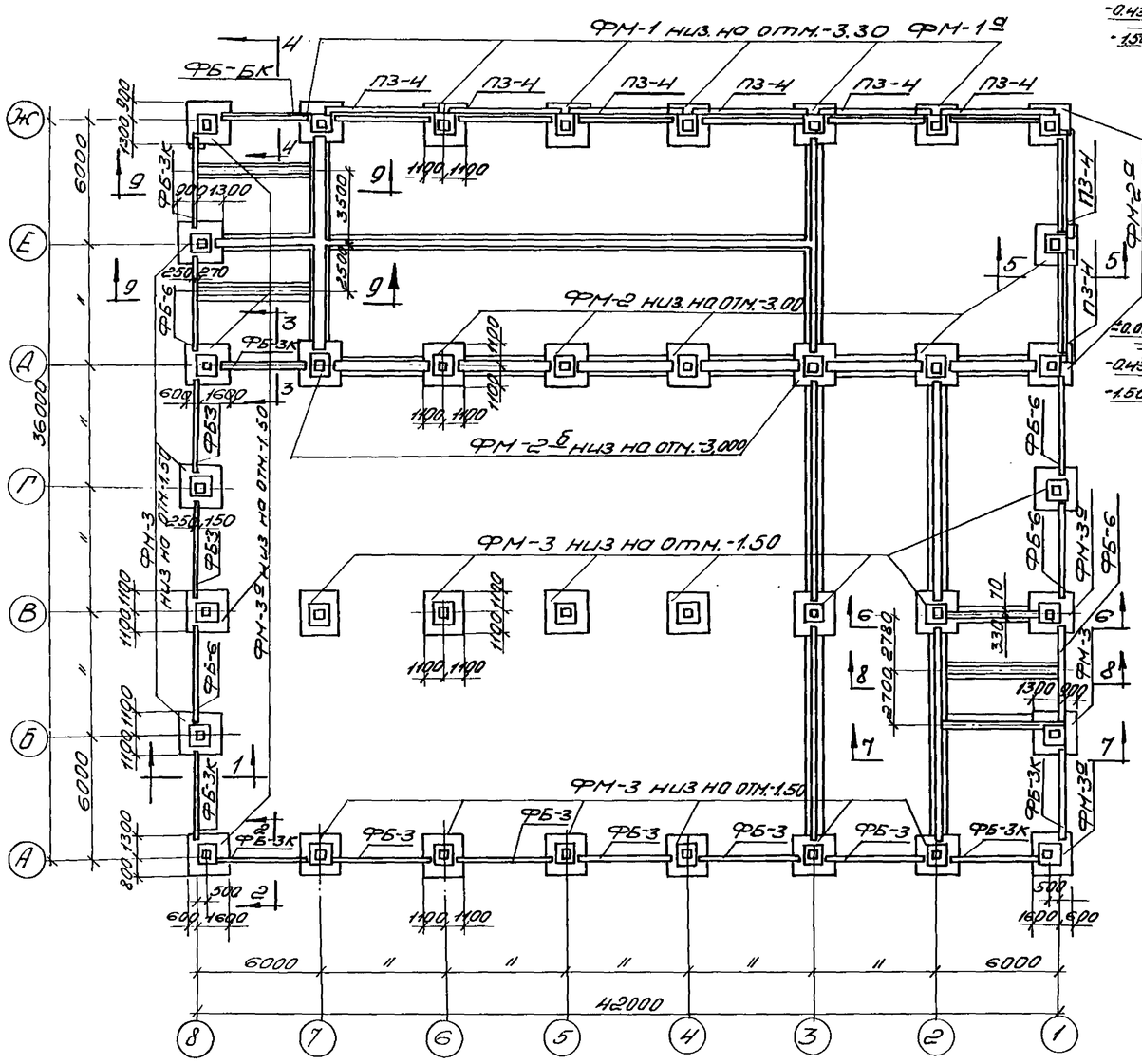

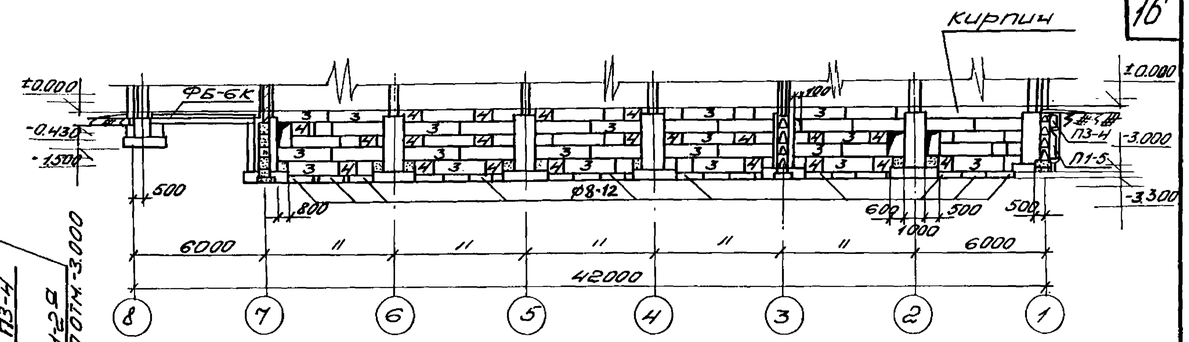

Фундаменты по оси „Ж"

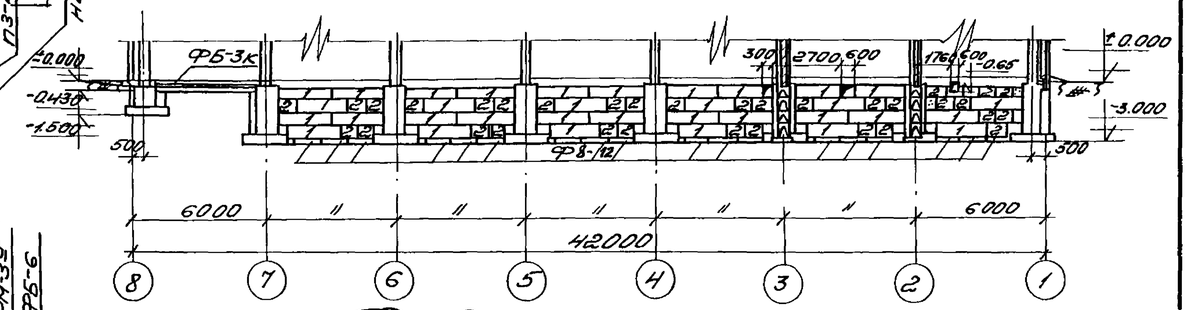

Фундаменты по оси „Д"

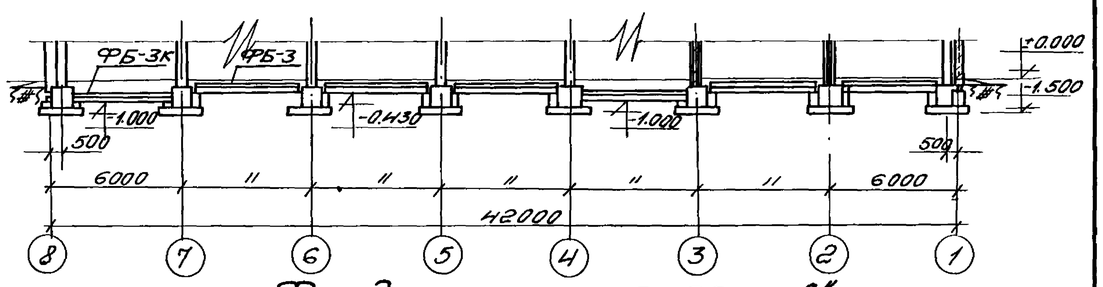

Фундаменты по оси „А"

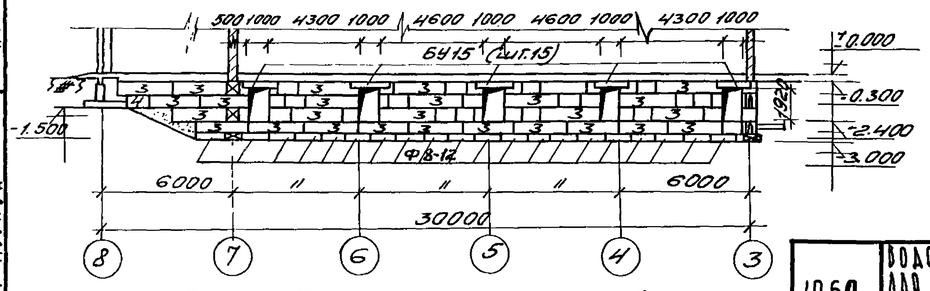

Раскладка блоков по оси „Е"

Расход материалов						
Марка элемента	Марка бетона	На 1 элемент: бетон м³	На 1 элемент: сталь кг	Кол-во шт.	На все: бетон м³	На все: сталь кг
ФМ-1	200	4,9	96,6	6	29,4	579,6
ФМ2; ФМ2а; ФМ-2б	200	4,5	95,9	9	40,5	834,9
ФМ-3; ФМ-3а	200	3,0	72,9	23	69,0	1607,7

Спецификация сборных элементов		
Марка	Кол-во	Серия
БУ 15	15	948-66
ФС4П	146	1.116-1 в.1
ФС4-8	79	— " —
ФС6	50	— " —
ФС6-8	34	— " —
ф 8-12	171	1.112-1
ФБ-3	7	63-01-23 вып. 1
ФБ-3К	6	— " —
ФБ-6/ФБ-6К	5/1	— " —
П1-6	8	ИИ24-1
П3-4	8	— " —

Примечания.

1. Данный лист см. совместно с листом АС-11.
2. Опалубка и армирование даны на листе АС-12.
3. Под башмаки устроить бетонную подготовку толщиной 100 мм.
4. Взамен листа АС-10

1969	Водопроводная очистная станция для вод с содержанием взвешенных веществ до 2000 мг/л производительностью 8000 м³/сутки	План фундаментов. Фундаменты по осям А; Д; Ж; Е.	Типовой проект 901-3-24	Альбом I, часть 1	Лист АС-10

ЦНИИЭП инженерного оборудования г. Москва

Нач. ОТА	Кетов	
Гл. инж. ОТА	Красавин	
Гл. инж. пр-та	Кузнецов	
Рук. гр.	Княгиничев	
Инж.	Овчинников	
	Подобедин	
	Кузнецов	

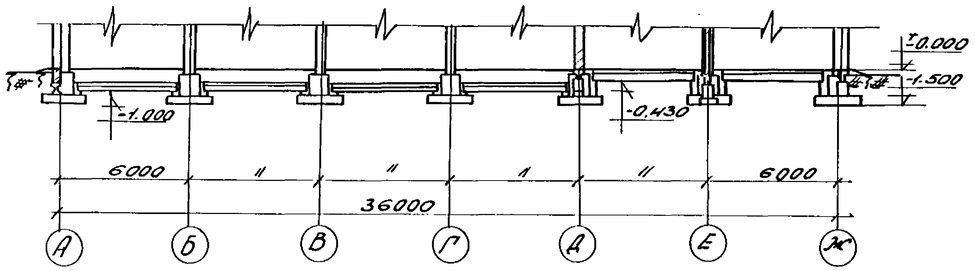

Фундаменты по оси „8"

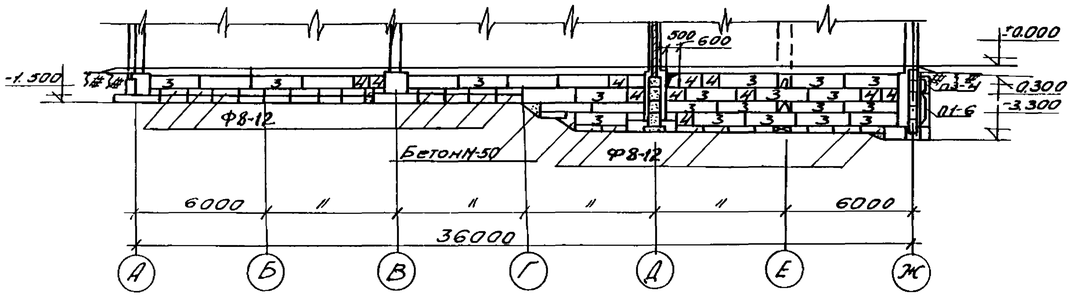

Фундаменты по оси „3"

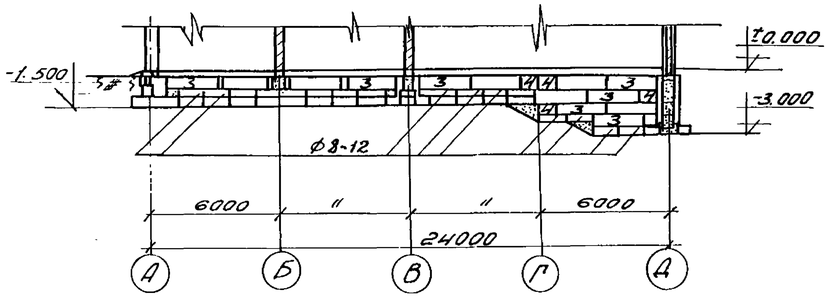

Фундаменты по оси „2"

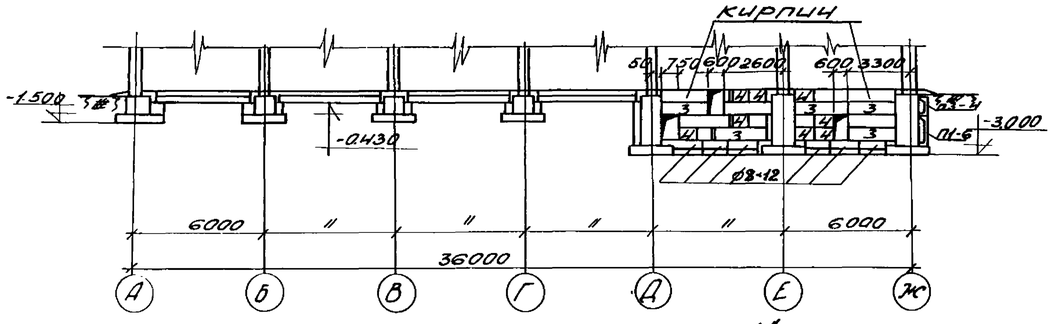

Фундаменты по оси „1"

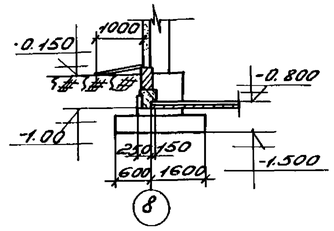

1-1

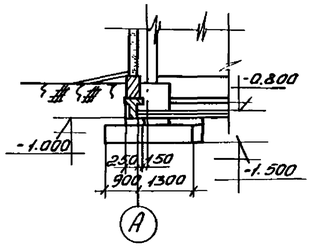

2-2

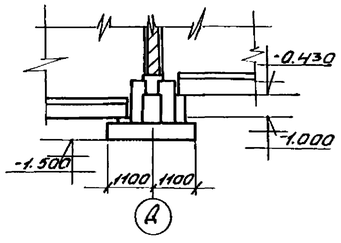

3-3

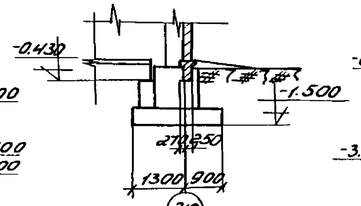

4-4

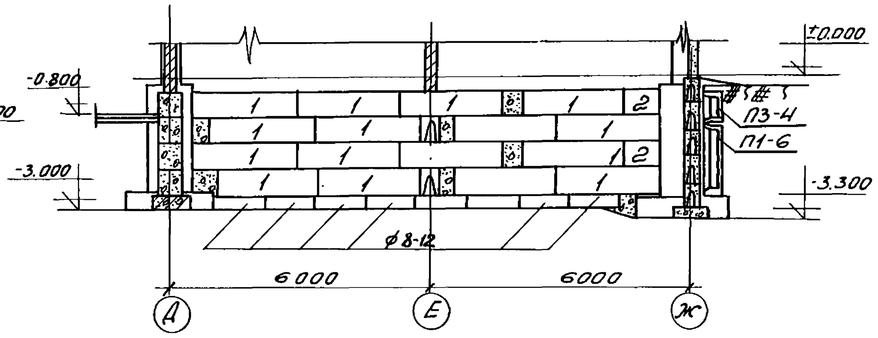

Фундаменты по оси „7"

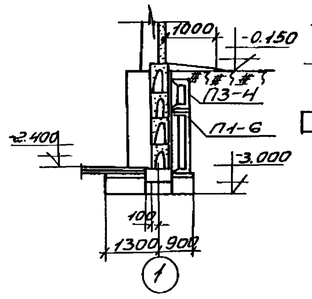

5-5

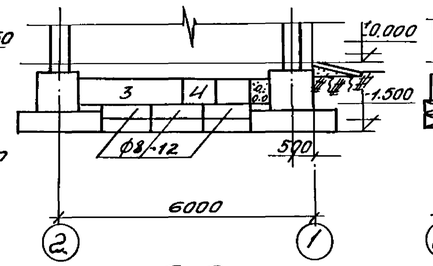

6-6

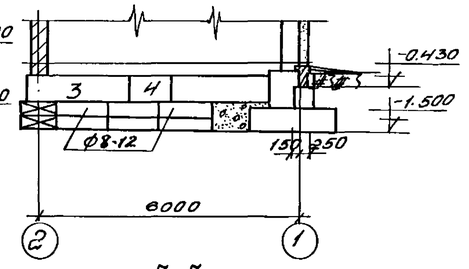

7-7

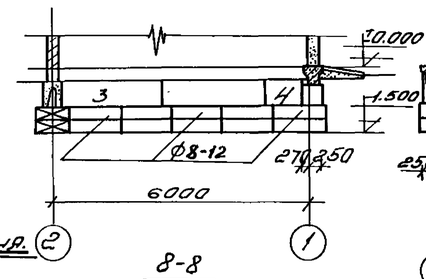

8-8

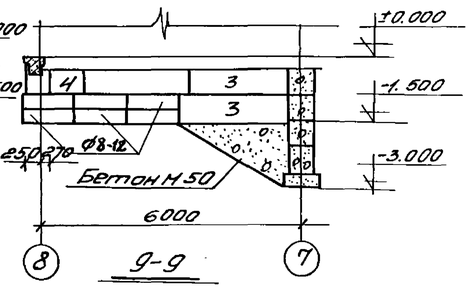

9-9

Условные обозначения.

1 — ФС6
2 — ФС6-8
3 — ФСН П
4 — ФС4-8

Примечания:

1. Данный лист см. совместно с листом АС-10.
2. Под блоки устроить песчаную подготовку толщиной 100мм.
3. Взамен листа АС-11.

1969	Водопроводная очистная станция для вод с содержанием взвешенных веществ до 2000 мг/л. Производительность 8000 м³/сутки	Фундаменты по осям 1;2;3;7;8 Сечения 1-1; 2-2; 3-3; 4-4; 5-5; 6-6; 7-7; 8-8; 9-9.	Типовой проект 901-3-24	Альбом I часть I	Лист АС-11и

ЦНИИЭП инженерного оборудования г. Москва

Нач. отд.	Кетов	
Гл. инж. отд.	Красавин	
Гл. инж. пр.	Кузнецов	
Рук. гр. - пр.	Князиев	
Ст. инж.	Одинников	

Проверил Лоушкин

Согл.

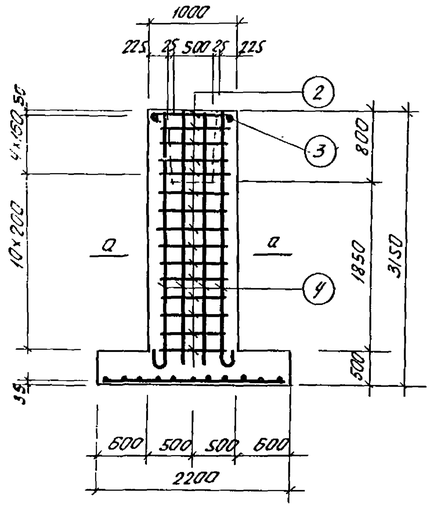

ФМ-1; ФМ-1а

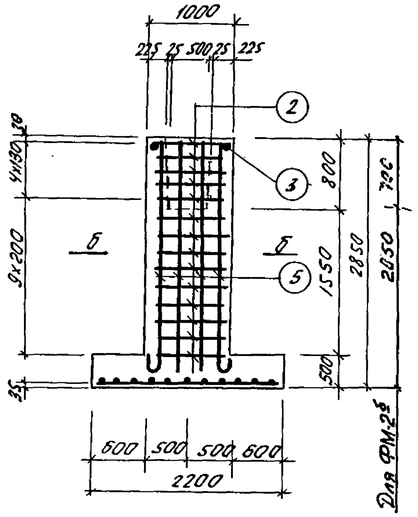

ФМ-2; ФМ-2а; ФМ-2б

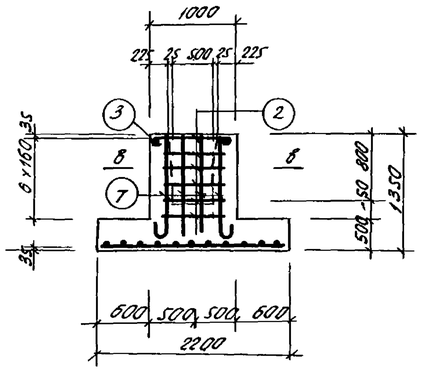

ФМ-3; ФМ-3а

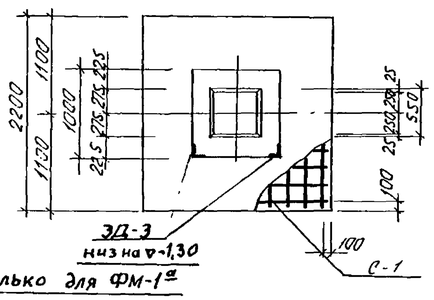

только для ФМ-1а

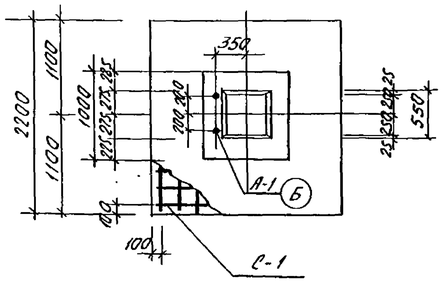

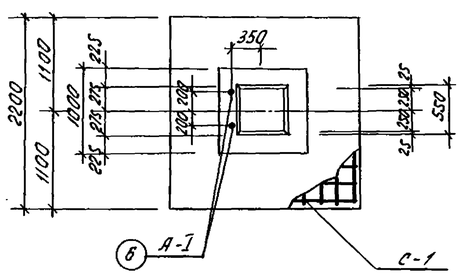

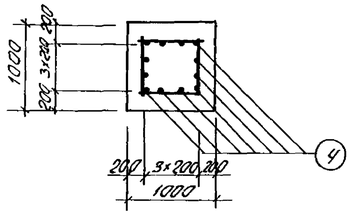

а-а

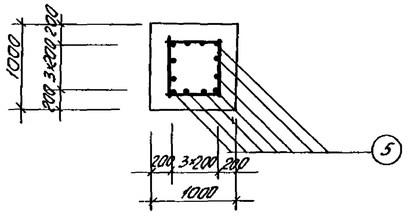

б-б

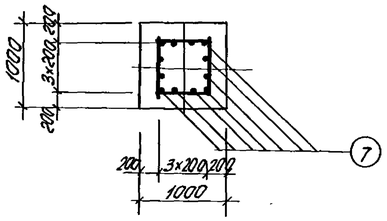

в-в

Спецификация арматуры на 1 ж.б. элемент

Марка элем. и кол. 60	Марка кол. 5 шт. 6	N поз.	Эскиз	ф мм	с мм	Кол. 60 отверж. в каждом шт. 5 элем.	Кол. 60 шт. 5 элем.	пр м	Выборка арматуры: ф мм	Σпс м	Вес кг	Общ. вес кг
ФМ-1а, ФМ-1, 5 шт. 1	С-1 шт. -1	1	10×200	12 AII	2150	22	22	47.3	8 AI	45.8	18.1	108.6
									12 AII	40.7	36.4	218.0
									12 AII	47.3	42.1	253.0
									Итого		96.6	579.6
	Отдельные отвержни	2	700	8 AI	700	-	60	42.0				
		3	980 920 920	8 AI	3800	-	1	3.8				
		4	170 3050	12 AII	3400	-	12	40.7				
ФМ-2 шт. 5 ФМ-2а шт. -2(2)	С-1 шт 1		см. ФМ-1	12 AII	2150	22	22	47.3	8 AI	41.6	16.5	148.5
									22 AI	1.4	4.2	8.4
	Отдельные отвержни	2	700	8 AI	700	-	54	37.8	12 AII	37.2	33.1	299.0
		3	980 920 920	8 AI	3800	-	1	3.8	12 AII	47.3	42.1	379.0
		5	170 2750	12 AI	3100	-	12	37.2	Итого		95.9	834.9
		6	80 500 120	22 AI	700	-	2	1.4				
ФМ-3 шт 17 ФМ-3а шт 6	С-1 шт-1	1	см ФМ-1	12 AII	2150	22	22	47.3	8 AI	29.0	9.5	218.5
									22 AI	1.4	4.2	25.2
	Отдельные отвержни	2	700	8 AI	700	-	36	25.2	12 AII	19.2	17.1	394.0
		3	980 920 920	8 AI	3800	-	1	3.8	12 AII	47.3	42.1	970.0
		6	80 500 120	22 AI	700	-	2	1.4	Итого		72.9	1607.1
		7	170 1250	12 AI	1600	-	12	19.2				

Выборка арматуры на лист

Сталь класса А-I	ф мм	8	12	22		Всего
	Вес кг	475.6	911.0	33.6	-	1420.2
Сталь класса А-II	ф мм	12				Всего
	Вес кг	1602.0	-	-	-	1602.0

Примечания:

1. План фундаментов см. лист АС-10.
2. Анкера А-1 закладываются только в фундаментах ФМ-2а и ФМ-3а.
3. ЗД-3 изображена на листе АС-13

1967	Водопроводная очистная станция для вод с содержанием взвешенных веществ до 2000 мг/л и производительностью 8000 м³/сут.	Опалубка и армирование фундаментов.	Типовой проект 901-3-24	Альбом I часть 1	Лист АС-12

ЦНИИЭП инженерного оборудования г. Москва

Нач. отд. Давидянц; Гл. инж. отд. Ветлов; Гл. инж. пр. Угольков; Рук. гр. пр. Кузнецов; Техник Шапиро; Проверил Сычугников

9604-01 18

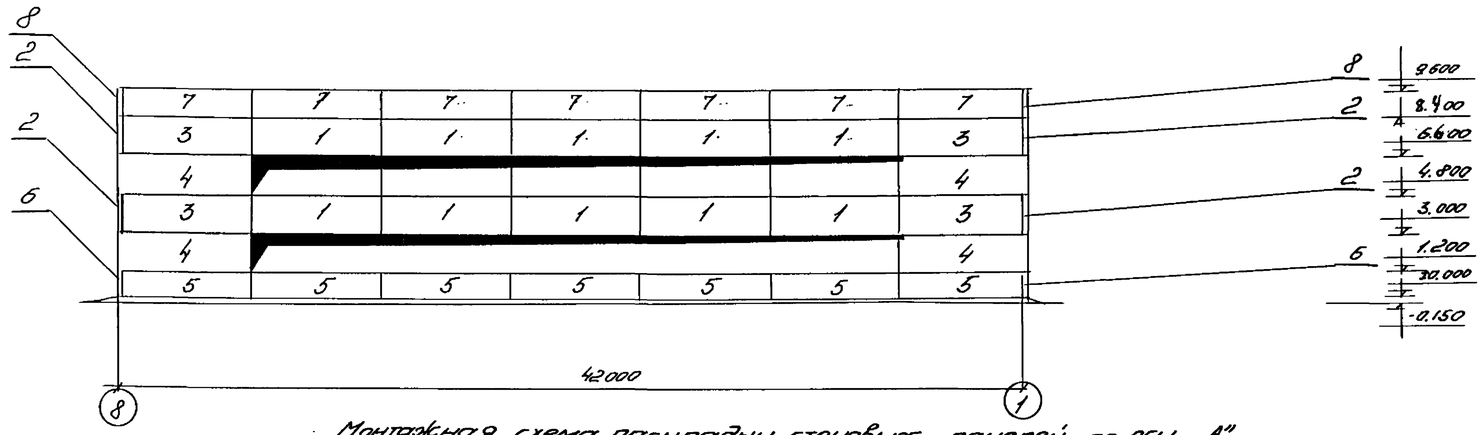

Монтажная схема раскладки стеновых панелей по оси „А"

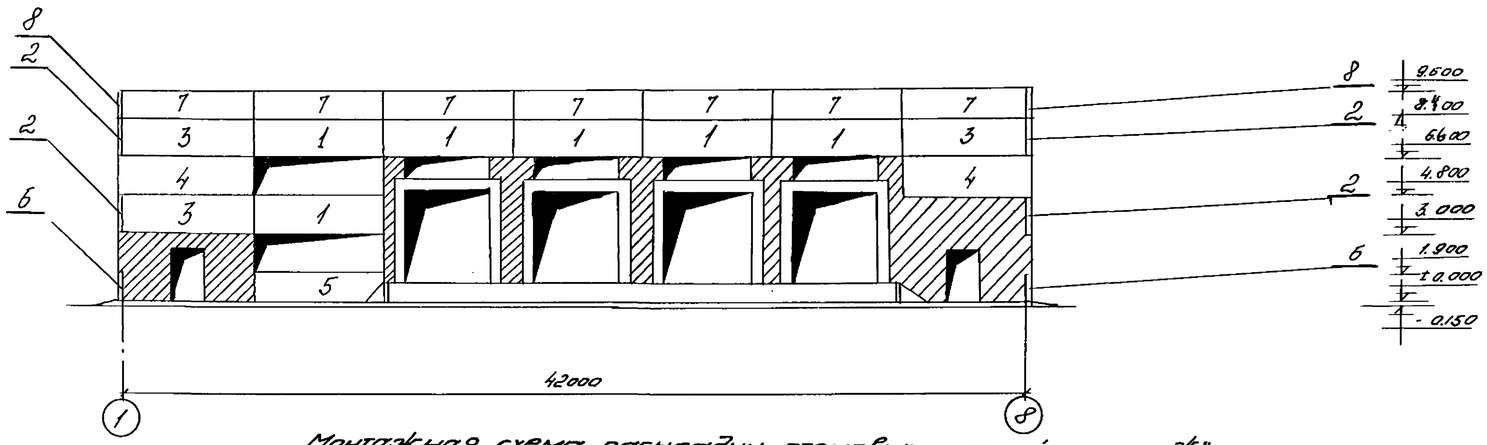

Монтажная схема раскладки стеновых панелей по оси „Ж"

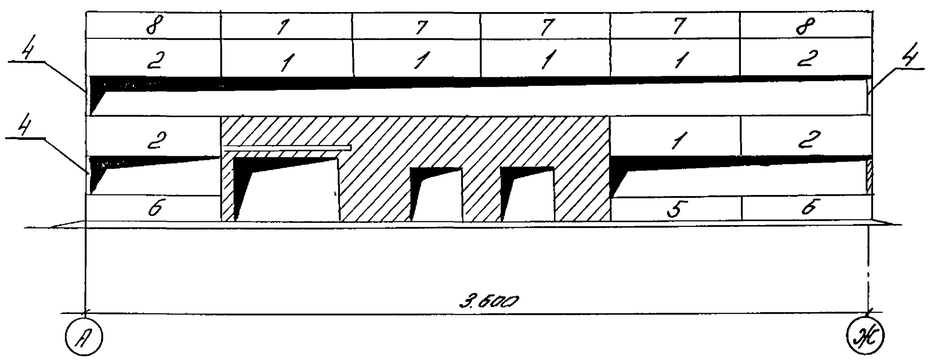

Монтажная схема раскладки стеновых панелей по оси „1"

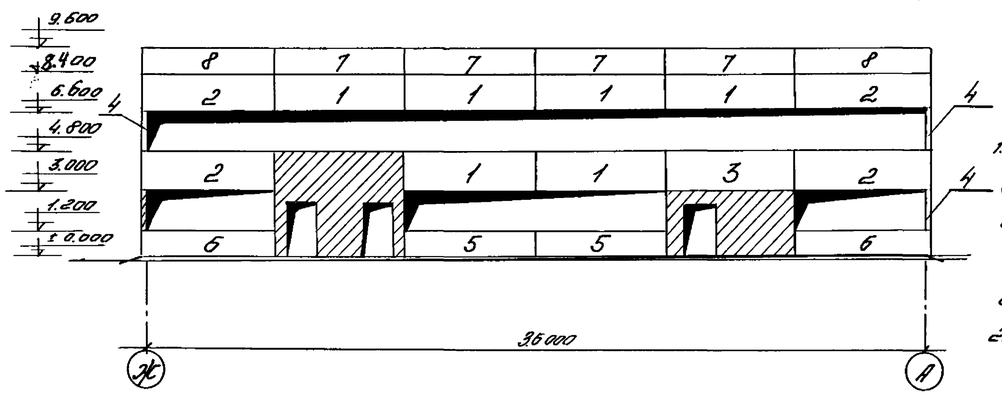

Монтажная схема раскладки стеновых панелей по оси „10"

Спецификация стеновых панелей

№ п/п панелей	Марка панели	Вес в т.	К-во шт. -20°С -30°С	К-во шт. -40°С	Серия
1	ПСП 20-3 / 1.8×6	2.6	27	–	СК-02-31, вып. 2
	ПСП 24-3 / 1.8×6	3.0	–	27	
2	ПСП 20-3 / 1.8×6.25	2.6	8	–	
	ПСП 24-3 / 1.8×6.25	3.1	–	8	
3	ПСП 20-1 / 1.8×6	2.6	8	–	
	ПСП 24-1 / 1.8×6	3.0	–	8	
4	ПСП 20-1 / 1.8×6.25	2.6	6	–	
	ПСП 24-1 / 1.8×6.25	3.1	–	6	
5	ПСП 20-1 / 1.2×6	1.7	11		
	ПСП 24-1 / 1.2×6	2.0	–	11	
6	ПСП 20-1 / 1.2×6.25	1.7	4	–	
	ПСП 24-1 / 1.2×6.25	2.1	–	4	
7	ПСП 20-2д / 1.2×6.0	1.7	22	–	
	ПСП 24-2д / 1.2×6	2.0	–	22	
8	ПСП 20-2д / 1.2×6.25	1.7	4	–	
	ПСП 24-2д / 1.2×6.25	2.1	–	4	

Примечания

1. Изготовление панелей, их приемка и контроль качества, а также хранение и транспортировка должна производиться в соответствии со СНиП III-85-62.
2. Укладирование и транспортировка панелей должны осуществляться в положении „на ребро".
3. Взамен листа АС-13

3. Крепление стеновых панелей к стойке торцевого фахверка см. деталь 17 ТДМ-5-01.
4. Узлы крепления стеновых панелей даны на листе АС-14.

1969	Водопроводная очистная станция для вод с содержанием взвешенных веществ до 2000 мг/л производительностью 8000 м³/сутки	Монтажная схема раскладки стеновых панелей.	Типовой проект 901-3-24	Альбом I часть 1	Лист АС-13м

ЦНИИЭП инженерного оборудования г. Москва

Нач. отд.	Кетаов	
Гл. архитект.	Анпскин	
Гип. конструк.	Кузнецов	
Ст. архитект.	Дворнична	

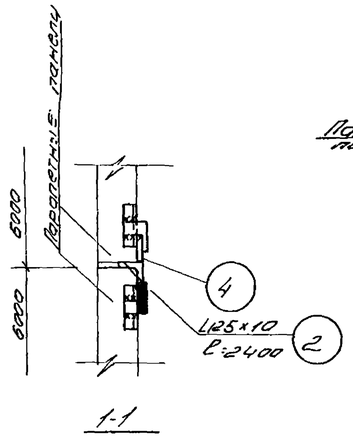

1-1

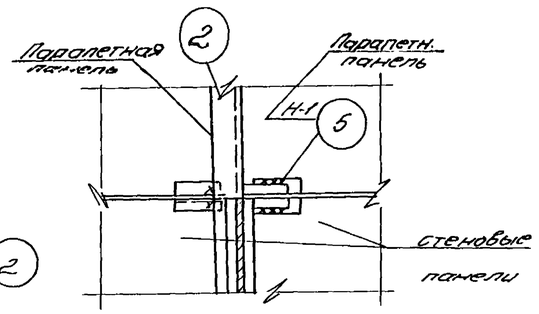

3-3

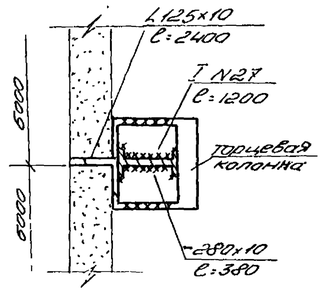

2-2

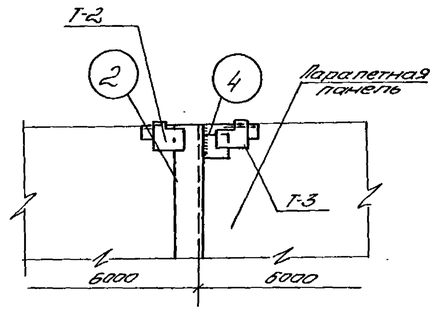

4-4

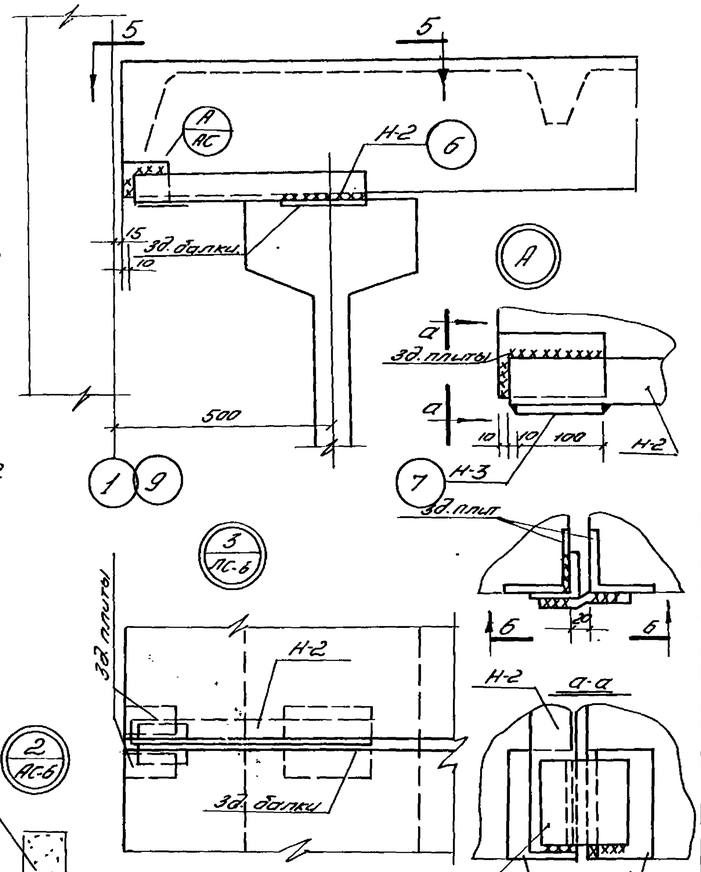

Сечение 5-5

б-б

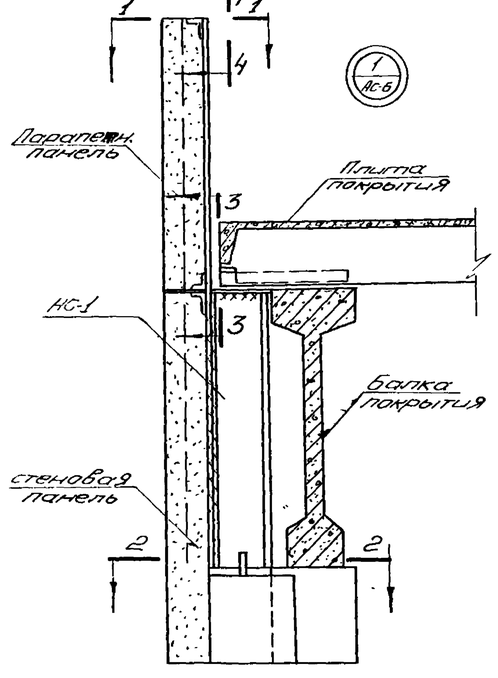

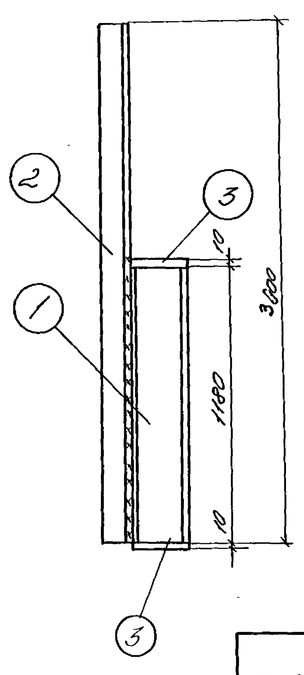

НС-1

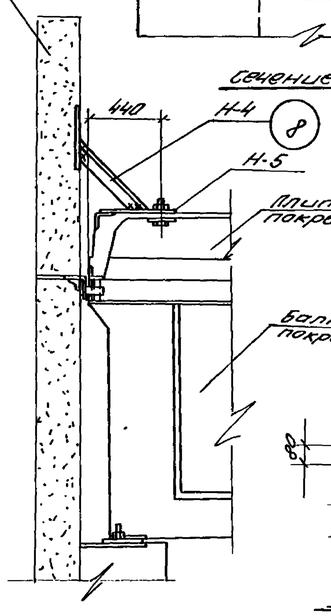

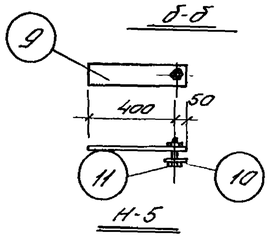

Н-5

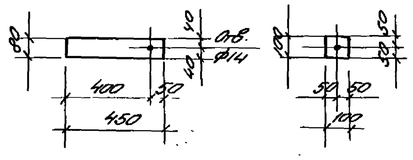

поз. 9 поз. 10

Спецификация стали на 1 штуку каждой марки

Марка	NN поз	Профиль	Длина мм	Кол-во Т.	Кол-во Н.	Вес в кг. 1 шт.	Вес в кг. Всех	Вес в кг. Марка	Примечания
НС-1	1	I №27	1180	1	-	37,2	37,2	100,9	
	2	L 125×10	2400	1	-	45,8	45,8		
	3	-280×10	380	2	-	8,4	16,8		
	4	-120×10	120	1	-	1,1	1,1		
Н-1	5	-50×10	200	1	-	0,8	0,8	0,8	
Н-2	6	L 125×10	700	1	-	13,4	13,4	13,4	
Н-3	7	-100×10	100	1	-	0,8	0,8	0,8	
Н-4	8	L 63×6	450	1	-	2,6	2,6	2,6	
Н-5	9	-80×10	450	1	-	2,8	2,8	3,8	
	10	-100×10	100	1	-	0,8	0,8		
	11	Болт М-12 с гайкой	-	1	-	0,2	0,2		

Выборка отправочных марок

Марка	Кол-во Т	Кол-во Н	Вес в кг Марка	Вес в кг Всех	Лист проекта или серия
1	2	3	4	5	6
НС-1	6	-	100,9	605,4	АС-15
Н-1	6	-	0,8	4,8	—"—
Н-2	26	-	13,4	348,0	—"—
Н-3	24	-	0,8	19,2	—"—
Н-4	90	-	2,6	234,0	—"—
Н-5	90	-	3,8	342,0	—"—
Сф.9	8	-	422,4	3379,2	ст-02-31 Вып. 6

1	2	3	4	5	6
Нф.8	4	-	46.5	182.0	ст. 02-31 Вып. 6
Т-1	250	-	1.6	400.0	—"—
Т-2	12	-	3,7	44,4	—"—
Т-3	12	-	3,7	44,4	—"—
Т-4	140	-	2,8	392.0	—"—
НУ-1	2	-	38,9	77,8	—"—
НУ-2	2	-	38,9	77,8	—"—
РК-2	46	-	20,2	929,2	—"—
Т-7	16	-	3,0	48,0	—"—

Примечания:

1. Монтаж здания водопроводной станции производить руководствуясь ТДМ-5-01 „Типовые монтажные детали одноэтажных промышленных зданий"
2. Данный лист см. совместно с листами АС-13
3. Крепление оконных панелей к стойке торцевого фахверка в углу здания см. деталь 21 ТДМ-5-01.
4. Взамен листа АС-14

Нач. отд.	Кетов		
Гл. архитек.	Анпокин		
Гип конструк.	Кузнецов		
Ст. архитект.	Лосинина		

ЦНИИЭП инженерного оборудования г. Москва

1969	Водопроводная очистная станция для вод с содержанием взвешенных веществ до 2000 мг/л производительностью 8000 м³/сутки	Детали разрезов. Спецификация.	Типовой проект 901-3-24	Альбом I часть 1	Лист АС-14м

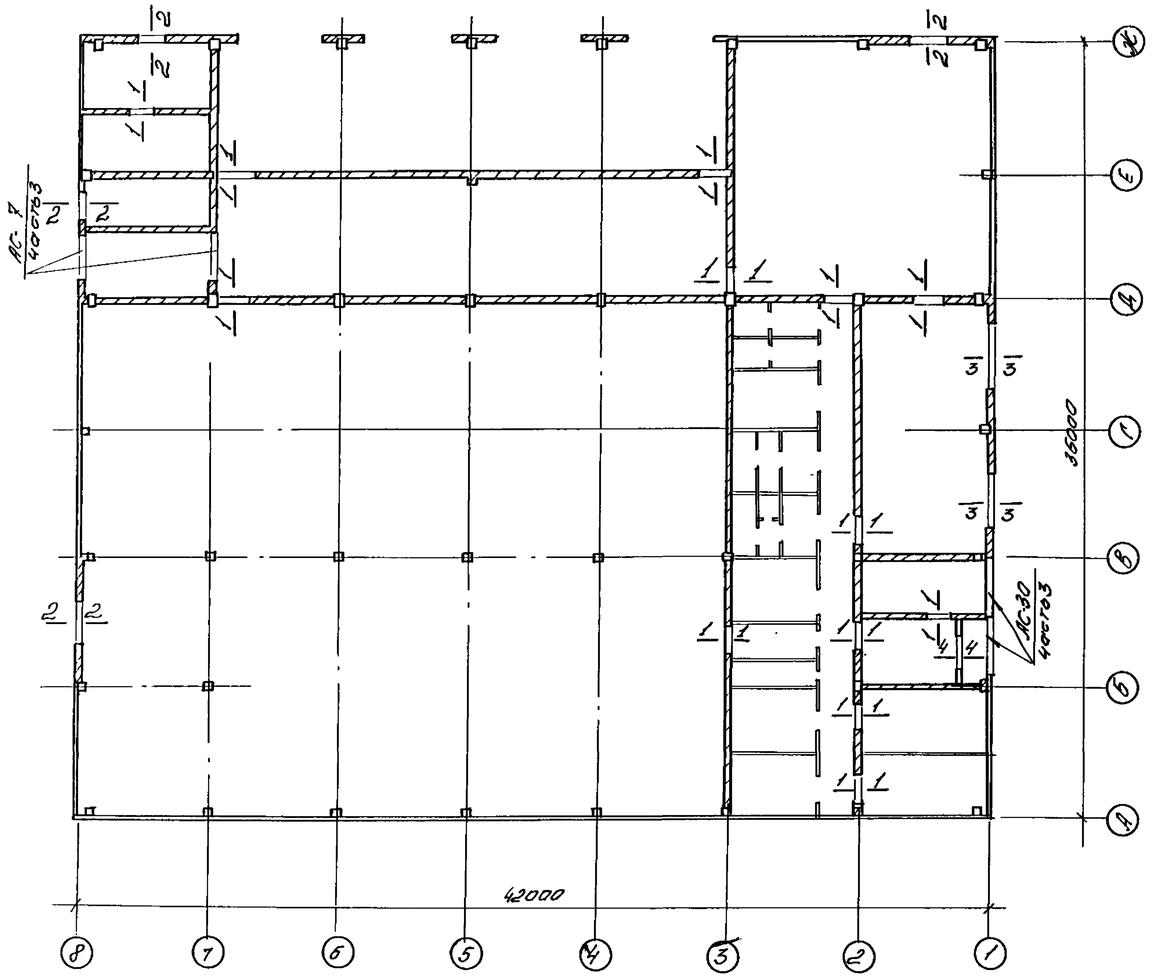

План перемычек до отм. 4.20

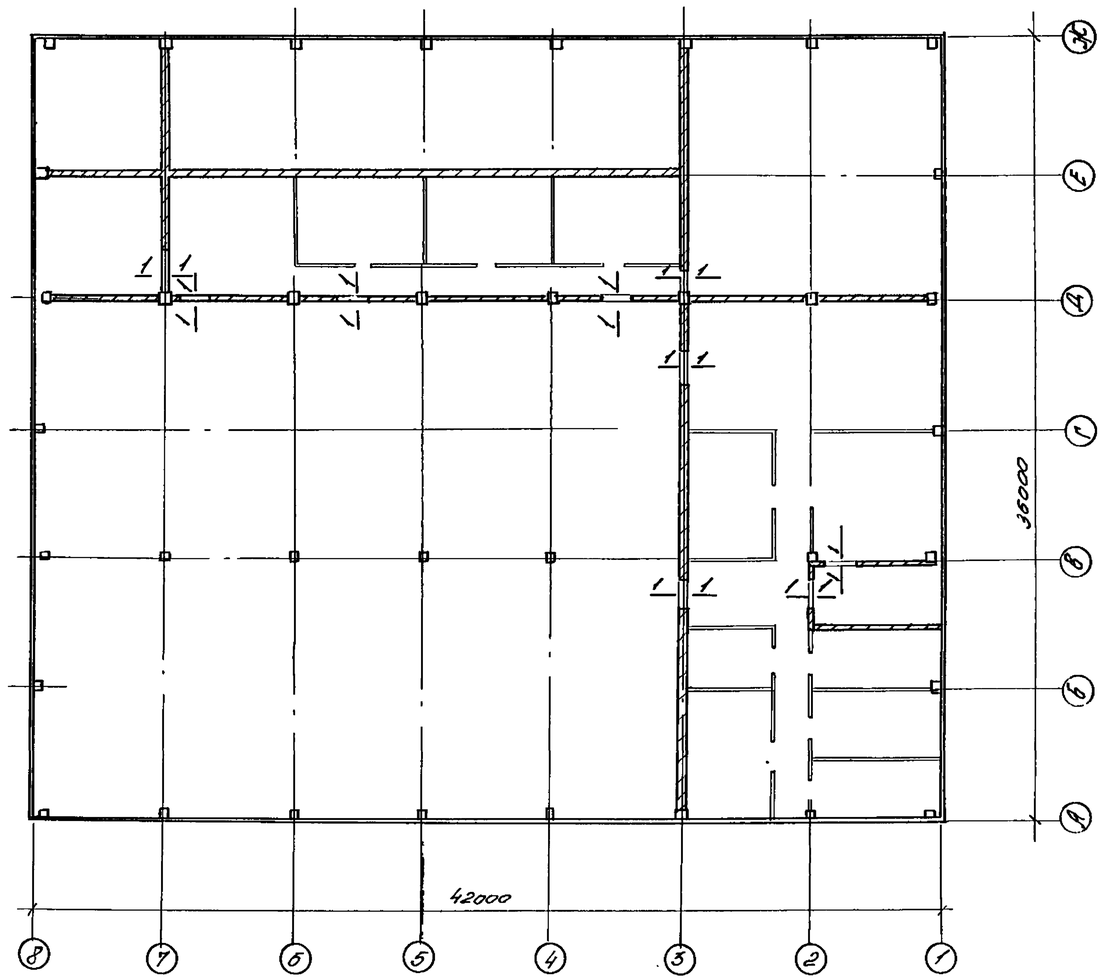

План перемычек от. отм. 4.20

Спецификация сборных ж/б. элементов				
Марка перемычки	Кол. во шт. для t° 20°С-30°	Кол. во шт. для t°≥40°С	Вес эл-та в кг	ГОСТ
6У15	81	81	105	ГОСТ 948-60
6У19	2	2	130	—"—
6У24	4	4	335	—"—
624	8	8	105	—"—
6У30	4	4	410	—"—

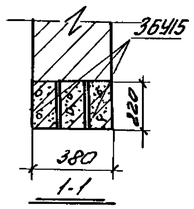

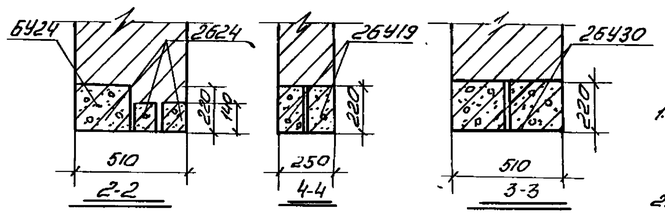

Примечания

1. Перемычки укладываются на свежеуложенный раствор.
2. Перемычки 6У15 (шт. 15) включены с листа АС-10
3. Взамен листа АС-15.

1969	Водопроводная очистная станция для вод с содержанием взвешенных веществ до 2000 мг/л. производительностью 8000 м³/сутки	План перемычек до отм: 4.20 План перемычек от отм: 4.20	Типовой проект 901-3-24	Альбом I часть 1	Лист АС-15м

ЦНИИЭП инженерного оборудования г. Москва

Нач. отдела	Кетаов	
Гл. архитект.	Линский	
Гип. констр.	Кузнецов	
Ст. инжинер.	Авсинина	

9604-01 21

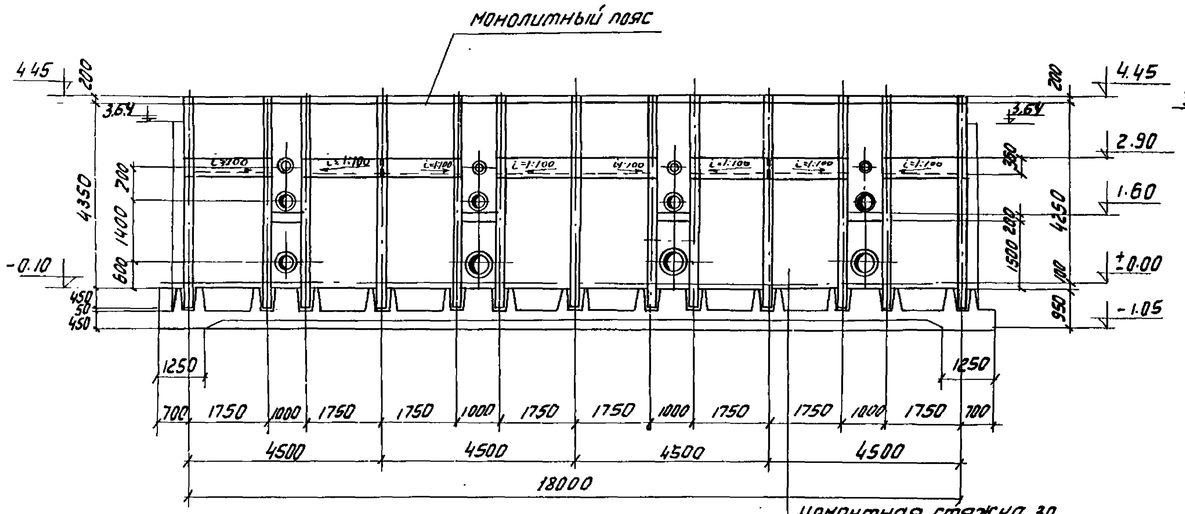

1-1

Цементная стяжка 30
Бетон марки 100-100
песок - 370
цементно-песчаная гидроизоляция слоем 25мм
Ж/б днище - 200
цементная стяжка 20
Промазка битумом за 2 раза
бетонная подготовка 100 М-50
щебень, втрамбованный в грунт.

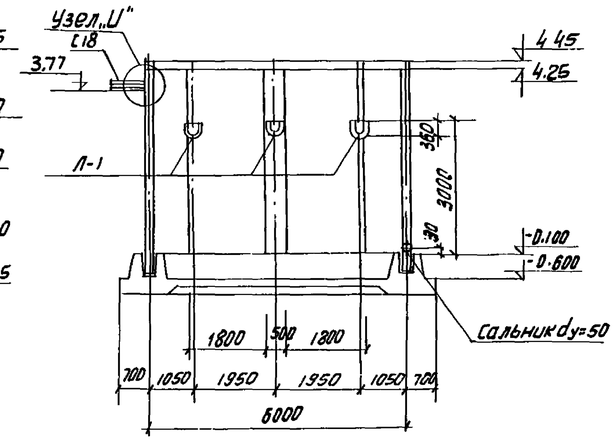

2-2

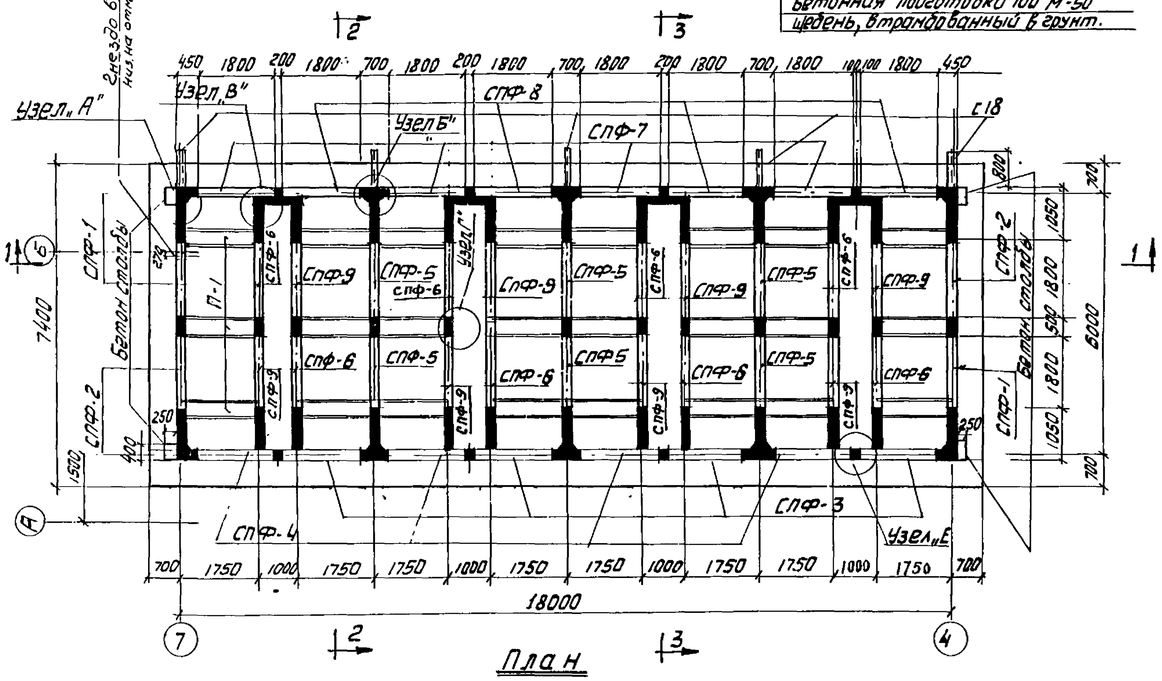

План

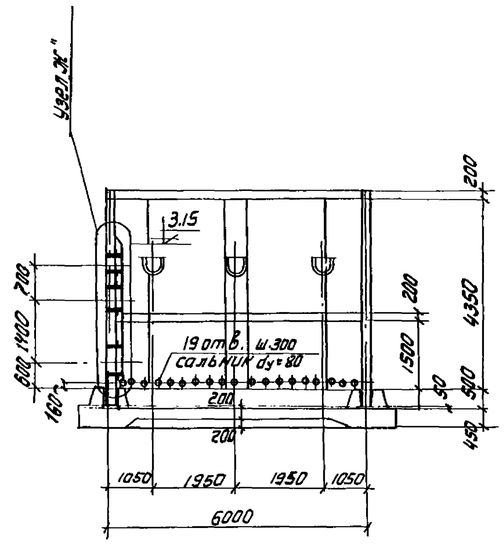

3-3

Выборка сборных железобетонных элементов

Наимен. эл-тов	Марка элемента	колич. шт.	вес т.	Лист
Стеновые панели	СПФ-1	2	4.33	АС – 13
	СПФ-2	2	4.33	—"—
	СПФ-3	4	4.30	—"—
	СПФ-4	4	4.30	—"—
	СПФ-5	6	4.33	—"—
	СПФ-6	8	4.33	—"—
	СПФ-7	4	4.28	—"—
	СПФ-8	4	4.33	—"—
	СПФ-9	8	4.37	—"—
	Л-1	24	0.30	—"—

Выборка узлов

N узла	колич.	лист
А	4	АС-21
Б	6	—"—
В	16	—"—
Г	13	—"—
Е	8	—"—
Ж	4	—"—
И	5	—"—

Примечания:

1. Узлы - см. листы АС-21
2. Бетон для заделки стыков и бетон монолитных участков приготовляется на безусадочном цементе.
3. На днище и на внутреннюю поверхность стен нанести цементно-песчаную гидроизоляцию слоем 25мм (см. ТУ. 113-55,5 §§ 121 - 128).

1967	Водопроводная очистная станция для вод с содержанием взвешенных веществ до 2000 мг/л производительностью 8000 м³/сутки	Блок фильтров и осветлителей. Общий вид фильтров. План 1-1; 2-2; 3-3.	Типовой проект 901-3-24	Альбом I часть I	Лист АС-16

ЦНИИЭП инженерного оборудования г. Москва

Нач. отд.	Авиаян		
Гл. инж. отд.	Кетаев		
Гл. инж. пр.	Угольков		
Рук. гр.	Кузнецов		
Ст. инж.	Чернова		
Проверил	Лоцкер		

9804-01 22

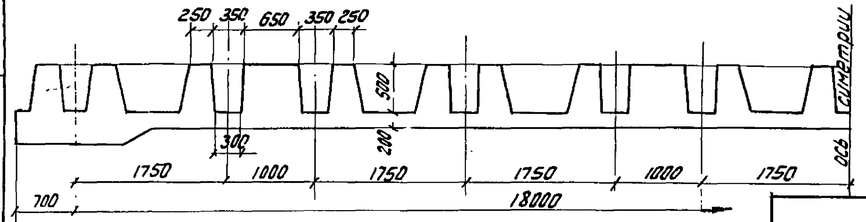

1-1

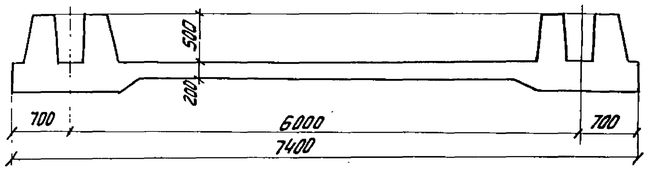

2-2

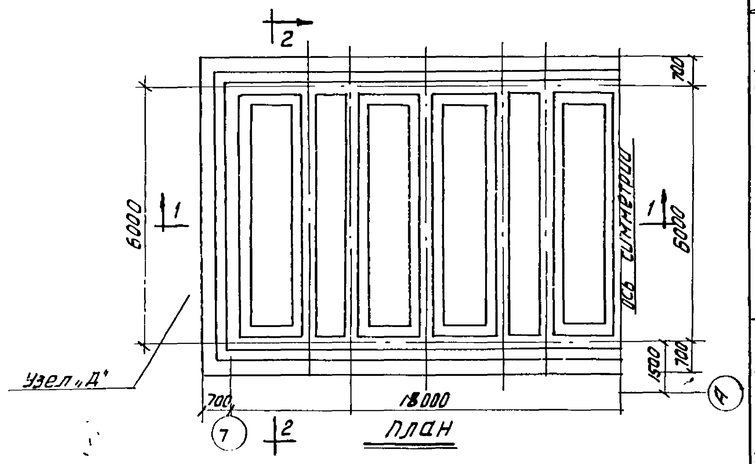

План

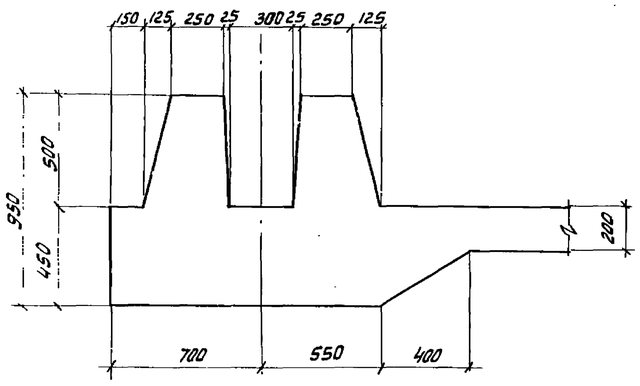

Узел „Д"

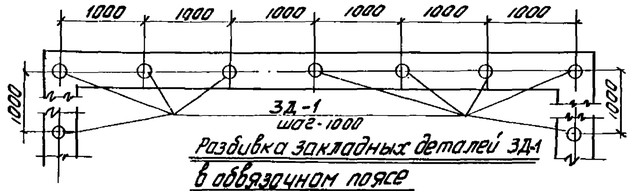

Разбивка закладных деталей ЗД-1 в обвязочном поясе

Спецификация арматуры на 1 элемент

Марка элемента	Каркас для сетки	№ стерж.	Эскиз	ф мм	ℓ мм	Стержни К-С шт	Стержни ЗД-Т шт	Пℓ м	Выборка армат. на 1 элемент ф мм	Σпℓ м	Вес кг	Общий вес кг
1	2	3	4	5	6	7	8	9	10	11	12	13
Узел „А" шт-4	С-5 шт-2	1	л. сгиба С-5 (1)	14А-II	4725	6	12	57,0	10А-I	19,0	11,7	46,8
		2	л. сгиба С-6 (2)	14А-II	1700	5	10	17,0	10А-II	10,7	6,6	26,4
		3		12А-II	1400	25	50	70,0	12А-II	70,0	62,2	248,8
									14А-II	94,0	113,7	454,8
	Отдельные стержни	4	570	10А-I	750	–	25	19,0	Итого		194,2	776,8
		5	4950	14А-II	4950	–	4	20,0				
		6	430	10А-II	630	–	17	10,7				
		7										
Узел „Б" шт-6	С-5 шт-2	1	л. сгиба С-5 (1)	14А-II	4725	6	12	57,0	10А-I	37,5	23,1	138,6
		2	л. сгиба С-6 (2)	14А-II	1700	5	10	17,0	10А-II	23,1	14,3	85,8
		3		12А-II	1400	25	50	70,0	12А-II	70,0	62,2	373,2
									14А-II	94,0	113,7	682,2
	Отдельные стержни	4	см. выше	10А-I	750	–	50	37,5	Итого		213,3	1279,8
		5	см. выше	14А-II	4950	–	4	2,00				
		7	680	10А-II	680	–	34	23,1				
Узел „В" шт-16	С-6 шт-2	8	(8)	10А-II	4725	5	10	47,2	10А-II	94,5	58,3	932,8
		9	(8)	10А-II	830	25	50	41,5	Итого		61,8	932,8
	Отд. стер.	10	360	10А-II	720	–	8	5,8				
Узел „Г" шт-13	Отдельн. ст.	11	2900	14А-II	2900	–	10	29,0	10А-II	10,1	6,2	49,6
		12	500	12А-II	1500	–	10	15,0	12А-II	39,0	34,6	449,8
		13	480	12А-II	480	–	50	24,0	14А-II	29,0	35,1	456,3
		10	360	10А-II	720	–	6	4,3	Итого		75,9	955,7
Узел шт-8	Отд. стер.	5	см. выше	14А-II	4950	–	4	20,0	14А-II	20,0	24,2	193,6
									Итого		24,2	193,6
Узел „Ж" шт-4	С-7 шт-9	14	(11)	10А-II	1160	2	18	20,9	10А-II	101,9	62,8	251,2
		15	(15)	10А-II	180	5	45	81,0	Итого		62,8	251,2

1	2	3	4	5	6	7	8	9	10	11	12	13
Анкер на отм. 150 мм шт-4	С-8 шт-3	16	(16)	10А-II	5770	5	10	57,7	10А-II	117,0	72,2	288,8
		17	(17)	10А-I	780	38	76	59,3	Итого		72,2	288,8
Обвязочный пояс	Отдельные стержни	18		6А-I	870	–	399	347	6А-I	347,0	77,0	77,0
		19	Общая длина	10А-I	Общая длина 501600	–	–	501,6	10А-I	501,6	309,8	309,4
									Итого		386,4	386,4
	ЗД-1 шт-43	20	полоса	100×8	100	–	1	0,1	100×8	0,1	0,63	30,2
		21	Труба ДН 40 S-3	–	80	–	1	0,08	Труба ДН 40	0,08	0,22	10,6
									Итого		0,85	40,8
Узел „Д" шт-5	Прочие обозначения отдельные позиции	22	□30×30	□30×30	1000	—	48	48,0	□30×30	48,0	338,9	338,9
		23	-40×4	-40×4	Общая длина 96000	—	—	96,0	-40×4	96,0	121,0	121,0
		24	-20×4	-20×4	Общая длина 96000	—	—	96,0	-20×4	96,0	60,5	60,5
									Итого:		520,4	520,4
	Отдельн. позиции	25	С 18	С18	950	—	1	0,95	С18	0,95	15,5	77,5
		26	-100×8	-100×8	250	–	1	0,25	-100×8	0,25	1,6	8,0
									Итого		17,1	85,5
ЗД-2 шт-4	Отдельн. позиции	27	250	10А-II	250	–	4	1,0	10А-II	1,0	0,62	2,5
		28	-200×10	-200×10	400	–	1	0,4	-200×10	0,4	6,3	25,2
									Итого		6,92	27,7

Выборка арматуры

Сталь класса А-I	ф мм	6	10	—	—	—	—	Итого
	Вес кг	77,0	494,8	—	—	—	—	571,8
Сталь класса А-II	ф мм	10	12	14	—	—	—	Итого
	Вес кг	1637,1	1071,8	1786,9	—	—	—	4495,8
Сталь полосовая	δ мм толщина	4	8	Труба ДН 40 S-3	□30×30	С18	10	Итого
	Вес кг	181,5	38,2	10,6	338,9	77,5	25,2	671,9

Примечания

1. Данный лист смотреть совместно с листом АС-21
2. Сетки изготовляются контактно-точечной сваркой
3. Защитный слой принят 20 мм

1967	Водопроводная очистная станция для вод с содержанием взвешенных веществ до 2000 мг/л производительностью 6000 м³/сут.	Блок фильтров и осветлителей. План и разрезы днища фильтров. Спецификация арматуры на монолитные участки.	Типовой проект 901-3-24	Альбом I часть 1	Лист АС-17

ЦНИИЭП инженерного оборудования г. Москва

Нач. отд. Аванян; Гл. инж. отд. Кетаов; Гл. инж. пр. Усольков; Рук. гр. Кузнецов; Ст. техн. Овчинников; Проверил Фадеев

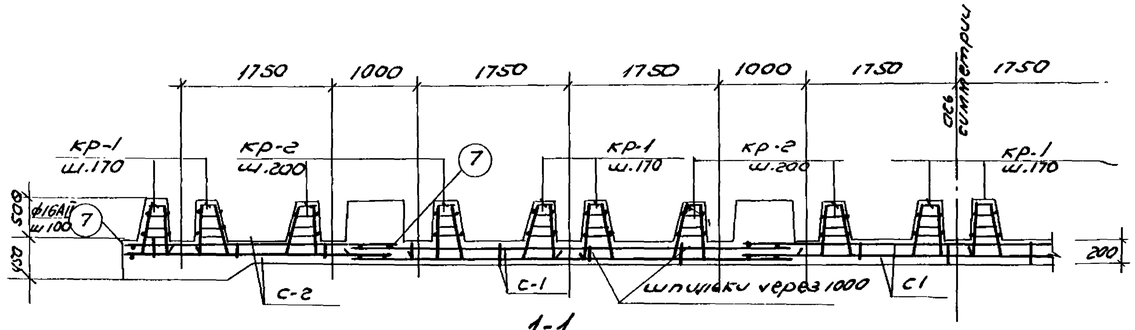

1-1

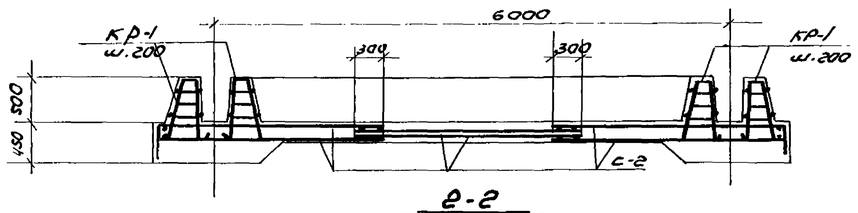

2-2

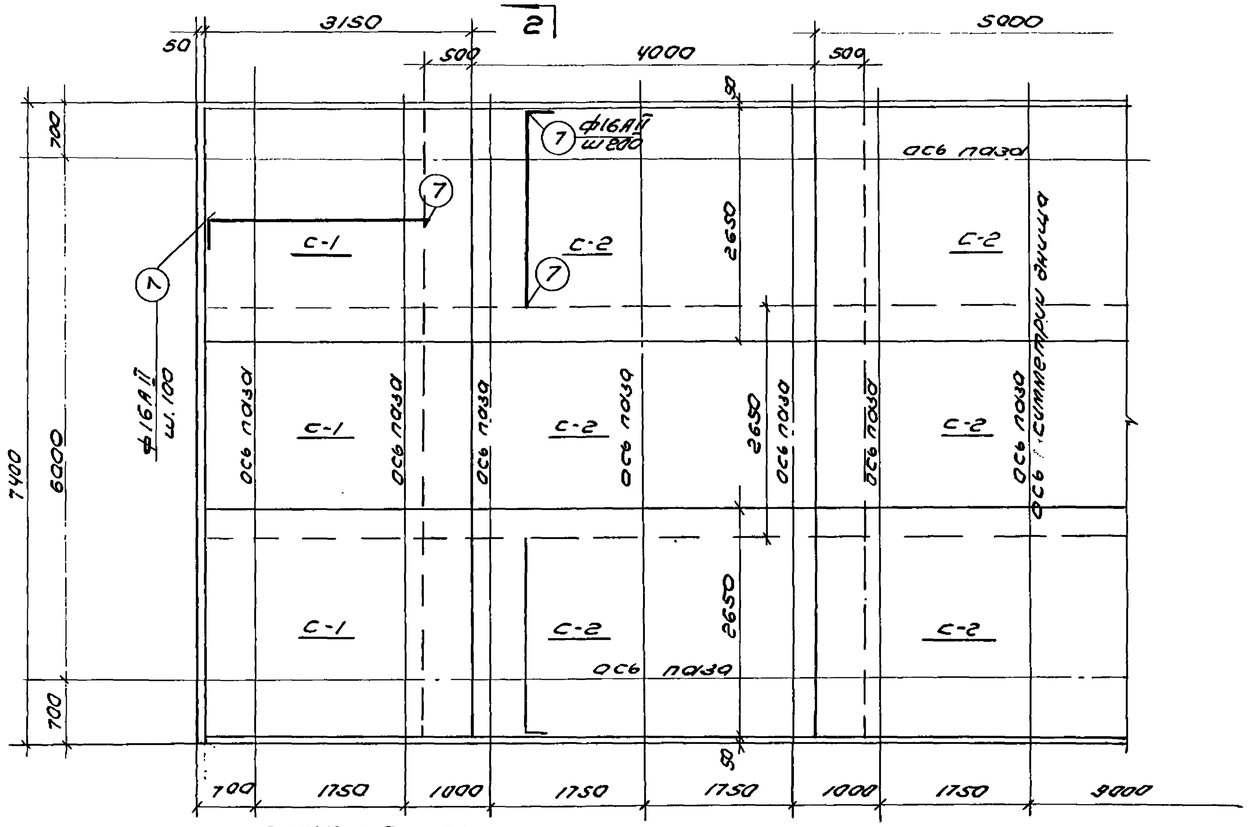

План сеток

Марка элемента	Марка каркаса	N поз	Эскиз	ф мм	длина мм	к-во: в 1 карк.	к-во: в 3 карк.	общая длина м
Днище фильтров	с-1 шт-18	1	2 1 25х100 ш.100 100 200х24 100	12АII	5000	26	468	2340
		2		8АI	2650	25	450	1190
	с-2 шт-12	2	3 2 25х100 ш.100 75 200х15 ш.200 75	8АI	2650	16	192	510
		3		12АII	3150	26	312	980
	кр-1 шт-40	4	4 200	16АII	1900	1	420	798
		5	5 350 380	8АI	ср. 3400	4	1680	571
	кр-2 шт-20	4	6 4 200	8АI	ср 3400	4	1000	3400
		6		10АII	1900	1	250	474
Отдельные стержни		7	100 2650	16АII	3150	-	610	945
		8	общая	8АI	-	-	1	580
		9	190	8АI	190	-	140	276

Выборка арматуры

ф мм.	Общая длина м	вес кг	Общий вес кг
8АI	6529	2580	2580
12АII	3820	2920	2920
16АII	1743	2720	2720
Итого:		8220	8220

Расход материалов

NN пп.	Наименование	Марка бетона	На 1 элемент: Бетон м³	На 1 элемент: сталь кг	К-во эл-тов	На все элементы: бетон (м³)	На все элементы: сталь (кг)	примеч.
1	Днище фильтров	200	62	8220	1	62	8220	

1967	Водопроводная очистная станция для вод с содержанием взвешенных веществ до 2000 мг/л производительностью 2000 м³/сут.	Блок фильтров и осветлителей. Армирование днища фильтров.	Типовой проект 901-3-24	Альбом I часть I	Лист АС-18

ЦНИИЭП инженерного оборудования г. Москва

Нач. отд.	Давидянц	
Гл. инж. отд.	Кетаов	
Гл. инж. пр.	Угольков	
Рук. гр.	Кузнецов	
Ст. инж.	Чернова	
Проверил	Фадеев	

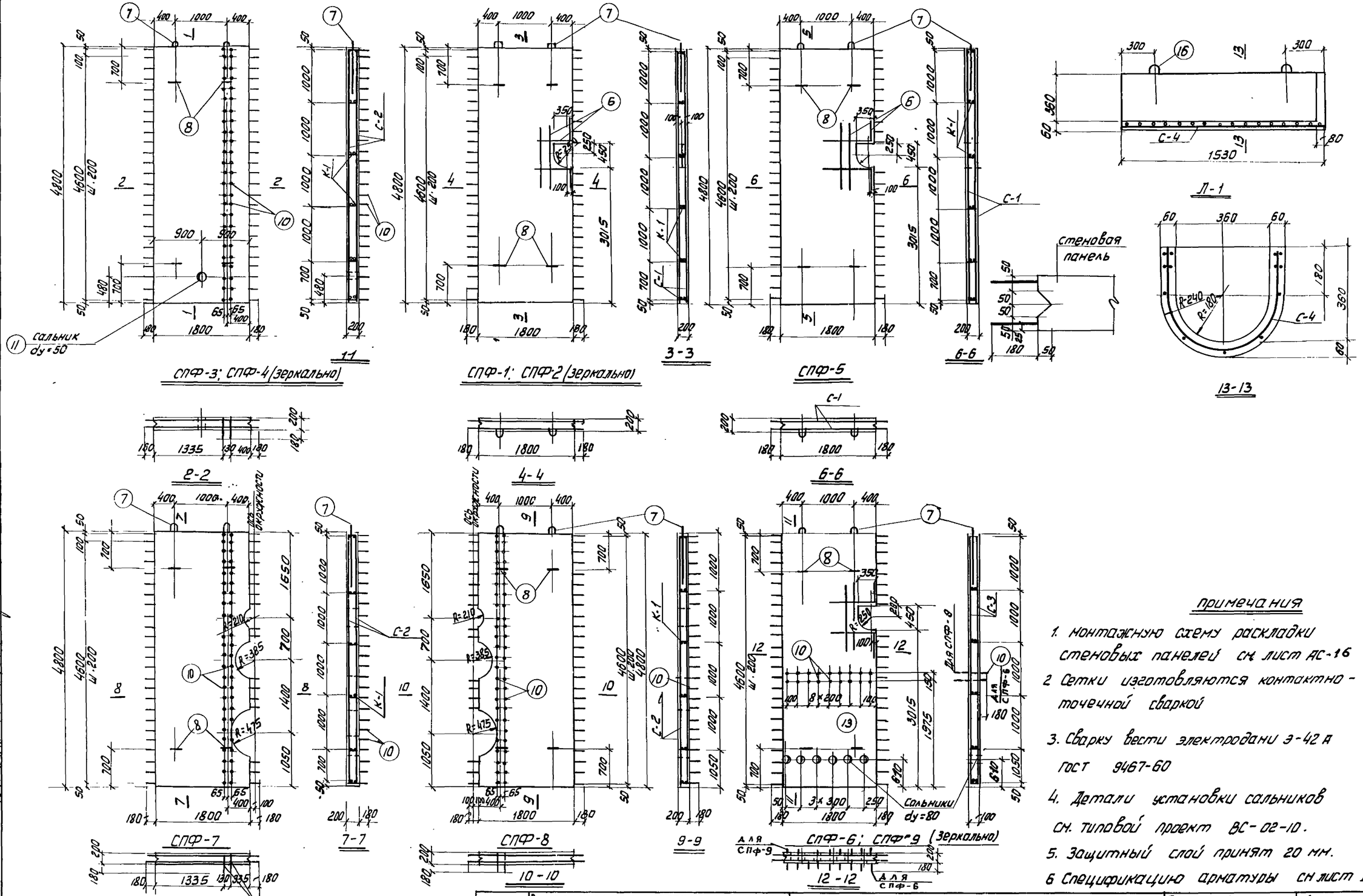

примечания

1. монтажную схему раскладки стеновых панелей см. лист АС-16
2. Сетки изготовляются контактно-точечной сваркой
3. Сварку вести электродами Э-42 А ГОСТ 9467-60
4. Детали установки сальников см. типовой проект ВС-02-10.
5. Защитный слой принят 20 мм.
6. Спецификацию арматуры см. лист АС-20

1967	Водопроводная очистная станция для вод с содержанием взвешенных веществ до 2000 мг/л производительностью 8000 м³/сутки	Блок фильтров и осветлителей. Стеновые панели фильтров ПСФ-1; ПСФ-2; ПСФ-3; ПСФ-4; ПСФ-5; ПСФ-6÷ПСФ-9	Типовый проект 901-3-24	Альбом I часть 1	Лист АС-19

ЦНИИЭП инженерного оборудования г. Москва

Нач. отд.	Давидянц	
Гл. инж. отд.	Кетаов	
Гл. инж. пр.	Усладков	
Рук. гр.	Кузнецов	
Ст. инж.	Чернова	

Проверила Лобыкарева

Спецификация арматуры на 1 элемент

Марка элемента	Каркас или сетка	N сержн.	Эскиз	ф мм	l мм	Стержни: Карк. шт	Стержни: Эл-т шт	пе м	Выборка армат. на 1 элемент: ф мм	Σпе м	вес кг	Общий вес кг
1	2	3	4	5	6	7	8	9	10	11	12	13
СПФ-1; СПФ-2; СПФ-5 шт-6; СПФ-3 шт-4	С-1 шт-2	1	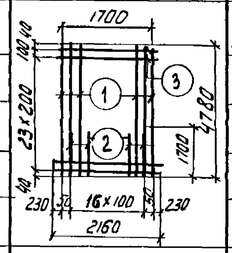	14АII	4780	11	22	105	10АII	37	23	230
		2		14АII	1700	8	16	27	12АII	108	95	950
		3		12АII	2160	25	50	108	14АII	132	158	1580
									22АII	10,1	30	300
									Итого:		306	3060
	К-1 шт-6	4	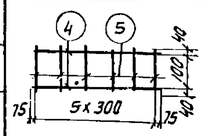	10АII	1650	2	12	20				
		5		10АII	180	6	36	6,5				
	Отдельные стержни	6	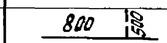	10АII	1300	-	8	10,4				
		7	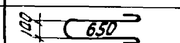	22АI	1650	-	2	3,3				
		8	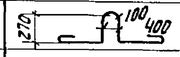	22АI	1700	-	4	6,8				
СПФ-7 шт-4; СПФ-8 шт-4	С-2 шт-2	9	см. выше.	10АII	4780	11	22	105	10АII	202,5	125	1000
		3		12АII	2160	25	50	108	12АII	108	95	760
									22АI	10,1	30	240
									Итого		250	2000
	К-1 шт-6	4	см. выше	10АII	1650	2	12	20				
		5		10АII	180	6	36	6,5				
	Отдельные стержни	7	—"—	22АI	1650	-	2	3,3				
		8	—"—	22АI	1700	-	4	6,8				
		10		10АII	720	-	50	36				
СПФ-6 шт-8; СПФ-9; СПФ-3 шт-2	С-3 шт-2	9	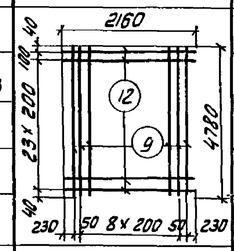	10АII	4780	11	22	105	10АII	262	161	2576
		13		10АII	2160	25	50	108	22АI	10,1	30	480
									Сальник dy=80		39	624
									Итого		230	3680
	К-1 шт-6	4	см. выше	10АII	1650	2	12	20				
		5		10АII	180	6	36	6,5				
	Отдельные стержни	6	см. выше	10АII	1300	-	8	10,4				
		7	—"—	22АI	1650	-	2	3,3				
		8	—"—	22АI	1700	-	4	6,8				
		13	Сальник dy=80	—	200	—	6	1,2				
		10	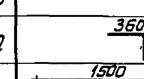	10АII	720	-	18	13				
Л-1 шт-24	Петля С-4 шт-1	14	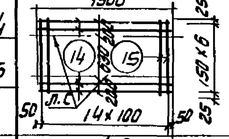	10АII	1500	13	13	19,5	10АI	4,2	2,6	62
		15		10АII	1080	15	15	16,2	10АII	35,7	22,4	538
									Итого		25,0	600
		16	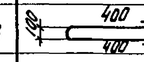	10АI	1050	-	4	4,2				
СПФ-3 шт-4; СПФ-4 шт-4	С-2 шт-2	9	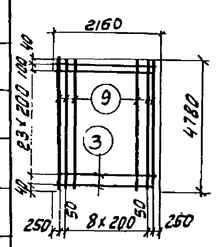	10АII	4780	11	22	105	10АII	166,5	105	840
		3		12АII	2160	25	50	108	12АII	108	95	760
									22АI	10,1	30	240
									Сальник dy=50		3,8	30
									Итого		233,8	1870
	К-1 шт-6	4	см. выше	10АII	1650	2	12	20				
		5		10АII	180	6	36	6,5				
	Отдельные стержни	10	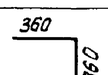	10АI	720	-	50	36				
		7	см. выше	22АI	1650	-	2	3,3				
		8	см. выше	22АI	1700	-	4	6,8				
		11	Сальник dy=50	-	200	-	1	0,2				

Выборка стали на лист

Сталь класса А-I	ф мм	10	22		Итого
	вес кг	62	1260		1322
Сталь класса А-II	ф мм	10	12	14	Итого
	вес кг	4984	2470	1580	9034.

Выборка сальников

Марка	Вес 1 шт кг	к-во шт	общ. вес кг	N типового проекта	примеч
dy=50 l=200	3,8	8	30,4	ВС-02-10	
dy=80 l=200	6,5	96	624	—"—	

Расход материалов на лист

Марка элемента	вес т	марка бетона	на 1 элемент: бетон м3	сталь кг: арматур.	сталь кг: закл. деталь	к-во шт	всего: бетон м3	всего: кг. сталь: арматур. кг.	всего: кг. сталь: закл. детали
СПФ-1	4,33	200	1,73	306	—	2	3,46	612	
СПФ-2	4,33	—"—	1,73	306	—	2	3,46	612	—
СПФ-3	4,30	—"—	1,72	230	3,8	4	6,88	920	15,2
СПФ-4	4,30	—"—	1,72	230	3,8	4	6,88	920	15,2
СПФ-5	4,33	—"—	1,73	306	—	6	10,38	1836	—
СПФ-6	4,33	—"—	1,73	185	39	8	13,84	1480	312
СПФ-7	4,28	—"—	1,71	250	—	4	6,84	1000	—
СПФ-8	4,28	—"—	1,71	250	—	4	6,84	1000	—
СПФ-9	4,33	—"—	1,73	185	—	8	13,84	1560	312
Л-1	0,30	—"—	0,12	25	—	24	2,88	600	—
					Итого		75,3	10540	534,4

Примечания

1. Данный лист смотреть совместно с листом АС-19
2. Сетки изготовляются контактно-точечной сваркой.

1967	Водопроводная очистная станция для вод с содержанием взвешенных веществ до 2000 мг/л производительностью 8000 м³/сутки	Блок фильтров и осветлителей. Спецификация арматуры стеновых панелей фильтров.	Типовой проект 901-3-24	Альбом I часть1	Лист АС-20

ЦНИИЭП инженерного оборудования г. Москва
Нач. отд. Давидянц; Гл. инж. отд. Кетаов; Гл. инж. пр. Угольков; Рук. гр. Кузнецов; Ст. инж. Цеснова; Проверил Лошкев; Инв. №

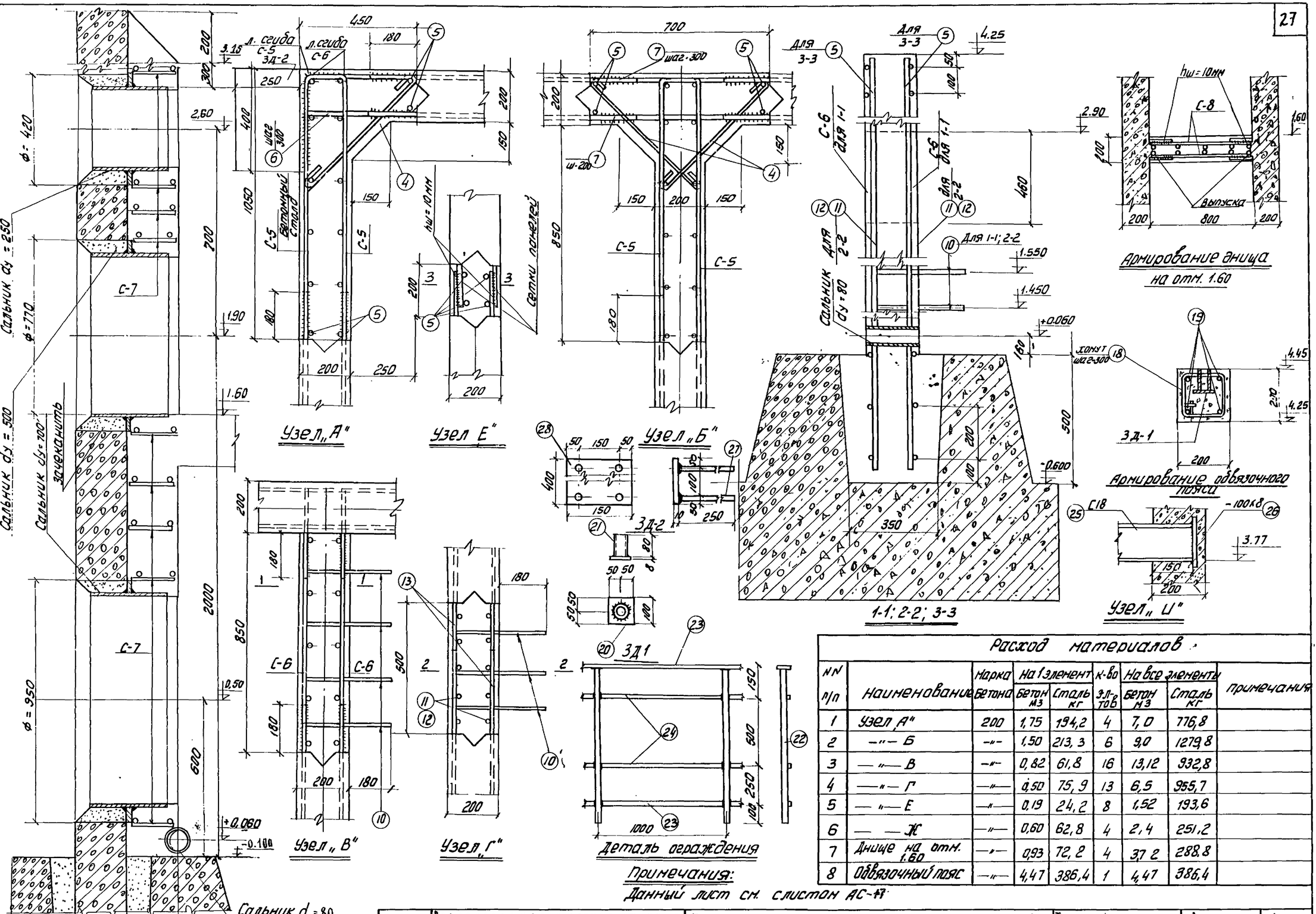

Примечания:

Данный лист см. листом АС-17

Расход материалов

NN п/п	Наименование	Марка бетона	На 1 элемент: бетон м3	На 1 элемент: сталь кг	К-во эл-тов	На все элементы: бетон м3	На все элементы: сталь кг	Примечания
1	Узел „А"	200	1,75	194,2	4	7,0	776,8	
2	—"— Б	—"—	1,50	213,3	6	9,0	1279,8	
3	—"— В	—"—	0,82	61,8	16	13,12	932,8	
4	—"— Г	—"—	0,50	75,9	13	6,5	955,7	
5	—"— Е	—"—	0,19	24,2	8	1,52	193,6	
6	—"— Ж	—"—	0,60	62,8	4	2,4	251,2	
7	Днище на отм. 1.60	—"—	0,93	72,2	4	3,72	288,8	
8	Обвязочный пояс	—"—	4,47	386,4	1	4,47	386,4	

1967	Водопроводная очистная станция для вод с содержанием взвешенных веществ до 2000 мг/л производительностью 8000 м³/сут.	Блок фильтров и осветлителей. Армирование монолитных участков фильтров.	Типовой проект 901-3-24	Альбом I части	Лист АС-21

Нач. отд.	Аванян		
Гл. инж. отд.	Кетаев		
Гл. инж. пр.	Чеботков		
Рук. гр.	Кузнецов		
Ст. техн.	Овчинников		
Проверила	Чежова		

ЦНИИЭП инженерного оборудования г. Москва

Подпись

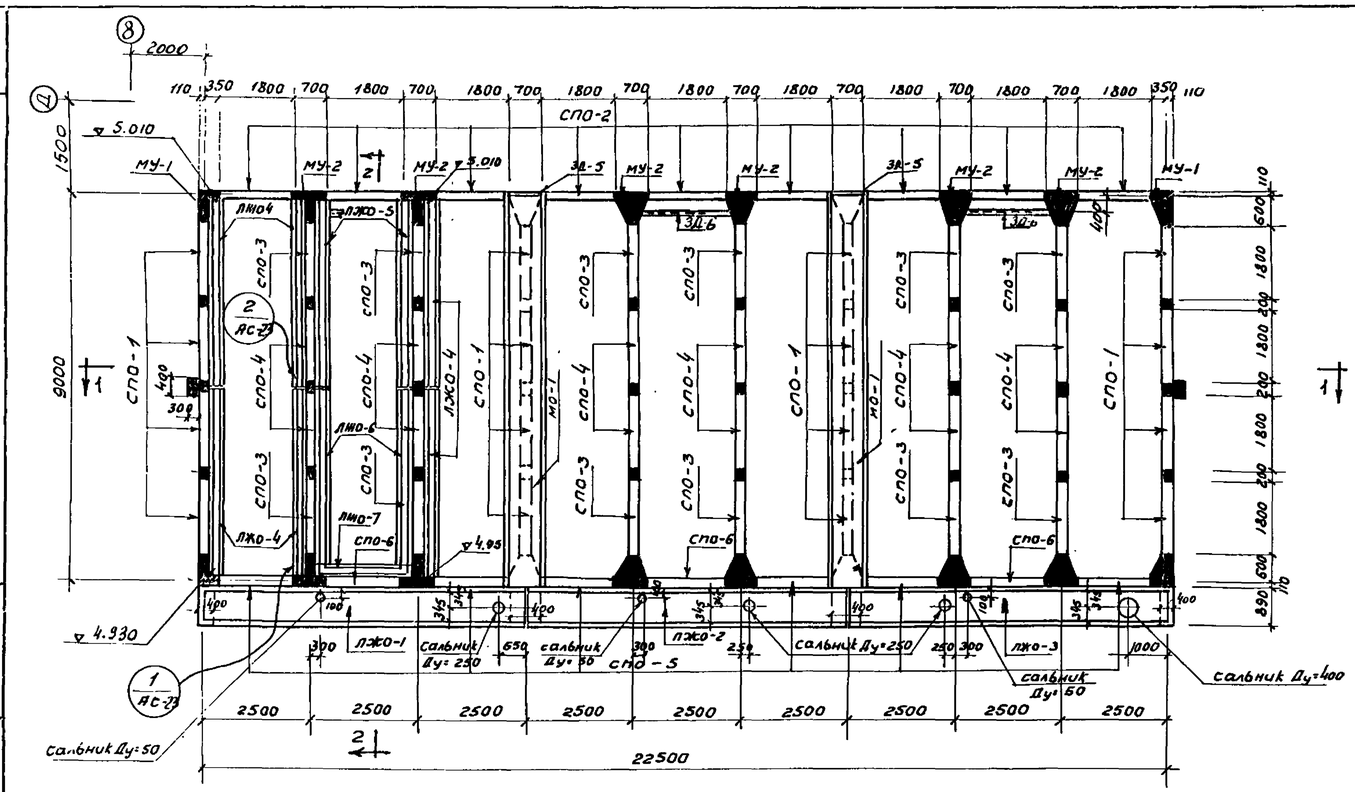

План

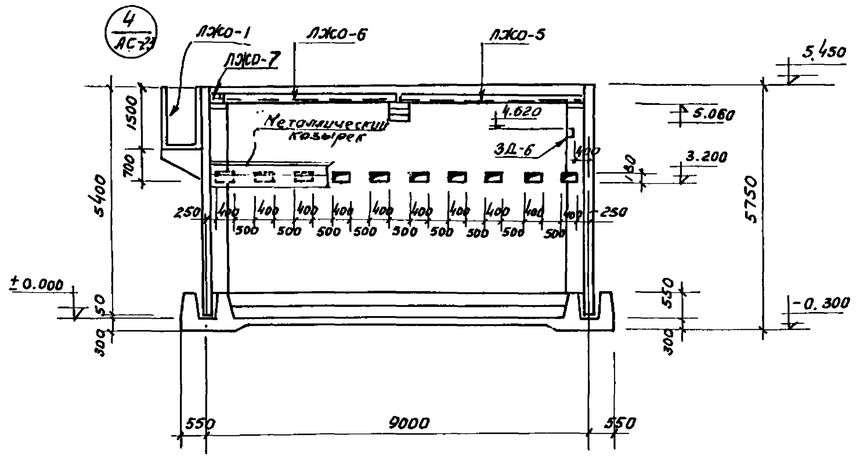

Разрез 2-2

Создать уклон в лотках от отм. 5.010 до отм 4.930 цем. р-ром с железнением

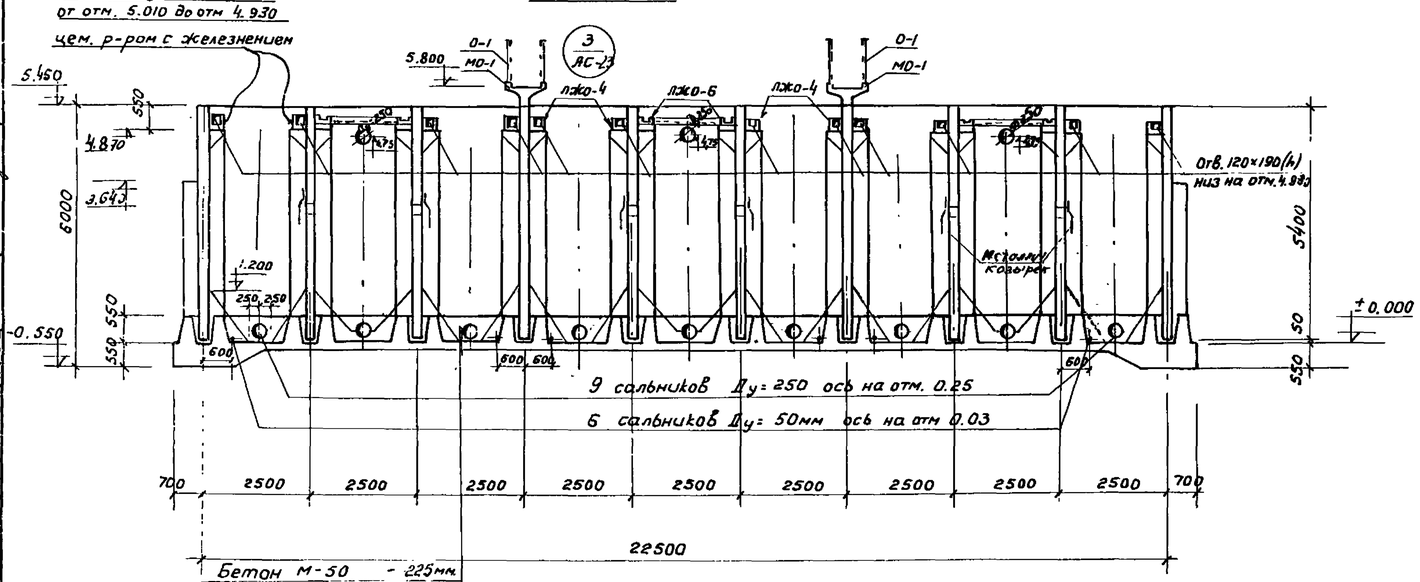

Бетон М-50 - 225мм.
Цементно-песчаная гидроизоляция - 25 мм.
Ж.б. днище бетон М.100-200мм
Цементная стяжка - 20мм.
Обмазка битумом за 2 раза
бетонная подготовка - 100мм
Щебень втрамбован. в грунт

Разрез 1-1

Выборка сборных железобетонных элементов

Наим. эл-та	Марка эл-та	Колич. шт.	Вес т.	Лист
Стеновые панели	СПО-1	16	5.35	АС-26
	СПО-2	9	5.35	—"—
	СПО-3	12	5.35	—"—
	СПО-4	12	5.35	—"—
	СПО-5	6	5.35	—"—
	СПО-6	3	5.35	АС-26
Сборные лотки	ЛЖО-1	1	2.25	АС-27
	ЛЖО-2	1	2.25	—"—
	ЛЖО-3	1	2.0	—"—
	ЛЖО-4	24	3.58	—"—
	ЛЖО-5	6	2.06	—"—
	ЛЖО-6	6	1.98	—"—
	ЛЖО-7	3	1.1	АС-27

Выборка узлов

№ Узла	Колич.	Лист
1	16	АС-23
2	8	—"—
3	2	—"—
4	1	—"—

Примечания:

1. Данный лист смотреть совместно с листом АС-23
2. Выборка закладных деталей дана на листе АС-25
3. Бетон монолитных участков приготовляется на безусадочном цементе

1967	Водопроводная очистная станция для вод с содержанием взвешенных веществ до 2000 мг/л производительностью 8000 м³/сут	Блок фильтров и осветлителей Монтажная схема раскладки стеновых панелей осветлителей Разрезы 1-1; 2-2	Типовой проект 901-3-24	Альбом I Часть 1	Лист АС-22

9604-01 28

ЦНИИЭП инженерного оборудования г. Москва

Нач. отд.	Давидович	
Гл. инж. отд.	Кетаев	
Гл. инж. пр.	Уфимцев	
Рук. гр.	Кузнецов	
Ст. инж.	Лоуцкер	

Проверил Черкова

Подпись

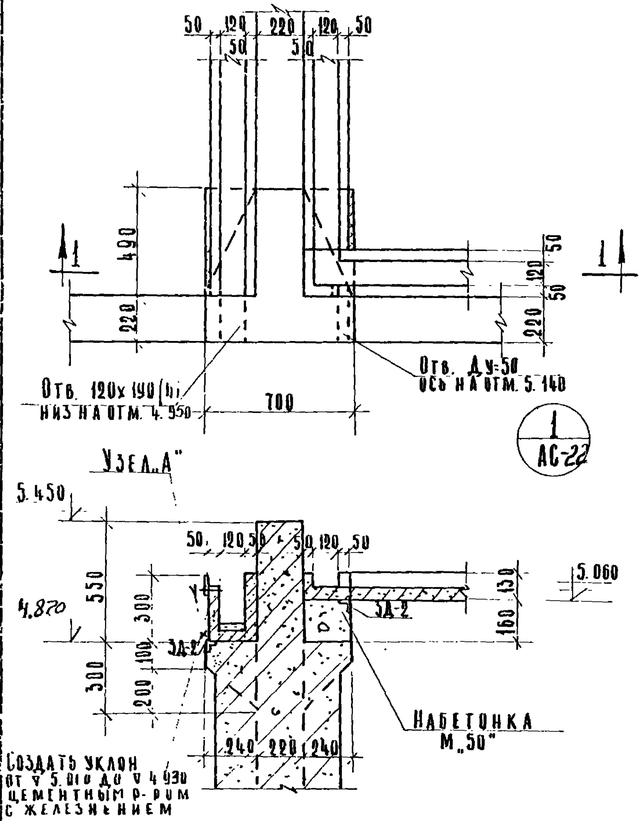

1/АС-22

Разрез 1-1

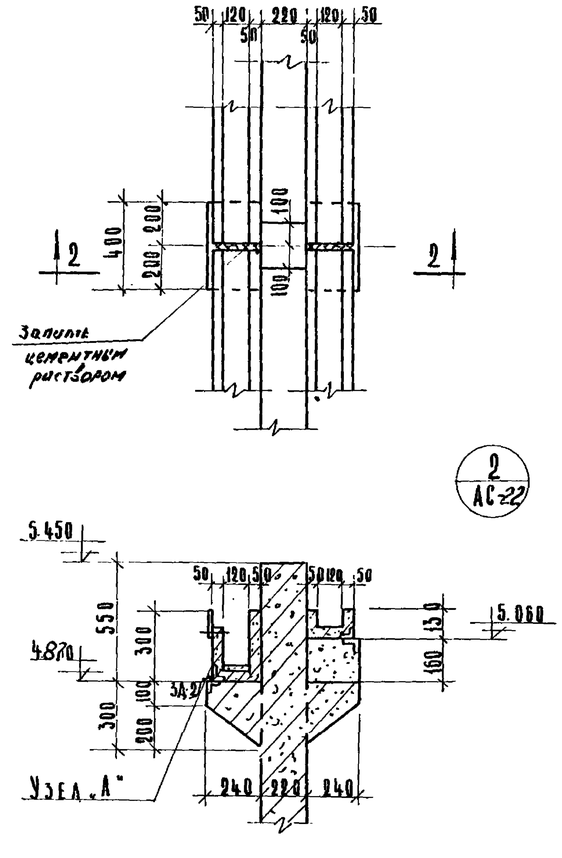

2/АС-22

Разрез 2-2

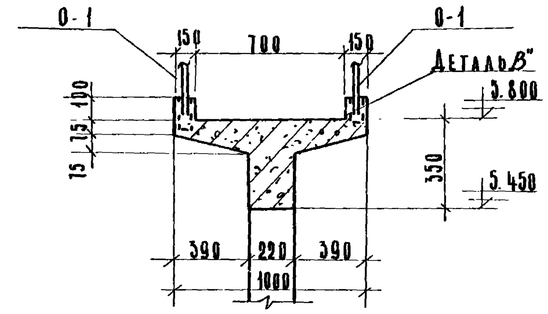

3/АС-22

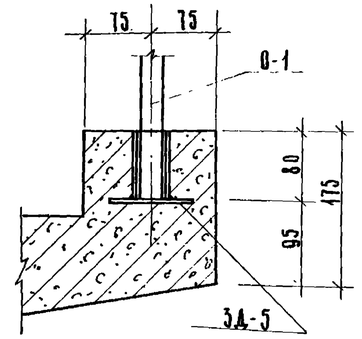

Деталь „В"

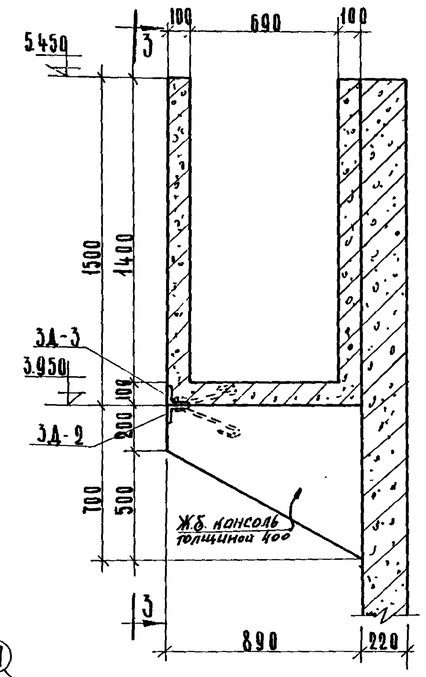

4/АС-22

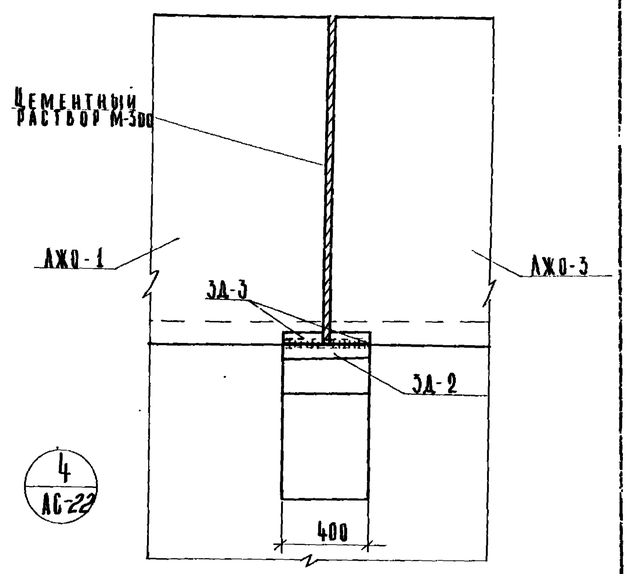

3-3

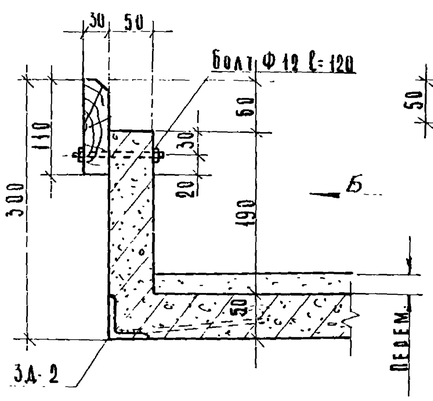

Узел „А"

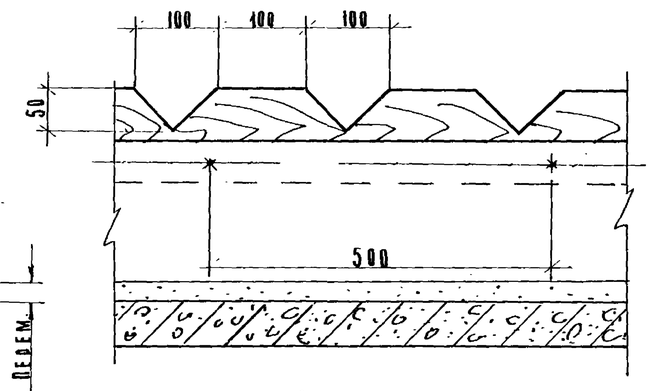

Вид по стрелке „Б"

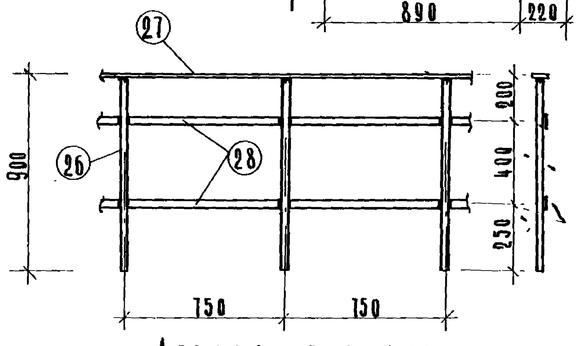

Деталь ограждения мостиков 0-1

Примечания:

1. Узлы заармированы на листе АС-22
2. Спецификацию металла на ограждение 0-1, см. на листе АС-25
3. Электроды типа Э-42

1967	Водопроводная очистная станция для вод с содержанием взвешенных веществ до 2000 мг/л производительностью 8000 м³/сут.	Блок фильтров и осветлителей. Узлы 1÷4. Деталь ограждения мостиков 0-1.	Типовой проект 901-3-24	Альбом I Часть 1	Лист АС-23

ЦНИИЭП инженерного оборудования г. Москва

Нач. отд. Давидянц; Гл. инж. отд. Кетаев; Гл. инж. пр. Угольков; Рук. гр. Кузнецов; Ст. инж. Лоучкер

Главный инженер проекта Шапиро; Фалеев

9604-01 29

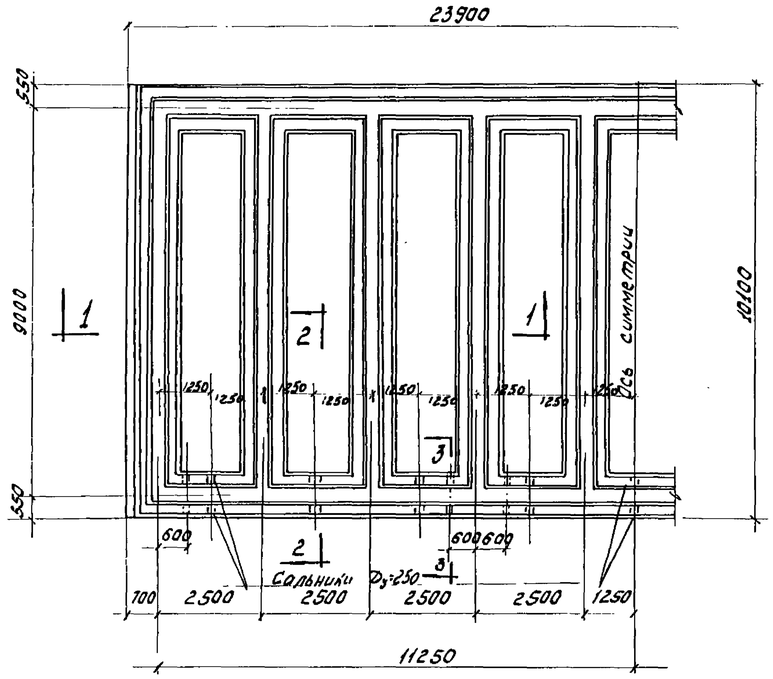

План днища

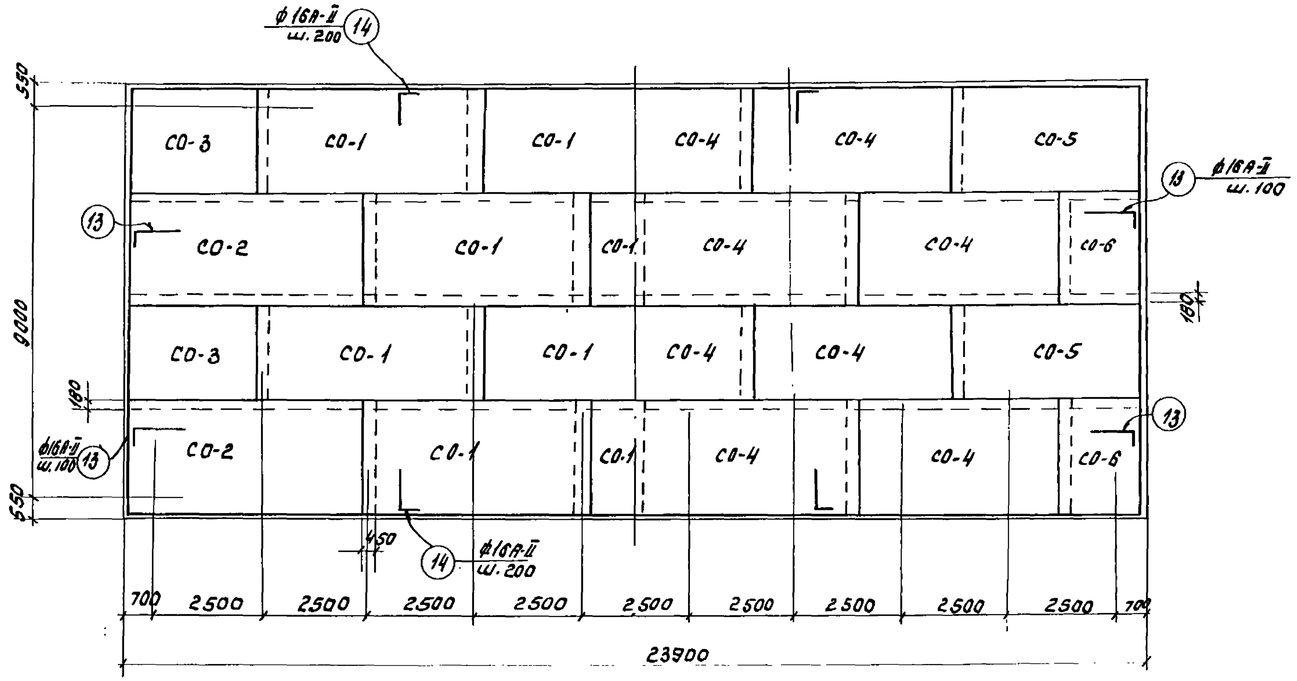

План раскладки верхних сеток

План раскладки нижних сеток

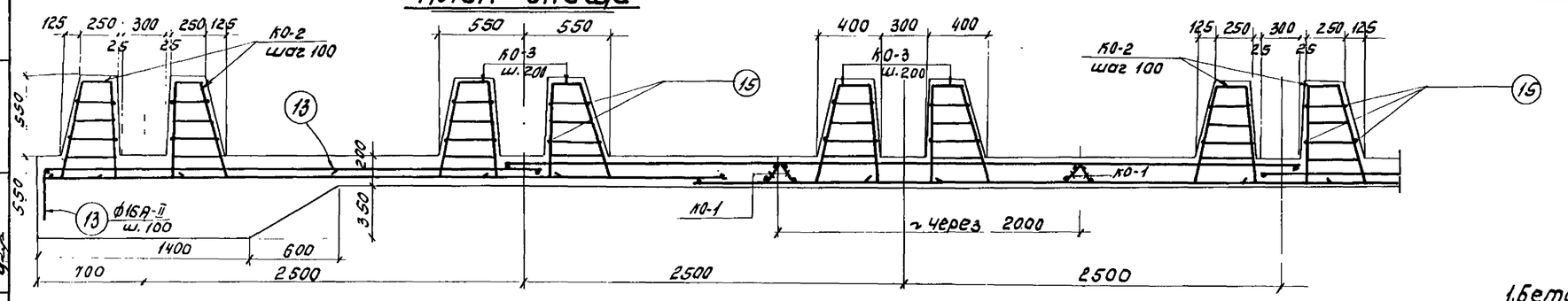

Разрез 1-1

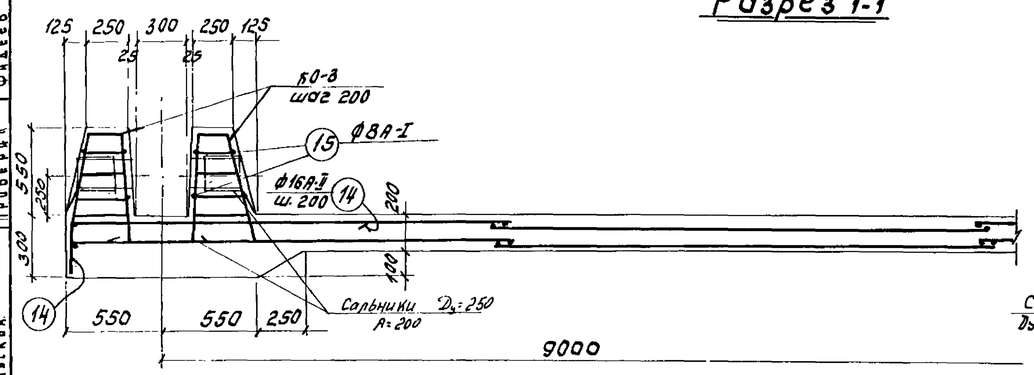

Разрез 2-2

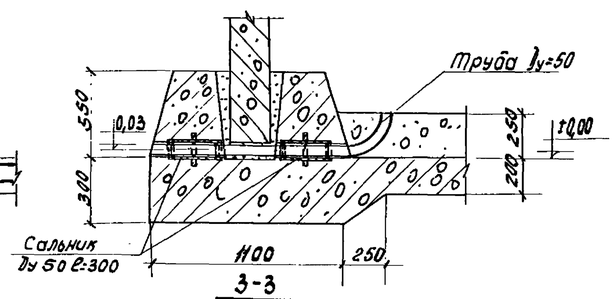

Примечания

1. Бетон марки „200"
2. По днищу нанести цементно-песчаную гидроизоляцию слоем 25мм.
3. Спецификация арматуры дана на листе АС-25

1967	Водопроводная очистная станция для вод с содержанием взвешенных веществ до 2000 мг/л. производительностью 8000 м³/сутки.	Блок фильтров и осветлителей. Арматурно-опалубочный чертеж днища осветлителей. План раскладки сеток.	Типовой проект 901-3-24	Альбом I Часть 1	Лист АС-24

ЦНИИЭП инженерного оборудования г. Москва

Нач. отдела	Давидянц	
Гл. инж. отд.	Кетов	
Гл. инж. пр.	Угольков	
Гл. инженер	Лоцкер	
Проверил	Фадеев	

Спецификация арматуры на один железобетонный элемент

Марка эл-та	Марка каркаса	N N поз.	Эскиз	ф мм	Длина мм	Кол-во: в 1 каркасе	Кол-во: в эл-те	Общая длина м	Выборка арматуры: ф мм	Выборка арматуры: Общая длина м	Выборка арматуры: Вес кг	Общий вес кг
Монолитное железобетонное днище	СО-1 12 шт	1	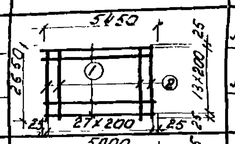	10 А-II	5450	14	168	915.0	8 А-I	6283.2	2486.0	2486.0
		2		8 А-I	2650	28	336	890.0	10 А-II	2929.1	1809.0	1809.0
									12 А-II	1451.4	2920.0	2920.0
	СО-2 4 шт	2	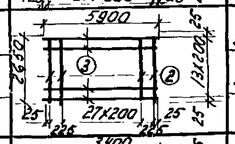	8 А-I	2650	30	120	318.0	16 А-II	2122.1	3360.0	3360.0
		3		10 А-II	5900	14	56	330.0				
									Итого:		10575	10575
	СО-3 4 шт	2	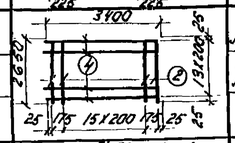	8 А-I	2650	18	72	191.0				
		4		10 А-II	3400	14	56	191.0				
	СО-4 14 шт	2	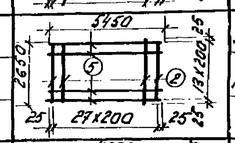	8 А-I	2650	28	392	1040				
		5		12 А-II	5450	14	196	1068.0				
	СО-5 4 шт	2	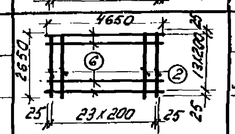	8 А-I	2650	24	96	254.5				
		6		12 А-II	4650	14	56	263.0				
	СО-6 4 шт	2	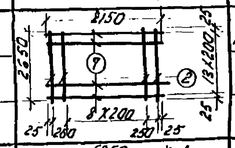	8 А-I	2650	11	44	116.5				
		7		12 А-II	2150	14	56	120.4				
	КО-1 24 шт.	8	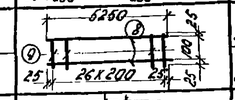	8 А-I	5250	2	48	252.0				
		9		8 А-I	150	27	648	97.2				
	КО-2 720 шт.	10	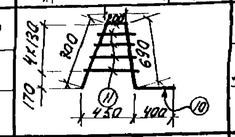	16 А-II	1990	1	720	143.4				
		11		8 А-I	от 230 до 700 Сер. 326	4	2880	936.0				
	КО-3 720 шт.	11	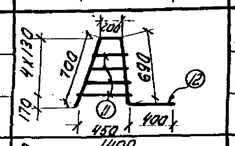	8 А-I	Сер. 325	4	3040	988.0				
		12		10 А-II	1990	1	760	1512.0				
Отдельные стержни		13	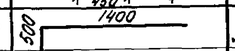	16 А-II	1900	—	180	342.0				
		14	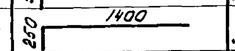	16 А-II	1650	—	210	346.4				
		15	Общая длина	8 А-I	—	—	—	1200				
			Сальник	Ду50			12					

Выборка арматуры на железобетонное днище

Сталь класса А-I	ф мм	8				Итого:
	Вес в кг	2 486.0				2486.0
Сталь класса А-II	ф мм	10	12	16		Итого:
	Вес в кг	1809.0	2920	3360.0		8089.0
Всего:						10575.0

Выборка арматуры на железобетонные панели и лотки

Сталь класса А-I	ф мм	6	8	10	16	22		Итого
	Вес в кг	226.3	255.6	46.8	661.2	939.7		2129.8
Сталь класса А-II	ф мм	10	12	16	18	25		Итого
	Вес в кг	9900	1400	6726.7	90.6	348.9		18466.2
Всего:								20596.0

Выборка закладных элементов

Марка	Кол. шт.	Вес в кг: 1 марки	Вес в кг: всех
ЗД-1	2	12.0	24.0
ЗД-2	54	1.7	91.8
ЗД-3	72	1.0	72.0
ЗД-4	49	0.9	44.1
ЗД-7	60	5.5	330
ЗД-5	2	5.0	10.0
ЗД-6	3	23.2	69.6
О-1	36 пм	14.6 пм	526
Итого			1266.7

Спецификация стали на один закладной элемент

Марка закл. элемент	N поз.	Профиль	Длина мм	Кол. шт.	Вес кг: одной поз.	Вес кг: всех поз.	Вес кг: элемента	Примечания
ЗД-1	18	- 300х10	500	1	11.8	11.8	12.0	
	19	⌀6	250	4	0.06	0.2		
ЗД-2	20	∠ 50х5	400	1	1.5	1.5	1.7	
	21	⌀6	300	2	0.07	0.2		
ЗД-3	21	⌀6	300	2	0.07	0.2	1.0	
	22	∠ 50х5	200	1	0.8	0.8		
ЗД-4	23	- 100х8	100	1	0.6	0.6	0.9	
	24	⌀м=40 в=3	80	1	0.3	0.3		
ЗД-5	21	⌀6	300	3	0.7	0.2	5.0	
	25	∠ 75х6	700	1	4.8	4.8		
ЗД-6		[10	2700	1	23.2	23.2	23.2	
Детали для крепления маскиров О-1 (п.м)	26	□ 30х30	850	2	6.0	12.0	14.6	
	27	- 40х4	1000	1	1.3	1.3		
	28	- 20х4	1000	2	0.6	1.3		

Спецификация стали на один закладной элемент (продолжение)

Марка закл. эл.	N поз	Профиль	Длина мм	Кол. шт	Вес в кг: одной поз	Вес в кг: всех поз	Вес в кг: элемента
ЗД-7	21	⌀6	300	4	0.07	0.3	5.5
	29	∠50х5	1500	1	5.2	5.2	

Расход материалов

N п.п.	Наименование	Марка бетона	На 1 элемент: бетон м³	На 1 элемент: сталь кг	К-во эл-тов	На все элементы: бетон м³	На все элементы: сталь кг	Примечан.
1	Монолитное ж.б. днище	200	92.4	10575	1	92.4	10575.0	
2	СПО-1	200	2.14	387.7	16	34.2	6207.0	
3	СПО-2	"	2.14	305.9	9	19.2	2751.0	
4	СПО-3	"	2.14	250.0	12	25.6	2980.0	
5	СПО-4	"	2.14	274.0	12	25.6	3308.0	
6	СПО-5	"	2.14	344.5	6	12.8	2068.0	
7	СПО-6	"	2.14	33.0	3	6.4	99.0	
8	ЛЖО-1	"	2.9	648.5	1	2.9	648.5	
9	ЛЖО-2	"	2.9	620.5	1	2.9	620.5	
10	ЛЖО-3	"	2.8	589.8	1	2.8	589.8	
11	ЛЖО-4	"	1.42	15.2	24	34.0	364.8	
12	ЛЖО-5	"	0.83	11.7	6	5.0	70.2	
13	ЛЖО-6	"	0.79	11.2	6	4.8	67.3	
14	ЛЖО-7	"	0.44	8.9	3	1.3	25.8	
15	МУ-1	300	0.89	156.5	4	3.6	626.0	
16	МУ-2	"	1.34	169.5	16	21.5	2718.0	
17	МУ-3	"	0.24	33.8	28	6.7	364.0	
18	МУ-4	"	0.61	107.2	2	1.4	214.4	
19	МО-1	"	1.40	407.0	2	2.8	814.0	
20	МУ-5	"	0.22	24.9	4	0.9	99.0	
	Всего:					281.8	35810	

1967	Водопроводная очистная станция для вод с содержанием взвешенных веществ до 2000 мг/л производительностью 8000 м³/сут.	Блок фильтров и осветлителей. Спецификация на монолитное железобетонное днище осветлителей	Типовой проект 901-3-24	Альбом I Часть 1	Лист АС-25

ЦНИИЭП инженерного оборудования г. Москва

Нач. отд.	Давидянц	
Гл. инж. отд.	Кетаов	
Гл. инж. пр-та	Чолков	
Ст. инженер	Адуцкер	
Техник	Шапиро	

Гл. инж. проекта Сальев

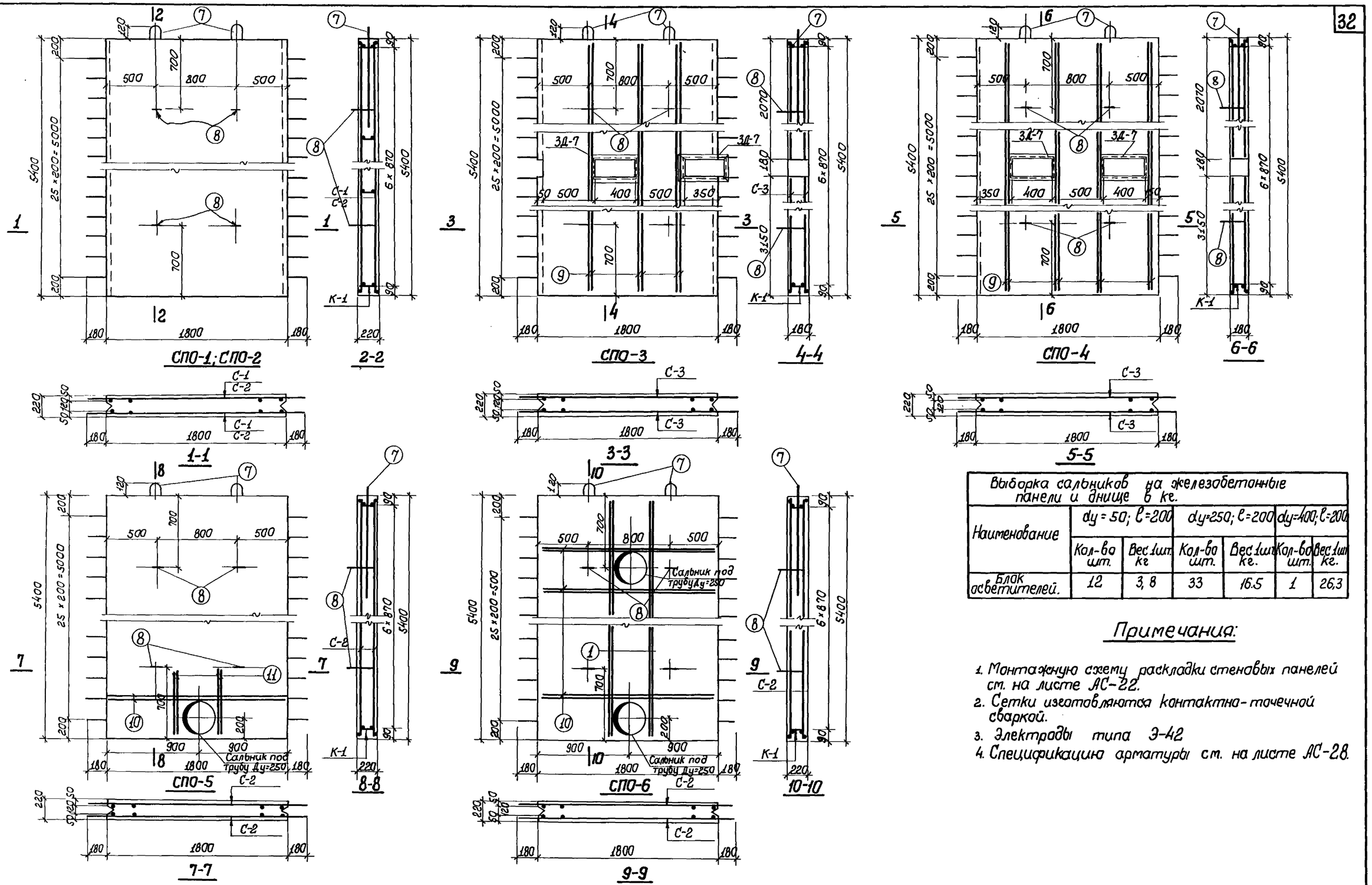

Выборка сальников на железобетонные панели и днище в кг.						
Наименование	dy = 50; ℓ=200		dy=250; ℓ=200		dy=400; ℓ=200	
	Кол-во шт.	Вес 1шт. кг	Кол-во шт.	Вес 1шт. кг.	Кол-во шт.	вес 1шт. кг.
Блок осветителей.	12	3,8	33	16.5	1	26,3

Примечания:

1. Монтажную схему раскладки стеновых панелей см. на листе АС-22.
2. Сетки изготовляются контактно-точечной сваркой.
3. Электроды типа Э-42
4. Спецификацию арматуры см. на листе АС-28.

1967	Водопроводная очистная станция для вод с содержанием взвешенных веществ до 2000 мг/л производительностью 8000 м³/сут.	Блок фильтров и осветлителей. Панели осветлителей СПО-1÷СПО-6.	Типовой проект 901-3-24.	Альбом I Часть 1	Лист АС-26

Гип. Ростовский Кон. Назаров

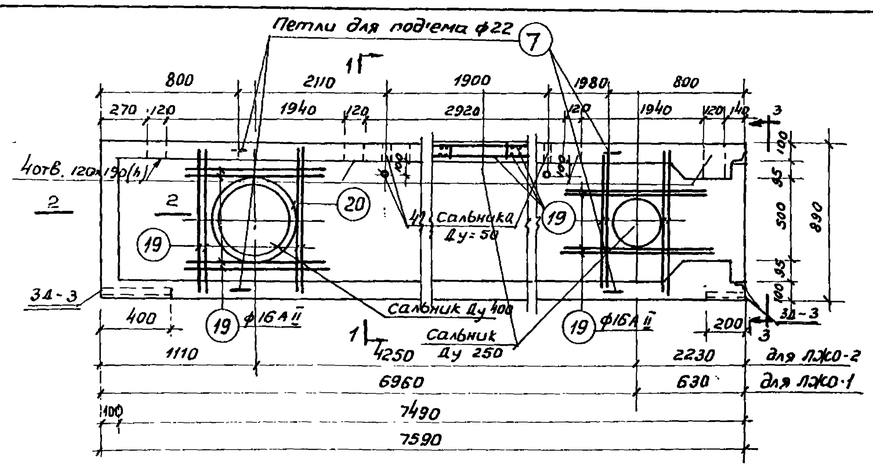

ЛЖО-1; ЛЖО-2 (зеркален изображенному)

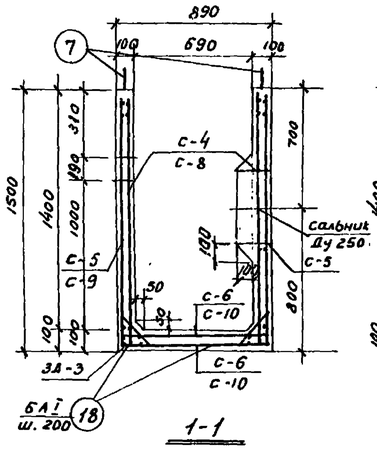

1-1

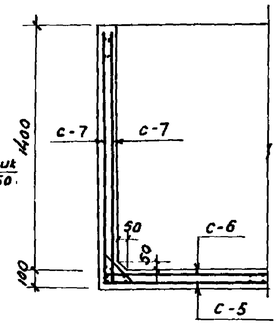

2-2

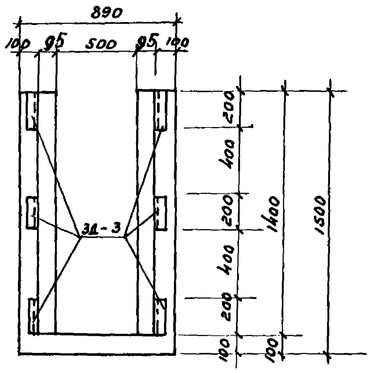

3-3

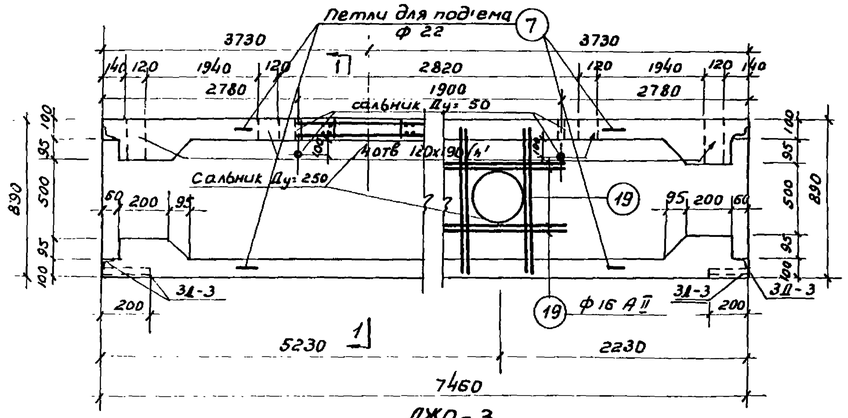

ЛЖО-3

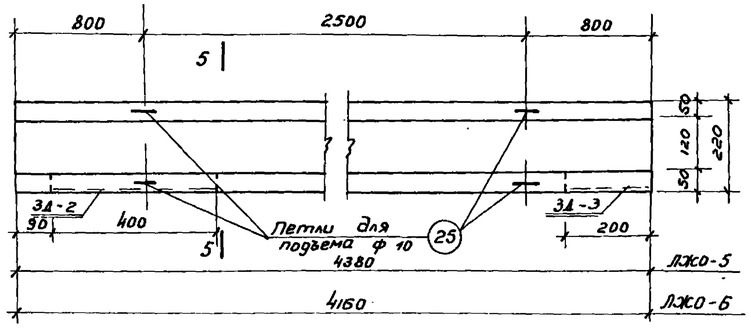

ЛЖО-5; ЛЖО-6

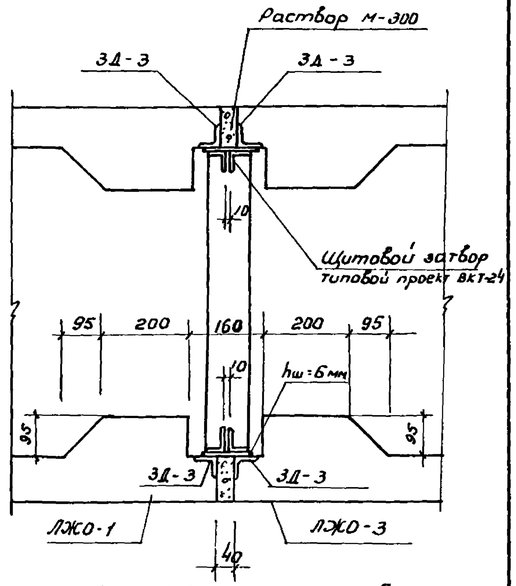

Деталь крепления щитового затвора

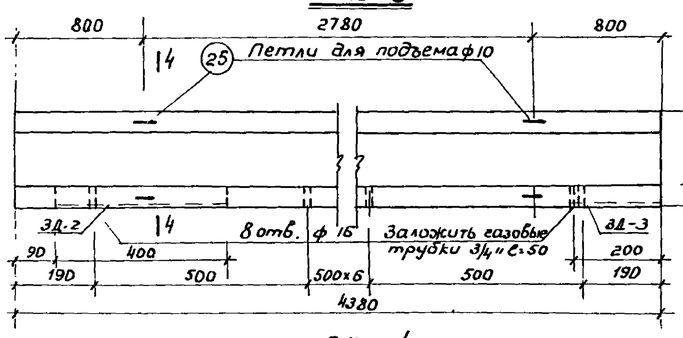

ЛЖО-4

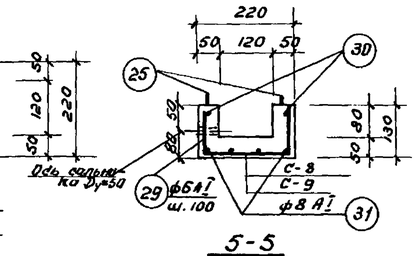

5-5

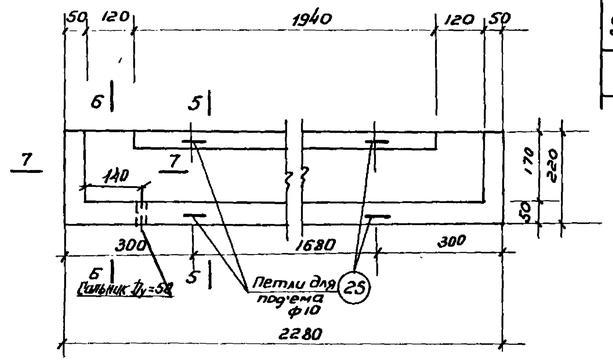

ЛЖО-7

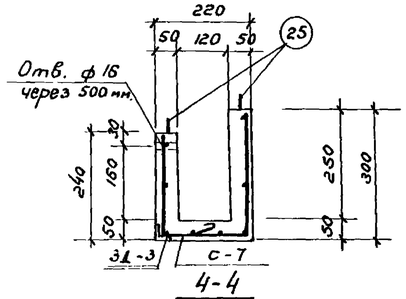

4-4

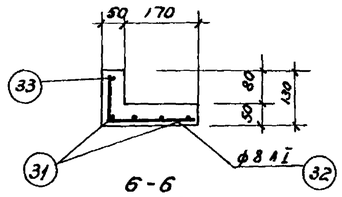

6-6

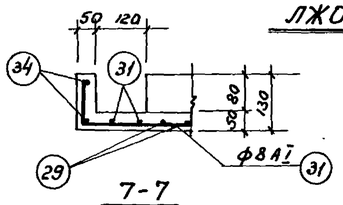

7-7

Примечания

1. Сетки выполнить сварными.
2. Настоящий чертеж рассматривать совместно с листом АС-28
3. В местах заложения сальников толщину днища принять 200 мм
4. В затворе (см. Т. П. ВКТ-24 лист 3) швеллер опорный поз. 6 заменить на лист-10х100; l=620

1967	Водопроводная очистная станция для вод с содержанием взвешенных веществ до 2000 мг/л производительностью 8000 м³/сутки.	Блок фильтров и осветлителей. Лотки осветлителей ЛЖО-1÷ЛЖО-7. Деталь крепления щитового затвора.	Типовой проект 901-3-24	Альбом I Часть 1	Лист АС-27

ЦНИИЭП инженерного оборудования г. Москва

Нач. отдела Давыдович; Гл. инж. отд. Котлов; Гл. инж. пр-та Угольков; Рук. группы Кузнецов; Ст. инженер Лоцкер; Техник Лозерная; Шайкин; Чернова

Спецификация арматуры на один железобетонный элемент

Марка элемента	Марка сетки	N поз.	Эскиз	Ф мм	Длина мм	Кол-во шт. на сетку	Кол-во шт. на 1 элем.	Общая длина м	Выборка арматуры: Диам. мм	Общая длина	Вес кг	Общий вес кг
СПО-1 (шт. 16)	С-1 (шт. 2)	1		16АII	5360	10	20	107	16АI	7.2	11.4	182.4
		2		16АII	2500	9	18	45	22АI	4.9	14.6	233.6
		3		12АII	2160	28	56	121	10АII	37.2	23	368
	К-1 (шт. 7)	4		10АII	1760	2	14	24.6	12АII	121	108	1730
		5		10АII	180	10	70	12.6	16АII	152	240	3850
									Итого		397	6364
	Отдельные стержни	7		22АI	2450	-	2	4.9				
		8		16АI	1800	-	4	7.2				
СПО-2 (шт. 9)	С-2 (шт. 2)	9		10АII	5360	10	20	107.2	16АI	7.2	11.4	102.6
		10		16АII	2160	28	56	121	22АI	4.9	14.6	131.4
	К-1 (шт. 7)	4	по СПО-1	10АII	1760	2	14	24.6	10АII	37.2	23	205
		5		10АII	180	10	70	12.6	16АII	121	191	1720
									Итого		240	2159
	Отдельные стержни	7	-"-	22АI	2450	-	2	4.9				
		8	-"-	16АI	1800	-	4	7.2				
СПО-3 (шт. 12)	С-3 (шт. 2)	6		10АII	2160	28	56	121	16АI	7.2	11.4	136.8
		9		10АII	5360	10	20	107.2	22АI	4.9	14.6	175.2
									10АII	329.8	204.0	2450
	К-1 (шт. 7)	4	по СПО-1	10АII	1760	2	14	24.6				
		5		10АII	180	10	70	12.6	Итого		230	2762
	Отдельные стержни	7	-"-	22АI	2450	-	2	4.9				
		8	-"-	16АI	1800	-	4	7.2				
		9	5360	10АII	5360	-	12	64.4				
СПО-4 (шт. 12)	С-3 (шт. 2)	6	по СПО-3	10АII	2160	28	56	121	16АI	7.2	11.4	136.8
		9		10АII	5360	10	20	107.2	22АI	4.9	14.6	175.2
									10АII	351.4	248.0	289.6
	К-1 (шт. 7)	4	по СПО-1	10АII	1760	2	14	24.6				
		5		10АII	5360	10	10	12.6	Итого		274.0	330.0
	Отдельные стержни	7	-"-	22АI	2450	-	2	4.9				
		8	-"-	16АI	1800	-	4	7.2				
		9	5360	10АII	5360	-	16	86.0				

Спецификация арматуры на один железобетонный элемент

Марка элемента	Марка сетки	N поз.	Эскиз	Ф мм	Длина мм	Кол-во шт. на сетку	Кол-во шт. на 1 элем.	Общая длина м	Выборка арматуры: Диам. мм	Общая длина	Вес кг	Общий вес кг
СПО-5 (шт. 6)	С-2 (шт. 2)	9	по СПО-2	10АII	5360	10	20	107.2	16АI	7.2	11.4	68.4
		10		16АII	2160	28	56	121	22АI	4.9	14.6	87.6
	К-1 (шт. 7)	4	по СПО-1	10АII	1760	2	14	24.6	10АII	144.4	8.9	53.5
		5		10АII	180	10	70	12.6	16АII	12.8	200	1200
									Ду250		16.5	9.9
									Итого		331.5	1900
	Отдельные стержни	7	-"-	22АI	2450	-	2	4.9				
		8	-"-	16АI	1800	-	4	7.2				
		10	1760	16АII	1760	-	4	7.0				
		11	840	16АII	840	-	8	6.7				
			Сальник	Ду250	200	-	1					
СПО-6 (шт. 3)	С-2 (шт. 8)	9	по СПО-2	10АII	5360	10	20	107.2	16АI	7.2	11.4	34.2
		10		16АII	2160	28	56	121	22АI	4.9	14.6	43.8
	К-1 (шт. 7)	4	по СПО-1	10АII	1760	2	14	24.6	10АII	144.4	8.9	26.7
		5		10АII	180	10	70	12.6	16АII	178	282	84.5
									Ду250		33.0	9.9
									Итого		430	129.0
	Отдельные стержни	7	-"-	22АI	2450	-	2	4.9				
		8	-"-	16АI	1800	-	4	7.2				
		1	5360	16АII	5360	-	8	4.3				
		10	1760	16АII	1160	-	12	14.0				
			Сальник	Ду250	200		2					
ЛЖО-1 (шт. 1)	С-4 (шт. 2)	12		10АII	7580	8	16	121.4	22АI	9.8	29.2	29.2
		13		10АII	1480	39	78	115.4	10АII	649.5	400	400
									16АII	45.5	71.9	71.9
	С-5 (шт. 2)	12		10АII	7580	8	16	114.1	18АII	15.2	30.4	30.4
		14		18АII	7580	1	2	15.2	25АII	30.4	117.0	117.0
		15		25АII	7580	2	4	30.4				
		16		10АII	2000	39	78	156.0	Итого		648.5	648.5
	С-6 (шт. 1)	12		10АII	7580	5	5	39.0				
		17		10АII	860	39	39	35.8				
	С-1 (шт. 2)	13		10АII	1480	5	10	14.8				
		17		10АII	860	8	16	13.8				
	Отдельные стержни	7	по СПО-1	22АI	2450	-	4	9.8				
		18	100 200 100	10АII	490	-	80	39.2				
		19	870	16АII	870	-	48	41.8				
		20	R-500	16АII	1870	-	2	3.7				

Спецификация арматуры на один железобетонный элемент

Марка элемента	Марка сетки	N поз.	Эскиз	Ф мм	Длина мм	Кол-во на 1 сетку	Кол-во на 1 элем.	Общая длина м	Выборка арматуры: Диам. мм	Общая длина	Вес кг	Общий вес кг
ЛЖО-2 (шт. 1)	С-4 (шт. 2)	12	по ЛЖО-1	10АII	7580	8	16	121.4	22АI	9.8	29.2	29.2
		13		10АII	1480	39	78	115.4	10АII	642.5	400	400
	С-5 (шт. 2)	12	по ЛЖО-1	10АII	7580	7	14	106.5	16АII	27.8	43.9	43.9
		14		18АII	7580	1	2	15.2	18АII	15.2	30.4	30.4
		15		25АII	7580	2	4	30.4	25АII	30.4	117.0	117.0
		16		10АII	2000	39	78	156.0	Итого		620.5	620.5
	С-6 (шт. 2)	12	по ЛЖО-1	10АII	7580	5	5	39.0				
		17		10АII	860	39	39	35.8				
	С-7 (шт. 2)	13	по ЛЖО-1	10АII	1480	5	10	14.8				
		17		10АII	860	8	16	13.8				
	Отдельные стержни	7	по СПО-1	22АI	2450	-	4	9.8				
		18	по ЛЖО-1	10АII	490	-	80	39.2				
		19	870	16АII	870	-	32	27.8				
ЛЖО-3 (шт. 1)	С-8 (шт. 2)	13		10АII	1480	38	76	112.4	22АI	9.8	29.2	29.2
		20		10АII	7470	8	16	119.5	10АII	603.1	372	372
	С-9 (шт. 2)	16		10АII	2000	38	76	152.0	16АII	27.8	43.9	43.9
		20		10АII	7470	8	16	119.5	18АII	14.9	29.8	29.8
		21		10АII	7470	1	2	14.9	25АII	29.8	114.9	114.9
		22		25АII	7470	2	4	29.8				
	С-10 шт. 1	17		10АII	860	38	38	24.1	Итого		589.8	589.8
		20		10АII	7470	5	5	37.4				
	Отдельные стержни	7	по СПО-1	22АI	2450	-	4	9.8				
		18	по ЛЖО-1	10АII	490	-	78	38.2				
		19	870	16АII	870	-	32	27.8				
ЛЖО-4 (шт. 24)	С-11 шт. 1	22		6АI	4340	4	4	11.4	6АI	32.1	7.1	170.4
		23		6АI	640	23	23	14.7	8АI	17.4	6.9	165.6
		24		6АI	4340	4	4	17.4	10АI	1.9	1.2	28.8
		25	R-25	10АI	480	-	4	1.9	Итого		15.2	364.8
ЛЖО-5 (шт. 6)	С-12 шт. 1	22		6АI	4340	2	2	8.7	6АI	17.0	3.8	22.8
		24		8АI	4340	4	4	17.4	8АI	17.4	6.7	40.2
		26		6АI	360	23	23	8.3	10АI	1.9	1.2	7.2
		25	по ЛЖО-4	10АI	480	4	4	1.9	Итого		11.7	70.2
ЛЖО-6 (шт. 6)	С-13 шт. 1	26		6АI	360	22	22	8.0	6АI	16.2	3.6	21.6
		27		6АI	4120	2	2	8.2	8АI	16.5	6.4	38.4
		28	20×200	8АI	4120	4	4	16.5	10АI	1.9	1.2	7.2
		25	по ЛЖО-4	10АI	480	-	4	1.9	Итого		11.2	67.2
ЛЖО-7 (шт. 3)	Отдельные стержни	25	-"-	10АI	480	-	4	1.9	6АI	17.5	3.9	11.7
		29	100 120 100	6АI	380	-	18	6.9	8АI	9.8	9.8	11.4
		30	1400	6АI	1000	-	2	3.8	10АI	1.9	1.2	3.6
		31	100 2240 100	8АI	2440	-	4	9.8				
		32	100 180	6АI	280	-	4	1.1	Итого		8.9	26.7
		33	2240	6АI	2240	-	2	4.9				
		34	180	6АI	180	-	4	0.8				

34

ЦНИИЭП инженерного оборудования г. Москва	Нач. отд. Давидянц; Гл. инж. отд. Кетаев; Гл. инж. пр. Угольков; Ст. инженер Лоуцкер; Техник Шапиро	Водопроводная очистная станция для вод с содержанием взвешенных веществ до 2000 мг/л производительностью 8000 м³/сут.	Блок фильтров и осветлителей. Спецификация на панели осветлителей СПО-1÷СПО-6 и лотки ЛЖО-1÷ЛЖО-7.

Типовой проект	Альбом	Лист
901-3-24	I, часть 1	АС-28

9604-01 34

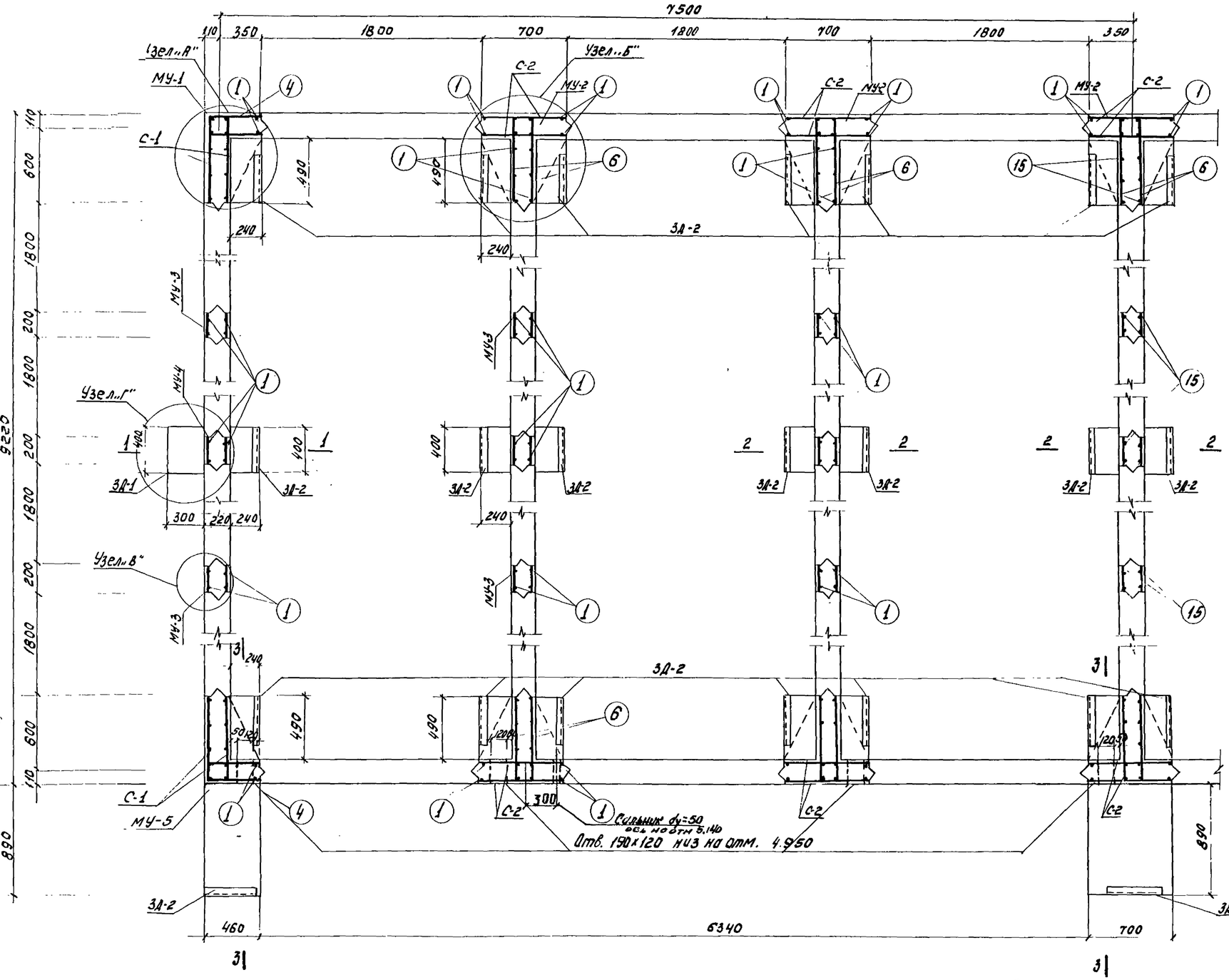

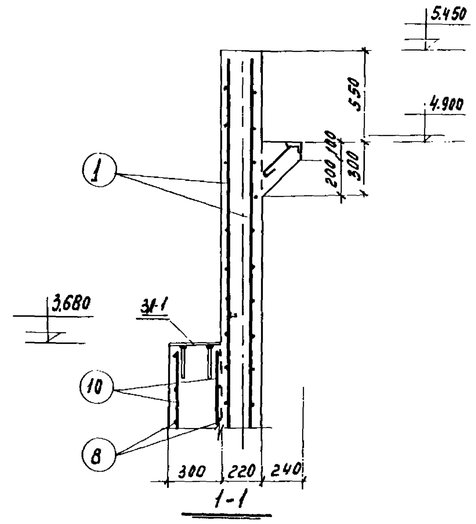

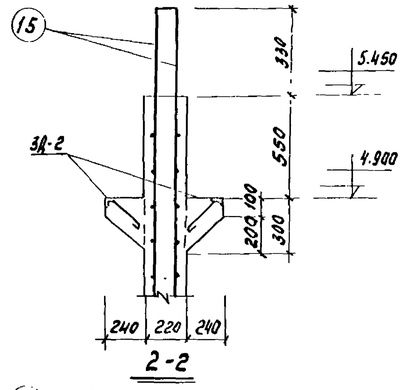

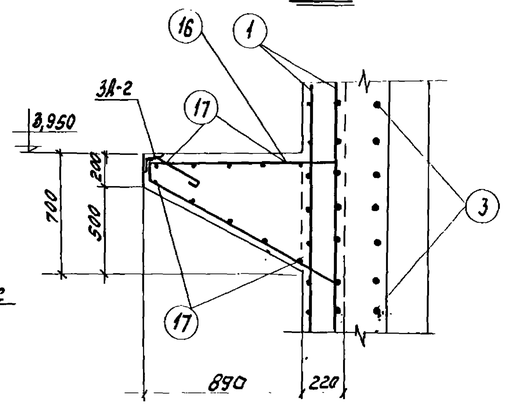

Примечания

1. Спецификацию арматуры см. на листе АС-30
2. Бетон М 300 на безусадочном цементе

1967	Водопроводная очистная станция для вод с содержанием взвешенных веществ до 2000 мг/л. производительностью 8000 м³/сутки.	Блок фильтров и осветлителей. План монолитных участков осветлителей. Разрезы 1-1÷3-3.	Типовой проект 901-3-24	Альбом I часть 1	Лист АС-29

ЦНИИЭП инженерного оборудования г. Москва

Нач. отдела	Давиянц		
Гл. инж. отд.	Четаов		
Гл. инж. пр.	Угольков		
Ст. инженер	Лоцкер		
Техник	Шапиро		
Проверил	Сидеев		

9604-01 35

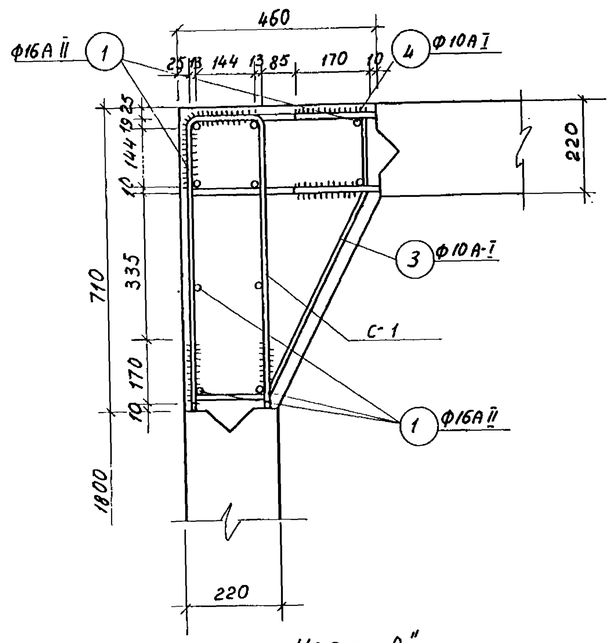

Узел „А"

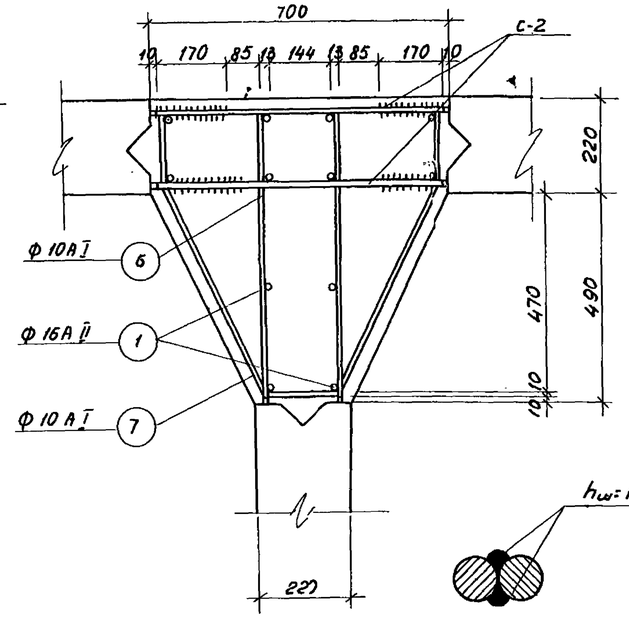

Узел „Б"

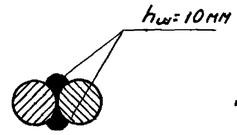

Деталь сварки стержней

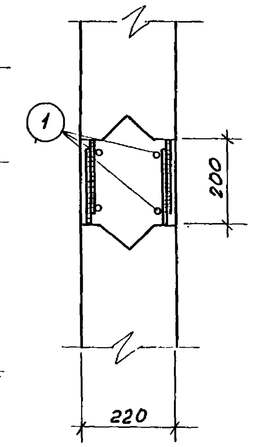

Узел „В"

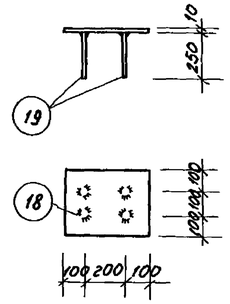

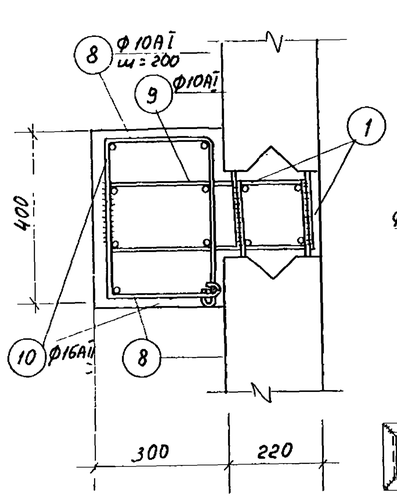

Узел „Г"

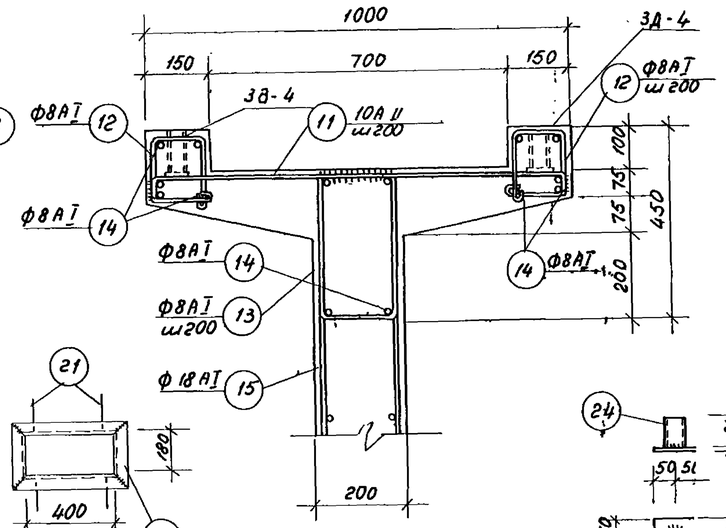

Деталь армирования мостика

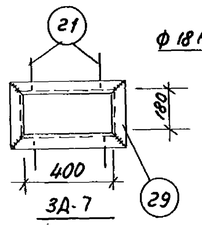

3Д-7

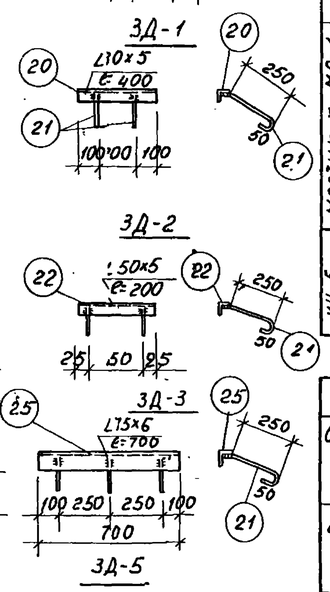

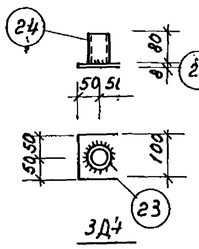

3Д-4

Спецификация арматуры на один железобетонный элемент.

Марка эл-та	Марка каркаса	№ поз.	Эскиз	Ф мм	Длина мм	Кол-во в 1 карк.	Кол-во в 1 элем.	Общая длина м	Выборка арматуры Ф мм	Общая длина м	вес кг	Общий вес кг
МУ-1 (шт-4)	С-1 (шт-1)	1	26x200 5360	10 А-II	6360	8	8	42.0	10 А I	122.1	71.7	285.8
		2		10 А-I	1630	27	27	41.4	16 А-II	53.6	84.8	339.2
									Итого		156.5	626.0
	Отдельные стержни	1	5360	16 А-II	5360	—	2	10.7				
		3	685 590 425	10 А-I	2210	—	24	53.1				
		4	425 425	10 А-I	1020	—	27	27.6				
МУ-2 (шт-16)	С-2 (шт-2)	1	26x200 5360 243 144 243 680	16 А-II	5560	4	8	42.9	10 А-I	110.2	68	1088
		5		10 А-I	680	27	54	36.7	16 А II	64.3	101.5	1638.0
	Отдельные стержни	1	5360	16 А-II	5360	—	4	21.4	Итого		169.5	2718
		6	673 673	10 А-I	1520	—	27	41.1				
		7	590 590 660	10 А-I	1350	—	24	324				
МУ-3 (шт-28)	Отд. стер.	1	5360	16 А-II	5360	—	4	21.4	16 А II	21.4	33.8	946
									Итого		33.8	946
МУ-4 (шт-21)	Отд. ст	8	200 360 435 345	10 А-I	1310	—	18	23.6	16 А I	44.0	27.2	54.4
		9	480 480	10 А-I	1130	—	18	20.4	10 А II	50.6	80.0	160.0
		10	3640	16 А-II	3640	—	8	29.2				
		1	5360	16 А-II	5360	—	4	21.4	Итого		107.2	214.4
Мостик к МО-1 (шт-2)	Отдельные стержни	11	960 60 60	10 А II	1080	—	45	48.6	8 А I	199.5	79.0	158.0
		12	185 185	8 А-I	570	—	45	26.7	10 А I	48.6	30.0	60.0
		13	560 560	8 А-I	1040	—	45	46.8	16 А I	188	298.0	596.0
		14	4000	8 А-I	9000	—	14	126.0				
		15	5780 100	16 А-I	5880	—	32	188	Итого		407.0	814.0
МУ-5 (шт-4)	Отдельные стержни	16	1080 330 960	10 А-II	3530	—	4	14.1	8 А-I	1.6	9.8	2.4
									16 А II	14.1	22.3	89.2
		17	160	8 А-1	960	—	10	1.6	Итого		24.9	91.6

Выборка арматуры на лист

Сталь класса А-I	ф мм	8	10	16		Итого
	Вес кг	168.4	1489.2	596		2253.6
Сталь класса А-II	ф мм	16				Итого
	Вес кг	3164.4				3164.4
Всего						6418.0

Примечания

1. Данный лист см. совместно с листом АС-29
2. Спецификацию на закладные детали см. на листе АС-25

1967	Водопроводная очистна станция для вод с содержанием взвешенных веществ до 2000 мг/л. производительностью 3000 м³/сутки	Блок фильтров и осветлителей. Монолитные участки осветлителей. Узлы А-Г. Закладные детали	Типовой проект 901-3-24	Альбом I часть 1	Лист АС-30

Пров. [illegible] 27/V-68. Кон. [illegible]

9604-01 36