ТИПОВОЙ ПРОЕКТ
901-1-88.87

ВОДОЗАБОРНЫЕ СООРУЖЕНИЯ ПРОИЗВОДИТЕЛЬНОСТЬЮ ОТ 0.02 ДО 1.5 $м^3/с$
ДЛЯ АМПЛИТУД КОЛЕБАНИЙ УРОВНЕЙ ВОДЫ ДО 6 м

НАСОСНАЯ СТАНЦИЯ ПРОИЗВОДИТЕЛЬНОСТЬЮ ОТ 0.66 ДО 1.5 $м^3/с$ С ЗАГЛУБЛЕНИЕМ МАШЗАЛА 3,6 м

АЛЬБОМ IV

ИНДУСТРИАЛЬНЫЕ ИЗДЕЛИЯ

СОСТАВ ПРОЕКТА:

АЛЬБОМ I Пояснительная записка /из ТП 901-1-90.87/.
АЛЬБОМ II Технологические решения, внутренние водопровод и канализация, отопление и вентиляция, нестандартизированное оборудование /из ТП 901-1-90.87/.
АЛЬБОМ III Архитектурно-строительные решения.
АЛЬБОМ IV Индустриальные изделия.
АЛЬБОМ V Электротехническая часть /из ТП 901-1-90.87/
АЛЬБОМ VI Задания заводам-изготовителям на комплектные электротехнические устройства /и ТП 901-1-90.87/
АЛЬБОМ VII Спецификация оборудования /из ТП 901-1-90.87/
АЛЬБОМ VIII Ведомости потребности в материалах.
АЛЬБОМ IX Сметы.

РАЗРАБОТАН ГПИ УКРВОДОКАНАЛПРОЕКТ

ДИРЕКТОР В.Н. ЯКИМЕНКО
ГЛАВНЫЙ ИНЖЕНЕР К.Т.Н. Н.В. ПИСАНКО
НАЧАЛЬНИК ОТДЕЛА М.Я. ВОЛОШИН
ГЛАВНЫЙ ИНЖЕНЕР ПРОЕКТА И.Н. НОВОМИНСКИЙ

9862/2

Утвержден и введен в действие
Главным управлением проектирования
Госстроя СССР Протокол от 28 августа 1987 г. N 57

				ПРИВЯЗАН:	

Альбом

Типовой проект 901-1-88.87

Формат	Обозначение	Наименование	Стр.	Примечание
А4	901-1-88.87 -КЖИ-ТТ	Технические требования	4	
А4	901-1-88.87 -КЖИ-П20-35-1	Плита перекрытия П20-38-1		
		П14-38-1, П14-38-2, П14а-38-1	6	
А3	901-1-88.87-КЖИ-П20-35-1 СБ	Плита перекрытия П20-38-1,		
		П14-38-1, П14-38-2, П14а-38-1.		
		Сборочный чертеж	7	
А3	901-1-88.87-КЖИ-ПГ-2АтVIП-1	Плита ПГ-2АтVIТ-1.	8	
А3	901-1-88.87-КЖИ-ПВ4-2АтVIТ-1	Плита ПВ4-2АтVIТ-1;		
		ПВ10-2АтVIТ-1	9	
А3	901-1-88.87-КЖИ-16СД9-5АVТ-1	Балка 16СД9-5АVТ-1	10	
А4	901-1-88.87-КЖИ-ПС60	Панель стеновая ПС (над-		
		земная часть)	11	
А3	901-1-88.87-КЖИ-ПС60 СБ	Панель стеновая „ПС"(над-		
		земная часть). Сборочный		
		чертеж	12	
А4	901-1-88.87-КЖИ-1К3.36-1	Колонна 1К3.36-1; 1К3.36-2;		
		1КФ43-1-1; 1КФ57-1-1;		
		2КВ4.36-1-1... 2КВ4.36-1-6	14	
А3	901-1-88.87-КЖИ-1К3.36-1СБ	Колонна 1К3.36-1; 1К3.36-2;		
		1КФ43-1-1; 1КФ57-1-1;		
		2КВ4.36-1-1... 2КВ4.36-1-6		
		Сборочный чертеж	15	
А3	901-1-88.87-КЖИ-ПК5.6,5-Л	Панель карнизная		
		ПК 5.6,5-Л	18	

Формат	Обозначение	Наименование	Стр.	Примечание
А3	901-1-88.87 -КЖИ-2ПП25-8-1	Перемычка 2ПП25-8-1;		
		2ПП25-8-2	19	
А3	901-1-88.87 -КЖИ-ПС2-36-К5	Панель стеновая ПС2-36-К5,		
		ПС2-36-К7	20	
А3	901-1-88.87 -КЖИ-ПС2.36-К5СБ	Панель стеновая		
		ПС2÷36-К5...ПС2÷36-К7		
		Сборочный чертеж	21	
А3	901-1-88.87-КЖИ-ПС2-36-К16	Панель стеновая		
		ПС2-36-К16...ПС2-36-К17-1	23	
А3	901-1-88.87-КЖИ-ПС2÷36-К16СБ	Панель стеновая		
		ПС2-36-К16...ПС2А-6-К17-1		
		Сборочный чертеж	24	
А4	901-1-88.87-КЖИ-ПС2-36	Панель стеновая ПС2-36		
		с дополнительными заклад-		
		ными изделиями	27	
А3	901-1-88.87-КЖИ-ПС2÷36 СБ	Панель стеновая ПС2-36		
		с дополнительными заклад-		
		ными изделиями. Сборочный чертеж	30	
А4	901-1-88.87 -КЖИ-КР1	Каркас плоский КР1... КР3	36	
А4	901-1-88.87 -КЖИ-КР1 СБ	Каркас плоский КР1... КР3		
		Сборочный чертеж	36	
А4	901-1-88.87 -КЖИ-КР4	Каркас плоский КР4,	37	
А4	901-1-88.87 -КЖИ-КР5	Каркас плоский КР5	37	
А4	901-1-88.87 -КЖИ-КР6	Каркас плоский КР6	38	
А4	901-1-88.87 -КЖИ-МН1	Изделие закладное МН1	38	

Привязан

Инв. №

ГИП	Новотинский	
Н.контр.	Айзенберг	
Нач.отд.	Волошин	
Гл.спец.	Айзенберг	
Рук.гр.	Клацман	

ТП901-1-88.87-КЖИ

Содержание

Стадия	Лист	Листов
Р	1	2

Госстрой СССР Укрводоканалпроект Киев

Взам.инв.№ | Подпись и дата | Инв.№ подл.

Формат

Типовой проект 901-1-88.87 Альбом IV

Лист	Обозначение	Содержание	Стр	Примечание
Л4	901-1-88.87-КЖИ-МН2	Изделие закладное МН2	39	
Л4	901-1-88.87-КЖИ-МН3	Изделие закладное МН3	39	
Л4	901-1-88.87-КЖИ-МН4	Изделие закладное МН4	40	✓
Л4	901-1-88.87-КЖИ-МН5	Изделие закладное МН5	40	✓
Л4	901-1-88.87-КЖИ-МН6	Изделие закладное МН6	41	
Л4	901-1-88.87-КЖИ-МН7	Изделие закладное МН7	41	
Л4	901-1-88.87-КЖИ-МН8	Изделие закладное МН8	42	
Л4	901-1-88.87-КЖИ-МС1	Изделие соединительное МС1	42	
Л4	901-1-88.87-КЖИ-МС2	Изделие соединительное МС2	43	
Л4	901-1-88.87-КЖИ-МС3	Изделие соединительное МС3	43	
Л4	901-1-88.87-КЖИ-МС6	Изделие соединительное МС6;		
		МС7.	44	
Л4	901-1-88.87-КЖИ-МС6.СБ	Изделие соединительное МС6;		
		МС7. Сборочный чертеж	44	
Л4	901-1-88.87-КЖИ-МС8	Изделие соединительное МС8	45	
Л4	901-1-89.87-КЖИ-МС9	Изделие соединительное МС9	45	
Л4	901-1-88.87-КЖИ-РМ1	Решетка РМ1	46	
Л4	901-1-88.87-КЖИ-РМ2	Решетка РМ2	46	
Л4	901-1-88.87-КЖИ-МС4	Изделие соединительное МС4,		
		МС5	47	

Привязан

Инв. №

Взам. инв. № | Подпись и дата | Инв. № подл.

ТП 901-1-88.87-КЖИ

Лист 2

Формат Л4

1. Технические требования к изготовлению сборных железобетонных изделий.

1.1. Сборные железобетонные изделия запроектированы из тяжелого бетона и изготавливаются в заводских условиях в инвентарных стальных формах. Изделия должны изготавливаться в точном соответствии с рабочими чертежами, а также требованиями ГОСТ 13015.0-83; ГОСТ 13015.1-81; ГОСТ 13015.2-81; ГОСТ 13015.4-84.

1.2. Стеновые панели подземной части изготавливать в опалубочных формах, разработанных для стеновых панелей серии 3.900-3 вып. 3/82. Маркировка панелей принята по серии 3.900-3 вып. 3/82.

Технические требования к изготовлению панелей см. пояснительную записку, раздел 3 серии 3.900-3 вып. 3/82, часть 1, „Панели стеновые консольные для прямоугольных сооружений."

1.3. На закладные изделия в колоннах и стеновых панелях, предназначенные для устройства заземления, нанести масляной краской букву „З."

Привязан

Инв. №

Взам. инв. № | Подпись и дата | Инв. № подл.

ГИП	Новоминский		
Н. контр.	Айзенберг		
Нач. отд.	Валашин		
Гл. спец.	Айзенберг		
Рук. гр.	Клацман		

ТП 901-1-88.87-КЖ-ТТ

Технические требования

Стадия	Лист	Листов
Р	1	2

Госстрой СССР Укрводоканалпроект Киев

Формат Л4

Альбом IV

Типовой проект 901-1-88.87

2. Технические требования к изготовлению арматурных и закладных изделий.

2.1. Плоские арматурные изделия следует изготавливать при помощи контактной точечной сварки. Сварку сеток и каркасов производить во всех точках пересечения стержней.

2.2. Размеры сеток и каркасов даны по осям и по торцам стержней.

2.3. Сварку производить в соответствии с ГОСТ 14098-85 „Соединения сварные арматуры и закладных изделий железобетонных конструкций" и СН 393-78 „Инструкция по сварке соединений арматуры и закладных деталей железобетонных конструкций".

2.4. Толщину сварных швов принимать по наименьшей толщине свариваемых элементов, кроме оговоренных на чертеже.

2.5. Верхнюю пластину спаренных закладных изделий приваривать после установки изделий в опалубку.

Привязан

Инв. №

Инв. N подл. | Подпись и дата | Взам. инв. N

Формат А4

Приварку анкеров к пластинам в раззенкованные отверстия выполнять ручными валиковыми швами (тип шва-21 по СН 393-78).

2.6. Строительные конструкции насосной станции используются в качестве заземлителя. Для этой цели необходимо выполнить указания по сварке арматуры, приведенные на листах конкретных изделий.

2.7. Все открытые закладные и соединительные изделия в надземной части оцинковать (толщина слоя 120-150 мкм), в подземной части окрасить эмалью ПФ-133 за 2 раза по слою грунта ГФ-020.

Привязан

Инв. №

Инв. N подл. | Подпись и дата | Взам. инв. N

Инв. № подл.	Подпись и дата	Взам. инв. №

Типовой проект 901-1-88.87 Альбом IV

Формат	Зона	Поз.	Обозначение	Наименование	Кол. на исполнение КЖИ-П20-3б-1- —	01	02	03							Примечание
—				Документация											
А4			901-1-88.87-КЖИ-ТТ	Технические требования											
А3			901-1-88.87-КЖИ-П23-3б-1СБ	Сборочный чертеж											
				Сборочные единицы											
				Плита											
															Совсети арматурные изделия кроме петель
			3.006.1-2/82.1-2-2.0-56	П20-3б	1										
			3.006.1-2/82.1-2-2.0-34	П14-3б		1	1								
			3.006.1-2/82.1-2-1.0-050	П14д-3б				1							
				Изделие закладное											
		1	1.400-15.81.540-01	МН540	8,5м										
		2	1.400-15.81.110-10	МН104-3*	2,1м										
А4		3	901-1-88.87-КЖИ-МН6	МН6		6,0м	10,6м	4,4м							

* Ст. указание на сборочном чертеже

Формат А4

Привязан			
Инв. №			

Гл. инж. пр.	Новатинский	
Н. контр.	Айзенберг	
Нач. отд.	Волошин	
Гл. спец.	Айзенберг	
Рук. гр.	Клацман	

ТП 901-1-88.87-КЖИ-П20-3б-1

Плита перекрытия П20-3б-1; П20-3б-1; П14-3б-2; П14д-3б-1

Стадия	Лист	Листов
Р	1	2

Госстрой СССР Укрводоканалпроект Киев

Инв. N подл.	Подпись и дата	Взам. инв. №

Формат	Зона	Поз.	Обозначение	Наименование	Кол. на исполнение КЖИ-П20-3б-1- —	01	02	03							Примечание
				Изделие закладное											
		4	1.400-15.81.120-65	МН115-3*			2								
				Детали											
Б4		5		А-III-12-ГОСТ5781-82*, L=1800			8								1,6кг
А4		6	901-1-88.87-КЖИ-МН8	Изделие закладное МН8	4	4	4								
А4		7	1.400-9 В.1 л.16	Петля УП2-1				2							

Формат А4

Привязан			
Инв. №			

ТП 901-1-88.87-КЖИ-П20-3б-1

Лист 2

Альбом IV

Типовой проект 901-1-88.87

П14-3б-1

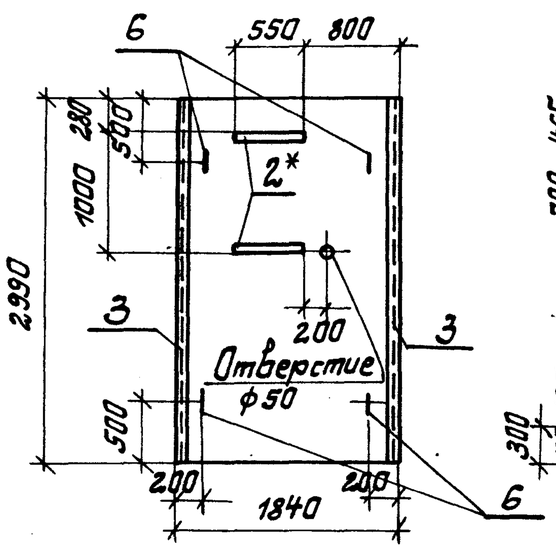

П14-3б-2

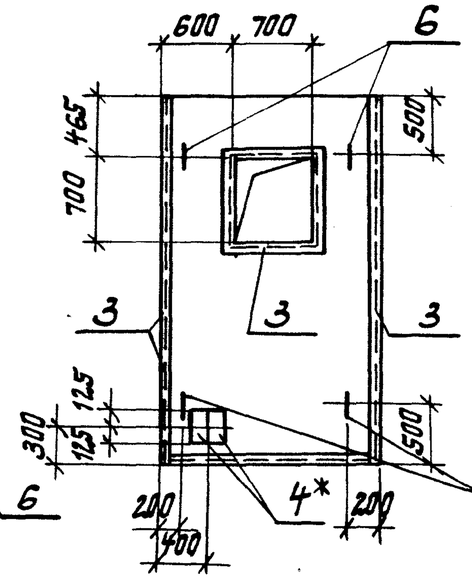

Обозначение	Марка
901-1-88.87-КЖИ-П20-3б-1	П20-3б-1
-01	П14-3б-1
-02	П14-3б-2
-03	П14д-3б-1

6 Приварить к нижней сетке в плитах П14-3б-1; П14-3б-2

П20-3б-1

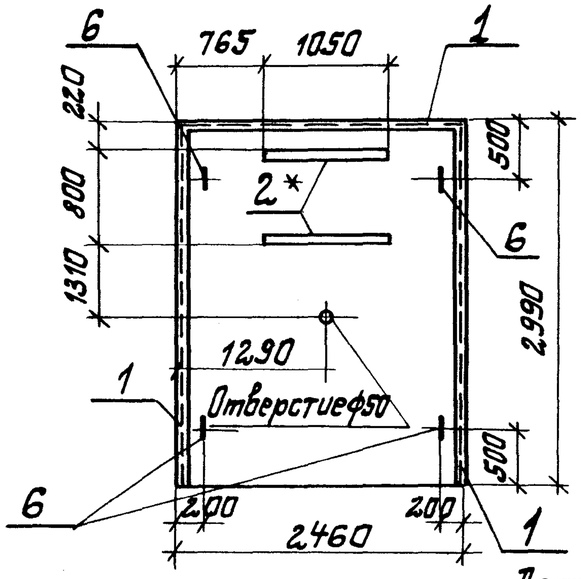

П14д-3б-1

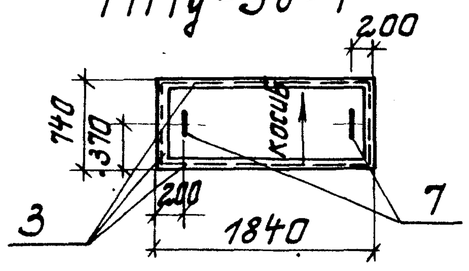

Деталь обрамления отверстия в П14-3б-2

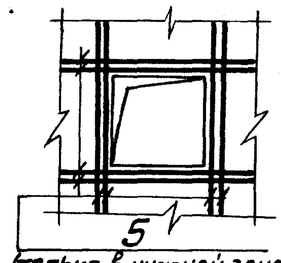

(только в нижней зоне)

Ведомость расхода стали на дополнительные закладные изделия, кг

Марка элемента	Изделия закладные													Всего	Общий расход
	Арматура класса						Прокат марки								
	АI			АIII			ВСт3кп2								
	ГОСТ5781-82*			ГОСТ5781-82*			ГОСТ19903-7*		ГОСТ8509-72*		ГОСТ8510-72*				
	ф8	ф12	Итого	ф8	ф12	Итого	-5б	Итого	L90x7	Итого	L100x63x8		Итого		
П20-3б-1		3,9	3,9	9,3		9,3	5,9	5,9			63,8		63,8	82,9	82,9
П14-3б-1		3,9	3,9	6,4		6,4	5,9	5,9	86,4	86,4				102,6	102,6
П14-3б-2		3,9	3,9	11,6	10,8	22,4	3,6	3,6	105,6	105,6				135,5	135,5
П14д-3б-1	0,6		0,6	4,0		4,0			42,2	42,2				46,8	46,8

* В закладных изделиях позиций 2 и 4, устанавливаемых в плиты, анкер ф8 AIII отогнуть по месту и приварить к нижней арматурной сетке плиты

Привязан

Инв. №

ГИП	Новотинский	
Н.контр.	Айзенберг	
Нач.отд.	Волошин	
Гл.спец.	Айзенберг	
Рук.гр.	Клацман	

ТП901-1-88.87-КЖИ-П20-3б-1СБ

Плита перекрытия

П20-3б-1; П14-3б-1; П14-3б-2; П14д-3б-1

Сборочный чертеж

Стадия	Масса	Масштаб
Р		
Лист	Листов 1	

Госстрой СССР Укрводоканалпроект Киев

Формат А3

Взам. инв. N | Подпись и дата | Инв. N подл.

Альбом IV

Типовой проект 901-1-88.87

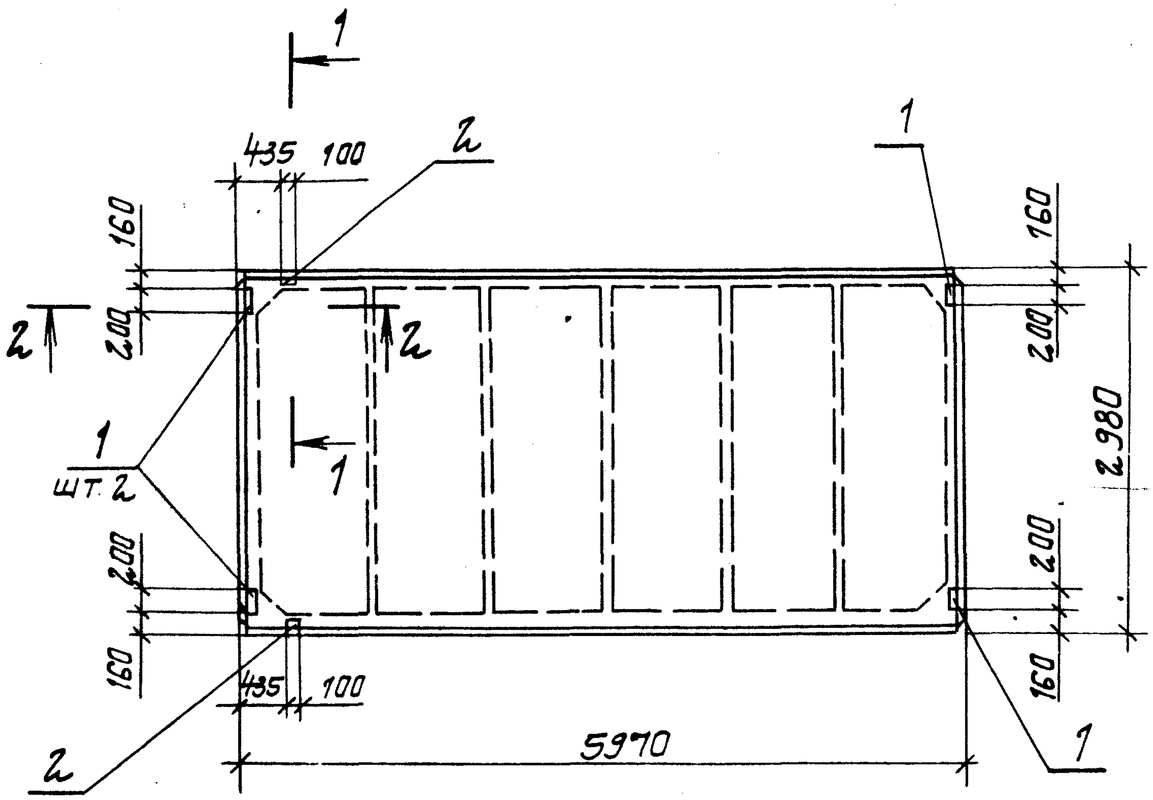

1-1

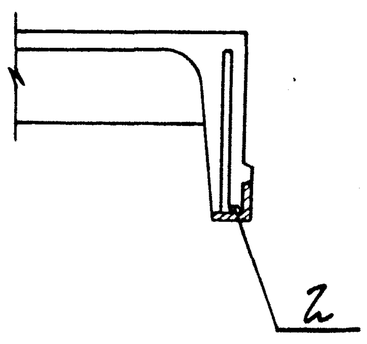

2-2

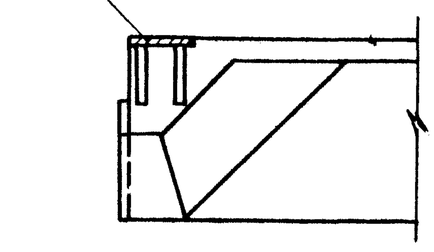

Формат	Зона	Поз.	Обозначение	Наименование	Кол.	Примечание
				Документация		
А4			901-1-88.87 – КЖИ-ТТ	Технические требования		
				Сборочные единицы		
			ГОСТ 22701.1-77	Плита ПГ-2Ат VIT		со всеми закладными и арматурными изделиями
		1	ГОСТ 22701.5-77	Изделие закладное М8	4	1,6 кг
		2	ГОСТ 22701.5-77	Изделие закладное М9	2	0,8 кг

Ведомость расхода стали на дополнительные закладные изделия, кг

Марка изделия	Изделия закладные										Всего
	Арматура класса А-III				Прокат марки Вст3кп2						
	ГОСТ 5781-82*				ГОСТ 19903-74*			ГОСТ 8509-86			
	Ф10	Ф14		Итого	-δ=8		Итого	L70x8		Итого	
ПГ-2Ат-VIT-1	2,2	0,2		2,4	5,2		5,2	1,7		1,7	9,3

ГИП	Новотинский		
Н. контр.	Айзенберг		
Нач. отд.	Валашин		
Гл. спец.	Айзенберг		
Вед. инж.	Слепак		
Ст. инж.	Малинина		

Привязан

Инв. №

ТП 901-1-88.87 -КЖИ-ПГ-2Ат-VIT-1

Плита ПГ-2Ат VIT-1

Стадия	Масса	Масштаб
Р	2650	
Лист	Листов 1	

Госстрой СССР
Укрводоканалпроект
Киев

Формат А3

Инв. № подл. | Подпись и дата | Взам. инв. №

Альбом V

Типовой проект 901-1-88.87

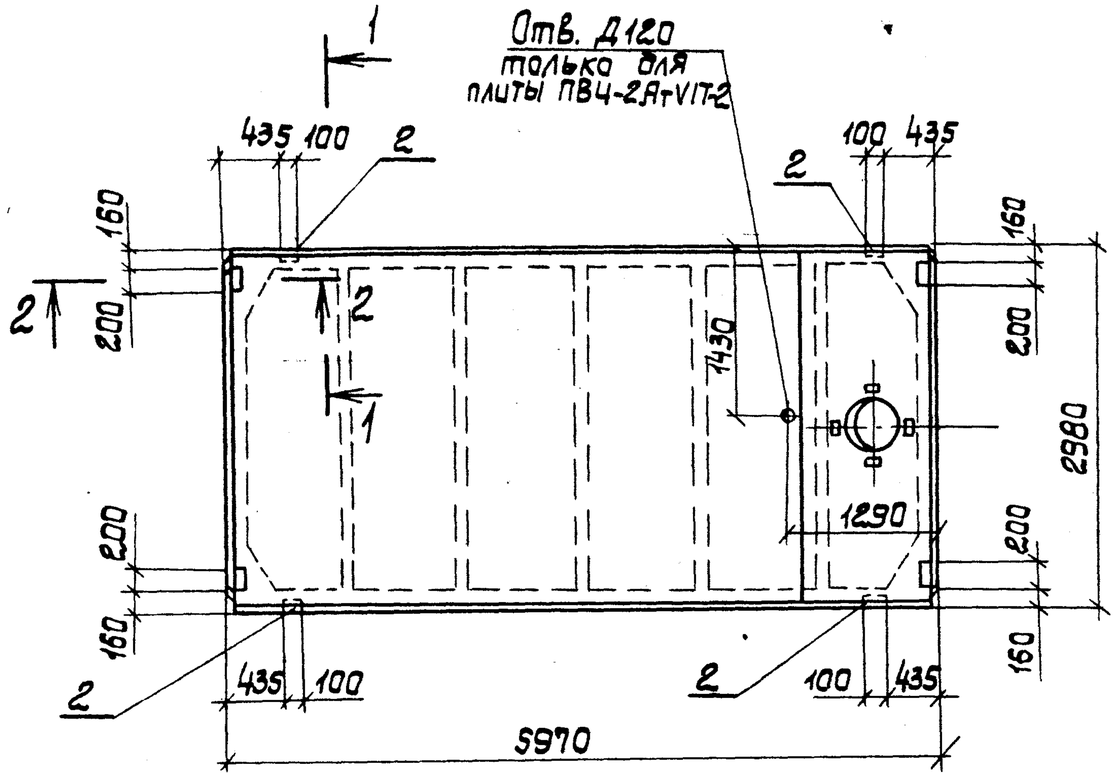

1-1

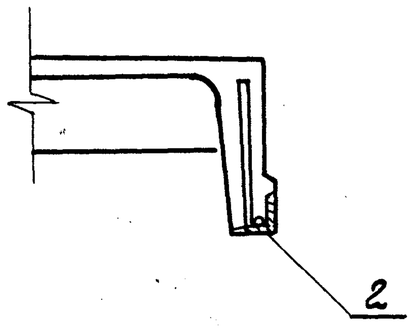

2-2

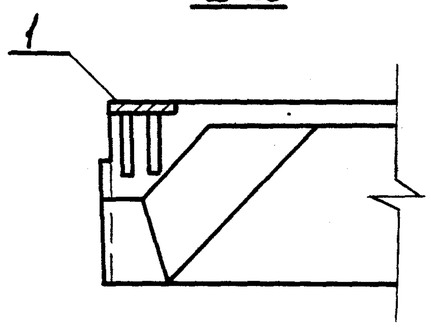

Формат	Зона	Поз.	Обозначение	Наименование	Кол.	Примечание
				Документация		
А4			901-1-88.87 -КЖСИ-ТТ	Технические требования		
				Сборочные единицы		
		1	ГОСТ 22701.5-77	Изделие закладное М8	4	0,4 кг
		2	ГОСТ 22701.5-77	Изделие закладное М9	4	0,4 кг
			Переменные данные для исполнений			
				ПВ4-2АтVIT-1, ПВ4-2АтVIT-2		
			ГОСТ 22701.2-77	Плита ПВ4-2АтVIT	1	со всеми закладными и арматурными изделиями
				ПВ10-2АтVIT-1		
			ГОСТ 22701.2-77	Плита ПВ10-2АтVIT	1	со всеми заклад. и арм. изд.

Ведомость расхода стали на дополнительные закладные изделия, кг

Марка изделия	Изделия закладные										Всего
	Арматура класса А-III ГОСТ 5781-82*				Прокат марки Вст3 кп2 ГОСТ 19903-74*			ГОСТ 8509-86			
	Ф10	Ф14		Итого	-δ=8		Итого	L70×8		Итого	
4											
ПВ4-2АтVIT-1 ПВ4-2АтVIT-2 ПВ10-2АтVIT-1	2,8	0,4		3,2	5,2		5,2	3,4		3,4	11,8

ГИП	Новоминский		
Н.контр.	Айзенберг		
Нач. отд.	Волошин		
Гл.спец.	Айзенберг		
Вед.ин.	Слепак		
Ст. ин.	Малинина		

Привязан

Инв. №

ТП 901-1-88.87 -КЖСИ-ПВ4-2АтVIT-1

Плита ПВ4-2АтVIT-1;
ПВ4-2АтVIT-2;
ПВ10-2АтVIT-1

Стадия	Масса	Масшт.
Р		
Лист	Листов 1	

Госстрой СССР
Укрводоканалпроект
Киев

Формат А3

Инв. N подл. | Подп. и дата | Взам. инв. N

Альбом IV

Типовой проект 901-1-88.87

1-1

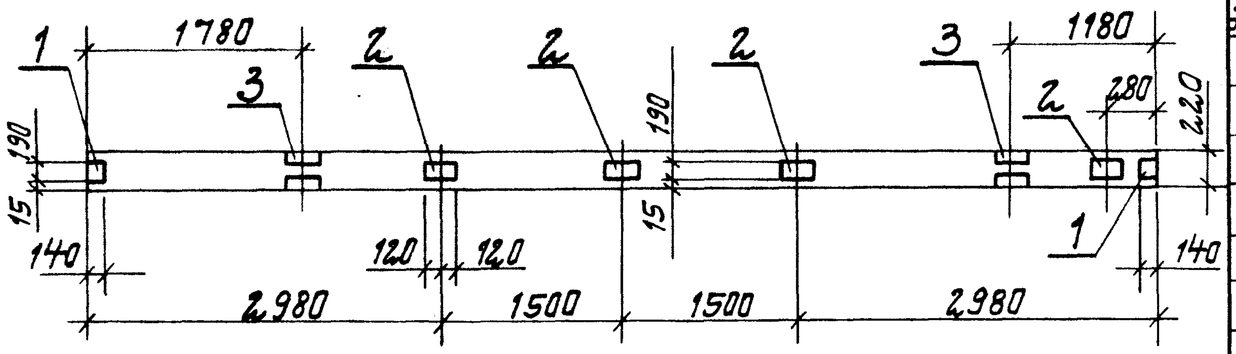

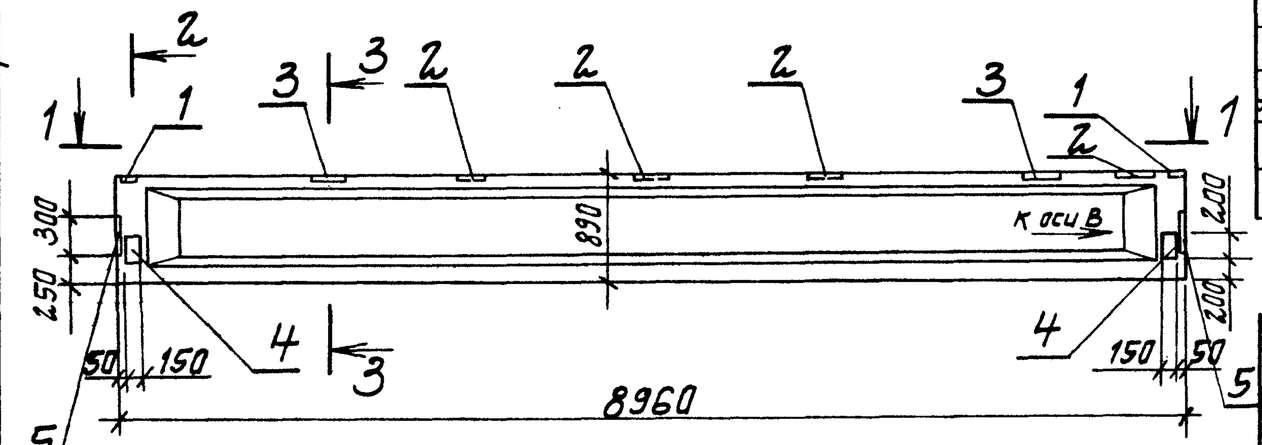

2-2

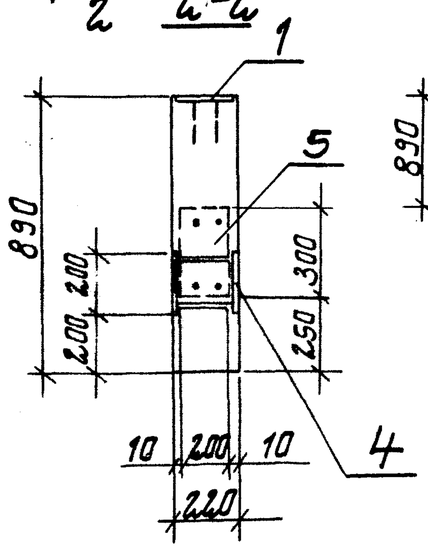

3-3

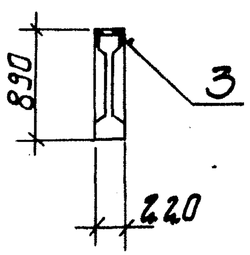

Формат	Зона	Поз.	Обозначение	Наименование	Кол-во	Примечание
				Документация		
А4			901-1-88.87 -КЖ-ТТ	Технические требования		
				Сборочные единицы		
			1.462.1-10/80 Вып. 1	Балка 1БСД9-5АVТ.		со всеми закладными и арматурными изделиями
		1	1.462.1-10/80.2-100	Изделие закладное М5	2	
		2	1.462.1-10/80.2-110	Изделие закладное М6	4	
		3	1.462.1-10/80.2-120-02	Изделие закладное М9	2	
А4		4	901-1-88.87 -КЖИ-МН1	Изделие закладное МН1	2	
		5	1.400-15.В1.130-28	Изделие закладное МН12.1-5	2	

Ведомость расхода стали на дополнительные закладные изделия, кг

Марка изделия	Изделия закладные										Всего
	Арматура класса А-III ГОСТ 5781-82*				Прокат марки Вст.3 кп.2 ГОСТ 19903-74*				ГОСТ 8.510-72*		
	ф8	ф10	ф12	Итого	-δ=6	-δ=8	-δ=10	Итого	L90×56×5,5		
1БСД9-5АVТ-1	1,2	2,2	1,6	5,0	11,4	4,2	9,6	25,2	3,2		33,4

При изготовлении балки нанести несмываемой краской стрелку „к оси В".

ГИП	Новотинский		
Н.контр.	Айзенберг		
Нач.отд.	Волошин		
Гл.спец.	Айзенберг		
Рук.гр.	Клацман		
Ст.инж.	Малинина		

Привязан

Инв. №

Взам.инв.№ | Подпись и дата | Инв.№подл.

ТП 901-1-88.87 -КЖИ-1БСД9-5АVТ-1

Балка 1БСД9-5АVТ-1

Стадия	Масса	Масштаб
Р		
Лист	Листов 1	

Госстрой СССР Укрвадоканалпроект Киев

Формат А3

Инв. № подл.	Подпись и дата	Взам. инв. №

Формат	Зона	Поз.	Обозначение	Наименование	Кол. на исполнение КЖИ-ПС60 —	01	02	03	04	05	06	07	08		Примечание
				Документация											
А4			901-1-88.87 -КЖИ-ТТ	Технические требования	×	×	×	×	×	×	×	×	×		
А4			901-1-88.87 -КЖИ-ПС СБ	Сборочный чертеж	×	×	×	×	×	×	×	×	×		
			1.030.1-1.0-3-0100 л.9	Узел I	×	×	×	×	×	×	×	×	×		
			1.030.1-1.0-3-0100 л.9	Узел V	×	×	×	×	×	×					
			1.030.1-1.0-3-0100 л.9	Узел VI							×	×	×		
				Сборочные единицы											
				Панель стеновая											
			1.030.1-1.1-1 07	ПС60,18.2,0-1.Л	1										Совсему арматурными и закладными изделиями
			1.030.1-1.1-1 04-05	ПС 60.9.2,0-2Л		1									
			1.030.1-1.1-1 15-06	ПС 62,5.18.2,0-1.Л-1			1								
			1.030.1-1.1-1 15-03	ПС62,5.12.2,0-2.Л-1				1							

Привязан						
				ГИП	Новотинский	
				Н.контр.	Айзенберг	
				Нач. отд.	Волошин	
				Гл.спец.	Айзенберг	
				Рук. гр.	Клацман	
Инв. №				Вед. инж	Слепак	

ТП 901-1-88.87 -КЖИ-ПС 60

Панель стеновая „ПС" (надземная часть).

Стадия	Лист	Листов
Р	1	2

Укрводоканалпроект

Формат А4

Инв. № подл.	Подпись и дата	Взам. инв. №

Формат	Зона	Поз.	Обозначение	Наименование	Кол. на исполнение КЖИ-ПС60- —	01	02	03	04	05	06	07	08		Примечание
			1.030.1-1.1-1 15	ПС 62,5.9.2,0-2.Л-1					1						Совсеми арматурными и закладными изделиями
			1.030.1-1.1-1 23	ПС 62,5.9.2,0-2.Л-2						1					
			1.030.1-1.1-1 01-09	ПС 30.12.2,0-6.Л							1				
			1.030.1-1.1-1 066	2ПС 17.12.2,0-Л								1			
			1.030.1-1.1-1 62	2ПС 15.12.2,0-Л									1		
				Изделие закладное											
		1	1.030.1-1.1-3-30-01	М2	4	4	8	2	4	4	1	2	2		
		2	1.030.1-1.1-3-36	М9	5	5	10	5	5	5					
		3	1.400-15.В1. 120-11	МН106-6	4		2								
		4	1.030.1-1.1-3-35-01	М11							2	4	4		

Привязан			
Инв. №			

ТП 901-1-88.87 -КЖИ-ПС60

Типовой проект 901-1-88.87 Альбом IV

ПС 60.18.2,0-1.Л-А

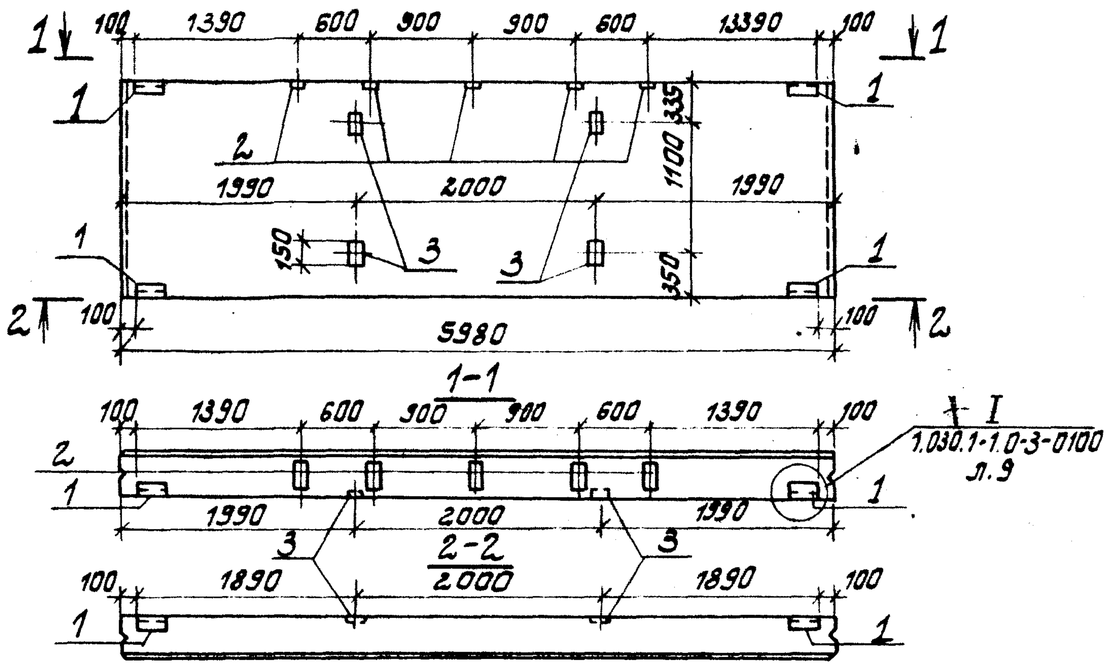

ПС 62,5.18-2,0-1Л-1.А

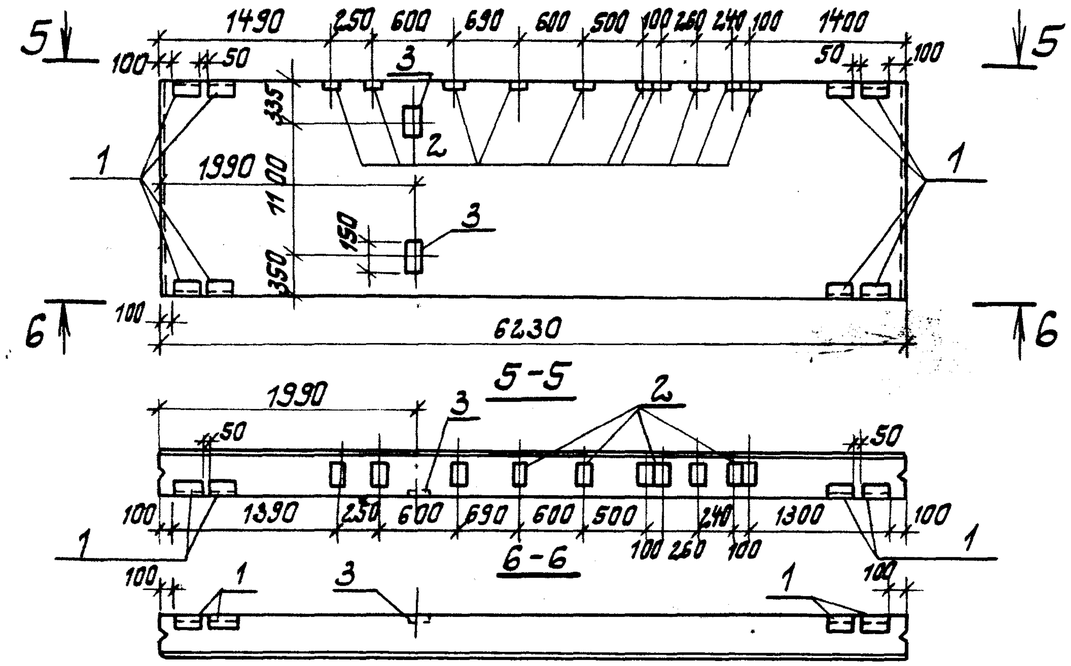

ПС 60.9.2,0-2Л-А

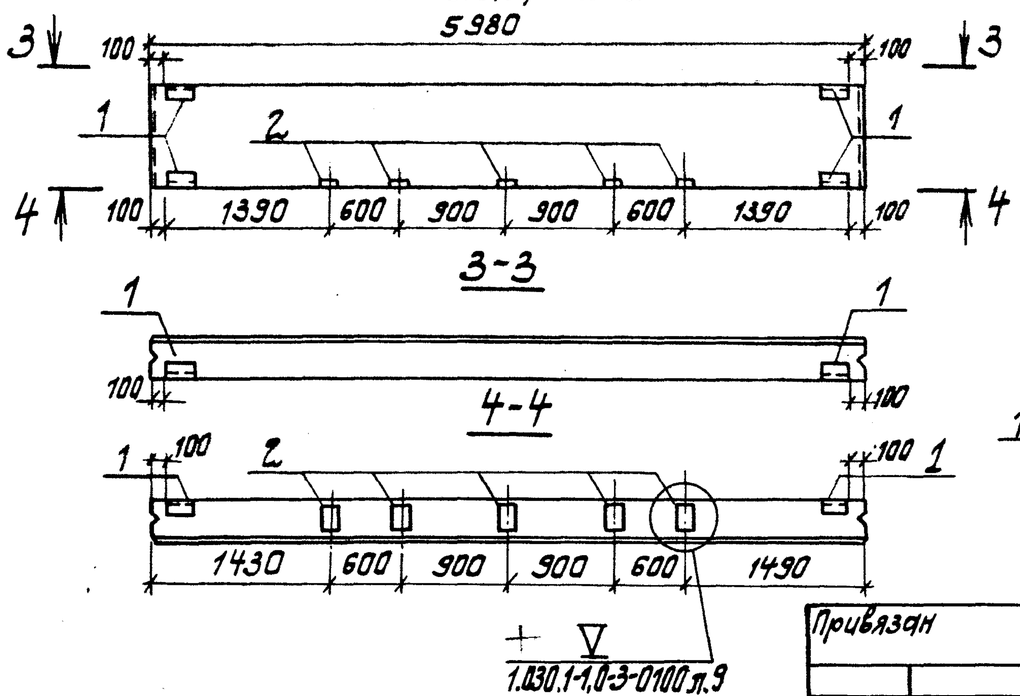

ПС 62,5.12.2,0-2.Л-1.А

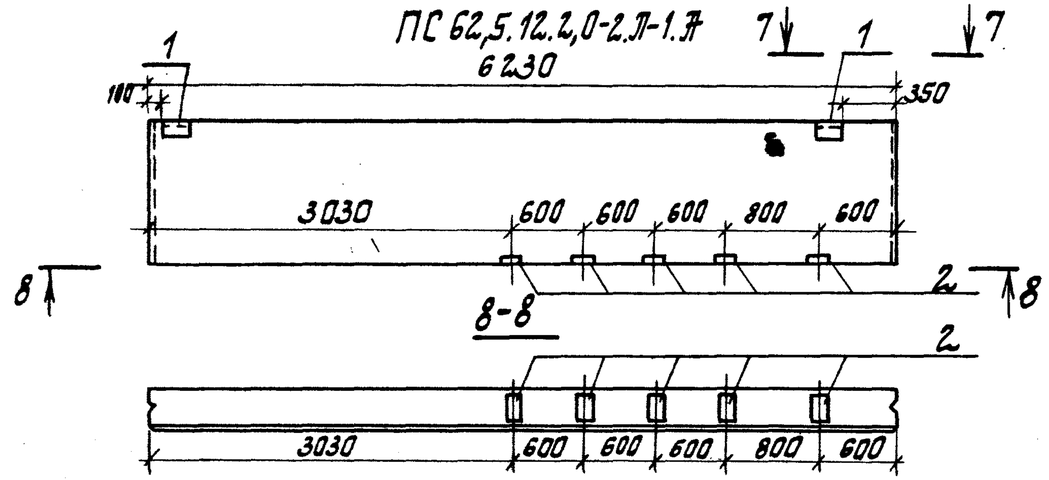

Привязан			
Инв. №			

ГИП	Новоминский	
Н.контр.	Айзенберг	
Нач.отд.	Волошин	
Гл.спец.	Айзенберг	
Рук.гр.	Клоцман	
Вед.инж.	Слепак	

ТП901-1-88.87 -КЖИ-ПС60СБ

Панель стеновая „ПС" (надземная часть)

Сборочный чертеж

Стадия	Масса	Масштаб
Р		
Лист 1	Листов 2	

Госстрой СССР Укрвадоканалпроект Киев

Формат А3

Инв.№подл. | Подпись и дата | Взам.инв.№

Альбом IV

Типовой проект 901-1-88.87

ПС 62,5.9.2,0-2.Л-1.А

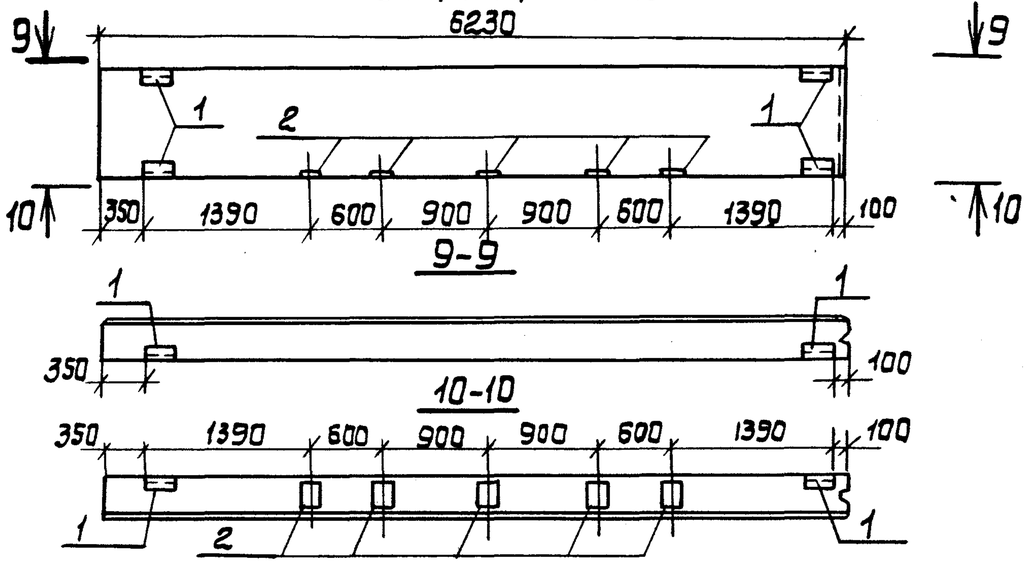

ПС 62,5.9.2,0-2.Л-2.А. Зеркальное отражение.
Остальное см. ПС 62,5.9.2,0-2Л-1.А

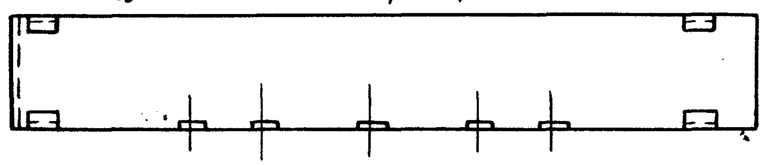

2ПС 15.17.2,0-Л-А

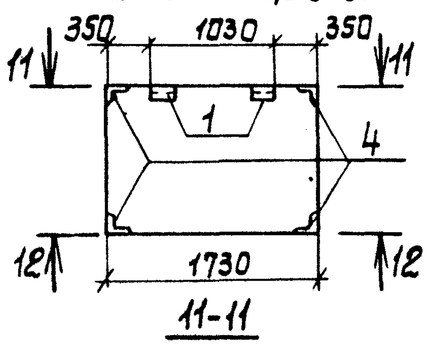

2ПС15.12.2,0-Л-А

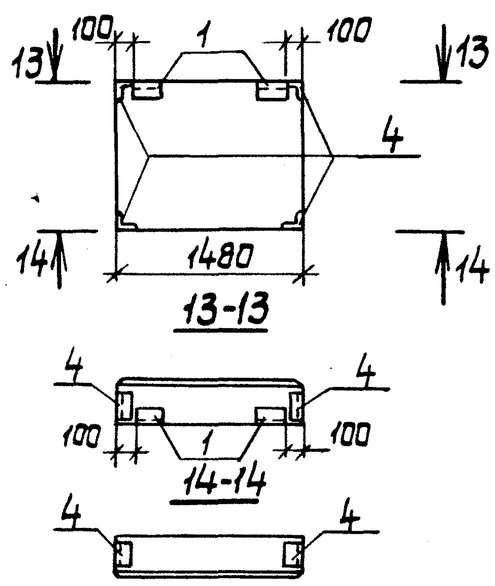

ПС 30.12.2,0-6.Л-А

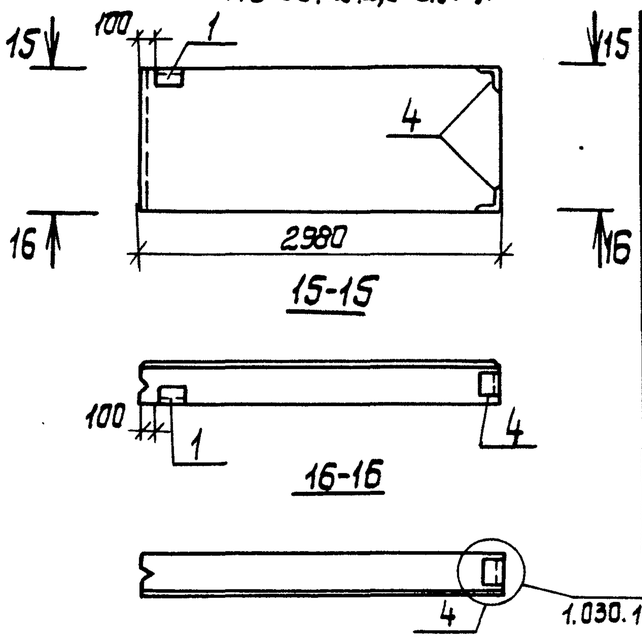

Обозначение	Марка
901-1-88.87-КЖСИ-ПС60-	ПС 60.18.2,0-1.Л-А
—01	ПС 60.9.2,0-2.Л-А
—02	ПС62,5.18.2,0-1.Л-1.А
—03	ПС 62,5.12.2,0-2.Л-1.А
—04	ПС62,5.9.2,0-2.Л-1.А
—05	ПС62,5.9.2,0-2Л-2.А
—06	ПС30.12.2,0-6.Л-А
—07	2ПС17.12.2,0-Л-А
—08	2ПС15.12.2,0-Л-А

Ведомость расхода стали на дополнительные закладные изделия, кг

Марка элемента	Изделия закладные											Всего	Общий расход
	Арматура класса А-III ГОСТ 5781-82*				Прокат марки ВСт3кп2 ГОСТ 8509-86*			ГОСТ 19903-74*					
	ф8	ф10		Итого	L63x6		Итого	-б6	-б8		Итого		
ПС 60.18.2,0-1.Л-А	0,4	2,7		3,1	5,5		5,5	4,6	8,2		12,8	21,4	21,4
ПС 60.9.2,0-2.Л-А		2,7		2,7	5,5		5,5	2,2	5,0		7,2	15,4	15,4
ПС 62,5.18.2,0-1.Л-1.А	0,2	19,8		20,0	11,0		11,0	5,9	10,8		16,7	47,7	47,7
ПС62,5.12.2.0-2.Л-1.А		2,3		2,3	2,8		2,8	1,1	5,0		6,1	11,2	11,2
ПС 62,5.9.2,0-2.Л-1.А		2,7		2,7	5,5		5,5	2,2	5,0		7,2	15,4	15,4
ПС 62,5.9.2,0-2.А-2.А		2,7		2,7	5,5		5,5	2,2	5,0		7,2	15,4	15,4
ПС 30,12.2,0-6.Л-А		1,1		1,1	3,2		3,2	0,6			0,6	4,9	4,9
2ПС17.12.2,0-Л-А		2,2		2,2	6,5		6,5	1,1			1,1	9,8	9,8
2ПС15.12.2,0-Л-А		2,2		2,2	6,5		6,5	1,1			1,1	9,8	9,8

Привязан

Инв. №

Инв. N подл. | Подпись и дата | Взам. инв. N

ТП 901-1-88.87 -КЖСИ-ПС60С6

Лист 2

Формат А3

Инв. N подл.	Подпись и дата	Взам. инв. N

Типовой проект 901-1-88.87 Альбом IV

Формат	Зона	Поз.	Обозначение	Наименование	Кол. на исполнение КЖИ-1К3.36-1- —	01	02	03	04	05	06	07	08	09	Примечание
				Документация											
А4			901-1-88.87 -КЖИ- ТТ	Технические требования											
А4			901-1-88.87 -КЖИ-1К3.36-1СБ	Сборочный чертеж											
				Сборочные единицы											
				Колонна											
			1.020-1/83.2-1 04	1К3.36	1	1									Со всеми арматурными и закладными изделиями, кроме Мн-2 шт.4
			1.020-1/83 2-7 02-04	2КВ4.36-1			1	1	1	1	1	1			
			1.427.1-3.1-1.00	1КФ43-1									1		Со всеми арматурными и закладными изделиями
			1.427.1-3.1-1.00	1КФ57-1										1	

Привязан			
Инв. N			

ГИП	Новоминский	
Н. контр.	Айзенберг	
Нач. отд.	Волошин	
Гл. спец.	Айзенберг	
Рук. гр.	Клоцман	
Вед. инж.	Слепак	

ТП 901-1-88.87- КЖИ-1К3.36-1

Колонна 1К3.36-1; 1К3.36-2; 1КФ43-1-1; 1КФ57-1-1; 2КВ4.36-1-1... 2КВ4.36-1-6

Стадия	Лист	Листов
Р	1	2

Госстрой СССР Укрводоканалпроект Киев

Инв. N подл.	Подп. и дата	Взам. инв. N

Формат	Зона	Поз.	Обозначение	Наименование	Кол. на исполнение КЖИ-1К3.36-1- —	01	02	03	04	05	06	07	08	09	Примечание
				Сетка арматурная											
		1		$C\frac{8AIII-50}{8AIII-50}\ 280\times280\frac{15}{15}$ ГОСТ 8478-81	2	2									
		9	1.020-1/83.2-15 09	СКА-1			2	2	2	2		2			
				Изделие закладное											
А4		2	901-1-88.87 - КЖИ-МН2	МН2	1	1									
		3	1.020-1/83.2-15 31	МН-44	5	2	10	10	4	4	8	8			
		4	1.020-1/83.2-15 26-01	МН-28		2	1	2			2	1			
		5	1.427.1-3.2-0.11.0	МН6									1	1	
		6	1.427.1-3.2-0.20.0	МН28									2		
		7	1.427.1-3.2-0.12.0	МН7									1		
		8	Шифр 92-76/1 л. 8	МН2-2			1	1	1	1		1			
		10	1.400-15.81.330-04	МН313-4			2	1				2			
		11	1.020-1/83.2-15 26-07	МН-37					1						
		12	1.020-1/83.2-15 26	МН-27					5	5					
		13	1.427.1-3.2-0.09.0	МН4							1				
		14	1.427.1-3.2-0.16.0	МН15									1		

Привязан			
Инв. N			

ТП 901-1-88.87-КЖИ-1К3.36-1

Лист 2

Альбом III

Типовой проект 901-1-88.87

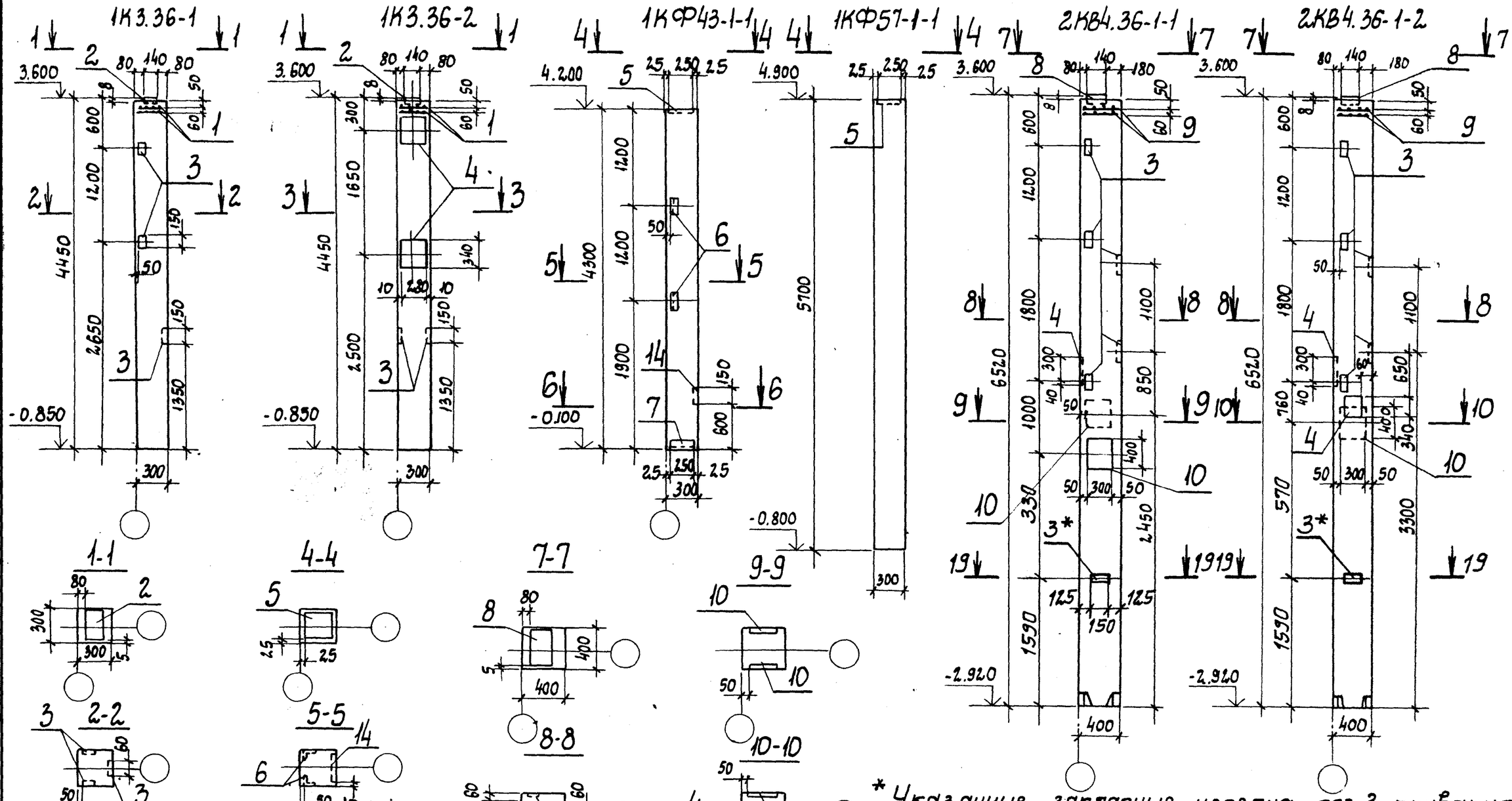

Привязан			
Инв. №			

ГИП	Новоминский	
Н. контр.	Айзенберг	
Нач. отд.	Волошин	
Гл. спец.	Айзенберг	
Рук. гр.	Клоцман	
Вед. инж.	Слепак	

ТП 901-1-88.87-КЖИ-1К3.36-1СБ

Колонна 1К3.36-1; 1К3.36-2, 1КФ43-1-1; 1КФ57-1-1; 2КВ4.36-1-1... 2КВ4.36-1-6. Сборочный чертеж

Стадия	Масса	Масштаб
Р		
Лист 1	Листов 3	

Госстрой СССР Укрводоканалпроект Киев

Инв. № подл. | Подпись и дата | Взам. инв. №

Альбом IV

Типовой проект 901-1-88.87

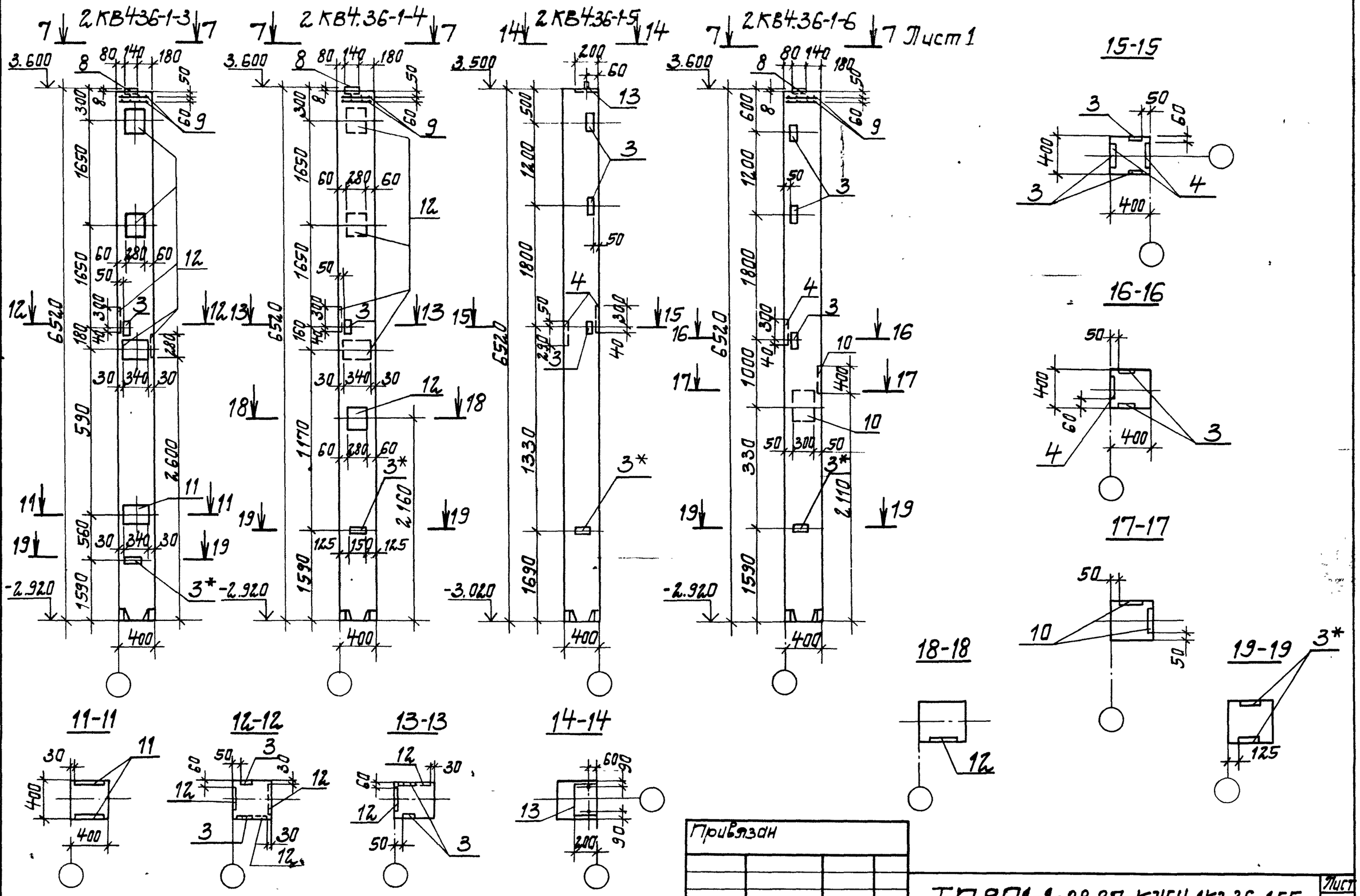

Привязан

Инв. №

ТП 901-1-88.87-КЖИ-1К3.36-1СБ

Лист 2

Формат А3

Взам. инв. №

Подпись и дата

Инв. № подл.

Типовой проект 901-1-88.87 Альбом IV

Ведомость расхода стали на дополнительные закладные изделия, кг

Марка элемента	Изделия закладные																				Общий расход
	Арматура класса А-III ГОСТ 5781-82*								Прокат марки Вст3 кп2 ГОСТ 8509-86				ГОСТ 19903-74*							Всего	
	ф8	ф10	ф12	ф14	ф18	ф20		Итого	L63×5	L90×6		Итого	-δ6	-δ8	-δ10	-δ12	-δ20		Итого		
1К3.36-1	3,6			2,0				5,6					2,1				6,4		8,5	14,1	14,1
1К3.36-2	3,1		0,4	6,7				10,2					0,8		15,0		6,4		22,2	32,4	32,4
2КВ4.36-1-1	6,1		0,2	9,5		8,8		24,6					4,2		27,5		8,6		40,3	64,9	64,9
2КВ4.36-1-2	6,1		0,4	9,2		4,4		20,1					4,2		25,0		8,6		37,8	57,9	57,9
2КВ4.36-1-3	5,1		1,3	2,0	23,9			32,3					1,6			63,0	8,6		73,2	105,5	105,5
2КВ4.36-1-4	5,1		0,9	2,0	19,2			27,2					1,6			45,0	8,6		55,2	82,4	82,4
2КВ4.36-1-5	1,1	0,9	0,4	4,6				7,0					3,3	3,8	15,0				22,1	29,1	29,1
2КВ4.36-1-6	5,8		0,2	9,5		8,8		24,3					3,3		27,5		8,6		39,4	63,7	63,7
1КФ43-1-1		2,5	0,4					2,9	2,8	4,2		7,0		6,5					6,5	16,4	16,4
1КФ57-1-1		0,8						0,8					3,9						3,9	4,7	4,7

Обозначение	Марка
901-1-88-87-КЖИ-1К3.36-1	1К3.36-1
-01	1К3.36-2
-02	2КВ4.36-1-1
-03	2КВ4.36-1-2
-04	2КВ4.36-1-3
-05	2КВ4.36-1-4
-06	2КВ4.36-1-5
-07	2КВ4.36-1-6
-08	1КФ43-1-1
-09	1КФ57-1-1

Привязан

Инв. №

Инв. № подл. | Подпись и дата | Взам. инв. №

ТП901-1-88.87-КЖИ-1К3.36-1СБ

Лист 3

Формат А3

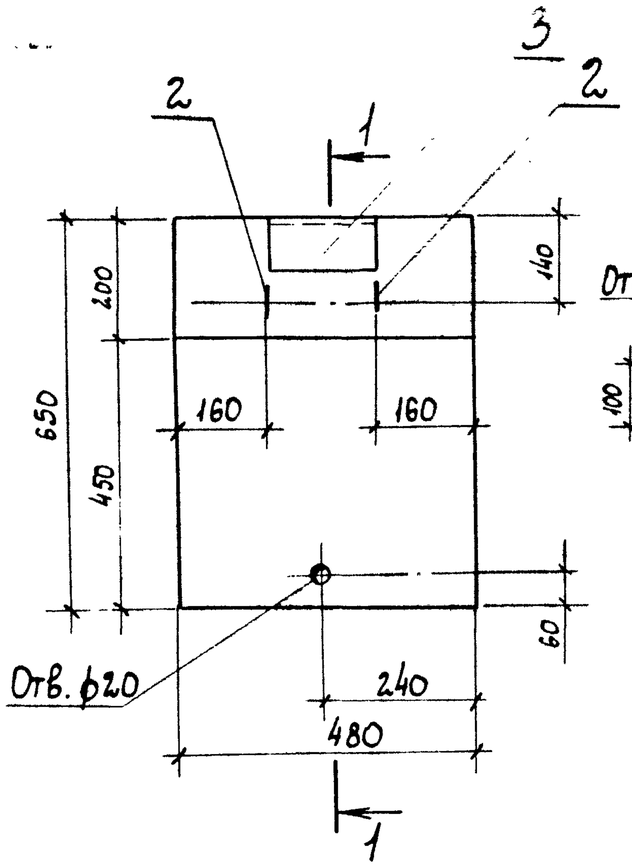

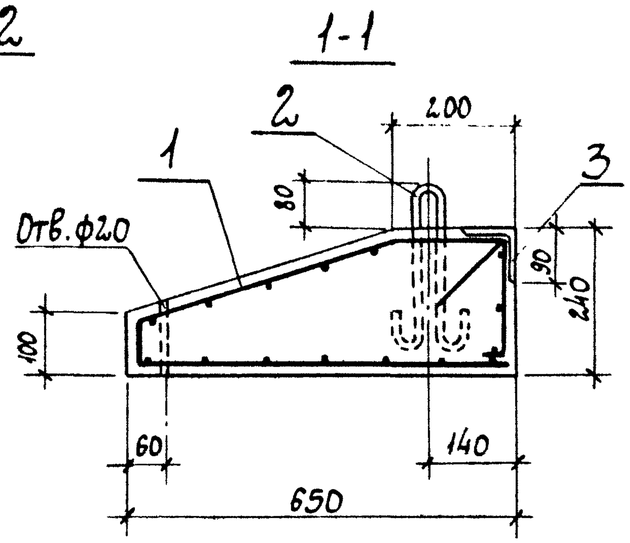

Формат	Зона	Поз.	Обозначение	Наименование	Кол.	Примечание
				Документация		
А3			1.030.1-1.2-10.00.ОТО	Техническое описание		
				Сборочные единицы		
Б4		1		Сетка арматурная		
				$C\frac{5Вр\text{-}I\text{-}100}{5Вр\text{-}I\text{-}100}\,15\,40\times480\,\frac{40}{20}$	1	2,3 кг
				ГОСТ 8478-81		
А4		3	1.030.1-1.2-1 0.11.0	Изделие закладное МН9	1	
				Детали		
А4		2	1.400-9 Вып.1 л.9	Изделие закладное УП1-1	2	
				Материалы		
				Бетон класса В 12,5	0,06	$м^3$

Ведомость расхода стали на элемент, кг

Марка элемента	Изделия арматурные			Изделия закладные							Общий расход
	Арматура класса Вр-I ГОСТ 6727-80		Всего	Арматура класса А-I, А-III ГОСТ 5781-82*			Прокат марки Вст3кп2 ГОСТ 8510-72*			Всего	
	ф5	Итого		ф8	ф10	Итого	L 90×56×8		Итого		
ПК 5.6,5-1	2,3	2,3	2,3	0,6	0,4	1,0	1,4		1,4	2,4	4,7

1. Защитный слой бетона - 15 мм.
2. Арматурную сетку поз.1 согнуть в соответствии с настоящим чертежом.

Альбом IV

Типовой проект 901-1-88.87

Взам. инв. N | Подпись и дата | Инв. N подл.

Привязан

Инв. N

ГИП	Новоминский	
Н. контр.	Айзенберг	
Нач. отд.	Волошин	
Гл. спец.	Айзенберг	
Рук. гр.	Клоцман	
Ст. инж.	Малинина	

ТП 901-1-88.87 -КЖИ-ПК 5.6.5-Л

Панель карнизная, ПК 5.6,5-Л

Стадия	Масса	Масштаб
Р	90	
Лист	Листов 1	

Госстрой СССР
Укрводоканалпроект
Киев

Альбом IV

Типовой проект 901-1-88.87

2ПП25-8-1

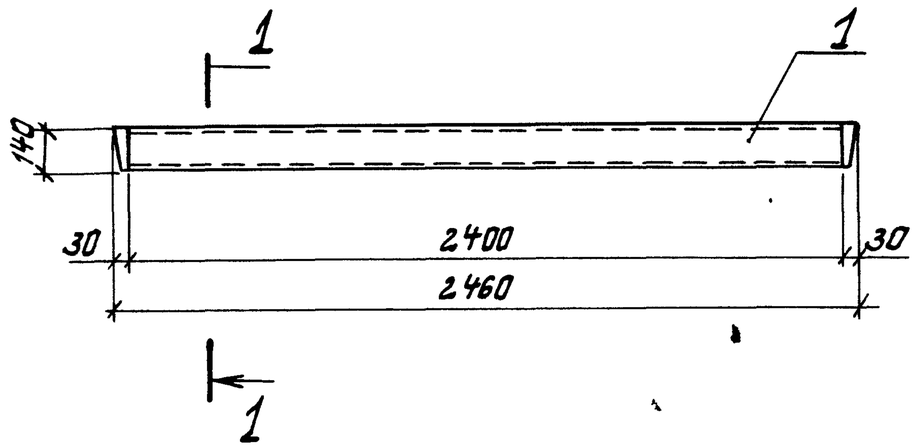

2ПП25-8-2

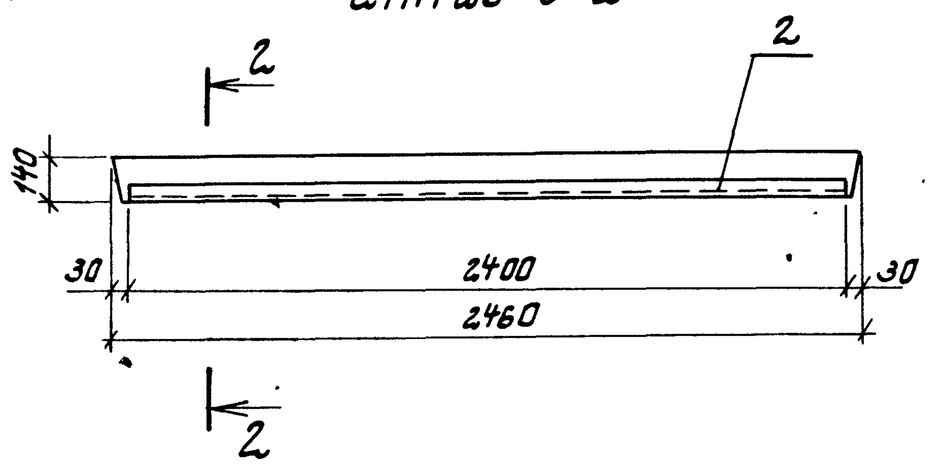

1-1

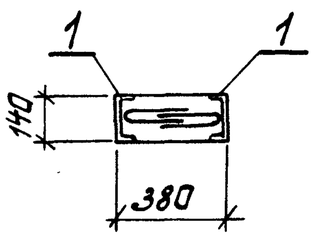

2-2

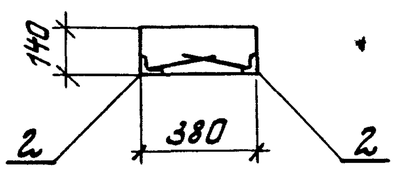

Формат	Зона	Поз.	Обозначение	Наименование	Кол	Примечание
				Документация		
А4			901-1-88.87 - КЖИ-ТТ	Технические требования		
				Сборочные единицы		
			Серия 1.038.1-1.2 20000 СБ	Перемычка 2ПП25-8		со всеми арматурными изделиями
				Переменные данные для исполнений		
				Перемычка 2ПП25-8-1		
		1	1.400-15.81.570-05	Изделие закладное МН571	2	L=2400мм
				Перемычка 2ПП25-8-2		
		2	1.400-15.81.540-09	Изделие закладное МН548	2	L=2400мм

Ведомость расхода стали на дополнительные закладные изделия, кг

Марка изделия	Изделия закладные									Всего
	Арматура класса А-III ГОСТ 5781-82*			Прокат марки Вст3кп2 ГОСТ 8509-86*			ГОСТ 8240-72*			
	Ф8		Итого	L50x5		Итого	С14		Итого	
2ПП25-8-1	3,8		3,8	—		—	59,0		59,0	62,8
2ПП25-8-2	1,9		1,9	18,2		18,2	—		—	20,1

Привязан

Инв. №

ГИП	Новотинский	
Н. контр.	Айзенберг	
Нач. отд.	Волошин	
Гл. спец.	Айзенберг	
Рук. гр.	Клацман	
Ст. инж.	Малинина	

901-1-88.87 -КЖИ-2ПП25-8

Перемычка 2ПП25-8-1 2ПП25-8-2

Стадия	Масса	Масштаб
Р		
Лист 1	Листов 1	

Госстрой СССР Укрводоканалпроект Киев

Формат А3

Инв. № подл. | Подпись и дата | Взам. инв. №

Типовой проект 901-1-88.87

Формат	Зона	Поз.	Обозначение	Наименование	Кол.	Примечание
				Докумментация		
А3			901-1-88.87-КЖСИ-ТТ	Технические требования		
А3			901-1-88.87-КЖСИ-ПС2-36-К5 СБ	Сборочный чертеж		
А3			3.900-3 вып. 3/82 часть I лист 15	Узлы 1,3,4		
А3			901-1-88.87-КЖСИ-ПС2-36-К16 СБ	Узлы 4,5		
				Сборочные единицы		
А4		1	3.900-3 вып. 3/82 часть 2 л.24	Каркас плоский КР1	4	
А4		2	3.900-3 вып. 3/82 часть 2 л.24	Каркас плоский КР2	2	
Б4		3		Сетка арматурная		
				$2С\ \frac{12АIII}{6АI}-295\times355\ \frac{75}{175}$		
				ГОСТ 23279-85	1	57,1кг
				Изделия закладные		
А4		6	3.900-3 вып. 3/82 часть 2 л.66	МН23	2	
А4		8	901-1-88.87-КЖСИ-МН4	МН4	2	
		11	1.400-15. В1. 110-02	МН101-6	2	
			Переменные данные для исполнений			
				901-1-88.87-КЖСИ-ПС2-36-К5		
				Сборочные единицы		
				Сетка арматурная		
				ГОСТ 23279-85		
Б4		4		$2С\ \frac{12АIII}{6АI}-295\times355\ \frac{75}{175}$	1	57,1кг
		5		$2С\ \frac{16АIII}{6АI}-245\times215\ \frac{75}{25}$	1	55,6кг
Б4		7	3.900-3 вып. 3/82 часть 2 л.66	Изделие закладное МН23	2	
				Детали		
Б4		10		А-III-12 ГОСТ 5781-82* L=3550	4	3,1кг
Б4		9		А-III-12 ГОСТ 5781-82* L=2950	3	2,6кг

Формат	Зона	Поз.	Обозначение	Наименование	Кол.	Примечание
				901-1-88.87-КЖСИ-ПС2-36-К5-01		
				Сборочные единицы		
				Сетка арматурная		
				ГОСТ 23279-85		
Б4		4		$2С\ \frac{14АIII}{6АI}-295\times355\ \frac{75}{175}$	1	72,4кг
Б4		5		$2С\ \frac{14АIII}{6АI}-245\times215\ \frac{75}{25}$	1	39,8кг
Б4		7	3.900-3 вып. 3/82 часть 2 л.66	Изделие закладное МН24	2	
				Детали		
Б4		9		А-III-12 ГОСТ 5781-82* L=2950	4	2,6кг
Б4		10		А-III-14 ГОСТ 5781-82* L=3550	4	4,3кг
				901-1-88.87-КЖСИ-ПС2-36-К5-02		
				Сборочные единицы		
				Сетка арматурная		
				ГОСТ 23279-85		
Б4		4		$2С\ \frac{18АIII}{6АI}-295\times355\ \frac{75}{175}$	1	111,7кг
Б4		5		$2С\ \frac{18АIII}{6АI}-245\times215\ \frac{75}{25}$	1	61,8кг
Б4		7	3.900-3 вып. 3/82 часть 2 л.66	Изделие закладное МН24	2	
				Детали		
Б4		9		А-III-12 ГОСТ 5781-82* L=2950	4	2,6кг
Б4		10		А-III-18 ГОСТ 5781-82* L=3550	4	7,1кг
				Материалы		
				Бетон класса В22,5	1,71	$м^3$

Подпись и дата

Инв. № подл.

Привязан

Инв. №

Гл. инж. пр.	Новотинский	
Н. контр.	Айзенберг	
Нач. отд.	Волошин	
Гл. спец.	Айзенберг	
Рук. гр.	Клоцман	
Вед. инж.	Слепак	
Ст. инж.	Малинина	

ТП 901-1-88.87 -КЖСИ-ПС2-36-К5

Панель стеновая ПС2-36-К5. ПС2-36-К7

Стадия	Лист	Листов
Р	1	1

Госстрой СССР Укрводоканалпроект Киев

Формат А4

Альбом IV

Типовой проект 901-1-88.87

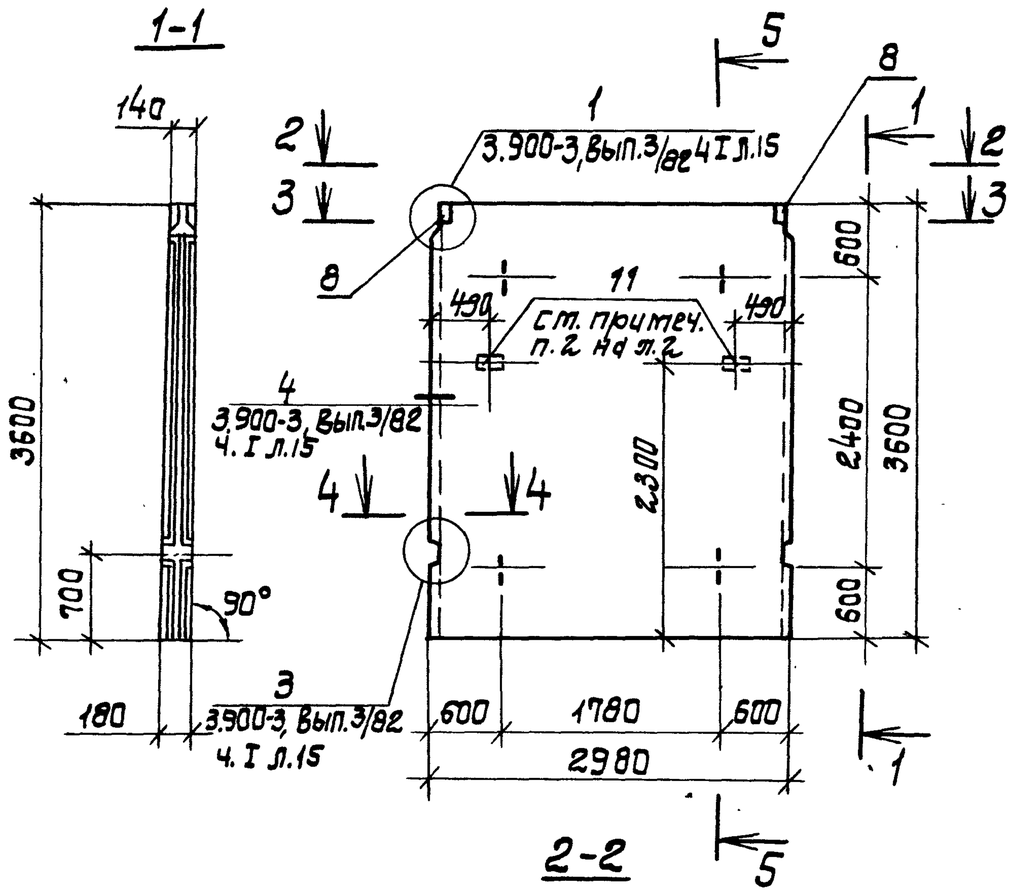

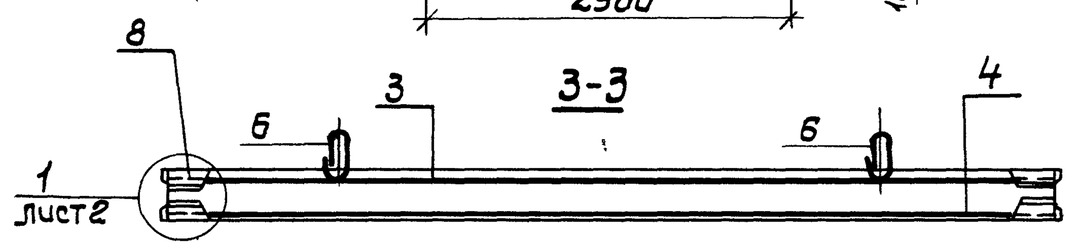

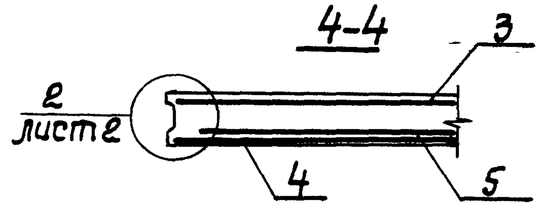

Рис.1

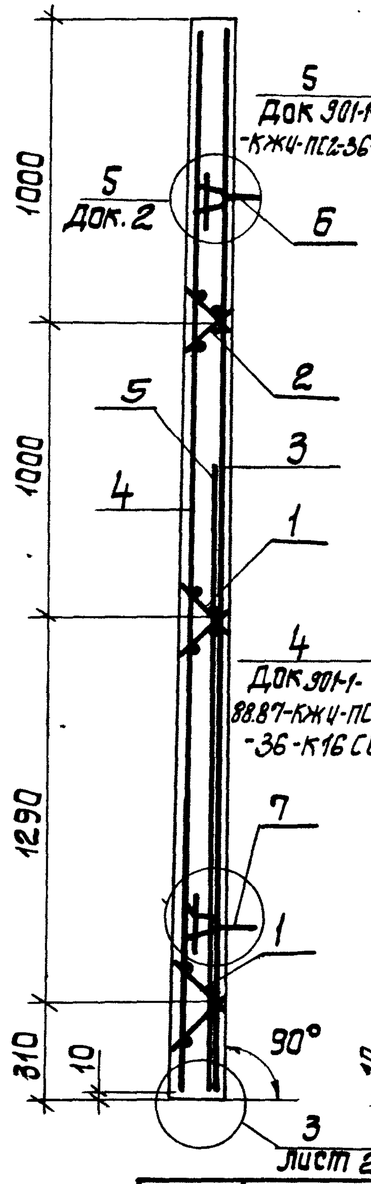

Рис.2

остальное - см. рис.1

Обозначение	Марка	Рис. по сеч. 5-5	Рис. по узлу 3
901-1-88.87- КЖИ-ПС2-36-К5	ПС2-36-К5	1	1
—01	ПС2-36-К6	2	2
—02	ПС2-36-К7	2	2

1. Концы поперечных стержней сетки, попадающие в гнезда закладных изделий, обрезать.
2. Каркасы КР и изделия закладные МН привязать к сеткам.
3. При установке строповочных петель допускается перерезать поперечный стержень сетки.
4. Маркировку нанести на верхнем торце панели.
5. Анкерующие стержни поз.9 приварить во всех точках пересечения. ГОСТ 14098-85-К1-Кт
6. Петли поз. 6,7 приварить к горизонтальным стержням сетки поз. 4.

Гл.ин. пр.	Новоминский	
Н.контр.	Айзенберг	
Нач.отд.	Волощин	
Гл.спец.	Айзенберг	
Рук.гр.	Клоцман	
Вед.ин.	Слепак	
Ст.инж.	Малинина	

Привязан:

Инв.№

ТП 901-1-88.87 -КЖИ-ПС2-36-К5СБ

Панель стеновая ПС2-36-К5... ПС2-36-К7. Сборочный чертеж.

Стадия	Масса	Масш.
Р	4,27т	
Лист 1	Листов 2	

Госстрой СССР Укрводоканалпроект Киев

Формат А3

Инв.N подл. | Подпись и дата | Взам.инв.N

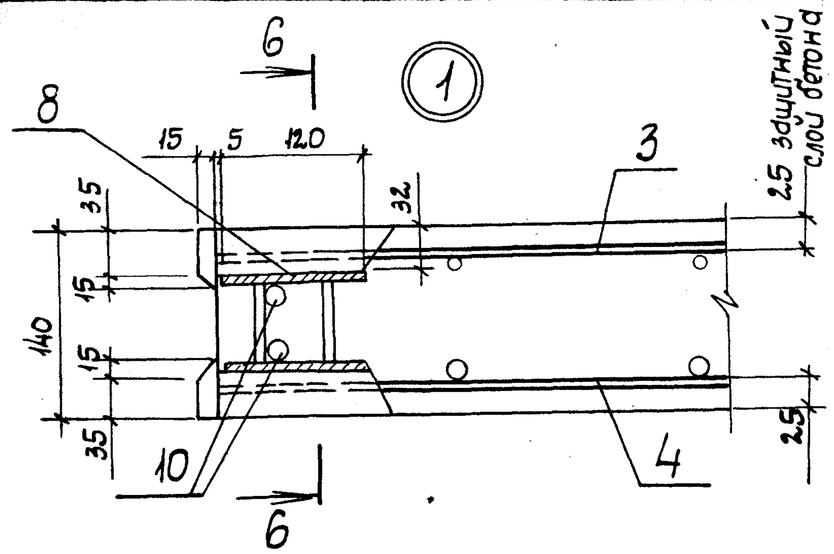

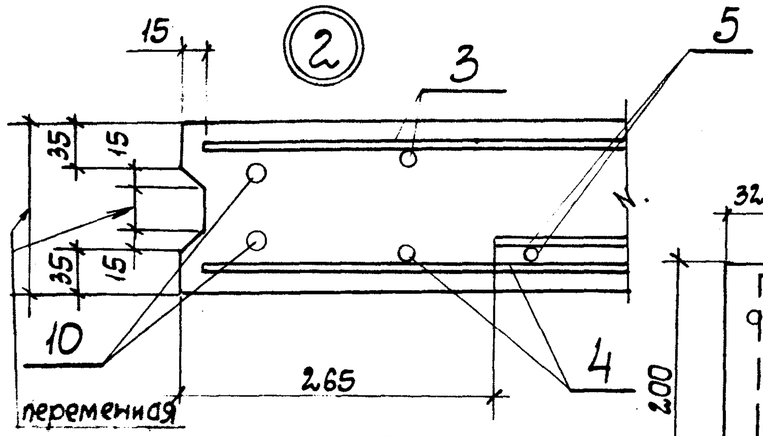

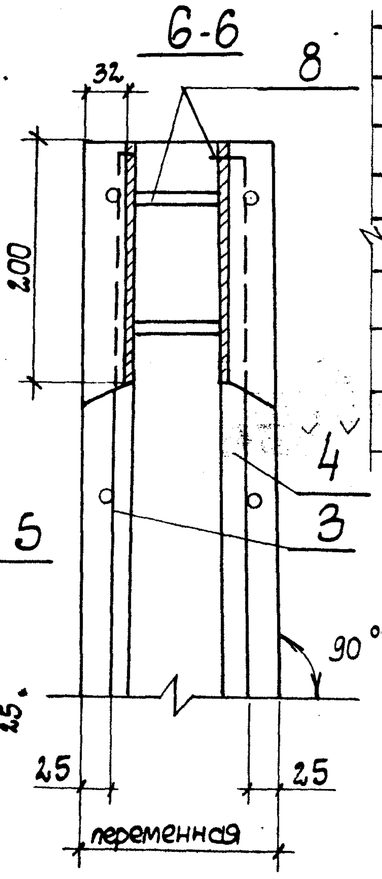

3

рис.1

рис.2

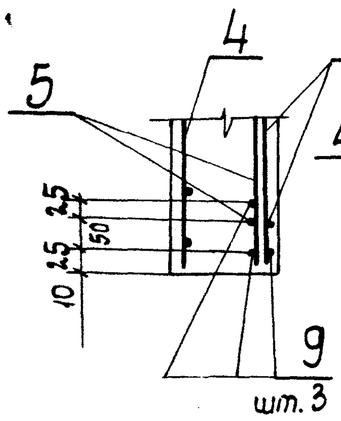

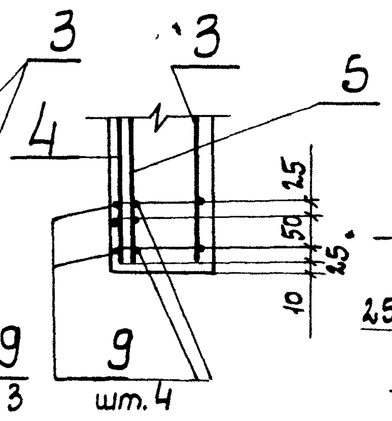

Ведомость расхода стали на элемент, кг

Марка элемента	Изделия арматурные											Всего
	Арматура класса											
	Вр-1			А-I			А-III					
	ГОСТ 6727-80*			ГОСТ 5781-82*								
	ф5		Итого	ф6	—	Итого	ф12	ф14	ф18	ф16	Итого	
ПС2-36-К5	6,2		6,2	28,6	—	28,6	101,8	—	—	50,3	152,1	187,2
ПС2-36-К6	6,2		6,2	29,6	—	29,6	49,3	111,0	—		160,3	196,1
ПС2-36-К7	6,2		6,2	29,6	—	29,6	54,5	—	183,5		238,0	275,8

Изделия закладные													
Арматура класса								Прокат марки				Всего	Общий расход
Вр-I			А-I	А-II	АIII			ВСт3кп2					
ГОСТ 6727-80*			ГОСТ 5781-82*					ГОСТ 19903-74*					
ф5		Итого	ф10	ф16	ф10	ф8	Итого	ф8	ф6		Итого		
—		—	16,4	10,0	0,8	0,2	27,2	6,4	0,6		7,0	34,4	221,6
0,2		0,2	8,2	10,0	0,8	0,2	19,2	6,4	0,6		7,0	26,4	222,5
0,2		0,2	8,2	10,0	0,8	0,2	19,2	6,4	0,1		7,0	26,4	302,2

1. Стержни поз. 10 привязать скруткой к стержням сеток через прокладки.
2. Анкера закладного изделия поз. 11 приварить к арматуре сеток и обозначить знаком „3".

Альбом IV

Типовой проект 901-1-88.87

Инв. N подл. | Подпись и дата | Взам. инв. N

Привязан

Инв. N

ТП 901-1-88.87-КЖИ-П2-36-К5 СБ

Лист 2

Формат А3

Формат	Зона	Поз.	Обозначение	Наименование	Кол.	Примечание
				Документация		
А3			901-1-88.87-КЖИ-ТТ	Технические требования		
А3			901-1-88.87-КЖИ-ПС2-36-К16СБ	Сборочный чертеж		
			3.900-3 вып.3/82 часть I лист 15	Узлы 1,3,4		
				Сборочные единицы		
А4		1	3.900-3 вып.3/82 часть 2 л.24	Каркас плоский КР1	4	
А4		2	3.900-3 вып.3/82 часть 2 л.24	Каркас плоский КР2	2	
Б4		3		Сетка арматурная		
				$2С\frac{12АIII}{6АIII}\ 2.95\times355\frac{75}{175}$		
				ГОСТ 23279-85	1	57,1кг
				Изделия закладные		
А4		6	3.900-3 вып.3/82 часть 2 л.66	МН 23	2	
А4		7	3.900-3 вып.3/82 часть 2 л.66	МН24	2	
А4		8	901-1-88.87 -КЖИ-МН4	МН4	1	
А4		9	901-1-88.87 -КЖИ-МН5	МН5	1	
		11	1.400-15, В1.110-02	МН101-6	2	
			Переменные данные	для исполнений		
				901-1-88.87-КЖИ-ПС2-36-К16		
				901-1-88.87-КЖИ-ПС2-36-К16-02		
				Сборочные единицы		
				Сетки арматурные		
Б4		4		$3С\frac{12АIII}{14АIII}\ 290\times355\frac{75}{150}$	1	107,1кг
				ГОСТ 23279-85		

Формат	Зона	Поз.	Обозначение	Наименование	Кол.	Примечание
Б4		5		$2С\frac{12АIII}{6АI}\ 245\times215\frac{75}{25}$	1	30,8кг
				ГОСТ 23279-85		
				Детали		
Б4		10		А-III-12 ГОСТ 5781-82* L=2950	2	2,6кг
				901-1-88.87-КЖИ-ПС2-36-К16-01		
				901-1-88.87-КЖИ-ПС2-36-К16-03		
				Сборочные единицы		
				Сетки арматурные		
				ГОСТ 23279-85		
Б4		4		$3С\frac{14АIII}{14АIII}\ 290\times355\frac{75}{150}$	1	123,0кг
Б4		5		$2С\frac{14АIII}{6АI}\ 245\times215\frac{75}{25}$	1	39,8кг
				Детали		
Б4		10		А-III-14 ГОСТ 5781-82* L=2950	2	3,7кг
				Материалы		
				Бетон класса В22,5	1,71	$м^3$

Альбом IV

Типовой проект 901-1-88.87

Инв. N подл. | Подпись и дата | Взам. инв. N

Привязан

Инв. N

Гл. инж. пр.	Новоминский	
Н. контр.	Айзенберг	
Нач. отд.	Валошин	
Гл. спец.	Айзенберг	
Рук. гр.	Клоцман	
Вед. инж.	Слепак	
Ст. инж.	Малинина	

ТП 901-1-88.87-КЖИ-ПС2-36-К16

Панель стеновая ПС2-36-К16...ПС2-36-К17-1

Стадия	Лист	Листов
Р		1

Госстрой СССР Укрводоканалпроект Киев

Формат А2

ПС2-36-К16
ПС2-36-К17

ПС2-36-К16-1 -зеркальное отражение
ПС2-36-К17-1 -зеркальное отражение

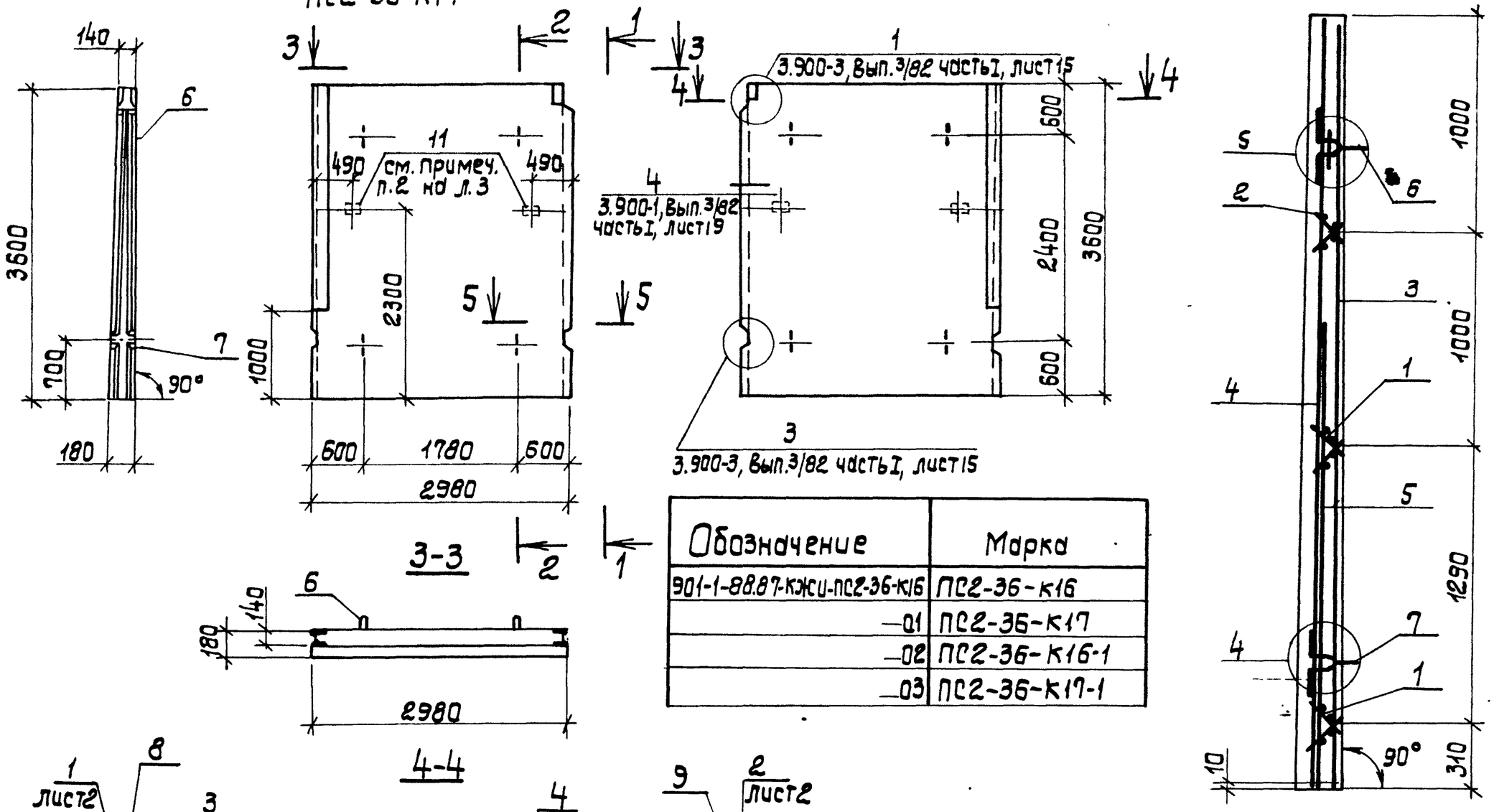

Обозначение	Марка
901-1-88.87-КЖИ-ПС2-36-К16	ПС2-36-К16
—01	ПС2-36-К17
—02	ПС2-36-К16-1
—03	ПС2-36-К17-1

Привязан:

Инв. №

Гл.ин.пр.	Новаминский	
Н.контр.	Айзенберг	
Нач.отд.	Волошин	
Гл.спец.	Айзенберг	
Рук.гр.	Клоцман	
Вед.ин.	Слепак	
Ст.ин.	Малинина	

ТП 901-1-88.87- КЖИ-ПС2-36-К16СБ

Панель стеновая ПС2-36-К16.... ПС2-36-К17-1
Сборочный чертеж.

Стадия	Масса	Масшт.
Р	4,27т	

Лист 1 | Листов 3

Госстрой СССР
Укрводоканалпроект
Киев

Типовой проект 901-1-88.87 Альб.

Инв.N подл. | Подпись и дата | Взам.инв.N

Формат А3

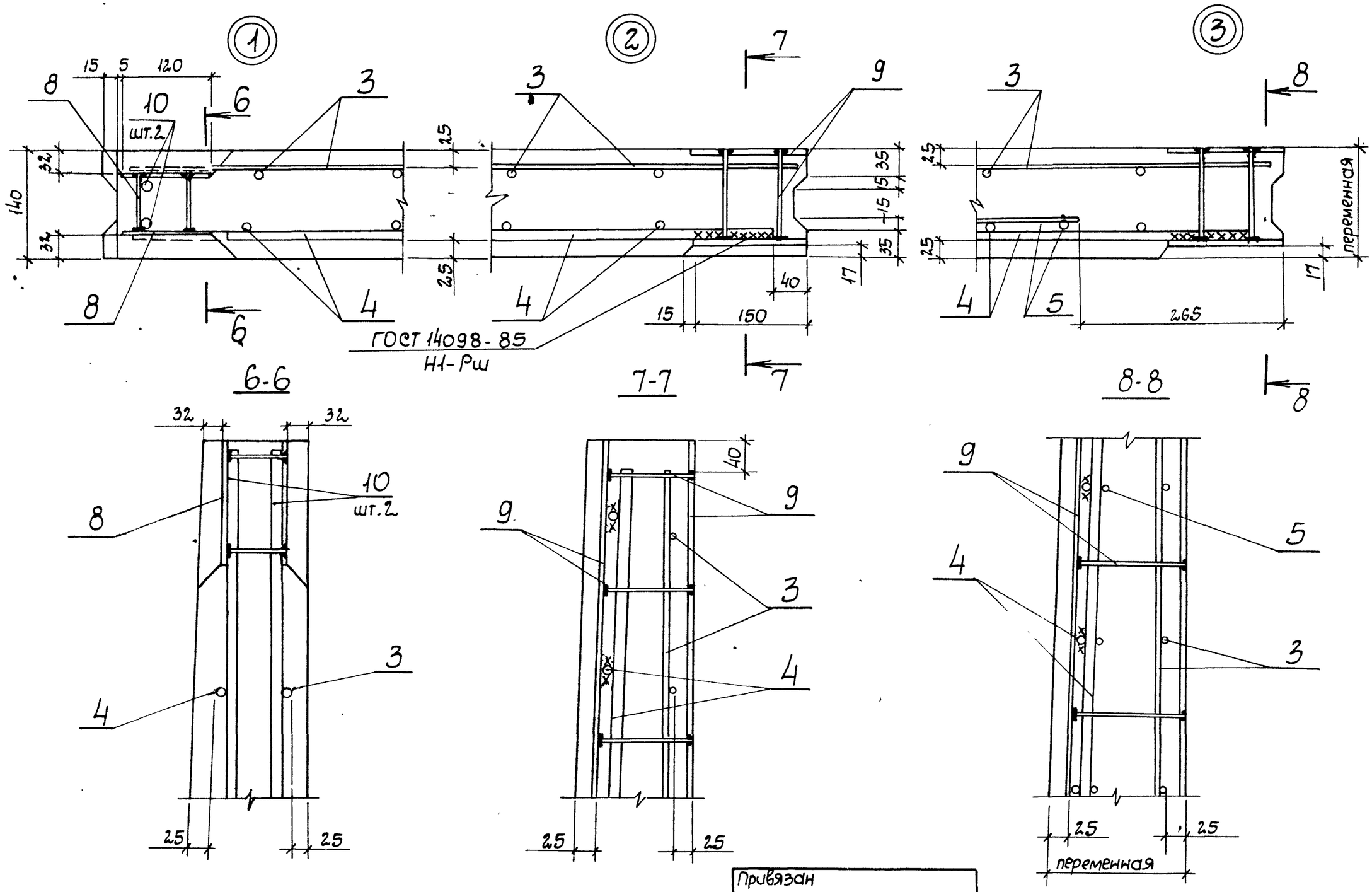

Привязан

Инв. N

ТП 901-1-88.87-КЖИ-ПС2-36-К16СБ

Лист 2

Типовой проект 901-1-88.87 Альбом

Инв. N подл. | Подпись и дата | Взам. инв. N

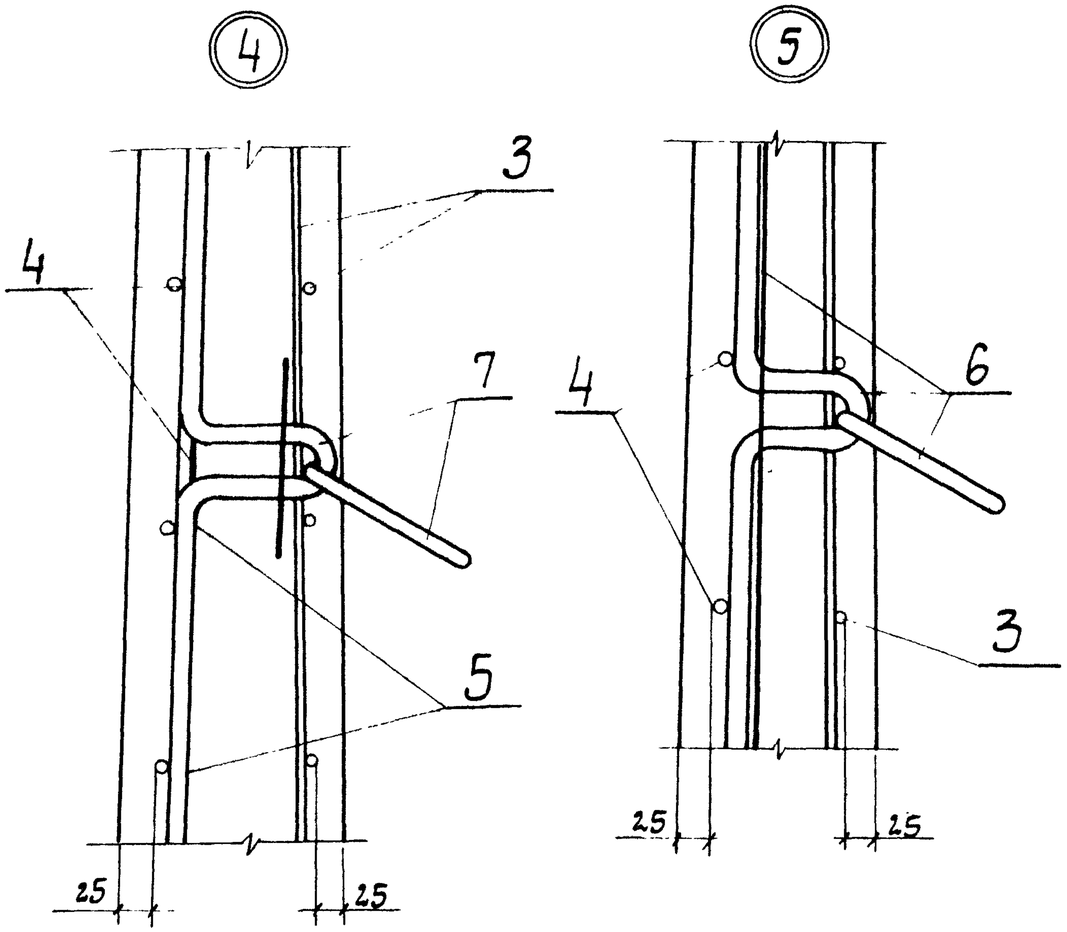

Ведомость расхода стали на элемент, кг

Марка элемента	Изделия арматурные										Всего
	Арматура класса										
	Вр-1			А-I		А-III					
	ГОСТ 6727-80			ГОСТ 5781-82 *							
	ф5		Итого	ф6	Итого	ф6	ф12	ф14		Итого	
ПС2-36-К16 ПС2-36-К16-1	6,2		6,2	6,0	6,0	11,8	118,2	66,6		196,6	208,8
ПС2-36-К17 ПС2-36-К17-1	6,2		6,2	6,0	6,0	11,8	44,1	164,2		220,1	232,3

Изделия закладные													Общий расход
Арматура класса									Прокат марки			Всего	
Вр-I			А-I	А-II	А-III				В ст 3 кп 2				
ГОСТ 6727-80			ГОСТ 5781-82 *						ГОСТ 19903-74*				
ф5		Итого	ф10	ф16	ф10	ф8	Итого		δ8	δ6	Итого		
0,2		0,2	8,2	10,0	3,2	0,2	21,6		52,4	0,6	53,0	74,8	283,6
0,2		0,2	8,2	10,0	3,2	0,2	21,6		52,4	0,6	53,0	74,8	307,1

1. Концы поперечных стержней сетки, попадающие в гнезда закладных изделий обрезать.
2. Петли поз. 6,7 приварить к горизонтальным стержням сетки поз. 4.
3. Закладные изделия поз. 11 приварить к арматуре сеток и обозначить знаком „3".

Привязан

Инв. N

ТП 901-1-88.87-КЖИ-ПС2-36-К16СБ

Лист 3

Формат А3

Типовой проект 901-1-88.87- Альбом IV

Инв. N подл. | Подпись и дата | Взам. инв. N

Инв. N подл.	Подпись и дата	Взам. инв. N

Типовой проект 901-1-88.87 Альбом IV

Формат	Зона	Поз.	Обозначение	Наименование	Кол. на исполнение -КЖИ-ПС2-36- —	01	02	03	04	05	06	07	08	09	Примечание
				Документация											
А4			901-1-88.87-КЖИ - ТТ	Технические требования	X	X	X	X	X	X	X	X	X	X	
А3			901-1-88.87-КЖИ-ПС2-36 СБ	Сборочный чертеж	X	X	X	X	X	X	X	X	X	X	
				Сборочные единицы											
				Панель стеновая											Угловая со всеми арматурными и закладными изделиями
А3			901-1-88.87-КЖИ-ПС2-36-К16 ▭	ПС2-36-К ▭	1	1	1			1	1				
А3			901-1-88.87-КЖИ-ПС2-36-К16 ▭	ПС2-36-К ▭ -1				1	1			1	1	1	
		1	1.400-15.81.110	Изделие закладное МН101-6	6	6			4			6	6		
		2	1.400-15.81.120	Изделие закладное МН105-6				1	1						

Привязан	Гл. инж. пр.	Новоминский	
	Н. контр.	Айзенберг	
	Нач. отд.	Волошин	
	Гл. спец.	Айзенберг	
	Рук. гр.	Клоцман	
Инв. N	Ст. инж.	Малинина	

ТП 901-1-88.87-КЖИ-ПС2-36

Панель стеновая ПС2-36 с дополнительными закладными изделиями

Стадия	Лист	Листов
Р	1	6

Госстрой СССР Укрводоканалпроект Киев

Инв. N подл.	Подпись и дата	Взам. инв. N

Формат	Зона	Поз.	Обозначение	Наименование	Кол. на исполнение КЖИ-ПС2-36 —	01	02	03	04	05	06	07	08	09	Примечание
		4	1.400-15.81.130-47	Изделие закладное МН124-6						2	2	2	2		
		5	1.400-15.81.550-04	Изделие закладное МН553				2,8м	2,8м						
		16	5.900-2 ТМ90 ▭	Сальник Ду ▭ h=300								1	1		
		8	5.900-2 ТМ 90-11	Сальник Ду 600 h=300	1	1									
		9	5.900-2 ТМ 89-01	Сальник Ду 80 h=200			1								
		15	5.900-2 ТМ 89-01	Сальник Ду 400 h=300						1	1			1	
				Детали											
64		11		А-III-20 ГОСТ 5781-82* L=1800	16					16		16		16	4,4 кг
				А-III-25 ГОСТ 5781-82* L=2100		16					16		16		8,1 кг

Привязан			
Инв. N			

ТП 901-1-88.87-КЖИ-ПС2-36

Лист 2

Инв. N подл.	Подпись и дата	Взам. инв. N

Типовой проект 901-1-88.87 Альбом IV

Формат	Зона	Поз.	Обозначение	Наименование	Кол. на исполнение -КЖИ-ПС2-36- 10	11	12	13	14	15	16	17	18	19	Примечание
				Документация											
А4			901-1-88.87-КЖИ-ТТ	Технические требования	X	X	X	X	X	X	X	X	X	X	
А3			901-1-88.87-КЖИ-ПС2-36СБ	Сборочный чертеж	X	X	X	X	X	X	X	X	X	X	
				Сборочные единицы											
А3			901-1-88.87-КЖИ-ПС2-36-К16 ☐	Панель стеновая ПС2-36-К ☐	1										Угловая со всеми арматурными и закладными изделиями
А3			901-1-88.87-КЖИ-ПС2-36-К5 ☐	Панель стеновая ПС2-36-К ☐		1	1	1	1	1	1	1	1		Рядовая со всеми арматурными и закладными изделиями
		1	1.400-15.В1.110	Изделие закладное МН101-6		12					6	6	6	6	
		4	1.400-15.В1.130-47	Изделие закладное МН124-6		1									

Формат А4

Привязан

Инв. N

ТП 901-1-88.87-КЖИ-ПС2-36

Лист 3

Инв. N подл.	Подпись и дата	Взам. инв. N

Формат	Зона	Поз.	Обозначение	Наименование	Кол. на исполнение - -КЖИ-ПС2-36- 10.	11	12	13	14	15	16	17	18	19	Примечание
		6	1.400-15.В1.550-04	Изделие закладное МН553					2,5м	2,5м	0,6м	0,6м			
		3	1.400-15.В1.120-53	Изделие закладное МН113-6					4	4					
		8	5.900-2 ТМ 90-11	Сальник Ду600, L=300							1	1			
		15	5.900-2 90-09	Сальник Ду400, L=300	1								1	1	
		16	5.900-2 ТМ 90 ☐	Сальник Ду ☐, L=300			1	1							
				Детали											
Б4		11		А-III-25 ГОСТ 5781-82* L=2100	16				8						8,1кг
				А-III-28 ГОСТ 5781-82* L=2300						8					11,1кг
Б4		13		А-III-10 ГОСТ 5781-82* L=1500					8	8					0,9кг
				А-III-10 ГОСТ 5781-82* L=1200			8				8		8		0,7кг
				А-III-12 ГОСТ 5781-82* L=1320				8				8		8	1,2кг
Б4		14		А-III-32 ГОСТ 5781-82* L=2520			8				8		8		15,9кг
				А-III-36 ГОСТ 5761-82* L=2760				8				8		8	22,1кг

Формат А4

Привязан

Инв. N

ТП 901-1-88.87-КЖИ-ПС2-36

Лист 4

Инв. N подл	Подпись и дата	Взам. инв. №

Формат	Зона	Поз.	Обозначение	Наименование	Кол. на исполнение -КЖИ-ПС2-36- 20	21	22	23	24	25	26				Примечание
				Документация											
А4			901-1-88.87-КЖИ-ТТ	Технические требования	×	×	×	×	×	×	×				
А3			901-1-88.87-КЖИ-ПС2-36-СБ	Сборочный чертеж	×	×	×	×	×	×	×				
				Сборочные единицы											
А3			901-1-88.87-КЖИ-ПС2-36-К5	Панель стеновая ПС2-36-К5	1	1	1	1	1	1					Рядовая со всеми арматурными деталями
А3			901-88.87-КЖИ-ПС2-36-К16 □	Панель стеновая ПС2-36-К □-1							1				Угловая со всеми закладными и арматурными деталями
		1	1.400-15.В1.110	Изделие закладное МН101-6	4	4	4	4	4	4	6				
		2	1.400-15.В1.120	Изделие закладное МН105-6		1	2	2	2						
		3	1.400-15.В1.120-53	Изделие закладное МН113-6	2	2	2	4	2	4					
		5	1.400-15.В1.550-04	Изделие закладное МН553			2,4т	2,8т			0,6т				

Формат А4

Привязан			
Инв. №			

Инв. N подл.	Подпись и дата	Взам. инв. №

Формат	Зона	Поз.	Обозначение	Наименование	Кол. на исполнение -КЖИ-ПС2-36 20	21	22	23	24	25	26				Примечание
		8	5.900-2 ТМ 90-11	Сальник Ду 600 L=300		1	1			1					
		9	5.900-2 ТМ 89-01	Сальник Ду 80 L=200	1										
		10	5.900-2 ТМ 90-01	Сальник Ду 80 L=300	1										
				Детали											
Б4		11		Я-III-14 ГОСТ 5781-82* L=1740	12										2,1кг
				Я-III-20 ГОСТ 5781-82* L=1800		8	12	4	4	12					4,4кг
Б4		13		Я-III-10 ГОСТ 5781-82* L=1500	16	12	12			12					0,9кг
				Я-III-12 ГОСТ 5781-82* L=1320				6	10						1,2кг

1. При привязке проекта в зависимости от типа грунта проставить наименование панели по таблице 2 док. 901-1-88.87-КЖ9

Формат А4

Привязан			
Инв. №			

Альбом IV

Типовой проект 901-1-88.87

ПС2-36-К16 а
ПС2-36-К17 а

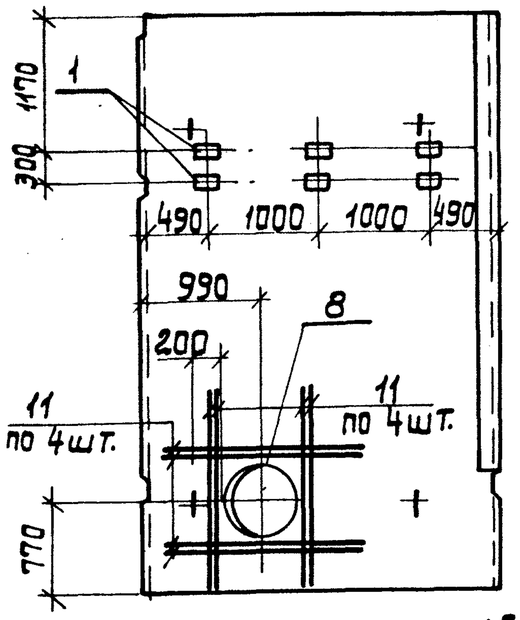

ПС2-36-К16 б
ПС2-36-К17 б

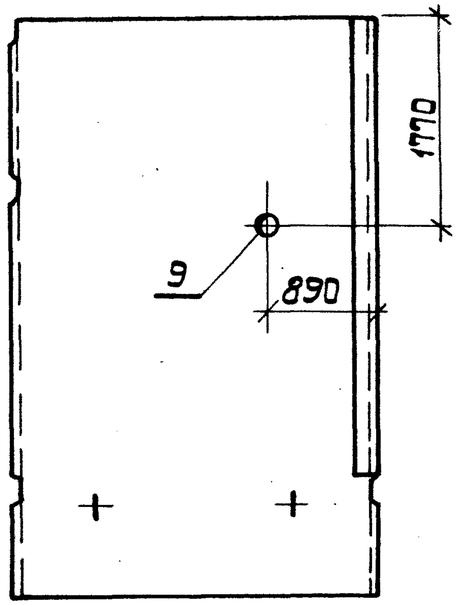

ПС2-36-К16-1а
ПС2-36-К17-1а

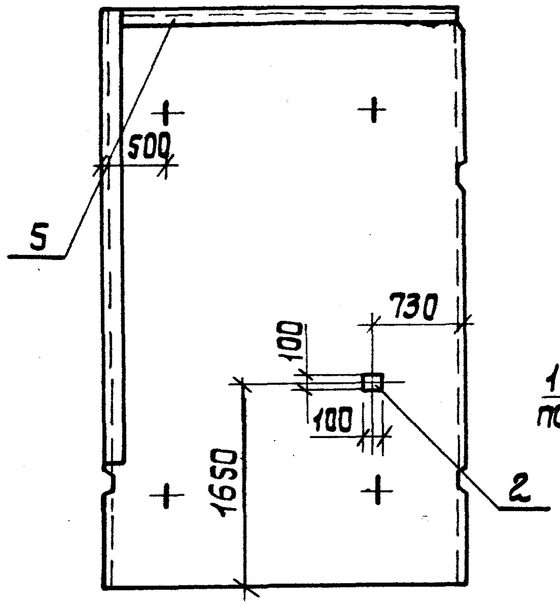

ПС2-36-К16 в
ПС2-36-К17 в

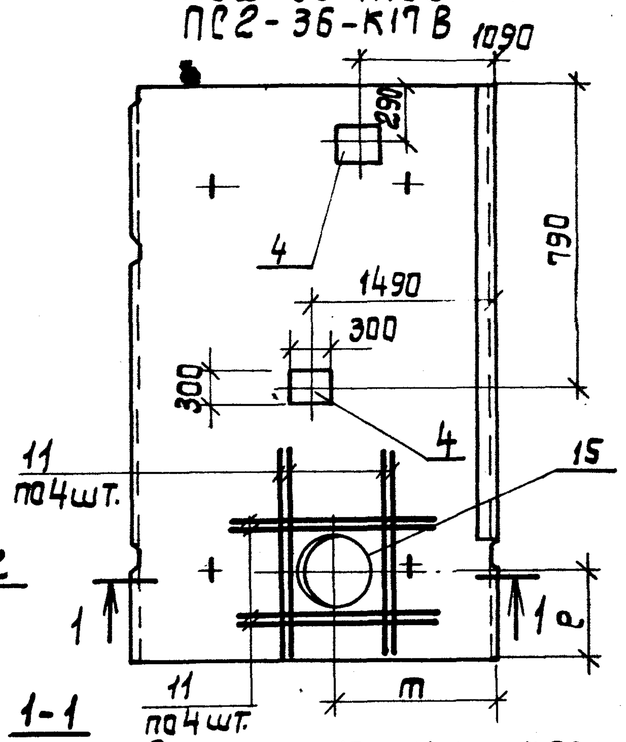

1-1

ПС2-36-К16-1б
ПС2-36-К17-1б

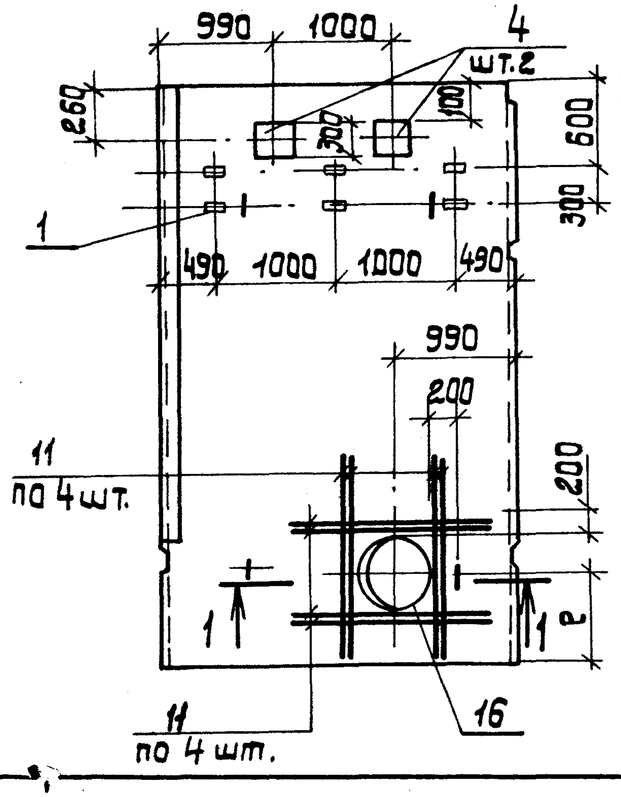

Таблица 1

Марка насоса	Поз. 16 сальник Ду	„e" мм	„m" мм
Д 1600-90	500	760	1440
Д 1250-65		790	
Д 2000-21	600	840	1550

Арматура панели

Вертикальная грань панели

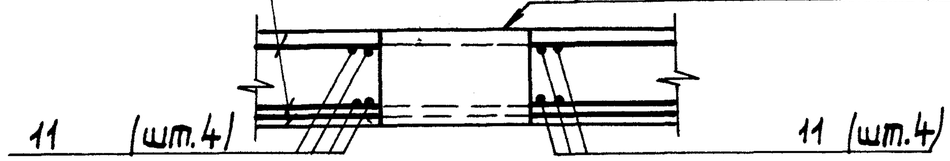

1. Панели изображены со стороны вертикальной грани.
2. Диаметр сальников поз. 8, размеры „e" и „m" см. таблицу 1.
3. Таблицу обозначений см. таблицу 2 на листах 3; 4.

Привязан:

Инв. №

ГИП	Новоминский	
Н.контр.	Айзенберг	
Нач.отд.	Волошин	
Гл.спец.	Айзенберг	
Рук.гр.	Клоцман	
Ст.инж.	Малинина	

ТП 901-1-88.87 -КЖИ-ПС2-36-СБ

Панель стеновая ПС2-36 с дополнительными закладными изделиями. Сборочный чертеж.

Стадия	Масса	Масшт.
Р		
Лист 1	Листов 6	

Госстрой СССР Укрводоканалпроект Киев

Инв. N подл. | Подпись и дата | Взам. инв. N

Формат А3

ПС2-36-К16-1в
ПС2-36-К17-1в

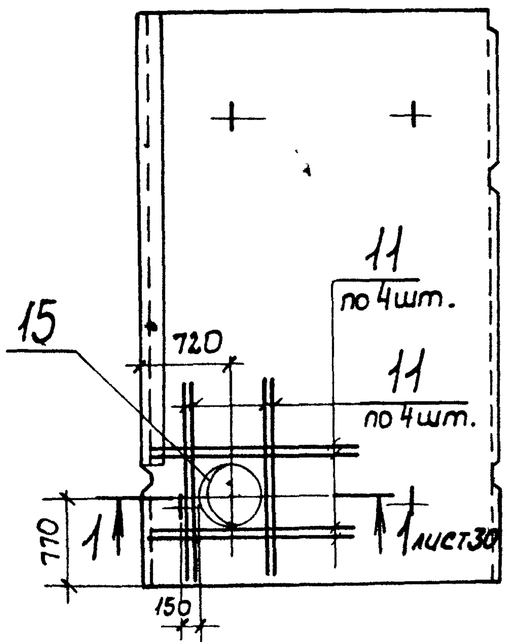

ПС2-36-К6а
ПС2-36-К7а

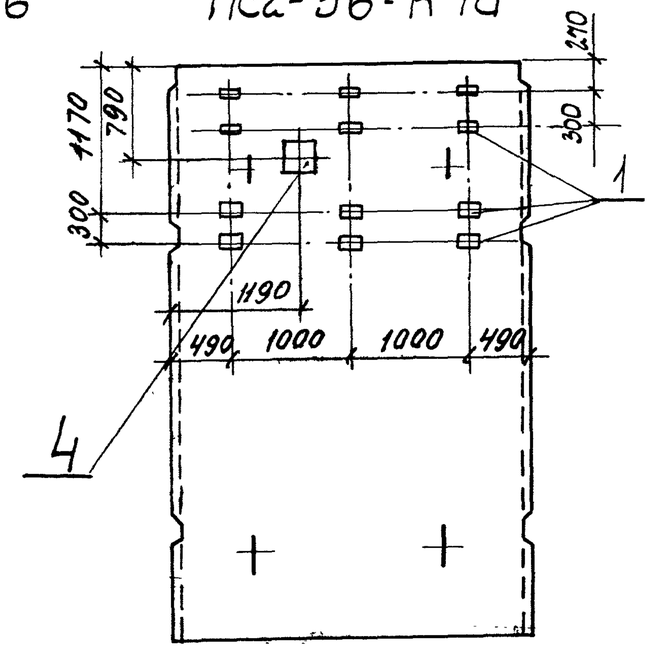

ПС2-36-К6б
ПС2-36-К7б

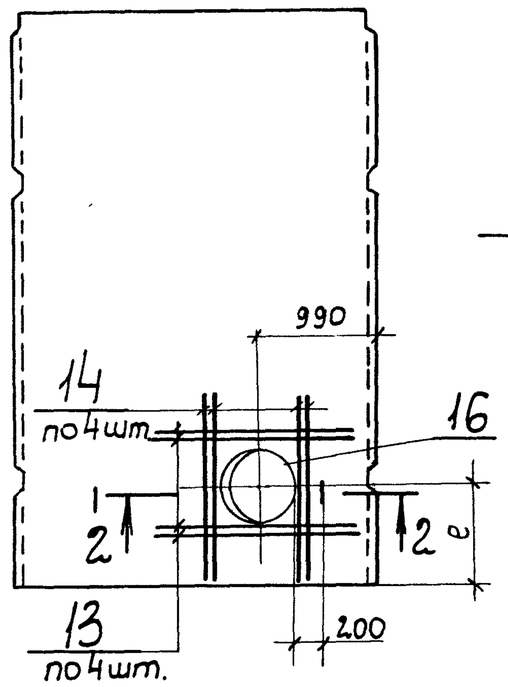

ПС2-36-К6в
ПС2-36-К7в

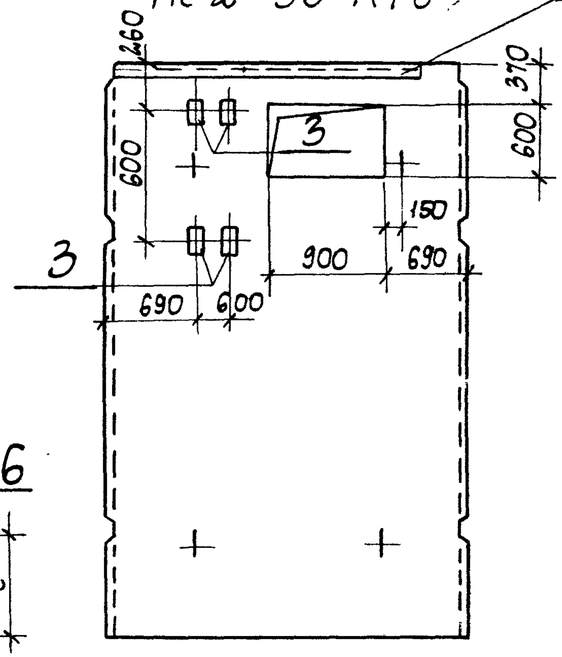

ПС2-36-К6г
ПС2-36-К7г

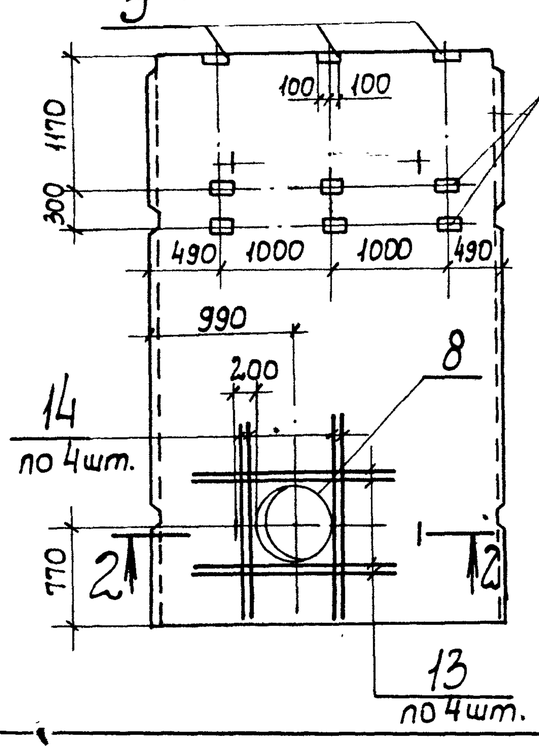

2-2

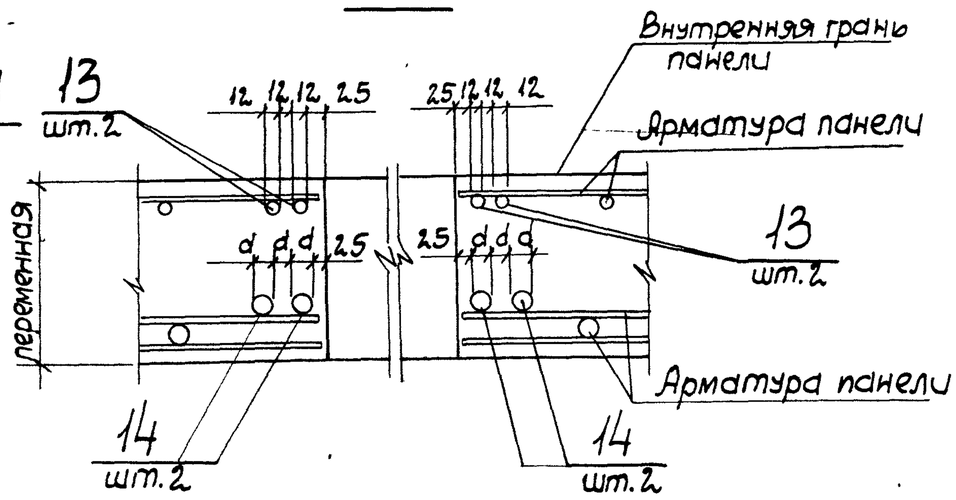

ПС2-36-К16-1г
ПС2-36-К17-1г

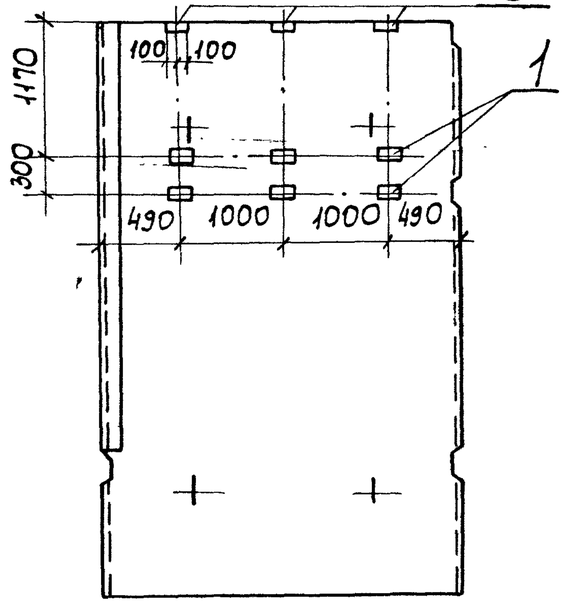

1. Размер „d" равен соответственно диаметру арматуры поз. 14.

Привязан			
Инв. N			

ТП 901-1-88.87-КЖИ-ПС2-36-СБ

Лист 2

Альбом IV

Типовой проект 901.1-88.87

Инв. N подл. | Подпись и дата | Взам. инв. N

Формат А3

Альбом IV

Типовой проект 901-1-88.87

ПС2-36-К5а ПС2-36-К5б ПС2-36-К5в

ПС2-36-К6д
ПС2-36-К7д

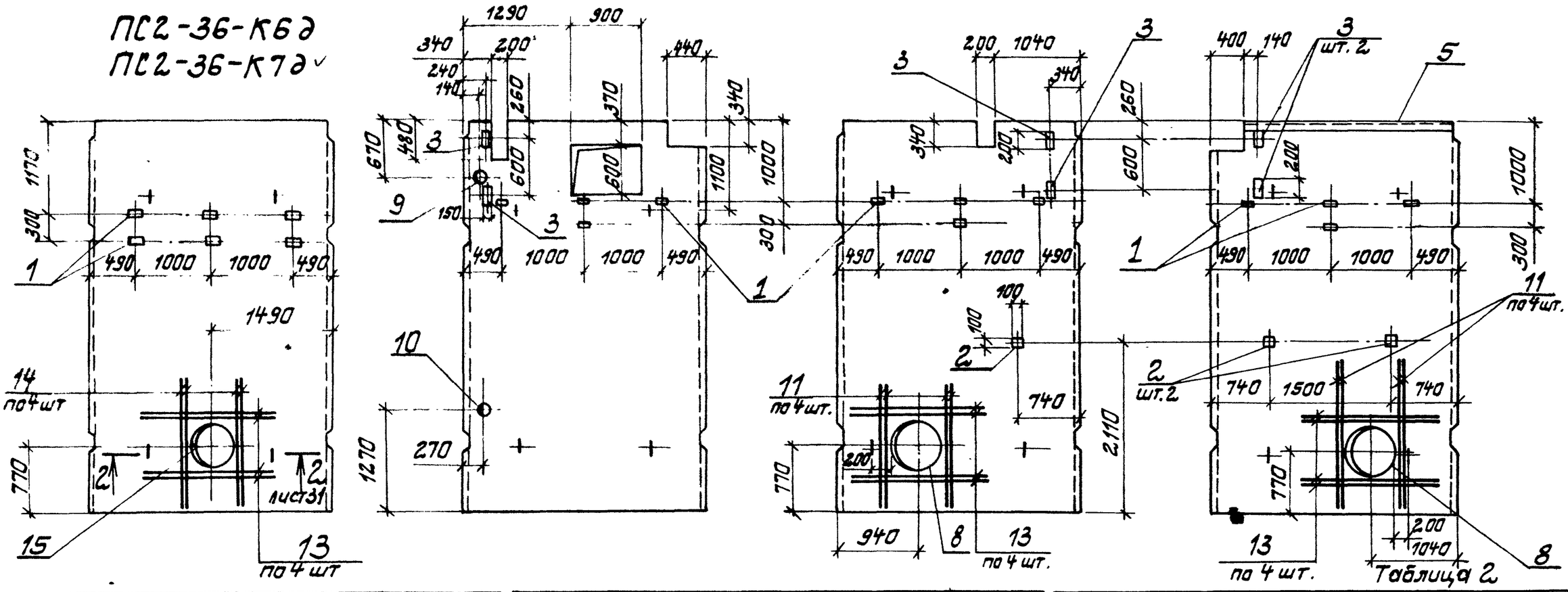

Таблица 2

Обозначение	Марка
901-1-88.87-КЖИ-ПС2-36-	ПС2-36-К16а
-01	ПС2-36-К17а ✓
-02	ПС2-36-К16б
-02	ПС2-36-К17б ✓
-03	ПС2-36-К16-1а
-04	ПС2-36-К17-1а ✓
-05	ПС2-36-К16в
-06	ПС2-36-К17в ✓
-07	ПС2-36-К16-1б

Обозначение	Марка
901-1-88.87-КЖИ-ПС2-36-08	ПС2-36-К17-1б ✓
-09	ПС2-36-К16-1в
-10	ПС2-36-К17-1в ✓
-11	ПС2-36-К6а
-11	ПС2-36-К7а

Обозначение	Марка
901-1-88.87-КЖИ-ПС2-36-12.	ПС2-36-К6б
-13	ПС2-36-К7б
-14	ПС2-36-К6в
-15	ПС2-36-К7в
-16	ПС2-36-К6г

Привязан

Инв. №

Инв. № подл. | Подпись и дата | Взам. инв. №

ТП901-1-88.87-КЖИ-ПС2-36-СБ

Лист 3

Формат А3

Альбом IV

Типовой проект 901-1-88.87

ПС2-36-К5г

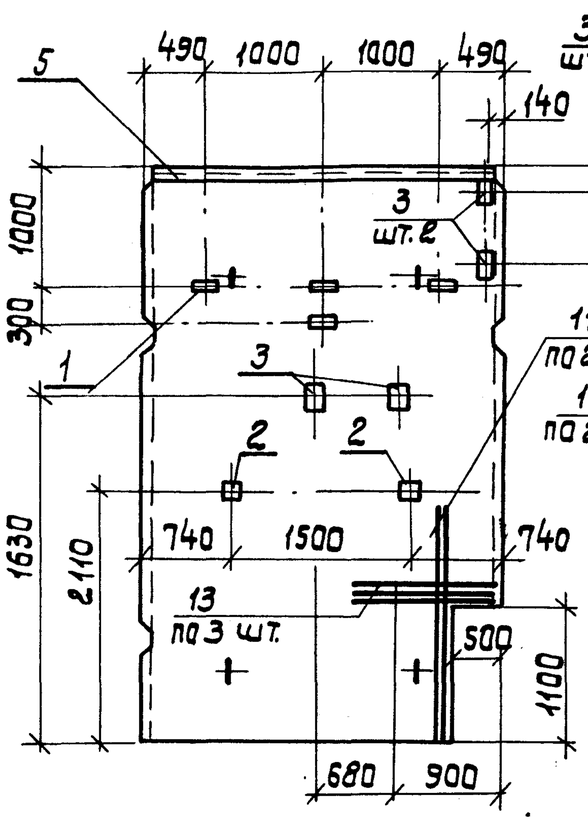

ПС2-36-К5д

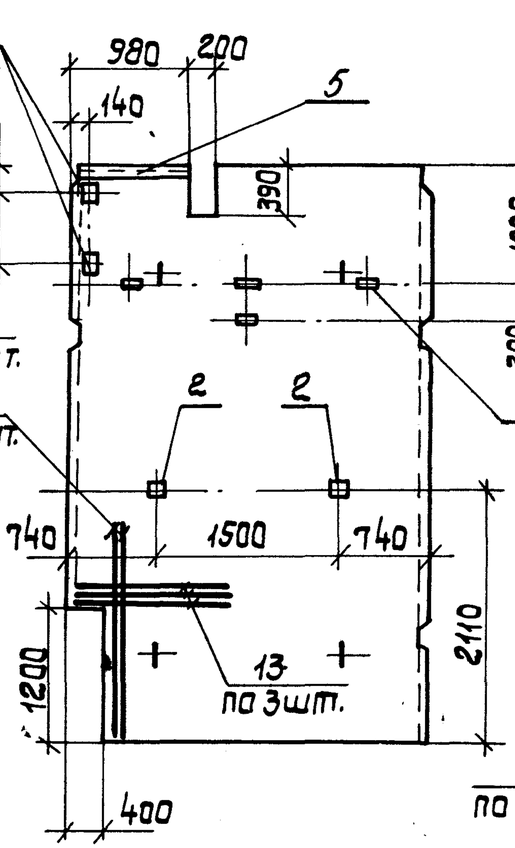

ПС2-36-К5е

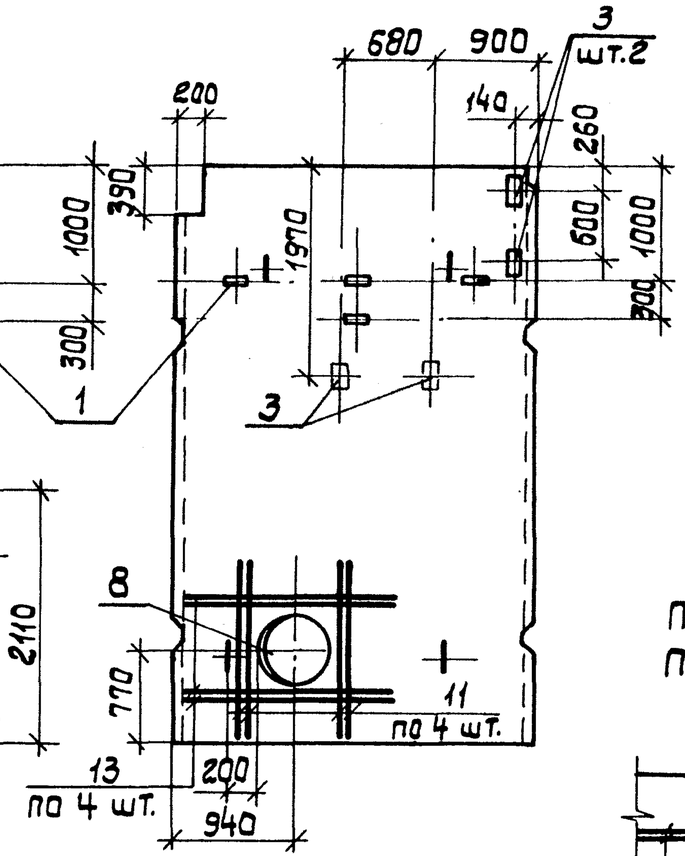

Деталь обрамления проема в панелях ПС2-36-К16-1а, ПС2-36-КП-1а, ПС2-36-К6В, ПС2-36-К7В, ПС2-36-К5а

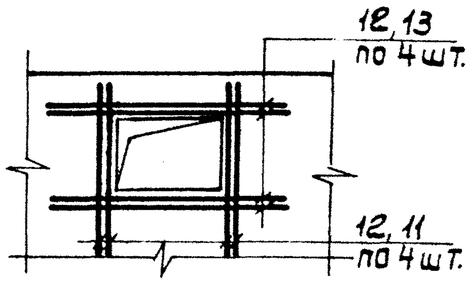

Детали обрамления вырезов в панелях ПС2-36-К5а, ПС2-36-К5б, ПС2-36-К5В, ПС2-36-К5д ПС2-36-К5е

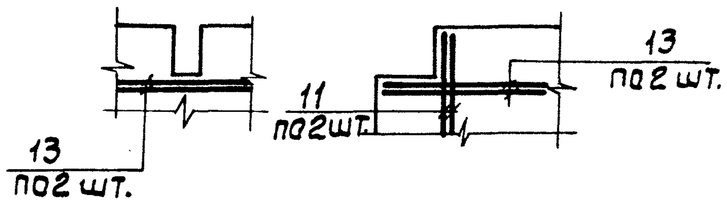

Продолжение таблицы 2

Обозначение	Марка
901-1-88.87-КЖИ-ПС2-36-17	ПС2-36-К7г
-18	ПС2-36-К6д
-19	ПС2-36-К7д
-20	ПС2-36-К5а
-21	ПС2-36-К5б

Обозначение	Марка
901-1-88.87-КЖИ-ПС2-36-22	ПС2-36-К5в
-23	ПС2-36-К5г
-24	ПС2-36-К5д
-25	ПС2-36-К5е
-26	ПС2-36-К16-12
-26	ПС2-36-К17-12

1. Арматуру стеновой панели в месте отверстий и в месте установки сальников обрезать по месту и приварить к корпусу сальника.

Инв. № подл. | Подпись и дата | Взам. инв. №

Привязан:

Инв. №

ТП 901-1-88.87 -КЖИ-ПС2-36СБ

Лист 4

Альбом IV

Типовой проект 901-1-88.87

Ведомость расхода стали на дополнительные арматурные и закладные изделия, кг (начало)

Марка элемента	Изделия арматурные. Арматура класса А-III ГОСТ 5781-82*									Всего	Изделия закладные. Арматура класса А-III ГОСТ 5781-82*			Прокат марки Вст3кп2 ГОСТ 19903-74*					ГОСТ 8509-86			Сальник Серия 5.900-2					Всего	Общий расход
	ф10	ф12	ф14	ф20	ф25	ф28	ф32	ф36	Итого		ф8	ф12	Итого	δ=6	δ=8	δ=10		Итого	L50x5		Итого	Ду80 L=800	Ду80 L=300	Ду600	Ду400	Итого		
ПС2-36-К16а				71,1					71,1	71,1	0,6		0,6	1,8	1,2			3,0						82,1		82,1	85,7	156,8
ПС2-36-К17а					129,0				129,0	129,0	0,6		0,6	1,8	1,2			3,0						82,1		82,1	85,7	214,7
ПС2-36-К16б ПС2-36-К17б																						6,9				6,9	6,9	6,9
ПС2-36-К16-1а											0,9		0,9	0,5	0,4			0,9	10,6		10,6						12,4	12,4
ПС2-36-К17-1а											1,3		1,3	1,7	1,2			2,9	10,6		10,6						14,8	14,8
ПС2-36-К16в				71,1					71,1	71,1					5,7	0,8		6,5							57,3	57,3	63,8	134,9
ПС2-36-К17в					129,0				129,0	129,0					5,7	0,8		6,5							57,3	57,3	63,8	192,8
ПС2-36-К16-1б				71,1					71,1	71,1	0,6	1,2	1,8	1,8	12,6	1,6		16,0						82,1		82,1	99,9	171,0
ПС2-36-К17-1б					129,0					129,0	0,6	1,2	1,8	1,8	12,6	1,6		16,0						82,1		82,1	99,9	228,9
ПС2-36-К16-1в				71,1					71,1	71,1															57,3	57,3	57,3	128,4
ПС2-36-К17-1в					129,0				129,0	129,0															57,3	57,3	57,3	186,3
ПС2-36-К6а ПС2-36-К7а											1,2		1,8	3,6	8,1	0,8		12,5									14,3	14,3
ПС2-36-К6б	5,9						127,2		133,1	133,1														82,1		82,1	82,1	215,2

Привязан

Инв. №

Инв. № подл. | Подпись и дата | Взам. инв. №

Формат А3

Альбом IV

Типовой проект 901-1-88.87

Ведомость расхода стали на дополнительные арматурные и закладные изделия, кг (окончание)

Марка элемента	Изделия арматурные. Арматура класса А-III ГОСТ 5781-82*									Всего	Изделия закладные. Арматура класса А-III ГОСТ 5781-82*			Прокат марки ВСТ3 кп2 ГОСТ 19903-74*					ГОСТ 8509-86			Сальник Серия 5.900-2					Всего	Общий расход
	ф10	ф12	ф14	ф20	ф25	ф28	ф32	ф36	Итого		ф8		Итого	δ=6	δ=8			Итого	L50x5		Итого	Ду80 L=200	Ду80 L=300	Ду600	Ду400	Итого		
ПС2-36-К7б		12,6						174,4	187,0	187,0														82,1		82,1	82,1	269,1
ПС2-36-К6в	7,4				64,5				71,9	71,9	0,8		0,8						9,5		9,5						10,3	82,2
ПС2-36-К7в	7,4					88,9			96,3	96,3	0,8		0,8						9,5		9,5						10,3	106,6
ПС2-36-К6г	5,9						127,2		133,1	133,1	0,8		0,8	1,8	1,2			3,0	2,3		2,3			82,1		82,1	88,2	
ПС2-36-К7г		9,4						176,4	185,8	185,8	0,8		0,8	1,8	1,2			3,0	2,3		2,3			82,1		82,1	88,2	
ПС2-36-К6д	5,9						127,2		133,1	133,1	0,6		0,6	1,8	1,2			3,0							57,3	57,3	60,9	194,0
ПС2-36-К7д		9,4						176,4	185,8	185,8	0,6		0,6	1,8	1,2			3,0							57,3	57,3	60,9	246,7
ПС2-36-К5а	14,8		25,3						40,1	40,1	0,8		0,8	4,0	2,6			6,6				6,9	8,7			15,6	23,0	63,1
ПС2-36-К5б	11,1			35,6					46,7	46,7	1,6		1,6	6,9	3,6			10,5						82,1		82,1	94,2	140,9
ПС2-36-К5в	11,1			53,4					64,5	64,5	1,8		1,8	5,6	2,8			8,4	9,5		9,5			82,1		82,1	101,8	166,3
ПС2-36-К5г		7,0		11,8					18,8	18,8	2,0		2,0	8,4	3,6			12,0	10,6		10,6						24,6	43,4
ПС2-36-К5д		11,7		17,8					29,5	29,5	1,9		1,9	7,4	4,0			11,4	3,6		3,6						16,9	46,4
ПС2-36-К5е	11,1			53,4					64,5	64,5	1,4		1,4	12,0	3,6			15,6						82,1		82,1	99,1	163,6
ПС2-36-К16-1г											0,8		0,8	1,8	1,2			3,0	2,3		2,3						6,1	6,1
ПС2-36-К17-1г											0,8		0,8	1,8	1,2			3,0	2,3		2,3						6,1	6,1

Инв. N подл. | Подпись и дата | Взам. инв. N

Привязан:

Инв. №

Альбом IV

Типовой проект 901-1-88.87

| Обозначение | Наименование | Кол. на исполнение | | |

Альбом IV

Типовой проект 901-1-88.87

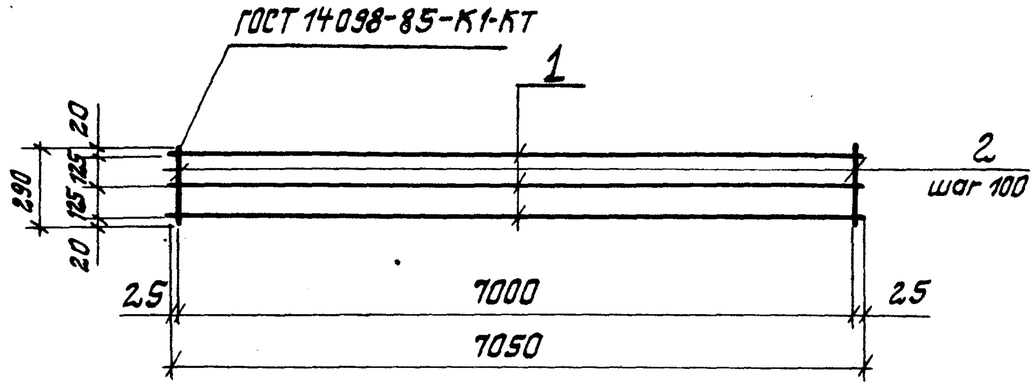

Формат	Зона	Поз.	Обозначение	Наименование	Кол.	Примечание
				Документация		
А4			901-1-88.87 -КЖИ-ТТ	Технические требования		
				Детали		
Б4		1		А-III-12 ГОСТ 5781-82* ℓ=7050	3	6,3 кг
		2		А-I-6 ГОСТ 5781-82* ℓ=290	71	0,1 кг

Привязан

Инв. №

ГИП	Новоминский		
Н.контр.	Айзенберг		
Нач.отд.	Валошин		
Гл.спец.	Айзенберг		
Рук.гр.	Клоцман		
Ст.инж.	Малинина		

Взам.инв.№ | Подпись и дата | Инв.№ подл.

ТП901-1-88.87 - КЖИ-КР4

Каркас плоский КР4

Стадия	Масса	Масштаб
Р	26,0	

Лист | Листов

Госстрой СССР
Укрводоканалпроект
Киев

Формат А4

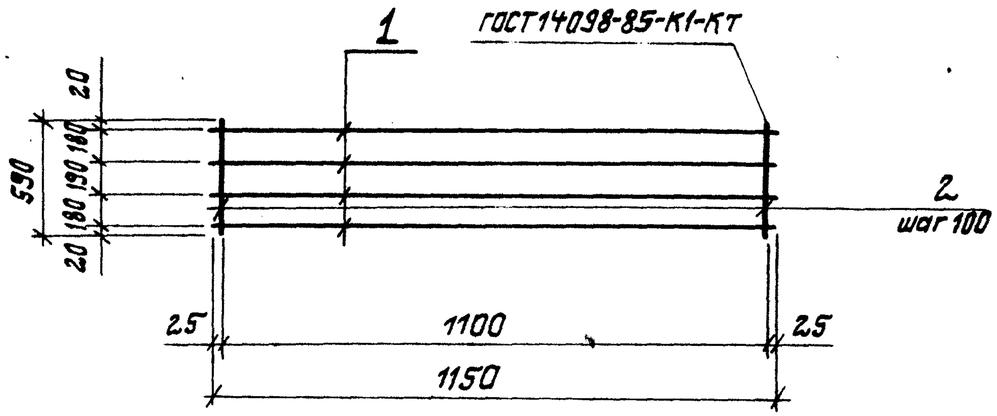

Формат	Зона	Поз.	Обозначение	Наименование	Кол.	Примечание
				Документация		
А4			901-1-88.87 -КЖИ-ТТ	Технические требования		
				Детали		
Б4		1		А-III-12 ГОСТ 5781-82* ℓ=1150	4	3,2 кг
		2		А-I-6 ГОСТ 5781-82* ℓ=590	12	0,1 кг

Привязан

Инв. №

ГИП	Новоминский		
Н.контр.	Айзенберг		
Нач.отд.	Валошин		
Гл.спец.	Айзенберг		
Рук.гр.	Клоцман		
Ст.инж.	Малинина		

Взам.инв.№ | Подпись и дата | Инв.№ подл.

ТП901-1-88.87 - КЖИ-КР5

Каркас плоский КР5

Стадия	Масса	Масштаб
Р	14,0	

Лист | Листов

Госстрой СССР
Укрводоканалпроект
Киев

Формат А4

Альбом IV

Типовой проект 901-1-88.87

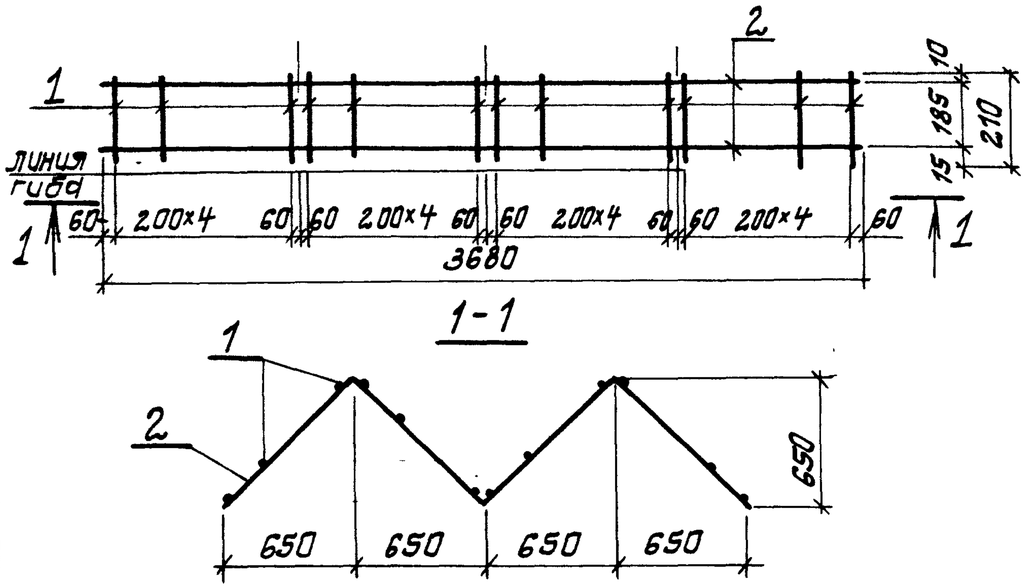

Формат	Зона	Поз.	Обозначение	Наименование	Кол.	Примеч.
				Докумментация		
А4			901-1-88.87-КЖИ-ТТ	Технические требования		
				Детали		
Б4		1		А-I-6-ГОСТ 5781-82* ℓ=210	24	0,1кг
Б4		2		А-I-6-ГОСТ 5781-82* ℓ=3680	2	0,8 кг

Привязан

Инв. №

Взам. инв. № | Подпись и дата | Инв. № подл.

Гл. инж. пр.	Новоминский	
Н. контр.	Айзенберг	
Нач. отд.	Волошин	
Гл. спец.	Айзенберг	
Рук. гр.	Клацман	
Ст. инж.	Назорова	

ТП 901-1-88.87-КЖИ-КР6

Каркас плоский КР6

Стадия	Масса	Масштаб
Р	4,0	

Лист | Листов 1

Госстрой СССР Укрводоканалпроект Киев

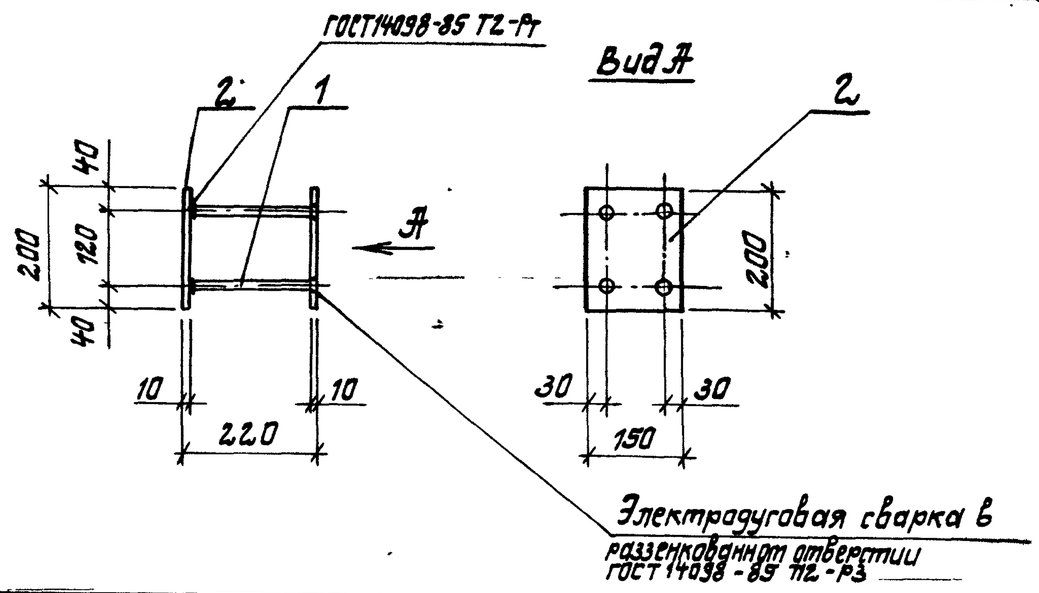

Формат	Зона	Поз.	Обозначение	Наименование	Кол.	Примечание
				Докумментация		
А4			901-1-88.87-КЖИ-ТТ	Технические требования		
				Детали		
Б4		1		А-III-12 ГОСТ 5781-82* ℓ=200	4	0,2 кг
Б4		2		Лист 10×150×200 ГОСТ 19903-74*	2	2,4кг

Привязан

Инв. №

Взам. инв. № | Подпись и дата | Инв. № подл.

ГИП	Новоминский	
Н. контр.	Айзенберг	
Нач. отд.	Волошин	
Гл. спец.	Айзенберг	
Рук. гр.	Клацман	
Ст. инж.	Малинина	

ТП 901-1-88.87-КЖИ-МН1

Изделие закладное МН1

Стадия	Масса	Масштаб
Р	5,6	

Лист | Листов 1

Госстрой СССР Укрводоканалпроект Киев

Формат А4

Альбом IV

Типовой проект 901-1-88.87

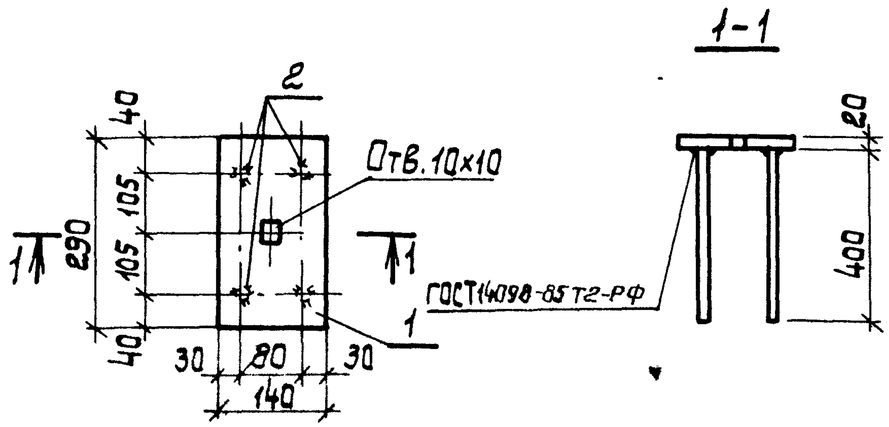

Формат	Зона	Поз.	Обозначение	Наименование	Кол.	Примечание
				Документация		
А4			901-1-88.87- КЖСИ-ТТ	Технические требования		
				Детали		
Б4		1		Лист 20х140х290 ГОСТ19903-74*	1	6,4 кг
Б4		2		А-III-14 ГОСТ5781-82*, L=400	4	0,5 кг

Привязан:

Инв. №

ГИП	Новоминский	
Н.контр.	Айзенберг	
Нач.отд.	Волошин	
Гл.спец.	Айзенберг	
Рук.гр.	Клацман	
Вед.инж.	Слепак	

ТП 901-1-88.87- КЖСИ-МН2

Изделие закладное МН2

Стадия	Масса	Масшт.
Р	8,4 кг	
Лист	Листов	

Госстрой СССР Укрводоканалпроект Киев

Формат А4

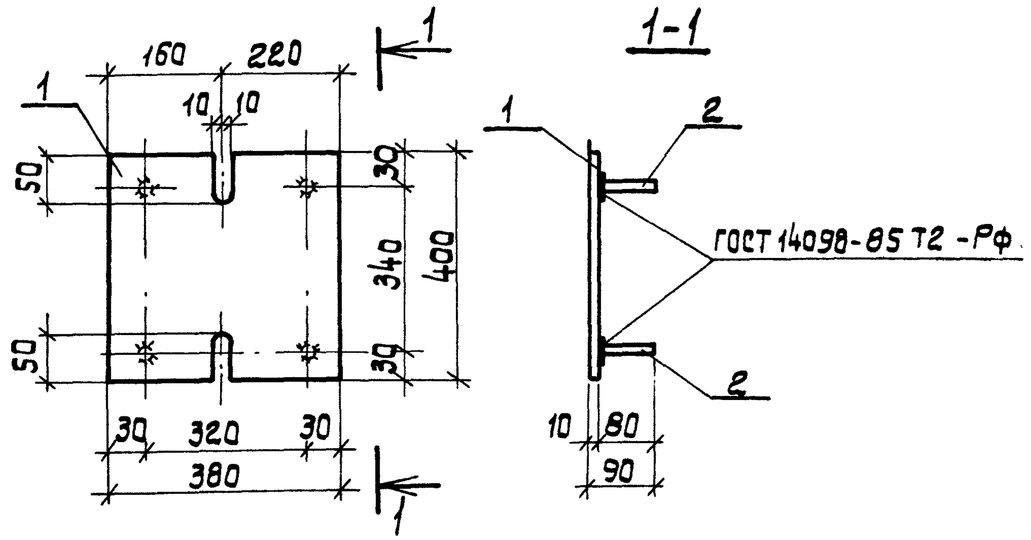

Формат	Зона	Поз.	Обозначение	Наименование	Кол.	Примечание
				Документация		
А4			901-1-88.87- КЖСИ-ТТ	Технические требования		
				Детали		
Б4		1		Лист 10х380х400	1	11,3 кг
				ГОСТ 19903-74*		
Б4		2		А-III-12 ГОСТ5781-82* l=80	4	0,07 кг

Привязан:

Инв. №

ГИП	Новоминский	
Н.контр.	Айзенберг	
Нач.отд.	Волошин	
Гл.спец.	Айзенберг	
Рук.гр.	Клацман	
Ст.инж.	Дозорова	

ТП 901-1-88.87 -КЖСИ-МН3

Изделие закладное МН3

Стадия	Масса	Масштаб
Р	11,6	
Лист	Листов	

Госстрой СССР Укрводоканалпроект Киев

Формат А4

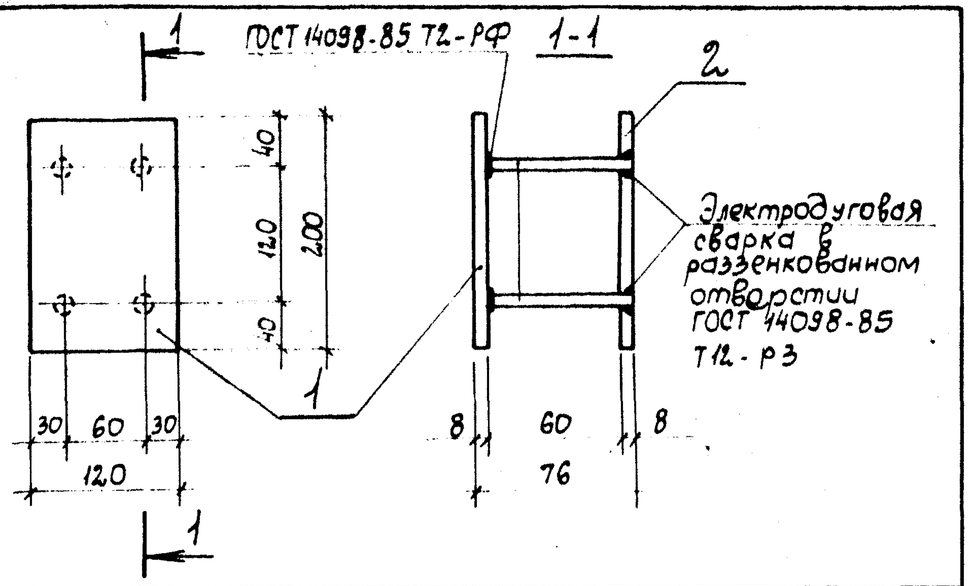

Формат	Зона	Поз.	Обозначение	Наименование	Кол.	Примечание
				Документация		
А4			901-1-88.87-КЖИ-ТТ	Технические требования		
А4						
				Детали		
Б4		1		Лист 8×120×200 ГОСТ 19903-74*	1	1,5 кг
Б4		2		Лист 8×120×200 ГОСТ 19903-74*	1	1,5 кг
Б4		3		А-III-10 ГОСТ 5781-82* ℓ=68	4	0,1 кг

Альбом IV

Типовой проект 901-1-88.87

Привязан

Инв. N

Гл. инж. пр.	Новоминский	
Н. контр.	Айзенберг	
Нач. отд.	Волошин	
Гл. спец.	Айзенберг	
Рук. гр.	Клоцман	
Вед. инж.	Слепак	
Ст. инж.	Дозорова	

Взам. инв. N | Подпись и дата | Инв. N подл.

ТП 901-1-88.87-КЖИ-МН4

Изделие закладное МН4

Стадия	Масса	Масштаб
Р	3,4	
Лист	Листов 1	

Госстрой СССР Укрводоканалпроект Киев

Формат А4

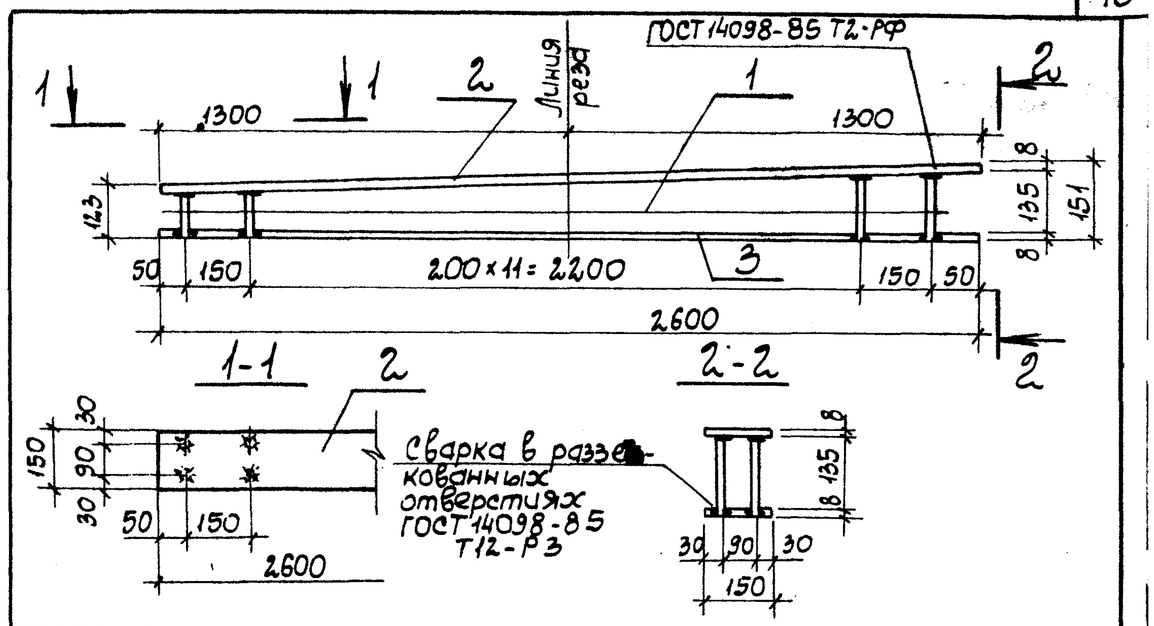

Формат	Зона	Поз.	Обозначение	Наименование	Кол.	Примеч.
				Документация		
А4			901-1-88.87-КЖИ-ТТ	Технические требования		
				Детали		
Б4		1		А-III-10-ГОСТ 5781-82* $\ell_{ср}$=121	28	0,1 кг
Б4		2		Лист 8×150×2600 ГОСТ 19903-74*	1	24,5 кг
Б4		3		Лист 8×150×2600 ГОСТ 19903-74*	1	24,5 кг

Для удобства изготовления и установки в опалубку поз. 2 и 3 разрезать в указанном на чертеже месте.

Привязан

Инв. N

Гл. инж. пр.	Новоминский	
Н. контр.	Айзенберг	
Нач. отд.	Волошин	
Гл. спец.	Айзенберг	
Рук. гр.	Клоцман	
Вед. инж.	Слепак	
Ст. инж.	Малинина	

Взам. инв. N | Подпись и дата | Инв. N подл.

ТП 901-1-88.87-КЖИ-МН5

Изделие закладное МН5

Стадия	Масса	Масштаб
Р	51,8	
Лист	Листов 1	

Госстрой СССР Укрводоканалпроект Киев

Формат А4

Альбом V

Типовой проект 901-1-88.87

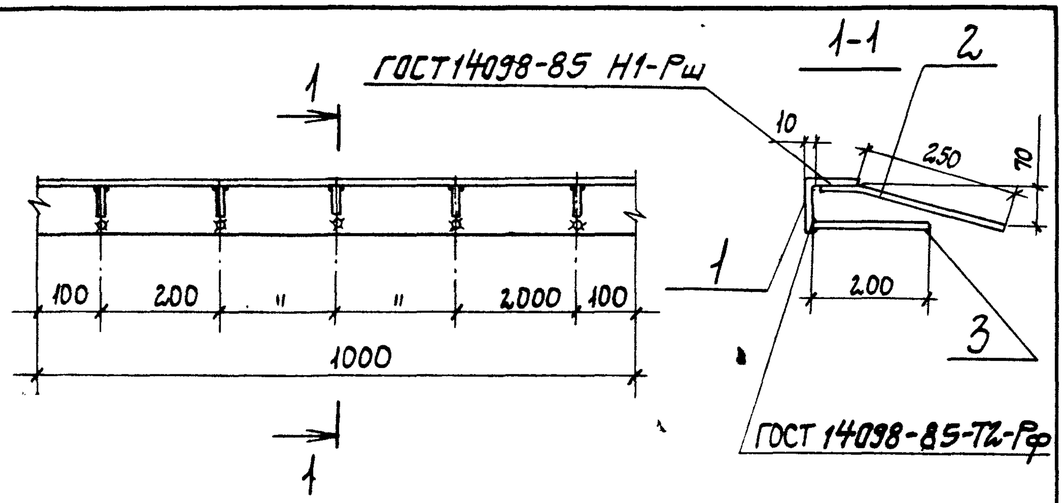

Формат	Зона	Поз.	Обозначение	Наименование	Кол.	Примеч.
				Документация		
Р4			901-1-88.87 - КЖИ-ТТ	Технические требования		
				Сборочные единицы		
Б4		1		Уголок 90×7, ГОСТ 8509-86*, L=1000	1	9,6
Б4		2		А-III-8-ГОСТ 5781-82*, L=330	5	0,1
Б4		3		А-III-8-ГОСТ 5781-82*, L=2.00	5	0,1

Привязан

Инв. N

Подпись и дата

Взам. инв. N

Инв. N подл.

ГИП	Новоминский	
Н. контр.	Айзенберг	
Нач. отд.	Валошин	
Гл. спец.	Айзенберг	
Рук. гр.	Клоцман	

ТП 901-1-88.87 - КЖИ-МН6

Изделие закладное МН6

Стадия	Масса	Масштаб
Р	10,6	
Лист	Листов 1	

Госстрой СССР Укрводоканалпроект Киев

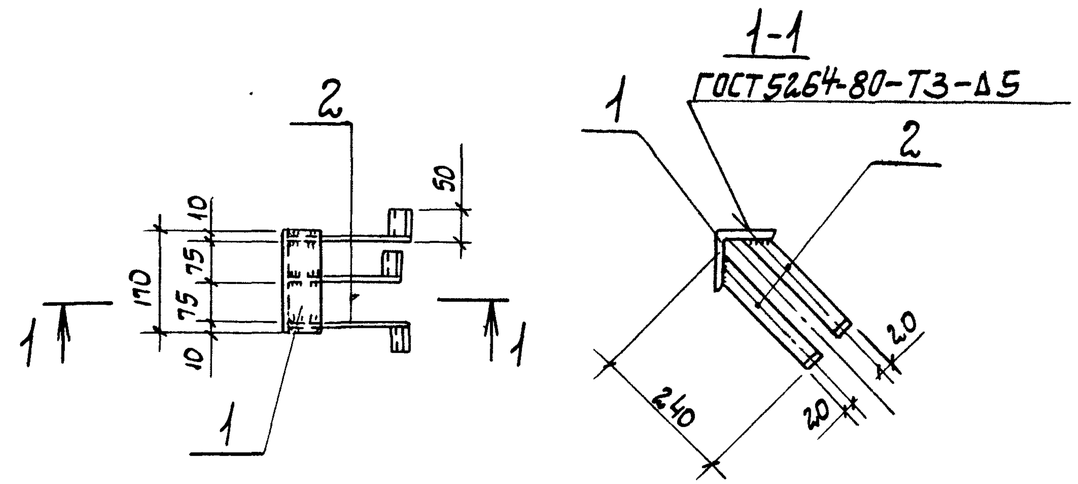

Формат	Зона	Поз.	Обозначение	Наименование	Кол.	Примечание
				Документация		
А4			901-1-88.87 - КЖИ-ТТ	Технические требования		
				Детали		
Б4		1		∠100×10 ГОСТ 8509-86* L=170	1	2,6 кг
Б4		2		Лист 5×40×290 ГОСТ 19903-74*	3	0,5 кг

Привязан

Инв. N

Подпись и дата

Взам. инв. N

Инв. N подл.

ГИП	Новоминский	
Н. контр.	Айзенберг	
Нач. отд.	Валошин	
Гл. спец.	Айзенберг	
Рук. гр.	Клоцман	
Ст. инж.	Малинина	

ТП 901-1-88.87 - КЖИ-МН7

Изделие закладное МН7

Стадия	Масса	Масштаб
Р	4,1	
Лист	Листов 1	

Госстрой СССР Укрводоканалпроект Киев

Типовой проект 901-1-88.87 Альбом IV

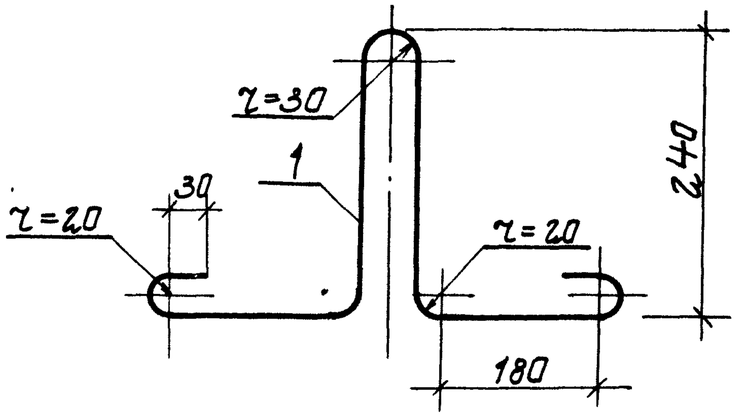

Формат	Зона	Поз.	Обозначение	Наименование	Кол.	Примечание
				Документация		
А4			901-1-88.87 -КЖЦ-ТТ	Технические требования		
				Детали		
А4		1		Ст-I-12 ГОСТ5781-82*, L=1080	1	0,98 кг

Привязан

Инв. №

Взам. инв. №

Подпись и дата

Инв. № подл.

ТП901-1-88.87 -КЖЦ-МН8

Изделие закладное МН8

Стадия	Масса	Масштаб
Р	0,98	
Лист	Листов 1	

Госстрой СССР Укрводоканалпроект Киев

ГИП	Новатинский	
Н.контр.	Эйзенберг	
Нач.отд.	Волошин	
Гл.спец.	Эйзенберг	
Рук.гр.	Клацман	
Ст.инж.	Дозорова	

Формат А4

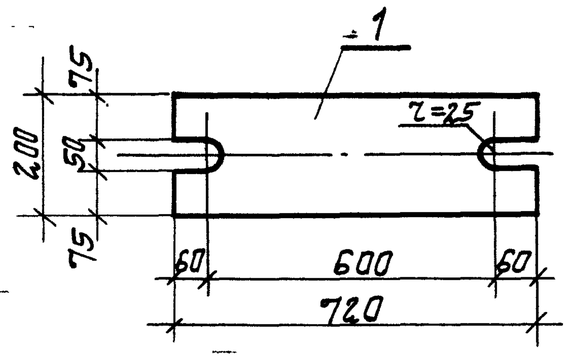

Формат	Зона	Поз	Обозначение	Наименование	Кол.	Примечание
				Документация		
А4			901-1-88.87-КЖЦ-ТТ	Технические требования		
				Детали		
А4		1		Лист 10×2,00×12,0 ГОСТ19903-74*	1	22,6 кг

Привязан

Инв. №

Взам. инв. №

Подпись и дата

Инв. № подл.

ТП 901-1-88.87- КЖЦ-МС1

Изделие соединительное МС1

Стадия	Масса	Масштаб
Р	22,6	
Лист	Листов 1	

Госстрой СССР Укрводоканалпроект Киев

ГИП	Новатинский	
Н.контр.	Эйзенберг	
Нач.отд.	Волошин	
Гл.спец.	Эйзенберг	
Рук.гр.	Клацман	
Вед.инж.	Слепак	

Формат А4

Альбом IV

Типовой проект 901-1-88.87

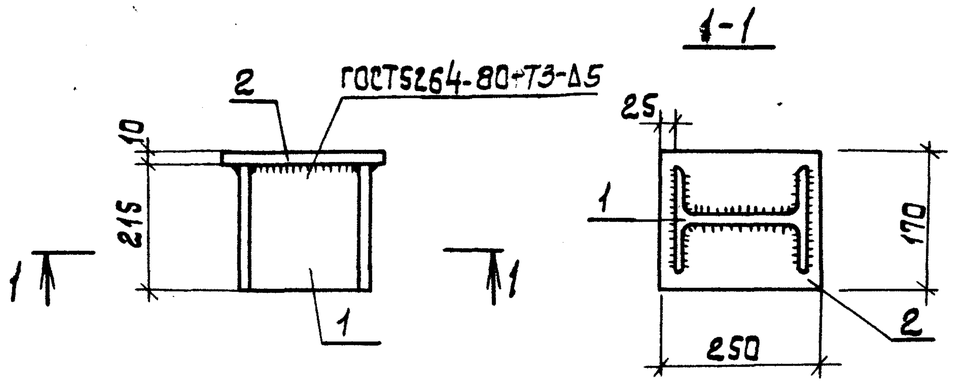

Формат	Зона	Поз.	Обозначение	Наименование	Кол.	Примечание
				Документация		
А4			901-1-88.87-КЖИ-ТТ	Технические требования		
				Детали		
Б4				Двутавр 20 ГОСТ 8239-72*, L=215	1	4,5 кг
Б4				Лист 10×170×250 ГОСТ 19903-74*	1	3,3 кг

Привязан

Инв. №

ГИП	Новоминский		
Н.контр.	Айзенберг		
Нач.отд.	Волощин		
Гл.спец.	Айзенберг		
Рук.гр.	Клоцман		
Вед.ин.	Слепак		

ТП 901-1-88.87 -КЖИ-МС2

Изделие соединительное МС2

Стадия	Масса	Масшт
Р	7,8	
Лист	Листов 1	

Госстрой СССР Укрводоканалпроект Киев

Формат А4

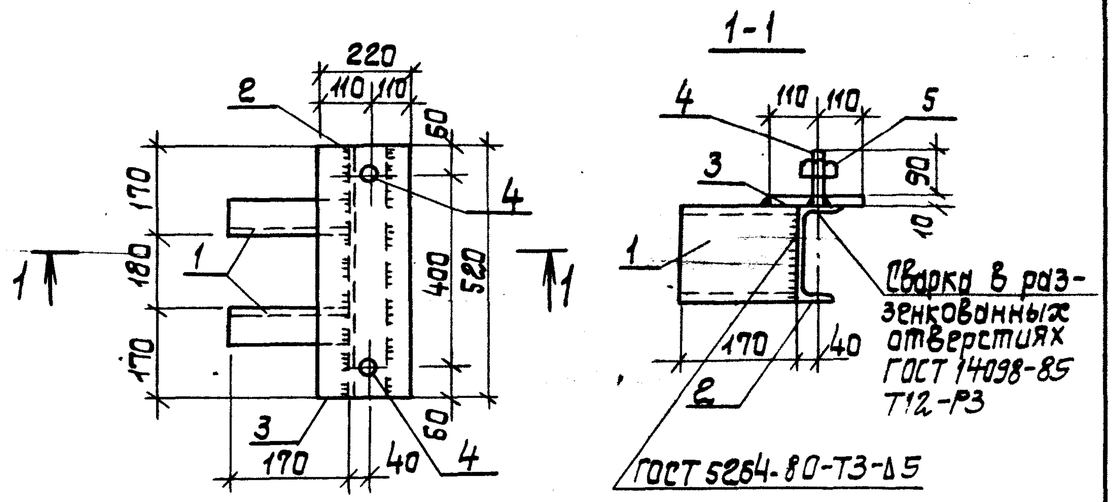

Формат	Зона	Поз.	Обозначение	Наименование	Кол.	Примечание
				Документация		
А4			901-1-88.87-КЖИ-ТТ	Технические требования		
				Детали		
Б4		1		Швеллер 16 ГОСТ 8240-72*, L=170	2	2,4 кг
Б4		2		Швеллер 16 ГОСТ 8240-72*, L=520	1	7,4 кг
Б4		3		Лист 10×220×520 ГОСТ 19903-74*	1	9,0 кг
Б4		4		Шпилька М24 ГОСТ 22032-76*, L=100	2	0,4 кг
Б4		5		Гайка М24 ГОСТ 5915-70*	2	0,05 кг

Привязан:

Инв. №

ГИП	Новоминский		
Н.контр.	Айзенберг		
Нач.отд.	Волощин		
Гл.спец.	Айзенберг		
Рук.гр.	Клоцман		
Вед.ин.	Слепак		

ТП 901-1-88.87 -КЖИ-МС2

Изделие соединительное МС3

Стадия	Масса	Масшт.
Р	22,1	
Лист	Листов 1	

Госстрой СССР Укрводоканалпроект Киев

Формат А4

Альбом IV

Типовой проект 901-1-88.87

Обозначение	Наименование	Кол. на исполнение —	01	Примечание
	Документация			
901-1-88.87-КЖИ-ТТ	Технические требования	X	X	
901-1-88.87-КЖИ-МС6.СБ	Сборочный чертеж	X	X	
	Детали			
А-III-14 ГОСТ 5781-82*; L=820		1		1,0 кг
А-III-14 ГОСТ 5781-82*; L=730			1	0,9 кг
Поз.		1		
Зона				
Формат		А4	А4	

Инв. N подл. | Подпись и дата | Взам. инв. N

ТП 901-1-88.87-КЖИ-МС6

Изделие соединительное МС6; МС7

Гл. инж. пр.	Новоминский		Стадия	Лист	Листов
Н. контр.	Айзенберг		Р		1
Нач. отд.	Волошин		Госстрой СССР Укрводоканалпроект Киев	
Гл. спец.	Айзенберг			
Рук. гр.	Клоцман			

Привязан

Инв. N

Формат А4

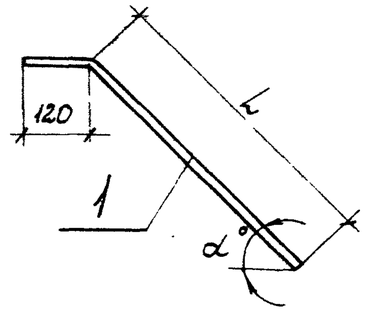

Обозначение	Марка	α°	L мм	Масса, кг
901-1-88.87-КЖИ-МС6	МС6	45°	700	1,0
-01	МС7	58°	610	0,9

Привязан

Инв. N

Инв. N подл. | Подпись и дата | Взам. инв. N

ТП 901-1-88.87-КЖИ-МС6.СБ

ГИП	Новоминский	
Н. контр.	Айзенберг	
Нач. отд.	Волошин	
Гл. спец.	Айзенберг	
Рук. гр.	Клоцман	

Изделие соединительное МС6, МС7

Сборочный чертеж

Стадия	Масса	Масштаб
Р	см. табл.	
Лист	Листов 1	

Госстрой СССР Укрводоканалпроект Киев

Формат А4

Альбом IV

Типовой проект 901-1-88.87

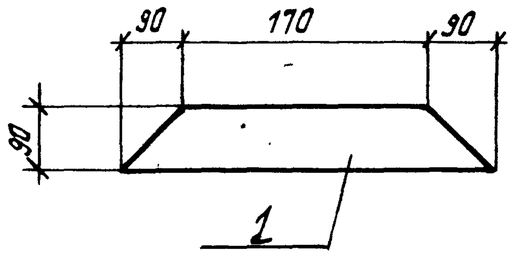

Формат	Зона	Поз.	Обозначение	Наименование	Кол.	Примечание
				Докутентация		
А4			901-1-88.87-КЖИ-ТТ	Технические требования		
				Детали		
А4		1		Лист 10×90×350 ГОСТ 19903-74*	1	

Привязан

Инв. №

ГИП	Новоминский		
Н.контр.	Айзенберг		
Нач.отд.	Волошин		
Гл.спец.	Айзенберг		
Рук.гр.	Клоцман		

ТП901-1-88.87 -КЖИ-МС8

Изделие соединительное МС8

Стадия	Масса	Масштаб
Р	2,5кг	
Лист	Листов 1	

Госстрой СССР Укрводоканалпроект Киев

Формат А4

Взам. инв. № | Подпись и дата | Инв. № подл.

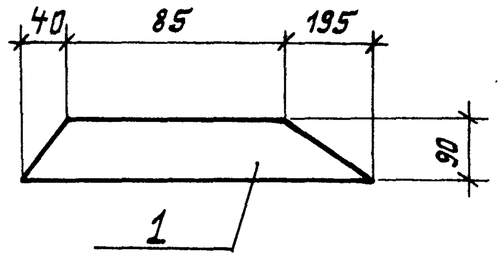

Формат	Зона	Поз.	Обозначение	Наименование	Кол.	Примечание
				Докутентация		
А4			901-1-88.87-КЖИ-ТТ	Технические требования		
				Детали		
А4		1		Лист 10×90×320 ГОСТ 19903-74*	1	

Привязан

Инв. №

ГИП	Новоминский		
Н.контр.	Айзенберг		
Нач.отд.	Волошин		
Гл.спец.	Айзенберг		
Рук.гр.	Клоцман		

ТП901-1-88.87 -КЖИ-МС9

Изделие соединительное МС9

Стадия	Масса	Масштаб
Р	2,3кг	
Лист	Листов 1	

Госстрой СССР Укрводоканалпроект Киев

Формат А4

Взам. инв. № | Подпись и дата | Инв. № подл.

Альбом IV

Типовой проект 901-1-88.87

РМ1

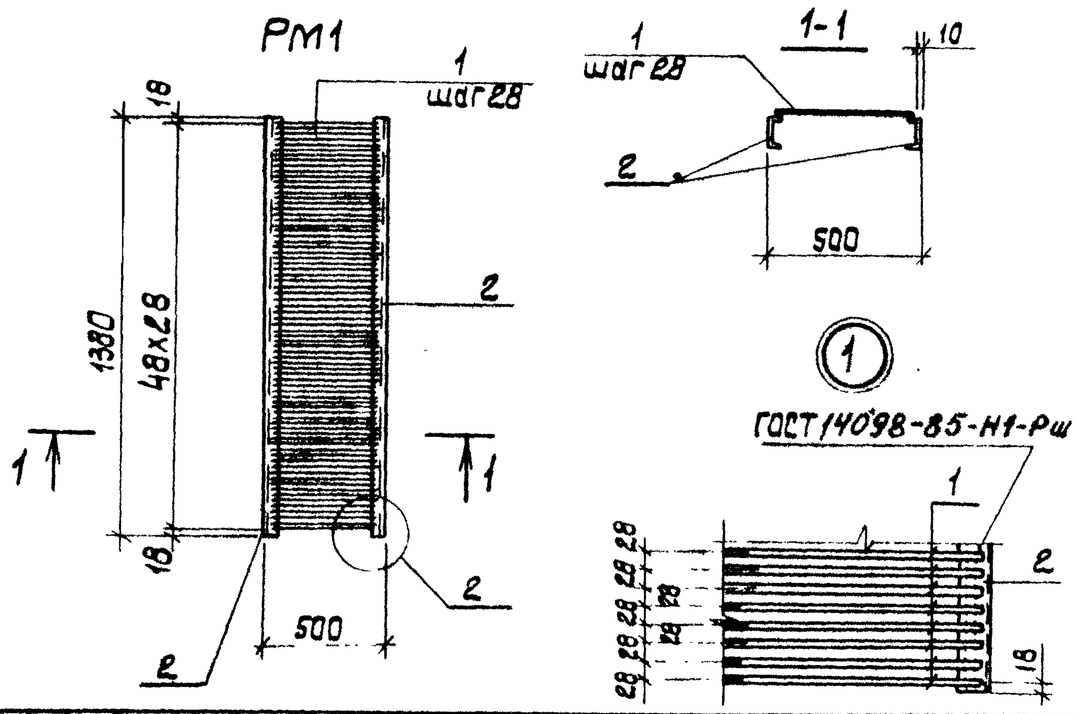

Формат	Зона	Поз.	Обозначение	Наименование	Кол.	Примечание
				Документация		
А4			901-1-88.87 – КЖИ-ТТ	Технические требования		
				Детали		
Б4		1		А-I-8 ГОСТ 5781-82*, ℓ=480	49	0,2 кг
Б4		2		С10 ГОСТ 8240-72*, ℓ=1380	2	11,5 кг

Взам. инв. N | Подпись и дата | Инв. N подл.

Привязан

Инв. N

ГИП	Новоминский	
Н.контр.	Айзенберг	
Нач.отд.	Волошин	
Гл.спец.	Айзенберг	
Рук.гр.	Клоцман	
Ст. инж.	Малинина	

ТП 901-1-88.87 – КЖИ-РМ1

Решетка РМ1

Стадия	Масса	Масшт.
Р	32,8	
Лист	Листов 1	

Госстрой СССР Укрводоканалпроект Киев

Формат А4

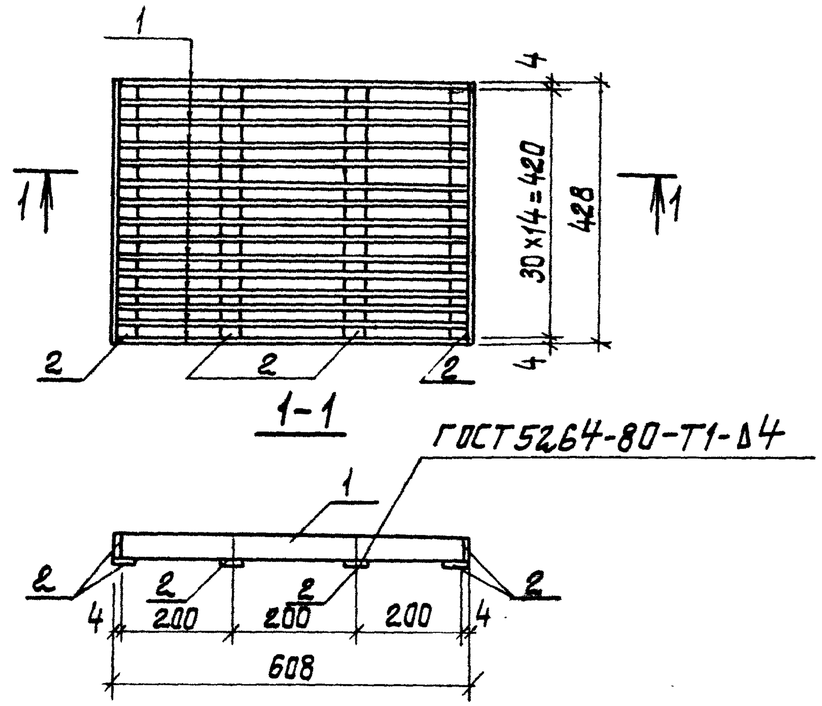

Формат	Зона	Поз.	Обозначение	Наименование	Кол.	Примечание
				Документация		
А4			901-1-88.87 – КЖИ-ТТ	Технические требования		
				Детали		
Б4		1		Лист 4х30х60 ГОСТ 19903-74*	15	0,6
Б4		2		Лист 4х30х430 ГОСТ 19903-74*	6	0,4

Взам. инв. № | Подпись и дата | Инв. N подл.

Привязан

Инв. №

ГИП	Новоминский	
Н.контр.	Айзенберг	
Нач.отд.	Волошин	
Гл.спец.	Айзенберг	
Рук.гр.	Клоцман	
Ст.инж.	Малинина	

ТП 901-1-88.87 – КЖИ-РМ2

Решетка РМ2

Стадия	Масса	Масшт.
Р	11,4	
Лист	Листов 1	

Госстрой СССР Укрводоканалпроект Киев

Формат А4

Альбом IV

88.87

Типовой проект

Рис.1

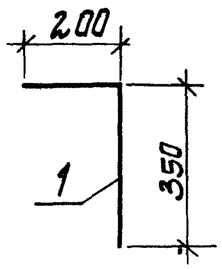

Рис.2

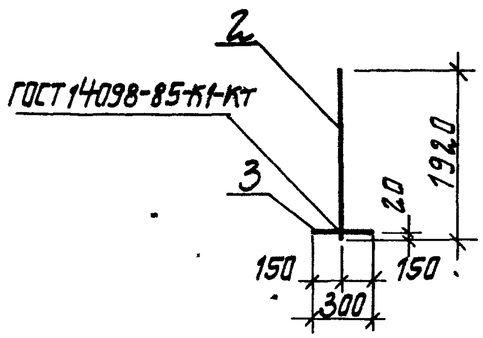

Формат	Зона	Поз.	Обозначение	Наименование	Кол.	Примечание
				Документация		
А4			901-1-88.87- КЖИ-ТТ	Технические требования		
			Переменные данные	для исполнений		
				901-1-88.87- КЖИ-МС4		
				Детали		
А4		1		Ст-III-16-ГОСТ 5781-82* L=550	1	0,9кг
				901-1-88.87-КЖИ-МС4-01		
				Детали		
Б4		2		Ст-III-16-ГОСТ 5781-82* L=1920	1	3,0кг
Б4		3		Ст-III-16-ГОСТ 5781-82* L=300	1	0,5кг

Обозначение	Марка	Рис.	Масса кг
901-1-88.87-КЖИ-МС4	МС4	1	0,9
-01	МС5	2	3,5

Привязан

Инв. №

ГИП	Новотинский	
Н.контр.	Зизенберг	
Нач.отд.	Валашин	
Гл.спец.	Зизенберг	
Рук.гр.	Клоцман	
Вед.инж.	Слепак	

Взам. инв. №

Подпись и дата

Инв. № подл.

ТП 901-1-88.87 -КЖИ-МС4

Изделие соединительное МС4; МС5.

Стадия	Масса	Масштаб
Р	см. табл.	
Лист	Листов 1	

Госстрой СССР
Укроводканалпроект
Киев

Формат А4