ТИПОВОЙ ПРОЕКТ

905-40

АННУЛИРОВАНО

ГАЗОРЕГУЛЯТОРНЫЕ

ПУНКТЫ /ГРП/

С ЭЛЕКТРОННЫМИ РЕГУЛЯТОРАМИ ДЛЯ ПРОМЫШЛЕННЫХ ПРЕДПРИЯТИЙ И ЭЛЕКТРОСТАНЦИЙ

СОСТАВ ПРОЕКТА:

АЛЬБОМ I Пояснительная записка. Технологическая часть. КИП и автоматика. Защита от коррозии.

АЛЬБОМ II Архитектурно-строительная, сантехническая, электрическая часть

АЛЬБОМ III Нестандартизированное оборудование Часть 1. Часть 2.

АЛЬБОМ IV Задание заводу-изготовителю на щиты автоматики.

АЛЬБОМ V Сметы.

АЛЬБОМ VI Заказные спецификации.

АЛЬБОМ III

Часть 2.

Разработан проектным институтом Укргипроинжпроект МКХ УССР

Утвержден и введен в действие Укргипроинжпроектом с 30 ноября 1975 г.

Приказ № 168 от 28 ноября 1975 г.

КФ ЦИТП инв. № 6804/III ч. 2

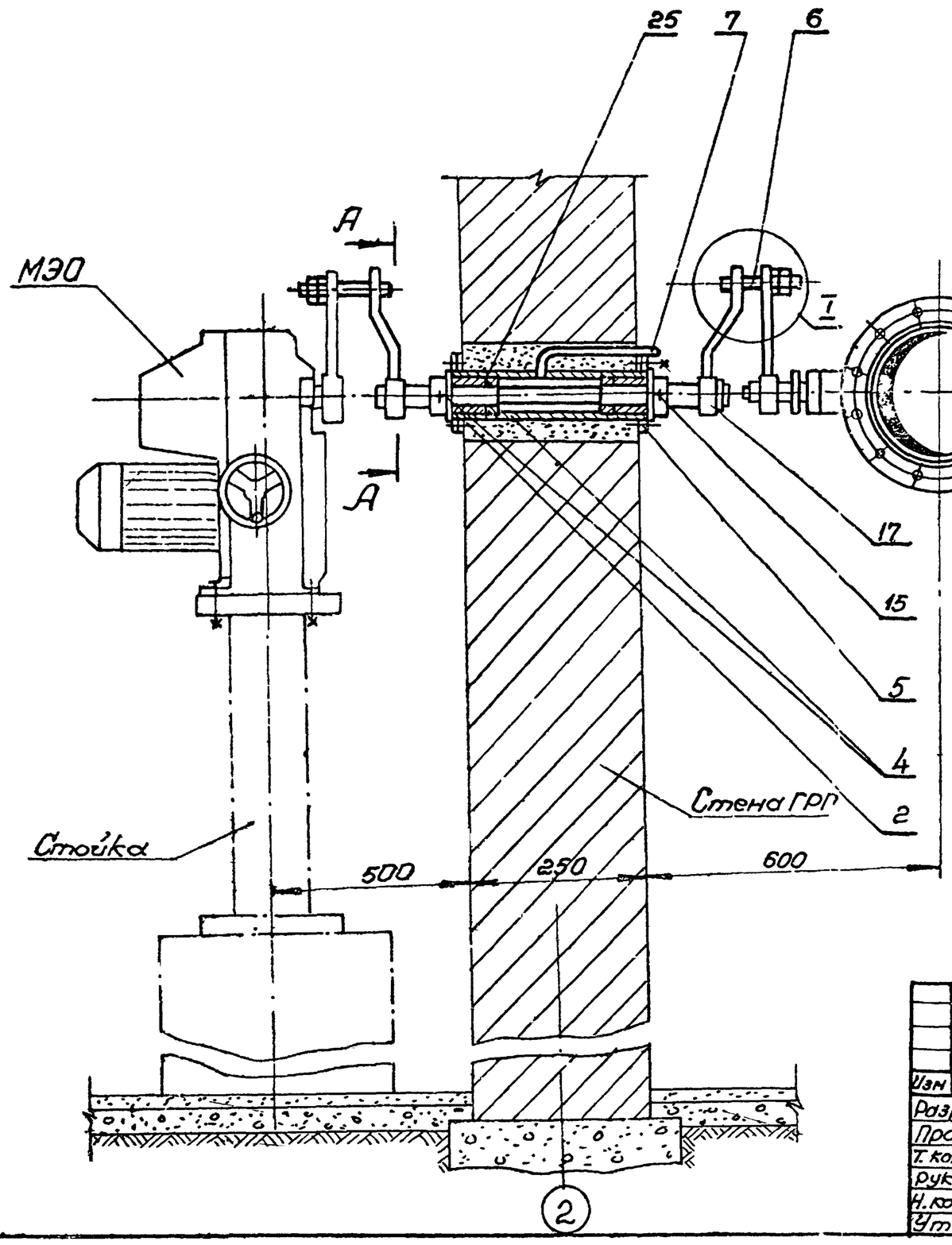

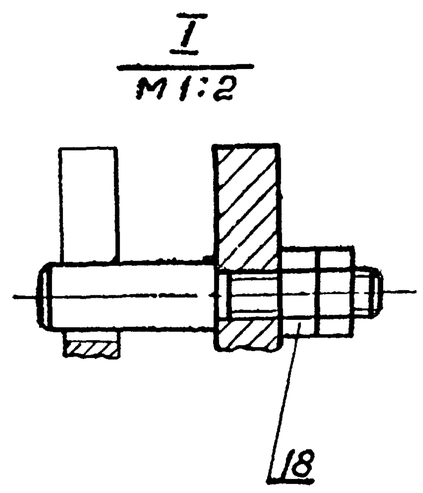

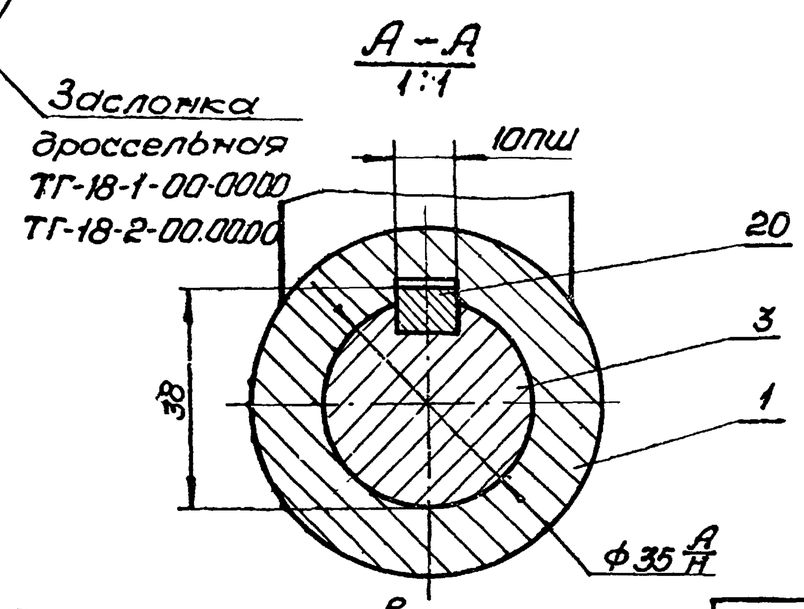

Размеры для справок

Изм	Лист	N докум.	Подп.	Дата	ТГ-16-00.00.00СБ			
Разраб.		Малыш			Узел сочленения МЭО с поворотными регулирующими заслонками Ду 100, 150, 200, 250, 300 сборочный чертеж.	Лит.	Масса 13,54	Масштаб 1:10
Пров.		Прийуленко		IX 75		Лист	Листов 1	
Т. контр.		Малыш				Укргипроинжпроект.		
Рук.		Кашлер						
Н. контр.		Петриковец						
Утв.		Бабенко						

Копировал Киреев — Формат 12

Формат	Зона	Поз.	Обозначение	Наименование	Кол.	Примечание
				Гайки Гост 5927-70		
		17		М12.5.019	8	
		18		М14 5.019	4	
		20		Шпонка 10х8х40 Гост 8789-68	2	
				Материалы		
		25		Набивка плетенная АПД4 Гост 5152-66	2	0,5кг

Изм	Лист	N докум.	Подп.	Дата	ТГ-16-00.00.00			Лист 2
Нач. отдела								

Копировал Киреев — Формат 11

Формат	Зона	Поз.	Обозначение	Наименование	Кол.	Примечание
				Документация		
12			ТГ-16-00.00.00 СБ	Сборочный чертеж		
				Сборочные единицы		
11		1	ТГ-16-01.00.00	Рычаг	2	
11		2	ТГ-16-02.00.00	Корпус	1	
				Детали		
11		3	ТГ-16-00.00.01	Вал	1	
11		4	ТГ-16-00.00.02	Кольцо	4	
11		5	ТГ-16-00.00.03	Втулка	2	
11		6	ТГ-16-00.00.04	Палец	2	
11		7	ТГ-16-00.00.05	Шайба	2	
				Стандартные изделия		
		15		Винт М6х18 58.019 Гост 1491-72	2	

Подп. и дата | Инв. N дубл. | Взам. инв. N | Подп. и дата | Инв. N подл.

6804/III ч.2

Изм.	Лист	N докум.	Подп.	Дата	ТГ-16-00.00.00			
Разраб.		Малыш			Узел сочленения МЭО с поворотными регулирующими заслонками Ду 100, 150, 200, 250, 300.	Лит	Масса	Масштаб
Пров.		Кашлер				Лист 1	Листов 2	
Рук		Прийуленко		IX 75		Укргипроинжпроект		
Н. контр.		Петриковец						
Утв.		Бабенко						

Копировал Киреев — Формат 11

Формат	Зона	Поз.	Обозначение	Наименование	Кол.	Примечание
				Документация		
12			ТГ-16-01.00.00СБ	Сборочный чертеж		
				Детали		
11		1	ТГ-16-01.00.01	Втулка	1	
11		2	ТГ-16-01.00.02	Планка	1	

Изм	Лист	N докум	Подп	Дата	ТГ-16-01.00.00			
Разраб.		Макаренко		X.75	Рычаг	Лит	Масса	Масштаб
Пров		Притуленко		X.75		Лист 1	Листов 1	
Рук.		Кашлер		9.75		Укргипроинжпроект		
Н контр.		Петриковец						
Утв		Бабенко						

Копировал — Формат 11

Формат	Зона	Поз	Обозначение	Наименование	Кол.	Примечание
				Документация		
11			ТГ-16-02.00.00СБ	Сборочный чертеж		
				Детали		
11		1	ТГ-16-02.00.01	Корпус	1	
11		2	ТГ-16-02.00.02	Фланец	2	
11		3	ТГ-16-02.00.03	Патрубок	1	
11		4	ТГ-16-02.00.04	Шпилька	8	

Перв. примен. | Справ. N | Подп. и дата | Инв. N дубл. | Взам. инв. N | Подп. и дата | Инв. N подл.

Изм	Лист	N докум.	Подп.	Дата	ТГ-16-02.00.00			
Разраб.		Малыш		X.75	Корпус	Лит.	Масса	Масштаб
Пров.		Притуленко		X.75		Лист	Листов 1	
Рук		Кашлер		10.75		Укргипроинжпроект		
Н контр.		Петриковец						
Утв.		Бабенко						

Копировал — Формат 11

ТГ-16-00.00.01

Rz40 ✓/✓/

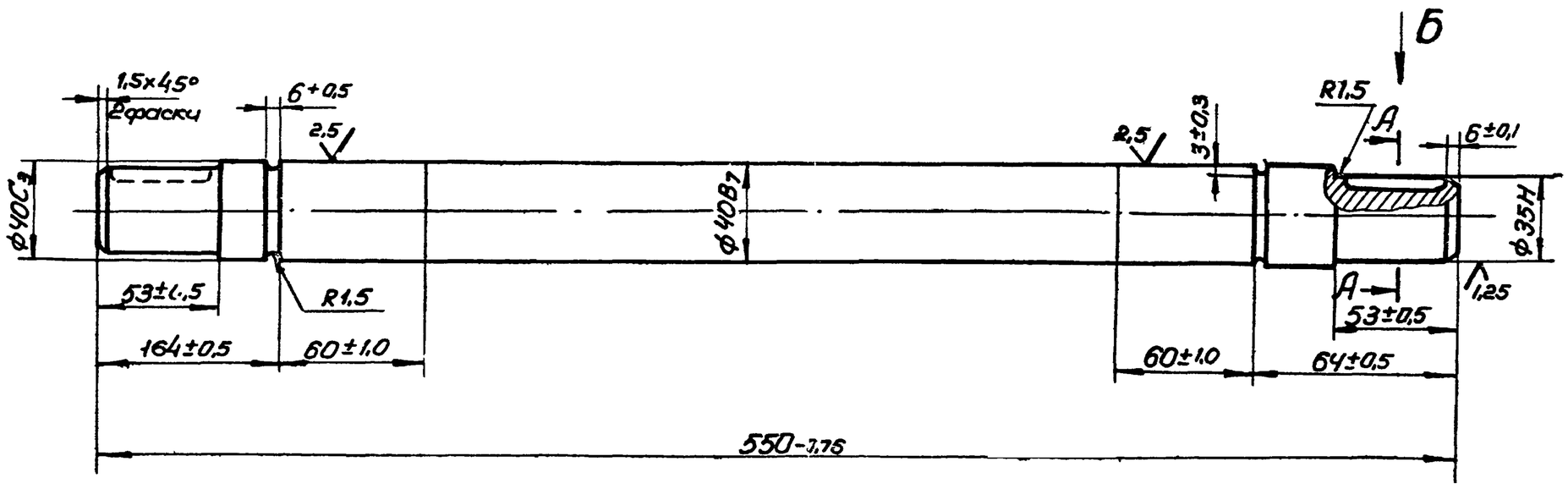

Вид Б

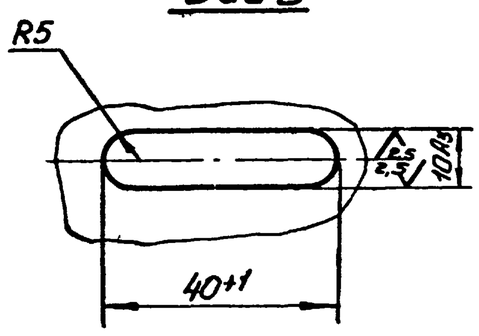

А-А

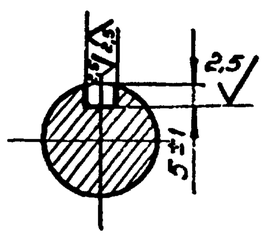

HRC 46 .. 50

Изм	Лист	N докум	Подп.	Дата	ТГ-16-00.00.01			
Разраб		Малыш		X.75	Вал	Лит.	Масса	Масштаб
Пров		Притуленко		X.75			2,5	1:2
Т контр.		Малыш		X.75		Лист	Листов 1	
Рук.		Кашлер		X.75	Сталь 40Х ГОСТ 4543-71	Укргипроинжпроект		
Н контр.		Петриковец						
Утв		Бабенко						

6804/III ч.2

Копировал — Формат 11

ТГ-16.00.00.04

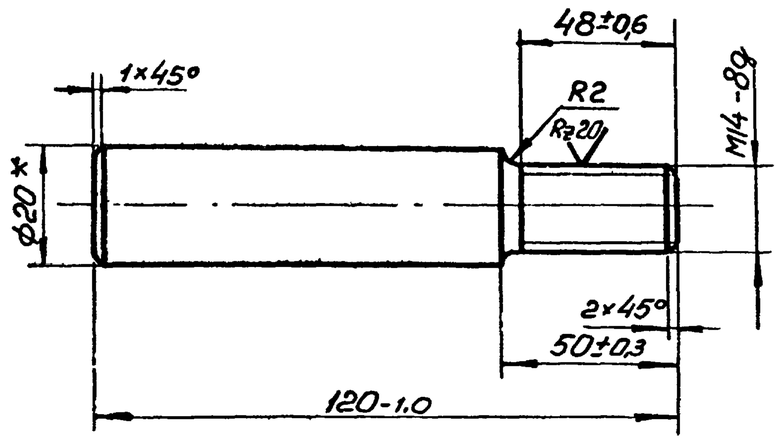

* Размер для справок

Изм	Лист	N докум	подп	дата	ТГ-16.00.00.04		
Разраб		Лупка			Палец	Лит	Масса 0,28 / Масштаб 1:1
Пров.		Притуленко				Лист	Листов 1
Т контр		Малыш					
Рук.		Кашлер			Круг В20 ГОСТ 2590-71 / Ст3 ГОСТ 535-58	Укргипроинжпроект	
Н контр		Петриковец					
Утв		Бабенко					

Копировал Дкирея — Формат 11

ТГ-16.00.00.05

Rz80

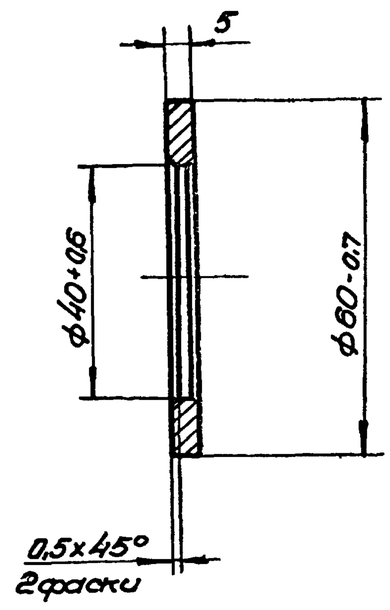

Изм	Лист	N докум	подп	дата	ТГ-16.00.00.05		
Разраб		Лупка			Шайба	Лит.	Масса 0,10 / Масштаб 1:2
Провер.		Притуленко				Лист	Листов 1
Т.контр		Малыш					
Рук		Кашлер			Ст 3 ГОСТ 380-71	Укргипроинжпроект	
Н контр		Петриковец					
Утв		Бабенко					

Копировал Дкирея — Формат 11

Инв. N подл. | Подп. и дата | Взам. инв. N | Инв. N дубл. | Подп. и дата

ТГ-16.00.00.02

Rz80

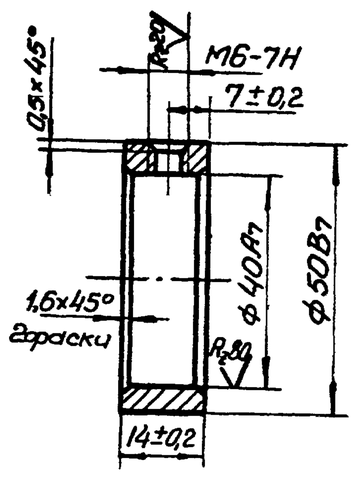

Изм	Лист	N докум	подп	дата	ТГ-16-00.00.02		
Разраб		Лупка			Кольцо	Лит	Масса 0,16 / Масштаб 1:1
Пров		Притуленко				Лист	Листов 1
Т.контр.		Малыш					
Рук.		Кашлер			Ст 3 ГОСТ 380-71	Укргипроинжпроект	
Н контр		Петриковец					
Утв.		Бабенко					

Копировал Дкирея — Формат 11

ТГ-16.00.00.03

Rz80

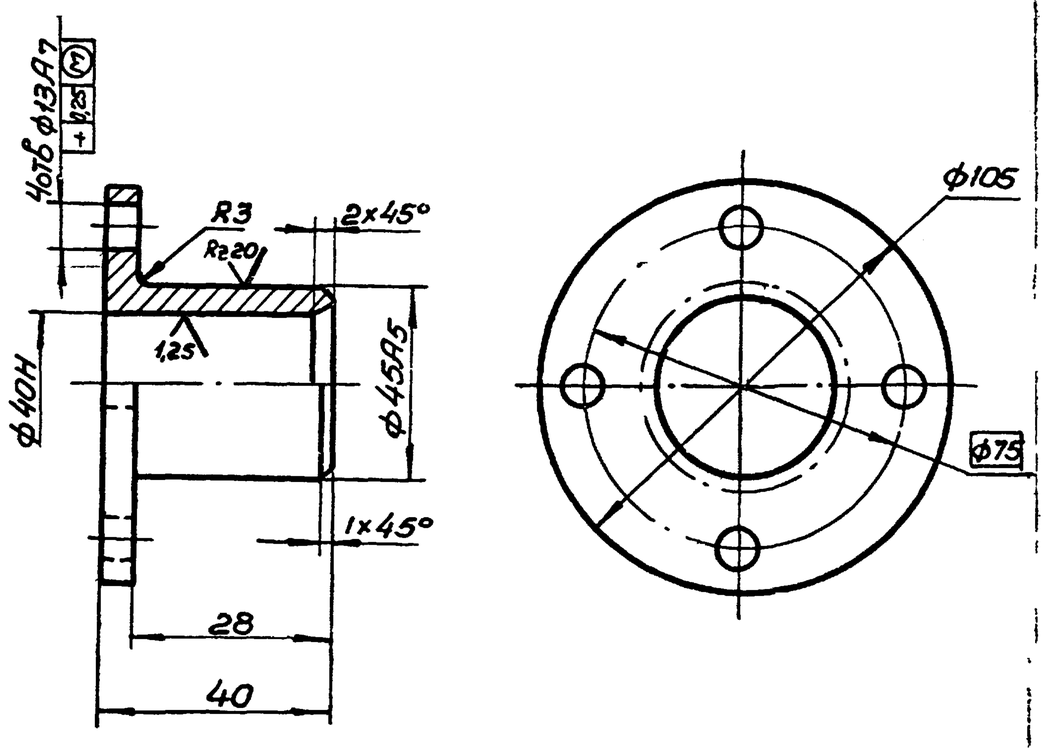

Неуказанные предельные отклонения размеров валов - по B_7, остальных - по CM_7.

6804/III ч. 2

Изм	Лист	N докум	подп.	дата	ТГ-16-00.00.03		
Разраб		Лупка			Втулка	Лит.	Масса 0,4 / Масштаб 1:1
Пров		Притуленко				Лист	Листов 1
Т.контр		Малыш					
Рук.		Кашлер			Бр.ОЦС 5-5-5 ГОСТ 613-65	Укргипроинжпроект	
Н контр		Петриковец					
Утв		Бабенко					

Копировал Дкирея — Формат 11

Инв. N подл. | Подп. и дата | Взам. инв. N | Инв. N дубл. | Подп. и дата

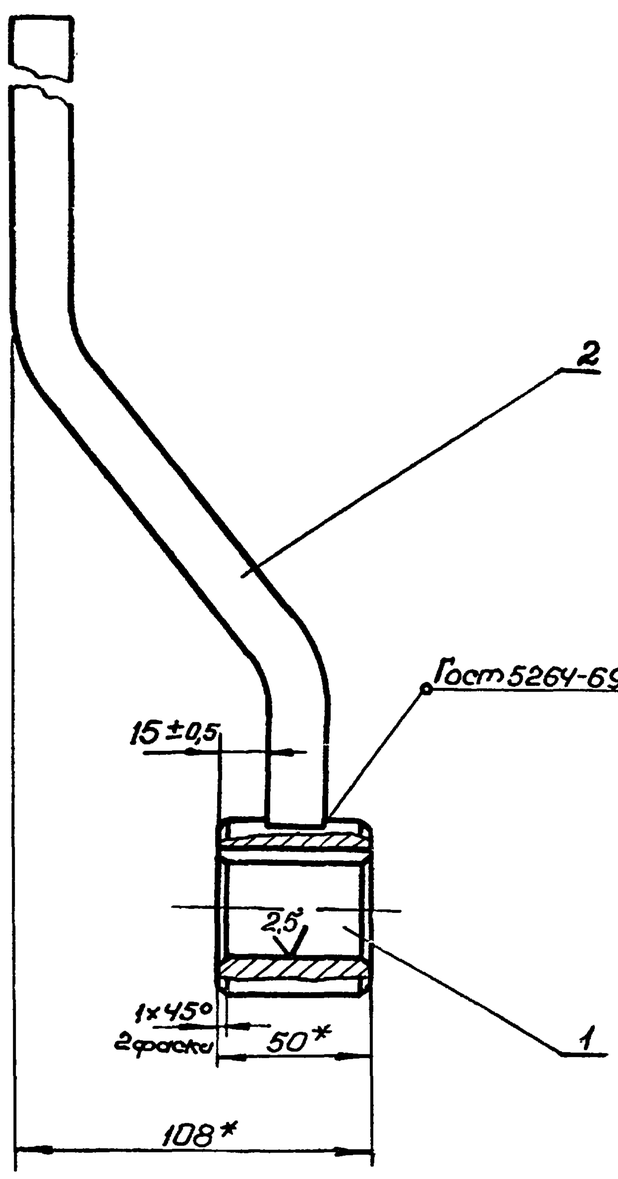

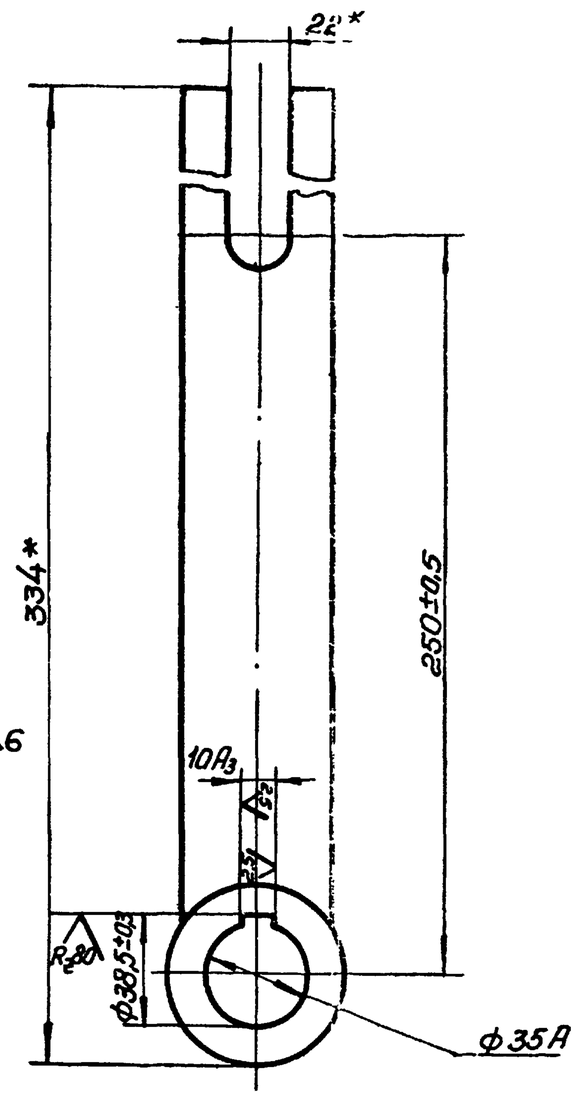

1. Электрод Э42 Гост 9467-60.
2*Размеры для справок.

					ТГ-16-01.00.00СБ			
Изм.	Лист	№докум.	Подп.	Дата	Рычаг Сборочный чертеж	Лит.	Масса	Масштаб
Разраб.		Макаренко					3,0	1:2
Пров.		Притуленко				Лист	Листов 1	
Т.контр.		Малыш						
Рук.		Кашлер				Укргипроинжпроект		
Н.контр.		Петриковец						
Утв.		Бабенко						

Копировал Формат 12

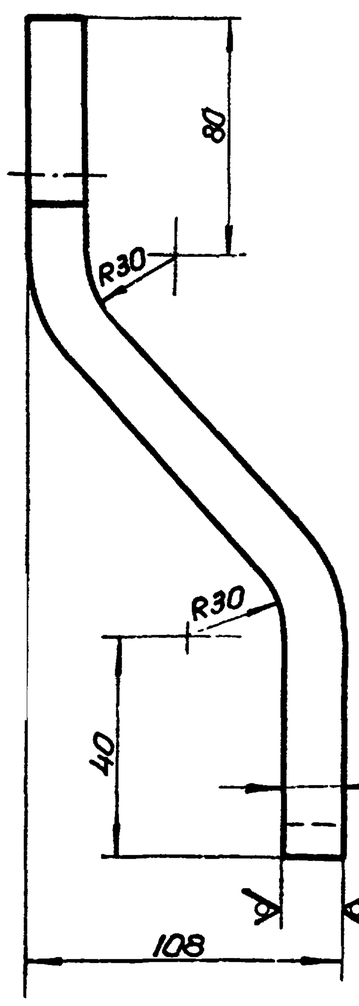

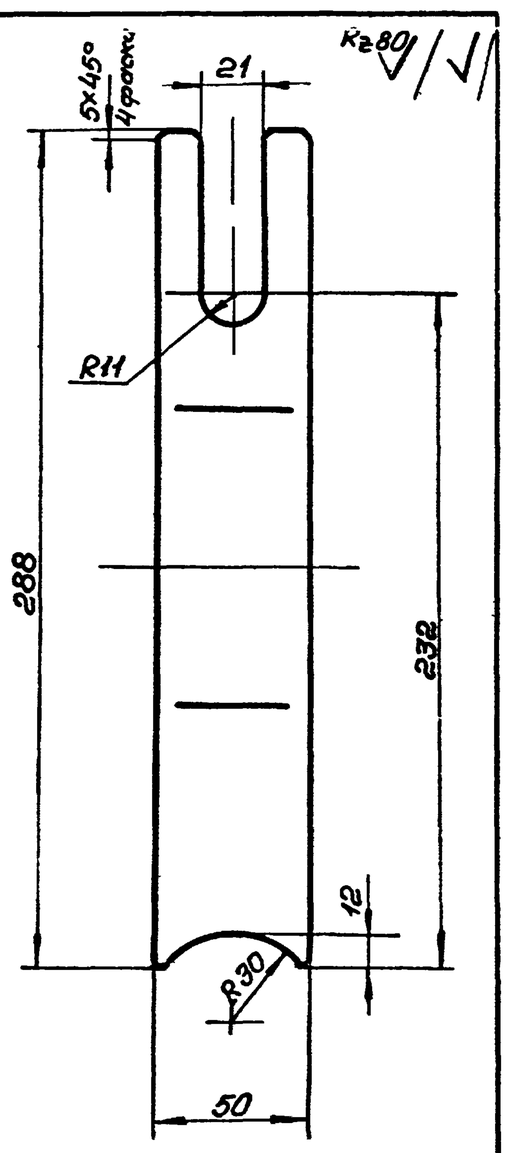

1.* Размеры для справок.
2. Предельные отклонения размеров отверстий – по A_7; остальных – по CM_7.
3. Длина заготовки 320мм*

					ТГ-16-01.00.02.			
Изм.	Лист	№докум.	подп.	дата	Планка	Лит.	Масса	Масштаб
Разраб.		Макаренко					2,4	1:2
Пров.		Притуленко				Лист	Листов 1	
Т.контр.		Малыш						
Рук.		Кашлер			Лист 20 Гост 5681-57 / Ст3 Гост 14637-69	Укргипроинжпроект		
Н.контр.		Петриковец						
Утв.								

Копировал Формат 11

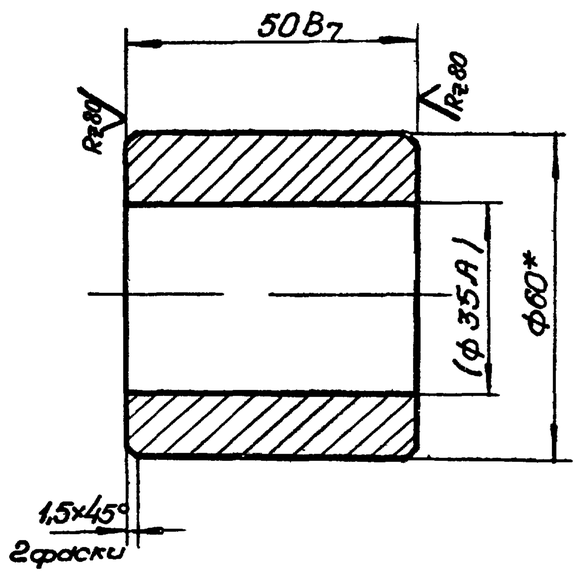

1.* Размер для справок.
2. Размеры в скобках-после сборки.

6804/III ч.2

					ТГ-16-01.00.01			
Изм.	Лист	№докум.	подп.	дата	Втулка	Лит.	Масса	Масштаб
Разраб.		Макаренко					0,55	1:1
Пров.		Притуленко				Лист	Листов 1	
Т.контр.		Малыш						
Рук.		Кашлер			Круг В60 Гост 2590-71 / Ст3 Гост 535-71	Укргипроинжпроект		
Н.контр.		Петриковец						
Утв.		Бабенко						

Копировал Формат 11

Инв.№подл. | Подп. и дата | Взам.инв.№ | Инв.№дубл. | Подп. и дата

ТГ-16-02.00.00СБ

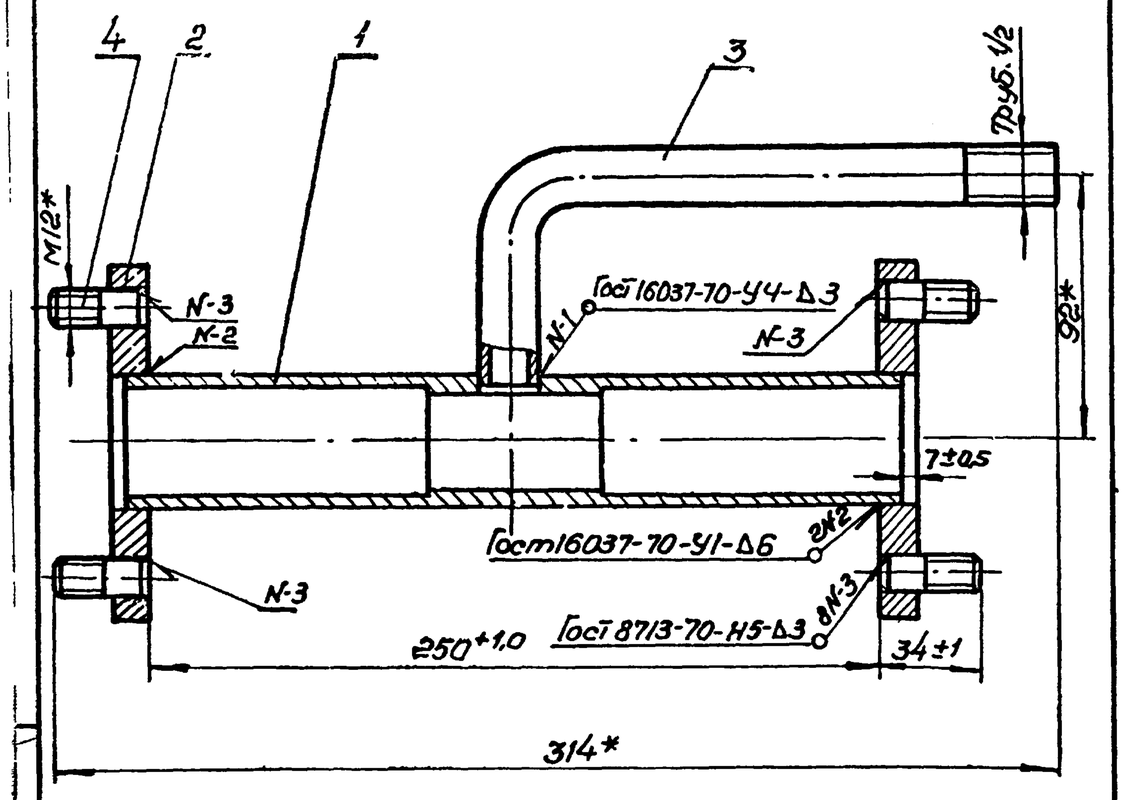

*Размеры для справок.

Изм	Лист	N докум	Подп	Дата	ТГ-16-02.00.00СБ		
Разраб	Малыш			X.75	Корпус Сборочный чертеж	Лит.	Масса 2,84 / Масштаб 1:2
Пров.	Притуленко			X.75		Лист	Листов 1
Т контр.	Малыш			X.75			
Рук.	Кашлер			10.75		Укргипроинжпроект	
Н контр.	Петриковец						
Утв.	Бабенко						

Копировал — Формат 11

ТГ-16-02.00.01

Rz80 (√)

7

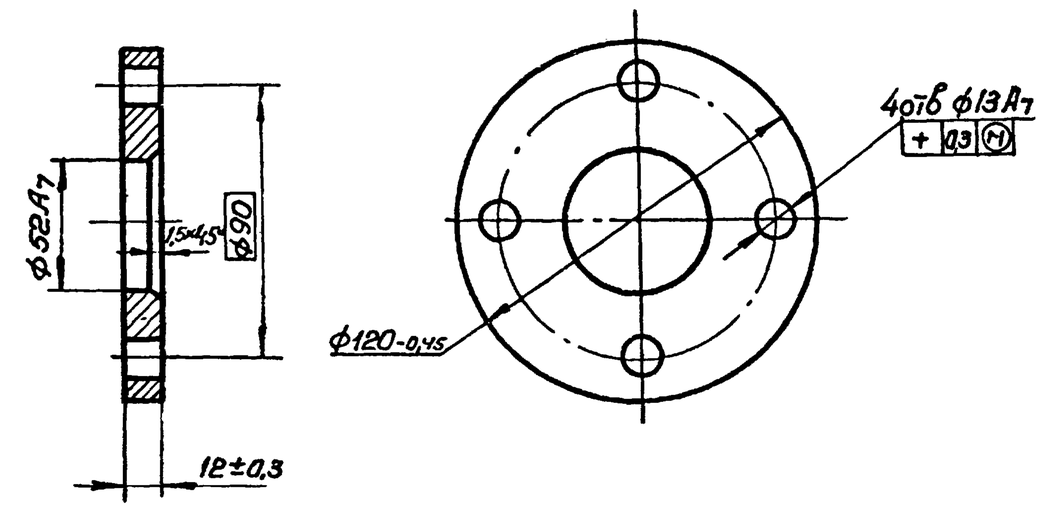

Изм	Лист	N докум	Подп	Дата	ТГ-16-02.00.02		
Разраб.	Малыш			X.75	Фланец	Лит	Масса 0,7 / Масштаб 1:2
Пров	Притуленко			X.75		Лист	Листов 1
Т контр.	Малыш			X.75			
Рук.	Кашлер			3.75	Ст 3 Гост 380-71	Укргипроинжпроект	
Н контр.	Петриковец						
Утв	Бабенко						

Копировал — Формат 11

Инв N подл. | Подп. и дата | Взам. инв. N | Инв. N дубл. | Подп. и дата

ТГ-16-02.00.03

(√)

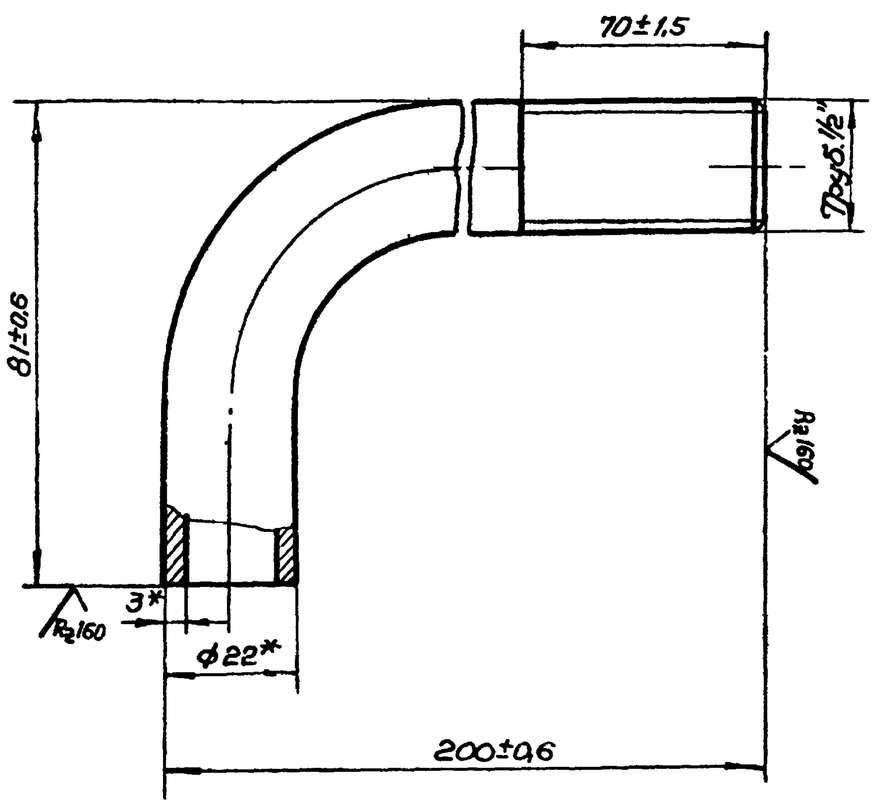

*Размеры для справок.

Изм	Лист	N докум	Подп	Дата	ТГ-16-02.00.03		
Разраб	Малыш			X.75	Патрубок	Лит	Масса 0,05 / Масштаб 1:1
Пров	Притуленко			X.75		Лист	Листов 1
Т.контр.	Малыш			X.75			
Рук.	Кашлер			10.75	Труба 22x3 ГОСТ 8734-58 / Д20 ГОСТ 1050-60	Укргипроинжпроект	
Н контр.	Петриковец						
Утв	Бабенко						

Копировал — Формат 11

ТГ-16-02.00.04

Rz80 (√)

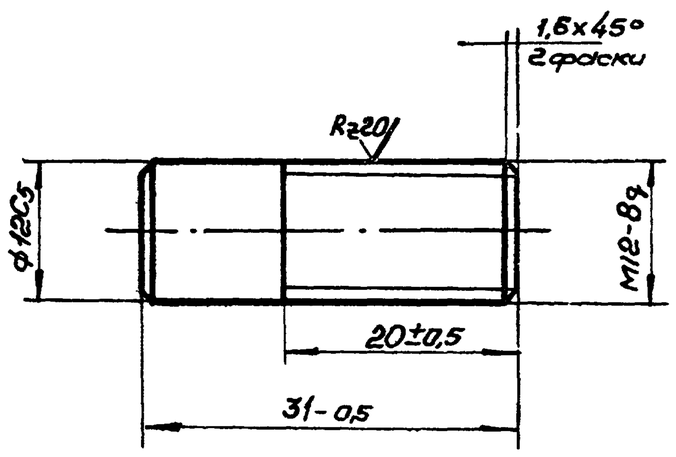

6804/III ч. 2

Изм	Лист	N докум	Подп	Дата	ТГ-16-02.00.04		
Разраб	Малыш			X.75	Шпилька	Лит	Масса 0,024 / Масштаб 2:1
Пров	Притуленко			X.75		Лист 1	Листов 1
Т контр	Малыш			X.75			
Рук	Кашлер			2.75	Ст 3 Гост 380-71	Укргипроинжпроект	
Н.контр	Петриковец						
Утв	Бабенко						

Копировал — Формат 11

Rz80 (√)

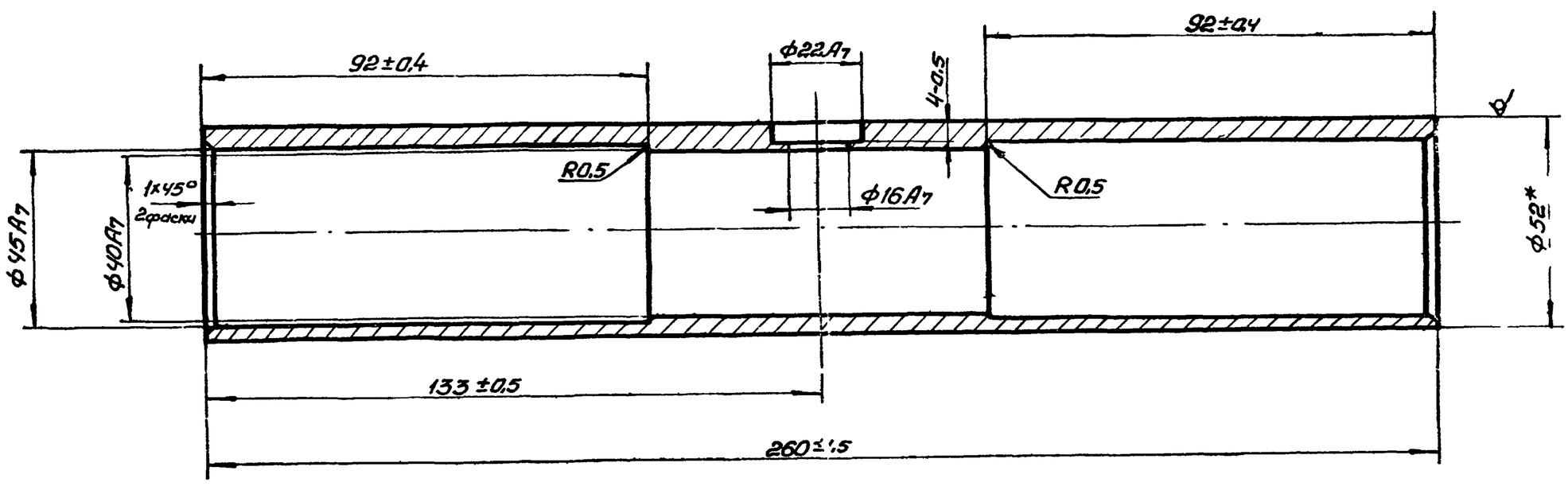

*Размер для справок.

					ТГ-16-02.00.01			
Изм	Лист	N докум.	Подп.	Дата	Корпус	Лит.	Масса	Масштаб
Разраб.		Малыш		1.75			1,2	1:1
Пров.		Припуненко		1.75		Лист	Листов 1	
Т. контр.		Малыш		1.75				
Рук.		Кашлер		1.75	Труба 48×6 Гост 8734-58 / Д10 Гост 8733-66	Укргипроинжпроект		
Н. контр.		Петриковец						
Утв.		Бабенко						

6804/III ч.2

Копировал Формат А2

Формат	Зона	Поз.	Обозначение	Наименование	Кол.	Примечание
				Сборочные единицы		
11		9	ТГ-18-1-01.00.00-01	Корпус	1	
11		10	ТГ-18-1-02.00.00-01	Заслонка	1	
11		11	ТГ-18-1-03.00.00-01	Рычаг	1	
				Детали.		
11		13	ТГ-18-1-00.00.01-01	Ступица	1	
11		14	ТГ-18-1-00.00.02-01	Ступица	1	
11		15	ТГ-18-1-00.00.03-01	Ось	1	
11		16	ТГ-18-1-00.00.04-01	Ось	1	
11		17	ТГ-18-1-00.00.05-01	Крышка сальника	1	
11		18	ТГ-18-1-00.00.06-01	Крышка	1	
11		19	ТГ-18-1-00.00.07-01	Прокладка	1	
11		20	ТГ-18-1-00.00.08-01	Втулка	2	
11		21	ТГ-18-1-00.00.09-01	Шайба	2	
				Стандартные изделия		
		23		Болт М8×25 58.019 ГОСТ 7798-70	4	
		25		Гайка М10 5.019 ГОСТ 5915-70	2	
				Шпонка 8×7×50 ГОСТ 8789-68	1	
				ТГ-18-1-00.00.00-02 см. СБ		

Изм. Лист Nдокум. Подп. Дата ТГ-18-1-00.00.00 Лист 3

Формат 11

Формат	Зона	Поз.	Обозначение	Наименование	Кол.	Примечание
				Сборочные единицы		
11		9	ТГ-18-1-01.00.00	Корпус	1	
11		10	ТГ-18-1-02.00.00	Заслонка	1	
11		11	ТГ-18-1-03.00.00	Рычаг	1	
				Детали		
11		13	ТГ-18-1-00.00.01	Ступица	1	
11		14	ТГ-18-1-00.00.02	Ступица	1	
11		15	ТГ-18-1-00.00.03	Ось	1	
11		16	ТГ-18-1-00.00.04	Ось	1	
11		17	ТГ-18-1-00.00.05	Крышка сальника	1	
11		18	ТГ-18-1-00.00.06	Крышка	1	
11		19	ТГ-18-1-00.00.07	Прокладка	1	
11		20	ТГ-18-1-00.00.08	Втулка	2	
11		21	ТГ-18-1-00.00.09	Шайба	2	
				Стандартные изделия		
		23		Болт М8×25 58.019 ГОСТ 7798-70	4	
		25		Гайка М10 5.019 ГОСТ 5915-70	2	
		26		Шпонка 8×7×50 ГОСТ 8789-68	1	
				ТГ-18-1-00.00.00-01 см. СБ		

Изм. Лист Nдокум. Подп. Дата ТГ-18-1-00.00.00 Лист 2

Копировал Формат 11

Формат	Зона	Поз	Обозначение	Наименование	Кол.	Примечание
				Сборочные единицы		
11		9	ТГ-18-1-01.00.00-02	Корпус	1	
11		10	ТГ-18-1-02.00.00-02	Заслонка	1	
11		11	ТГ-18-1-03.00.00-02	Рычаг	1	
				Детали		
11		13	ТГ-18-1-00.00.01-02	Ступица	1	
11		14	ТГ-18-1-00.00.02-02	Ступица	1	
11		15	ТГ-18-1-00.00.03-02	Ось	1	
11		16	ТГ-18-1-00.00.04-02	Ось	1	
11		17	ТГ-18-1-00.00.05-02	Крышка сальника	1	
11		18	ТГ-18-1-00.00.06-02	Крышка	1	
11		19	ТГ-18-1-00.00.07-02	Прокладка	1	
11		20	ТГ-18-1-00.00.08-02	Втулка	2	
11		21	ТГ-18-1-00.00.09-02	Шайба	2	
				Стандартные изделия		
		23		Болт М10×30 58.019 ГОСТ 7798-70	4	
		25		Гайка М12 5.019 ГОСТ 5915-70	2	
		26		Шпонка 12×8×50 ГОСТ 8789-68	1	

Изм. Лист Nдокум. Подп. Дата ТГ-18-1-00.00.00 Лист 4

Копировал Формат 11

Формат	Зона	Поз.	Обозначение	Наименование	Кол.	Примечание
				Документация		
22			ТГ-18-1-00.00.00.СБ	Сборочный чертеж		
				Стандартные изделия		
		1		Штифт конический разводной 10×100 ГОСТ 19119-73	4	
		2		Шпилька АМ10×30 (16/22) 58.019 ГОСТ 11765-66	6	
				Материалы		
		3		Набивка плетенная АПД 5 ГОСТ 5152-66	2м	0,5 кг
			Переменные данные для исполнений:			
				ТГ-18-1-00.00.00 см. СБ		

6804/III 4.2

ТГ-18-1-00.00.00

Изм.	Лист	Nдокум.	Подп.	Дата	Заслонка	Лит.	Масса	Масштаб
Разраб.	Макаренко			IX 75				
Пров.	Притуленко			IX 75		Лист 1	Листов 4	
Рук.	Кашлер			IX 75		Украгропромжилпроект		
Н. контр.	Петриковец			IX 75				
Утв.	Бабенко			IX 75				

Копировал Формат 11

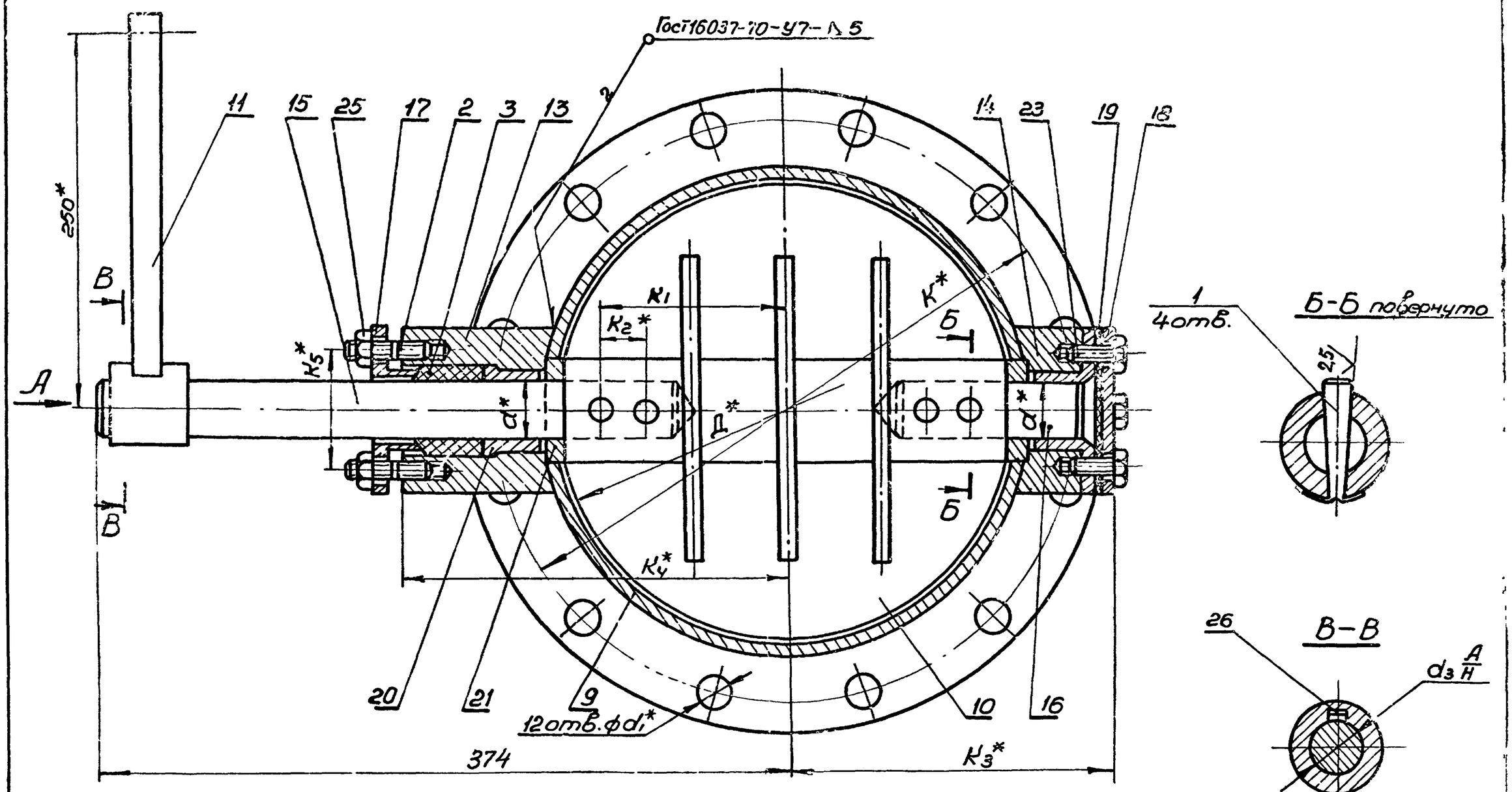

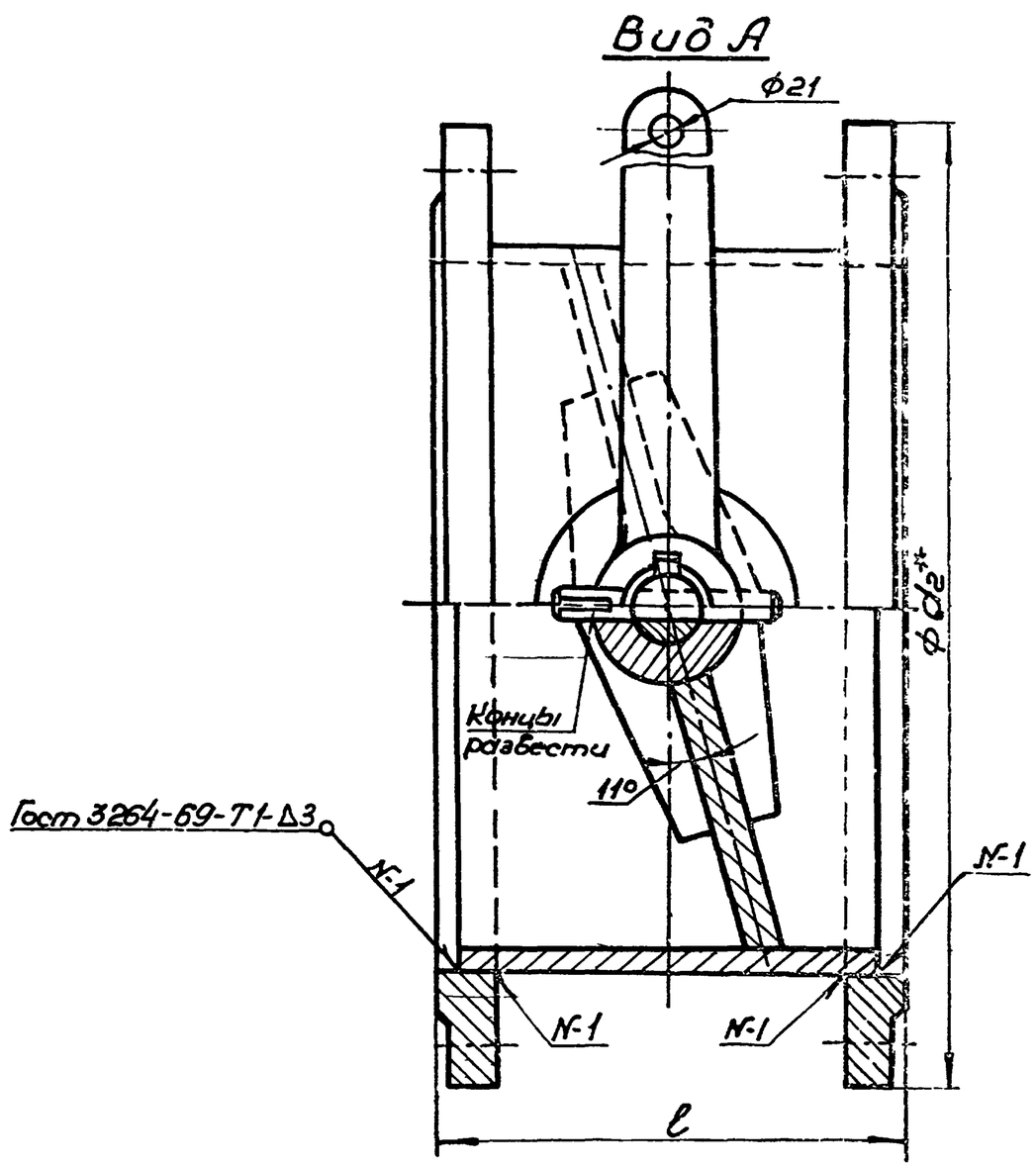

Обозначение	dy	Размеры, мм.													Масса кг
		Д	К	К1	К2	d Ду/Ку	d1	К3	d3	К4	n	d2	ℓ	К5	
ТГ-18-1-00.00.00	200	207	280	80	20	25	18	155	24	175	15°	315	170	56	28,4
ТГ-18-1-00 00 00 - 01	250	259	335	108	20	30	18	198	29	210	15°	370	210	67	44,0
ТГ-18-1-00 00 00 - 02	300	309	395	125	30	40	23	214,5	39	250	15°	435	210	84	58,4

1. Электрод Э42 ГОСТ 9467-60.
2. *Размеры для справок.
3. Перед установкой крышек поз.17 и 14 сальники набить смазкой УС ГОСТ 4366-64

Изм.	Лист	№ докум.	Подп.	Дата	ТГ-18-1-00.00.00 СБ.			
Разраб.		Лупко		IX 75	Заслонка Сборочный чертеж	Лит.	Масса	Масштаб
Пров.		Притуленко		IX.75			см.таб.	–
Т.контр.		Малыш		IX 75		Лист 1	Листов 1	
Рук.		Кашлер		IX 75		Укрепроммонтажпроект		
Н.контр.		Петриковец		IX 75				
Утв.		Бабенко		IX 75				

6804/III 4.2

Копировал Дкирсв

Формат А2

ТГ-18-1-00.00.01

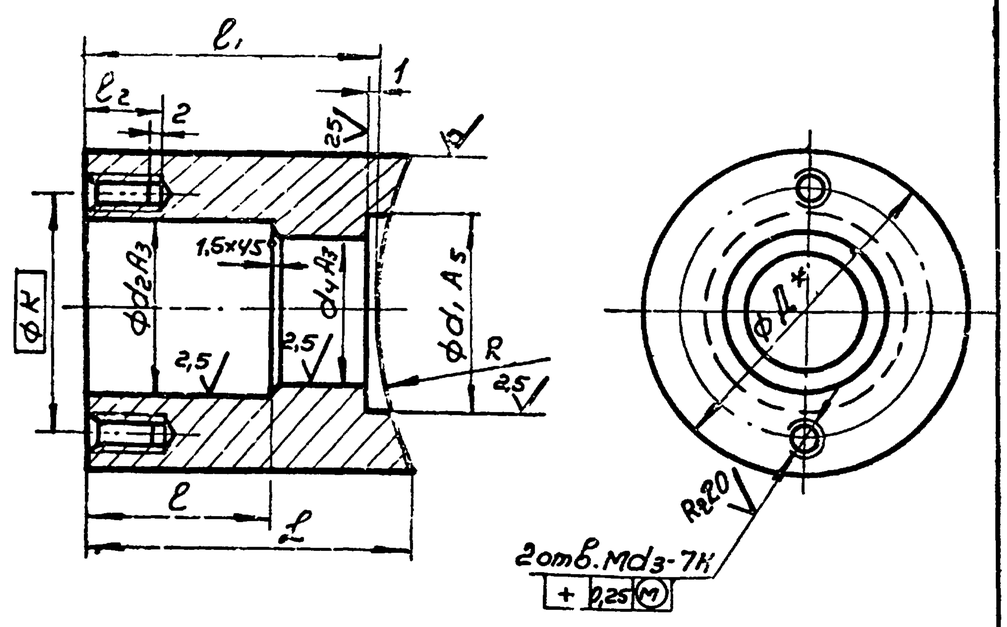

Обозначение	dy*	Размеры, мм													Масса кг
		L	R	d1	d2	K	d3	l	L	l1	l2			d4	
ТГ-18-1-00.00.01	200	80	109,5	40	31	58	8	34	83	75	20			32	3,2
ТГ-18-1-00.00.01-01	250	90	136,5	60	51	67	10	42	94	85	20			38	4,1
ТГ-18-1-00.00.01-02	300	110	162,5	70	56	84	12	48	110	100	25			48	5,2

1. Размер для справок.
2. Неуказанные предельные отклонения размеров – по СМ7.

Изм.	Лист	№ докум.	Подп.	Дата	ТГ-18-1-00.00.01		
Разраб.		Лупка			Ступица	Лит.	Масса: см. табл. / Масштаб: –
Пров.		Притуленко				Лист	Листов
Т. контр.		Малыш			Круг ВД ГОСТ 2590-71 / Ст3 ГОСТ 535-58	Укргипроинжпроект	
Рук.		Кашлер					
Н. контр.		Петрикова					
Утв.		Бабенко					

Копировал Формат 11

ТГ-18-1-00.00.08

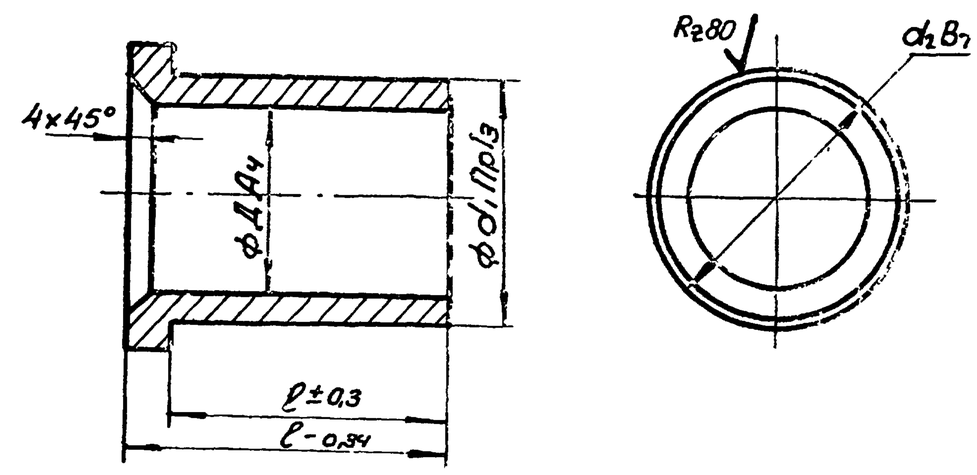

Обозначение	dy*	Размеры, мм						Масса кг
		D	d1	d2		L	l	
ТГ-18-1-00.00.08	200	25	32	36		46	40	2,5
ТГ-18-1-00.00.08-01	250	30	38	50		48	42	3,1
ТГ-18-1-00.00.08-02	300	40	48	55		56	50	4,2

* Размер для справок.

Изм.	Лист	№ докум.	Подп.	Дата	ТГ-18-1-00.00.08		
Разраб.		Лупка			Втулка	Лит.	Масса: см. табл. / Масштаб: –
Пров.		Притуленко				Лист	Листов 1
Т. контр.		Малыш			Бр.ОЦС 5-5-5 ГОСТ 613-65	Укргипроинжпроект	
Рук.		Кашлер					
Н. контр.		Петрикова					
Утв.		Бабенко					

Копировал Формат 11

ТГ-18-1-00.00.02

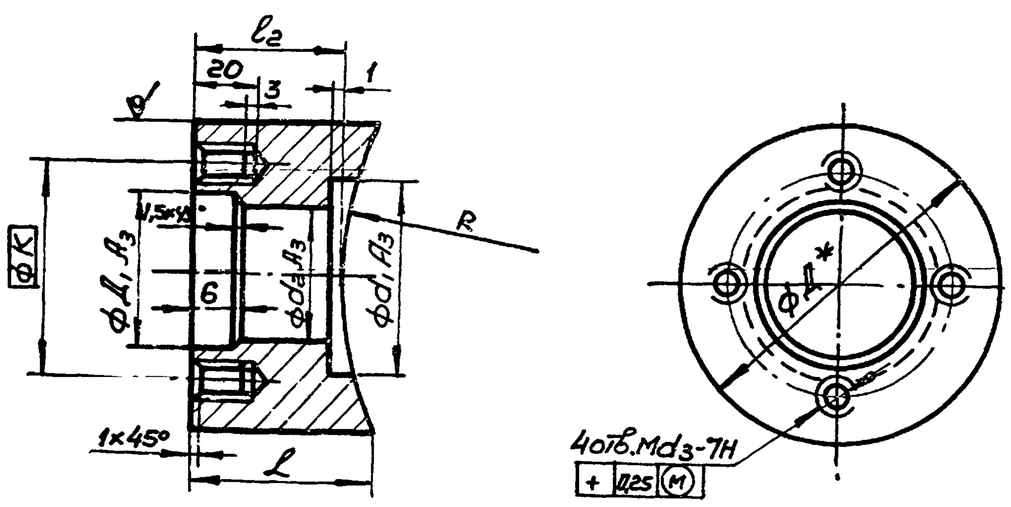

Обозначение	dy*	Размеры, мм													Масса кг
		D	D1	R	d1	d2	R	L		S	l2	d3			
ТГ-18-1-00.00.02	200	80	37	109,5	40	32	58	56		1	47	8			1,9
ТГ-18-1-00.00.02-01	250	90	51	136,5	60	38	67	60		1	49	8			2,47
ТГ-18-1-00.00.02-02	300	110	56	162,5	70	48	78	68		1	57	12			3,24

1.* Размер для справок.
2. Неуказанные предельные отклонения размеров – по СМ7.

Изм.	Лист	№ докум.	Подп.	Дата	ТГ-18-1-00.00.02		
Разраб.		Лупка			Ступица	Лит.	Масса: см. табл. / Масштаб: –
Пров.		Притуленко				Лист	Листов
Т. контр.		Малыш			Круг ВД ГОСТ 2590-71 / Ст3 ГОСТ 535-58	Укргипроинжпроект	
Рук.		Кашлер					
Н. контр.		Петрикова					
Утв.		Бабенко					

Копировал Формат 11

ТГ-18-1-00.00.09

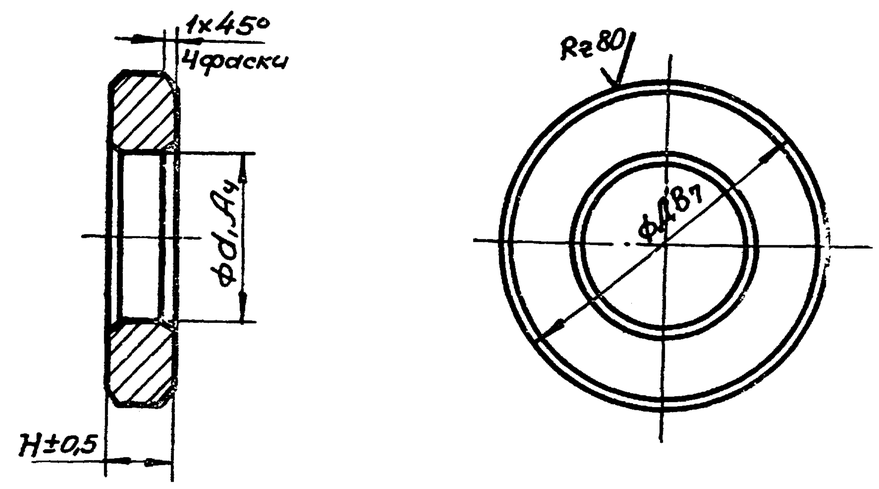

Обозначение	dy*	Размеры, мм			Масса кг
		D	d1	H	
ТГ-18-1-00.00.09	200	40	25	9	0,11
ТГ-18-1-00.00.09-01	250	60	30	12	0,31
ТГ-18-1-00.00.09-02	300	70	40	15	0,32

Размер для справок.

6804/III ч.2

Изм.	Лист	№ докум.	Подп.	Дата	ТГ-18-1-00.00.09		
Разраб.		Лупка			Шайба	Лит.	Масса: см. табл. / Масштаб: –
Пров.		Притуленко				Лист	Листов 1
Т. контр.		Малыш			Бр.ОЦС 5-5-5 ГОСТ 613-65	Укргипроинжпроект	
Рук.		Кашлер					
Н. контр.		Петрикова					
Утв.		Бабенко					

Копировал Формат 11

Подп. и дата | Инв. № дубл. | Взам. инв. № | Подп. и дата | Инв. № подл.

Содержание альбома

Обозначение	Наименование	Стр
	Титульный лист	1
	Содержание альбома	2
ТГ-16-00.00.00 ТГ-16-00.00.00СБ	Узел сочленения МЭО с поворотными регулирующими заслонками Ду 100, 150, 200, 300 -"- Сборочный чертеж	3
ТГ-16-00.00.01 ТГ-16-01.00.00 ТГ-16-02.00.00	Вал Рычаг Корпус	4
ТГ-16-00.00.02 ТГ-16-00.00.03 ТГ-16-00.00.04 ТГ-16-00.00.05	Кольцо Втулка Палец Шайба	5
ТГ-16-01.00.01 ТГ-16-01.00.02 ТГ-16-01.00.00СБ	Втулка Планка Рычаг. Сборочный чертеж	6
ТГ-16-02.00.00СБ ТГ-16-02.00.02 ТГ-16-02.00.03 ТГ-16-02.00.04	Корпус. Сборочный чертеж Фланец Патрубок Шпилька	7
ТГ-16-02-00.01	Корпус	8
ТГ-18-1-00.00.00	Заслонка	9
ТГ-18-1-00.00.00СБ	Заслонка. Сборочный чертеж	10
ТГ-18-1-00.00.01 ТГ-18-1-00.00.02 ТГ-18-1-00.00.08 ТГ-18-1-00.00.09	Ступица Ступица Втулка Шайба	11
ТГ-18-1-00.00.03 ТГ-18-1-00.00.04 ТГ-18-1-00.00.05 ТГ-18-1-00.00.06	Ось Ось Крышка сальника Крышка	12
ТГ-18-1-01.00.00 ТГ-18-1-02.00.00	Корпус Заслонка	13
ТГ-18-1-01.00.00СБ ТГ-18-1-01.00.00СБ	Корпус. Сборочный чертеж Заслонка. Сборочный чертеж	14
ТГ-18-1-02.00.01 ТГ-18-1-01.00.01 ТГ-18-1-02.00.03 ТГ-18-1-02.04.02	Вал Патрубок Ребро Створка	15
ТГ-18-1-03.00.00 ТГ-18-1-03.00.00СБ	Рычаг Рычаг. Сборочный чертеж.	16
ТГ-18-1-03.00.02 ТГ-18-1-00.00.07 ТГ-18-1-03.00.01	Пластина Прокладка Втулка	17
ТГ-18-2-00.00.00 ТГ-18-2-00.00.00СБ	Заслонка Заслонка. Сборочный чертеж	18
ТГ-18-2-00.00.01 ТГ-18-2-00.00.07 ТГ-18-2-00.00.05 ТГ-18-2-00.00.04	Заслонка Крышка Ось Ось	19
ТГ-18-2-00.00.02 ТГ-18-2-00.00.03 ТГ-18-2-00.00.08 ТГ-18-2-00.00.09	Ступица Ступица Прокладка Втулка	20
ТГ-18-2-01.00.00 ТГ-18-2-02.00.01	Корпус Втулка	21
ТГ-18-2-01.00.00СБ ТГ-18-2-01.00.01 ТГ-18-2-00.00.06	Корпус. Сборочный чертеж Патрубок. Крышка сальника.	22
ТГ-18-2-02.00.00 ТГ-18-2-02.00.00СБ ТГ-18-2-02.00.02	Рычаг Рычаг. Сборочный чертеж. Пластина	23
ТГ-19-00.00.00 ТГ-19-00.00.00СБ ТГ-19-00.00.03	Стойка. Стойка. Сборочный чертеж. Плита.	24
ТГ-19-00.00.01 ТГ-19-00.00.02 ТГ-19-00.00.04 ТГ-19-00.00.05	Опора Плита Косынка Крышка	25
ТГ-20-00.00.00 ТГ-20-01.00.01	Молниеотвод стержневой Труба	26
ТГ-20-00.00.00СБ	Молниеотвод стержневой Сборочный чертеж.	27
ТГ-20-00.00.01 ТГ-20.00.00.02 ТГ-20-01.00.04 ТГ-20-01.00.00	Держатель Скоба Кольцо Штырь	28
ТГ-20-01.00.00СБ ТГ-20-02.00.00 ТГ-20-02.00.00СБ	Штырь. Сборочный чертеж Опора. Опора. Сборочный чертеж	29
ТГ-20.01.00.02 ТГ-20-01.00.03 ТГ-20-01.00.06	Труба Труба Пластина	30
ТГ-20-02.00.01 ТГ-20-02.00.02 ТГ-20-00.00.03	Консоль Опора Болт	31

6804/III ч.2

ТГ-16;18-1;18-2;19;20-00.00.0

Изм.	Лист	№ докум.	Подп.	Дата	Содержание альбома III часть 2.	Лит.	Масса	Масшт.
Разраб.		Скобликов						
Пров.		Притуленко		X.75		Лист	Листов	
Т.контр.		Малыш						
Рук.		Кашлер		X.75		Укрепроинжпроект		
Н.контр.		Петриковец						
Утв.		Бабенко						

Копировал

Формат А2

ТГ-18-1-00.00.03

Rz40 (√)

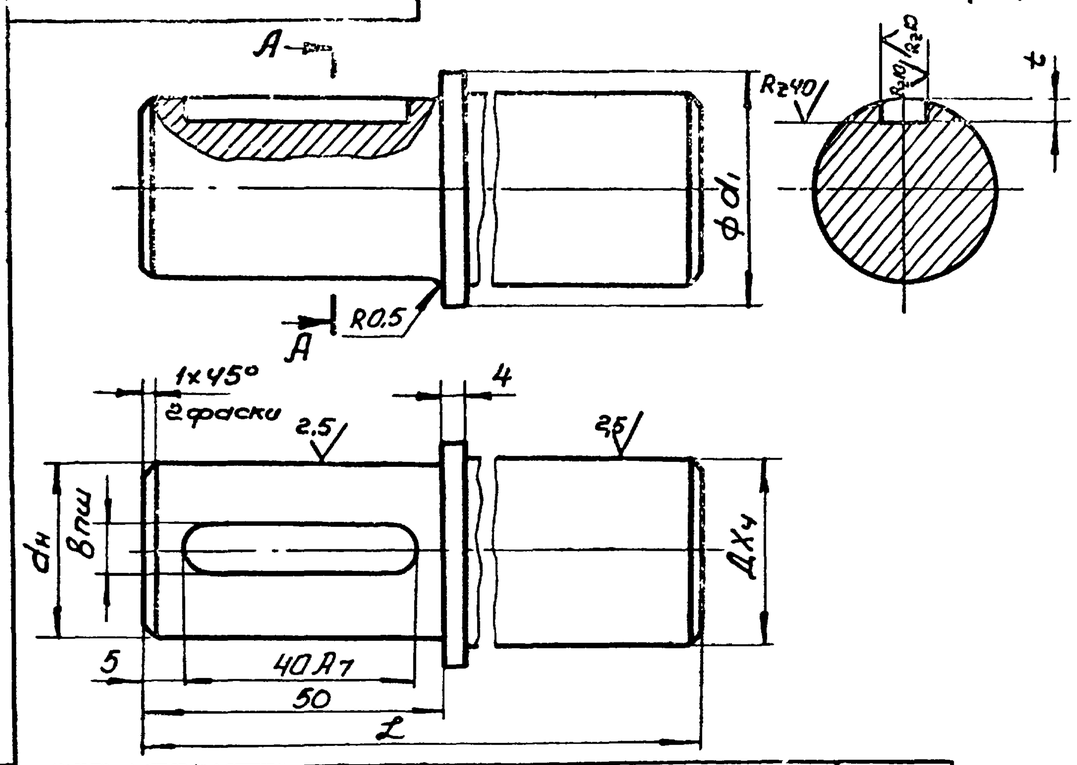

Обозначение	dy*	Размеры, мм							Масса кг
		L	Д	d	t	d1	Д1	в	
ТГ-18-1-00.00.03	200	324	25	24	4	29	28	8	1.1
ТГ-18-1-00.00.03-01	250	304	30	29	4	34	32	8	1.6
ТГ-18-1-00.00.03-02	300	298	40	39	5	44	42	12	2.9

1. Размер для справок
2. HRC 46....50.
3. Неуказанные предельные отклонения размеров: валов - по В7, остальных - по СМ7.

Изм.	Лист	N докум.	Подп.	Дата	ТГ-18-1-00.00.03			
Разраб.		Лупка			Ось	Лит.	Масса	Масштаб
Пров.		Притуленко					см.табл.	—
Т.контр.		Малыш				Лист	Листов 1	
Рук.		Кашлер			Круг ВД ГОСТ 2590-71 / 40Х ГОСТ 4543-71	Укргипроиннжпроект		
Н.контр.		Петриковец						
Утв.								

Копировал Формат 11

ТГ-18-1-00.00.04

Rz40 (√)

12

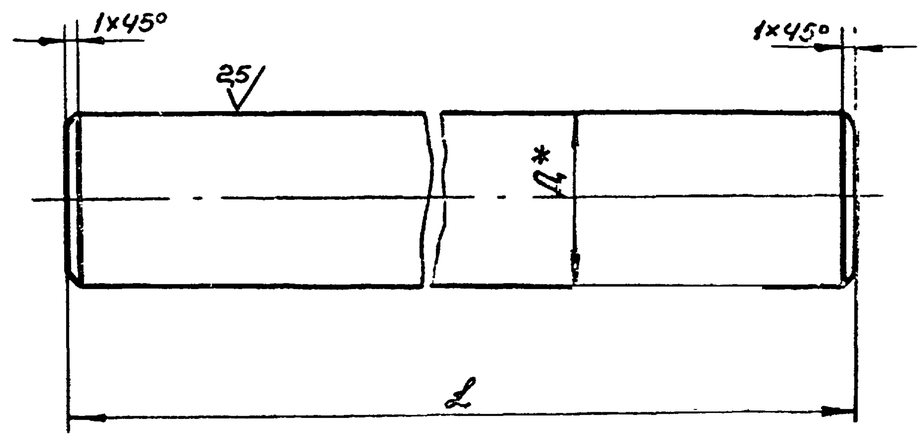

Обозначение	dy*	Размер, мм		Масса, кг
		L	Д	
ТГ-18-1-00.00.04	200	95 В7	25 Х4	0,37
ТГ-18-1-00.00.04-01	250	110 В7	30 Х4	0,6
ТГ-18-1-00.00.04-02	300	140 В7	40 Х4	1,35

1. HRC 46....50
2. * Размер для справок.

Изм.	Лист	N докум.	Подп.	Дата	ТГ-18-1-00.00.04			
Разраб.		Лупка			Ось	Лит.	Масса	Масштаб
Пров.		Притуленко					см.табл.	—
Т.контр.		Малыш				Лист 1	Листов 1	
Рук.		Кашлер			Круг ВД ГОСТ 2590-71 / 40Х ГОСТ 4543-71	Укргипроиннжпроект		
Н.контр.		Петриковец						
Утв.								

Копировал Формат 11

ТГ-18-1-00.00.05

Rz40 (√)

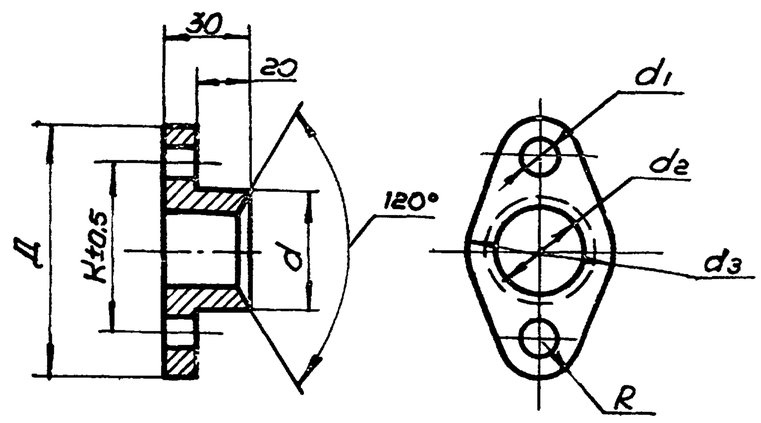

Обозначение	dy*	Размеры, мм							Масса кг
		Д	К	d	R	d1	d2	d3	
ТГ-18-1-00.00.05	200	80	58	35	11	9	25	45	0,27
ТГ-18-1-00.00.05-01	250	90	67	50	12	11	30	50	0,28
ТГ-18-1-00.00.05-02	300	114	84	55	15	13	40	80	0,33

1. * Размер для справок.
2. Предельные отклонения размеров: валов - по В7; отверстий - по А7; остальных - по СМ7.

Изм.	Лист	N докум.	Подп.	Дата	ТГ-18-1-00.00.05			
Разраб.		Лупка			Крышка сальника	Лит.	Масса	Масштаб
Пров.		Притуленко					см.табл.	—
Т.контр.		Малыш				Лист	Листов 1	
Рук.		Кашлер			Ст3 ГОСТ 380-71	Укргипроиннжпроект		
Н.контр.		Петриковец						
Утв.								

Формат 11

ТГ-18-1-00.00.06

Rz40 (√)

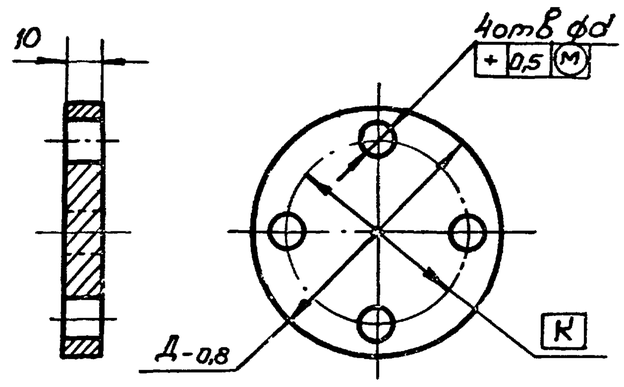

Обозначение	dy*	Размеры, мм			Масса кг
		Д	К	d	
ТГ-18-1-00.00.06	200	80	58	9	0,4
ТГ-18-1-00.00.06-01	250	90	67	9	0,5
ТГ-18-1-00.00.06-02	300	110	78	13	0,7

6604/III ч.2

Изм.	Лист	N докум.	Подп.	Дата	ТГ-18-1-00.00.06			
Разраб.		Лупка			Крышка	Лит.	Масса	Масштаб
Пров.		Притуленко					см.табл.	—
Т.контр.		Малыш				Лист	Листов 1	
Рук.		Кашлер			Ст3 ГОСТ 380-71	Укргипроиннжпроект		
Н.контр.		Петриковец						
Утв.								

Копировал Формат 11

Инв. N подл. | Подп. и дата | Взам. инв. N | Инв. N дубл. | Подп. и дата

Формат	Зона	Поз.	Обозначение	Наименование	Кол.	Примечание
				Стандартные изделия		
		2		Фланец 250-6 ГОСТ 1255-67	2	
				ТГ-18-1-01.00.00-02 см. СБ		
				Детали		
11		1	ТГ-18-1-01.00.01-02	Патрубок	1	
				Стандартные изделия		
		2		Фланец 300-6 ГОСТ 1255-67	2	

ТГ-18-1-01.00.00

Изм. Лист Nдокум. Подп. Дата — Лист 2

Копировал — Формат 11

Формат	Зона	Поз.	Обозначение	Наименование	Кол.	Примечание
				Документация		
12			ТГ-18-1-00.00.00 СБ	Сборочный чертеж		
			Переменные данные	для исполнений:		
				ТГ-18-1-01.00.00 см. СБ		
				Детали		
11		1	ТГ-18-1-01.00.01	Патрубок	1	
				Стандартные изделия		
		2		Фланец 200-6 ГОСТ 1255-67	2	
				ТГ-18-1-01.00.00СБ см. СБ		
				Детали		
11		1	ТГ-18-1-01.00.01-01	Патрубок	1	

Инв. N подл. | Подп. и дата | Взам. инв. N | Инв. N дубл. | Подп. и дата

ТГ-18-1-01.00.00

Корпус

Изм.	Лист	Nдокум.	Подп.	Дата
Разраб.	Лупко			8.75г.
Пров.	Припуленко			8.75
Рук.	Кашлер			8.75
Н. контр.	Петриковец			
Утв.	Бабенко			

Лит. | Масса | Масштаб

Лист 1 | Листов 2

Укргипроинжпроект

Копировал — Формат 11

Формат	Зона	Поз.	Обозначение	Наименование	Кол.	Примечание
				ТГ-18-1-02.00.00-02 см. СБ		
				Детали		
11		1	ТГ-18-1-02.00.01-02	Вал	1	
11		2	ТГ-18-1-02.00.02-02	Створка	1	
11		3	ТГ-18-1-02.00.03-02	Ребро	6	

ТГ-18-1-02.00.00

Изм. Лист Nдокум. Подп. Дата — Лист 2

Формат	Зона	Поз.	Обозначение	Наименование	Кол.	Примечание
				Документация		
12			ТГ-18-1-02.00.00 СБ	Сборочный чертеж		
			Переменные данные	для исполнений:		
				ТГ-18-1-02.00.00 см. СБ		
				Детали.		
11		1	ТГ-18-1-02.00.01	Вал	1	
11		2	ТГ-18-1-02.00.02	Створка	2	
11		3	ТГ-18-1-02.00.03	Ребро	6	
				ТГ-18-1-02.00.00-01 см. СБ		
				Детали		
11		1	ТГ-18-1-02.00.01-01	Вал	1	
11		2	ТГ-18-1-02.00.02-01	Створка	1	
11		3	ТГ-18-1-02.00.03-01	Ребро	6	

6804/III ч.2

Инв. N подл. | Подп. и дата | Взам. инв. N | Инв. N дубл. | Подп. и дата

ТГ-18-1-02.00.00

Заслонка

Изм.	Лист	Nдокум.	Подп.	Дата
Разраб.	Лупко			8.75г.
Пров.	Припуленко			8.75
Рук.	Кашлер			8.75
Н. контр.	Петриковец			
Утв.	Бабенко			

Лит. | Масса | Масштаб

Лист 1 | Листов 2

Укргипроинжпроект

Копировал — Формат 11

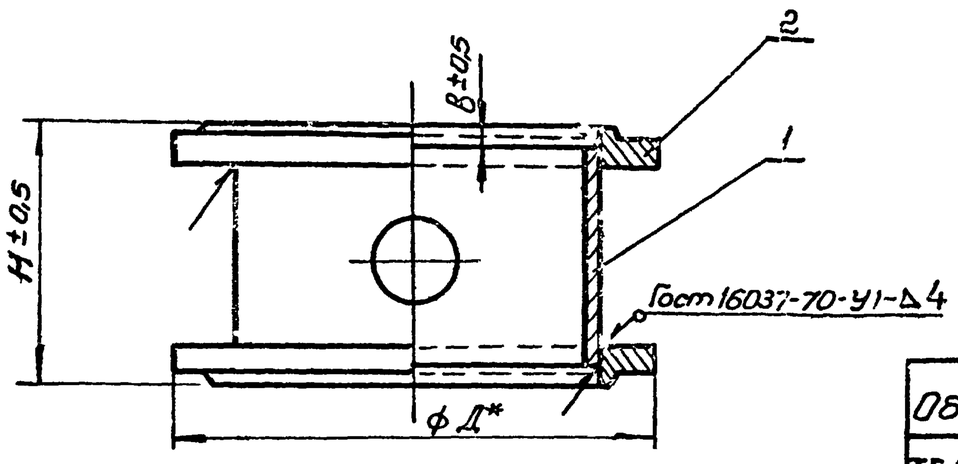

Обозначение	d_y*	Размеры мм						Масса кг
		H	Д*	d*	d_1*	d_2*	в	
ТГ-18.1.01.00.00	200	170	315	280	219	18	6	17.14
ТГ-18-1.01.00.00-01	250	210	370	335	273	18	10	24.7
ТГ-18-1.01.00.00-02	300	210	435	395	325	23	10	22,5

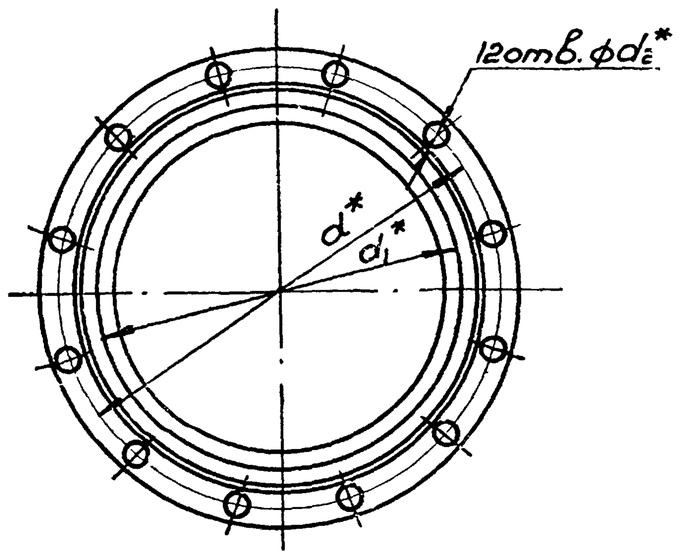

1. Электрод Э42 Гост 9467-60.
2.* Размеры для справок.

					ТГ-18-1.01.00.00СБ			
Изм.	Лист	№ докум.	подп.	дата	Корпус Сборочный чертеж	Лит.	Масса	Масштаб
Разраб.		Лупко					см.табл.	—
Пров.		Прийуленко				Лист	Листов 1	
Т.контр.		Малыш						
Рук.		Кашлер				Укргипроинжпроект		
Н.контр.		Петриковец						
Утв.		Лейдерман						

Копировал

Формат 12

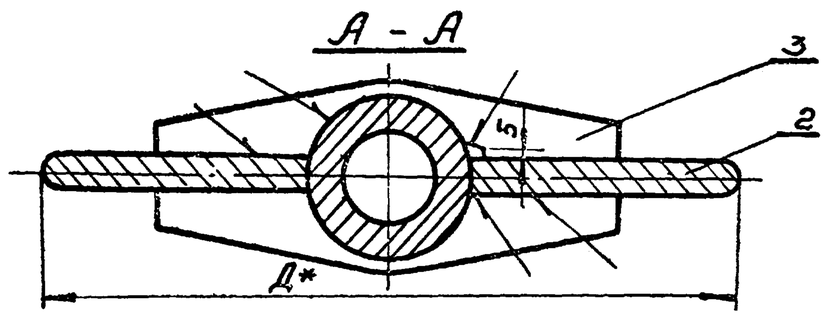

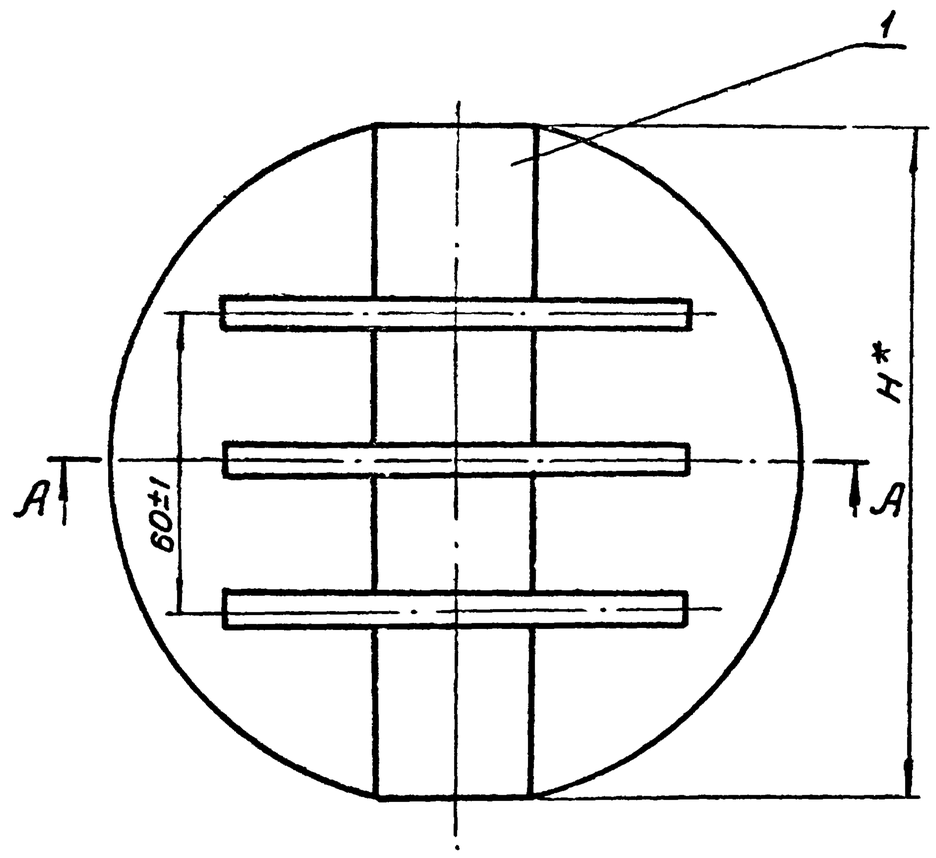

Обозначение	d_y*	Размеры		Масса кг
		Д*	H	
ТГ-18-1-02.00.00	200	214	200	3,29
ТГ-18-1-02.00.00-01	250	267	250	7,9
ТГ-18-1-02.00.00-02	300	319	300	10,85

1. Сварка ручная электродуговая Гост 5264-69.
Электрод Э42 Гост 9467-60.
2. Размеры для справок.

					ТГ-18.1.02.00.00СБ			
Изм.	Лист	№ докум.	подп.	дата	Заслонка. Сборочный чертеж.	Лит.	Масса	Масштаб
Разраб.		Лупко					см.табл.	—
Пров.		Прийуленко				Лист	Листов 1	
Т.контр.		Малыш						
Рук.		Кашлер				Укргипроинжпроект		
Н.контр.		Петриковец						
Утв.		Лейдерман						

6804/III ч.2

Копировал

Формат 12

ТГ-18-1-02.00.01

(√) А

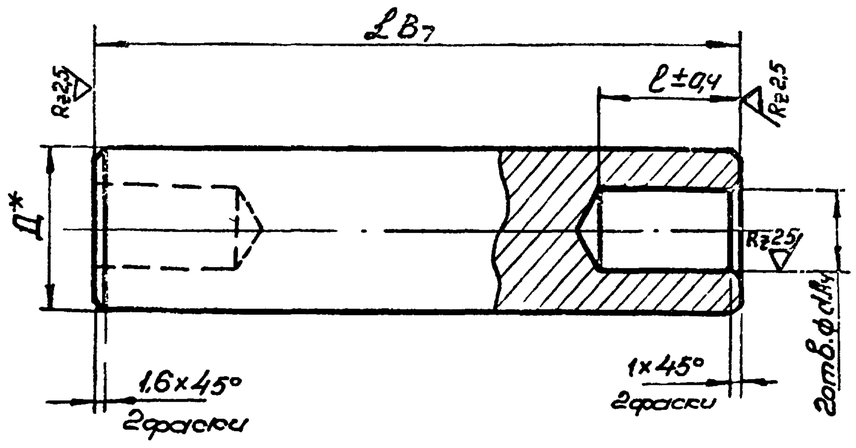

Обозначение	dy*	Размеры, мм				Масса кг
		Д*	d	L	l	
ТГ-18-1-02.00.01	200	40	25	200	50	1,87
ТГ-18-1-02.00.01-01	250	60	30	250	55	5,55
ТГ-18-1-02.00.01-02	300	70	40	300	75	7,55

*Размеры для справок.

Изм.	Лист	N докум.	Подп.	Дата	ТГ-18-1-02.00.01	
Разраб.	Макаренко			X.75	Вал	Лит. / Масса / Масштаб
Пров.	Притуленко			X.75		см.табл. / —
Т.контр.	Малыш			X.75		Лист / Листов
Рук.	Кашлер			X.75	Круг ВД Гост 2590-71 / Ст3 Гост 535-58	Укргипроинжпроект
Н.контр.	Петриковец					
Утв.						

Копировал Жирсан — Формат 11

ТГ-18-1-01.00.01

(√) А 15

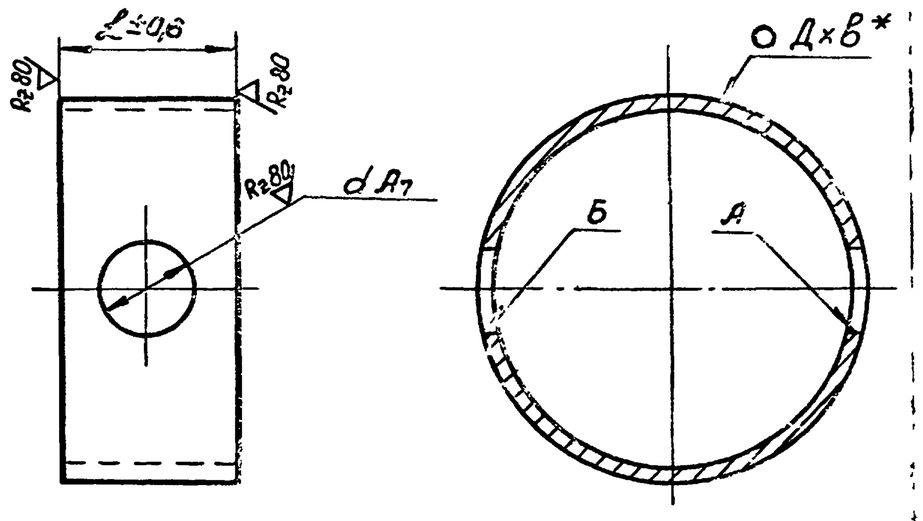

Обозначение	dy*	Размеры, мм			Масса кг
		Д×В	d	L	
ТГ-18-1-01.00.01	200	219×6	40	158	5,0
ТГ-18-1-01.00.01-01	250	213×7	60	190	8,7
ТГ-18-1-01.00.01-02	300	325×8	70	190	11,9

1.*Размер для справок.
2.Несоосность отв. А и Б относительно общей оси не более 0,1мм.

Изм.	Лист	N докум.	Подп.	Дата	ТГ-18-1-01.00.01	
Разраб.	Макаренко			X.75	Патрубок	Лит. / Масса / Масштаб
Пров.	Притуленко			X.75		см.табл. / —
Т.контр.	Малыш			X.75		Лист / Листов 1
Рук.	Кашлер			X.75	Труба Д×В Гост 10704-63 / АСт3 Гост 10705-63	Укргипроинжпроект
Н.контр.	Петриковец					
Утв.						

Копировал Жирсан — Формат 11

Подп. и дата | Инв. N дубл. | Взам. инв. N | Подп. и дата | Инв. N подл.

ТГ-18-1-02.00.03

(√) А

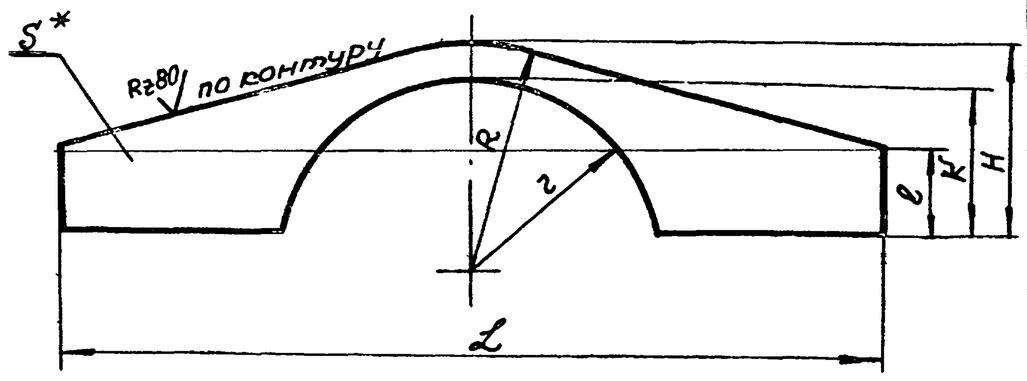

Обозначение	dy*	Размеры, мм							Масса кг
		L	R	r	l	H	K	S	
ТГ-18-1-02.00.03	200	160	27	20	10	25	16	7	0,08
ТГ-18-1-02.00.03-01	250	170	37	30	15	30	24	7	0,1
ТГ-18-1-02.00.03-02	300	200	45	35	15	30	27	10	0,15

1.*Размер для справок.
2.Предельные отклонения размеров — по СМ7.

Изм.	Лист	N докум.	Подп.	Дата	ТГ-18-1-02.00.03	
Разраб.	Макаренко			X.75	Ребро	Лит. / Масса / Масштаб
Пров.	Притуленко			X.75		см.табл. / —
Т.контр.	Малыш			X.75		Лист / Листов 1
Рук.	Кашлер			X.75	Лист S Гост 5681-57 / Ст3 Гост 14637-69	Укргипроинжпроект
Н.контр.	Петриковец					
Утв.						

Копировал Жирсан — Формат 11

ТГ-18-1-02.00.02

(√) А

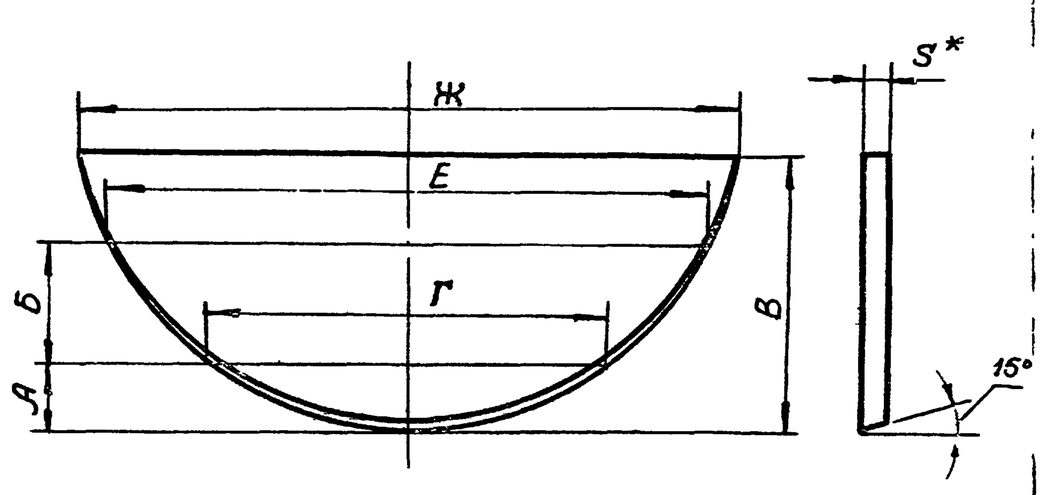

Обозначение	dy	Размеры, мм							Масса, кг.
		А	Б	В	Г	Е	Ж	S	
ТГ-18-1-02.00.02	200	30	34	81	144	190	200	8	0,55
ТГ-18-1-02.00.02-01	250	37	44	105	182	236	250	12	0,9
ТГ-18-1-02.00.02-02	300	47	52	125	224	294	300	14	1,2

1.*Размер для справок.
2.Предельные отклонения размеров — по СМ7.

6804/III ч.2

Изм.	Лист	N докум.	Подп.	Дата	ТГ-18-1-02.00.02	
Разраб.	Макаренко			X.75	Створка	Лит. / Масса / Масштаб
Пров.	Притуленко			X.75		см.табл.
Т.контр.	Малыш			X.75		Лист / Листов 1
Рук.	Кашлер			X.75	Лист S Гост 5681-57 / Ст3 Гост 14637-69	Укргипроинжпроект
Н.контр.	Петриковец					
Утв.						

Копировал Жирсан — Формат 11

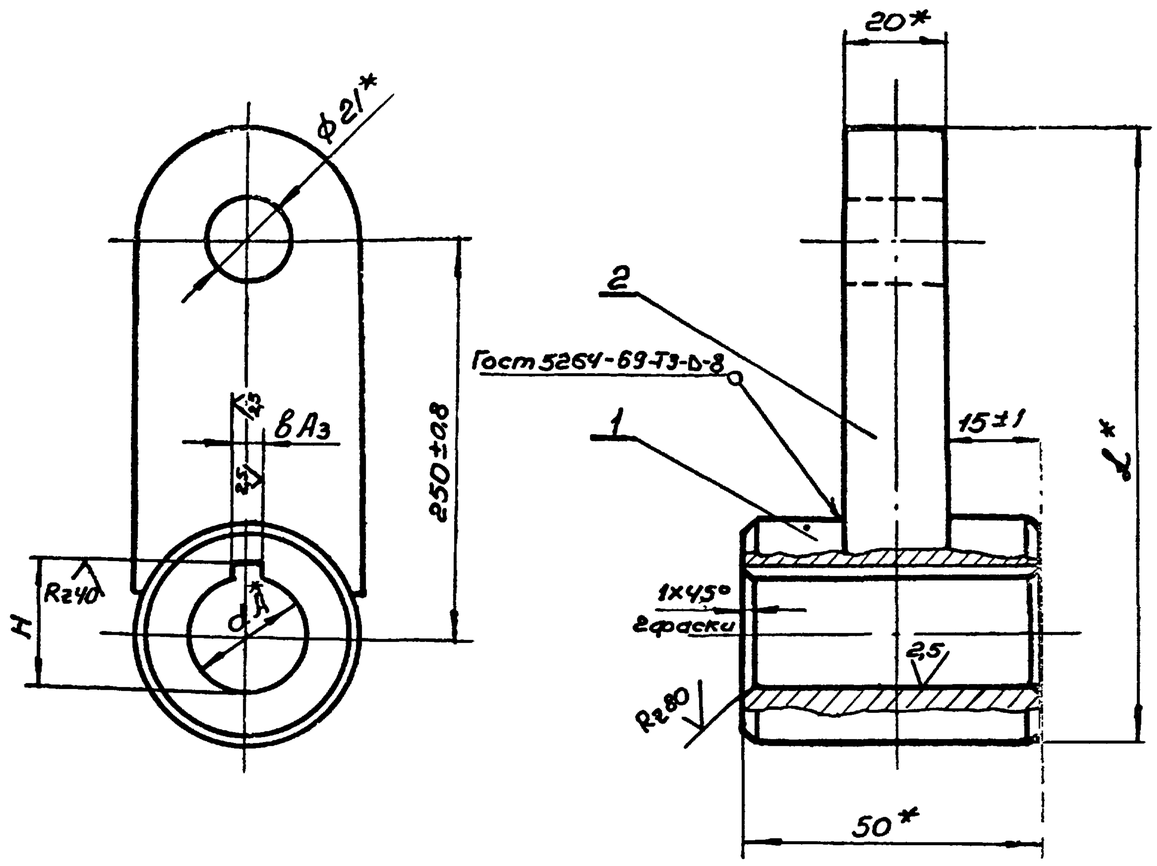

Обозначение	dy	Размеры, мм				Масса кг
		B	L	dA	H	
ТГ-18-1-03.00.00	200	8	361	24	27,3	2,4
ТГ-18-1-0300.00-01	250	8	369	29	32,3	2,5
ТГ-18-1-0300.00-02	300	12	387	39	42,3	2,84

1. Электрод Э42 ГОСТ 9467-60
2*. Размеры для справок.

Изм	Лист	N докум.	Подп.	Дата	ТГ-18-1-03.00.00 СБ		
Разраб		Макаренко		12.75	Рычаг Сборочный чертеж.	Лит.	Масса	Масштаб
Пров		Прийуленко		12.75			см.табл.	
Т.контр.		Малыш		12.75		Лист	Листов	
Рук.		Кашлер		12.75		Укрепрогинжпроект		
Н.контр.		Петриковец						
Утв.		Бабенко						

Копировал Формат 12

Формат	Зона	Поз.	Обозначение	Наименование	Кол.	Примечание
				ТГ-18-1-03.00.02 см. СБ.		
				Детали.		
11		1	ТГ-18-1-03.00.01-02	Втулка	1	
11		2	ТГ-18-1-03.00.02-02	Пластина	1	

Изм	Лист	N докум.	Подп.	Дата	ТГ-18-1-03.00.00	Лист 2
Копировал		Формат 11				

Формат	Зона	Поз	Обозначение	Наименование	Кол.	Примечание
				Документация		
12			ТГ-18-1-03.00.00 СБ	Сборочный чертеж		
				Переменные данные для исполнений		
				ТГ-18-1-03.00.00 см. СБ		
				Детали		
11		1	ТГ-18-1-03.00.01	Втулка	1	
11		2	ТГ-18-1-03.00.02	Пластина	1	
				ТГ-18-1-03.0.00-01 см. СБ		
				Детали		
11		1	ТГ-18-1-00.01.01	Втулка	1	
11		2	ТГ-18-1-00.02.02	Пластина	1	

Инв. N подл. | Подп. и дата | Взам. инв. N | Инв. N дубл. | Подп. и дата

6804/III ч. 2

Изм	Лист	N докум.	Подп.	Дата	ТГ-18-1-03.00.00			
Разраб.		Макаренко		12.75	Рычаг	Лит.	Лист 1	Листов 2
Пров.		Прийуленко		12.75		Укрепрогинжпроект		
Рук		Кашлер		12.75				
Н.контр		Петриковец						
Утв.		Бабенко						

Копировал Формат 11

ТГ-18-1-03.00.02

17

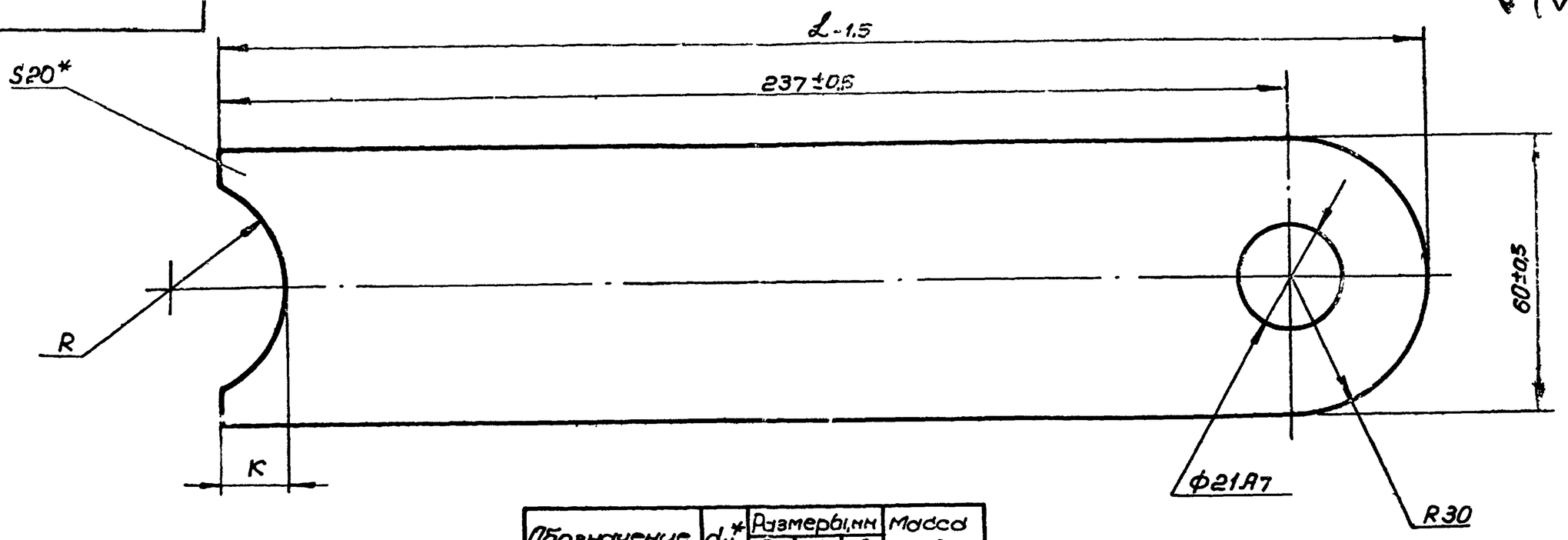

Обозначение	d_y*	Размеры, мм R	K	L	Масса кг
ТГ-18-1-03.00.02	200	25	15	270	1,8
ТГ-18-1-03.00.02-01	250	25	16	270	1,8
ТГ-18-1-03.00.02-02	300	25	21	276	1,9

*Размер для справок.

Изм.	Лист	N докум.	Подп.	Дата	ТГ-18-1-03.00.02		
Разраб.		Макаренко			Пластина	Лит.	Масса / Масштаб
Пров.		Притуленко					см.табл. / —
Т.контр.		Малыш				Лист	Листов 1
Рук.		Кашлер			Лист 20 Гост 5681-57 / Ст3 Гост 14637-69	Укргипроинжпроект	
Н.контр.		Петрикова					
Утв.							

Копировал — Формат 11

ТГ-18-1-03.00.01

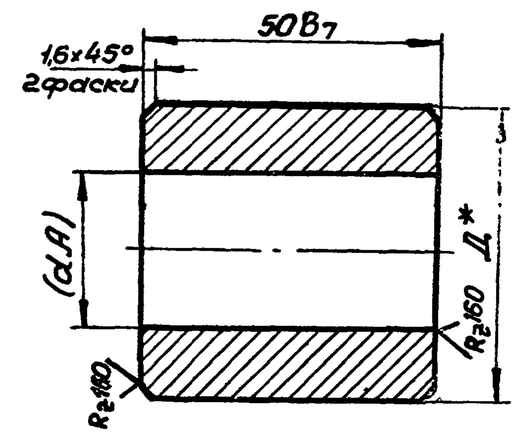

Обозначение	d_y*	Д мм	d	Масса, кг
ТГ-18-1-03.00.01	200	50	24	0,6
ТГ-18-1-03.00.01-01	250	56	29	0,7
ТГ-18-1-03.00.01-02	300	66	39	0,9

1.*Размер для справок.
2. Размер в скобках – после сборки.

6804/III ч.2

Изм.	Лист	N докум.	Подп.	Дата	ТГ-18-1-03.00.01		
Разраб.		Макаренко			Втулка	Лит.	Масса / Масштаб
Пров.		Притуленко					см.табл. / —
Т.контр.		Малыш				Лист	Листов 1
Рук.		Кашлер			Круг В.Д Гост 2590-71 / Ст3 Гост 535-59	Укргипроинжпроект	
Н.контр.		Петрикова					
Утв.							

Копировал — Формат 11

Подп. и дата | Инв. N дубл. | Взам. инв. N | Подп. и дата | Инв. N подл.

ТГ-18-1-00.00.07

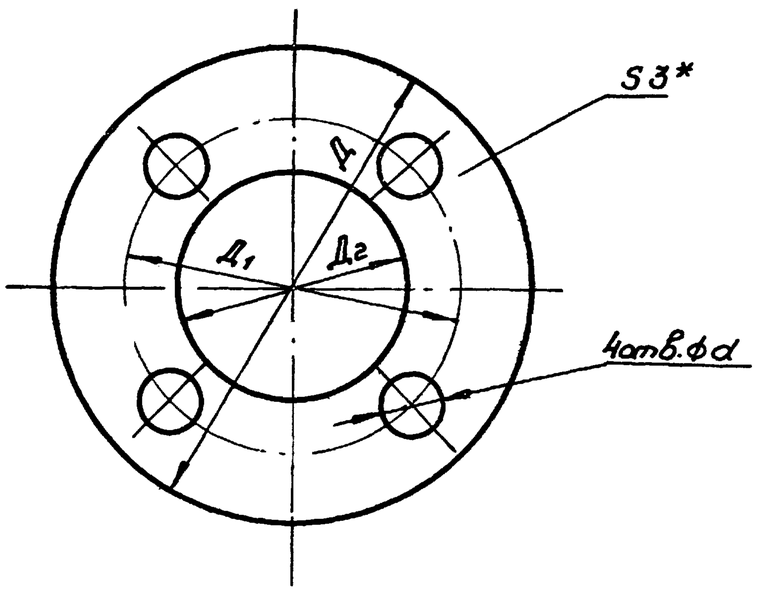

Обозначение	d_y*	Размеры, мм Д	Д1	Д2	d	Масса, кг
ТГ-18-1-00.00.07	200	80	58	32	8	0,003
ТГ-18-1-00.00.07-01	250	90	67	38	8	0,003
ТГ-18-1-00.00.07-02	300	110	78	48	12	0,003

*Размер для справок.

Изм.	Лист	N докум.	Подп.	Дата	ТГ-18-1-00.00.07		
Разраб.		Макаренко			Прокладка	Лит.	Масса / Масштаб
Пров.		Притуленко					см.табл. / —
Т.контр.		Малыш				Лист	Листов 1
Рук.		Кашлер			Картон асбестовый 3 Гост 2850-58	Укргипроинжпроект	
Н.контр.		Петрикова					
Утв.							

Копировал — Формат 11

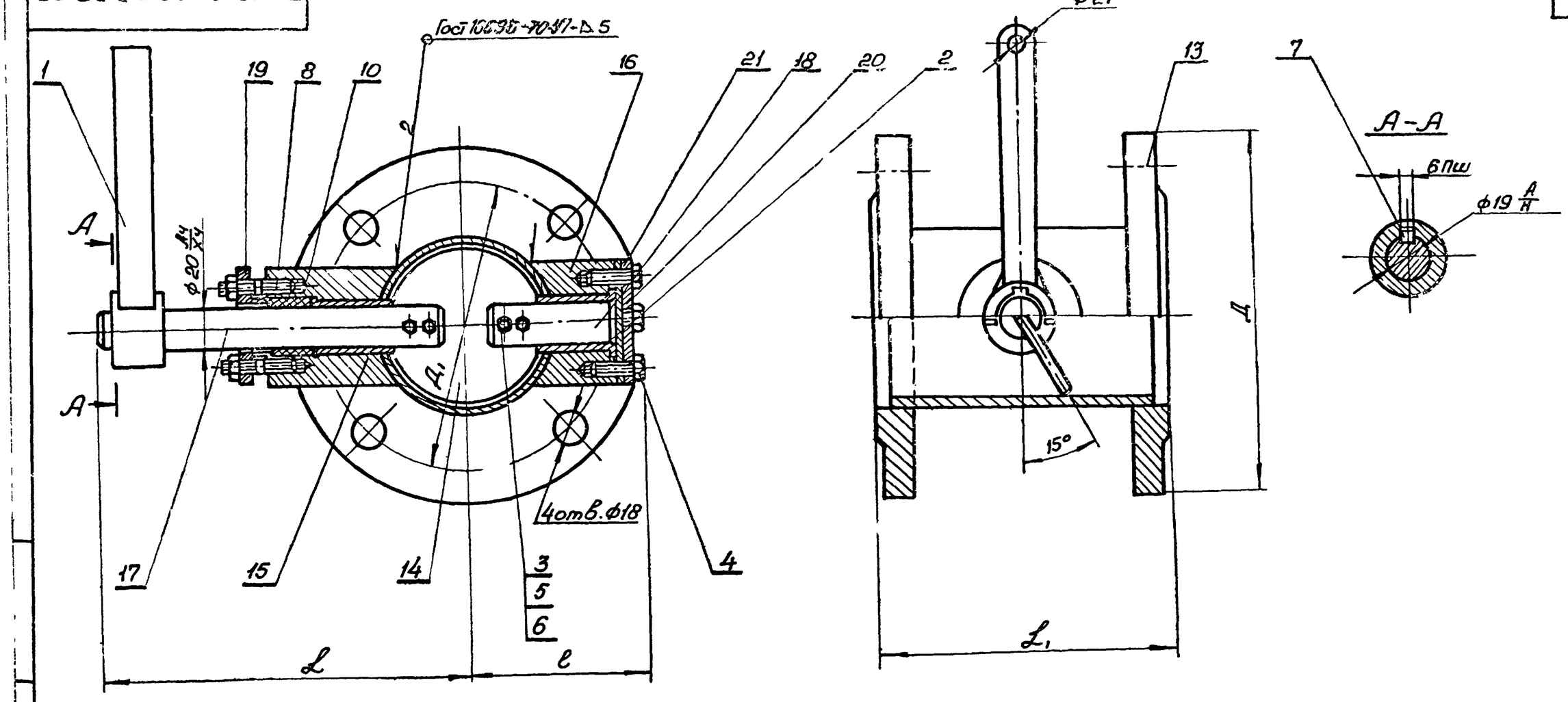

1. Электрод Э42 ГОСТ 9467-60.
2. Размеры для справок.
3. Перед установкой крышки поз.19 сальник набить смазкой УСс ГОСТ 4366-64.

Обозначение	dy	Размеры, мм					Масса кг
		L	l	Д	Д1	L1	
ТГ-18-2-00.00.00	100	375	95	205	170	150	11.4
ТГ-18-2-00.00.01	150	375	130	260	225	170	17.3

Изм.	Лист	N докум.	Подп.	Дата	ТГ-18-2-00.00.00 СБ		
Разраб.		Макаренко		IX.75	Заслонка	Лит.	Масса / Масштаб
Пров.		Припуленко		IX.75	Сборочный чертеж		см.табл. —
Т.контр.		Малыш		IX.75		Лист	Листов
Рук.		Кашлер		IX.75			
Н.контр.		Петрикович		IX.75		Укргипроинжпроект	
Утв.		Бабенко		IX.75			

Копировал Формат 12

Формат	Зона	Поз.	Обозначение	Наименование	Кол.	Примечание
				Материалы		
		10		Набивка плетенная АПД 4 ГОСТ 5152-66	2м	0,5кг
			Переменные данные для исполнений			
				ТГ-18-2-00.00.00 см. СБ		
				Сборочные единицы		
12		13	ТГ-18-2-01.00.01	Корпус	1	
				Детали		
11		14	ТГ-18-2-00.00.01	Заслонка	1	
11		15	ТГ-18-2-00.00.02	Ступица	1	
11		16	ТГ-18-2-00.00.03	Ступица	1	
11		17	ТГ-18-2-00.00.04	Ось	1	
11		18	ТГ-18-2-00.00.05	Ось	1	
11		19	ТГ-18-2-00.00.06	Крышка сальника	1	
11		20	ТГ-18-2-00.00.07	Крышка	1	
11		21	ТГ-18-2-00.00.08	Прокладка	1	
				ТГ-18-2-00.00.00 см. СБ		
				Сборочные единицы		
12		13	ТГ-13-2-01.00.01-01	Корпус	1	

Изм. Лист N докум. Подп. Дата — ТГ-18-2-00.00.00 — Лист 2

Копировал: Формат 11

Формат	Зона	Поз.	Обозначение	Наименование	Кол.	Примечание
				Документация		
12			ТГ-18-2-00.00.00 СБ	Сборочный чертеж		
				Сборочные единицы		
		1	ТГ-18-2-02.00.00	Рычаг	2	
				Детали		
11		2	ТГ-18-2-00.00.09	Втулка	4	
				Стандартные изделия		
		3		Болт ГОСТ 7798-70 М6х24.58.019	8	
		4		М6х36.58.019	8	
		5		Гайка М16.5.019 ГОСТ 5915-70	8	
		6		Шайба 6.65Г019 ГОСТ 6402-70	8	
		7		Шпонка 6х6х40 ГОСТ 8789-68		
		8		Шпилька АМ6х25 (16/18) 58.019 ГОСТ 11765-66	4	

6304/III ч.2

Инв.N подл. | Подп. и дата | Взам.инв.N | Инв.N дубл. | Подп. и дата

Изм.	Лист	N докум.	Подп.	Дата	ТГ-18-2-00.00.00		
Разраб.		Макаренко		IX.75	Заслонка	Лит.	Лист / Листов
Пров.		Припуленко		IX.75			1 / 3
Рук.		Кашлер		IX.75		Укргипроинжпроект	
Н.контр.		Петрикович		IX.75			
Утв.		Бабенко		IX.75			

Копировал Формат 11

ТГ-18-2-00.00.07

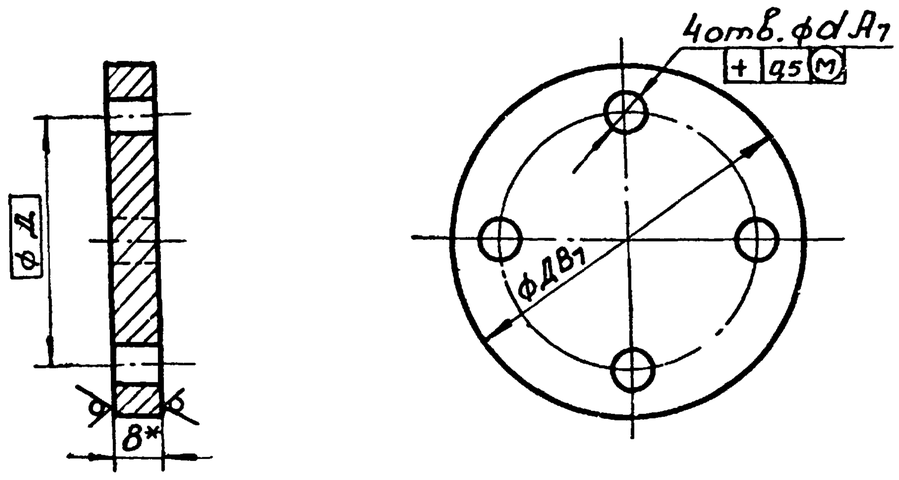

Обозначение	dy*	Размеры, мм			Масса, кг
		Д	Д1	d	
ТГ-18-2.00.0007	100	60	43	7	0,18
ТГ-18-2 00 00 07-01	150	70	50	9	0,25

*Размер для справок

ТГ-18-2-00.00.07							
Изм. Лист	N докум.	Подп.	Дата	Крышка	Лит	Масса	Масштаб
Разраб.	Макаренко					см.табл.	—
Пров.	Притуленко				Лист	Листов	
Т.контр.	Малыш						
Рук.	Кашлер				Лист 8 Гост 5681-57 Ст3 Гост 14637-69	Укргипроинжпроект	
Н.контр.	Петриковец						
Утв.							

Копировал Формат 11

ТГ-18-2-00.00.01

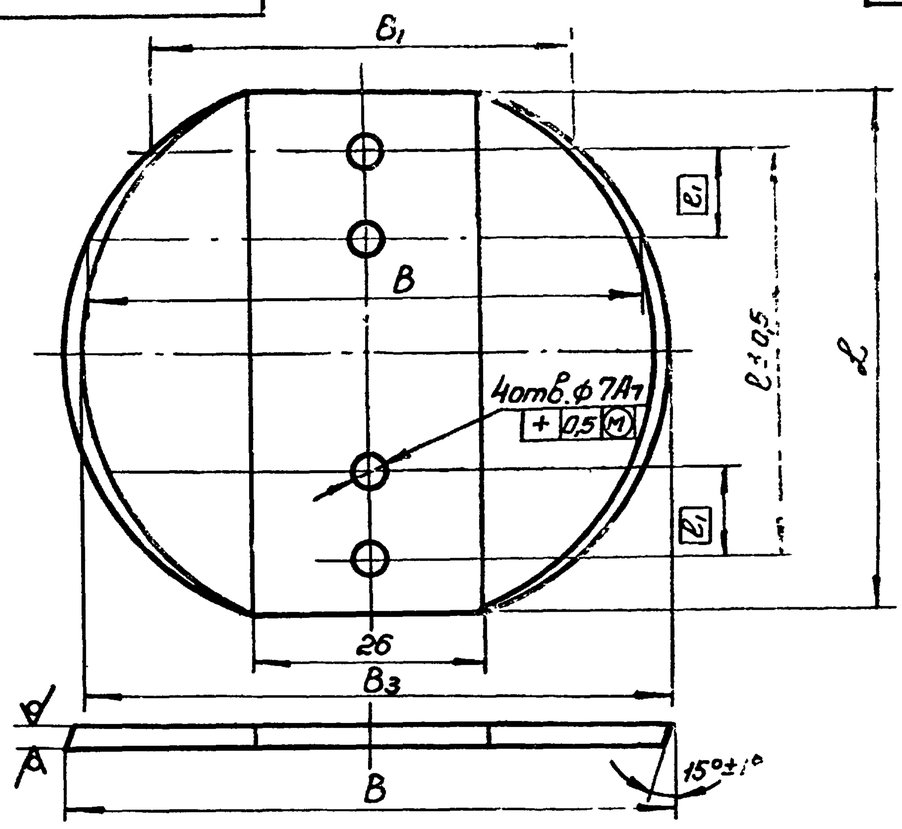

Обозначение	dy	Размеры, мм							Масса, кг
		L	l	l1	B	b	b1	b2	
ТГ-18-2-00 0001	100	96	70	15	105	96	73	42	0,5
ТГ-18-2 00 00 01-01	150	148	105	21	157	140	118	48	0,8

Неуказанные предельные отклонения размеров – по В7; остальных – по СМ7

ТГ-18-2-00.00.01							
Изм. Лист	N докум.	Подп.	Дата	Заслонка	Лит.	Масса	Масштаб
Разраб.	Макаренко					см.табл.	—
Пров.	Притуленко				Лист	Листов 1	
Т.контр.	Малыш						
Рук.	Кашлер				Лист 6 Гост 5681-57 Ст3 Гост 14637-69	Укргипроинжпроект	
Н.контр.	Петриковец						
Утв.							

Копировал Формат 11

Инв. N подл. | Подп. и дата | Взам. инв. N | Инв. N дубл. | Подп. и дата

ТГ-18-2-00.00.05

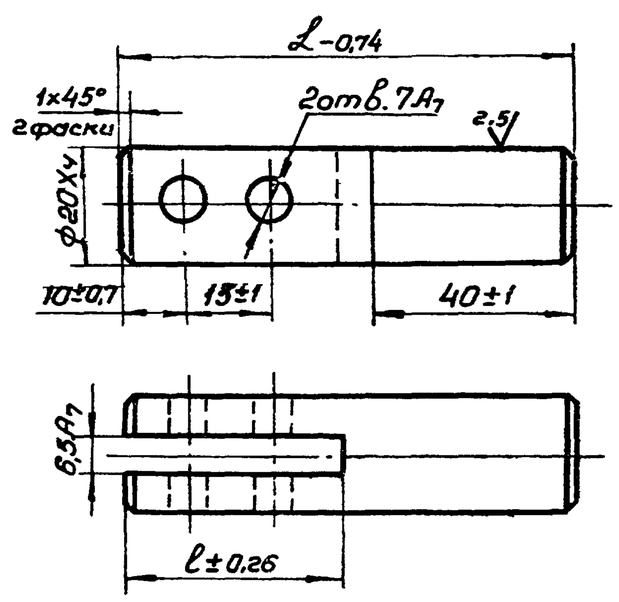

Обозначение	dy*	Размеры, мм		Масса кг
		L	l	
ТГ-18-2-00.00.05	100	75	40	0,18
ТГ-18-2-00.00.05-01	150	85	48	0,21

1. HRC 46..... 50.
2*. Размер для справок.

ТГ-18-2-00.00.05							
Изм. Лист	N докум.	Подп.	Дата	Ось	Лит.	Масса	Масштаб
Разраб.	Макаренко					см.табл.	—
Пров.	Притуленко				Лист	Листов	
Т.контр.	Малыш						
Рук.	Кашлер				Сталь 40Х Гост 4543-71	Укргипроинжпроект	
Н.контр.	Петриковец						
Утв.							

Копировал Формат 11

ТГ-18-2-00.00.04

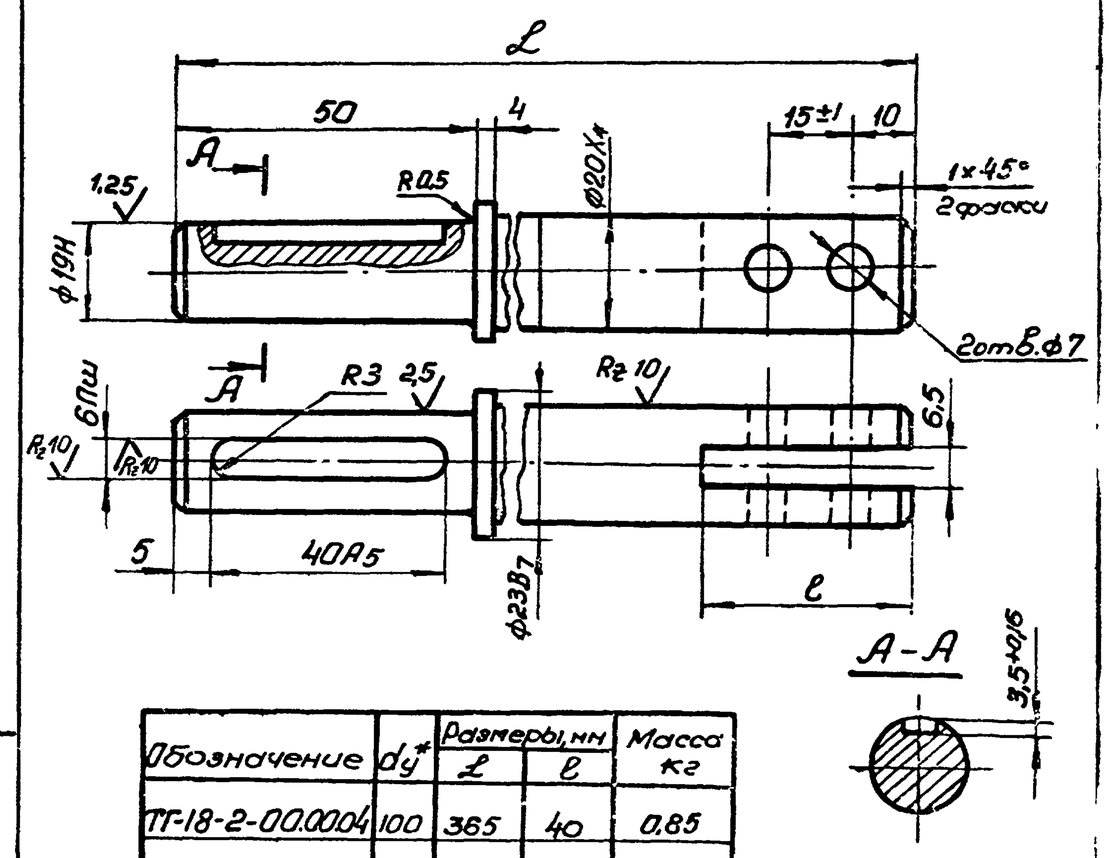

Обозначение	dy*	Размеры, мм		Масса кг
		L	l	
ТГ-18-2-00.00.04	100	365	40	0,85
ТГ-18-2-00.00.04-01	150	347	48	0,8

1. HRC 46.... 50.
2*. Размер для справок.
3. Неуказанные предельные отклонения размеров: отверстий – по A7, остальных – по СМ7.

6804/III ч.2

ТГ-18-2-00.00.04							
Изм. Лист	N докум.	Подп.	Дата	Ось	Лит.	Масса	Масштаб
Разраб.	Макаренко					см.табл.	—
Пров.	Притуленко				Лист	Листов	
Т.контр.	Малыш						
Рук.	Кашлер				Сталь 40Х Гост 4543-71	Укргипроинжпроект	
Н.контр.	Петриковец						
Утв.							

Копировал Формат 11

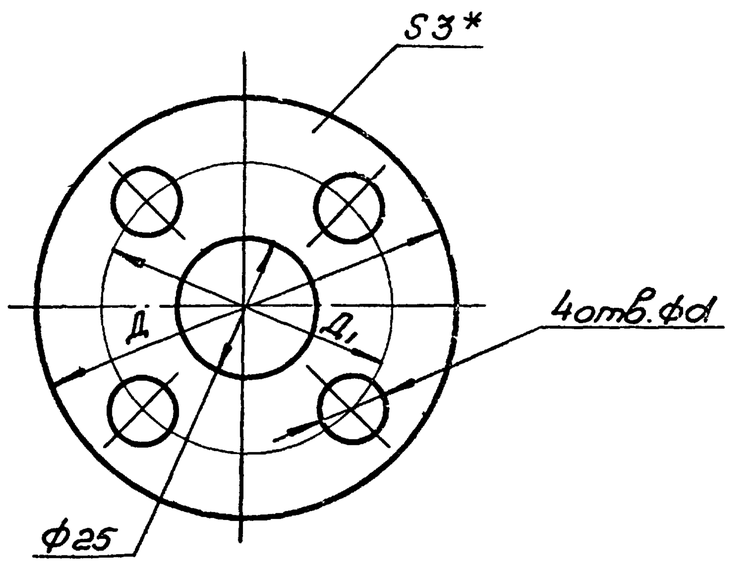

Обозначение	dy	Размеры, мм Д	Д1	d		Масса кг
ТГ-18.2.00.00.08	100	60	43	8		0,008
ТГ-18.2.00.00.08-01	150	70	50	10		0,01

Изм. Лист	№докум.	подп.	дата	ТГ-18.2.00.00.08		
Разраб.	Лупка			Прокладка	Лит.	Масса / Масштаб
Пров.	Притуленко				см.табл.	–
Т.контр.	Малыш				Лист	Листов 1
Рук.	Кашлер			Картон асбестовый 3 ГОСТ 2850-58	Укргипроинжпроект	
Н.контр.	Петриковец					
Утв.	Лейберман					

Инв.№подл. | Подп. и дата | Взам.инв.№ | Инв.№дубл. | Подп. и дата

Копировал Формат 11

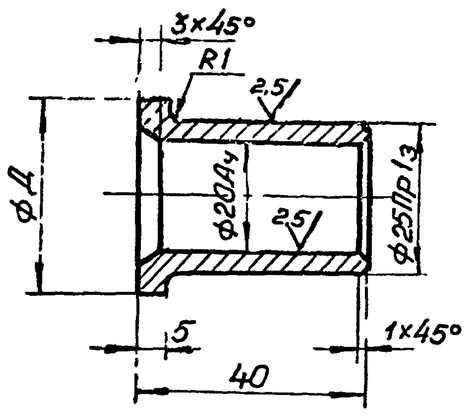

Изм. Лист	№докум.	подп.	дата	ТГ-18.2.00.00.09		
Разраб.	Лупка			Втулка	Лит.	Масса / Масштаб
Пров.	Притуленко					0,3 / 1:1
Т.контр.	Малыш				Лист	Листов 1
Рук.	Кашлер			Бр.ОЦС 5-5-5 ГОСТ 613-65	Укргипроинжпроект	
Н.контр.	Петриковец					
Утв.	Лейберман					

Копировал Формат 11

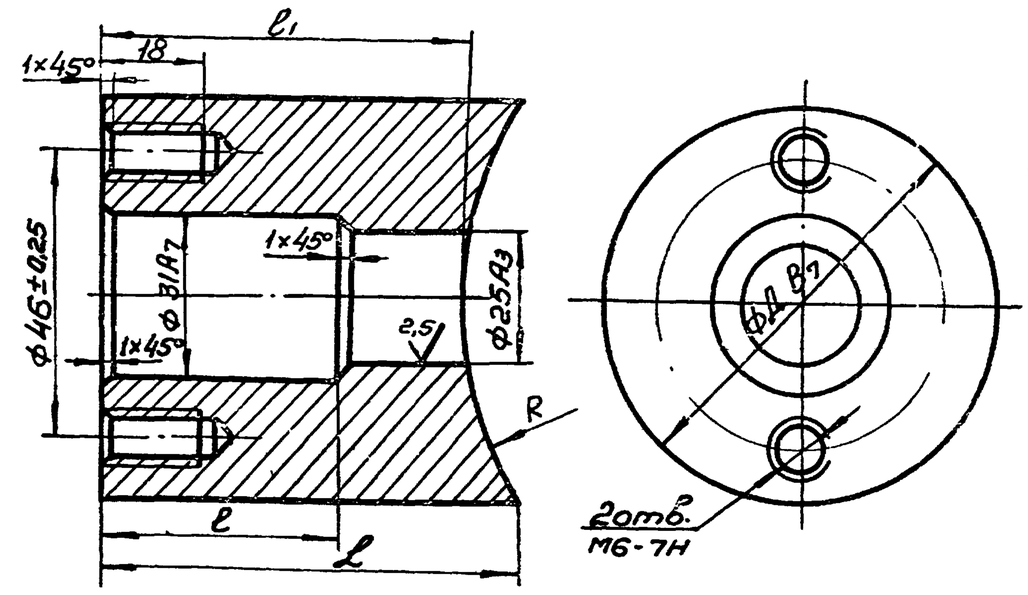

Обозначение	dy*	Размеры, мм Д					L	l	l1		R	Масса кг
ТГ-18.2.00.00.02	100	60					69	30	60		54	1,1
ТГ-18.2.00.00.02-01	150	70					73	37	65		79,5	1,3

1.* Размер для справок.

2. Неуказанные предельные отклонения размеров – по СМ7.

6804/III ч.2

Изм. Лист	№докум.	подп.	дата	ТГ-18-2-00.00.02		
Разраб.	Лупка			Ступица	Лит.	Масса / Масштаб
Пров.	Притуленко				см.табл.	–
Т.контр.	Малыш				Лист	Листов 1
Рук.	Кашлер			Ст 3 ГОСТ 380-71	Укргипроинжпроект	
Н.контр.	Петриковец					
Утв.	Лейберман					

Инв.№подл. | Подп. и дата | Взам.инв.№ | Инв.№дубл. | Подп. и дата

Копировал Формат 11

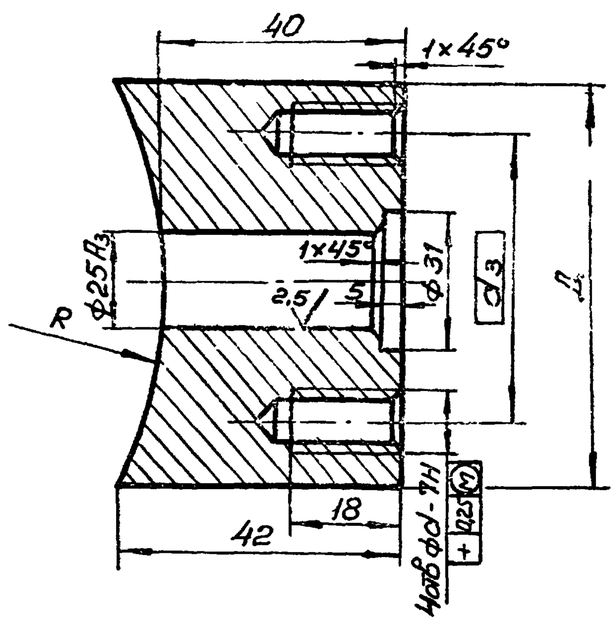

Обозначение	dy*	Размеры, мм Д	d			d3	L			R	Масса кг
ТГ-18.2.00.00.03	100	60	6			43	42			54	0,9
ТГ-18.2.00.00.03-01	150	70	8			50	42			79,5	1,1

1.* Размеры для справок.

2. Неуказанные предельные отклонения размеров валов – по В7, остальных – по СМ7.

Изм. Лист	№докум.	подп.	дата	ТГ-18-2-00.00.03		
Разраб.	Лупка			Ступица	Лит.	Масса / Масштаб
Пров.	Притуленко				см.табл.	–
Т.контр.	Малыш				Лист	Листов 1
Рук.	Кашлер			Ст 3 ГОСТ 380-71	Укргипроинжпроект	
Н.контр.	Петриковец					
Утв.	Лейберман					

Копировал Формат 11

Формат	Зона	Поз	Обозначение	Наименование	Кол	Примечание
				Детали		
11		14	ТГ-18-2-00.00.01-01	Заслонка	1	
11		15	ТГ-18-2-00.00.02-01	Ступица	1	
11		16	ТГ-18-2-00.00.03-01	Ступица	1	
11		17	ТГ-18-2-00.00.04-01	Ось	1	
11		18	ТГ-18-2-00.00.05-01	Ось	1	
11		19	ТГ-18-2-00.00.06-01	Крышка сальника	1	
11		20	ТГ-18-2-00.00.07-01	Крышка	1	
11		21	ТГ-18-2-00.00.08-01	Прокладка	1	

Изм. Лист N докум. Подп. Дата

ТГ-18-2-00.00.00

Лист 3

Копировал Формат 11

ТГ-18-2-02.00.01

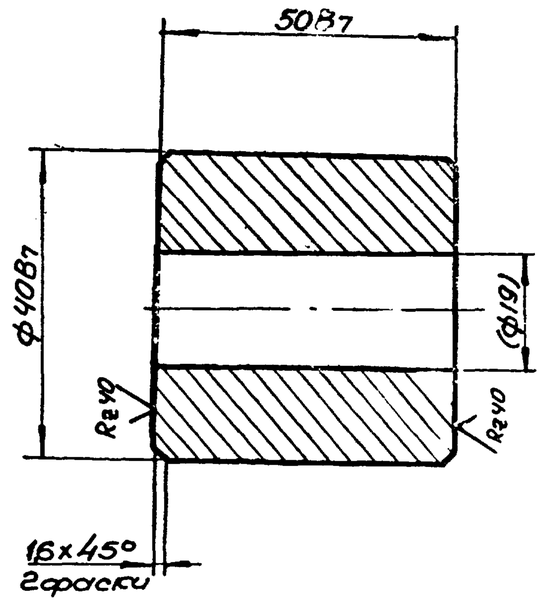

1.* Размер для справок.
2. Размер в скобках – после сборки.

Подп. и дата | Инв. N дубл. | Взам. инв. N | Подп. и дата | Инв. N подл.

Изм.	Лист	N докум.	Подп.	Дата
Разраб.		Лупка		X-75
Пров.		Притуленко		X-75
Т.контр.		Малыш		X-75
Рук.		Кашлер		X-75
Н.контр.		Петриковец		
Утв.		Бабенко		

ТГ-18-2-02.00.01

Втулка

Лит.	Масса	Масштаб
	0,4	1:1

Лист | Листов

Лист В40 Гост 2590-71 / Ст3 Гост 535-58

Укргипроинжпроект

Копировал Формат 11

Формат	Зона	Поз	Обозначение	Наименование	Кол	Примечание
				Стандартные изделия		
		3		Фланец 150-6 Гост 1255-67	2	

Изм. Лист N докум. Подп. Дата

ТГ-18-2-01.00.00

Лист 2

Копировал Формат 11

Формат	Зона	Поз	Обозначение	Наименование	Кол.	Примечание
				Документация		
12			ТГ-18-2-01.00.00 СБ	Сборочный чертеж.		
			Переменные данные	для исполнений.		
				ТГ-18-2-01.00.00 см. СБ		
				Детали.		
11		1	ТГ-18-2-01.00.01	Патрубок	1	
				Стандартные изделия		
		3		Фланец 100-6 Гост 1255-67	2	
				ТГ-18-2-01.00.00-01 см. СБ.		
				Детали		
11		1	ТГ-18-2-01.00.01-01	Патрубок	1	

6804/III ч.2

ТГ-18-2-01.00.00

Изм.	Лист	N докум.	Подп.	Дата
Разраб.		Макаренко		X.75
Пров.		Притуленко		X.75
Рук.		Кашлер		X.75
Н.контр.		Петриковец		
Утв.		Бабенко		

Корпус

Лит.	Лист	Листов
	1	2

Укргипроинжпроект

Копировал Формат 11

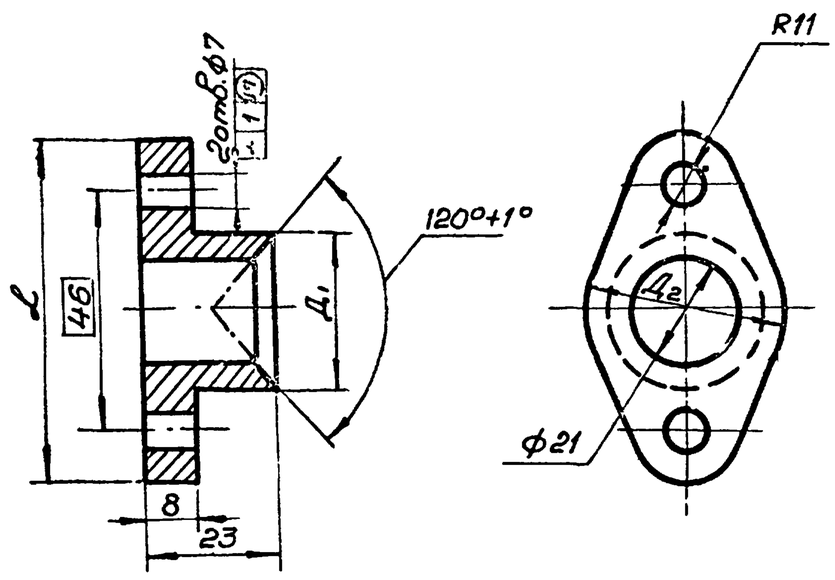

Обозначение	d_y^*	Размеры, мм L		Д1	Д2		Масса кг
ТГ-18.2.00.00.06	100	60		28	34		0,25
ТГ-18.2.00.00.06-01	150	70		30	36		0,27

1.* Размер для справок

2. Неуказанные предельные отклонения размеров – по A_7, валов – по B_7, остальных – по CM_7.

Изм	Лист	N докум.	подп.	дата	ТГ-18-2-00.00.06		
Разраб.		Макаренко		7.75	Крышка сальника	Лит.	Масса: см. табл.	Масштаб: –
Пров.		Кашлер		7.75		Лист	Листов 1
Т.контр.		Малыш		7.75	Ст3 Гост 380-60	Укргипроинжпроект
Рук.		Притуленко				
Н.контр.		Петриковец				
Утв.		Бабенко				

Копировал — Формат 11

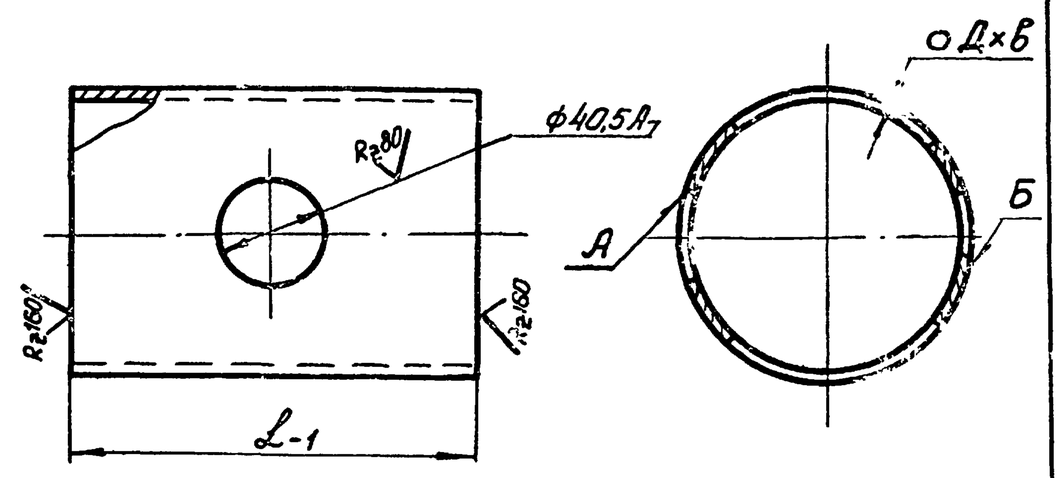

Обозначение	d_y^*	L мм	Д	в	Масса кг	Масса кг
ТГ-18.2.01.00.01	100	138	108	4	1,4	1,4
ТГ-18.2.01.00.01-01	150	158	159	4,5	2,7	2,7

1.* Размеры для справок.

2. Несоосность отв. А и Б относительно общей оси не более 0,1 мм.

Изм	Лист	N докум.	подп.	дата	ТГ-18-2-01.00.01		
Разраб		Макаренко		7.75	Патрубок	Лит	Масса: см. табл.	Масштаб: –
Пров		Притуленко		7.75		Лист	Листов 1
Т.контр		Малыш		7.75	Труба Д×Б ГОСТ 10704-63 / А Ст3 ГОСТ 10705-63	Укргипроинжпроект
Рук.		Притуленко				
Н.контр.		Петриковец				
Утв		Бабенко				

Копировал — Формат 11

Подп. и дата | Инв. N дубл. | Взам. инв. N | Подп. и дата | Инв. N подл.

ТГ-18-2-01.00.00СБ

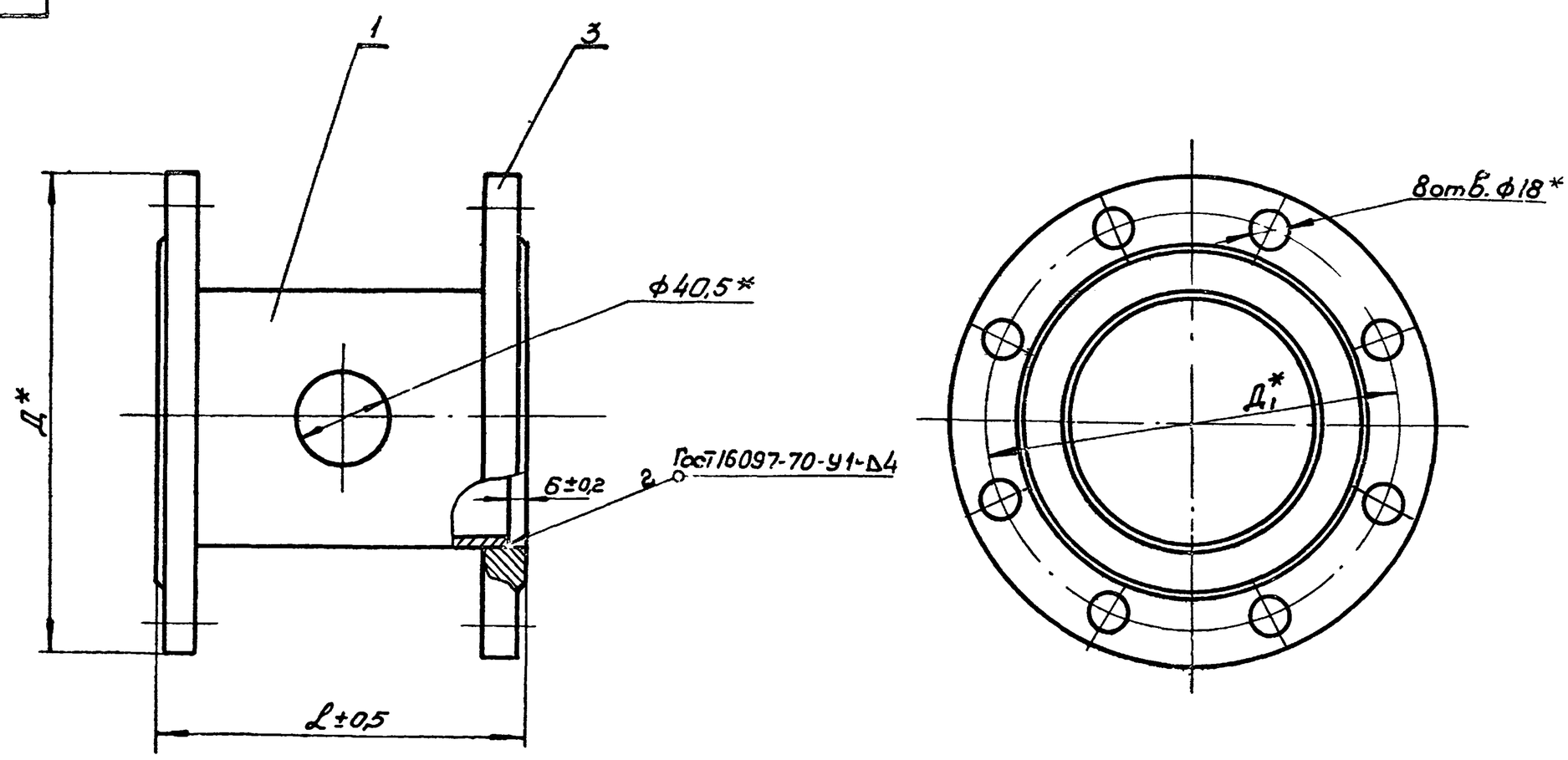

Обозначение	d_y^*	Размеры, мм Д	Д1	L	Масса кг
ТГ-18.2.01.00.00	100	205	200	150	7.2
ТГ-18.2.01.00.00-01	150	260	225	170	11.6

1. Электрод Э42 Гост 9467-50.

2.* Размеры для справок.

Изм	Лист	N докум.	подп.	дата	ТГ-18-2-01.00.00СБ		
Разраб		Макаренко		7.75	Корпус. Сборочный чертеж	Лит.	Масса: см. табл.	Масштаб: –
Пров.		Кашлер		7.75		Лист	Листов 1
Т.контр.		Малыш		7.75		Укргипроинжпроект
Рук.		Притуленко		7.75		
Н.контр.		Петриковец				
Утв		Бабенко				

Копировал — Формат 12

6804/III ч.2

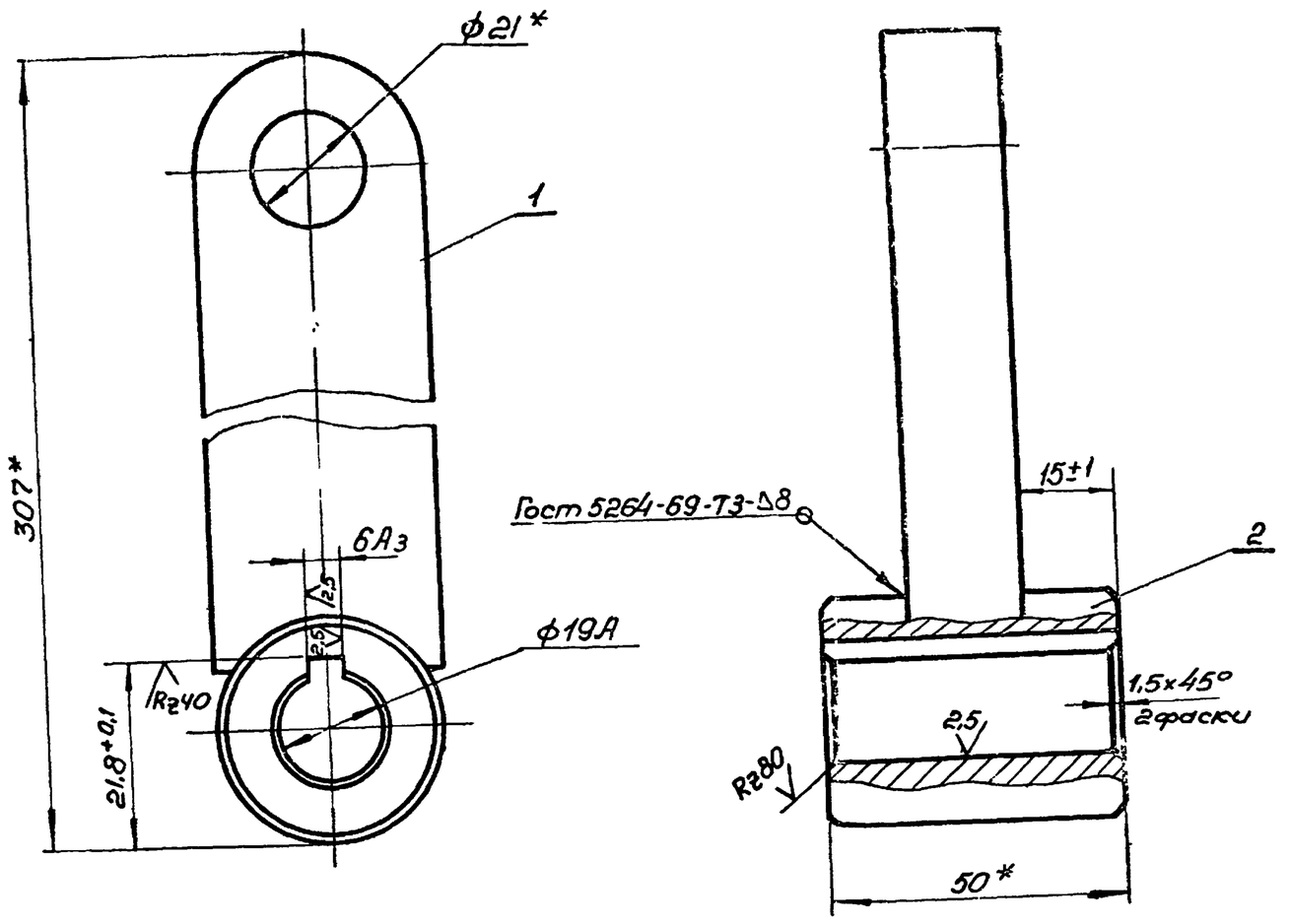

1 Электрод Э42 ГОСТ 9467-60.

2.* Размеры для справок.

Изм.	Лист	N докум	подп	дата	ТГ-18-2-02.00.00СБ			
Разраб.		Макаренко		7.75	Рычаг	Лит.	Масса	Масштаб
Пров.		Притуленко		7.75	Сборочный чертеж.		2,0	1:1
Т.контр.		Малыш		7.75		Лист	Листов	
Рук.		Кашлер		7.75		Укргипроинжпроект		
Н.контр.		Петриковец						
Утв.								

Копировал Якирев Формат 12

Формат	Зона	Поз.	Обозначение	Наименование	Кол.	Примечание
				Документация		
12			ТГ-18-2-02.00.00.СБ	Сборочный чертеж		
				Детали.		
11		1	ТГ-18-2-02.00.01	Втулка	1	
11		2	ТГ-18-2-02.00.02	Пластина	1	

Изм.	Лист	N докум	подп.	дата	ТГ-18-2-02.00.00			
Разраб.		Макаренко		7.75	Рычаг	Лит.	Лист	Листов
Пров.		Притуленко		7.75				1
Рук.		Кашлер		7.75		Укргипроинжпроект		
Н.контр.		Петриковец						
Утв.								

Копировал Якирев Формат 11

ТГ-18-2-02.00.02

(√)

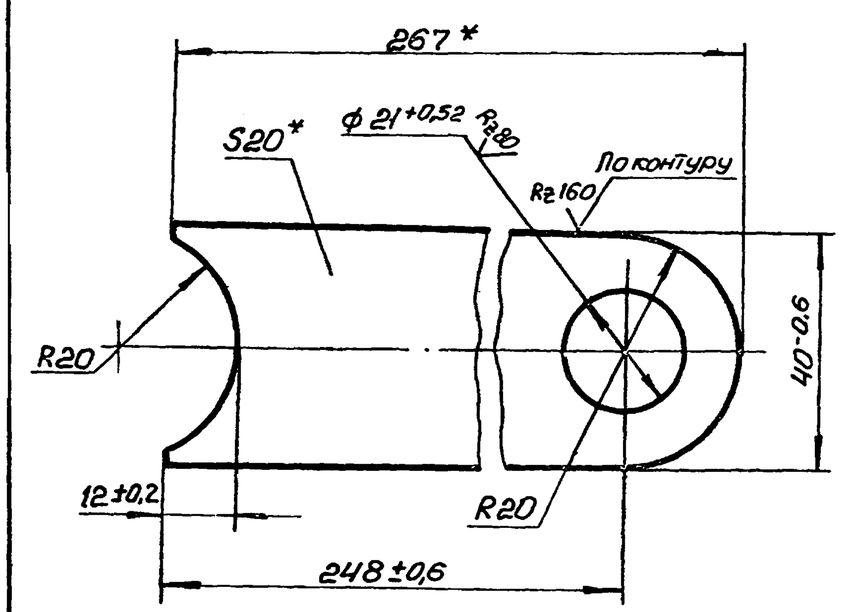

*Размеры для справок.

Изм.	Лист	N докум	подп	дата	ТГ-18-2-02.00.02			
Разраб.		Макаренко		7.75	Пластина	Лит.	Масса	Масштаб
Пров.		Притуленко		7.75			1,6	1:1
Т.контр.		Малыш		7.75		Лист	Листов	
Рук.		Кашлер		10.75	Лист 20 ГОСТ 5681-57 Ст3 ГОСТ 14637-69	Укргипроинжпроект		
Н.контр.		Петриковец						
Утв.								

Копировал Якирев Формат 11

Инв. N подл. | Подп. и дата | Взам. инв. N | Инв. N дубл. | Подп. и дата

6304/III ч.2

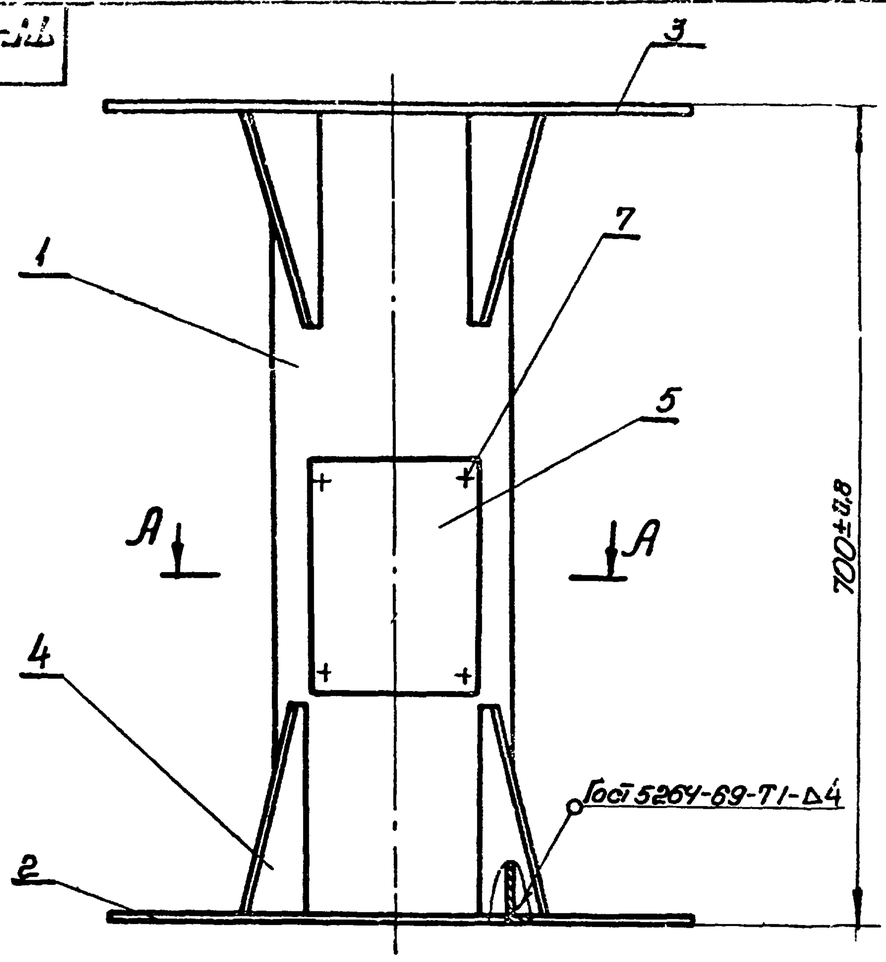

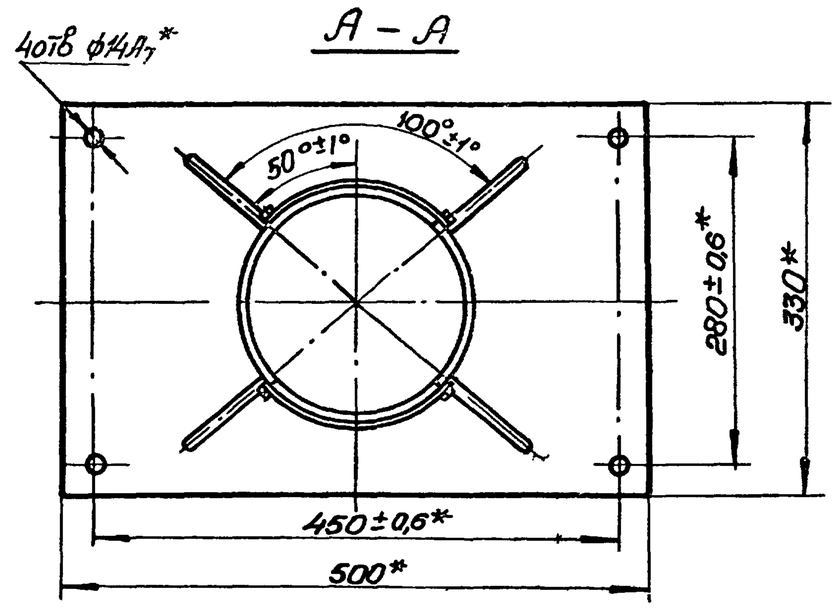

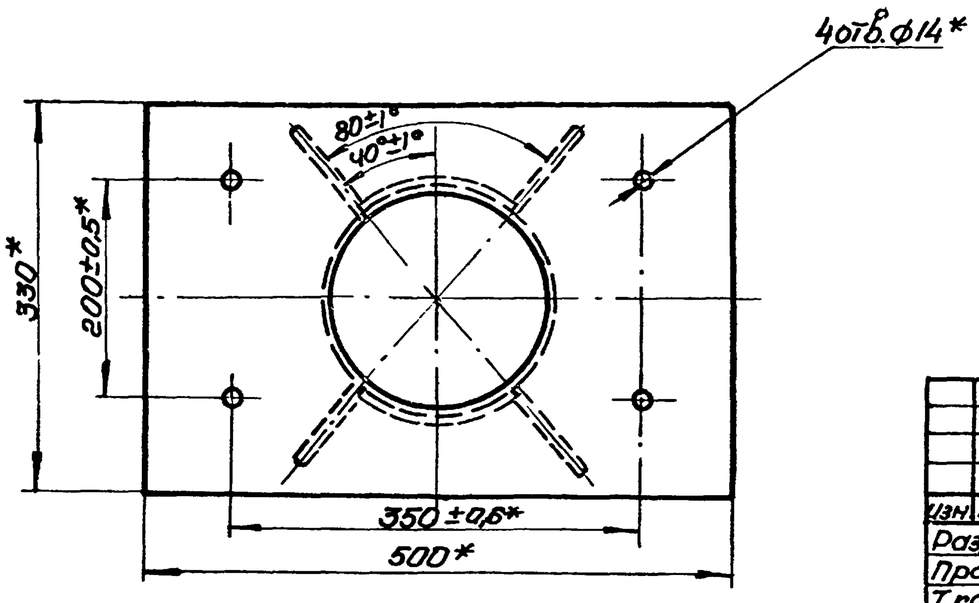

1. Электрод Э42 Гост 9467-60.
2. *Размеры для справок.

					ТГ-19-00.00.00СБ			
Изм.	Лист	Nдокум.	Подп.	Дата	Стойка	Лит.	Масса	Масштаб
Разраб.		Малыш		IX.75			61,68	1:5
Пров.		Притуленко		IX.75	Сборочный чертеж	Лист	Листов 1	
Т.контр.		Малыш		IX.75				
Рук.		Кашлер		IX.75		Укргипроинжпроект		
Н.контр.		Петрикова		IX.75				
Утв.		Бабенко						

Копировал Формат 11

Формат	Зона	Поз.	Обозначение	Наименование	Кол.	Примечание
				Документация		
12			С-00.00.00СБ	Сборочный чертеж		
				Детали		
11		1	С-00.00.01	Опора	1	
11		2	С-00.00.02	Плита	1	
11		3	С-00.00.03	Плита	1	
11		4	С-00.00.04	Косынка	8	
11		5	С-00.00.05	Крышка	2	
				Стандартные изделия		
		7		Болт Гост 7805-70 М6х16.58.019	8	

					ТГ-19-00.00.00			
Изм.	Лист	Nдокум.	Подп.	Дата	Стойка	Лит.	Масса	Масштаб
Разраб.		Малыш		IX.75				
Пров.		Притуленко		IX.75		Лист	Листов 1	
Рук.		Кашлер		IX.75				
Н.контр.		Петрикова		IX.75		Укргипроинжпроект		
Утв.		Бабенко		IX.75				

Копировал Формат 11

ТГ-19-00.00.03

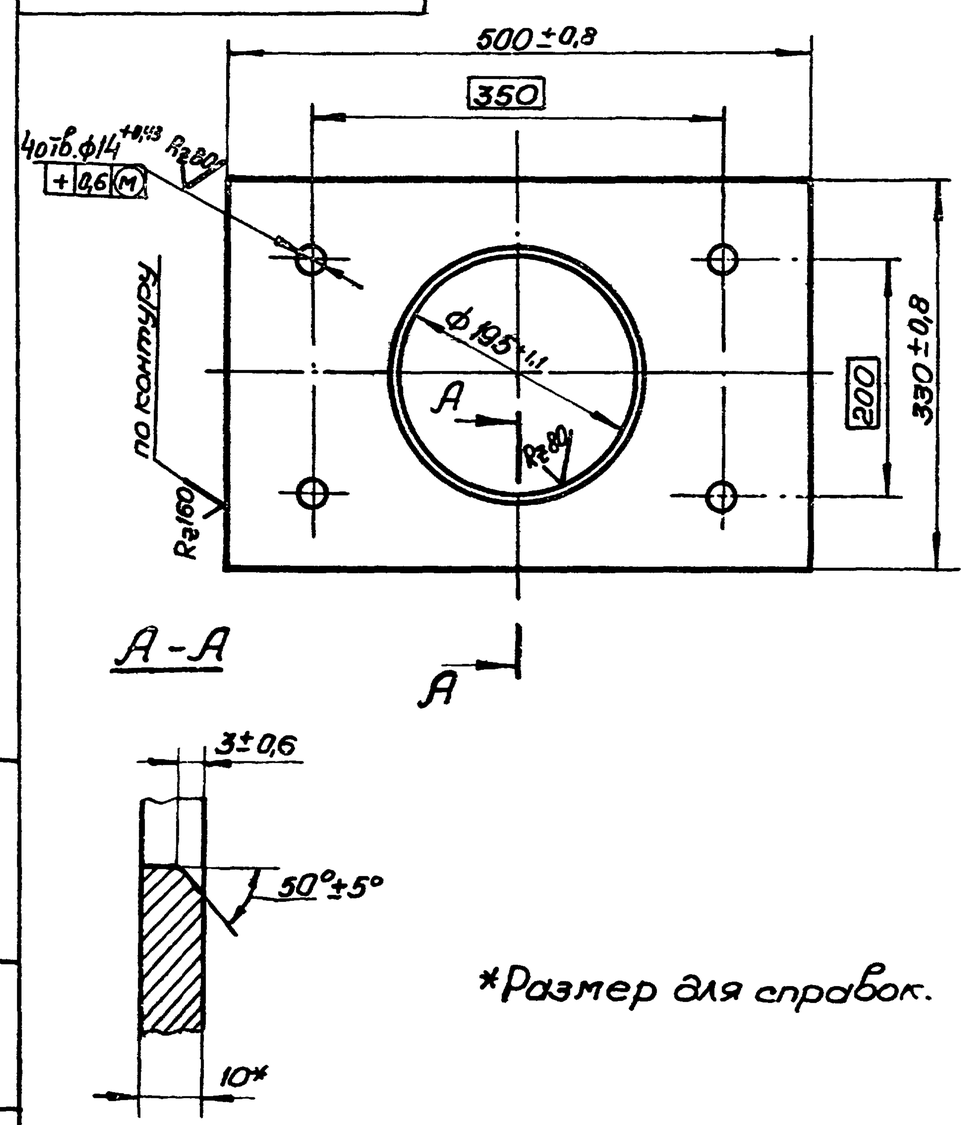

*Размер для справок.

6804/III ч.2

					ТГ-19-00.00.03			
Изм.	Лист	Nдокум.	Подп.	Дата	Плита	Лит.	Масса	Масштаб
Разраб.		Малыш		IX.75			10,89	1:5
Пров.		Притуленко		IX.75		Лист	Листов 1	
Т.контр.		Малыш		IX.75				
Рук.		Кашлер		IX.75	Лист 10 Гост 5681-57 / Ст3 Гост 14637-69	Укргипроинжпроект		
Н.контр.		Петрикова		IX.75				
Утв.		Бабенко		IX.75				

Копировал Формат 11

Инв.№ подл. | Подп. и дата | Взамен инв.№ | Инв.№ дубл. | Подп. и дата

ТГ-19.00.00.04

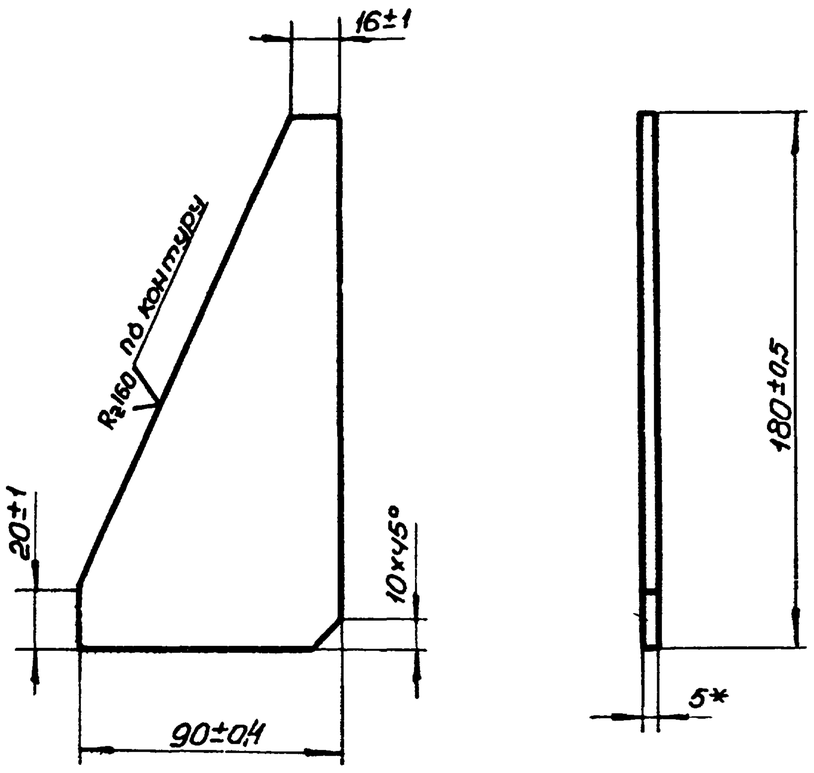

*Размер для справок

Изм.	Лист	N докум.	Подп.	Дата	ТГ-19-00.00.04			
Разраб.		Малыш			Косынка	Лит.	Масса 0,32	Масшт. 1:2
Пров.		Притуленко				Лист	Листов	
Т. контр.		Малыш			5 ГОСТ 5681-57 / Ст3 ГОСТ 14637-69	Укргипроинжпроект		
Рук.		Кашлер						
Н. контр.		Петриковец						
Утв.		Бабенко						

Копировал Формат 11

ТГ-19.00.00.05

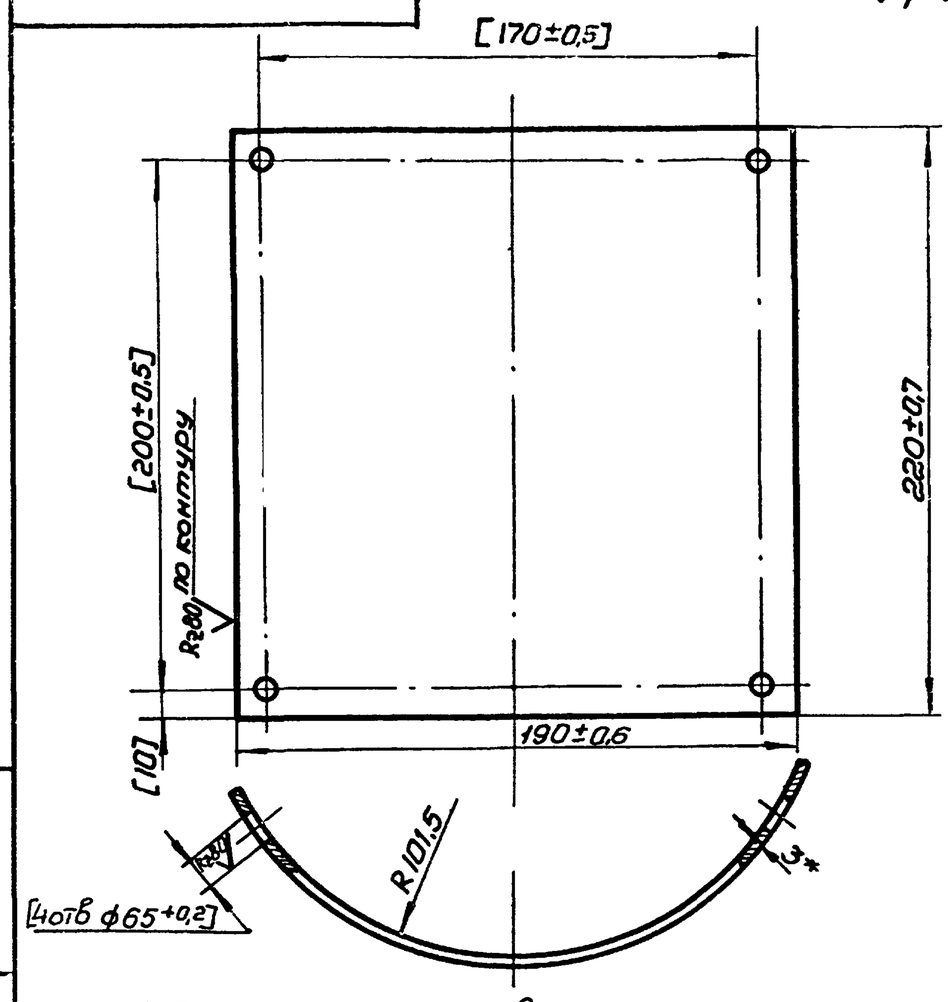

1.* Размер для справок.
2. Обработку по размерам в квадратных скобках производить совместно с дет. ТГ-19.00.00.01.
3. Длина развертки 254 мм*.

Изм.	Лист	N докум.	Подп.	Дата	ТГ-19-00.00.05			
Разраб.		Малыш			Крышка	Лит.	Масса 1,3	Масшт. 1:2
Пров.		Притуленко				Лист	Листов	
Т. контр.		Малыш			В3 ГОСТ 3680-57 / Лист 1-IV-Н ГОСТ 16523-70	Укргипроинжпроект		
Рук.		Кашлер						
Н. контр.		Петриковец						
Утв.		Бабенко						

Копировал Формат 11

Подп. и дата | Инв. N дубл. | Взам. инв. N | Подп. и дата | Инв. N подл.

ТГ-19.00.00.02

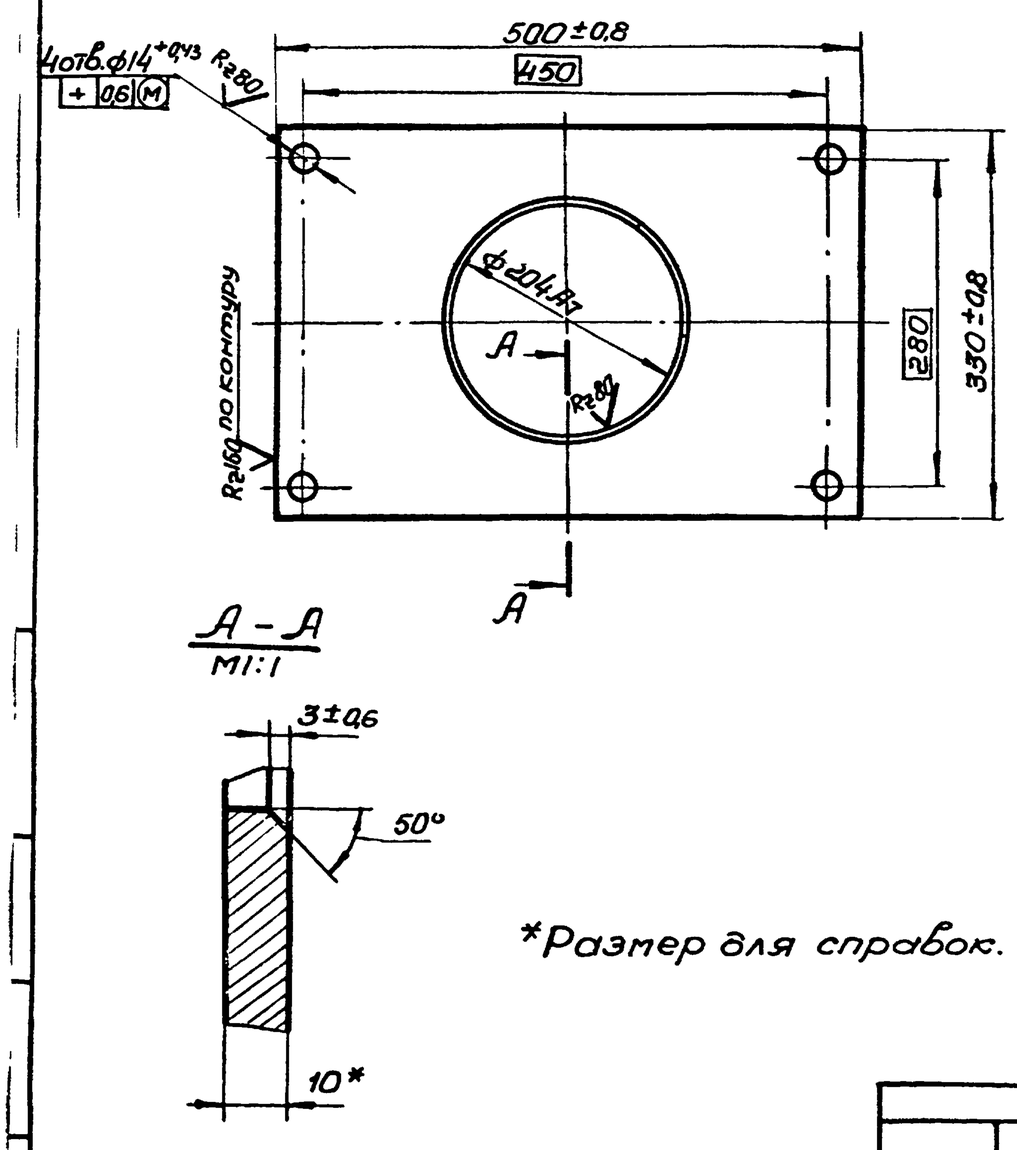

*Размер для справок.

Изм.	Лист	N докум.	Подп.	Дата	ТГ-19-00.00.02			
Разраб.		Малыш			Плита	Лит.	Масса 10,89	Масшт. 1:5
Пров.		Притуленко				Лист	Листов 1	
Т. контр.		Малыш			10 ГОСТ 5681-57 / Лист Ст3 ГОСТ 14637-69	Укргипроинжпроект		
Рук.		Кашлер						
Н. контр.		Петриковец						
Утв.		Бабенко						

Копировал Формат 11

ТГ-19.00.00.01

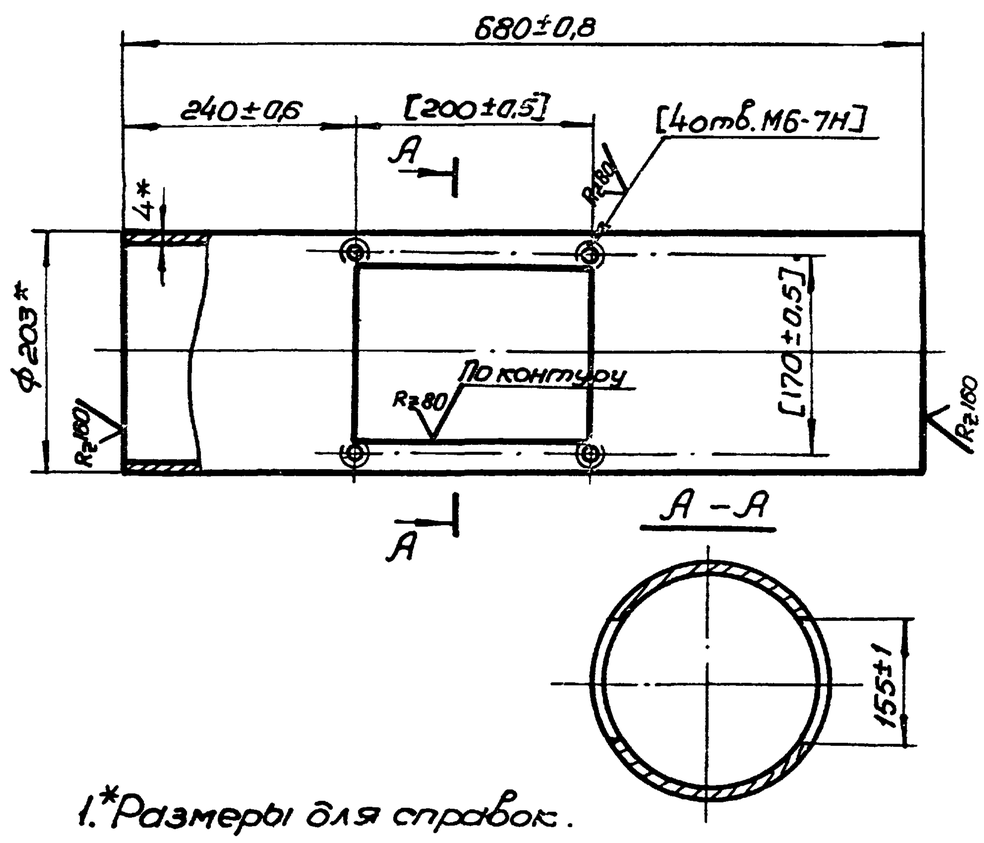

1.* Размеры для справок.
2. Обработку по размерам в квадратных скобках производить совместно с дет. ТГ-19.00.00.05

6804/III ч.2

Изм.	Лист	N докум.	Подп.	Дата	ТГ-19-00.00.01			
Разраб.		Малыш			Опора	Лит.	Масса 13,3	Масшт. 1:5
Пров.		Притуленко				Лист	Листов 1	
Т. контр.		Малыш			Труба 203×4 ГОСТ 10704-63 / А Ст3 ГОСТ 10705-63	Укргипроинжпроект		
Рук.		Кашлер						
Н. контр.		Петриковец						
Утв.		Бабенко						

Копировал Формат 11

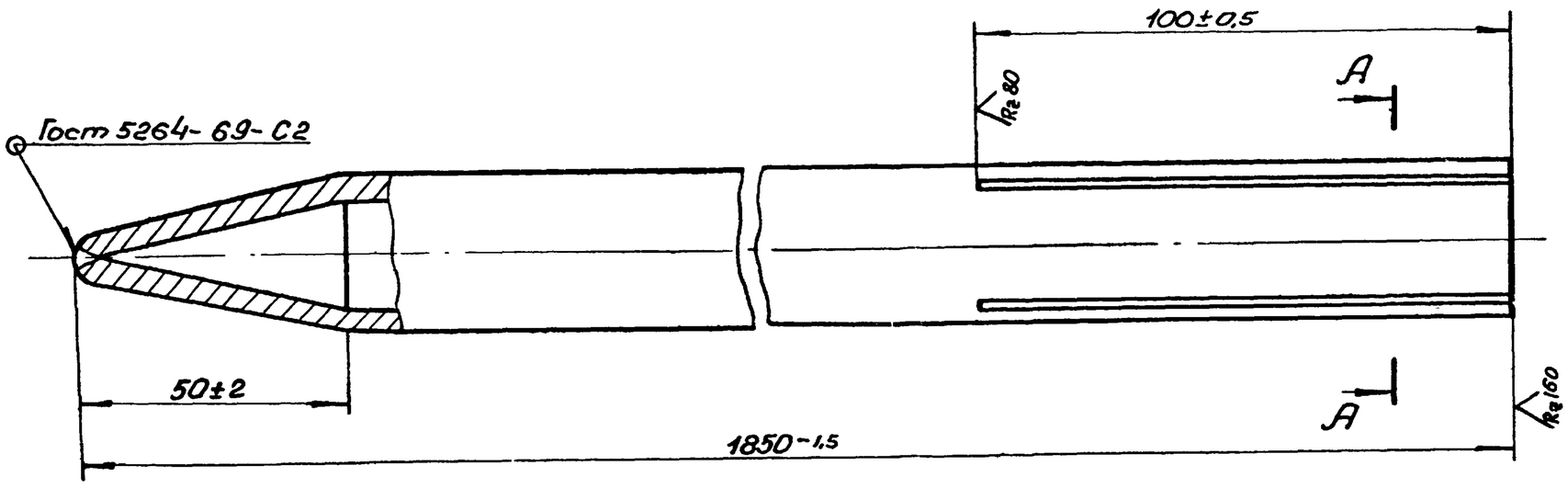

А – А

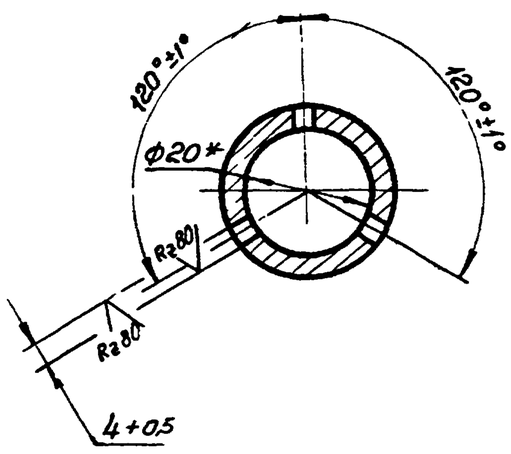

1. Электрод Э42 Гост 9467-60
2.* Размер для справок.

					ТГ-20-01.00.01			
Изм	Лист	Nдокум.	подп.	дата	Труба	Лит	Масса	Масштаб
Разраб.		Малыш					3,6	1:1
Пров.		Притуленко				Лист	Листов	
Т.контр.		Малыш						
Рук.		Кашлер			Труба У20 Гост 3262-62	Укргипроинжпроект		
Н.контр.		Петриковец						
Утв.								

Копировал Жирив. Формат 12

Формат	Зона	Поз.	Обозначение	Наименование	Кол.	Примеч.
				Гайки Гост 5915-70		
		12		М12.5.019	8	
		13		М16.5.019	4	
				Шайбы Гост 6402-70		
		14		12 65Г 019	8	
		15		16 65Г 019	4	

Изм	Лист	Nдокум.	подп.	дата	ТГ-20-00.00.00	Лист 2

Формат 11

Формат	Зона	Поз.	Обозначение	Наименование	Кол.	Примеч.
				Документация		
22			ТГ-20-00.00.00 СБ	Сборочный чертеж		
				Сборочные единицы		
11		1	ТГ-20-01.00.00	Штырь	1	
11		2	ТГ-20-02.00.00	Опора	1	
				Детали.		
11		5	ТГ-20-00.00.01	Держатель	1	
11		6	ТГ-20-00.00.02	Скоба	1	
11		7	ТГ-20-00.00.03	Болт	6	
				Стандартные изделия.		
				Болты Гост 7798-70		
		10		М12×25.58.019	2	
		11		М16×25.58.019	4	

Подп. и дата | Инв. N дубл. | Взам. инв. N | Подп. и дата | Инв. N подл.

6804/III ч.2

					ТГ-20-00.00.00			
Изм	Лист	Nдокум.	подп.	дата	Молниеотвод стержневой	Лит.	Лист 1	Листов 2
Разраб.		Малыш						
Пров		Притуленко				Укргипроинжпроект		
Рук		Кашлер						
Нконтр.		Петриковец						
Утв								

Копировал Жирив. Формат 11

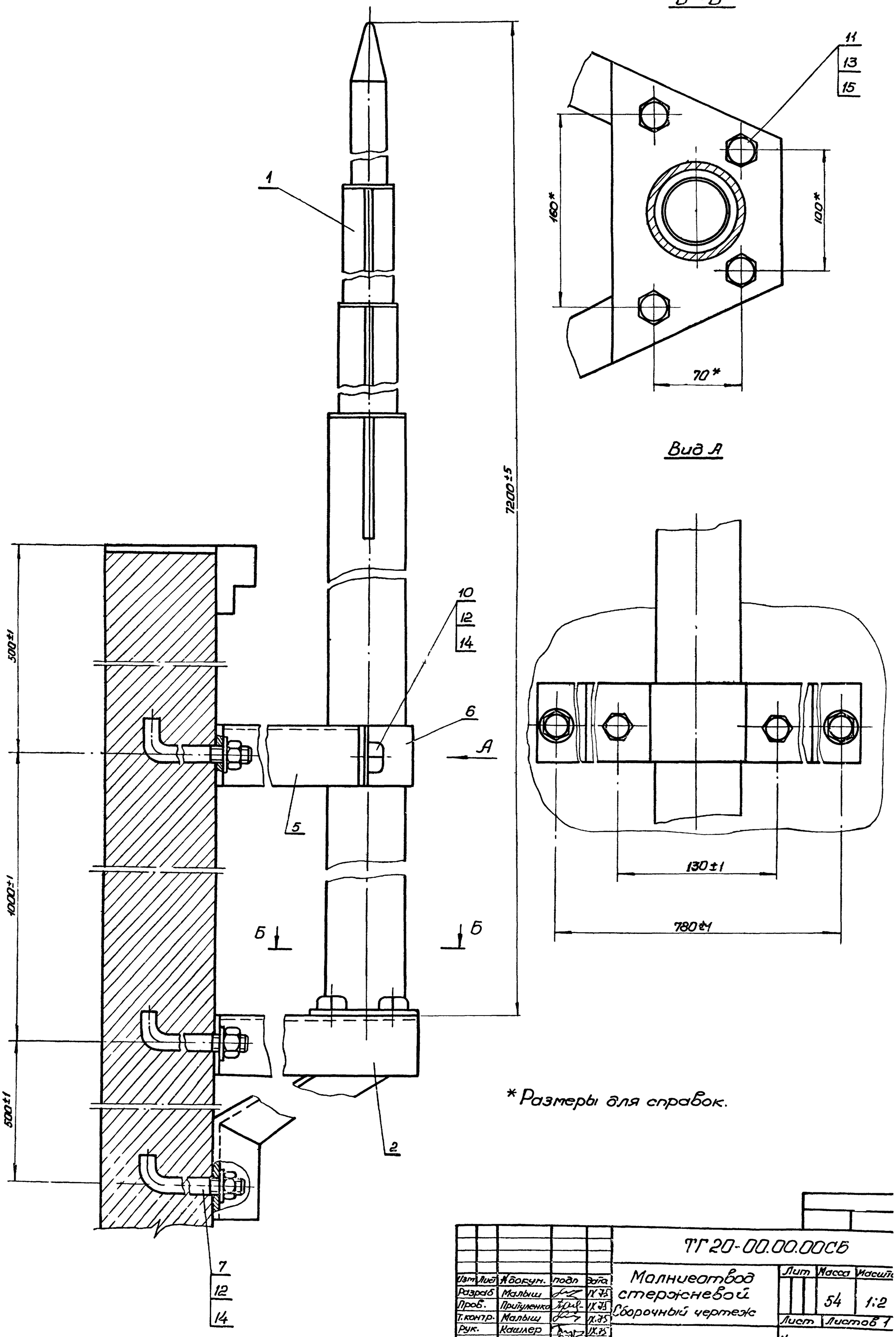

* Размеры для справок.

Изм	Лист	N докум.	Подп	Дата	ТГ20-00.00.00СБ			
Разраб		Малыш		IX.75	Молниеотвод стержневой Сборочный чертеж	Лит	Масса	Масштаб
Пров.		Прийуленко		IX.75			54	1:2
Т.контр.		Малыш		IX.75		Лист	Листов 1	
Рук.		Кашлер		IX.75		Укргипроинжпроект		
Н контр.		Марцинкевич		IX.75				
Утв		Бабенко		IX.75				

Копировал

Формат 22

6804/III 4.2

ТГ20-00.00.02

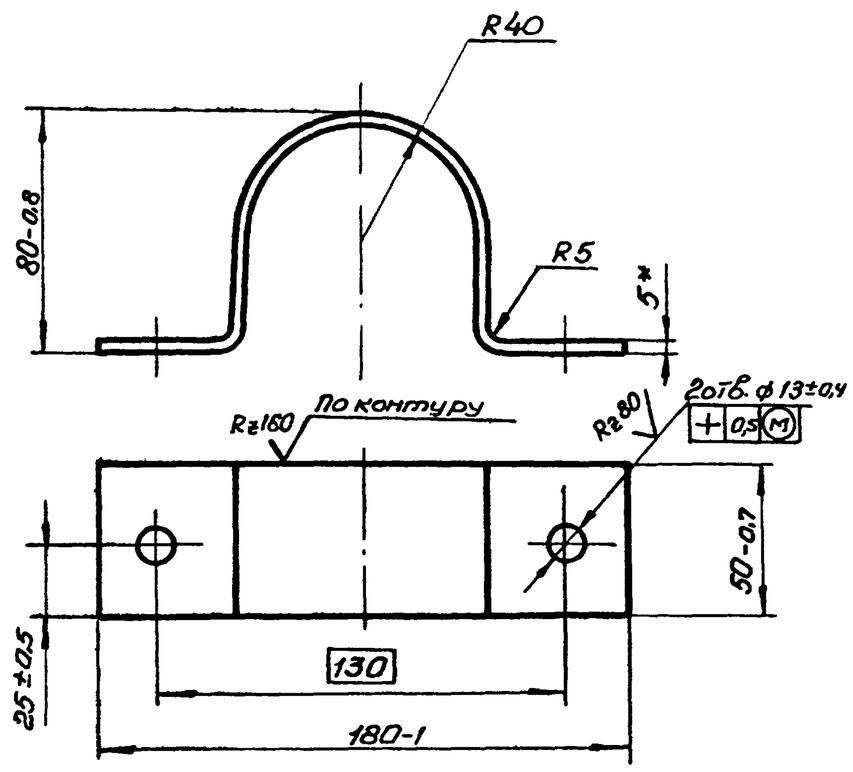

1. Длина развертки $l = 215^{*}$ мм
2. * Размеры для справок

Изм	Лист	№ докум.	подп.	дата	ТГ-20-00.00.02		
Разраб.	Малыш			1.75	Скоба	Лит.	Масса 0,4 / Масштаб 1:2
Пров.	Прийуленко			1.75		Лист	Листов 1
Т.контр.	Малыш			1.75			
Рук.	Кашлер			1.75	Лист 5 Гост 5681-57 / Ст3 Гост 14637-69	Укргипроинжпроект	
Н.контр.	Петриковец						
Утв.							

Копировал — Формат 11

ТГ20-01.00.04

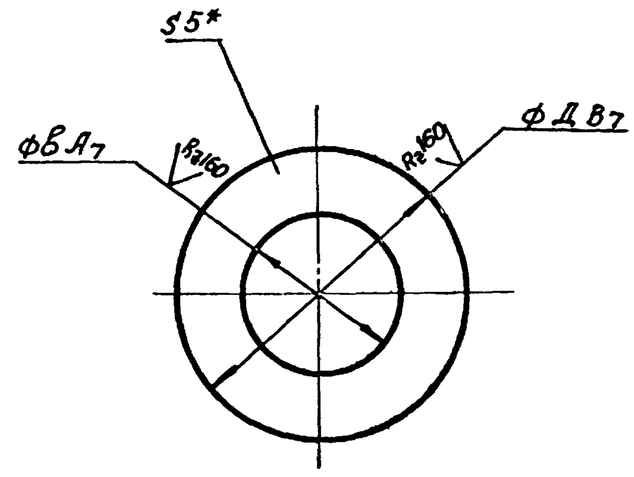

Обозначение	Д	В	Масса кг
ТГ-20-01.00.04	48	27	0,06
-01	70	49	0,06
-02	78	60	0,07

* Размер для справок.

Изм	Лист	№ докум.	подп.	дата	ТГ-20-01.00.04		
Разраб.	Малыш			1.75	Кольцо	Лит.	Масса см.табл. / Масштаб —
Пров.	Прийуленко			1.75		Лист	Листов
Т.контр.	Малыш			1.75			
Рук.	Кашлер			1.75	Лист 5 Гост 5681-57 / Ст3 Гост 14637-69	Укргипроинжпроект	
Н.контр.	Петриковец						
Утв.							

Копировал — Формат 11

ТГ20-00.00.01

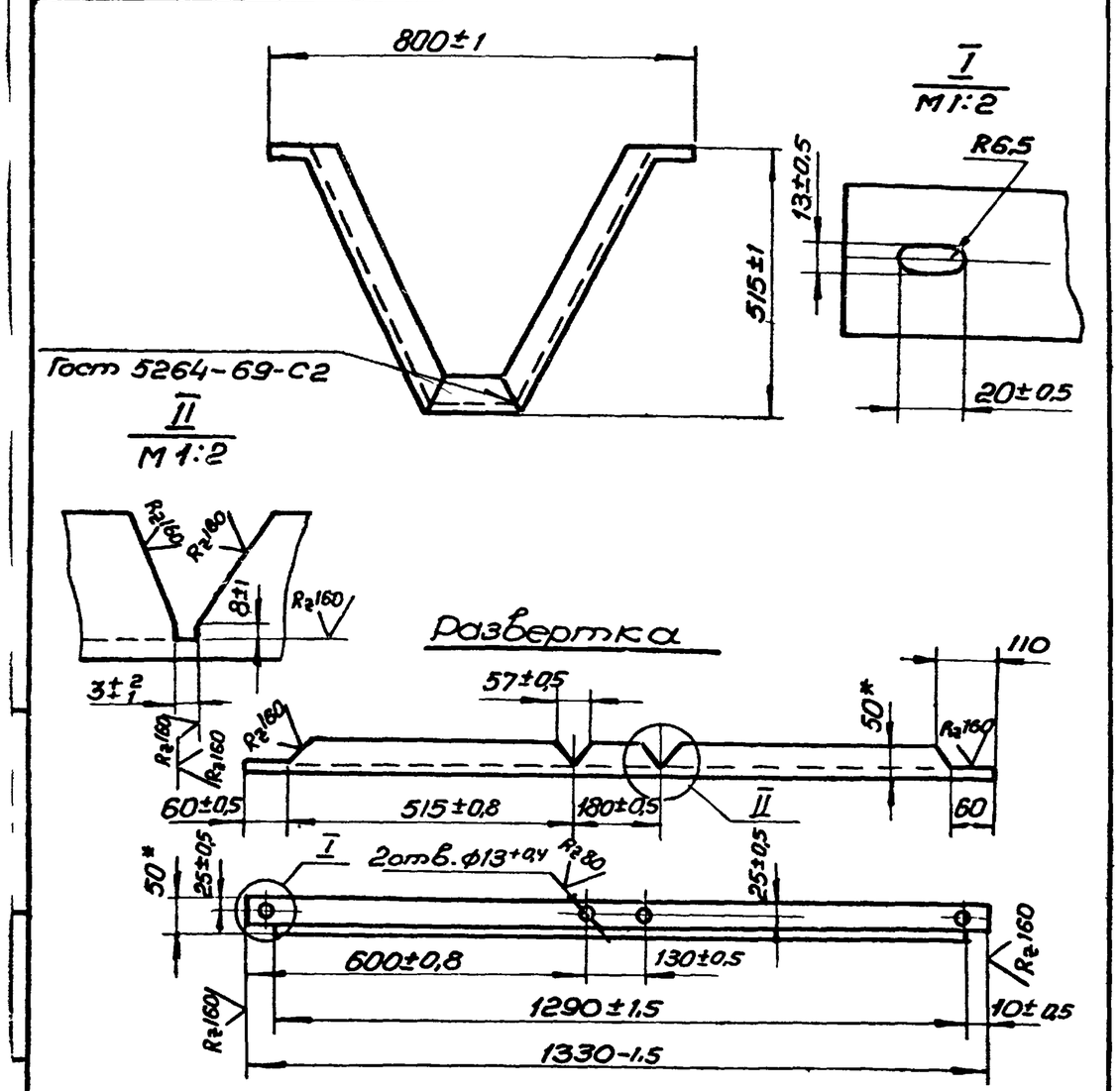

1. Электрод Э42 Гост 9467-60.
2. * Размеры для справок.

Изм	Лист	№ докум.	подп.	дата	ТГ-20-00.00.01		
Разраб.	Малыш			1.75	Держатель	Лит.	Масса 3,9 / Масштаб 1:10
Пров.	Прийуленко			1.75		Лист	Листов 1
Т.контр.	Малыш			1.75			
Рук.	Кашлер			1.75	Уголок Б 50х50х4 Гост 8509-72 / Ст3 Гост 535-58	Укргипроинжпроект	
Н.контр.	Петриковец						
Утв.							

Копировал — Формат 11

Формат	Зона	Поз.	Обозначение	Наименование	Кол.	Примеч.
				Документация		
12			ТГ20-01.00.00 СБ	Сборочный чертеж		
				Детали		
12		1	ТГ20-01.00.01	Труба	1	
11		2	ТГ20-01.00.02	Труба	1	
11		3	ТГ20-01.00.02-01	Труба	1	
11		4	ТГ20-01.00.03	Труба	1	
11		5	ТГ20-01.00.04	Кольцо	1	
11		6	ТГ20-01.00.04-01	Кольцо	1	
11		7	ТГ20-01.00.04-02	Кольцо	1	
11		8	ТГ20-01.00.05	Пластина	1	
54		9	ТГ20-01.00.06	Пластина		
				Лист 4 Гост 5681-57 / Ст3 Гост 14637-69		
				22-0,2 × 100-0,8	9	

6804/III ч.2

Изм	Лист	№ докум.	подп.	дата	ТГ20-01.00.00		
Разраб.	Малыш			1.75	Штырь	Лит.	Лист / Листов 1
Пров.	Прийуленко			1.75			
Рук.	Кашлер			1.75		Укргипроинжпроект	
Н.контр.	Марцинкевич						
Утв.							

Копировал — Формат 11

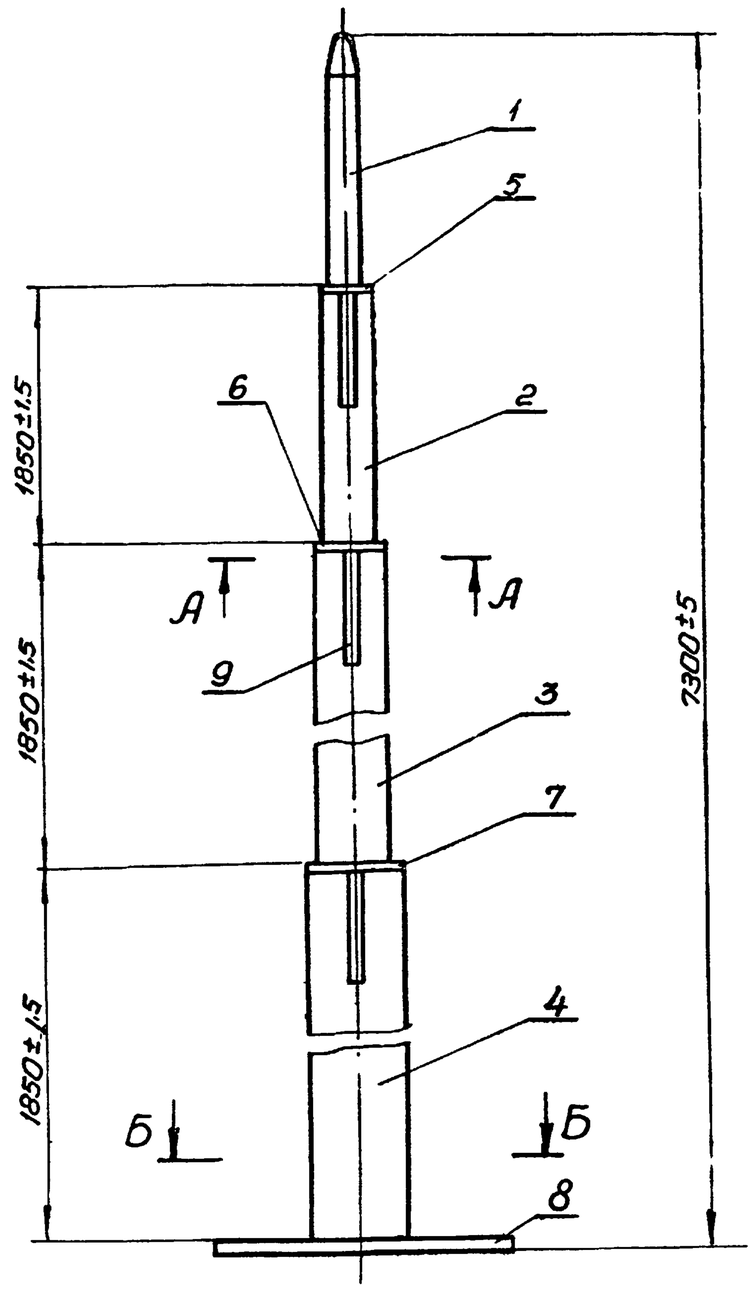

А – А
М1:1

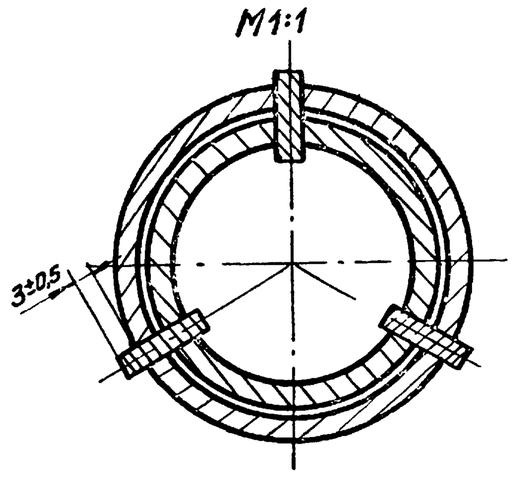

Б – Б

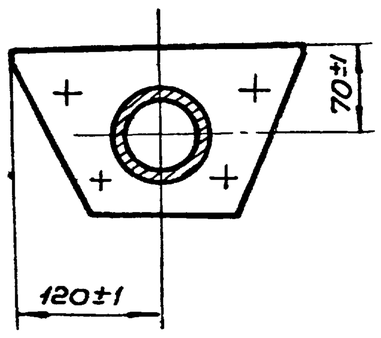

1. Сварные швы мест прилегания деталей тавровые - Т1-Δ3 по Гост 5264-69
2. Электрод Э42 Гост 9467-60

					ТГ20-01.00.00 СБ			
Изм.	Лист	Докум.	Подп.	Дата	Штырь	Лит.	Масса	Масштаб
Разраб.		Малыш			Сборочный чертеж		40,5	1:5
Пров.		Притуленко				Лист	Листов 1	
Т.контр.		Малыш				Укргипроинжпроект		
Рук.		Кашлер						
Н.контр.		Марцинкевич						
Утв.								

Копировал Жирив — Формат 12

Формат	Зона	Поз	Обозначение	Наименование	Кол.	Примеч
				Документация		
11			ТГ20-02.00.00 СБ	Сборочный чертеж		
				Детали		
12		1	ТГ20-02.00.01	Консоль	1	
11		2	ТГ20-02.00.02	Опора	2	

					ТГ20-02.00.00			
Изм.	Лист	Докум.	Подп.	Дата	Опора	Лит.	Лист	Листов 1
Разраб.		Малыш						
Пров.		Притуленко				Укргипроинжпроект		
Рук.		Кашлер						
Н.контр.		Марцинкевич						
Утв.								

Копировал — Формат 11

ТГ20-02.00.00СБ

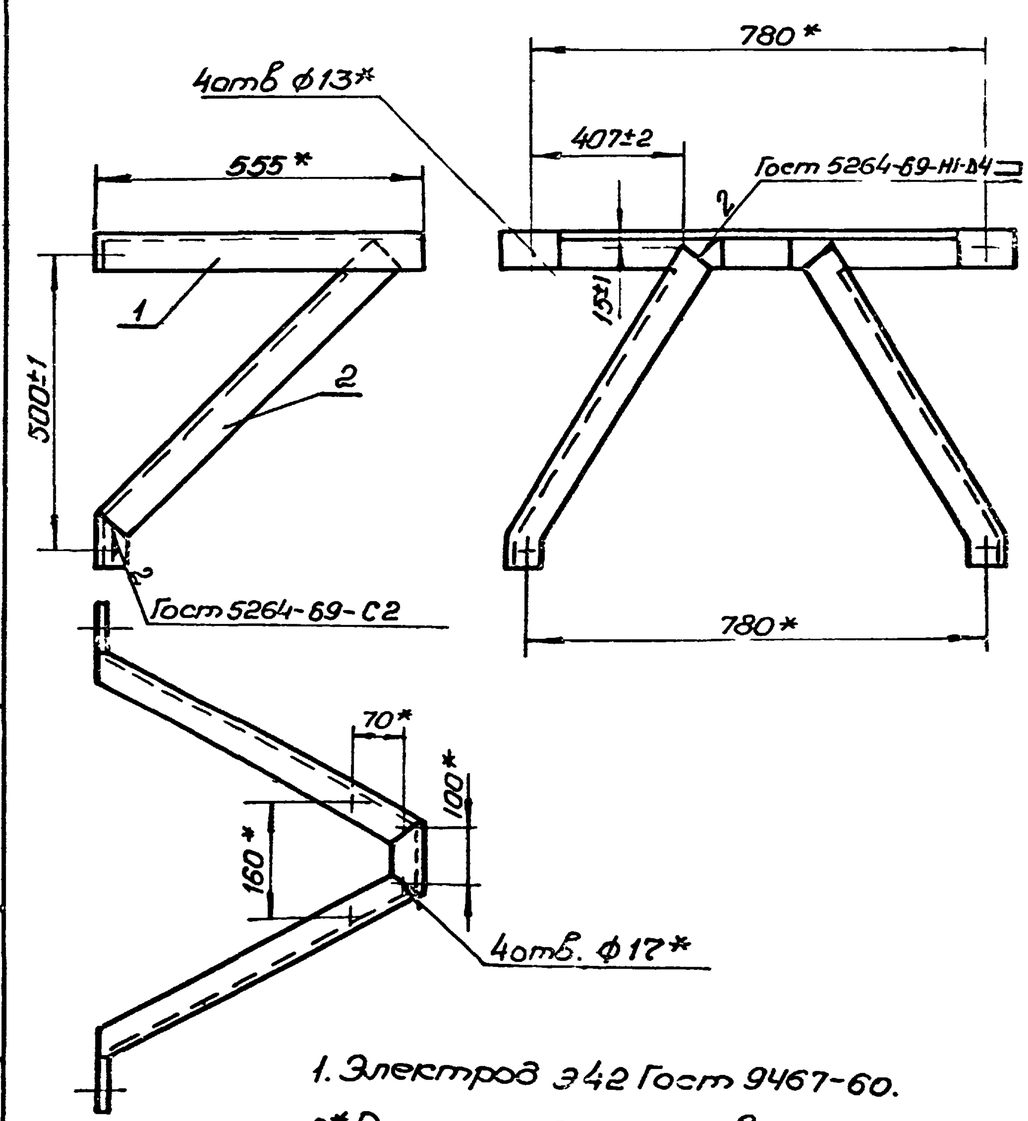

1. Электрод Э42 Гост 9467-60.
2*. Размеры для справок.

6804/III ч.2

					ТГ20-02.00.00СБ			
Изм.	Лист	Докум.	Подп.	Дата	Опора	Лит.	Масса	Масштаб
Разраб.		Малыш			Сборочный чертеж.		8,5	1:10
Пров.		Притуленко				Лист	Листов 1	
Т.контр.		Малыш				Укргипроинжпроект		
Рук.		Кашлер						
Н.контр.		Марцинкевич						
Утв.								

Копировал Жирив — Формат 11

Подп. и дата | Инв. № дубл. | Взам. инв. № | Подп. и дата | Инв. № подл.

ТГ20-01.00.02

30

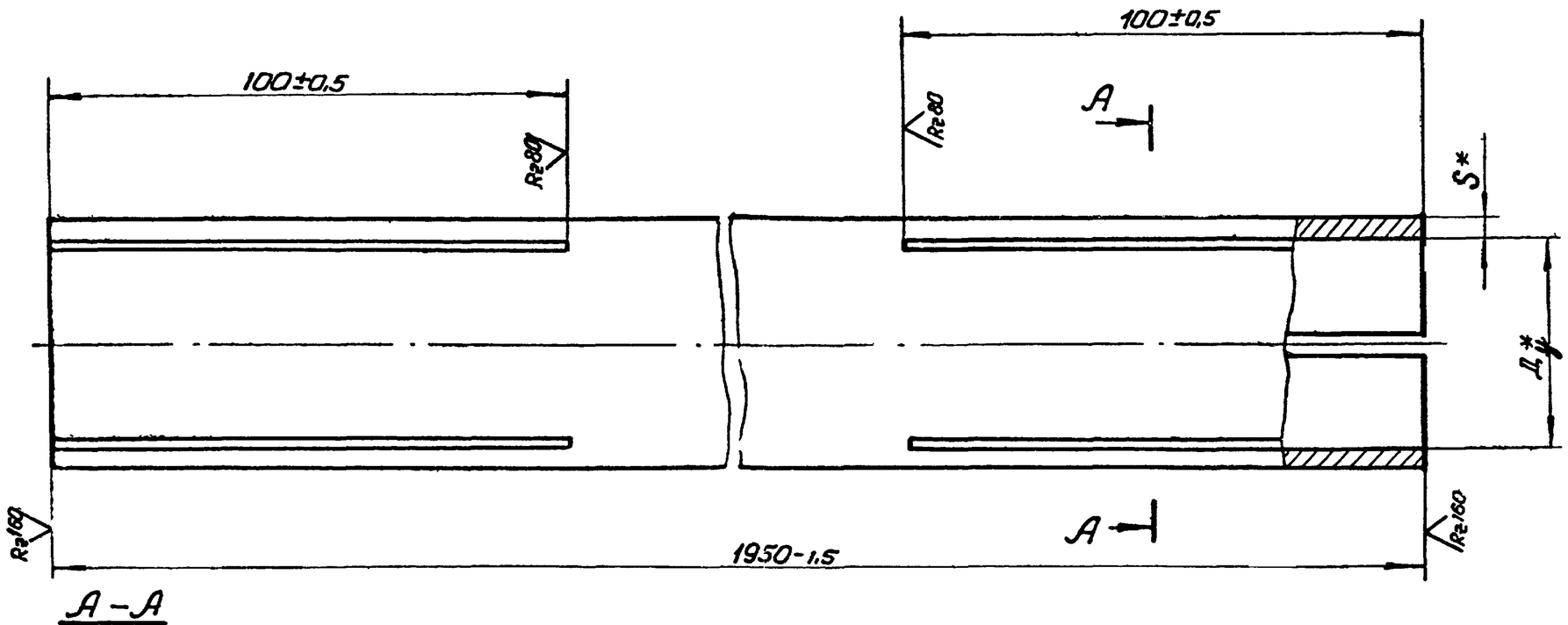

А–А

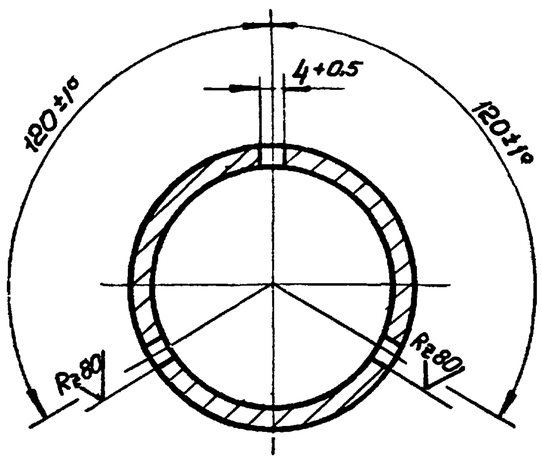

Обозначение	Dy	S	Масса кг
ТГ20-01.00.02	40	4	8,6
-01	50	4,5	12,2

* Размеры для справок.

Изм.	Лист	№докум.	подп.	дата	ТГ-20-01.00.02			
Разраб.		Малыш			Труба	Лит.	Масса	Масштаб
Пров.		Притуленко					см.табл.	–
Т.контр.		Малыш				Лист	Листов 1	
Рук.		Кашлер			Труба УД Гост 3262-62	Укргипроинжпроект		
Н.контр.		Петриковец						
Утв.								

Копировал — Формат 12

ТГ20-01.00.06

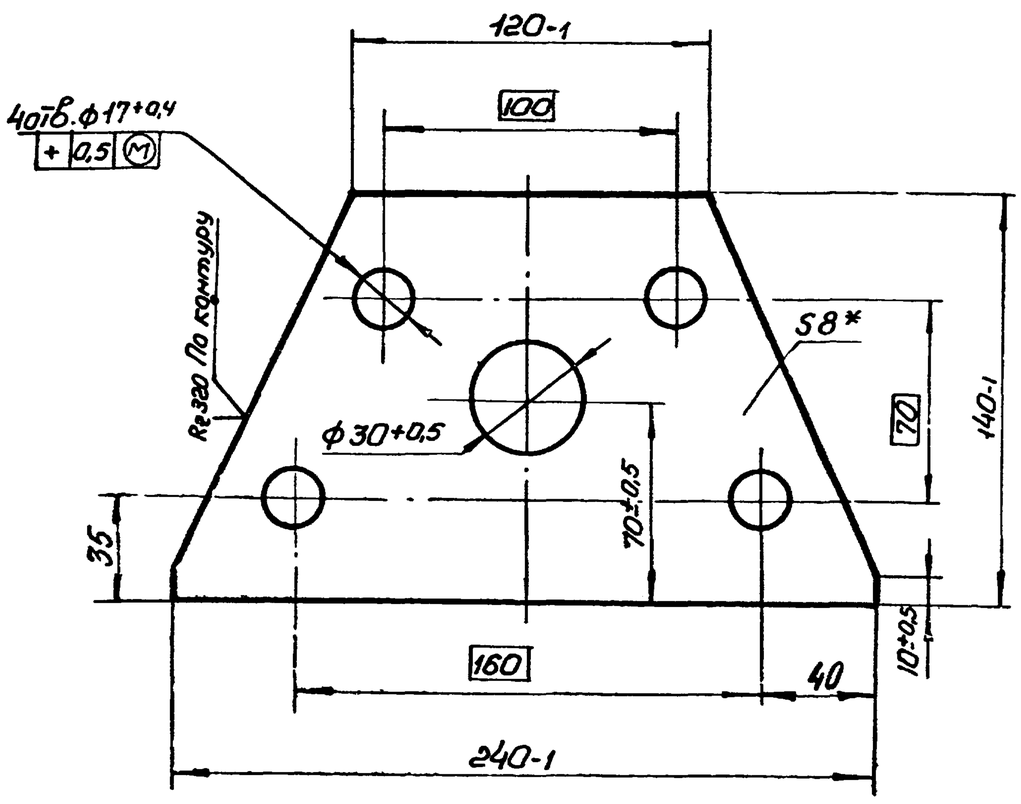

* Размер для справок

Изм.	Лист	№докум.	подп.	дата	ТГ20-01.00.06			
Разраб.		Малыш			Пластина	Лит.	Масса	Масштаб
Пров.		Притуленко					1,8	1:2
Т.контр.		Малыш				Лист	Листов 1	
Рук.		Кашлер			Лист 8 Гост 5681-57 / Ст3 Гост 14637-69	Укргипроинжпроект		
Н.контр.		Петриковец						
Утв.								

Копировал — Формат 11

ТГ-20-01.00.03

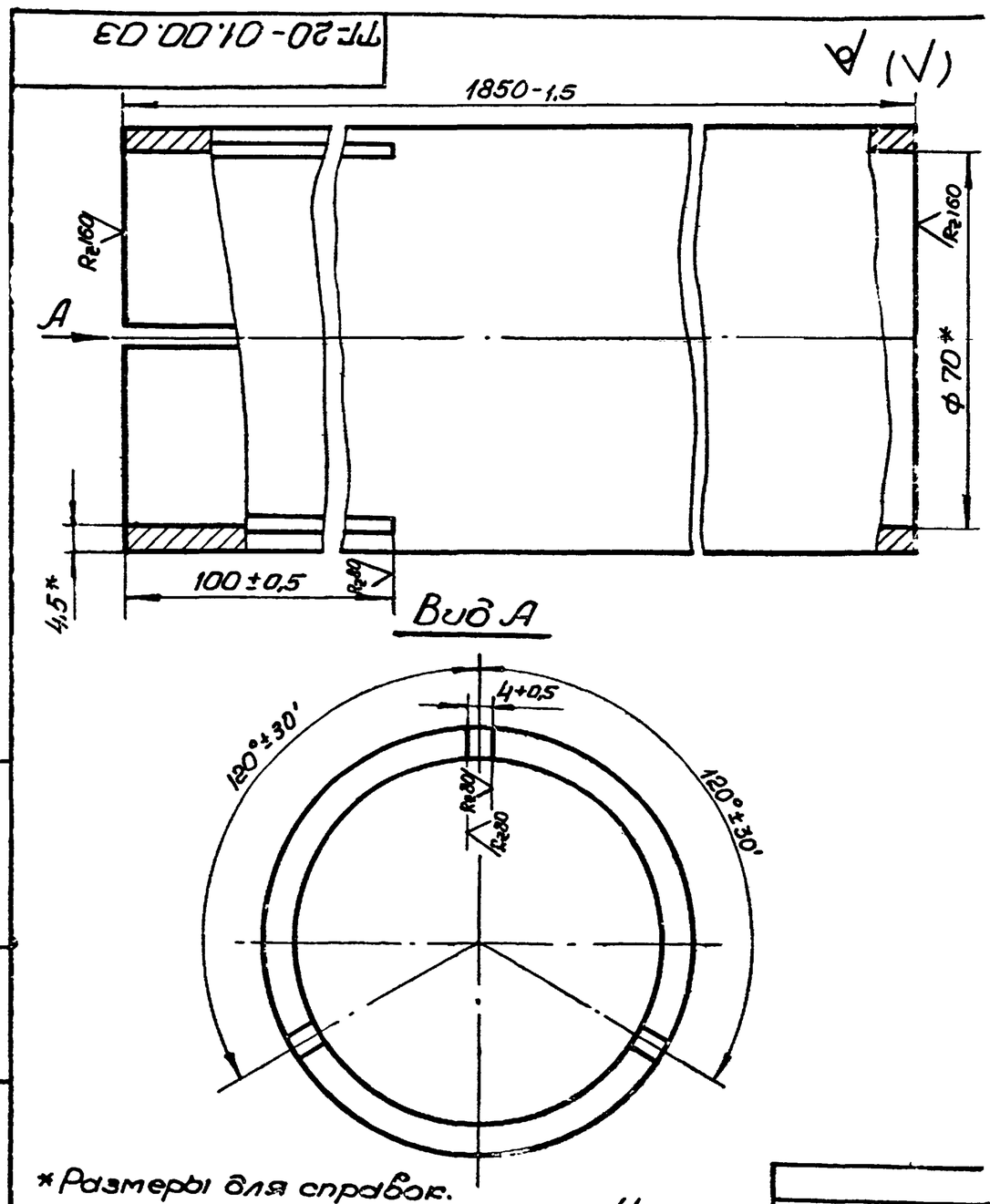

* Размеры для справок.

6804/III ч.2

Изм.	Лист	№докум.	подп.	дата	ТГ-20-01.00.03			
Разраб.		Малыш			Труба	Лит.	Масса	Масштаб
Пров.		Притуленко					15,5	1:1
Т.контр.		Малыш				Лист	Листов 1	
Рук.		Кашлер			Труба У70 Гост 3262-62	Укргипроинжпроект		
Н.контр.		Петриковец						
Утв.								

Копировал — Формат 11

Инв.№ подл. | Подп. и дата | Взам.инв.№ | Инв.№ дубл. | Подп. и дата

ТГ20-00.00.03

(√) А

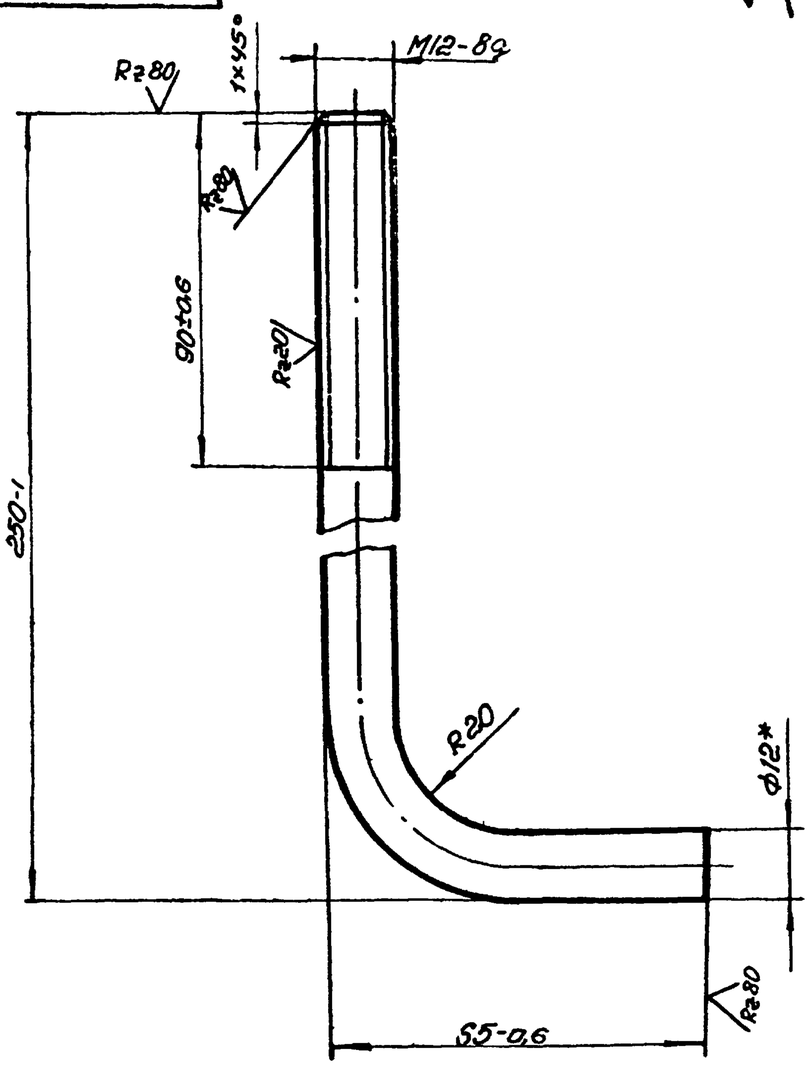

* Размер для справок

Изм.	Лист	№ докум.	Подп.	Дата	ТГ20-00.00.03			
Разраб.		Малыш			Болт	Лит.	Масса	Масштаб
Пров.		Притуленко					0,8	1:1
Т.контр.		Малыш				Лист	Листов 1	
Рук.		Кашлер			12(4) ГОСТ 7417-57	Укргипроинжпроект		
Н.контр.		Петриковец			Круг калибр. 35 ГОСТ 1051-59			
Утв.								

Копировал Фирсов

ТГ20-02.00.02

(√) А′ (31)

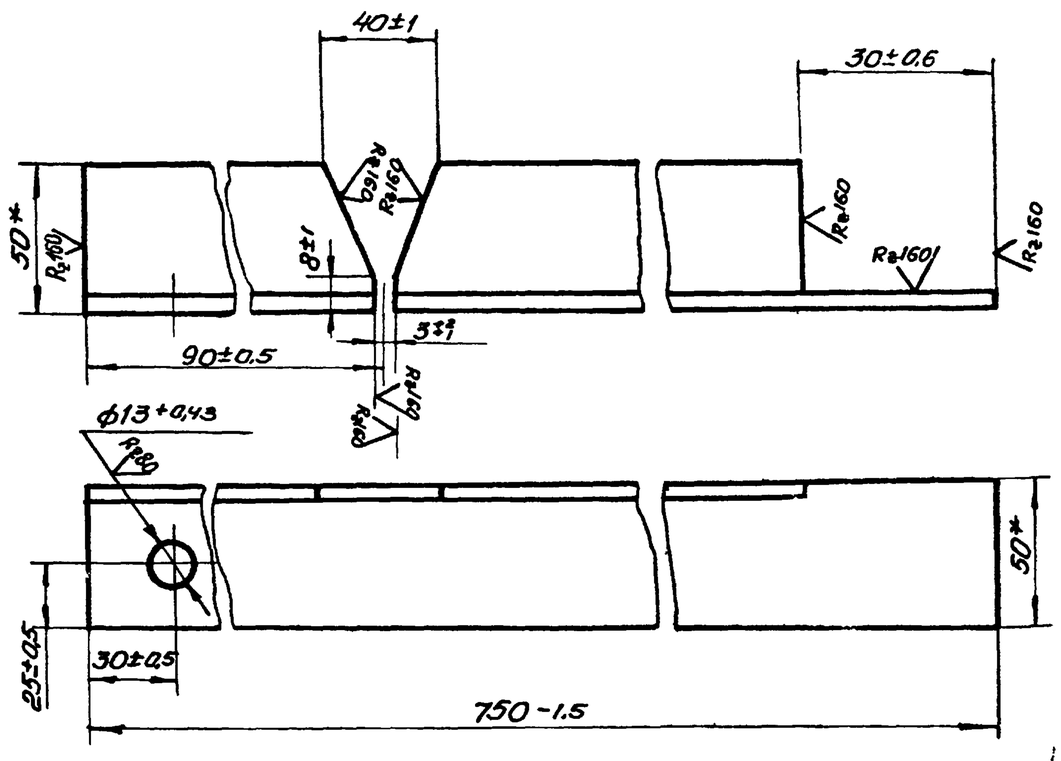

*Размеры для справок.

Изм.	Лист	№ докум.	Подп.	Дата	ТГ20-02.00.02			
Разраб.		Малыш			Опора	Лит	Масса	Масштаб
Пров.		Притуленко					2,1	1:2
Т.контр.		Малыш				Лист	Листов 1	
Рук.		Кашлер			Уголок Б-50×50×4 ГОСТ 8509-72	Укргипроинжпроект		
Н.контр.		Петриковец			Ст3 ГОСТ 535-58			
Утв.								

Копировал Фирсов — Формат 11

ТГ20-02.00.01

(√) А

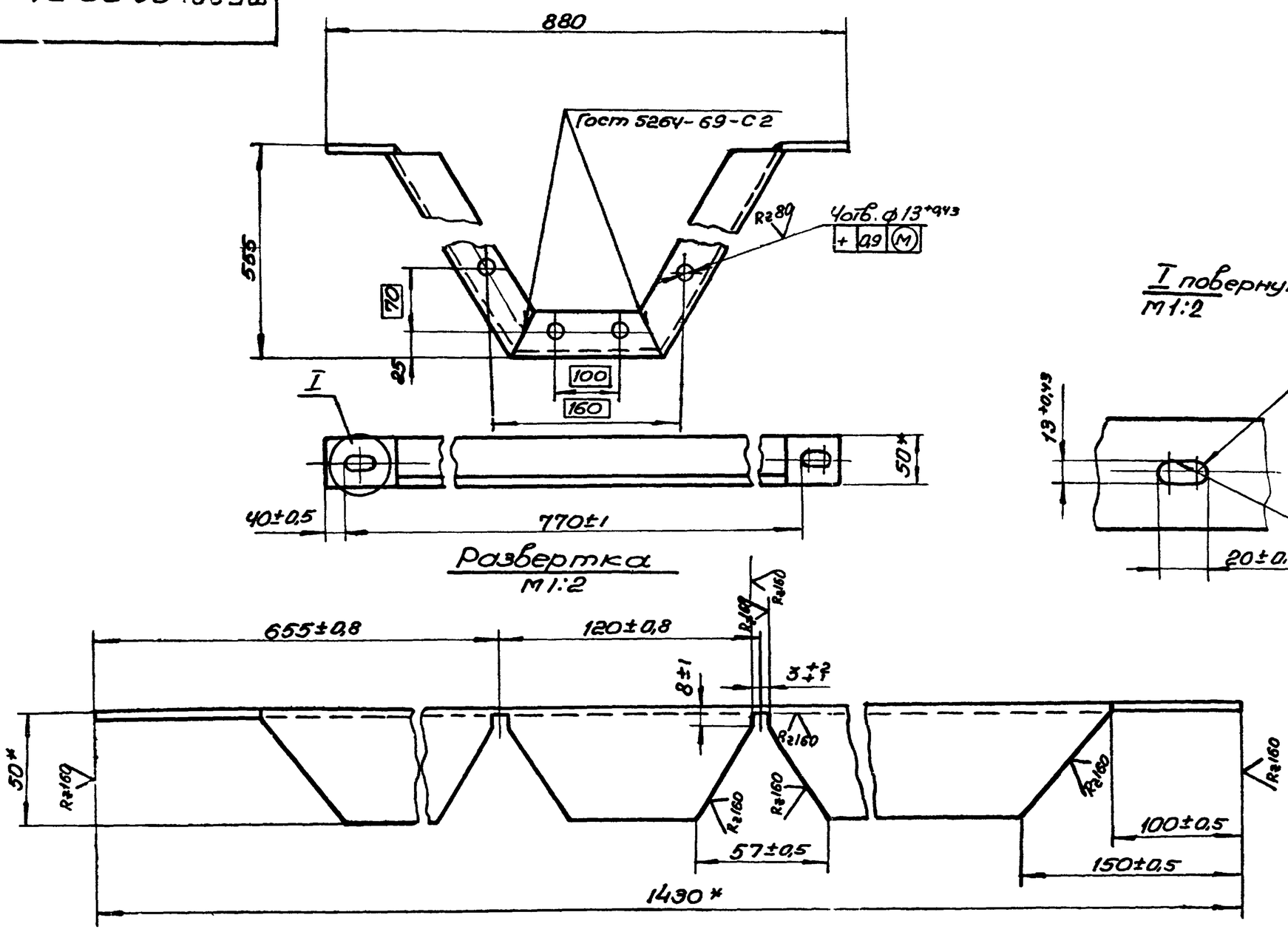

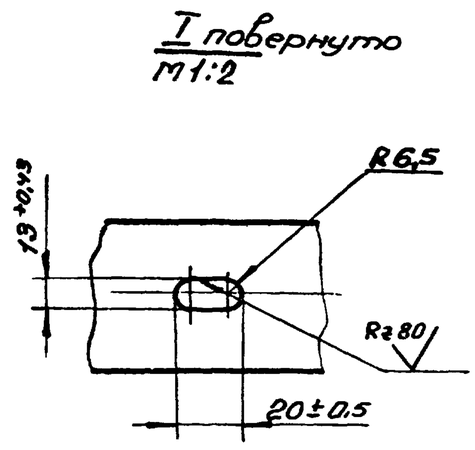

1. Электрод Э42 ГОСТ 9467-60
2. *Размеры для справок.

Изм.	Лист	№ докум.	Подп.	Дата	ТГ 20-02.00.01			
Разраб.		Малыш			Консоль	Лит	Масса	Масштаб
Пров.		Притуленко					4,3	1:5
Т.контр.		Малыш				Лист	Листов 5	
Рук.		Кашлер			Уголок Б-50×50×4 ГОСТ 8509-72	Укргипроинжпроект		
Н.контр.		Петриковец			Ст3 ГОСТ 535-58			
Утв.								

6804/III ч.2

Копировал Фирсов — Формат 12

Инв. № подл. | Подп. и дата | Взам. инв. № | Инв. № дубл. | Подп. и дата