ТИПОВОЙ ПРОЕКТ
294-3-24

БАССЕЙН

СО СТЕНАМИ ИЗ КИРПИЧА С КРЫТЫМИ ВАННАМИ 25×11 м И ДЕТСКОЙ

СОСТАВ ПРОЕКТА

АЛЬБОМ О	МАТЕРИАЛЫ ДЛЯ ПРИВЯЗКИ И ЧЕРТЕЖИ НУЛЕВОГО ЦИКЛА РАБОТ
АЛЬБОМ I	АРХИТЕКТУРНО—СТРОИТЕЛЬНЫЕ И ТЕХНОЛОГИЧЕСКИЕ ЧЕРТЕЖИ
АЛЬБОМ II	ИЗДЕЛИЯ ЗАВОДСКОГО ИЗГОТОВЛЕНИЯ
АЛЬБОМ III	САНИТАРНО—ТЕХНИЧЕСКИЕ И ЭЛЕКТРОТЕХНИЧЕСКИЕ ЧЕРТЕЖИ
АЛЬБОМ IV	ЭЛЕКТРООБОРУДОВАНИЕ ЗАДАНИЕ ЗАВОДУ—ИЗГОТОВИТЕЛЮ
АЛЬБОМ V	АВТОМАТИЗАЦИЯ САНТЕХУСТРОЙСТВ ЗАДАНИЕ ЗАВОДУ—ИЗГОТОВИТЕЛЮ
АЛЬБОМ VI	ЗАКАЗНЫЕ СПЕЦИФИКАЦИИ
АЛЬБОМ VII	СМЕТЫ

АЛЬБОМ II

13630-03 ц1-72

РАЗРАБОТАН
ЦНИИЭП ЗРЕЛИЩНЫХ ЗДАНИЙ
И СПОРТИВНЫХ СООРУЖЕНИЙ
ИМЕНИ Б.С.МЕЗЕНЦЕВА

УТВЕРЖДЕН ГОСГРАЖДАНСТРОЕМ
ПРИКАЗ №237 ОТ 25 ОКТЯБРЯ 1974 г
ВВЕДЕН В ДЕЙСТВИЕ ЦНИИЭП ЗРЕЛИЩНЫХ
ЗДАНИЙ И СПОРТИВНЫХ СООРУЖЕНИЙ
ИМЕНИ Б.С.МЕЗЕНЦЕВА
ПРИКАЗ №112 ОТ 15 ОКТЯБРЯ 1975 г.

Госстрой СССР
ЦЕНТРАЛЬНЫЙ ИНСТИТУТ ТИПОВОГО ПРОЕКТИРОВАНИЯ
Свердловский филиал
620062, г.Свердловск-62, ул.Чебышева, 4
Заказ№ 855 Инв.№ 13630-03 тираж 150
Сдано в печать 4.02 1983г. цена 1-36

Наименование листа	Лист рабочего чертежа	Стр. альбома
Содержание альбома	1	2
Сетки С-0-1; С-0-2; С-0-3; С-0-4.	НЖ-1	3
Сетки С-0-5; С-0-6; С-0-7; С-0-8.	НЖ-2	4
Сетки С-0-9; С-0-10; С-0-11; С-0-12.	НЖ-3	5
Сетки С-0-13; С-0-14; С-0-15; С-0-16.	НЖ-4	6
Сетки С-0-17 и С-0-18. Каркас КР-9.	НЖ-5	7
Сетки С-1; С-2; С-3; С-4.	НЖ-6	8
Сетки С-5; С-6; С-7; С-8.	НЖ-7	9
Сетки С-9; С-10; С-11; С-12.	НЖ-8	10
Сетки С-13; С-14; С-15; С-16.	НЖ-9	11
Сетки С-17; С-18; С-19; С-20.	НЖ-10	12
Сетки С-21; С-22; С-23; С-24.	НЖ-11	13
Сетки С-25; С-26; С-30. Закладная деталь ЗД-1.	НЖ-12	14
Каркасы КР-1; КР-2. Сетка С-27 Закладные детали ЗД-3; ЗД-3а.	НЖ-13	15
Каркасы КР-3; КР-4; КР-5. Сетка С-28.	НЖ-14	16
Каркасы КР-6; КР-7. Сетки С-29; С-31.	НЖ-15	17
Сетки СН-2-4; СН-2-6; СН-2-6а Закладная деталь ЗД-2.	НЖ-16	18
Прогон П-60. Дверная подушка ДП-1.	НЖ-17	19
Фундаментная плита ФП-1 под насос.	НЖ-18	20
Фундаментная плита ФП-1 под насос. Рамка МР-15; ЗД-7; С-32 и ОР-3.	НЖ-19	21
Отопительные панели типа I и Iв. Армирование панелей. Дополнительные закладные детали в колоннах КСК-456-24-1; КНК-436-24-1; КВК-442-24-1; КСК-433-24-1	НЖ-20	22
Отопительные панели II; IIв. Армирование панелей.	НЖ-21	23
Отопительные панели типа I и Iв и II; IIв. Арматура; каркас КР-8.	НЖ-22	24
Лестница АМ-1. Ковчег ИМ-6. Металлическая рамка РМ-18 для светильника типа ВАЗ. Балка БР-10.	ИМ-1	25
Металлические рамки МР-1 ÷ МР-9; МР-11. Закладные детали ЗД-4 ÷ ЗД-6; ЗД-4а	ИМ-2	26
Лестница АМ-2. Рамки МР-12 ÷ МР-14. Стальная балка СБ-3.	ИМ-3	27
Стальные балки СБ-1; СБ-2. Решетка РВ-1. Подвески А-1 ÷ А-8.	ИМ-4	28
Лестница А-8. Металлические ковчеги ИМ-1; ИМ-2; ИМ-3т.н; ИМ-4; ИМ-5.	ИМ-5	29
Гардеробная стойка.	ИД-1	30
Гардеробная стойка. Узлы и детали.	ИД-2	31
Узлы гардеробной стойки.	ИД-3	32
Шаблон крюка вешалки и детали I и II.	ИД-4	33
Щитки вешалки Щ-1; Щ-2.	ИД-5	34
Дверь ИД-1. Общий вид. Спецификация.	ИД-6	35
Дверь ИД-2. Общий вид. Спецификация.	ИД-7	36
Двери ИД-1; ИД-2. Сечения. Ручка.	ИД-8	37
Отбойные накладки к дверям ИД-1; ИД-2.	ИД-9	38
Окно ОН-1. Общий вид. Сечения.	ИД-10	39
Окно ОН-1. Сечения брусков.	ИД-11	40

1975	Бассейн со стенами из кирпича с крытыми балками 25×11м и детской.	Содержание альбома	Типовой проект 294-3-24	Альбом II	Лист 1

Формат 4а

С-0-1

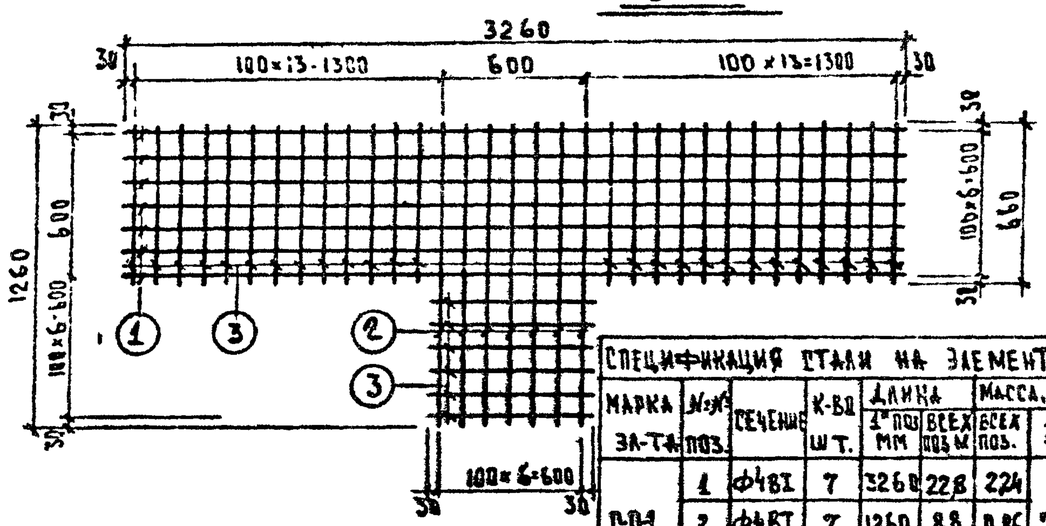

Спецификация стали на элемент							
Марка эл-та	№№ поз.	Сечение	К-во шт.	Длина 1 поз мм	Длина всех поз м	Масса, кг всех поз.	Масса, кг эл-та
С-0-1	1	Ф4ВI	7	3260	22,8	22,4	7,3
	2	Ф4ВI	7	1260	8,8	0,86	
	3	Ф4ВI	32	660	42	42	

Сетку можно заменить на две: С-1260 С-3260

Сетка С-0-1 | ТП-294-3-24 | Альбом II

С-0-2

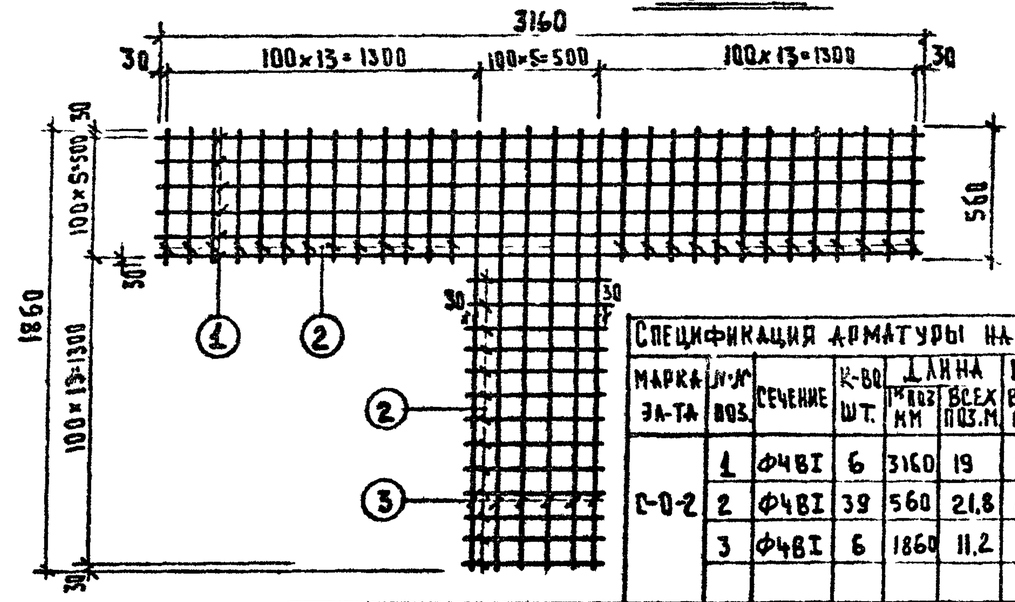

Спецификация арматуры на элемент							
Марка эл-та	№№ поз.	Сечение	К-во шт.	Длина 1 поз мм	Длина всех поз. м	Масса, кг всех поз	Масса, кг эл-та
С-0-2	1	Ф4ВI	6	3160	19	1,86	5,
	2	Ф4ВI	39	560	21,8	2,14	
	3	Ф4ВI	6	1860	11,2	1,1	

Сетку можно заменить на две: С-1860 С-3160

Сетка С-0-2 | ТП 294-3-24 | Альбом II

С-0-4

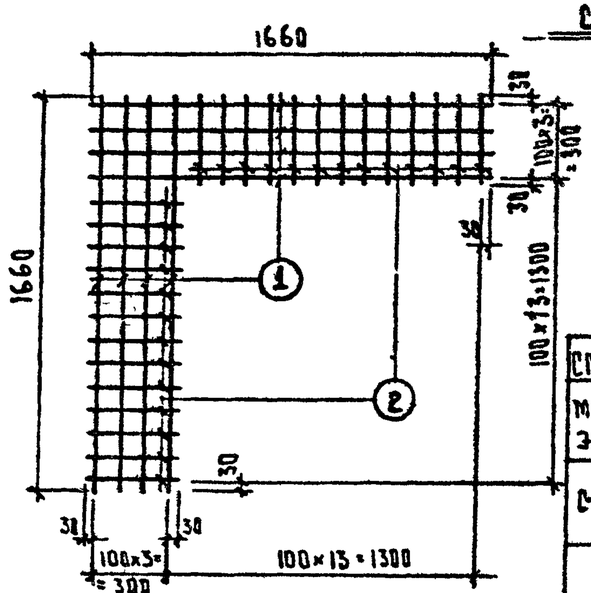

Сетку можно заменить на две: С-1660, С-1660

Спецификация арматуры на элемент							
Марка эл-та	№№ поз.	Сечение	К-во шт	Длина 1 поз мм	Длина всех поз. м	Масса, кг всех поз.	Масса, кг эл-та
С-0-4	1	Ф4ВI	8	1660	13,3	1,3	2,2
	2	Ф4ВI	26	360	9,4	0,9	

Сетка С-0-4 | ТП-294-3-24 | Альбом I

С-0-3

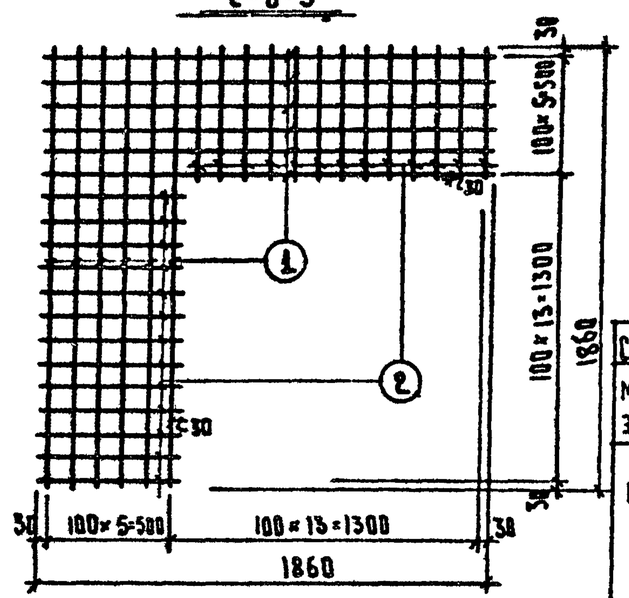

Сетки сваривать контактной точечной сваркой в соответствии с ГОСТ(ом). 14098-68

Спецификация арматуры на элемент							
Марка эл-та	№№ поз.	Сечение	К-во шт	Длина 1 поз мм	Длина всех поз м	Масса, кг всех поз.	Масса, кг эл-та
С-0-3	1	Ф4ВI	12	1860	22,3	2,19	3,62
	2	Ф4ВI	26	560	14,6	1,43	

Сетку можно заменить на две: С-1860, С-1860

Сетка С-0-3 | ТП-294-3-24 | Альбом II

Зрелищных зданий и спортивных сооружений имени В.С. Мезенцева

Москва

1975	Бассейн со стенами из кирпича с крытыми ваннами 25×11м и детской.	Сетки С-0-1; С-0-2; С-0-3; С-0-4.	Типовой проект 294-3-24	Альбом II	Лист ИЖ-1

Формат 12

С-0-5

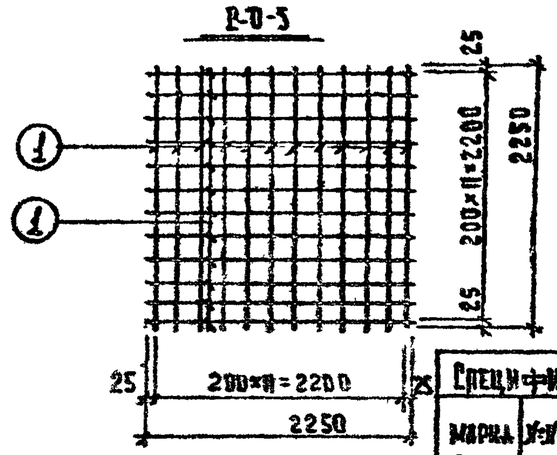

Спецификация арматуры на элемент

Марка ЗА-Т4	№№ поз.	Сечение	К-во шт	Длина 1 поз. мм	Длина всех поз. м	Масса, кг всех поз.	Масса, кг ЗА-Т4
С-0-5	1	Ф12АIII	22	2250	49,50	44	44

Сетка С-0-5

ТП-294-3-24 Альбом II

С-0-6

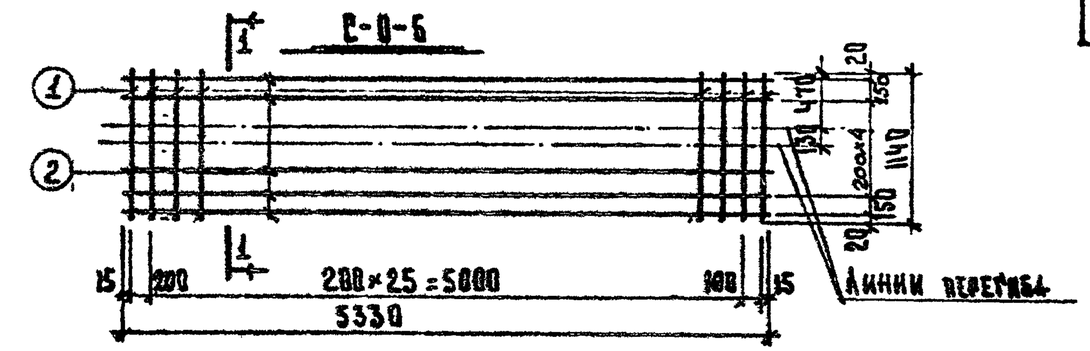

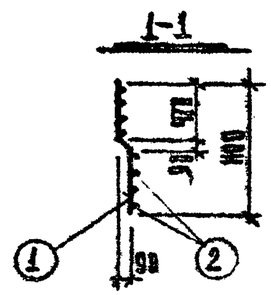

Спецификация арматуры на элемент

Марка ЗА-Т4	№№ поз.	Сечение	К-во шт	Длина 1 поз. мм	Длина всех поз. м	Масса, кг всех поз.	Масса, кг ЗА-Т4
С-0-6	1	Ф6АI	28	1140	31,9	7,08	15,4
	2	Ф6АI	7	5330	37,4	8,3	

Сетка С-0-6

ТП 294-3-24 Альбом II

С-0-7

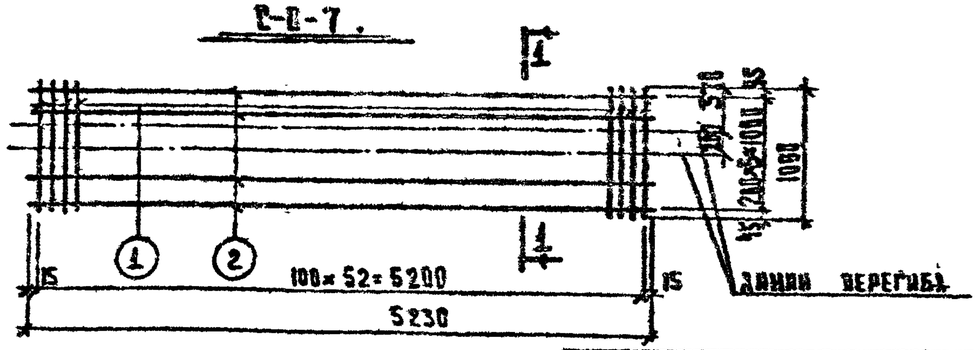

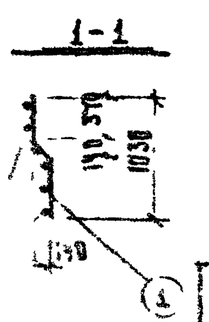

Спецификация арматуры на элемент

Марка ЗА-Т4	№№ поз.	Сечение	К-во шт	Длина 1 поз. мм	Длина всех поз. м	Масса, кг всех поз.	Масса, кг ЗА-Т4
С-0-7	1	Ф8АIII	53	1090	57,7	22,8	29,8
	2	Ф6АI	6	5230	31,3	7	

Сетка С-0-7

ТП-294-3-24 Альбом II

С-0-8

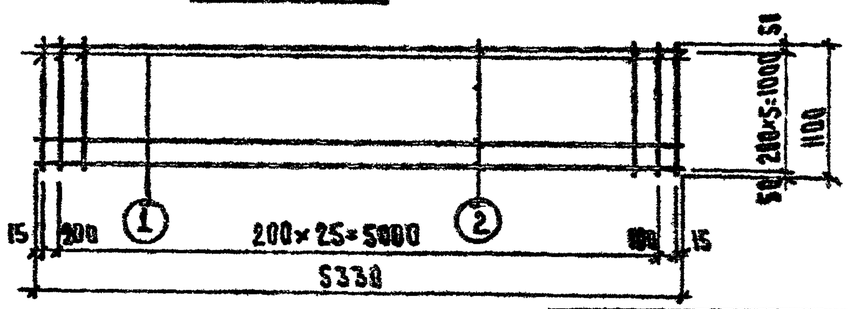

Сетки сваривать контактной точечной сваркой в соответствии с ГОСТ(ом) 14098-68

Спецификация арматуры на элемент

Марка ЗА-Т4	№№ поз.	Сечение	К-во шт	Длина 1 поз. мм	Длина всех поз. м	Масса, кг всех поз.	Масса, кг ЗА-Т4
С-0-8	1	Ф6АI	28	1100	30,8	6,84	13,9
	2	Ф6АI	6	5330	31,9	7,06	

Сетка С-0-8

ТП-294-3-24 Альбом II

17	Бассейн со стенами из кирпича с крытыми ваннами 25×11м и детской.	Сетки С-0-5; С-0-6; С-0-7; С-0-8.	Типовой проект 294-3-24	Альбом II	Лист ИЖ-2

Формат 12

Нач. маст.	Шварцберим		
Гл.конструктор маст.	Песчув		
Гл.инж. пр-та	Матвеев		
Рук.гр. инж.	Рабинович		
Исполнитель	Шифрин		
Проверил	Матвеев		

Дворцы и дома культуры, спортивные сооружения имени В.С.Мезенцева

С-0-9

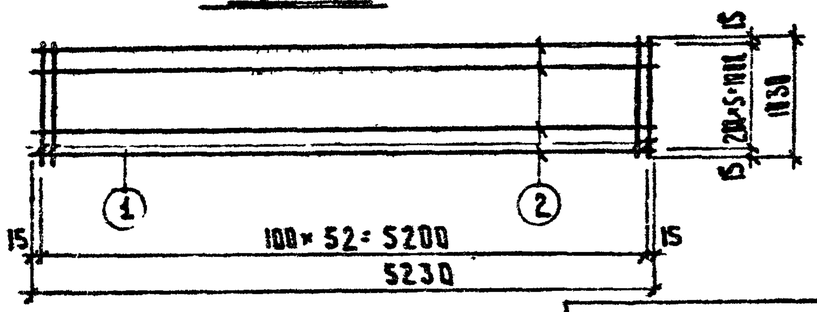

Спецификация арматуры на элемент

Марка эл-та	№№ поз.	Сечение	К-во шт.	Длина 1 поз. мм	Длина всех поз. м	Масса, кг всех поз.	Масса, кг эл-та
С-0-9	1	ф8АII	53	1030	54,6	21,5	28,5
	2	ф6АI	6	5230	31,4	7	

Сетка С-0-9

ТП-294-3-24
Альбом II

С-0-10

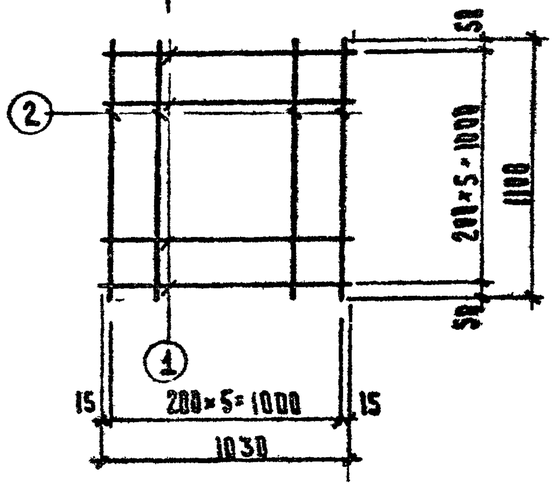

Спецификация арматуры на элемент

Марка эл-та	№№ поз.	Сечение	К-во шт	Длина 1 поз. мм	Длина всех поз. м	Масса, кг всех поз.	Масса, кг эл-та
С-0-10	1	ф6АI	6	1030	6,18	1,37	2,
	2	ф6АI	6	1100	6,6	1,46	

Сетка С-0-10

ТП-294-3-24
Альбом II

С-0-11

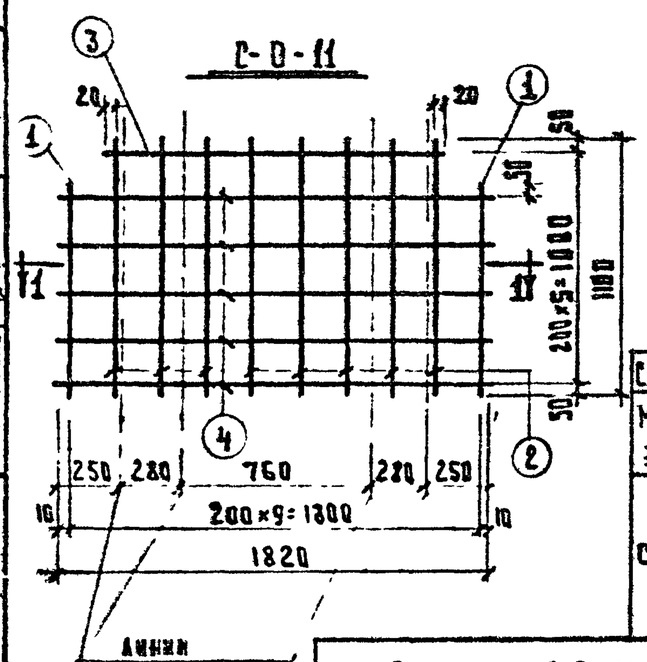

1-1

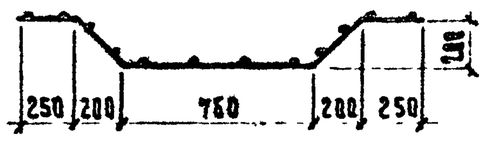

Спецификация арматуры на элемент

Марка эл-та	№№ поз.	Сечение	К-во шт.	Длина 1 поз. мм	Длина всех поз. м	Масса, кг всех поз.	Масса, кг эл-та
С-0-11	1	ф6АI	2	900	1,8	0,4	4,7
	2	ф6АI	8	1100	8,8	1,96	
	3	ф6АI	1	1440	1,44	0,32	
	4	ф6АI	5	1820	9,1	2,02	

Сетка С-0-11

ТП-294-3-24
Альбом II

С-0-12

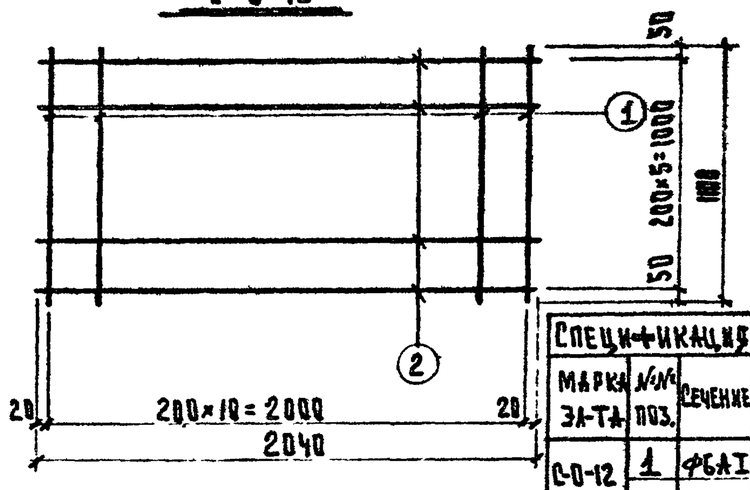

Сетки сваривать контактной точечной сваркой в соответствии с ГОСТ(ОМ) 14098-68

Спецификация арматуры на элемент

Марка эл-та	№№ поз.	Сечение	К-во шт	Длина 1 поз. мм.	Длина всех поз. м	Масса, кг всех поз.	Масса, кг эл-
С-0-12	1	ф6АI	11	1100	12,1	2,7	5
	2	ф6АI	6	2040	12,2	2,7	

Сетка С-0-12

ТП-294-3-24
Альбом II

1975	Бассейн со стенами из кирпича с крытыми ваннами 25×11 м. и детской.	Сетки С-0-9; С-0-10; С-0-11; С-0-12	Типовой проект 294-3-24	Альбом II	Лист ИХ

Формат

Нач. маст. Шварцберг; Гл. инж. пр-та Петров; Гл. инж. пр-та Матвеев; Рук. гр. инж. Рабинович; Исполнитель Шефрин; Проверил Матвеев

Всесоюзный институт проектирования зрелищных зданий и спортивных сооружений имени Б.С. Мезенцева, Москва

С-0-13

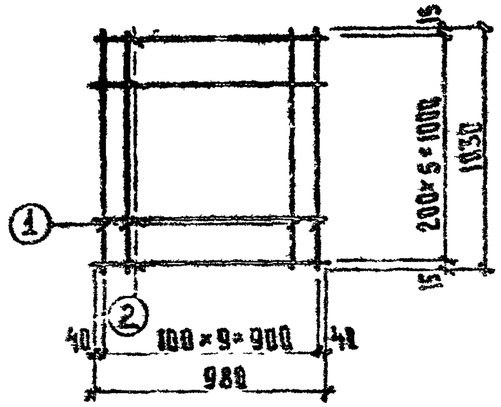

Спецификация арматуры на элемент							
Марка эл-та	№№ поз.	Сечение	К-во шт.	Длина 1 поз. мм	Длина всех поз. м	Масса, кг всех поз.	Масса, кг эл-та
С-0-13	1	Ф8АIII	18	1030	18,3	4,1	5,4
	2	Ф6АI	6	930	5,9	1,3	

Сетка С-0-13

ТП-294-3-24
Альбом II

С-0-14

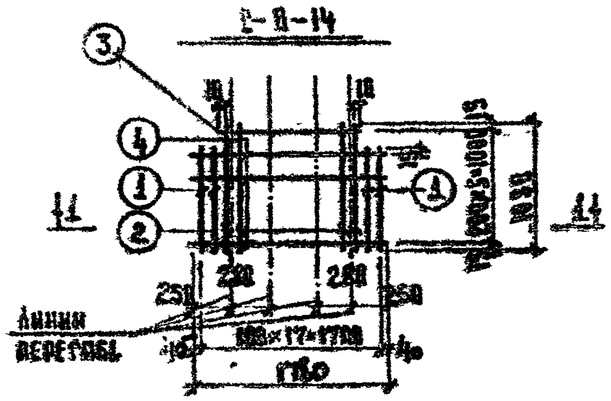

1-1

Спецификация арматуры на элемент							
Марка эл-та	№№ поз.	Сечение	К-во шт.	Длина 1 поз. мм	Длина всех поз. м	Масса, кг всех поз.	Масса, кг эл-та
С-0-14	1	Ф8АIII	4	830	3,3	1,3	9,2
	2	Ф8АIII	14	1030	14,4	5,7	
	3	Ф6АI	1	1320	1,3	0,3	
	4	Ф6АI	5	1780	8,7	1,9	

Сетка С-0-14

ТП-294-3-24
Альбом II

С-0-15

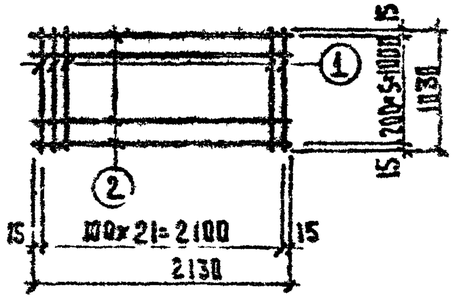

Спецификация арматуры на элемент							
Марка эл-та	№№ поз.	Сечение	К-во шт.	Длина 1 поз. мм	Длина всех поз. м	Масса, кг всех поз.	Масса, кг эл-та
С-0-15	1	Ф8АIII	22	1030	22,7	9	11,8
	2	Ф6АI	6	2130	12,8	2,8	

Сетка С-0-15

ТП-294-3-24
Альбом II

С-0-16

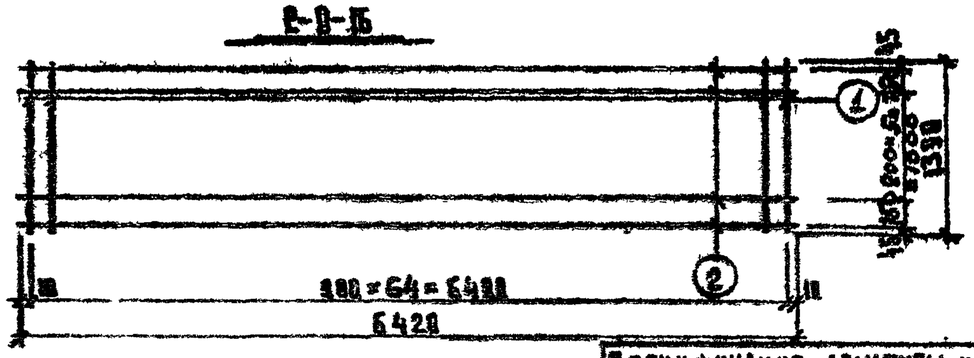

Сетки сваривать контактной точечной сваркой в соответствии с ГОСТ(ОН)14098-68

Спецификация арматуры на элемент							
Марка эл-та	№№ поз.	Сечение	К-во шт.	Длина 1 поз. мм	Длина всех поз. м	Масса, кг всех поз.	Масса, кг эл-та
С-0-16	1	Ф8АIII	65	1390	90,4	35,7	47,1
	2	Ф6АI	8	6420	51,3	11,4	

Сетка С-0-16

ТП-294-3-24
Альбом II

№275	Бассейн со стенами из кирпича с крытыми ваннами 25×11м и детской.	Сетки С-0-13; С-0-14; С-0-15; С-0-16.	Типовой проект 294-3-24	Альбом II	Лист НЖ-4

Формат 12

Зрелищных зданий и спортивных сооружений НИИЭП Н.Р. Мезенцева

Гл. инж. проекта Шварцберг; Гл. конструктор Перелов; Гл. инж. пр-та Матвеев; Рук. гр. инж. Расимович; Исполнитель Шифрин; Н.контр. Матвеев; Проверил

С-0-17

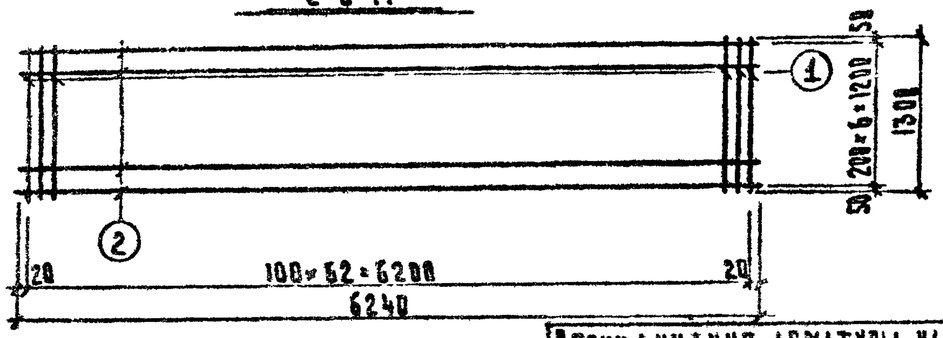

Спецификация арматуры на элемент							
Марка эл-та	№№ поз.	Сечение	К-во шт.	Длина 1-й поз. мм.	Длина всех поз. м	Масса, кг всех поз.	Масса, кг эл-та
С-0-17	1	Ф8АII	63	1300	82	32,4	42
	2	Ф6АI	7	6240	43,6	9,6	

Сетка С-0-17

ТП-294-3-24
Альбом II

С-0-18

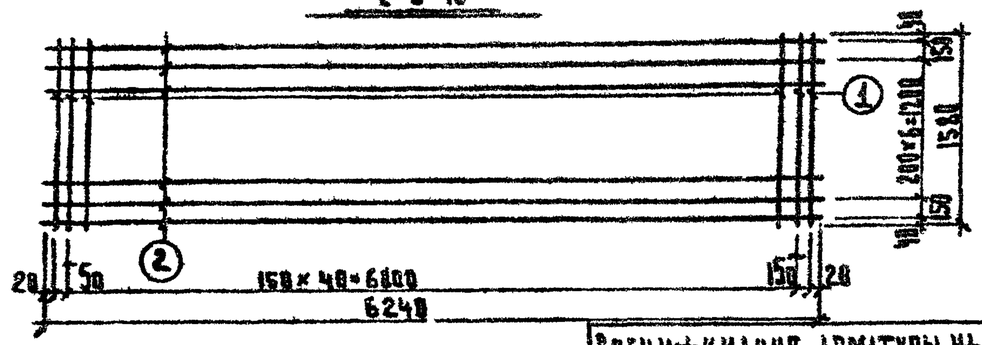

Спецификация арматуры на элемент							
Марка эл-та	№№ поз.	Сечение	К-во шт.	Длина 1-й поз. мм.	Длина всех поз. м	Масса, кг всех поз.	Масса, кг эл-та
С-0-18	1	Ф10АII	43	1580	68	42	54,4
	2	Ф6АI	9	6240	56	12,4	

Сетки сваривать контактной точечной сваркой в соответствии с ГОСТ(ам) 14098-68

Сетка С-0-18

ТП-294-3-24
Альбом II

Кр-9

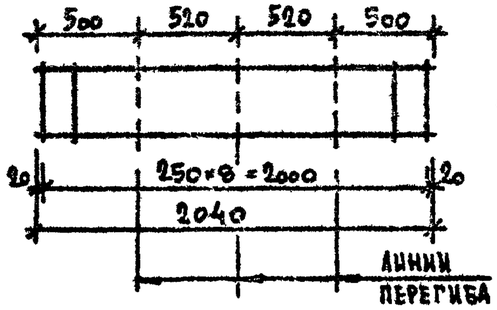

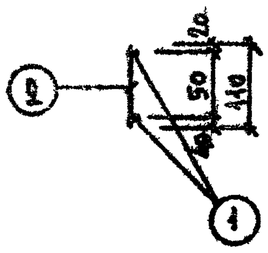

Спецификация арматуры на элемент							
Марка эл-та	№№ поз.	Сечение	К-во шт.	Длина 1-й поз. мм	Длина всех поз. м	Масса, кг всех поз.	Масса, кг эл-та
Кр-9	1	4ВАI	2	2040	4,08	0,91	1,53
	2	4ТОАI	9	110	0,99	0,62	

Каркас Кр-9

ТП-294-3-24
Альбом II

1975	Бассейн, со стенами из кирпича, с крытыми ваннами: 25×11 м. и детской.	Сетки С-0-17 и С-0-18. Каркас Кр-9	Типовой проект 294-3-24	Альбом II	Лист ИЖ-5

Формат 12

Зрелищных зданий и спортивных сооружений имени В.С. Мезенцева Москва

Нач. маст.	Шварцевич	
Гл. констр. маст.	Песков	
Гл. инж. пр-та	Матвеев	
Рук. гр. инж.	Радинович	
Проектир.	Шифрин	
Проверил		

С-1

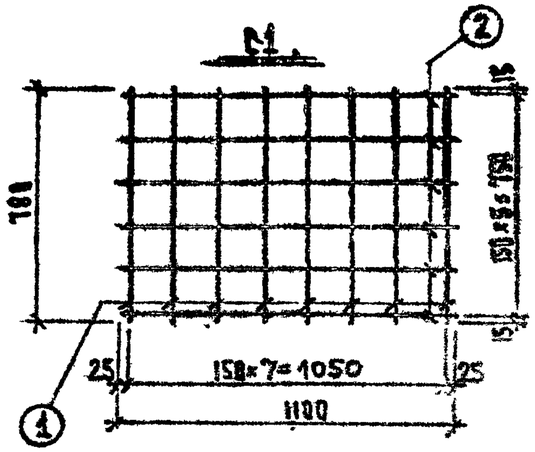

Спецификация арматуры на элемент							
Марка ЭА-ТА	№ поз.	Сечение	К-во шт	Длина 1 поз. мм	Длина всех поз. м	Масса, кг всех поз.	Масса, кг ЭА-ТА
С-1	1	Ф10АI	8	780	6,24	3,84	7,9
	2	Ф10АI	6	1100	6,6	4,06	

Сетка С-1

ТП-294-3-24
Альбом II

С-2

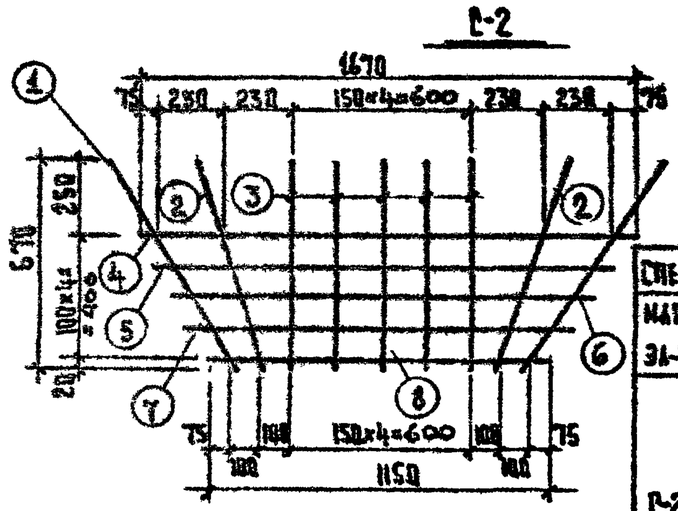

Спецификация арматуры на элемент							
Марка ЭА-ТА	№ поз.	Сечение	К-во шт	Длина 1 поз. мм	Длина всех поз. м	Масса, кг всех поз.	Масса, кг ЭА-ТА
С-2	1	Ф10АI	2	800	1,6	0,99	8,[illegible]
	2	Ф10АI	2	710	1,42	0,88	
	3	Ф10АI	5	670	3,36	2,07	
	4	Ф10АI	1	1670	1,67	1,03	
	5	Ф10АI	1	1540	1,54	0,95	
	6	Ф10АI	1	1420	1,42	0,88	
	7	Ф10АI	1	1280	1,28	0,78	
	8	Ф10АI	1	1150	1,15	0,71	

Сетка С-2

ТП-294-3-24
Альбом II

С-3

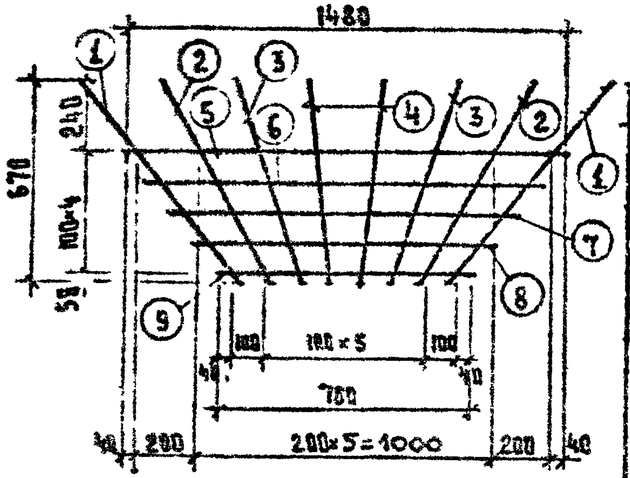

Спецификация арматуры на элемент							
Марка ЭА-ТА	№ поз.	Сечение	К-во шт	Длина 1 поз. мм	Длина всех поз. м	Масса, кг всех поз.	Масса, кг ЭА-ТА
С-3	1	Ф10АI	2	890	1,78	1,1	7,17
	2	Ф10АI	2	720	1,44	0,89	
	3	Ф10АI	2	690	1,38	0,85	
	4	Ф10АI	2	670	1,34	0,82	
	5	Ф10АI	1	1480	1,48	0,91	
	6	Ф10АI	1	1310	1,31	0,81	
	7	Ф10АI	1	1140	1,14	0,70	
	8	Ф10АI	1	960	0,96	0,60	
	9	Ф10АI	1	790	0,79	0,49	

Сетка С-3

ТП-294-3-24
Альбом II

С-4

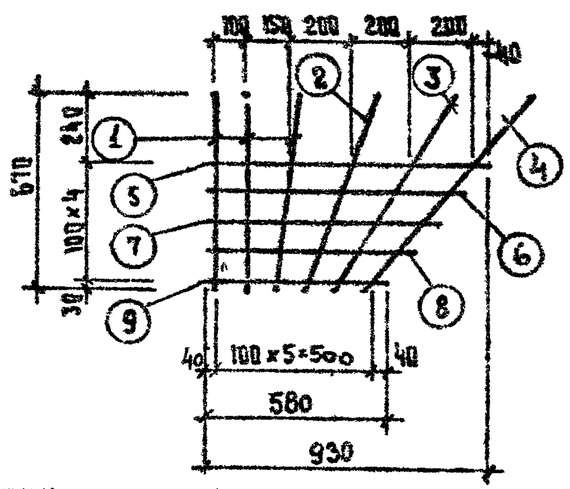

Сетки сваривать контактной точечной сваркой в соответствии с ГОСТ(ОМ) 14098-68

Спецификация арматуры на элемент							
Марка ЭА-ТА	№ поз.	Сечение	К-во шт	Длина 1 поз. мм	Длина всех поз. м	Масса, кг всех поз.	Масса, кг ЭА-ТА
С-4	1	Ф10АI	4	670	2,68	1,65	
	2	Ф10АI	1	698	0,69	0,41	
	3	Ф10АI	1	718	0,71	0,44	
	4	Ф10АI	1	[illegible]	0,75	0,47	
	5	Ф10АI	1	890	0,89	0,55	
	6	Ф10АI	1	780	0,78	0,48	
	7	Ф10АI	1	680	0,68	0,42	
	8	Ф10АI	1	630	0,63	0,39	
	9	Ф10АI	1	580	0,58	0,36	

Сетка С-4

ТП-294-3-24
Альбом II

1975	Бассейн со стенами из кирпича с крытыми ваннами 25×11м. и детской	Сетки С-1; С-2; С-3; С-4	Типовой проект 294-3-24	Альбом II

Инв. № подл. | Подпись и дата | Взам. инв. №

Изм. | Кол.уч. | Лист | № док. | Подпись | Дата

Главный инженер проекта Матвеев
Проверил Песков
Гл.инж.пр-та Матвеев
Гл.инж.пр-та Рабинович
Рук.гр.инж. Шифрин
Исполнитель Семенцова

Здания и спортивные сооружения

Лист | АМТ
II | ИХ

Формат

С-5

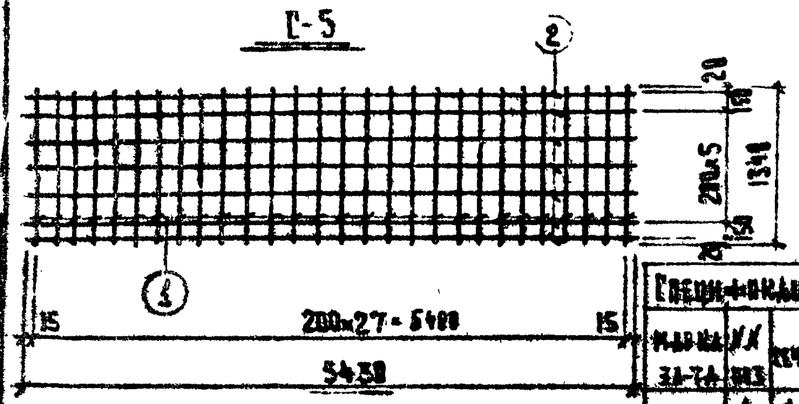

Спецификация арматуры на элемент

Марка ЭА-7А	№ поз	Сечение	К-во шт	Длина 1 поз мм	Длина всех поз м	Масса всех поз кг	Масса, кг ЭА-7
С-5	1	Ф6АI	28	1340	37,5	8,26	18
	2	Ф6АI	8	5430	43,5	9,65	

Сетка С-5 | ТП-294-3-24 Альбом II

С-6

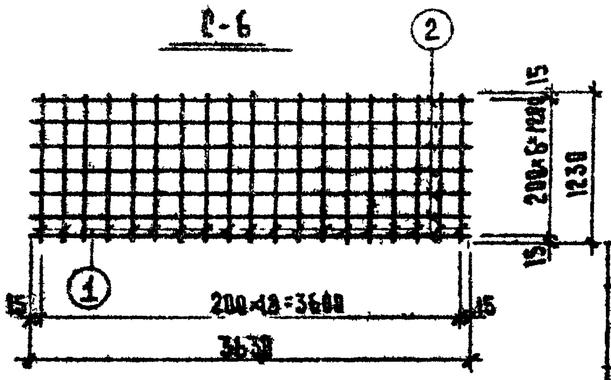

Спецификация арматуры на элемен

Марка ЭА-7А	№ поз	Сечение	К-во шт	Длина 1 поз мм	Длина всех поз м	Масса всех поз	Масса, к ЭА-7
С-6	1	Ф6АI	18	1230	23,4	5,2	10,8
	2	Ф6АI	7	3630	25,4	5,6	

Сетка С-6 | ТП-294-3-24 Альбом II

С-7

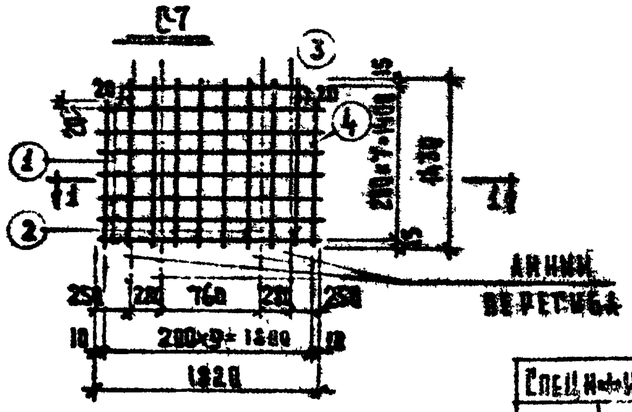

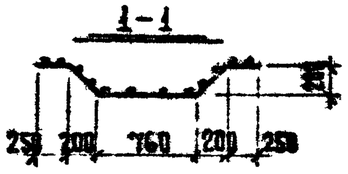

Спецификация арматуры на элемен

Марка ЭА-7А	№ поз	Сечение	К-во шт	Длина 1 поз мм	Длина всех поз м	Масса всех поз	Масса, кг ЭА-7
С-7	1	Ф6АI	7	1820	12,7	2,82	5,23
	2	Ф6АI	8	1430	11,5	2,55	
	3	Ф6АI	1	1440	1,44	0,32	
	4	Ф6АI	2	1235	2,47	0,54	

Сетка С-7 | ТП-294-3-24 Альбом II

С-8

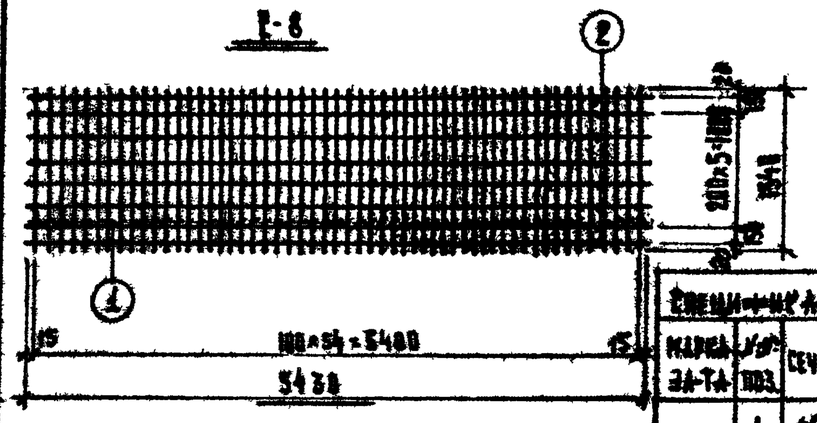

Сетки сварить контактной точечной сваркой в соответствии с ГОСТ(ВМ) №8958-68

Спецификация арматуры на элемен

Марка ЭА-7А	№ поз	Сечение	К-во шт	Длина 1 поз мм	Длина всех поз м	Масса всех поз	Масса, кг ЭА-7
С-8	1	Ф6АIII	55	1340	74,6	29,5	38,9
	2	Ф6АI	8	5430	43,5	9,46	

Сетка С-8 | ТП-294-3-24 Альбом II

1975	Бассейн со стенами из кирпича с крытыми ванными 25×11м. и детской.	Сетки С-5; С-6; С-7; С-8.	Типовой проект 294-3-24	Альбом II	Лист ИЖ-7

Главный инженер проекта А.С. Мезенцева

Инж. Матвеев

Проверил Шварцберг, Лесков, Матвеев, Рабинович

Нач. маст. Гл. конструкт. Гл. инж. пр-та Инж. кв. Ведущий инженер

Здания и сооружения имени А.С. Мезенцева

Формат 12

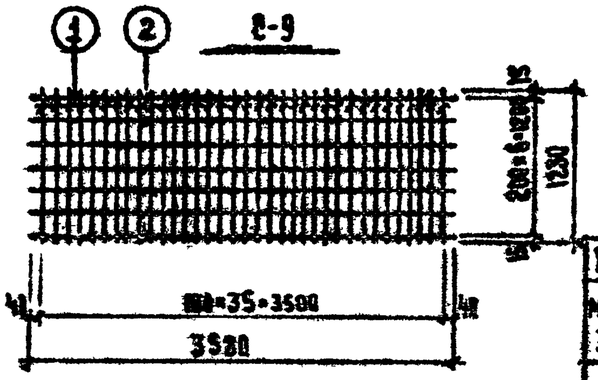

Спецификация арматуры на элемент

Марка ЭА-74	Поз.	Сечение	Кол. шт	Длина 1 поз. мм	Длина всех поз. м	Масса, кг всех поз.	Марка ЭА-74
	1	Ф14 II	36	1230	44,3	125	23,06
	2	Ф6 AI	7	3500	25	5,86	

Сетка С-9

ТП-294-3-24
Альбом II

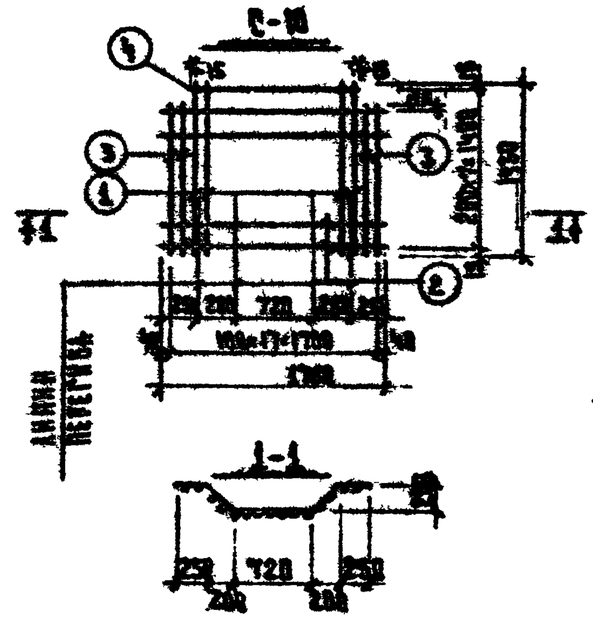

Спецификация арматуры на элемент

Марка ЭА-74	Поз.	Сечение	Кол. шт	Длина 1 поз. мм	Длина всех поз. м	Масса, кг всех поз.	Марка ЭА-74
С-10	1	Ф8 AII	14	1430	20	7,9	12,97
	2	Ф6 AI	7	1780	12,5	2,8	
	3	Ф8 AII	4	1230	4,92	1,95	
	4	Ф6 AI	1	1300	1,3	0,32	

Сетка С-10

ТП-294-3-24
Альбом II

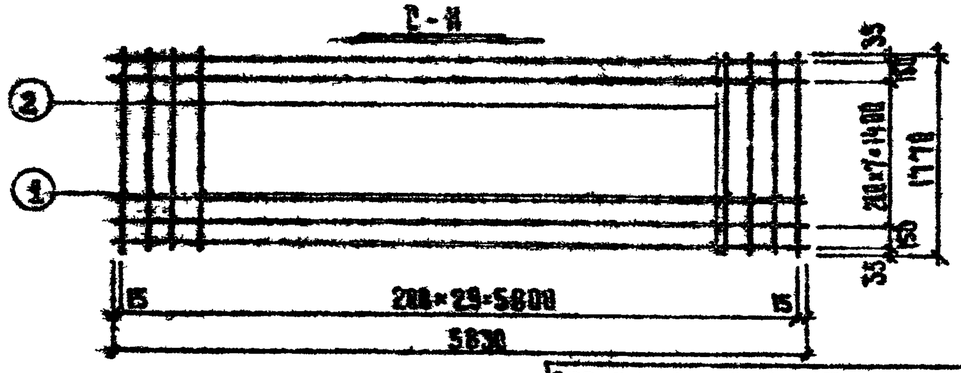

Спецификация арматуры на элемент

Марка ЭА-74	Поз.	Сечение	Кол. шт	Длина 1 поз. мм	Длина всех поз. м	Масса, кг всех поз.	Марка ЭА-74
С-11	1	Ф6 AI	38	1770	53	11,8	24,8
	2	Ф6 AI	10	5830	58,3	13,0	

Сетка С-11

ТП-294-3-24
Альбом II

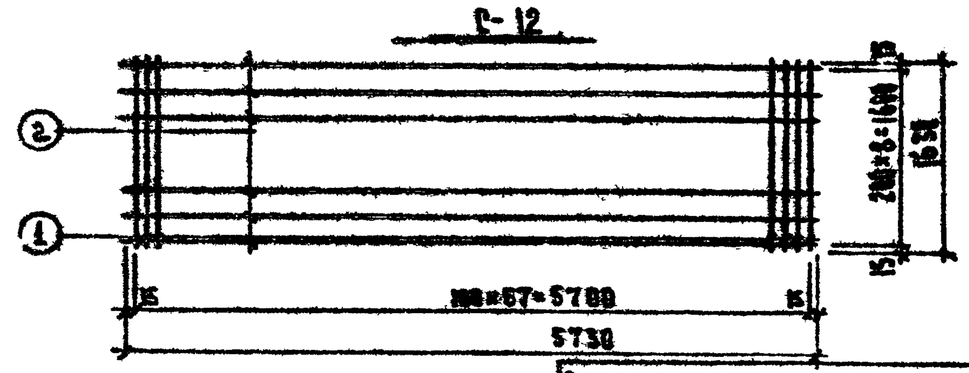

Спецификация арматуры на элемент

Марка ЭА-74	Поз.	Сечение	Кол. шт	Длина 1 поз. мм	Длина всех поз. м	Масса, кг всех поз.	Марка ЭА-74
С-12	1	Ф8 AII	38	1630	95	37,6	49
	2	Ф6 AI	9	5730	51,5	11,4	

Сетки сваривать контактной точечной сваркой в соответствии с ГОСТ (ОСТ) 14098-68

Сетка С-12

ТП-294-3-24
Альбом II

1975	Бассейн со стенами из кирпича с крытыми ваннами 25×16 м. и детской.	Сетки С-9; С-10; С-11; С-12	Типовой проект 294-3-24	Альбом II / Лист КЖ-8

Главный инженер проекта Матвеев
Главный специалист Пеков
Инженер Матвеев
Инженер Шефрин
Инженер Шефрин
Инженер Шефрин

Формат 12

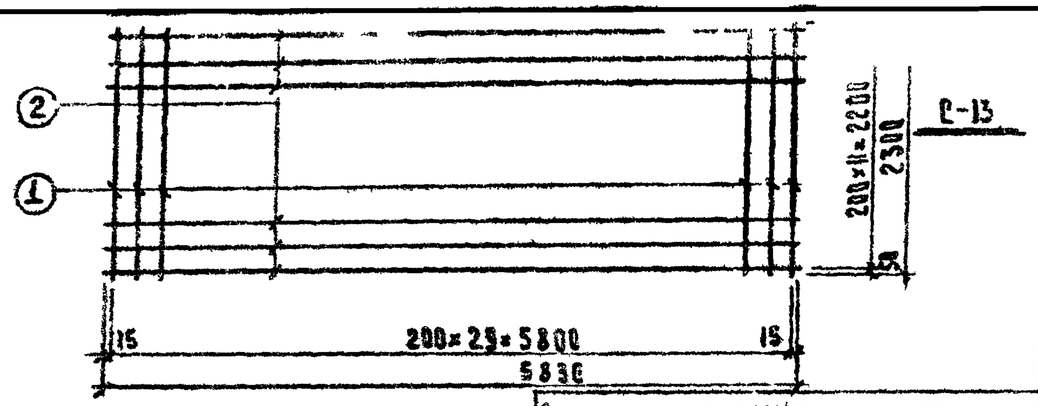

Спецификация арматуры на элемент							
Марка ЭА-Т4	№ поз.	Сечение	К-во шт	Длина 1 поз. мм	Длина всех м	Масса, кг всех поз.	Масса, кг ЭА-Т4
С-13	1	Ф6АI	30	2300	69	15,3	30,8
	2	Ф6АI	12	5830	70	15,5	

Сетка С-13 | ТП-294-3-24 Альбом II

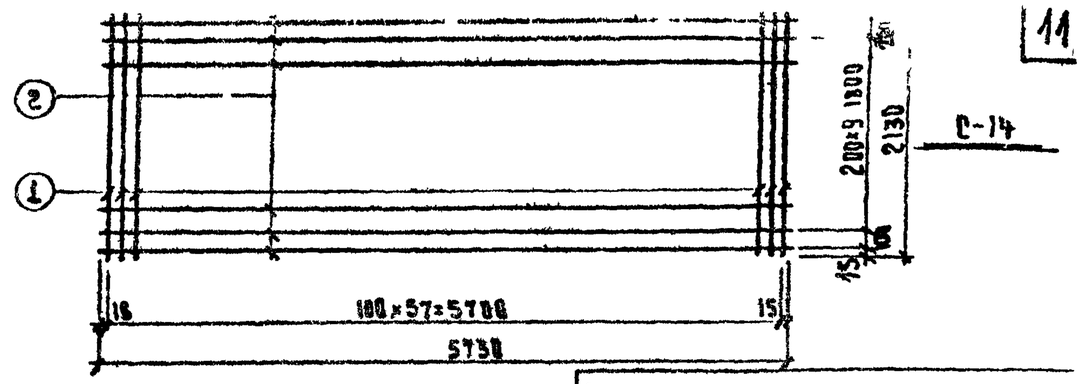

Спецификация арматуры на элемент							
Марка ЭА-Т4	№ поз.	Сечение	К-во шт	Длина 1 поз. мм	Длина всех м	Масса, кг всех поз.	Масса, кг ЭА-Т4
С-14	1	Ф8АIII	58	2130	126	50	65,[illegible]
	2	Ф6АI	12	5730	69	15,3	

Сетка С-14 | ТП-294-3-24 Альбом II

С-15

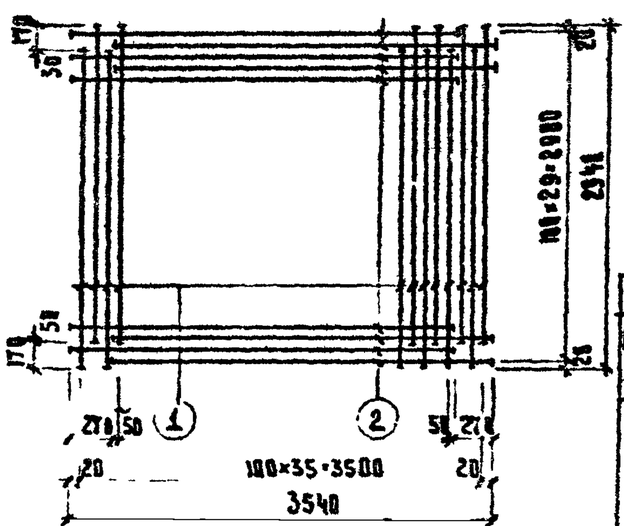

Спецификация арматуры на элемент							
Марка ЭА-Т4	№ поз.	Сечение	К-во шт	Длина 1 поз. мм	Длина всех поз.	Масса, кг всех поз.	Масса, кг ЭА-Т4
С-15	1	Ф10АIII	36	2778	99,5	61,3	148,5
	2	Ф12АIII	30	3270	98	87,2	

Сетка С-15 | ТП-294-3-24 Альбом II

С-16

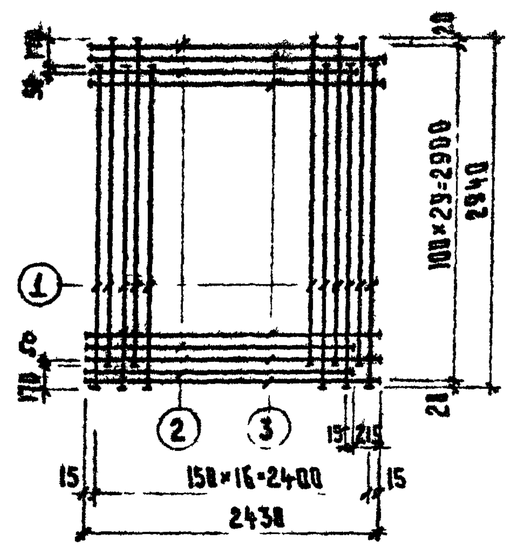

Сетку сваривать контактной точечной сваркой в соответствии с ГОСТ(ОМ) 14098-68

Спецификация арматуры на элемент							
Марка ЭА-Т4	№ поз.	Сечение	К-во шт.	Длина 1 поз. мм	Длина всех м	Масса, кг всех поз.	Масса, кг ЭА-Т4
С-16	1	Ф10АIII	17	2770	47	29	71,[illegible]
	2	Ф10АIII	15	2215	33,2	20,4	
	3	Ф10АIII	15	2430	36,5	22,5	

Сетка С-16 | ТП-294-3-24 Альбом II

1975	Бассейн со стенами из кирпича с крытыми ваннами 25×11м и детской	Сетки С-13; С-14; С-15; С-16	Типовой проект 294-3-24	Альбом II	Лист ИЖ-9

Главный инженер проекта Матвеев
Гл. инженер проекта Шварцберг
Гл. конструктор Лесков
Гл. инж. пр-та Митвеев
Рук. гр. инж. Ибинович
Исполнитель Шифрин
Гл. архит. проекта
Зрелищных зданий и спортивных сооружений имени В.С. Мезенцева
Москва

Формат 12

С-17

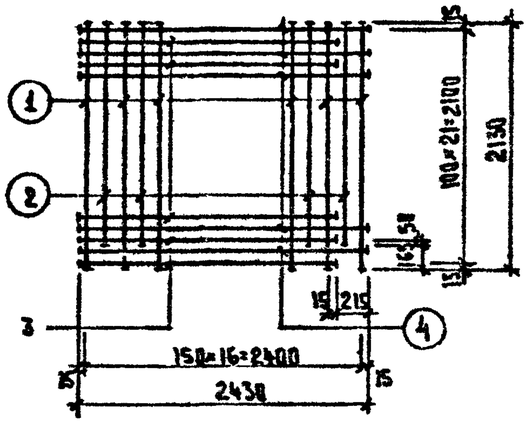

Спецификация арматуры на элемент

Марка эл-та	№ поз.	Сечение	К-во шт	Длина 1 поз. мм	Длина всех м	Масса, кг всех поз.	Масса, кг эл-та
С-17	1	Ф10А-III	9	2130	19,2	11,8	53,0
	2	Ф10А-III	8	1965	15,7	9,7	
	3	Ф10А-III	11	2215	24,4	15	
	4	Ф10А-III	11	2430	26,7	16,45	

Сетка С-17

ТП-294-3-24
Альбом II

С-18

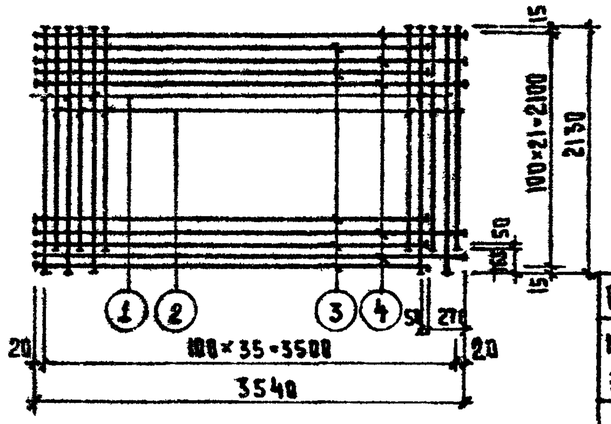

Спецификация арматуры на элемент

Марка эл-та	№ поз.	Сечение	К-во шт	Длина 1 поз. мм	Длина всех м.	Масса, кг всех поз.	Масса, кг эл-та
С-18	1	Ф10А-III	18	2130	38,3	23,6	44,6
	2	Ф10А-III	18	1965	35,4	21,5	
	3	Ф12А-III	11	3270	35,9	31,9	
	4	Ф12А-III	11	3540	38,9	34,6	

Сетка С-18

ТП-294-3-24
Альбом II

С-19

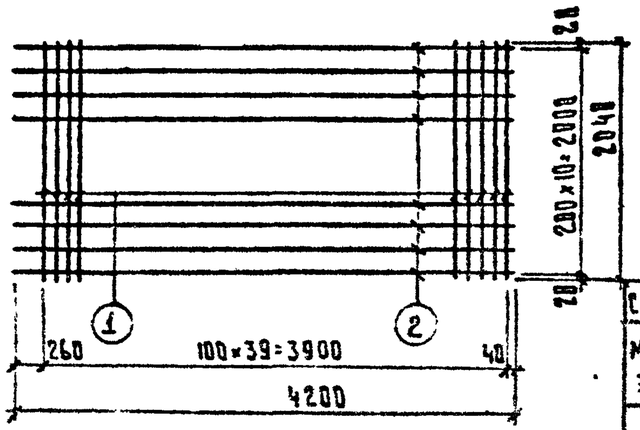

Спецификация арматуры на элемент

Марка эл-та	№ поз	Сечение	К-во шт	Длина 1 поз. мм	Длина всех м	Масса, кг всех поз.	Масса, кг эл-та
С-19	1	Ф10А-III	40	2040	81,6	50,2	60,5
	2	Ф6А-I	11	4200	46,2	10,3	

Сетка С-19

ТП-294-3-24
Альбом II

С-20

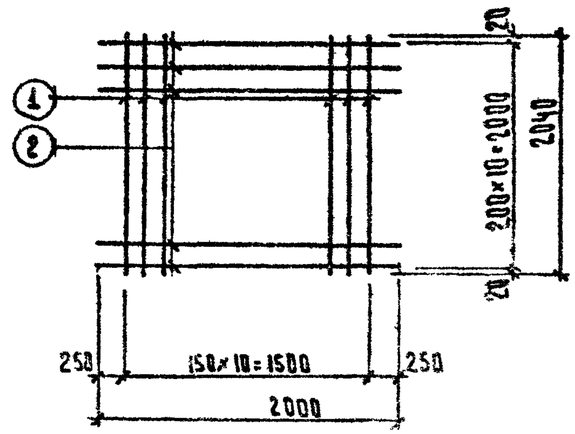

Сетки сваривать контактной точечной сваркой в соответствии с ГОСТ(ом) 14098-68

Спецификация арматуры на элемент

Марка эл-та	№ поз	Сечение	К-во шт	Длина 1 поз мм	Длина всех м	Масса, кг всех поз	Масса, кг эл-та
С-20	1	Ф10А-III	11	2040	22,4	13,8	18,7
	2	Ф6А-I	11	2000	22	4,9	

Сетка С-20

ТП-294-3-24
Альбом II

1975	Бассейн со стенами из кирпича с крытыми ваннами 25×11 м и детской.	Сетки С-17; С-18; С-19; С-20	Типовой проект 294-3-24	Альбом II	Лист ИЖ-10

Гражданских зданий и спортивных сооружений имени Ксенжепольского

Нач. маст. Матвеев; Гл. конструктор Песков; Гл. инж. пр-та Матвеев; Рук. гр. инж. Рабинович; Исполнитель Шифрина; Проверил; Нач. отдела

Формат 12

С-21

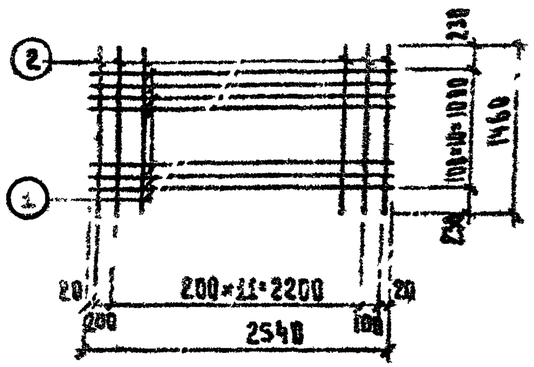

Спецификация арматуры на элемент

Марка эл-та	№№ поз.	Сечение	К-во шт	Длина 1 поз. мм	Длина всех поз. м	Масса, кг всех поз.	Масса, кг эл-та
С-21	1	Ф12АIII	11	2540	27,9	24,8	27,4
	2	Ф6АI	14	1460	20,4	4,6	

Сетка С-21 | ТП-294-3-24 Альбом II

С-22

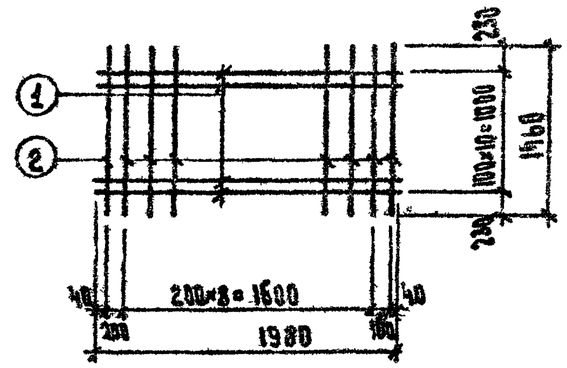

Спецификация арматуры на элемент

Марка эл-та	№№ поз.	Сечение	К-во шт	Длина 1 поз. мм	Длина всех поз. м	Масса, кг всех поз.	Масса, кг эл-та
С-22	1	Ф10АIII	11	1980	21,8	13,4	17
	2	Ф6АI	11	1460	16	3,6	

Сетка С-22 | ТП-294-3-24 Альбом II

С-23

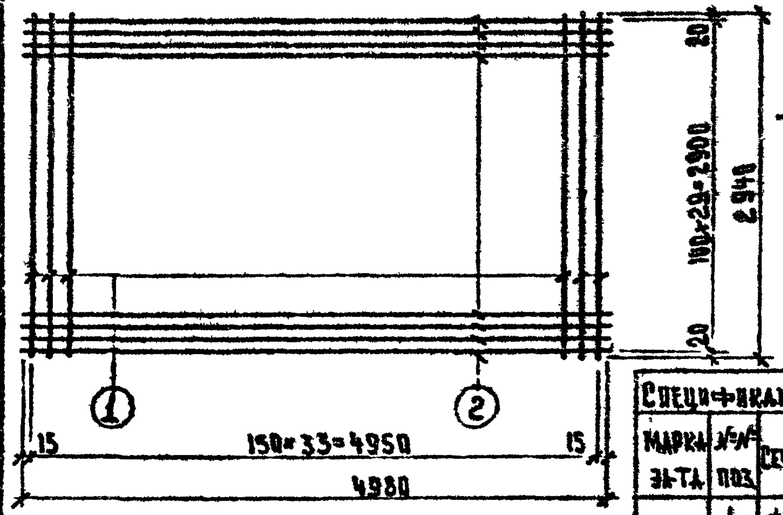

Спецификация арматуры на элемент

Марка эл-та	№№ поз.	Сечение	К-во шт.	Длина 1 поз. мм	Длина всех поз.	Масса, кг всех поз.	Масса, кг эл-та
С-23	1	Ф10АIII	34	2940	100	61,7	153,7
	2	Ф10АIII	30	4960	149	92	

Сетка С-23 | ТП-294-3-24 Альбом II

С-24

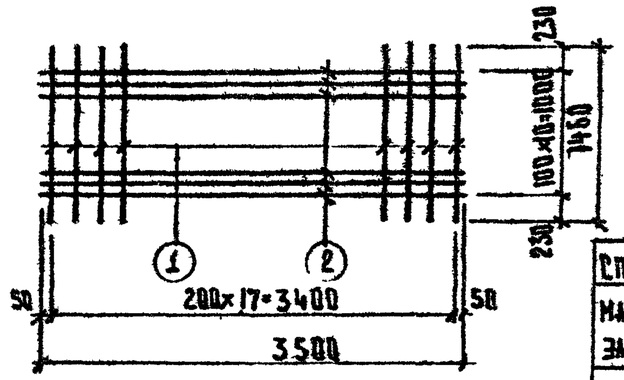

Сетки сваривать контактной точечной сваркой в соответствии с ГОСТ (ОН) 14098-68

Спецификация арматуры на элемент

Марка эл-та	№№ поз.	Сечение	К-во шт	Длина 1 поз. мм	Длина всех поз.	Масса, кг всех поз.	Масса, кг эл-та
С-24	1	Ф6АI	18	1460	26,3	5,9	40,2
	2	Ф12АIII	11	3500	38,5	34,3	

Сетка С-24 | ТП-294-3-24 Альбом II

1975	Бассейн со стенами из кирпича с крытыми ваннами 25-11м. и детский.	Сетки С-21; С-22; С-23; С-24	Типовой проект 294-3-24	Альбом II	Лист ИЖ-11

Нач. маст. Швардеман; Гл. констр. маст. Песков; Гл. инж. пр-та Матвеев; Рук. гр. инж. Рабинович; Исполнитель Ширрин; Проверил Матвеев

Зрелищных зданий и спортивных сооружений имени В.С. Мезенцева, Москва

Формат 12

С-25.

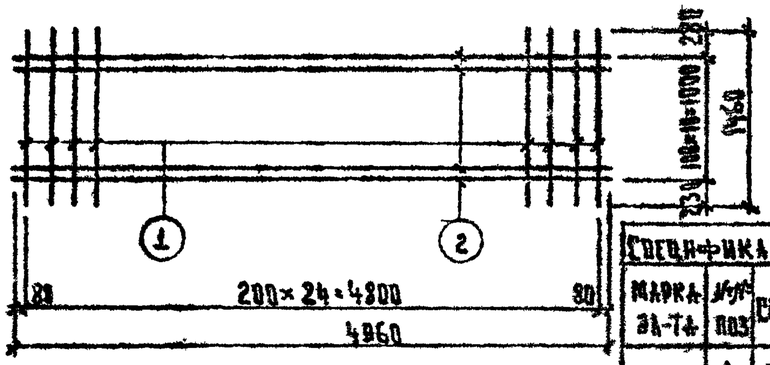

Марка эл-та	№№ поз.	Сечение	К-во шт	Длина 1 поз. мм	Длина всех поз. м	Масса, кг всех поз.	Масса, кг эл-та
С-25	1	Ф6АI	25	1460	36,5	8,1	44,6
	2	Ф10АIII	11	4960	54,5	33,5	

Спецификация арматуры на элемент

Сетка С-25

ТП-294-3-24
Альбом II

С-26

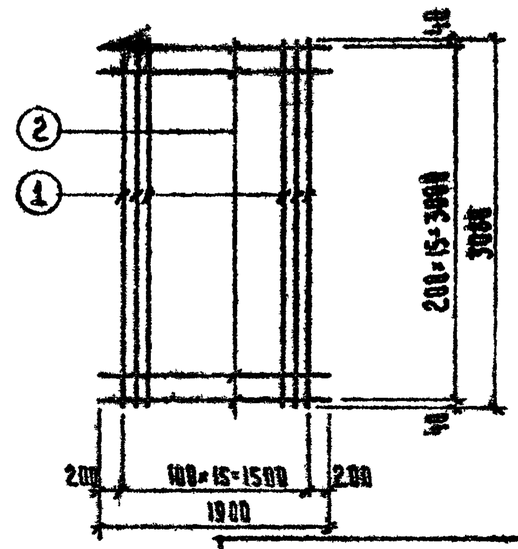

Марка эл-та	№№ поз.	Сечение	К-во шт	Длина 1 поз. мм.	Длина всех поз. м	Масса, кг всех поз.	Масса, кг эл-та
С-26	1	Ф10АIII	16	3000	49,3	30,4	37
	2	Ф6АI	16	1900	30,4	6,8	

Спецификация арматуры на элемент

Сетка С-26

ТП-294-3-24
Альбом II

1-1

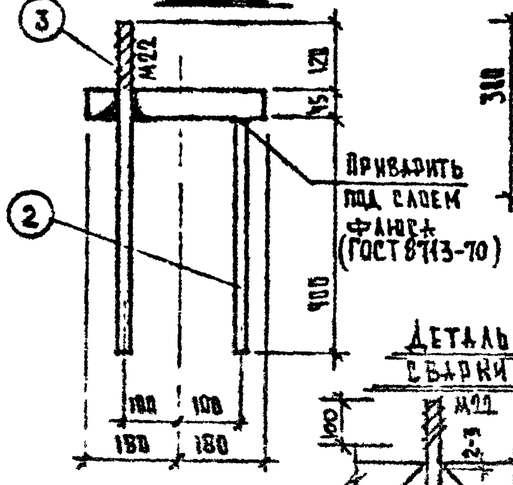

Зд-1

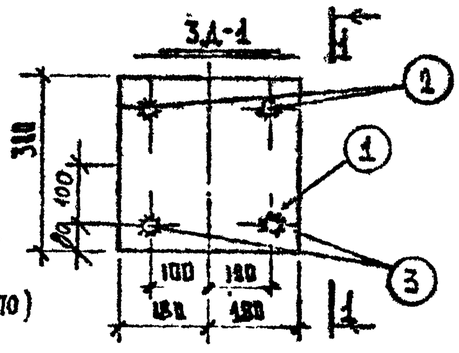

Деталь сварки

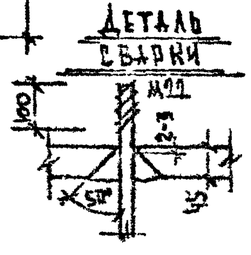

Марка эл-та	№№ поз.	Сечение	К-во шт	Длина 1 поз. мм.	Длина всех поз. м	Масса, кг всех поз.	Масса, кг эл-та
Зд-1	1	45×360	1	360	0,32	31,90	37,11
	2	Ф16АIII	2	400	0,80	1,26	
	3	Ф25АI	2	565	1,13	4,35	

Спецификация стали на элемент

Закладная деталь Зд-1

ТП-294-3-24
Альбом II

С-30

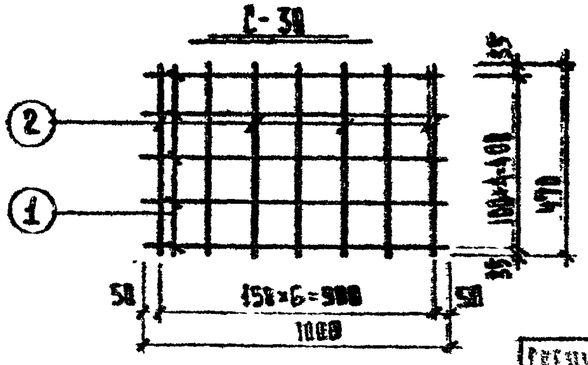

Сетки сваривать контактной точечной сваркой в соответствии с ГОСТ(ом) 14098-68

Марка эл-та	№№ поз.	Сечение	К-во шт	Длина 1 поз. мм	Длина всех поз. м	Масса, кг всех поз.	Масса, кг эл-та
С-30	1	ФIIАIII	5	1000	5,00	4,45	5
	2	Ф8АI	7	470	3,29	1,30	

Спецификация арматуры на элемент

Сетка С-30;

ТП-294-3-24
Альбом II

1975	Бассейн со стенами из кирпича с крытыми ванными 25×11м и детский.	Сетки С-25, С-26, С-30 Закладная деталь Зд-1	Типовой проект 294-3-24	Альбом II	Лист ИЖ

Инж. масс. Семыкина
Гл. констр. мастерс. Шварцберг
Гл. инж. пр-та Песков
Рук. гр. инж. Матвеев
Исполнитель Якимович, Шифрин
Проверил Семыкина

Организация: Гражданпроект Госгражданстроя при Госстрое СССР
Здания и сооружения физкультурно-оздоровительных комплексов
Бассейны и детские ванны

Кр-1

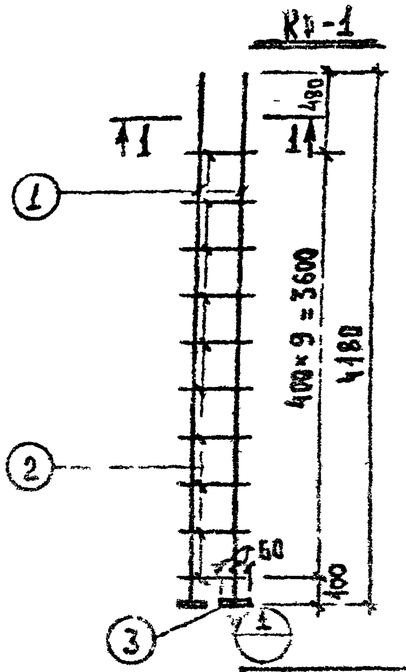

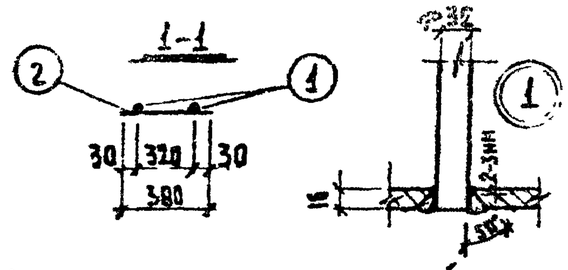

Каркас сваривать контактной точечной сваркой в соответствии с ГОСТ(ОН) 14098-68

Спецификация арматуры на элемент							
Марка эл-та	№№ поз.	Сечение	К-во шт	Длина 1 поз мм	Длина всех поз. м	Масса, кг всех поз	Масса, кг эл-та
Кр-1	1	⌀32А III	2	4180	8,36	52,8	60,8
	2	⌀10АI	10	380	3,8	2,4	
	3	-16×60	2	120	0,24	1,8	

Каркас Кр-1 | ТП-294-3-24 Альбом V

Кр-2

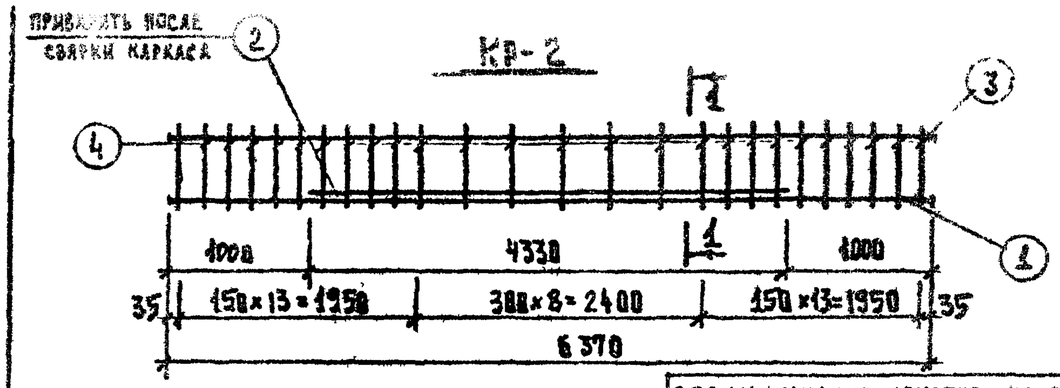

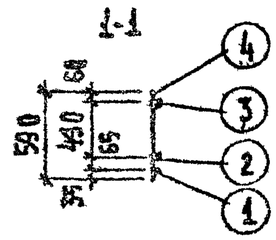

Каркас сваривать контактной точечной сваркой в соответствии с ГОСТ(ОН) 14098-68

Спецификация арматуры на элемент							
Марка эл-та	№№ поз.	Сечение	К-во шт	Длина 1 поз мм	Длина всех поз м	Масса, кг всех поз	Масса, кг эл-та
Кр-2	1	⌀32А III	1	6370	6,37	40,2	91,6
	2	⌀32А III	1	4330	4,33	27,3	
	3	⌀12А III	1	6370	6,37	5,7	
	4	⌀12А III	35	590	20,7	18,4	

Каркас Кр-2 | ТП-294-3-24 Альбом II

С-27

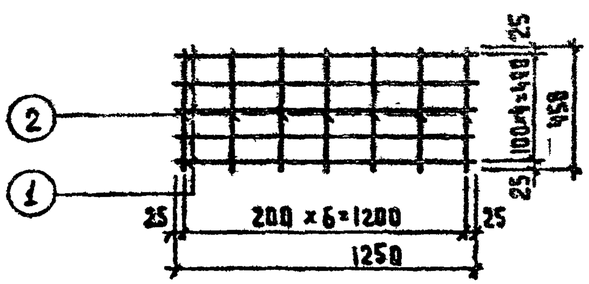

Сетки сваривать контактной точечной сваркой в соответствии с ГОСТ(ОН) 14098-68

Спецификация арматуры на элемент							
Марка эл-та	№№ поз	Сечение	К-во шт	Длина 1 поз мм	Длина всех поз. м	Масса, кг всех поз.	Масса, кг эл-та
С-27	1	⌀16А III	5	1250	6,25	9,9	11,1
	2	⌀8АI	7	450	3,14	1,2	

Сетка С-1 | ТП- Альбом V

Зд-3

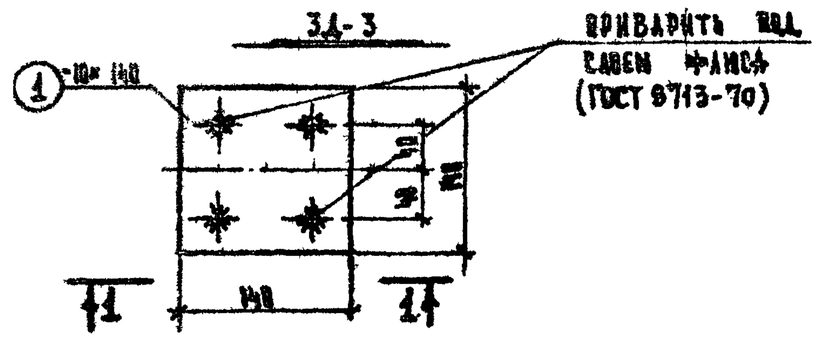

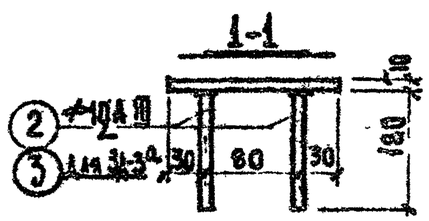

Спецификация стали на элемент							
Марка эл-та	№№ поз.	Сечение	К-во шт	Длина 1 поз мм	Длина всех поз м	Масса, кг всех поз.	Масса, кг эл-та
Зд-3	1	-10×140	1	140	0,14	1,54	2,18
	2	⌀12А III	4	180	0,72	0,64	
Зд-3а	1	-10×140	1	140	0,14	1,54	1,90
	3	⌀12АIII	4	100	0,40	0,36	

Закладная деталь Зд-3, Зд-3а | ТП- Альбом II

1975	Бассейн со стенами из кирпича с крытыми ваннами 25×11м и детской.	Каркасы Кр-1; Кр-2. Сетка С-27. Закладные детали Зд-3; Зд-3а	Типовой проект. 294-3-24	Альбом II	Лист ИЖ-13

Формат 12

Нач. ма			
Гл. инж.	Швырцовский	Проверил	
Гл. инж. пр-та	Песков	Нормоконтр.	
Рук. гр.	Матвеев		
Инж.	Рабинович		
Исполнитель	Шифрин		

Зрелищных зданий и спортивных сооружений имени В.С. Мезенцева, Москва

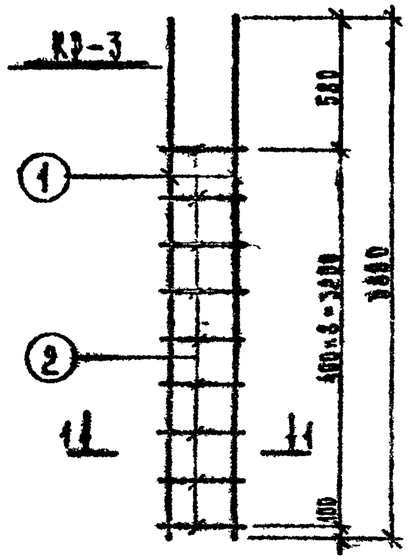

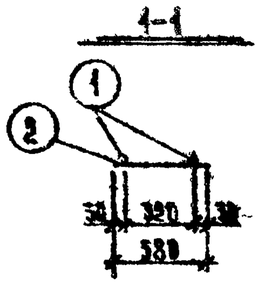

Каркас сварить контактной точечной сваркой в соответствии с ГОСТ(ом) 14098-68

Спецификация арматуры на элемент							
Марка эл-та	№ поз.	Сечение	Кол. шт	Длина 1 поз. мм	Длина всех поз. м	Масса кг всех поз.	Эл-та
КР-3	1	ф16АIII	2	3880	7,76	12,3	13,65
	2	ф8АI	9	390	3,51	1,35	

Каркас КР-3

ТП-294-3-24
Альбом II

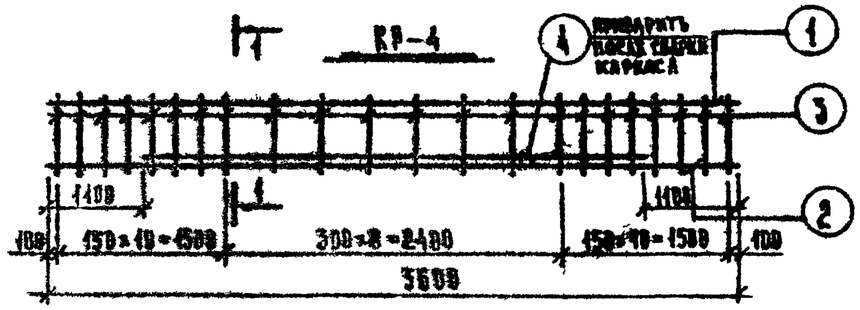

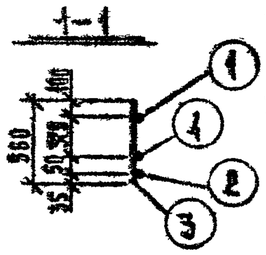

Каркас сваривать контактной точечной сваркой в соответствии с ГОСТ(ом) 14098-68

Спецификация арматуры на элемент							
Марка эл-та	№ поз.	Сечение	Кол. шт	Длина 1 поз. мм	Длина всех поз. м	Масса кг всех поз.	Эл-та
КР-4	1	ф12АIII	1	5600	5,60	5,0	58
	2	ф25АIII	1	5600	5,60	21,6	
	3	ф12АIII	29	560	16,14	14,4	
	4	ф25АIII	1	4400	4,40	17,0	

Каркас КР-4

ТП-294-3-24
Альбом II

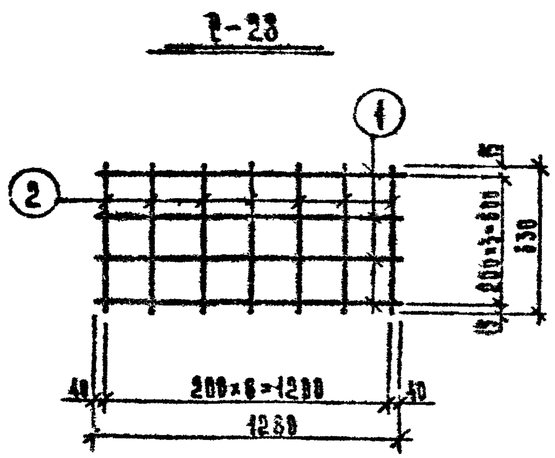

Сетку сваривать контактной точечной сваркой в соответствии с ГОСТ(ом) 14098-68

Спецификация арматуры на элемент							
Марка эл-та	№ поз.	Сечение	Кол. шт	Длина 1 поз. мм	Длина всех поз. м	Масса кг всех поз.	Эл-та
Р-28	1	ф16АIII	4	1280	5,12	8,1	9,84
	2	ф8АI	7	630	4,4	1,74	

Сетка Р-28

ТП-294-3-24
Альбом II

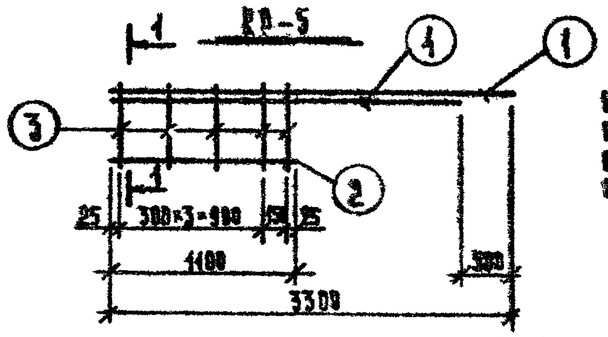

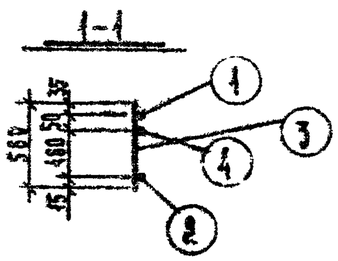

Каркас сваривать контактной точечной сваркой в соответствии с ГОСТ(ом) 14098-68

Спецификация арматуры на элемент							
Марка эл-та	№ поз.	Сечение	Кол. шт	Длина 1 поз. мм	Длина всех поз. м	Масса кг всех поз.	Эл-та
КР-5	1	ф25АIII	1	3300	3,3	12,7	27
	2	ф12АIII	1	1100	1,1	1,0	
	3	ф12АIII	5	560	2,8	2,5	
	4	ф25АIII	1	2800	2,8	10,8	

Каркас КР-5

ТП-294-3-24
Альбом II

1975	Дорожки по стенам из кирпича, с крытыми зонами 25×11 м и детской.	Каркасы КР-3, КР-4, КР-5 Сетка Р-28.	Типовой проект 294-3-24	Альбом II	Лист ИЖ-12

Изменения согласованы
Инв. № подл. | Подпись и дата | Взам. инв. №
Согласовано
Утверждено
Инженер
Гл. инж. проекта
Гл. конструктор
Гл. инж. пр-та
Рук. гр. инж.
Нач. отдела
Нач. мастер.
Исполнитель
Шифрин
Равинович
Матвеев
Лесных
Шифрин

КР-6

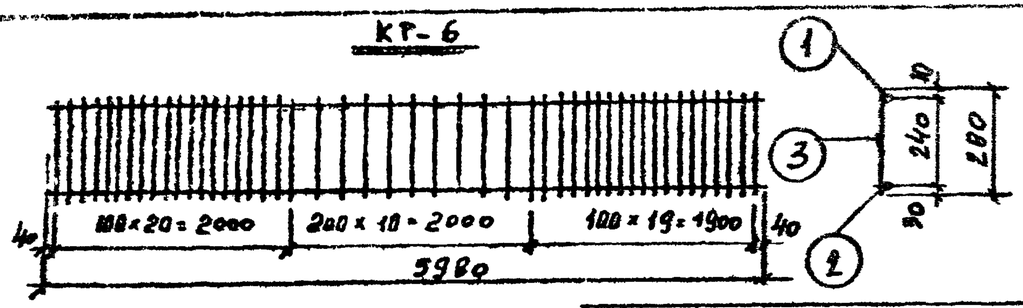

Каркас сваривать контактной точечной сваркой в соответствии с ГОСТом 14098-68

Спецификация арматуры на элемент

Марка эл-та	Нн поз.	Сечение	Кол. шт.	Длина поз. мм	Длина всех поз. м	Масса, кг 1 поз.	Масса, кг эл-та
КР-6	1	ф10АIII	1	5980	5.98	3.72	41,0
	2	ф28АIII	1	5980	5.98	28.9	
	3	ф10АIII	50	280	14,0	8.4	

Каркас КР-6 | ТП-294-3-24 Альбом II

С-31

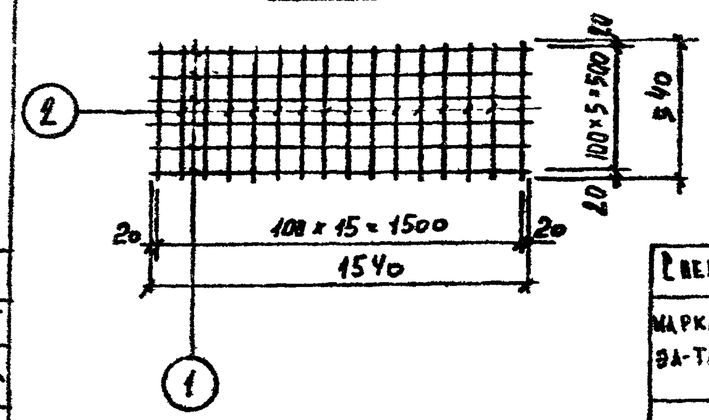

Сетку сваривать контактной точечной сваркой в соответствии с ГОСТом 14098-68

Спецификация арматуры на элемент

Марка эл-та	Нн поз.	Сечение	Кол. шт.	Длина поз. мм	Длина всех поз. м	Масса, кг 1 поз.	Масса, кг эл-та
С-31	1	ф4ВI	6	1540	9.3	1,0	1,9
	2	ф4ВI	16	540	8.7	0,9	

Сетка С-31 | ТП-294-3-24 Альбом II

КР-7

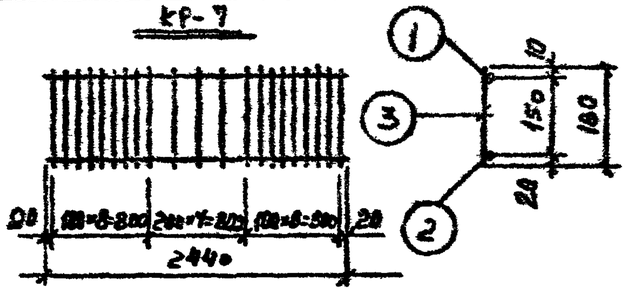

Каркас сваривать контактной точечной сваркой в соответствии с ГОСТом 14098-68

Спецификация арматуры на элемент

Марка эл-та	Нн поз.	Сечение	Кол. шт.	Длина поз. мм	Длина всех поз. м	Масса, кг 1 поз.	Масса, кг эл-та
КР-7	1	ф10АIII	4	2440	2.44	1,5	10.1
	2	20АIII	1	2440	2.44	6.2	
	3	10АIII	21	180	3.8	2.4	

Каркас КР-9 | ТП-294-3-24 Альбом II

С-29

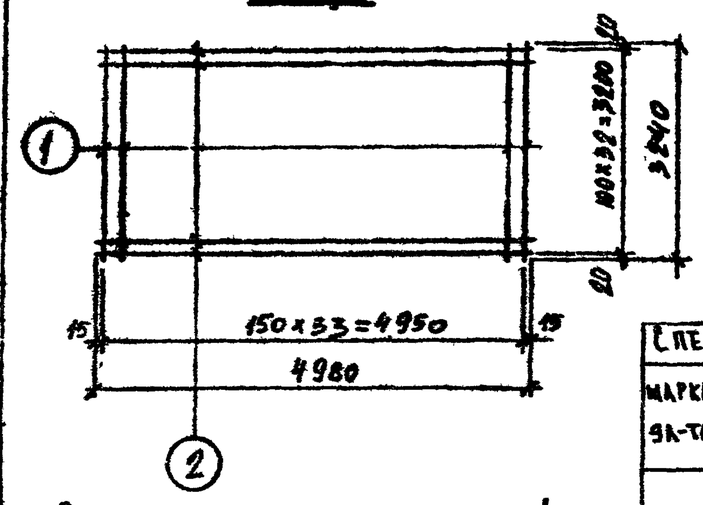

Сетку сваривать контактной точечной сваркой в соответствии с ГОСТом 14098-68

Спецификация арматуры на элемент

Марка эл-та	Нн поз.	Сечение	Кол. шт.	Длина поз. мм	Длина всех поз. м	Масса, кг 1 поз.	Масса, кг эл-та
С-29	1	ф10АIII	34	3240	110	67.9	169
	2	ф10АIII	33	4980	165	102	

Сетка С-29 | ТП-294-3-24 Альбом II

1975	Бассейн со стенами из кирпича с крытыми ваннами 25×11м и детской	Каркасы КР-6; КР-7. Сетки С-29; С-31	Типовой проект 294-3-24	Альбом II	Лист ИЖ-17

Формат 12

Нач. маст. Рабинович; Гл. конс. мастер Петков; Гл. инж. пр. Мазеев; Рук. гр. инж. Рабинович; Проверил Рабинович; Проектировал Стаценина

Дворцы и спортивные сооружения имени В.С. Мезенцева, Москва

СН-2-4

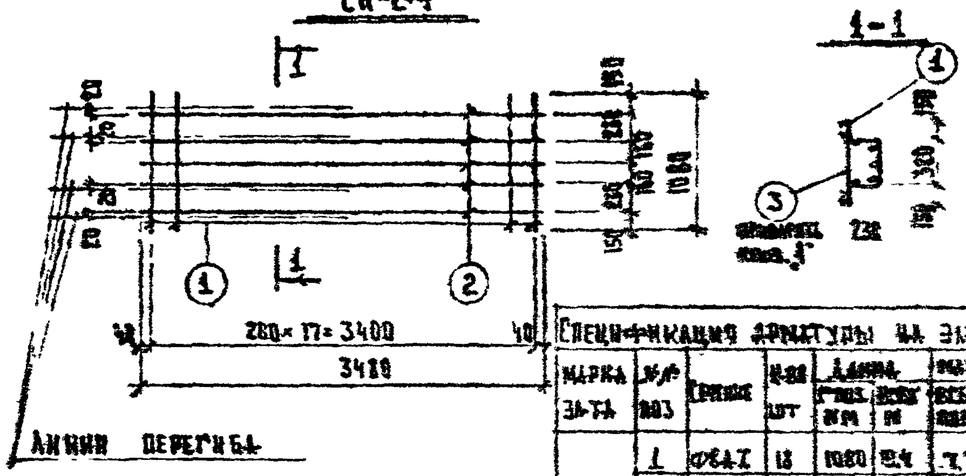

Спецификация арматуры на элемент

Марка ЗД-Т4	№№ поз.	Сечение	Кол. шт	Длина 1 поз. мм	Длина всех м	Масса, кг всех поз.	Масса, кг ЗД-Т4
СН-2-4	1	Ф8 АI	18	1080	19.4	7.7	38.3
	2	Ф16 АIII	5	3480	17.4	26.8	
	3	Ф8 АI	18	620	11.2	4.4	

Сетка СН-2-4 | ТП-294-3-24 альбом II

СН-2-9

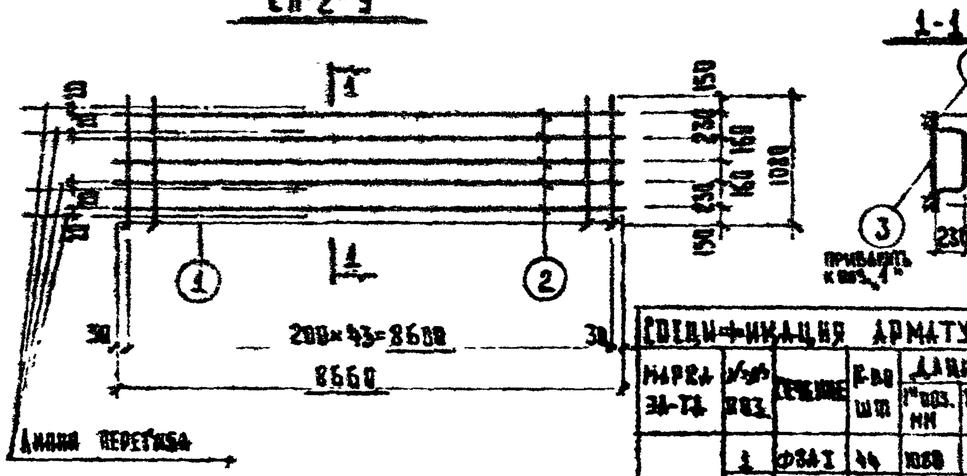

Сетка выполнять контактной точечной сваркой в соответствии с ГОСТ (ВМ) 14098-68

Спецификация арматуры на элемент

Марка ЗД-Т4	№№ поз.	Сечение	Кол. шт	Длина 1 поз. мм	Длина всех м	Масса, кг всех поз.	Масса, кг ЗД-Т4
СН-2-9	1	Ф8 АI	44	1080	47.5	18.8	
	2	Ф16 АIII	5	8660	43.3	70	
	3	Ф8 АI	44	620	27.3	10.8	

Сетка СН-2-9 | ТП-294-3-24 альбом II

СН-2-9а

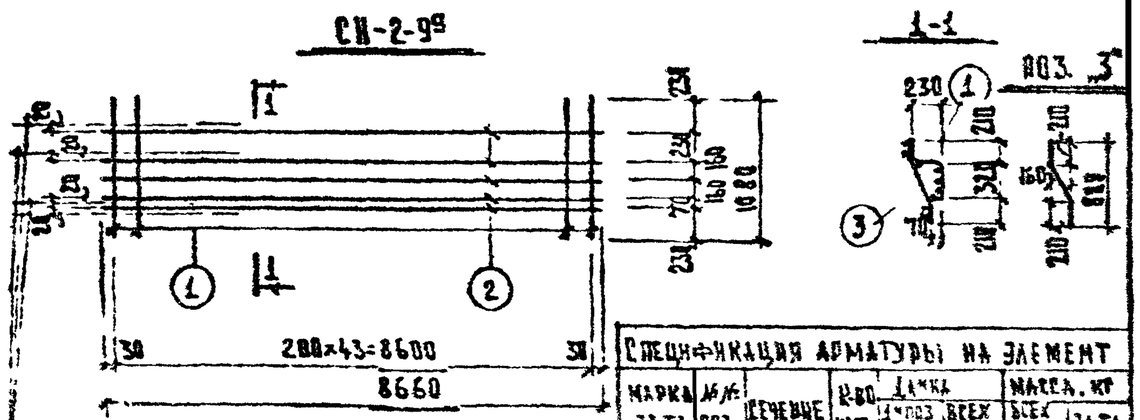

Спецификация арматуры на элемент

Марка ЗД-Т4	№№ поз.	Сечение	Кол. шт	Длина 1 поз. мм	Длина всех м	Масса, кг всех поз.	Масса, кг ЗД-Т4
СН-2-9а	1	Ф8 АI	44	1080	47.5	18.8	104,5
	2	Ф16 АIII	5	8660	43.3	70	
	3	Ф8 АI	44	780	35.2	13.7	

Сетка СН-2-9а | ТП-294-3-24 альбом II

ЗД-2

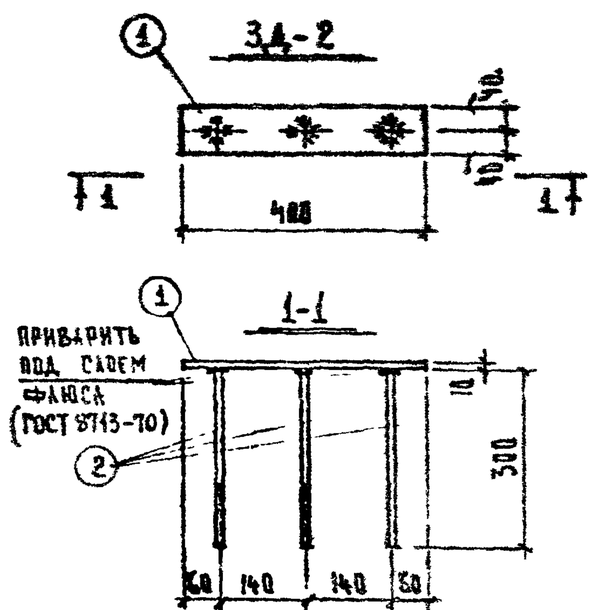

Спецификация арматуры на элемент

Марка ЗД-Т4	№№ поз.	Сечение	Кол. шт	Длина 1 поз. мм	Длина всех м.	Масса, кг всех поз.	Масса, кг ЗД-Т4
ЗД-2	1	-10×80	1	400	0.4	2.52	3
	2	Ф10 АIII	3	300	0.3	0.55	

Закладная деталь ЗД-2 | ТП-294-3-24 альбом II

1975	Бассейн со стенами из кирпича с крытыми ваннами 25×11 м и детский.	Сетки СН-2-4; СН-2-9; СН-2-9а. Закладная деталь ЗД-2.	Типовой проект 294-3-24	Альбом II	Лист ИЖ-1

Формат 12

Согласовано: Гипрокоммунстрой, Гипрогор, Госстрой СССР

Утверждено: Минстрой РСФСР, Минстрой Украинской ССР, Минстрой Грузинской ССР, Минстрой Армянской ССР, Минстрой Узбекской ССР, Минстрой Киргизской ССР, Минстрой Казахской ССР, Минстрой Молдавской ССР, Минстрой Эстонской ССР, Минстрой Латвийской ССР, Минстрой Литовской ССР

Введены в действие Минстроем СССР

Разработано Гипрокоммунстроем

Главный инженер проекта Шварцберг

Главный инженер института Лесков

Гл. инж. пр-та Матвеев

Рук. гр. инж. Рабинович

Исполнитель Шифрин

Нач. отдела Гальперин

Гл. инж. пр-та Мезенцева

Прогон П-60А

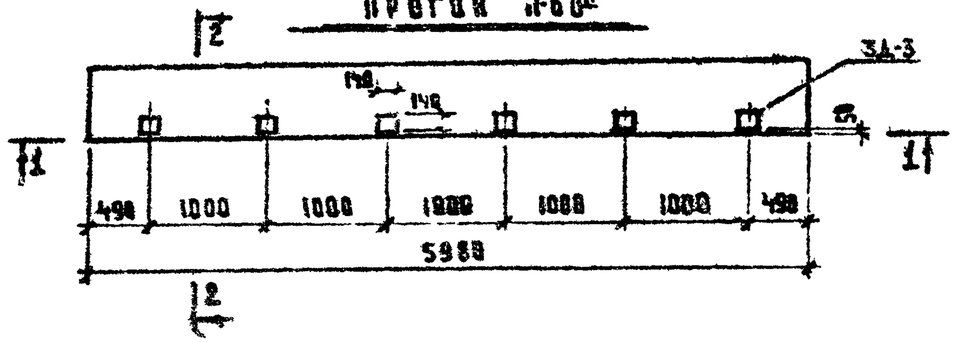

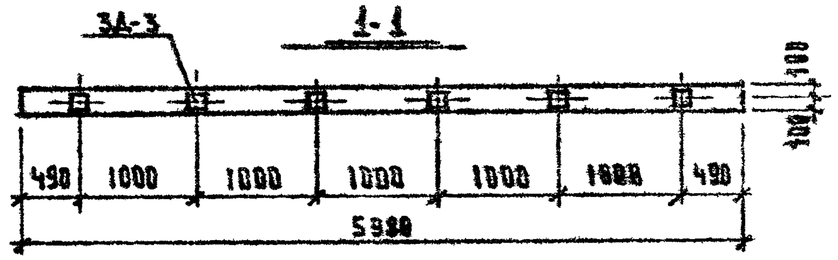

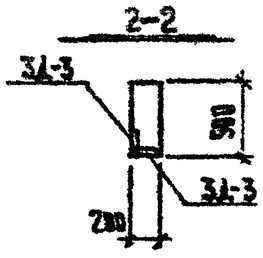

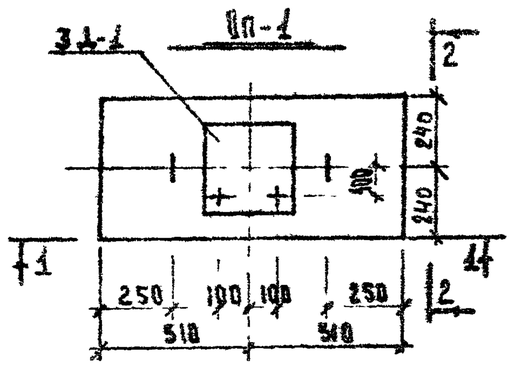

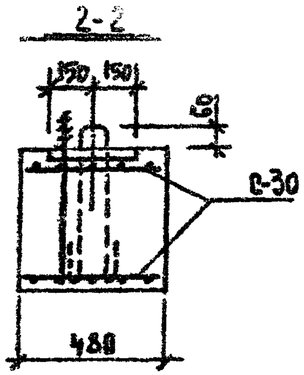

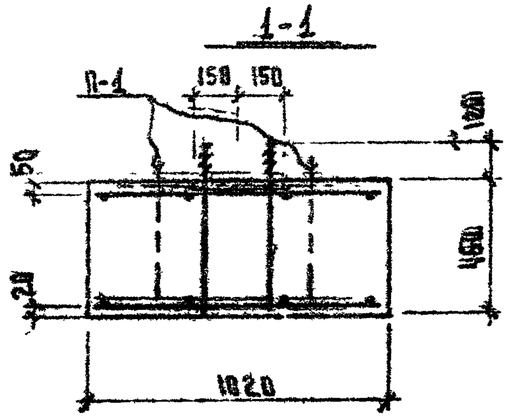

Выборка стали

Марка изделия	Сечение	Длина м	Масса кг	ГОСТ
	⌀25 АI	1,13	4,35	5781-61
	⌀16 АIII	0,9	1,26	
	⌀12 АIII	10	8,9	
	⌀8 АI	8,58	3,4	
	-45×300	0,3	31,8	Вст3кп2 380-71

Спецификация стали на дополнительные закладные детали

Марка изделия	Марка эл-та	К-во шт	Масса, кг 1 эл-та	Масса, кг всех	Лист пр-та
П-60А	3А-3	12	2,08	24,9	

Армирование прогона П-60А и характеристику его см. П-60 — альбом 108, серия ИИ-03-02.

Характеристика изделия

Масса	т	0,55
Объем бетона	м³	0,22
Масса стали	кг	49,71
Расход стали на 1 м³ бетона	кг	22,6
Проектная марка бетона		300

Спецификация стали

Марка изделия	Марка эл-та	К-во шт	Масса, кг 1 эл-та	Масса, кг всех	Общий на изделие	Лист пр-та
ОП-1	3А-1	1	37,41	37,41	49,71	ИЖ-12
	С-30	2	5,75	11,50		ИЖ-12
	П-1	2	0,40	0,80		ИЖ-22

Прогон П-60А — ТП-294-3-24 Альбом II

Опорная подушка ОП-1 — ТП-294-3-24 Альбом II

1975	Бассейн со стенами из кирпича с крытыми ваннами 25×11 м и детской.	Прогон П-60А. Опорная подушка ОП-1	Типовой проект 294-3-24	Альбом II	Лист ИЖ-17

Формат 12

Нач. маст.	Швардберий	Проверил	Семыкина
Гл. констр. мас.	Песков		
Гл. инж. пр-та	Матвеев		
Рук. гр. инж.	Рабинович		
Исполнитель	Шифрин		

Зрелищных зданий и спортивных сооружений имени В.С. Мезенцева

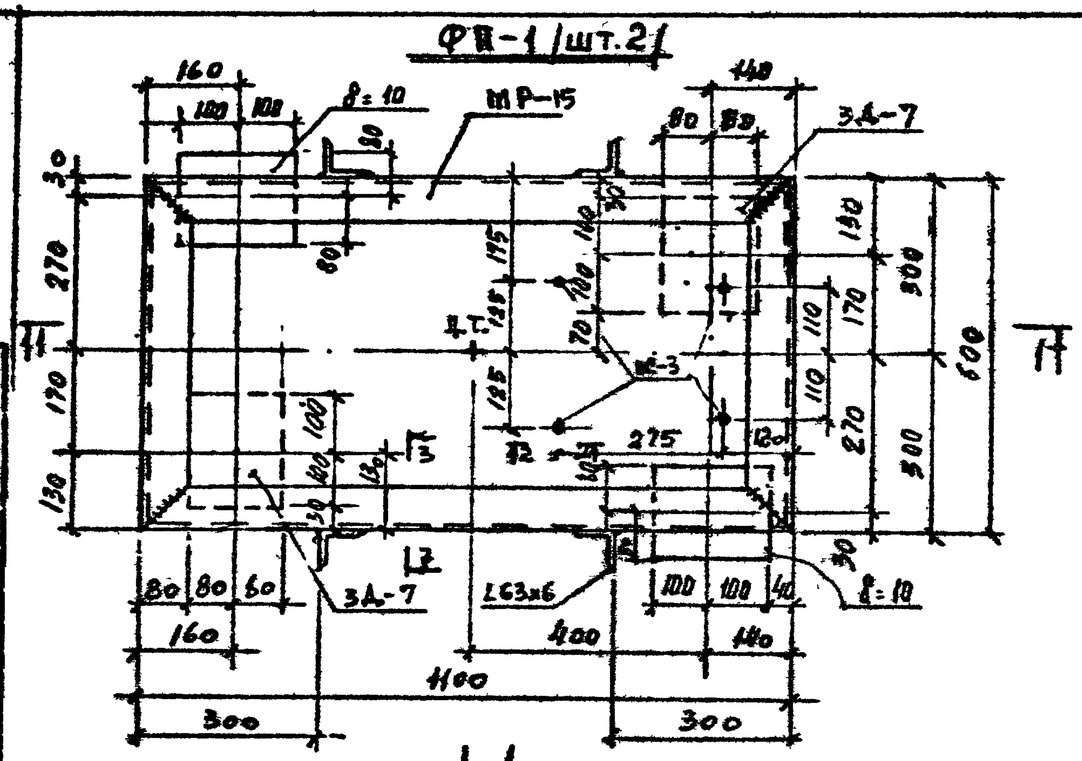

Выборка металла					Спецификация металла						
Марка изделия	Сечение	Длина м	Масса кг	ГОСТ	Марка изделия	Марка эл-та	Кол. шт.	Масса, кг эл-та	Масса, кг эл-тов на изд.	Масса, кг на все изд.	Лист
ФП-1	ф12АIII	1.2	1.2	5781-61	ФП-1	МР-15	1	67.6	67.6	84,1	ИИ-19
	ф14АI	1.4	1.7			3А-7	2	3,0	6,0		
	ф6АI	19.4	4.4			Б-32	2	2.2	4.4		
	∠63×6	8.24	4.4	8509-72		ВР-3	4	0.41	1,7		
	∠60×10	8.8	18.8	103-57*							
	I20	3.4	62.6	8240-72		∠63×6	—	—	1,4		ИИ-18

Характеристика изделия		
Масса	т	0,330
Объем бетона	м³	0,132
Масса стали	кг	81,1
Расход стали на 1м³ бетона	кг	614
Проектная марка бетона	—	200

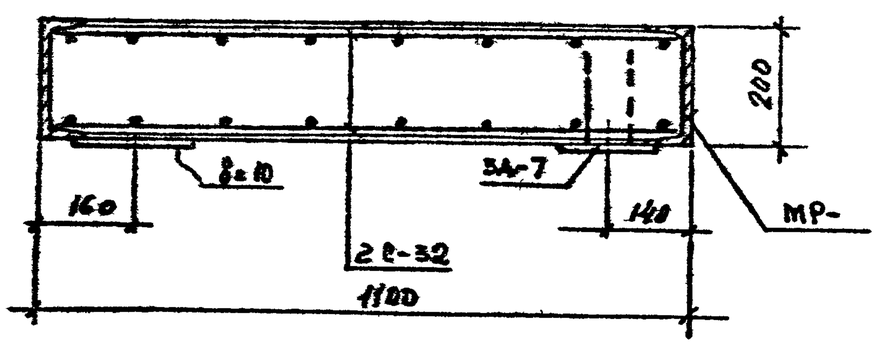

Сварку производить электродами Э-42
$h_{ш}$=6мм

1975	Бассейн со стенами из кирпича с крытыми ваннами 25×11м и детской	Фундаментная плита ФП-1 под насос	Типовой проект 294-3-24	Альбом III	Лист ИИ

Формат 12

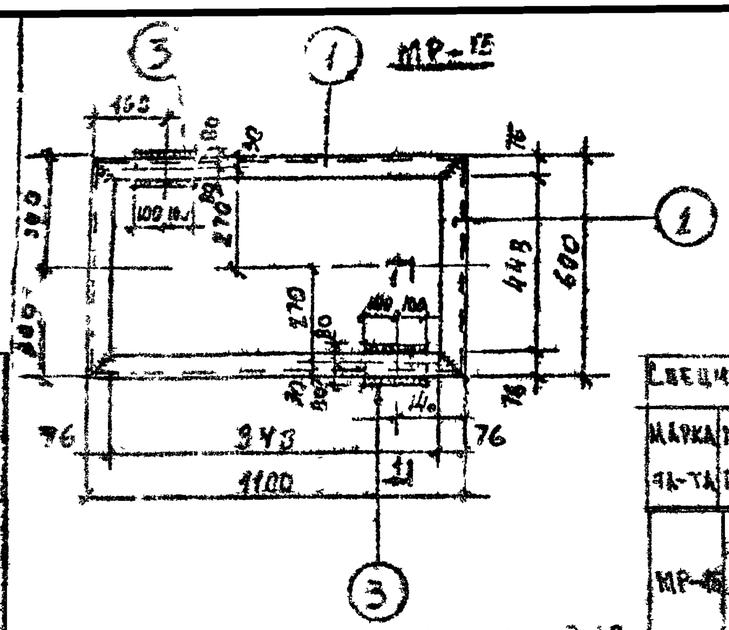

Сварку производить электродами Э-42 $h_{ш}$ = 6 мм.

Спецификация арматуры на элемент

Марка эл-та	Поз.	Сечение	Кол. шт.	Длина 1 поз. мм	Длина всех поз. м	Масса всех поз. кг	Масса эл-та кг
МР-15	1	⌶20	2	1100	2,2	40,5	67,6
	2	⌶20	2	600	1,2	22,1	
	3	-10×160	2	200	0,4	5,0	

Металлическая рамка МР-15 — ТП-294-3-24 Альбом II

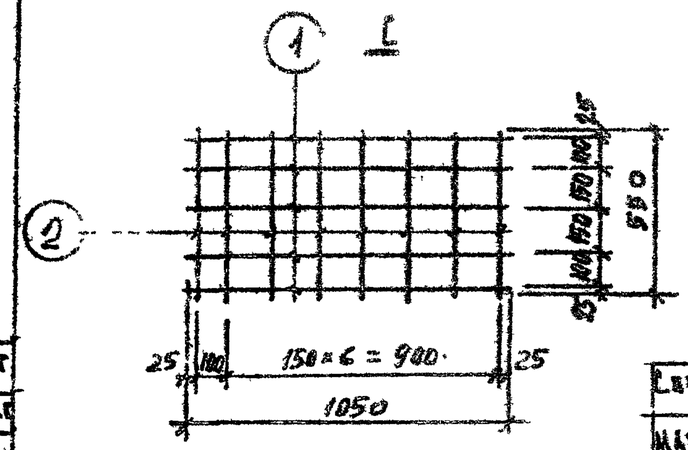

Сетку сваривать контактной - точечной сваркой в соответствии с ГОСТом 14098-68.

Спецификация арматуры на элемент

Марка эл-та	Поз.	Сечение	Кол. шт.	Длина 1 поз. мм	Длина всех поз. м	Масса всех поз. кг	Масса эл-та кг
С-32	1	⌶6АI	5	1050	5,3	1,2	2,2
	2	⌶6АI	8	550	4,4	1,0	

Сетка С-32 — ТП-294-3-24 Альбом II

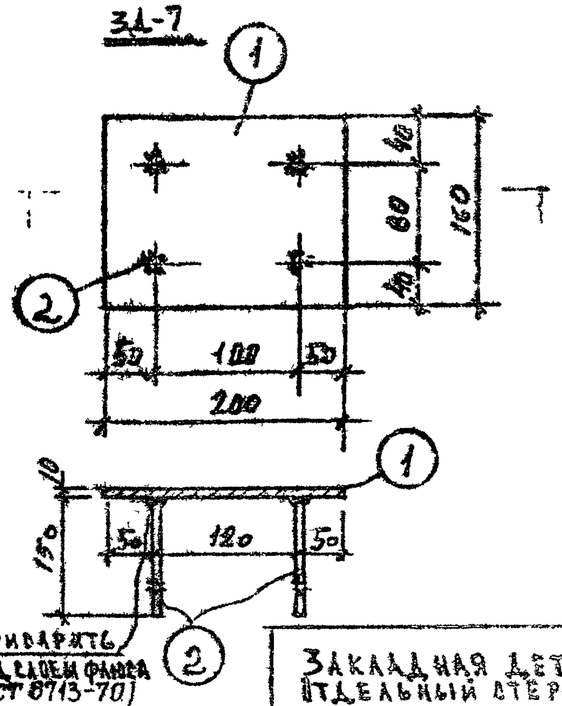

Приварить под вдем фланца (ГОСТ 8713-70)

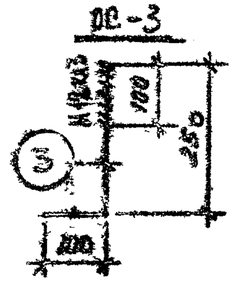

Спецификация арматуры на элемент

Марка эл-та	Поз.	Сечение	Кол. шт.	Длина 1 поз. мм	Длина всех поз. м	Масса всех поз. кг	Масса эл-та кг
ЗД-7	1	-4×40	1	200	0,2	2,5	3,0
	2	⌶12АII	4	150	0,6	0,5	
ОС-3	3	⌶4АI	1	350	0,35	0,12	0,12

Закладная деталь ЗД-7 Отдельный стержень ОС-3 — ТП-294-3-24 Альбом II

1975	Бассейн со стенами из кирпича с крытыми ванными 25×11 м и детской	Фундаментная плита ФП-1 под насос Рамка МР-15; ЗД-7; С-32 и ОС-3	Типовой проект 294-3-24	Альбом II	Лист ИЖ-19

Формат 12

Главный инженер проекта — Семыкина
Главный специалист — Шварцберг
Гл. конструктор — Песков
Гл. инж. пр. — Матвеев
Рук. гр. инж. — Расинович
Проверил — Шестечина
Проектировщик — Семенцева

Здания и спортивных сооружений

Отопительная панель типа I и Iв

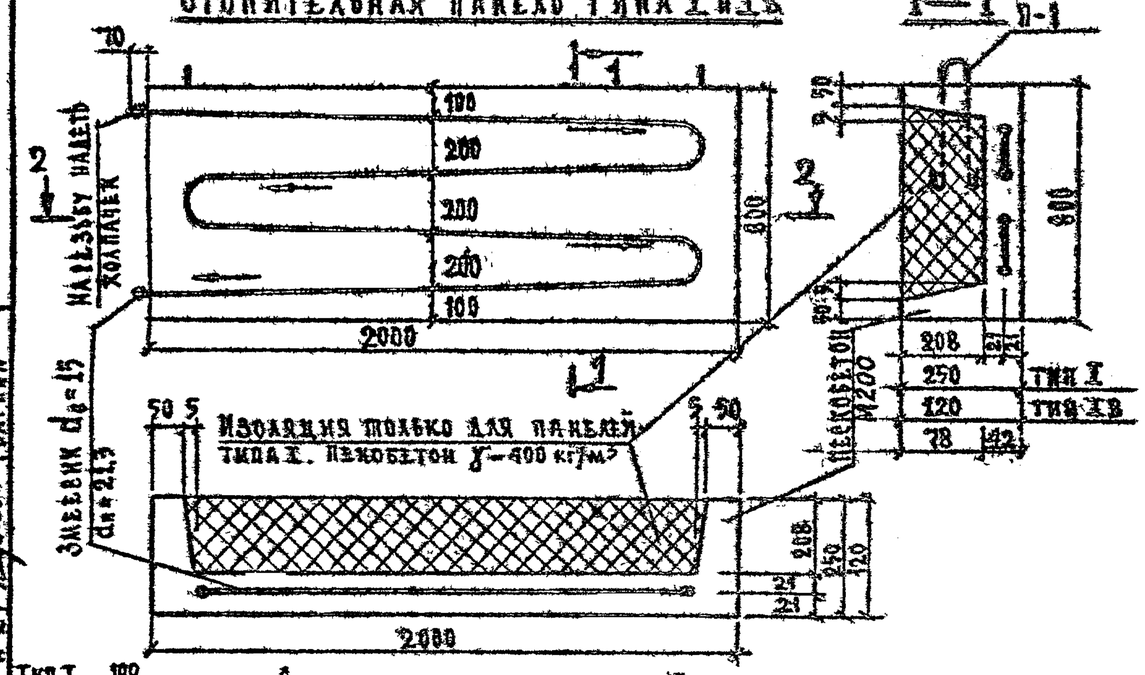

Армирование панелей типа I и Iв

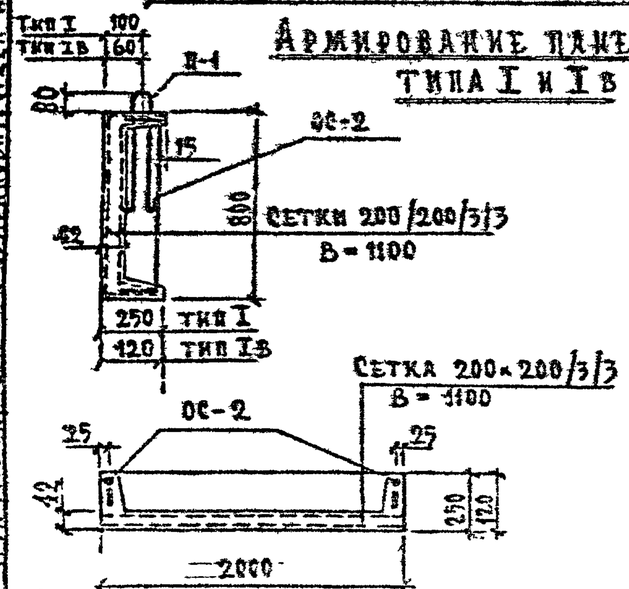

Арматурные изделия см. КЖ-22

Требуется:
на отопительную панель типа I — пенобетона γ=400 кг/м³ — 0,28 м³; песчаного раствора М200 — 0,12 м³
на отопительную панель типа Iв — пенобетона М200 — 0,30 м³

Выборка стали

Марка изделия	Сечение	Длина м	Масса кг	ГОСТ
Отопительн. панель типа I и Iв	⌀6 AI	1,99 / 1,94	0,44 / 0,44	5781-61
	Труба d_н=15 d_в=21,3	7,88 / 7,88	9,2 / 9,2	3262-62
	⌀8 AI	2 / 2	0,8 / 0,8	5781-61
	⌀3 BI	—	3,58 / 2,84	6727-53*

Спецификация стали

Марка изделия	Марка эл-та	Кол. шт.	Масса кг: эл-та	Масса кг: эл-тов на изд.	Масса кг: общий	Лист	ГОСТ
Отопительная панель типа I / Отопительная панель типа Iв	П-1	2 / 2	0,4	0,8	14,02	ИЖ-22	
	ОС-2	2 / 2	0,22	0,44			
	3 АСТ-ВИК	1 / 1	9,2	9,2			
	Лист 200×200×3 В-1100	1 / 1	—	2,84 / 2,84	13,28		ГОСТ 8478-66

КСК 466-24-1

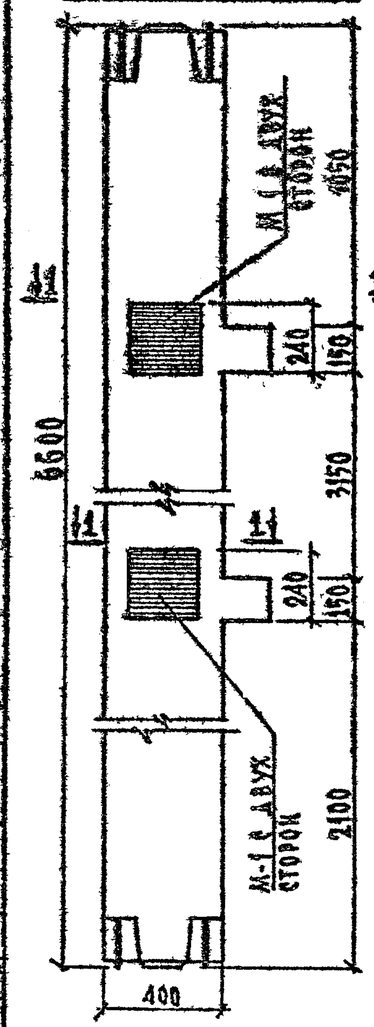

КНК 436-24-1

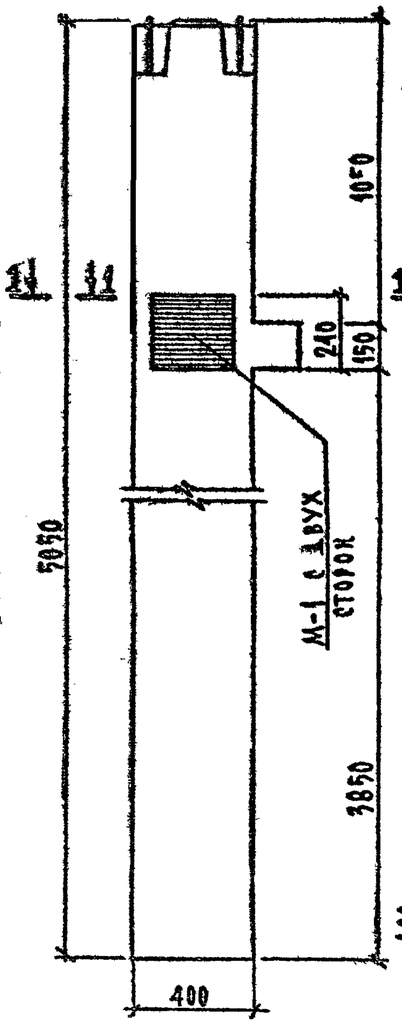

КВК 442-24-1

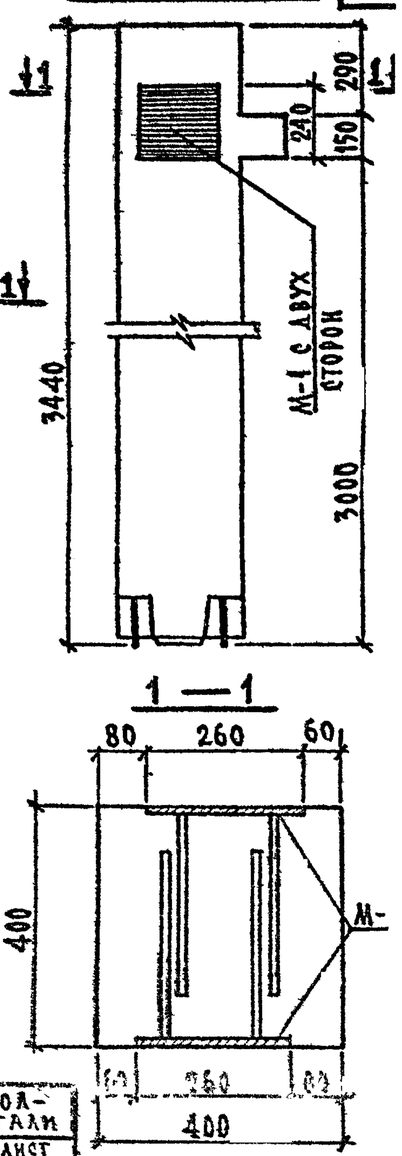

1—1

КСК 433-24-1

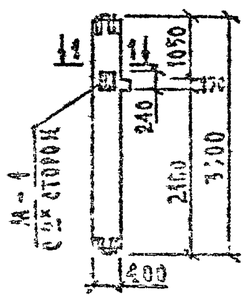

Выборка металла на дополнительные закладные детали

Марка изделия	Марка эл-та	Кол. шт.	Масса кг: 1 эл-та	Масса кг: всех	Лист пр-та
КСК-433-24-1	М-1	2	8,54	17,08	ИИ-042
КСК-466-24-1	М-1	4	8,54	33,16	6.3
КНК-436-24-1	М-1	2	8,54	17,08	ИИ-04-2 В
КВК-442-24-1	М-1	2	8,54	17,08	ИИ-04-2 В

Дополнительные закладные детали в колонках КСК-466-24-1, КНК-436-24-1, КВК-442-24-1, КСК-433-24-1

ТП 294-3-24 Альбом II

Отопительная панель типа I и Iв. Армирование — ТП 294-3-24 Альбом II

1975	Бассейн, со стенами из кирпича, с крытыми вагонами 25×14 м и детской	Отопительные панели типа I и Iв. Армирование панелей. Дополнительные закладные детали в колонках КСК-466-24-1; КНК-436-2[illegible]; КВК-442-24-1; КСК-433-24-1	Типовой проект 294-3-24 · Альбом II · Лист ИЖ-

Формат 12

Отопительная панель типа II и IIв

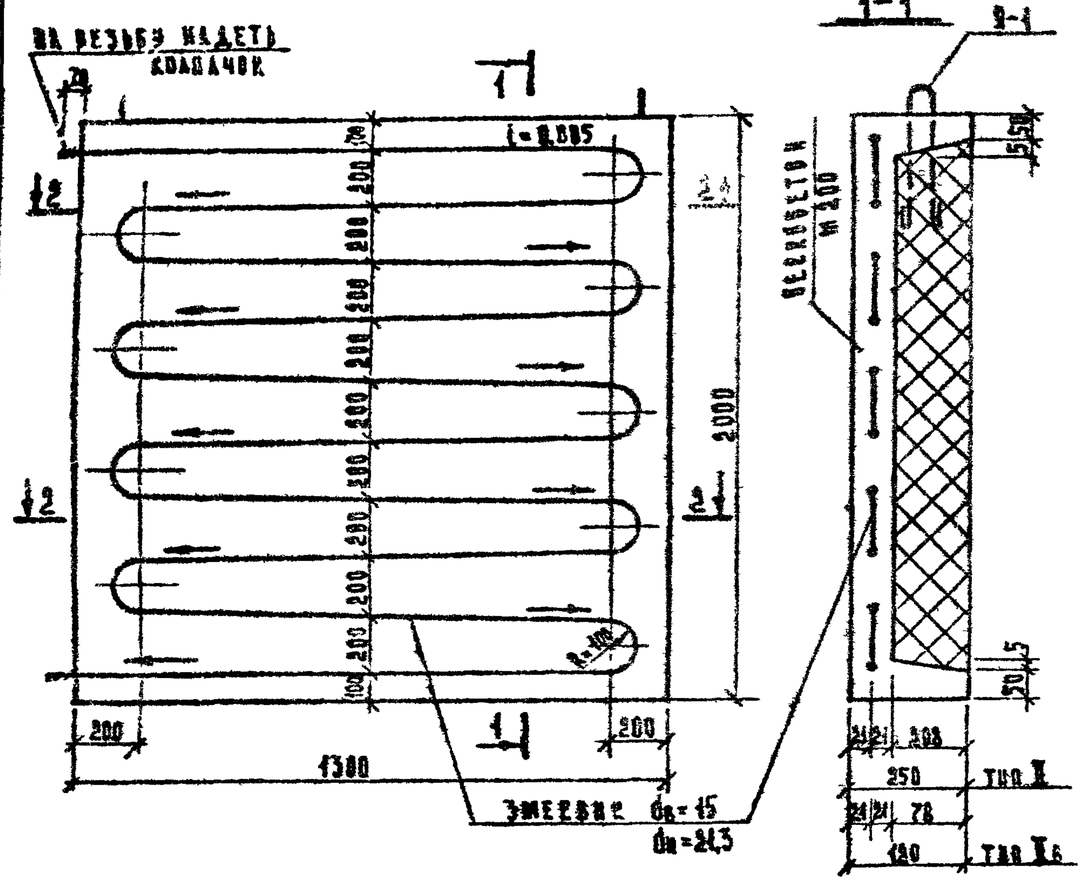

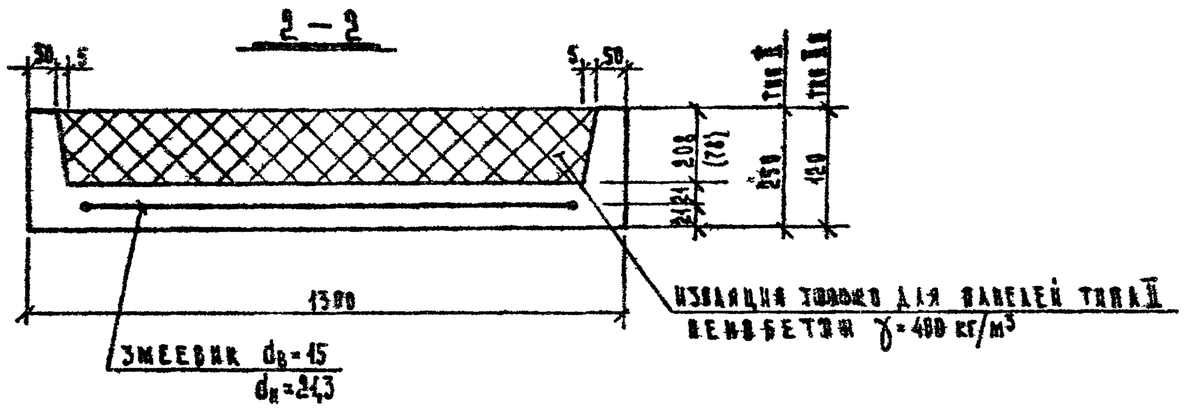

Армирование панелей типа II и IIв

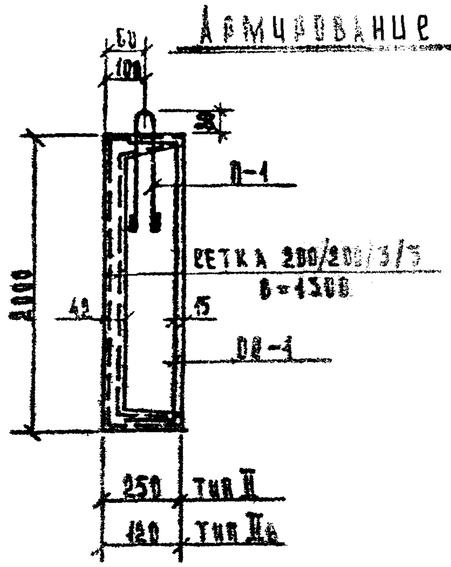

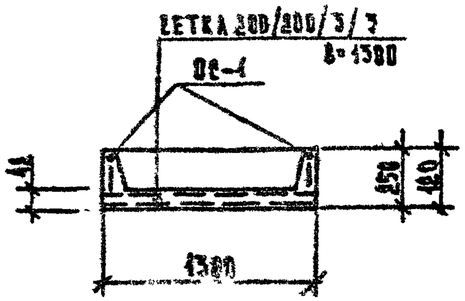

Выборка стали

Марка изделия	Сечение	Длина м	Масса кг	ГОСТ
Отопл. панель типа II	⌀6АI	1,34	1	5781-61
	⌀8АI	2	0,8	5781-61
	Труба $d_в$=15 $d_н$=21,3	12,37	14,4	3262-62
	⌀3ВI	–	4	6727-53*
Отопл. панель типа IIв	⌀6АI	1,34	1	5781-61
	Труба $d_в$=15 $d_н$=21,3	12,37	14,4	3262-62
	⌀3ВI	–	3,8	6727-53*
	⌀8АI	2	0,8	5781-61

Спецификация стали

Марка изделия	Марка эл-та	Кол. шт.	Масса кг: эл-та	Масса кг: эл-тов закл.	Масса кг: общая	Лист
Отопл. панель типа II	1-1	2	0,40	0,80	20,2	ИЖ-22
	0С-1	2	0,5	1		
	Змеевик	1	14,4	14,4		
	Сетка 200/200/3/3 в=1300, l=4800			4,0		ГОСТ 8478-66
Отопл. панель типа IIв	1-1	2	0,40	0,80	20	ИЖ-22
	0С-1	2	0,5	1		
	Змеевик	1	14,4	14,4		
	Сетка 200/200/3/3 в=1300 l=4540			3,8		ГОСТ 8478-66

Характеристика изделия		Отопит. панель типа II	Отопит. панель типа IIв
Масса	т	0,45	0,24
Объем бетона / пенобетона γ=400	м³	0,18 / 0,48	0,133 / –
Масса стали	кг	20,2	20
Расход стали на 1м³ бет.	кг	112	151
Проектная марка бетона	–	200	200

Согласовано	
Главный инж. проекта	Матонин
Гл. инж. пр-та	Ваганян
Рук. техн.	Вахнанов
Проверил	Валтенко

Нач. маст.	Шлапберский
Гл. конструктор	Белкин
Гл. инж. пр-та	Матонин
Рук. техн.	Ваганян
Проверил	Валтенко

Экспериментальный завод и строительный комбинат сооружений внешней канализации. Проектное бюро

1975	Бассейн со стенами из кирпича с крытыми ваннами 25×11 м и детской	Отопительные панели II; IIв Армирование панелей.	Типовой проект 294-3-24	Альбом II	Лист ИЖ-21

Формат 12

Змеевик для панелей типа II и IIв

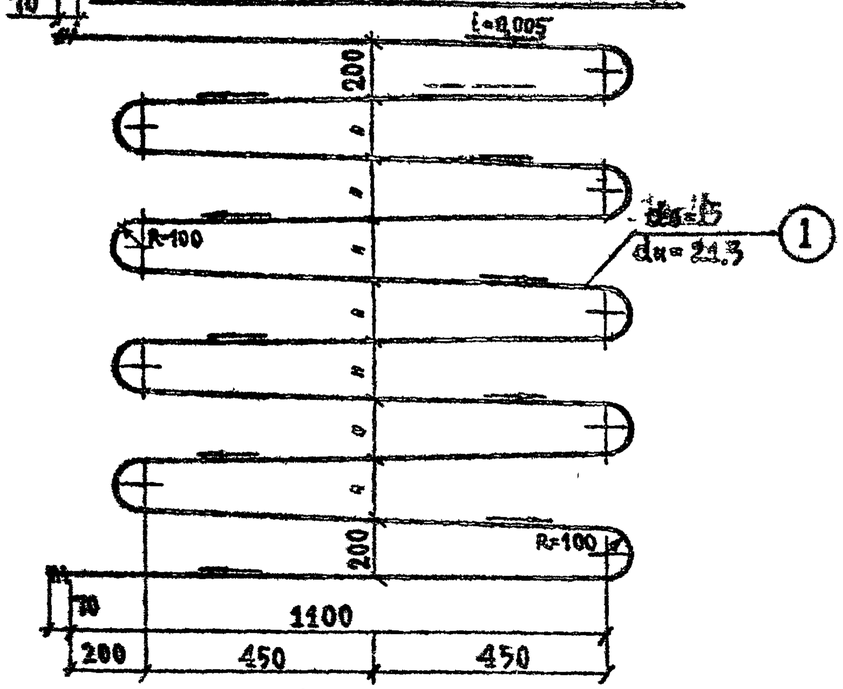

Змеевик для панелей типа I и Iв

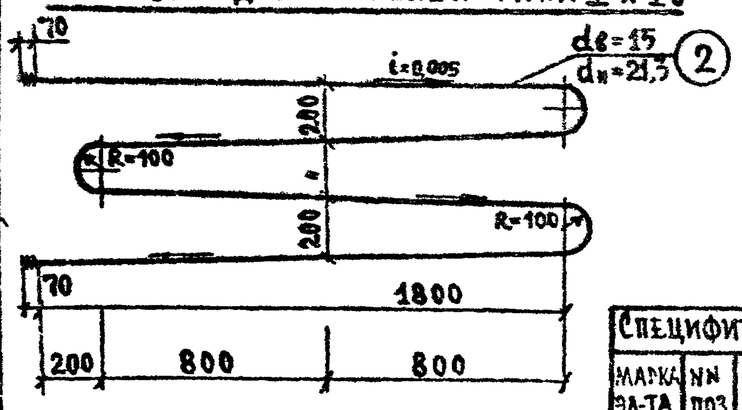

Спецификация металла на элемент							
Марка эл-та	NN поз.	Сечение	Кол. шт.	Длина поз. мм	Длина всех поз. м	Масса, кг 1 ой поз.	Масса, кг эл-та
Змеевики для панелей типа I, Iв и II, IIв	1	Труба dв=15 dн=21,3	1	12370	12,37	14,4	14,4
	2		1	7880	7,88	9,2	9,2

Змеевики для панелей типа I, Iв и II, IIв | ТП 294-3-24 Альбом II

ОС-1 ОС-2 П-1

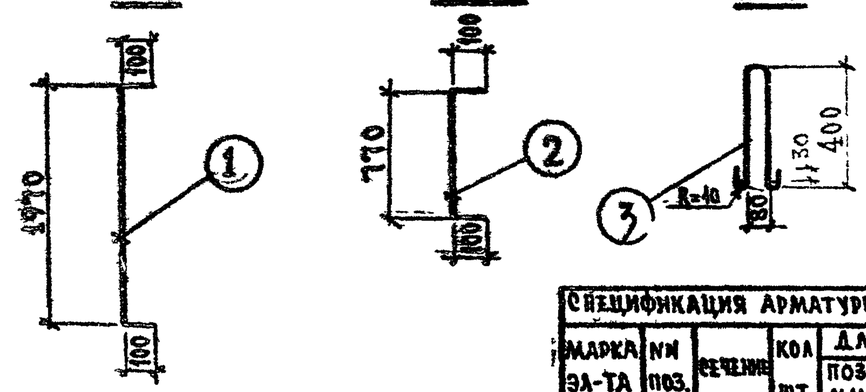

Спецификация арматуры на элемент							
Марка эл-та	NN поз.	Сечение	Кол. шт	Длина поз. мм	Длина всех поз. м	Масса, кг 1 ой поз.	Масса, кг эл-та
ОС-1	1	ф6АI	1	2170	2,17	0,5	0,5
ОС-2	2	ф6АI	1	970	0,970	0,22	0,22
П-1	3	ф8АI	1	1000	1.0	0,40	0,40

Отдельные стержни | ТП Альбом II

КР-8

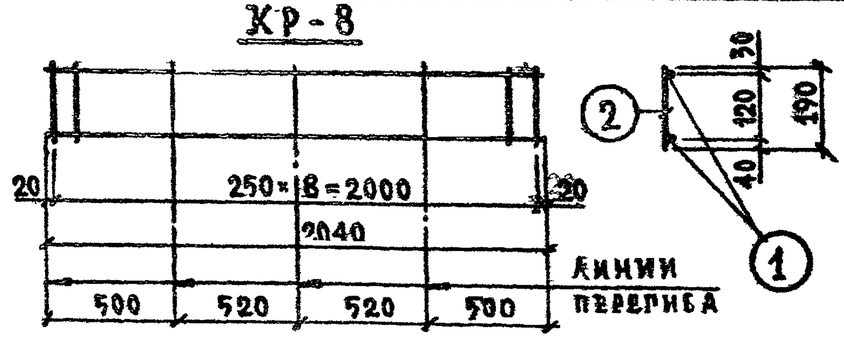

Каркас сваривать контактной точечной сваркой в соответствии с ГОСТом 10922-64

Спецификация арматуры на элемент							
Марка эл-та	NN поз.	Сечение	Кол. шт.	Длина поз. мм	Длина всех поз. м	Масса, кг 1 ой поз.	Масса, кг эл-та
КР-8	1	ф6АI	2	2040	4.08	0,9	4,4
	2	ф10АI	9	190	1,71	0,5	

Каркас КР-8 | ТП 294-3-24 Альбом II

24

Нач. маст.	Шевченко		
Гл. конс. маст.	Сластенина		
Гл. арх. пр.	Равинович		
Гл. инж. пр.	Ватина		
Рук. гр. инж.	Равинович		
Гл. арх. пр.	Швардберин	Проверил	Матвеев
Инж.	Песков	Отдел N 1	
Инж.	Камкин		

Государственный ордена Трудового Красного Знамени институт по проектированию зрелищных и культурно-просветительных предприятий и спортивно-зрелищных сооружений имени Б.С. Ливанова, г. Москва

1975 | Бассейн со стенами из кирпича с крытыми ваннами 25×11 м и детской | Отопительные панели типа I, Iв и II, IIв. Арматура. Каркас КР-8 | Типовой проект 294-3-24 | Альбом II | Лист ИЖ-22

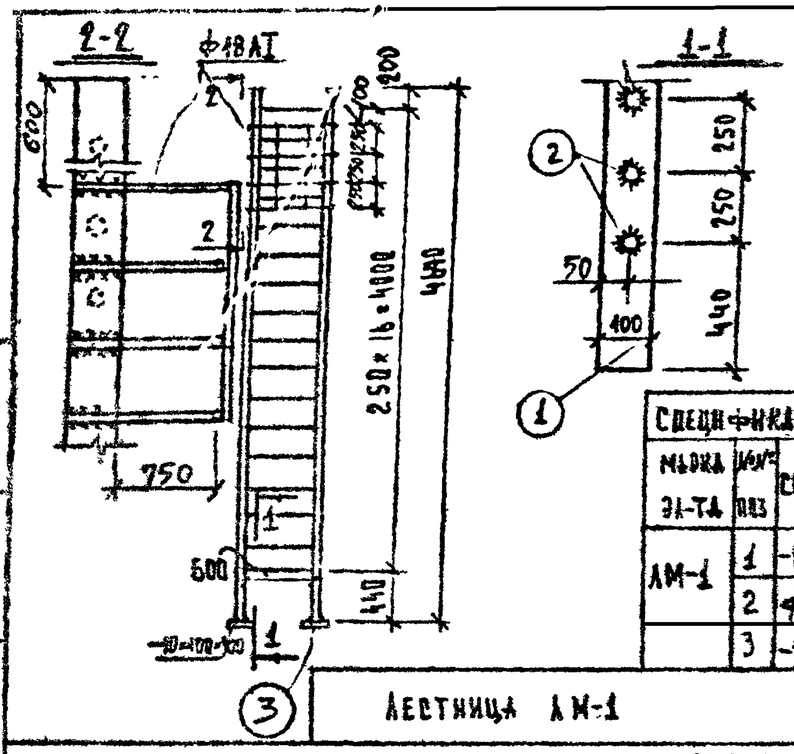

Сварку производить электродами типа Э42

Спецификация металла на элемент							
Марка эл-та	Поз.	Сечение	К-во шт	Длина 1 поз. мм	Длина всех поз. м	Масса, кг всех поз	Масса, кг эл-та
АМ-1	1	-10×100	2	4000	8.22	72,0	93,80
	2	ф18АI	17	600	10,20	20,40	
	3	-10×100	2	400	0 2	1.4	

Лестница АМ-1

ТП-
Альбом II

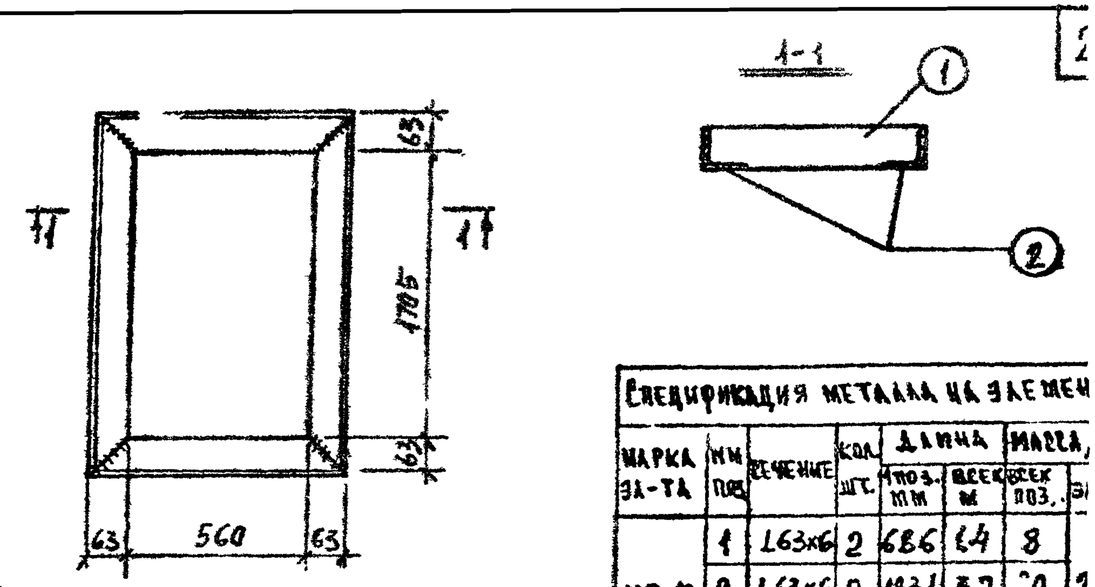

Рамки выполнять строго по размерам светильников.

Спецификация металла на элемен							
Марка эл-та	Поз.	Сечение	Кол. шт.	Длина 1 поз. мм	Длина всех поз. м	Масса всех поз.	Масса эл
МР-10	1	L63×6	2	686	1,4	8	
	2	L63×6	2	1831	3,7	20	2

Металлическая рамка МР-10 для светильника типа ВАВ*

ТП-
Альбом II

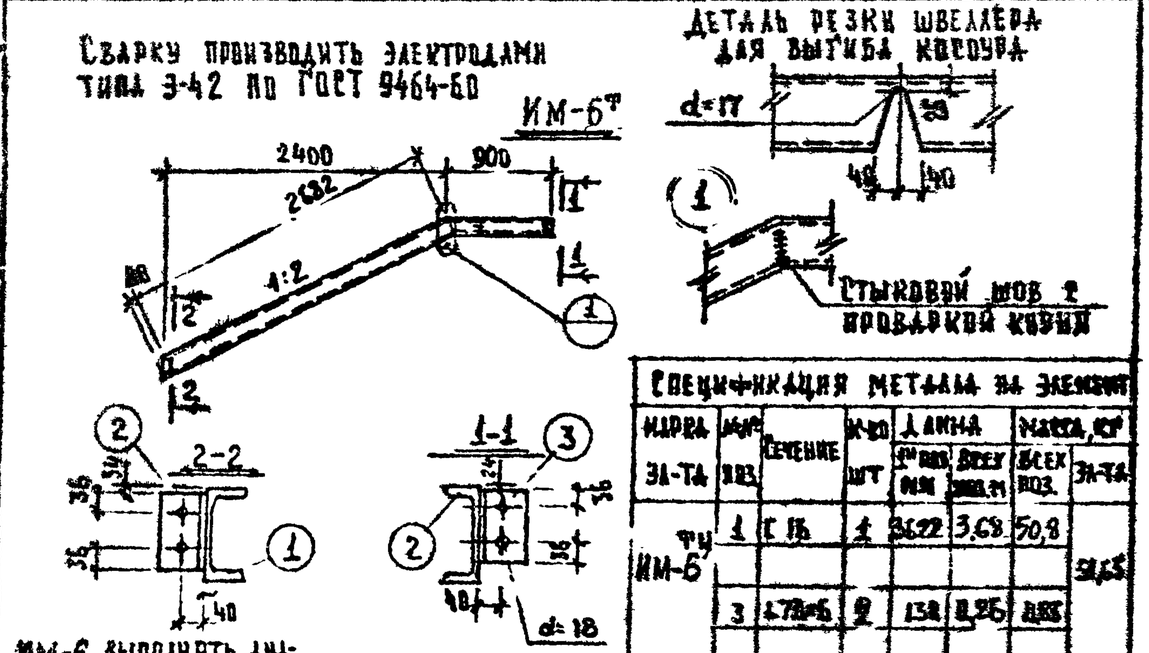

ИМ-6 выполнять аналогично АМ-2 лист 5 серии 1.450-1, вып.2.

Спецификация металла на элемент							
Марка эл-та	Поз.	Сечение	К-во шт	Длина 1 поз. мм	Длина всех поз. м	Масса, кг всех поз	Масса, кг эл-та
ИМ-6т ИМ-6н	1	С 16	1	3622	3,63	50,8	52,65
	3	L 75×6	2	138	0,26	1,85	

Косоур ИМ-6т, ИМ-6н

ТП-294-3-24
Альбом II

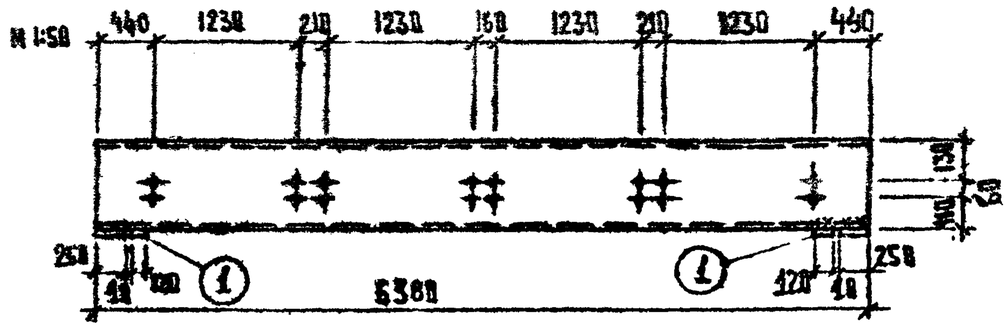

БН-10* отличается от БН-10 дополнительными отверстиями d=18мм и деталью поз. 1.
БН-10. см. лист 8 серии 1.450-1, вып. 2.

Спецификация дополнительного металла							
Марка эл-та	Поз.	Сечение	К-во шт	Длина 1 поз. мм	Длина всех поз. м	Масса всех поз	Масса эл
БН-10*	1	-14×120	2	180	0,36	2,48	2

Балка БН-10*

ТП-294-3-24
Альбом II

1975	Бассейн со стенами из кирпича с крытыми ваннами 25×11м и детской.	Лестница АМ-1, Косоур ИМ-6т,н Металлическая рамка РМ-10 для светильника типа ВАВ* Балка БН-10*	Типовой проект 294-3-24	Альбом II	Лист ИМ-1

Ответственный архитектор проекта Рабинович
Главный инженер проекта Шифрин
Главный специалист Шерстобитов
Гл. инж. пр-та Катаев
Рук. гр. инж. Рабинович
Инженер Шерстобитов

Всесоюзный институт проектирования зрелищных зданий и спортивных сооружений имени Б.Р. Мезенцева Москва

Формат 12

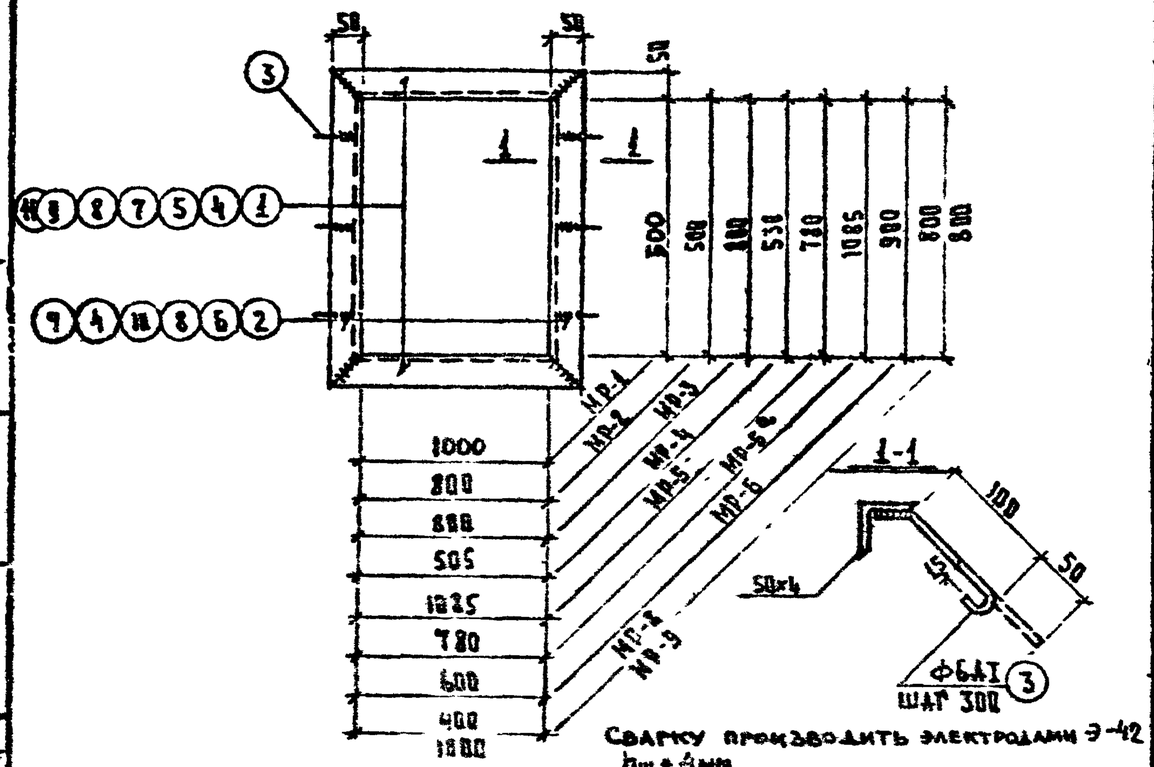

Сварку производить электродами Э-42
$h_ш$ = 4мм

СПЕЦИФИКАЦИЯ МЕТАЛЛА НА ЭЛЕМЕНТ							
МАРКА ЭЛ-ТА	№№ поз.	СЕЧЕНИЕ	К-во шт	ДЛИНА, 1ой поз. мм	ДЛИНА, всех поз. м	МАССА, кг всех поз	МАССА, кг ЭЛ-ТА
МР-1	2	∟50×4	2	600	1,20	3.66	10,70
	1	∟50×4	2	1100	2,20	6,70	
	3	Ф6АI	8	190	1,52	0.34	
МР-2	4	∟50×4	2	900	1,80	5,50	9,36
	2	∟50×4	2	600	1,20	3.66	
	3	Ф6АI	6	130	0,90	0,20	
МР-3	4	∟50×4	4	900	3,60	10,80	11,85
	3	Ф6АI	6	190	1,14	0,25	
МР-4	5	∟50×4	2	685	1,21	3,69	7,78
	6	∟50×4	2	638	1,26	3,84	
	3	Ф6АI	4	190	0,76	0,17	
МР-5 МР-5а	7	∟50×4	2	1185	2,37	7,23	12,94
	8	∟50×4	2	880	1,76	5,37	
	3	Ф6АI	8	190	1,52	0,34	
МР-6	9	∟50×4	2	700	1,40	4,27	10,62
	10	∟50×4	2	1000	2,00	6,10	
	3	Ф6АI	6	190	1,14	0,25	
МР-8	11	∟50×4	2	500	1,00	3,05	14,10
	4	∟50×4	2	900	1,80	10,80	
	3	Ф6АI	6	190	1,14	0,25	
МР-9	1	∟50×4	2	1100	2,2	6,70	17,84
	4	∟50×4	2	900	1,8	10,80	
	3	Ф6АI	8	190	1,52	0,34	

МЕТАЛЛИЧЕСКИЕ РАМКИ МР-1÷МР-5; МР-8; МР-9 | ТП-294-3-24 | АЛЬБОМ II

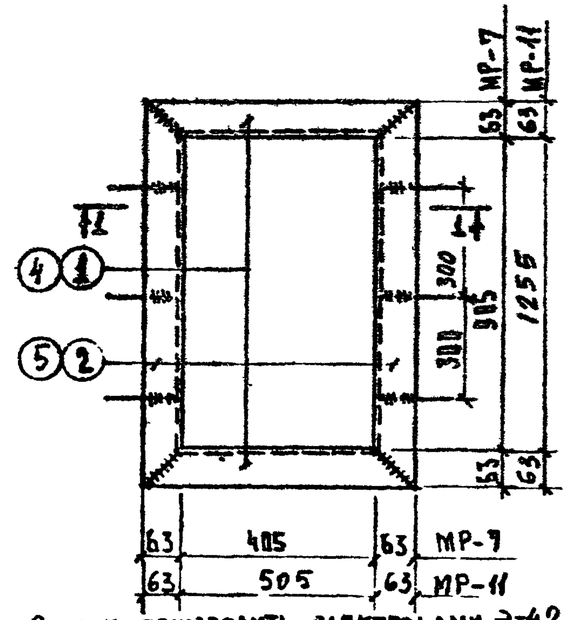

Сварку производить электродами Э-42
$h_ш$ = 4мм.

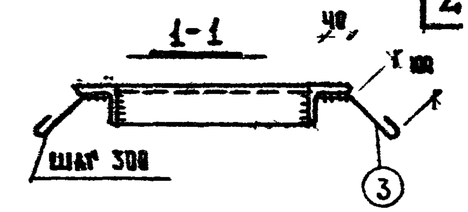

СПЕЦИФИКАЦИЯ МЕТАЛЛА НА ЭЛЕМЕНТ							
МАРКА ЭЛ-ТА	№№ поз.	СЕЧЕНИЕ	К-во шт	ДЛИНА, 1ой поз. мм	ДЛИНА, всех поз. м	МАССА, всех поз.	МАССА, ЭЛ-ТА
МР-7	1	∟63×4	2	531	1,062	4.14	12
	2	∟63×4	2	1031	2,062	8,04	
	3	Ф6АI	6	200	1,2	0,27	
МР-11	4	∟63×4	2	631	1,262	5.1	8
	5	∟63×4	2	1381	2.762	11.1	
	3	Ф6АI	10	200	2.0	0.44	

МЕТАЛЛИЧЕСКИЕ РАМКИ МР-7÷МР-11 | ТП-294-3-24 | АЛЬБОМ II

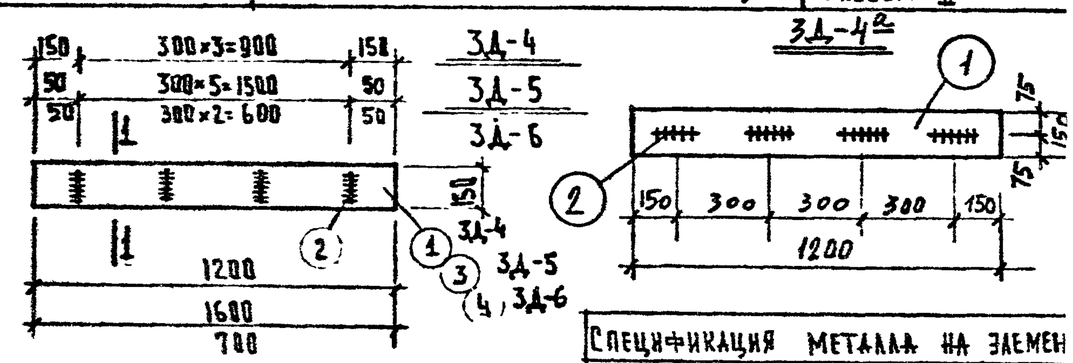

СПЕЦИФИКАЦИЯ МЕТАЛЛА НА ЭЛЕМЕНТ							
МАРКА ЭЛ-ТА	№№ поз.	СЕЧЕНИЕ	К-во шт	ДЛИНА, 1ой поз. мм	ДЛИНА, всех поз. м	МАССА, всех поз.	МАССА, ЭЛ-ТА
3Д-4 3Д-4а	1	-6×150	1	1200	1,2	8,5	8
	2	Ф6АI	4	300	1,2	0,25	
3Д-5	3	-6×150	1	1600	1,6	11,2	11
	2	Ф6АI	6	300	1,8	0,28	
3Д-6	4	-6×150	1	700	0,7	5,65	7
	2	Ф6АI	2	300	0,9	0,23	

ЗАКЛАДНЫЕ ДЕТАЛИ 3Д-4÷3Д-6; 3Д-4а | ТП-294-3-24 | АЛЬБОМ II

19.15	БАССЕЙН СО СТЕНАМИ ИЗ КИРПИЧА С КРЫТЫМИ ВАННАМИ 25×11м И ДЕТСКОЙ	МЕТАЛЛИЧЕСКИЕ РАМКИ МР-1÷МР-9; МР-11; ЗАКЛАДНЫЕ ДЕТАЛИ 3Д-4÷3Д-6; 3Д-4а.	ТИПОВОЙ ПРОЕКТ 294-3-24	АЛЬБОМ II	ЛИСТ ИМ-

ФОРМАТ 12

ИНЖ.	ЦЕМЫКИНА		
ПРОВЕРИЛ			
ГЛ. СПЕЦИАЛИСТ	ПЕСКОВ		
ГЛ. ВНУТР. ПР.	МАТВЕЕВ		
РУК. ГР. ИНЖ.	РАБИНОВИЧ		
ПРОЕКТИРОВ.	ШИФРИН		

ГОСУДАРСТВЕННЫЙ КОМИТЕТ СССР ПО ДЕЛАМ СТРОИТЕЛЬСТВА
ЦЕНТРАЛЬНЫЙ ИНСТИТУТ ТИПОВОГО ПРОЕКТИРОВАНИЯ

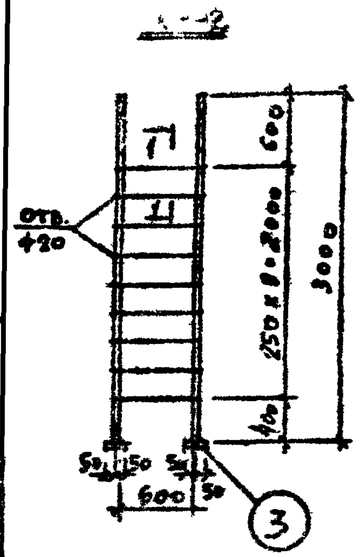

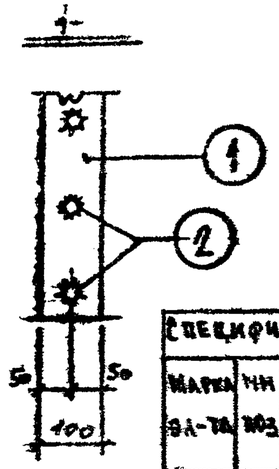

Сварку производить электродами типа Э-42 $h_ш$ = 8мм

Спецификация металла на элемент							
Марка эл-та	№№ поз.	Сечение	Кол. шт.	Длина 1 поз. мм	Длина всех поз. м	Масса, кг всех поз.	Масса, кг эл-та
ЛМ-2	1	-10×100	2	3000	6,0	47.1	55.5
	2	⌀18АI	8	640	5,4	10.8	
	3	-10×100	2	100	0,2	1.6	

Лестница ЛМ-2 | ТП 294-3-24 альбом II

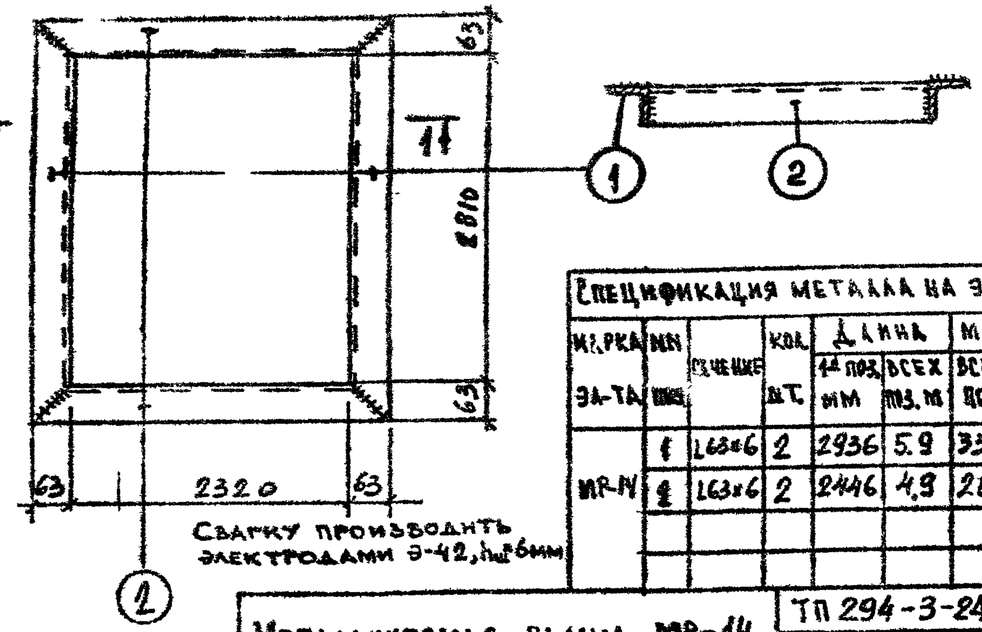

Сварку производить электродами Э-42, $h_ш$=6мм

Спецификация металла на элемент							
Марка эл-та	№№ поз.	Сечение	Кол. шт.	Длина 1 поз. мм	Длина всех поз. м	Масса, кг всех поз.	Масса, кг эл-та
МР-14	1	L63×6	2	2936	5.9	33.7	61,7
	2	L63×6	2	2446	4.9	28.0	

Металлическая рамка МР-14 | ТП 294-3-24 альбом II

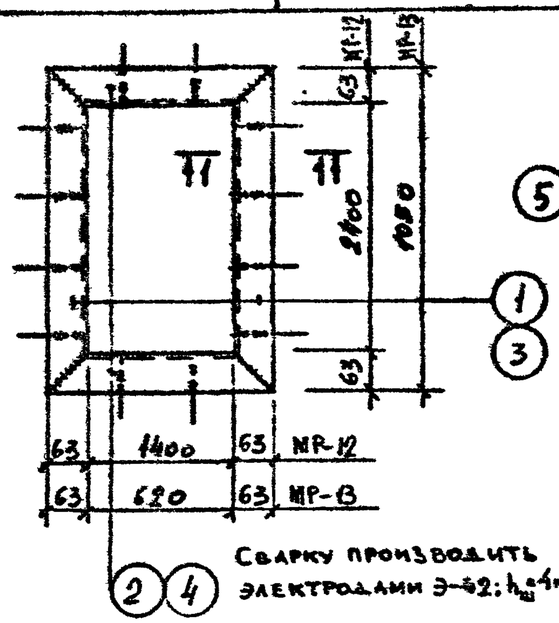

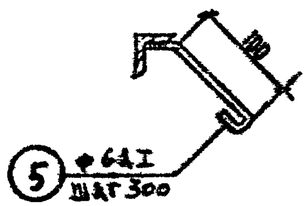

Сварку производить электродами Э-42; $h_ш$=4мм

Спецификация металла на элемент							
Марка эл-та	№№ поз.	Сечение	Кол. шт.	Длина 1 поз. мм	Длина всех поз. м	Масса, кг всех поз.	Масса, кг эл-та
МР-12	1	L63×6	2	2526	5.1	29,0	48.0
	2	L63×6	2	1526	3.1	17,7	
	5	⌀6АI	28	200	5.6	1,3	
МР-13	3	L63×6	2	1176	2.4	13,7	22.8
	4	L63×6	2	746	1.5	8,6	
	5	⌀6АI	12	200	2.4	1,5	

Металлические рамки МР-12, МР-13 | ТП 294-3-24 альбом II

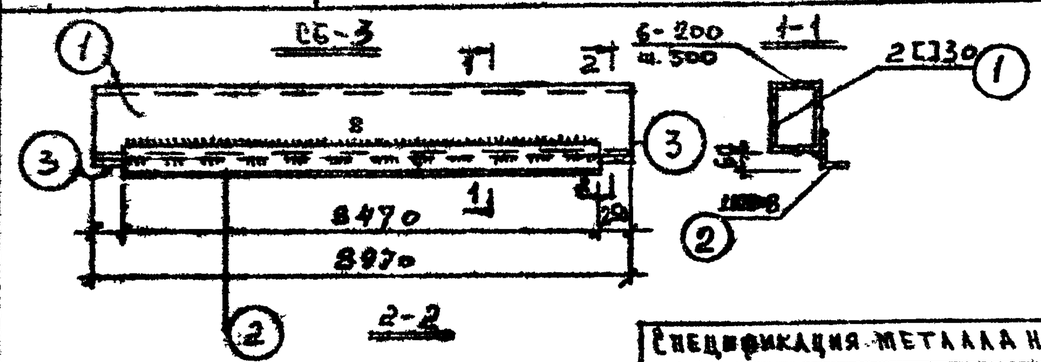

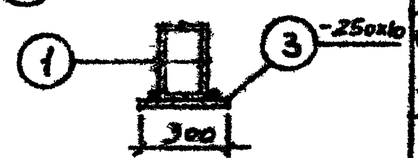

Сварку производить электродами Э-42.

Спецификация металла на элемент							
Марка эл-та	№№ поз.	Сечение	Кол. шт.	Длина 1 поз. мм	Длина всех поз. м	Масса, кг всех поз.	Масса, кг эл-та
СБ-3	1	[30	2	8970	18,0	572,4	683,9
	2	L100×8	1	8470	8.5	103,7	
	3	-250×10	2	300	0.6	11.8	

Балка стальная СБ-3 | ТП 294-3-24 альбом II

1975	Бассейн со стенами из кирпича с крытыми ваннами 25×11 м и детской	Лестница ЛМ-2. Рамки МР-12 + МР-14. Стальная балка СБ-3	Типовой проект 294-3-24	Альбом II	Лист ИМ-3

Формат 12

Зрелищных зданий и спортивных сооружений имени В.Э. Мезенцева Москва

Нач. маст. Шварцберим; Гл. конст. маст. Песков; Гл. инж. пр. Матвеев; Нач. гр. инж. Рабинович; Проверил Семыкина; Проектировал Платонина

СБ-1

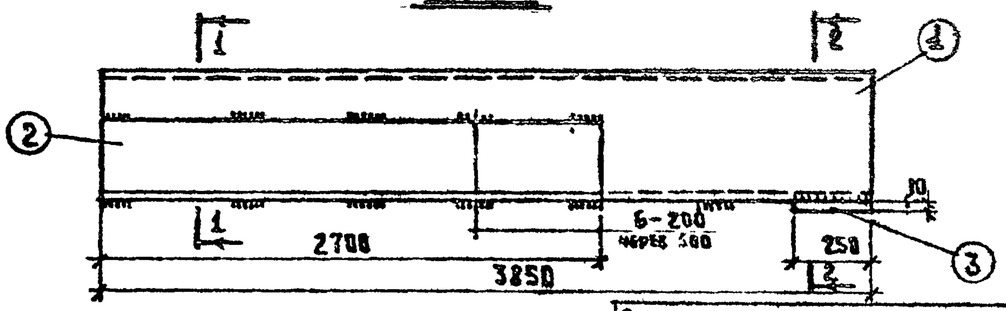

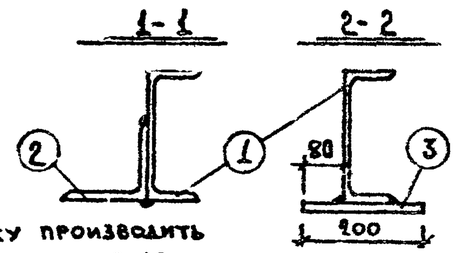

Сварку производить электродами Э-42

Спецификация стали на элемент							
Марка эл-та	№№ поз.	Сечение	К-во шт	Длина 1 поз. мм	Длина всех м	Масса, кг всех поз.	Масса, кг эл-та
СБ-1	1	[22	1	3850	3,85	81	142,9
	2	L140×10	1	2700	2,7	58	
	3	10×200	1	250	0,25	3,9	

Балка стальная СБ-1 — ТП 294-3-24 Альбом II

СБ-2

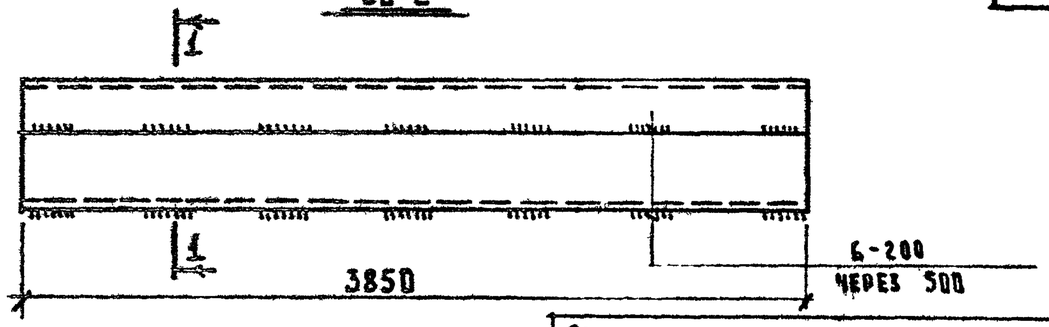

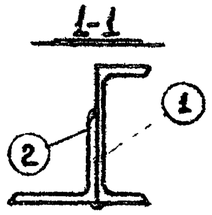

Сварку производить электродами Э-42

Спецификация стали на элемент							
Марка эл-та	№№ поз.	Сечение	К-во шт	Длина 1 поз. мм	Длина всех м.	Масса, кг всех поз.	Масса, кг эл-та
СБ-2	1	[22	1	3850	3,85	81	164
	2	L140×10	1	3850	3,85	83	

Балка стальная СБ-2 — ТП 294-3-24 Альбом II

РВ-1

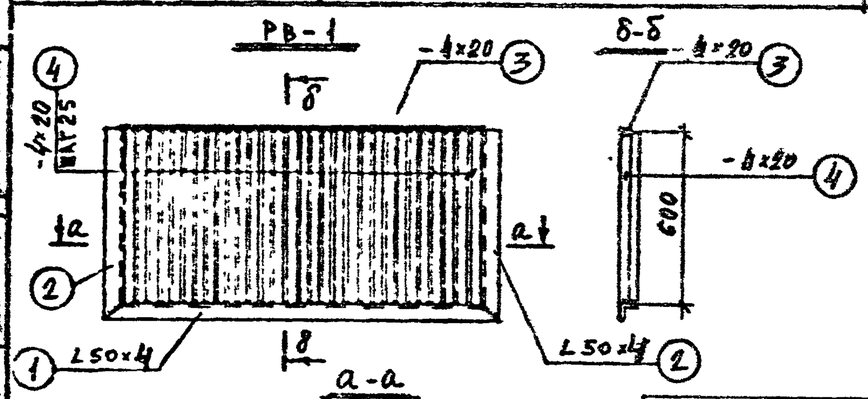

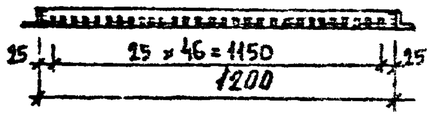

Сварку производить электродами Э 42

Спецификация стали на элемент							
Марка эл-та	№№ поз.	Сечение	К-во шт	Длина 1 поз. мм	Длина всех м	Масса, кг всех поз.	Масса, кг эл-та
РВ-1	1	L50×4	1	1300	1.3	5,45	28,6
	2	L50×4	2	650	1.3	5,45	
	3	-4×20	1	1210	1,21	0.7	
	4	-4×20	47	600	27.0	17	

Вентиляционная решетка РВ-1 — ТП 294-3-24 Альбом II

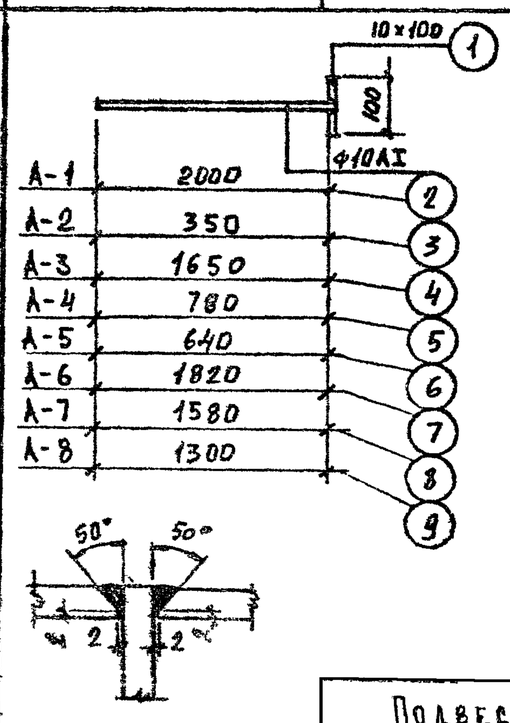

А-1	2000
А-2	350
А-3	1650
А-4	780
А-5	640
А-6	1820
А-7	1580
А-8	1300

Спецификация стали на элемент							
Марка эл-та	№№ поз.	Сечение	К-во шт.	Длина 1 поз мм	Длина всех м	Масса, кг всех поз.	Масса, кг эл-та
А-1	1	-10×100	1	100	0.1	0.8	2.1
	2	ф10АI	1	2010	2.01	1.3	
А-2	1	-10×100	1	100	0.1	0.8	1.0
	3	ф10АI	1	360	0.36	0.2	
А-3	1	-10×100	1	100	0.1	0.8	1.9
	4	ф10АI	1	1660	1.66	1.1	
А-4	1	-10×100	1	100	0.1	0.8	1.3
	5	ф10АI	1	790	0.79	0.5	
А-5	1	-10×100	1	100	0.1	0.8	1.2
	6	ф10АI	1	650	0.65	0.4	
А-6	1	-10×100	1	100	0.1	0.8	2.0
	7	ф10АI	1	1830	1.83	1.2	
А-7	1	-10×100	1	100	0.1	0.8	1.8
	8	ф10АI	1	1590	1.59	1.0	
А-8	1	-10×100	1	100	0.1	0.8	1.6
	9	ф10АI	1	1310	1.31	0.8	

Подвески А-1 ÷ А-8 — ТП 294-3-24 Альбом II

1975	Бассейн со стенами из кирпича с крытыми ванными 25×11 м и детской	Стальные балки СБ-1; СБ-2 Решетка РВ-1. Подвески А-1 ÷ А-8	Типовой проект 294-3-24	Альбом II — Лист ИМ-4

Формат 12

Госгражданстрой — Всесоюзный институт проектирования зрелищных зданий и спортивных сооружений имени К.С. Мизенцева — Москва

Гл. инж. пр. Шкловский; Рук. гр. инж. Шкловский; Гл. конструктор Лесков; Проверил Шкловский; Нач. отд. Шкловский; Гл. инж. проекта Шкловский; Гл. специалист Шкловский; Инженер Шкловский; Чертил Шкловский

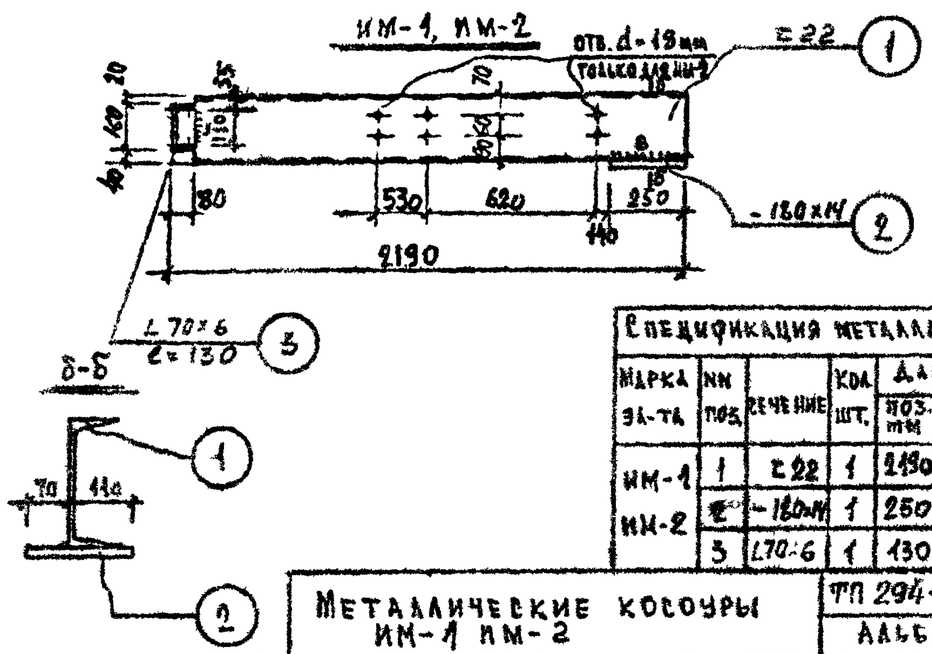

Спецификация металла на элемент								
Марка эл-та	Nn поз.	Сечение	Кол. шт.	Длина поз. мм	Длина всех поз. м	Масса, кг поз. в м	Масса, кг эл-та	
ИМ-1 ИМ-2	1	∠22	1	2190	-	46,1	52	
	2	-180×14	1	250	—	5		
	3	∠70×6	1	130	—	0,8		

Металлические косоуры ИМ-1 ИМ-2 | ТП 294-3-24 Альбом II

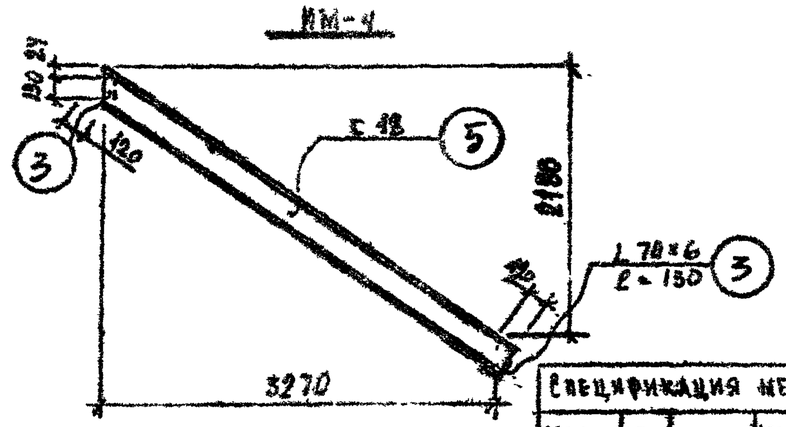

Спецификация металла на элемент								
Марка эл-та	Nn поз.	Сечение	Кол. шт.	Длина поз. мм	Длина всех поз.	Масса, кг поз. в м	Масса, кг эл-та	
ИМ-4	5	∠18	1	4050	—	66	67,6	
	3	∠70×6	2	130	260	1,6		

Металлический косоур ИМ-4 | ТП 294-3-24 Альбом II

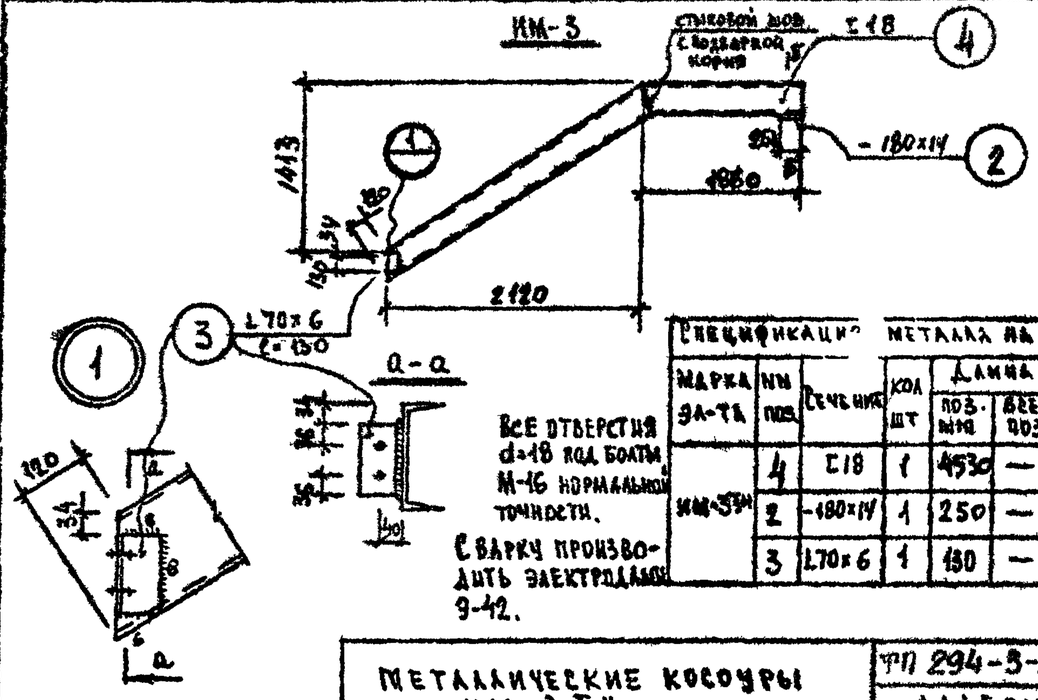

Все отверстия d=18 под болты М-16 нормальной точности.

Сварку производить электродами Э-42.

Спецификация металла на элемент								
Марка эл-та	Nn поз.	Сечение	Кол. шт.	Длина поз. мм	Длина всех поз.	Масса, кг поз. в м	Масса, кг эл-та	
ИМ-3т.н.	4	∠18	1	4530	—	73,8	79,6	
	2	-180×14	1	250	—	5		
	3	∠70×6	1	130	—	0,8		

Металлические косоуры ИМ-3 т.н. | ТП 294-3-24 Альбом II

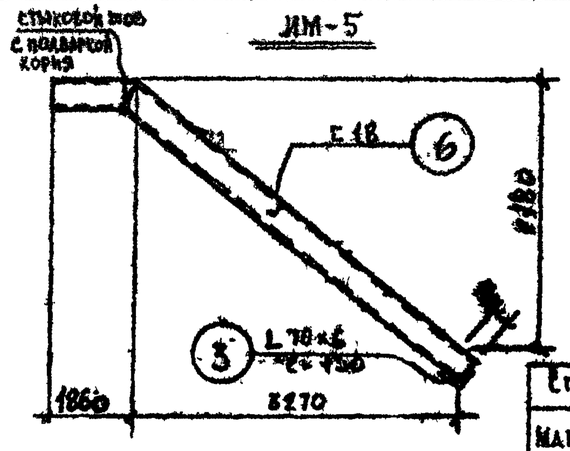

Деталь резки швеллера для выгиба косоура

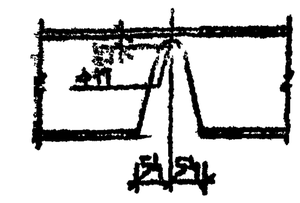

Спецификация металла на элемент								
Марка эл-та	Nn поз.	Сечение	Кол. шт.	Длина поз. мм	Длина всех поз.	Масса, кг поз. в м	Масса, кг эл-та	
ИМ-5	6	∠18	1	5910	—	96,2	97	
	3	∠70×6	1	130	—	0,8		

Металлический косоур ИМ-5 | ТП 294-3-24 Альбом II

1975	Бассейн со стенами из кирпича с крытыми ваннами 25×11 м и детской	Лестница Л-8. Металлические косоуры ИМ-1, ИМ-2, ИМ-3т.н., ИМ-4, ИМ-5	Типовой проект 294-3-24	Альбом II	Лист ИМ-5

Формат 12

Зрелищных зданий и спортивных сооружений имени Вс. Мезенцева Москва

Нач. М.Ц.Т. Швайцтейн; Гл. конст. мастер Песков; Гл. инж. пр. Матвеев; Рук. гр. инж. Рабинович; Проверил Гемилина

ФАСАД по 4-4 М=1:10

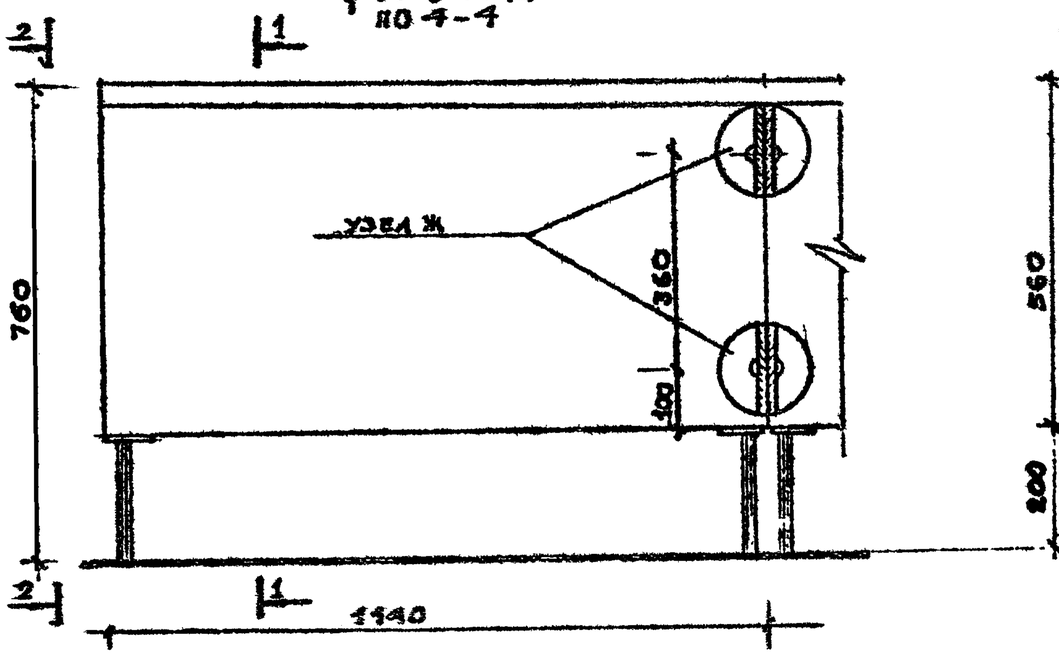

ПО 2-2

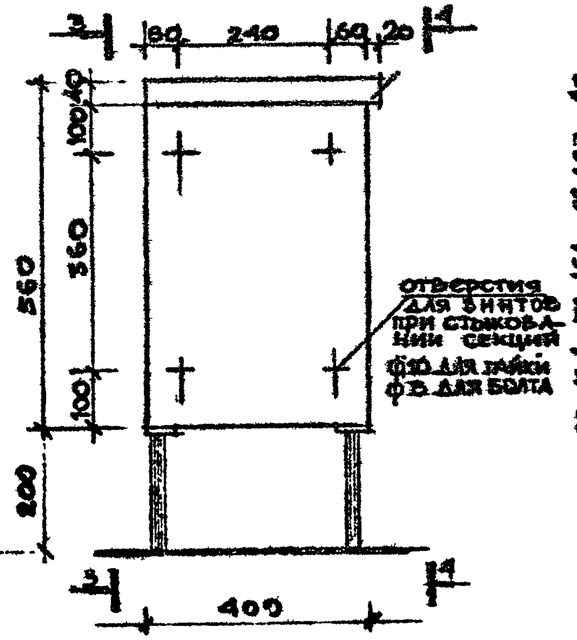

ПО 5-5

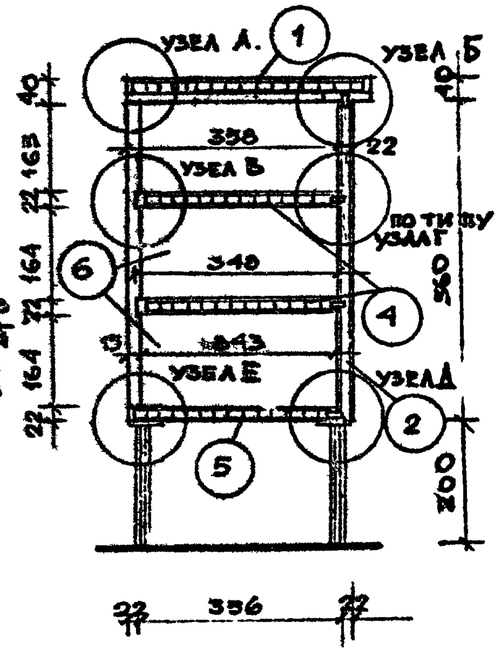

ВИД СО СТОРОНЫ ВЕШАЛОК по 3-3

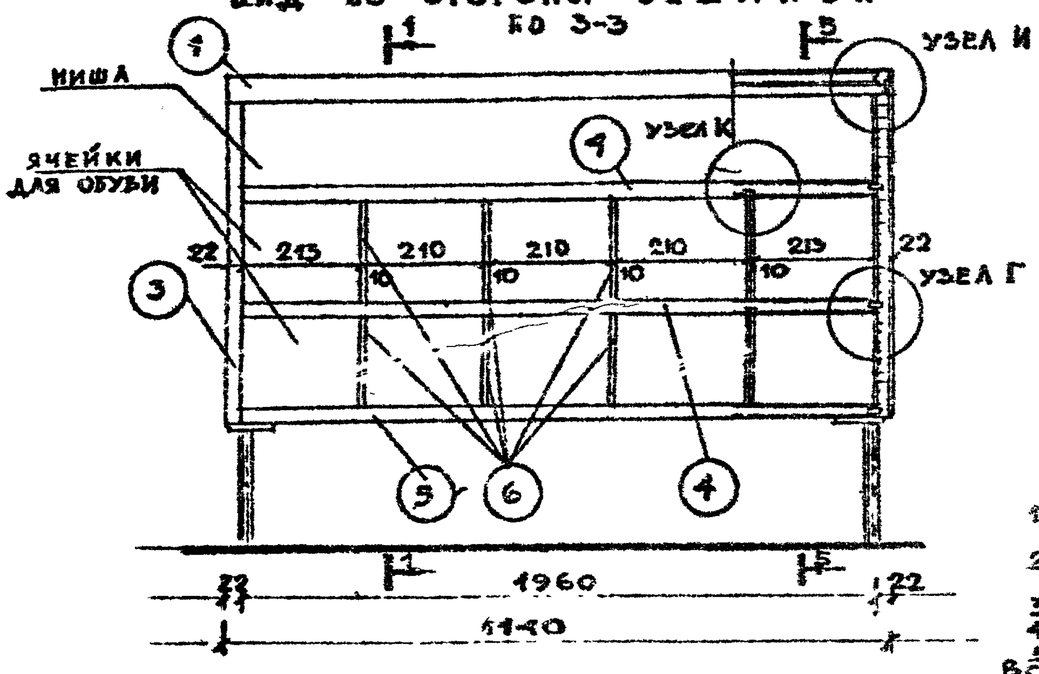

СПЕЦИФИКАЦИЯ МЕТАЛЛИЧЕСКИХ ЭЛЕМЕНТОВ НА СЕКЦИЮ ГАРДЕРОБНОЙ СТОЙКИ

НАИМЕНОВАНИЕ ЭЛЕМЕНТА	РАЗМЕРЫ	СТАНДАРТ	КОЛ. ШТ	ПРИМЕЧАНИЕ
НОЖКА – ТРУБА	25×3 – 40	ГОСТ 8639-68	4	
ФЛАНЕЦ	110 × 110	ДЕТ. II НА	4	
БОЛТ СПЕЦ. М8	М8 Ф10 ℓ-24	ДЕТ I НА	16	
БОЛТ	М8×35 – 016	ГОСТ 7801-72	16	

СПЕЦИФИКАЦИЯ ДЕРЕВЯННЫХ ИЗДЕЛИЙ НА СЕКЦИЮ ГАРДЕРОБНОЙ СТОЙКИ

НАИМЕНОВАНИЕ ИЗДЕЛИЯ	ГАБАРИТЫ ℓ	b	h	ИЗОЛ-80 П/М, ШТ	ПРИМЕЧАНИЕ
ПОЗИЦИЯ 1	1140	400	40	1 ШТ.	
ПОЗИЦИЯ 2	1140	560	22	1 ШТ	
ПОЗИЦИЯ 3	560	358	22	2 ШТ.	
ПОЗИЦИЯ 4	1096	348	22	2 ШТ.	
ПОЗИЦИЯ 5	1096	358	22	1 ШТ	
ПОЗИЦИЯ 6	343	174	10	8 ШТ	

НАКОНЕЧНИК ИЗ ПОЛИЭТИЛЕНА (ВТУ МХП 133-55) – 4 ШТ.

РАСХОД СЛОИСТОГО ПЛАСТИКА НА СЕКЦИЮ ЧЕРНОГО ЦВЕТА 1.35 м²

ОБЛИЦОВКА КРЫШКИ
1140 × 600 × 1,5 – 1 ШТ.
ОБЛИЦОВКА КРОМКИ
1140 × 40 × 1,5 – 2 ШТ
ОБЛИЦОВКА КРОМКИ
400 × 40 × 1,5 – 2 ШТ
ОБЛИЦОВКА НИЖНЕЙ СТЕНКИ
1096 × 358 × 1,5 – 1 ШТ
ОБЛИЦОВКА ПОЛКИ
1096 × 348 × 1,5 – 2 ШТ.

ПРИМЕЧАНИЯ

1. Секция стойки щитовой конструкции с подсадными металлическими ножками собирается на шкантах с клеем и шурупах.
2. Верхние плоскости крышки, ниши и ячеек для обуви облицованы строганой фанерой ясеня по черновой рубашке.
3. Отделка – покрытие матирующим лаком.
4. Секции собираются между собой винтами и специальными гайками М8
5. Узлы и детали см на листах ИД-2,3,4

Всего для гардероба изготовить 10 стоек

1975	БАССЕЙН, СО СТЕНАМИ ИЗ КИРПИЧА, С КРЫТЫМИ ВАННАМИ: 25×11 М. И ДЕТСКОЙ	ГАРДЕРОБНАЯ СТОЙКА	ТИПОВОЙ ПРОЕКТ 294-3-24	АЛЬБОМ I	ЛИСТ ИД-1

ЗРЕЛИЩНЫХ ЗДАНИЙ И СПОРТИВНЫХ СООРУЖЕНИЙ КИЕВ ЦЕНТР

ГЛ. ИНЖ. ПРОЕКТА ПУЗАРЕВИЧ; ГЛ. КОНСТРУКТОР ПЕСКОВ; ГЛ. АРХ. ПРОЕКТА КАМКИН; ГЛ. ИНЖ. ПРОЕКТА МАТВЕЕВ; РУК. ГР. ИНЖ. РАБИНОВИЧ; НАЧ. МАСТ. ПРОЕКТИР. КОРОБОВА; ПРОВЕРИЛ КАМКИН; ГЛ. АРХИТЕКТОР ПРОЕКТА БЕЗЕНЦЕВА

Формат 12

УЗЕЛ Е

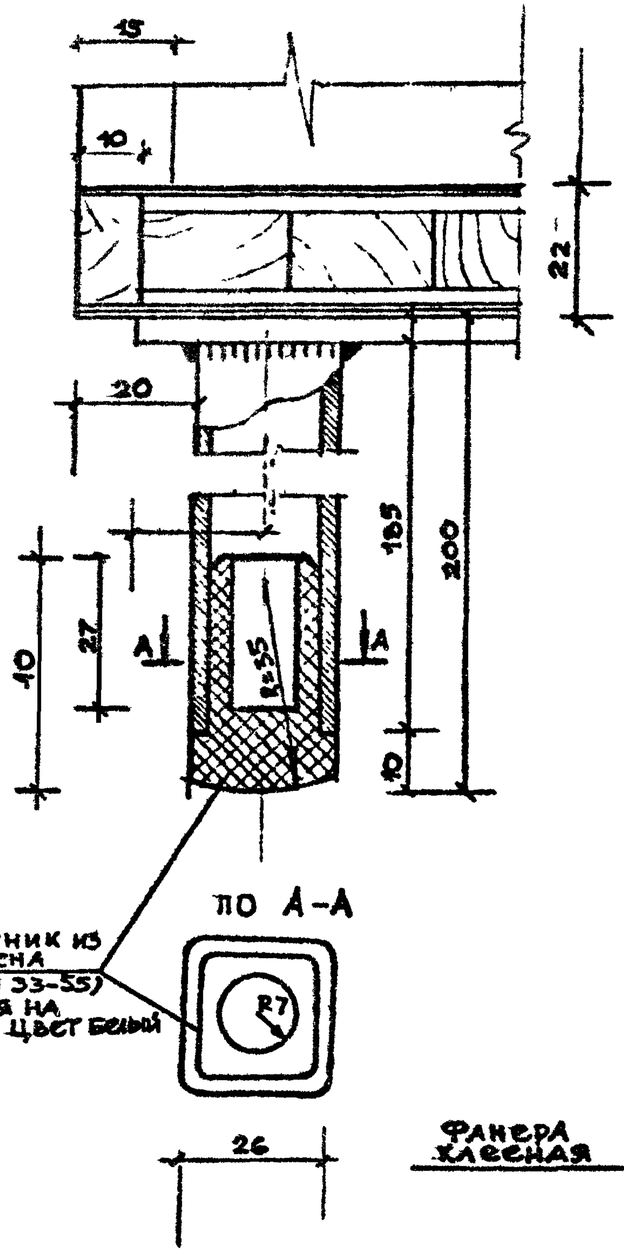

УЗЕЛ Ж

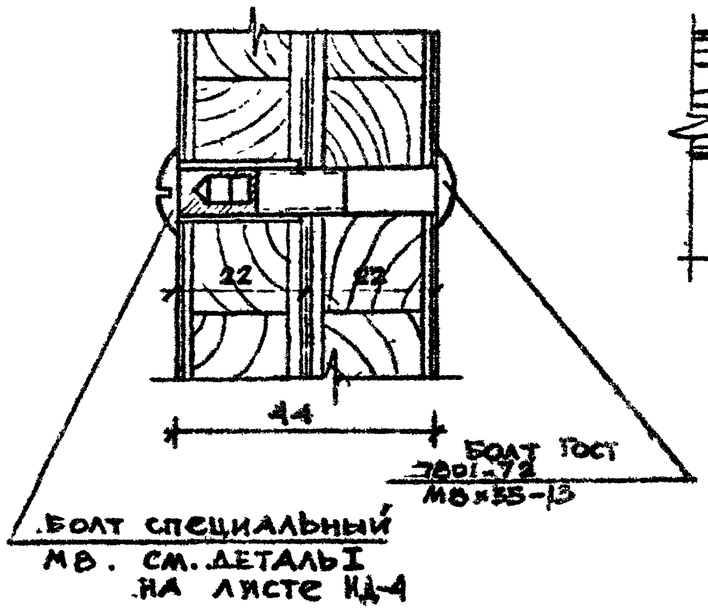

УЗЕЛ И

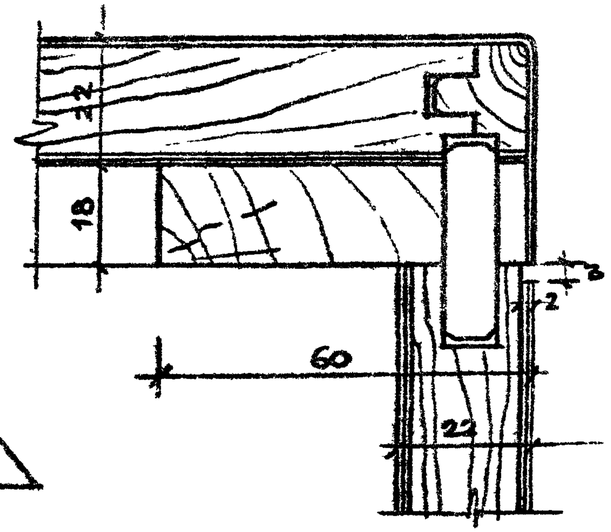

УЗЕЛ К

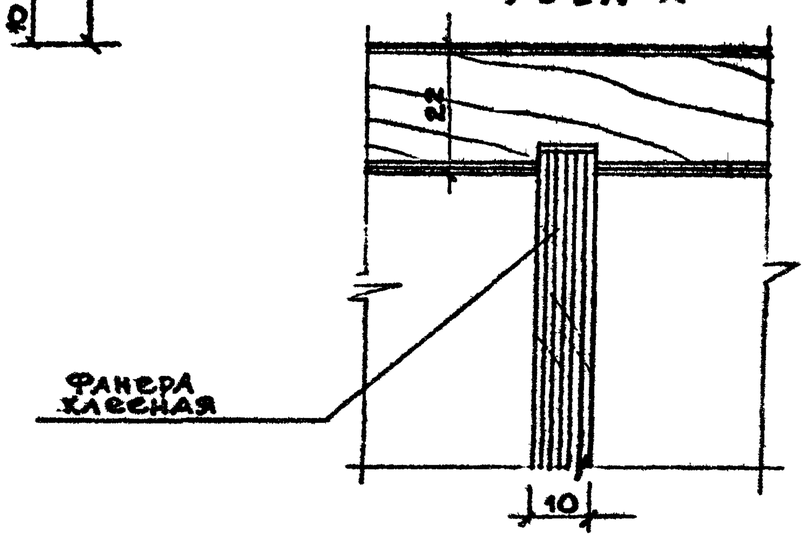

ПРИМЕЧАНИЯ:

1. Настоящий лист читать совместно с листами ИД-1,3,4
2. Спецификацию см. на листе ИД-1

1975	Бассейн, со стенами из кирпича, с крытыми ваннами: 25×11 м. и детской	Гардеробная стойка. Узлы и детали.	Типовой проект 294-3-24	Альбом II	Лист ИД-2

Формат 12

Нач. мастер.	Шварцберник	
Н. конструктор	Песков	
Гл. арх. пр-та	Камкин	
Гл. инж. пр-та	Матвеев	
Рук. гр. инж.	Рабинович	
Проектир.	Коробова	
Проверил	Камкин	

Зрелищных зданий и спортивных сооружений имени В.С. Мезенцева, Москва

УЗЕЛ А

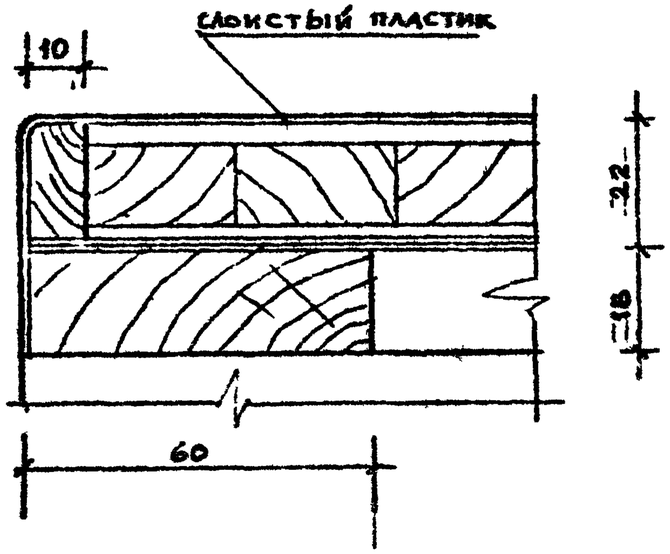

УЗЕЛ Б

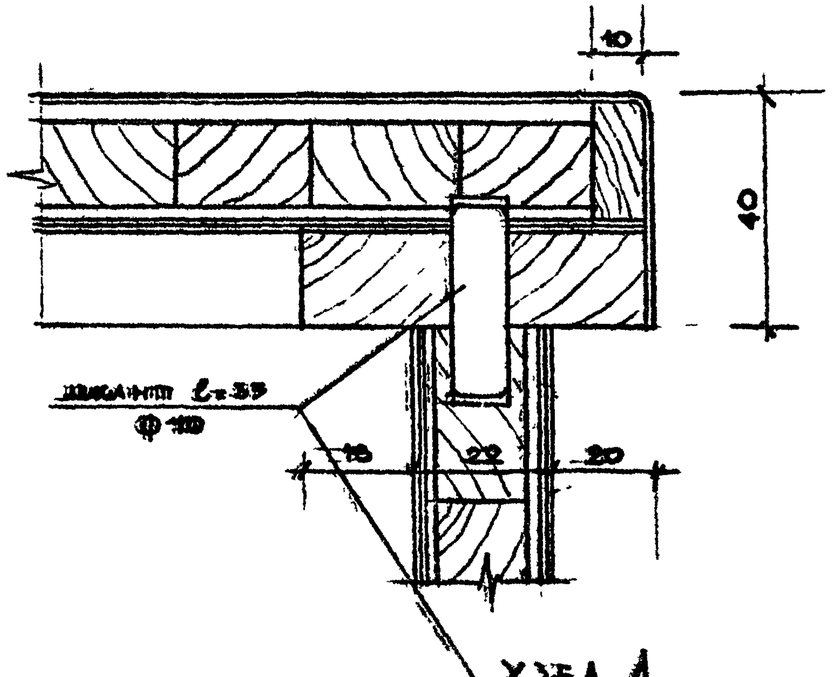

УЗЕЛ В

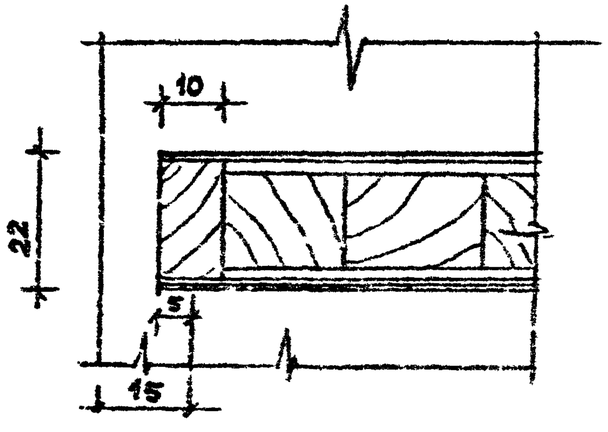

УЗЕЛ Г

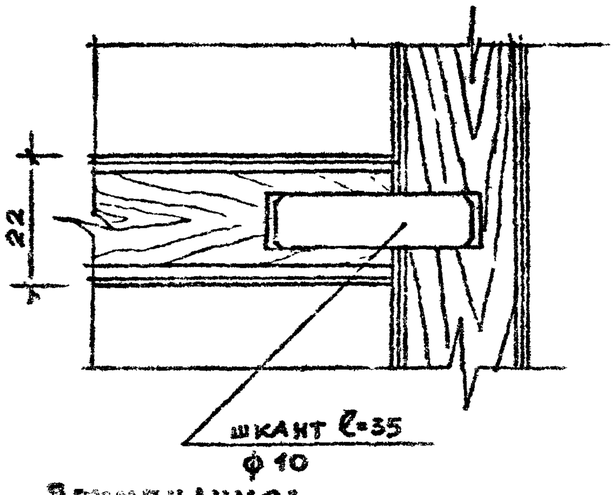

УЗЕЛ Д

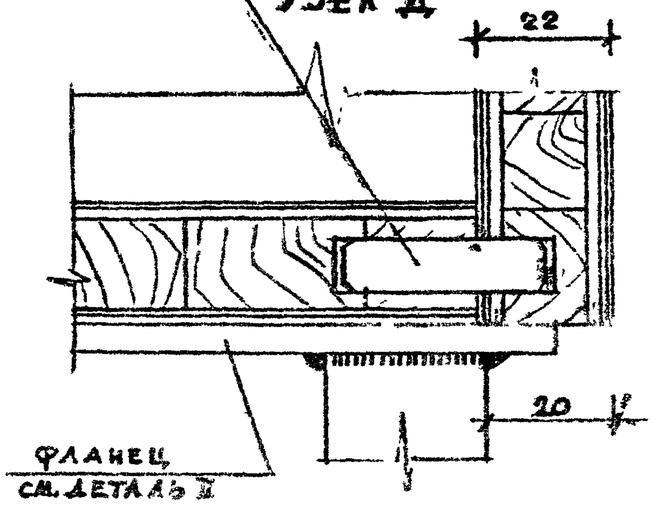

Примечания:

1. Настоящий лист читать совместно с листами ИД-1,2,4
2. Спецификацию см. на листе ИД-1

1975	Бассейн, со стенами из кирпича с крытыми ваннами 25×11 м. и детской	Узлы гардеробной стойки	Типовой проект 294-3-24	Альбом II	Лист ИД-3

Зрелищных зданий и спортивных сооружений. Ленинград. Ленгипроспортсооружений

Нач. мастер.	Шварцберг	
Гл. конструктор	Песков	
Гл. арх. пр-та	Хайкин	
Гл. инж. пр-та	Матвеев	
Рук. гр. инж.	Рабинович	
Проектир.	Коробова	
Проверил	Хайкин	

Формат 12

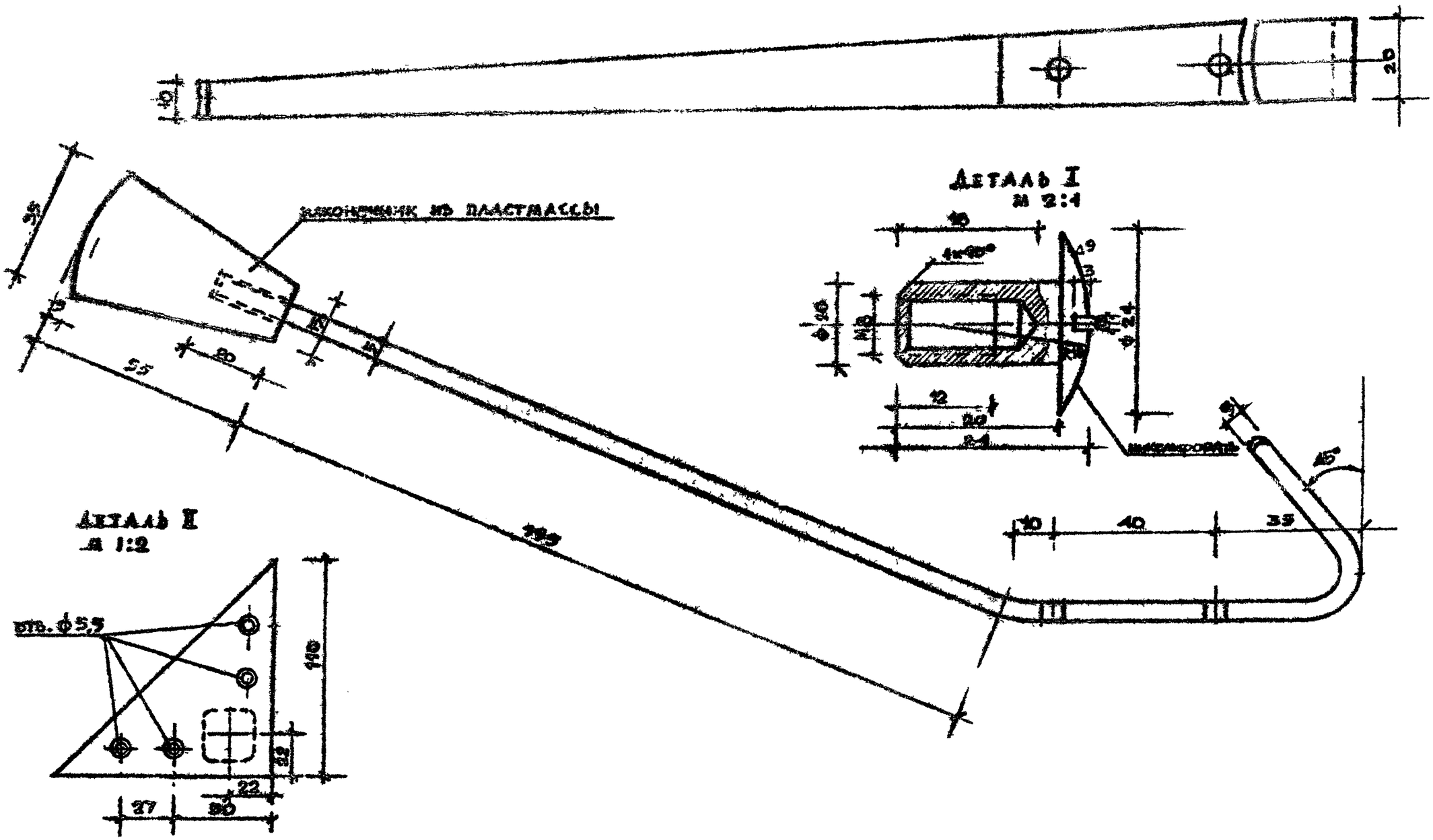

Гл. инж. проекта	Шарцберг	Проектир.	Кроткова	Архитектурно-строительный отдел			
Гл. конструктор	Песков	Проверил	Камкин				
Гл. арх. пр-та	Камкин						
Гл. инж. пр-та	Матвеев						
Рук. гр. инж.	Расинский						

1975	Бассейн, со стенами из кирпича, с крытыми ваннами: 25×11 м. и детской	Шаблон крюка вешалки и детали I и II	Типовой проект 294-3-24	Альбом II	Лист ИД-4

Формат 12

ЩИТОК ВЕШАЛКИ Щ1 М 1:10

НА ОДИН ЩИТОК - 2 ЭЛЕМЕНТА

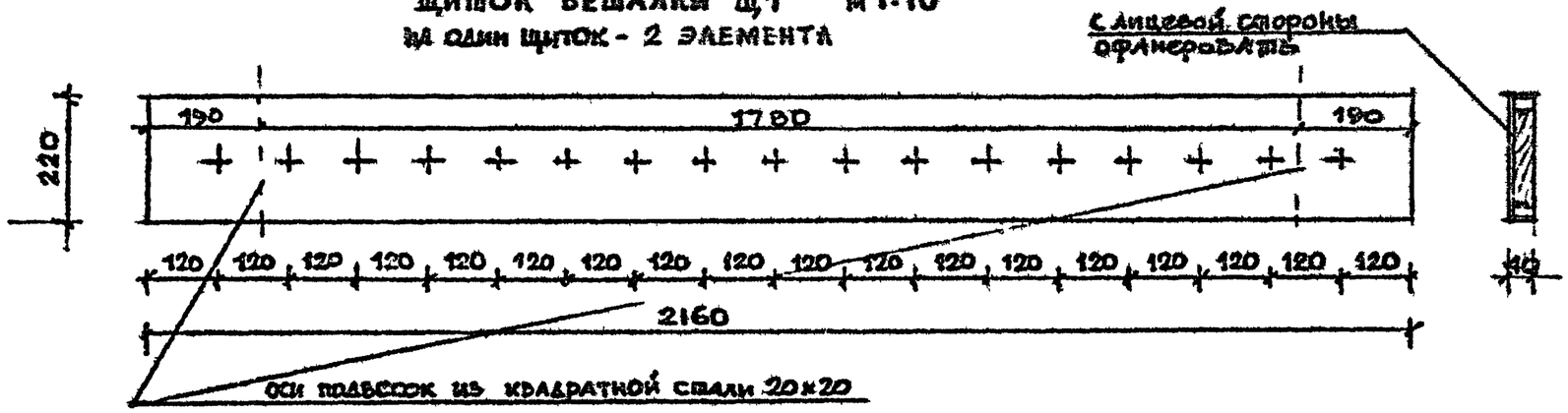

ЩИТОК ВЕШАЛКИ Щ2 М 1:10

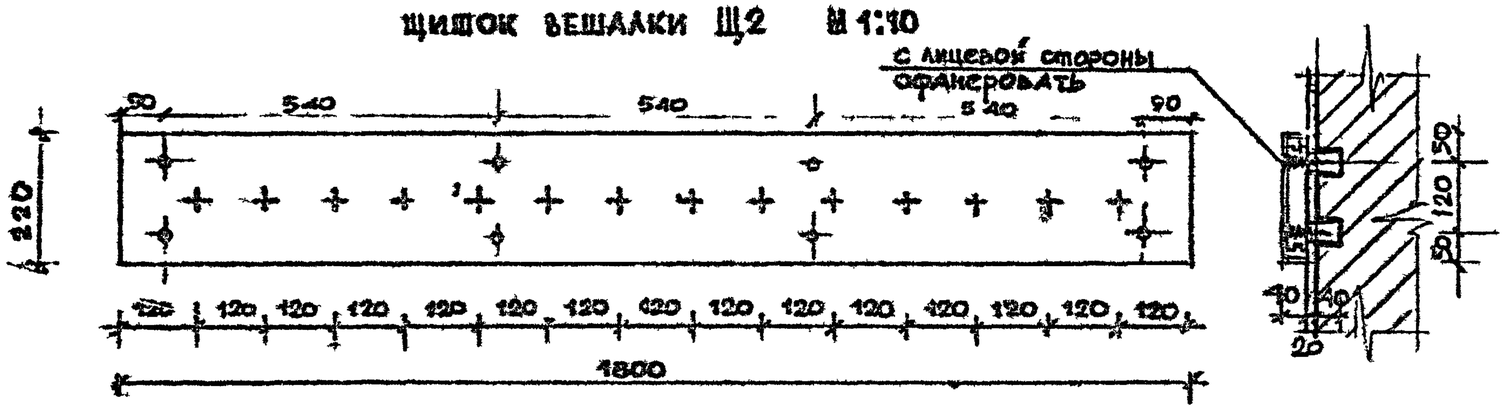

СТАЦИОНАРНЫЙ НОМЕР

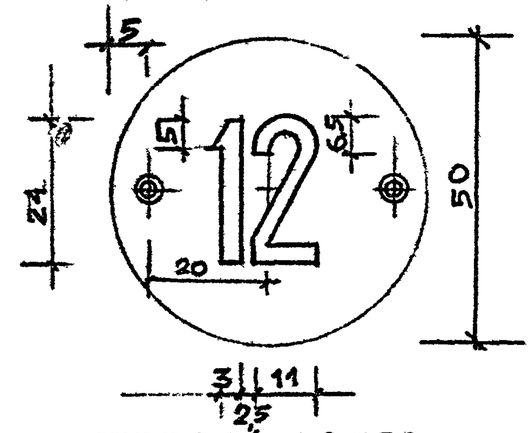

СЪЕМНЫЙ НОМЕР

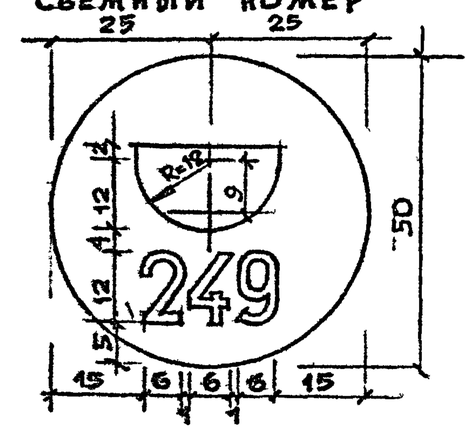

ПРОБКА ДЛЯ КРЕПЛЕНИЯ Щ2

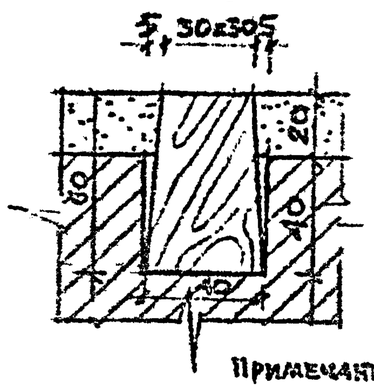

СПЕЦИФИКАЦИЯ МАТЕРИАЛОВ НА ЩИТОК Щ 1

NN п/п	НАИМЕНОВАНИЕ ИЗДЕЛИЯ	МАТЕРИАЛ	РАЗМЕРЫ В ММ			КОЛ-ВО ШТ.	ПРИМЕЧАНИЕ
			l	b	h		
1	ЩИТОК	СОСНА	2160	40	220	2	ОФАНЕРОВАТЬ С ЛИЦЕВОЙ СТОРОНЫ
2	КРЮК	-СТАЛЬ	360	20	5	34	ОКРАСИТЬ НИТРО-ЭМАЛЬЮ В ЧЕРНЫЙ ЦВЕТ
3	ПОДВЕСКА	⊔ СТАЛЬ	1360 1000	20	20	2 2	
4	НАКЛАДКА ВЕРХ	-СТАЛЬ	80	70	4	3	
5	НАКЛАДКА НИЖН.	-СТАЛЬ	80	25	4	6	
7	НАКОНЕЧНИК	ПЛАСТМАССА				34	МАТОВЫЙ
8	ШУРУПЫ	ГОСТ 1145-70	53			68	ХРОМИРОВАТЬ
7	НОМЕР СТАЦИОНАР	ПЛАСТМАССА		ф	50	34	МАТОВЫЙ
8	НОМЕР СЪЕМНЫЙ	ПЛАСТМАССА		ф	50	34	МАТОВЫЙ

СПЕЦИФИКАЦИЯ МАТЕРИАЛОВ НА ЩИТОК Щ 2

NN п/п	НАИМЕНОВАНИЕ ИЗДЕЛИЯ	МАТЕРИАЛ	РАЗМЕРЫ В ММ			КОЛ-ВО ШТ	ПРИМЕЧАНИЕ
			l	b	h		
1	ЩИТОК	СОСНА	1800	40	220	1	ОФАНЕРОВАТЬ С ЛИЦЕВОЙ СТОРО
2	КРЮК	-СТАЛЬ	360	20	4	14	ОКРАСИТЬ ЧЕРНОЙ НИТРОЭМАЛЬЮ
3	НАКОНЕЧНИК	ПЛАСТМАССА				14	МАТОВЫЙ
4	ПРОБКА	СОСНА	60	40	40	6	АНТИСЕПТИРОВАТ
5	НОМЕР СТАЦИОНАР	ПЛАСТМАССА		ф 50		14	МАТОВЫЙ
6	НОМЕР СЪЕМНЫЙ	ПЛАСТМАССА		ф 50			МАТОВЫЙ
7	ШУРУПЫ	ГОСТ 1145-70	53			28	ХРОМИРОВАТЬ

Примечания: 1. Всего на гардероб изготовить 13 щитков Щ1 и 2 щитка Щ2
2. Данный чертёж читать совместно с листом АС-10

1975	БАССЕЙН, СО СТЕНАМИ ИЗ КИРПИЧА, С КРЫТЫМИ ВАННАМИ: 25 × 11 м И ДЕТСКОЙ	ЩИТКИ ВЕШАЛКИ Щ-1, Щ-2	ТИПОВОЙ ПРОЕКТ 294-3-24	АЛЬБОМ II	ЛИСТ ИД-5

ГЛ. МАСТ.	ШВАРЦБРЕНН	ГИПРОЕКТИР	КОРОБОВ
ГОСТРОИТ.	ПЕСКОВ	ПРОВЕРИЛ	КАНКИН
ГЛ. ПР-ТА	КАМКИН		
ГЛ. ПНЖ. ПР-ТА	МАТВЕЕВ		
ГР. ИНЖ.	РАБИНОВИЧ		

ГОСУДАРСТВЕННЫЙ ПРОЕКТНЫЙ ИНСТИТУТ ЗРЕЛИЩНЫХ ЗДАНИЙ И СПОРТИВНЫХ СООРУЖЕНИЙ ИМЕНИ К.С. МЕЗЕНЦЕВА

Формат 12

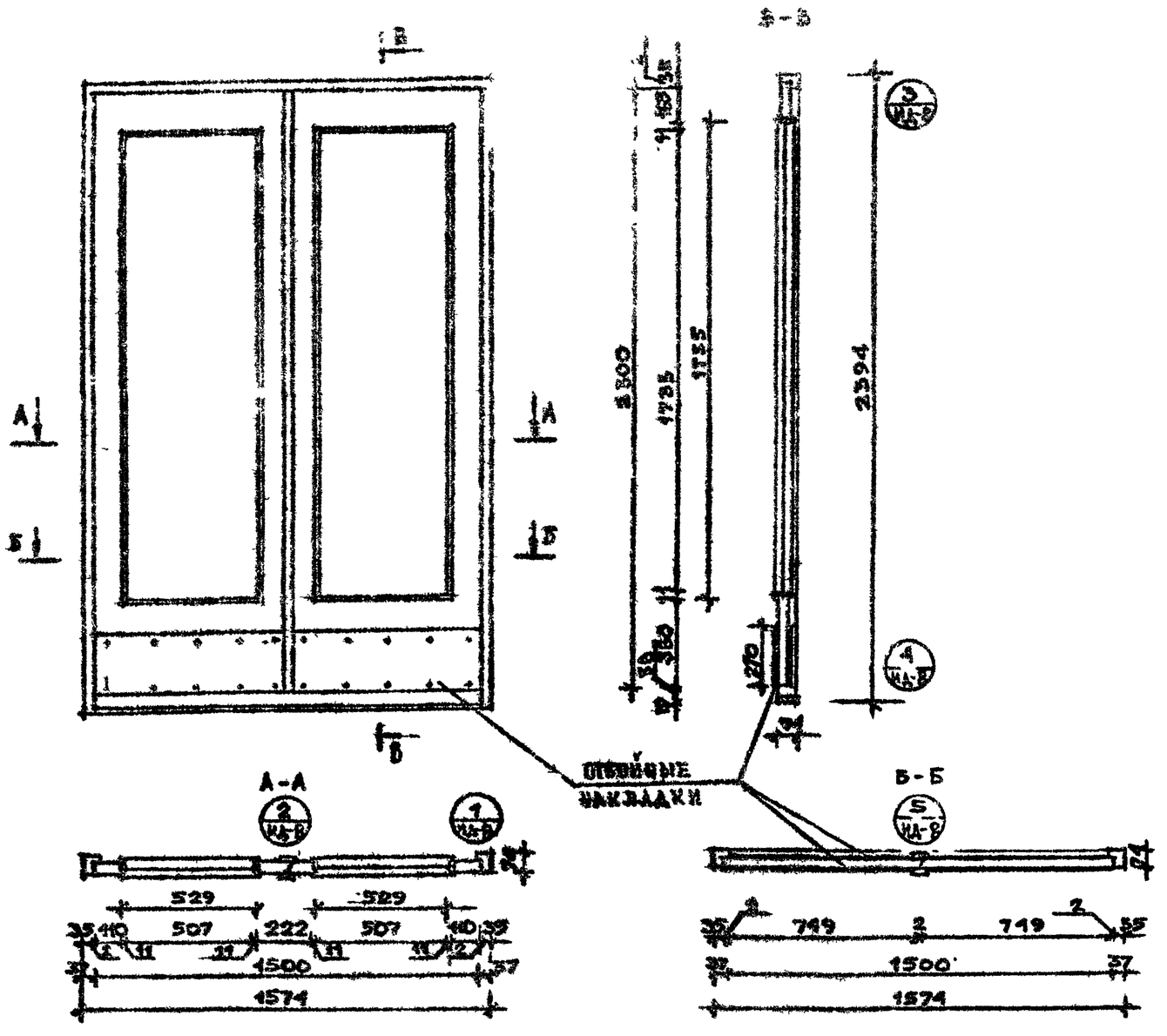

РАСХОД МАТЕРИАЛОВ		
НАИМЕНОВАНИЕ	ЕД. ИЗМ.	КОЛ-ВО
Древесина коробки /сосна/	м³	0,027
Древесина половина /сосна/	м³	0,040
Шпон дубовый	м²	2,42
Обкладки / Штапики — материал — дуб	п/м	10,7 / 10,04
Наличник дубовый	п/м	2,3
Петли дверные ПНФЦ-110 ГОСТ 5088-72	шт	6
Шпингалеты ш.ц. ГОСТ 5090-73	шт	2
Защелка ЗБР ГОСТ 5069-73	шт	1
Замок ЗБЦ ГОСТ 5089-73	шт	1
Ручки фалевые ГОСТ 5087-72	шт	4
Ограничитель дверной ГОСТ 5091-72	шт	2
Отбойная накладка из металла или слоистого пластика	м² / шт	0,2 / 4
Пружина ПСП ГОСТ 5091-72	шт	1
Прокладки уплотняющие полиуретановые РСТ 10176-72	п/м	9,9
Стекло оконное 1750×525 толщ. 4мм	шт.	2

Примечания:

1. Читать совместно с листами ИД-8,9.
2. Технические требования по ГОСТ 6629-64
3. Расход древесины определен по черновым заготовкам

Бассейн. со стенами из кирпича. с крытыми ваннами: 25×11 м. и детской	Дверь ИД-1. Общий вид. Спецификация.	Типовой проект 294-3-24	Альбом II	Лист ИД-6

1975

Дворцы и здания спортивных сооружений

Проектирование

Проектир. Коробова; Проверил Камкин; Нач. маст. Швандерман; Гл. конструктор Песков; Гл. арх. пр-та Камкин; Гл. инж. пр-та Матвеев; Рук. гр. инж. Рабинович

Формат 12

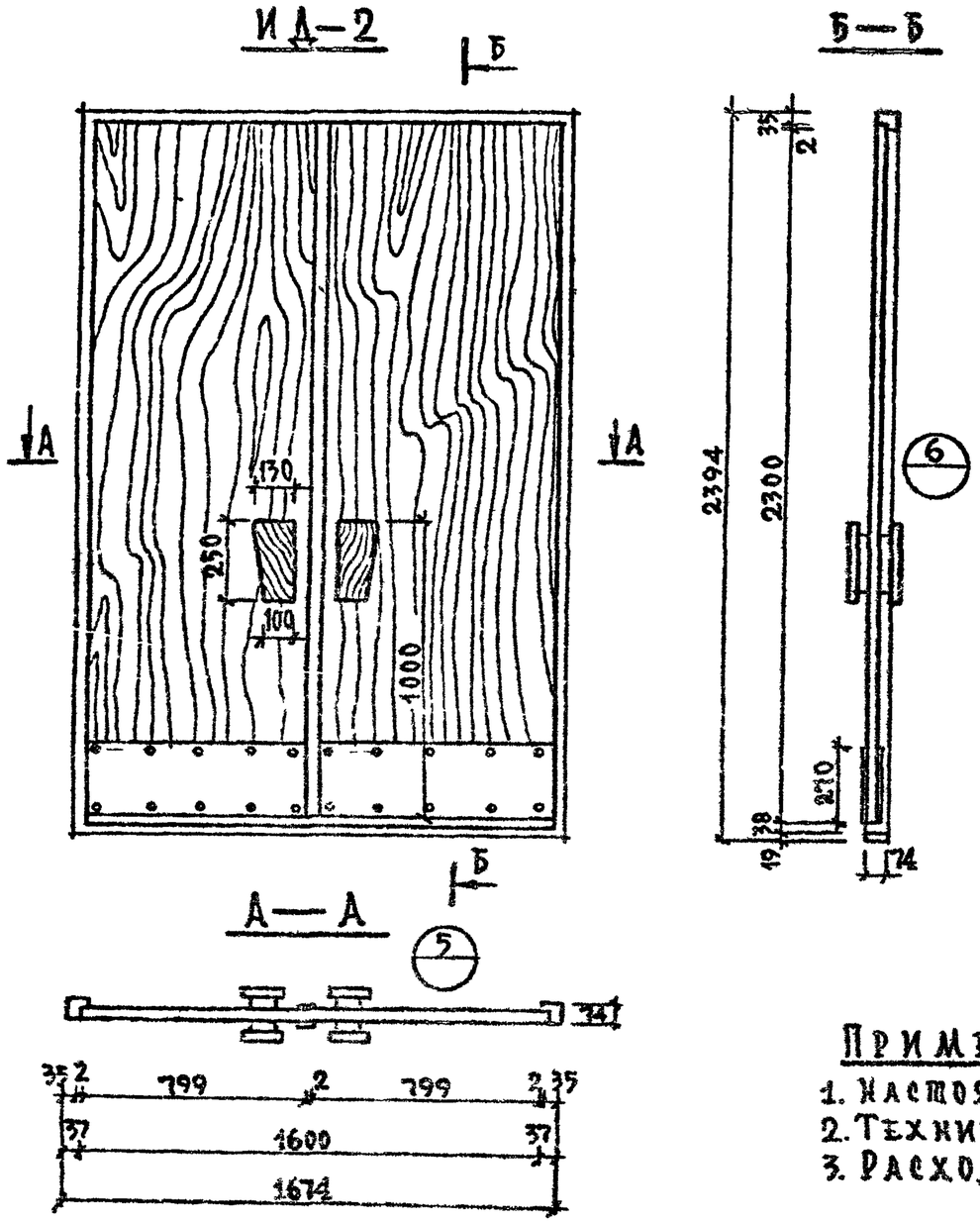

РАСХОД МАТЕРИАЛОВ НА ОДНУ ДВЕРЬ ИД2		
НАИМЕНОВАНИЕ	ЕД. ИЗМ.	КОЛ-ВО
ДРЕВЕСИНА КОРОБКИ /СОСНА/	$м^3$	0,0225
ДРЕВЕСИНА ПОЛОТНА /СОСНА/	$м^3$	0,147
ШПОН ДУБОВЫЙ	$м^2$	8,12
ОБКЛАДКИ ДУБОВЫЕ	п/м	10,8
НАЩЕЛЬНИК ДУБОВЫЙ	п/м	2,3
ПЕТЛИ ДВЕРНЫЕ ПНФЦ-110 ГОСТ 5088-72	шт	6
ШПИНГАЛЕТЫ Ш.П. ГОСТ 5090-73	шт	2
ЗАЩЕЛКА ЗВР ГОСТ 5089-73	шт	1
ЗАМОК ЗВЦ ГОСТ 5089-73	шт	1
РУЧКИ ДЕРЕВЯННЫЕ, ДУБОВЫЕ	$м^3$ шт	0,0021 2
ОСТАНОВ ДВЕРНОЙ ГОСТ 5091-72	шт	2
ОТБОЙНАЯ НАКЛАДКА ИЗ МЕТАЛЛА ИЛИ СОДИСТОГО ПЛАСТИКА	$м^2$ шт.	0,216 4
ПРОКЛАДКИ УПЛОТНЯЮЩИЕ ПОЛИУРЕТАНОВЫЕ ГОСТ 10174-72	п/м	10,1

ПРИМЕЧАНИЯ:

1. НАСТОЯЩИЙ ЛИСТ ЧИТАТЬ СОВМЕСТНО С ЛИСТАМИ ИД-8,9.
2. ТЕХНИЧЕСКИЕ ТРЕБОВАНИЯ ПО ГОСТУ 6629-64.
3. РАСХОД ДРЕВЕСИНЫ ОПРЕДЕЛЕН ПО ЧЕРНОВЫМ ЗАГОТОВКАМ.

ЦНИИЭП ЗРЕЛИЩНЫХ ЗДАНИЙ И СПОРТИВНЫХ СООРУЖЕНИЙ ИМЕНИ В.С. МЕЗЕНЦЕВА г. МОСКВА	1975	БАССЕЙН, СО СТЕНАМИ ИЗ КИРПИЧА, С КРЫТЫМИ ВАННАМИ 25×11 м И ДЕТСКОЙ	ДВЕРЬ ИД-2. ОБЩИЙ ВИД. СПЕЦИФИКАЦИЯ.	ТИПОВОЙ ПРОЕКТ 294-3-24	АЛЬБОМ II	ЛИСТ ИД-7

НАЧ. МАСТ.	ШВАРЦБЕРГ	ПРОЕКТИР.	ХОРЬБОВА
ГЛ. КОНСТРУКТ.	ПЕСКОВ	ПРОВЕРИЛ	ХАМКИН
ГЛ. АРХ. ПР-ТА	ХАМКИН		
ГЛ. ИНЖ. ПР-ТА	МАТВЕЕВ		
РУК. ГР. ИНЖ.	РАБИНОВИЧ		

БЛОК ШТАПИЦА

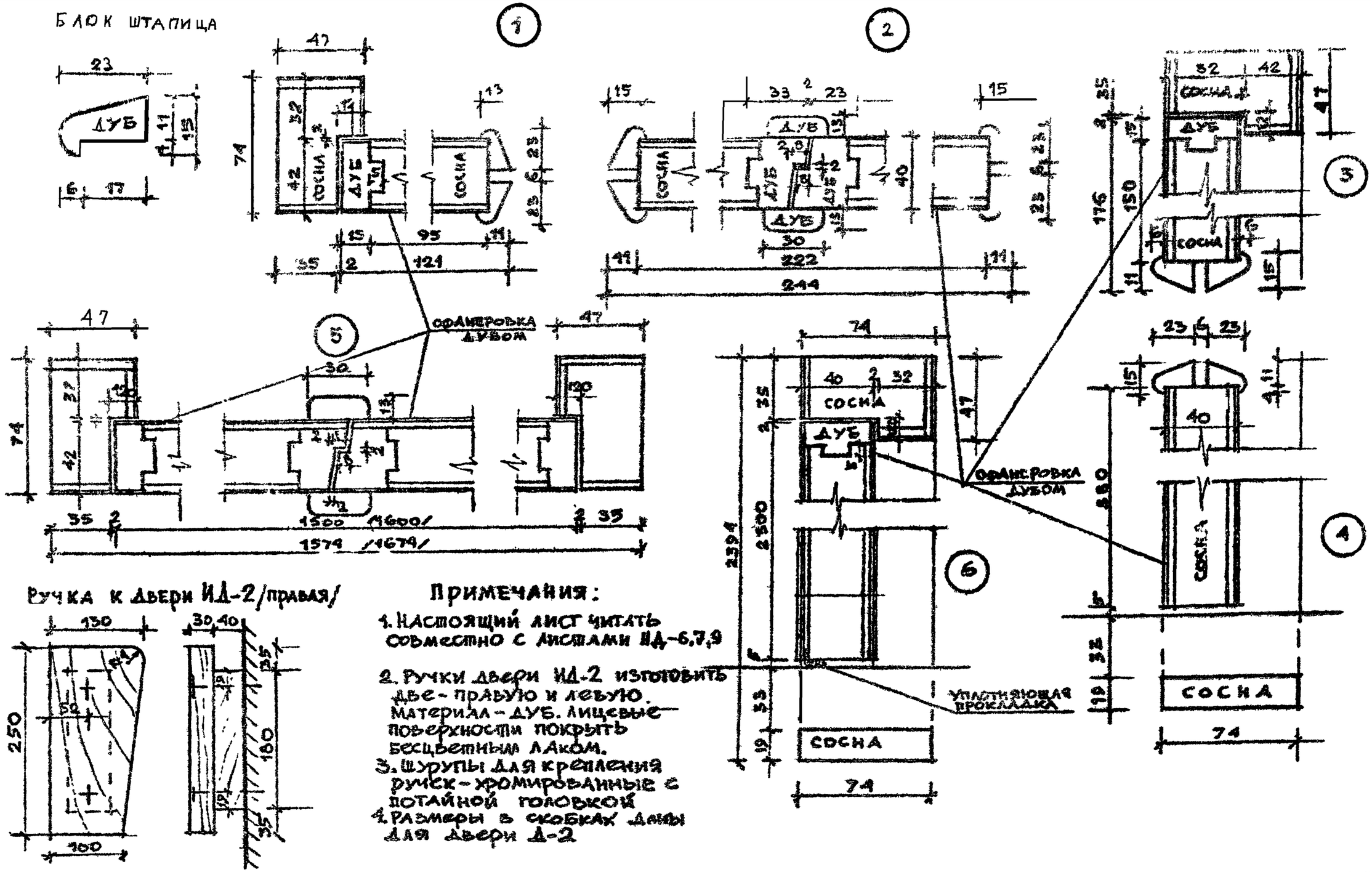

Ручка к двери ИД-2/правая/

Примечания:

1. Настоящий лист читать совместно с листами ИД-6,7,9
2. Ручки двери ИД-2 изготовить две - правую и левую. Материал - дуб. Лицевые поверхности покрыть бесцветным лаком.
3. Шурупы для крепления ручек - хромированные с потайной головкой
4. Размеры в скобках даны для двери Д-2

197	Бассейн, со стенами из кирпича, с крытыми ваннами: 25×11 м. и детской	Двери ИД-1, ИД-2. Сечения. Ручка.	Типовой проект 294-3-24	Альбом II	Лист ИД-8

Зрелищных зданий и спортивных сооружений Москва

Нач. маст. Швардберг; Гл. конструктор Песков; Гл. арх. пр. Каникин; Гл. инж. пр. Матвеев; Рук. тр. инж. Расинович; Проектир. Коробова; Проверил Камрин; Гл. инж. в. Семенцев

Формат 12

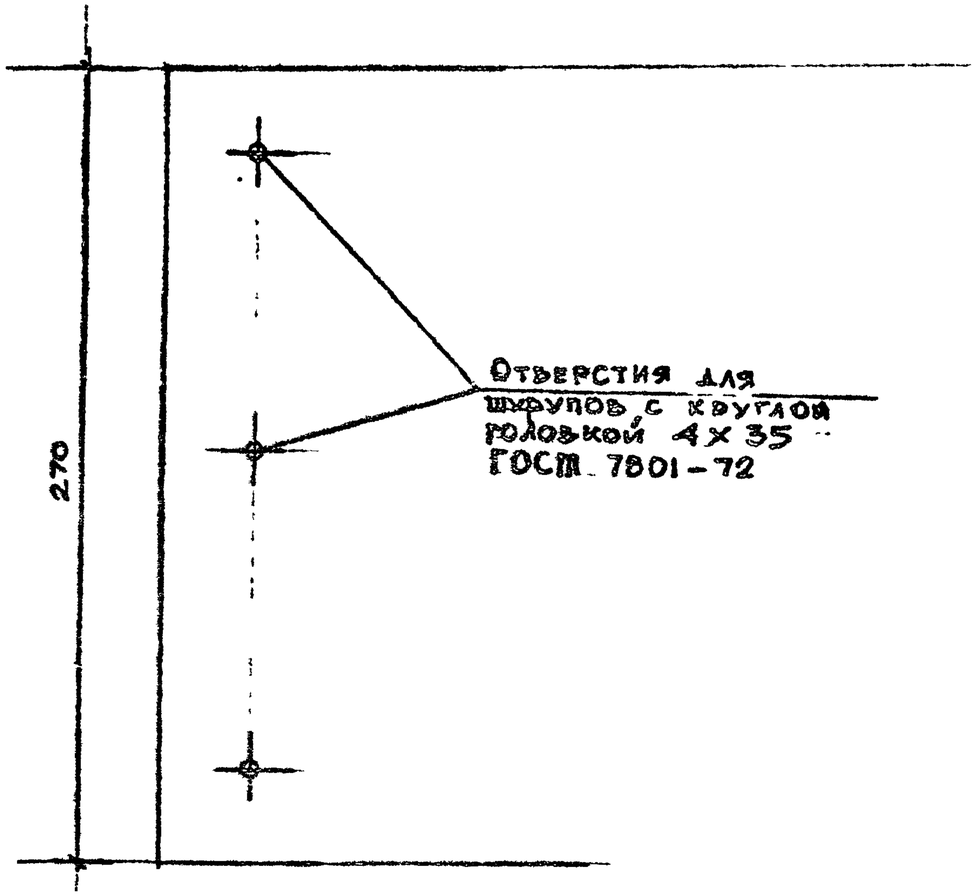

НАКЛАДКА ДЛЯ ДВЕРИ ИД-1
М 1:10
НА ОДНУ ДВЕРЬ 4 шт.

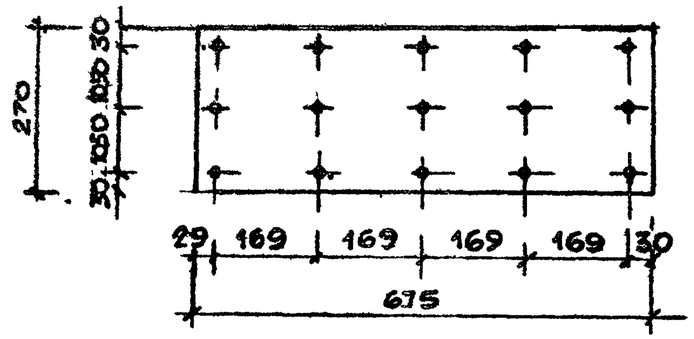

НАКЛАДКА ДЛЯ ДВЕРИ ИД-2
М 1:10
НА ОДНУ ДВЕРЬ 4 шт

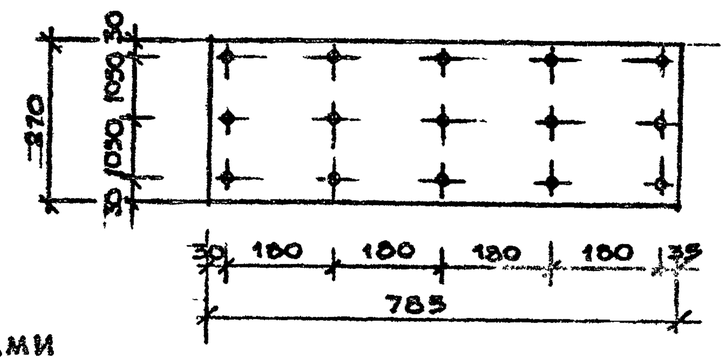

ПРИМЕЧАНИЯ:

1. Настоящий чертеж читать совместно с листами ИД-6,7,8
2. Накладки выполняются из металла или слоистого пластика и ставятся с обеих сторон дверного полотна.

1975	Бассейн, со стенами из кирпича, с крытыми ваннами: 25×11 м. и детский	Отбойные накладки к дверям ИД-1 и ИД-2	Типовой проект 294-3-24	Альбом II	Л.№ ИД

Зрелищных зданий и спортивных сооружений имени В.С. Мезенцева Москва

Нач. маст.	Шварцберг	Инженер-проектир.	Коробова
Гл. конструктор	Песков	Проверил	Камкин
Гл. арх. пр-та	Камкин		
Гл. инж. пр-та	Матвеев		
Рук. гр. инж.	Рабинович		

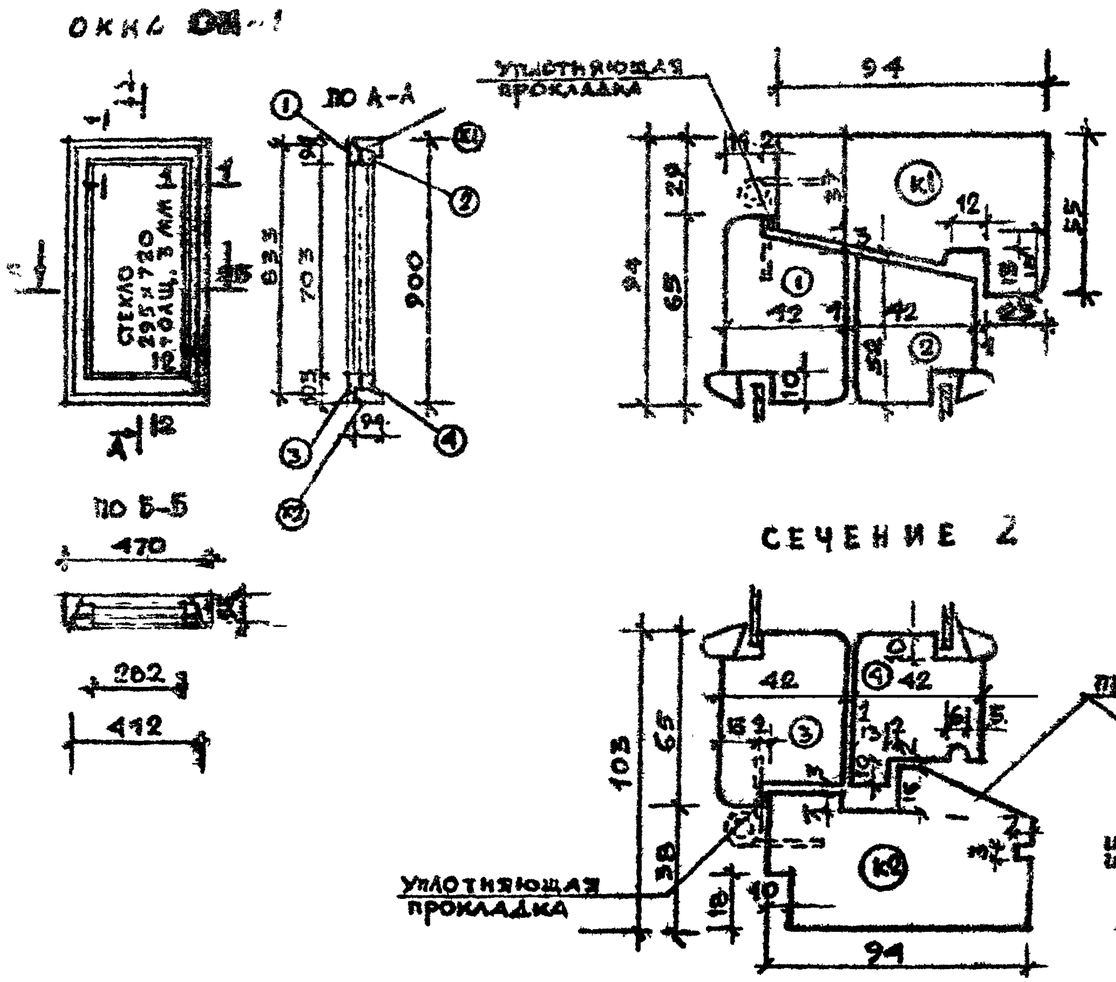

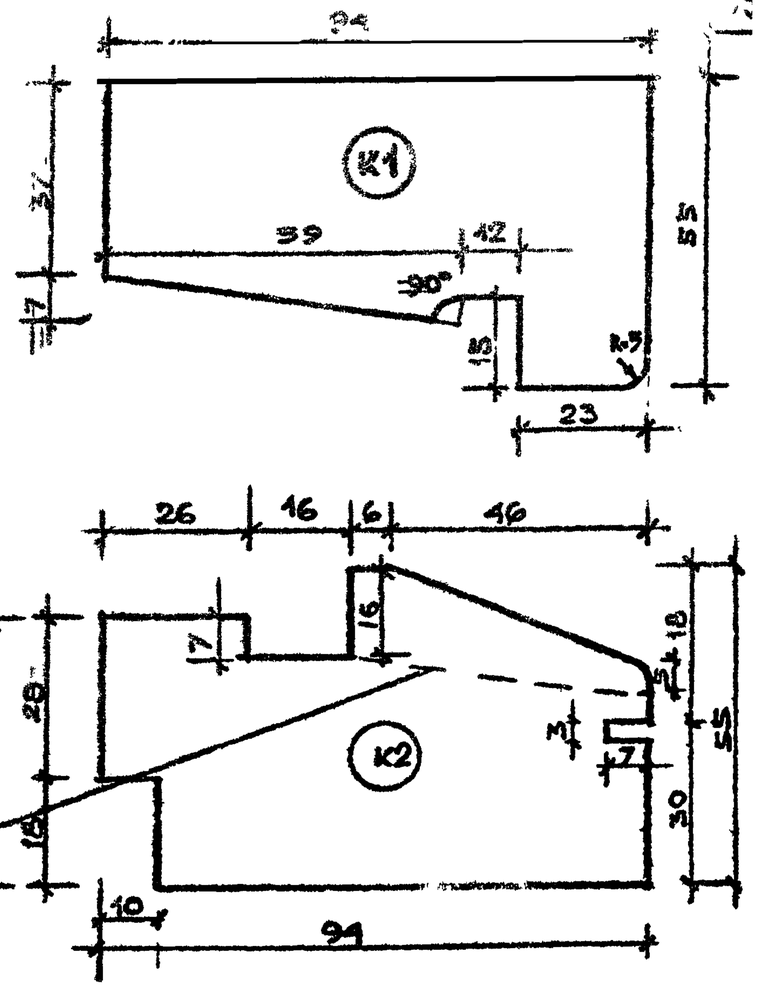

РАСХОД МАТЕРИАЛОВ НА ОДНО ОКНО ОИ-1

НАИМЕНОВАНИЕ МАТЕРИАЛА	ЕД.ИЗМ	КОЛ-ВО	НАИМЕНОВАНИЕ МАТЕРИАЛА	ЕД.ИЗМ	КОЛ-ВО
ДРЕВЕСИНА КОРОБКИ, СОСНА	$м^3$	0,0158	УГОЛЬНИКИ ОКОННЫЕ УП75 ГОСТ 5091-72	ШТ.	6
ДРЕВЕСИНА ПЕРЕПЛЕТОВ СОСНА	$м^3$	0,0153			
ПЕТЛИ ОКОННЫЕ НАКЛАДНЫЕ ПНО-110 ГОСТ 5089-72	ШТ	—	СТЕКЛО ОКОННОЕ ГОСТ 111-65 295×720	ШТ	2
ПЕТЛИ ОКОННЫЕ ВРЕЗНЫЕ ПВЦ 100 ГОСТ 5089-72	ШТ.	3	ПРОКЛАДКИ УПЛОТНЯЮЩИЕ ПОЛИУРЕТАНОВЫЕ ГОСТ 10174-72	ПОГ.М	2.8
ЗАВЕРТКИ ОКОННЫЕ ВРЕЗНЫЕ 38 ГОСТ 5090-73	ШТ.	2			
СТЯЖКИ С1 ГОСТ 5090-73	ШТ.	4			
ФИКСАТОР ОТКРЫВАНИЯ ОКОН ФО ГОСТ 5091-72	ШТ.	1			

ПРИМЕЧАНИЕ:

1. Сечения брусков переплетов см. на листе ИД-10

1975	БАССЕЙН, СО СТЕНАМИ ИЗ КИРПИЧА, С КРЫТЫМИ ВАННАМИ: 25×11 м. И ДЕТСКОЙ	Окно ОИ-1. Общий вид. Сечения.	ТИПОВОЙ ПРОЕКТ 294-3-24	АЛЬБОМ II	ЛИСТ ИД-10

НАЧ. МАСТ.	ШВАРЦБРЕЙН	ПРОВЕРТИР.	КОРОБОВА
ГЛ. КОНСТР. МАСТ	ПЕСКОВ	ПРОВЕРИЛ	КАМКИН
ГЛ. АРХ. ПР-ТА	КАМКИН		
ГЛ. ИНЖ. ПР-ТА	МАТВЕЕВ		
РУК. ГР. ИНЖ	РАБИНОВИЧ		

ЗРЕЛИЩНЫХ ЗДАНИЙ И СПОРТИВНЫХ СООРУЖЕНИЙ ИМЕНИ ВС. МЕЗЕНЦЕВА
МОСКВА

Формат 12

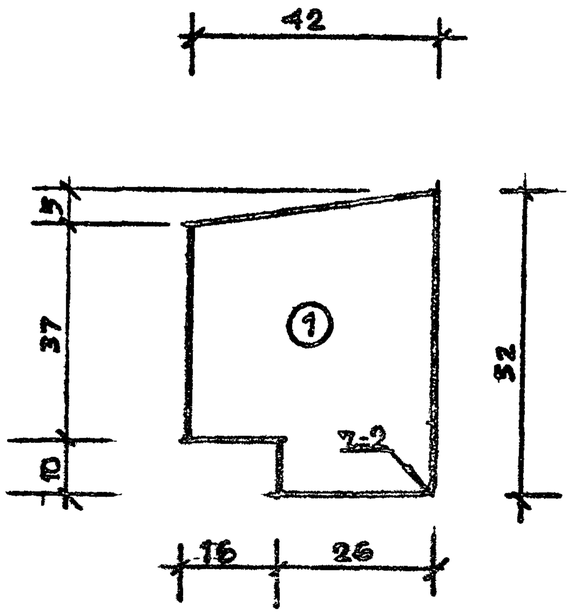

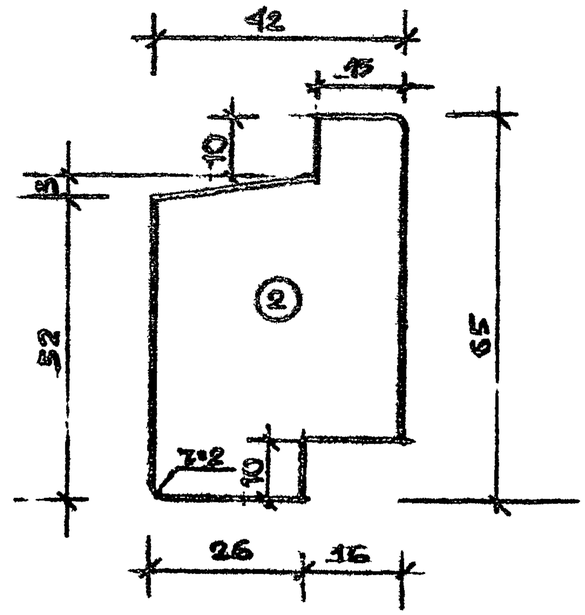

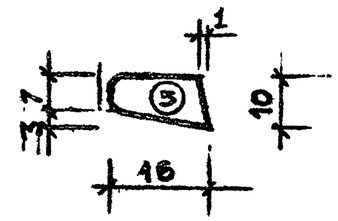

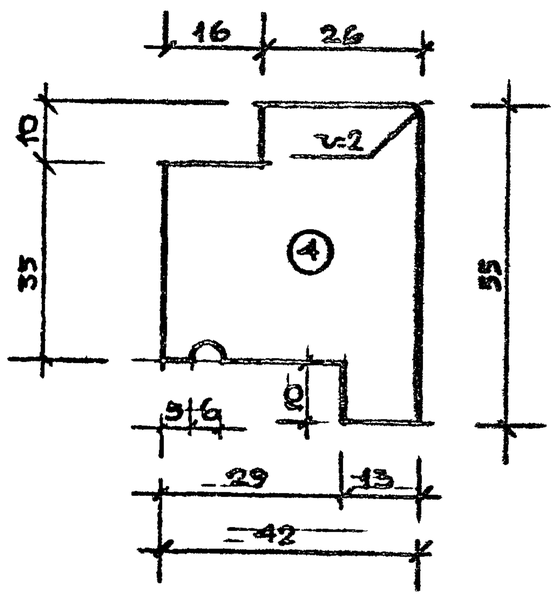

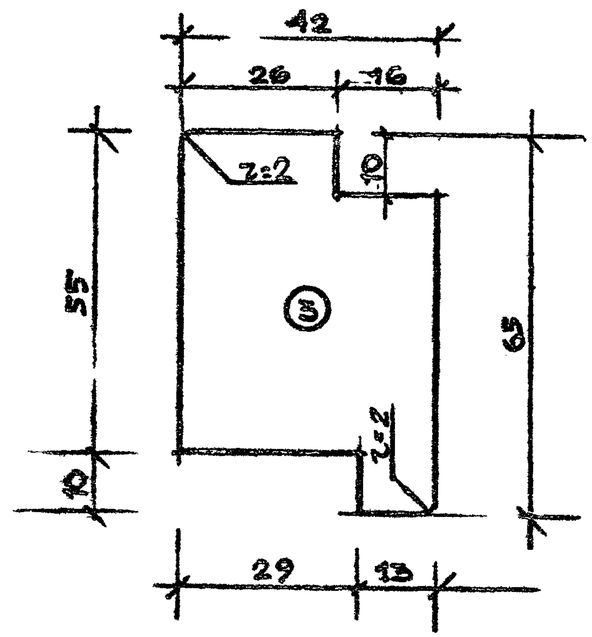

ПРИМЕЧАНИЕ:

1. НАСТОЯЩИЙ ЛИСТ ЧИТАТЬ СОВМЕСТНО С ЛИСТОМ ИД-9

1975	БАССЕЙН, СО СТЕНАМИ ИЗ КИРПИЧА, С КРЫТАМИ, ВАННАМИ: 25×11м. И ДЕТСКОЙ	ОКНО ОН-1. СЕЧЕНИЯ БРУСКОВ.	ТИПОВОЙ ПРОЕКТ 294-3-24	АЛЬБОМ II	ЛИСТ ИД-11

ГЛ. ИНЖ. ПРОЕКТИР.	ШВАРЦБЕРГ	ПРОЕКТИР.	КОРОБОВА
ГЛ. ИНЖ. ПРОЕКТ.	ПЕСКОВ	ПРОВЕРИЛ	КАМКИН
НАЧ. МАСТ.	ГЛ. КОНСТР. МАСТ.	ГЛ. АРХ. ВР-ТА	ГЛ. ИНЖ. ВР-ТА
РУК. ТР. ИНЖ.	МАТВЕЕВ	РАБИНОВИЧ	

ЗРЕЛИЩНЫХ ЗДАНИЙ И СПОРТИВНЫХ СООРУЖЕНИЙ ИМЕНИ Б.С. МЕЗЕНЦЕВА

МОСКВА

Формат 12