ГОССТРОЙ СССР

ГЛАВПРОМСТРОЙПРОЕКТ
СОЮЗМЕТАЛЛУРГСТРОЙНИИПРОЕКТ
ПРОЕКТНЫЙ И НАУЧНО-ИССЛЕДОВАТЕЛЬСКИЙ
ИНСТИТУТ
ХАРЬКОВСКИЙ ПРОМСТРОЙНИИПРОЕКТ

ПОЖАРНЫЕ ЛЕСТНИЦЫ ДЛЯ ПРОИЗВОДСТВЕННЫХ ЗДАНИЙ

ЧЕРТЕЖИ ПОВТОРНОГО ПРИМЕНЕНИЯ

СЕРИЯ КЛ52-02

Разработаны в отделе АСО-5

55379П

Главный инженер института — *Л. Казаровицкий*

Начальник технического отдела — *Ц. Повницков*

ХАРЬКОВ
1969

Содержание:

	Стр.
1. Общие указания	01÷03
2. Монтажные схемы пожарных лестниц	04
3. Данные для выбора марок звеньев пожарных лестниц	05÷08
4. Монтажные узлы „1÷15"	1÷13
5. Марки звеньев пожарных лестниц:	
5.1. Верхние звенья ЛВ-1÷ ЛВ-9	14÷18
5.2. Промежуточные звенья ЛП-1÷ЛП-6	19÷24
5.3. Нижние звенья ЛН-1÷ЛН-2	25÷26
5.4. Опорные элементы верхних звеньев ОВ-1÷ОВ-7	27÷33
5.5. Опорные элементы промежуточных звеньев ОП-1÷ОП-12	34÷45
5.6. Опорные элементы промежуточных звеньев для крепления в местах проемов ОП-13÷ОП-24	46÷57
5.7. Опорные элементы промежуточных звеньев для крепления к импостам ОП-25÷ОП-34	58-67
5.8. Опорные элементы промежуточных звеньев для кирпичных стен ОП-35, ОП-36	68
5.9. Крепежный элемент	70

Общие указания:

Серия КЛ 52-02 „Пожарные лестницы для производственных зданий" содержит чертежи повторного применения Вертикальных пожарных лестниц без промежуточных площадок для зданий Высотой до 30м. (в соответствии с п. 5,8,7б СНиП II-М2-62) с кирпичными и панельными стенами.

Пожарные лестницы типа I Выполняются на самостоятельном фундаменте с уровня земли.

Пожарные лестницы тип II Выполняются при переходе КРОВЕЛЬ здания.

В настоящей серии предусмотрено крепление пожарных лестниц к кирпичным и панельным стенам на относе 300мм от грани стены – в случае парапета, и 600мм – в случае карниза. Высота парапета h=600мм и 1200мм. Крепление пожарной лестницы в стену осуществляется ~ через 3.0м.

Серия разработана на основании строительных норм и правил СНиП II-В.3-62. и унифицированных узлов стальных конструкций из прокатных и составных профилей. (Москва 1966г. ЦНИИПРОЕКТСТАЛЬКОНСТРУКЦИЯ. Альбом X).

Материал конструкций: Сталь ВКСт.3кп для сварных конструкций по ГОСТ 380-60* с дополнительными гарантиями загиба в холодном состоянии, согласно п.2.5.2д и предельного содержания химических элементов, согласно п.п. 2.6.3. и 2.6.4. ГОСТ 380-60*.

Инв. № подл. | Подпись и дата | Взам. инв. №

Нач. отд.	Капитульский	
Гл. спец.	Подкорытов	
Исполнит.	Капитульский	
Проверил	Котенко	
Разработ.		1969г.

Дата выпуска

Госстрой СССР ХАРЬКОВСКИЙ ПРОМСТРОЙНИИПРОЕКТ	Чертежи повторного применения Узлы стальных конструкций	Серия Лестницы пожарные высотой до 30м КЛ 52-02
	Общие указания	Лист 01

Порядок применения чертежей пожарных лестниц.

Чертежи настоящей серии применяются в комплексе с чертежами марки „АР." В чертежах марки „АР" надлежит:

1. Расположить пожарные лестницы на плане кровли здания (сооружения) с обозначением и порядковой нумерацией каждой лестницы. (например ПЛ-1; ПЛ-2 и т.д.).

2. Составить схемы лестниц с маркировкой элементов и узлов, принятой в настоящей серии.

3. Составить спецификацию количество лестниц, заполнив одновременно форматку заготовку Ф 3-22„ Расход стали на стальные изделия, замаркированные на листах марки „АР." для передачи её в состав заглавного листа марки „КЖС."

4. Указанное в пунктах 2 и 3 выполнять с привлечением конструктора из группы „КЖ."

Пример составления монтажной схемы пожарной лестницы с маркировкой элементов и узлов принятой по настоящей серии:

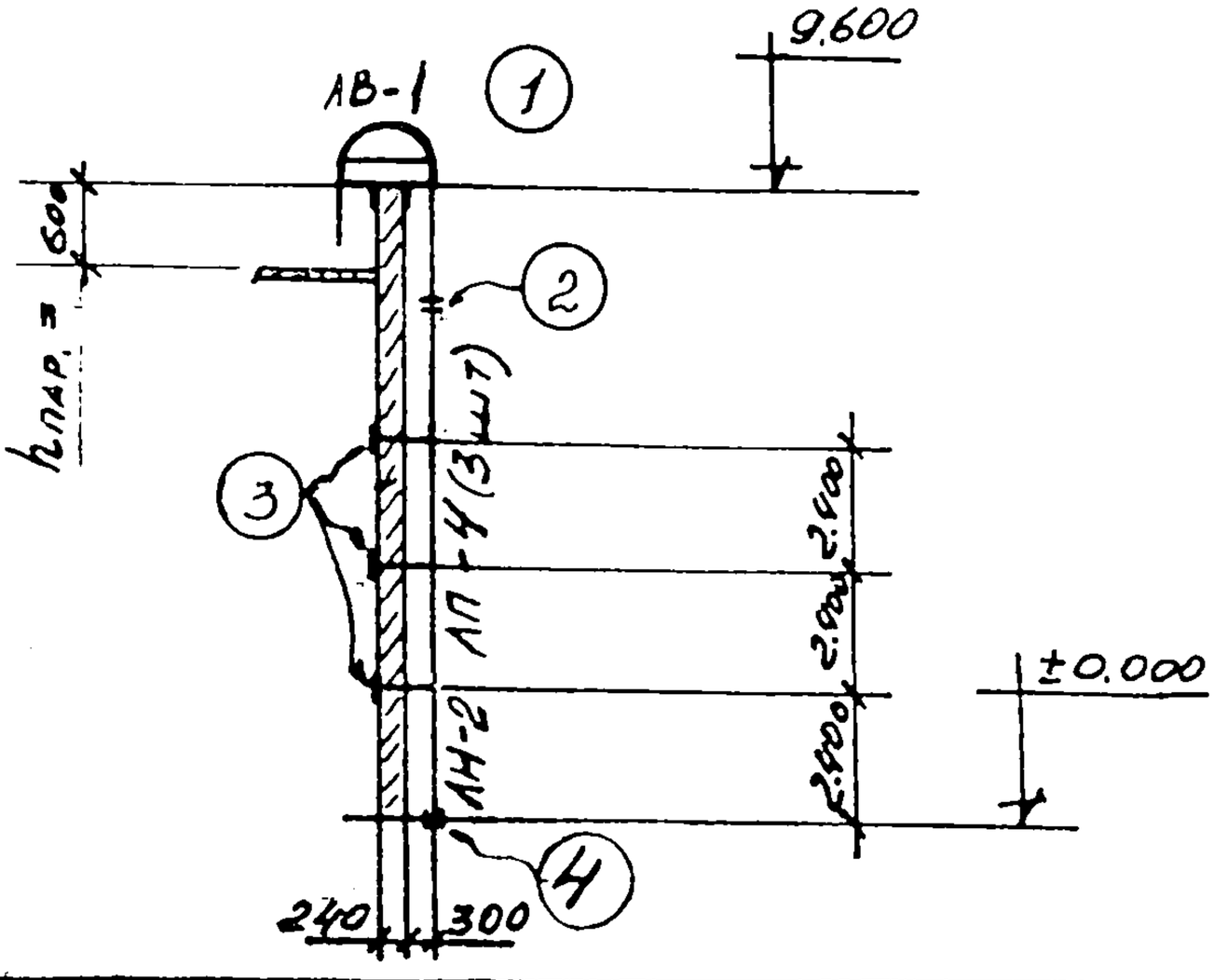

Госстрой СССР ХАРЬКОВСКИЙ ПРОМСТРОЙНИИПРОЕКТ	Чертежи повторного применения: Узлы стальных конструкций	Лестницы пожарные высотой до 30м	Серия КЛ 52-02
	Общие указания.		Лист 02

Нач. отд. Рапота
Гл. специалист Талюпа
Дата выпуска 1969г.
Исполнил
Проверил
Разработал Котенко
Капитульский
Подкорытов

Исходные данные:

а). Пожарная лестница на относе 300мм от стены.

б). Отметка земли ±0.000.

в). Высота парапета 600мм.

г) Отметка верха парапета – 9.600.

д) Размеры панелей h=1200.

е) Толщина панелей h=240мм.

Порядок маркировки:

1) Наметить места крепления к панелям. (В нашем примере 1.2×2=2.4м).

2) Наметить узлы крепления на основании монтажной схемы на листе 04.

3) Подобрать марку верхнего площадочного элемента ЛВ по таблице на листе 05. (В нашем примере ЛВ-1).

4) По узлу (1) и марке ЛВ-1 найти отметку низа ЛВ-1 (В нашем примере 9.600+400-1225=8.775).

5) Принять промежуточные марши 3×2450+1400=8750. Принять нижние марши ЛН=1400. (смотрите таблицу на листе 05.)

6) Установить отметку верха фундамента и тип узла. 8.775 – 8.750 = 25 = отм + 0.025. узел (4).

7) Подобрать крепления элементов ОВ и ОП на основании таблицы на листе 05, 06, 07, 08.

Нач. отд.	Рапота	Исполнит.	Подкорытов
Гл. спец.	Талюпа	Проверил	Капитульский
Дата выпуска	1969г.	Разработал	Котенко

Госстрой СССР ХАРЬКОВСКИЙ ПРОМСТРОЙНИИПРОЕКТ	Чертежи повторного применения		Серия
	Узлы стальных конструкций	Лестницы пожарные высотой до 30м	КЛ52-02
	Общие указания		Лист 03

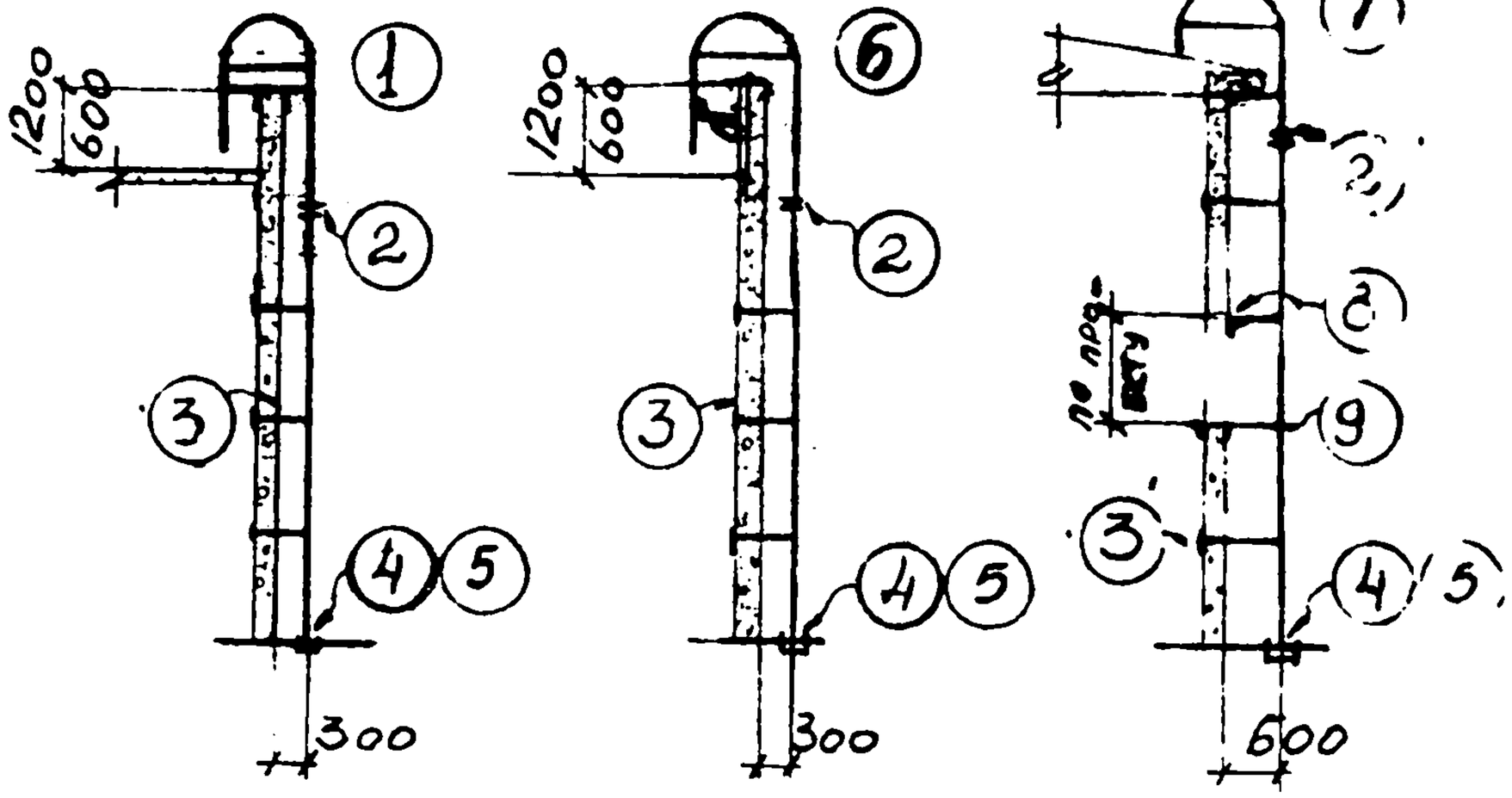

Тип I

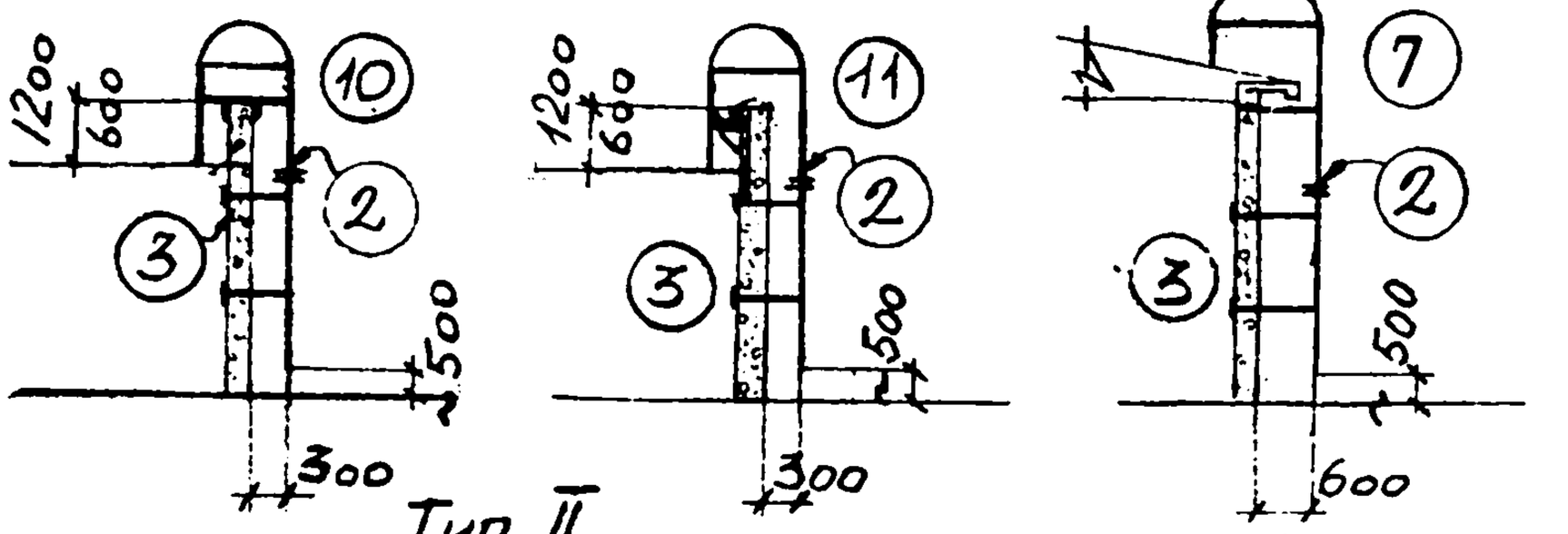

Тип II.

Схемы крепления к панельным стенам

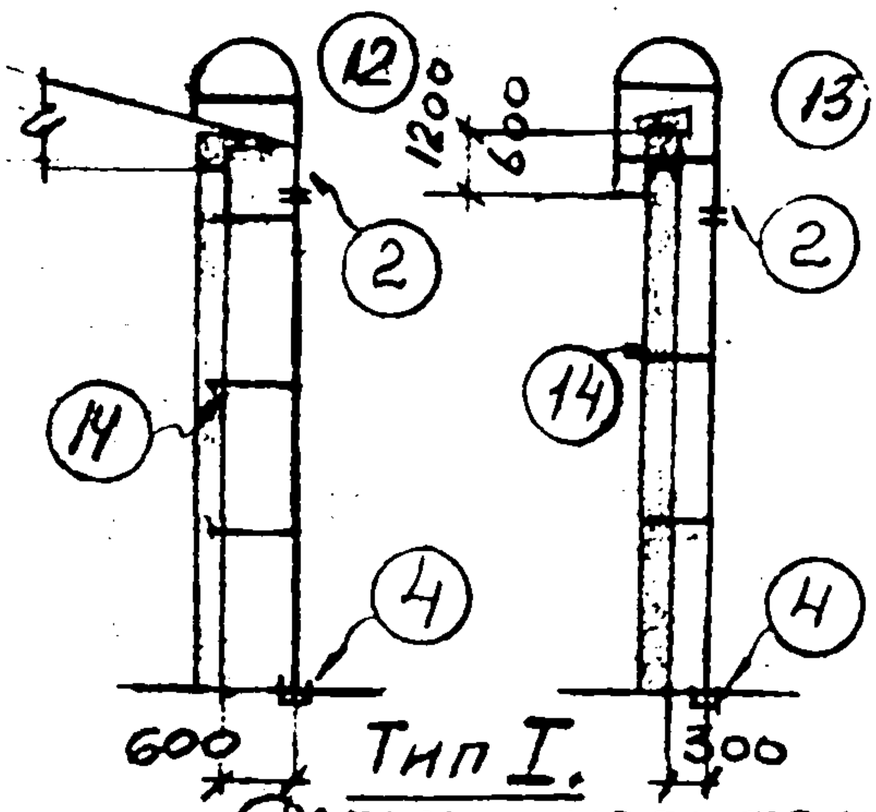

Тип I.

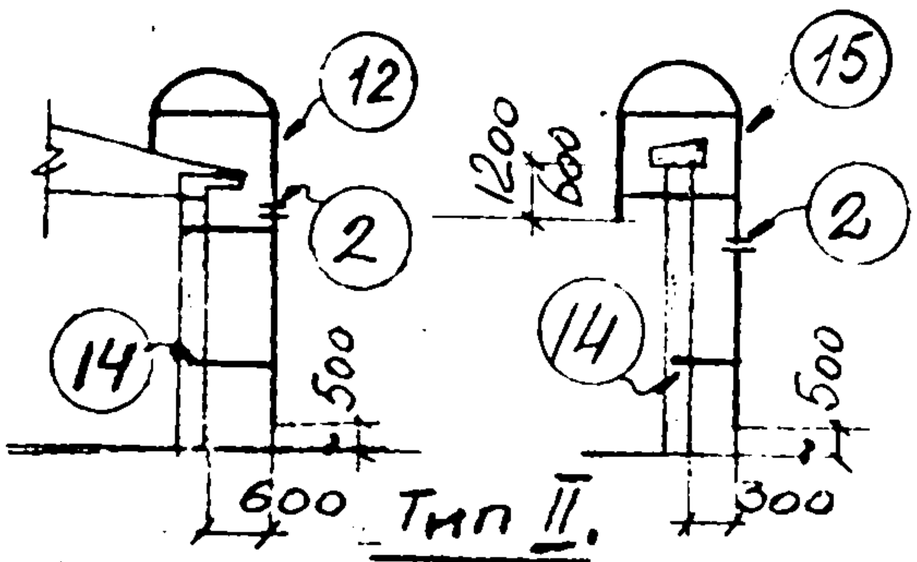

Тип II.

Схемы крепления к кирпичным стенам

Госстрой СССР ХАРЬКОВСКИЙ ПРОМСТРОЙНИИПРОЕКТ	ЧЕРТЕЖИ ПОВТОРНОГО ПРИМЕНЕНИЯ		СЕРИЯ
	Узлы стальных конструкции	Лестницы пожарные высотой до 30 м	КЛ 52-02
	МОНТАЖНЫЕ СХЕМЫ ПОЖАРНЫХ ЛЕСТНИЦ		ЛИСТ 04

Нач. отд. Рапота
Гл. спец. Талюпа
Дата выпуска 1969 г.
Разработал Котенко
Проверил Ярцева
Исполнит Ульянину

ДАННЫЕ ДЛЯ ВЫБОРА МАРОК ЗВЕНЬЕВ ПОЖАРНЫХ ЛЕСТНИЦ

Тип звена	Тип стены	Марка звена	Относ от стены в мм	Толщина стены в мм	Высота парапета в мм / № узла	Высота звена в мм	Вес марки в кг	NN листов серии
Верхнее	Кирпичные и панельные стены	ЛВ-1	300		600 / 1,13		114	14
		ЛВ-2	"		600 / 6		127	14
		ЛВ-3	"		1200 / 1,13		128	15
		ЛВ-4	"		1200 / 6		141	15
		ЛВ-5	"		600 / 10,15		116	16
		ЛВ-6	"		600 / 11		129	16
		ЛВ-7	"		1200 / 10,15		129	17
		ЛВ-8	"		1200 / 11		142	17
		ЛВ-9	600		/ 7,42		106	18
Промежуточное	Кирпичные и панельные стены	ЛП-1				1050	22	19
		ЛП-2				1400	29	20
		ЛП-3				1750	35	21
		ЛП-4				2450	49	22
		ЛП-5				4900	97	23
		ЛП-6				5250	101	24
Нижнее	Кирпичн. и панельн. стены	ЛН-1			/ 4,5	1050	24	25
		ЛН-2			/ 4,5	1400	31	26
Опорные элементы звеньев	Панельн.	ОВ-1	300	120	/ 1,10		9	27
	"	ОВ-1а	"	"	/ 1,10		9	27
	"	ОВ-2	"	200	/ 1,10		9	28
	"	ОВ-2а	"	"	/ 1,10		9	28
	"	ОВ-3	"	240	/ 1,10		9	29
	"	ОВ-3а	"	"	/ 1,10		9	29
	"	ОВ-4	"	280	/ 1,10		10	30
	"	ОВ-4а	"	"	/ 1,10		10	30

Госстрой СССР ХАРЬКОВСКИЙ ПРОМСТРОЙНИИПРОЕКТ	Чертежи повторного применения		Серия
	Узлы стальных конструкций	Лестницы пожарные высотой до 30 м	КЛ 52-02
	Данные для выбора марок звеньев пожарных лестниц		Лист 05

Гл. спец. Талюпа
Дата выпуска 1969 г.
Проверил Капитульский
Разработал Котенко
Исполн. Котенко

ДАННЫЕ ДЛЯ ВЫБОРА МАРОК ЗВЕНЬЕВ ПОЖАРНЫХ ЛЕСТНИЦ
% ПРОДОЛЖЕНИЕ %

Тип звена	Тип стены	Марка звена	Относ от стены в мм	Толщина стены в мм	Высота парапета в мм / № узла	Высота звена в мм	Вес марки в кг	NN листов серии
Опорные элементы верхних звеньев.	Панельн.	ОВ-5	300.	300.	1;10		10.	31.
	"	ОВ-5а	"	"	1;10		10	31.
	"	ОВ-6	"	400.	1;10		10.	32.
	"	ОВ-6а	"	"	1;10		10	32.
	Кирпичн.	ОВ-7	300	380	13,15		9.	33.
Опорные элементы промежуточных звеньев.	Панельн.	ОП-1	300.	120.	3		8.	34
	"	ОП-1а	"	"	3		8.	34.
	"	ОП-2	"	200.	3		8.	35.
	"	ОП-2а	"	"	3		8.	35.
	"	ОП-3	"	240.	3		8.	36.
	"	ОП-3а	"	"	3		8.	36.
	"	ОП-4	"	280.	3		8.	37.
	"	ОП-4а	"	"	3		8	37
	"	ОП-5	"	300.	3		8.	38.
	"	ОП-5а	"	"	3		8	38.
	"	ОП-6	"	400	3		9.	39
	"	ОП-6а	"	"	3		9	39.
	"	ОП-7	600.	120.	3		10.	40.
	"	ОП-7а	"	"	3		10	40
	"	ОП-8	"	200.	3		10.	41.
	"	ОП-8а	"	"	3		10	41
	"	ОП-9	"	240	3.		10	42.
	"	ОП-9а	"	"	3		10	42
	"	ОП-10	"	280.	3		10.	43.
	"	ОП-10а	"	"	3		10.	43
	"	ОП-11	"	300.	3		10	44.
	"	ОП-11а	"	"	3		10	44.

Госстрой СССР ХАРЬКОВСКИЙ ПРОМСТРОЙНИИПРОЕКТ	ЧЕРТЕЖИ ПОВТОРНОГО ПРИМЕНЕНИЯ		СЕРИЯ
	УЗЛЫ СТАЛЬНЫХ КОНСТРУКЦИЙ	ЛЕСТНИЦЫ ПОЖАРНЫЕ ВЫСОТОЙ ДО 30м	КЛ 52-02
	ДАННЫЕ ДЛЯ ВЫБОРА МАРОК ЗВЕНЬЕВ ПОЖАРНЫХ ЛЕСТНИЦ		ЛИСТ 06

НАЧ. ОТД.	РАПОТА	ИСПОЛН.	КОТЕНКО
ГЛ. СПЕЦ.	ТАЛЮПА	ПРОВЕРИЛ	КАПИТУЛЬСКИЙ
ДАТА ВЫПУСКА	1969г.		

Данные для выбора марок звеньев пожарных лестниц
(продолжение)

Тип звена	Тип стены	Марка звена	Относ от стены в мм	Толщина стены в мм	Вариант привязки А / Б	Высота звена в мм	Вес марки в кг	№№ листов серии
	Панельн.	ОП-12	600	400	3		11	45.
	"	ОП-12а	"	"	3		11	45.
Опорные элементы для крепления звеньев в промежуточных проемах (нижнее звено в промежутках между площадками)	Панельн.	ОП-13	300	120	9		5	46.
	"	ОП-13а	"	"	9		5	46
	"	ОП-14	"	200.	9		6	47.
	"	ОП-14а	"	"	9		6	47
	"	ОП-15	"	240.	9		6.	48
	"	ОП-15а	"	"	9		6	48.
	"	ОП-16	"	280.	9		7	49.
	"	ОП-16а	"	"	9		7	49.
	"	ОП-17	"	300	9		7.	50.
	"	ОП-17а	"	"	9		7	50.
	"	ОП-18	"	400.	9		8	51.
	"	ОП-18а	"	"	9		8	51.
	"	ОП-19	600.	120.	9		7	52.
	"	ОП-19а	"	"	9		7	52
	"	ОП-20	"	200.	9		8	53.
	"	ОП-20а	"	"	9		8	53.
	"	ОП-21	"	240.	9		8	54.
	"	ОП-21а	"	"	9		8	54.
	"	ОП-22	"	280.	9		9	55
	"	ОП-22а	"	"	9		9	55
	"	ОП-23	"	300.	9		9	56.
	"	ОП-23а	"	"	9		9	56.
	"	ОП-24	"	400.	9		10	57.
	"	ОП-24а	"	"	9		10	57.

Инв. № подл. | Подпись и дата | Взам. инв. №

Гл. спец. Талюпа

Проверил Куц

Разраб. Кисленко 1969 г.

Госстрой СССР Харьковский Промстройниипроект	Чертежи повторного применения Узлы стальных конструкций	Серия КЛ 52-02
	Данные для выбора марок звеньев пожарных лестниц	Лист 07
	Лестницы пожарные высотой до 30 м	

ДАННЫЕ ДЛЯ ВЫБОРА МАРОК ЗВЕНЬЕВ ПОЖАРНЫХ ЛЕСТНИЦ
% ПРОДОЛЖЕНИЕ %

ТИП ЗВЕНА	ТИП СТЕНЫ	МАРКА ЗВЕНА	ОТНОС. ОТ СТЕНЫ В ММ	ТОЛЩИНА СТЕНЫ В ММ	ВЫСОТА ПАРАПЕТА / N ОУЗЛА	ВЫСОТА ЗВЕНА В ММ	ВЕС МАРКИ В КГ	NN ЛИСТОВ СЕРИИ
ОПОРНЫЕ ЭЛЕМЕНТЫ ПРОМЕЖУТОЧНЫХ ЗВЕНЬЕВ ДЛЯ КРЕПЛЕНИЯ К ИМПОСТАМ % ВЕРХНЕЕ КРЕПЛЕНИЕ	Панельн.	ОП-25	300.		8		17.	58.
	"	ОП-26	320.		8		17.	59.
	"	ОП-27	340.		8		17.	60.
	"	ОП-28	360.		8		18.	61.
	"	ОП-29	400.		8		18.	62.
	"	ОП-30	600.		8		21.	63.
	"	ОП-31	620		8		21.	64.
	"	ОП-32	640.		8		22.	65.
	"	ОП-33	660		8		22.	66.
	"	ОП-34	700.		8		23.	67.
ОПОРНЫЕ ЭЛЕМЕНТЫ ПРОМЕЖУТОЧНЫХ ЗВЕНЬЕВ	Кирпичн.	ОП-35	300.	380.	14.		20.	68.
	"	ОП-36	600	380	14		24.	69.
КРЕПЕЖНЫЙ ЭЛЕМЕНТ							8.	70.

НАЧ. ОТД.	РАПОТА	ИСПОЛН.	КОТЕНКО
ГЛ. СПЕЦ.	ТАЛЮПА	ПРОВЕРИЛ	[illegible]
ДАТА ВЫПУСКА	1969 г.		

ГОССТРОЙ СССР ХАРЬКОВСКИЙ ПРОМСТРОЙНИИПРОЕКТ	ЧЕРТЕЖИ ПОВТОРНОГО ПРИМЕНЕНИЯ: УЗЛЫ СТАЛЬНЫХ КОНСТРУКЦИЙ; ЛЕСТНИЦЫ ПОЖАРНЫЕ ВЫСОТОЙ ДО 30 м	СЕРИЯ КЛ 52-02
	ДАННЫЕ ДЛЯ ВЫБОРА МАРОК ЗВЕНЬЕВ ПОЖАРНЫХ ЛЕСТНИЦ	ЛИСТ 08

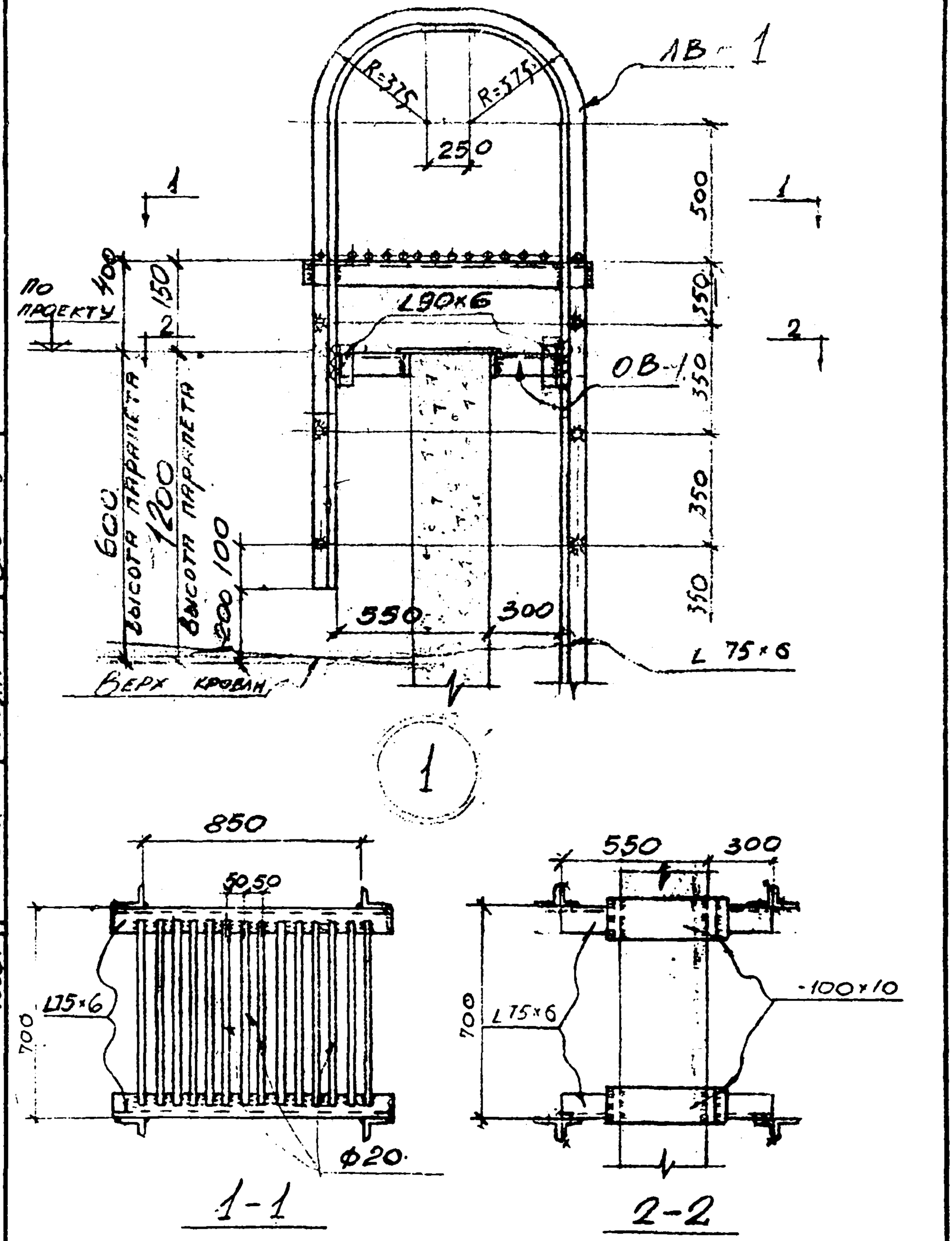

Гл. специал.	Тайюпа	Ярцева	Котенко
Нач. отдела	Рапота	Ульянич	Ярцева
Дата выпуска	1969 г.		

Госстрой СССР ХАРЬКОВСКИЙ ПРОМСТРОЙНИИПРОЕКТ	Чертежи повторного применения Узлы стальных конструкций Лестницы пожарные высотой до 30 м	Серия КЛ 52-02
	Узел „1"	Лист 1

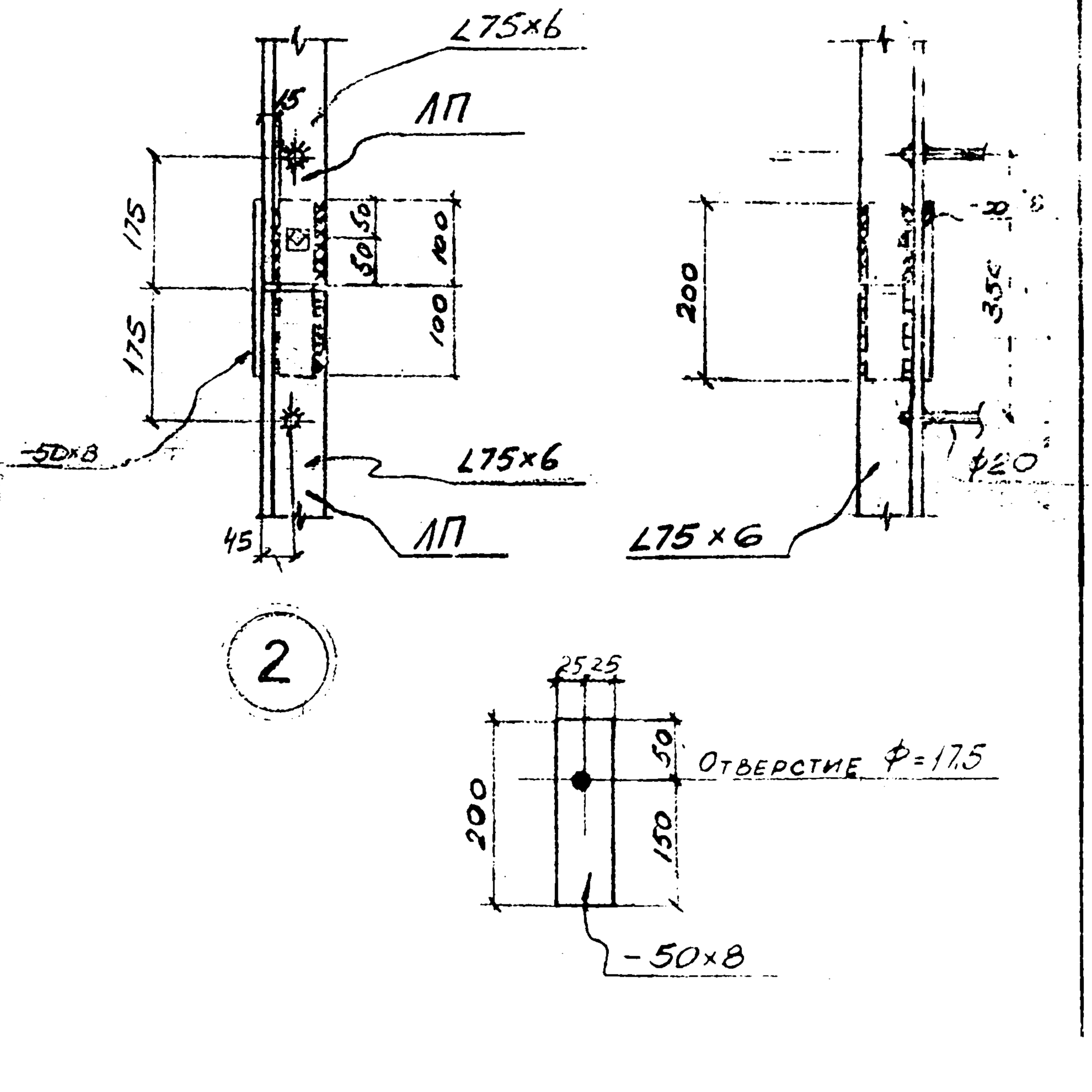

Госстрой СССР ХАРЬКОВСКИЙ ПРОМСТРОЙНИИПРОЕКТ	ЧЕРТЕЖИ ПОВТОРНОГО ПРИМЕНЕНИЯ		СЕРИЯ
	Узлы стальных конструкций	Лестницы пожарные высотой до 30 м	КЛ 52-02
	Узел „2"		ЛИСТ 2

Гл. специал. Талюпа
Дата выпуска 1969 г.
Проверил
Исполнит. Ульянин

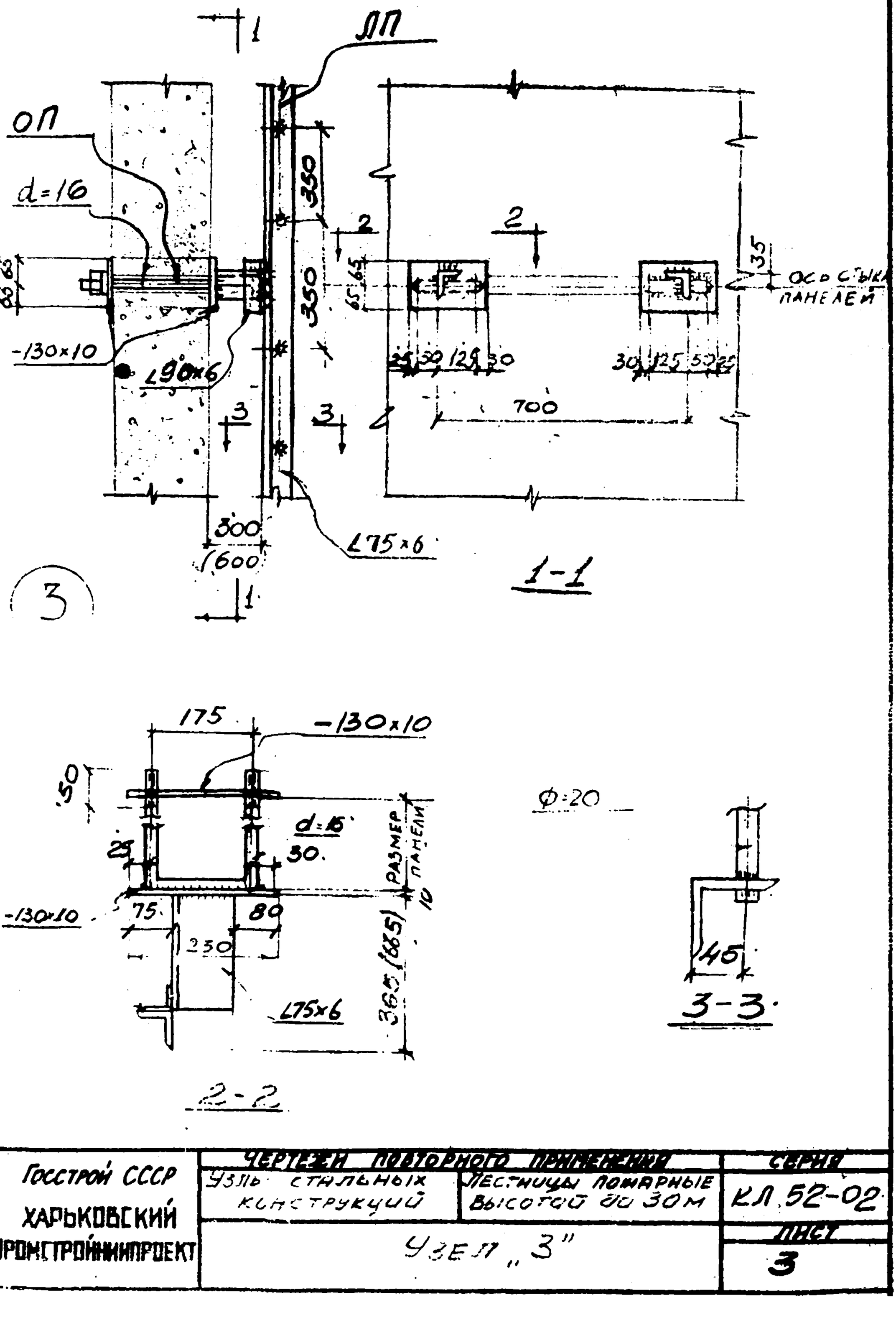

ГОССТРОЙ СССР ХАРЬКОВСКИЙ ПРОМСТРОЙНИИПРОЕКТ	ЧЕРТЕЖИ ПОВТОРНОГО ПРИМЕНЕНИЯ		СЕРИЯ
	УЗЛЫ СТАЛЬНЫХ КОНСТРУКЦИЙ	ЛЕСТНИЦЫ ПОЖАРНЫЕ ВЫСОТОЙ ДО 30М	КЛ 52-02
	УЗЕЛ „3"		ЛИСТ 3

Инв. № подл. | Подпись и дата | Взам. инв. №

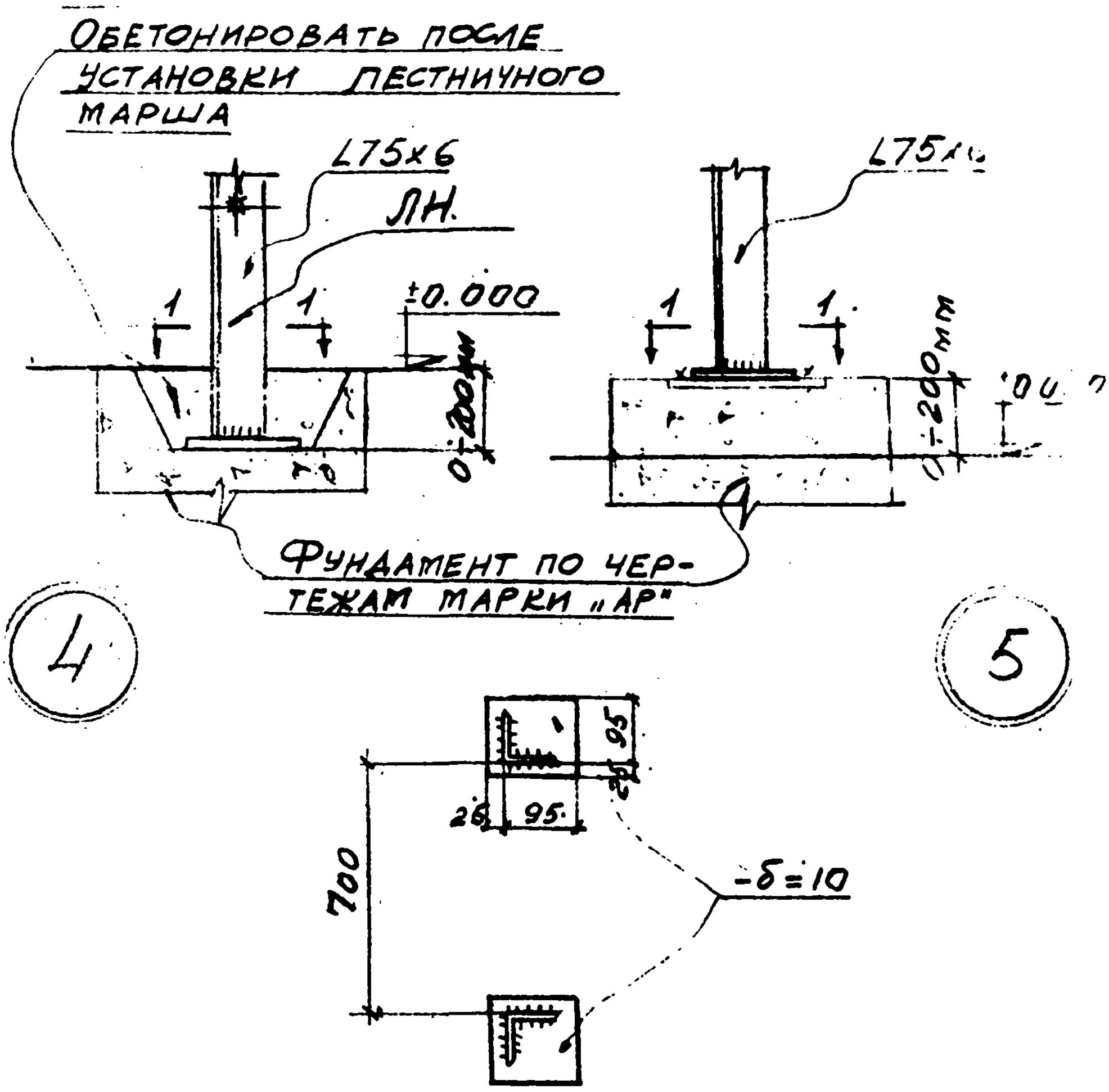

1 - 1

Гл. спец.	Талюпа	Разработал	Котенко
Дата выпуска	1969 г.	Проверил	Ярцева
		Исполнит.	Ульянину

Госстрой СССР ХАРЬКОВСКИЙ ПРОМСТРОЙНИИПРОЕКТ	ЧЕРТЕЖИ ПОВТОРНОГО ПРИМЕНЕНИЯ		СЕРИЯ
	Узлы стальных конструкций	Лестницы пожарные высотой до 30 м	КЛ 52-02
	Узлы „4; 5"		ЛИСТ 4

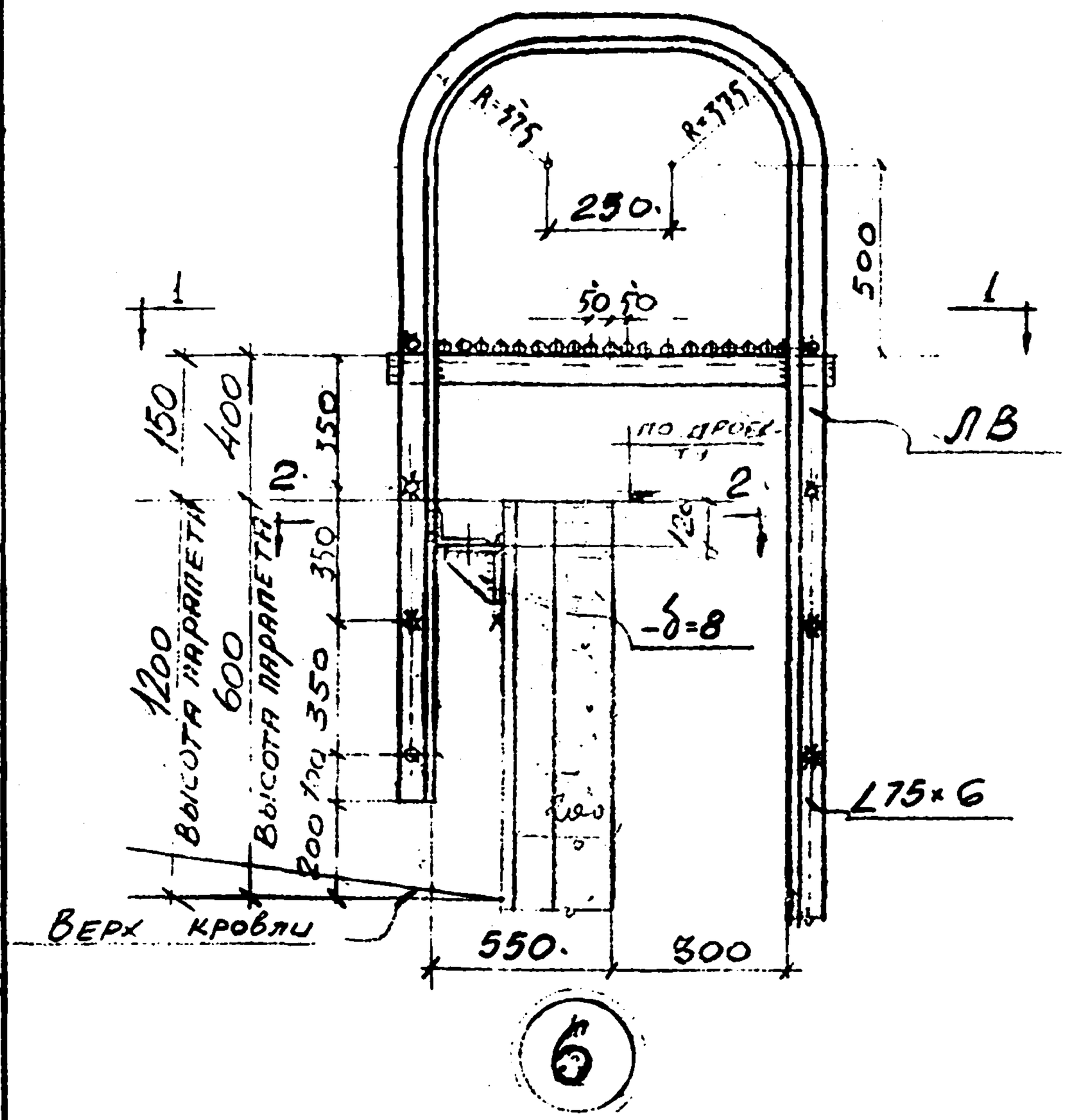

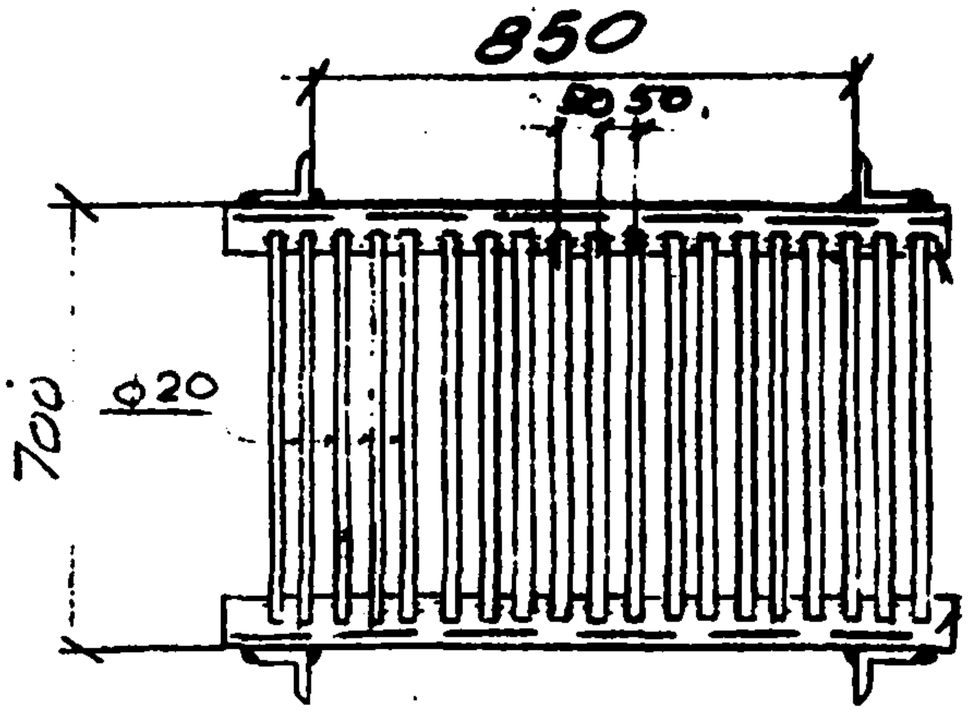

1-1

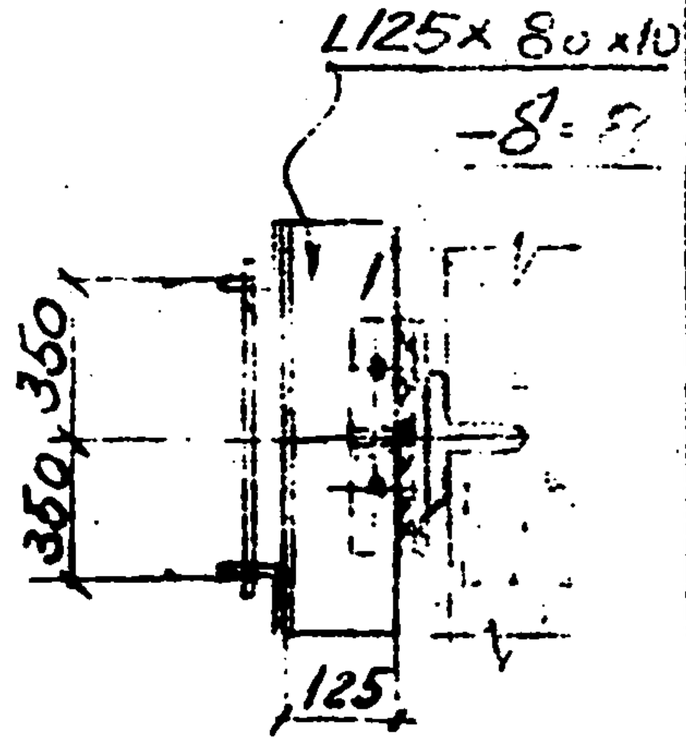

2-2

Госстрой СССР ХАРЬКОВСКИЙ ПРОМСТРОЙНИИПРОЕКТ	ЧЕРТЕЖИ ПОВТОРНОГО ПРИМЕНЕНИЯ		СЕРИЯ
	Узлы стальных конструкций	Лестницы пожарные высотой до 30 м	КЛ 52-02
	Узел „6"		ЛИСТ 5

Нач. отдела Ст. специал. Дата выпуска

Рапота Талюпа

Разработал Проверил Исполн.

Котенко Ярцева Ульянич

1969 г.

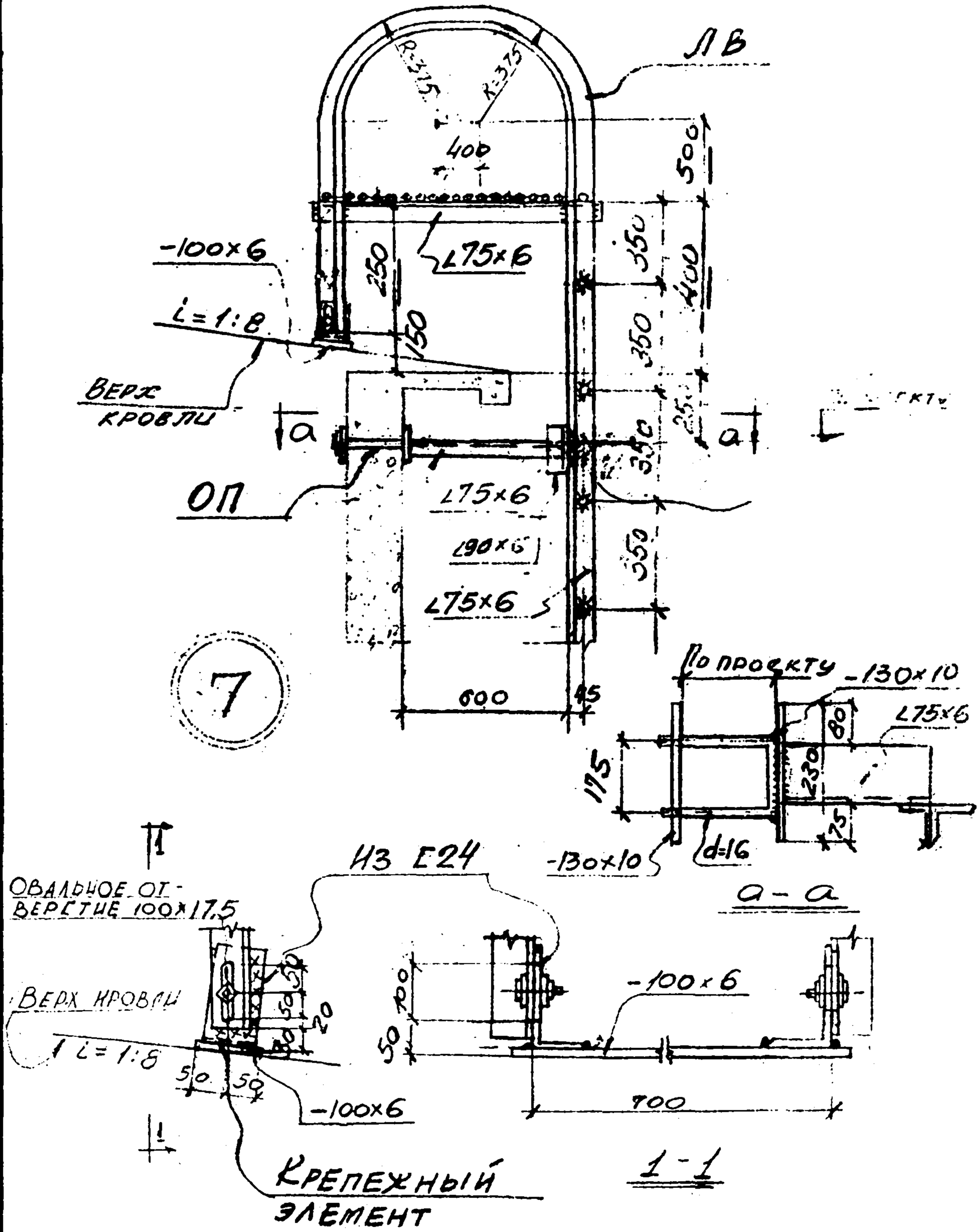

Госстрой СССР ХАРЬКОВСКИЙ ПРОМСТРОЙНИИПРОЕКТ	ЧЕРТЕЖИ ПОВТОРНОГО ПРИМЕНЕНИЯ		СЕРИЯ
	УЗЛЫ СТАЛЬНЫХ КОНСТРУКЦИЙ	ЛЕСТНИЦЫ ПОЖАРНЫЕ ВЫСОТОЙ ДО 30М	КЛ52-02
	УЗЕЛ „7"		ЛИСТ 6

Разработ. Котенко
Проверил Ярцева
Исполн. Ульянич
Нач.отд. Рапота
Гл.спец. Талюпа
Дата выпуска 1969г.

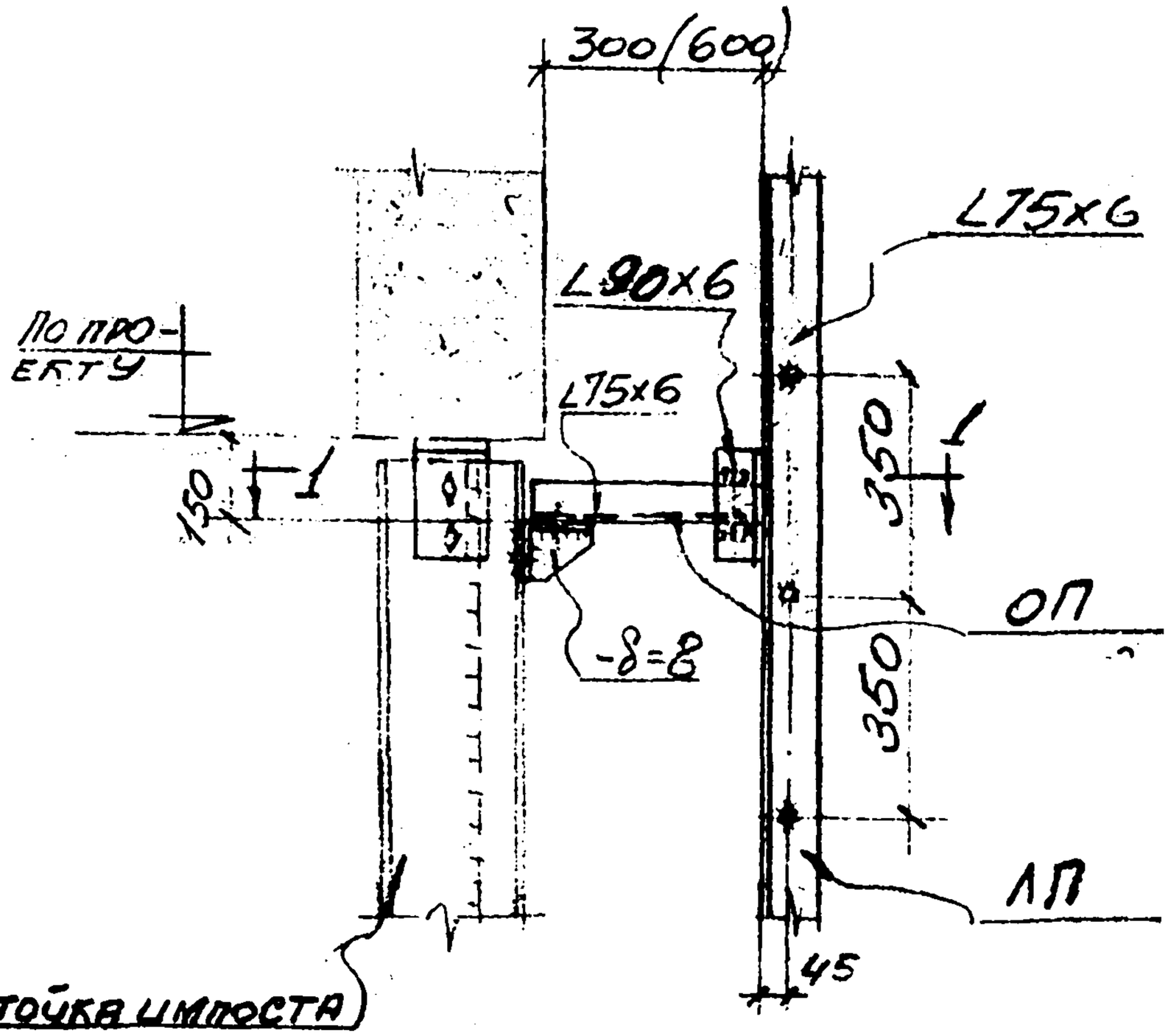

8

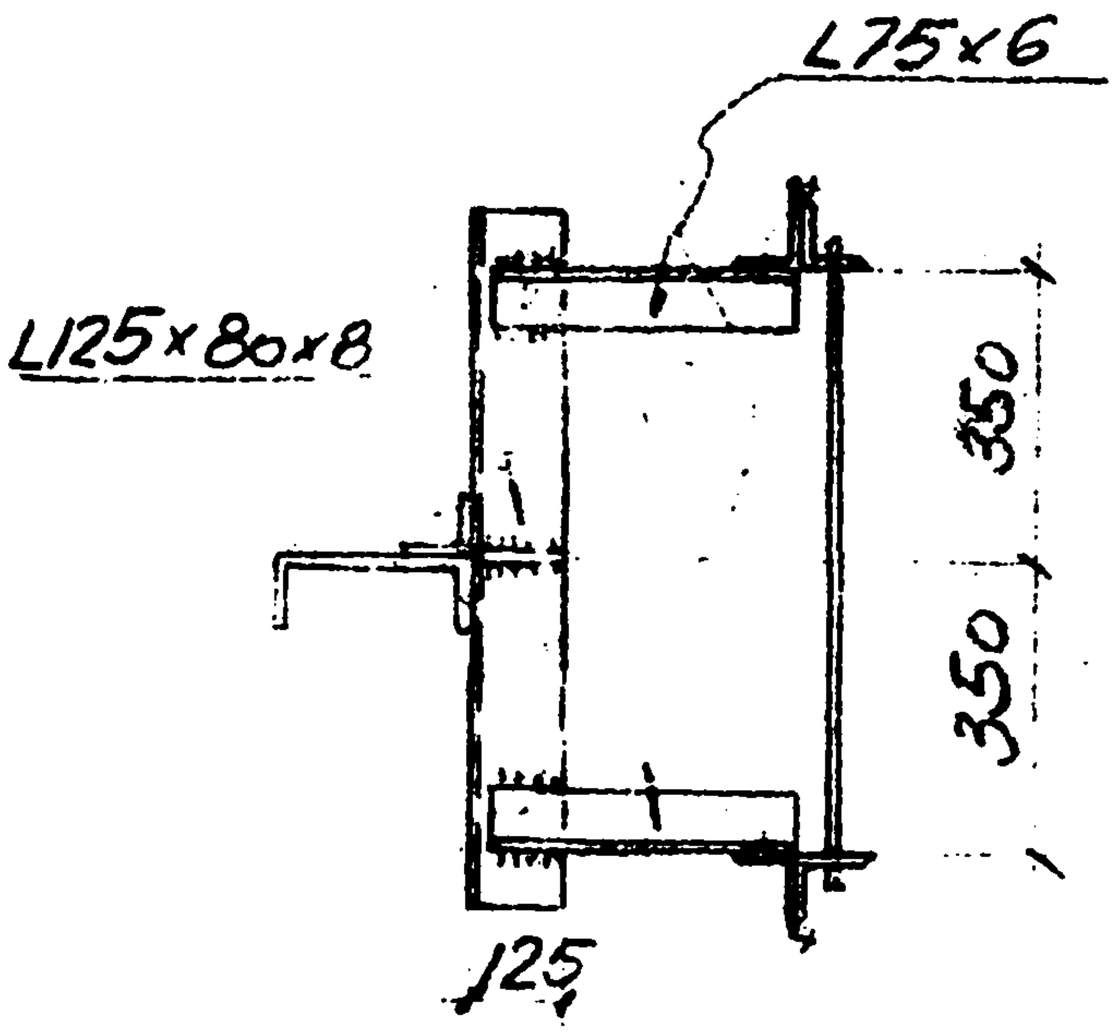

1-1

Госстрой СССР ХАРЬКОВСКИЙ ПРОМСТРОЙНИИПРОЕКТ	ЧЕРТЕЖИ ПОВТОРНОГО ПРИМЕНЕНИЯ		СЕРИЯ
	Узлы стальных конструкций	Лестницы пожарные высотой до 30м	КЛ 52-02
	Узел „8"		ЛИСТ 7

Разработал	Котенко		
Проверил	Ярцева		
Исполн.	Ульянину		
Работа	Талюпин		
Дата выпуска	1969 г.		

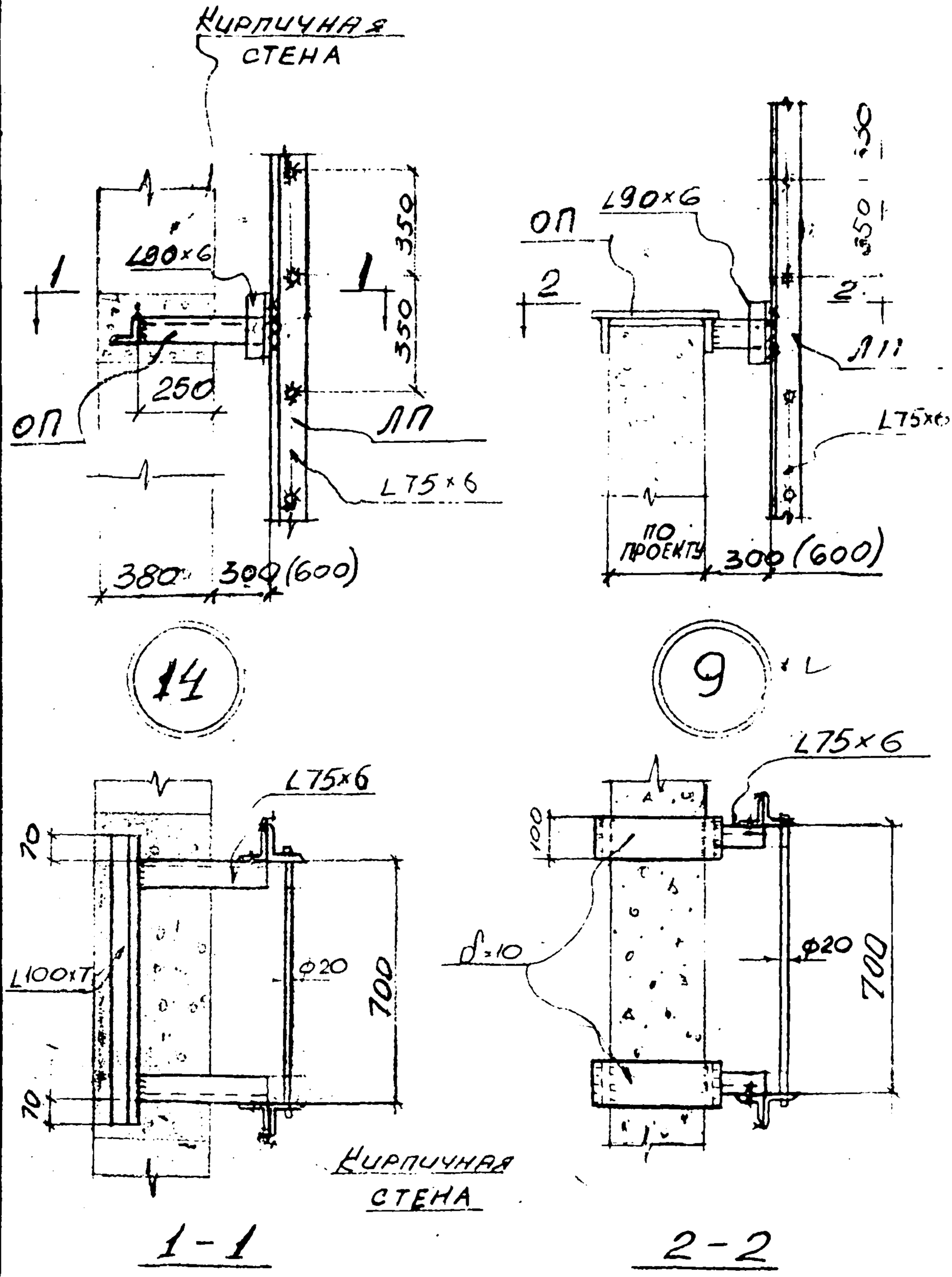

Госстрой СССР ХАРЬКОВСКИЙ ПРОМСТРОЙНИИПРОЕКТ	Чертежи повторного применения		Серия
	Узлы стальных конструкций	Лестницы пожарные высотой до 30м	КЛ 52-02
	Узлы „9", „14"		Лист 8

Инв. отд. | Гл. специал. | Дата выпуска | Нотн. | Талюпа | Разработал | Проверил | Исполнит. | Котенко | Ярцева | Ульянину | 1969г.

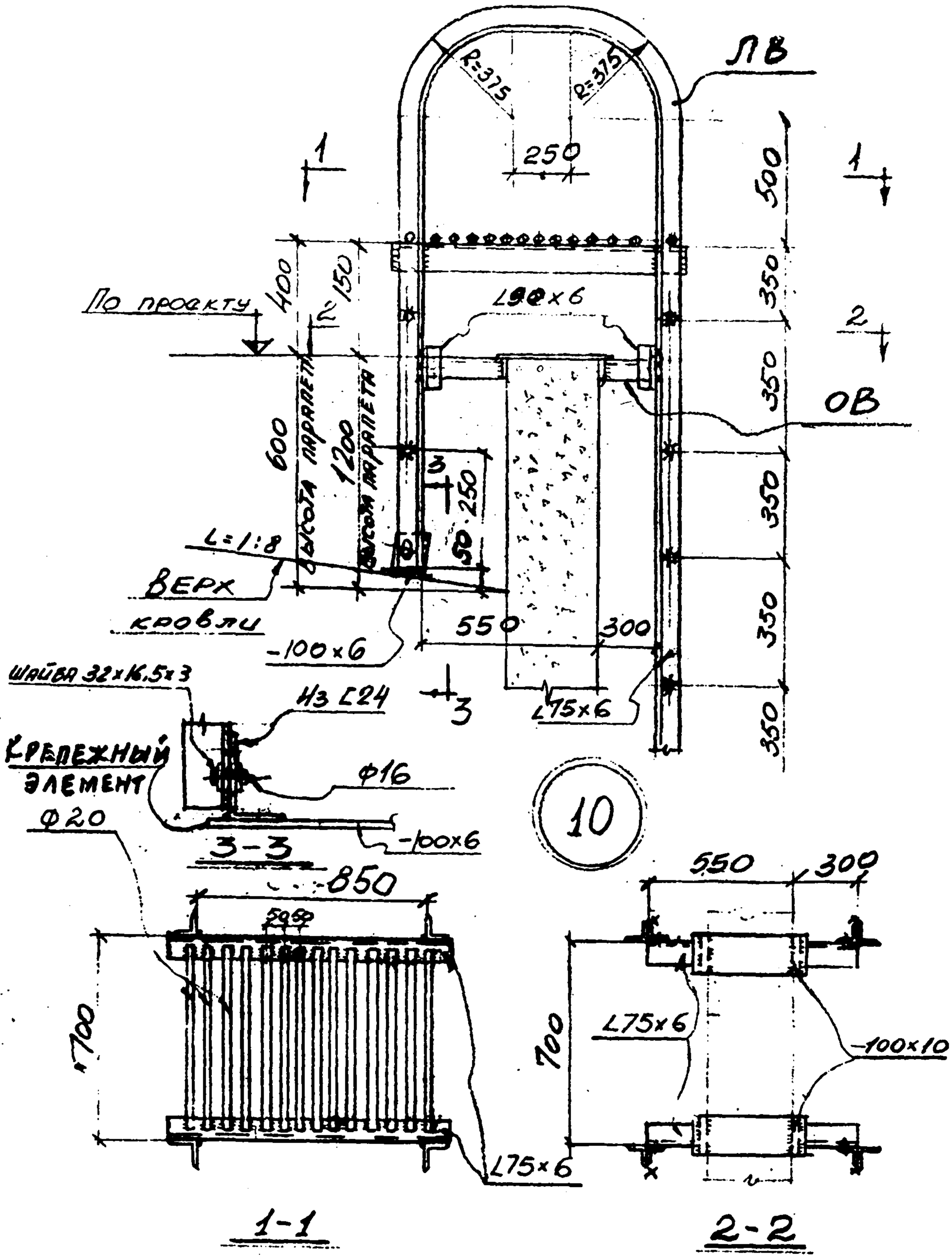

Госстрой СССР ХАРЬКОВСКИЙ ПРОМСТРОЙНИИПРОЕКТ	ЧЕРТЕЖИ ПОВТОРНОГО ПРИМЕНЕНИЯ		СЕРИЯ
	Узлы стальных конструкций	Лестницы пожарные высотой до 30м	КЛ 52-02
	Узел „10"		ЛИСТ 9

Нач. отд.	Капота	Разработал	Котенко
Гл. специал.	Талюпа	Проверил	Ярцева
Дата выпуска	1969г.	Исполн.	Ульянину

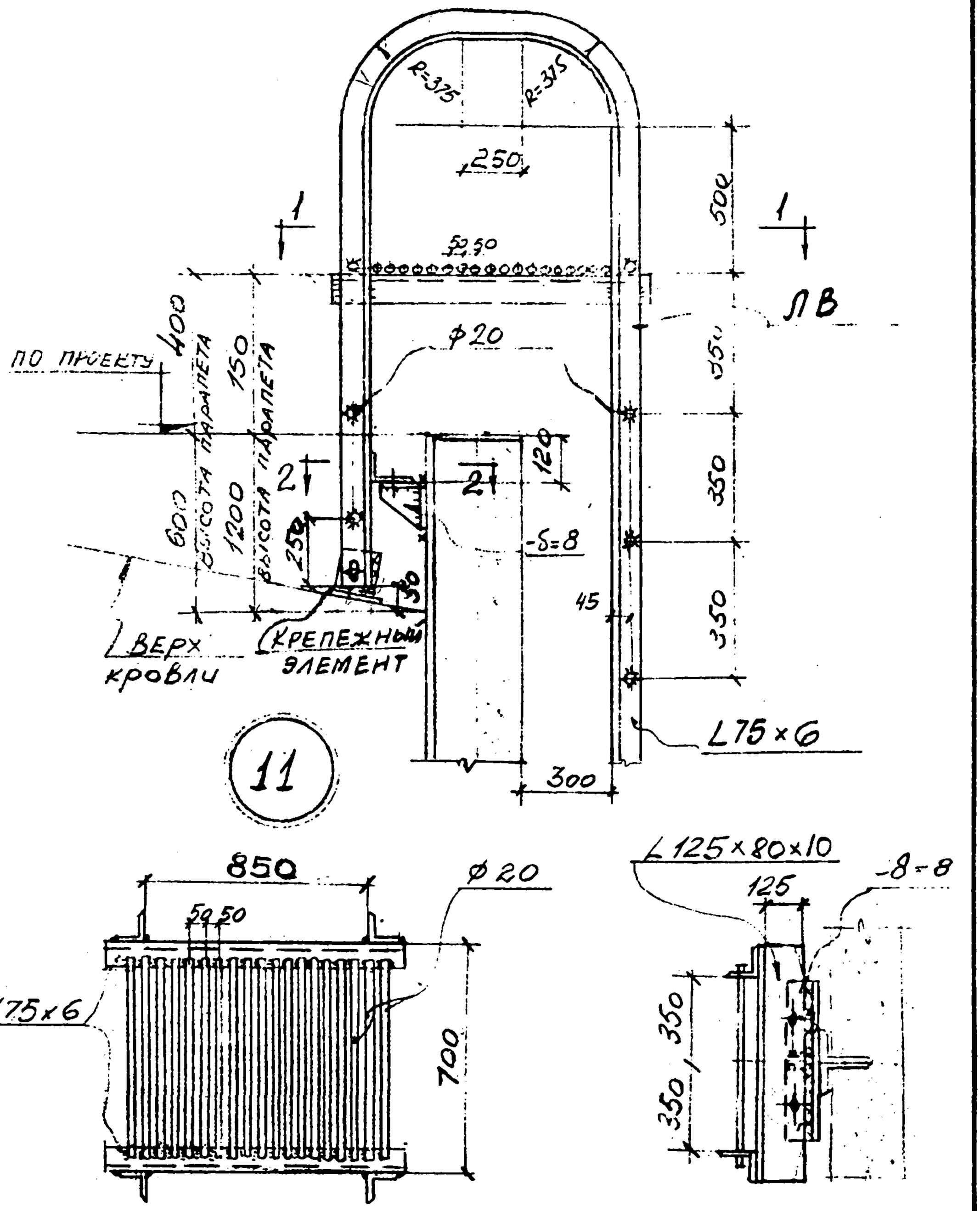

Нач. отд.	Гл. специал.	Дата выпуска	Рапота Талюпа
Разработал	Проверил	Исполн.	Котенко Ярцева Ульянну
			1969г.

Госстрой СССР ХАРЬКОВСКИЙ ПРОМСТРОЙНИИПРОЕКТ	ЧЕРТЕЖИ ПОВТОРНОГО ПРИМЕНЕНИЯ		СЕРИЯ
	Узлы стальных конструкций	Лестницы пожарные высотой до 30 м	КЛ 52-02
	Узел „11"		ЛИСТ 10

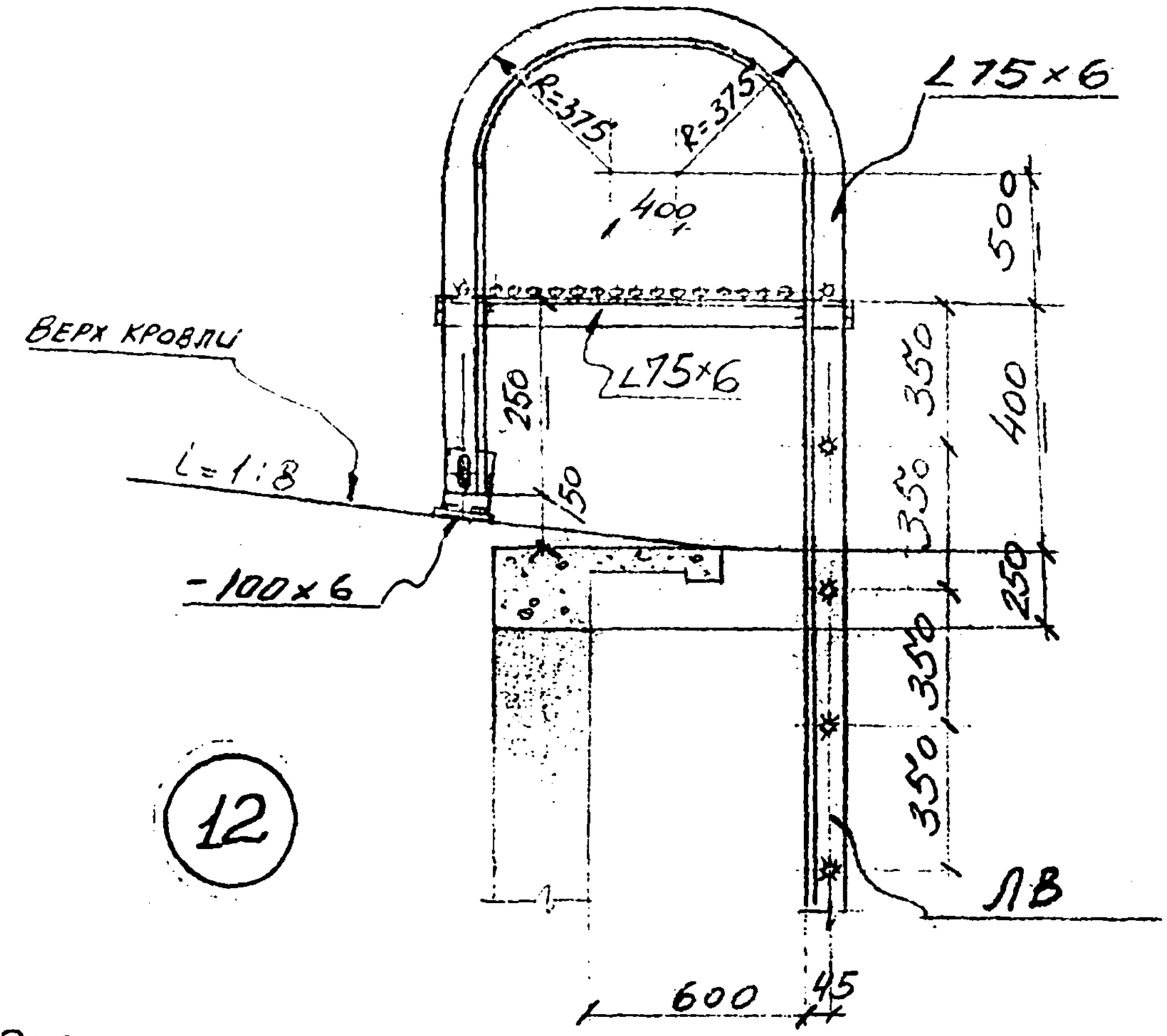

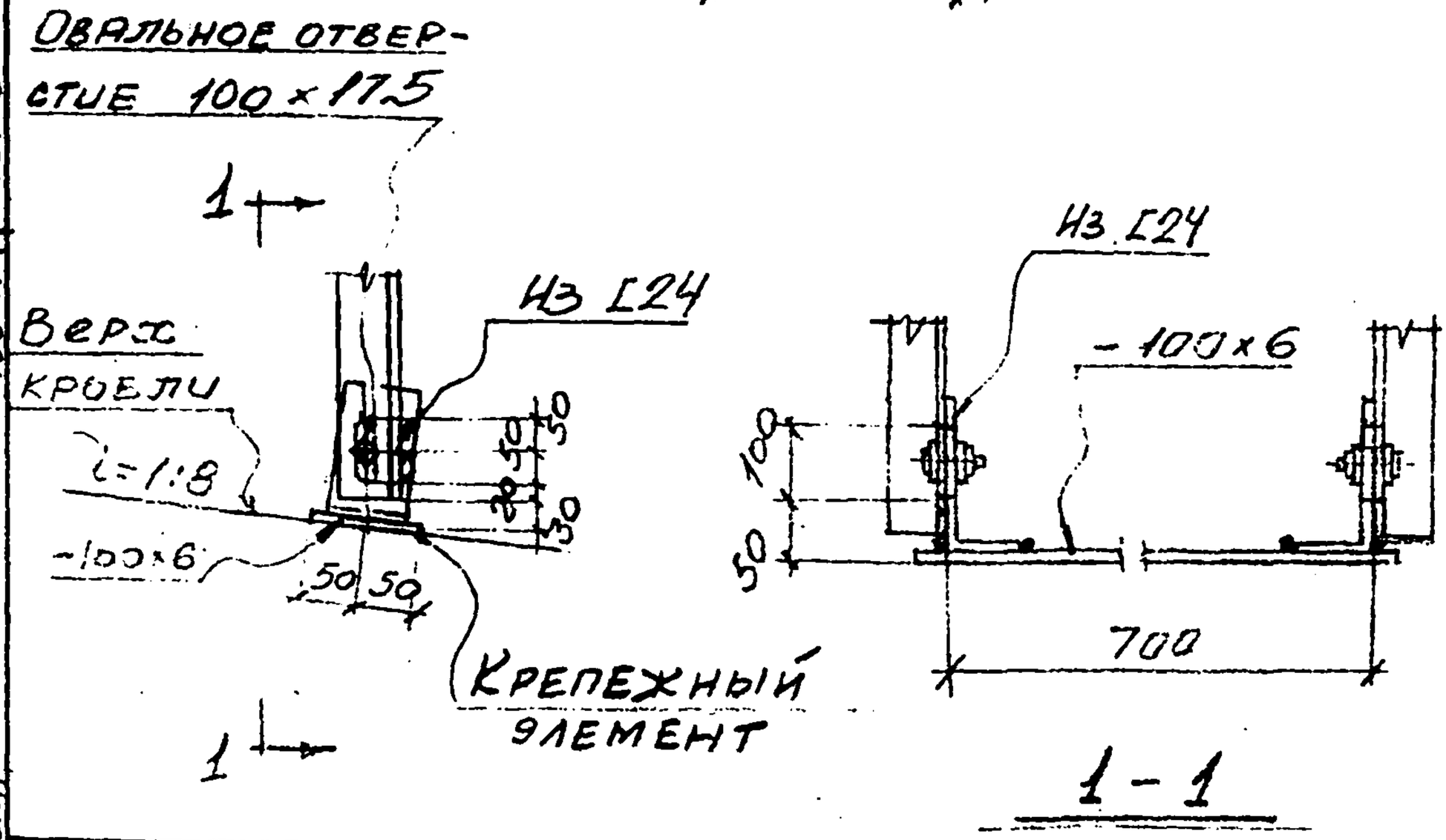

Гл. спец.	Таиропа	Дата выпуска	1969 г.
Нач. отд.	Ралота		
Разработ.	Котенко		
Пробер.	Ярцева		
Исполн.	Ульянич		

Госстрой СССР ХАРЬКОВСКИЙ ПРОМСТРОЙНИИПРОЕКТ	ЧЕРТЕЖИ ПОВТОРНОГО ПРИМЕНЕНИЯ	СЕРИЯ
	Узлы стальных конструкций. / Лестницы пожарные высотой до 30 м	КЛ 52-02
	Узел „12"	ЛИСТ 11

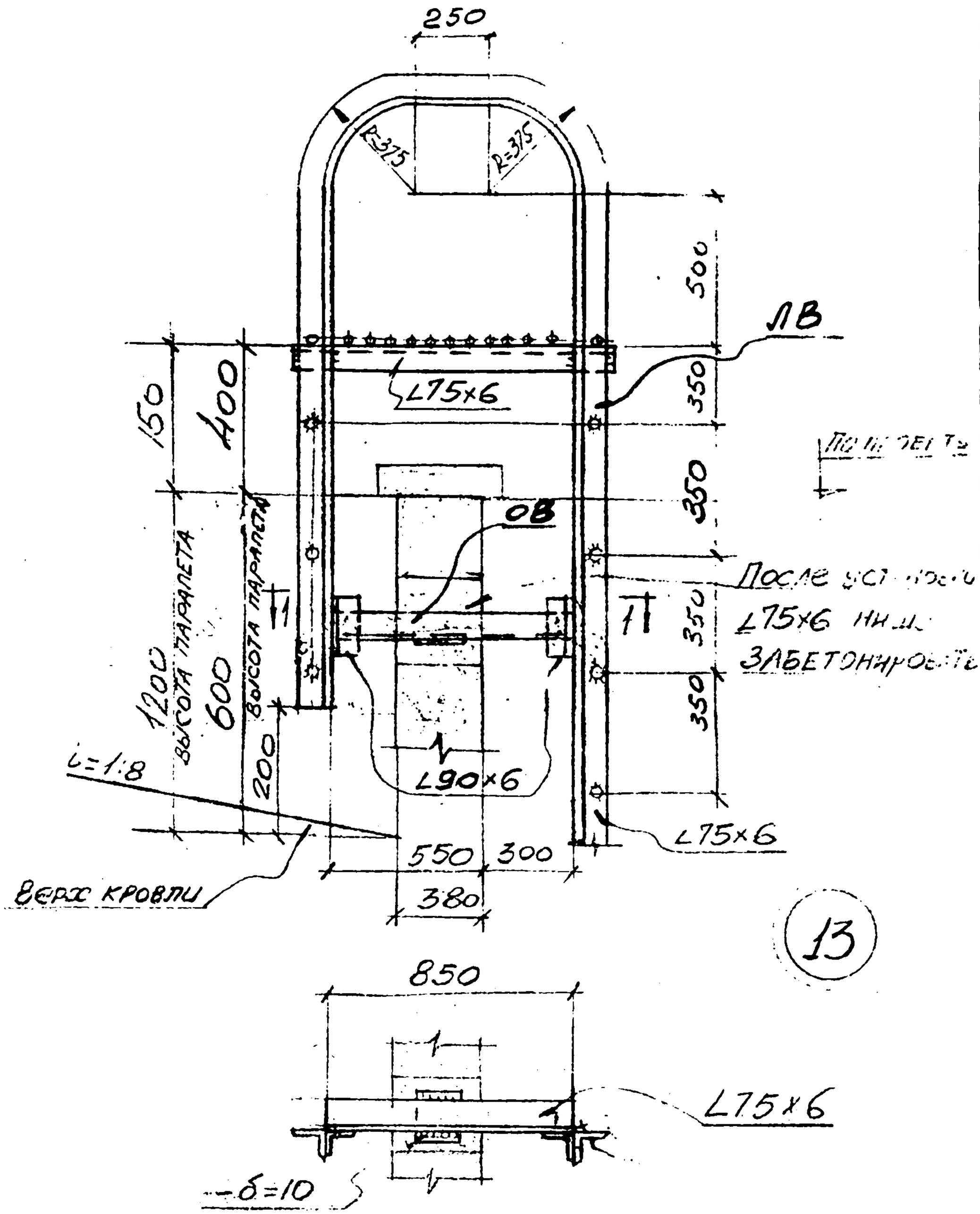

Гл. спец.	Рапото	Разработал	Котенко
Дата выпуска	Талюпа	Проверил	Ярцева
		Исполн.	Ульянич
			1969 г.

Госстрой СССР ХАРЬКОВСКИЙ ПРОМСТРОЙНИИПРОЕКТ	ЧЕРТЕЖИ ПОВТОРНОГО ПРИМЕНЕНИЯ		СЕРИЯ
	Узлы стальных конструкций	Лестницы пожарные высотой до 30 м	КЛ 52-02
	УЗЕЛ „13"		ЛИСТ 12

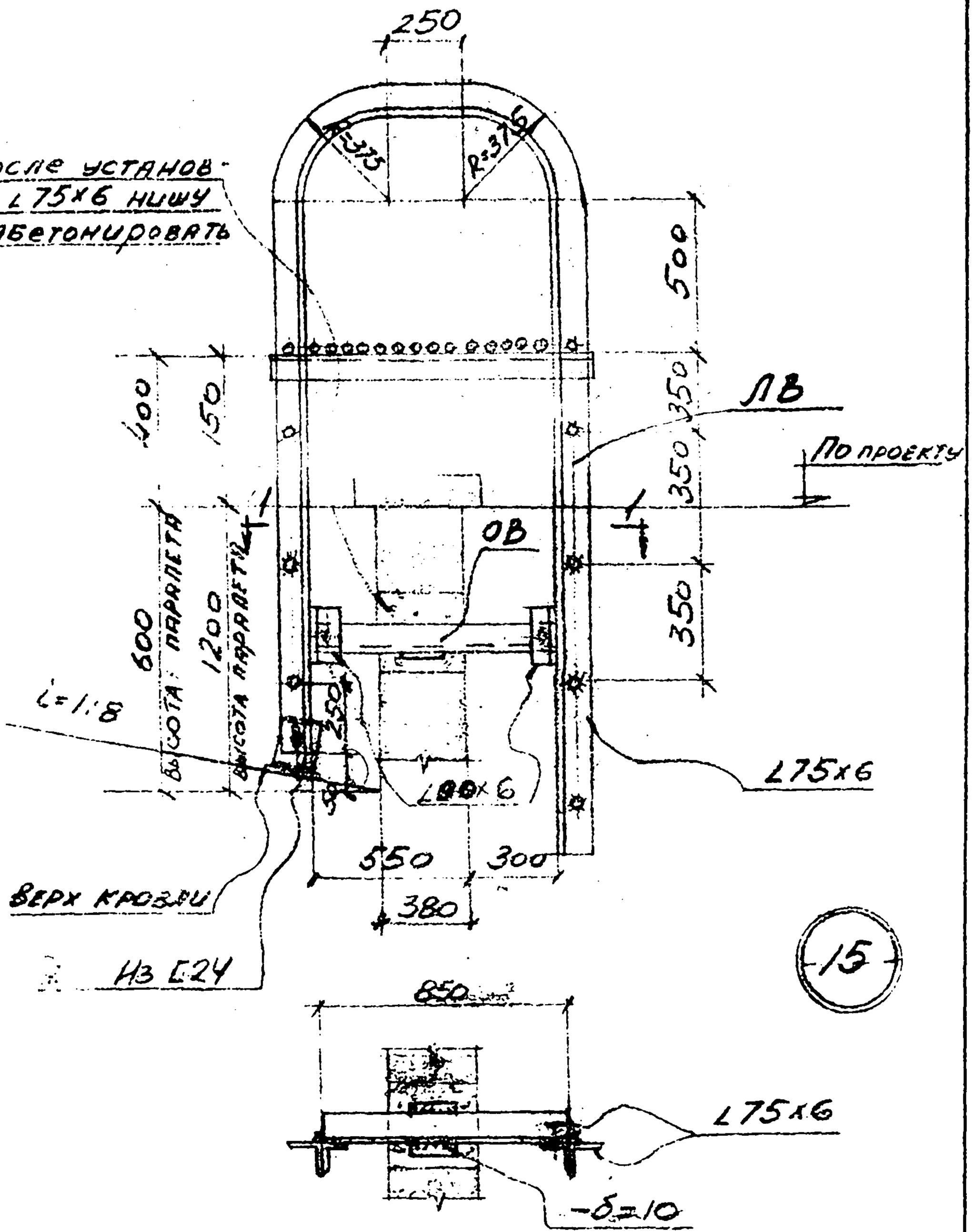

Госстрой СССР ХАРЬКОВСКИЙ ПРОМСТРОЙНИИПРОЕКТ	ЧЕРТЕЖИ ПОВТОРНОГО ПРИМЕНЕНИЯ		СЕРИЯ
	Узлы стальных конструкций	Лестницы пожарные высотой до 30 м	КЛ 52-02
	Узел „15"		ЛИСТ 13

Рук. группы	Капитульский		
Разработал	Котенко		
Проверил	Ярцева		
Исполн.	Ульянину		
Нач. отд.	Рапота		
Гл. спец.	Талюпа		
Дата выпуска	1969 г.		

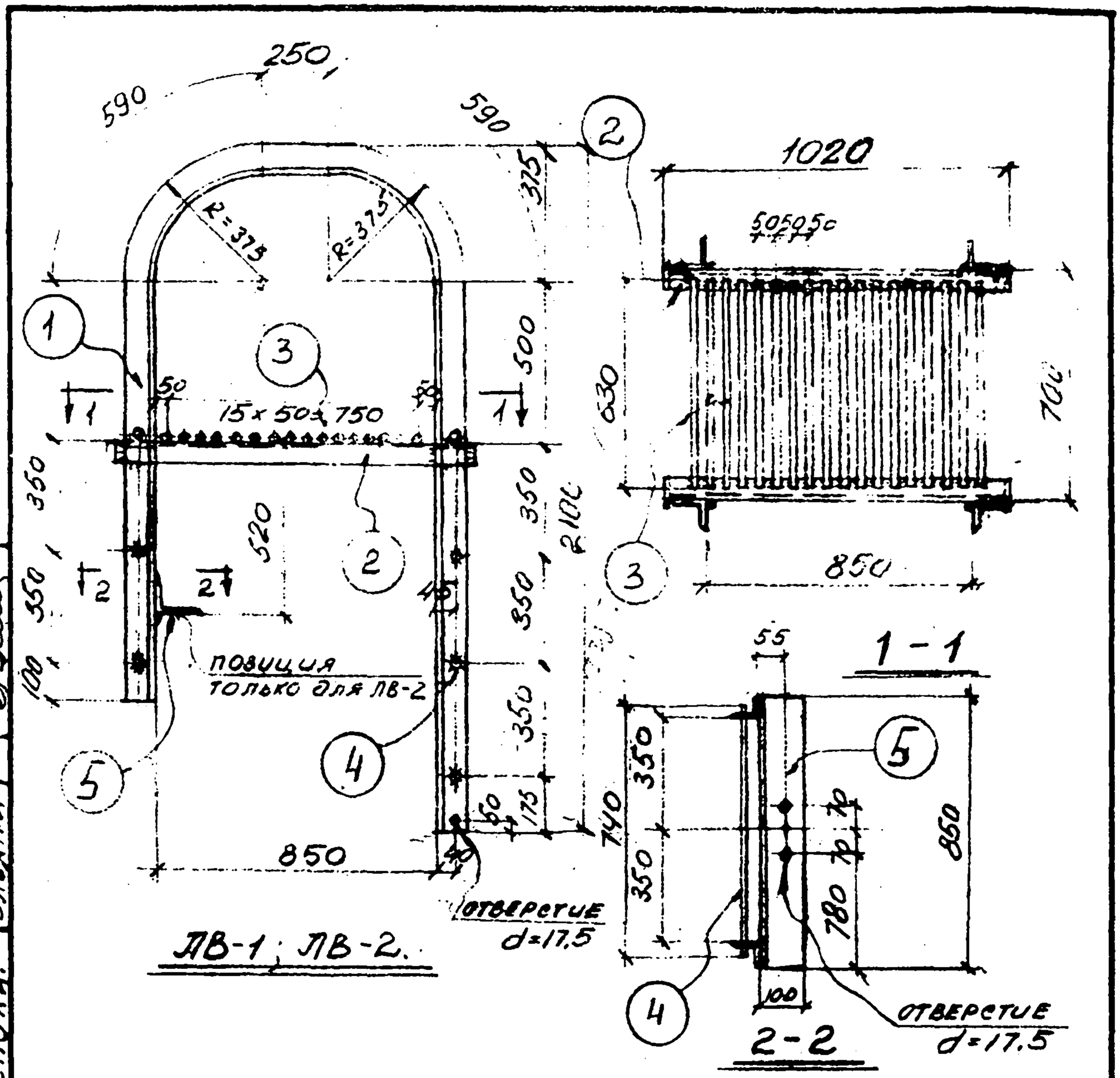

Спецификация стали на одну штуку каждой марки

Материал: сталь 3кп с расчетным сопротивлением Ra - 2100 кг/см²

Марка	N поз	Сечение	Длина мм	К-во т	К-во н	Вес в кг 1 дет.	Вес в кг всех	Вес в кг марки	Примечание
ЛВ-1	1	∠75×6	4455	1	1	30.8	62.0	114	
	2	∠75×6	1020	2	–	7.1	14		
	3	⌀20	630	18	–	1.6	29		
	4	⌀20	740	5	–	1.8	9		
ЛВ-2	Позиции 1÷4 по марке ЛВ-1						114	127	
	5	∠100×10	850	1		12.9	13		

Госстрой СССР ХАРЬКОВСКИЙ ПРОМСТРОЙНИИПРОЕКТ	Чертежи повторного применения: Узлы стальных конструкций	Лестницы пожарные высотой до 30м	Серия КЛ 52-02
	Марки ЛВ-1 ЛВ-2		Лист 14

Разработал Котенко
Проверил Ярцева
Исполн. Ульянич
Рапота
Талюта
Нач. отд.
Гл. специал
Дата выпуска 1968 г.

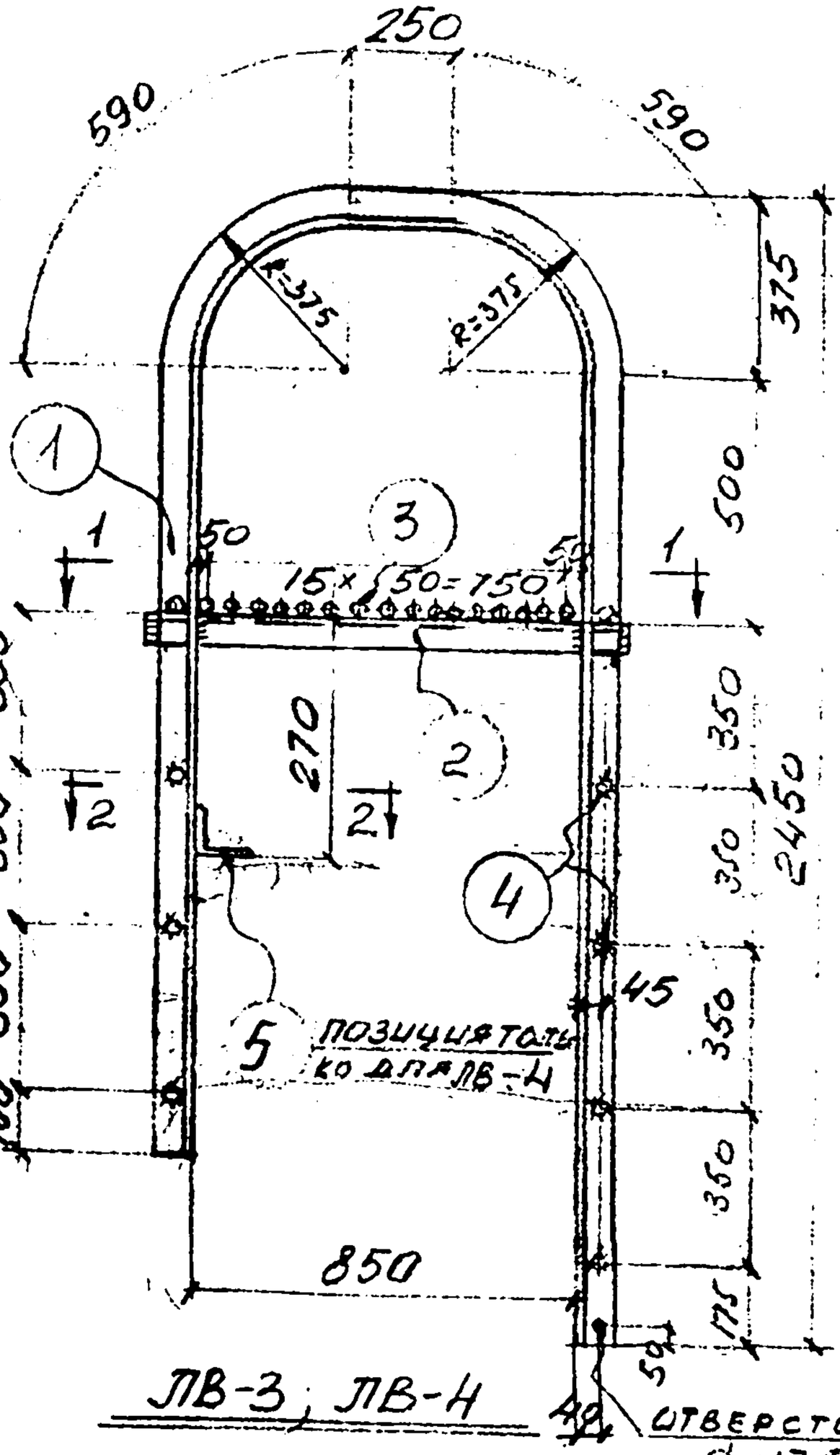

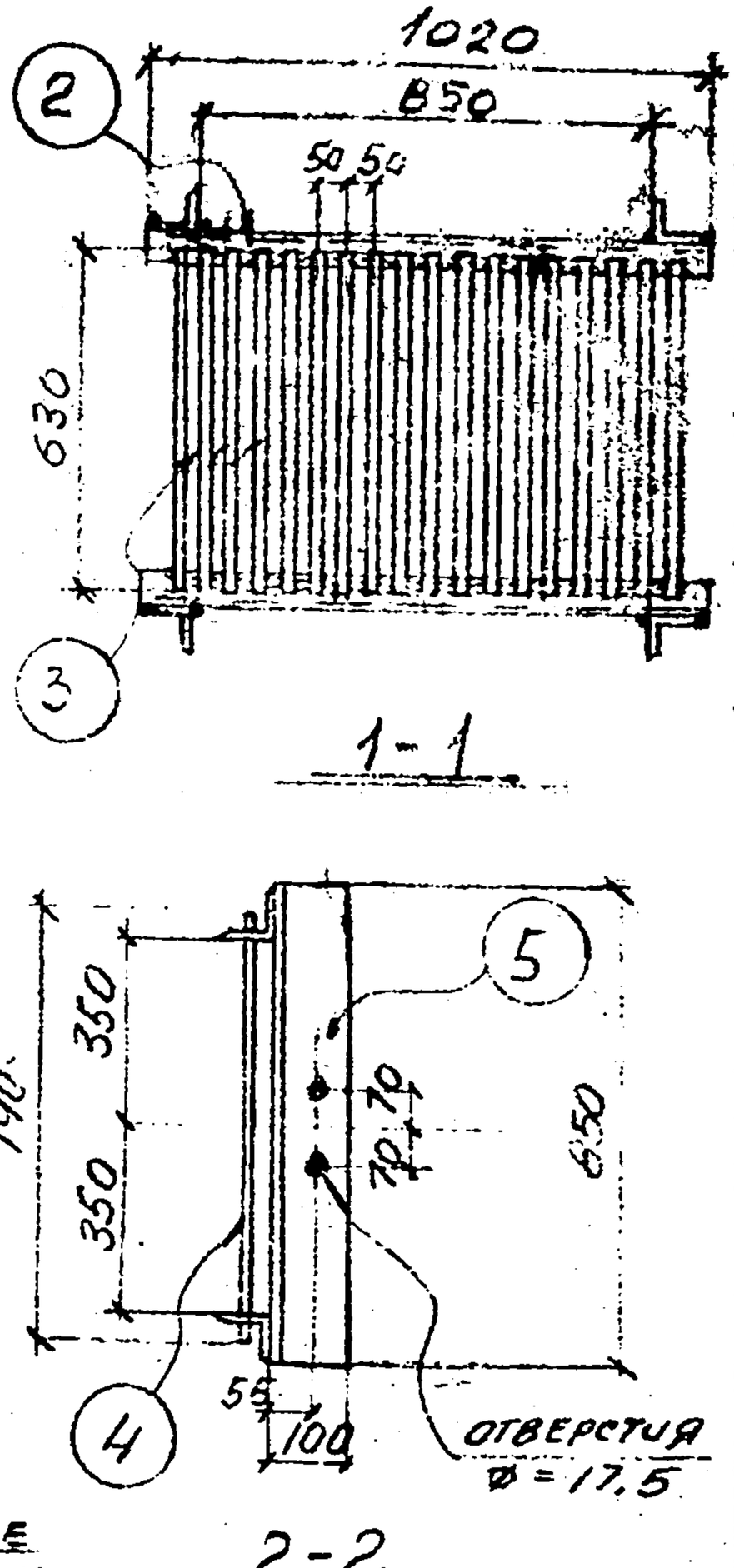

Спецификация стали на одну штуку каждой марки

Материал: сталь ВСт3кп с расчетным сопротивлением R_y = 2100 кг/см²

Марка	N поз.	Сечение	Длина мм	К-во т	К-во н	Вес в кг 1 дет.	Вес в кг всех	Марки	Примечание
ЛВ-3	1	∠ 75×6	5155	1	1	35.6	72.0	128	
	2	∠ 75×6	1020	2	—	7.1	14.0		
	3	⌀ 20	630	18	—	1.6	29		
	4	⌀ 20	740	7	—	1.8	13		
ЛВ-4	Позиции 1÷4 по марке ЛВ-3						128		
	5	∠ 100×10	850	1	—	12.9	13	141	

Госстрой СССР ХАРЬКОВСКИЙ ПРОМСТРОЙНИИПРОЕКТ	Чертежи повторного применения: Узлы стальных конструкций	Лестницы пожарные высотой до 30 м	Серия КЛ 52-02
	Марки ЛВ-3, ЛВ-4.		Лист 15

Разработал — Крылов
Проверил — Ушаков
Исполн. — Трофимчук
Рук. отд. — Ушаков
Гл. специалист — Ушаков
Дата выпуска 1968 г.

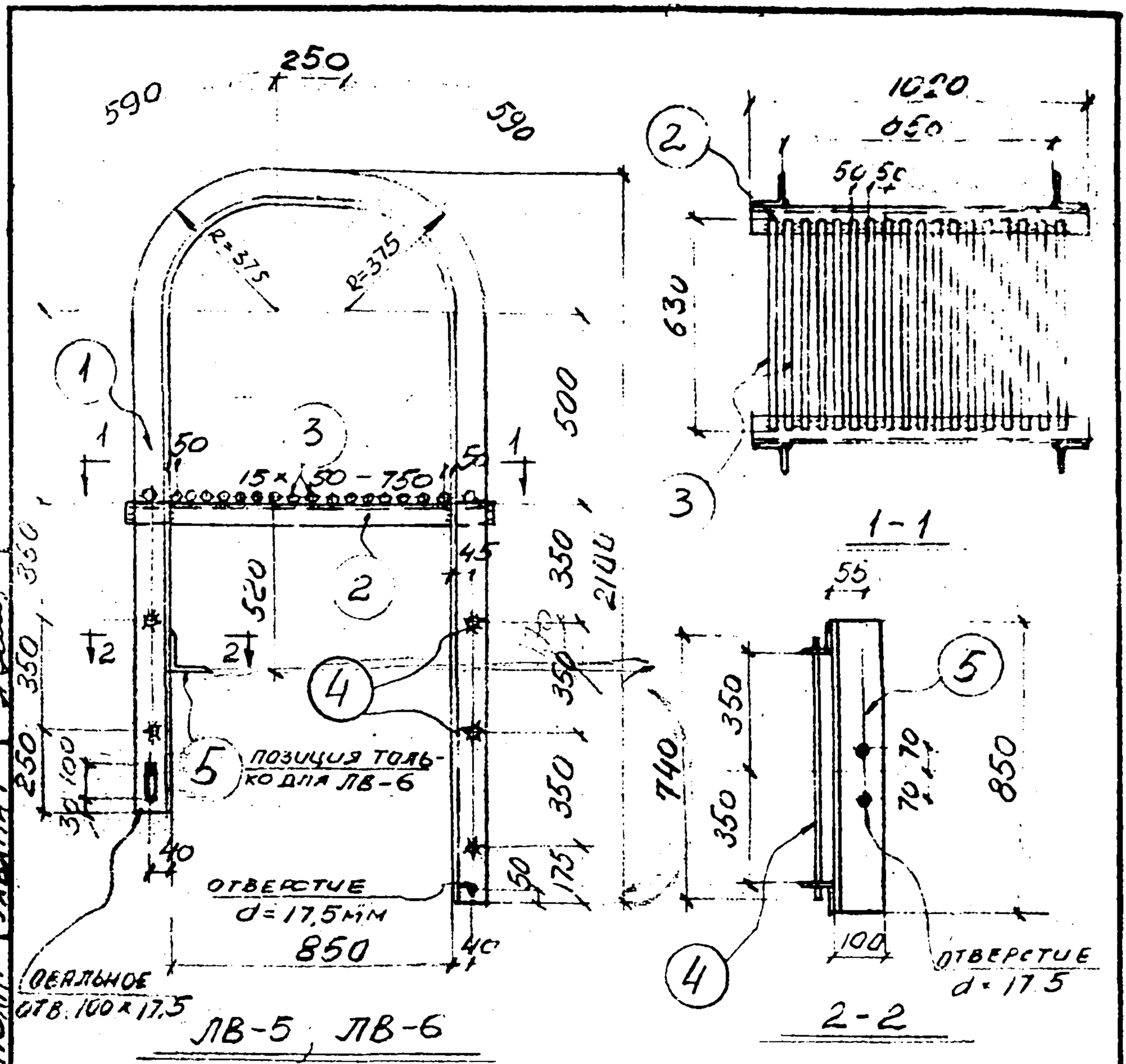

Спецификация стали на одну штуку каждой марки

Материал: сталь 3кп, с расчетным сопротивлением $R_a = 2100$ кг/см²

Марка	N поз.	Сечение	Длина мм	К-60 Т	К-60 Н	Вес в кг 1 дет.	Вес в кг всех	Марка	Примечание
ЛВ-5	1	L 75×6	4605	1	1	31.8	64	116	
	2	L 75×6	1020	2	–	7.1	14		
	3	Ф 20	630	18		1.6	29		
	4	Ф 20	740	5	–	1.8	9		
ЛВ-6	Позиций 1÷4 по марке ЛВ-5						116	129	
	5	L 100×10	850	1	–	12.1	13		

Гл. специал. Талюпа

Дата выпуска 1969 г.

Проверил Ярцева

Исполн. Ульянину

Госстрой СССР
ХАРЬКОВСКИЙ ПРОМСТРОЙНИИПРОЕКТ

Чертежи повторного применения: Углы стальных конструкций; Лестницы пожарные высотой до 30 м

Серия КЛ-52-02

Лист 16

Марки ЛВ-5; ЛВ-6.

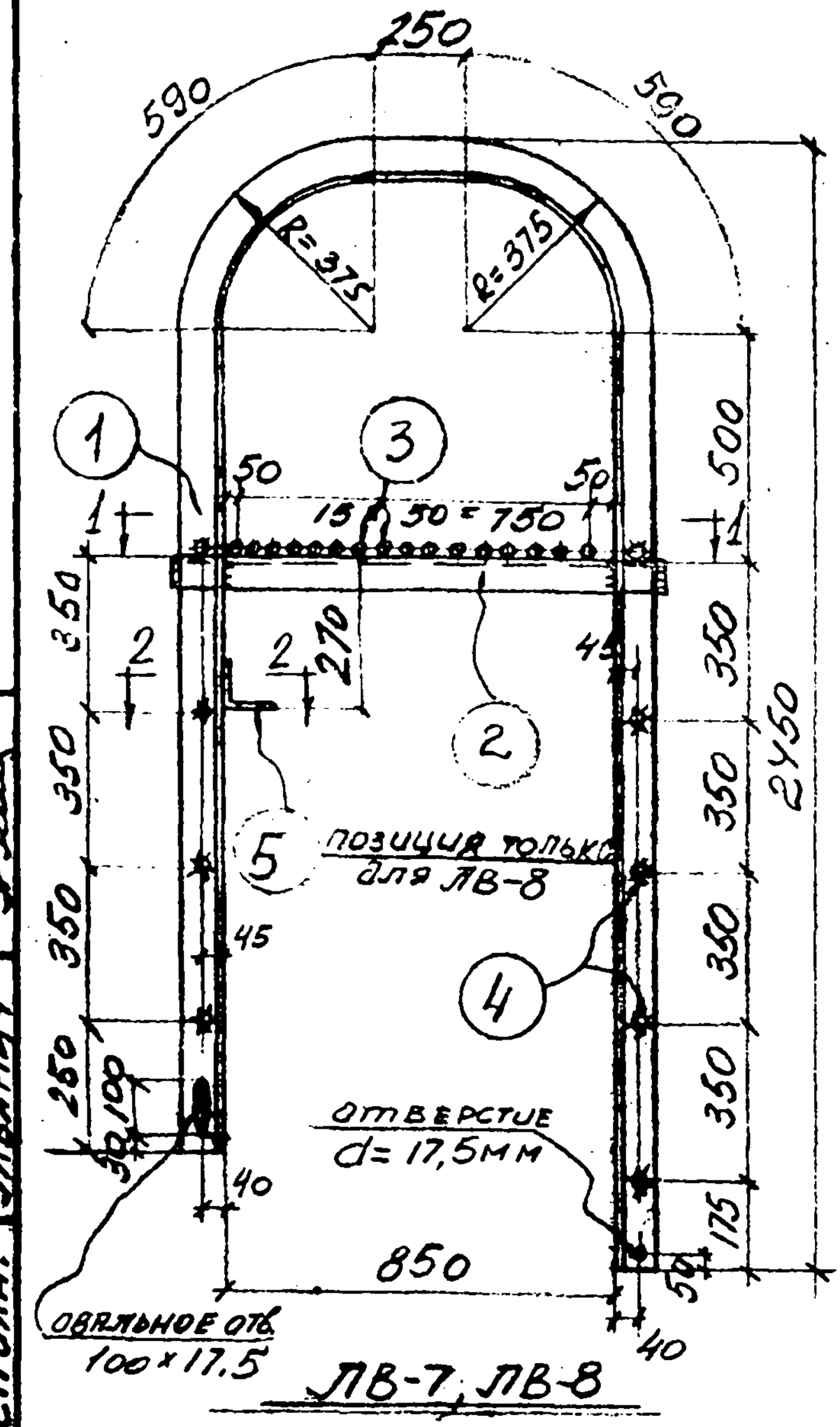

ЛВ-7, ЛВ-8

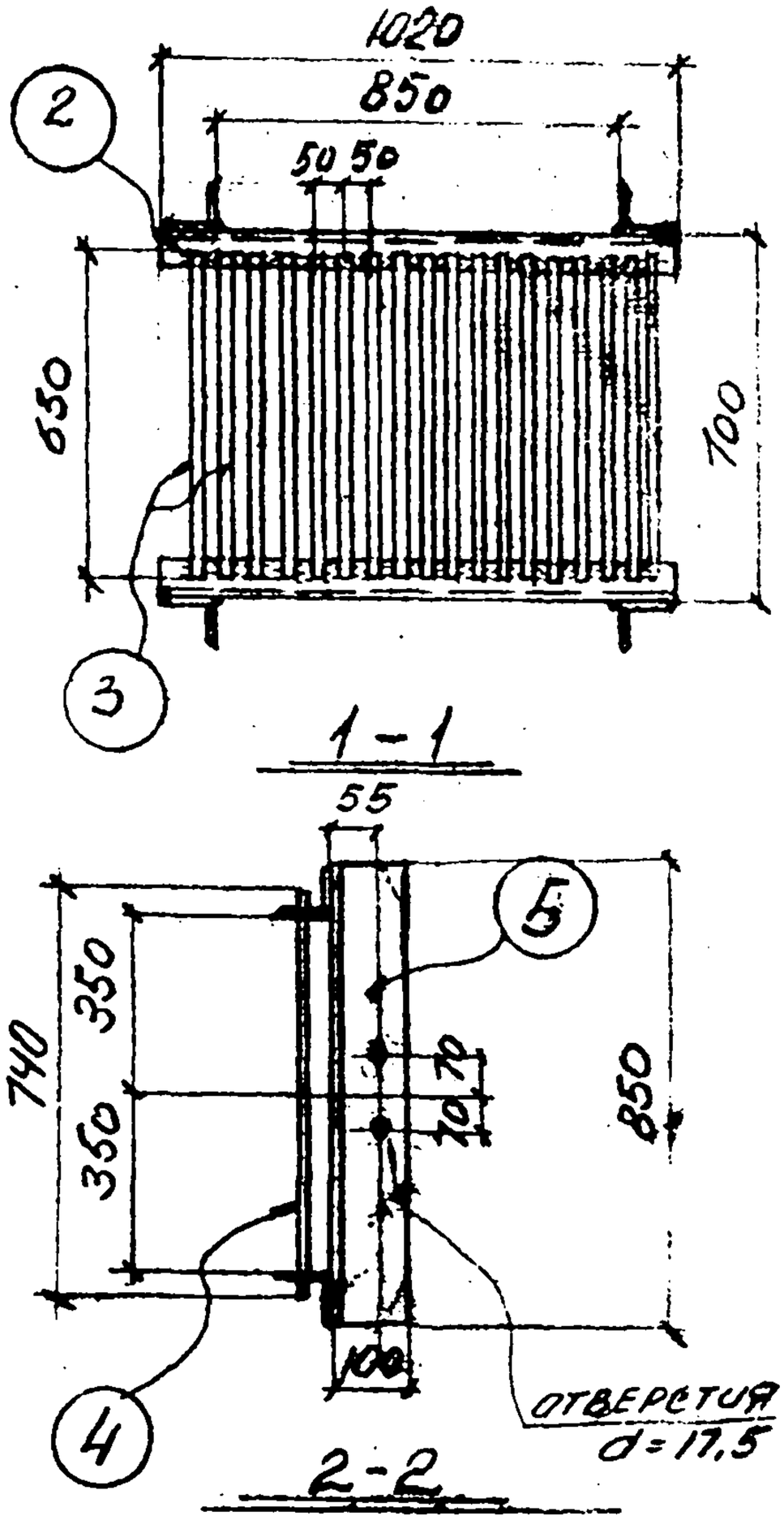

Спецификация стали на одну штуку каждой марки

Материал: сталь Ст3кп с расчетным сопротивлением R_a = 2100 кг/см²

Марка	N поз	Сечение	Один	К-60		Вес в кг			Примечания
				т	н	1 дет	Всех	Марки	
ЛВ-7	1	∠ 75×6	5305	1	1	36.6	73	129	
	2	∠ 75×6	1020	2	—	7.1	14		
	3	⌀ 20	630	18	—	1.6	29		
	4	⌀ 20	740	7	—	1.8	13		
ЛВ-8	Позиции 1÷4 по марке ЛВ-7						128		
	5	∠100×10	850	1	—	12.9	13	142	

Нач. отд.	Работа	Госстрой СССР ХАРЬКОВСКИЙ ПРОМСТРОЙНИИПРОЕКТ	Чертежи повторного применения: Узлы стальных конструкций	Серия КЛ 52-02
Гл. специал.	Гапонова		Лестницы пожарные высотой до 30 м	
Дата выпуска 1969 г.			Марки ЛВ-7; ЛВ-8.	Лист 17

Разработал Ульянов
Проверил Котенко
Исполн. Ярцева
Гл. инж. сектора Ульянчук

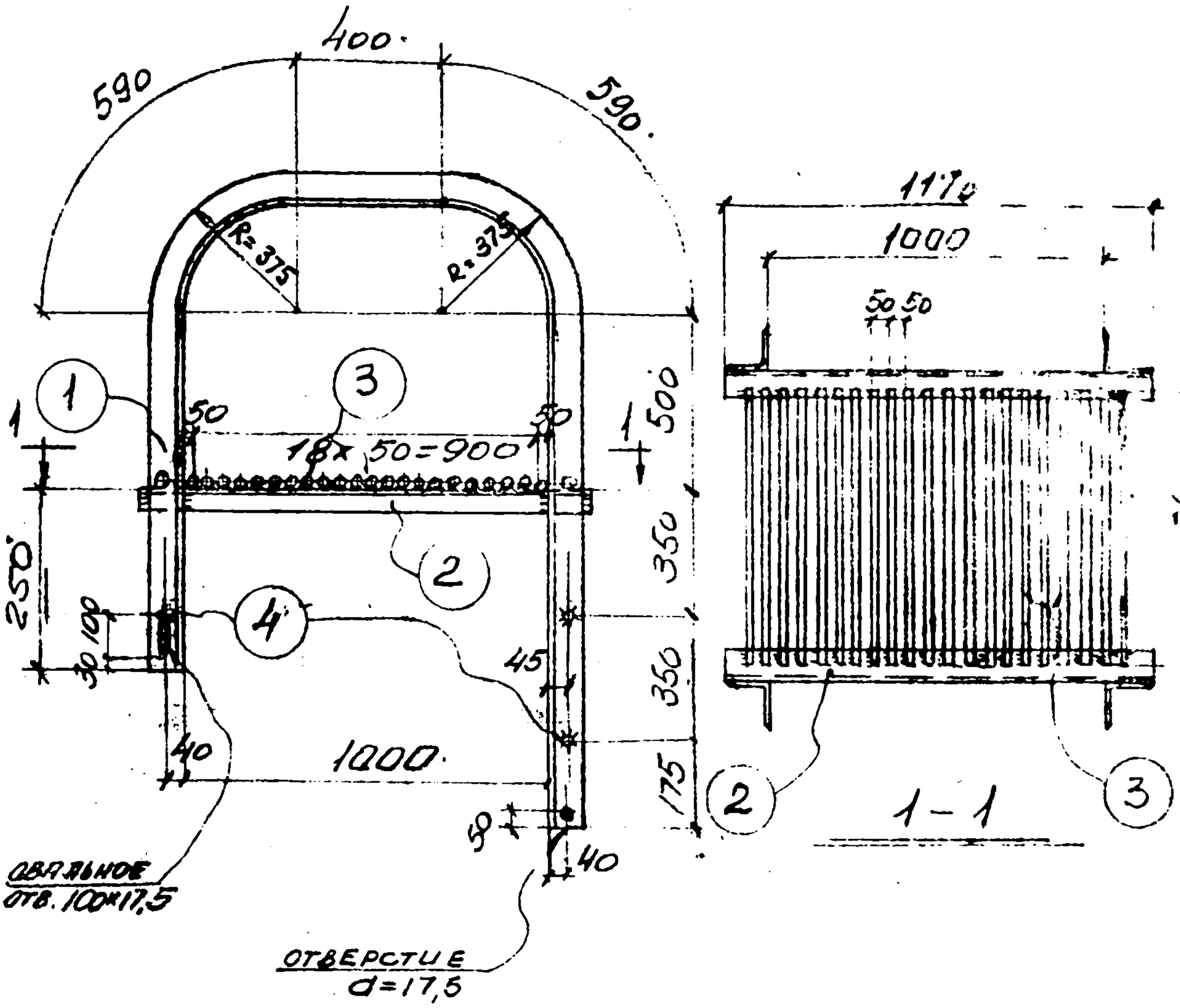

ЛВ-9

Спецификация стали на одну штуку каждой марки

Материал: сталь 3кп с расчетным сопротивлением $R_a = 2100$ кг/см²

Марка	N поз.	Сечение	Длина мм	К-60 т	К-60 н	Вес в кг 1 шт	Вес в кг всех	Вес в кг марки	Примечания
ЛВ-9	1	∠75×6	3705	1	1	25.6	52	106	
	2	∠75×6	1170	2		8.1	16		
	3	⌀20	630	21		1.6	34		
	4	⌀20	740	2		1.8	4		

Госстрой СССР ХАРЬКОВСКИЙ ПРОМСТРОЙНИИПРОЕКТ	Чертежи повторного применения: Узлы стальных конструкций	Лестницы пожарные высотой до 30 м	Серия КЛ 52-02
	Марка ЛВ-9		Лист 18

Нач. отдела Гл. специал. Рапота Талюпа
Разработал Проверил Исполн. Котенко Ярцева Ульянич
Дата выпуска 1969 г.

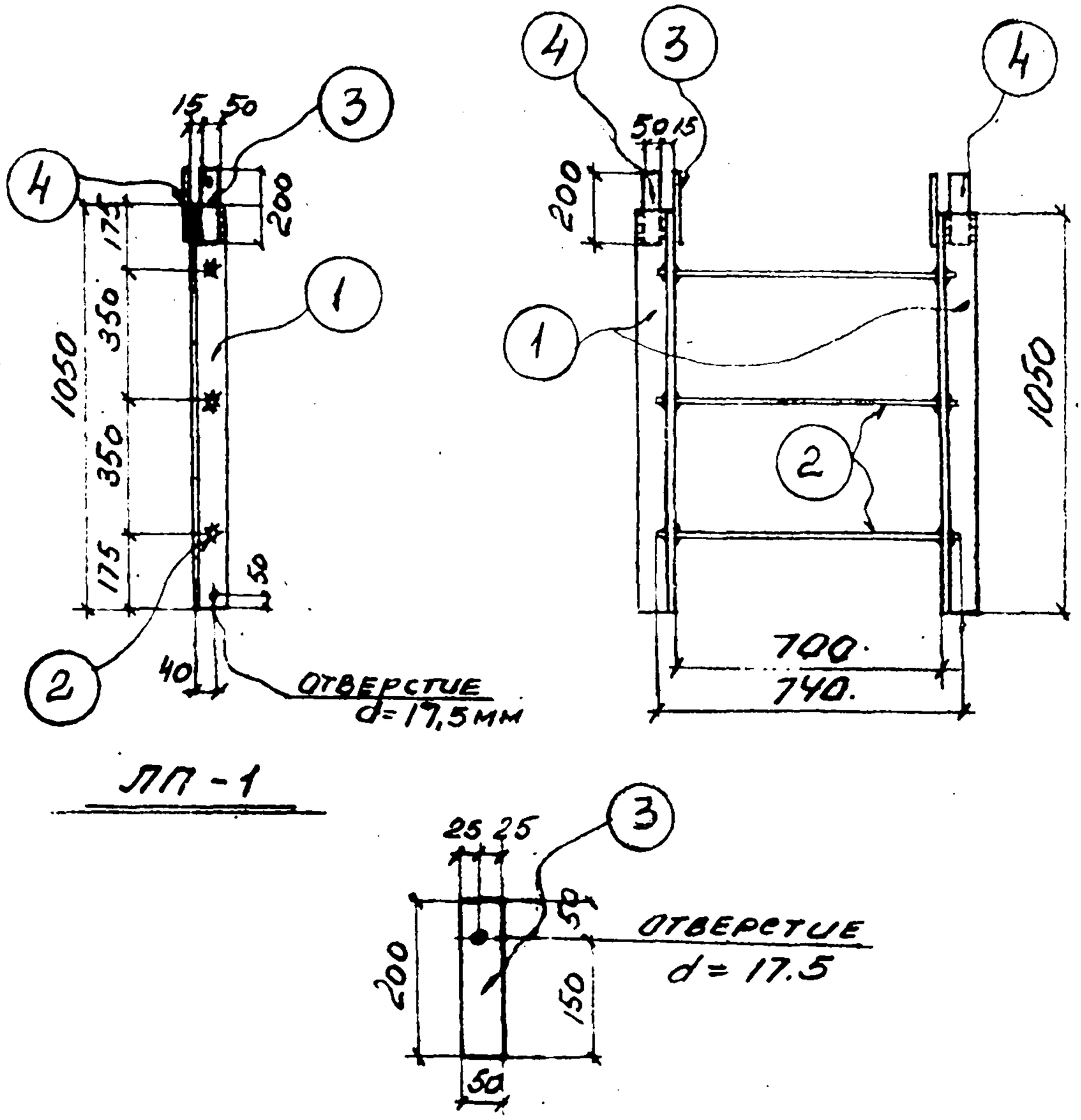

ЛП-1

Спецификация стали на одну штуку каждой марки

Материал: сталь 3кп с расчетным сопротивлением R_a = 2100 кг/см²

Марка	N поз.	Сечение	Длина мм	К-во т	К-во н	Вес в кг 1 дет.	Вес в кг всех	Марки	Примечание
ЛП-1	1	L 75×6	1050	1	1	7,3	15	22	
	2	φ 20	740	3	–	1,8	5		
	3	– 50×8	200	2	–	0,6	1		
	4	– 50×8	200	2	–	0,6	1		

Госстрой СССР ХАРЬКОВСКИЙ ПРОМСТРОЙНИИПРОЕКТ	Чертежи повторного применения: Узлы стальных конструкций	Лестницы пожарные высотой до 30 м	Серия КЛ 52-02
	Марка ЛП-1		Лист 19

Нач. отдела Рапота
Гл. специал Талюпа
Дата выпуска 1969 г.
Разработал Котенко
Проверил Ярцева
Исполн. Ульяниц

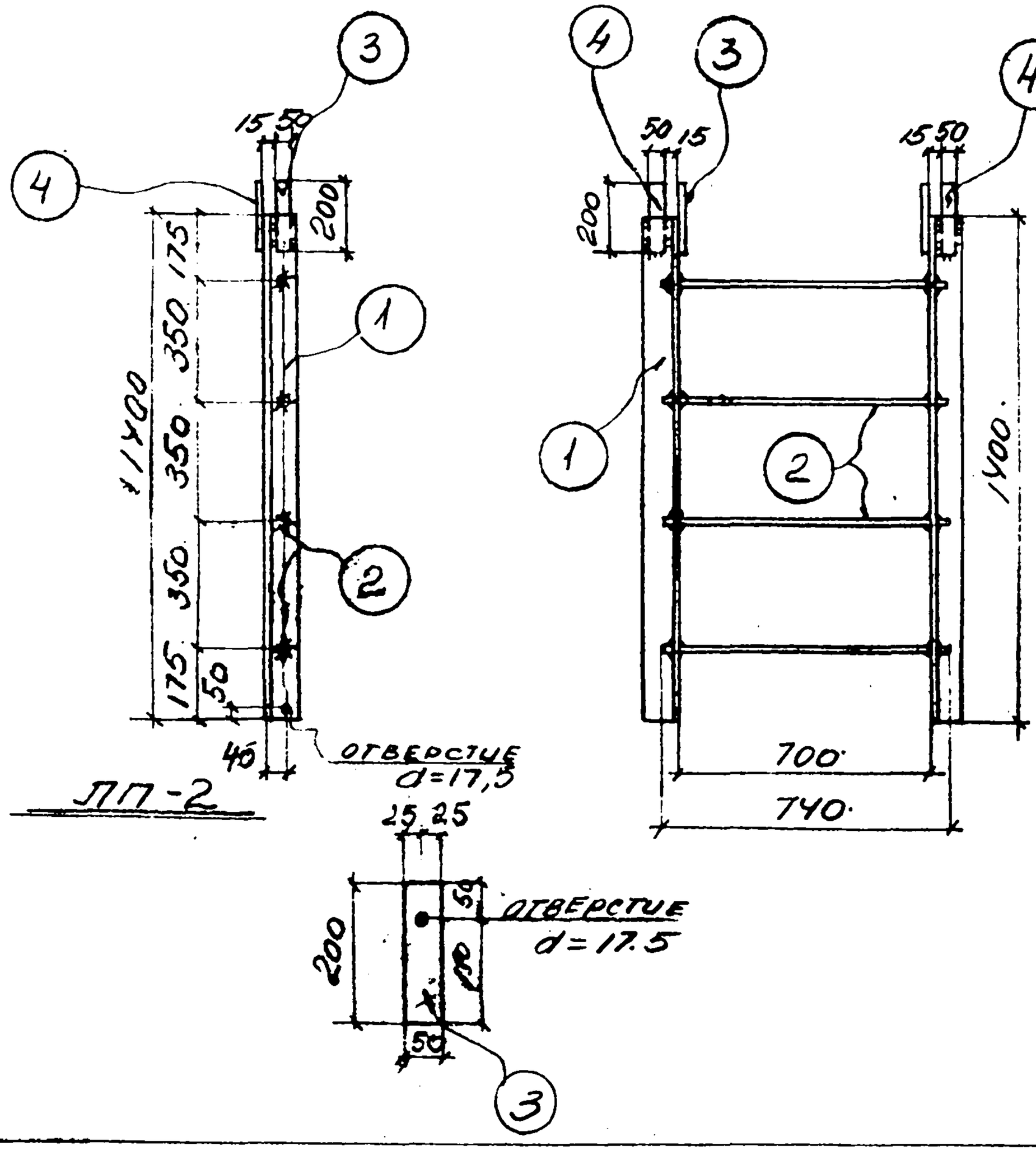

Спецификация стали на одну штуку каждой марки

Материал: сталь 3кп с расчетным сопротивлением Ra = 2100 кг/см²

Марка	N поз.	Сечение	Длина мм	К-во Т	К-во Н	Вес в кг 1 дет	Вес в кг всех	Марка	Примечание
ЛП-2	1	∠75×6	1400	1	1	9,7	20	29	
	2	⌀ 20	740	4	—	1,8	7		
	3	— 50×8	200	2	—	0,6	1		
	4	— 50×8	200	2	—	0,6	1		

Госстрой СССР ХАРЬКОВСКИЙ ПРОМСТРОЙНИИПРОЕКТ	Чертежи повторного применения: Узлы стальных конструкций	Лестницы пожарные высотой до 30 м	Серия КЛ 52-02
	Марка ЛП-2		Лист 20

Инв. отдела Папота
Гл. специал. Талюпа
Дата выпуска 196 г.
Разработал Котенко
Проверил Ярцева
Исполн. Ульянину

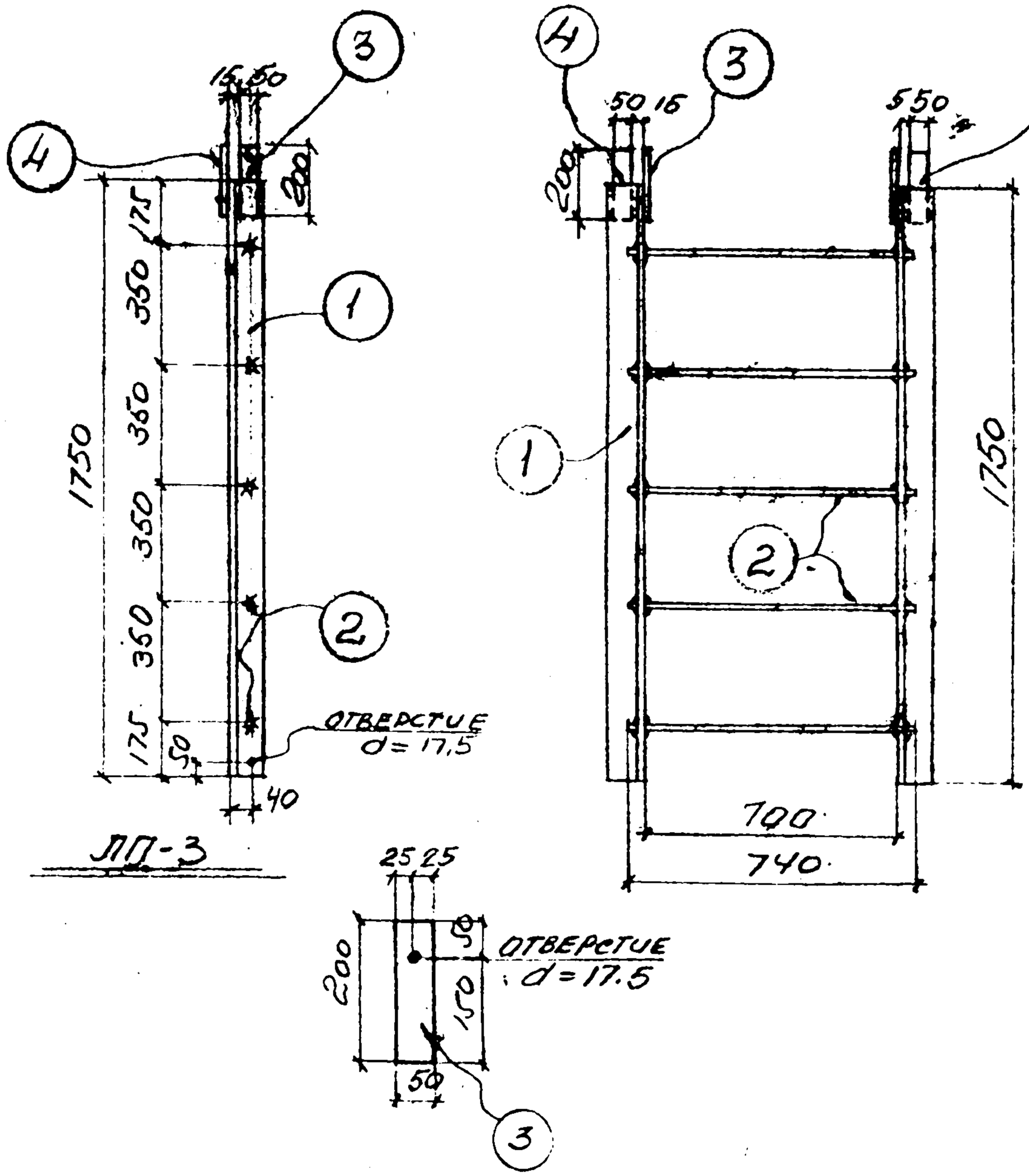

Спецификация стали на одну штуку каждой марки

Материал: сталь 3кп с расчетным сопротивлением Ra = 2100 кг/см²

Марка	N поз.	Сечение	Длина мм	К-60 Т	К-60 Н	Вес в кг 1 дет	Вес в кг Всех	Вес в кг Марк	Примечания
ЛП-3	1	∠75×6	1750	1	1	12,1	24	35	
	2	⌀20	740	5	–	1,8	9		
	3	– 50×8	200	2	–	0,6	1		
	4	– 50×8	200	2	–	0,6	1		

Нач. отдела	Рапота	Тюк. группы	Капитулский
Гл. специал.	Талюпа	Разработал	Котенко
Дата выпуска	1968 г.	Проверил	Ярцева
		Исполн.	Ульянич

Госстрой СССР
ХАРЬКОВСКИЙ ПРОМСТРОЙНИИПРОЕКТ

Чертежи повторного применения: Узлы стальных конструкций; Лестницы пожарные высотой до 30 м

Марка ЛП-3

Серия КЛ 52-02

Лист 21

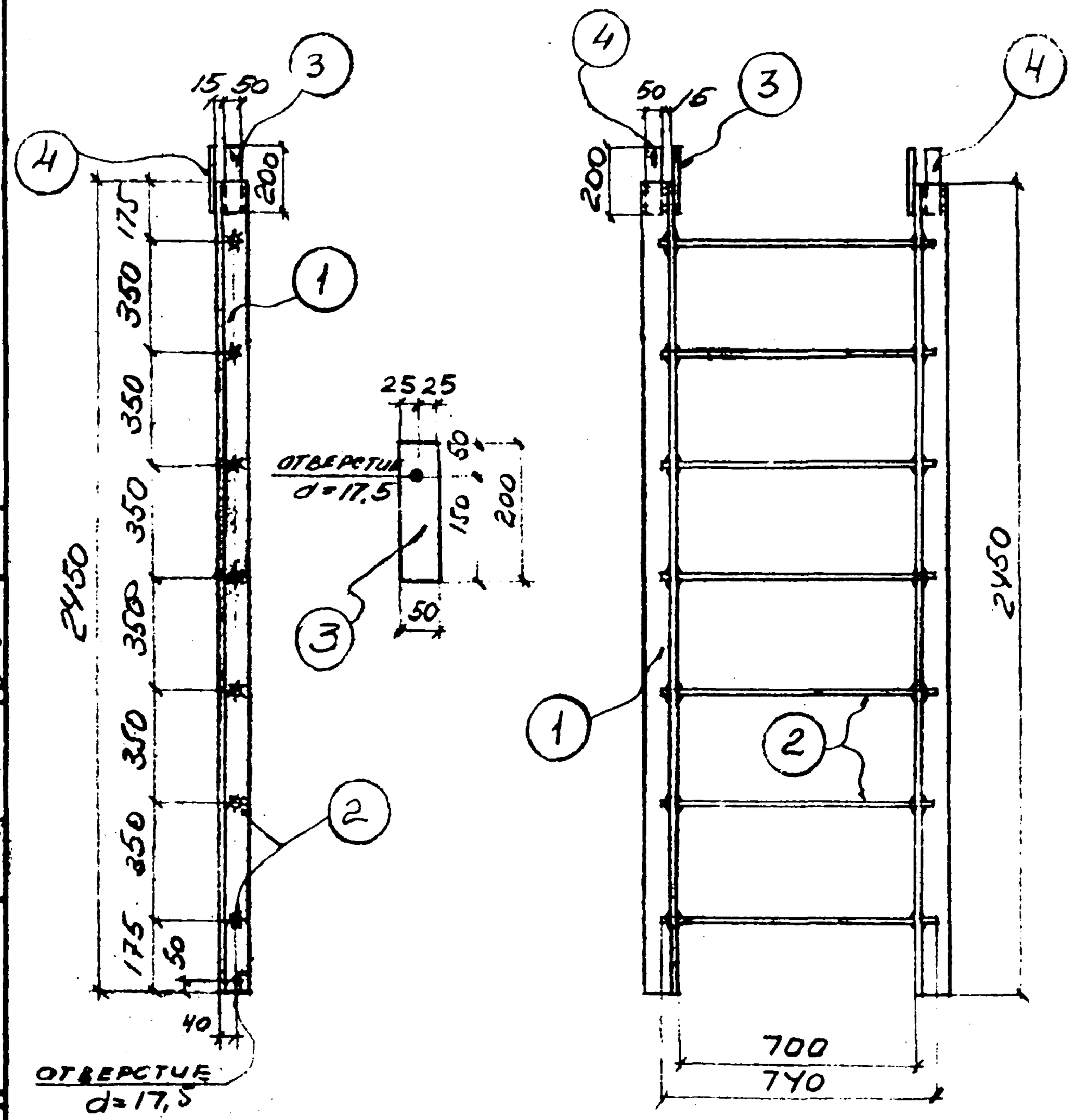

ЛП-4

Спецификация стали на одну штуку каждой марки

Материал: сталь 3кп с расчетным сопротивлением Ra=2100 кг/см²

Марка	N поз.	Сечение	Длина мм	К-во т	К-во н	Вес в кг 1 дет.	Вес в кг всех	Вес в кг марки	Примечания
ЛП-4	1	L75×6	2450	1	1	16.9	34	49	
	2	Ф 20	740	7	–	1.8	13		
	3	–50×8	200	2		0,6	1		
	4	–50×8	200	2		0,6	1		

Госстрой СССР ХАРЬКОВСКИЙ ПРОМСТРОЙНИИПРОЕКТ	Чертежи повторного применения: Узлы стальных конструкций	Лестницы пожарные высотой до 30м	Серия КЛ 52-02
	Марка ЛП-4		Лист 22

Гл. специал. Талюпа
Дата выпуска 1969 г.
Проверил Исполн. Ярцева Ульянич

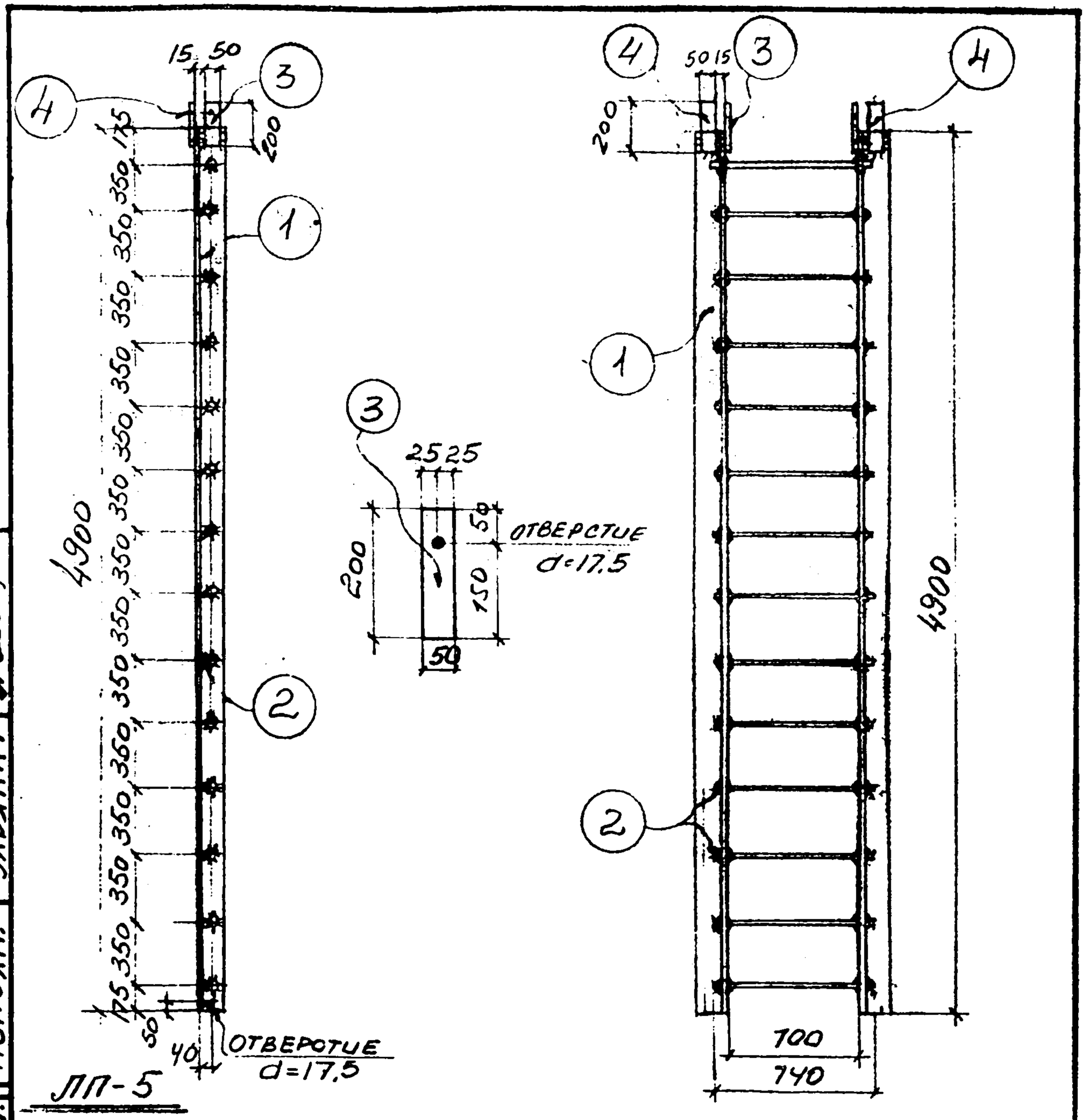

Спецификация стали на одну штуку каждой марки

Материал: сталь 3кп с расчетным сопротивлением Ra = 2100 кг/см²

Марка	N поз.	Сечение	Длина мм	К-60 т	К-60 н	Вес в кг 1 дет.	Вес в кг всех	Вес в кг марки	Примечание
ЛП-5	1	∠75×6	4900	1	1	33,8	68	97	
	2	⌀ 20	740	14	–	1,8	27		
	3	– 50×8	200	2	–	0,6	1		
	4	– 50×8	200	2	–	0,6	1		

Госстрой СССР ХАРЬКОВСКИЙ ПРОМСТРОЙНИИПРОЕКТ	Чертежи повторного применения: Узлы стальных конструкций	Лестницы пожарные высотой до 30 м.	Серия КЛ 52-02
	Марка ЛП-5		Лист 23

Нач. отд. Гл. спец. Дата выпуска

Работа Талюла

Разработал Котенко

Проверил Ярцева

Исполн. Ульянич

1969 г.

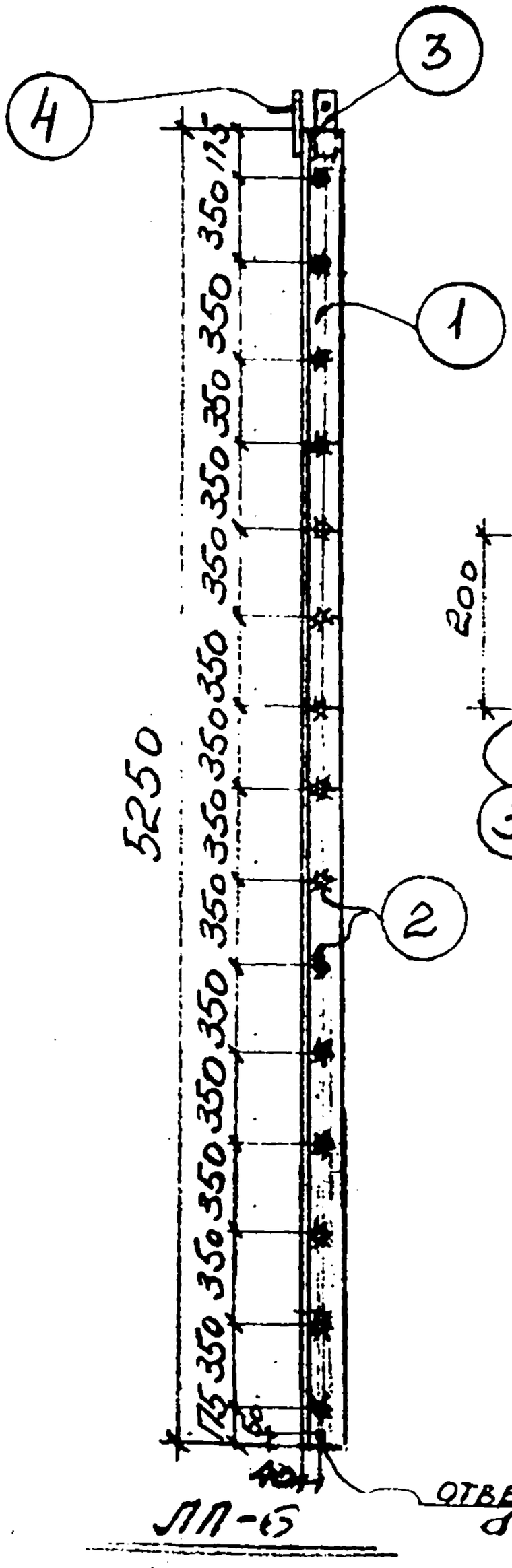

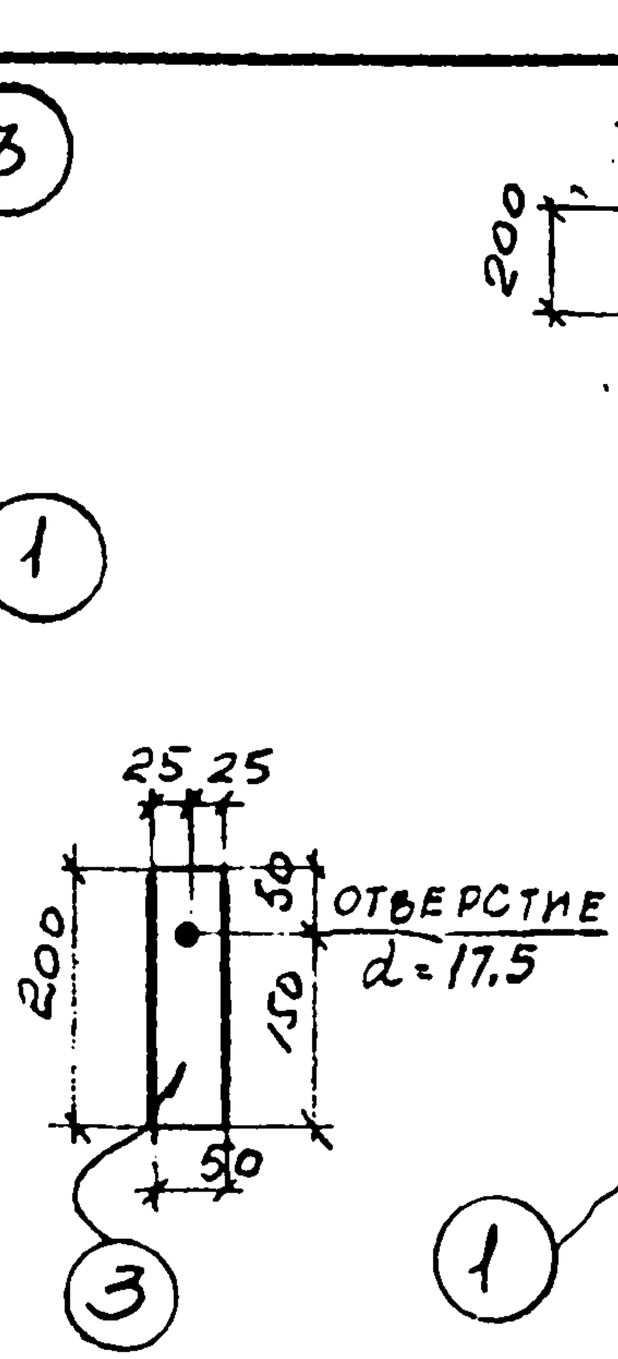

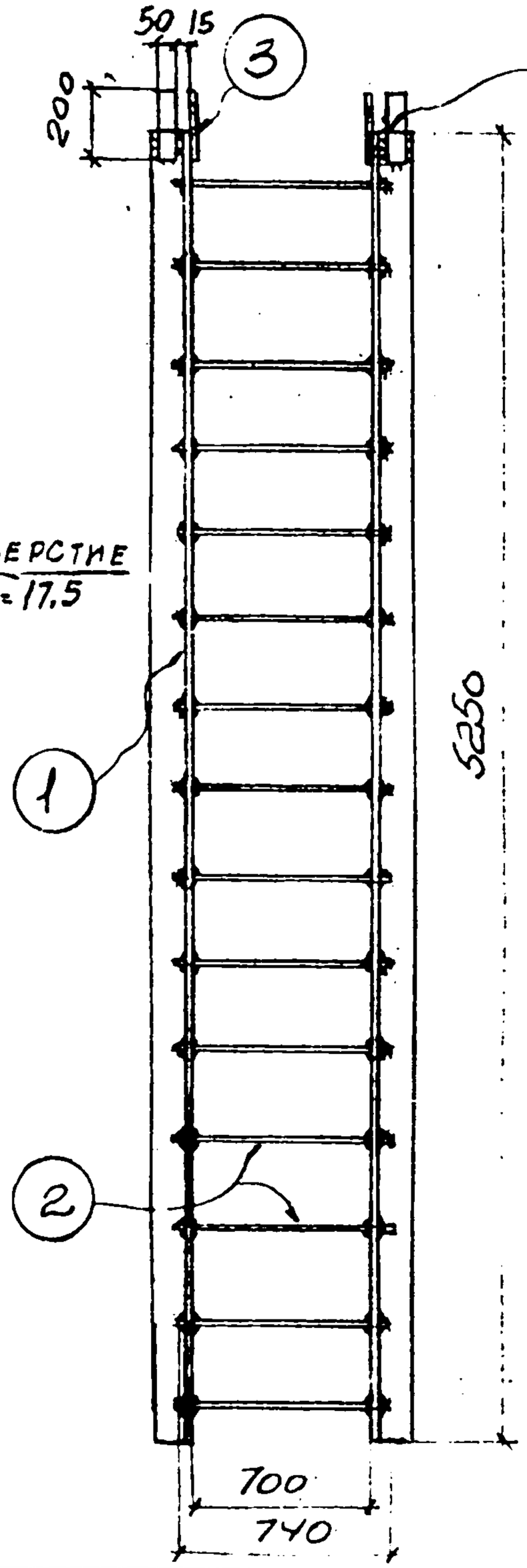

Спецификация стали на одну отпуску каждой марки

Материал: сталь ВСт3кп с расчетным сопротивлением R_a = 2100 кг/см²

Марка	№ поз.	Сечение	Длина мм	К-во т	К-во н	Вес в кг 1 дет	Вес в кг всех	Вес в кг марки	Примечание
ЛП-6	1	L 75×6	5250	1	1	36,1	72	101	
	2	⌀ 20	740	15	—	1,8	27		
	3	— 50×8	200	2		0,6	1		
	4	— 50×8	200	2		0,6	1		

Госстрой СССР
ХАРЬКОВСКИЙ ПРОМСТРОЙНИИПРОЕКТ

Чертежи повторного применения
Узлы стальных конструкций | Лестницы пожарные высотой до 30 м

Серия КЛ 52-02

Марка ЛП-6

Лист 24

Гл. спец. Талюпа
Дата выпуска 1968 г.

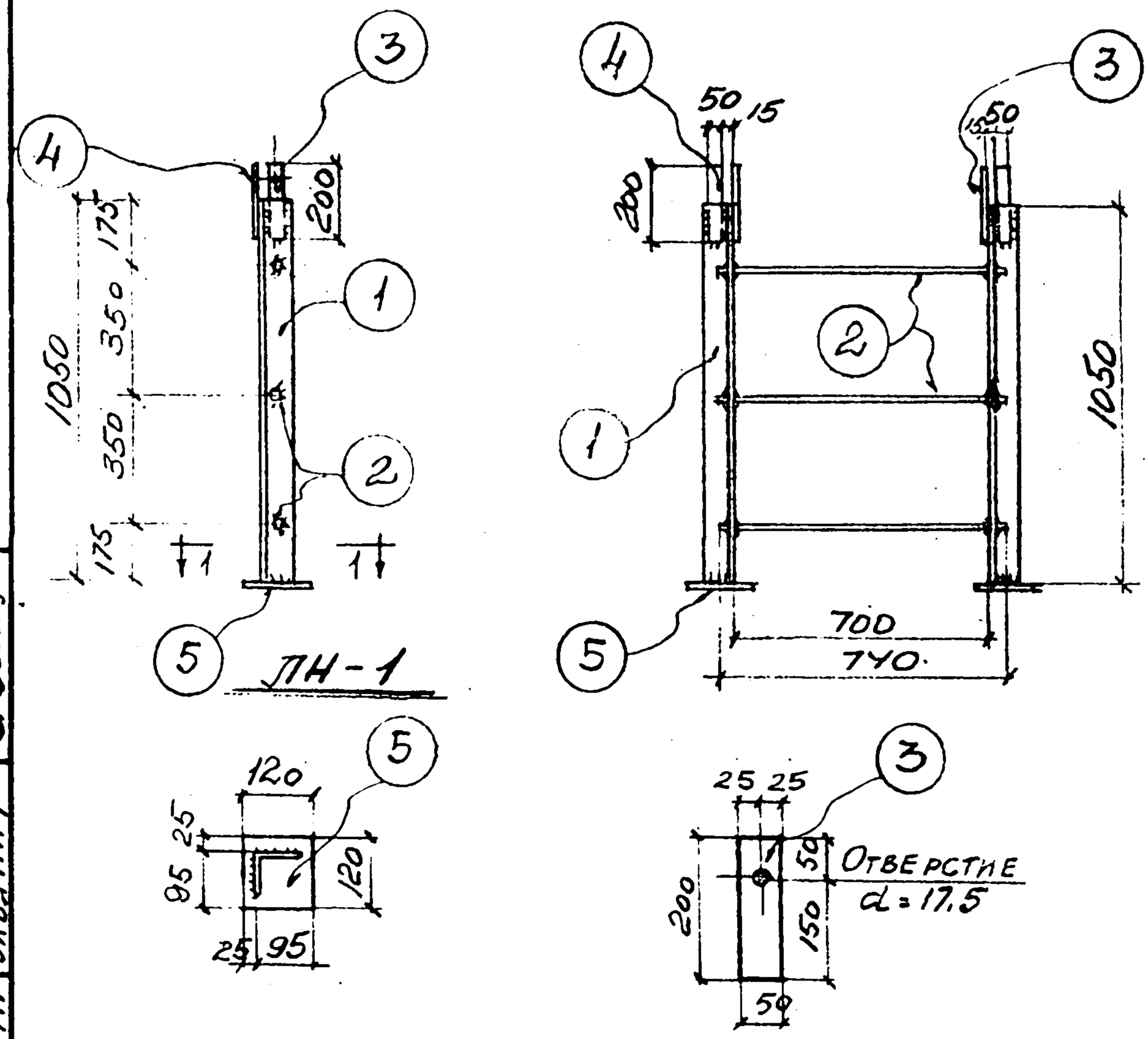

Спецификация стали на одну штуку каждой марки

Материал: сталь 3кп с расчетным сопротивлением Ra = 2100 кг/см²

Марка	N поз.	Сечение	Длина мм.	К-во т	К-во н	Вес в кг 1 дет.	Вес в кг всех	Вес в кг марки	Примечание
ЛН-1	1	L 75×6	1050	1	1	7,3	15	24	
	2	⌀ 20	740	3	–	1,8	5		
	3	– 50×8	200	2		0,6	1		
	4	– 50×8	200	2		0,6	1		
	5	– 120×10	120	2		1,1	2		

Госстрой СССР ХАРЬКОВСКИЙ ПРОМСТРОЙНИИПРОЕКТ	Чертежи повторного применения: Узлы стальных конструкций	Лестницы пожарные высотой до 30 м.	Серия КЛ 52-02
	Марка ЛН-1		Лист 25

Гл. специал. Талюпа
Дата выпуска 1969 г.
Гл. инж. Ковалев
Проверил Ульянич
Исполн. Ярцева
Инженер Котенко

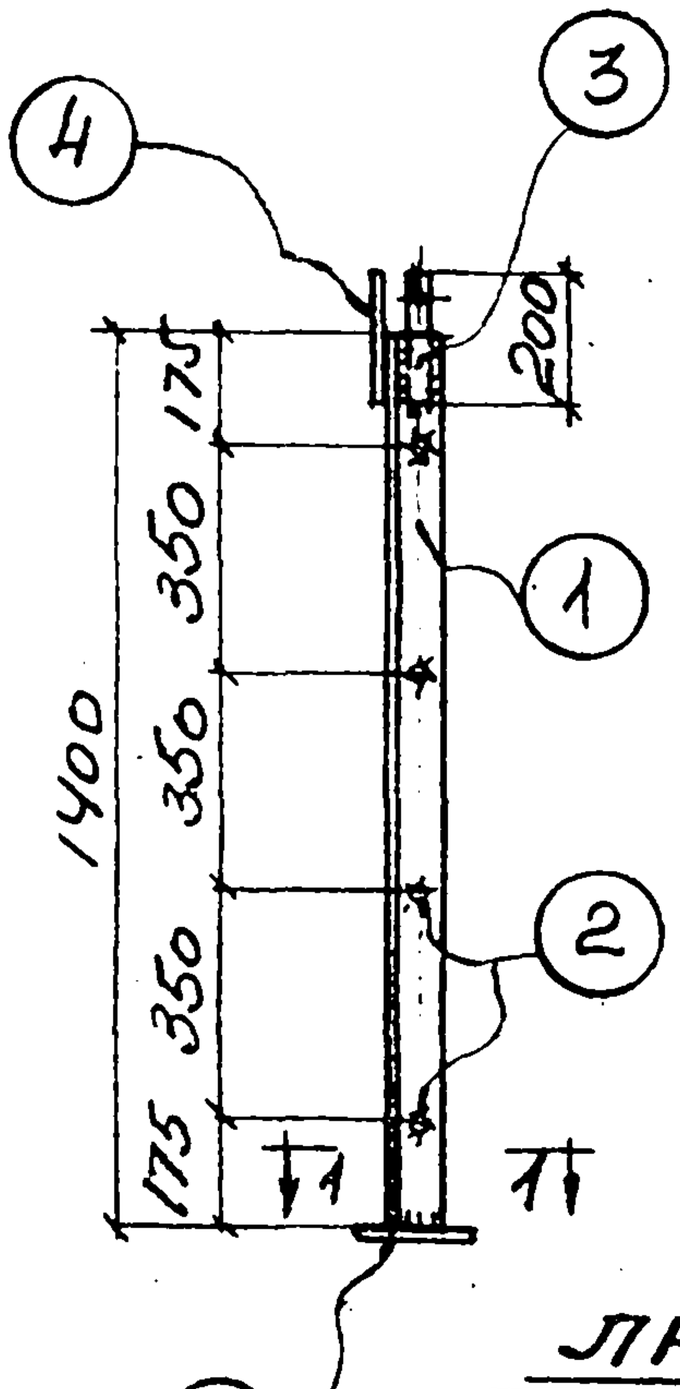

ЛН-2

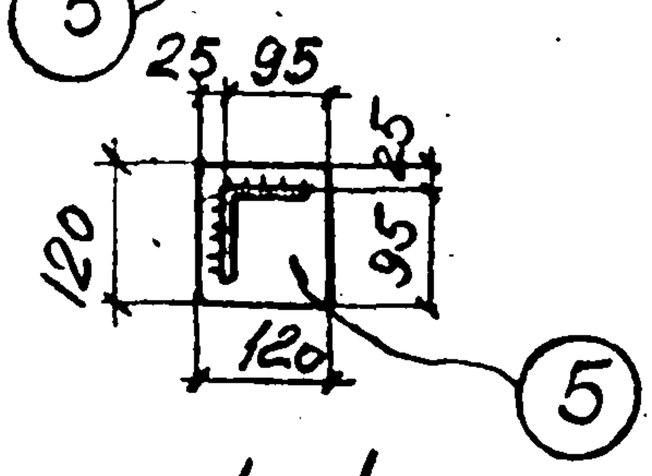

1-1

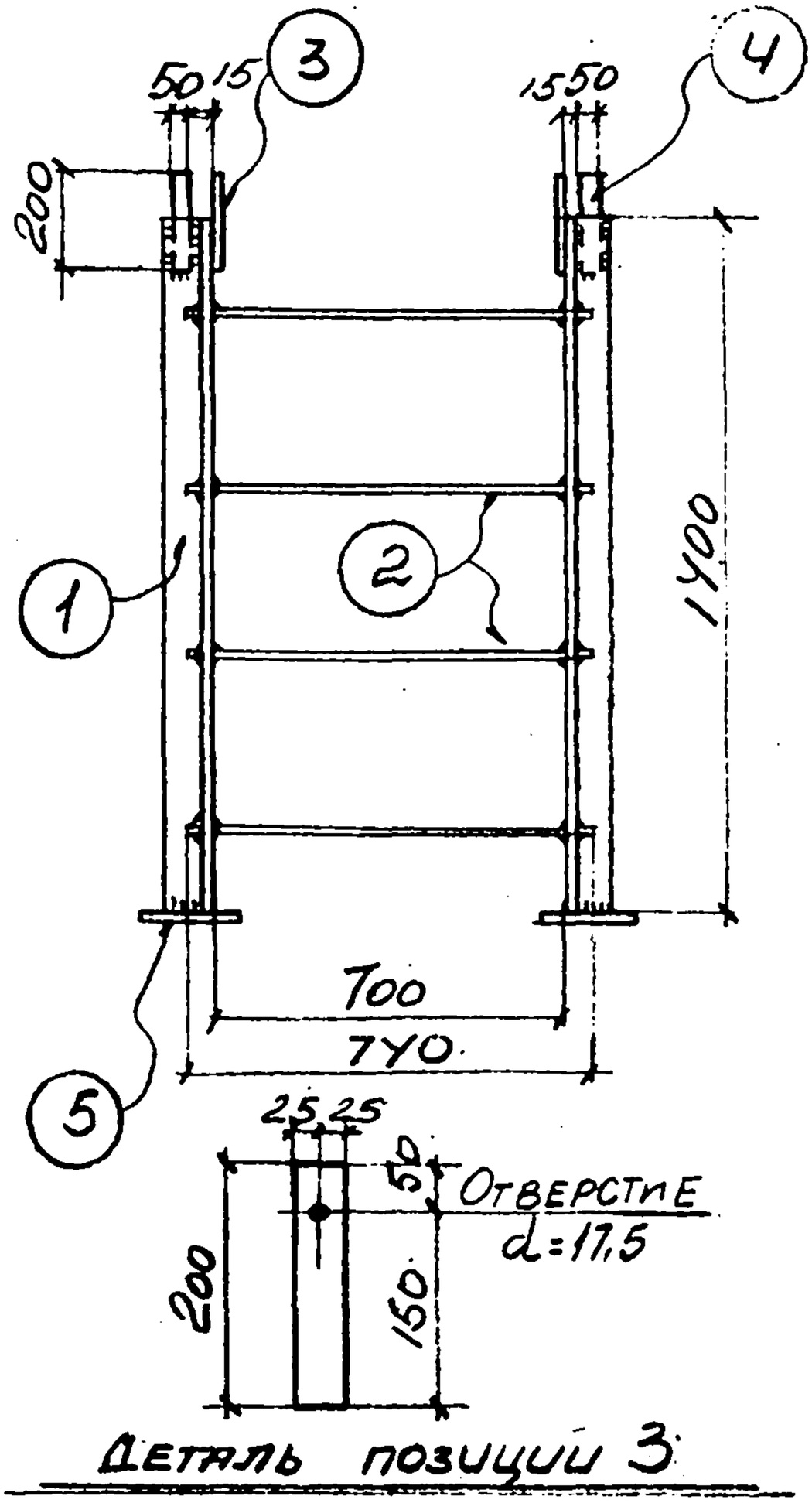

Деталь позиции 3

Спецификация стали на одну штуку каждой марки

Материал: сталь 3кл. с расчетным сопротивлением $R_a = 2100$ кг/см²

Марка	N поз.	Сечение	Длина мм	К-6а Т	К-6а Н	Вес в кг 1 дет.	Вес в кг всех	Вес в кг марки	Примечание
ЛН-2	1	∠75×6	1400	1	1	9,7	20	31	
	2	⌀ 20	740	4	—	1,8	7		
	3	−50×8	200	2	—	0,6	1		
	4	−50×8	200	2		0,6	1		
	5	−120×10	120	2		1,1	2		

Госстрой СССР ХАРЬКОВСКИЙ ПРОМСТРОЙНИИПРОЕКТ	Чертежи повторного применения: Узлы стальных конструкций	Лестницы пожарные высотой до 30 м.	Серия КЛ 52-02
	Марка ЛН-2		Лист 26

Нач. отд. Гл. специал. Дата выпуска | Работа Талюпа | Разработал Проверил Исполн. | Котенко Ярцев Ульянич | 1969 г.

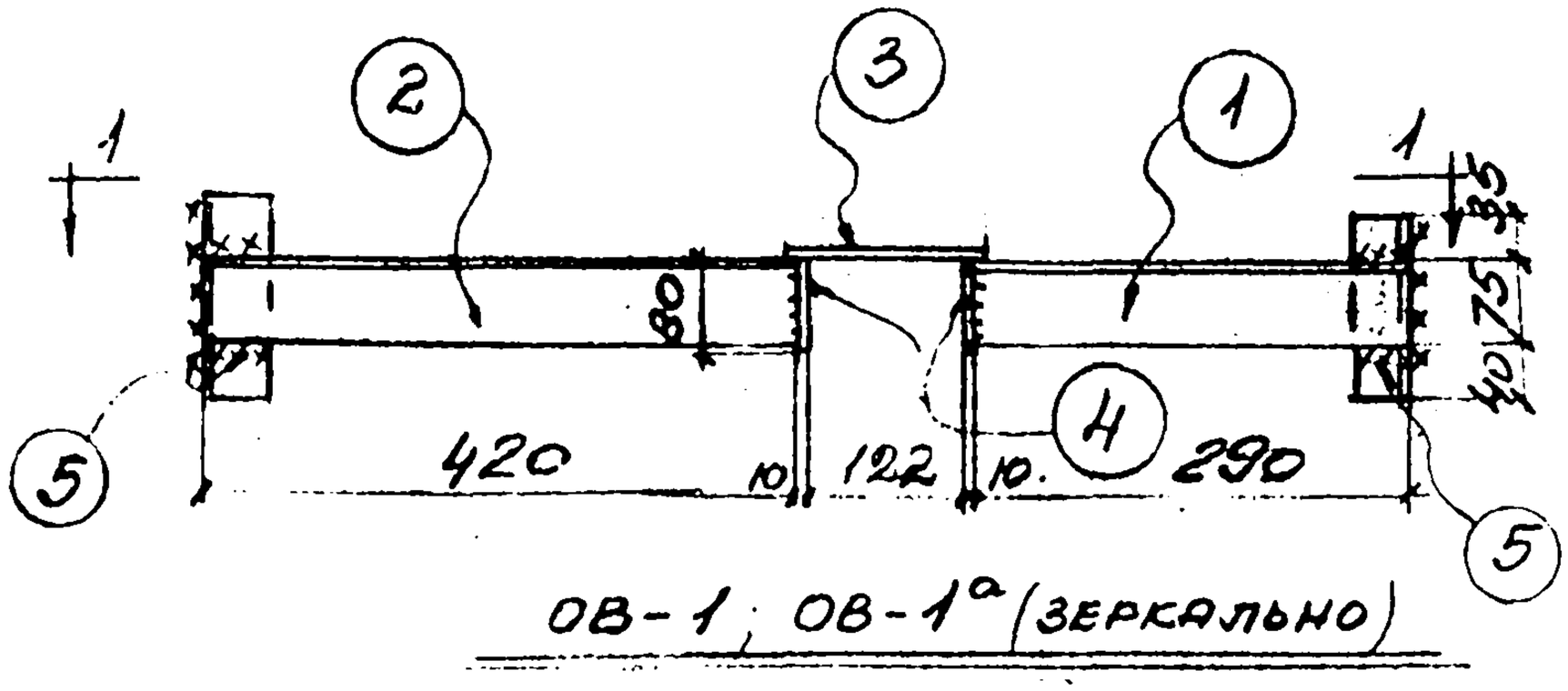

ОВ-1; ОВ-1а (ЗЕРКАЛЬНО)

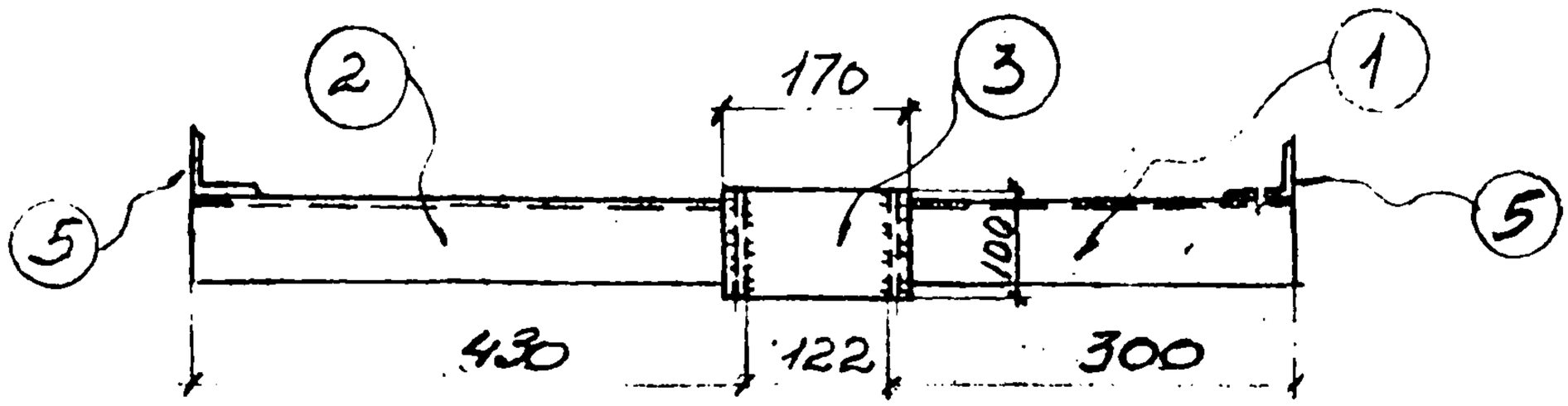

1-1

Спецификация стали на одну штуку каждой марки

Материал: сталь 3кп с расчетным сопротивлением $R_a = 2100$ кг/см

Марка	N поз.	Сечение	Длина мм	К-во т	К-во н	Вес в кг 1 дет.	Вес в кг всех	Вес в кг марки	Примечания
ОВ-1	1	L75×6	290	1		2.0	2	9	
	2	L75×6	420	1		2.9	3		
	3	−100×10	170	1		1.3	1		
	4	−80×10	100	2		0.6	1		
	5	L90×6	150	2		0.8	2		
ОВ-1а		Позиции 1÷5 по ОВ-1					9	9	

Нач. отд.	Рапота	Рук. группы	Капитульский
Гл. спец.	Талиона	Разработал	Котенко
Дата выпуска	1969 г.	Проверил	Ярцева
		Исполн.	Ульянич

Госстрой СССР ХАРЬКОВСКИЙ ПРОМСТРОЙНИИПРОЕКТ	Чертежи повторного применения: Узлы стальных конструкции; Лестницы пожарные высотой до 30 м	Серия КЛ 52-02
	Марки ОВ-1; ОВ-1а	Лист 27

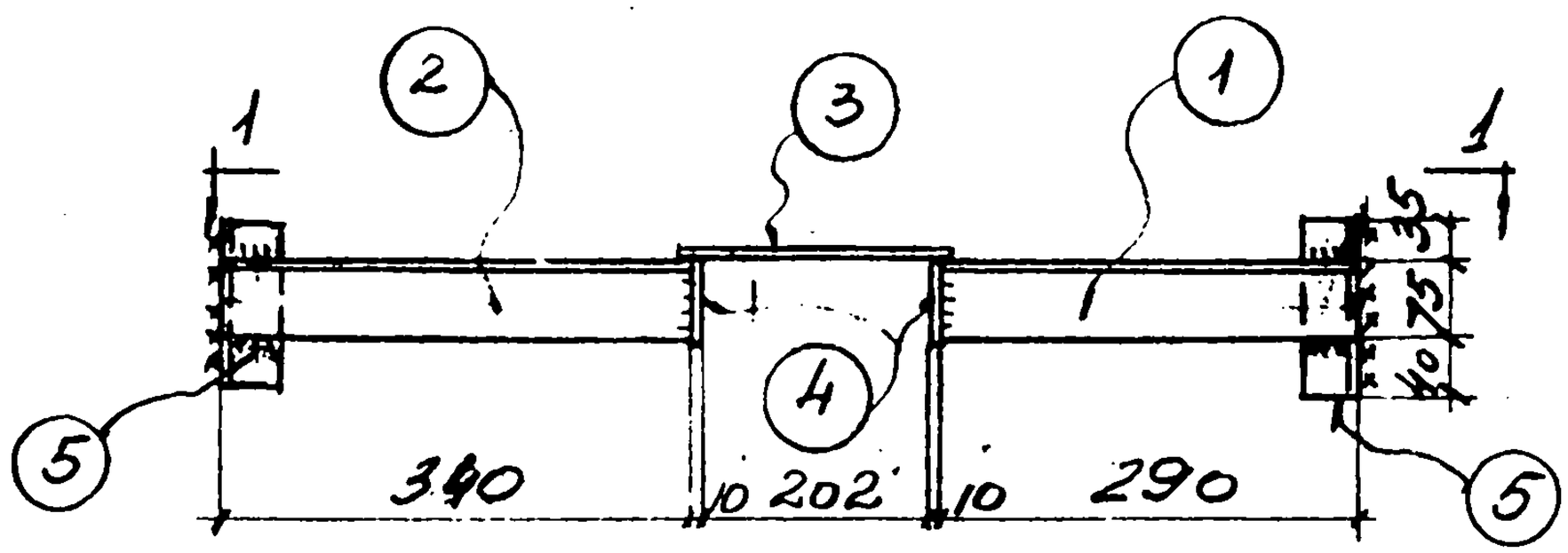

ОВ-2, ОВ-2а (зеркально)

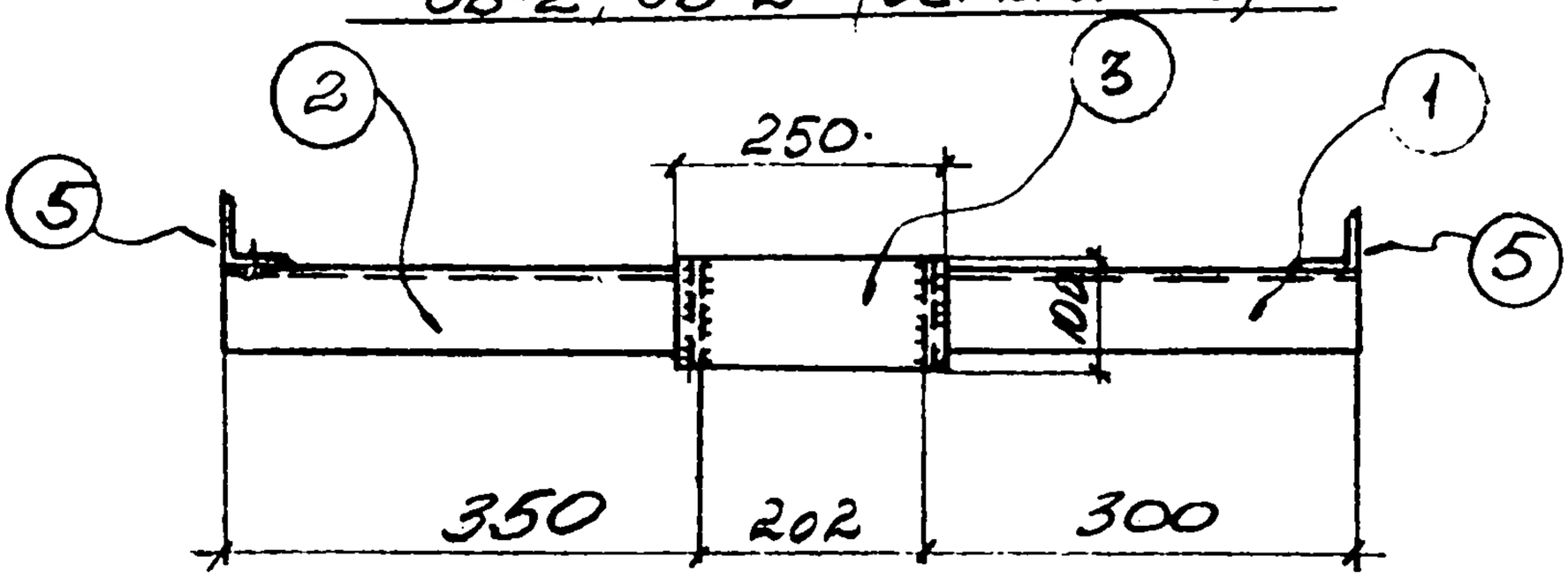

1-1.

Спецификация стали на одну штуку каждой марки

Материал: сталь 3кп с расчетным сопротивлением Ra=2100

Марка	N поз.	Сечение	Длина мм	К-во т	К-во н	Вес в кг 1 дет.	Вес в кг всех	Вес в кг марки	Примечание
ОВ-2	1	L75x6	300	1		2.0	2	9	
	2	L75x6	340	1		2.4	2		
	3	-100x10	250	1		1.9	2		
	4	-80x10	100	2		0.6	1		
	5	L90x6	150	2		0.8	2		
ОВ-2а		Позиции 1÷5 по ОВ-2					9	3	

Рук. группы	Капитульский		
Разработал	Котенко		
Проверил	Ярцева		
Исполн.	Ульянич		
Нач. отд.	Рапота		
Гл. спец.	Талюпа		
Дата выпуска	1965 г.		

Госстрой СССР
ХАРЬКОВСКИЙ ПРОМСТРОЙНИЙПРОЕКТ

Чертежи повторного применения: Узлы стальных конструкций; Лестницы пожарные высотой до 30м

Серия КЛ52-02

Марки ОВ-2; ОВ-2а

Лист 28

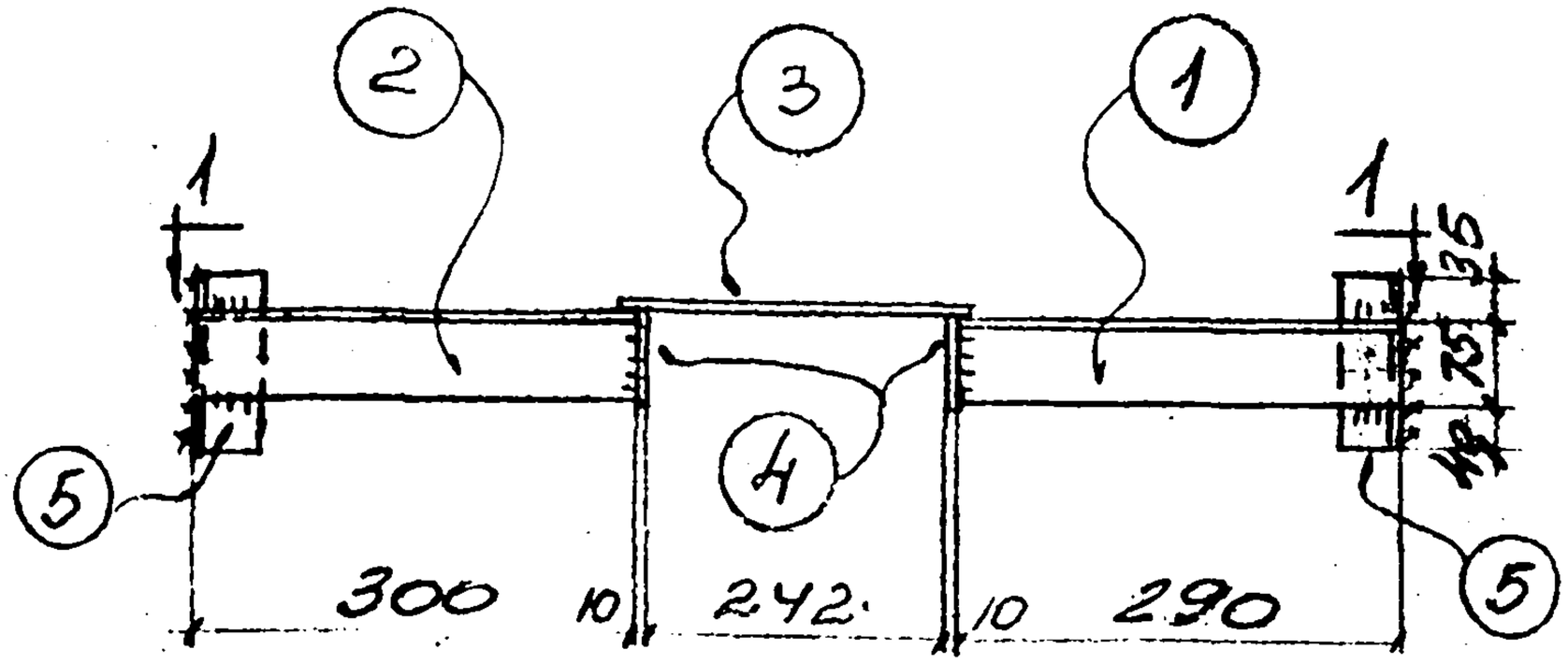

ОВ-3, ОВ-3а (зеркально)

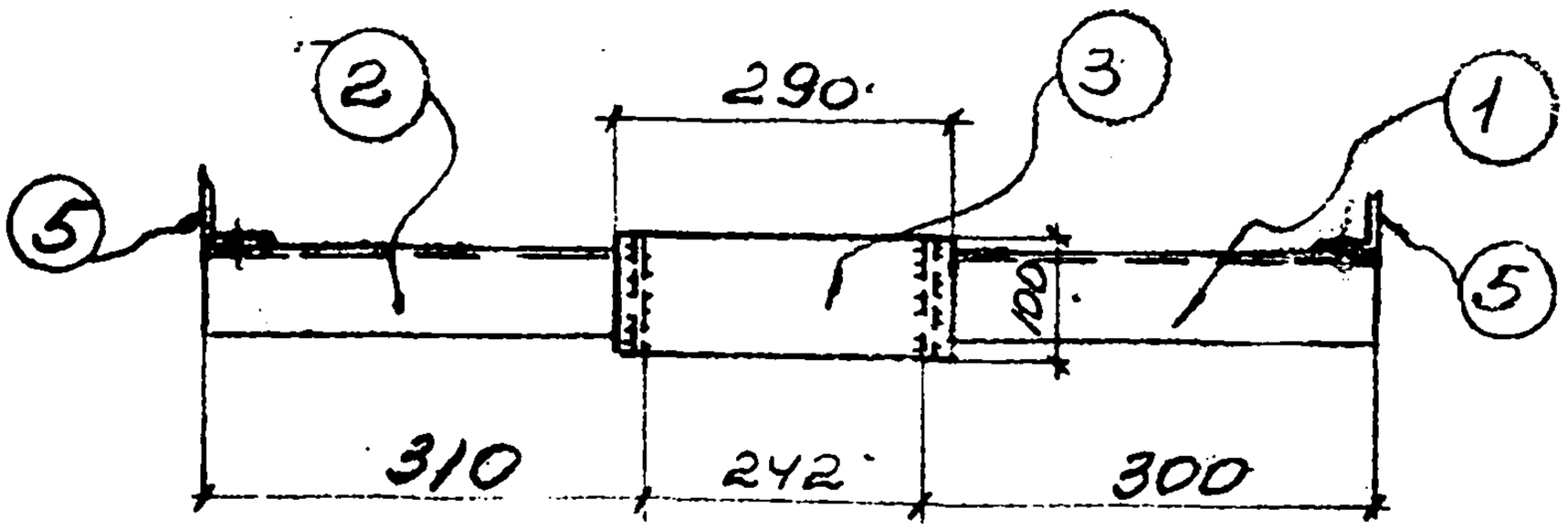

1-1.

Спецификация стали на одну штуку каждой марки

Материал: сталь 3кп с расчетным сопротивлением Ra=2100

Марка	N поз.	Сечение	Длина мм.	К-60 т	К-60 н	Вес в кг 1 дет.	Вес в кг всех	Вес в кг марки	Примечания
ОВ-3	1	L75×6	290	1.		2.0	2	9	
	2	L75×6	300	1		2.1	2		
	3	-100×10	290	1.		2.3	2.		
	4	-80×10	100	2		0,6	1		
	5	L90×6	150	2		0,8	2		
ОВ-3а		Позиции	1÷	по ОВ-3			9.	9	

Гл. спец. Талюпа
Дата выпуска 1969 г.
Проверил Ярцева
Исполн. Ульянич

Госстрой СССР
ХАРЬКОВСКИЙ ПРОМСТРОЙНИИПРОЕКТ

Чертежи повторного применения
Узлы стальных конструкций
Лестницы пожарные высотой до 30 м

Марки ОВ-3; ОВ-3а.

Серия КЛ52-02
Лист 29

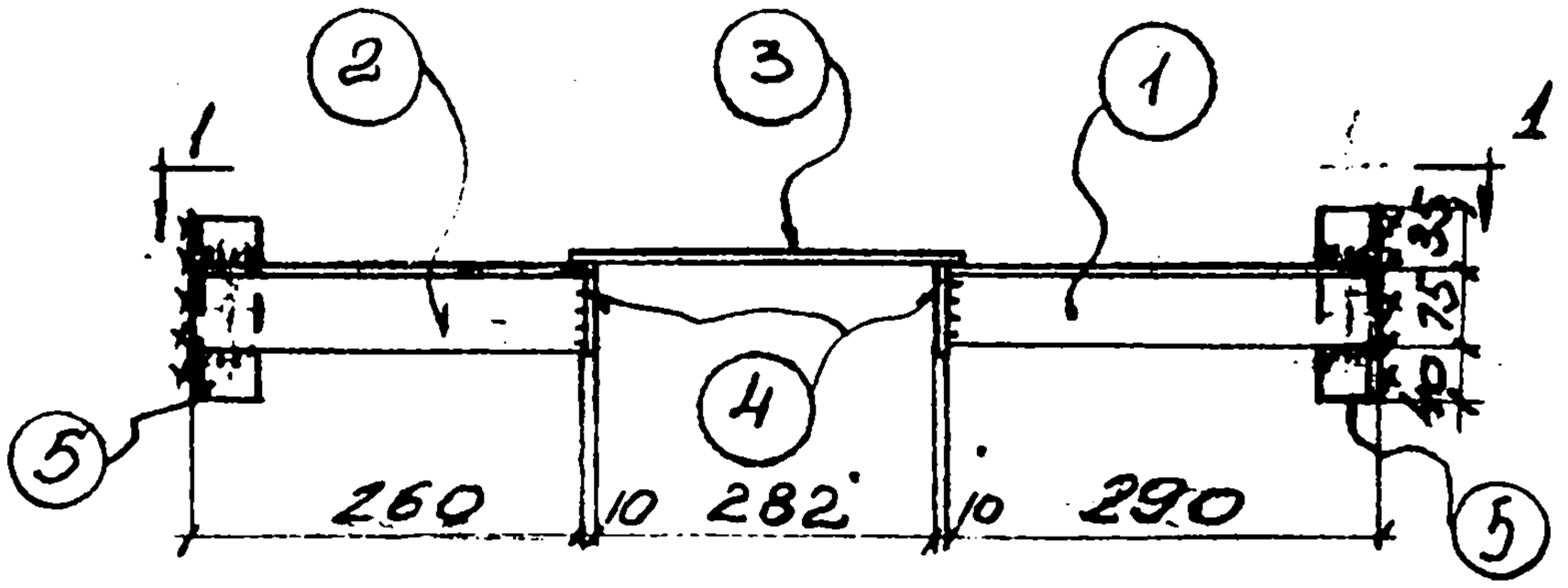

ОВ-4; ОВ-4а (зеркально)

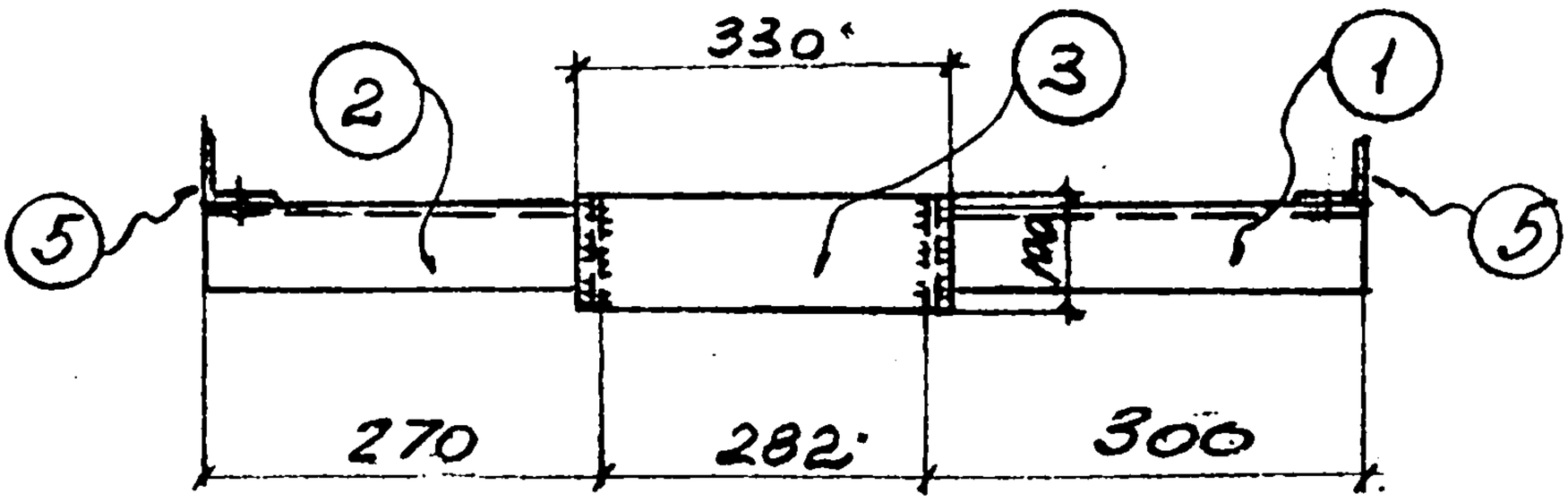

1-1

Спецификация стали на одну штуку каждой марки

Материал: сталь 3кп с расчетным сопротивлением Ra = 2100

Марка	N поз	Сечение	Длина мм	К-во Т	К-во Н.	Вес в кг 1 дет	Вес в кг всех	Вес в кг марки	Примечание
ОВ-4	1	L75×6	290	1		2.0	2	10	
	2	L75×6	260	1		1.8	2		
	3	-100×10	330	1		2.5	3		
	4	-80×10	100	2		0,6	1		
	5	L90×6	150	2		0,8	2		
ОВ-4а	Позиции 1÷5 по ОВ-4						10	10	

Нач. отд.	Рапота	Разработал	Котенко	
Гл. спец.	Талюпа	Проверил	Ярцева	
Дата выпуска	1969г.	Исполн.	Ульянич	

Госстрой СССР
ХАРЬКОВСКИЙ ПРОМСТРОЙНИИПРОЕКТ

Чертежи повторного применения

Узлы стальных конструкций

Лестницы пожарные высотой до 30м

Марки ОВ-4; ОВ-4а.

Серия КЛ 52-02

Лист 30

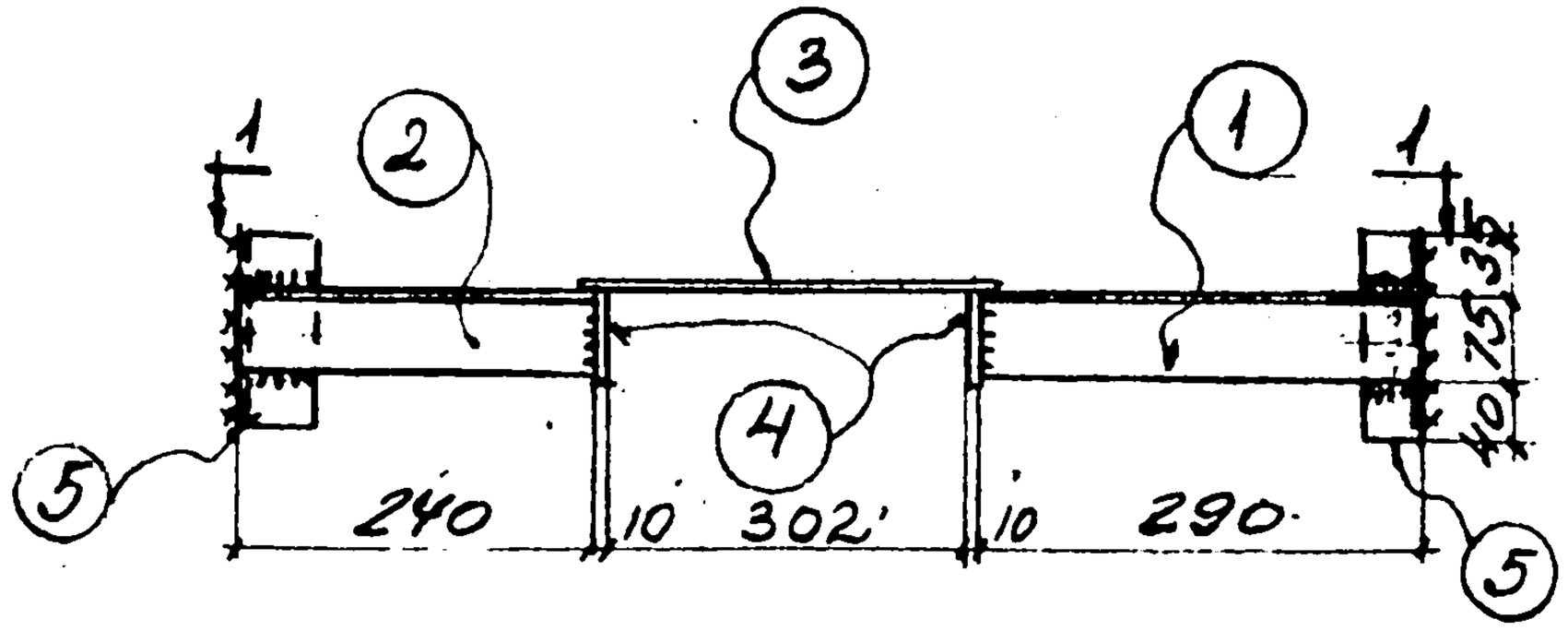

ОВ-5, ОВ-5а (ЗЕРКАЛЬНО)

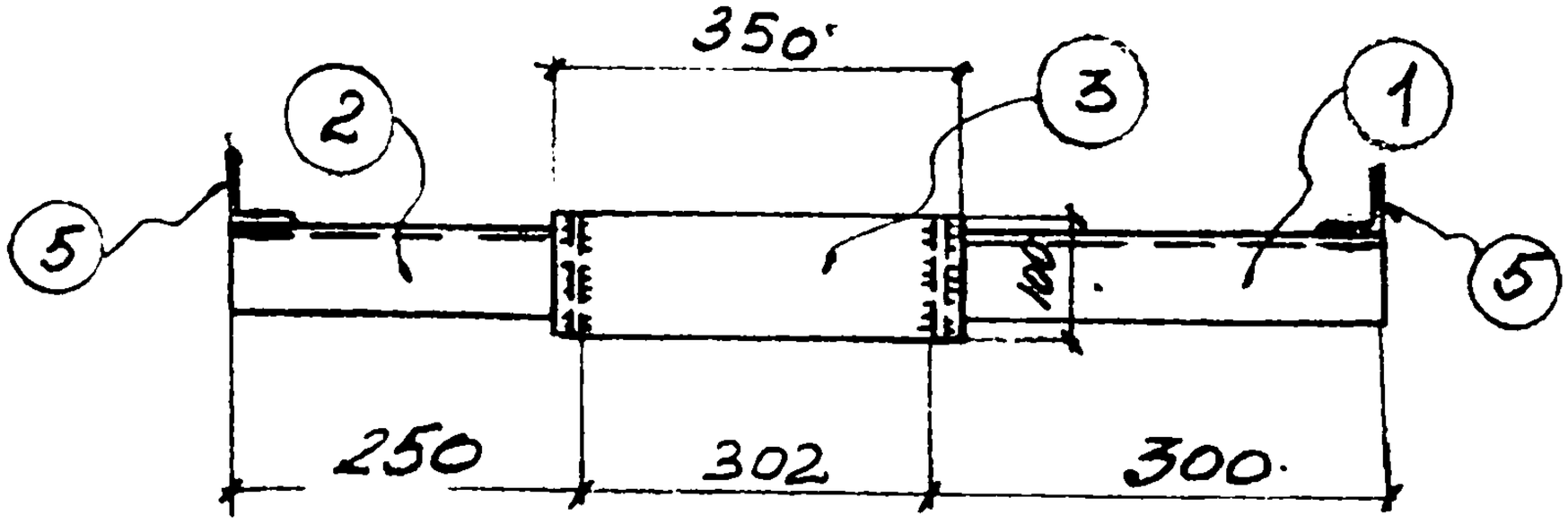

1-1

Спецификация стали на одну штуку каждой марки

Материал: сталь 3кп с расчетным сопротивлением Ra = 2100

Марка	N поз.	Сечение	Длина мм	К-60 т	К-60 н	Вес в кг 1 дет.	Вес в кг всех	Вес в кг марки	Примечания
ОВ-5	1	∠75×6	290	1.		2.0	2	10	
	2	∠75×6	240	1.		1.6	2		
	3	−100×10	350.	1.		2.8	3		
	4	−80×10	100.	2.		0,6	1		
	5	∠90×6	150	2		0,8	2		
ОВ-5а		Позиции 1÷, по ОВ-5					10.	10	

Госстрой СССР ХАРЬКОВСКИЙ ПРОМСТРОЙНИИПРОЕКТ	Чертежи повторного применения: Узлы стальных конструкций	Лестницы пожарные высотой до 30м	Серия КЛ 52-02
	Марки ОВ-5; ОВ-5а		Лист 31

Гл. инженер проекта Тимонин
Нач. отд. Котенко
Гл. спец. Ярцева
Дата выпуска 1969 г.
Рук. группы Улянину
Разработал Котенко
Проверил Ярцева
Исполн. Улянину

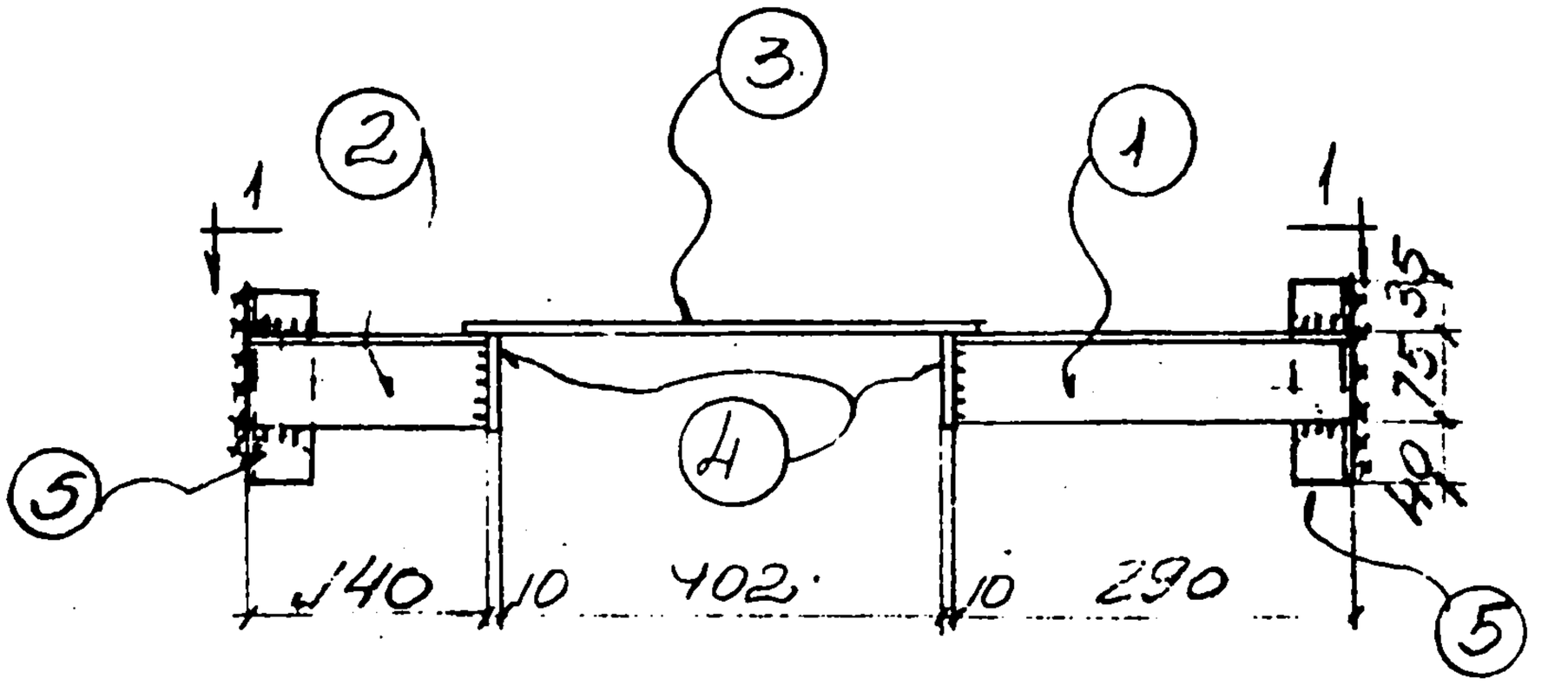

ОВ-6, ОВ-6а (ЗЕРКАЛЬНО)

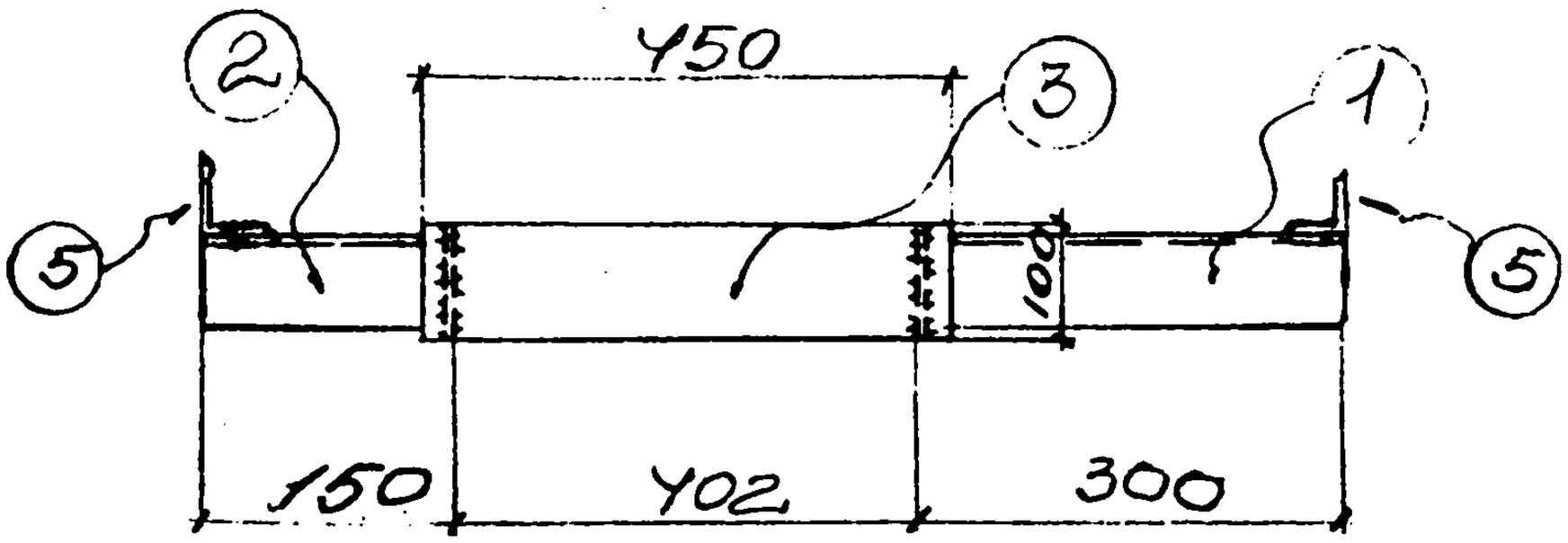

1-1

Спецификация стали на одну штуку каждой марки

Материал: сталь 3кп с расчетным сопротивлением Ra = 2100 кг/м²

Марка	N поз.	Сечение	Длина мм	К-во т	К-во н	Вес в кг 1 дет.	Вес в кг всех	Марки	Примечание
ОВ-6	1	L75×6	290	1		2.0	2	10	
	2	L75×6	140	1		1.0	1		
	3	−100×10	450	1		3.5	4		
	4	−80×10	100	2		0,6	1		
	5	L90×6	150	2		0,9	2		
ОВ-6а		Позиции	1÷5	по	ОВ-6		10	10	

Нач. отд.	Гл. спец.	Дата выпуска	Разработал	Проверил	Исполн.	Котенко	Ярцева	Ульянич	Рапота	Талюпа	1969 г.

Госстрой СССР
ХАРЬКОВСКИЙ ПРОМСТРОЙНИИПРОЕКТ

ЧЕРТЕЖИ ПОВТОРНОГО ПРИМЕНЕНИЯ

Узлы стальных конструкции | Лестницы пожарные высотой до 30 м

Марки ОВ-6, ОВ-6а

СЕРИЯ КЛ 52-02

ЛИСТ 32

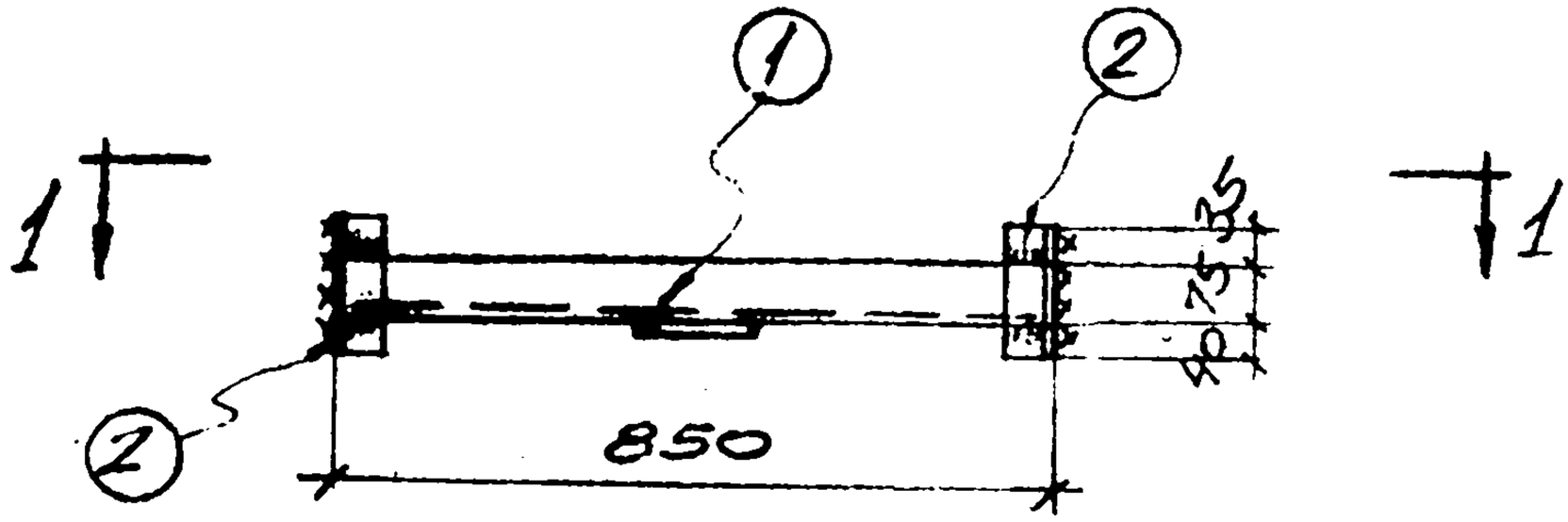

ОВ-7

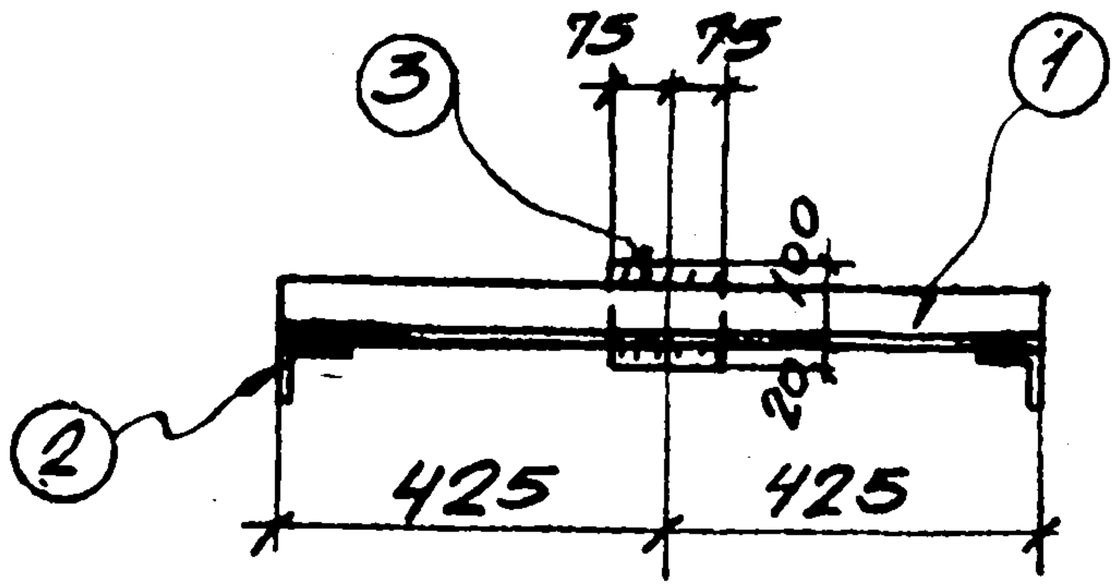

1-1

Спецификация на одну штуку каждой марки

Материал: сталь 3кп с расчетным сопротивлением Ra=2100

Марка	N поз.	Сечение	Длина	Кол-во т	Кол-во н	Вес в кг 1 дет.	Вес в кг всех	Марки	Примечание
ОВ-7	1	∠75×6	850	1		5.9	6	9	
	2	∠90×6	130	2		0.8	2		
	3	-120×10	150	1		0.2	1		

Рук. гр.	Капитульский		
Разработ.	Котенко		
Провер.	Котенко		
Исполн.	Ярцева		
Нач. отд.	Рапота		
Гл. спец.	Талюпа		
Дата выпуска	1969 г.		

Госстрой СССР
ХАРЬКОВСКИЙ ПРОМСТРОЙНИЙПРОЕКТ

Чертежи повторного применения
Узлы стальных конструкций
Лестницы пожарные высотой до 30 м

Марка ОВ-7

Серия КЛ 52-02

Лист 33

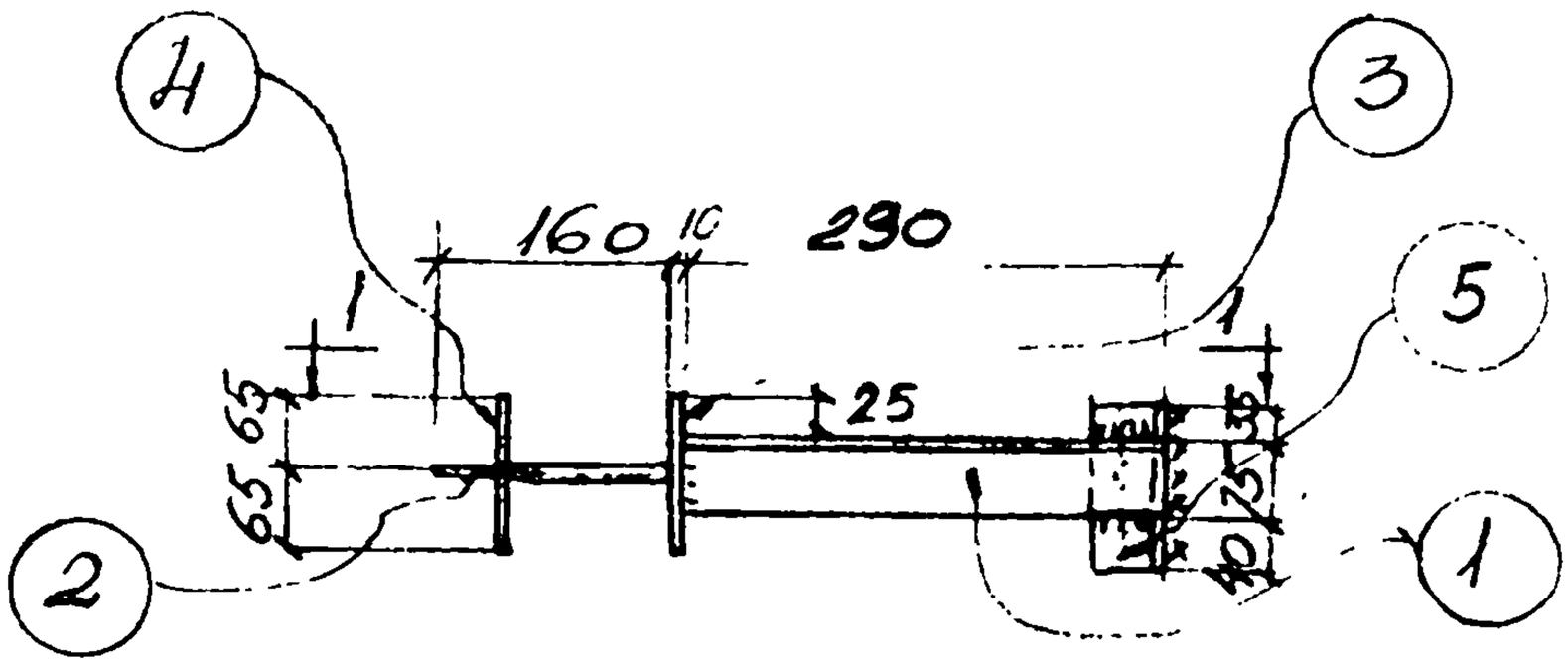

ОП-1; ОП-1а (ЗЕРКАЛЬНО)

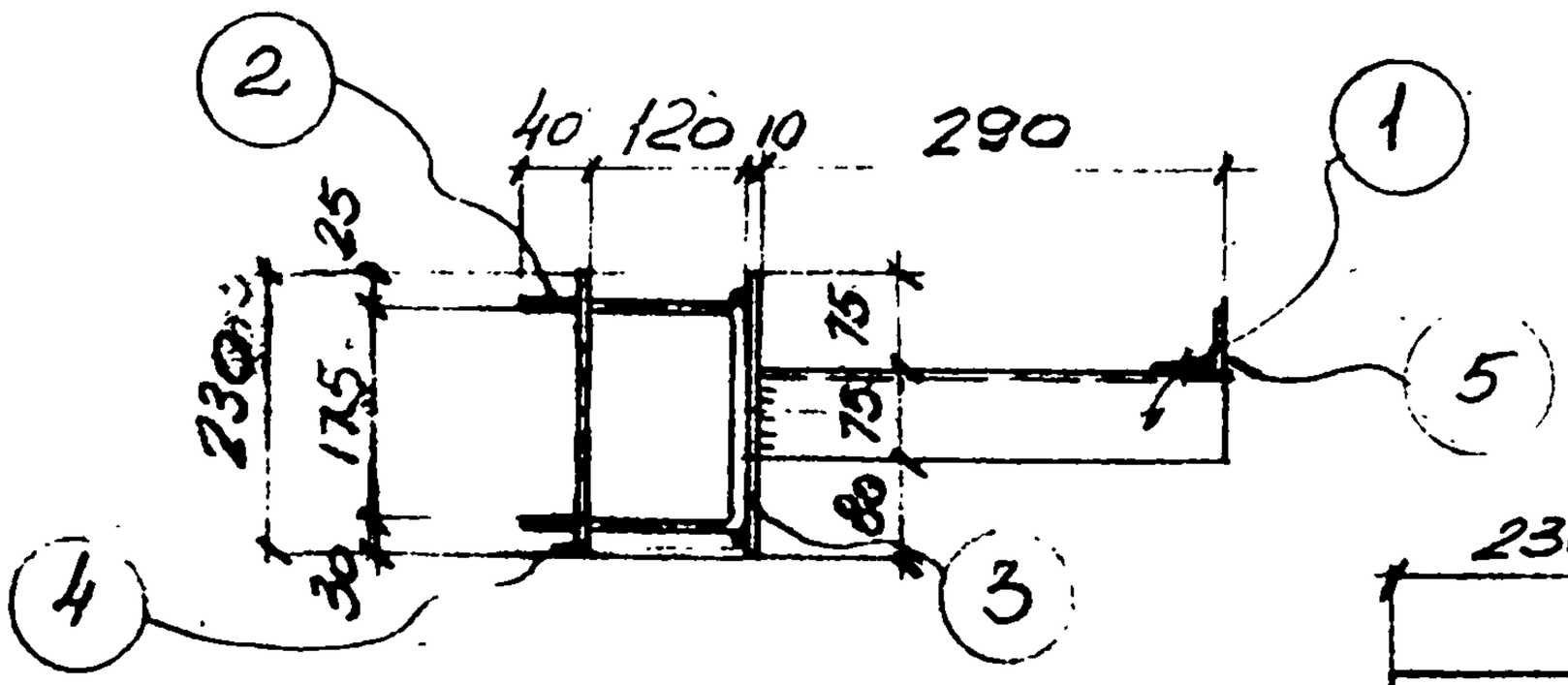

1-1

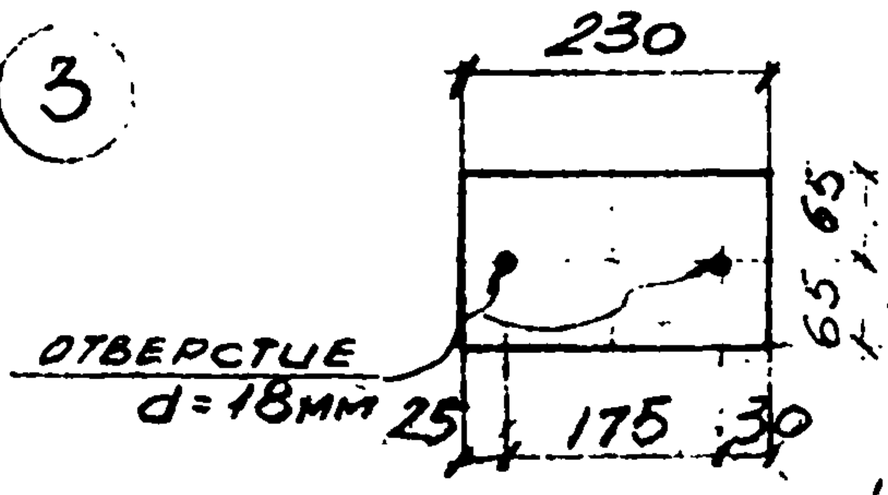

Деталь позиции 4

Спецификация стали на одну штуку каждой марки

Материал: сталь 3кп с расчетным сопротивлением Ra = 2100

Марка	N поз.	Сечение	Длина мм	К-во т	К-во н	Вес в кг 1 дет.	Вес в кг все	Вес в кг марки	Примечание
ОП-1	1	L75×6	290	1		2,0	2	8	
	2	⌀ 16	495	1		0,8	1		
	3	−130×10	230	1		2,3	2		
	4	−130×10	230	1		2,3	2		
	5	L90×6	150	1		0,8	1		
ОП-1а		позиции	1÷5	по ОП-1			8	8	

Госстрой СССР ХАРЬКОВСКИЙ ПРОМСТРОЙНИИПРОЕКТ	Чертежи повторного применения: Узлы стальных конструкций	Лестницы пожарные высотой до 30м	Серия КЛ 52-02
	Марки ОП-1 ОП-1а		Лист 34

Дата выпуска 1969г. | Талюта | Проверил | Исполн. | Уляницу

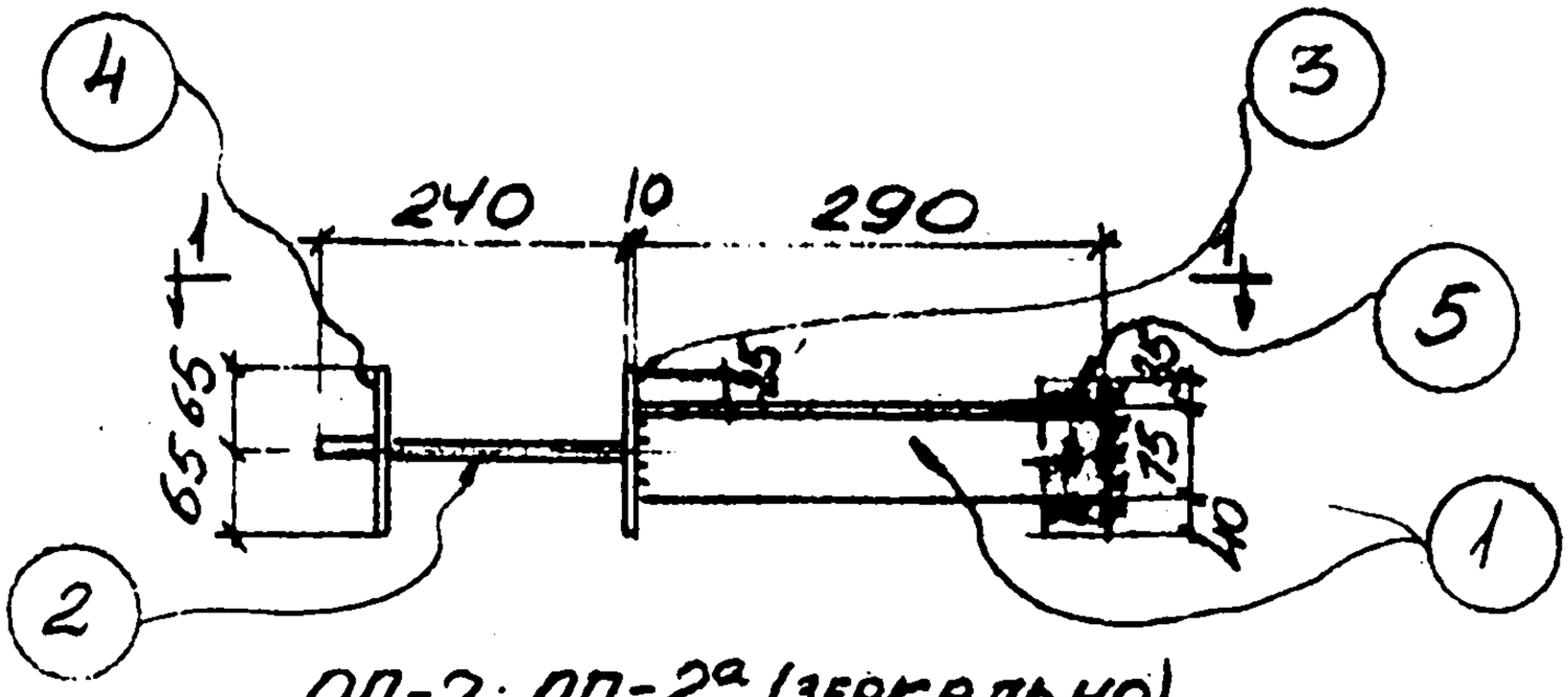

ОП-2; ОП-2а (зеркально)

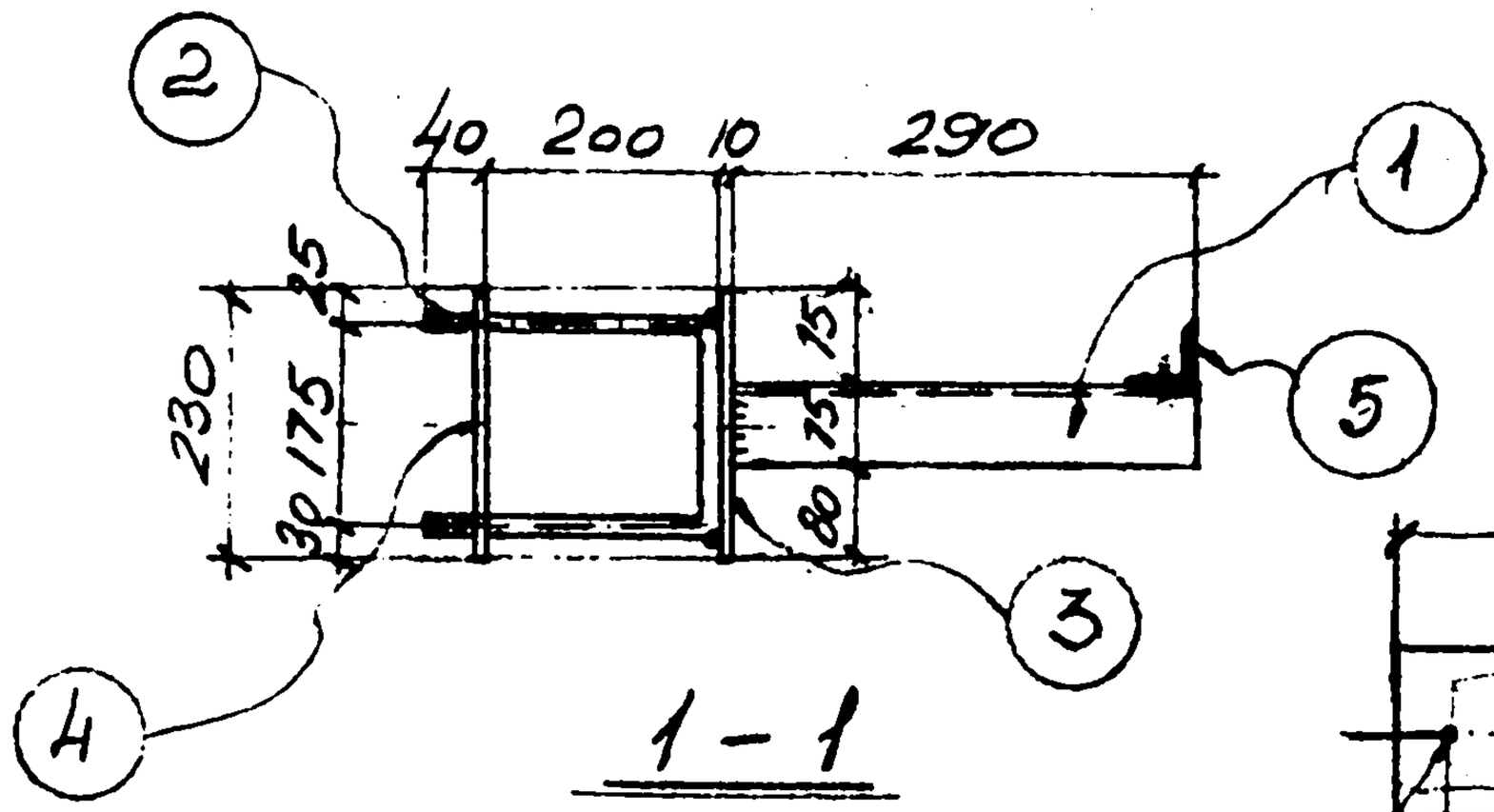

1 – 1

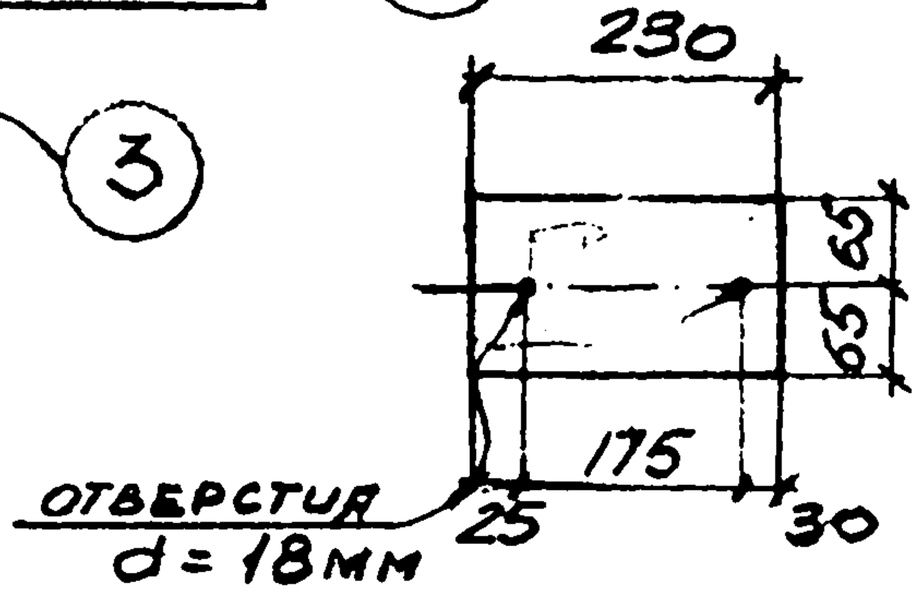

Деталь позиции „4"

Спецификация стали на одну штуку каждой марки

Материал: сталь 3кп с расчетным сопротивлением Ra = 2100

Марка	N поз.	Сечение	Длина мм	К-во т	К-во н	Вес в кг 1 дет	Вес в кг всех	Вес в кг марки	Примечание
ОП-2	1	∠75×6	290	1		2.0	2.	8	
	2	⌀16	655	1		1.0	1		
	3	−130×10	230	1		2.3	2.		
	4	−130×10	230	1		2.3	2		
	5	∠90×6	150	1		0.8	1		
ОП-2а		Позиции 1÷5 по ОП-2					8	8.	

Госстрой СССР ХАРЬКОВСКИЙ ПРОМСТРОЙНИИПРОЕКТ	Чертежи повторного применения: Узлы стальных конструкций	Лестницы пожарные высотой до 30м	Серия КЛ 52-02
	Марки ОП-2; ОП-2а.		Лист 35

Разработал Котенко
Проверил Ярцева
Исполн. Ульянич
Рапота Талюпа
Нач. отд. Гл. спец. Дата выпуска 1969г.

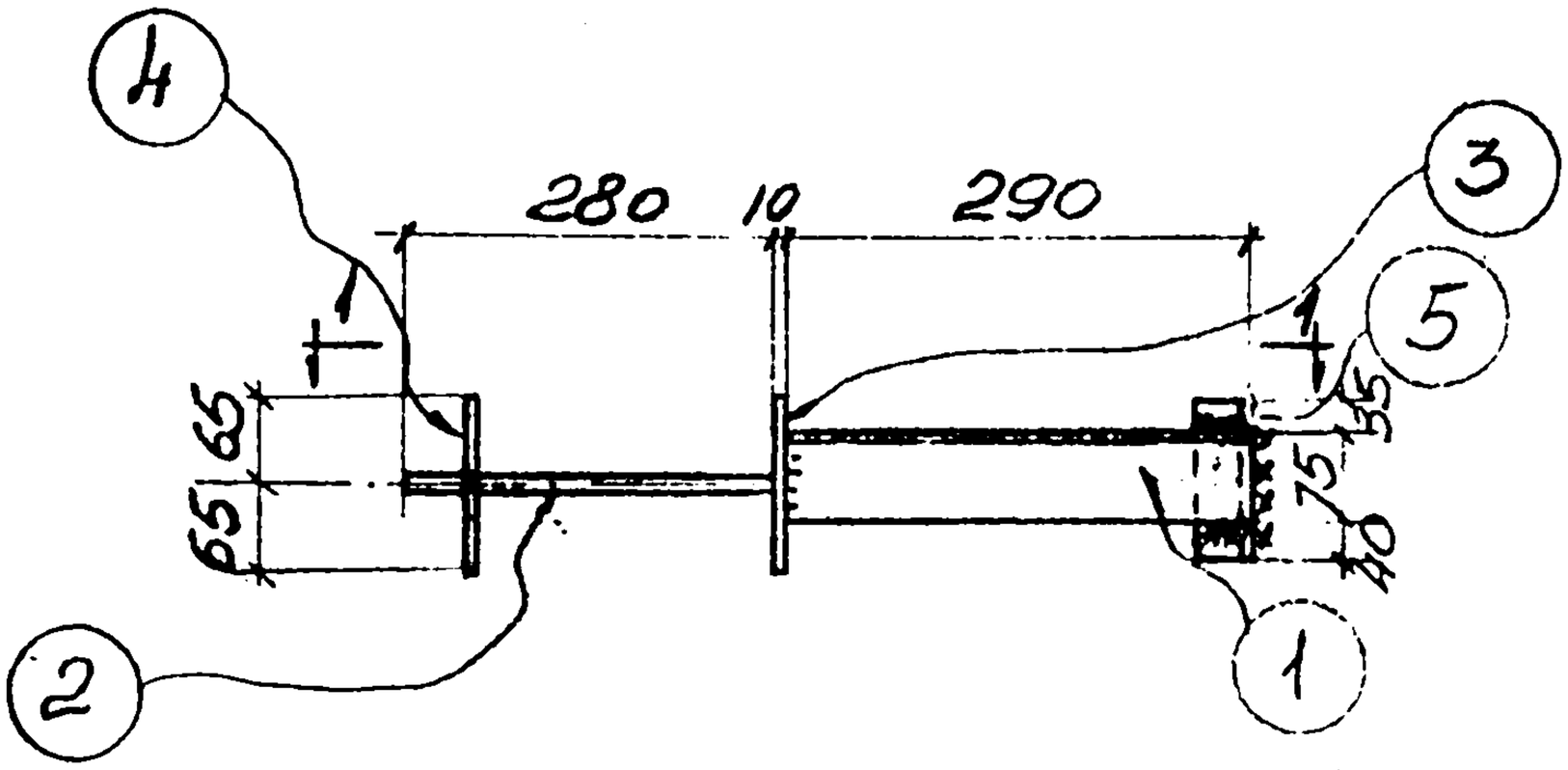

ОП-3; ОП-3а (ЗЕРКАЛЬНО)

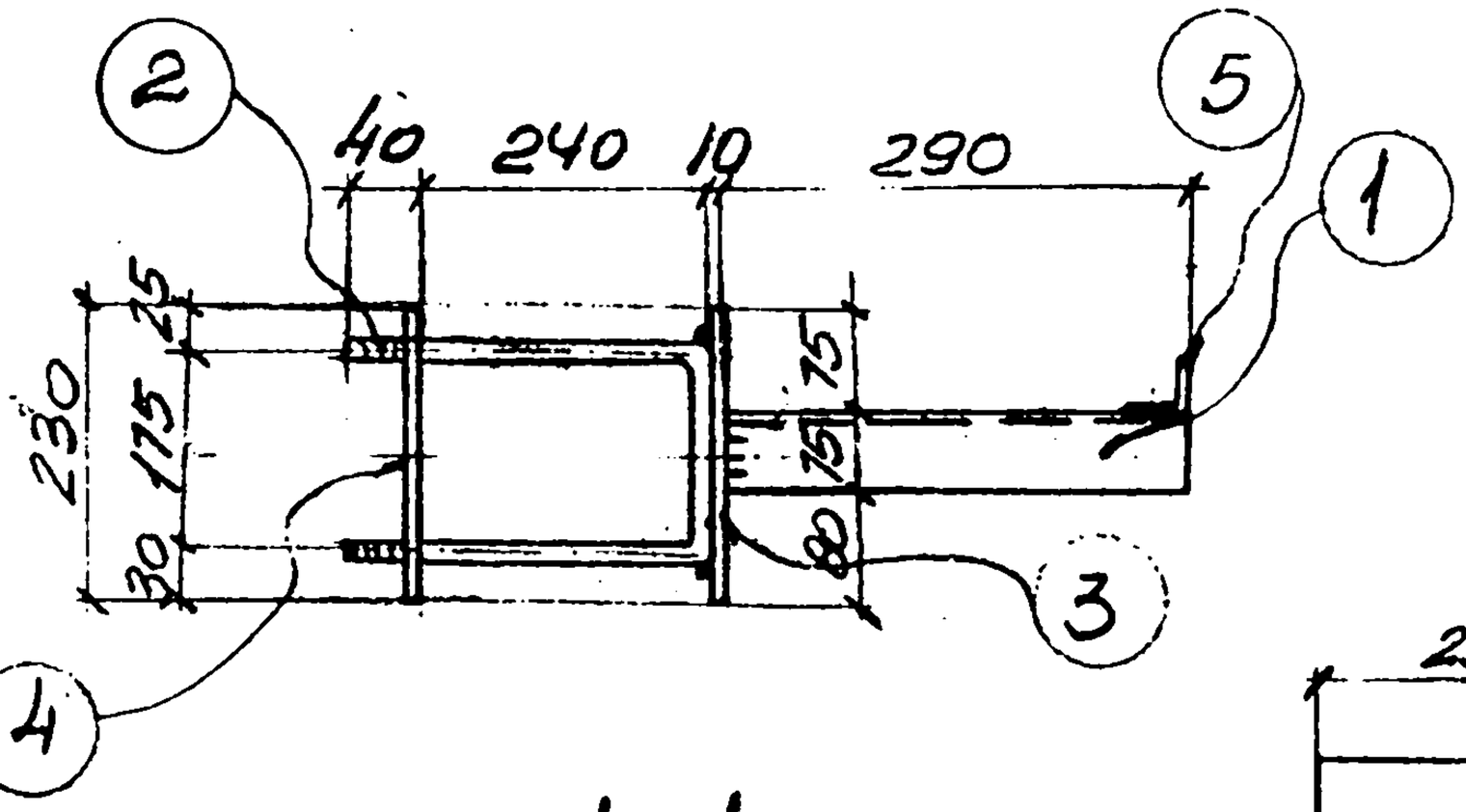

1-1

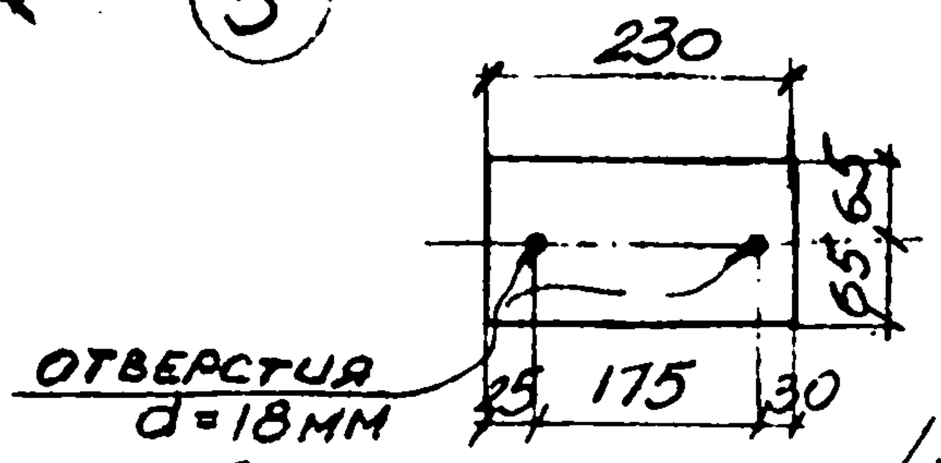

Деталь позиции „4"

Спецификация стали на одну штуку каждой марки

Материал: сталь 3кп с расчетным сопротивлением Ra = 2100 кг/см²

Марка	N поз.	Сечение	Длина мм	К-во т	К-во н	Вес в кг 1 дет.	Вес в кг всех	Вес в кг марки	Примечание
ОП-3	1	L 75×6	290	1		2.0	2	8	
	2	⌀16	735	1		1.2	1		
	3	-130×10	230	1		2.3	2		
	4	-130×10	230	1		2.3	2		
	5	L 80×6	150	1		0.8	1		
ОП-3а		Позиции	1÷5	по	ОП-3		8	8	

Госстрой СССР ХАРЬКОВСКИЙ ПРОМСТРОЙНИИПРОЕКТ	Чертежи повторного применения: Узлы стальных конструкций	Лестницы пожарные высотой до 30 м	Серия КЛ 52-02
	Марки ОП-3; ОП-3а		Лист 36

Нач. отд. Гл. спец. Дата выпуска 1969 г. Разработал Проверил Исполнит. Котенко Ярцева Ульянину

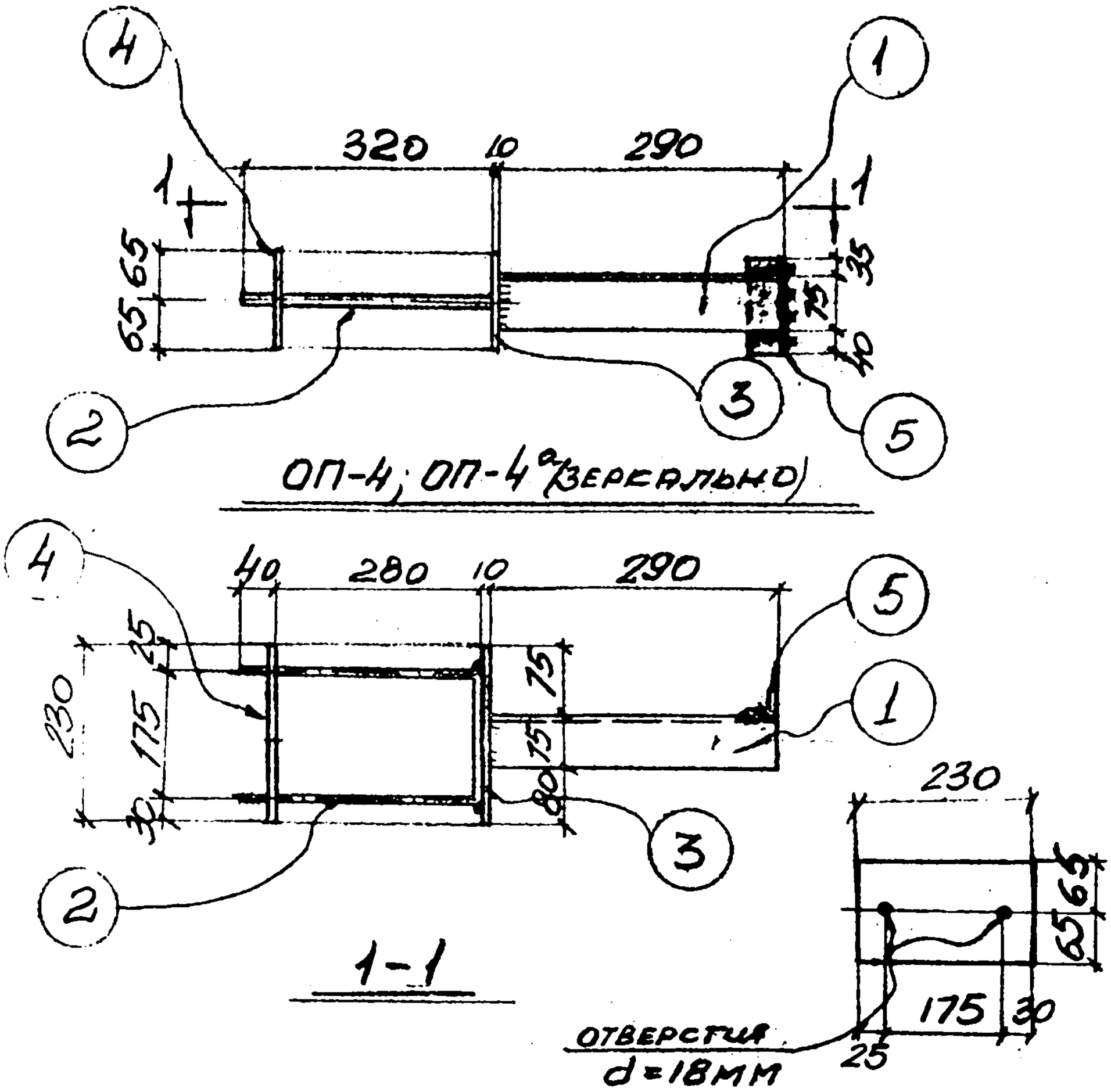

Спецификация стали на одну штуку каждой марки

Материал: сталь 3кп с расчетным сопротивлением $R_a = 2100$ кг/см²

Марка	N поз	Сечение	Длина мм	К-во т	К-во н	Вес в кг 1 дет.	Вес в кг всех	Вес в кг марки	Примечание
ОП-4	1	L75×6	290	1		2.0	2	8	
	2	Ø16	815	1		1.3	1		
	3	-130×10	230	1		2.3	2		
	4	-130×10	230	1		2.3	2		
	5	L90×6	150	1		0.8	1		
ОП-4а		Позиции	1÷5	по	ОП-4		8	8	

Госстрой СССР ХАРЬКОВСКИЙ ПРОМСТРОЙНИИПРОЕКТ	Чертежи повторного применения: Узлы стальных конструкций	Лестницы пожарные высотой до 30м	Серия КЛ 52-02
	Марки ОП-4; ОП-4а		Лист 37

Рук. группы Капитульский
Разработал Котенко
Проверил Ярцева
Исполнит. Ульянич
Нач. отд. Рапотн
Гл. спец. Талюпа
Дата выпуска 1969г.

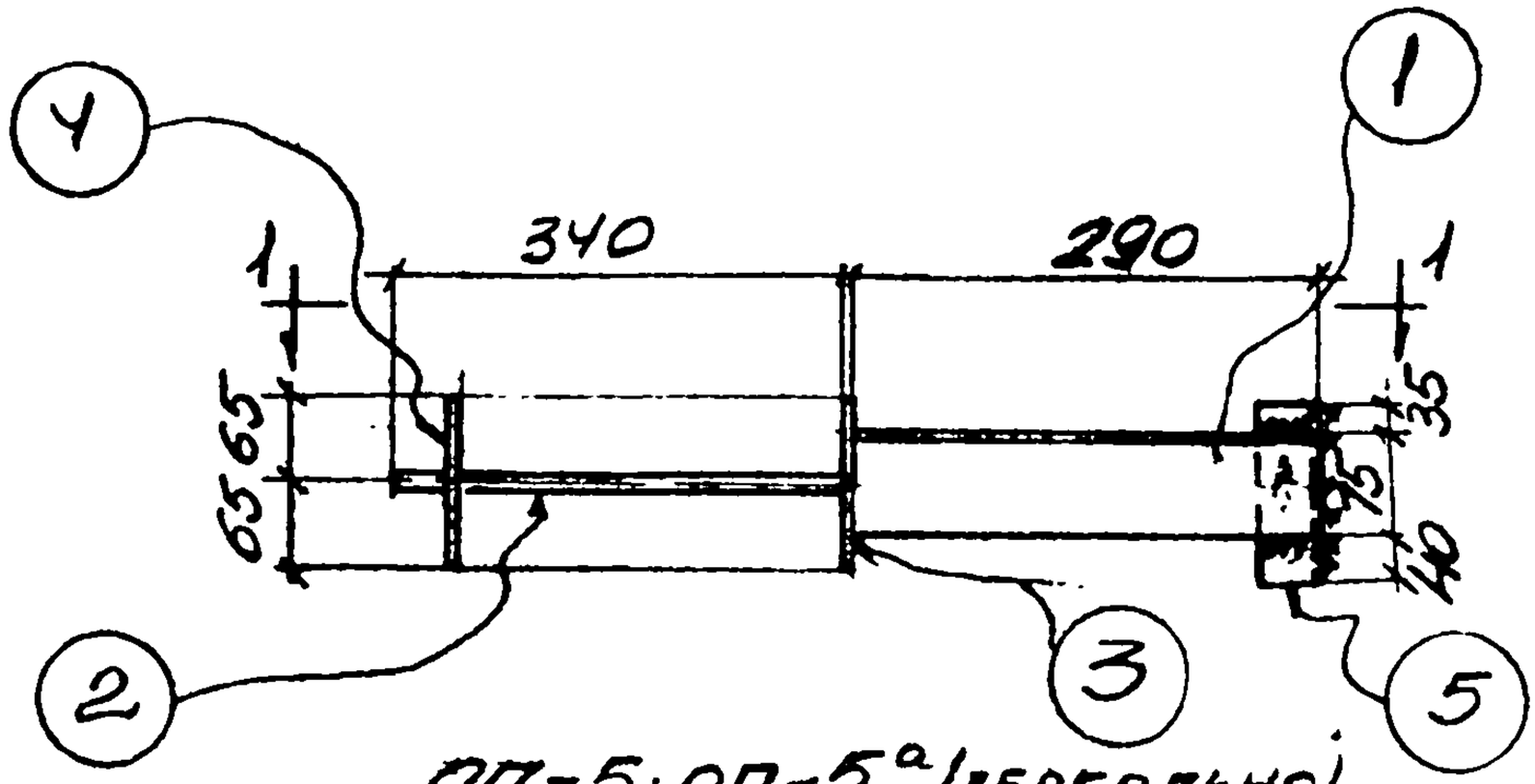

ОП-5; ОП-5а (зеркально)

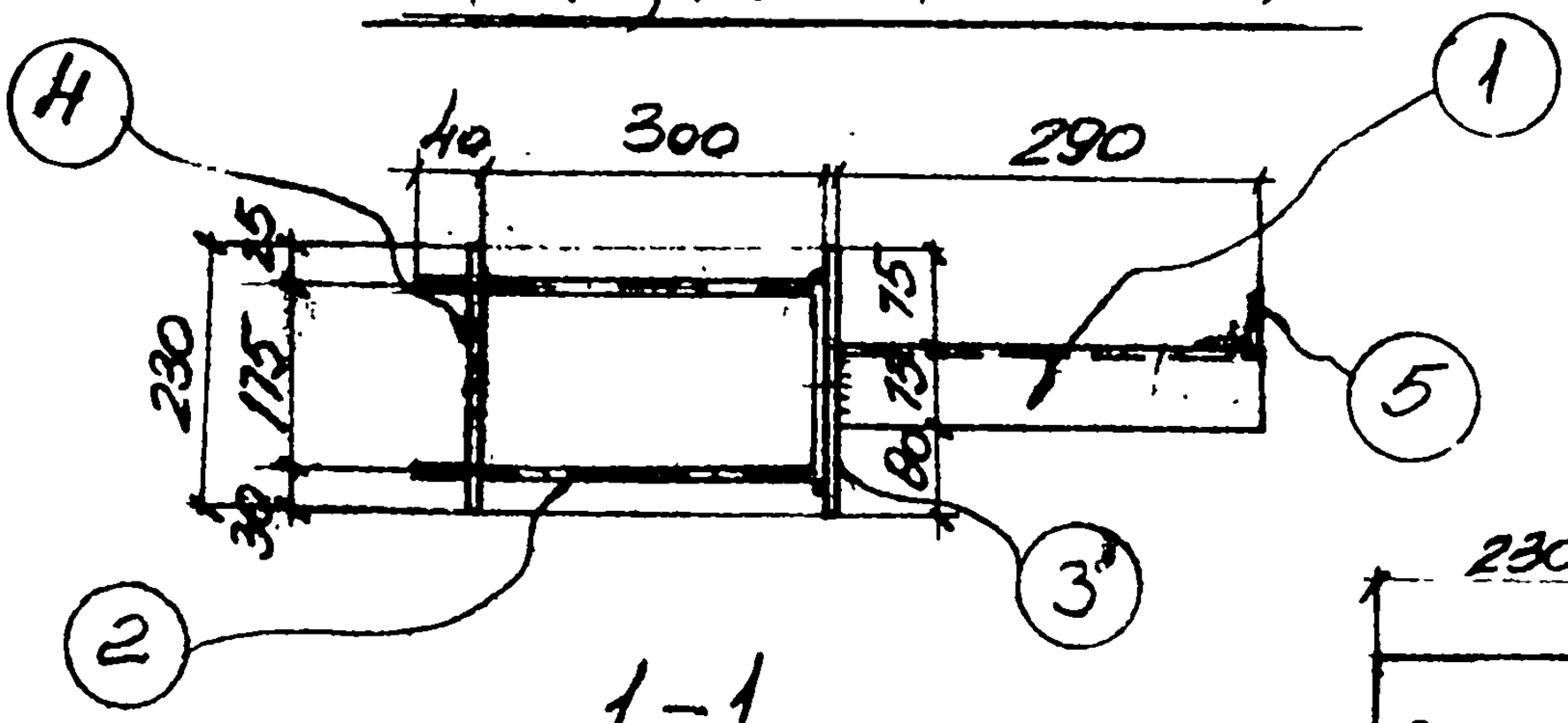

1-1

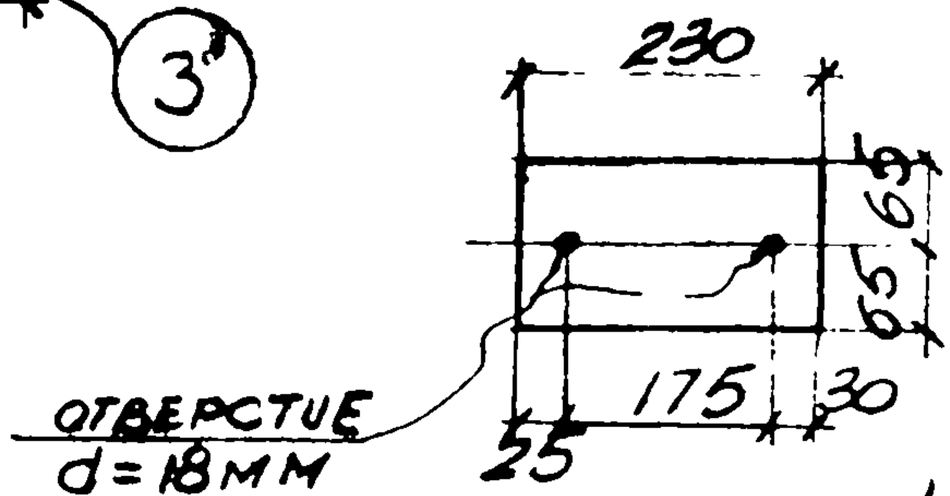

Деталь позиции 4

Спецификация стали на одну штуку каждой марки

Материал сталь 3кп с расчетным сопротивлением Ra = 2100

Марка	N поз.	Сечение	Длина мм	К-во т	К-во н	Вес в кг 1 дет	Вес в кг всех	Вес в кг марки	Примечание
ОП-5	1	L75×6	290	1		2.0	2	8	
	2	⌀ 16	855	1		1.4	1		
	3	-130×10	230	1		2.3	2		
	4	-130×10	230	1		2.3	2		
	5	L30×6	150	1		0.8	1		
ОП-5а		Позиции	1÷5	по	ОП	-5	8	8	

Госстрой СССР ХАРЬКОВСКИЙ ПРОМСТРОЙНИЙ ПРОЕКТ	Чертежи повторного применения: Узлы стальных конструкций	Лестницы пожарные высотой до 30м	Серия КЛ 52-02
	Марки ОП-5; ОП-5а		Лист 38

Гл. спец. Талюпа
Дата выпуска 1969 г.
Проверил. Ярцева
Исполн. Ульянич

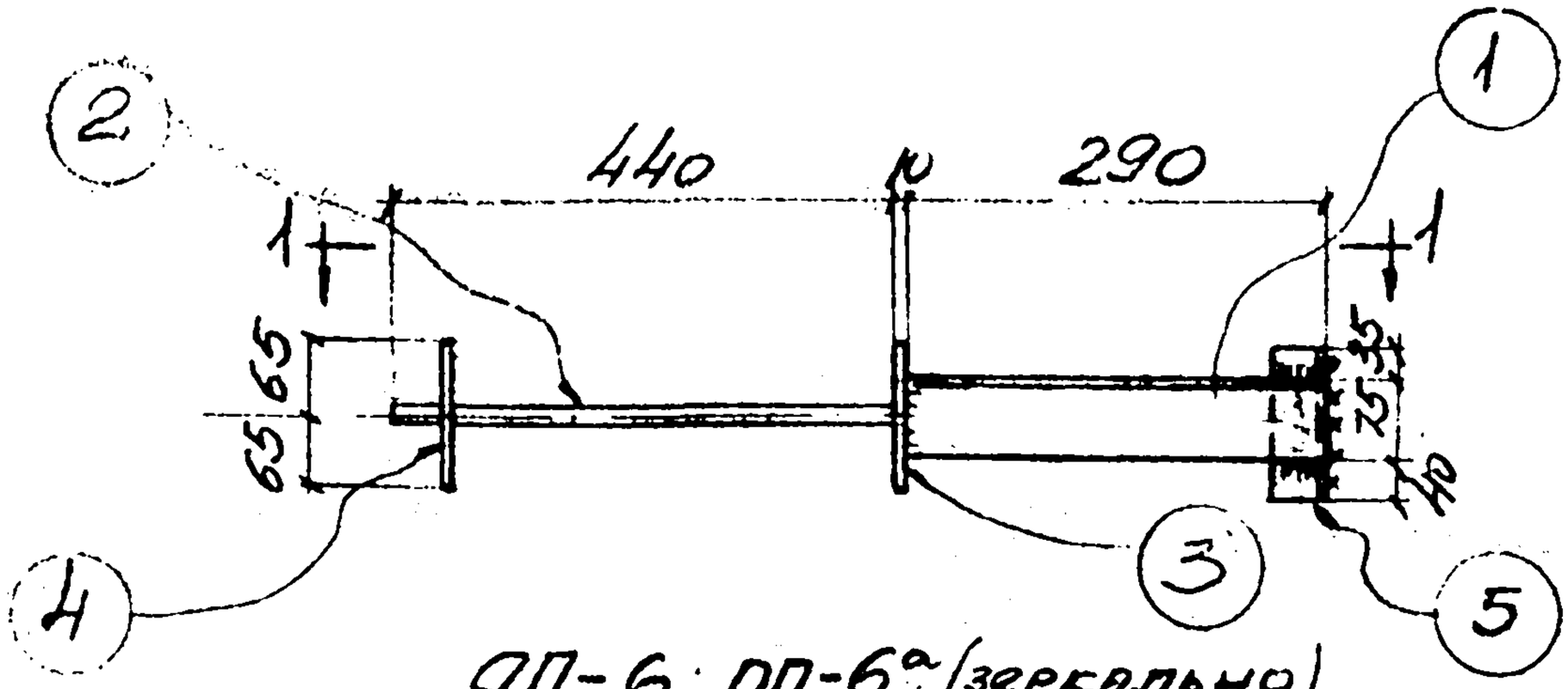

ОП-6; ОП-6а (зеркально)

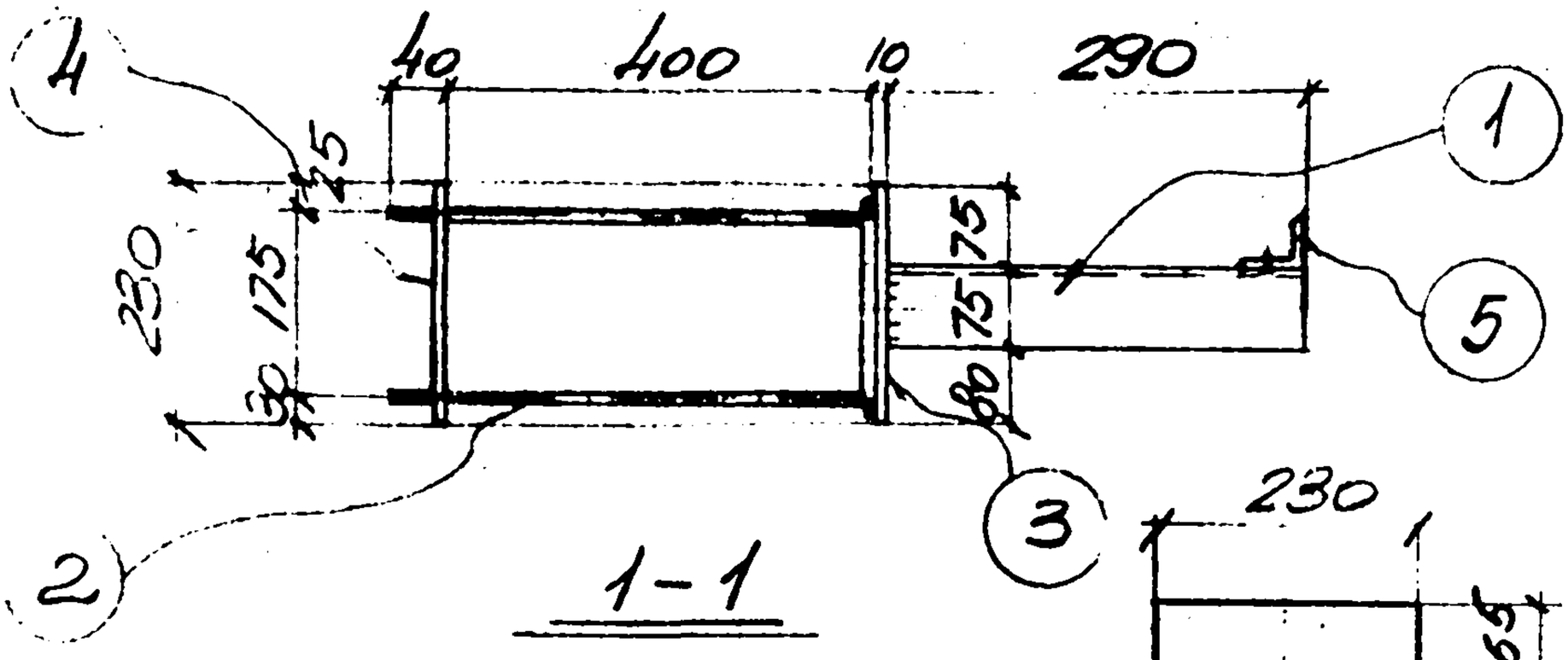

1-1

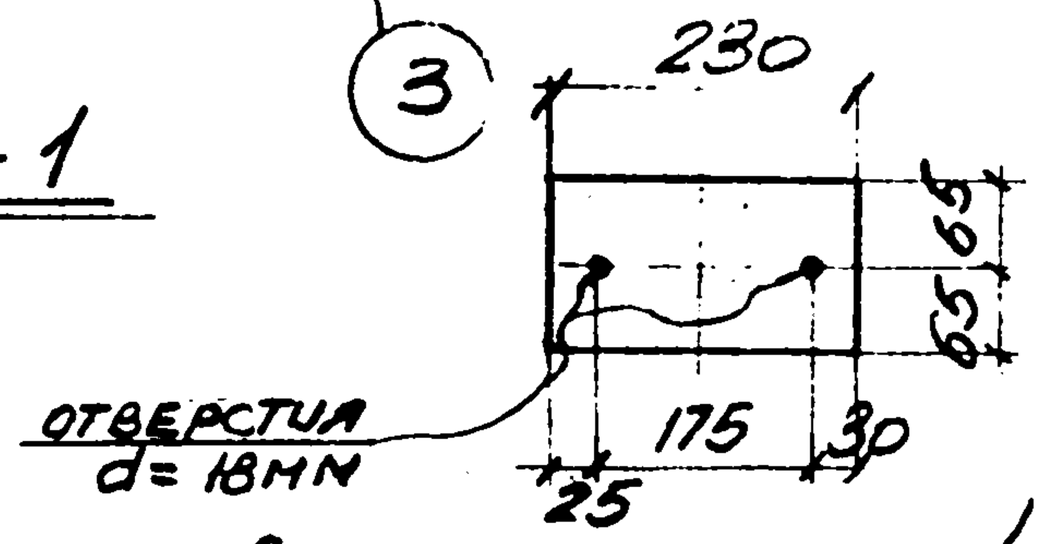

Деталь позиции 4

Спецификация стали на одну штуку каждой марки

Материал: сталь 3сп с расчетным сопротивлением Ra=2100

Марка	N поз	Сечение	Длина мм	К-во т	К-во н	Вес в кг 1 дет.	Вес в кг все	Вес в кг марки	Примечание
ДП-6	1	L 75×6	290	1		2.0	2	9	
	2	⌀16	1055	1		1.7	2		
	3	-130×10	230	1		2.3	2		
	4	-130×10	230	1		2.3	2		
	5	L 90×6	150	1		0.8	1		
ДП-6		Позиции	1÷5	по	ДП-6		9	9	

Госстрой СССР ХАРЬКОВСКИЙ ПРОМСТРОЙНИИПРОЕКТ	ЧЕРТЕЖИ ПОВТОРНОГО ПРИМЕНЕНИЯ		СЕРИЯ
	Узлы стальных конструкций	Лестницы пожарные высотой до 30м	КЛ 52-02
	Марки ДП-6; ДП-6а.		ЛИСТ 39

Котенко, Ярцев, Улянин, Исполн., 1969г.

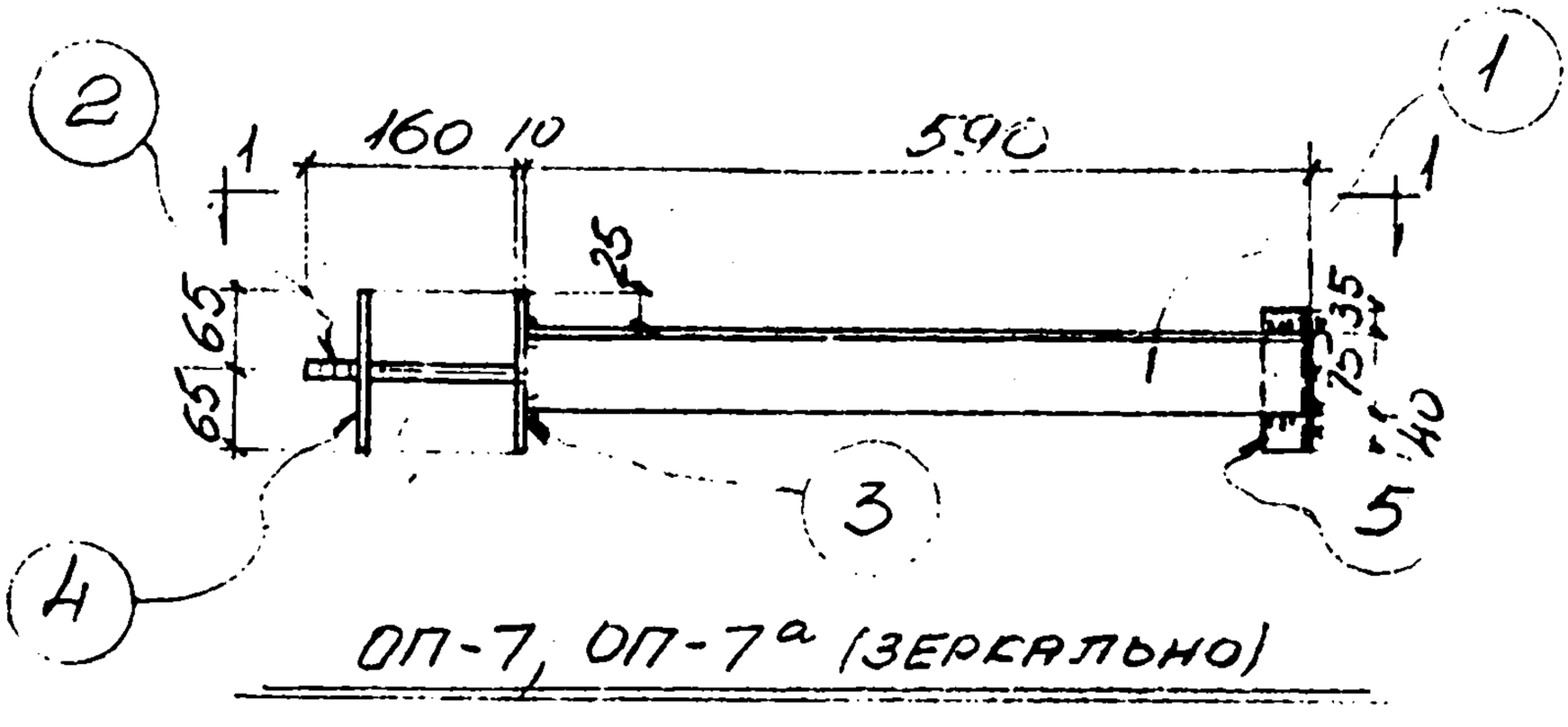

ОП-7, ОП-7а (ЗЕРКАЛЬНО)

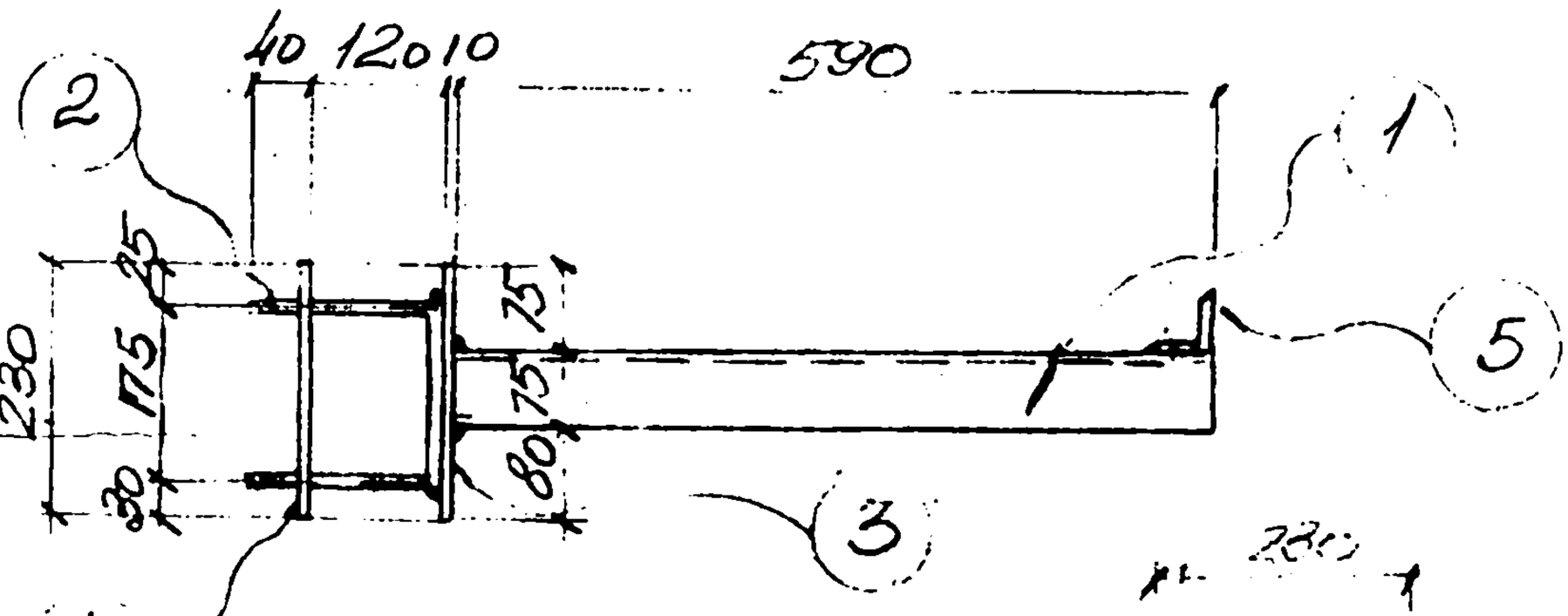

1–1

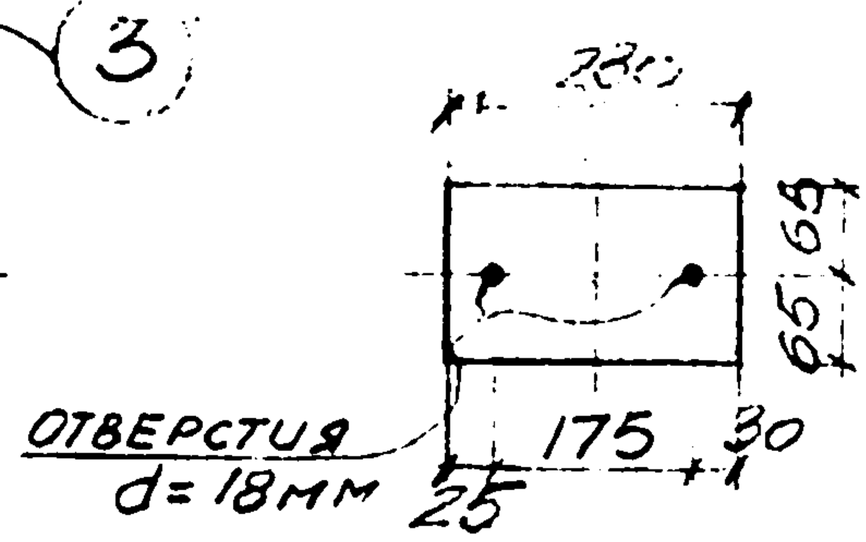

Деталь позиции 4

Спецификация стали на одну штуку каждой марки

Материал: сталь 3 кп с расчетным сопротивлением Ra = 2100 кг/см²

Марка	N поз.	Сечение	Длина мм	К-во Т	К-во Н	Вес в кг 1 дет.	Вес в кг всех	Вес в кг марки	Примечание
ОП-7	1	∠75×6	590	1		4.1	4	10	
	2	⌀16	495	1		0.8	1		
	3	−130×10	230	1		2.3	2		
	4	−130×10	230	1		2.3	2		
	5	∠90×6	150	1		0.8	1		
ОП-7а		Позиции	1÷5	по ОП-7			10	10	

Госстрой СССР ХАРЬКОВСКИЙ ПРОМСТРОЙНИИПРОЕКТ	Чертежи повторного применения: Узлы стальных конструкций	Лестницы пожарные высотой до 30м	Серия КЛ 52-02
	Марки ОП-7 ОП-7а		Лист 40

Гл. спец. Талюпа
Дата выпуска 1969 г.
Разработал Котенко
Проверил Ярцева
Исполн. Ульянич

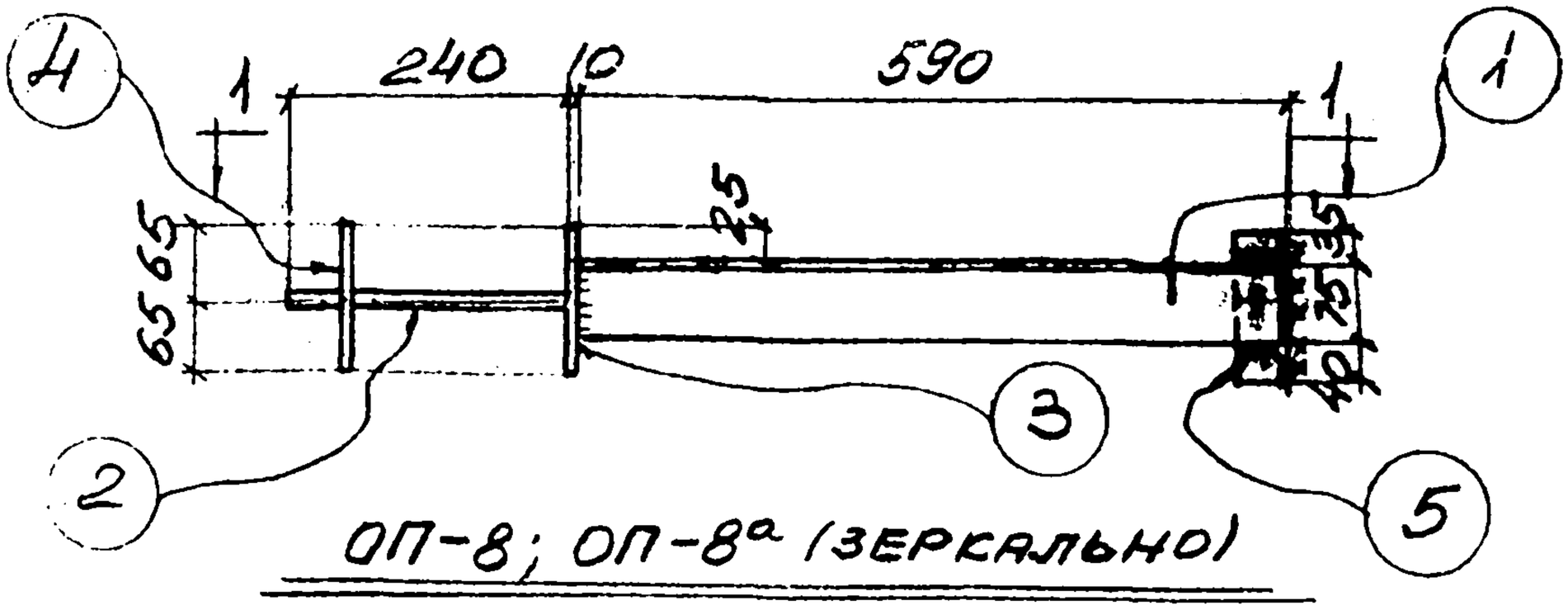

ОП-8; ОП-8а (ЗЕРКАЛЬНО)

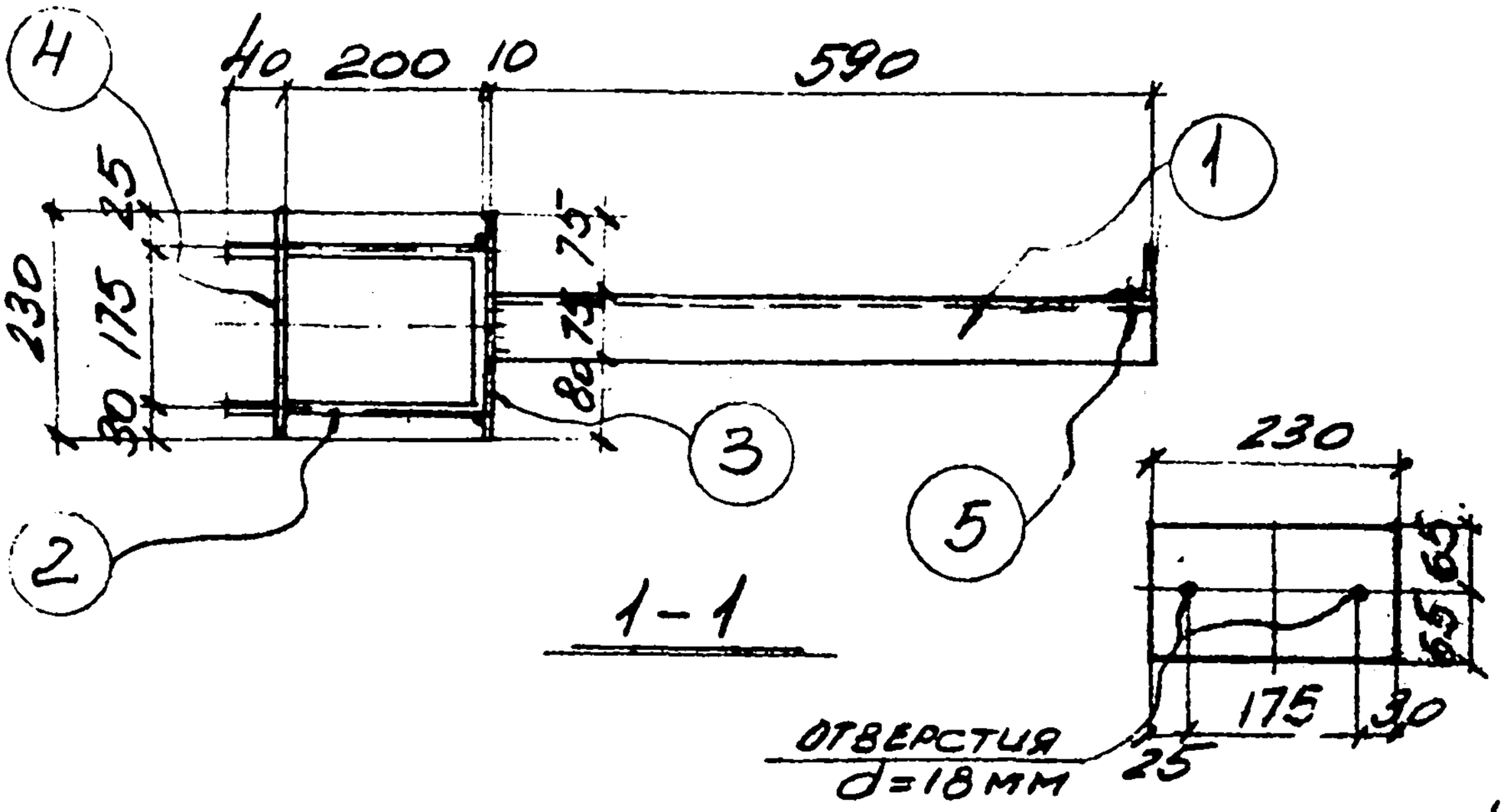

1-1

Деталь позиции 4

Спецификация стали на одну штуку каждой марки

Материал: сталь 3кл с расчетным сопротивлением Ra=2100

Марка	N поз.	Сечение	Длина мм	К-во т	К-во н	Вес в кг 1 дет.	Вес в кг всех	Вес в кг марки	Примечание
ОП-8	1	L75×6	590	1		4.1	4.	10	
	2	⌀16	655	1		1.05	1.		
	3	-130×10	230	1		2.3	2		
	4	-130×10	230	1		2.3	2		
	5	L99×6	150	1		0.8	1.		
ОП-8а		Позиции	1÷5	по	ОП-8		10.	10.	

Гл. спец. Талюпа
Дата выпуска 1969г.
Проверил Ярцева
Исполн. Ульянич

Госстрой СССР
ХАРЬКОВСКИЙ ПРОМСТРОЙНИИПРОЕКТ

Чертежи повторного применения
Узлы стальных конструкций
Лестницы пожарные высотой до 30 м

Марки ОП-8; ОП-8а.

Серия КЛ 52-02
Лист 41

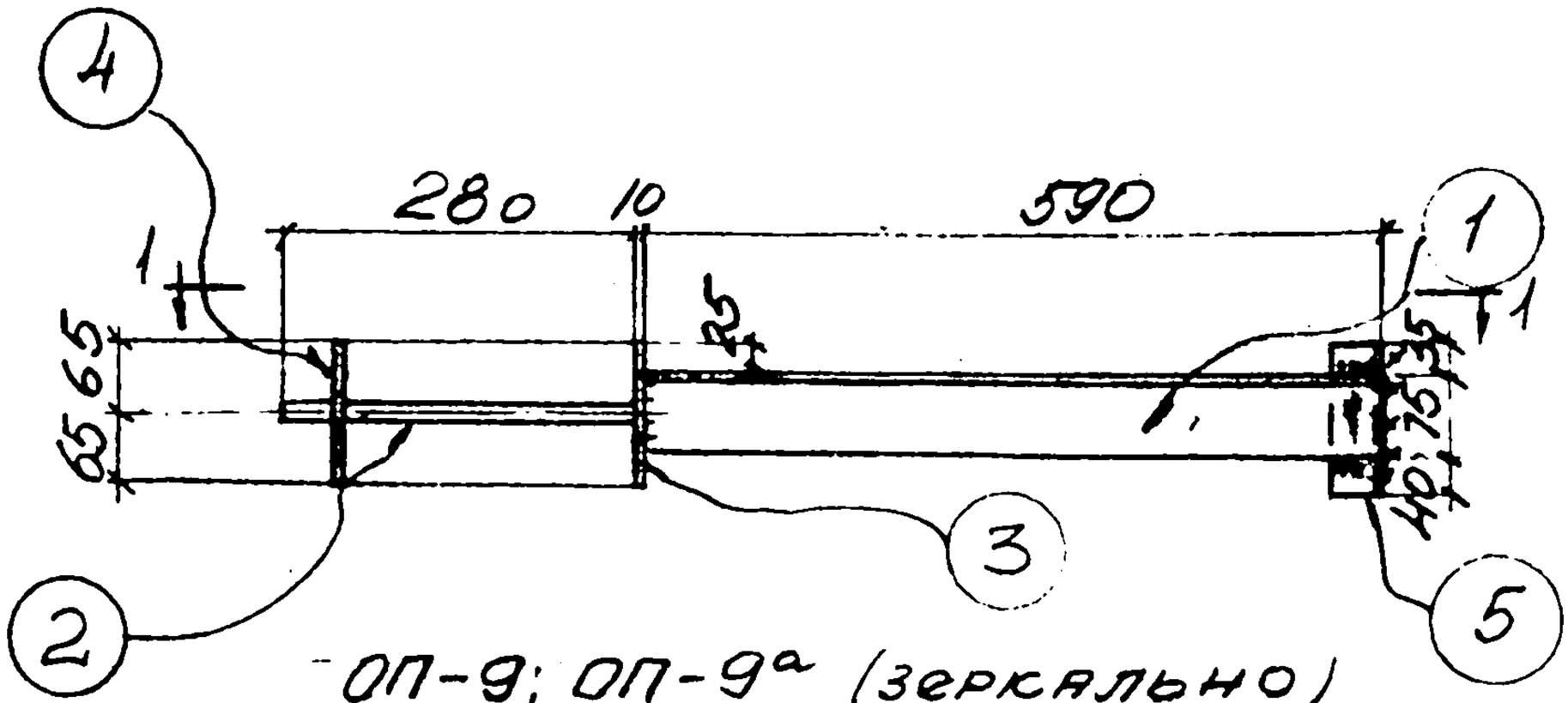

ОП-9; ОП-9а (зеркально)

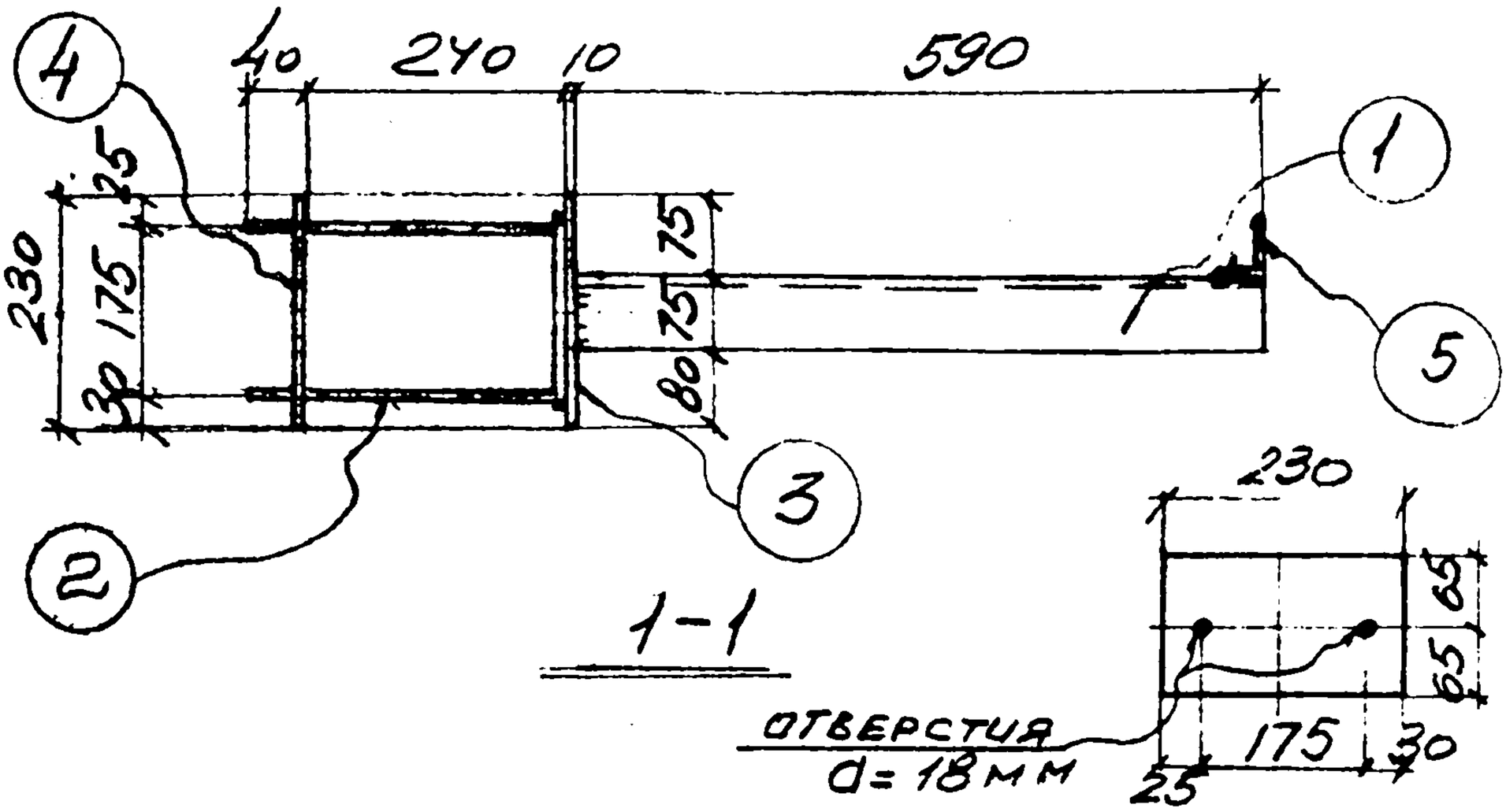

1-1

Деталь позиции 4

Спецификация стали на одну штуку каждой марки

Материал: сталь 3кп с расчетным сопротивлением Ra=2100

Марка	N поз.	Сечение	Длина мм	К-во т	К-во н	Вес в кг 1 дет.	Вес в кг всех	Вес в кг марки	Примечание
ОП-9	1	L75×6	590	1		4.1	4	10	
	2	Ø16	735	1		1.2	1		
	3	-130×10	230	1		2.3	2		
	4	-130×10	230	1		2.3	2		
	5	L90×6	150	1		0.8	1		
ОП-9а		Позиции	1÷5	по	ОП	4	10	10	

Госстрой СССР ХАРЬКОВСКИЙ ПРОМСТРОЙНИЙПРОЕКТ	Чертежи повторного применения: Узлы стальных конструкций	Лестницы пожарные высотой до 30м	Серия КЛ 52-02
	Марки ОП-9; ОП-9а		Лист 42

Нач. отд. Гл. спец. Дата выпуска 1968г. Разработал Проверил Исполн. Котенко Ярцева Ульянину

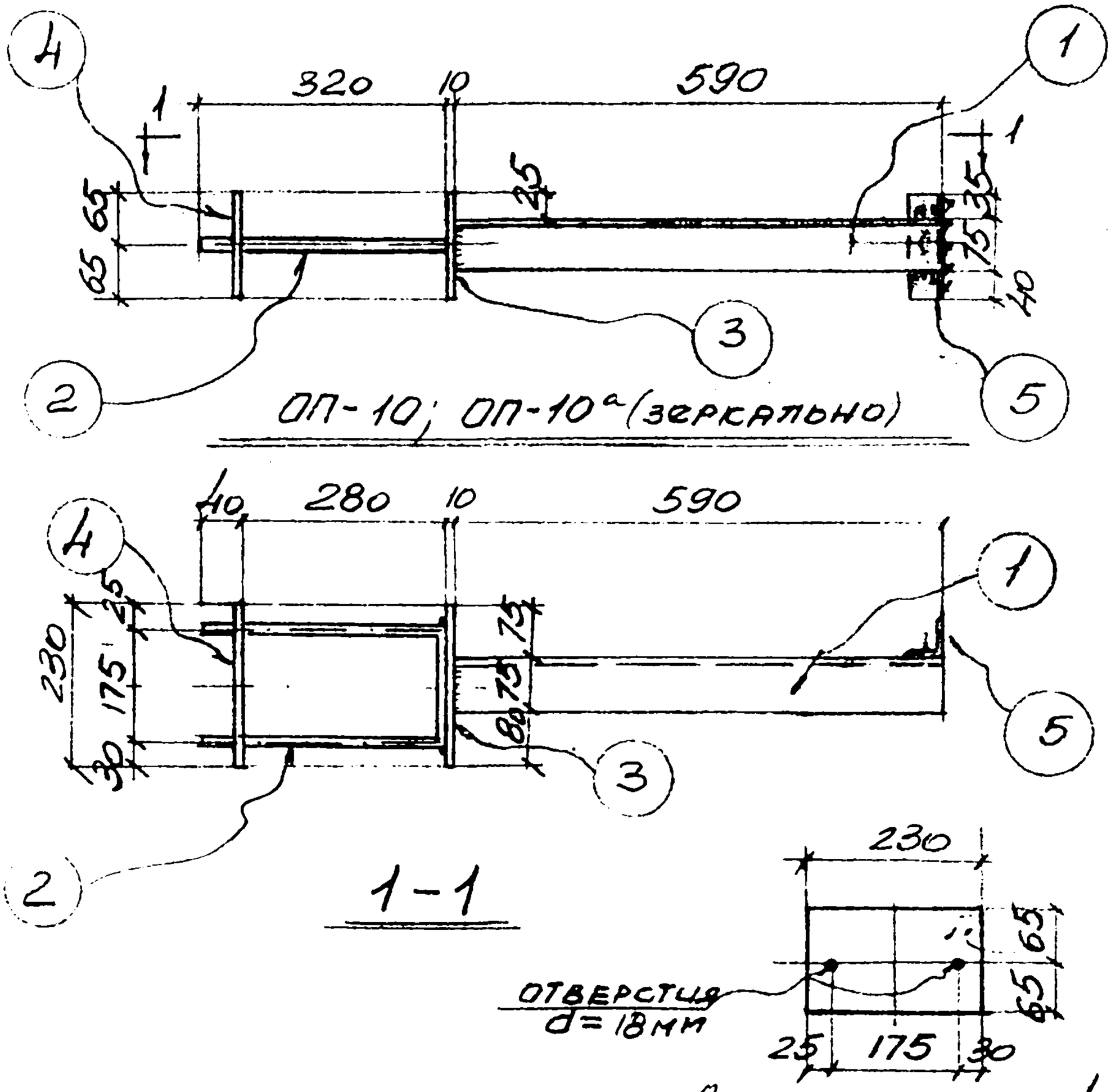

Спецификация стали на одну штуку каждой марки

Материал: сталь 3кп с расчетным сопротивлением Ra=2100

Марка	N 1103	Сечение	Длина мм	К-во т	К-во н	Вес в кг 1 дет.	Вес в кг всех	Вес в кг марки	Примечание
ОП-10	1	L75x6	590	1		4.1	4	10	
	2	Ø16	815	1		1.3	1		
	3	-130x10	230	1		2.3	2		
	4	-130x10	230	1		2.3	2		
	5	L90x6	150	1		0.8	1		
ОП-10а		Позиции	1÷5	по	ОП-10		10.	10	

Госстрой СССР ХАРЬКОВСКИЙ ПРОМСТРОЙНИИПРОЕКТ	Чертежи повторного применения: Узлы стальных конструкций	Лестницы пожарные высотой до 30м	Серия КЛ 52-02
	Марки ОП-10; ОП-10а.		Лист 43

Разработал Котенко
Проверил Ярцева
Исполн. Ульянич
Инж. отд. Капотн
Гл. спец. Талюпа
Дата выпуска 1969г.

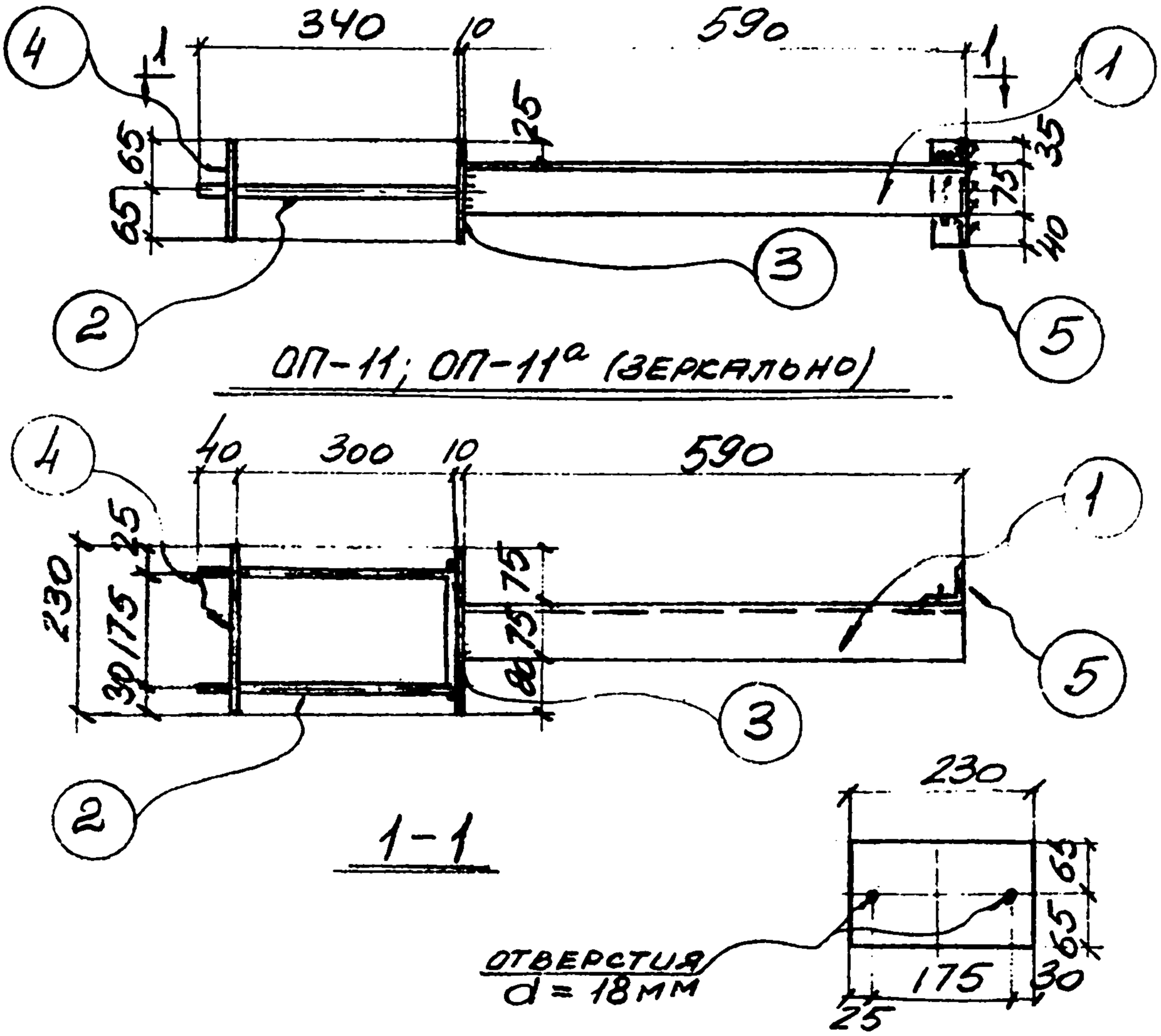

Спецификация стали на одну штуку каждой марки

Материал: сталь 3кп с расчетным сопротивлением Ra = 2100

Марка	N поз.	Сечение	Длина мм	К-во т	К-во н	Вес в кг 1 дет.	Вес в кг всех	Вес в кг марки	Примечание
ОП-11	1	L75×6	590	1		4.1	4.	10	
	2	ф16	855	1		1.4	1.		
	3	-130×10	230	1		2,3	2		
	4	-130×10	230	1		2.3	2.		
	5	L90×6	150	1		0,8	1.		
ОП-11а		Позиции	1÷5	по	ОП-11		10.	10	

Госстрой СССР ХАРЬКОВСКИЙ ПРОМСТРОЙНИИПРОЕКТ	Чертежи повторного применения: Узлы стальных конструкций	Лестницы пожарные высотой до 30м	Серия КЛ 52-02
	Марки ОП-11; ОП-11а.		Лист 44

Разработал Котенко
Проверил Ярцева
Исполн. Ульянич
Нач. отд. Рапота
Гл. спец. Талюпа
Дата выпуска 1969г.

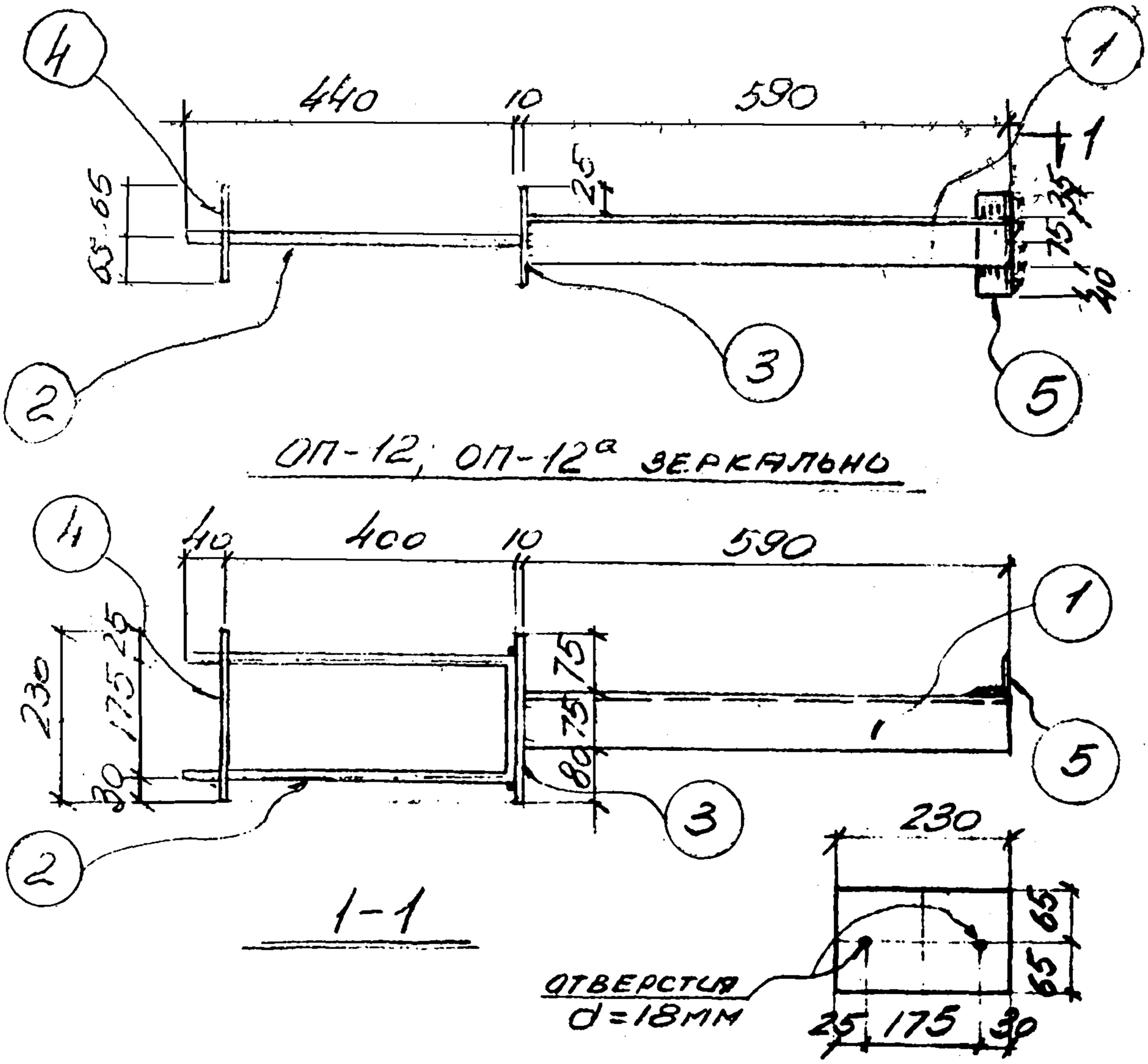

Спецификация стали на одну штуку каждой марки

Материал: сталь 3кп с расчетным сопротивлением Ra = 2100

Марка	N поз.	Сечение	Длина мм	К-во т	К-во н	Вес в кг 1 дет.	Вес в кг всех	Вес в кг марки	Примечание
ОП-12	1	L75×6	590	1		4,1	4	11	
	2	⌀16	1055	1		1,7	2		
	3	-130×10	230	1		2,3	2		
	4	-130×10	230	1		2,3	2		
	5	L90×6	150	1		0,8	1		
ОП-12а		Позиции	1÷5	по	ОП-12а		11	11	

Госстрой СССР ХАРЬКОВСКИЙ ПРОМСТРОЙНИИПРОЕКТ	Чертежи повторного применения: Узлы стальных конструкций	Лестницы пожарные высотой до 30м	Серия КЛ 52-02
	Марки ОП-12; ОП-12а		Лист 45

Разработал: Котенко
Проверил: Ярцева
Исполн.: Ульянину
Рапота
Талюпа
Нач. отд.
Гл. спец.
Дата выпуска 1969 г.

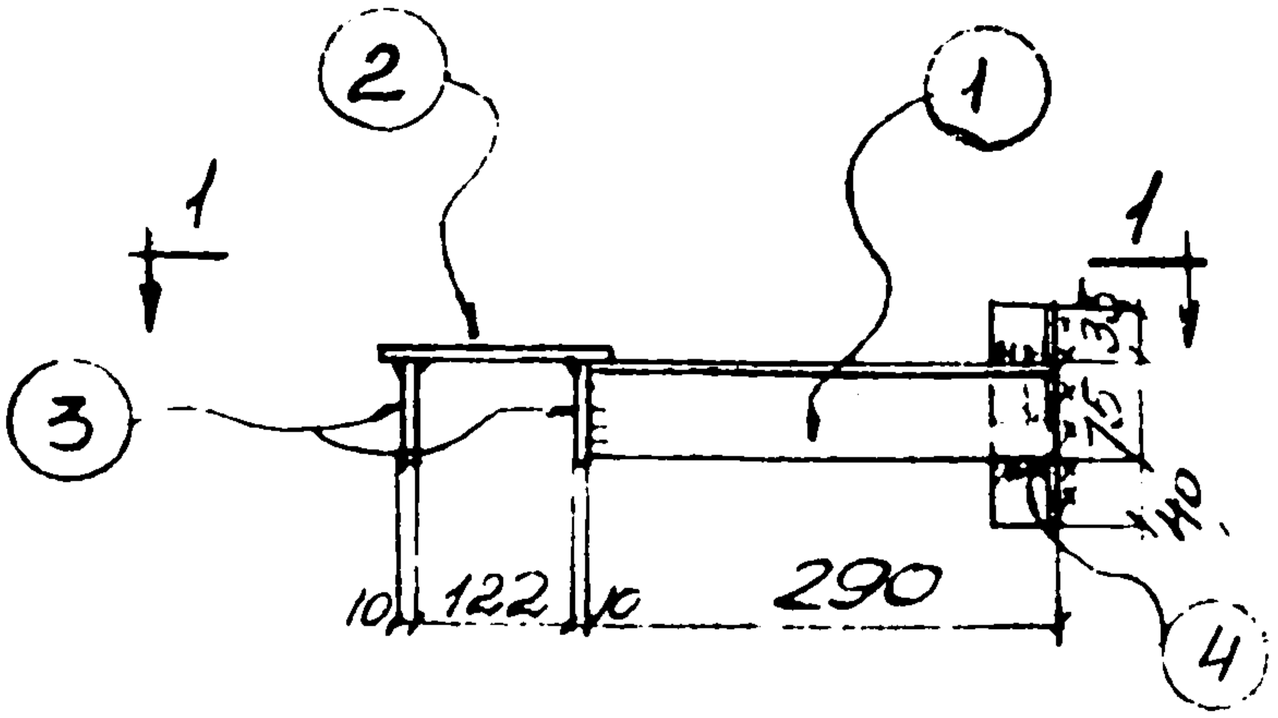

ОП-13, ОП-15а (ЗЕРКАЛЬНО)

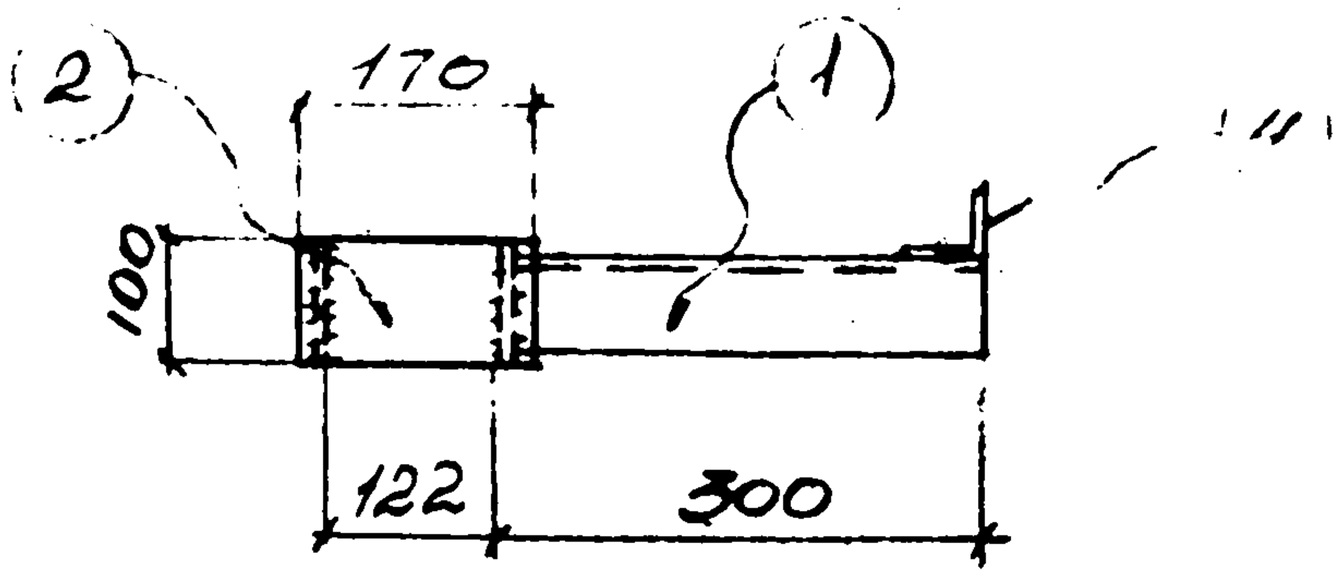

1-1

Спецификация стали на одну штуку каждой марки

Материал: сталь 3кп с расчетным сопротивлением Ra=2100

Марка	N поз.	Сечение	Длина MN	К-во Т	К-во Н	Вес в кг 1 дет.	Вес в кг всех	Вес в кг марки	Примечание
ОП-13	1	∠75×6	290	1		2,0	2	5	
	2	−100×10	170	1		1,3	1		
	3	−80×10	100	2		0,6	1		
	4	∠90×6	150	1		0,8	1		
ОП-13а		Позиции	1÷4	по	ОП-13		5	5	

Госстрой СССР ХАРЬКОВСКИЙ ПРОМСТРОЙНИИПРОЕКТ	Чертежи повторного применения: Узлы стальных конструкций	Лестницы пожарные высотой до 30м	Серия КЛ52-02
	Марки ОП-13; ОП-13а		Лист 46

Гл. спец. Талюпа
Дата выпуска 1969 г.
Проверил Ярцева
Исполн. Ульянич

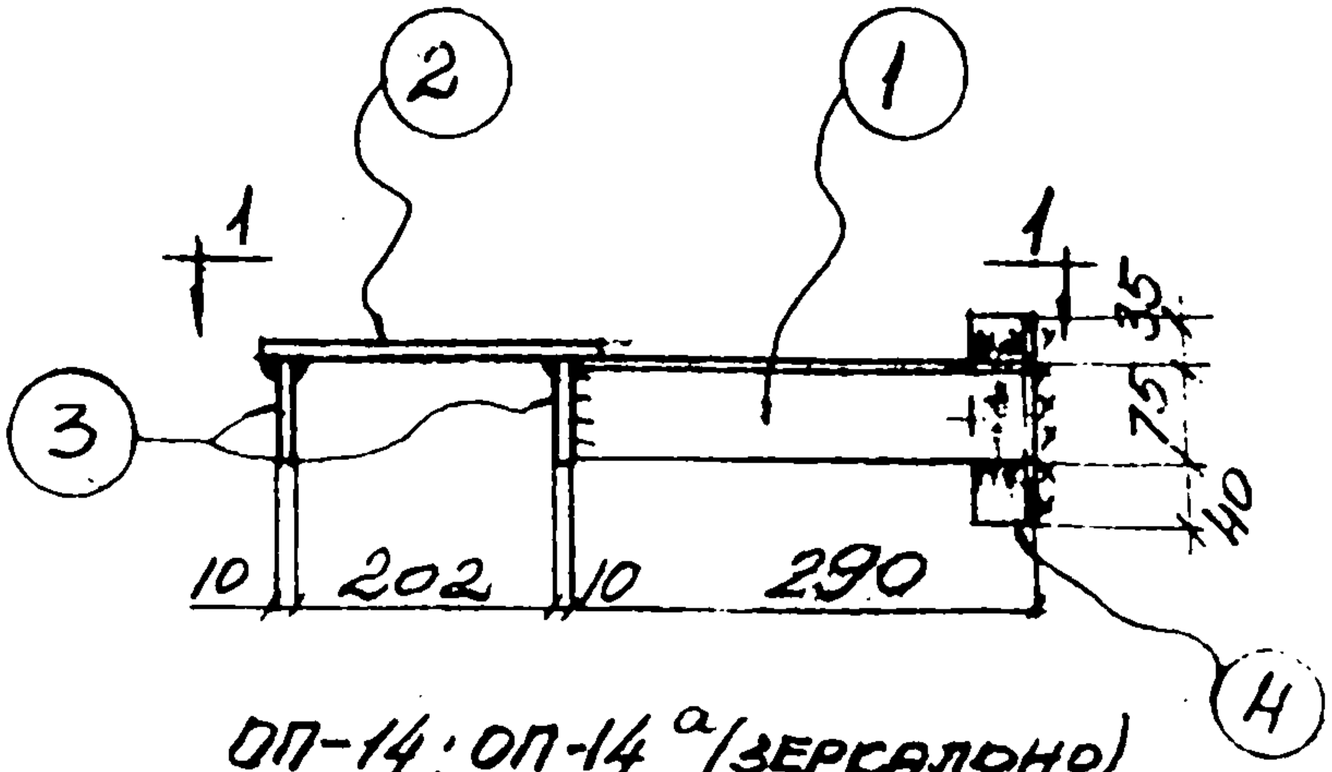

ОП-14; ОП-14а (ЗЕРКАЛОНО)

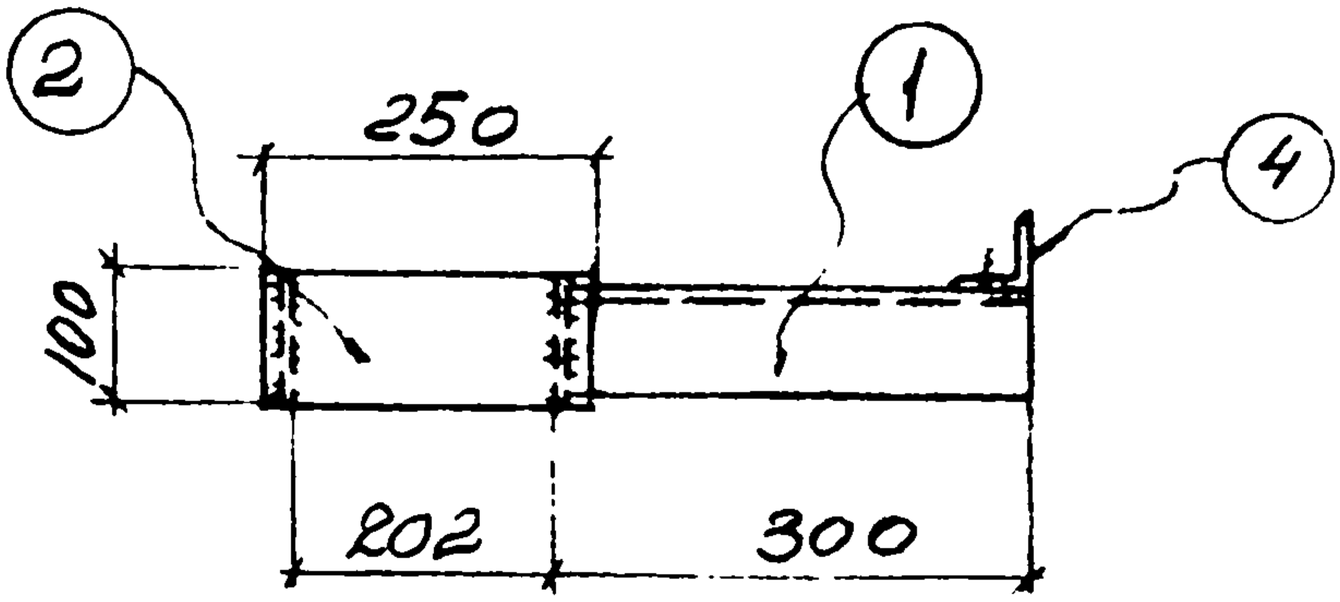

1-1

Спецификация стали на одну штуку каждой марки

Материал: сталь 3кп с расчетным сопротивлением Ra=2100

Марка	N поз.	Сечение	Длина мм	К-во т	К-во н	Вес в кг 1дет.	Вес в кг всех	Вес в кг марки	Примечание
ОП-14	1	L 75×6	290	1		2.0	2	6	
	2	-100×10	250	1		1.9	2		
	3	-80×10	100	2		0,6	1		
	4	L 90×6	150	1		0.8	1		
ОП-14а		Позиции	1÷4	по		ОП-14	6	6	

Госстрой СССР ХАРЬКОВСКИЙ ПРОМСТРОЙНИИПРОЕКТ	Чертежи повторного применения: Узлы стальных конструкций	Лестницы пожарные высотой до 30 м	Серия КЛ 52-02
	Марки ОП-14; ОП-14а.		Лист 47

Разработал: Котенко
Проверил: Ярцева
Исполн.: Ульянич
Нач. отд.: Напота
Гл. спец.: Талюпа
Дата выпуска: 1969 г.

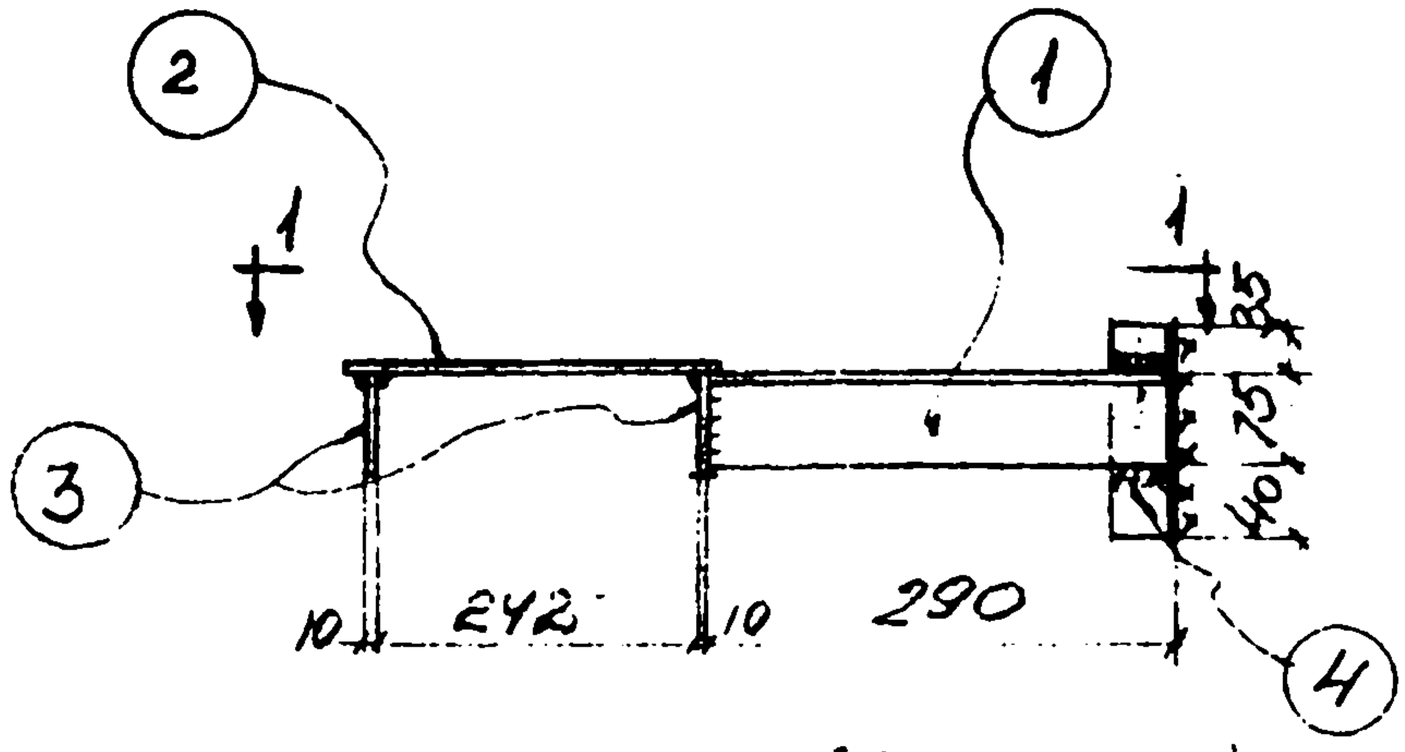

ОП-15, ОП-15а (ЗЕРКАЛЬНО)

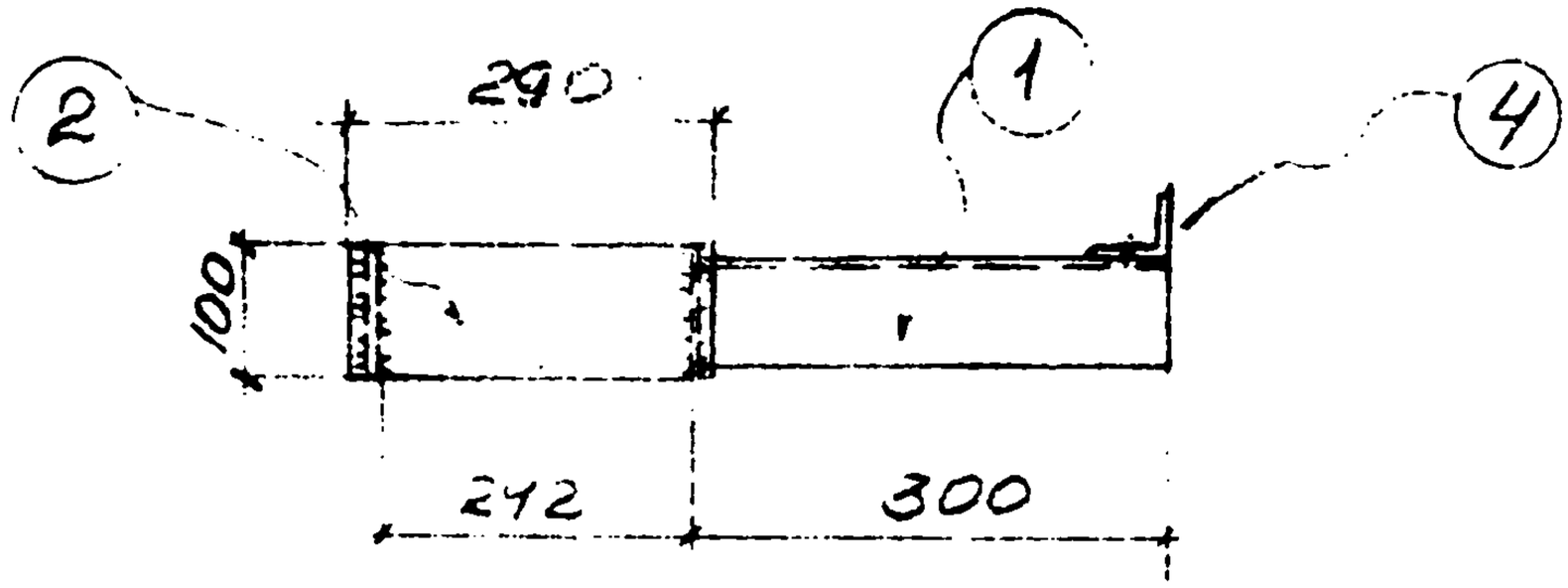

1-1

Спецификация стали на одну штуку каждой марки

Материал: сталь 3кп с расчетным сопротивлением Ra = 2100

Марка	N поз.	Сечение	Длина мм	К-60 Т	К-60 Н	Вес в кг 1 дет.	Вес в кг всех	Вес в кг марки	Примечание
ОП-15	1	L 75×6	290	1		2.0	2	6	
	2	-100×10	290	1		2.3	2		
	3	-80×10	100	2		0.6	1		
	4	L 90×6	150	1		0.8	1		
ОП-15а		Позиции	1÷4 по ОП-15				6	6	

Гл. спец.	Талюпа	Проверил	Ярцева
Дата выпуска	1969 г.	Исполнит.	Ульянич

Госстрой СССР ХАРЬКОВСКИЙ ПРОМСТРОЙНИИПРОЕКТ	Чертежи повторного применения: Узлы стальных конструкций	Лестницы пожарные высотой до 30 м	Серия КЛ 52-02
	Марки ОП-15; ОП-15а		Лист 48

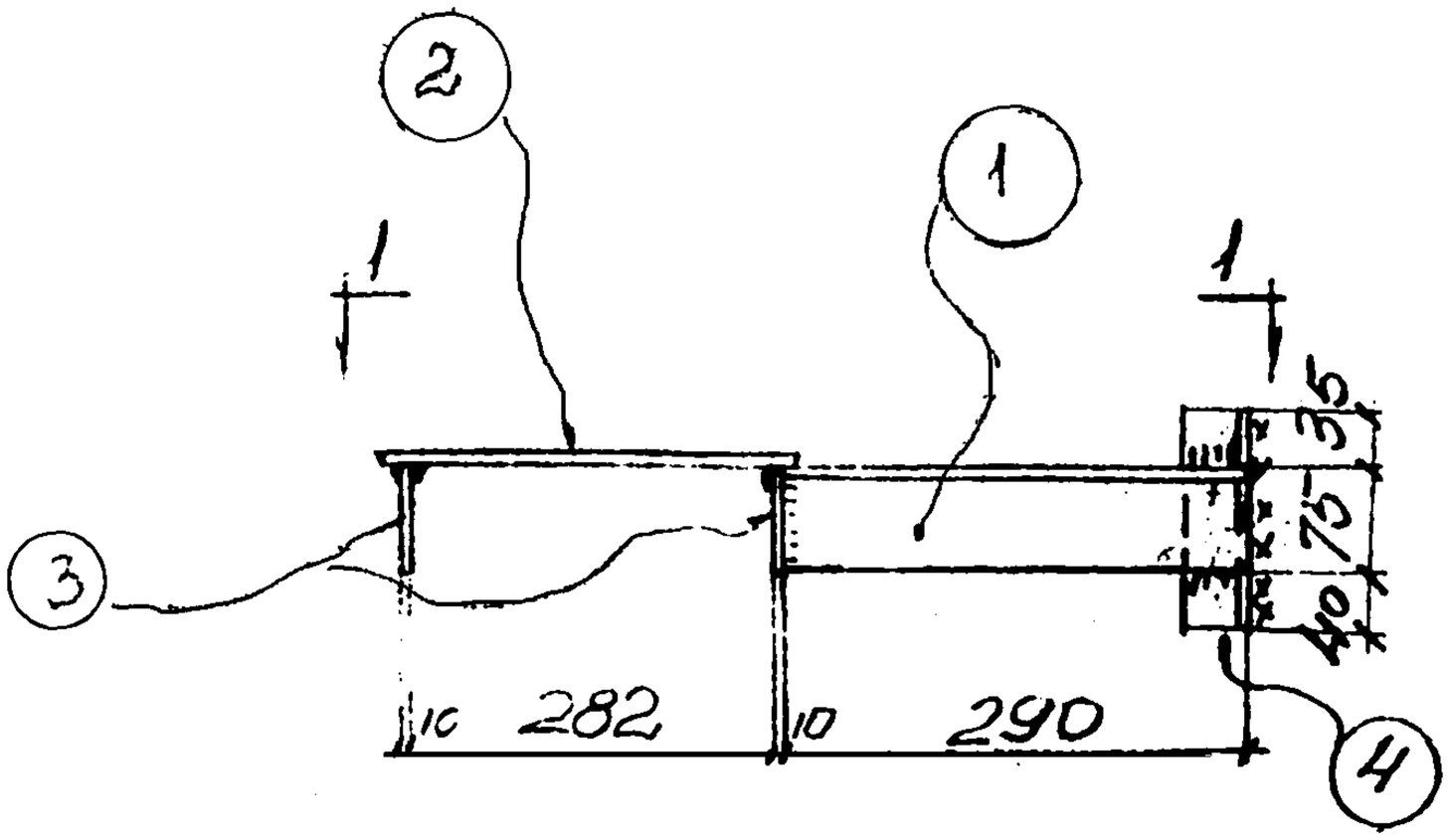

ОП-16, ОП-16а (ЗЕРКАЛЬНО)

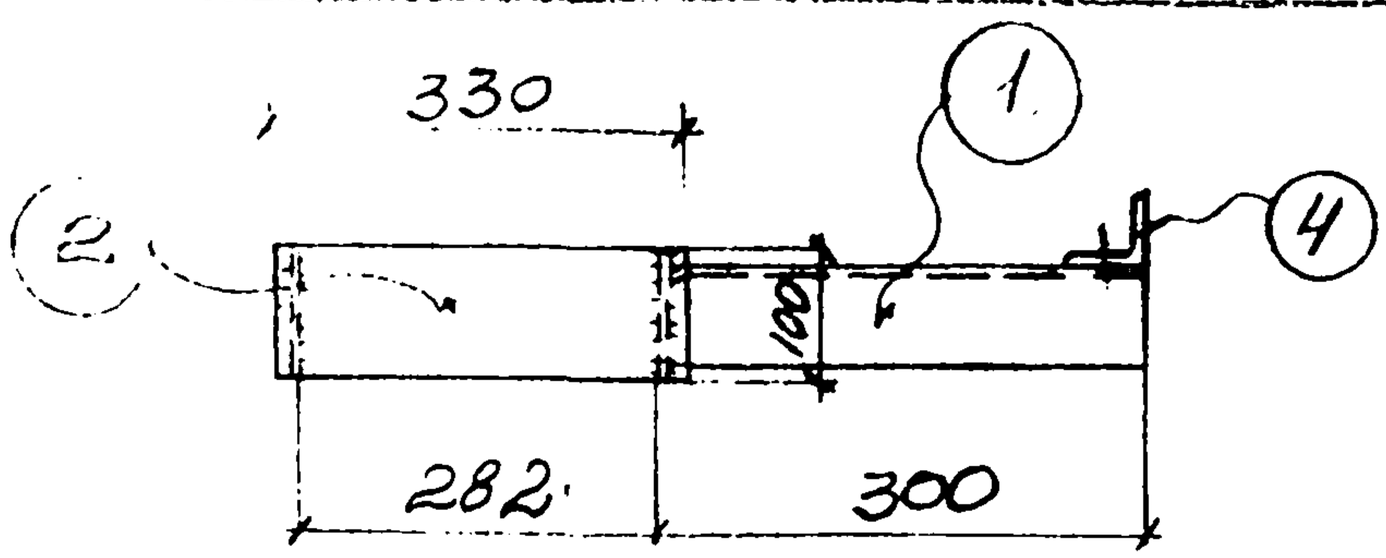

1-1

Спецификация стали на одну штуку каждой марки

Материал: сталь 3кп с расчетным сопротивлением Ra = 2100

Мар кр	N поз	Сечение	Длина мм	К-60 т	К-60 н	Вес в кг 1 дет	Вес в кг всех	Марки
ОП-16	1	L 75×6	290	1		2.0	2	7
	2	−100×10	330	1		2.5	3	
	3	−80×10	100	2		0,6	1	
	4	L 80×6	150	1		0.8	1	
		Позиции	1-4	по	ОП-16		7	7

Госстрой СССР ХАРЬКОВСКИЙ ПРОМСТРОЙНИИПРОЕКТ	Чертежи повторного применения		Серия
	Узлы стальных конструкций	Лестницы пожарные высотой до 30 м	КЛ 52-02
	Марки ОП-16, ОП-16а		Лист 49

Нач. отд. | Гл. спец. | Дата выпуска | Рапотн. | Талонн. | Ф.Н. работн. | Проверил | Исполн. | Улья | Ф.Н. | 1969г.

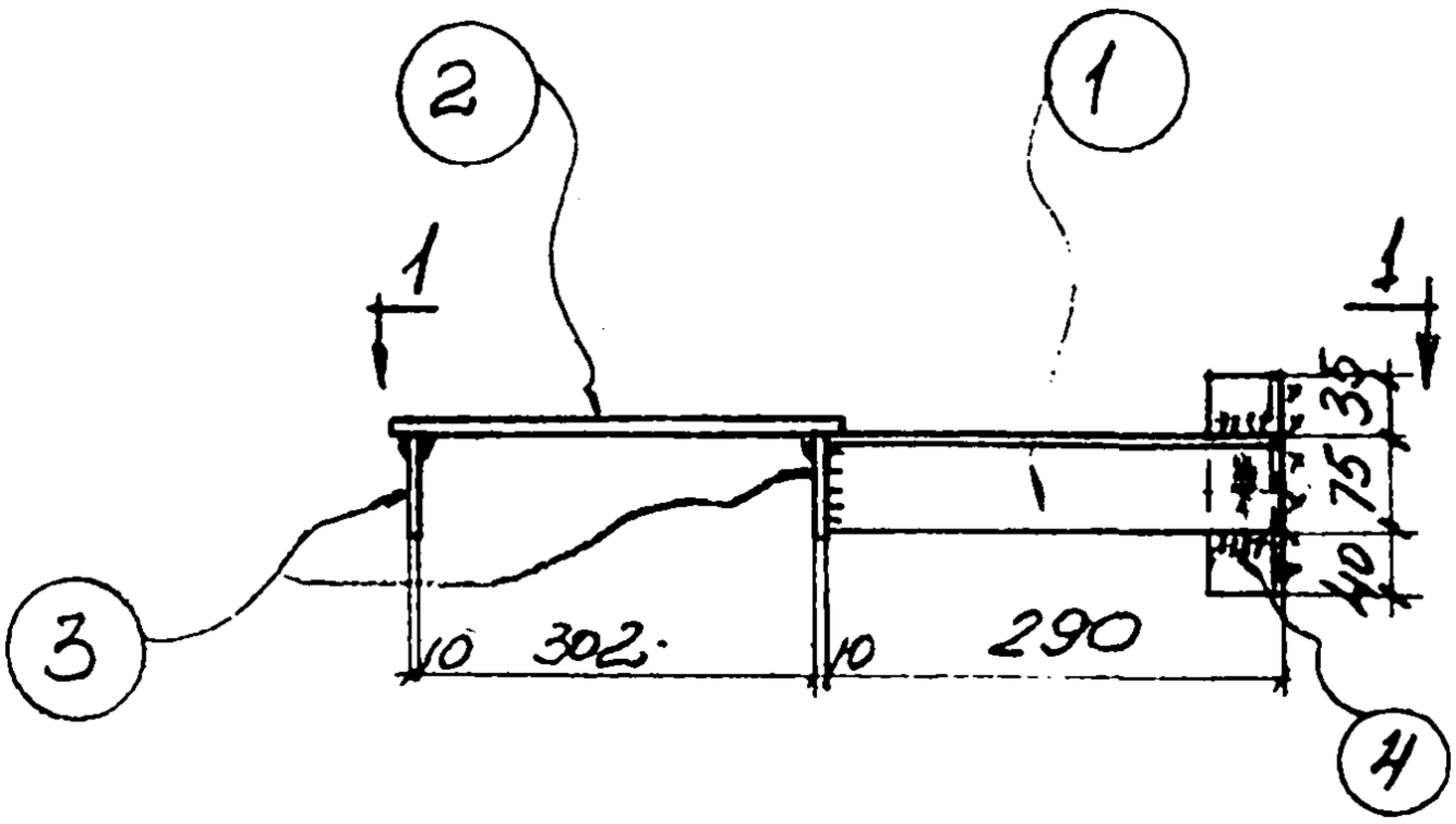

ОП-17; ОП-17а (ЗЕРКАЛЬНО)

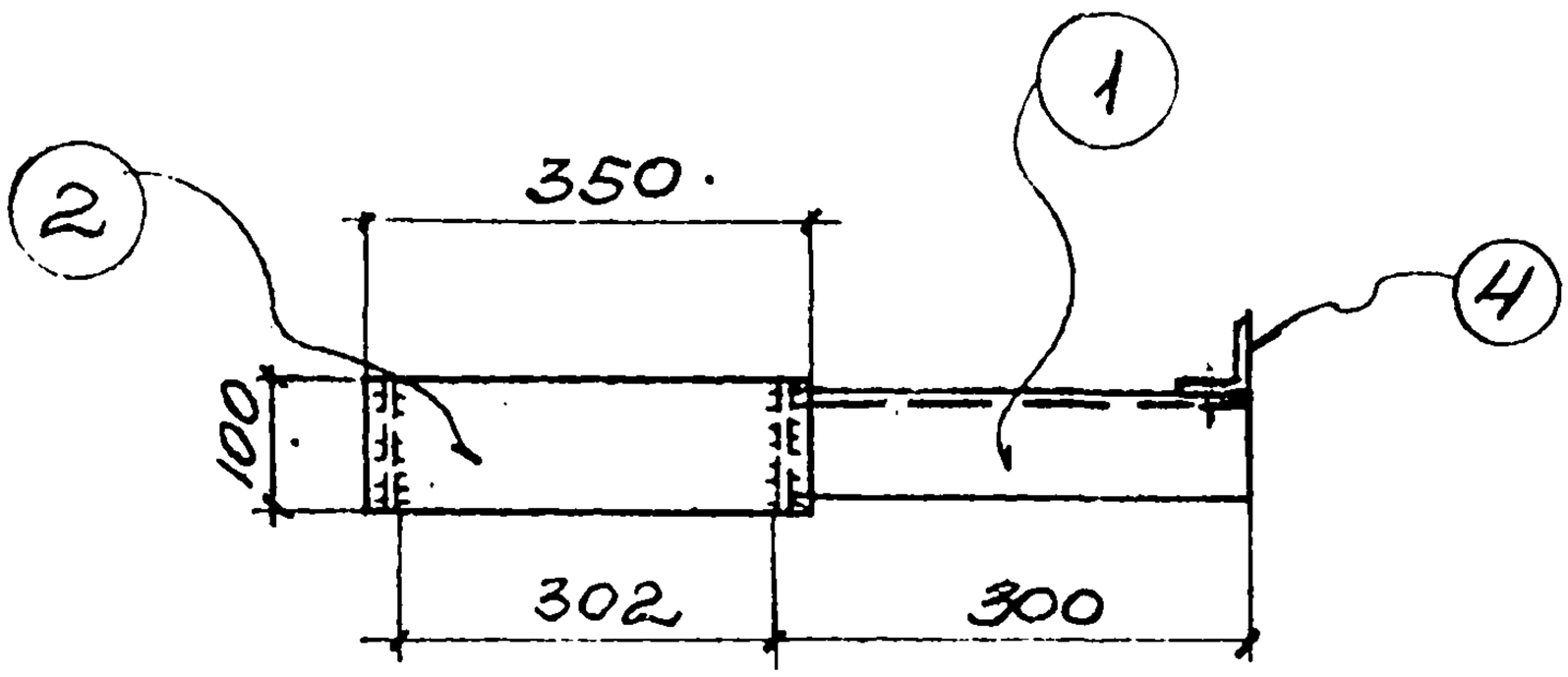

1-1

Спецификация стали на одну штуку каждой марки

Материал: сталь 3кп с расчетным сопротивлением $R_a = 2100$ кг/см²

Марка	N поз.	Сечение	Длина мм	К-во т	К-во н	Вес в кг 1 дет.	Вес в кг всех	Вес в кг марки	Примечание
ОП-17 ОП-17а	1	L75×6	290	1		2.0	2	7	
	2	-100×10	350	1		2.8	3		
	3	-80×10	100	2		0,6	1		
	4	L90×6	150	1		0,8	1		
		Позиции	1÷4	по	ОП-17		7	7	

Нач. отд.	Гл. спец.	Дата выпуска	Разработал	Проверил	Исполнит.	Котенко	Ярцева	Ульянич	Рапота	Талюпа	1969г.

Госстрой СССР ХАРЬКОВСКИЙ ПРОМСТРОЙНИИПРОЕКТ	Чертежи повторного применения: Узлы стальных конструкций	Лестницы пожарные высотой до 30м	Серия КЛ 52-02
	Марки ОП-17; ОП-17а		Лист 50

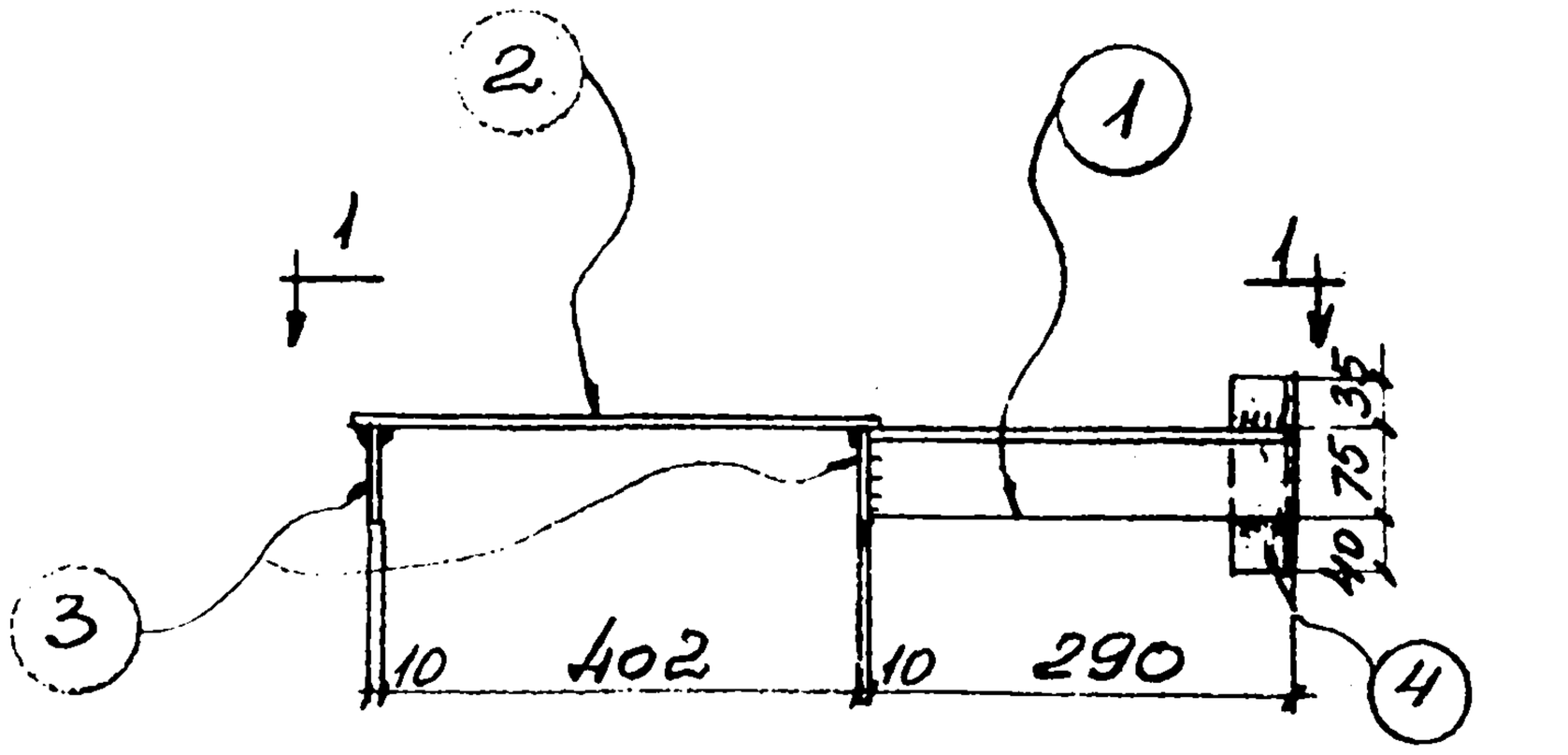

СП-18; ОП-18а (ЗЕРКАЛЬНО)

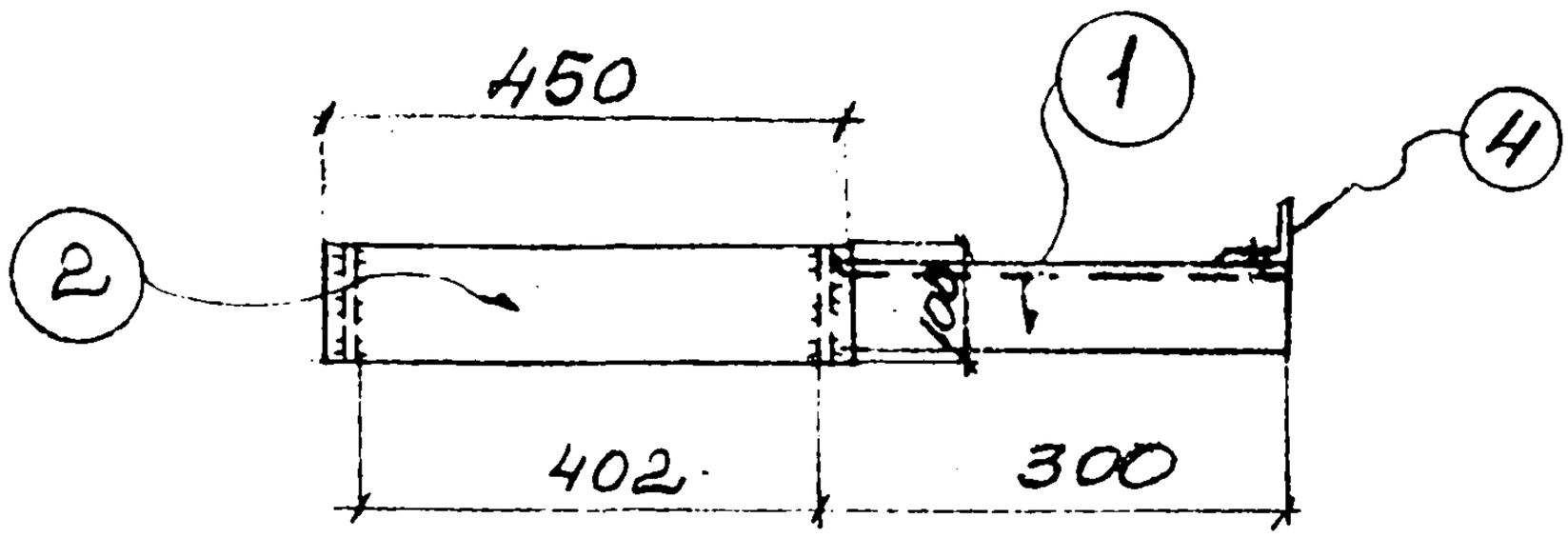

1-1

Спецификация стали на одну штуку каждой марки

Материал: сталь 3кп с расчетным сопротивлением Ra = 2100 кг/см²

Марка	N поз	Сечение	Длина мм	К-во т	К-во н	Вес в кг 1 дет.	Вес в кг всех	Вес в кг марки	Примечание
ОП-18 ОП-18а	1	L 75×6	290	1		2,0	2	8	
	2	-100×10	450	1		3,5	4		
	3	-80×10	100	2		0,6	1		
	4	L 90×6	150	1		0,8	1		
		Позиции	1÷4	по	ОП-18		8	8	

Нач. отд.	Рапота	Разработал	Котенко	
Гл. спец.	Талюпа	Проверил	Арцева	
Дата выпуска	1969 г.	Исполн.	Ульянич	

Госстрой СССР ХАРЬКОВСКИЙ ПРОМСТРОЙНИИПРОЕКТ	Чертежи повторного применения: Узлы стальных конструкций	Лестницы пожарные высотой до 30 м	Серия КЛ52-02
	Марки ОП-18; ОП-18а		Лист 51

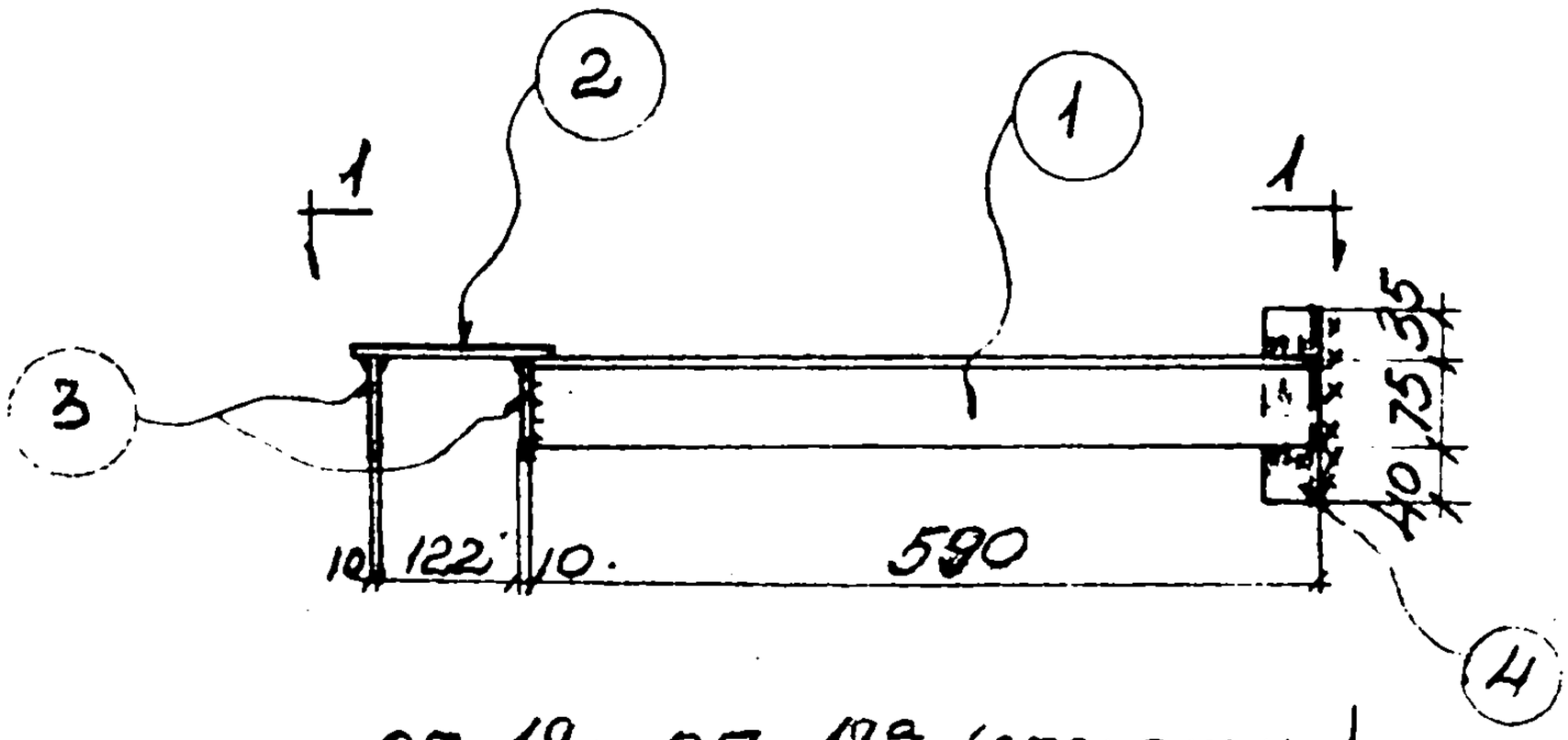

ОП-19; ОП-19а (ЗЕРКАЛЬНО)

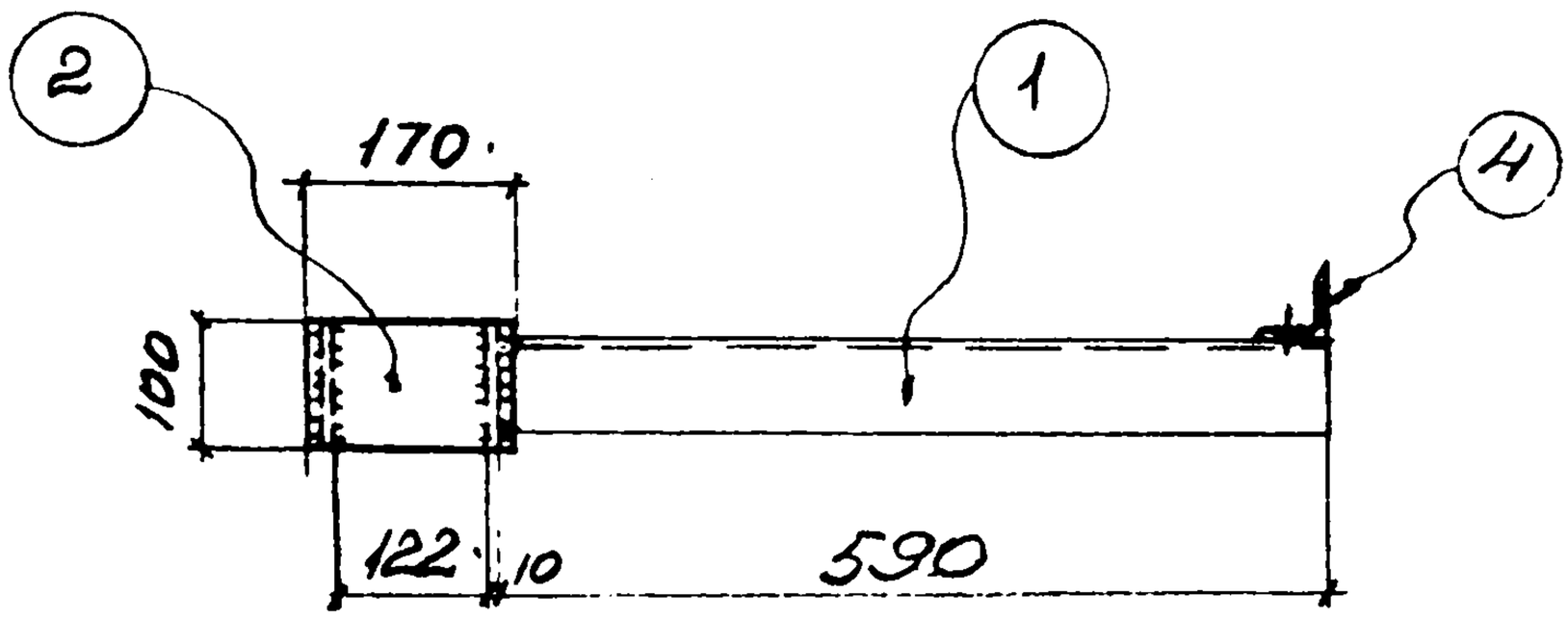

1 - 1

Спецификация стали на одну штуку каждой марки

Материал: сталь 3кп с расчетным сопротивлением Ra = 2100

Марка	N поз.	Сечение	Длина мм	К-во т	К-во н	Вес в кг 1 дет	Вес в кг всех	Вес в кг марки	Примечание
ОП-19 ОП-19а	1	L 75×6	590	1		4.1	4	7	
	2	− 100×10	170	1		1,3	1		
	3	− 80×10	100	2		0,6	1		
	4	L 90×6	150	1		0,8	1		
		Позиции	1÷4	по	ОП-19		7	7	

Гл. спец.	Талюма	Разработал	Котенко	Ярцева	Ульянину
Дата выпуска	1968 г.	Проверил	Ярцева	Ульянину	

Госстрой СССР ХАРЬКОВСКИЙ ПРОМСТРОЙНИИПРОЕКТ	Чертежи повторного применения: Узлы стальных конструкций	Лестницы пожарные высотой до 30 м	Серия КЛ 52-02
	Марки ОП-19; ОП-19а		Лист 52

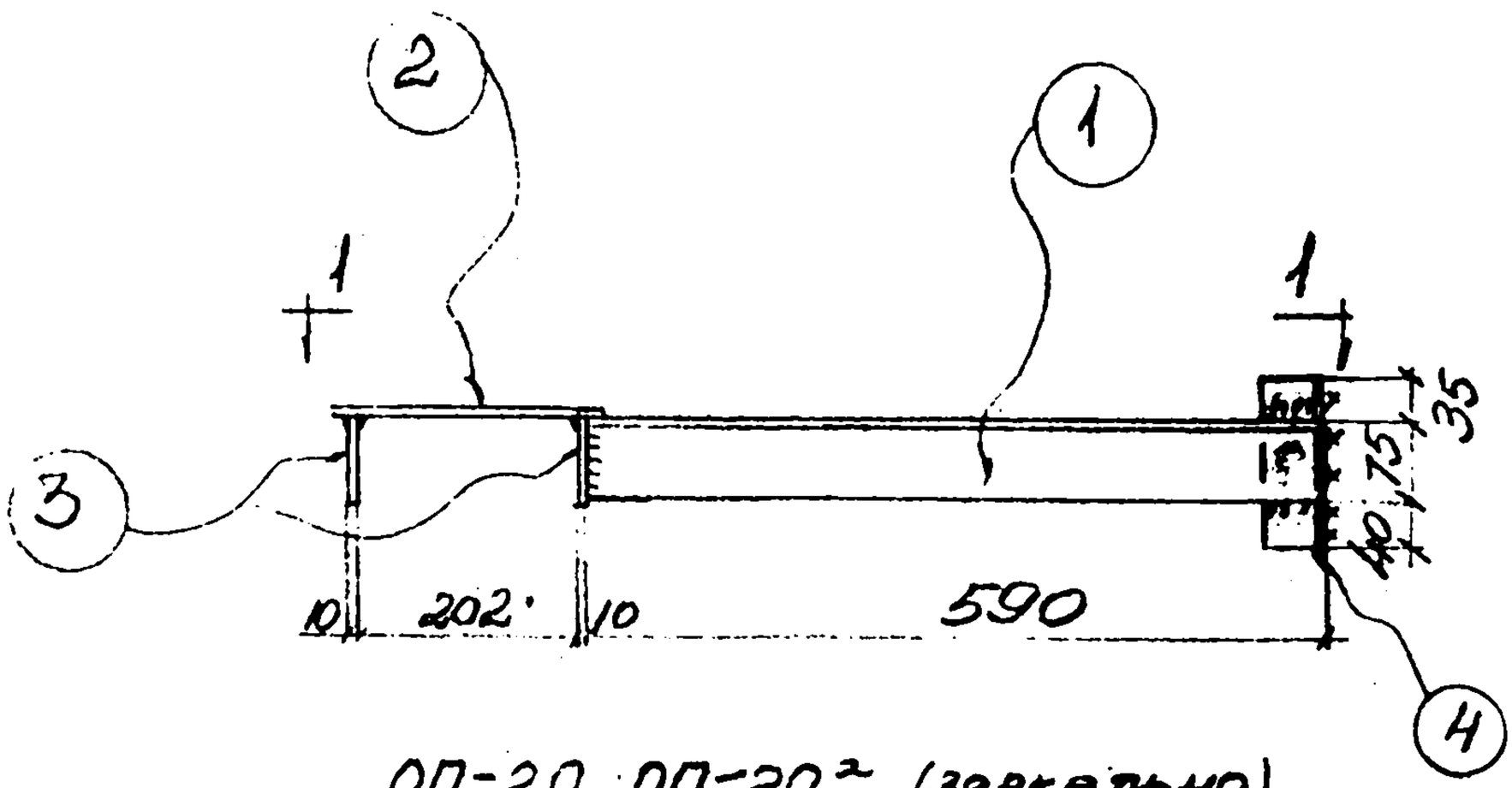

ОП-20; ОП-20а (зеркально)

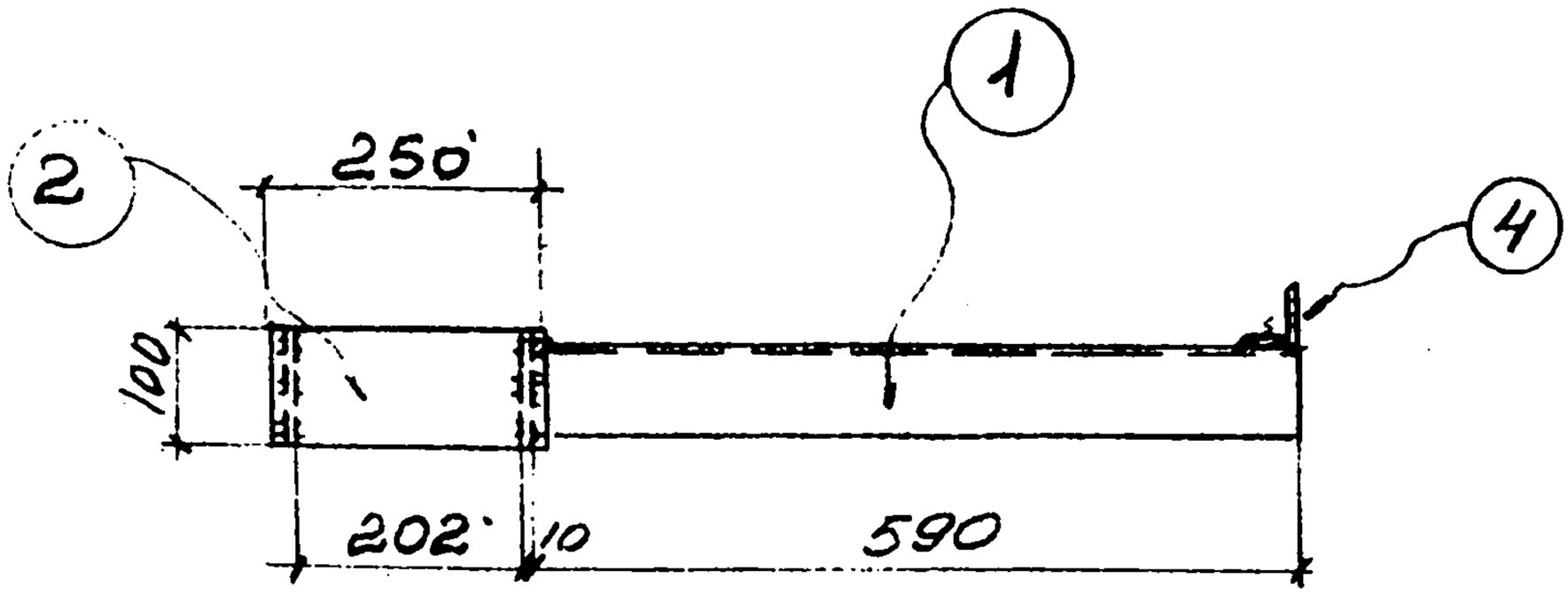

1-1

Спецификация стали на одну штуку каждой марки.

Материал: сталь 3кп с расчетным сопротивлением Ra = 2100

Марка	N поз.	Сечение	Длина мм	К-во т	К-во н	Вес в кг 1 дет	Вес в кг всех	Вес в кг марки	Примечание
ОП-20 ОП-20	1	L75×6	590	1		4.1	4	8	
	2	-100×10	250	1		1.9	2		
	3	-80×10	100	2		0,6	1		
	4	L90×6	150	1		0.8	1		
		Позиции	1÷4	по	ОП-20		8	8	

Госстрой СССР ХАРЬКОВСКИЙ ПРОМСТРОЙНИИПРОЕКТ	Чертежи повторного применения: Узлы стальных конструкций	Лестницы пожарные высотой до 30м	Серия КЛ 52-02
	Марки ОП-20; ОП-20а.		Лист 53

Рук группы: Разработал: Проверил: Исполн.
Кантуловский: Котенко: Ярцева: Ульянину
Нач. отд.: Гл. спец.
Рапотн: Талионн
Дата выпуска 1969 г.

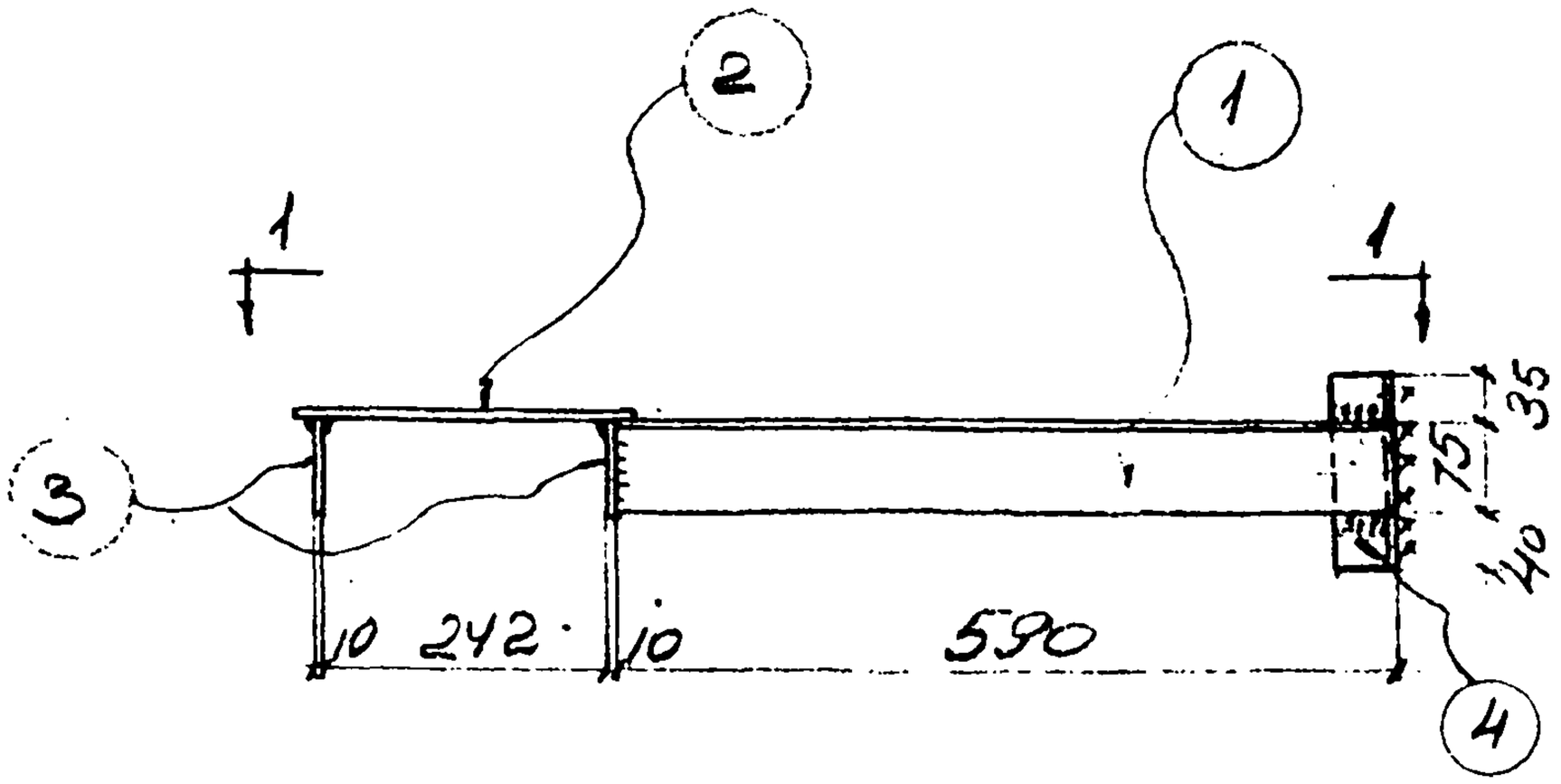

ОП-21; ОВ-21а (зеркально)

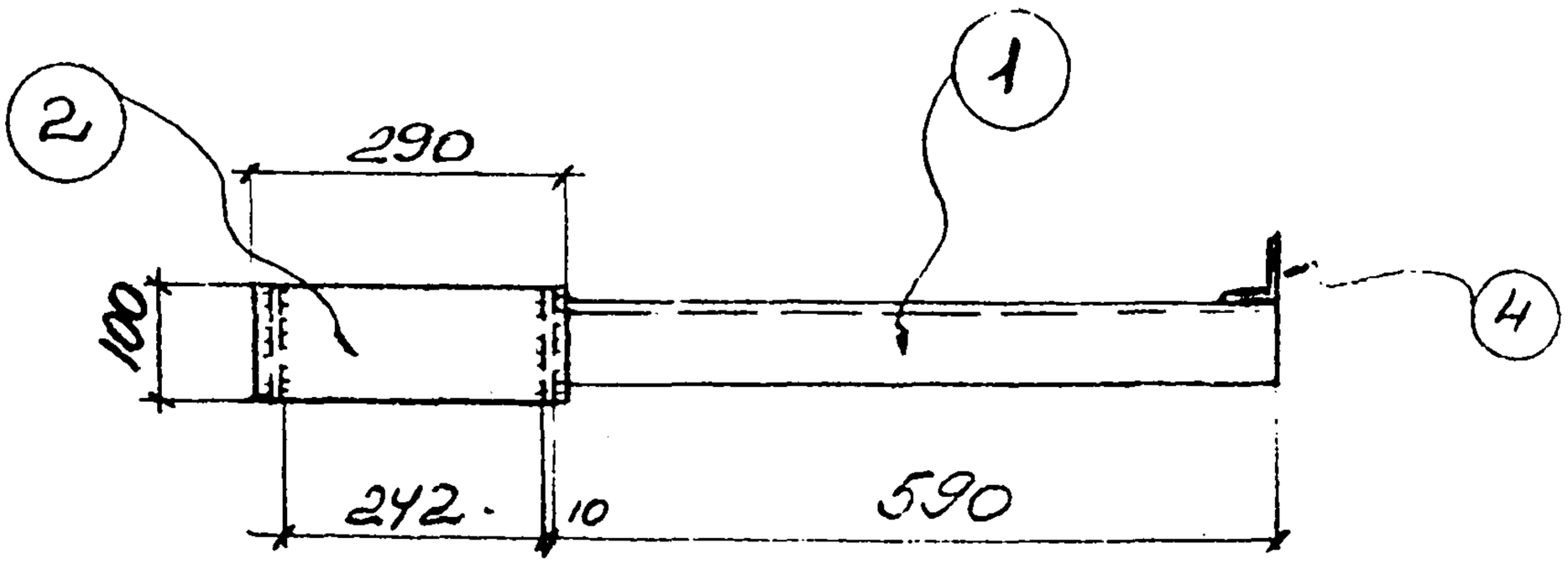

1-1

Спецификация стали на одну штуку каждой марки

Материал: сталь 3кп с расчетным сопротивлением Ra = 2100

Марка	N поз	Сечение	Длина мм	К-во т	К-во н	Вес в кг 1 дет	Вес в кг всех	Вес в кг марк	Примечание
ОП-21	1	L75×6	590	1		4,1	4	8	
	2	-100×10	290	1		2,3	2		
	3	-80×10	100	2		0,6	1		
	4	L80×6	150	1		0,8	1		
ОП-21а		Позиции	1÷4	по	ОП-	21	8	8	

Госстрой СССР ХАРЬКОВСКИЙ ПРОМСТРОЙНИИПРОЕКТ	Чертежи повторного применения: Узлы стальных конструкций	Лестницы пожарные высотой до 30м	Серия КЛ 52-02
	Марки ОП-21 ОП-21а		Лист 54

Разработал Котенко
Проверил Ярцева
Исполн. Ульянину
Нач. отд. Рапота
Гл. спец. Талюпа
Дата выпуска 1969 г.

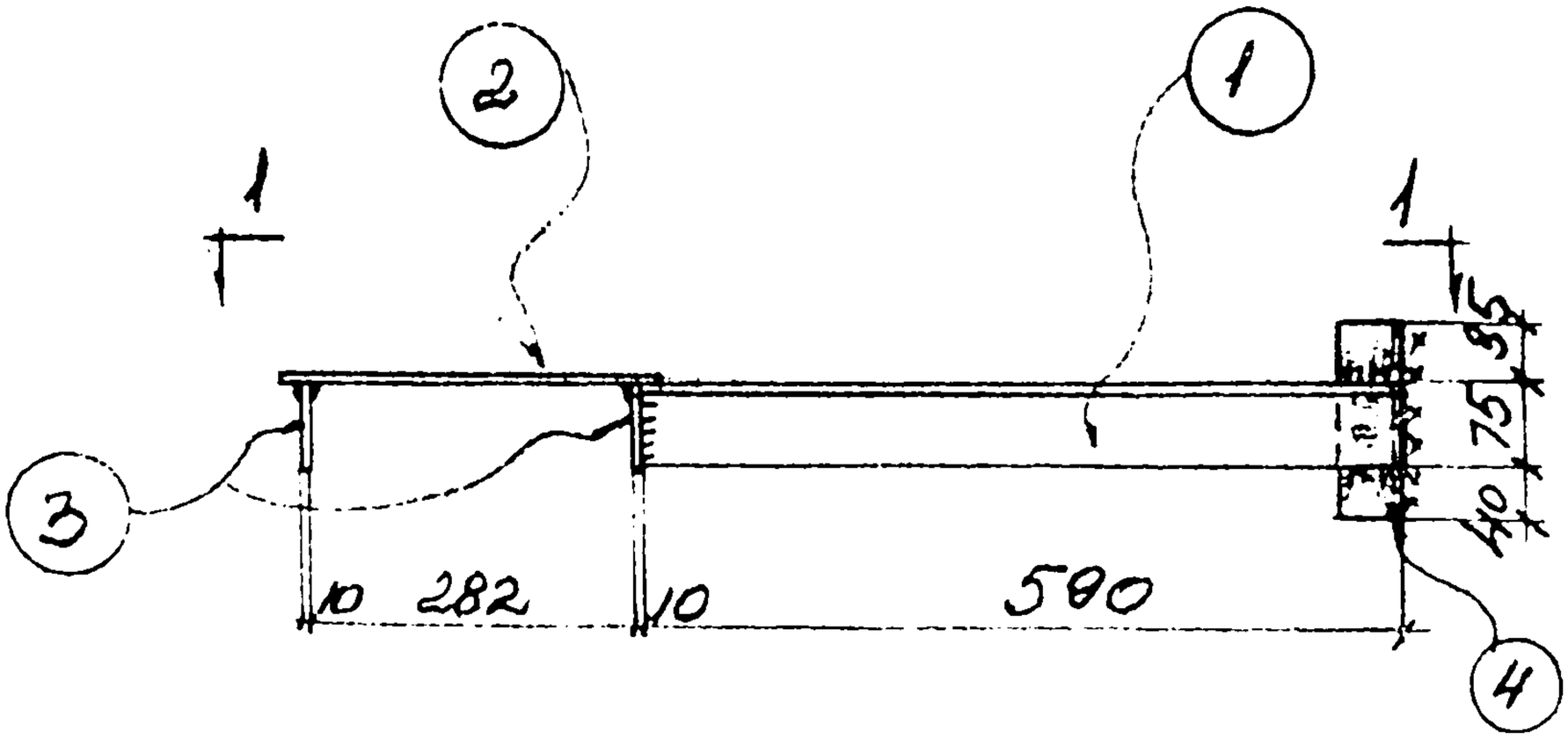

ОП-22; ОП-22а (зеркально)

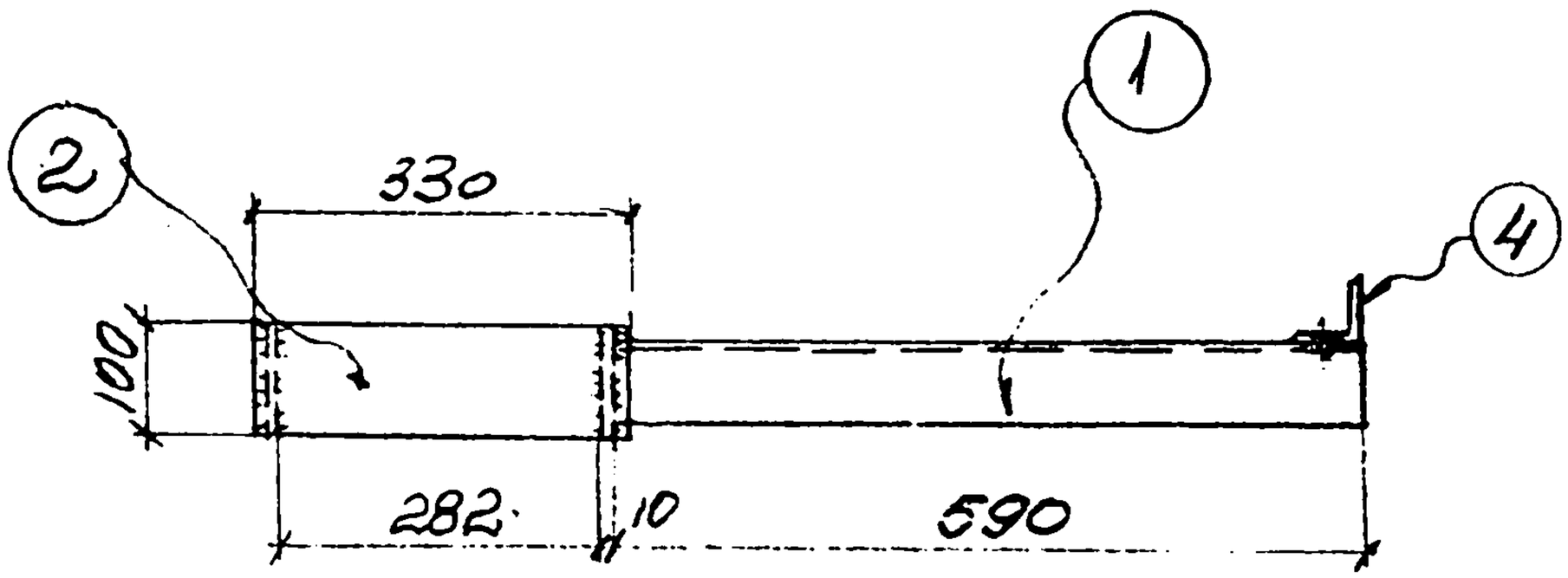

1-1

Спецификация стали на одну штуку каждой марки

Материал: сталь 3кп с расчетным сопротивлением Ra = 2100

Марка	N поз.	Сечение	Длина мм	К-во т	К-во н	Вес в кг 1 дет.	Вес в кг всех	Вес в кг марки	Примечания
ОП-22	1	L75×6	590	1		4.1	4	9	
	2	−100×10	330	1		2.5	3		
	3	−80×10	100	2		0.6	1		
	4	L90×6	150	1		0.8	1		
ОП-22а		Позиции	1÷4	по	ОП-22		9	9	

Госстрой СССР ХАРЬКОВСКИЙ ПРОМСТРОЙНИИПРОЕКТ	Чертежи повторного применения: Узлы стальных конструкции	Лестницы пожарные высотой до 30м	Серия КЛ 52-02
	Марки ОП-22; ОП-22а		Лист 55

Нач. отд. Гл. спец. Дата выпуска 1969 г. Разработал Проверил Исполн. Котенко Ярцева Ульянич Рапота Талюпа

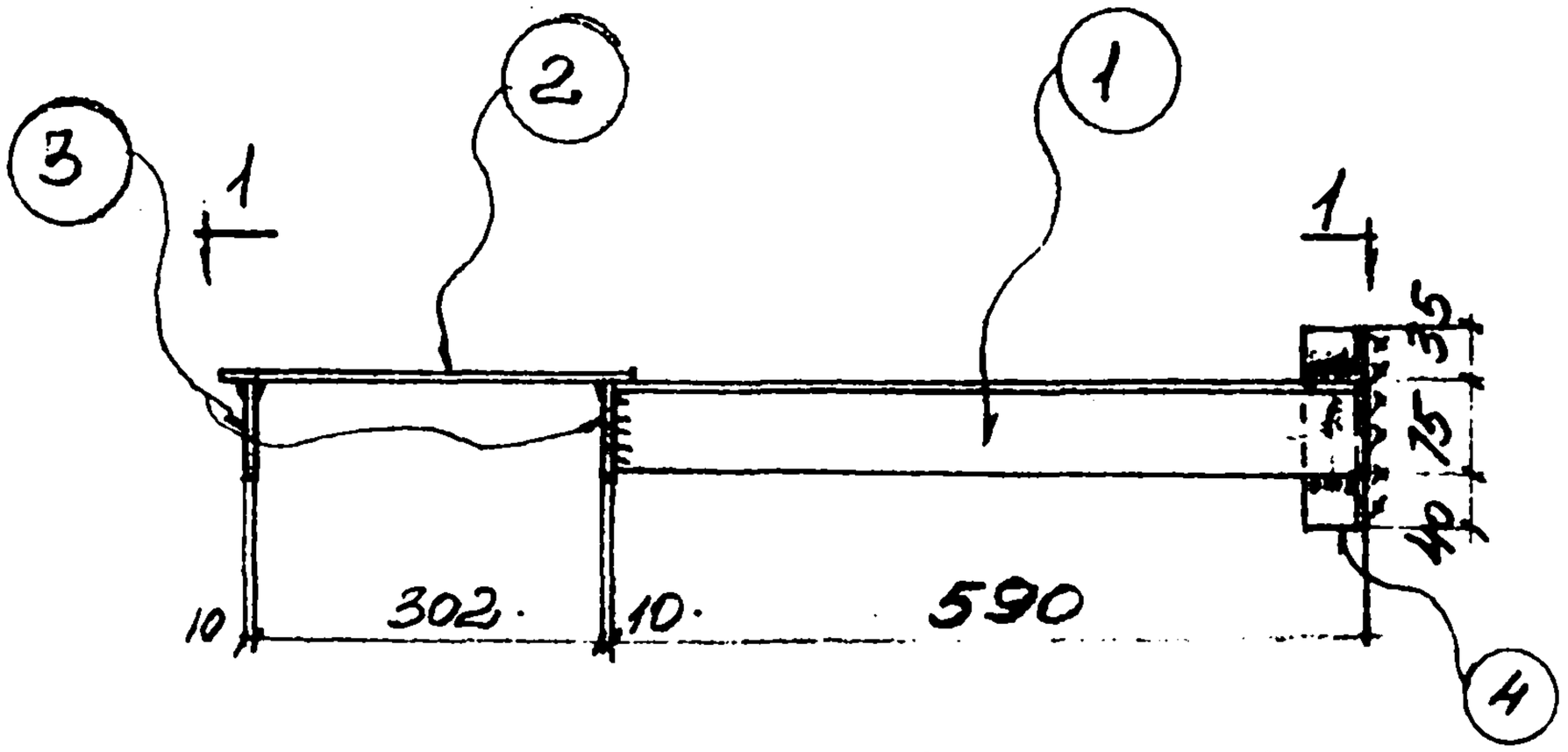

ОП-23; ОП-23а (зеркально)

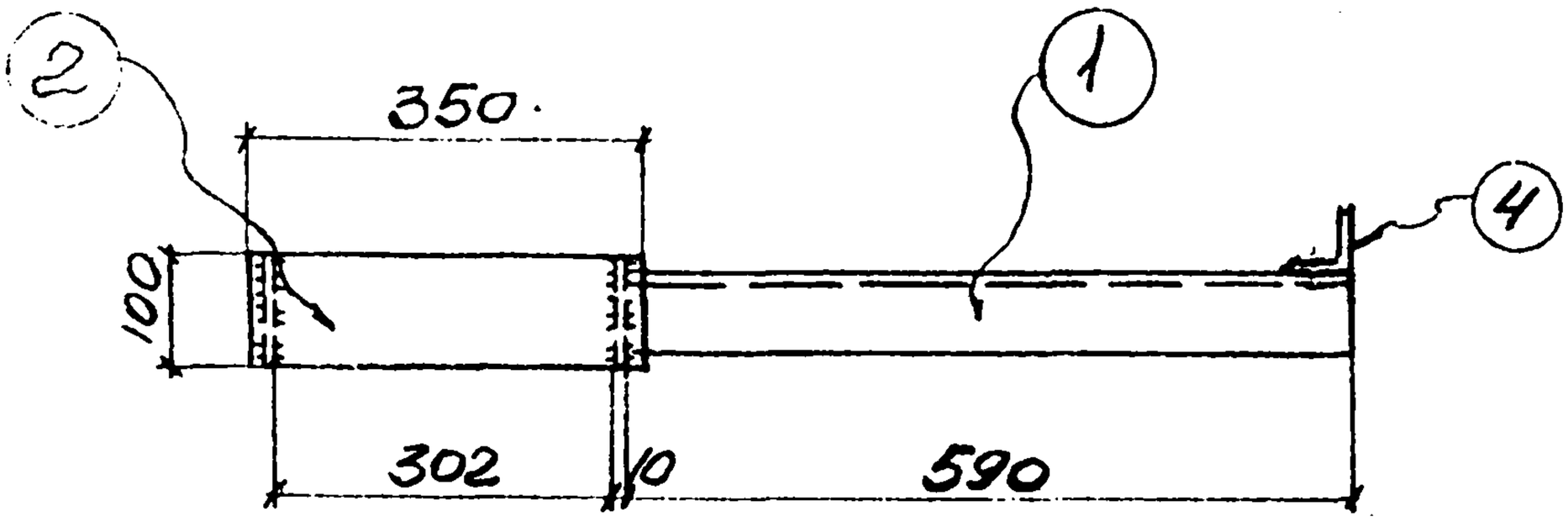

1 - 1

Спецификация стали на одну штуку каждой марки

Материал: сталь 3кп с расчетным сопротивлением Ra = 2100

Марка	N поз.	Сечение	Длина мм	К-во Т	К-во Н	Вес в кг 1 дет	Вес в кг всех	Марки	Примечание
ОП-23	1	∠75×6	590	1		4,1	4	9	
	2	−100×10	350	1		2,8	3		
	3	−80×10	100	2		0,6	1		
	4	∠90×6	150	1		0,8	1		
ОП-23а		Позиции	1÷4	по	ОП-23		9	9	

Гл. спец.	Талюна	Проверил	Ярцева	Гл. спец.	Дата выпуска
		Исполн.	Ульянич		1969 г.

Госстрой СССР ХАРЬКОВСКИЙ ПРОМСТРОЙНИИПРОЕКТ	Чертежи повторного применения: Узлы стальных конструкций	Лестницы пожарные высотой до 30 м	Серия КЛ 52-02
	Марки ОП-23; ОП-23а		Лист 56

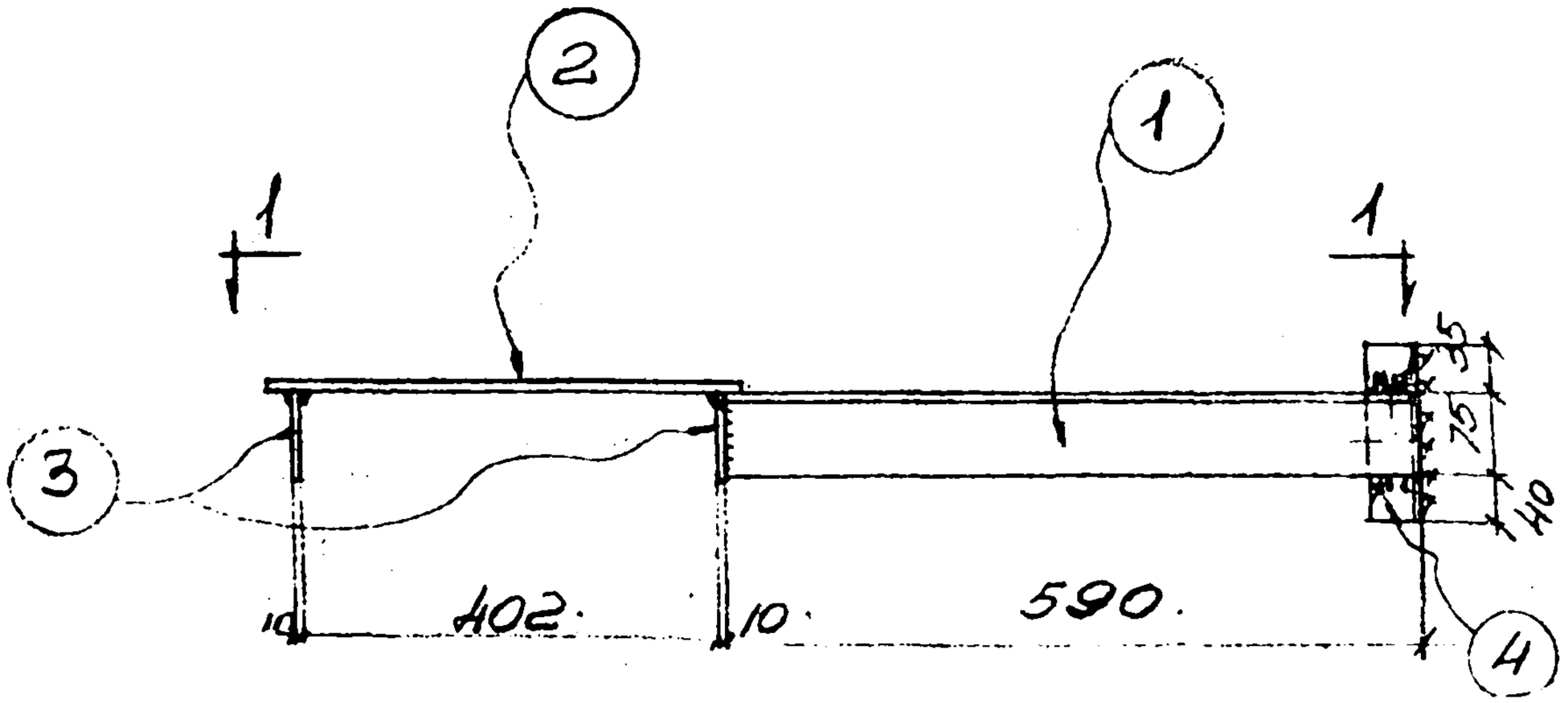

ОП-24; ОП-24а (зеркально)

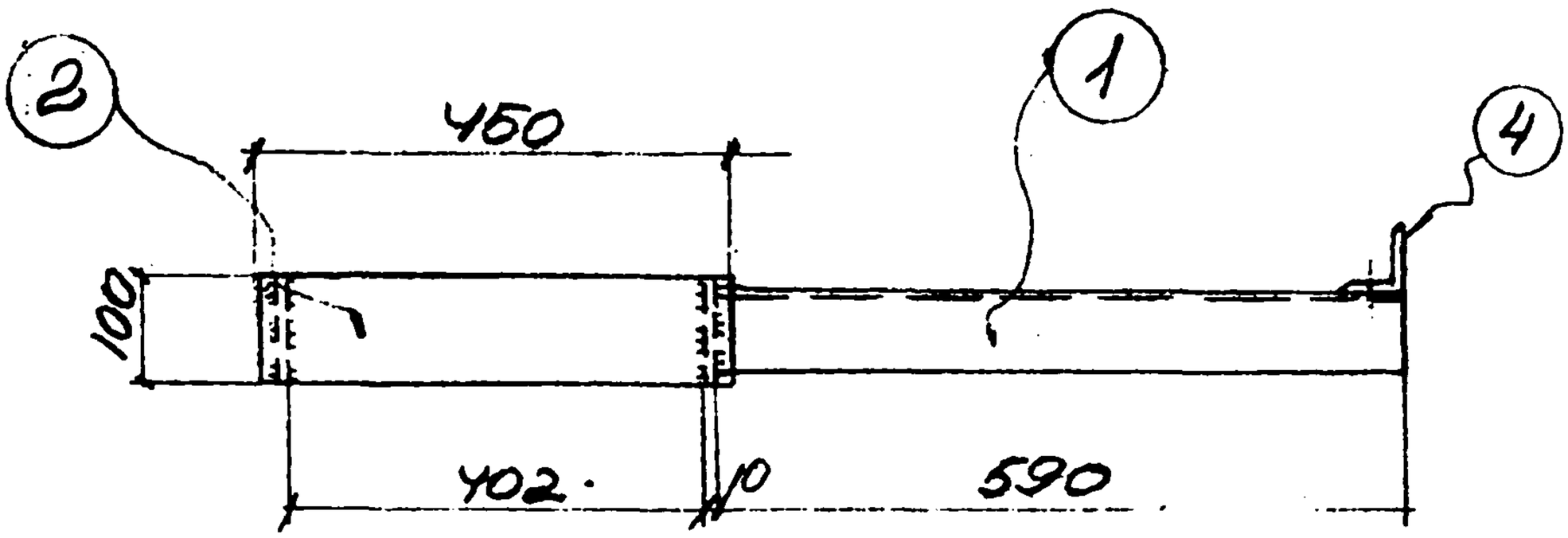

1-1

Спецификация стали на одну штуку каждой марки

Материал: сталь 3кп с расчетным сопротивлением Ra = 2100

Марка	N поз.	Сечение	Длина мм	К-60 т	К-60 н	Вес в кг 1 дет.	Вес в кг все	Вес в кг марки	Примечание
ОП-24	1	L 75×6	590	1		4,1	4	10	
	2	-100×10	450	1		3,5	4		
	3	-80×10	100	2		0,6	1		
	4	L90×6	150	1		0,8	1		
ОП-24а		Позиции	1÷4	по	ОП	-24	10	10	

Гл. спец.	Талюпа	Разработал	Котенко
Дата выпуска		Проверил	Ярцева
		Исполн.	Ульянину

Госстрой СССР ХАРЬКОВСКИЙ ПРОМСТРОЙНИИПРОЕКТ	Чертежи повторного применения: Узлы стальных конструкций; Лестницы пожарные высотой до 30м	Серия КЛ 52-02
	Марки ОП-24; ОП-24а	Лист 57

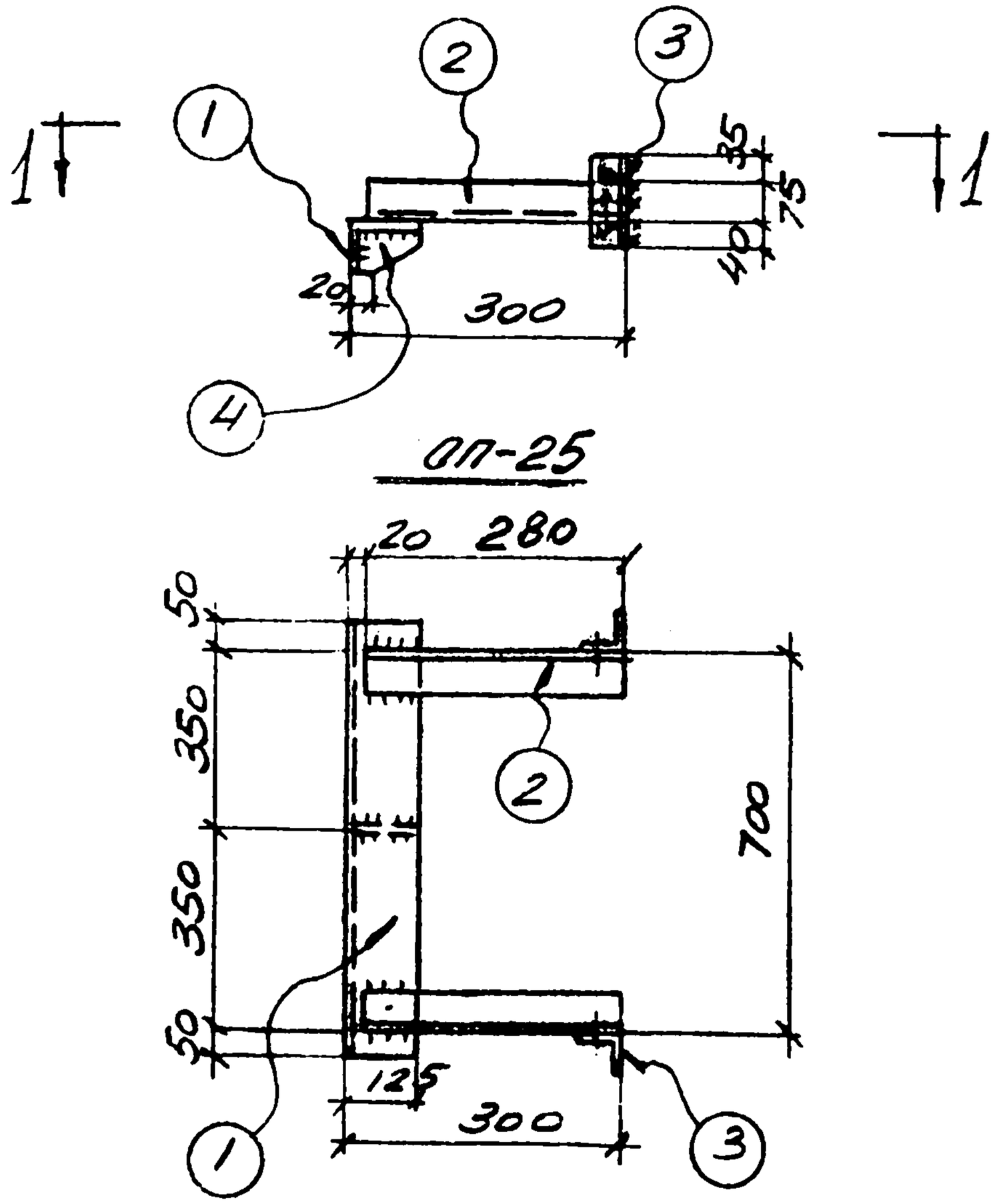

ОП-25

1-1

Спецификация стали на одну штуку каждой марки

Материал: сталь 3кп с расчетным сопротивлением Ra = 2100

Марка	N поз.	Сечение	Длина	К-во Т	К-во Н	Вес в кг 1 дет.	Вес в кг Общ.	Вес в кг Марки
ОП-25	1	L125×80×8	800	1		10	10	17
	2	L75×6	280	2		1.9	4	
	3	L90×6	150	2		0.8	2	
	4	-70×8	120	1		0,5	1	

Госстрой СССР ХАРЬКОВСКИЙ ПРОМСТРОЙНИЙ ПРОЕКТ	Чертежи повторного применения: Узлы стальных конструкций	Лестницы пожарные высотой до 30м	Серия КЛ 52-02
	Марка ОП-25		Лист 58

Нач. отд. Рапота
Гл. спец. Талюпа
Дата выпуска 1969г.
Разраб. Котенко
Проверил Ярцева
Исполнит. Ульянну

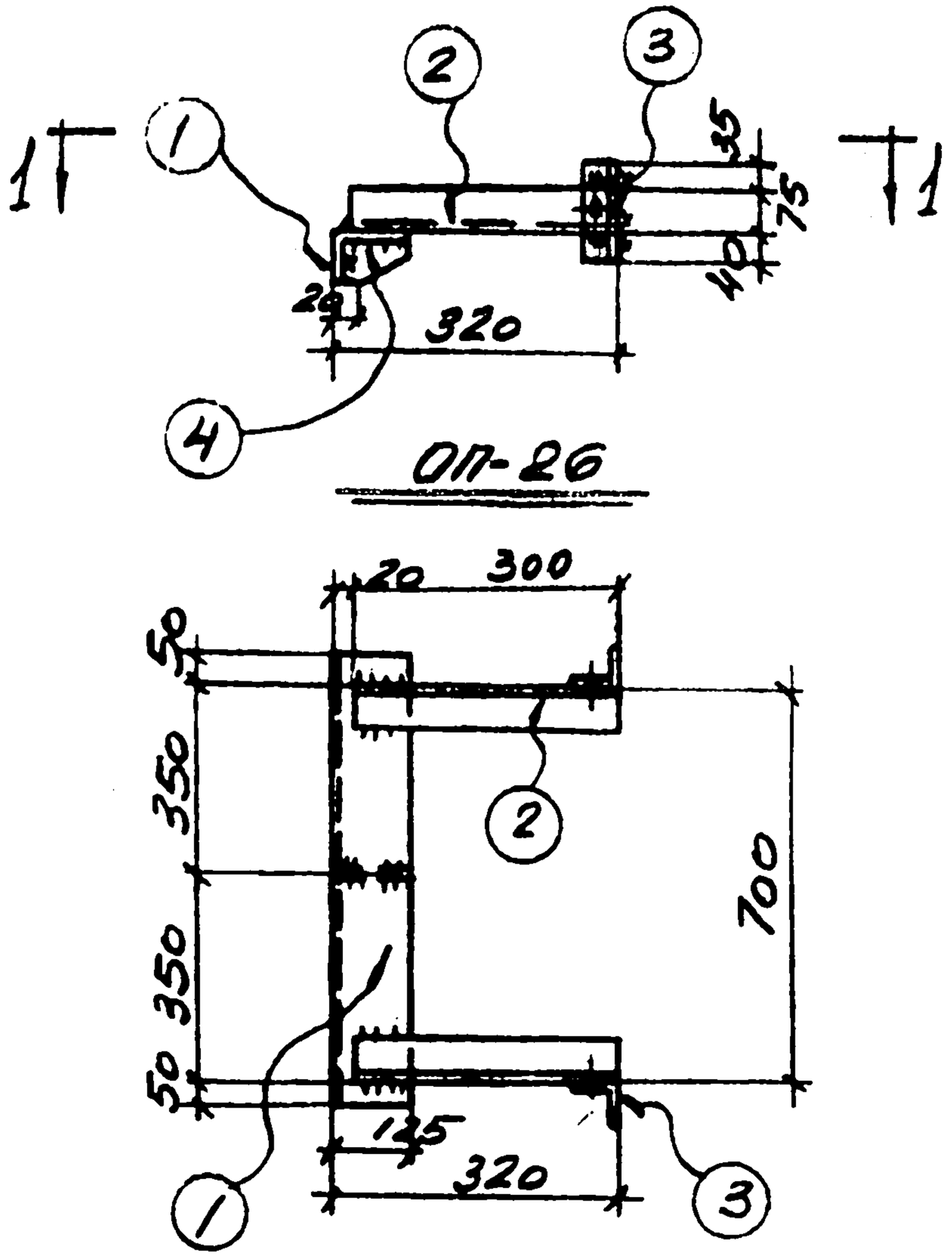

ОП-26

1-1

Спецификация стали на одну штуку каждой марки

Материал: сталь 3кп с расчетным сопротивлением Ra = 2100

Марка	N поз.	Сечение	Длина	К-во т	К-во н	Вес в кг 1 дет	Вес в кг всех	Вес в кг марки	Примечание
ОП-26	1	L125×90×8	800	1		10	10	17	
	2	L75×6	300	2		2.0	4		
	3	L90×6	150	2		0.8	2		
	4	-70×8	120	1		0,5	1		

Дата выпуска 1969г.

Гл. инж. отд. Р-пота

Гл. спец. Талмата

Инж. гр. Разработ. Котенко

Провер. Ярцева

Исполн. Ульянич

Госстрой СССР
ХАРЬКОВСКИЙ ПРОМСТРОЙНИИПРОЕКТ

Чертежи повторного применения
Узлы стальных конструкций
Лестницы пожарные высотой до 30 м

Марка ОП-26

Серия КЛ 52-02

Лист 59

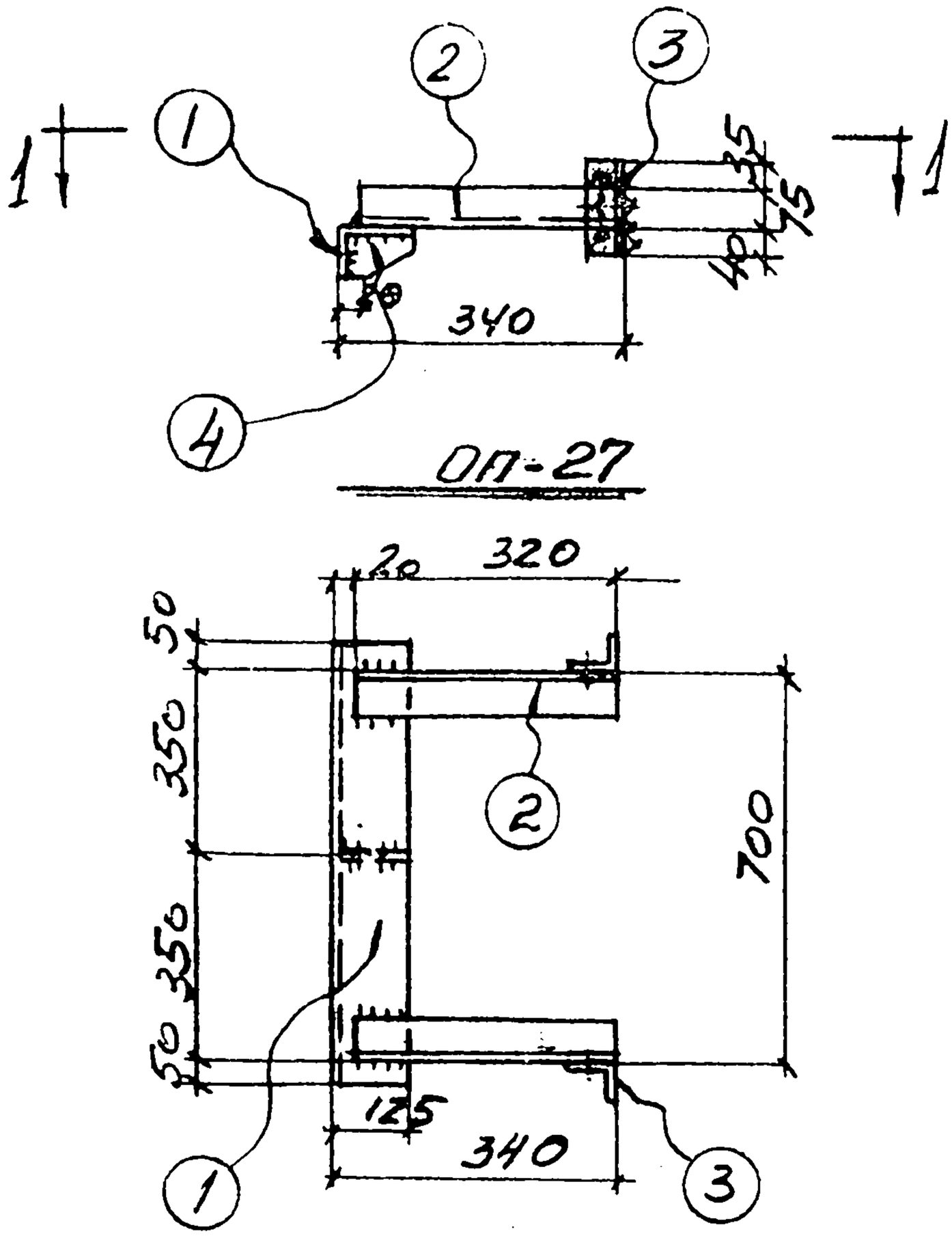

ОП-27

1-1

Спецификация стали на одну штуку каждой марки

Материал: сталь 3кп с расчетным сопротивлением Ra = 2100

Марка	N поз	Сечение	Длина	К-во Т	К-во Н	Вес в кг 1 дет	Вес в кг Всех	Вес в кг Марки	Примечание
ОП-27	1	L125×80×8	800	1		10	10	17	
	2	L75×6	320	2		2.2	4		
	3	L90×6	150	2		0.8	2		
	4	-70×8	120	1		0.5	1		

Гл. спец. Талюпа	Разраб. Котенко	Гл. спец. Талюпа	Дата выпуска 1969г.
Проверил Ярцева	Ярцева	Дата выпуска	
Исполн. Ульянину	Ульянину		

Госстрой СССР ХАРЬКОВСКИЙ ПРОМСТРОЙНИИПРОЕКТ	Чертежи повторного применения: Узлы стальных конструкций	Лестницы пожарные высотой до 3ом	Серия КЛ 52-02
	Марка ОП-27		Лист 60

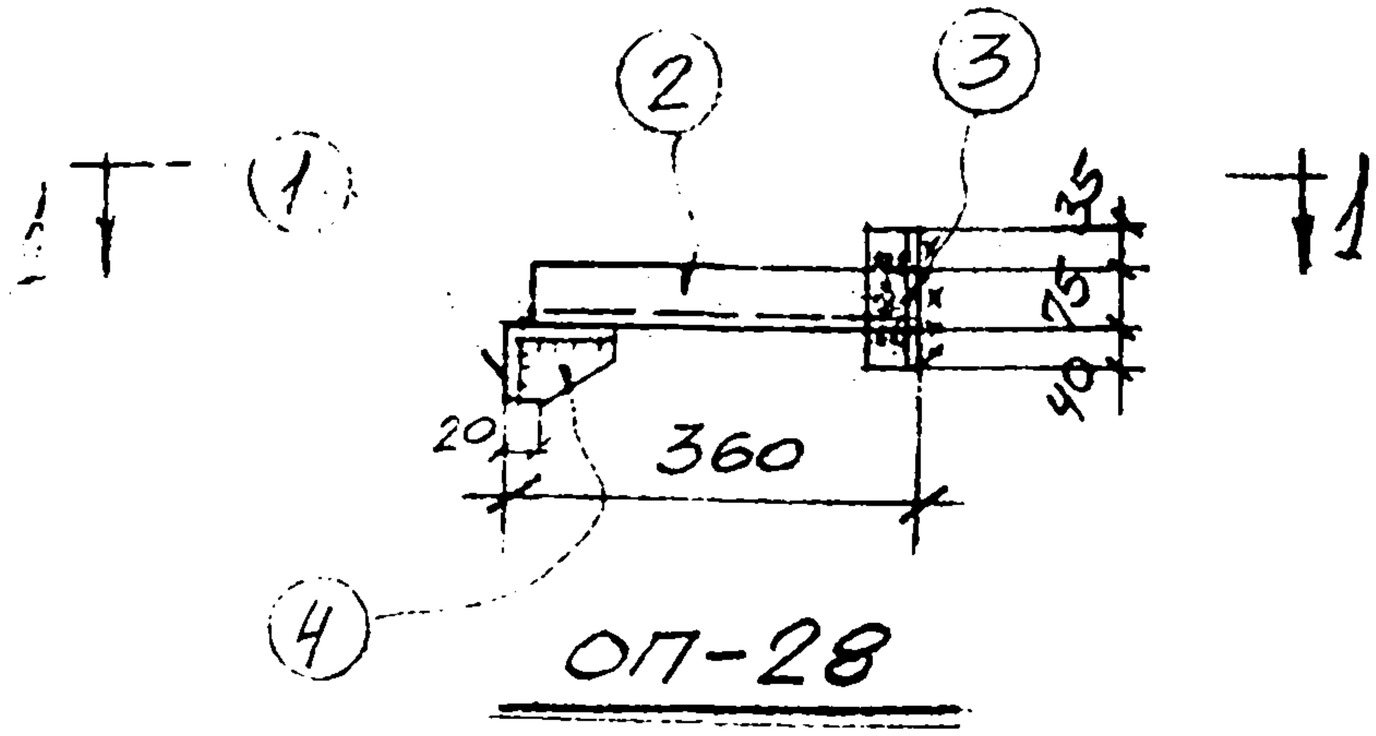

ОП-28

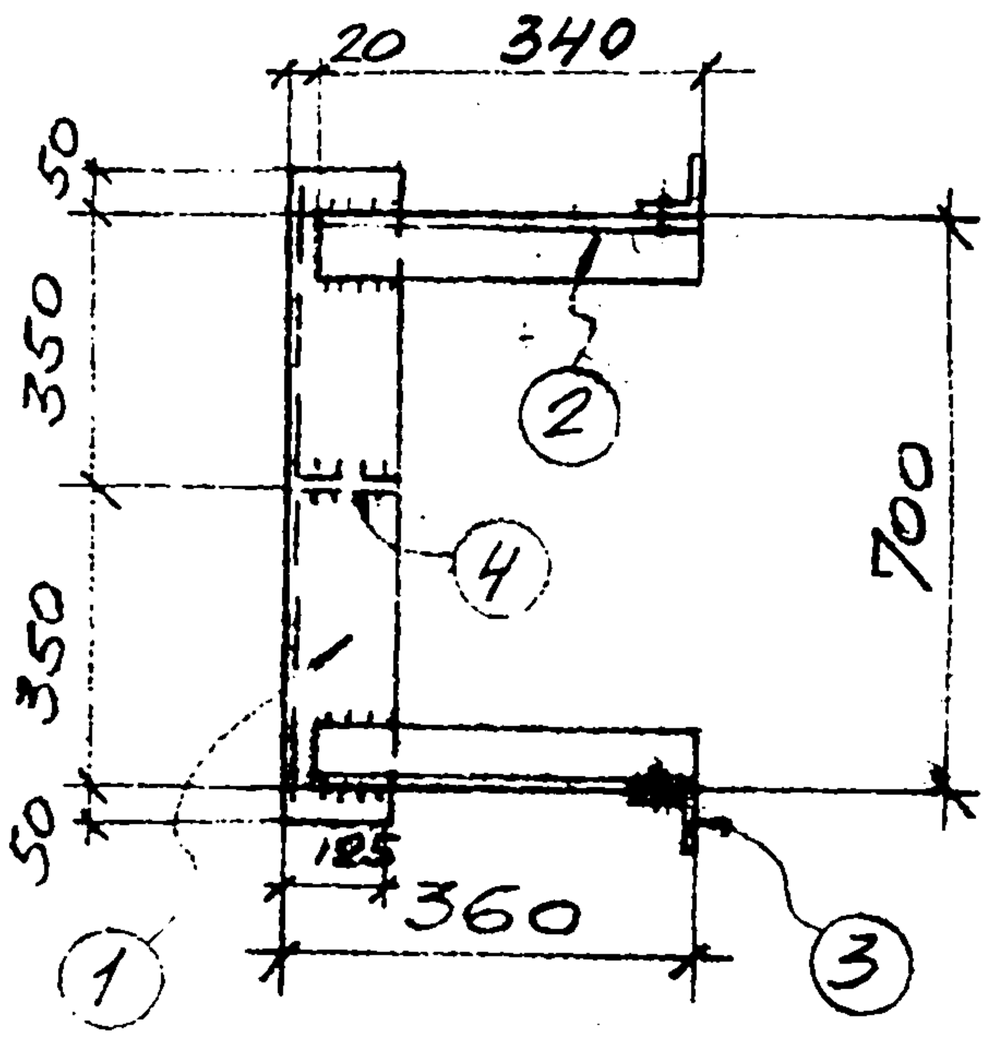

1-1

Разраб.	Котенко	Котенко	
Провер.	Котенко	Котенко	
Исполн.	Ульянин	Ульянин	
Нач. отд.	Талюта	Талюта	
Гл. спец.	Талюта	Талюта	
Дата выпуска	1969 г.		

Спецификация на одну штуку каждой марки

Материал: сталь 3кп с расчетным сопротивлением Ra=2100

Марка	N поз.	Сечение	Длина	Кол-во Т	Кол-во Н	Вес в кг 1 дет.	Вес в кг всех	Вес в кг марки	Примечание
ОП-28	1	∠125×80×8	800	1		10	10	18	
	2	∠75×6	340	2		2,4	5		
	3	∠90×6	150	2		0.8	2		
	4	-70×8	120	1		0,5	1		

Госстрой СССР ХАРЬКОВСКИЙ ПРОМСТРОЙНИЙПРОЕКТ	ЧЕРТЕЖИ ПОВТОРНОГО ПРИМЕНЕНИЯ Узлы стальных конструкций	Лестницы пожарные высотой до 30м.	СЕРИЯ КЛ52-02
	Марка ОП-28		ЛИСТ 61

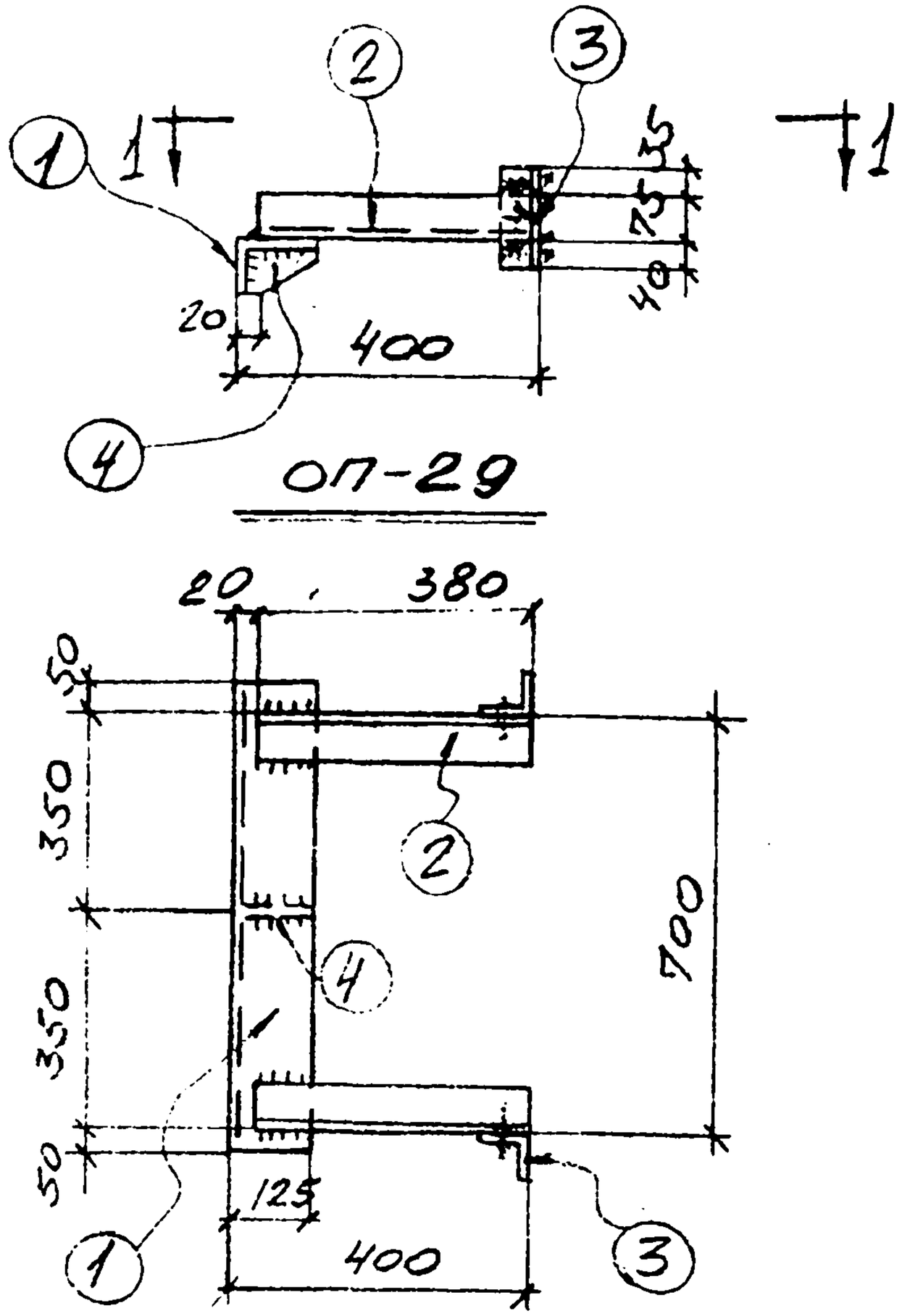

ОП-29

1-1

Нач. отд.	Рапота	Разраб.	Котенко
Гл. спец.	Талюпа	Провер.	Котенко
Дата выпуска	1969 г.	Исполн.	Ульянцу

Спецификация стали на одну штуку каждой марки

Материал: сталь 3кп с расчетным сопротивлением Ra=2100

Марка	N поз.	Сечение	Длина	Кол-во т	Кол-во н	Вес в кг 1 дет.	Вес в кг всех	Вес в кг марки	Примечание
ОП-29	1	∠125×80×8	800	1		10	10	18	
	2	∠75×6	380	2		2.6	5		
	3	∠90×6	150	2		0.8	2		
	4	-70×8	120	1		0.5	1		

Госстрой СССР ХАРЬКОВСКИЙ ПРОМСТРОЙНИЙ ПРОЕКТ	Чертежи повторного применения: Узлы стальных конструкций	Лестницы пожарные высотой до 30м	Серия КЛ52-02
	Марка ОП-29		Лист 62

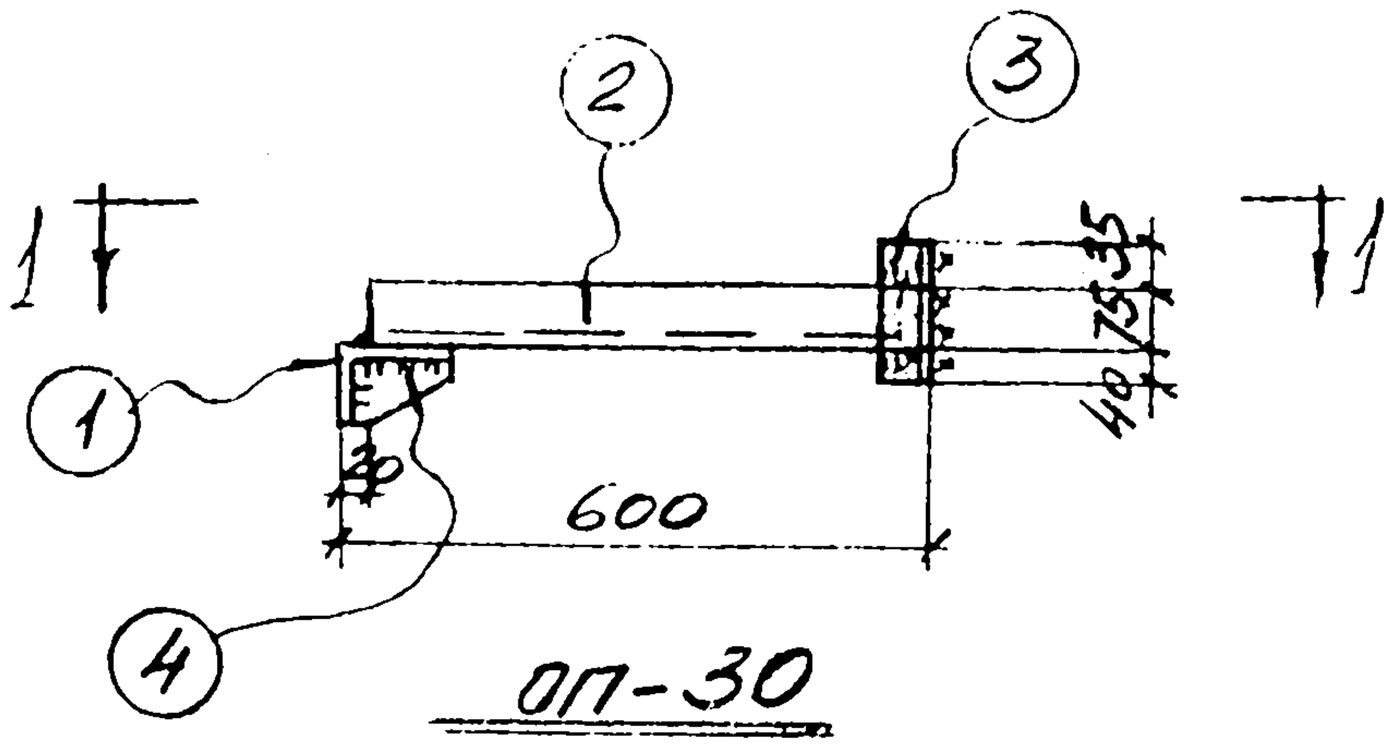

ОП-30

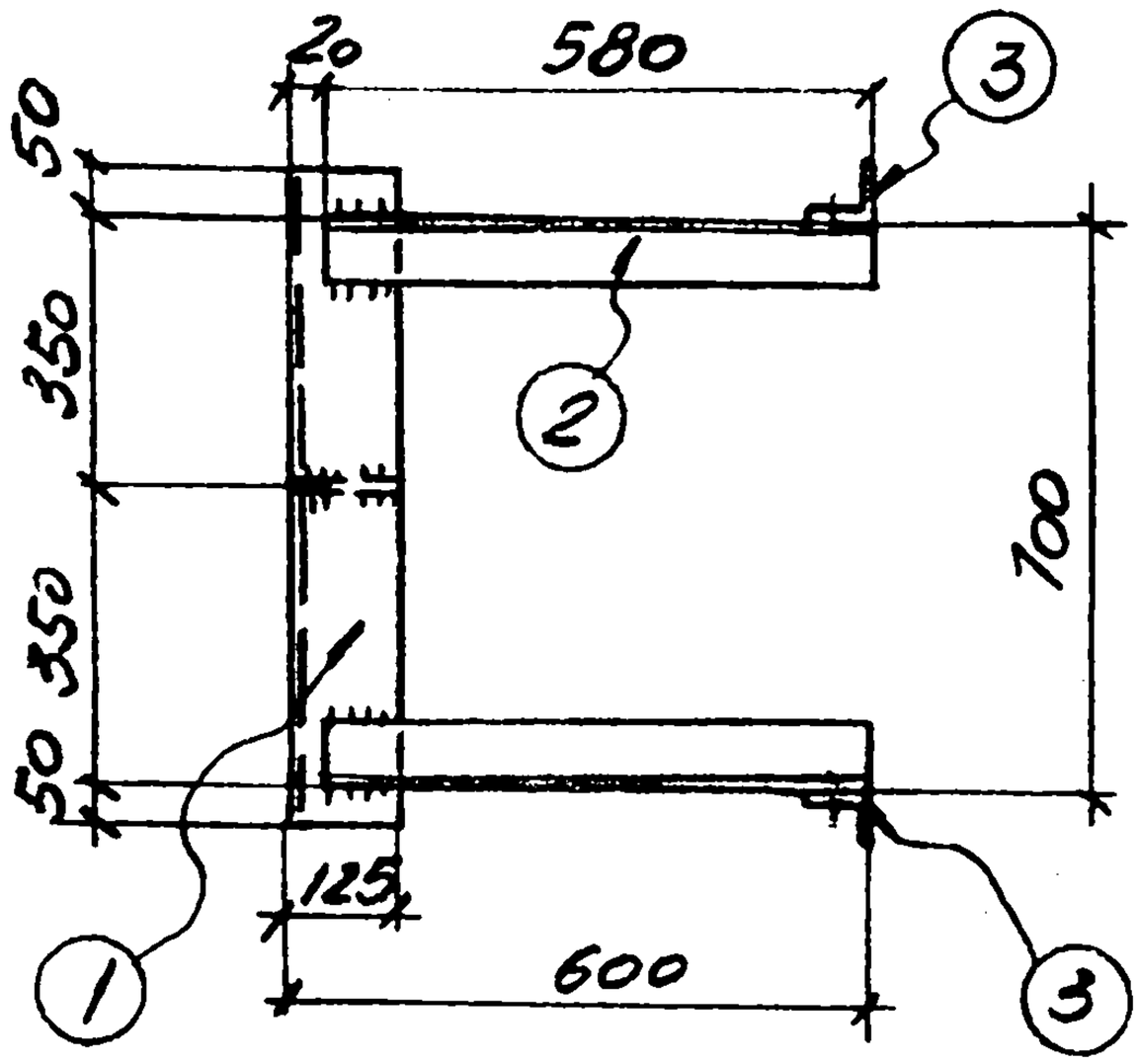

1-1

Разраб.	Котенко	
Провер.	Ярцева	
Исполн.	Ульянич	
Нач. отд.	Рапота	
Гл. спец.	Тимонин	
Дата выпуска	1969 г.	

Спецификация стали на одну штуку каждой марки

Материал: сталь 3кп с расчетным сопротивлением Ra = 2100

Марка	N поз	Сечение	Длина	К-во Т	К-во Н	Вес в кг 1 дет.	Вес в кг всех	Вес в кг марки	Примечание
ОП-30	1	L125×80×8	800	1		10	10	21.	
	2	L75×6	580	2		4.0	8		
	3	L90×6	150	2		0.8	2		
	4	-70×8	120	1		0.5	1		

Госстрой СССР ХАРЬКОВСКИЙ ПРОМСТРОЙНИИПРОЕКТ	Чертежи повторного применения		Серия
	Узлы стальных конструкций	Лестницы пожарные высотой до 30м	КЛ 52-02
	Марка ОП-30		Лист 63

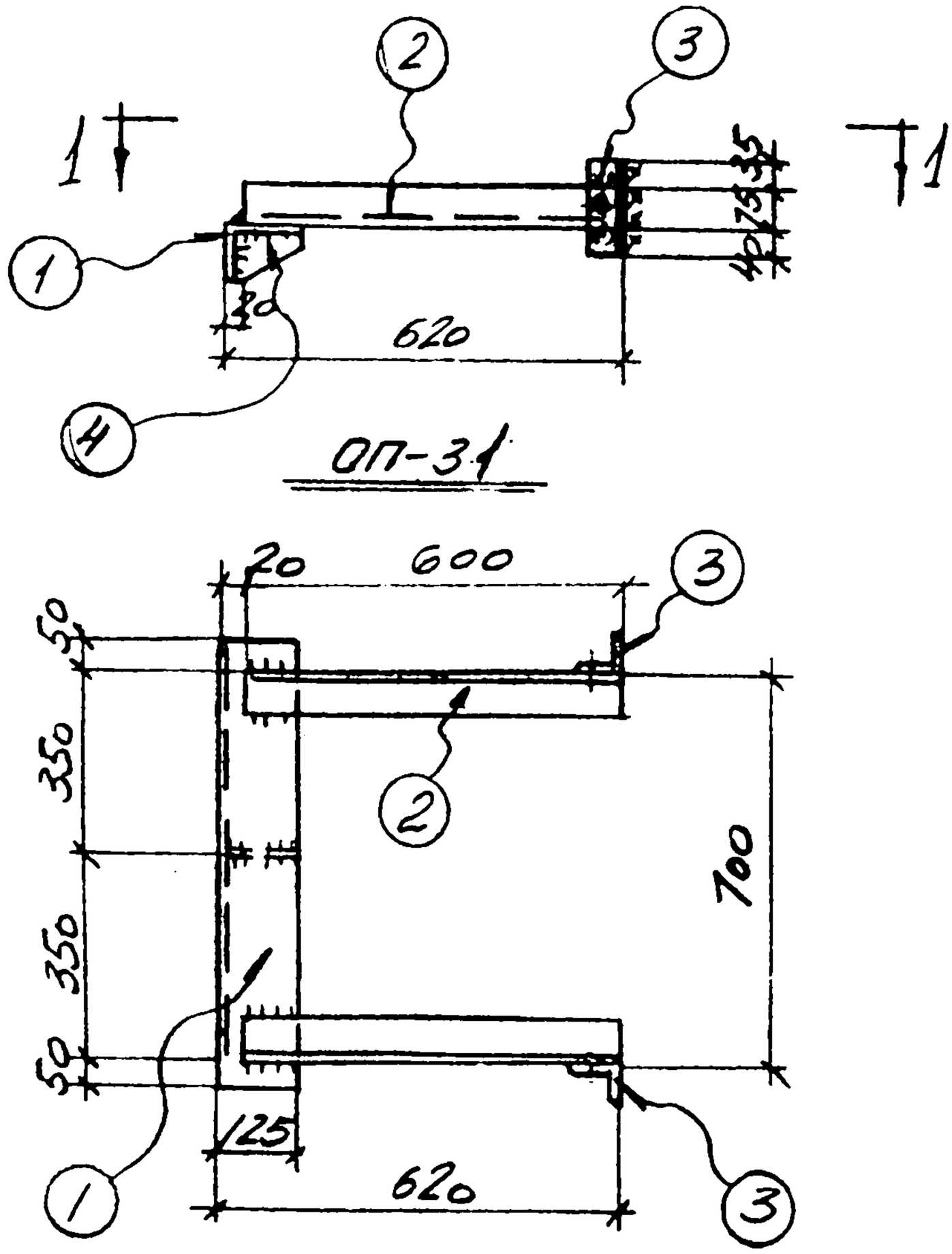

ОП-31

1-1

Разработал	Котенко		
Проверил	Арцева		
Исполн.	Ульянич		
Гл. спец.	Галюпа		
Дата выпуска	1969г.		

Спецификация стали на одну штуку каждой марки

Материал: сталь 3кп с расчетным сопротивлением Ra = 2100

Марка	N поз.	Сечение	Длина	К-во Т	К-во Н	Вес в кг 1 дет	Вес в кг Всех	Вес в кг Марки	Примечание
ОП-31	1	L125×80×8	800	1		10.	10.	21	
	2	L75×6	600	2		4.0	8		
	3	L90×6	150	2		0,8	2		
	4	-70×8	120	1		0,5	1		

Госстрой СССР ХАРЬКОВСКИЙ ПРОМСТРОЙНИИПРОЕКТ	Чертежи повторного применения: Узлы стальных конструкций	Лестницы пожарные высотой до 30м	Серия КЛ 52-02
	Марка ОП-31		Лист 64

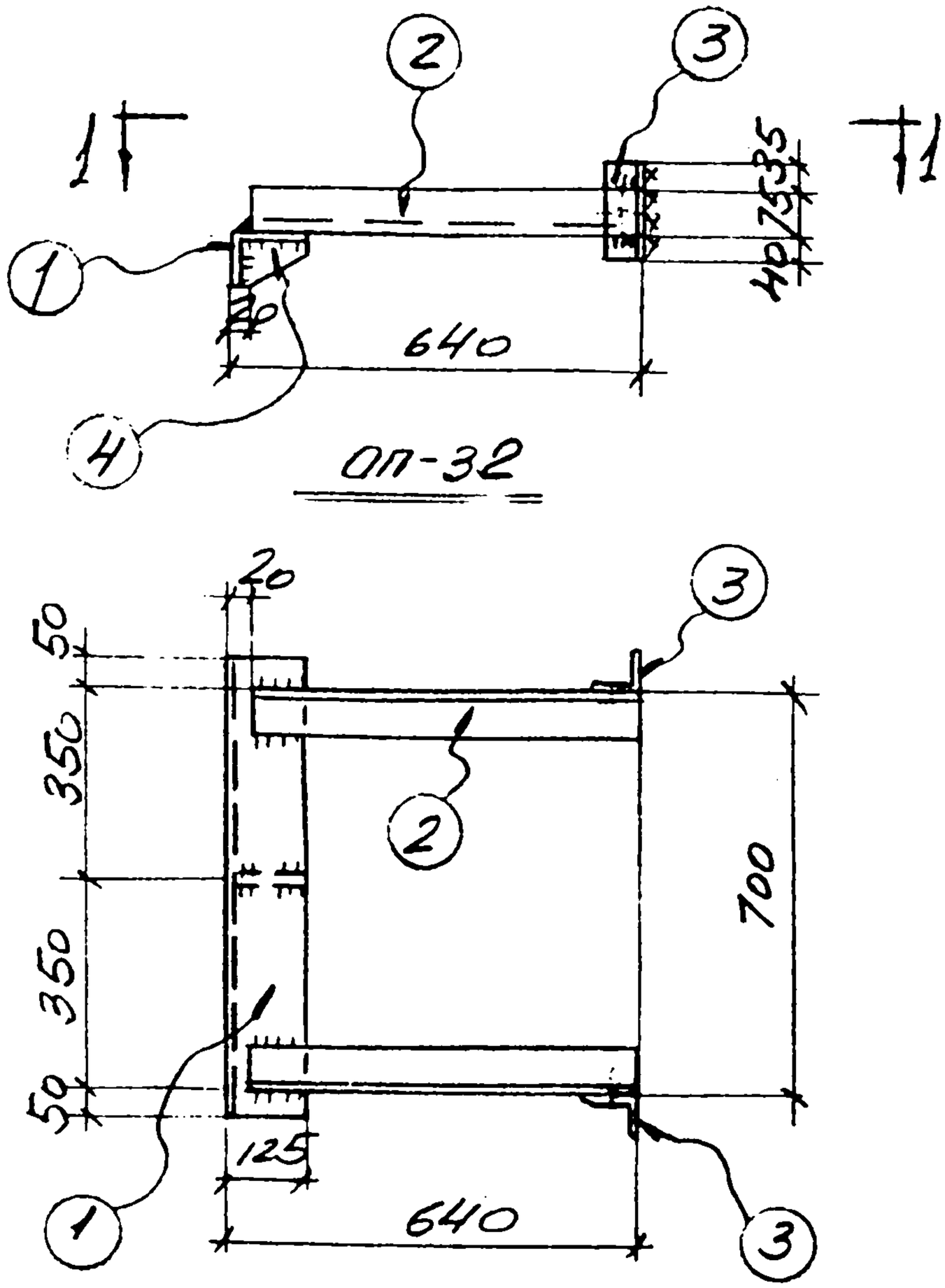

ОП-32

1-1

Спецификация стали на одну штуку каждой марки

Материал: сталь 3кп с расчетным сопротивлением Ra= 2100

Марка	N поз.	Сечение	Длина	К-во т	К-во н	Вес в кг 1 дет	Вес в кг всех	Вес в кг марки	Примечание
ОП-32	1	L125×80×8	800	1		10	10	22	
	2	L75×6	620	2		4.4	9		
	3	L90×6	150	2		0.8	2		
	4	-70×6	120	1		0.5	1		

Гл. спец.	Тапюта	Разраб.	Котенко
Нач. отд.	Рапота	Провер.	Ярцева
Дата выпуска	1969г.	Исполн.	Ульянич

Госстрой СССР
ХАРЬКОВСКИЙ ПРОМСТРОЙНИИПРОЕКТ

Чертежи повторного применения

Узлы стальных конструкций

Лестницы пожарные высотой до 30м

Марка ОП-32

Серия КЛ-52-02

Лист 65

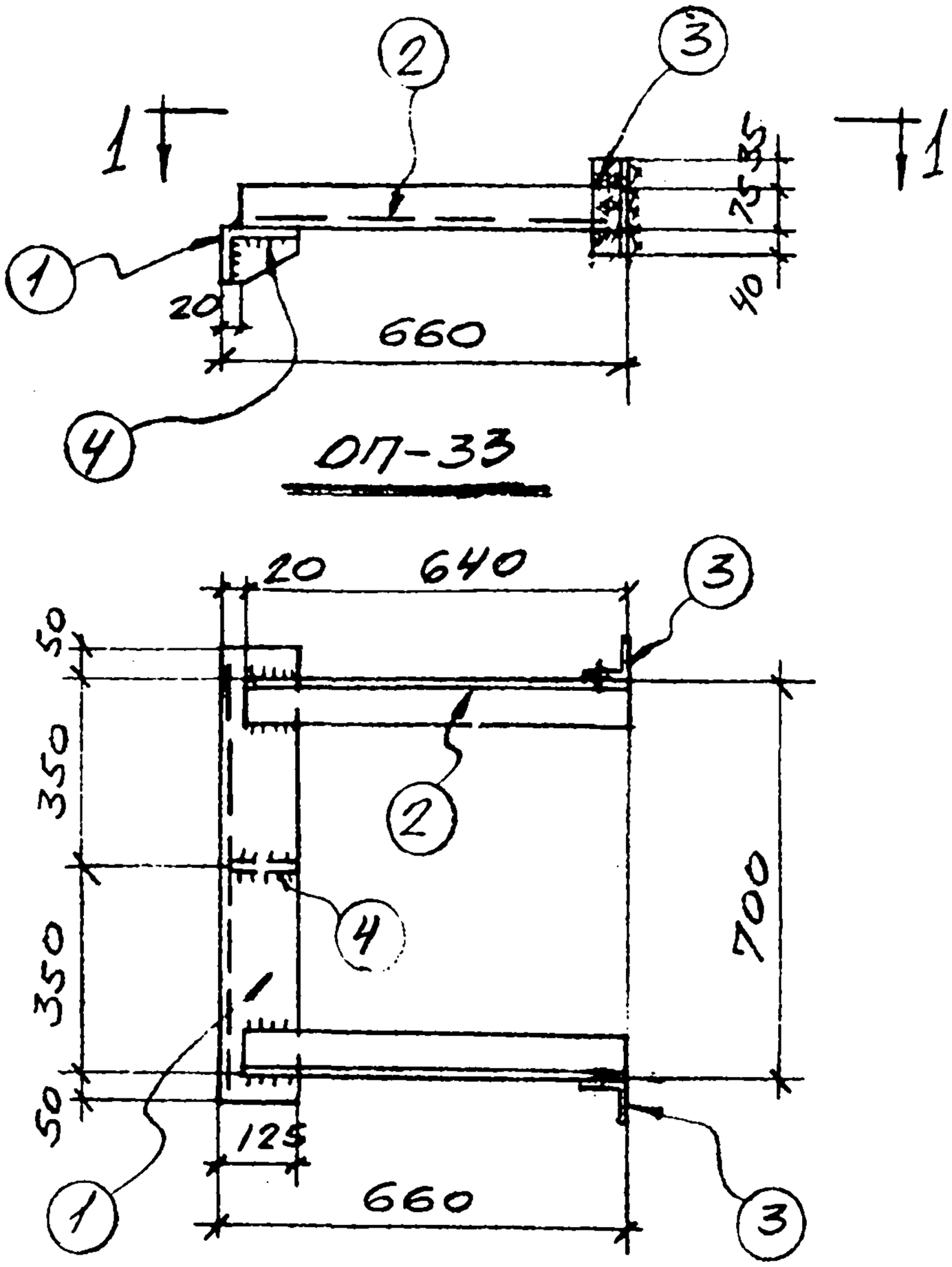

ОП-33

1-1

Разраб.	Котенко	
Провер.	Котенко	
Исполн.	Ульянич	
Нач. отд.	Рапота	
Гл. спец.	Талюпа	
Дата выпуска	1969 г.	

Спецификация стали на одну штуку каждой марки

Материал: сталь 3кп с расчетным сопротивлением Ra=2100

Марка	N поз.	Сечение	Длина	Кол-во т	Кол-во н	Вес в кг 1 дет.	Вес в кг всех	Вес в кг Марки	Примечание
ОП-33	1	L125x80x8	800	1		10	10	22	
	2	L75x6	640	2		4,4	9		
	3	L90x6	150	2		0,8	2		
	4	-70x8	120	1		0,5	1		

Госстрой СССР ХАРЬКОВСКИЙ ПРОМСТРОЙНИИПРОЕКТ	Чертежи повторного применения: Узлы стальных конструкций	Лестницы пожарные высотой до 30м	Серия КЛ52-02
	Марка ОП-33		Лист 66

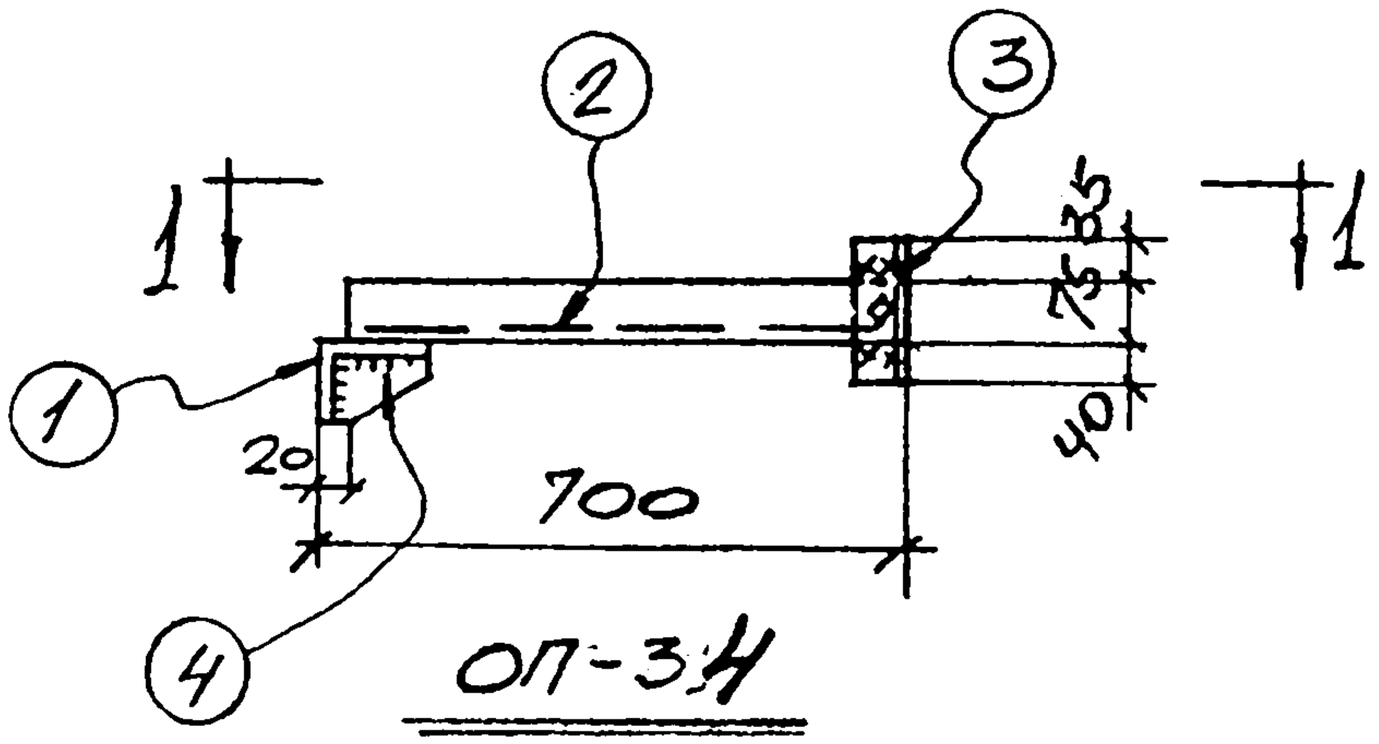

ОП-34

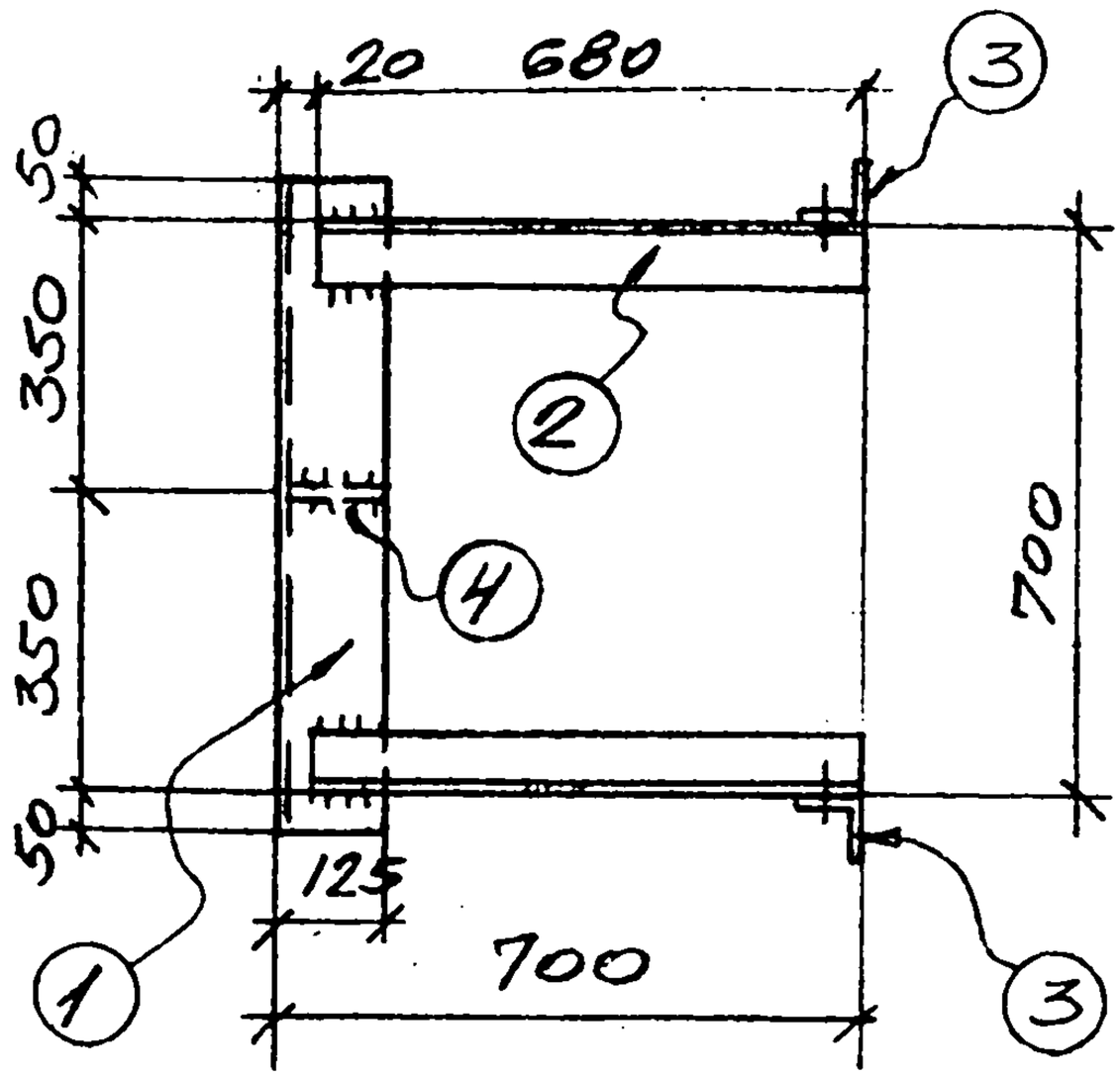

1-1

СПЕЦИФИКАЦИЯ СТАЛИ НА ОДНУ ШТУКУ КАЖДОЙ МАРКИ

МАТЕРИАЛ: СТАЛЬ ЗКП С РАСЧЕТНЫМ СОПРОТИВЛЕНИЕМ Rq=2100

Марка	N поз.	Сечение	Длина	Кол-во Т	Кол-во Н	Вес в кг 1 дет.	Вес в кг всех	Вес в кг марки	Примечание
ОП-34	1	∠125×80×8	800	1		10	10	23	
	2	∠75×6	680	2		4.7	10		
	3	∠90×6	150	2		0.8	2		
	4	-70×8	120	1		0.5	1		

Нач. отд. Рапота
Гл. спец. Талюпа
Дата выпуска

Разработ. Котенко
Провер. Котенко
Исполн. Кудинов

Госстрой СССР
ХАРЬКОВСКИЙ ПРОМСТРОЙНИИПРОЕКТ

Чертежи повторного применения
Узлы стальных конструкций
Лестницы пожарные высотой до 30м

Серия КЛ 52-02

Марка ОП-34

Лист 67

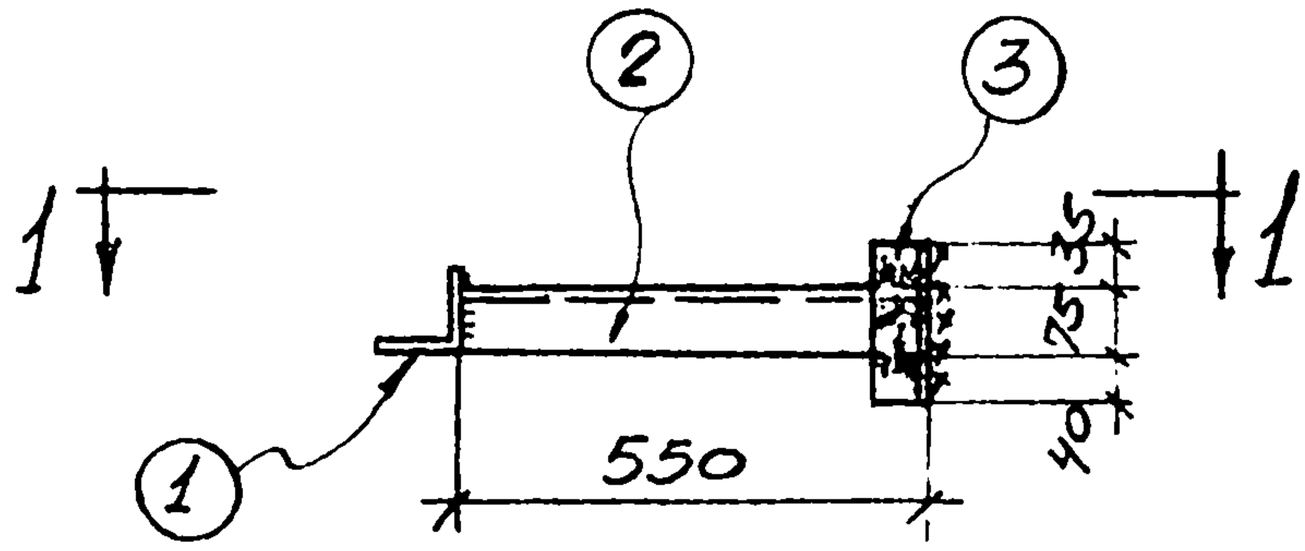

ОП-35

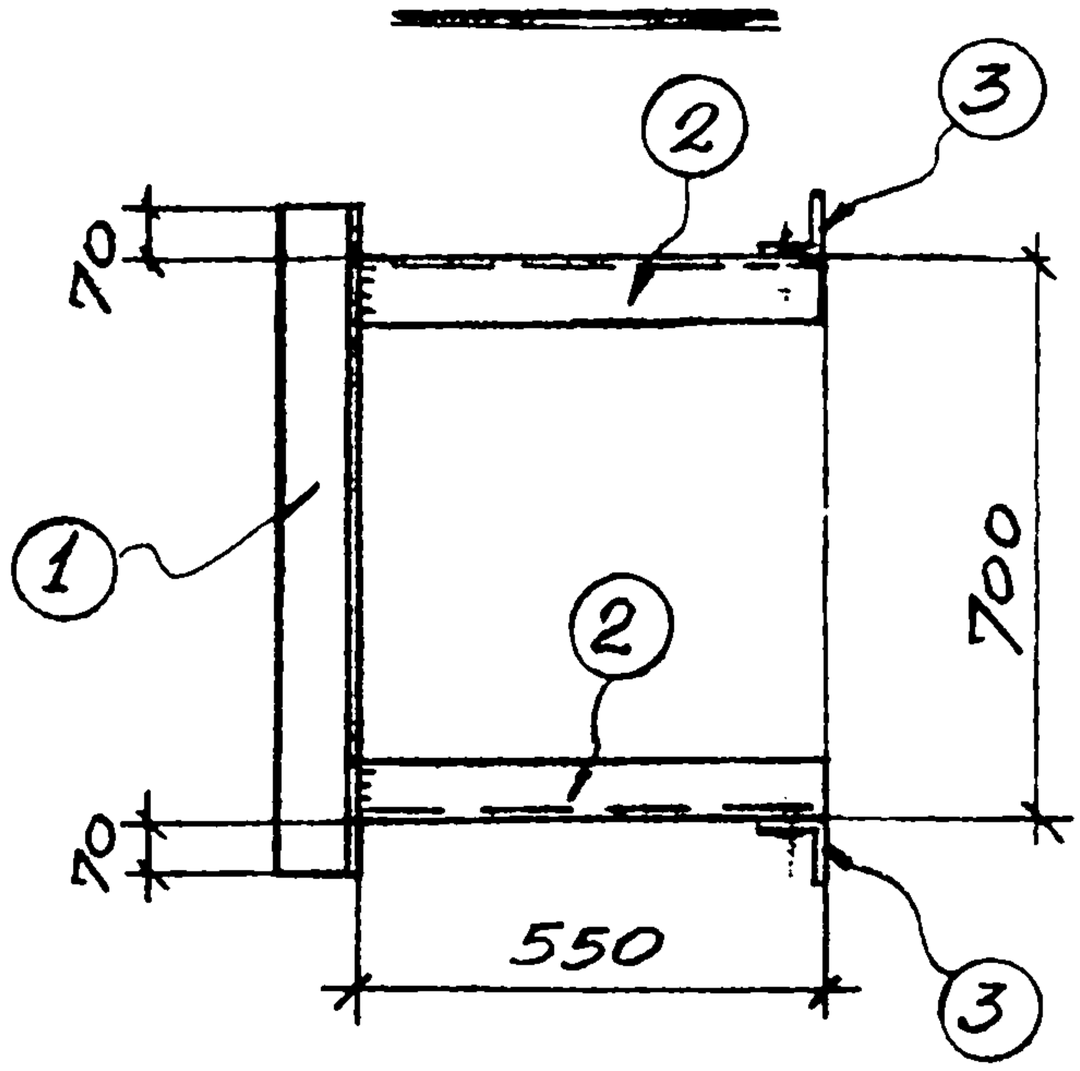

1-1

Разработ.	Котенко	Разработ.	Котенко
Проверил	Котенко	Проверил	Котенко
Исполн.	Ярцева	Исполн.	Ярцева
Рапота	Талюпа	Рапота	Талюпа
Гл. спец.		Гл. спец.	
Дата выпуска	1969 г.	Дата выпуска	1969 г.

СПЕЦИФИКАЦИЯ НА ОДНУ ШТУКУ КАЖДОЙ МАРКИ

МАТЕРИАЛ: СТАЛЬ 3КП с РАСЧЕТНЫМ СОПРОТИВЛЕНИЕМ R_a=2100

Марка	N поз.	Сечение	Длина мм	К-во т	К-во н	Вес в кг 1 дет.	Вес в кг всех	Вес в кг марки	Примечание
ОП-35	1	∠100×8	840	1		10.2	10	20	
	2	∠75×6	550	2		3.8	8		
	3	∠90×6	150	2		0.8	2		

Госстрой СССР ХАРЬКОВСКИЙ ПРОМСТРОЙНИИПРОЕКТ	ЧЕРТЕЖИ ПОВТОРНОГО ПРИМЕНЕНИЯ		СЕРИЯ
	Узлы стальных конструкций	Лестницы пожарные высотой до 30 м	КЛ 52-02
	Марка ОП-35		ЛИСТ 68

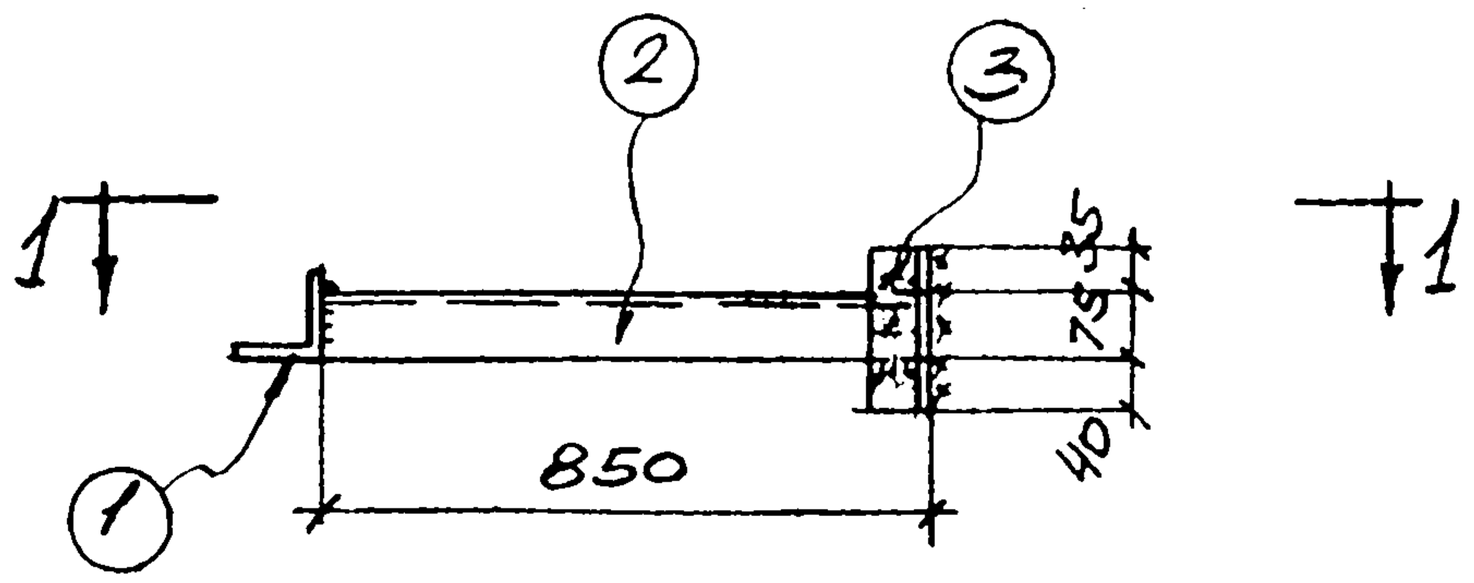

ОП-36

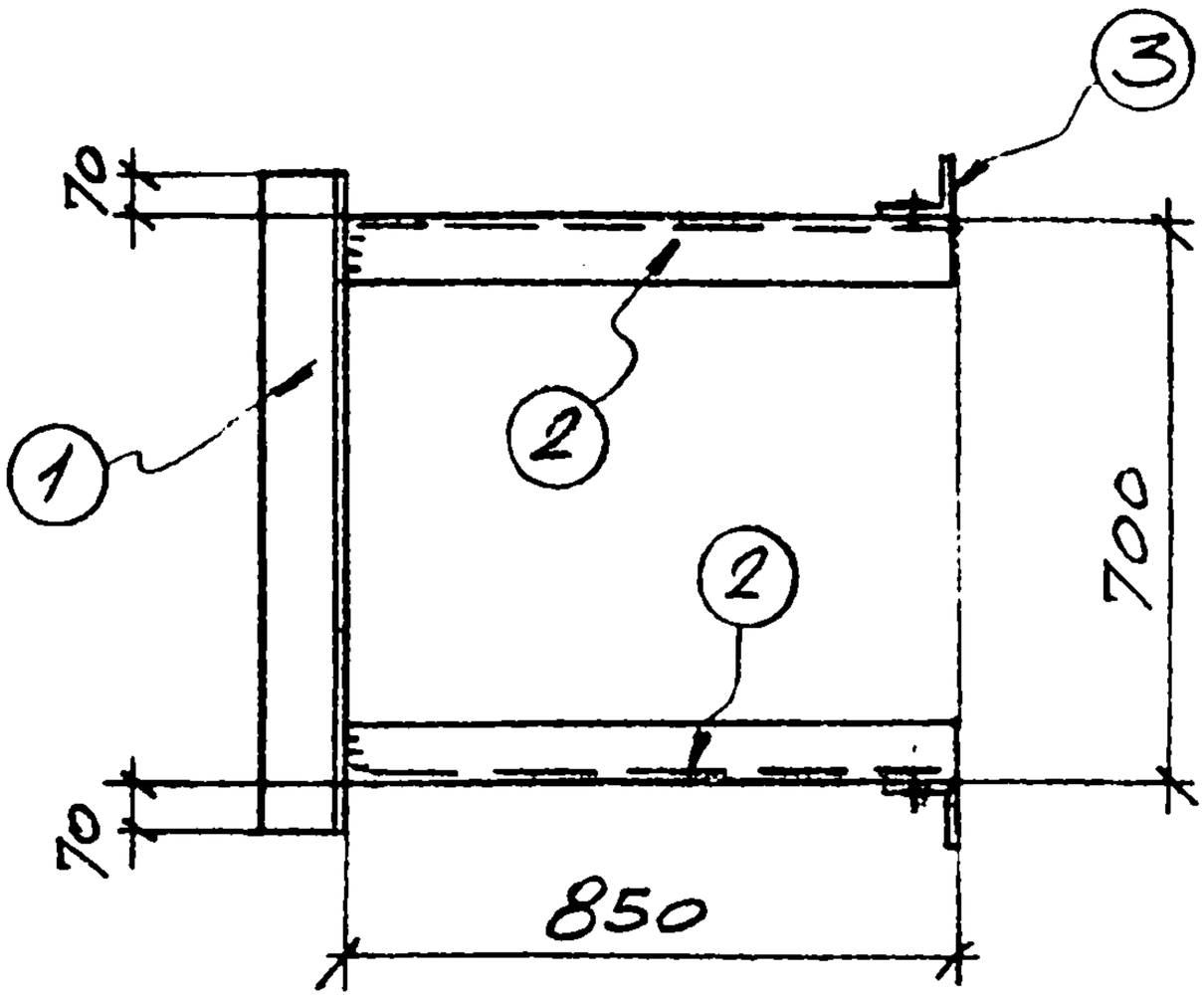

1-1

СПЕЦИФИКАЦИЯ НА ОДНУ ШТУКУ КАЖДОЙ МАРКИ

МАТЕРИАЛ: СТАЛЬ 3КП С РАСЧЕТНЫМ СОПРОТИВЛЕНИЕМ R_0=2100

МАРКА	N поз.	СЕЧЕНИЕ	ДЛИНА мм	К-ВО Т	К-ВО Н	ВЕС В КГ 1 дет.	ВЕС В КГ всех	ВЕС В КГ марки	ПРИМЕЧАНИЕ
ОП-36	1	L100×8	840	1		10.2	10	24	
	2	L75×6	850	2		5.9	12		
	3	L63×6	150	2		0.8	2		

Госстрой СССР ХАРЬКОВСКИЙ ПРОМСТРОЙНИИПРОЕКТ	ЧЕРТЕЖИ ПОВТОРНОГО ПРИМЕНЕНИЯ		СЕРИЯ
	УЗЛЫ СТАЛЬНЫХ КОНСТРУКЦИЙ	ЛЕСТНИЦЫ ПОЖАРНЫЕ ВЫСОТОЙ ДО 30М	КЛ52-02
	Марка ОП-36		ЛИСТ 69

Гл. спец. Талюта
Дата выпуска 1969 г.
Исполн. Ярцева
Проверил Котенко
Разраб. Котенко

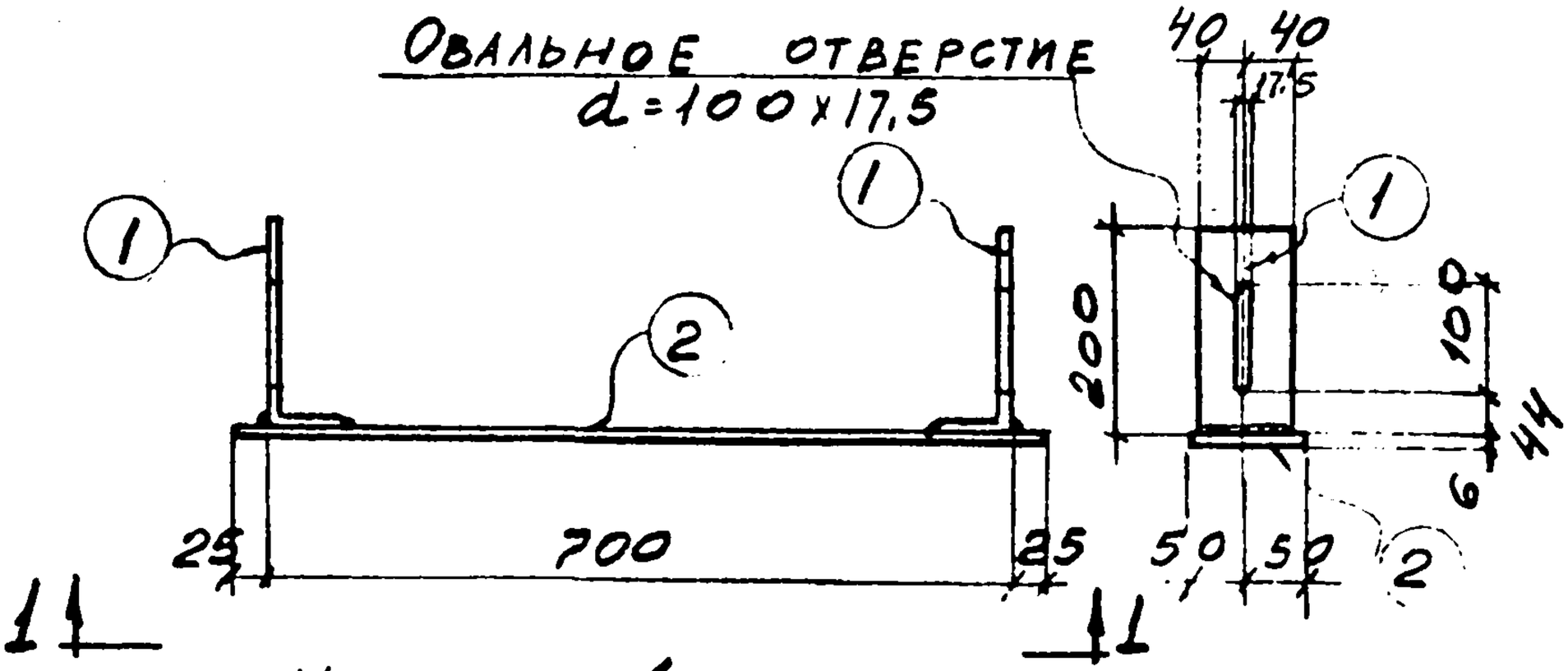

Крепежный элемент

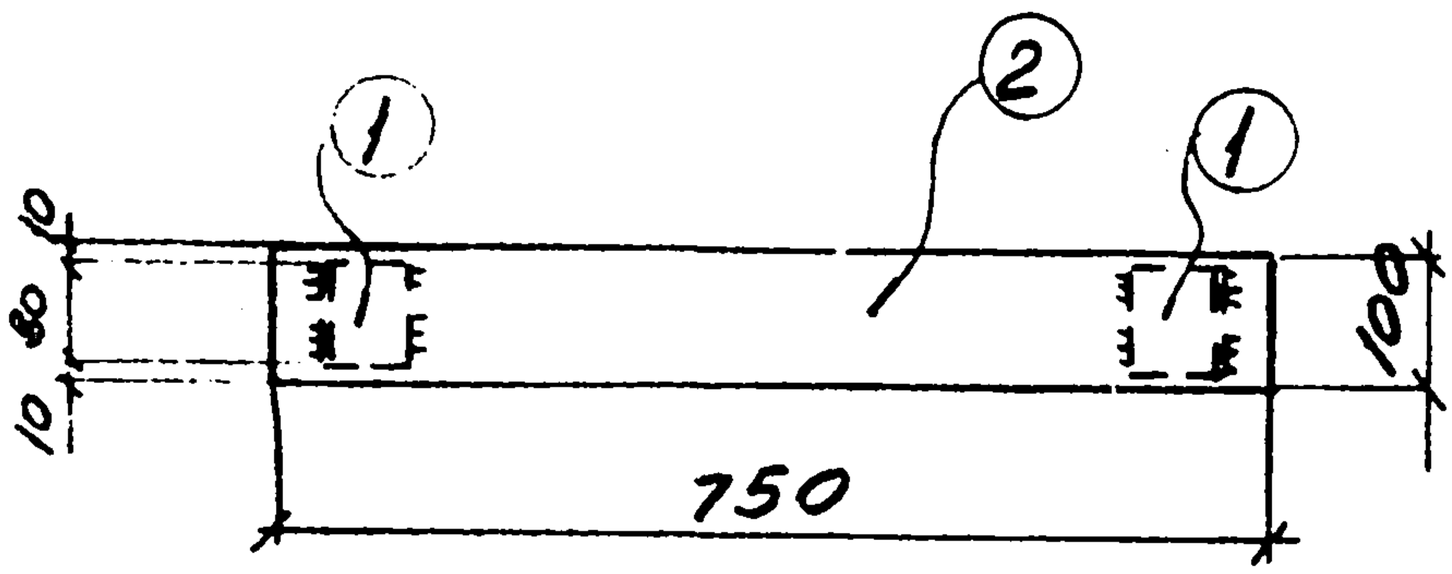

1-1

Спецификация стали на одну штуку каждой марки

Материал: сталь 3кп с расчетным сопротивлением R_a - 2100 кг/см²

Марка	N поз.	Сечение	Длина мм	К-во т	К-во н	Вес в кг 1 дет.	Вес в кг всех	Вес в кг марки	Примечание
Крепежный элемент	1	[24	80	2	-	1.9	4	8	
	2	-100×6	750	1	-	3,6	4		

Госстрой СССР ХАРЬКОВСКИЙ ПРОМСТРОЙНИИПРОЕКТ	Чертежи повторного применения: Узлы стальных конструкций	Лестницы пожарные высотой до 30м	Серия КЛ 52-02
	Марка крепежного элемента		Лист 70

Нач. отд. Гл. спец. Дата выпуска

Работа Талюпа 1969г.

Разработал Котенко

Исполнит. Котенко

Проверил Капитулский