Типовые проектные решения

407-3-0634.92

Закрытые распределительные устройства 10 (6) кВ, совмещенные с ОПУ без аккумуляторной батареи в сборном железобетоне

Альбом 4

АС.И Строительные изделия

Типовые проектные решения

407-3-0634.92

Закрытые распределительные устройства 10 (6) кВ, совмещенные с ОПУ без аккумуляторной батареи в сборном железобетоне

Альбом 4

АС.И Строительные изделия

Утверждены и введены в действие
НТС института "Севзапэнергосетьпроект"
и согласовано "Минсктиппроект
протокол от 28.08.92 N 7

Разработаны
институтом "Севзапэнергосетьпроект"

Главный инженер — Е.И. Баранов
Главный инженер проекта — Д.В. Лурье

Альбом 4

Обозначение	Наименование	Стр.
407-3-635.92-АСИ	Содержание альбома	2
407-3-635.92-АСИ-ТТ	Технические требования	3
-1	Колонны 1К48-3М2-А и 1К48-3М2-Б	4
-2	Колонна 1К48-3М-В	5
-3	Кровельная балка БСП.1-7AIV-I	6
-4	Изделие закладное Т-1	7
-5	Изделие закладное Т-2	
-6	Марка Т-10	8
-7	Марки Т-12, Т-16, Т-17	
-8	Ограждение Т-13	9
-9	Кронштейны Т-14, Т-15	
-10	Марка Т-20	10
-11	Марка Т-21	
-12	Рама Т-22	11
-13	Изделия закладные Т-5, Т-23	
-14	Марки Т-25, Т-30	12
-15	Марка МН-1	
-16	Марка М-2	13
-17	Марка М-4	
-18	Марка М-5	14
-19	Марка М-6	
-20	Марка М-8	15
-21	Марка М-21	
-22	Сетка С-1	16
-23	Марка МК-4	
-24	Сетчатое ограждение СО-1	17
-25	Сетчатое ограждение СО-2	
-26	Марки КМ-1, КМ-2	18
-27	Марка КМ-3	
-28	Марка МК-1	19
-29	Марка МК-2	20
-30	Марка МК-3	21
-31	Марка Т-28	22

Взам. инв. N

Подпись и дата

Инв. N подл.

Привязан

Инв. N

Нач. отд.	Ромицкий		10.92
Н. контр.	Ковалев		10.92
ГИП стр.	Ковалев		10.92
Нач. пр.	Шленова		10.92
Инж. 2к.	Лизунова		10.92

407-3-0634.92-АС.И

Содержание альбома

Стадия	Лист	Листов
РП		1

СЕВЗАПЭНЕРГОСЕТЬПРОЕКТ
Санкт-Петербург

Формат А3

Альбом 4

1. Настоящие технические требования распространяются на изготовление стальных строительных изделий. Изготовление железобетонных строительных изделий производить по техническим требованиям серий, указанных на чертежах.
2. Материал стальных изделий- сталь С235 по ГОСТ 27772-88.
3. Детали должны изготавливаться из выправленного проката.
4. Правка стали в холодном состоянии должна производиться на вальцах и прессах.

   Поверхность стали после правки не должна иметь вмятин, зазубрин и других повреждений.
5. Разметка деталей должна производиться любым методом, обеспечивающим требуемую точность работ и экономное расходование стали.
6. Кромки деталей после кислородной резки должны быть очищены от грота, шлака, брызг и наплывов металла и не иметь неровностей и шероховатостей, превышающих: при машинной резке - 0,3 мм;
   при ручной газовой резке - 1 мм.
7. Кромки деталей после резки на ножницах не должны иметь заусениц и завалов, превышающих 0,3 мм, а также трещин.
8. Отверстия под болты должны образовываться сверлением или прокалыванием на меньший диаметр с последующей рассверловкой до проектного диаметра.
9. Подготовка под сварку, сварка и контроль качества сварки должны соответствовать требованиям ГОСТ 5264-80*, ГОСТ 6996-66*, ГОСТ 14098-85 и СНиП II-18-75.
10. Электроды для сварных швов применять типа 342, ГОСТ 9467-75*.
11. Антикоррозийная защита изделий назначается по СНиП 2.03.11-85 в зависимости от степени агрессивного воздействия среды конкретного района строительства.

Взам. инв. N | Подпись и дата | Инв. N подл.

Перезакон. | Инв. N

Нач. отд.	Роменский		10.92	407-3-0634.92-АС.И-ТТ
Н. контр.	Ковалев		10.92	Технические требования
ГИП стр.	Ковалев		10.92	Стад. РП / Лист / Листов 1
Нач. гр.	Шленова		10.92	СЕВЗАПЭНЕРГОСЕТЬПРОЕКТ Санкт-Петербург
Инж.2к.	Лизунова		10.92	

Формат А3

Альбом 4

1К48-3М2-А

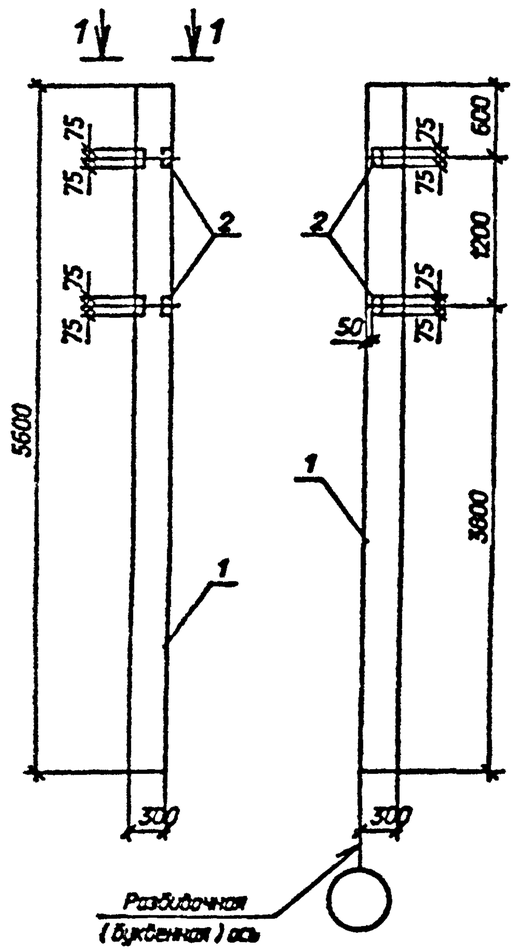

1К48-3М2-Б

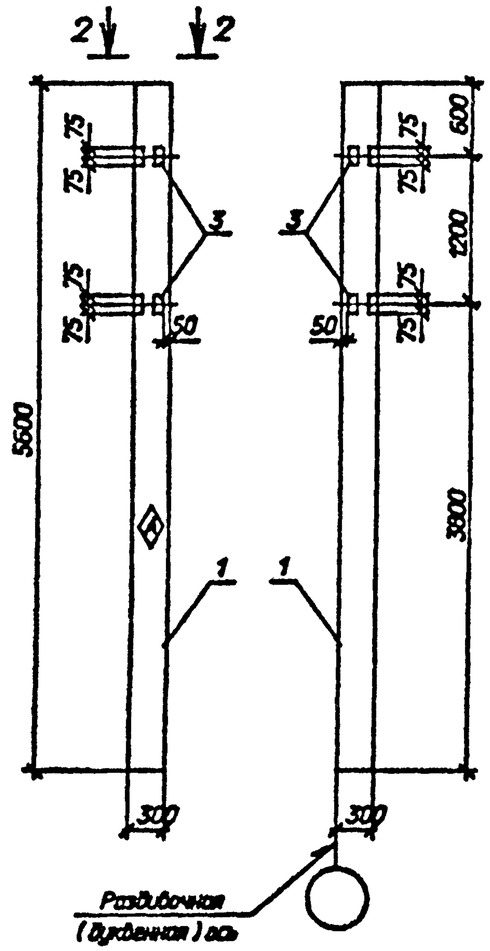

Ведомость расхода стали на дополнительные закладные изделия, кг

Марка элемента	Изделия закладные						Всего
	Арматура класса А-Ш ГОСТ 5781-82*			Прокат марки С 235 ГОСТ 8509-86			
	Ø 12		Итого	L63x63x6		Итого	
1К48-3М2-А	0,48		0,48	2,88		2,88	3,36
1К48-3М2-Б	0,64		0,64	2,88		2,88	3,52

Остальное см. серию 1.423.1-3/88

1-1

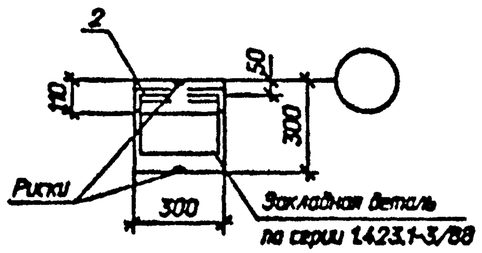

2-2

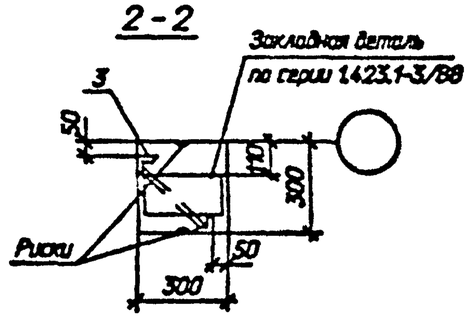

1. Закладные детали устанавливать до соединения плоских арматурных каркасов в пространственный.
2. Индекс ◇А писать масляной краской для ориентации колонны при монтаже.

Поз.	Наименование	Кол.	Обозначение документа
	1К48-3М2-А		
1	Колонна 1К48-3М2	1	1.423.1-3/88 в.1
2	Изделие закладное М1-13	2	То же
	1К48-3М2-Б		
1	Колонна 1К48-3М2	1	1.423.1-3/88 в.1
3	Изделие закладное МН-1	2	407-3-0634.92-АС.И-

Взам. инв. N | Подпись и дата | Инв. N подл.

Привязан

Инв. N

Нач. отд.	Роменский		10.92
Н.контр.	Ковалев		10.92
ГИП стр.	Ковалев		10.92
Нач. гр.	Шленова		10.92
Инж.2к.	Лизунова		10.92

407-3-0634.92-АС.И-1

Колонны 1К48-3М2-А и 1К48-3М2-Б

Стадия	Масса	Масштаб
РП		1:50
Лист		Листов 1

"СЕВЗАПЭНЕРГОСЕТЬПРОЕКТ" Санкт-Петербург

Формат А3

1К48-3М2-В

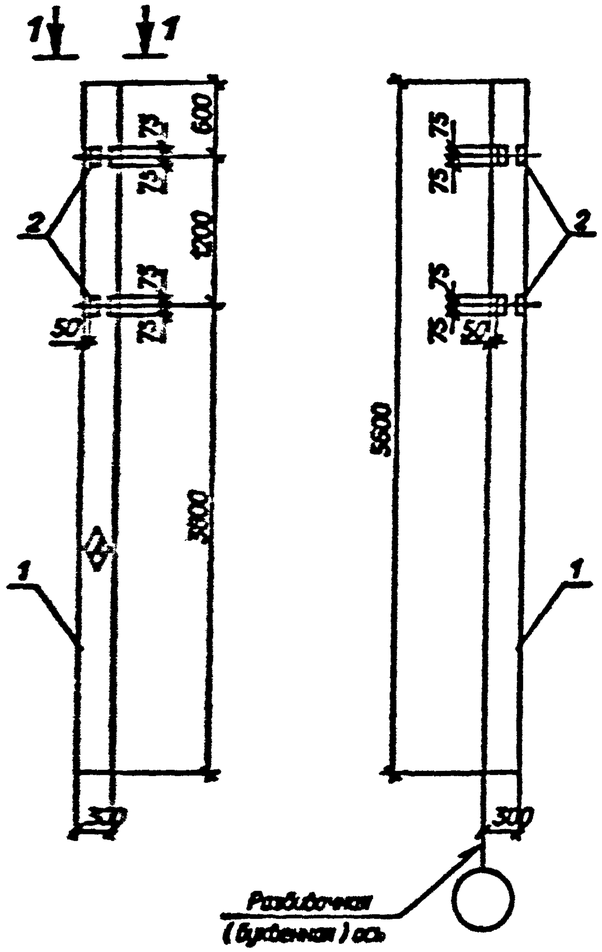

1-1

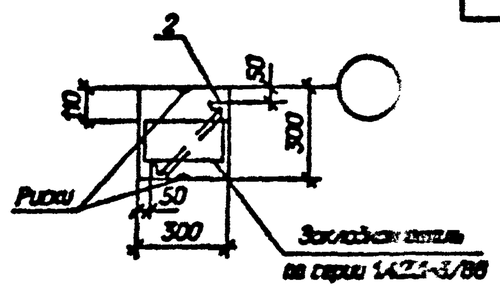

Ведомость расхода стали на дополнительные закладные изделия, кг

Марка элемента	Изделия закладные						Всего
	Арматура класса А-Ш ГОСТ 5781-82*			Прокат марки С 235 ГОСТ 8509-86			
	Ø 12		Итого	L63x63x6		Итого	
1К48-3М2-В	0,64		0,64	2,88		2,88	3,52

Остальное см. серию 1.423.1-3/88

1. Закладные детали устанавливать до соединения плоских арматурных каркасов в пространственный.
2. Индекс ◊ писать масляной краской для ориентации колонны при монтаже.

Поз.	Наименование	Кол.	Обозначение документа
	1К48-3М2-В		
1	Колонна 1К48-3М2	1	1.423.1-3/88 в.1
2	Изделие закладное МН-1	2	407-3-0634.92-АС.И-

Привязан

Инв. N

Нач. отд.	Ромашова		10.92
Н.контр.	Козлов		10.92
ГИП стр.	Козлов		10.92
Нач. гр.	Шевцова		10.92
Нач.Пк.	Алферова		10.92

407-3-0634.92-АС.И-2

Колонна 1К48-3М2-В

Стадия	Масса	Масштаб
РП		1:50
Лист	Листов 1	

"СЕВЗАПЭНЕРГОСЕТЬПРОЕКТ" Санкт-Петербург

Взам. инв. N | Подпись и дата | Инв. N подл.

Формат А3

Альбом 4

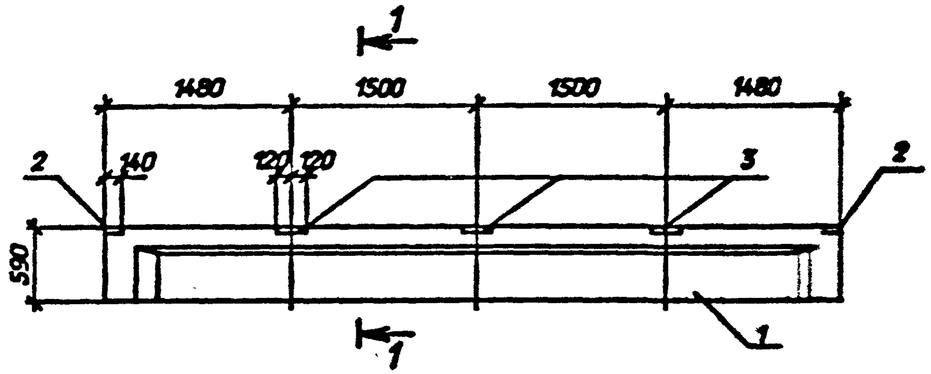

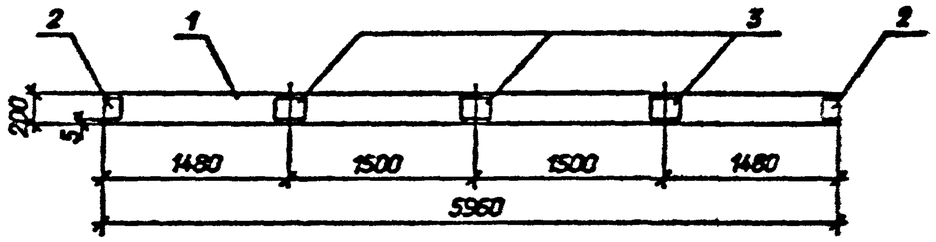

1-1

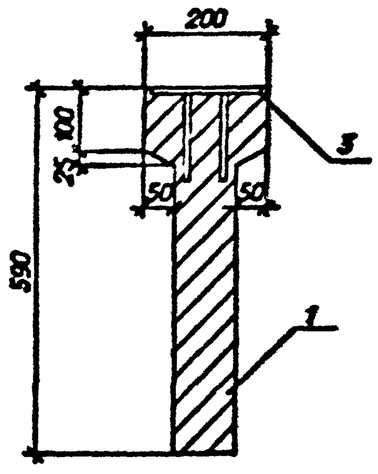

Поз.	Наименование	Кол.	Обозначение документа
	БСП6.1-7AIV-1		
1	Балка БСП6.1-7AIV	1	1.462.1-10/89.1
2	Изделие закладное МН-2-1	2	1.462.1-10/89.2-20
3	Изделие закладное МН-2-2	3	То же

Ведомость расхода стали на дополнительные закладные изделия, кг

Марка элемента	Изделия закладные						Всего
	Арматура класса			Прокат марки			
	А-III			С 235			
	ГОСТ 5781-82*			ГОСТ 8509-86			
	Ø 8		Итого	5-6		Итого	
БСП6.1-7AIV-1	0,96		0,96	8,95		8,95	9,91

Остальное см. серию 1.462.1-10/89 вып.12

Привязан

Инв. N

Нач. отд.	Романский		10.92
Н.контр.	Ковалев		10.92
ГИП стр.	Ковалев		10.92
Нач. гр.	Шленова		10.92
Инж. 2к.	Лукинова		10.92

407-3-0634.92-АС.И-3

Кровельная балка БСП6.1-7AIV-1

Стадия	Масса	Масштаб
РП		1:50
Лист		Листов 1

"СЕВЗАПЭНЕРГОСЕТЬПРОЕКТ" Санкт-Петербург

Взам. инв. N | Подпись и дата | Инв. N подл.

Формат А3

Альбом 4

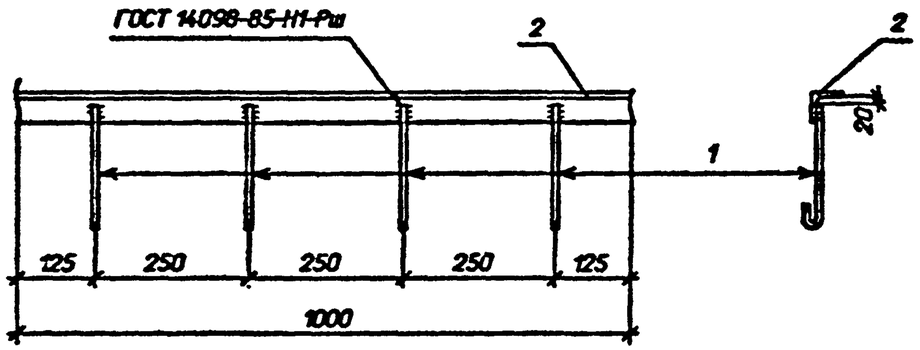

Поз.	Наименование	Кол.
1	Ø6 А-I ГОСТ 5781-82*	
	l=250; 0,06кг	4
2	Уголок 50х50х5-	
	ГОСТ8509-86,l=1000;3,77кг	1

Привязан

Инв. N

Нач. отд.	Романский			08.92
Н.контр.	Ковалев			08.92
ГИП стр.	Ковалев			08.92
Нач. гр.	Шленова			08.92
Инж. 2к.	Лазунова			08.92

407-3-0634.92-АС.И-4

Изделие закладное Т-1

Стадия	Масса	Масштаб
РП	4,0	1:10
Лист	Листов 1	

"СЕВЗАПЭНЕРГОСЕТЬПРОЕКТ" Санкт-Петербург

Взам. инв. N | Подпись и дата | Инв. N подл.

Формат А3

Альбом 4

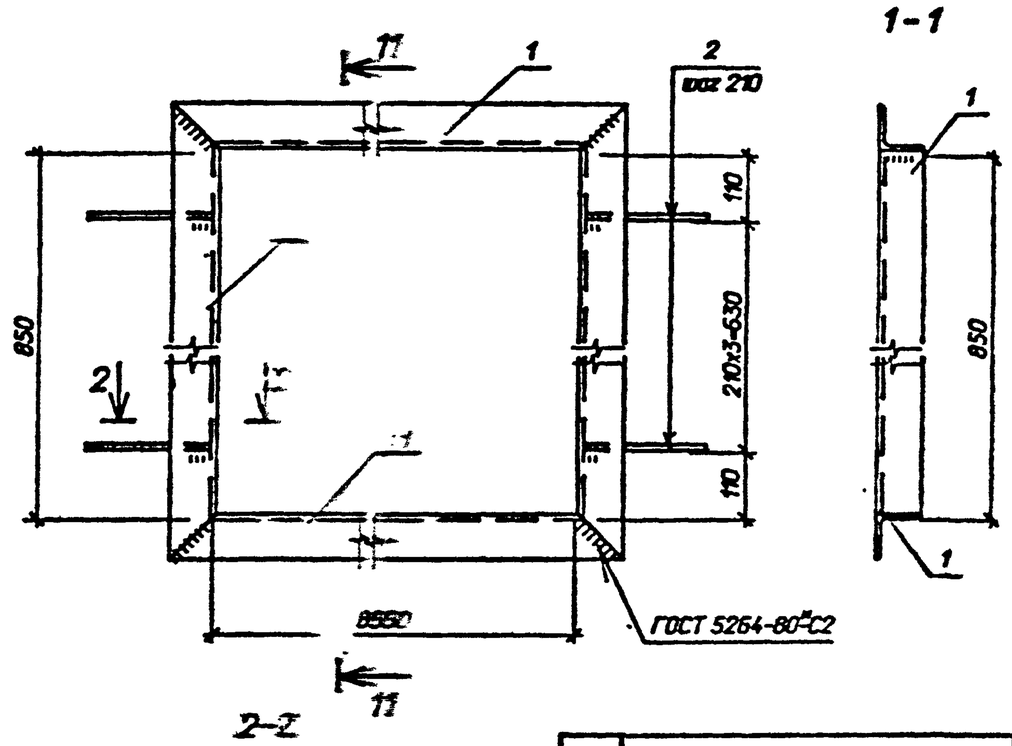

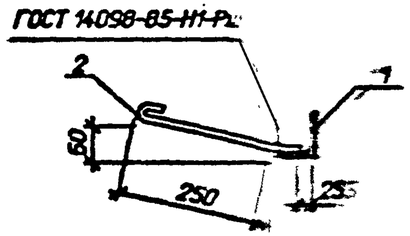

Поз.	Наименование	Кол.
1	Уголок 75х75х6-	
	ГОСТ8509-86,l=1000; 6,9кг	4
2	Ø6 А-I ГОСТ 5781-82*	
	l=350; 0,08кг	8

Разрез 1

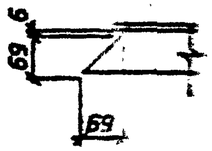

Привязан

Инв. N

Нач. отд.	Романский			08.92
Н.контр.	Ковалев			08.92
ГИП стр.	Ковалев			08.92
Нач. гр.	Шленова			08.92
Инж. 2к.	Лазунова			08.92

407-3-0634.92-АС.И-5

Изделие закладное Т-2

Стадия	Масса	Масштаб
РП	28,2	1:10
Лист	Листов 1	

"СЕВЗАПЭНЕРГОСЕТЬПРОЕКТ" Санкт-Петербург

Взам. инв. N | Подпись и дата | Инв. N подл.

Формат А3

Альбом 4

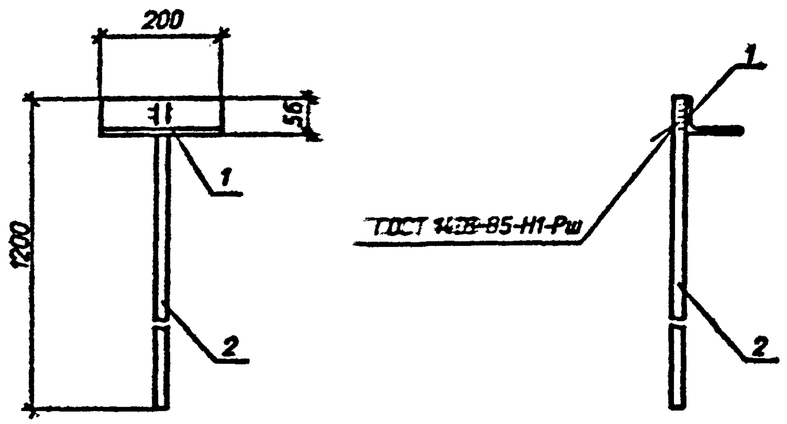

Поз.	Наименование	Кол.
1	Уголок 90х56х6-	
	ГОСТ8510-86, l=200; 1,34кг	11
2	Ø20А-I ГОСТ 5781-82*	
	l=1200; 3,0кг	11

Привязан

Инв. N

Взам. инв. N

Подпись и дата

Инв. N подл.

Нач. отд.	Роменский		10.92	407-3-0634.92-АС.И-6		
Н.контр.	Ковалев		10.92	Марка Т-10	Стадия	Масса	Масштаб
ГИП стр.	Ковалев		10.92		РП	4,3	1:10
Нач. гр.	Шленова		10.92		Лист	Листов 1
Инж.2к.	Лизунова		10.92		СЕВЗАПЭНЕРГОСЕТЬПРОЕКТ Санкт-Петербург	

Формат А3

Альбом 4

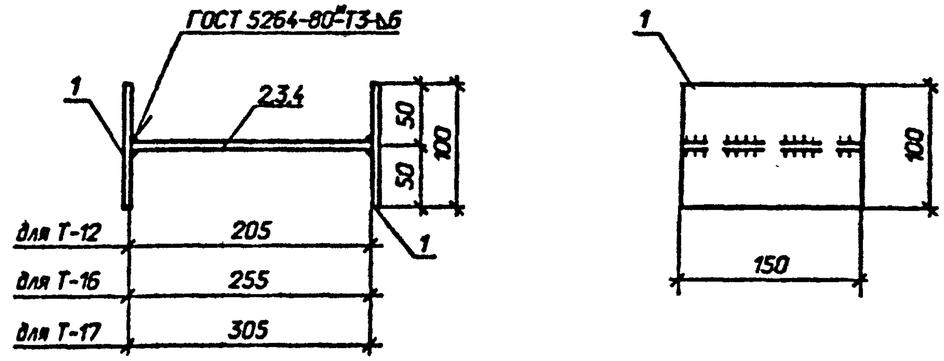

Марка	Поз.	Наименование	Кол.	Масса, кг
Т-12	1	Полоса 6х100-ГОСТ 103-76*		2,9
		l=150; 0,7 кг	2	
	2	Лист6-ГОСТ 19903-74*		
		S=150х205; 1,5 кг	1	
Т-16	1	Полоса 6х100-ГОСТ 103-76*		3,2
		l=150; 0,7 кг	2	
	3	Лист6-ГОСТ 19903-74*		
		S=150х255; 1,8 кг	1	
Т-17	1	Полоса 6х100-ГОСТ 103-76*		3,6
		l=150; 0,7 кг	2	
	4	Лист6-ГОСТ 19903-74*		
		S=150х305; 2,2 кг	1	

Привязан

Инв. N

Взам. инв. N

Подпись и дата

Инв. N подл.

Нач. отд.	Роменский		10.92	407-3-0634.92-АС.И-7		
Н.контр.	Ковалев		10.92	Марки Т-12, Т-16, Т-17	Стадия	Масса	Масштаб
ГИП стр.	Ковалев		10.92		РП	см. табл.	1:5
Нач. гр.	Шленова		10.92		Лист	Листов 1
Инж.2к.	Лизунова		10.92		СЕВЗАПЭНЕРГОСЕТЬПРОЕКТ Санкт-Петербург	

Формат А3

Альбом 4

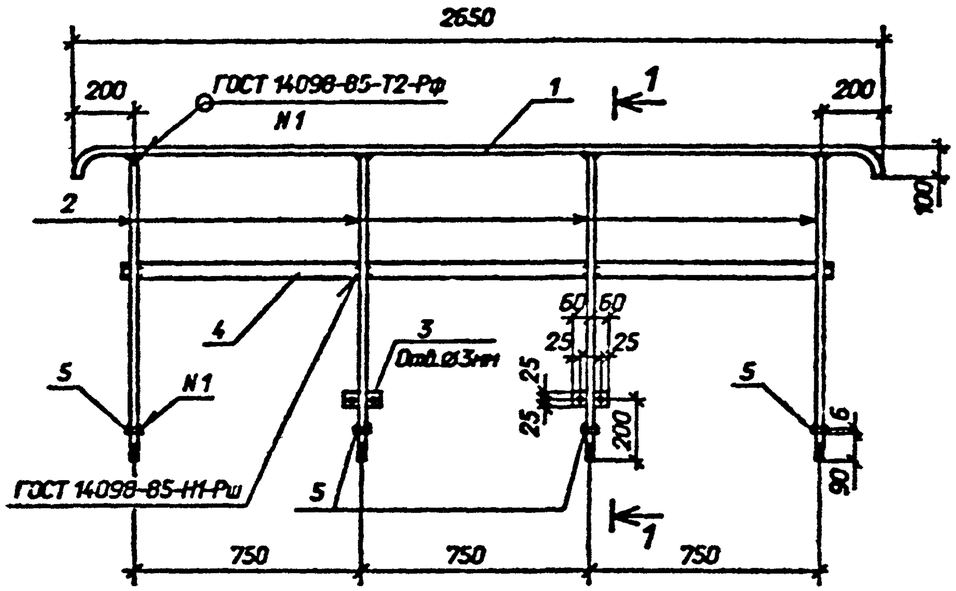

1-1

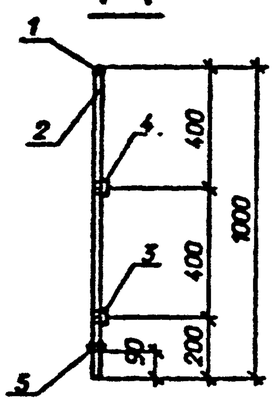

Поз. 5

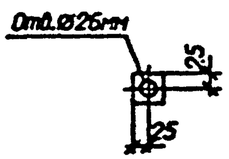

Поз.	Наименование	Кол.
1	Ø 24 А-I-ГОСТ 5781-82*	
	l=2770; 9,8 кг	1
2	То же l=976; 3,5 кг	4
3	Полоса 6х50-ГОСТ 103-76*	
	l=120; 0,3 кг	2
4	То же l=2350; 5,5 кг	1
5	" l=50; 0,1 кг	4

Привязан

Инв. N

Взам. инв. N | Подпись и дата | Инв. N подл.

Нач. отд.	Ромашкин		10.92
Нач. гр.	Ковалев		10.92
ГИП стр.	Ковалев		10.92
Нач. гр.	Шенкова		10.92
Инж. 2к.	Лазарева		10.92

407-3-0634.92-АС.И-8

Ограждение Т-13

Стадия	Масса	Масштаб
РП	30,3	1:10 1:20
Лист	Листов 1	

СЕВЗАПЭНЕРГОСЕТЬПРОЕКТ Санкт-Петербург

Формат А3

Альбом 4

Т-14 (Т-15 зеркален Т-14)

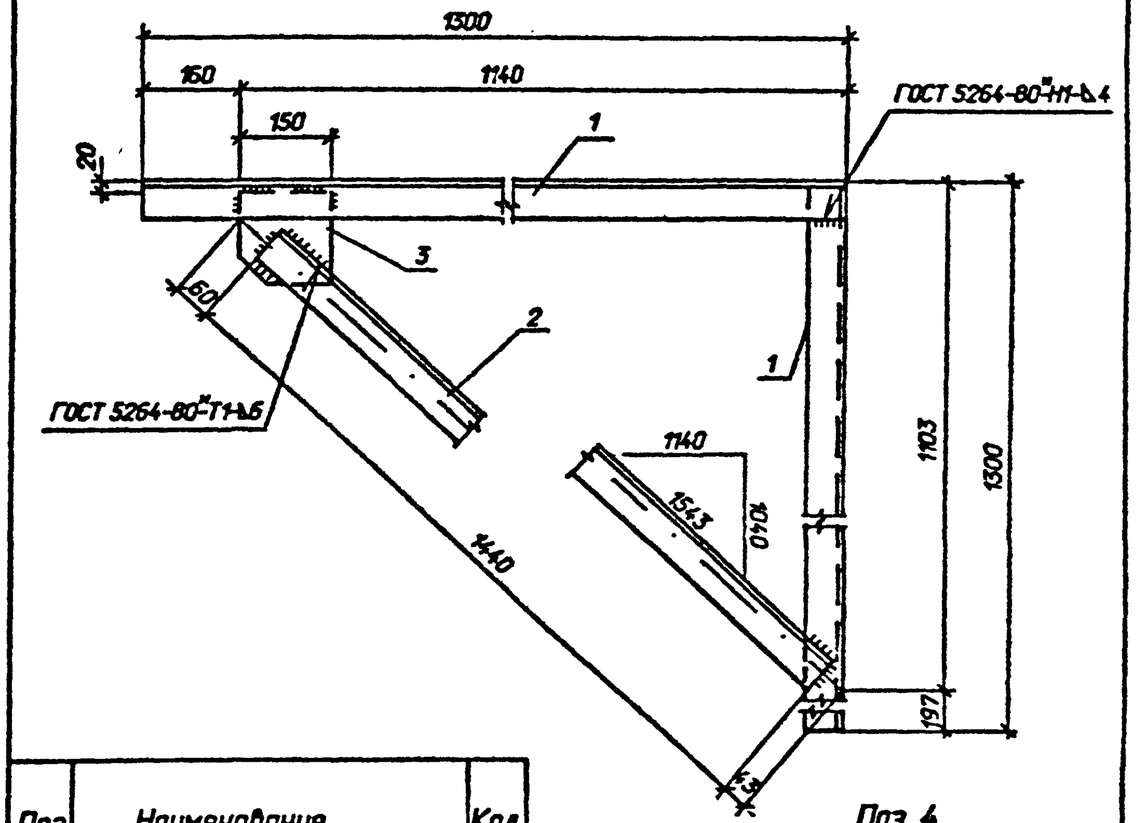

Поз.	Наименование	Кол.
1	Уголок 63х63х5-	
	ГОСТ8509-86, l=1300; 6,3кг	2
2	То же l=1440; 6,9 кг	1
3	Лист 10-ГОСТ 19903-74*	
	S=150х150; 1,8кг	1

Поз. 4

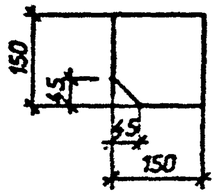

Привязан

Инв. N

Взам. инв. N | Подпись и дата | Инв. N подл.

Нач. отд.	Ромашкин		10.92
Нач. гр.	Ковалев		10.92
ГИП стр.	Ковалев		10.92
Нач. гр.	Шенкова		10.92
Инж. 2к.	Лазарева		10.92

407-3-0634.92-АС.И-9

Кронштейны Т-14, Т-15

Стадия	Масса	Масштаб
РП	21,3	1:10
Лист	Листов 1	

СЕВЗАПЭНЕРГОСЕТЬПРОЕКТ Санкт-Петербург

Формат А3

Альбом 4

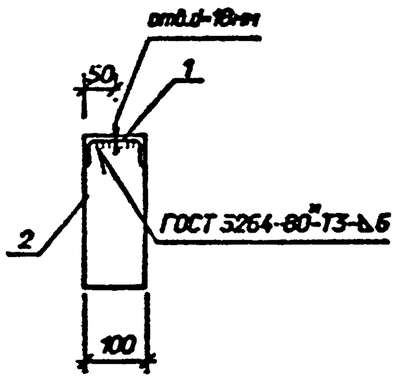

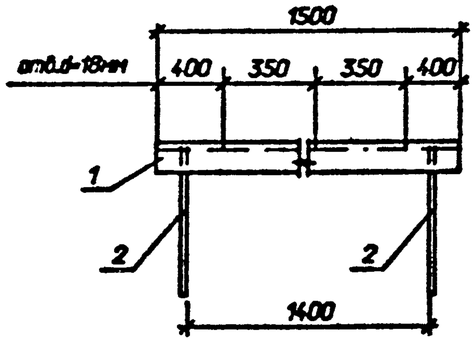

Рез 1-03.2

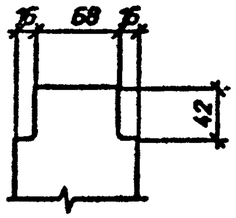

Поз.	Наименование	Кол.
1	Швеллер 10-ГОСТ 8240-89	
	l=1500; 12,9кг	1
2	Полоса 10х100-ГОСТ103-76*	
	l=250; 2,0кг	2

Привязан

Инв. N

Взам. инв. N

Подпись и дата

Инв. N подл.

407-3-0634.92-АС.И-10

Нач. отд.	Роменский		10.92
Н.контр.	Ковалев		10.92
ГИП стр.	Ковалев		10.92
Нач. гр.	Шленова		10.92
Инж.2к.	Лизунова		10.92

Марка Т-20

Стадия	Масса	Масштаб
РП	16,9	1:5 1:10

Лист | Листов 1

"СЕВЗАПЭНЕРГОСЕТЬПРОЕКТ"
Санкт-Петербург

Формат А3

Альбом 4

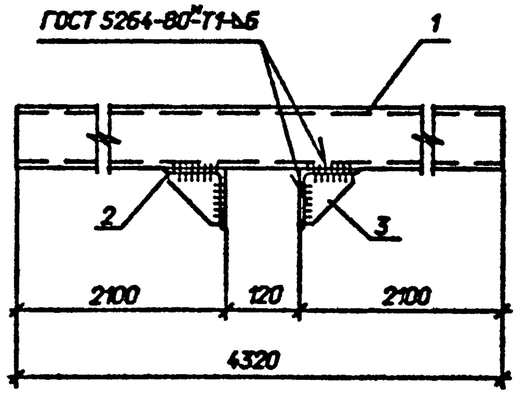

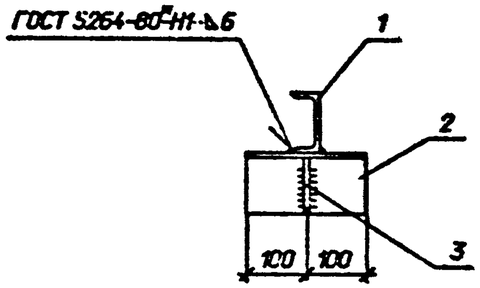

Поз. 3

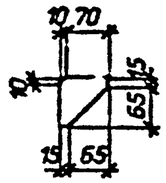

Поз.	Наименование	Кол.
1	Швеллер 12-ГОСТ 8240-89	
	L=4320 35.6кг	1
2	Уголок 100х100х7-	
	ГОСТ 8509-86, l=200; 2,2кг	2
3	Полоса 6х80- ГОСТ 103-76*	
	l=80; 0,3кг	2

Привязан

Инв. N

Взам. инв. N

Подпись и дата

Инв. N подл.

407-3-0634.92-АС.И-11

Нач. отд.	Роменский		10.92
Н.контр.	Ковалев		10.92
ГИП стр.	Ковалев		10.92
Нач. гр.	Шленова		10.92
Инж.2к.	Лизунова		10.92

Марка Т-21

Стадия	Масса	Масштаб
РП	40.6	1:10

Лист | Листов 1

"СЕВЗАПЭНЕРГОСЕТЬПРОЕКТ"
Санкт-Петербург

Формат А3

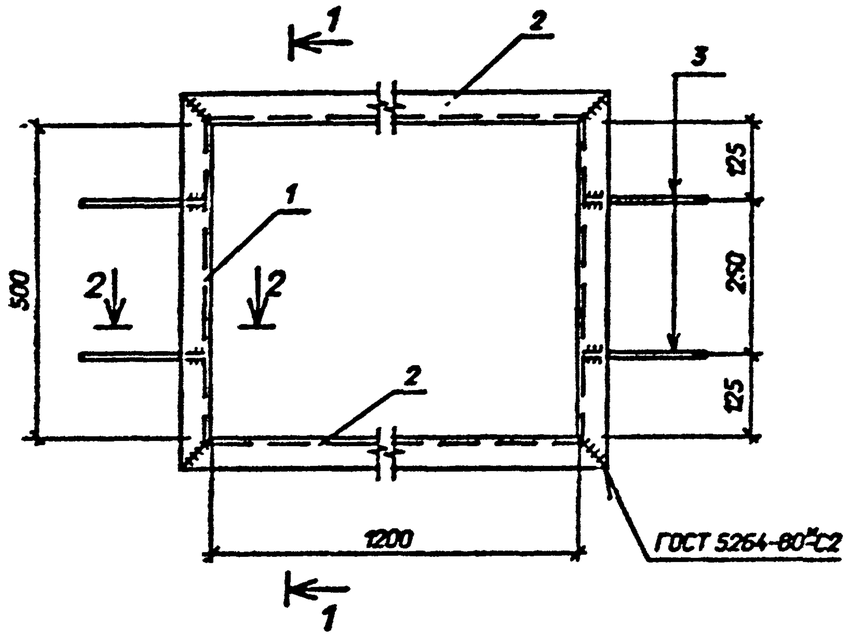

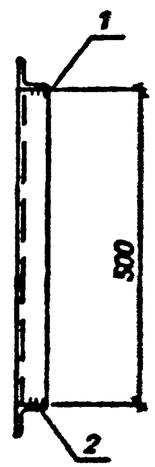

2-2

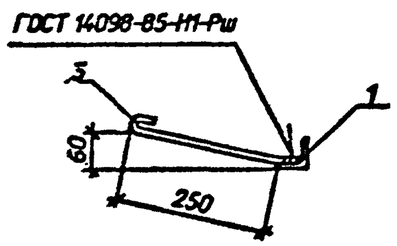

Рез поз. 1,2

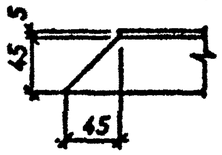

Поз.	Наименование	Кол.
1	Уголок 50х50х5-	
	ГОСТ8509-86, l=600; 2,3кг	2
2	То же l=1300; 4,9кг	2
3	Ø 6 А-I ГОСТ 5781-82*	
	l=350; 0,08кг	4

Привязан

Инв. N

Взам. инв. N | Подпись и дата | Инв. N подл.

Нач. отд.	Ратенский		10.92
Нач. гр.	Ковалев		10.92
ГИП стр.	Ковалев		10.92
Нач. гр.	Шленова		10.92
Инж. 2к.	Лазарева		10.92

407-3-0634.92-АС.И-12

Рама Т-22

Стадия	Масса	Масштаб
РП	14,7	1:10 1:5
Лист	Листов 1	

СЕВЗАПЭНЕРГОСЕТЬПРОЕКТ
Санкт-Петербург

Формат А3

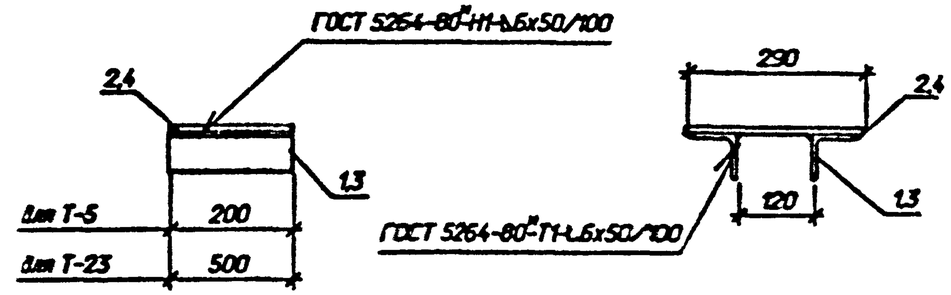

Марка	Поз.	Наименование	Кол.	Масса, кг
Т-5	1	Уголок 75х75х6-		5,5
		ГОСТ 8509-86, l=200; 1,4кг	2	
	2	Лист 6-ГОСТ 19903-74*		
		S=200х290; 2,7кг	1	
Т-23	3	Уголок 75х75х6-		13,6
		ГОСТ 8509-86, l=500; 3,4кг	2	
	4	Лист 6-ГОСТ 19903-74*		
		S=290х500; 6,8кг	1	

Привязан

Инв. N

Взам. инв. N | Подпись и дата | Инв. N подл.

Нач. отд.	Ратенский		10.92
Нач. гр.	Ковалев		10.92
ГИП стр.	Ковалев		10.92
Нач. гр.	Шленова		10.92
Инж. 2к.	Лазарева		10.92

407-3-0634.92-АС.И-13

Изделия закладные Т-5, Т-23

Стадия	Масса	Масштаб
РП	см. табл.	1:10
Лист	Листов 1	

СЕВЗАПЭНЕРГОСЕТЬПРОЕКТ
Санкт-Петербург

Формат А3

Альбом 4

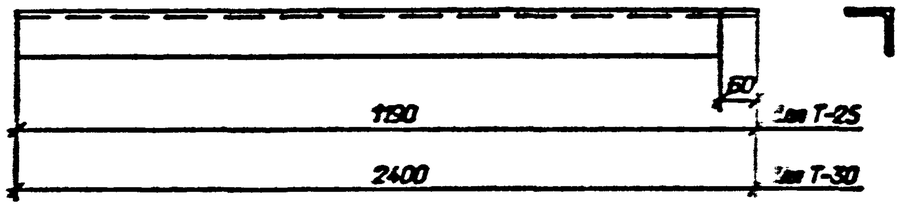

Марка	Поз.	Наименование	Кол.	Масса, кг
Т-25	1	Уголок 75х75х6		8,2
		ГОСТ8509-86; l=1190; 7,2кг	1	
Т-30	2	То же l=2400; 9,3кг	1	16,5

Привязан

Инв. N

Взам. инв. N

Подпись и дата

Инв. N подл.

Нач. отд.	Роменский		10.92
Н.контр.	Ковалев		10.92
ГИП стр.	Ковалев		10.92
Нач. гр.	Шленова		10.92
Инж. 2к.	Лизунова		10.92

407-3-0634.92-АС.И-14

Марки Т-25, Т-30

Стадия	Масса	Масштаб
РП	см. табл.	1:10
Лист	Листов 1	

"СЕВЗАПЭНЕРГОСЕТЬПРОЕКТ" Санкт-Петербург

Формат А3

Альбом 4

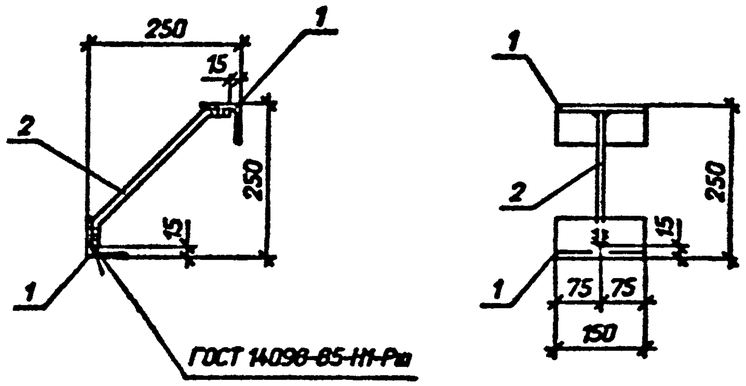

Поз.	Наименование	Кол.
1	Уголок 63х63х5-	
	ГОСТ 8509-86; l=150; 0,7кг	2
2	Ø12А-I-ГОСТ 5781-82*	
	l=350; 0,3кг	1

Привязан

Инв. N

Взам. инв. N

Подпись и дата

Инв. N подл.

Нач. отд.	Роменский		10.92
Н.контр.	Ковалев		10.92
ГИП стр.	Ковалев		10.92
Нач. гр.	Шленова		10.92
Инж. 2к.	Лизунова		10.92

407-3-0634.92-АС.И-15

Марка МН-1

Стадия	Масса	Масштаб
РП	1,7	1:10
Лист	Листов 1	

"СЕВЗАПЭНЕРГОСЕТЬПРОЕКТ" Санкт-Петербург

Формат А3

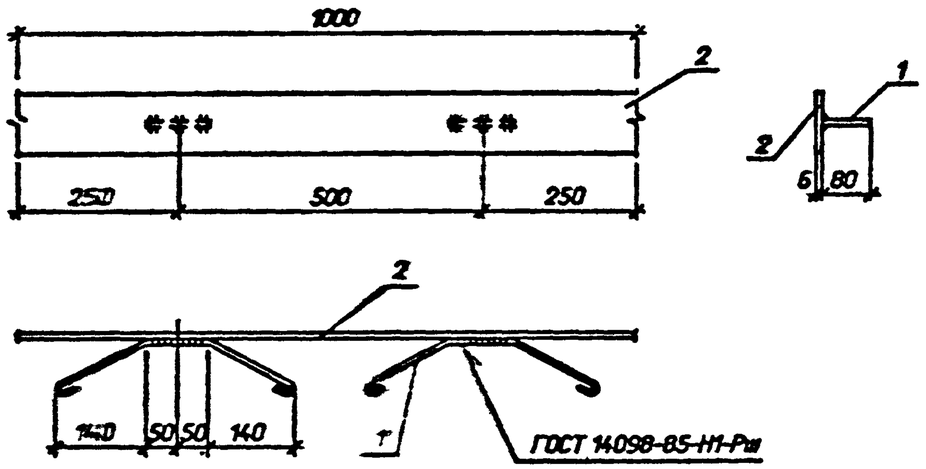

Поз.	Наименование	Кол.
1	Ø6 А-I ГОСТ 5781-82*	
	l=510; 0,11кг	2
2	Полоса 6х100-ГОСТ103-76*	
	l=1000; 4,7кг	1

Привязан

Инв. N

Взам. инв. N

Подпись и дата

Инв. N подл.

Нач. отд.	Роменский		10.92
Н.контр.	Ковалев		10.92
ГИП стр.	Ковалев		10.92
Нач. пр.	Шленова		10.92
Инж. 2к.	Лузунова		10.92

407-3-0634.92-АС.И-16

Марка М-2

Стадия	Масса	Масштаб
РП	4,9	1:10
Лист	Листов 1	

"СЕВЗАПЭНЕРГОСЕТЬПРОЕКТ"
Санкт-Петербург

Формат А3

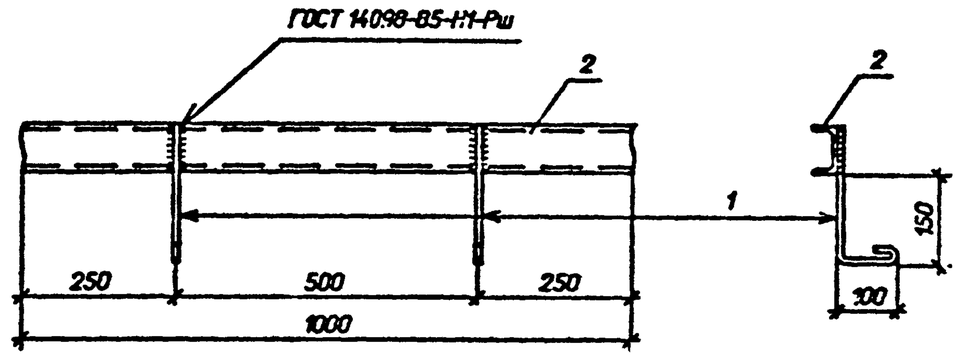

Поз.	Наименование	Кол.
1	Ø6 А-I ГОСТ 5781-82*	
	l=380; 0,08кг	2
2	Швеллер 8-ГОСТ 8240-89	
	l=1000; 7,05кг	1

Привязан

Инв. N

Взам. инв. N

Подпись и дата

Инв. N подл.

Нач. отд.	Роменский		10.92
Н.контр.	Ковалев		10.92
ГИП стр.	Ковалев		10.92
Нач. пр.	Шленова		10.92
Инж. 2к.	Лузунова		10.92

407-3-0634.92-АС.И-17

Марка М-4

Стадия	Масса	Масштаб
РП	7,2	1:10
Лист	Листов 1	

"СЕВЗАПЭНЕРГОСЕТЬПРОЕКТ"
Санкт-Петербург

Формат А3

Альбом 4

1-1

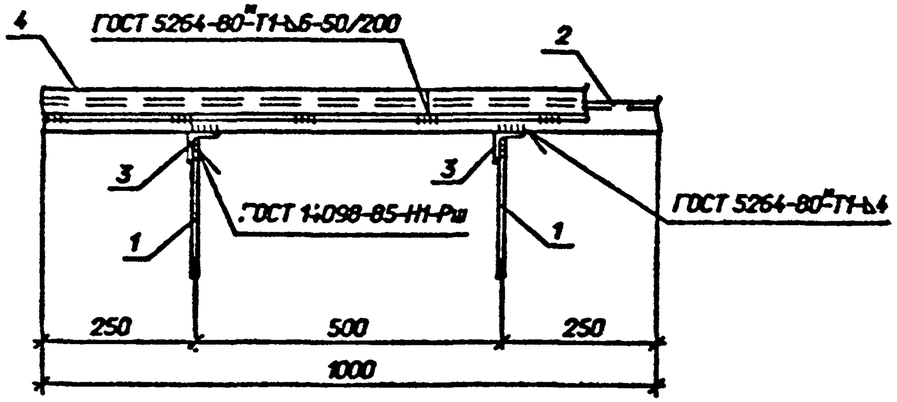

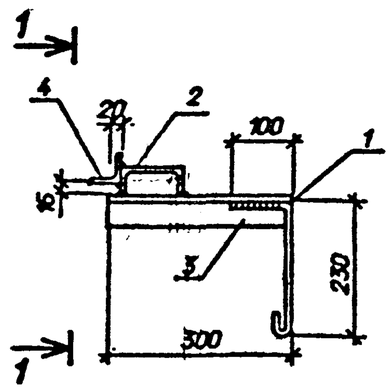

Поз.	Наименование	Кол.
1	Ø6 А-I ГОСТ 5781-82*	
	l=380; 0,08кг	2
2	Швеллер10-ГОСТ 8240-89	
	l=1000; 8,6кг	1
3	Уголок 50х50х5-	
	ГОСТ8509-86; l=300; 1,13кг	2
4	То же l=1000; 3,77кг	1

Привязан

Инв. N

Взам. инв. N | Подпись и дата | Инв. N подл.

Нач. отд.	Роменский		10.92
Н.контр.	Ковалев		10.92
ГИП стр.	Ковалев		10.92
Нач. гр.	Шленова		10.92
Инж 2к.	Лизунова		10.92

407-3-0634.92-АС.И-18

Марка М-5

Стадия	Масса	Масштаб
РП	14,8	1:10
Лист	Листов 1	

СЕВЗАПЭНЕРГОСЕТЬПРОЕКТ
Санкт-Петербург

Формат А3

Альбом 4

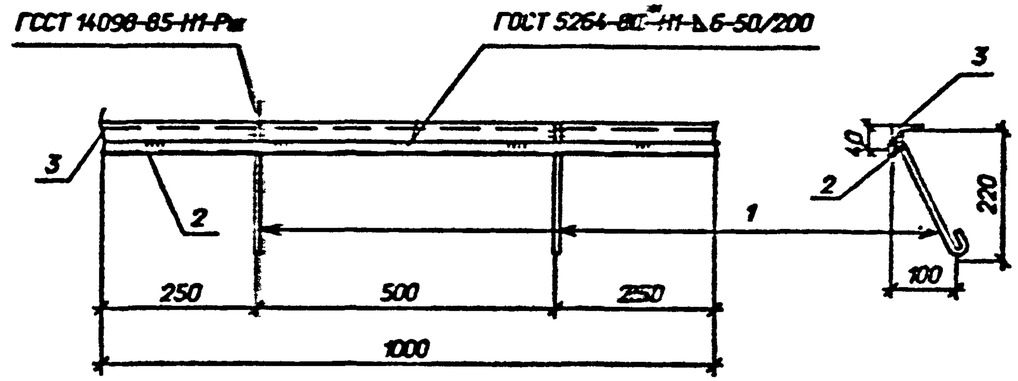

Поз.	Наименование	Кол.
1	Ø6 А-I ГОСТ 5781-82*	
	l=280; 0,06кг	2
2	Полоса 6х20-ГОСТ 103-75	
	l=1000; 0,94кг	1
3	Уголок 50х50х5-	
	ГОСТ8509-86,l=1000;3,77кг	1

Привязан

Инв. N

Взам. инв. N | Подпись и дата | Инв. N подл.

Нач. отд.	Роменский		10.92
Н.контр.	Ковалев		10.92
ГИП стр.	Ковалев		10.92
Нач. гр.	Шленова		10.92
Инж.2к.	Лизунова		10.92

407-3-0634.92-АС.И-19

Марка М-6

Стадия	Масса	Масштаб
РП	4,8	1:10
Лист	Листов 1	

СЕВЗАПЭНЕРГОСЕТЬПРОЕКТ
Санкт-Петербург

Формат А3

Альбом 4

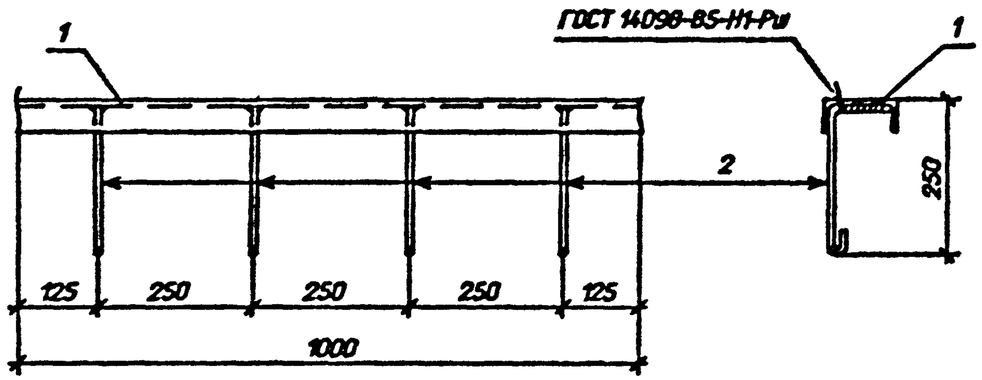

Поз.	Наименование	Кол.
1	Швеллер 12-ГОСТ 8240-89	
	l=1000; 10,4кг	1
2	Ø6 А-I ГОСТ 5781-82*	
	l=400; 0,1кг	4

Привязан

Инв. N

Взам. инв. N

Подпись и дата

Инв. N подл.

407-3-0634.92-АС.И-20

Нач. отд.	Романский		10.92	Марка М-8	Стадия	Масса	Масштаб
Н.контр.	Ковалев		10.92		РП	10,8	1:10
ГИП стр.	Ковалев		10.92		Лист	Листов 1
Нач. гр.	Шленова		10.92		"СЕВЗАПЭНЕРГОСЕТЬПРОЕКТ" Санкт-Петербург	
Инж.2к.	Лозунова		10.92			

Формат А3

Альбом 4

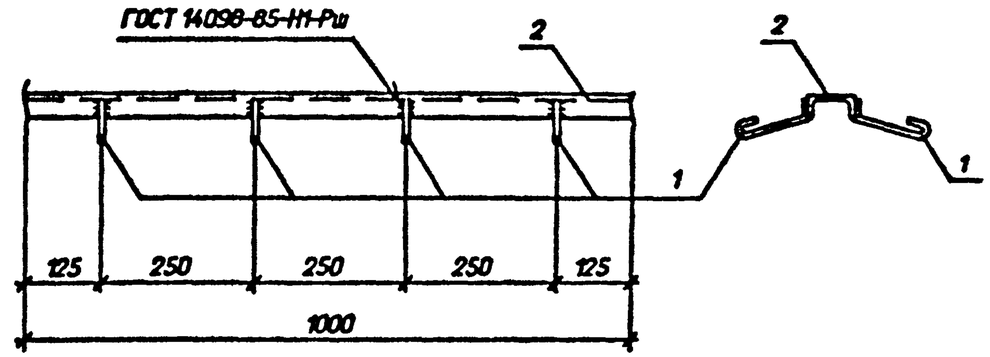

Поз. 2

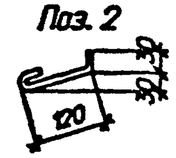

Поз.	Наименование	Кол.
1	Ø6 А-I ГОСТ 5781-82*	
	l=200; 0,04кг	4
2	Швеллер 8-ГОСТ 8240-89	
	l=1000; 7,05кг	1

Привязан

Инв. N

Взам. инв. N

Подпись и дата

Инв. N подл.

407-3-0634.92-АС.И-21

Нач. отд.	Романский		10.92	Марка М-21	Стадия	Масса	Масштаб
Н.контр.	Ковалев		10.92		РП	7,2	1:10
ГИП стр.	Ковалев		10.92		Лист	Листов 1
Нач. гр.	Шленова		10.92		"СЕВЗАПЭНЕРГОСЕТЬПРОЕКТ" Санкт-Петербург	
Инж.2к.	Лозунова		10.92			

Формат А3

Альбом 4

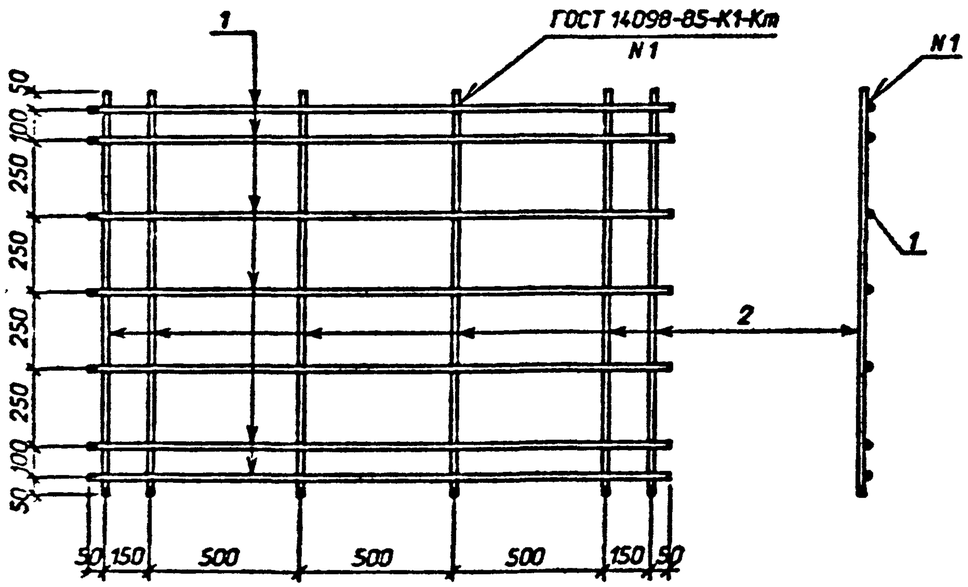

Поз.	Наименование	Кол.
1	Ø 10А-I ГОСТ 5781-82*	
	l=1900; 1,2 кг	7
2	То же l=1300; 0,8кг	6

Привязан

Инв. N

Взам. инв. N

Подпись и дата

Инв. N подл.

Нач. отд.	Роменский		10.92
Н.контр.	Ковалев		10.92
ГИП стр.	Ковалев		10.92
Нач. гр.	Шленова		10.92
Инж.2к.	Лизунова		10.92

407-3-0634.92-АС.И-22

Сетка С-1

Стадия	Масса	Масштаб
РП	13.2	1:10
Лист	Листов 1	

"СЕВЗАПЭНЕРГОСЕТЬПРОЕКТ"
Санкт-Петербург

Формат А3

Альбом 4

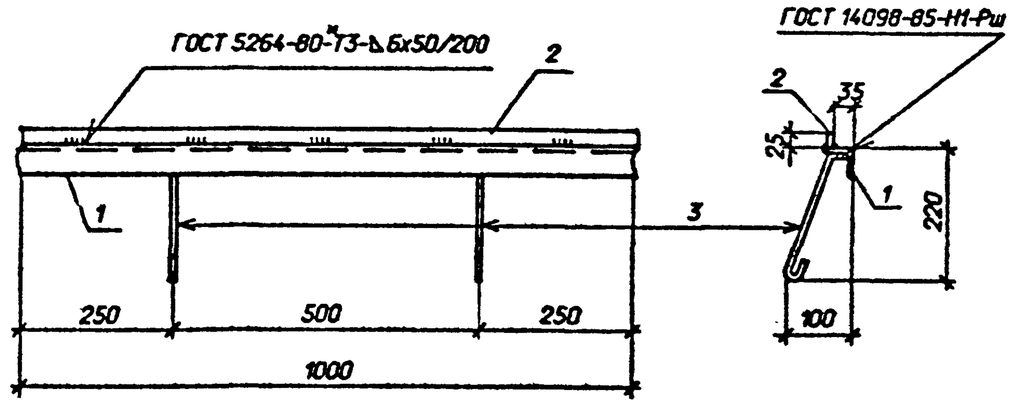

Поз.	Наименование	Кол.
1	Уголок 50х50х5-	
	ГОСТ8509-86,l=1000;3,77кг	1
2	Полоса 6х25-ГОСТ 103-76*	
	l=1000; 1,2 кг	1
3	Ø6 А-I ГОСТ 5781-82*	
	l=280; 0,06кг	2

Привязан

Инв. N

Взам. инв. N

Подпись и дата

Инв. N подл.

Нач. отд.	Роменский		10.92
Н.контр.	Ковалев		10.92
ГИП стр.	Ковалев		10.92
Нач. гр.	Шленова		10.92
Инж.2к.	Лизунова		10.92

407-3-0634.92-АС.И-23

Марка МК-4

Стадия	Масса	Масштаб
РП	5,1	1:10
Лист	Листов 1	

"СЕВЗАПЭНЕРГОСЕТЬПРОЕКТ"
Санкт-Петербург

Формат А3

Альбом 4

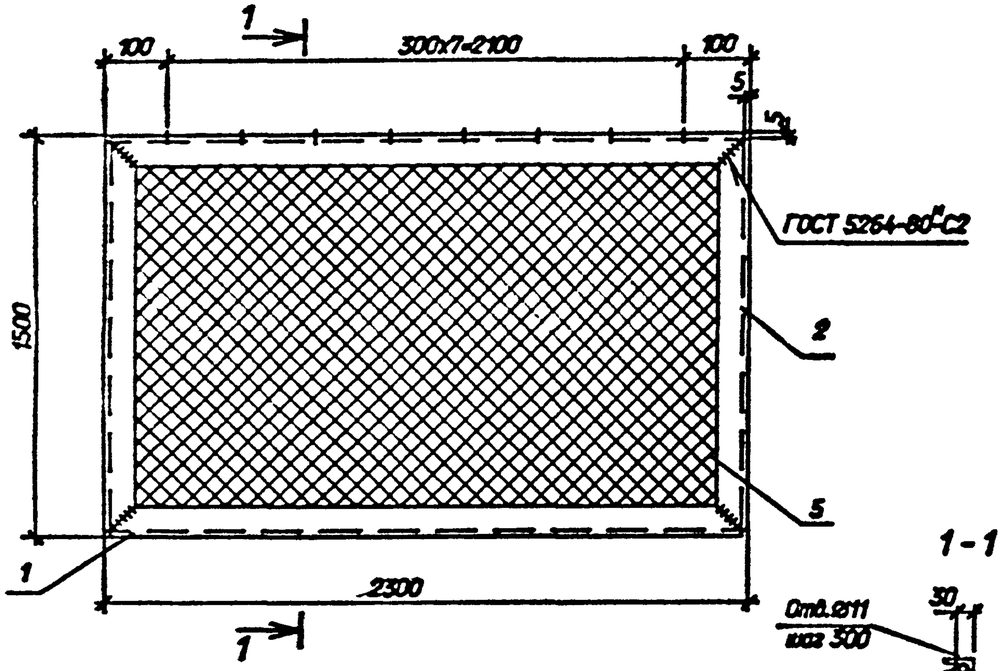

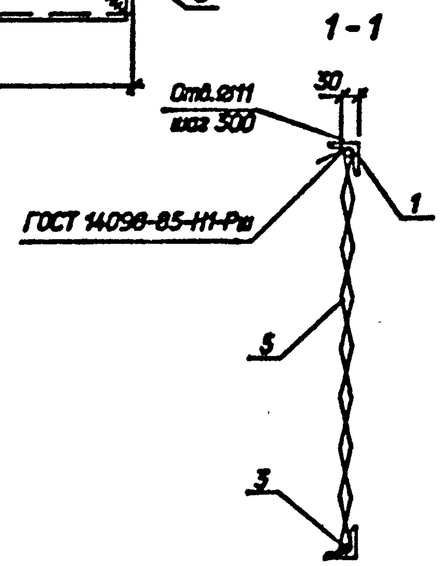

Поз.	Наименование	Кол.
1	Уголок 50x50x5-	
	ГОСТ8509-86, l=2290; 8,7кг	2
2	То же l=1490; 5,7кг	2
3	Ø 6 А-I ГОСТ 5781-82*	
	l=2290; 0,5кг	2
4	То же l=1490; 0,3кг	2
5	Сетка N20x2-ГОСТ5336-80	
	S=1490x2290; 9,1кг	1

Привязан

Инв. N

Взам. инв. N | Подпись и дата | Инв. N подл.

Нач. отд.	Роменский		10.92
Н.контр.	Ковалев		10.92
ГИП сто.	Ковалев		10.92
Нач. гр.	Шленова		10.92
Инж. 2к.	Лазарева		10.92

407-3-0634.92-АС.И-24

Сетчатое ограждение СО-1

Стадия	Масса	Масштаб
РП	39,5	

Лист | Листов 1

"СЕВЗАПЭНЕРГОСЕТЬПРОЕКТ"
Санкт-Петербург

Формат А3

Альбом 4

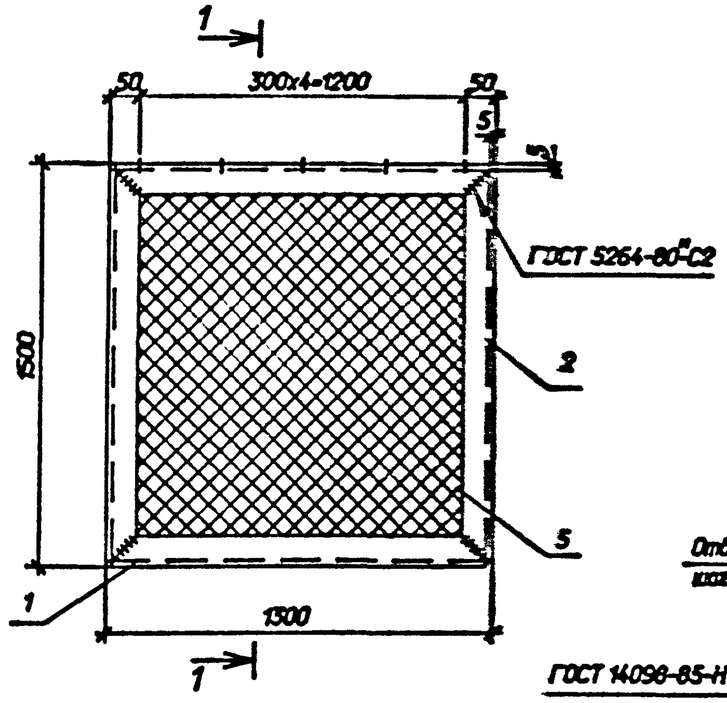

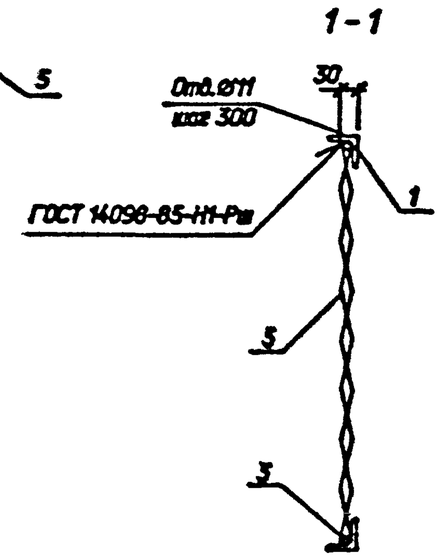

Поз.	Наименование	Кол.
1	Уголок 50x50x5-	
	ГОСТ8509-86; l=1290; 4,9кг	2
2	То же l=1490; 5,7кг	2
3	Ø 6 А-I ГОСТ 5781-82*	
	l=1290; 0,3кг	2
4	То же l=1490; 0,3кг	2
5	Сетка N20x2-ГОСТ5336-80	
	S=1290x1490; 5,1кг	1

Привязан

Инв. N

Взам. инв. N | Подпись и дата | Инв. N подл.

Нач. отд.	Роменский		10.92
Н.контр.	Ковалев		10.92
ГИП сто.	Ковалев		10.92
Нач. гр.	Шленова		10.92
Инж. 2к.	Лазарева		10.92

407-3-0634.92-АС.И-25

Сетчатое ограждение СО-2

Стадия	Масса	Масштаб
РП	27,5	

Лист | Листов 1

"СЕВЗАПЭНЕРГОСЕТЬПРОЕКТ"
Санкт-Петербург

Формат А3

Альбом 4

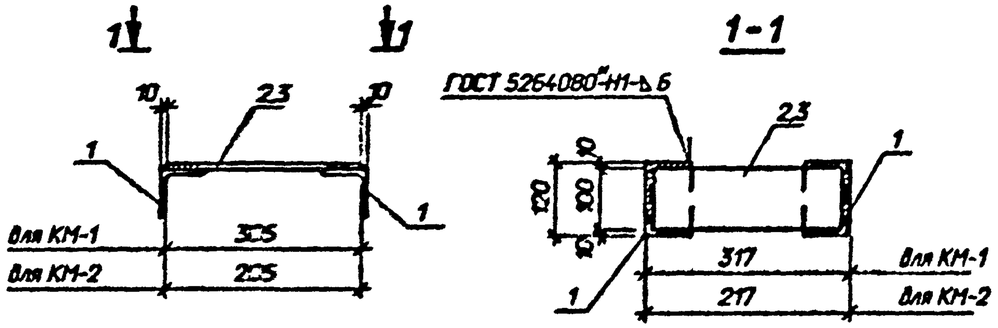

Марка	Поз.	Наименование	Кол.	Масса, кг
КМ-1	1	Уголок 75х75х6-		3,5
		ГОСТ8509-86; l=120, 0,83кг	2	
	2	Полоса 8х100-ГОСТ103-76*		
		l=297; 1,87 кг	1	
КМ-2	1	Уголок 75х75х6-		2,9
		ГОСТ8509-86; l=120, 0,83кг	2	
	3	Полоса 8х100-ГОСТ103-76*		
		l=197; 1,24 кг	1	

Привязан

Инв. N

Взам. инв. N

Подпись и дата

Инв. N подл.

Нач. отд.	Роменский		10.92
Н.контр.	Ковалев		10.92
ГИП стр.	Ковалев		10.92
Нач. гр.	Шлемова		10.92
Инж. 2к.	Лизунова		10.92

407-3-0634.92-АС.И-26

Марки КМ-1, КМ-2

Стадия	Масса	Масштаб
РП	см. табл.	1:10
Лист	Листов 1	

"СЕВЗАПЭНЕРГОСЕТЬПРОЕКТ"
Санкт-Петербург

Формат А3

Альбом 4

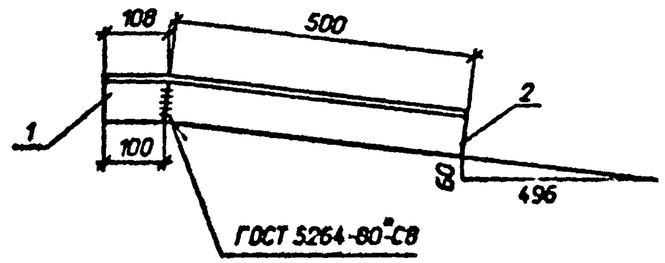

Поз.	Наименование	Кол.
1	Уголок 75х75х6-	
	ГОСТ 8509-86; l=108; 0,7кг	1
2	То же l=500; 3,4кг	1

Привязан

Инв. N

Взам. инв. N

Подпись и дата

Инв. N подл.

Нач. отд.	Роменский		10.92
Н.контр.	Ковалев		10.92
ГИП стр.	Ковалев		10.92
Нач. гр.	Шлемова		10.92
Инж. 2к.	Лизунова		10.92

407-3-0634.92-АС.И-27

Марка КМ-3

Стадия	Масса	Масштаб
РП	4,1	1:10
Лист	Листов 1	

"СЕВЗАПЭНЕРГОСЕТЬПРОЕКТ"
Санкт-Петербург

Формат А3

Альбом 4

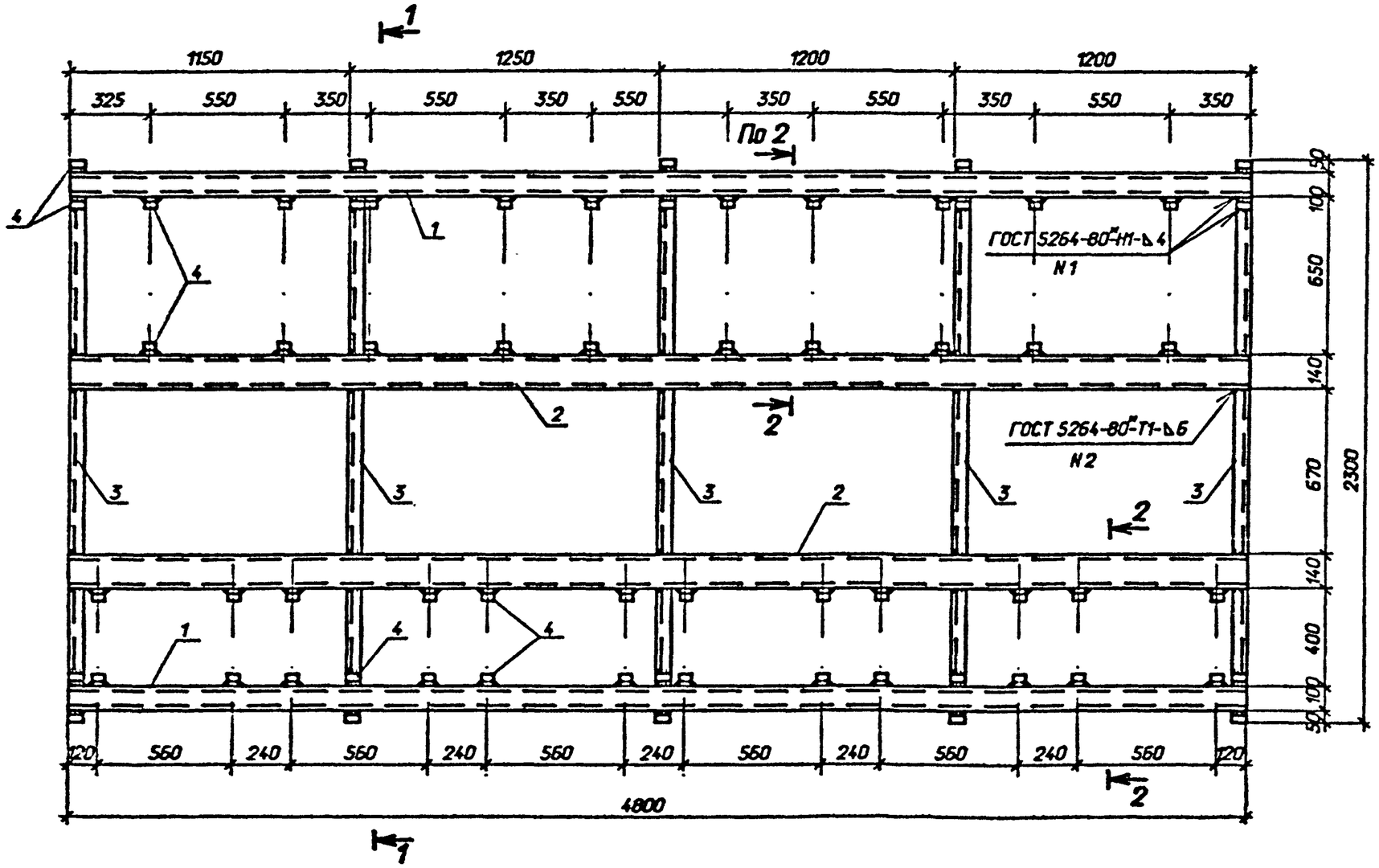

Поз.	Наименование	Кол.
1	Швеллер 10-ГОСТ8240-89	
	l=4800, 41,2 кг	2
2	Швеллер 14-ГОСТ 8240-89	
	l=4800, 59,0 кг	2
3	Швеллер 10-ГОСТ 8240-89	
	l=2300, 19,8 кг	5
4	Уголок 50х50х5	
	ГОСТ8509-86; l=50; 0,19кг	64

2-2

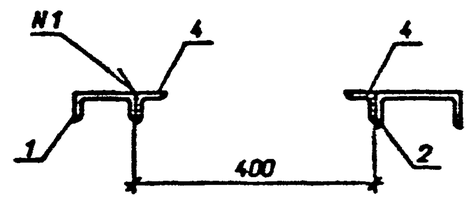

1-1

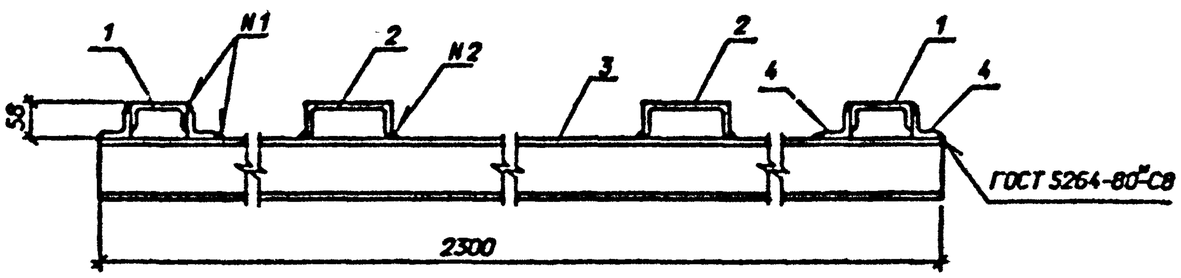

Привязан

Инв. N

Нач. отд.	Роменский		10.92	407-3-0634.92-АС.И-28		
Н.контр.	Ковалев		10.92	Марка МК-1	Стадия	Масса	Масштаб
ГИП стр.	Ковалев		10.92		РП	312	1:10 1:20
Нач. гр.	Шленова		10.92		Лист	Листов 1
Инж. 2к.	Лихачова		10.92		СЕВЗАПЭНЕРГОСЕТЬПРОЕКТ Санкт-Петербург	

Взам. инв. N

Подпись и дата

Инв. N подл.

Формат А3

Альбом 4

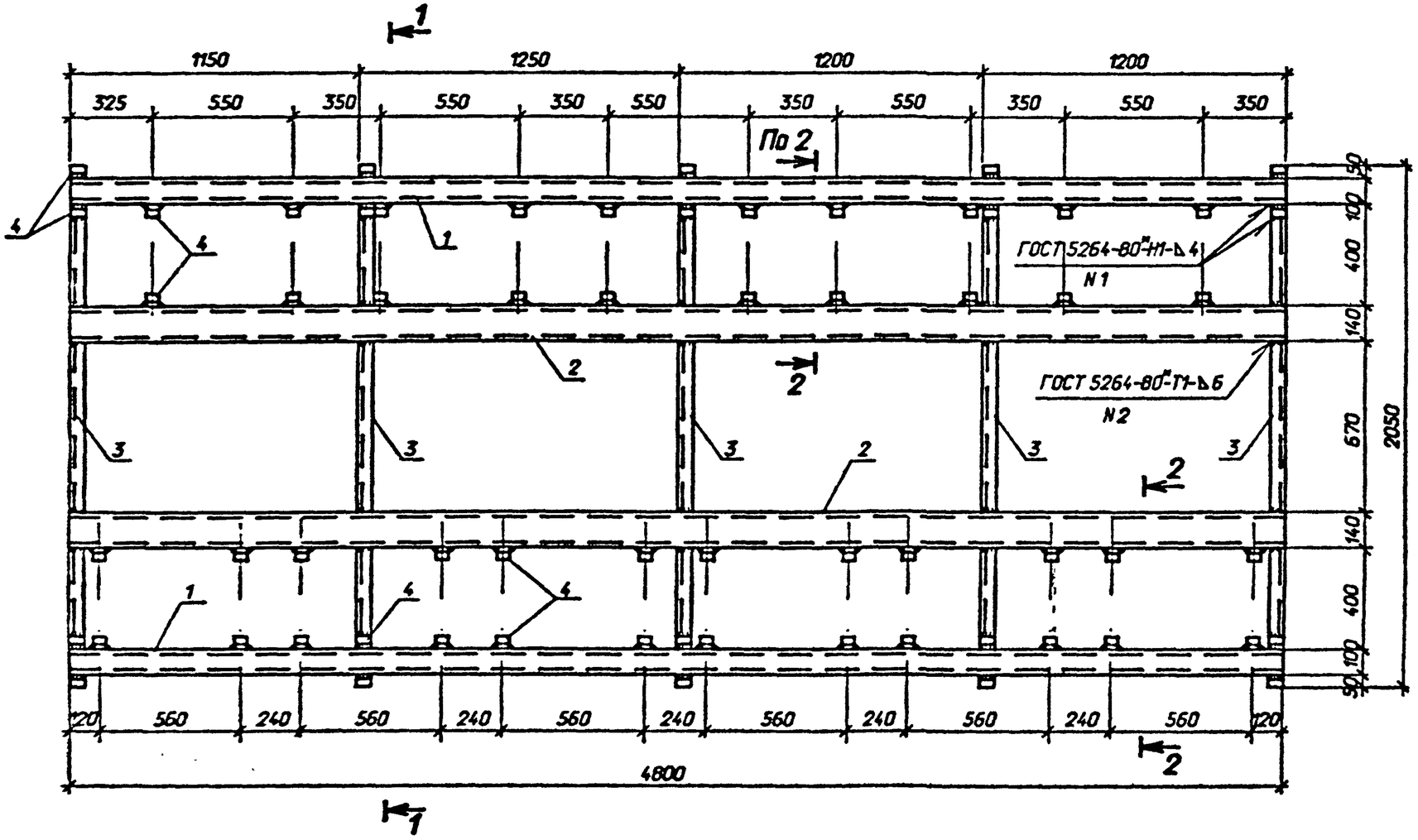

Поз.	Наименование	Кол.
1	Швеллер 10-ГОСТ8240-89	
	l=4800, 41,2 кг	2
2	Швеллер 14-ГОСТ 8240-89	
	l=4800, 59,0 кг	2
3	Швеллер 10-ГОСТ 8240-89	
	l=2050; 17,6 кг	5
4	Уголок 50х50х5	
	ГОСТ8509-86; l=50; 0,19кг	64

2-2

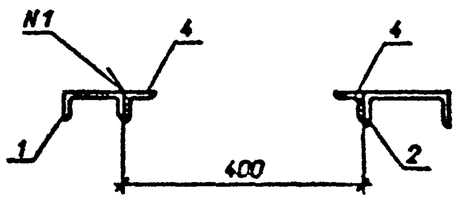

1-1

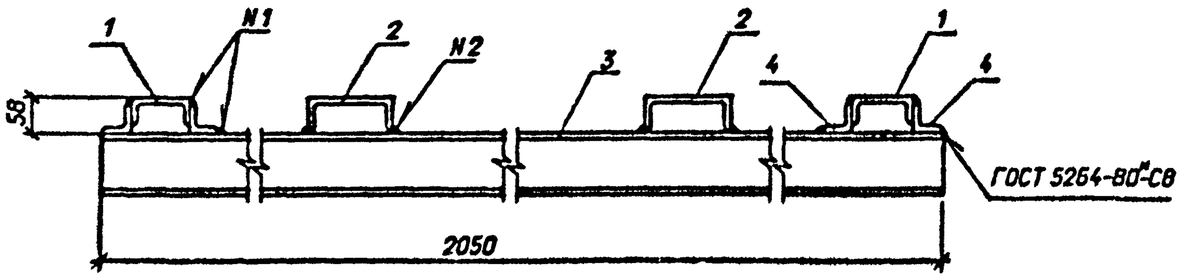

Привязан

Инв. N

Взам. инв. N | Подпись и дата | Инв. N подл.

Нач. отд.	Роменский		10.92
Н.контр.	Ковалев		10.92
ГИП стр.	Ковалев		10.92
Нач. гр.	Шленова		10.92
Инж. 2к.	Лизунова		10.92

407-3-0634.92-АС.И-29

Марка МК-2

Стадия	Масса	Масштаб
РП	301	1:10 1:20
Лист	Листов 1	

СЕВЗАПЗНЕРГОСЕТЬПРОЕКТ
Санкт-Петербург

Формат А3

Альбом 4

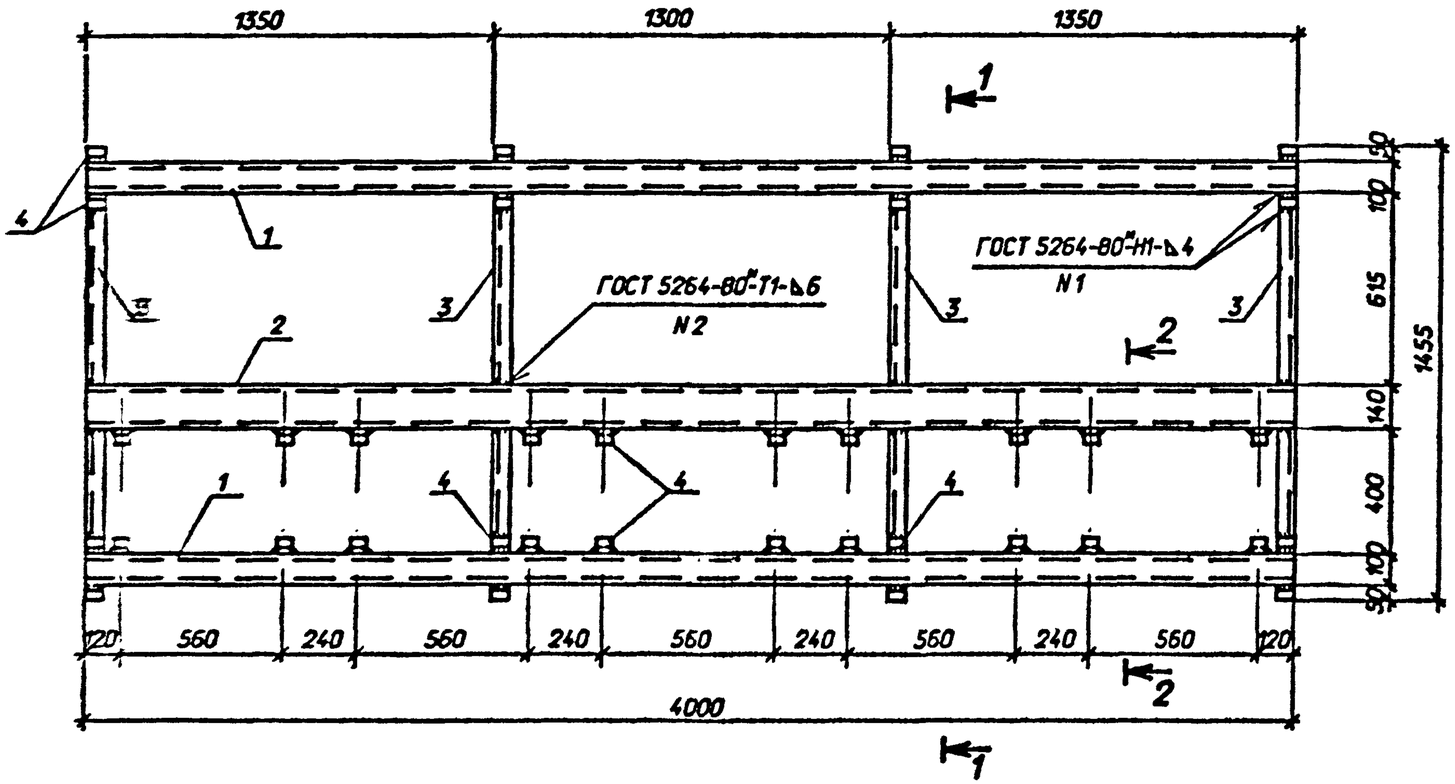

1-1

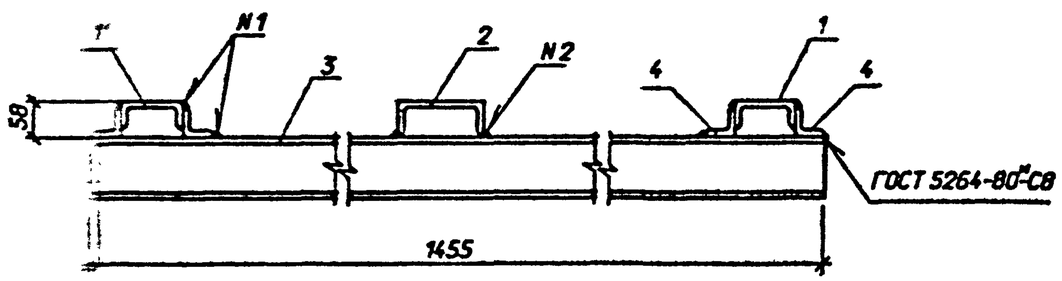

2-2

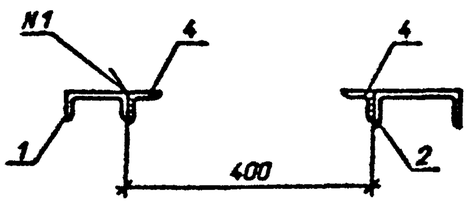

Поз.	Наименование	Кол.
1	Швеллер 10-ГОСТ8240-89	
	l=4000; 34,4 кг	2
2	Швеллер 14-ГОСТ 8240-89	
	l=4000; 49,2 кг	1
3	Швеллер 10-ГОСТ 8240-89	
	l=1455; 12,5 кг	4
4	Уголок 50х50х5	
	ГОСТ8509-86; l=50; 0,19кг	36

Привязан

Инв. N

Нач. отд.	Роменский		10.92
Н.контр.	Ковалев		10.92
ГИП стр.	Ковалев		10.92
Нач. гр.	Шленова		10.92
Инж.2к.	Лизунова		10.92

407-3-0634.92-АС.И-30

Марка МК-3

Стадия	Масса	Масштаб
РП	175	1:10 1:20
Лист	Листов 1	

СЕВЗАПЭНЕРГОСЕТЬПРОЕКТ
Санкт-Петербург

Взам. инв. N | Подпись и дата | Инв. N подл.

Формат А3

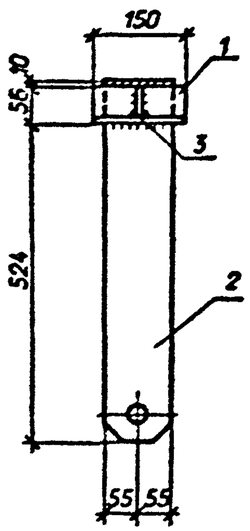

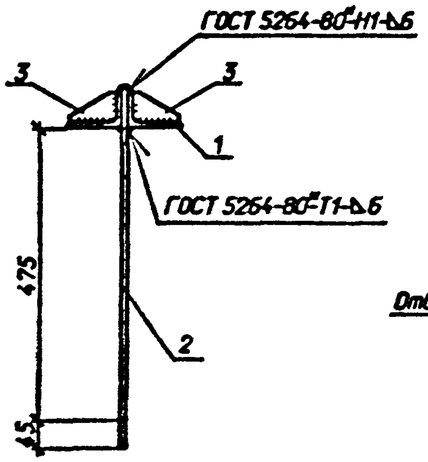

Поз. 2

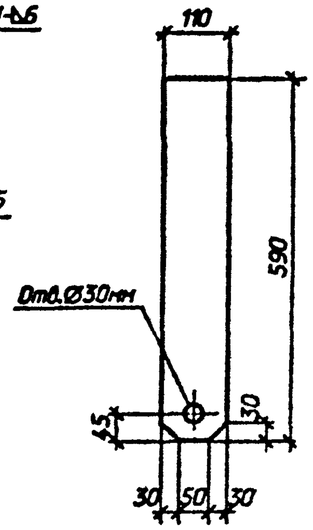

Поз. 3

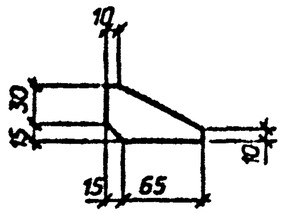

Поз.	Наименование	Кол.
1	Уголок 90х56х6	
	ГОСТ8510-86, l=150; 1,0кг	2
2	Лист 10-ГОСТ19903-74*	
	S=110х590; 5,1кг	1
3	Полоса 6х45-ГОСТ103-76*	
	l=80; 0,2кг	2

Привязан

Инв. N

Взам. инв. N

Подпись и дата

Инв. N подл.

Нач. отд.	Романский		10.92
Инженер	Кобелев		10.92
ГИП стр.	Кобелев		10.92
Нач. гр.	Шерстова		10.92
Инж. 2к.	Лазунова		10.92

407-3-0634.92-АС.И-31

Марка Т-28

Стадия	Масса	Масштаб
РП	7,5	1:5 1:10
Лист	Листов 1	

СЕВЗАПЭНЕРГОСЕТЬПРОЕКТ
Санкт-Петербург

Формат А3