ТИПОВОЙ ПРОЕКТ

903-4-72.13.87

СТАНЦИЯ ТЕПЛОВОДОСНАБЖЕНИЯ ЖИЛЫХ ДОМОВ ВЫСОТОЙ ДО 16 ЭТАЖЕЙ

ТИП II Б

АЛЬБОМ IV

НИЗКОВОЛЬТНЫЕ КОМПЛЕКТНЫЕ УСТРОЙСТВА

РАЗДЕЛ IV-16

ЩИТ КИП №17

ТЕПЛОВОЙ УЧЁТ (ВАРИАНТ 2)

ЗАКАЗ Т-8541/8346
ВСЕГО СТРАНИЦ-15
ИНВ.№1483/IV-16

К.ф. ЦИТП Инв. №9731/26

				ПРИВЯЗАН:
ИНВ.№				

ц. 0-61

ЦЕНТРАЛЬНЫЙ ИНСТИТУТ ТИПОВОГО ПРОЕКТИРОВАНИЯ
ГОССТРОЯ СССР
КИЕВСКИЙ ФИЛИАЛ
г. Киев-57 ул. Эжена Потье № 12
31/15
Заказ № 4929 Инв. № 9731/26 Тираж 700
Сдано в печать 10.6. 198 8 Цена 0.61

ТИПОВОЙ ПРОЕКТ

903-4-72.13.87

СТАНЦИЯ ТЕПЛОВОДОСНАБЖЕНИЯ ЖИЛЫХ ДОМОВ ВЫСОТОЙ ДО 16 ЭТАЖЕЙ

ТИП II Б

АЛЬБОМ IV. РАЗДЕЛ IV-16

СОСТАВ ПРОЕКТА:

АЛЬБОМ I. ПОЯСНИТЕЛЬНАЯ ЗАПИСКА. УКАЗАНИЯ И РЕКОМЕНДАЦИИ ДЛЯ ПРИВЯЗКИ

АЛЬБОМ II. РАЗДЕЛ II-1. АРХИТЕКТУРНО-СТРОИТЕЛЬНАЯ ЧАСТЬ РАЗДЕЛ II-2. ТЕПЛОМЕХАНИЧЕСКАЯ И САНИТАРНО- ТЕХНИЧЕСКАЯ ЧАСТИ
РАЗДЕЛ II-3.1. ЭЛЕКТРООБОРУДОВАНИЕ И УСТРОЙСТВА СВЯЗИ РАЗДЕЛ II-3.2 ЭЛЕКТРООБОРУДОВАНИЕ И УСТРОЙСТВА СВЯЗИ (ИЗДЕЛИЯ ТРЕСТА „КИЕВЭЛЕКТРОМОНТАЖ") РАЗДЕЛ II-4. АВТОМАТИКА И КИП
РАЗДЕЛ II-5. 1-1. ДИСПЕТЧЕРИЗАЦИЯ. (СИСТЕМА „ЭТАЛОН" РАБОТЫ, ВЫПОЛНЯЕМЫЕ РПО „УКРЛИФТ")
РАЗДЕЛ II-5. 1-2. ДИСПЕТЧЕРИЗАЦИЯ. (СИСТЕМА „ЭТАЛОН" РАБОТЫ, ВЫПОЛНЯЕМЫЕ ЭЛЕКТРОМОНТАЖНОЙ ОРГАНИЗАЦИЕЙ)
РАЗДЕЛ II-5. 2. ДИСПЕТЧЕРИЗАЦИЯ. (СИСТЕМА „КОМФОРТ")

АЛЬБОМ III. УЗЛЫ И ДЕТАЛИ ТЕПЛОМЕХАНИЧЕСКАЯ ЧАСТЬ

АЛЬБОМ IV. НИЗКОВОЛЬТНЫЕ КОМПЛЕКТНЫЕ УСТРОЙСТВА
РАЗДЕЛ IV-1. ЩИТЫ УПРАВЛЕНИЯ ШМУ . . . 6 РАЗДЕЛ IV-2 ЩИТ АВТОМАТИКИ №1/4 РАЗДЕЛ IV-3. ЩИТ АВТОМАТИКИ №2
РАЗДЕЛ IV-4. ЩИТ АВТОМАТИКИ №3 РАЗДЕЛ IV-5. ЩИТ АВТОМАТИКИ №5 РАЗДЕЛ IV-6. ЩИТ АВТОМАТИКИ №6
РАЗДЕЛ IV-7. ЩИТ АВТОМАТИКИ №7 РАЗДЕЛ IV-8. ЩИТ АВТОМАТИКИ №8/10. РАЗДЕЛ IV-9. ЩИТ АВТОМАТИКИ №8/11.
РАЗДЕЛ IV-10. ЩИТ АВТОМАТИКИ №9/11. РАЗДЕЛ IV-11. ЩИТ АВТОМАТИКИ №12/(13) РАЗДЕЛ IV-12. ЩИТ КИП №14
РАЗДЕЛ IV-13. ЩИТ КИП №15 РАЗДЕЛ IV-14 ЩИТ КИП №14/15. РАЗДЕЛ IV-15 ЩИТ КИП №16 РАЗДЕЛ IV-16. ЩИТ КИП №17
РАЗДЕЛ IV-17. ЩИТ АВТОМАТИКИ №18 РАЗДЕЛ IV-18. ЩИТ АВТОМАТИКИ №19

АЛЬБОМ V. СБОРНИК. СПЕЦИФИКАЦИИ ОБОРУДОВАНИЯ

АЛЬБОМ VI. ВЕДОМОСТИ ПОТРЕБНОСТИ МАТЕРИАЛОВ

АЛЬБОМ VII. СМЕТЫ

РАЗРАБОТАН
ГЛАВНЫМ УПРАВЛЕНИЕМ ПРОЕКТНЫХ РАБОТ ПО ЖИЛИЩНО-ГРАЖДАНСКОМУ И КОММУНАЛЬНОМУ СТРОИТЕЛЬСТВУ

КИЕВПРОЕКТ

ГЛАВНЫЙ ИНЖЕНЕР ГЛАВНОГО УПРАВЛЕНИЯ ГОРДЕЕВ И.П.
ГЛАВНЫЙ ИНЖЕНЕР ПРОЕКТА ПОДГОРНЫЙ В.Ю.

К.ф. ЦИТП Инв №9731/26
РАБОЧИЙ ПРОЕКТ УТВЕРЖДЕН ГОССТРОЕМ УССР – ПРИКАЗ ОТ 25.07.86 №143
И ВВЕДЕН В ДЕЙСТВИЕ ГЛАВКИЕВПРОЕКТОМ ПРИКАЗ ОТ 04.08.86 №255

ЗАКАЗ Т-8541/8346
ВСЕГО СТРАНИЦ- 15
ИНВ.№ 1483/IV-16

				ПРИВЯЗАН:	
ИНВ №					

Ведомость чертежей

Лист	Наименование	Примечан.
	Обложка	
	Титульный лист	
ЭА-1	Общие данные	
ЭА-2	Тепловой учет (вариант 2). Схема функциональная	
ЭА-3	Тепловой учет (вариант 2). Схема электрическая принципиальная	
ЭА-4	Щит КИП №17 Общий вид	
ЭА-5	Щит КИП №17 Таблица соединений	
ЭА-6	Щит КИП №17 Таблица подключения	
ЭА-7	Щит КИП №17. Схема внешних проводок	

Ведомость ссылочных и прилагаемых документов

Обозначение	Наименование	Примечание
	Ссылочные документы	
ОСТ 36-27-77	Приборы и средства автоматизации. Обозначение условные в схемах автоматизации технологических процессов	
РМ4-106-82	Схемы электрические принципиальные систем автоматизации. Требования к выполнению	
РМ4-107-82	Системы автоматизации технологических процессов. Требования к выполнению документации на щиты и пульты	
	Прилагаемые документы (альбом V)	
ТП 903-4-72.13.87-IV-16-ЭА.СО1	Спецификация щита КИП №17	Комплектуется в ССО

Согласовано: Гипрсень

Гл. специалист

Инв. № подл. 1483/IV-16 | Подп. и дата | Взам. инв. №

Настоящий проект выполнен в соответствии с действующими нормами и правилами (в то числе по взрыво-пожарной безопасности)

ГИП раздела
ГИП привязки Б. Земляк

9731/26 3

ГАП (ГИП)			
Провер.			
Разраб.			
Инв. №			
Нач. ОИО	Смилянский		08.85
ГИП	Подгорный		08.85
ГИП разд.	Земляк		08.85
Рук. гр.	Конин		08.85
Н. контр.	Массальская		08.85
Разраб.	Корсунский		08.85

Привязан:

ТП 903-4-72.13.87-IV-16-ЭА-1

Станция теплоабоснабжения жилых домов высотой до 16-ти этажей

Тип II Б

Стадия	Лист	Листов
РП		1

Щит КИП

Главное управление „КИЕВПРОЕКТ"

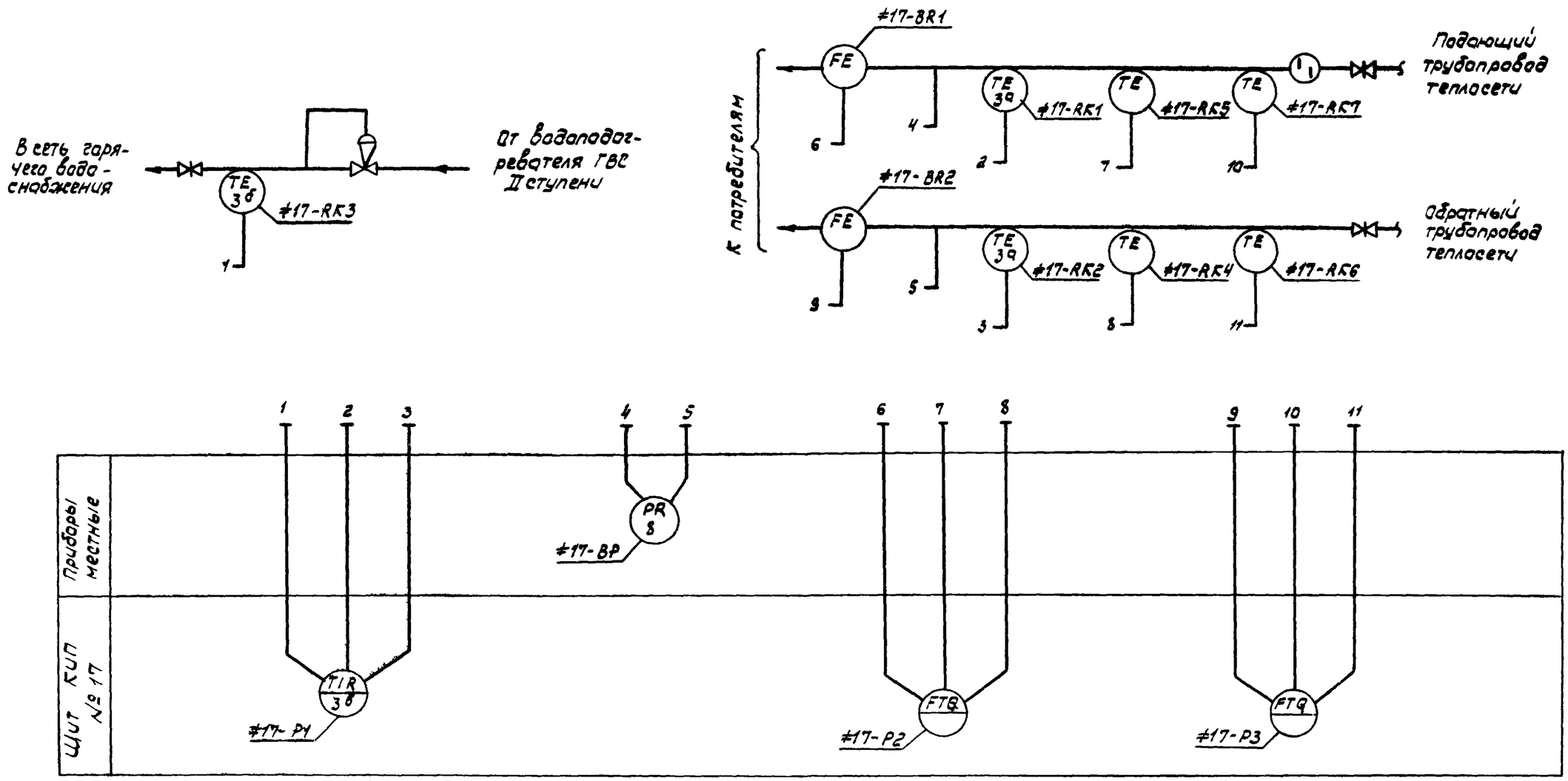

1. Термопреобразователи сопротивления #17-RK4 ... #17-RK7, счетчики турбинные #17-BR1, #17-BR2, и измерительные преобразователи #17-P2, #17-P3 поставляются комплектно с теплосчетчиками ТЭМ1, которые учитываются в тепломеханической части проекта.
2. Термопреобразователи #17-RK5, #17-RK7 и #17-RK4, #17-RK6 следует устанавливать на соответствующих трубопроводах на расстоянии, равном 3,0 ... 3,5 D после соответствующего счетчика (#17-BR1, #17-BR2)

Согласовано: Гл. спец. сант. Голубев 08.85

Инв. N подл. 1483/V-16 | Подп. и дата | Взам. инв. N

Привязан:

Инв. N

9731/26 4

				ТП 903-4-7213.87-IV-16-ЭА-2		
Нач. ОИО	Смилянский		08.85	Станция теплоподаснабжения жилых домов высотой до 16-ти этажей		
Н. контр.	Массальская		08.85			
Гипроэл.	Земляк		08.85	Тип II Б	Стадия	Лист	Листов
					РП		1
Рук. гр.	Канин		08.85	Тепловой учет (вариант 2). Схема функциональная	Главное управление „КИЕВПРОЕКТ"	
Разраб.	Карсунский		08.85			

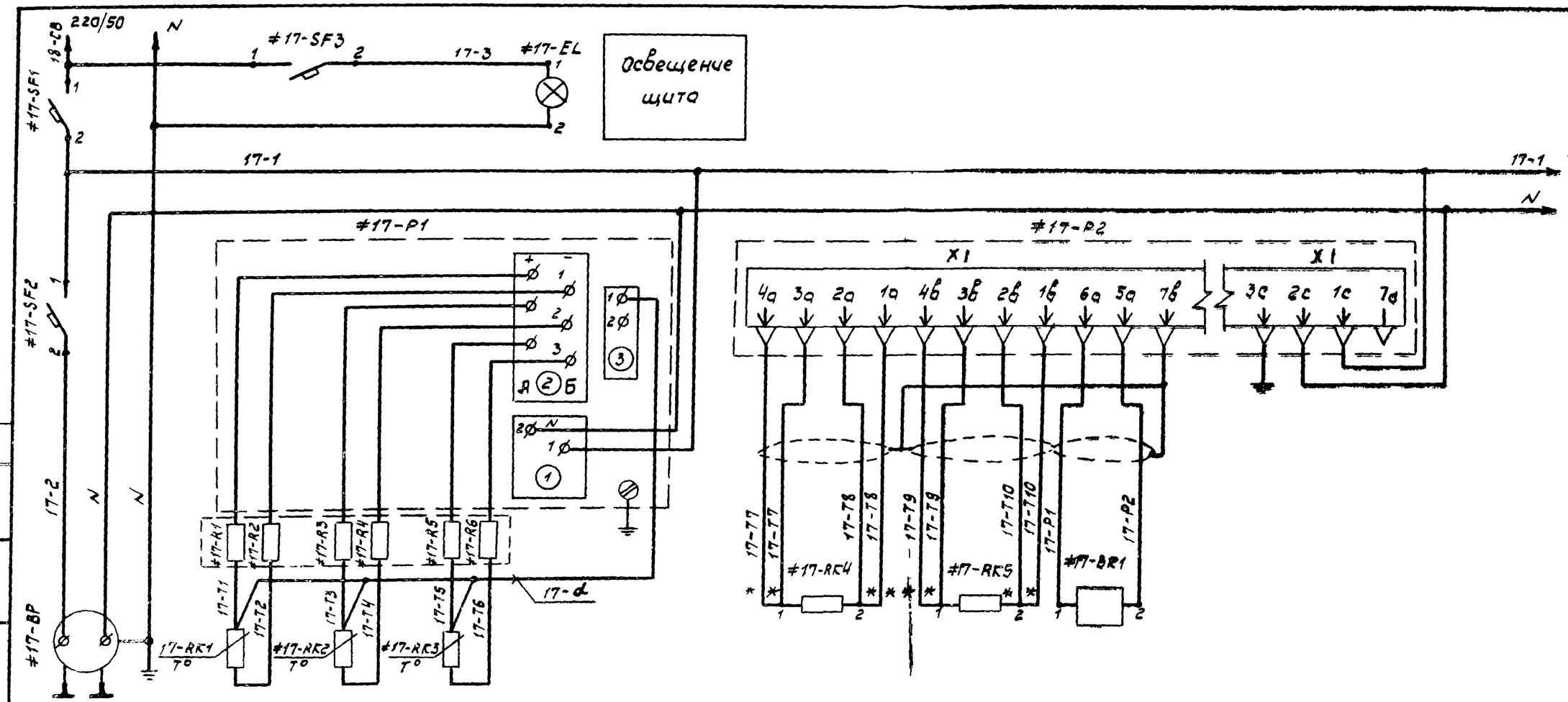

Измерение и регистрация давления в подающем и обратном трубопроводах теплосети	Измерение и регистрация температуры в подающем трубопроводе теплосети	Измерение и регистрация температуры в обратном трубопроводе теплосети	Измерение и регистрация температуры в системе ГВС	Измерение температуры в обратном трубопроводе теплосети	Измерение температуры в подающем трубопроводе теплосети	Измерение количества теплоносителя в подающем трубопроводе теплосети	Зануление вычислителя	Питание вычислителя, 220/50

Согласовано

Инв. № подл. | 1483/17-16 | Подп. и дата | Взам. инв. №

5

9731/26

Нач. ОИО	Снилянский		08.85	ТП 903-4-72.13.87-IV-16-ЭА-3
Н. контр.	Массальская		08.85	Станция теплоснабжения жилых домов высотой до 16 этажей
ГИП разд.	Земляк		08.85	Тип II Б
Рук. гр.	Канин		08.85	Тепловой учет (вариант 2). Схема электрическая принципиальная
Разраб.	Корсунский		08.85	

Стадия	Лист	Листов
РП	1	4

Главное управление „Киевпроект"

Привязан:

Инв. №

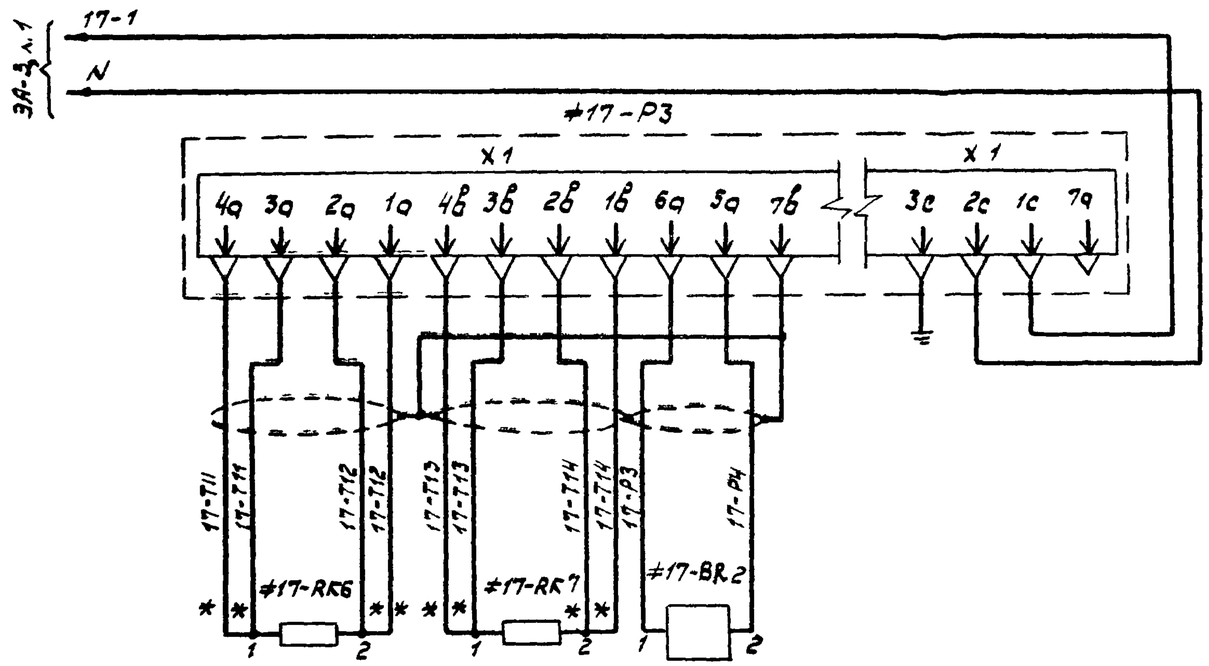

1. Термопреобразователи сопротивления ≠17-RK4 ... ≠17-RK7 поставляются комплектно с теплосчетчиками.
2. Пары проводов, отмеченные знаком *, подводят к соответствующему одному контакту преобразователя.

Измерение температуры в обратном трубопроводе теплосети	Измерение температуры в подающем трубопроводе теплосети	Измерение количества теплоносителя в обратном трубопроводе теплосети	Зануление вычислителя	Питание вычислителя, 220/50

Инв.N подл.	Подп. и дата	Взам. инв.N
1483/IV-16		

Позицион. обознач.	Наименование	Кол.	Примечание
	Щит КИП №17		
#17-P1	Мост переменного тока		
	КСМ 2-021, 100П, пределы		
	измерения 0 ... 200°С	1	
#17-P2,	Измерительный преобразователь с		Комплектно с теплосчетчиком ТЭМ1 (учитывается в тепломеханической части проекта)
#17-P3	отсчетным устройством количества		
	теплоты УПКТ1	2	
	Выключатель автоматический одно-		
	полюсный А-63, исп. „МГ"		
	ТУ 16.522.110-74		
#17-SF1	Iрасц. = 3,15 А	1	
#17-SF2,	Iрасц. = 2 А		
#17-SF3		2	
	Патрон потолочный Е27ФП-01	1	
#17-EL	Лампа накаливания Б-220-60	1	
#17-R1...#17-R6	Резистор подгоночный, 2,5 Ома	6	

Инв. N подл. | Подп. и дата | Взам. инв. N
1483/IV-16

9731/26

ТП 903-4-72.13.87-IV-16-ЭА-3 | Лист 3

Позицион. обознач.	Наименование	Кол.	Примечание
	Аппаратура на месту		
	Термопреобразователь сопротивления		
	ТСП-0879, 100П		
#17-RK1, #17-RK2	Монтажная длина ____ мм	2	
#17-RK 3	Монтажная длина ____ мм	1	
#17-BP	Манометр самопишущий		
	МТ 2С-711, 220/50,	1	
	пределы измерения от		
	0 до ____ кгс/см²	1	
#17-BR1,	Счетчик турбинный горячей воды		Комплектно с теплосчетчиком ТЭМ1
#17-BR 2	с дистанционным выходом СТВГД-II	2	
#17-RK4...	Термопреобразователь		
#17-RK7	сопротивления	4	

Инв. N подл. | Подп. и дата | Взам. инв. N
1483/IV-16

7

9731/26

ТП 903-4-72.13.87-IV-16-ЭА-3 | Лист 4

Поз	Обозначение	Наименование	Кол.	Примеч.
		Документация		
	ТП904-4- -IV-16-ЭА-5	Таблица соединений		
	ТП903-4- -IV-16-ЭА-6	Таблица подключения		
		Стандартные изделия		
1		Щит шкафной с задней		
		дверью ЩШ-3П-800×600		
		УХЛ4 IP30, ОСТ 36.13-76	1	
2		Скоба С3600, ТК3-125-83	3	
3		Рейка Р600, ТК3-100-83	1	
4		Рейка Р800, ТК3-101-83	1	
		Прочие изделия		
5	≠17-Р1	Мост КСМ2-021, 100П, пределы		ТМ4-619-81
		измерения 0...200°С	1	
6	≠17-Р2, ≠17-Р3	Измерительный преобразователь		Комплект
		с отчетным устройством коли-		с ТЭМ 1
		чества теплоты ИПКТ 1	2	

Согласовано:

Привязан:

Инв. №

9731/26

Нач. ОИО	Смилянский		08.85	ТП 903-4-72.13.87-IV-16-ЭА-4
Н.контр.	Массальская		08.85	Станция теплоснабжения жилых домов высотой на 16 этажей
Рук. гр.	Канин		08.85	Тип II Б — Стадия: РП; Лист: 1; Листов: 5
Разраб.	Корсунский		08.85	Щит КИП №17. Общий вид — Главное управление „Киевпроект"

Инв. № подл. 1483/IV-16 | Подп. и дата | Взам. инв. №

Поз.	Обозначение	Наименование	Кол.	Примеч.
		Выключатель автоматический		ТМ3-13-83
		А-63, исп. „МГ"		
7	≠17-SF1	Iрасц. = 3.15А	1	
8	≠17-SF2, ≠17-SF3	Iрасц. = 2А	2	
9		Патрон потолочный Е27ФП-01	1	ТМ3-158-83
10	≠17-EL	Лампа накаливания Б220-60	1	
11		Блок зажимов БЗН-10	2	
12		Блок зажимов БЗН-30	1	
13	≠17-R1...≠17-R6	Катушка подгоночная,		
		2,5 Ома	6	
14		Рамка 66×26	3	
15		Упор	3	
		Материалы		
16		Провод ПВ1 1×1.0, 380/660,		
		ГОСТ 6323-79*	10	м
17		Провод НВЭ 1×0.75,		
		ГОСТ 17515-72	10	м

Инв. № подл. 1483/IV-16 | Подп. и дата | Взам. инв. №

9731/26 8

ТП 903-4-72.13.87-IV-16-ЭА-4 — Лист 2

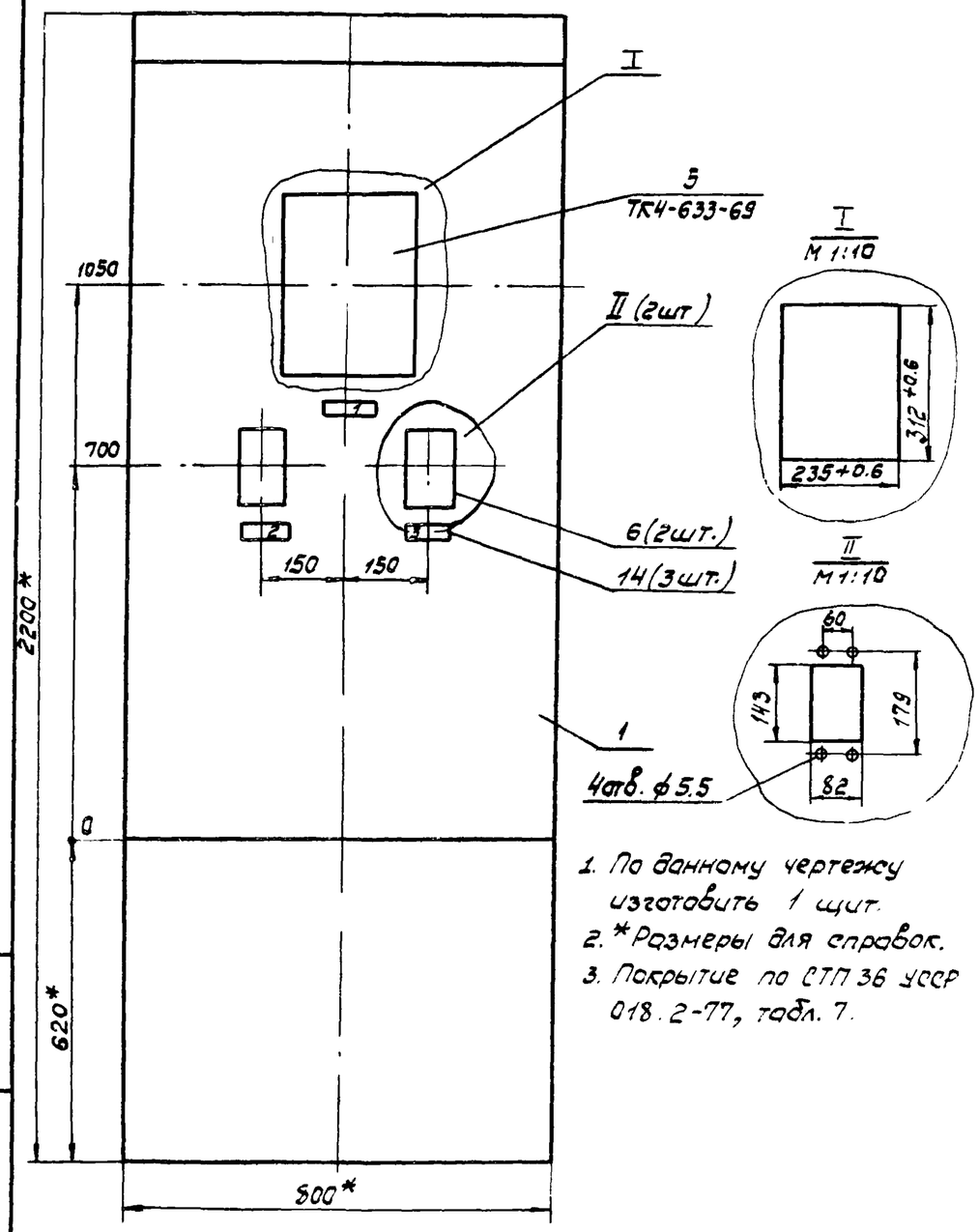

1. По данному чертежу изготовить 1 щит.
2. *Размеры для справок.
3. Покрытие по СТП 36 УССР 018.2-77, табл. 7.

Инв. N подл. 1483/IV-16 | Подп. и дата | Взам. инв. N

9731/26

ТП 903-4-72.13.87-IV-16-ЭА-4 | Лист 3

Таблица 1

Надписи на табло и в рамках

№ надписи	Надпись	Кол.
	Рамка 66×26	
1	Температура	1
2	Теплота. Подающий	
	трубопровод	1
3	Теплота.	
	Обратный трубопровод	1

Продолжение табл. 1

№ надписи	Надпись	Кол.
	Упор	
4	Освещение щита,	
	220/50	1
5	Измерение давления,	
	220/50	1
6	Измерение,	
	220/50	1

Инв. N подл. 1483/IV-16 | Подп. и дата | Взам. инв. N

9731/26 9

ТП 903-4-72.13.87-IV-16-ЭА-4 | Лист 4

Вид на внутренние плоскости (развернуто)

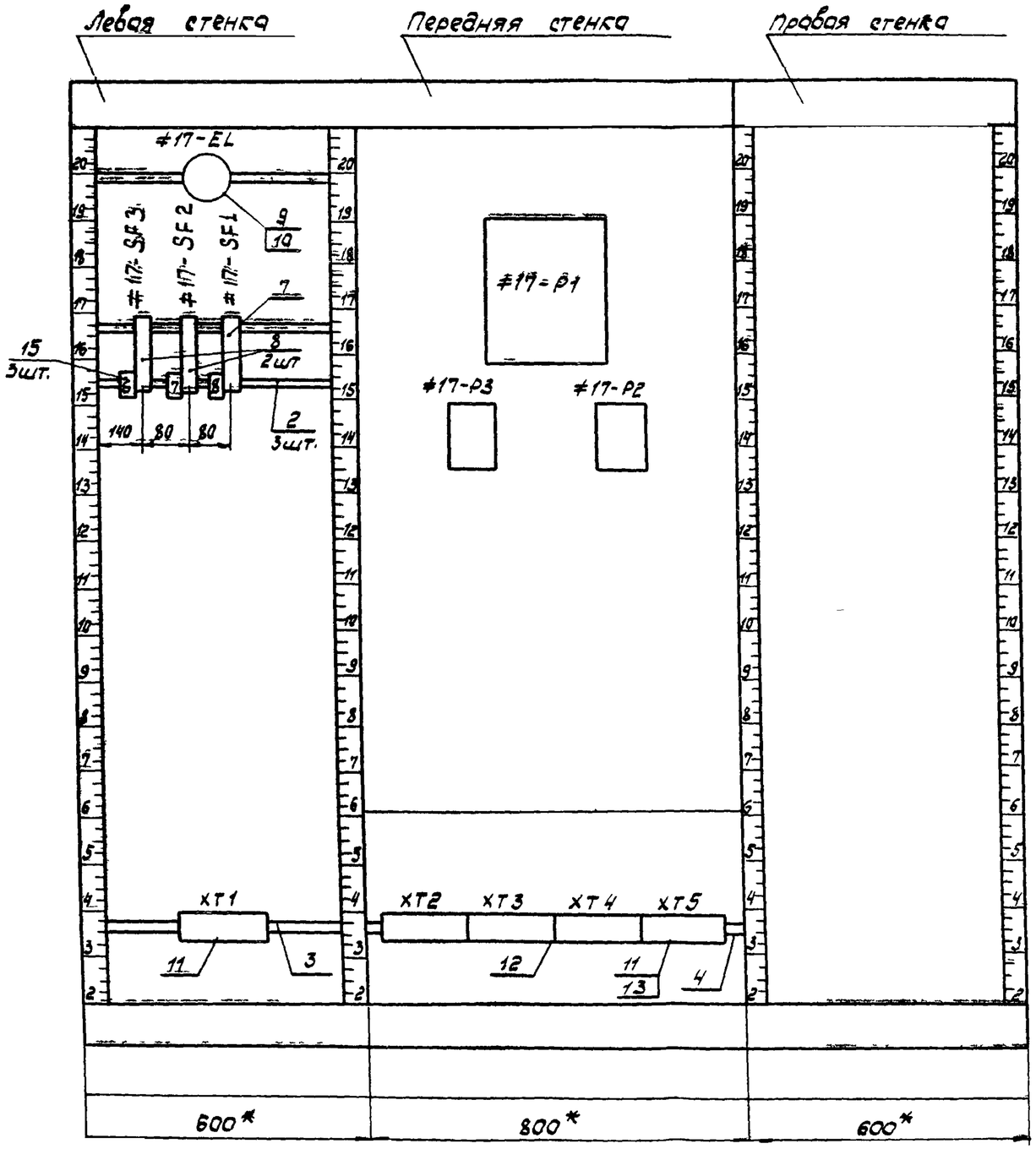

Инв. N подл.	Подп. и дата	Взам. инв. N
1483/IV-16		

9731/26 10

ТП 903-4-72.13.87-IV-16-ЭА-4

Лист 5

Проводник	Откуда идет		Куда поступает		Данные провода		Примечание
17-1	17-P1	1-1	17-P3	10	ПВ1	1Х1,0	
17-1	17-P3	10	17-P2	10	ПВ1	1Х1,0	
17-1	17-P2	10	17-SF2	1	ПВ1	1Х1,0	
17-1	17-SF2	1	17-SF1	2	ПВ1	1Х1,0	
18-C8	17-SF1	1	17-SF3	1	ПВ1	1Х1,0	
18-C8	17-SF3	1	XT1	1	ПВ1	1Х1,0	
17-2	XT1	4	17-SF2	2	ПВ1	1Х1,0	
17-3	17-SF3	2	17-EL	1	ПВ1	1Х1,0	
N	17-EL	2	XT1	7	ПВ1	1Х1,0	
N	XT1	18	17-P2	20	ПВ1	1Х1,0	
N	17-P2	20	17-P3	20	ПВ1	1Х1,0	
N	17-P3	20	17-P1	1-2	ПВ1	1Х1,0	
17-L	17-P1	3-1	XT5	1	ПВ1	1Х1,0	

Технические требования

Таблица соединений выполнена на основании схемы ТП 903-4-72.13.87 -IV-16-ЭА-3.

Привязан

Инв. №

9731/26

Нач. отд.	Смилянский		08.85
Н. контр.	Моссольская		08.85
ГИПразд.	Земляк		08.85
Гл. спец. ГИП	Восильев		08.85
Рук. гр.	Канин		08.85
Разраб.	Корсунский		08.85

ТП 903-4-72.13.87-IV-16-ЭА-3

Станция теплободоснабжения жилых домов высотой до 16 этажей

Тип II Б

Стадия	Лист	Листов
РП	1	3

Щит КИП N 17. Таблица соединений

Главное управление „Киевпроект"

Согласовано

Инв. N подл. | Подпись и дата | Взам. инв. N

Проводник	Откуда идет		Куда поступает		Данные провода		Примечание
17-P4	XT2	5	17-P3	5A	ПВ1	1Х1,0	
17-T11	17-P3	3A	XT3	7	ПВ3	1Х0,75	
17-T9	XT3	3	17-P2	4B	ПВ3	1Х0,75	
17-T7	17-P2	3A	XT2	7	ПВ3	1Х0,75	
17-T8	XT2	18	17-P2	2A	ПВ3	1Х0,75	
17-T10	17-P2	1B	XT3	4	ПВ3	1Х0,75	
17-T12	XT3	1B	17-P3	2A	ПВ3	1Х0,75	
17-T13	17-P3	3B	XT4	2	ПВ3	1Х0,75	
17-T14	XT4	3	17-P3	2B	ПВ3	1Х0,75	
17-P3	17-P3	6A	XT2	4	ПВ3	1Х0,75	
17-P1	XT2	1	17-P2	6A	ПВ3	1Х0,75	
17-P2	17-P2	8A	XT2	8	ПВ3	1Х0,75	
ЗЕМЛЯ	17-P1	3	РЕЙКА		ПВ1	1Х1,0	
ЗЕМЛЯ	17-P2	3C	РЕЙКА		ПВ1	1Х1,0	
ЗЕМЛЯ	17-P2	7B	РЕЙКА		ПВ1	1Х1,0	
ЗЕМЛЯ	17-P3	7B	РЕЙКА		ПВ1	1Х1,0	
ЗЕМЛЯ	17-P3	3C	РЕЙКА		ПВ1	1Х1,0	

Инв. N подл. | Подпись и дата | Взам. инв. N

ТП 903-4-72.13.87-IV

Лист 2

Проводник	Откуда идет		Куда поступает		Данные провода		Примечание
	ПЕРЕМЫЧКИ НА АППАРАТАХ						
N	XT1	7	XT1	8			П
N	XT1	8	XT1	9			П
N	XT1	9	XT1	10			П
17-L	XT5	1	XT5	4	ПВ1	1X1,0	
17-L	XT5	4	XT5	7	ПВ1	1X1,0	
17-Y11	17-P3	4A	17-P3	3A	ШВЭ	1X0,75	
17-Y11	XT3	7	XT3	8			П
17-Y9	XT3	2	XT3	3			П
17-Y9	17-P2	4B	17-P2	3B	ШВЭ	1X0,75	
17-Y7	17-P2	4A	17-P2	3A	ШВЭ	1X0,75	
17-Y7	XT2	7	XT2	8			П
17-Y8	XT2	9	XT2	10			П
17-Y8	17-P2	2A	17-P2	1A	ШВЭ	1X0,75	
17-Y10	17-P2	2B	17-P2	1B	ШВЭ	1X0,75	
17-Y10	XT3	4	XT3	5			П
17-Y12	XT3	9	XT3	10			П
17-Y12	17-P3	2A	17-P3	1A	ШВЭ	1X0,75	
17-Y13	17-P3	4B	17-P3	3B	ШВЭ	1X0,75	
17-Y13	XT4	2	XT4	3			П
17-Y14	XT4	4	XT4	5			П
17-Y14	17-P3	2B	17-P3	1B	ШВЭ	1X0,75	

Инв. N подл. | Подпись и дата | Взам. инв. N

Проводник	Откуда идет	Куда поступает	Данные провода	Примечание

Инв. N подл. | Подпись и дата | Взам. инв. N

Провод-ник	Вывод	Вид конт-такта	Вывод	Провод-ник	Провод-ник	Вывод	Вид конт-такта	Вывод	Провод-ник
18-L8	1		4	17-2	17-T9	2	П	П 3	17-T9 *
N *	7	П	П 8	N *	17-T10*	4	П	П 5	17-T10
N *	9	П	П 10	N *	17-T11*	7	П	П 8	17-T11
					17-T12	9	П	П 10	17-T12*
XT1					**XT2**				
17-P1	1		2	17-P2	17-T13*	2	П	П 3	17-T13
17-P3	4		5	17-P4	17-T14	4	П	П 5	17-T14*
17-T7 *	7	П	П 8	17-T7		6		7	
17-T8	9	П	П 10	17-T8 *		8		9	
XT3						10			
					XT5				

Привязан

Инв N

9731/26

Провод-ник	Вывод	Вид конт-такта	Вывод	Провод-ник	Провод-ник	Вывод	Вид конт-такта	Вывод	Провод-ник
17-L *	1	П	2	17-T1	ЛЕВАЯ СТЕНКА				
17-T2	3		П 4	17-L *			**17-EL**		
17-T3	5		6	17-T4	17*3	1		2	N
17-L	7	П	8	17-T5			**17-SF3**		
17-T6	9		10		18-G8 *	1		2	17*3
ПЕРЕД НАЯ							**17-SF2**		
17-P1					17-1 *	1		2	17*2
17-1	1*1		3-1	17-L			**17-SF1**		
N	1*2		3	ЗЕМЛЯ	18-G8	1		2	17*1
17-P3									
17-1 *	10		П 4A	17-T11					
17-T11*	3A	П	П 2A	17-T12*					
17-T12	1A	П	П 4B	17-T13					
17-T13*	3B	П	П 2B	17-T14*					
17-T14	1B	П	6A	17-G3					
17-P4	5A		2C	N *					
ЗЕМЛЯ	7B		3C	ЗЕМЛЯ					
17-P2									
17-1 *	1C		П 4A	17-T7					
17-T7 *	3A	П	П 2A	17-T8 *					
17-T8	1A	П	П 4B	17-T9 *					
17-T9	3B	П	П 2B	17-T10					
17-T10*	1B	П	6A	17-P1					
17-P2	5A		2C	N *					
ЗЕМЛЯ	3C		7B	ЗЕМЛЯ					

Нач. отд.	Смилянский		08.85	ТП 903-4-72.13.87 -IV-16-ЭА-6
Н. контр.	Моссульская		08.85	Станция теплоснабжения жилых домов высотой до 16 этажей
ГИП разд.	Земляк		08.85	Тип II Б
Гл. спец. СМ	Васильев		08.85	Стадия: РП; Лист: 1; Листов: 2
Рук. гр.	Кокин		08.85	Щит КИП N 17. Таблица соединений
Разраб.	Корсунский		08.85	Главное Управление „Киевпроект"

Согласовано

Взам. инв N | Подпись и дата | Инв N подл.

Привязан | Инв N подл. | Подпись и дата | Взам. инв N

ТП 903-4-72.13.87-IV-16-ЭА-6

Лист 2

Место установки		Подающий и обратный трубопроводы теплосети	Электрощитовая	Подающий трубопровод теплосети	Обратный трубопровод теплосети	Подающий трубопровод ГВС	Подающий трубопровод теплосети		Обратный трубопровод теплосети	Подающий трубопровод теплосети	Обратный трубопровод теплосети	
Назначение		Контроль давления	Питание, 220/50	Измерение температуры				Измерение расхода	Измерение температуры		Измерение расхода	Измерение температуры
№ МВН или установочного чертежа	Первичных приборов											
	Отборных устройств											
Обозначение по электрической схеме		≠17-ВР	Щит АВР (№18)	≠17-РК1	≠17-РК2	≠17-РК3	≠17-РК5	≠17-ВР1	≠17-РК4	≠17-РК7	≠17-ВР2	≠17-РК6

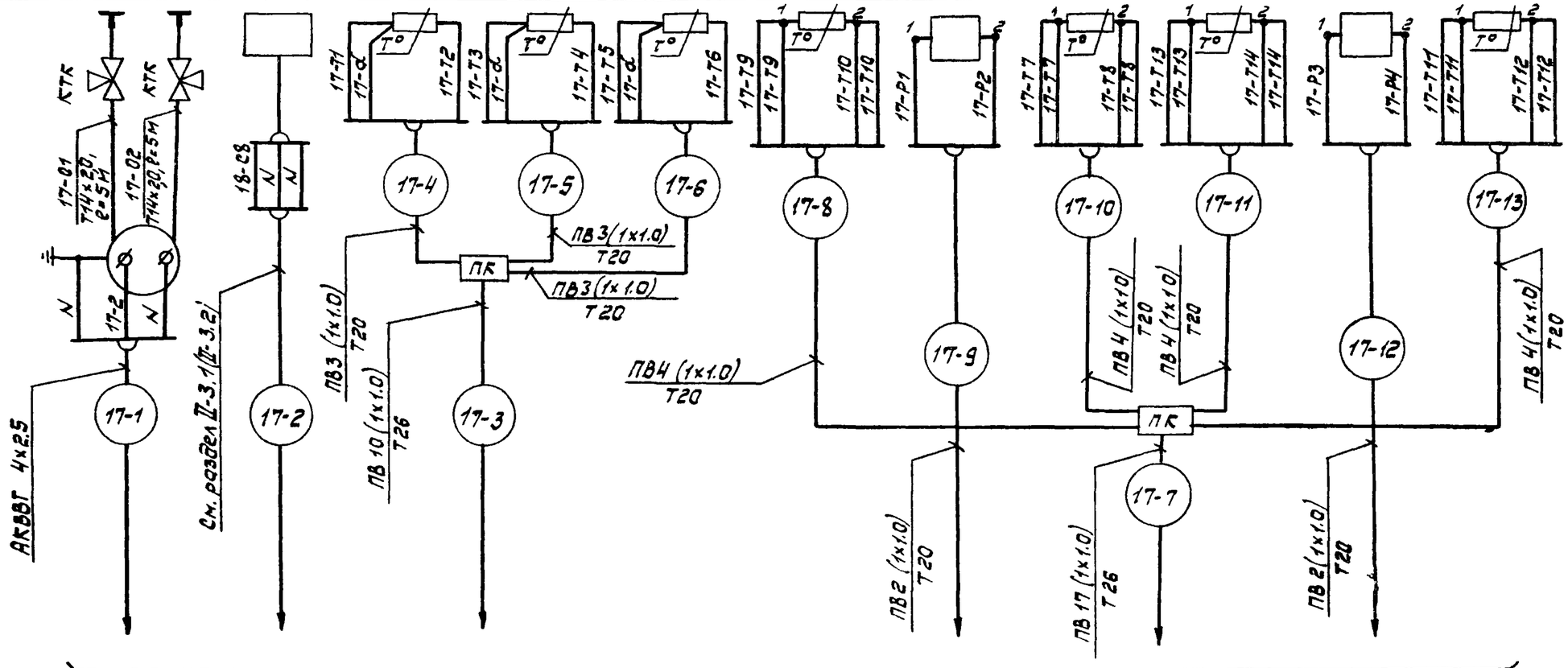

1. Монтаж термопреобразователей ≠17-РК4...≠17-РК7 в трубопроводах производится установкой их внутри вваренных в трубопроводы гильз, поставляемых комплектно с измерительными преобразователями.

9731/26 14

Нач. ОИО	Смилянский		08.85	ТП 903-4-72.13.87-IV-16-ЭА-7
Н. контр.	Массальская		08.85	Станция теплоснабжения жилых домов высотой до 16-ти этажей
ГИП разр.	Земляк		08.85	Тип II Б — Стадия: РП; Лист: 1; Листов: 2
Рук. гр.	Канин		08.85	Щит КИП №17. Схема внешних проводок
Разраб	Корсунский		08.85	Главное управление „Киевпроект"

Привязан

Инв. №

Согласовано: Гл. спец. вл. Сухак; ОК; ОВ.85

Инв. № подл. 1483/IV-16; Подп. и дата; Взам. инв. №

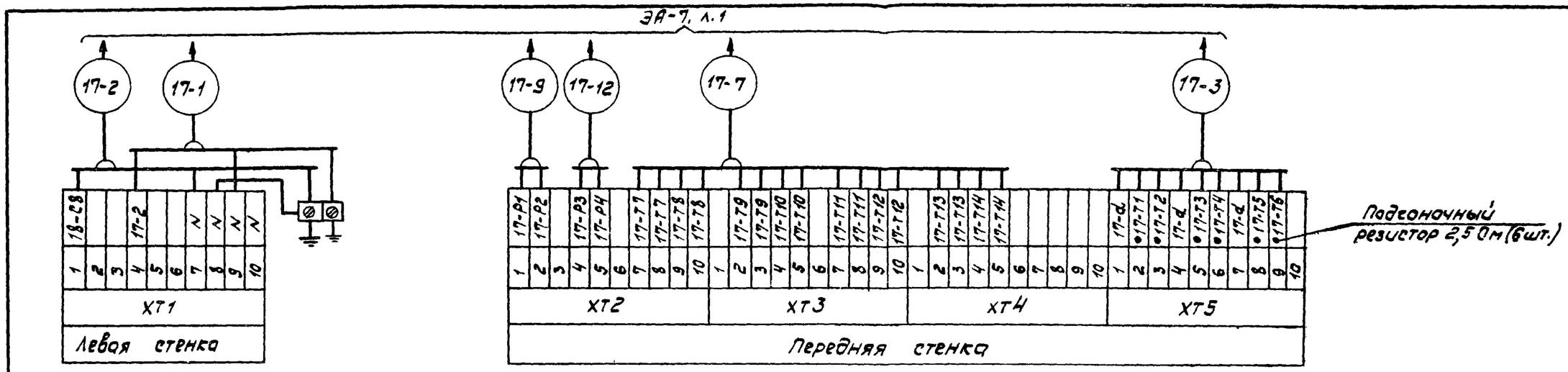

Табл. 1

Тип станции	Длина трассы, м											
	17-1	17-3	17-4	17-5	17-6	17-9	17-7	17-8	17-10	17-11	17-13	17-12
Iс	26	28	2	3	10	32	30	2	3	2	3	33
IIс	29	31	2	3	10	35	33	2	3	2	3	36
IБ	35	37	2	3	10	40	36	2	3	2	3	39
IIБ	37	40	2	3	10	40	37	2	3	2	3	39

Табл. 2

Наименование		Количество									
		Кабель 4×2,5	Провод, 380, 1,0 мм²	Труба стальная	Труба стальная	Труба стальная	Металлорукав	Кран трехходовой контрольный	Манометр самопишущий	Термопреобразователь сопротивления, P= ___ мм	Термопреобразователь сопротивления, P= ___ мм
Тип, марка		АКВВГ	ПВ1	Т20	Т26	Т14×2,0	РЗ-АЛ-Х	КТК	МТ2С-711	ТСП-0879, 100П	ТСП-0879, 100П
Единица измерен.		м	м	м	м	м	м	шт.	шт.	шт.	шт.
Тип станции	Iс	26	1050	125	60	10	10	2	1	1	2
	IIс	29	1150	135	65	10	10	2	1	1	2
	IБ	35	1350	160	80	10	10	2	1	1	2
	IIБ	37	1400	165	85	10	10	2	1	1	2

2. В таблице 1 приведены длины трасс для каждого типа станции.
3. В таблице 2 приведено общее количество кабельной продукции, труб, монтажных материалов и контрольно-измерительных приборов для каждого типа станции.
4. Термопреобразователи сопротивления #17-RK4 ... #17-RK7 и счетчики турбинные #17-BR1, #17-BR2 поставляются комплектно с теплосчетчиками ТЭМ1 (учитываются в тепломеханической части проекта).

Инв. N подл. | Подп. и дата | Взам. инв. N
1483/IV-16

15
9731/26