ТИПОВОЙ ПРОЕКТ

709-9-33.85

СКЛАД ТАРЫ, НЕОТАПЛИВАЕМЫЙ,

СКЛАДСКОЙ ПЛОЩАДЬЮ 110 КВ. М.

АЛЬБОМ I

Пояснительная записка
Архитектурно-строительные решения
Электрическое освещение
Связь и сигнализация
Индустриальные строительные изделия
Ведомость потребности в материалах
Спецификация оборудования

20256/01

цена 1-82

				Привязан			

Отпечатано
в Новосибирском филиале ЦИТП
630064 г. Новосибирск пр. Карла Маркса 1
Выдано в печать „5" III 1986 г.
Заказ Т-719 Тираж 100

ТИПОВОЙ ПРОЕКТ

709-9-33.85

СКЛАД ТАРЫ, НЕОТАПЛИВАЕМЫЙ, СКЛАДСКОЙ ПЛОЩАДЬЮ 110 КВ. М.

СОСТАВ ПРОЕКТА

Альбом I Пояснительная записка
Архитектурно-строительные решения
Электрическое освещение
Связь и сигнализация
Индустриальные строительные изделия
Ведомость потребности в материалах
Спецификация оборудования

Альбом II Сметы

Разработан
Проектным институтом „Гипроторг"
Главный инженер института /Почтов/
Главный инженер проекта /Обухова/

Утвержден
Министерством торговли СССР протокол № 6 от 28.10.85г.
Введен в действие с 1.12.83г.

				Привязан		

Альбом 1

Типовой проект

Формат	Лист	Наименование	Стр	Примечание
1	2	3	4	5
		Титульный лист	1	
	С-1	Содержание альбома 1	2	
	П31÷П34	Пояснительная записка	3÷6	
		Чертежи марки АС		
	1	Общие данные (начало)	7	
	2	Общие данные (окончание)	8	
	3	Фасады. План на отм. 0 000 Разрез 1-1. Узлы 1÷6	9	
	4	Схема расположения элементов фундаментов. Узлы 1÷3	10	
	5	Опалубка и армирование фундаментов фм1, фм1а	11	
	6	Опалубка и армирование фундаментов фм2, фм2а	12	
	7	Схемы расположения элементов каркаса, плит покрытия	13	
	8	Схемы расположения стеновых панелей по осям 1, 3, А, В	14	
		Чертежи марки ЭО		
	1	Общие данные. План сети освещения	15	
		Чертежи марки СС		
	1	Общие данные. План сети пожарной сигнализации	15	

1	2	3	4	5
		Чертежи марки КЖИ		
	К1	Колонна К (К48-7а)	16	
	К1сб	Колонна К (К48-7а) Сборочный чертеж	16	
	К2	Колонна К (К48-7б)	16	
	К2сб	Колонна К (К48-7б) Сборочный чертеж	16	
	К3	Колонна К (К48-7в)	17	
	К3сб	Колонна К (К48-7в) Сборочный чертеж	17	
	К4	Колонна К (КФ7-1а)	17	
	К4сб	Колонна К (КФ7-1а) Сборочный чертеж	17	
	Б1	Балка Б (1БСП12-2Вр II а)	18	
	П1	Плита П (ПГ-2Вр II П-1)	18	
	П2	Плита П (ПГ-2Вр II П-2)	18	
	МС1	Изделие соединительное (МС-1)	18	
	МС2	Изделие соединительное (МС-2)	19	
	Вст	Выборка стали на дополнительные закладные изделия элемента	19	

1	2	3	4	5
		Ведомости потребности в материалах ВМ		
	1	Ведомость потребности в строительных материалах	19	
	2	Ведомость потребности в материалах на изготовление сборных железобетонных элементов	19 20	
	3	Ведомости потребности в материалах на изготовление монолитных железобетонных элементов	20	
	4	Ведомости потребности в электромонтажных изделиях	21	
	5	Ведомости потребности в материалах	21	
	1	Спецификация электротехнического оборудования	22	
	1	Спецификация оборудования	22	

Инв.№ подл. | Подпись и дата | Взам.инв.№

Привязан

Инв.№

Рук.маст.	Лазарев	
Гл.инж.пр.	Молевицкий	
ГИП	Обухова	
Рук.груп.	Рубина	
Ст.инж.	Асеева	
Н.контр.	Обухова	

ТП 709-9-33 85 С

Склад тары, неотапливаемый, складской площадью 110 кв.м

Стадия	Лист	Листов
РП	1	

Содержание альбома 1

Минторг СССР ГИПРОТОРГ Москва

Альбом 1

Типовой проект

Пояснительная записка

а). Общая пояснительная записка

Типовой проект склада тары неотапливаемого складской площадью 110кв.м. разработан в соответствии с планом типового проектирования на 1983г. раздел VII, пункт 1, 2, 9 и заданием, утвержденным Министерством торговли СССР от 17.01 1983г.

Исходные данные

Проект разработан для применения в районах на территории СССР, отвечающих следующим условиям:

- расчетная зимняя температура наружного воздуха минус 30°С;
- скоростной напор ветра – для I географического района;
- вес снегового покрова – для III географического района;
- рельеф территории – спокойный;
- грунтовые воды отсутствуют;
- грунты непучинистые, непросадочные со следующими нормативными характеристиками: нормативный угол внутреннего трения $\varphi^н = 0.49$ рад. или 28°, нормативное удельное сцепление $C^н = 2$кПа (0.02кгс/см²), модуль деформации несвальных грунтов $E = 14.7$мПа (150кгс/см²), плотность грунта $\gamma = 1.8$т/м³, коэффициент безопасности по грунту $K_г = 1$;
- сейсмичность – не более 6 баллов;

Здание относится ко II классу сооружений
Степень долговечности – II
Степень огнестойкости – II
По пожарной опасности последнее относится к категории „В".

Технология и механизация

Строительство склада предусматривается на территории действующих или проектируемых складских комплексов и предназначается для хранения освободившейся после распаковки товаров ящичной тары, ее подсортировки и возврата промышленным предприятиям.

Поступление и отправка осуществляется автотранспортом. Тара, поступающая на автомашинах, выгружается на платформу и складывается в помещение под'емно-транспортным оборудованием (электропогрузчики, транспортеры, тележки и т.д.)

Срок хранения тары определяется производственной программой складского комплекса. Хранение тары предусматривается штабелем.

Техника безопасности, охрана труда и производственная санитария

1. Производство погрузочно-разгрузочных работ должно производиться в соответствии с требованиями ГОСТ 12.3.009-76 „Работы погрузочно-разгрузочные. Общие требования безопасности ГОСТ 12.3-002.75, процессы производственные, общие требования безопасности"

2. Требования к таре

Устройство и эксплуатация тары должно соответствовать требованиям ГОСТ 12.3.010-76 „Тара производственная. Требования безопасности при эксплуатации".

- тара не должна иметь торчащих гвоздей, окантовочной проволоки и железа, а так же бахромы:
- поддоны одного типоразмера (разборная со с'емными стойками, стенками, крыльцами, обвязкой) должны легко складываться и собираться, соединительные узлы и детали должны сопрягаться;
- неправильное положение тары на вилах погрузчика должно выравниваться только повторной погрузкой тары на вилы;
- тара, устанавливаемая в штабель, должна иметь единую конструкцию.

Согласовано: Инж. техн. | Подпись | Дата | Вз. инв. №

Инв. № подл. | Подпись и дата

Типовой проект разработан в соответствии с действующими нормами и правилами и предусматривает мероприятия, обеспечивающие пожарную безопасность при эксплуатации здания.

Главный инженер проекта /Г. Обухова/

Привязан:

Инв №

Гл. инж. пр.	Лазарев	
Гл. инж. пр.	Смолянницкая	
ГИП	Обухова	
Инж. I	Воронцов	
Н. контр.	Обухова	

ТП 709-9-33.85 ПЗ.

Склад тары неотапливаемый складской площадью 110кв.м.

Стадия	Лист	Листов
РП	1	4

Пояснительная записка (начало).

Минторг СССР ГИПРОТОРГ г. Москва

Альбом 1

Типовой проект

Электроосвещение

Питание электроэнергией склада предусматривается от внутриплощадочных сетей складского комплекса на территории которого он будет расположен на вводе электросети в здание устанавливается ящик с рубильником и предохранителями типа ЯРВМ - 6122 в пылебрызгозащищенном исполнении.

Освещенность помещений склада принята в соответствии со СНиП - II - 4 - 79

Освещение выполнено светильниками с лампами накаливания типа НСП21 в пылебрызгозащищенном исполнении. Сеть освещения выполнена кабелем марки АВВГ, проложенным по стенам и потолку. Все металлические нетоковедущие части сети освещения должны быть заземлены путем присоединения к нулевому проводу.

Пожарная сигнализация

Для сигнализации о начавшемся пожаре в складе предусматривается установка автоматических тепловых пожарных извещателей типа ДТЛ

Луч пожарной сигнализации прокладывается по территории предприятия, к которому относится данный склад, и включается в прибор пожарной сигнализации предприятия.

Сеть пожарной сигнализации выполнена кабелем типа ТРП 1х2х0.5, проложенным открыто по стенам и потолку, а по наружной стене - в винипластовой трубе Дусл.-25мм

Для удобства эксплуатации в начале луча и через каждый 10 извещателей устанавливаются ответвительные коробки типа УК-2П. Монтаж сети пожарной сигнализации должен производиться в соответствии с ТУ-ВМСН-14-73

Архитектурно-строительная часть

Об'емно-планировочное решение принято в виде компактного об'ема с размерами в плане 12.0х12.0м

Складской блок решен с высотой до низа выступающих конструкций 3.6м, сетка колонн 6х12м. За относительную отметку 0.000 принят пол склада. Планировочная отметка-1.200м

Автоплатформа решена встроенной в общий об'ем здания. Фасады здания запроектированы из сборных горизонтальных железобетонных панелей с полимерцементным покрытием на основе латекса и с кирпичными вставками. Отделка помещения-расшивка швов, затирка и окраска синтетическими красителями. Полы в складе и на автоплатформе запроектированы в соответствии с СНиП II - 27-81. Заполнение дверных проемов принято деревянными оконными и дверными блоками. Кровля - рулонный многослойный водоизоляционный ковер на антисептированной битумной мастике. Водосток предусмотрен с наружным отводом воды с кровли.

Конструктивное решение склада выполнено с учетом максимально-возможного использования унифицированных ж.б. конструкций. Конструктивная обеспеченность в элементах каркаса здания склада полностью удовлетворяется набором изделий, представленных в номенклатуре конструкций для одноэтажных промышленных зданий. Пространственная жесткость каркаса обеспечивается полной заделкой колонн в стакан монолитных фундаментов, соединением на сварке строительных конструкций с колоннами и жестким диском покрытия.

Фундаменты под колонны - монолитные, железобетонные стаканного типа, разработанные в соответствии с серией 1.412-4/77

Для наружных стен приняты железобетонные панели толщиной 70мм по серии 1.432-15 с установкой их на подпорные стенки из бетонных стеновых блоков на фундаментные балки по серии 1.415-1

Колонны склада - сборные жел. бетонные по серии 1.423-3 вып. 0-1

Фахверковые колонны - сборные жел. бетонные по шифру 460-75, вып. 0, 1, 2

Балки - сборные жел. бетонные, пролетом 12.0м для покрытий с плоской кровлей по серии 1.462.1-1/81 вып. 1.5

Покрытие - из ребристых железобетонных плит по ГОСТу 22.701.1-77

Перемычки - сборные железобетонные по серии 1.138-10, вып. 1

Согласовано:
Инж. электрик Толмачев
Инж. сл. ТМК Ахунова

Инв. № подл. | Подпись и дата | Взам. инв. №

Привязан

Инв. №

Альбом 1

Типовой проект

Мероприятия по защите строительных конструкций от коррозии.

Защита строительных конструкций от коррозии разработана в соответствии со СНиП II-28-73 и выполняется в соответствии с требованиями гл.6 СНиП III-23-76.

Необетонированные закладные детали должны быть защищены цинковым металлическим покрытием толщиной 60÷100 мкм.

Все металлические конструкции подлежат окраске масляной краской по огрунтованной железным суриком поверхности.

Основные положения по организации строительства.

Согласно СН 47-74 склад тары относится к объектам средней сложности.

Согласно нормам продолжительности строительства СН 440-79 продолжительность строительства составляет 2 месяца, в том числе подготовительный период 5 дней.

В подготовительный период выполняются работы, обеспечивающие ритмичное ведение строительного производства.

Потребность в рабочих кадрах определяется на основании исходных данных, выданных строящей организации по среднегодовой выработке на одного работающего.

Объемно-планировочные и конструктивные решения здания позволяют вести основные виды работ широким фронтом, по потоку и с большой степенью совмещения строительных и монтажных работ при условии необходимых технологических разрывов и последовательности отдельных видов работ и процессов.

Срезку растительного слоя и планировку территории строительной площадки осуществлять бульдозером мощностью до 75 л.с.

Разработку грунта в котловане под фундаменты производить экскаватором с ковшом обратная лопата емкостью 0.5 — 0.65 м³

Монтаж сборных железобетонных конструкций осуществлять гусеничным краном грузоподъемностью до 15 тн.

Монтаж конструкций необходимо выполнять в соответствии с проектом производства работ, „СНиП III-16-80" Бетонные и железобетонные конструкции сборные", конструкции доставляют к месту монтажа автотранспортом, разгружают и складируют в зоне действия монтажных кранов. Крупноразмерные элементы монтируют с транспортных средств.

Работы производимые в зимних условиях, выполняются согласно требованиям соответствующих глав СНиП и специальных инструкций.

Строительно-монтажные работы должны выполняться в строгом соответствии с правилами пожарной безопасности, утвержденными ГУПО МВД СССР 4.11.77 г. и СНиП III-4-80" Техника безопасности в строительстве"

Перечень примененных серий и количество типоразмеров

Блок	серия ГОСТ	Наименование	Количество типоразмеров шт
1	2	3	4
склад	серия 1.423.3 Вып.0-1,1,2	Железобетонные колонны прямоугольного сечения для одноэтажных зданий без мостовых кранов высотой до 9.6м	1
	1.462.1-1/81 Вып. 1.2.	Железобетонные предварительно напряженные балки с пролетом 12м для покрытий зданий с плоской и скатной кровлей.	1
	ГОСТ 22701.1-77 22701.5-77	Плиты железобетонные ребристые предварительно напряженные размером 6х3 м для покрытий производственных зданий.	1
	1.432-15 Вып. 0.1,2.	Стеновые панели неотапливаемых производственных зданий с шагом колонн 6м.	4
	1.412-1/77 Вып. 1.2,3	Монолитные железобетонные фундаменты под типовые колонны прямоугольного сечения одноэтажных промышленных зданий.	1
	ГОСТ 13579-78	Блоки бетонные для стен подвалов	3
	1.415-1 Вып.1	Железобетонные фундаментные балки для стен производственных зданий	4
	1.138-10 Вып.1	Перемычки железобетонные для зданий с кирпичными стенами.	1
	460-75 Вып. 1-1 1-2	Железобетонные фахверковые колонны прямоугольного сечения для одноэтажных производственных зданий.	1
	ГОСТ 12506-81	Окна деревянные для производственных зданий	1
	ГОСТ 14624-69	Двери деревянные для зданий промышленных предприятий.	1

Ведомость объемов основных работ

№№ п.п.	Наименование элементов	Един. измер.	Колич.
1	2	3	4
	А. Подземная часть		
1.	Земляные работы	м³	356.00
2.	Фундаменты	м³	55,00
	Б. Надземная часть		
3.	Каркас	м³	17.98
4.	Стены (панельные)	м²	201.60
5.	Кровля	м²	110.00
6	Проемы	м²	5.44
7	Полы	м²	171.00
8.	Металлоконструкции	тн	2.17
9	Наружная отделка	м²	} 376.0
10	Внутренняя отделка	м²	
11.	Прочие работы	руб.	—
12	Электромонтажные работы	тыс. руб	0.12
13.	Стены (кирпичные)	м²	11,45

Строительная характеристика здания.

№№ п.п.	Наименование цехов и сооружений	Общая площадь здания м²	Площадь застройки м²	Строительный объем м³	Высота от пола до низа несущих конструкций
1.	Склад тары неотапливаемый	175.40	188,68	894,34	3.50

Привязан

Инв. №

Пояснительная записка (продолжение)

Лист 3

Инв. № подл. | Подпись и дата | Взам. инв. №

Альбом 1

Типовой проект

Технико — экономические показатели

№ п/п	Наименование показателей	Един. изм.	Показатели	
			Рассматриваемого проекта	Проекта аналога № 709-9-8 100%
	Складская площадь	м²	108,0	350,0
	Общая площадь	м²	175,4	358,73
	Площадь застройки	м²	188,68	365,90
	Строительный объем здания	м³	834,34	1811,2
	Общая сметная стоимость	тыс.руб.	14,29	23,37
	в том числе:			
	строительно-монтажных работ	тыс.руб.	14,29	21,16
	Общая сметная стоимость на 1м² складской площади	руб.	132,32	66,77
	Трудозатраты построечные	чел.час.	1302,89	2750,0
	То же, на 1м² складской площади	чел.час.	12,064	7,86
	То же, на 1млн руб. строительно-монтажных работ	чел.час.	91174,9	129962,2
	Расход строительных материалов			
	Цемент, приведенный к М400	т	33,2	33,93
	То же, на 1м² складской площадью	т	0,353	
	То же, на 1млн.руб. строительно-монтажных работ	т	2873,2	1603,5

№ п/п	Наименование показателей	Един. изм.	Показатели	
			Рассматриваемого проекта	Проекта аналога № 709-9-8 100%
	Сталь	т	6,31	13,74
	Сталь приведенная к классам А-I и С 38/23	т	8,47	16,63
	То же, на 1м² складской площади	т	0,078	0,048
	То же, на 1млн.руб. строительно-монтажных работ	т	592,72	785,9
	Бетон и железобетон	м³	134,9	37,73
	в том числе:			
	монолитный	м³	47,1	
	сборный	м³	87,8	37,73
	бетон и железобетон на 1м² складской площади	м³	1,249	
	То же на 1 млн. руб. строительно-монтажных работ	м³	9440,17	1783,08
	Лесоматериалы	м²	0,81	8,12
	Лесоматериалы, приведенные к круглому лесу	м³	1,22	
	То же, на 1м² складской площади	м³	0,01	
	То же, на 1млн. руб строительно-монтажных работ	м³	85,37	
	Кирпич	тыс.шт.	4,59	0,81
	То же, на 1м² складской площади	тыс.шт.	0,042	
	То же, на 1млн.руб. строительно-монтажных работ	тыс.шт.	321,20	38,3
	Потребная электрическая мощность	квт.	0,5	

Инв.№ подл. | Подпись и дата | Взам. инв.№

Привязан

Инв. №

Альбом 1

Типовой проект

Ведомость рабочих чертежей основного комплекта марки АС

Лист	Наименование	Примечание
1	Общие данные (начало)	
2	Общие данные (окончание)	
3	Фасады. План на отм. 0,000 Разрез 1-1, Узлы 1÷6	
4	Схема расположения элементов фундаментов. Узлы 1÷3	
5	Опалубка и армирование фундаментов Фм1, Фм1а	
6	Опалубка и армирование фундаментов Фм2, Фм2а	
7	Схемы расположения элементов каркаса, плит покрытия	
8	Схемы расположения стеновых панелей по осям 1,3,А,Б	

Ведомость основных комплектов рабочих чертежей

Обозначение	Наименование	Примечание
АС	Архитектурно-строительные решения	
ЭО	Электрическое освещение	
СС	Связь и сигнализация	

Ведомость ссылочных и прилагаемых документов

Обозначение	Наименование	Примечание
	Ссылочные документы	
ГОСТ 13579-78	Блоки бетонные для стен подвалов	
ГОСТ 14624-84	Двери деревянные для зданий промышленных предприятий	
ГОСТ 22701.1-77	Плиты железобетонные ребристые предварительно-напряженные размером 6х3 м для покрытий производственных зданий	
1.138-10, вып.1	Перемычки железобетонные для зданий с кирпичными стенами	
1.400-7	Стальные изделия для сопряжения сборных железобетонных конструкций одноэтажных промышленных зданий.	
1.410-2, вып.1	Унифицированные арматурные изделия для монолитных железобетонных конструкций	
1.412.1-4	Монолитные железобетонные фундаменты на естественном основании под железобетонные стойки фахверка	
1.412-1/77, вып. 1.2.3	Монолитные железобетонные фундаменты под типовые колонны прямоугольного сечения одноэтажных промышленных зданий	
1.415-1, вып.1	Железобетонные фундаментные балки для стен производственных зданий	
1.423-3, вып. 0-1, 1,2	Железобетонные колонны прямоугольного сечения для одноэтажных производственных зданий без мостовых кранов высотой до 9,6 м.	
1.432-15, вып. 0,1,2	Стеновые панели неотапливаемых производственных зданий с шагом колонн 6 м	
1.439-2	Стальные изделия креплений панельных стен одноэтажных производственных зданий с железобетонным каркасом.	
1.462.1-1/81, вып. 1,2	Железобетонные предварительно напряженные балки пролетом 12 м для покрытий зданий с плоской и скатной кровлей	
2.432-2, вып. 0,1	Монтажные узлы панельных стен неотапливаемых одноэтажных производственных зданий с железобетонным каркасом	
2.460-2, вып. 0,1,2	Монтажные детали сборных железобетонных конструкций покрытий одноэтажных промышленных зданий.	
2.460-18, вып. 0,1	Узлы покрытия зданий с рулонными кровлями и железобетонными плитами	
460-75, вып. 1-1; 1-2.	Железобетонные фахверковые колонны прямоугольного сечения для одноэтажных производственных зданий.	
ГОСТ 12506-81	Окна деревянные для производственных зданий	
	Прилагаемые документы	
ТП альбом 1	Индустриальные строительные изделия	стр. 16-19
ТП альбом 1	Ведомость потребности в материалах	стр. 19-20

Типовой проект разработан в соответствии с действующими нормами и правилами и предусматривает мероприятия, обеспечивающие пожарную безопасность при эксплуатации здания.

Главный инженер проекта Ю.А Обухова

Главный инженер проекта привязывающей организации

Инв. № подл. | Подпись и дата | Взам. инв. №

Инв. №			
Рук. маст.	Лазарев		
Гл. инж. пр.	Смалевицкий		
Гл. инж. пр.	Обухова		
Рук. гр.	Рубина		
Инженер	Папицкая		
Н. контр.	Обухова		

Привязан

ТП 709-9-33.85 АС

Склад торы, неотапливаемый, складской площадью 440 кв. м.

Стадия	Лист	Листов
РП	1	8

Общие данные (начало)

Минторг СССР ГИПРОТОРГ Москва

Альбом I

Типовой проект

Ведомость спецификаций.

Лист	Наименование	Примечание
АС-2	Ведомость и спецификация перемычек	
АС-3	Ведомость и спецификация элементов заполнения проемов.	
АС-3	Спецификация стали	
АС-4	Спецификация к схеме расположения элементов фундаментов.	
АС-7	Спецификация к схемам расположения элементов каркаса и покрытия.	
АС-8	Спецификация к схемам расположения стеновых панелей.	

Ведомость объемов сборных бетонных и железобетонных конструкций по рабочим чертежам марки АС.

№ строки	Наименование группы элементов конструкций	Код	Количество $м^3$	Примечание
1	Колонны	582100	4,0	
2	Балки стропильные	582200	5,4	
3	Балки фундаментные	582400	4,4	
4	Блоки для стен подвалов	581100	51,25	
5	Перемычки	582800	0,15	
6	Плиты покрытий	584100	8,4	
7	Панели стеновые наружные	583100	14,2	
	Всего бетона и железобетона		87,8	

Общие указания.

1. За условную отметку 0,000 принята отметка чистого пола здания, что соответствует абсолютной отметке.

2. Наружные стены склада приняты из железобетонных панелей по серии 1,432-15.

3. Кирпичную кладку наружных стен толщиной 250 мм. выполнять из силикатного кирпича (ГОСТ 379-79) марки 100 на цементно-песчаном растворе марки 50.

4. Бетонную кладку цоколя толщиной 400 мм. выполнять из бетонных стеновых блоков (ГОСТ 13579-78) марки 100 на цементно-песчаном растворе марки 50 с прокладкой арматурной сетки $\frac{5ВрI-100}{5ВрI-250}$ 350, ГОСТ 8478-81.

5. При кладке стен заложить антисептированные деревянные пробки в дверных проемах на высоте 300 мм от низа проема и выше через 600 мм и анкера для крепления стен к каркасу здания.

6. При возведении кирпичных стен необходимо соблюдать требования СНиП III-17-78.

7. Деревянные изделия, соприкасающиеся с кирпичной кладкой и железобетоном, антисептировать и отделить от них одним слоем гидроизола.

8. Горизонтальную гидроизоляцию стен выполнить из цементного раствора состава 1:2 толщиной 20 мм.

9. Наружные поверхности панельных стен окрашиваются поливинилацетатной краской светлого тона.
Цоколь окрашивается по затирке силикатной краской темного тона.

10. Все столярные изделия окрашиваются по подготовленной поверхности масляной краской светлого серого тона за 2 раза.

11. Участки кирпичных стен, соприкасающихся с грунтом, обмазать горячим битумом за 2 раза.

12. Конструкция пола разработана на основании СНиП II-В.8-71.

13. Конструкция кровли разработана согласно СНиП II-26-76. Кровельные работы выполнить с соблюдением требований СНиП III-20-74.

14. Исходные данные для разработки чертежей приведены в пояснительной записке.

15. Конструкции разработаны в соответствии с действующими нормативными документами на строительное проектирование.

16. Монолитные бетонные и железобетонные конструкции выполнять в соответствии с требованиями СНиП III-18-76.

17. Монтаж сборных железобетонных конструкций выполнять в соответствии с требованиями СНиП-III-16-80.

18. Защиту строительных конструкций от коррозии выполнять в соответствии с требованиями СНиП III-23-76.

19. Под монолитные фундаменты предусмотрено устройство подготовки из бетона М50, толщиной 100 мм.

20. Опоры под фундаментные балки выполнять из бетона марки 150, одновременно с бетонированием фундаментов

21. Фундаментные балки уложить на слой цементного раствора М 150 толщиной 20 мм. Зазоры между торцами фундаментных балок и фундаментом залить цементным раствором той же марки

22. Фундаментные блоки укладывать на цементном растворе, обязательно с перевязкой швов и устройством по основанию песчаной подготовки толщ. 100 мм.

23. Металлические стойки фахверка устанавливать на цементном растворе марки 150 толщиной 50 мм.

24. Швы между плитами покрытия должны быть тщательно заделаны бетоном марки 200 на мелком заполнителе

25. Монтаж панелей вести в соответствии с указаниями серии 1,432-15.

26. Для защиты стен здания от поверхностных вод по всему периметру наружных стен устраивается асфальтобетонная отмостка шириной 750 мм.

27. Закладные детали железобетонных конструкций и стальные элементы фахверка должны изготавливаться из стали марки ВСт 3 КП2 по ГОСТ 380-71* (расчетная температура до минус 30°С, включительно)

Гл.инж.пр.	Лазарев		ТП 709-9-33.85 АС
Гл.инж.	Столевицкий		
ГИП	Обухова		Склад тары, неотапливаемый, складской площадью 110 кв.м.
Рук.гр.	Рубина		
Ст.инж.	Асеева		
Н.конт.	Обухова		Общие данные (окончание)

Стадия	Лист	Листов
РП	2	

Минтяжстроя СССР ГИПРОТОРГ Москва

Привязан

Инв. №

Инв. № подл. | Подпись и дата | Взам. инв. №

Альбом 1

Типовой проект

Фасад 1-3

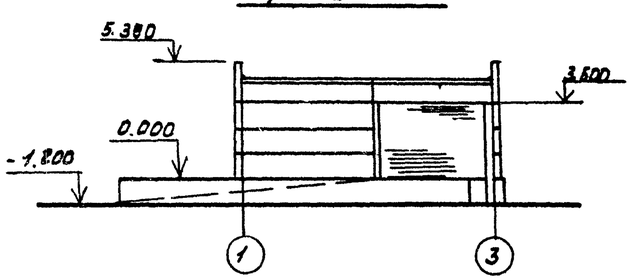

Фасад 3-1

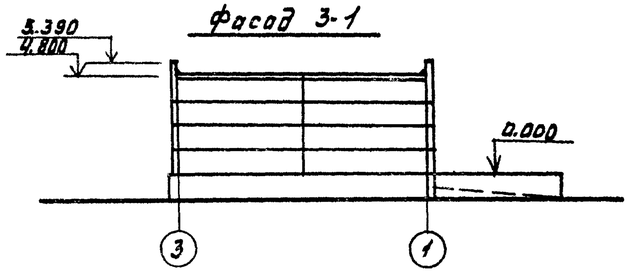

Фасад А-В

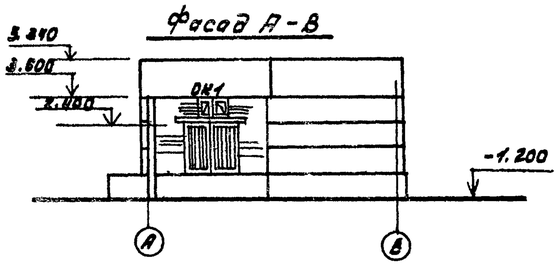

План на отм. 0.000

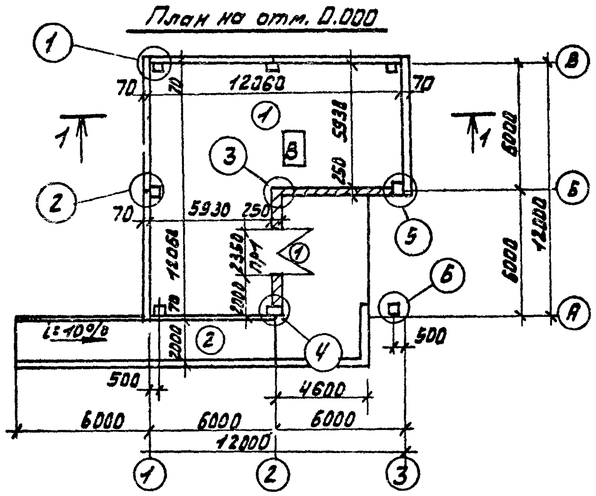

Защитный слой гравия ГОСТ 8268-74 фракц. зерен 10мм на окисленной битумной мастике марки МБК-Г-55-15мм

Ковер рубероида с мелкозернистой посыпкой марки РКМ-350Б ГОСТ 10923-76 на окисленной битумной мастике марки МБК-Г-55-20 мм.

Цементно-песчаная стяжка М50 – 5мм

Ж.б. плиты.

1-1

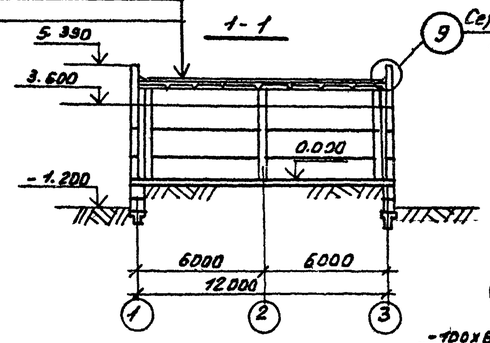

Серия 2-460-5 вып. 1

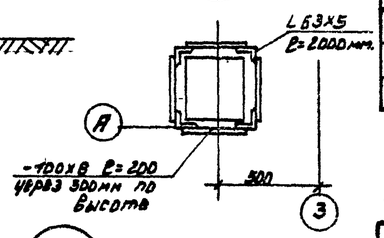

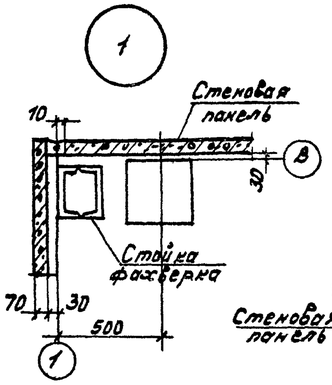

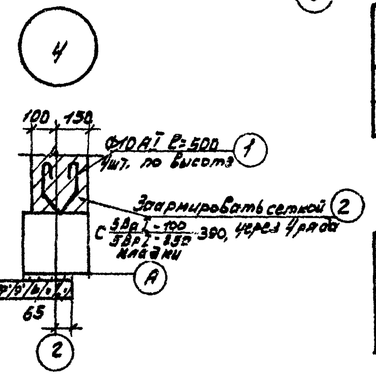

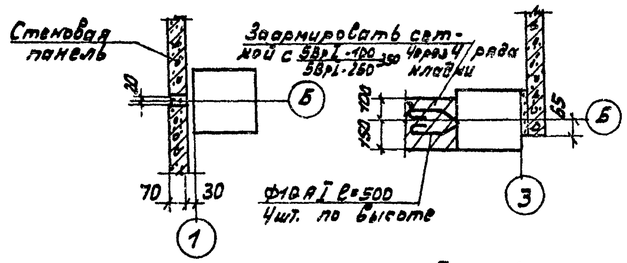

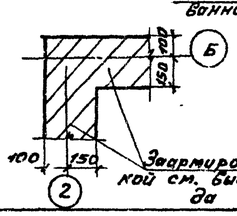

Деталь карниза плоской кровли

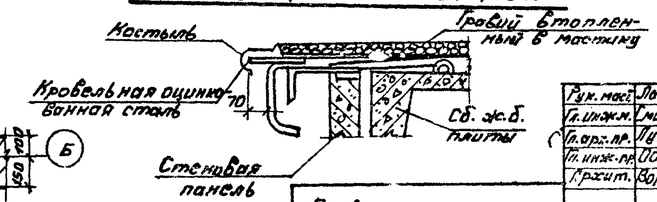

Привязан:

Инв. №

Спецификация элементов заполнения проемов

Марка поз.	Обозначение	Наименование	Кол. шт.	Масса ед. кг	Примечание
1	ГОСТ 14624-69	Дверной блок Д-50	1		
ОК1	ГОСТ 12506-81	оконный блок СВ09-12	1		

Спецификация стали

Марка поз.	Обозначение	Наименование	Кол. шт.	Масса ед. кг	Примечание.
1	ГОСТ 5781-82	Ф10 АI l=500	8	0.31	
2	ГОСТ 8478-81	Сетка С-$\frac{5ВрI-100}{5ВрI-250}$ 350	30м²	6.6	

Ведомость проемов ворот

Марка поз.	Размер проема в кладке
1	2350 × 2400 (h)

Ведомость перемычек

Тип	Схема сечения
пр1	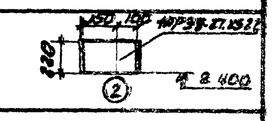

Спецификация перемычек

Марка поз.	Обозначение	Наименование	Кол. шт.	Масса ед. кг.	Примечание
пр1	Сер. 1.138-10 вып. 1	Перемычка пр38-27.25-22у	1	375	

Экспликация полов

Наименование или номер помещения	Тип по прочн. ТУ	Схема пола	Элементы пола и их толщины	Площадь пола м²
Склад	1		Бетонный пол из бетона М300 – 25мм Бетонный подстилающий слой из бетона М100 армированный сеткой С 5ВрI-200 / 5ВрI-250 2250 — 100 мм Грунт уплотненный щебнем – 60 мм	410
Пандус	2	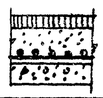	Асфальтобетонное покрытие – 40 мм. Бетонный подстилающий слой из бетона М100 армированный сеткой С 5ВрI-200 / 5ВрI-200 2250 — 100 мм. Грунт уплотненный щебнем – 60 мм.	61

Гл. маст.	Лазарев		
Гл. инж. пр.	Смолянинов		
Гл. арх. пр.	Цукьянов		
Гл. инж. пр.	Обухова		
Н. контр.	Воронцов		
Н. контр.	Кедрамов		

ТП 709-9-33.85 АС

Склад тары, нетапливаемый, складской площадью 110 кв.м

Стадия	Лист	Листов
РП	3	

Фасады. План на отм. 0.000. Разрез 1-1. Узлы 1÷6.

Минторг СССР ГИПРОТОРГ Москва

Согласовано

Инж. техник. Боронина

Инж. электр. Тонарева

Инж. СС Полякова

Взам. инв. №

Подпись и дата

Инв. № подл.

Альбом 1

Типовой проект

Схема расположения элементов фундаментов

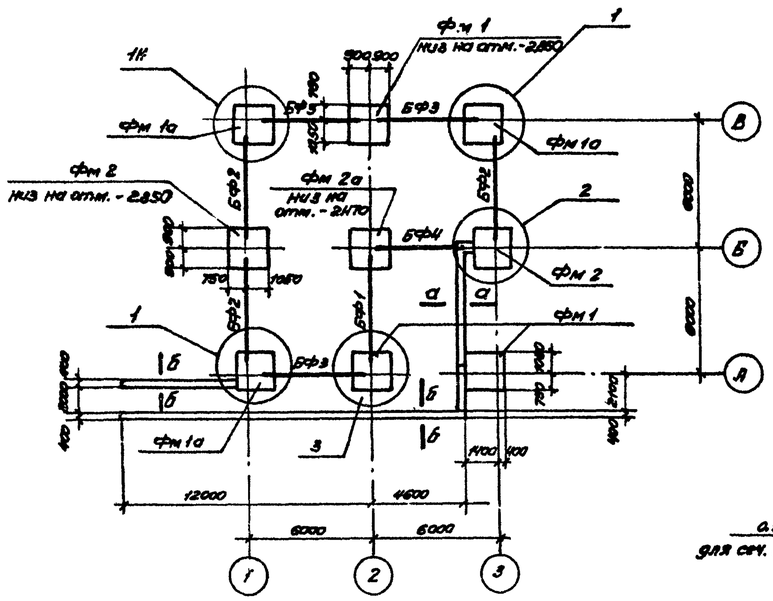

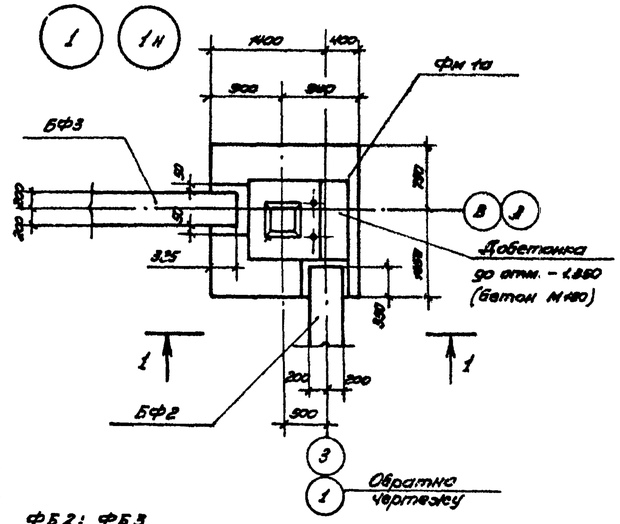

а-а; б-б

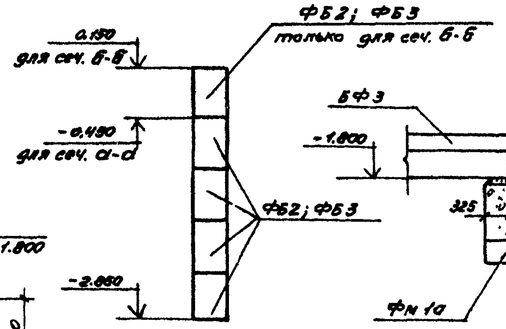

1-1

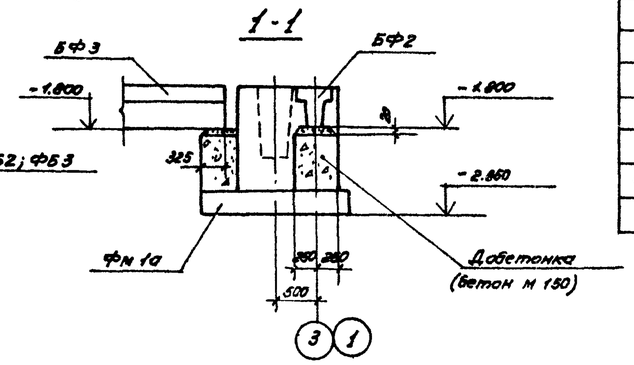

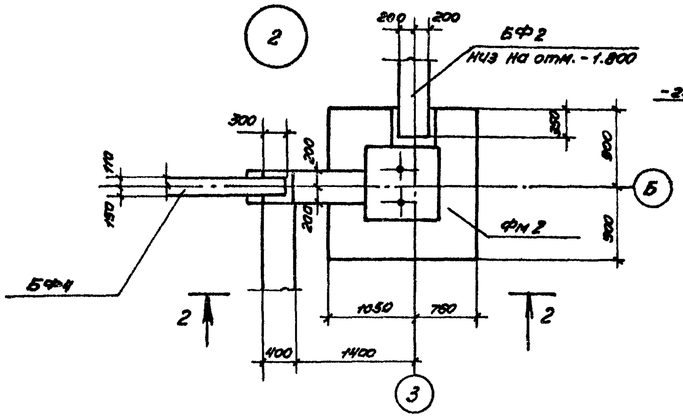

2-2

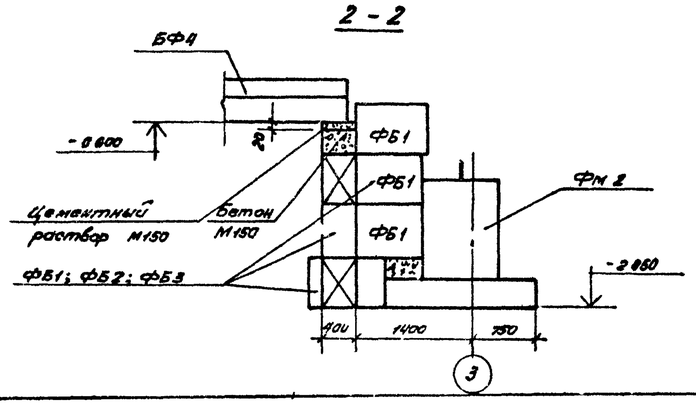

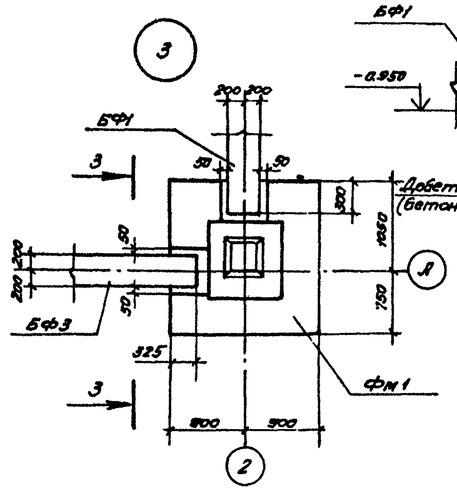

3-3

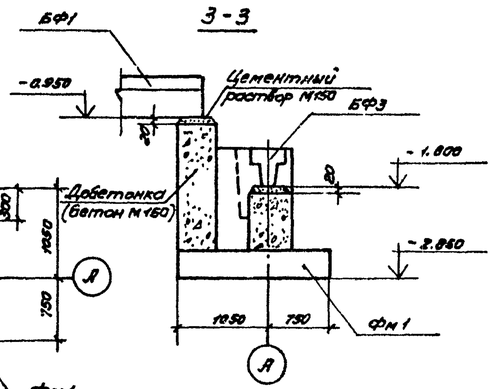

Спецификация к схеме расположения элементов фундаментов

Марка, поз.	Обозначение	Наименование	Кол.	Масса ед. кг	Примечание
		Фундаменты монолитные			
фм 1	АС-5	фм 1	3		
фм 1а	АС-5	фм 1а	3		
фм 2	АС-6	фм 2	2		
фм 2а	АС-6	фм 2а	1		
		Балки фундаментные			
БФ1	1.415-1, вып. 1	ФБС-12	1	1500	
БФ2	1.415-1, вып. 1	ФБС-13	3	1100	
БФ3	1.415-1, вып. 1	ФБС-14	3	1800	
БФ4	1.415-1, вып. 1	ФБС-4	1	1200	
		Блоки бетонные			
		для стен подвалов			
ФБ1	ГОСТ 13579-78	ФБС 9,4,6-Т	4	470	
ФБ2	ГОСТ 13579-78	ФБС 12,4,6-Т	10	640	
ФБ3	ГОСТ 13579-78	ФБС 24,4,6-Т	88	1300	

Привязан

Инв. №

Рук. маст.	Лазарев		
Гл. инж. пр.	Сталевицкий		
ГИП	Обухова		
ГАП	Лукьянов		
Рук. гр.	Рябина		
Н. контр.	Обухова		

ТП 709-9-33.85 АС

Склад тары, неотапливаемый, складской площадью 110 кв. м.

Стадия	Лист	Листов
РП	4	

Схема расположения элементов фундаментов Узлы 1÷3

Минторг СССР ГИПРОТОРГ Москва

Инв. № подл. | Подпись и дата | Взам. инв. №

Альбом 1

Типовой проект

ФМ1

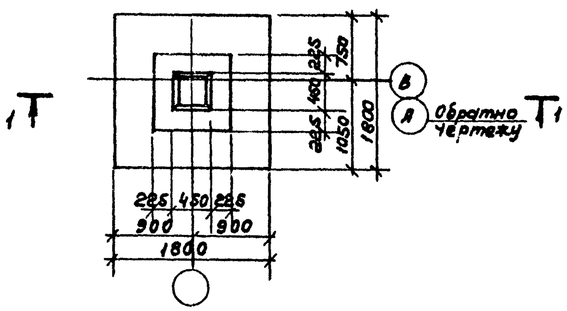

ФМ1А

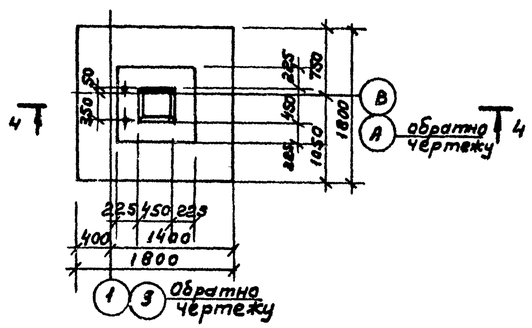

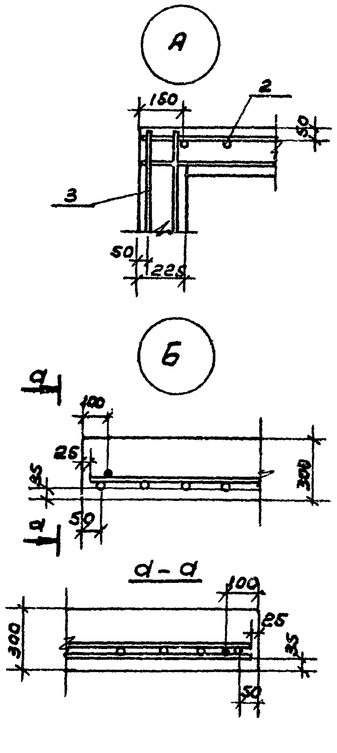

1—1

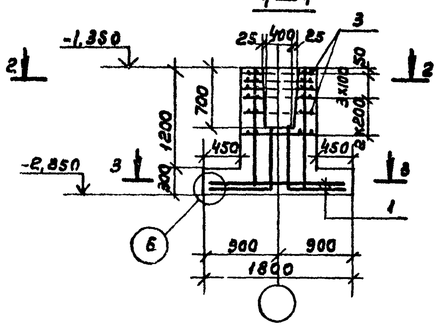

4—4

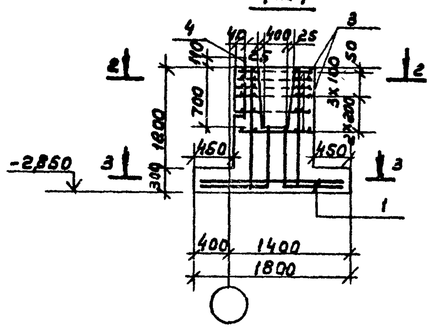

2—2

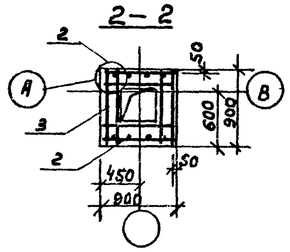

Расчетная схема фм1

на отм. -1,350

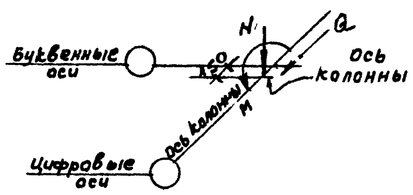

Расчетная схема фм1А

на отм -1,350

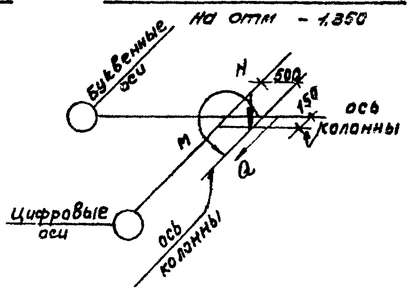

Таблица расчетных нагрузок

Марка фун-тов	$N_{,т}$	$M_{,тм}$	$Q_{,т}$	
фм1	36,8	4,9	1,43	
фм1А	29,0	10,6	1,43	

Спецификация элементов монолитных фундаментов

Формат	Зона	Поз	Обозначение	Наименование	Кол.	Примечание
				ФМ1		
				Сборочные единицы		
		1	1.410-2	Сетка арматурная С(I)10-8х18	4	
		2	1.412-1/77 В.3 л.19	то же СН 12АII-6х15	2	
		3	1.412-1/77, вып. 3 л.5	" СА-8АI	6	
				бетон М150, $м^3$	1,83	
				ФМ1А		
				Сборочные единицы		
		1	1.410-2	Сетка арматурная С(I)10-8х18	4	
		2	1.412-1/77 В.3 л.19	то же СН 12АII-6х15	2	
		3	1.412-1/77, вып. 3, л.5	" СА-8АI	6	
		4	1.412.1-4 л.29	Изделие закладное МН1	2	
				бетон М150, $м^3$	1,83	

Ведомость расхода стали на монолитные фундаменты, кг

Марка элемента	Изделия арматурные							Изделия закладные			Общий расход
	Арматура класса										
	А I				А II						
	ГОСТ 5781-82				ГОСТ 5781-82			ГОСТ 2590-71			
	6	8	10	Итого	12		Итого	24		Итого	
фм1	2,3	18	21,6	41,9	10,4		10,4	—		—	62,3
фм1А	23	18	21,6	41,9	10,4		10,4	5,6		6,6	58

Привязан

Инв. №

Рук. мас.	Лазарев		
Гл. инж.	Столевицкий		
Гл. инж. пр.	Обухова		
Инж.	Воронцов		
Н. контр.	Обухова		

ТП 709-9-33.85 АС

Склад тары, неотапливаемый, складской площадью 110 кв. м.

Опалубка и армирование фундаментов ФМ1, ФМ1А.

Стадия	Лист	Листов
РП	5	

Минторг СССР ГИПРОТОРГ Москва

Инв. № подл. | Подпись и дата | Взам. инв. №

Альбом 1

Типовой проект

Фм 2

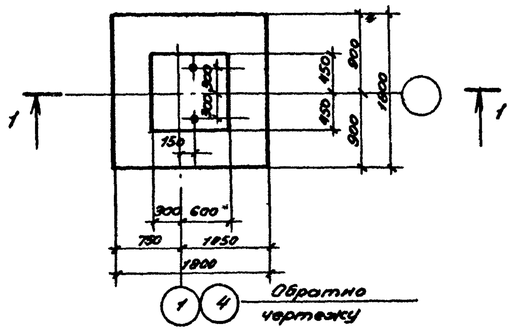

Фм 2А

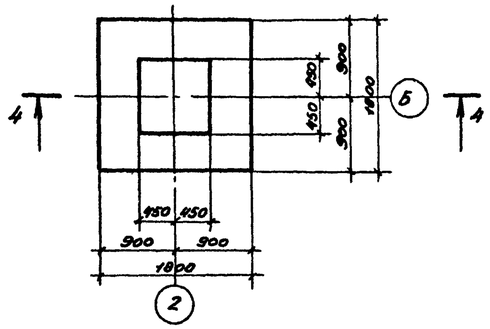

1-1

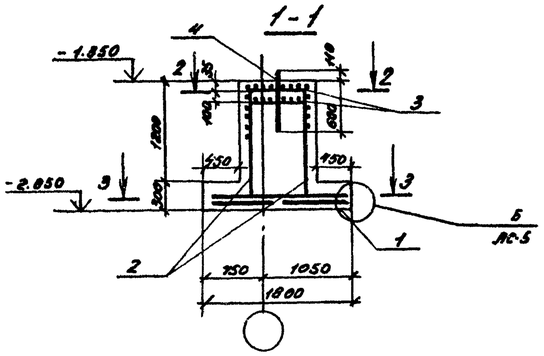

4-4

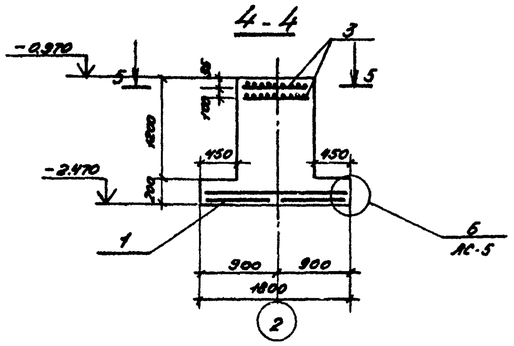

2-2 (Фм 2, Фм 2а)

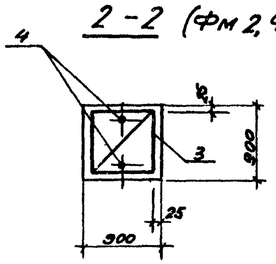

5-5 (Фм 2, Фм 2а)

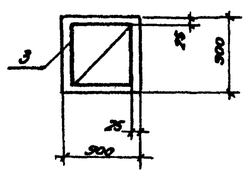

3-3

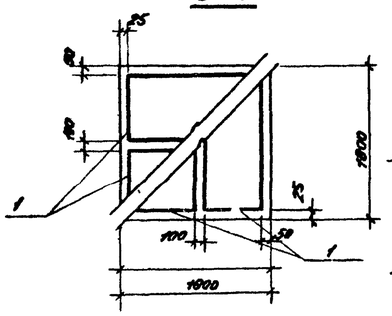

Таблица расчетных нагрузок

Марка фун-тов	N, тс	M, тсм	Q, тс
Фм 2	21,5	0,15	0,53
Фм 2А	17,7	2,5	

Расчетная схема Фм 2 на отм. −1.350

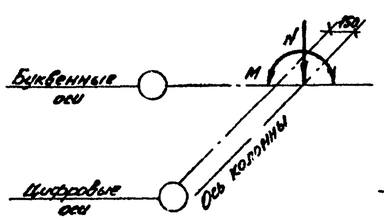

Расчетная схема Фм 2А на отм. −0.970

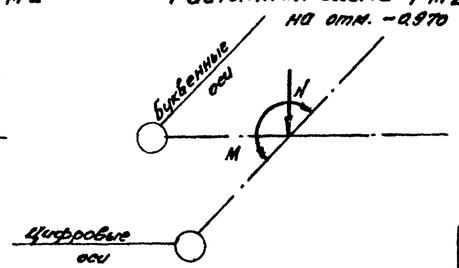

Спецификация элементов монолитных фундаментов

Формат	Зона	Поз	Обозначение	Наименование	Кол.	Примеч.
				Фм 2		
				Сборочные единицы		
		1	1.410-2	Сетка арматурная С10-8х18	4	
		2	1.412-1/77 в.3 л.19	СН12 АII-6х15	2	
		3	1.412-1/77 в.3 л.5	СА-6АI	2	
		4	1.412-1-4 л.29	Изделие закладное МН1	2	
				Бетон М 250, м³	1,94	
				Фм 2А		
				Сборочные единицы		
		1	1.410-2	Сетка арматурная С10-8х18	4	
		3	1.412-1/77 в.3 л.5	СА-6АI	2	
				Бетон М 250, м³	1,94	

Ведомость расхода стали на монолитные фундаменты, кг

Марка элемента	Изделия арматурные							Изделия закладные			Общий расход
	Арматура классов										
	АI				АII						
	ГОСТ 5781-82				ГОСТ 5781-82			ГОСТ 2590-71			
	6	8	10	Итого	12		Итого	24		Итого	
Фм2	9,3	1,6	21,6	32,5	10,4			5,6		5,6	48,5
Фм2А	9,3	—	21,6	31	—		—	—		—	31

Рук. маст.	Лазарев		
Гл. инж. м.	Столевицкий		
Гл. инж. пр.	Обухова		
Инженер	Воронцов		

ТП 709-9-33.85 АС

Склад тары, неотапливаемый, складской площадью 110 кв м

Стадия	Лист	Листов
РП	6	

Привязан:

Инв. №

Н. контр. Обухова

Опалубка и армирование фундаментов Фм2, Фм2А.

Минторг СССР ГИПРОТОРГ Москва

Инв. № подл. | Подпись и дата | Взам. инв. №

Альбом I

Типовой проект

Схема расположения элементов каркаса

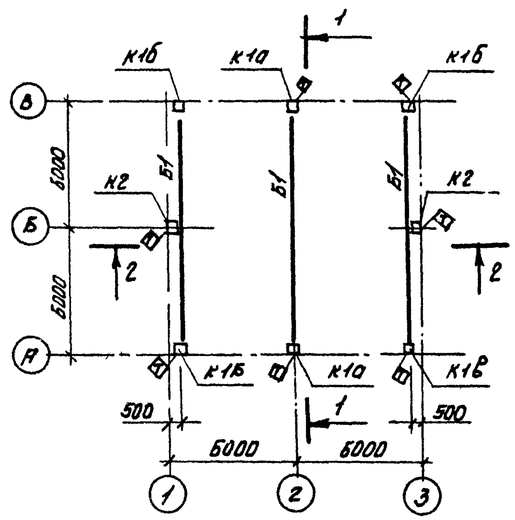

Схема расположения плит покрытия

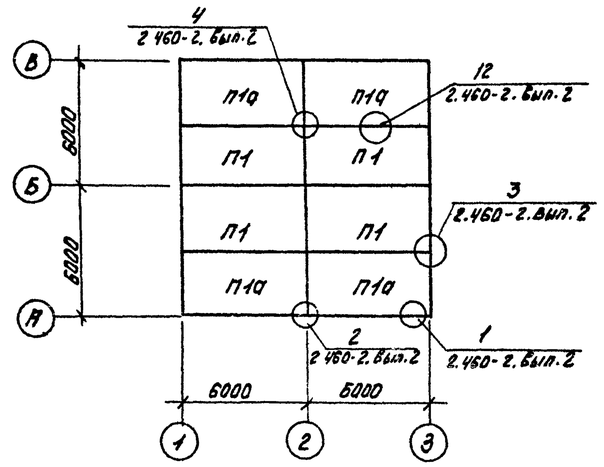

1 - 1

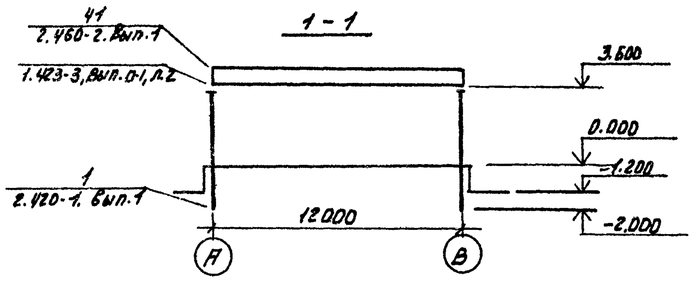

Схемы расположения стоек и насадок торцового фахверка по осям 1 и 3

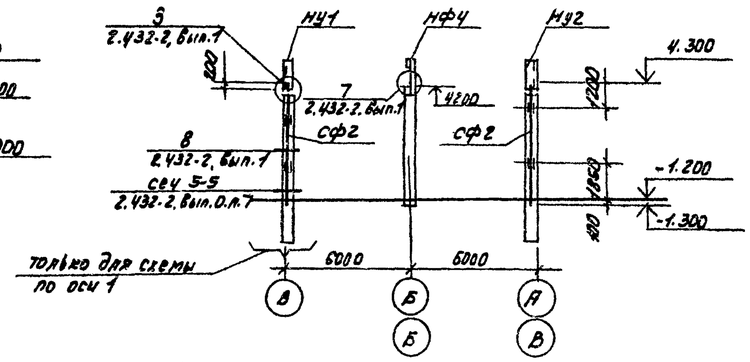

2 - 2

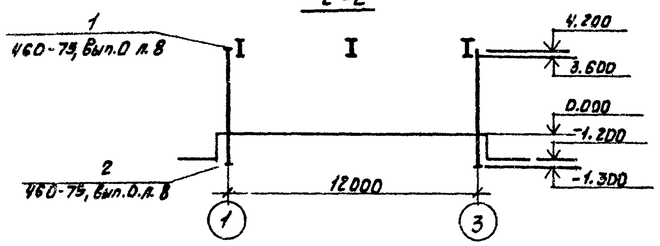

Схемы расположения узлов крепления опорных консолей по осям А и по осям 1 и 3

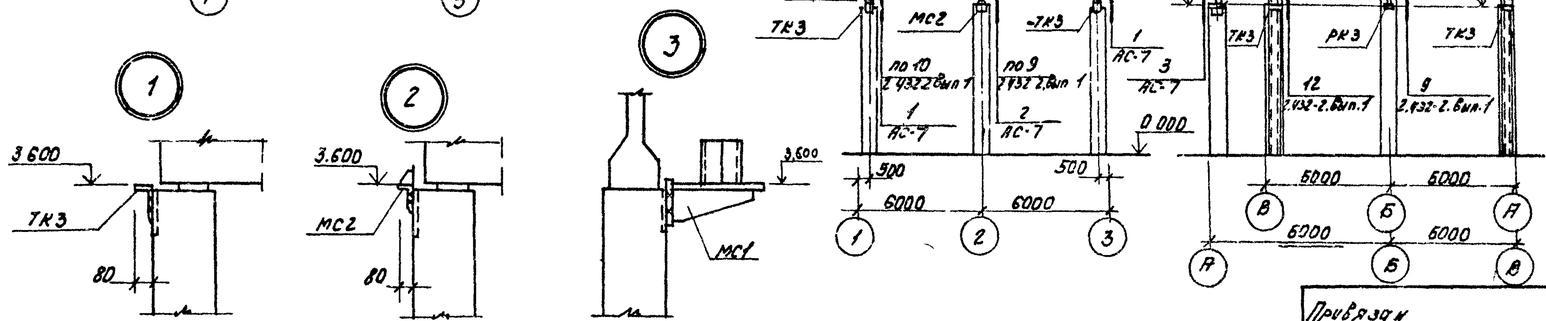

Спецификация к схемам расположения элементов каркаса и покрытия.

Марка поз.	Обозначение	Наименование	Кол.	Масса, ед. кг.	Примечание
		Колонны			
К1а	1.423-3.Вып.1ц КЖН-К1	К48-7а	2	1300	
К1б	" КЖН-К2	К48-7б	3	1300	
К1в	" КЖН-К3	К48-7в	1	1300	
К2	460-75, Вып.1-1; КЖН-К4	КФ7-1а	2	1260	
		Балки			
Б1	1.462.1-1/81 Вып.1	1БСП12-2ВрIIа	3	4500	
	КЖН-Б1				
		Плиты покрытия			
П1	ГОСТ 22701.1-77; КЖН-П1	ПГ-2 ВрII п-1	4	2150	
П1а	ГОСТ 22701.1-77; КЖН-П2	ПГ-2 ВрII п-2	4	2150	
		Стальные элементы			
мм48	1.400-7	Изделие соединительное мм48	6	1.1	
мм50	1.400-7	то же мм50	6	1.8	
СФ3	460-75, Вып.1-2	" СФ3	2	15.7	
ТК3	1.439-2	" ТК3	12	20	
СФ2	1.439-2	стойка СФ2	3	296.7	
НУ1	1.439-2	насадка фахверка НУ1	1	25.2	
НУ2	1.439-2	то же НУ2	2	25.2	
НФ4	1.439-2	" НФ4	2	35.2	
ТК3	1.439-2	опорные консоли ТК3	5	3.7	
РК3	1.439-2	то же РК3	2	4.2	
МС1	КЖН-МС1	" МС1	1	36.2	
МС2	КЖН-МС2	" МС2	1	3.9	
НУ5	1.439-2	насадка фахверка НУ5	1	37.2	

1. Необетонируемые закладные детали колонн и стальные опорные консоли должны иметь цинковое покрытие толщиной $\delta \geq 60 \div 100$ мкм, получаемое горячим цинкованием. Необетонируемые закладные детали плит покрытия должны иметь лакокрасочное покрытие (например, эмаль ПФ-115 по грунтовке ГФ-020).
2. Металлические покрытия, поврежденные при сварке в процессе монтажа, должны восстанавливаться цинкованием.
3. Поверхности колонн, соприкасающиеся с грунтом, обмазать горячим битумом за 2 раза.
4. Монтаж конструкций со знаком ◇ вести в соответствии с расположением этого знака на схеме.
5. Все монтажные швы выполнять электродуговой сварной. Электроды типа Э42 по ГОСТ 9467-75.

Рук.мас	Газарев		ТП 709-9-33.85		АС
Гл.инж.п.	Малозимский				
ГИП	Шухова				
ГАП	Пилянов		Склад тары, неотапливаемый, складской площадью 410 кв. м.		
Рук.гр.	Рубина				
Привязан				Стадия	Лист	Листов
				РП	7	
Инв.№			Схемы расположения элементов каркаса плит покрытия	Минторг СССР ГИПРОТОРГ Москва	
		Н.контр.	Шухова		

Инв.№ подл. | Подпись и дата | Взам.инв.№

Альбом 1

Типовой проект

Схема расположения стеновых панелей по оси А

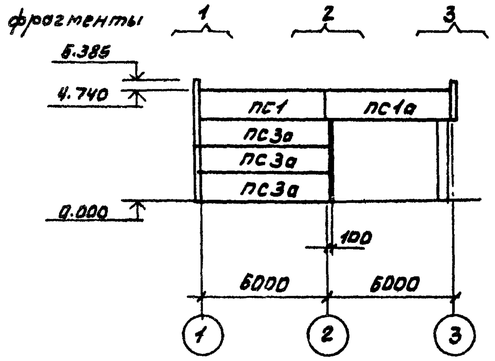

Схема расположения стеновых панелей по оси 3

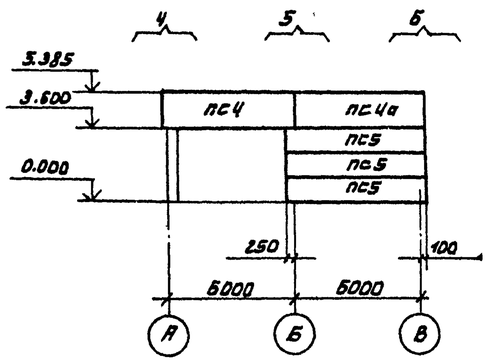

Схема расположения стеновых панелей по оси В

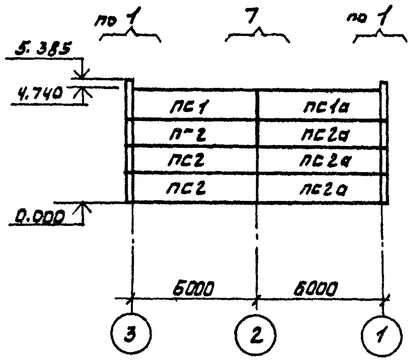

Схема расположения стеновых панелей по оси 1

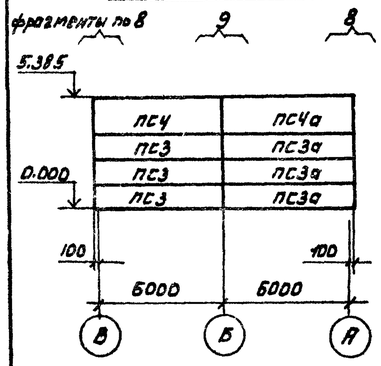

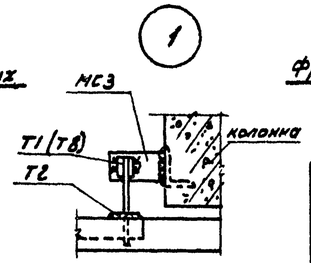

Фрагмент 1

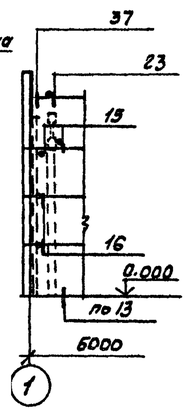

Фрагмент 2

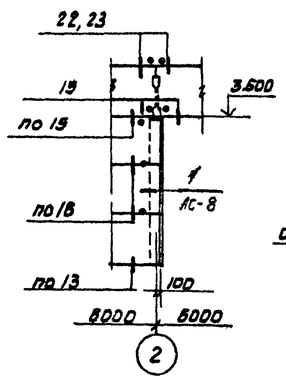

Фрагмент 3

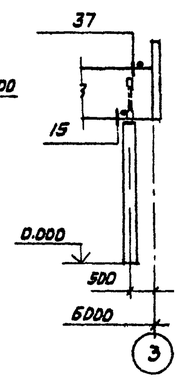

Фрагмент 4

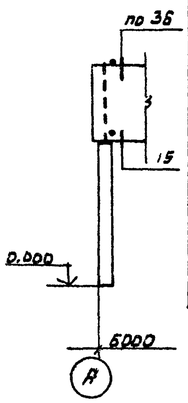

Фрагмент 5

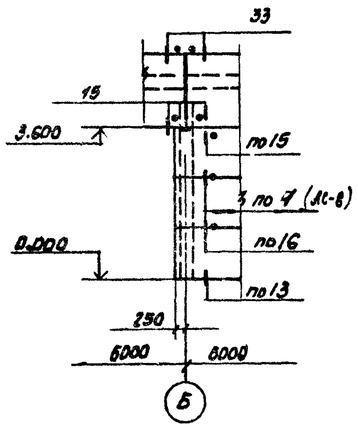

Фрагмент 6

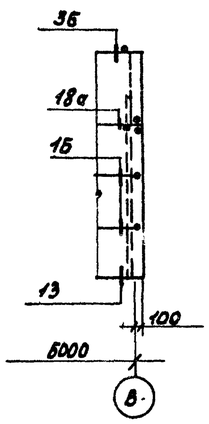

Фрагмент 7

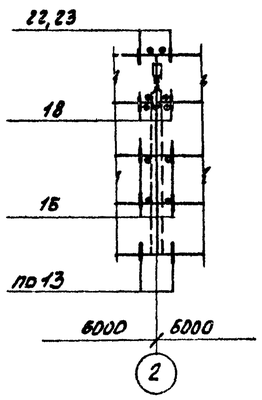

Фрагмент 8

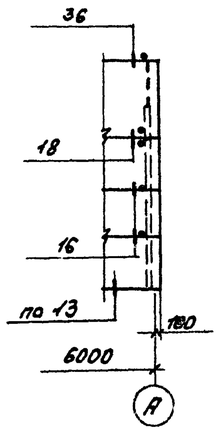

Фрагмент 9

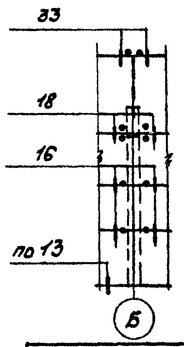

Спецификация к схемам расположения стеновых панелей

Марка, поз.	Обозначение	Наименование	Кол.	Масса, ед. кг.	Примечание.
		Стеновые панели			
ПС1	1.432-15 Вып. 0.1	ПС600.12-7 Вр II-Т-11	2	1220	
ПС1а	1.432-15 Вып. 0.1	ПС600.12-7 Вр II-Т-12	2	1220	
ПС2	1.432-15 Вып. 0.1	ПС600.12-1 Вр II-Т-11	3	1220	
ПС2а	1.432-15 Вып. 0.1	ПС600.12-1 Вр II-Т-12	3	1220	
ПС3	1.432-15 Вып. 0.1	ПС610.12-1 Вр II-Т-11	3	1250	
ПС3а	1.432-15 Вып. 0.1	ПС610.12-1 Вр II-Т-12	6	1250	
ПС4	1.432-15 Вып. 0.1	ПС610.18-1 Вр II-Т-11	2	1900	
ПС4а	1.432-15 Вып. 0.1	ПС610.18-1 Вр II-Т-12	2	1900	
ПС5	1.432-15 Вып. 0.1	ПС635.12-1 Вр II-Т-11	3	1980	
		Стальные элементы			
		Крепления панелей			
Т1	1.439-2	Т1	24	0.5	
Т2	1.439-2	Т2	24	0.3	
Т5	1.439-2	Т5	28	0.6	
Т8	1.439-2	Т8	15	0.5	
Т11	1.439-2	Т11	20	2.6	
Т32	1.439-2	Т32	4	0.6	
Б1	1.439-2	Б1	4	80.5	
МС3	АС-8	L125×80×8; l=80	6	1,2	

1. Схемы расположения стоек торцового фахверка, насадок и опорных консолей для крепления стеновых панелей даны на листе АС-7.
2. Заполнение швов между панелями см. серия 2.432-2, вып. 1.
3. Необетонируемые закладные изделия, а также элементы крепления стеновых панелей должны иметь цинковое покрытие толщиной δ=60-100мм, получаемое горячим цинкованием.
4. Металлические покрытия, поврежденные при сварке в процессе монтажа, должны восстанавливаться цинкованием.
5. Все монтажные швы выполнять электродуговой сваркой. Электроды типа Э42, по ГОСТ 9467-75.

Рук. маст.	Лазорев		
Гл. инж. пр.	Смолевичан		
ГИП	Обухова		
ГАП	Лунькянов		
Рук. гр.	Рубина		
Привязан			
Инв. №		Н. контр.	Обухова

ТП 709-9-33.85 АС

Склад тары, неотапливаемый, складской площадью 410 кв. м.

Стадия	Лист	Листов
РП	8	

Схемы расположения стеновых панелей по осям 1, 3, А, В

Минторг СССР ГИПРОТОРГ Москва

Инв. № подл. | Подпись и дата | Взам. инв. №

Альбом 1

Типовой проект

План сети освещения

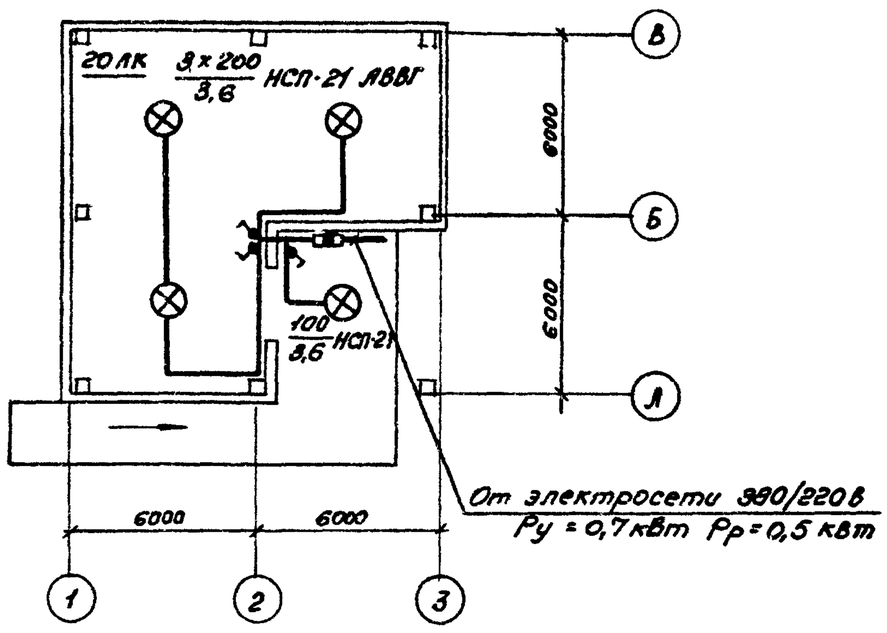

Общие указания

Годовой расход электроэнергии - 1,4 тыс. квт. ч.

Установленная мощность сети освещения 0,7 квт

Расчетная мощность 0,5 квт

Электроснабжение склада предусматривается от сети 380/220 В

Вводной ящик устанавливается на наружной стене склада.

Металлические нетоковедущие части электроустановки подлежат заземлению путем присоединения к нулевому проводу

Условные обозначения на плане по ГОСТу 2.754-72

Типовой проект разработан в соответствии с действующими нормами и правилами и предусматривает мероприятия, обеспечивающие взрывную, взрывопожарную и пожарную безопасность при эксплуатации здания.

Гл инж проекта

Спецификация электрооборудования

Марка, поз.	Обозначение	Наименование	Кол.	Масса ед. кг	Примечание
1		Ящик вводной распределительный ЯРВМ-6122	1		Плавкая вставка 15А
2		Светильник НСП-21х100/Д5'3-02	1		
3		Светильник НСП-21х200/Д5'3-03	3		
4		Лампа Б 220-100	1		
5		Лампа Б 220-200	3		
6		Выключатель 6А, 220В брызгозащищенный 01-УР44-17-6/220	3		
7		Кабель АВВГ 2х4	40		м

Ведомость прилагаемых документов

Обозначение	Наименование	Примечание
ЭО. ВМ	Ведомость потребности в электромонтажных изделиях	Альбом I
ЭО. СО	Спецификация электротехнического оборудования	Альбом I

Инв №			
Нач отд	Эпштейн		
Рук гр.	Токарева		
Ст инж	Фомичева		
Н контр.	Шуева		

Привязан

ТП 709-9-33.85 ЭО

Склад тары, неотапливаемый, складской площадью 110 кв м.

Стадия	Лист	Листов
РП	1	

Общие данные. План сети освещения.

Минторг СССР ГИПРОТОРГ Москва

Альбом 1

Типовой проект

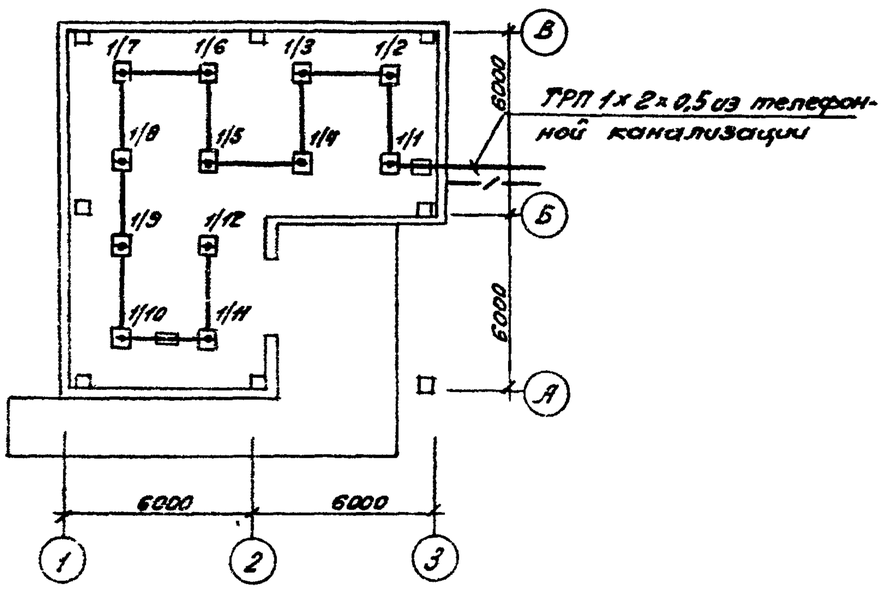

Общие указания

Автоматические пожарные извещатели типа ДТЛ устанавливаются на потолке склада.

Луч пожарной сигнализации склада включается в прибор пожарной сигнализации предприятия, на территории которого находится склад.

Монтаж сети пожарной сигнализации должен производиться в соответствии с ТУ-ВМСН-14-73.

Условные обозначения на плане по ГОСТу 2.754-72.

Спецификация

Марка, поз	Обозначение	Наименование	Кол.	Примечан
	ТУ 25-09-1-77	Извещатель пожарный тепловой ДТЛ	12	
	ГОСТ 2п575-75Е	Кабель телефонный ТРП 1х2х0,5 мм	30	м
	ГОСТ 10040-75	Коробка ответвительная УК-2П	2	
	МН 1427-61	Труба винипластовая Дусл.= 25 мм	3	м

Ведомость прилагаемых документов

Обозначение	Наименование	Примечание
СС. ВМ	Ведомость потребности в материалах	Альбом I
СС. СО	Спецификация оборудования пожарной сигнализации	Альбом I

Инв. №			
Нач отд	Фейгин		
Рук гр.	Алипова		
Ст. инж	Резниченко		
Техник	Атрощенко		
Н контр.	Фейгин		

Привязан

ТП 709-9-33.85 СС

Склад тары, неотапливаемый, складской площадью 110 кв. м

Стадия	Лист	Листов
РП	1	1

Общие данные План сети пожарной сигнализации

Минторг СССР ГИПРОТОРГ Москва

Типовой проект разработан в соответствии с действующими нормами и правилами и предусматривает мероприятия, обеспечивающие взрывную, взрывопожарную и пожарную безопасность при эксплуатации здания.

Гл инж. проекта /Фейгин/

Инв. № подл. | Подпись и дата | Взам. инв. №

Альбом 1

Типовой проект

Формат	Зона	Поз.	Обозначение	Наименование	Кол.	Примечание
				Документация		
А4			ТП 709-9-33.85 КЖИ-К1СБ	Сборочный чертеж		
А4			-ВСТ	Выборка стали		
			1.423-3, вып. 1, 2	Колонны одноэтажных		
				производственных зданий		
				Сборочные единицы		
А3		1	1.423-3, вып.1	Колонна К48-7	1	
А4		2	1.423-3, вып.2	Изделие закладное М1-13	3	
А4		3	1.423-3, вып. 2	То же НМ1-3	1	
А4		4	1.423-3, вып 2	" М10-150	2	

Остальное – см. К48-7 серии 1.423-3, вып.1

Рук.мас.	Лазарев		ТП 709-9-33.85 КЖИ-К1
Гл.инж.п.	Столявицкий		
ГИП	Обухова		
Рук.гр.	Рубина		Колонна К (К48-7а)
Н.контр.	Обухова		

Стадия	Лист	Листов
РП		1

Минтяжстроя СССР ГИПРОТОРГ Москва

Альбом 1

Типовой проект

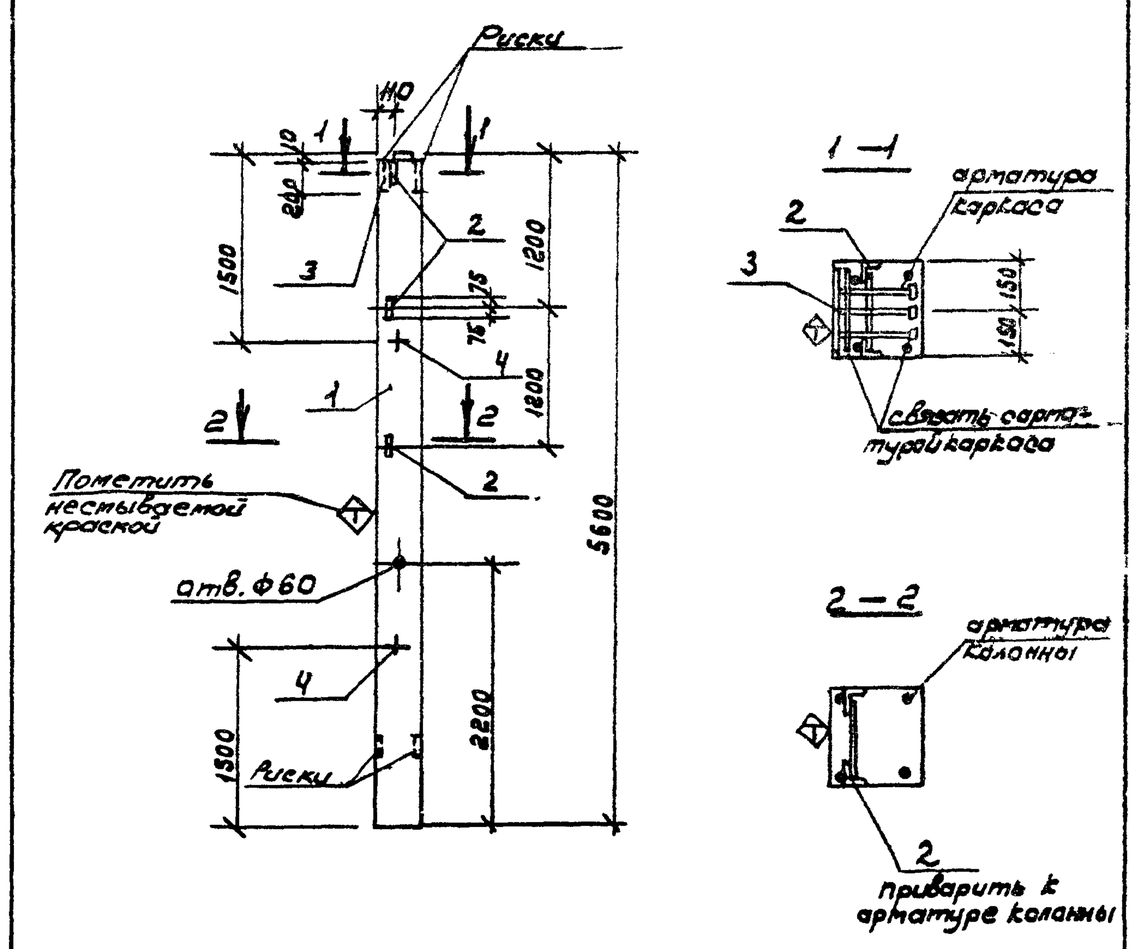

Рук.мас.	Лазарев		ТП 709-9-33.85 КЖИ-К1СБ
Гл.инж.п.	Столявицкий		
ГИП	Обухова		
Рук.гр.	Рубина		Колонна К (К48-7а) Сборочный чертеж
Н.контр.	Обухова		

Стадия	Масса	Масштаб
РП	1,3т	
Лист	Листов 1	

Минтяжстроя СССР ГИПРОТОРГ Москва

Альбом 1

Типовой проект

Формат	Зона	Поз.	Обозначение	Наименование	Кол.	Примечание
				Документация		
А4			ТП 709-9-33.85 КЖИ-К2СБ	Сборочный чертеж		
А4			-ВСТ	Выборка стали		
			1.423-3, вып. 1, 2	Колонны одноэтажных		
				производственных зданий		
				Сборочные единицы		
А3		1	1.423-3, вып.1	Колонна К48-7	1	
А4		2	1.423-3, вып. 2	Изделие закладное НМ1-3	1	
А4		3	1.423-3, вып. 2	То же М1-12	4	
А4		4	1.423-3, вып. 2	" М1-13	3	
А4		5	1.423-3 вып. 2	" М10-150	2	

Остальное – см К48-7 серии 1.423-3, вып. 1

Рук.мас.	Лазарев		ТП 709-9-33.85 КЖИ-К2
Гл.инж.п.	Столявицкий		
ГИП	Обухова		
Рук.гр.	Рубина		Колонна К (К48-7б)
Н.контр.	Обухова		

Стадия	Лист	Листов
РП		1

Минтяжстроя СССР ГИПРОТОРГ Москва

Альбом 1

Типовой проект

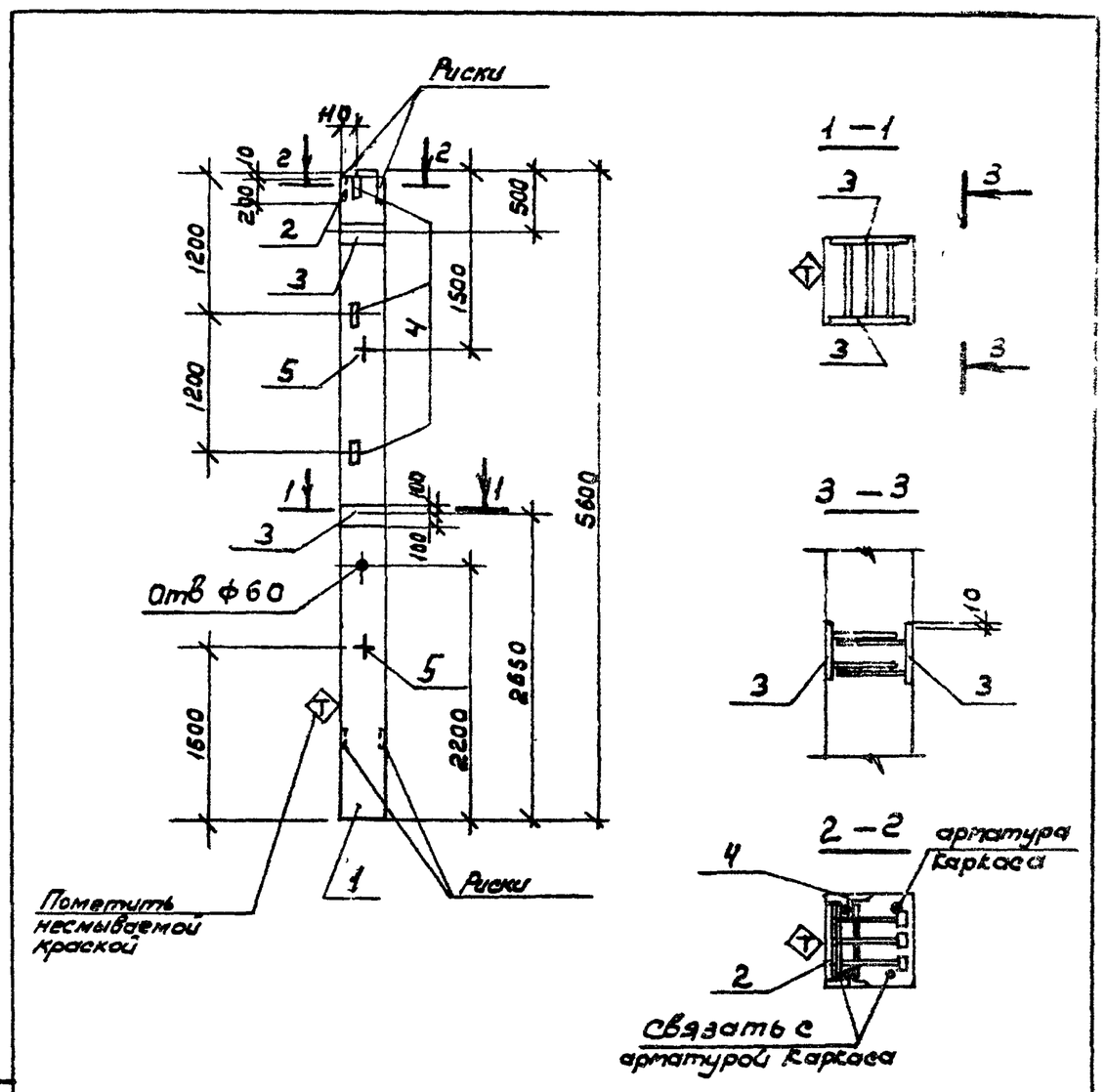

Рук.мас.	Лазарев		ТП 709-9-33.85 КЖИ-К2СБ
Гл.инж.п.	Столявицкий		
ГИП	Обухова		
Рук.гр.	Рубина		Колонна К (К48-7б) Сборочный чертеж
Н.контр.	Обухова		

Стадия	Масса	Масшт.
РП	1,3т	
Лист	Листов 1	

Минтяжстроя СССР ГИПРОТОРГ Москва

Альбом 1

Типовой проект

Формат	Зона	Поз.	Обозначение	Наименование	Кол.	Примечание
				Документация		
А4			ТП 709-9-33.85 КЖИ-К3СБ	Сборочный чертеж		
А4			-ВСТ	Выборка стали		
			1.423-3, вып. 1,2	Колонны одноэтажных производственных зданий		
				Сборочные единицы		
А3		1	1.423-3, вып.1	Колонна К48-7	1	
А4		2	1.423-3, вып.2	Изделие закладное НМ1-2	1	
А4		3	1.423-3, вып. 2	То же НМ1-3	1	
А4		4	1.423-3, вып. 2	" М10-150	2	

Остальное - см. К48-7 серии 1.423-3, вып.1

Рук.мас.	Лазарев		ТП 709-9-33.85 КЖИ-К3
Гл.инж.пр.	Столявицкий		
ГИП	Обухова		
Рук.гр.	Рубина		Колонна К (К48-7в)
Н.контр.	Обухова		

Стадия	Лист	Листов
РП		1

Минторг СССР ГИПРОТОРГ Москва

Инв.№ подл. | Подпись и дата | Взам.инв.№

Альбом 1

Типовой проект

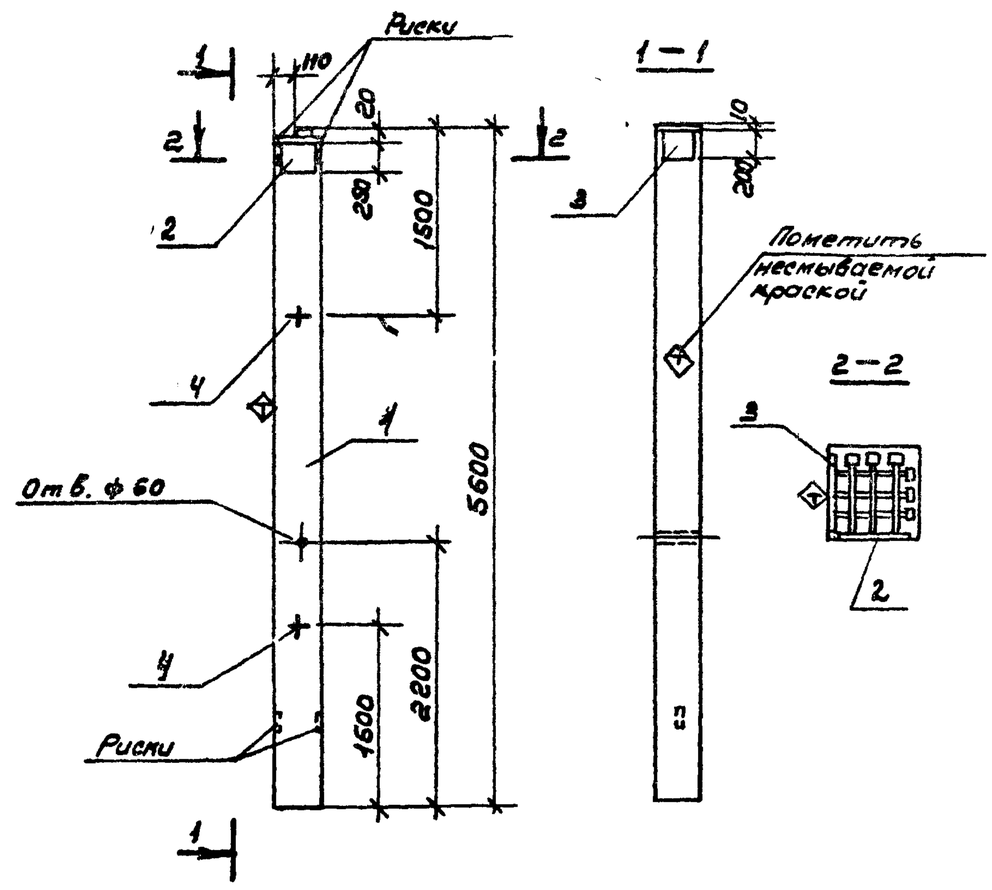

Рук.мас.	Лазарев		ТП 709-9-33.85 КЖИ-К3СБ
Гл.инж.пр.	Столявицкий		
ГИП	Обухова		
Рук.гр.	Рубина		Колонна К (К48-7в) Сборочный чертеж
Н.контр.	Обухова		

Стадия	Масса	Масштаб
РП	1,3т	
Лист	Листов 1	

Минторг СССР ГИПРОТОРГ Москва

Альбом 1

Типовой проект

Формат	Зона	Поз.	Обозначение	Наименование	Кол.	Примечание
				Документация		
А4			ТП 709-9-33.85 КЖИ-К4СБ	Сборочный чертеж		
А4			-ВСТ	Выборка стали		
			460-75, вып.1-1, 1-2	Железобетонные фахверковые колонны		
				Сборочные единицы		
А3		1	460-75, вып.1-1	Колонна КФ7-1	1	
А4		2	460-75, вып.1-2	Изделие закладное МН8	3	
А4		3	460-75, вып.1-2	То же МН10	1	
А4		4	460-75, вып. 1-2	" УП2-2	2	

Остальное см. КФ7-1, шифр 460-75, вып.1-1

Рук.мас.	Лазарев		ТП 709-9-33.85 КЖИ-К4
Гл.инж.пр.	Столявицкий		
ГИП	Обухова		
Рук.гр.	Рубина		Колонна К (КФ7-1а)
Н.контр.	Обухова		

Стадия	Лист	Листов
РП		1

Минторг СССР ГИПРОТОРГ Москва

Альбом 1

Типовой проект

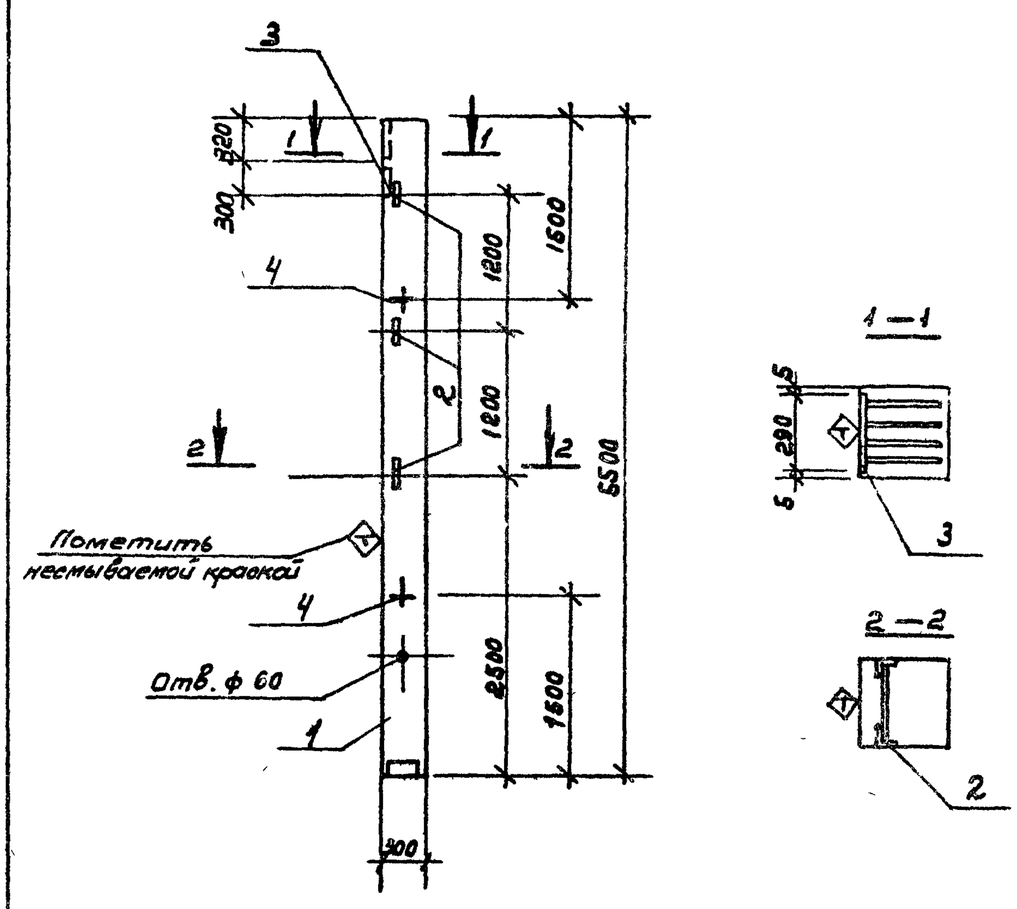

Рук.мас.	Лазарев		ТП 709-9-33.85 КЖИ-К4СБ
Гл.инж.пр.	Столявицкий		
ГИП	Обухова		
Рук.гр.	Рубина		Колонна К (КФ7-1а) Сборочный чертеж
Н.контр.	Обухова		

Стадия	Масса	Масштаб
РП	1,26т	
Лист	Листов 1	

Минторг СССР ГИПРОТОРГ Москва

Альбом 1

Типовой проект

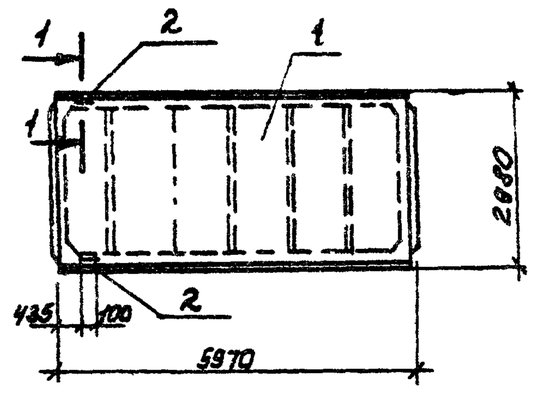

1-1

Формат	Зона	Поз.	Обозначение	Наименование	Кол.	Примечание
				Документация		
А4			ТП 709-9-33.85-КЖИ-ВСТ	Выборка стали		
				Сборочные единицы		
		1	ГОСТ 22701.1-77	Плита ПГ-2Вр II П.	1	
		2	ГОСТ 22701.5-77	Изделие закладное М9	2	

Инв. № подл. | Подпись и дата | Взам. инв. №

Рук. мас.	Лазарев		ТП 709-9-33.85 КЖИ-П1
Гл. инж. пр.	Столявичий		
ГИП	Обухова		Плита П ПГ-2Вр II П-1
Рук. гр.	Рубина		Стадия: РП; Масса: 2,15т; Масшт.:
Н. конт.	Обухова		Лист; Листов 1
			Минторг СССР ГИПРОТОРГ Москва

Альбом 1

Типовой проект

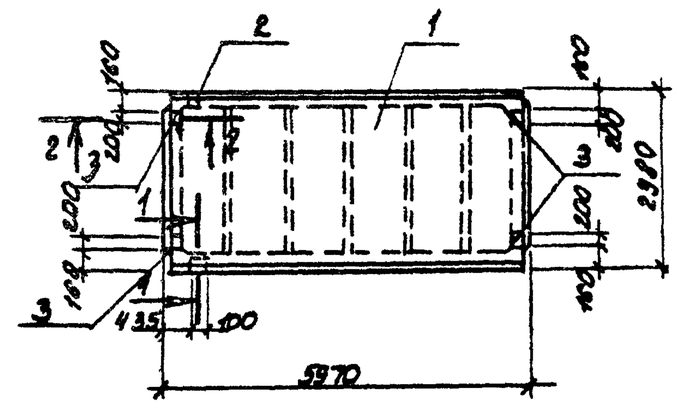

1-1

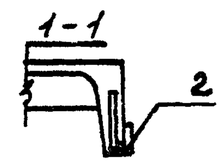

2-2

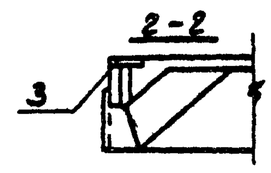

Формат	Зона	Поз.	Обозначение	Наименование	Кол.	Примечание
				Документация		
А4			ТП 709-9-33.85 -ВСТ	Выборка стали		
				Сборочные единицы		
		1	ГОСТ 22701.1-77	Плита ПГ-2Вр II П	1	
		2	ГОСТ 22701.5-77	Изделие закладное М9	2	
		3	ГОСТ 22701.5-77	то же М8	4	

Инв. № подл. | Подпись и дата | Взам. инв. №

Рук. мас.	Лазарев		ТП 709-9-33.85 КЖИ-П2
Гл. инж. пр.	Столявичий		
ГИП	Обухова		Плита П ПГ-2Вр II П-2
Рук. гр.	Рубина		Стадия: РП; Масса: 2,15т; Масшт.:
Н. конт.	Обухова		Лист; Листов 1
			Минторг СССР ГИПРОТОРГ Москва

Альбом 1

Типовой проект

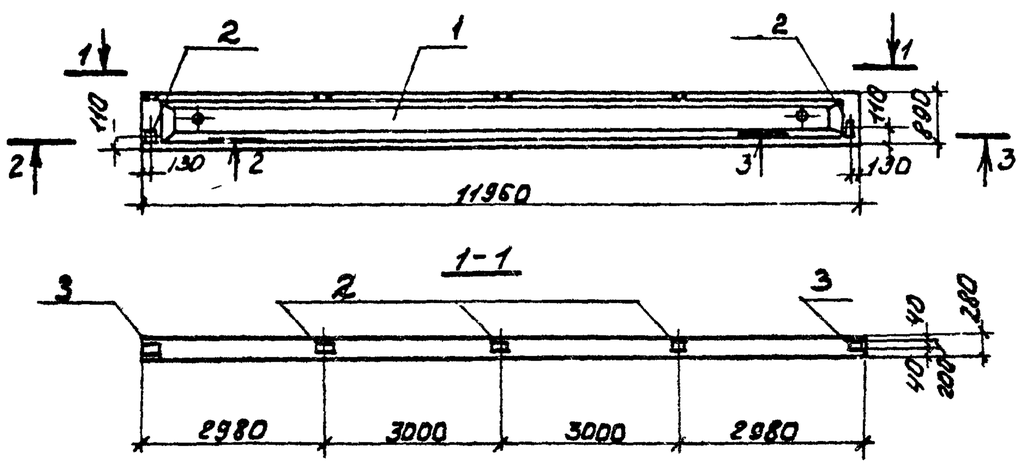

2-2; 3-3 (зерк. отраж)

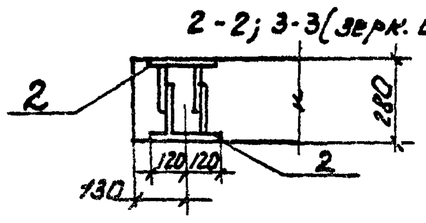

Формат	Зона	Поз.	Обозначение	Наименование	Кол.	Примечание
				Документация		
А4			ТП 709-9-33.85 -ВСТ	Выборка стали		
			1.462.1-1/81, вып. 1,2	предварительно напряженные балки пролетом 12 м		
				Сборочные единицы		
А3		1	1.462.1-1/81. вып. 1.2	Балка 1БСП12-28рII	1	
А4		2	1.400-6/76, л. 85	Изделие закладное МН-3	7	
А4		3	1.400-6/76, л. 84	то же МН-1	2	

Марка бетона по морозостойкости Мрз 50

Рук. мас.	Лазарев		ТП 709-9-33.85 КЖИ-Б1
Гл. инж. пр.	Столявичий		
ГИП	Обухова		Балка Б 1БСП12-28рII а
Рук. гр.	Рубина		Стадия: РП; Масса: 4,5т; Масштаб:
Н. конт.	Обухова		Лист; Листов 1
			Минторг СССР ГИПРОТОРГ Москва

Альбом 1

Типовой проект

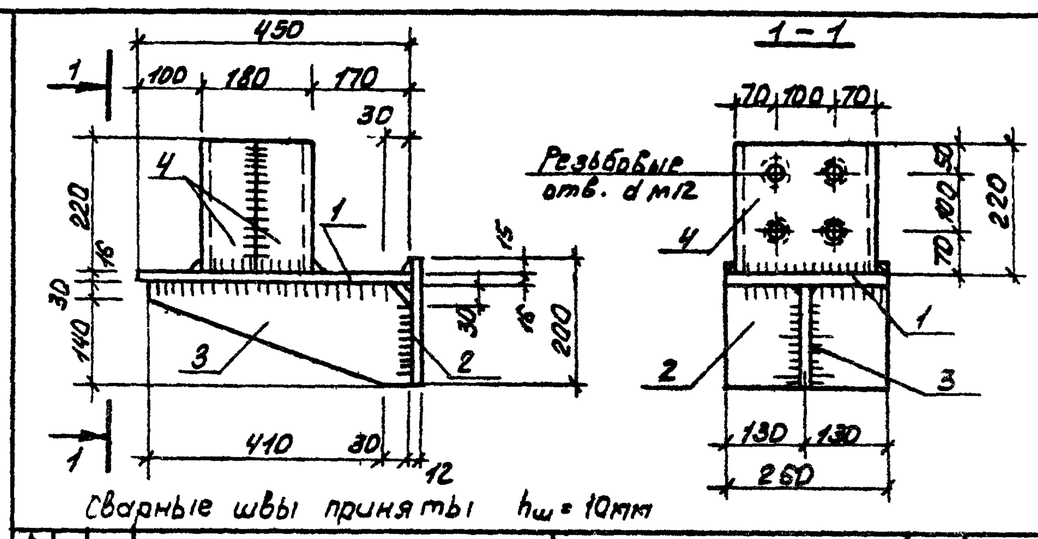

Сварные швы приняты $h_ш = 10$мм

Формат	Зона	Поз.	Обозначение	Наименование	Кол.	Примечан.
				Документация		
А2			ТП 709-9-33.85 АС-2	Технические требования по изготовлению арматурных и закладных изделий		
				Детали		
Б4		1	-МС1.1	-260×16; ГОСТ 82-70; ℓ=450	1	14,7 кг
Б4		2	-МС1.2	-260×12; ГОСТ 82-70; ℓ=200	1	4,9 кг
Б4		3	-МС1.3	-170×10; ГОСТ 103-76; ℓ=410	1	5,87 кг
Б4		4	-МС1.4	[24; ГОСТ 8240-72; ℓ=220	2	10,56 кг

Инв. № подл. | Подпись и дата | Взам. инв. №

Рук. мас.	Лазарев		ТП 709-9-33.85 КЖИ-МС1
Гл. инж. пр.	Столявичий		
ГИП	Обухова		Изделие соединительное МС (МС1)
Ст. инж.	Асеева		Стадия: РП; Масса: 36,0; Масштаб:
Н. контр.	Обухова		Лист; Листов 1
			Минторг СССР ГИПРОТОРГ Москва

Альбом 1

Типовой проект

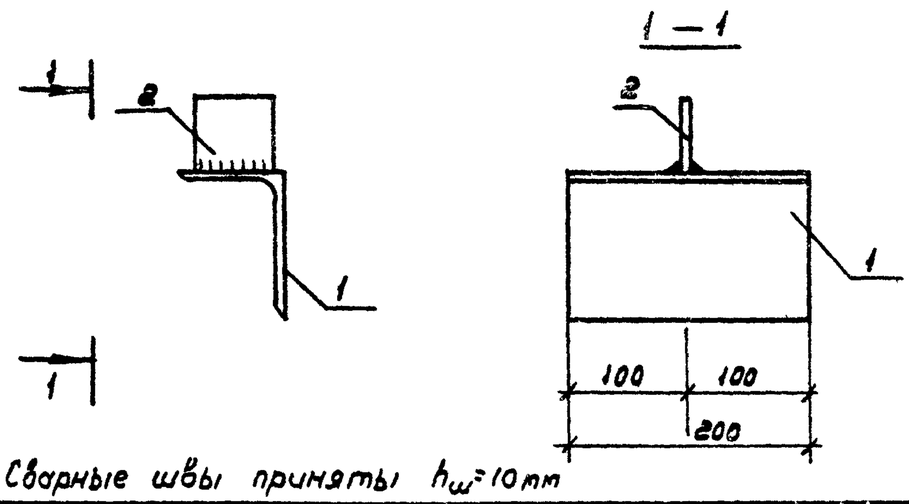

Сварные швы приняты $h_ш$=10мм

Формат	Зона	Поз.	Обозначение	Наименование	Кол.	Примеч.
				Документация		
А2			ТП 709-9-33.85 АС-2	Технические требования по изготовлению арматурных и закладных изделий		
				Детали		
Б4		1	—МС2,1	L125×80×12; ГОСТ 8510-72; ℓ=200	1	3,66 кг
Б4		2	—МС2,2	–60×10; ГОСТ 103-76 ℓ=60	1	0,28 кг

Инв.№ подл. | Подпись и дата | Взам. инв.№

Рук.мас.	Лазарев		ТП 709-9-33.85 КЖИ-МС2
Гл.инж.пр.	Столявицкий		
ГИП	Обухова		
Ст.инж.	Асрева		Изделие соединительное МС (МС2)
Норм.конт.	Обухова		

Стадия	Масса	Масштаб
РП	3,94	
Лист	Листов 1	

Минторг СССР ГИПРОТОРГ Москва

Альбом 1

Типовой проект

Выборка стали на дополнительные закладные изделия элемента, кг

Марка элемента	Изделия закладные: Сталь арматурная класса А-I ГОСТ 5781-81 Ф, мм 6	10	Всего	Шт.	Сталь арматурная класса А-I ГОСТ 5781-81 Ф, мм 10	Всего	Шт.	Сталь арматурная класса А-II ГОСТ 5781-81 Ф, мм 10	Всего	Шт.	Сталь арматурная класса А-III ГОСТ 5781-81 Ф, мм 10	12	14	22	Всего	Шт.	Сталь прокатная ВСт3кп2 ГОСТ 380-71 ГОСТ 8509-72 L63×5-20кв	ГОСТ 103-76 –8	–10	Всего	Общий расход кг.
К48-7а	0,2	0,9	1,1	—	—	—	—	—	—	—	—	2,2	—	1,4	3,6	—	4,3	—	4,6	8,9	13,6
К48-7б	0,2	0,9	1,1	—	—	—	—	—	—	—	—	7,8	—	1,4	9,2	—	4,3	—	23,0	27,3	37,6
К48-7в	0,4	0,9	1,3	—	—	—	—	—	—	—	—	1,5	2,0	2,8	6,3	—	—	—	10,3	10,3	17,9
КФ7-1а	—	1,2	1,2	—	—	—	—	—	—	—	—	3,2	—	—	3,2	—	5,7	—	7,1	12,8	17,2
16ВП2-2Вр$\frac{II}{II}$а	—	—	—	—	3,6	—	—	—	—	—	—	—	—	—	—	—	—	—	—	27,0	30,6
ПГ-2Вр$\frac{II}{II}$-п-1	—	—	—	—	—	—	—	—	—	—	—	0,6	0,2	—	0,8	—	1,7	—	—	1,7	2,5
ПГ-2Вр$\frac{II}{II}$-п-2	—	—	—	—	—	—	—	—	—	—	—	2,2	0,2	—	2,4	—	1,7	5,2	—	6,9	9,3

Инв.№ подл. | Подпись и дата | Взам.инв.№

Рук.мас.	Лазарев		ТП 709-9-33.85 КЖИ-ВСт
Гл.инж.пр.	Столявицкий		
ГИП	Обухова		
Рук.гр.	Рубина		Выборка стали на дополнительные закладные изделия элемента
Н.контр.	Обухова		

Стадия	Лист	Листов
РП		1

Минторг СССР ГИПРОТОРГ Москва

Альбом 1

Типовой проект

№строки	Наименование материала и единица измерения	Код материал	Код ед. изм.	Количество тип.	Количество инд.	Количество Всего
1	Кирпич строительный тыс шт	574120	799	4.59		
2	Цемент					
3	Портландцемент					
4	М 400	573112	168	7,2		
5	М500	573113	168	2,0		
6	Рубероид	577408	055	700		
7	Нефтебитум	025621	168	1,8		
8	Расход пиломатериалов					
9	в круглом лесе м³		113	1.22		
10	Сталь арматурная					
11	Класса ВрI для сварных					
12	сеток Ф5, т	093004	168	1.01		
13	Сортовой прокат обыкнов.					
14	качества по профилям и маркам					
15	∠63×5, т	093100	168	0,045		
16	Полосовая сталь 8=6	093100	168	0,015		
17	Инертные материалы					
18	гравий, м³	571120	113	20,4		
19	Песок строительный м³	57114	113	15,3		
20						

Привязан

Инв.№

Рук.мас.	Лазарев	ТП 709-9-33.85 АС.Вт1
Гл.инж.пр.	Столявицкий	
ГИП	Обухова	
Инжен.	Воронцов	Ведомость потребности в строительных материалах
Н.контр.	Обухова	

Стадия	Лист	Листов
РП		1

Минторг СССР ГИПРОТОРГ Москва

Альбом 1

Типовой проект

№строки	Наименование материала и единица измерения	Код материал	Код ед. изм.	Количество тип	Количество инд.	Количество Всего
1	Сортовой прокат					
2	обыкновенного					
3	качества	093000				
4	Сталь арматурная класса					
5	А-I, т		168	0,10		
6	Сталь арматурная класса					
7	А-II, т		168	0,01		
8	Сталь арматурная класса					
9	А-III, т	093004	168	1,18		
10						
11	Сталь арматурная класса					
12	А-III В, т		168	—		
13	Сталь арматурная класса					
14	А-IV, т		168	—		
15	Итого сортового проката					
16	обыкновенного качества, т		168	1,29		
17	Сталь сортовая конструк-					
18	ционная, т	095100	168	1,52		
19	Прокат листовой рядовой,					
20	т	097100	168	0,90		

Примечание

Привязан

Инв.№

Рук.мас.	Лазарев	ТП 709-9-33.85 АС.Вт2
Гл.инж.пр.	Столявицкий	
ГИП	Обухова	
Рук.гр.	Рубина	Ведомость потребности в материалах на изготовление сборных железобетонных конструкций.
Н.контр.	Обухова	

Стадия	Лист	Листов
РП	1	3

Минторг СССР ГИПРОТОРГ Москва

Альбом 1

Типовой проект

№ строки	Наименование материала и единица измерения	Код материала	Код ед. изм.	Количество тип	Количество инд.	Количество Всего
1	Итого стали в натуральной					
2	массе, т		168	3,71		
3	В том числе по укрупненно-					
4	му сортаменту:					
5	Швеллеры, т	092600	168	0,83		
6	Сталь крупносортная, т	093100				
7		095100	168	0,44		
8	Сталь среднесортная, т	093200				
9		095200	168	0,58		
10	Сталь мелкосортная, т	093300				
11		095300	168	0,71		
12	Катанка, т	093400	168	0,25		
13	Сталь толстолистовая рядовых					
14	марок (от 4 мм)	097100	168	0,90		
15	Металлоизделия промышленного					
16	Назначения (метизы)	120000				
17	Проволока стальная низко-					
18	углеродистая обыкновенного					
19	Качества для железобетона, т	121300	168	0,45		
20	В-I					
21	Проволока стальная высоко-					
22	прочная для железобетона, т	122400	168	0,62		
23	Вр-II					
24	Итого металлоизделий					
25	Промышленного назначения,					
26	т		168	1,07		

Привязан

Инв. №

Инв. № подл. | Подпись и дата | Взам. инв. №

ТП 709-9-33.85 АС ВМ2 Лист 2

Альбом 1

Типовой проект

№ строки	Наименование материала и единица измерения	Код материала	Код ед. изм.	Количество тип	Количество инд.	Количество Всего
1	Итого стали, приведенной					
2	к стали класса А-I, т		168	4,17		
3	Тоже, к стали класса					
4	С38/23, т		168	2,42		
5	Всего стали, приведенной					
6	к классам А-I, С38/23, т		168	6,59		
7	Портландцемент	573110				
8	М 300, т	573151	168	10,7		
9	М 400, т	573112	168	11,4		
10	М 500, т	573113	168	2		
11	Цемент, приведенный к					
11	марке М400, Всего		168	23,2		
13	Гравий, м³	571120	113	63,3		
14	Песок строительный природ-					
15	ный, м³	571140	113	47,4		
16	Заполнители пористые	571200		8		
17						
18						
19						
20						
21						
22						
23						
24						
25						
26						

Привязан

Инв. №

Инв. № подл. | Подпись и дата | Взам. инв. №

ТП 709-9-33.85 АС. ВМ2 Лист 3

Альбом 1

Типовой проект

№ строки	Наименование материала и единица измерения	Код материала	Код ед. изм.	Количество тип.	Количество инд	Количество Всего
1	Сортовой прокат					
2	обыкновенного					
3	качества	093000				
4	Сталь арматурная класса					
5	А-I, т	093004				
6	Сталь среднесортная, т					
7	диам. 24	Ф24	168		0,03	
8	Сталь мелкосортная, т					
9	диам. 10	Ф10	168		0,20	
10	Катанка, т					
11	диам 6, т	Ф6	168		0,04	
12	диам. 8, т	Ф8	168		0,11	
13	Сталь арматурная класса					
14	А-II, т	093004				
15	Сталь мелкосортная, т					
16	диам. 12, т	Ф12	168		0,08	
17	Итого сортового проката					
18	обыкновенного качества					
19	В натуральной массе, т		168		0,46	
20	В том числе по укрупнен-					

Привязан

Инв. №

Рук.мас.	Лазарев		
Гл.инж.п.	Смолевицкий		
ГИП	Обухова		
Рук.гр.	Рубина		
Н.контр.	Обухова		

ТП 709-9-33.85 АС. ВМ3

Ведомость потребности в материалах на изготовление монолитных железобетонных конструкций

Стадия	Лист	Листов
РП	1	2

Минторг СССР ГИПРОТОРГ Москва

Инв. № подл. | Подпись и дата | Взам. инв. №

Альбом 1

Типовой проект

№ строки	Наименование материала и единица измерения	Код материала	Код ед. изм.	Количество тип	Количество инд.	Количество Всего
1	ному сортаменту:					
2						
3	Сталь среднесортная, т	093200				
4		095200	168		0,03	
5	Сталь мелкосортная, т	093300				
6		095300	168		0,28	
7	Катанка, т	093400	168		0,15	
8	Итого стали, приведенной					
9	к стали класса А-I, т		168		0,48	
10						
11	Портландцемент					
12	М 300, т	573112	168		5,5	
13	Приведенный к М400, т	573112	168		5,0	
14	Гравий, м³		113		17,5	
15	Песок строительный					
16	природный, м³	571140	113		13,0	
17						
18						
19						
20						
21						
22						
23						
24						
25						
26						

Привязан

Инв. №

Инв. № подл. | Подпись и дата | Взам. инв. №

ТП 709-9-33.85 АС. ВМ3 Лист 2

Альбом 1

№ строки	Наименование материала и единица измерения	Код материала	Код ед. изм.	Количество тип.	Количество инд.	Количество всего
1	Электроустановочные изделия					
2	Выключатель брызгозащищенный					
3	6А, 220В 01-Р44-17-6/220, шт.	346421	796	–	3	3
4	Изделия заводов ГЭМ					
5	Коробка ответвительная					
6	У419 шт	346474	796	–	4	4
7						
8						
9						
10						
11						
12						
13						
14						
15						
16						
17						
18						
19						
20						

Типовой проект

Взам. инв. №

Подпись и дата

Инв. № подл.

Привязан

ТП 709-9-33.85 ЭО.ВМ4

Инв. №		
Нач.отд.	Эпштейн	
Рук.гр.	Токарева	
Ст.инж.	Фомичева	
Н.контр.	Шуева	

Ведомость потребности в электромонтажных изделиях

Стадия	Лист	Листов
РП	1	1

Минтяжстроя СССР ГИПРОТОРГ Москва

Альбом 1

№ строки	Наименование материала и единица измерения	Код материала	Код ед. изм.	Количество тип	Количество инд.	Количество всего
1	Трубы пластмассовые					
2	Труба винипластовая					
3	Дусл =25 мм ТУ 1427-61					
4	км	224821	008	–	0,003	0,003
5	т	224821	168	–	0,0008	0,0008
6						
7						
8						
9						
10						
11						
12						
13						
14						
15						
16						
17						
18						
19						
20						

Типовой проект

Взам. инв. №

Подпись и дата

Инв. № подл.

Привязан

ТП 709-9-33.85 СС.ВМ5

Инв. №		
Нач.отд.	Фейгин	
Рук.гр.	Алипова	
Ст.инж.	Резниченко	
Техн.	Атрощенко	
Н.контр.	Фейгин	

Ведомость потребности в материалах

Стадия	Лист	Листов
РП	I	I

Минтяжстроя СССР ГИПРОТОРГ Москва

Альбом 1

Типовой проект

позиция	Наименование и техническая характеристика оборудования и материалов Завод-изготовитель (для импортного оборудования страна фирма)	тип, марка оборудования обозначение документа и № опросного листа	единица измерения наименование	единица измерения код	код завода изготовителя	код оборудования материала	цена единицы тыс. руб	количество	масса единицы оборудования кг
1	2	3	4	5	6	7	8	9	10
1	Ящик вводной распределительный	ЯРВМ-6122	шт	796		343423		1	
2	Плавкая вставка к предохранителю НПН2-60 на 15А	–	шт	796		342942		9	
3	Светильник подвесной в пылезащищенном исполнении для	НСП-21х							
	ламп до 100 Вт	100/Д 5,3-02	шт	796		346111		1	
4	Светильник подвесной в пылезащищенном исполнении для	НСП-21х							
	ламп до 200 Вт	200/Д 5,3-03	шт	796		346111		3	
5	Лампа накаливания 100 Вт 220В	Б-220-100	шт	796		346611		1	
6	Лампа накаливания 200 Вт 220В	Б-220-200	шт	796		346612		3	
7	Кабель силовой с алюминиевыми жилами с изоляцией и оболочкой								
	из поливинилхлоридного пластиката напряжением 0.66 кВ	АВВГ-0,66	км	008		352222		0,04	
	ГОСТ 16442-70 сечением 2х4								

Инв. № подл. | Подпись и дата | Взам. инв. №

Нач. отд.	Эпштейн		
Рук. гр.	Токарева		
Ст. инж.	Фомичева		
Н. контр.	Шуева		

Привязан

Инв. №

ТП 709-9-33.85 ЭО.СО

Спецификация электротехнического оборудования

Стадия	Лист	Листов
АД	1	1

Минторг СССР ГИПРОТОРГ Москва

Альбом 1

Типовой проект

Позиция	Наименование и техническая характеристика оборудования и материалов Завод-изготовитель (для импортного оборудования страна фирма)	Тип, марка оборудования обозначение документа и № опросного листа	единица измерения наименование	единица измерения код	код завода изготовителя	код оборудования материала	цена единицы тыс. руб.	количество	масса единицы оборудования кг
1	2	3	4	5	6	7	8	9	10
	Оборудование и материалы, поставляемые заказчиком								
	Извещатель пожарный тепловой	ДТЛ	шт	796				12	0.05
	Кабель телефонный распределительный с медными жилами с								
	полиэтиленовой изоляцией однопарный	ТРП 1х2х0,5							
		ГОСТ							
		20579-75Е	км	006		3575110102		0.05	10
	Коробка ответвительная	УК-2П							
		ГОСТ							
		10040-75	шт.	796		5296320000		2	0.055

Нач.отд.	Фейгин		
Рук. гр.	Аплова		
Ст. инж.	Резниченко		
Техн	Прощенко		
Н контр	Фейгин		

Привязан

Инв. №

ТП 709-9-33.85 СС.СО

Спецификация оборудования

Стадия	Лист	Листов
АД	1	1

Минторг СССР ГИПРОТОРГ Москва