Типовой проект
903-2-2/71 Тип II,III,IV,V

Установка для мазутоснабжения котельных с подземным размещением мазутных резервуаров

емкостью 2×100м³; 2×250м³; 2×500м³; 2×1000м³

Альбом IV.

Общеплощадочные устройства и узлы, железнодорожная эстакада /строительная часть/

ЗАКАЗ № 1347 ТИРАЖ 380 ЭКЗ. ЦЕНА 1 РУБ. 44 КОП.

КАЗАХСКИЙ ФИЛИАЛ ЦЕНТРАЛЬНОГО ИНСТИТУТА ТИПОВОГО ПРОЕКТИРОВАНИЯ
480070 г. АЛМА-АТА, ДЖАНДОСОВА 2

ТИПОВОЙ ПРОЕКТ
903-2-2/71 Тип II,III,IV,V

УСТАНОВКА ДЛЯ МАЗУТОСНАБЖЕНИЯ КОТЕЛЬНЫХ С ПОДЗЕМНЫМ РАЗМЕЩЕНИЕМ МАЗУТНЫХ РЕЗЕРВУАРОВ

ЕМКОСТЬЮ 2×100м³; 2×250м³; 2×500м³; 2×1000м³

СОСТАВ ПРОЕКТА:

АЛЬБОМ I	Общая часть
АЛЬБОМ II/2;II/3;II/4;II/5	Общеплощадочные устройства и узлы /технологическая, сантехническая, электротехническая части/
АЛЬБОМ III	Односторонняя железнодорожная эстакада мазутослива на 2,4и8 вагон-цистерн /технологическая часть/
АЛЬБОМ IV	Общеплощадочные устройства и узлы, железнодорожная эстакада /строительная часть/.
АЛЬБОМ V	Мазутонасосные /технологическая часть/.
АЛЬБОМ VI	Мазутонасосные /электротехническая часть; сантехническая часть/.
АЛЬБОМ VII	Мазутонасосные /строительная часть/
АЛЬБОМ VIII/3-73	Регулирование и контроль
АЛЬБОМ VIII/4-73	Регулирование и контроль /задание заводу-изготовителю щитов/
АЛЬБОМ IX	Заказные спецификации
АЛЬБОМ X, т.1,2	Сметы /общие узлы/.
АЛЬБОМ X/2;X/3;X/4;X/5	Сметы /по типам мазутохозяйств/.

ПРИМЕНЕННЫЕ МАТЕРИАЛЫ:

ТИПОВОЙ	ПРОЕКТ	ЖЕЛЕЗОБЕТОННОГО	РЕЗЕРВУАРА	ЕМКОСТЬЮ 100м³	N 7-02-310	АЛЬБОМЫ	I,III,IV,V	/70 ч.1
ТИПОВОЙ	ПРОЕКТ	ЖЕЛЕЗОБЕТОННОГО	РЕЗЕРВУАРА	ЕМКОСТЬЮ 250м³	N 7-02-312	АЛЬБОМЫ	I,III,IV,V	/70 ч.1
ТИПОВОЙ	ПРОЕКТ	ЖЕЛЕЗОБЕТОННОГО	РЕЗЕРВУАРА	ЕМКОСТЬЮ 500м³	N 7-02-313	АЛЬБОМЫ	I,III,IV,V	/70 ч.1
ТИПОВОЙ	ПРОЕКТ	ЖЕЛЕЗОБЕТОННОГО	РЕЗЕРВУАРА	ЕМКОСТЬЮ 1000м³	N 7-02-314	АЛЬБОМЫ	I,III,IV,V	/70 ч.1

АЛЬБОМ IV

Разработан
институтом САНТЕХПРОЕКТ
ГЛАВПРОМСТРОЙПРОЕКТА
ГОССТРОЯ СССР

Утвержден и введен в действие
ГПИ „САНТЕХПРОЕКТ" с 1/IX 1972 г.
ПРИКАЗ № 157 от 21/VIII 1972 г.

Типовой проект 903-2-217 тип II-II; IV; V
Марка лист
АС-1
Инв. №

Содержание альбома

Наименование листа.	Марка листа	№ листа
Заглавный лист	АС-1	1
Заглавный лист.	АС-2	2
Схемы сооружений установки мазутоснабжения.	АС-3	3
Схемы сооружений установки мазутоснабжения. Элементы планов 1 и 2.	АС-4	4
Схемы сооружений установки мазутоснабжения. Элементы планов 3÷6.	АС-5	5
Элементы планов 1÷6. Сечения.	АС-6	6
КС1. КС3. Элементы планов 1 и 2. Каналы железнодорожного и автомобильн. мазутосливов. Сечения.	АС-7	7
Приямок дренажной бадьи. Канализационные колодцы. Узлы примыкания каналов к колодцам 1; 2.	АС-8	8
Опалубка и армирование УПМ7и. Деталь расположения закладной детали МИ4.	АС-9	9
Каналы железнодорожного и автомобильного мазутосливов. Разрезы.	АС-10	10
Каналы железнодорожного и автомоб. мазутосливов. Элемент плана 1. Фундаменты Фм1, Фм2. Колонны К1, К2. Узлы. Сечения.	АС-11	11
План 13 звена покрытия мазутосливов. Металлическая рама МР1, МКР1. Узлы, сечения.	АС-12	12
Маркировочный план фундаментов и колонн на 8, 4, 2 вагон-цистерн. Разрезы.	АС-13	13
Маркировочные схемы эстакад. Разрезы.	АС-14	14
Маркировочные схемы эстакад. Узлы. Разрезы.	АС-15	15
М01. Мостик откидной.	АС-16	16
М01-1. Мостик.	АС-17	17
М01-2 Подвеска. Деталь 5.	АС-18	18
М01-3. Кронштейн.	АС-19	19
Закладные изделия МИ1÷МИ10.	АС-20	20
Закладные изделия МИ11÷МИ23.	АС 21	21

Сводная спецификация сборных железобетонных элементов

Марка	Количество шт. II тип	III тип	IV тип	V тип		Масса элем. т.	Стандарт или лист проекта	Лист маркировочной схемы
Плиты покрытия каналов и лотки								
П1	6	6	8	8		0,45	Серия ИС-01-04 вып. 2	АС-4
П1д	9	6	9	6		0,10		
П03	2	—	2	—		0,63		
П12-2	4	4	4	4		2,40	Серия ИС-01-04 Вып. 6	АС-5
П12д-2	8	8	8	8		0,48		
Л18-2	—	—	2	4		2,92		
Л18д-2	—	—	10	—		0,58		
Л2	6	6	8	8		0,88	серия ИС-01-04 вып. 2	АС-4
Л2д	7	4	7	4		0,18		
Изделия для колодцев								
ПД10-1-1	1	1	1	1		0,44	Серия 3.900-2 Вып. 5	ГП-1÷ГП-8
КС10-1-1	1	1	1	1		0,40		
КС10-2-1	—	—	—	1		0,61		
КС10-2-1А	1	1	1	1		0,57		
ПП10-1-1	1	1	1	1		0,25		
КС7-1-1	1	2	—	—		0,13		
КС7-2-1	—	—	1	1		0,38		

Марка	Железнодорожный на 2 в-ц	на 4 в-ц	на 8 в-ц	Автомобильный 2х100 м3	остальные	Масса элем. т	Стандарт или лист проекта	Лист маркировочной схемы
Мазутослив								
Плиты покрытия каналов								
П2	6	14	30	—	—	0,85	серия ИС-01-04 вып. 2	АС-10
П2д	—	—	—	9	18	0,18		
Эстакада мазутослива								
Колонны								
КПII-3а	2	6	14	—	—	2	серия КЭ-01-49 вып. 2	АС-13
КПII-3б	2	2	2	—	—	2		

* для емкостей 2х250м³; 2х500м³; 2х1000м³

Сводная спецификация стальных элементов

Марка	Количество шт. II тип	III тип	IV тип	V тип		Масса элем. т.	Стандарт или лист проекта	Лист маркировочной схемы
Чугунный люк Л								
—	7	6	8	6		0,07	ГОСТ 3634-61	АС-4; АС-6; АС-7; АС-8
Балки стальные								
БС-4	4	4	4	4		0,05	серия ИС-01-04 Вып. 2,3	АС-5
М-2	8	8	8	8		0,001		
Соединительные элементы								
МС-2	—	—	14	8		0,004	—"—	АС-5
Закладные изделия								
МИ1	24	18	24	18		0,002	АС-20	АС-7
МИ2	—	2	—	2		0,70	АС-20	АС-4
МИ3	2	—	2	—		0,18		—"—
МИ4	6	12	10	16		0,03		—"—
МИ5 ТН	1+1	1+1	1+1	1+1		0,02	АС-20	АС-7
МИ6 ТН	1+1	1+1	1+1	1+1		0,02		
МИ7	1	1	1	1		0,009		
МИ8	1	1	1	1		0,03		
МИ9	6	6	6	6		0,001		
МИ10	—	2	—	2		0,02		
МИ11	12	12	18	16		0,008	АС-21	АС-5
МИ12 / МИ21	2 / 2	— / 2	2 / 2	— / 2		0,03 / 0,02		АС-8 / АС-7
МИ22 / МИ23	1 / 1	1 / 1	1 / 1	1 / 1		0,02 / 0,003		АС-7

Марка	Железнодорожный на 2 в-ц	на 4 в-ц	на 8 в-ц	Автомобильный 2х100 м3	остальные	Масса элем. т.	Стандарт или лист проекта	Лист маркировочной схемы
Мазутослив								
МКР1	24	64	120	8	12	0,04	АС-12	АС-10
МР1	6	14	30	2	3	0,07		АС-10
Закладные изделия								
МИ13	11п.м	22,5п.м	40,5п.м	4,8п.м	8,3п.м	0,009	АС-21	АС-10
МИ14	—	—	—	2	3	0,03		
МИ15	70	170	362	—	—	0,002		
МИ16	6	14	30	4	6	0,008	АС-21	АС-11
МИ17	2	6	12	1	2	0,008		
МИ20	4	12	24	2	4	0,007		

Марка	Железнодорожный на 2 в-ц	на 4 в-ц	на 8 в-ц	Автомобильный 2х100 м3	остальные	Масса элем. т	Стандарт или лист проекта	Лист маркировочной схемы
Эстакада мазутослива								
Балки стальные								
Б1	6	14	30	—	—	0,17	АС-15	АС-14
Б2	8	16	32	—	—	0,01		
Б3	4	8	16	—	—	0,03		
Б4	4	4	4	—	—	0,17		
Б5	2	2	2	—	—	0,01		
Связи								
СВ1	1	1	1	—	—	0,37	АС-14	АС-15
Металлические лестницы и ограждения								
М27	2	2	2	—	—	0,16	Серия КЭ-03-1	АС-14
ПМ11	2	2	2	—	—	0,02		
ПМ12	2	2	2	—	—	0,02		
ПП3	3	3	3	—	—	0,01		
ПП18	2	6	14	—	—	0,05		
ПП13	3	7	15	—	—	0,06		
Стойки								
СП1	3	7	15	—	—	0,16	АС-15	АС-14
Мостики откидные								
М01	3	7	15	—	—	0,25	АС-16	АС-14
Щиты								
Щ1	3	7	15	—	—	0,11	АС-15	АС-14
Закладные изделия								
МИ18	4	8	16	—	—	0,01	АС-21	АС-11
МИ19	4	4	4	—	—	0,0004		
М-17	4	4	4	—	—	0,02	серия КЭ-01-49 вып. 1	АС-13

* для емкостей 2х250м³; 2х500м³; 2х1000м³.

Сводная спецификация монолитных бетонных и железобетонных элементов

Марка	Количество шт. II тип	III тип	IV тип	V тип		Стандарт или лист проекта	Лист маркировочной схемы
Колодцы и приямки							
КС-1 (гидрозатвор)	1	1	1	1		АС-7	АС-4
КС 2	2	-	2	-		АС-6	
КС 3	1	1	1	1		АС-7	
КС 4	2	3	3	3			
Приямок дренажной бадьи.	1	1	1	1		АС-8	АС-3 ГП-1÷ГП8
Угол поворота							
УПМ 7и	4	4	4	4		АС-9	АС-5

Марка	Железнодорожный на 2 в-ц	на 4 в-ц	на 8 в-ц	Автомобильный 2х100 м3	остальные	Стандарт или лист проекта	Лист маркировочной схемы
Бетонная часть мазутослива	1	1	1	1	1	АС-10	АС-10
Эстакада мазутослива							
Фундаменты							
Фм1	4	8	16	—	—	АС-11	АС-13
Фм2	2	2	2	—	—	АС-11	АС-13

* для емкостей 2х250м³; 2х500м³; 1000м³

Условные обозначения:

Ссылка на деталь в чертежах той же марки.

Ссылка на деталь, разработанную в типовых чертежах.

Гл. инж. пр-та	Бялик	Рук. группы	Гернеман
Гл. инж.	Арасрян	Гл. инженер	Четверикова
Гл. архитектор	Чернов	Инженер	Кузьмина
Гл. специалист	Гавельова	Инженер	Долженко
Дата выпуска 1971г.		Копировал	Данилина

Госстрой СССР САНТЕХПРОЕКТ г. Москва	Общеплощадочные устройства и узлы железнодорожная эстакада.	Типовой проект 903-2-217 тип II; III; IV; V	
Установки для мазутоснабжения котельных с подземными резервуарами 2х100м³; 2х250м³; 2х500м³; 2х1000м³.	Заглавный лист.	Альбом IV	Лист АС-1

Типовой проект 903-2-2/71 Тип I; III; IV; V
Марка-лист АС-2
Инв. №

Расход бетона и стали на железнодорожный и автодорожный мазутосливы и эстакаду мазутослива

| Группы конструкций | Бетон м³ | | | | | | | | | | | | Сталь т | | | | | | | | | | | |

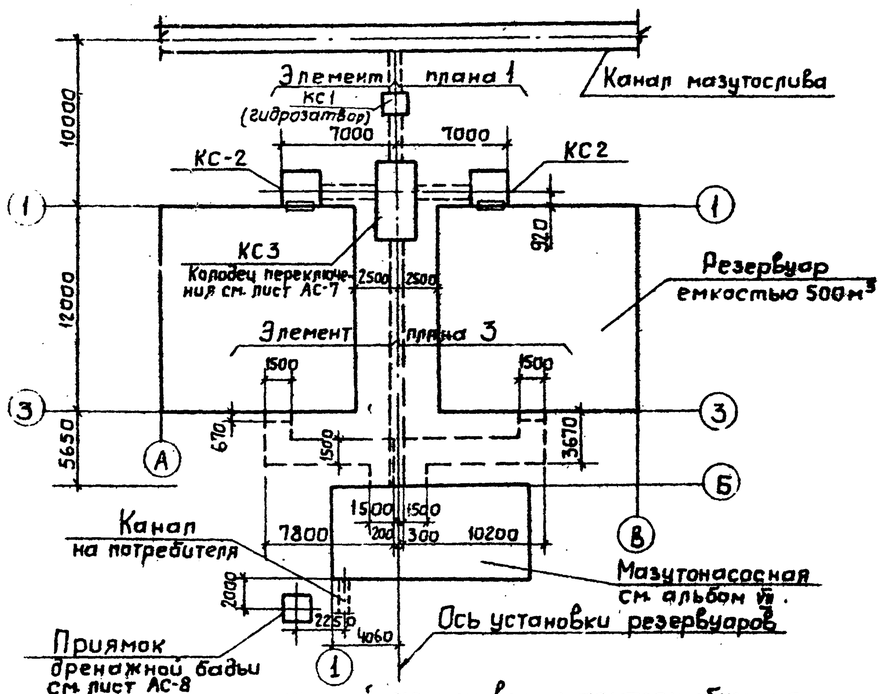

Схема сооружений установки мазутоснабжения для емкостей 2×500 м³ (тип IV)

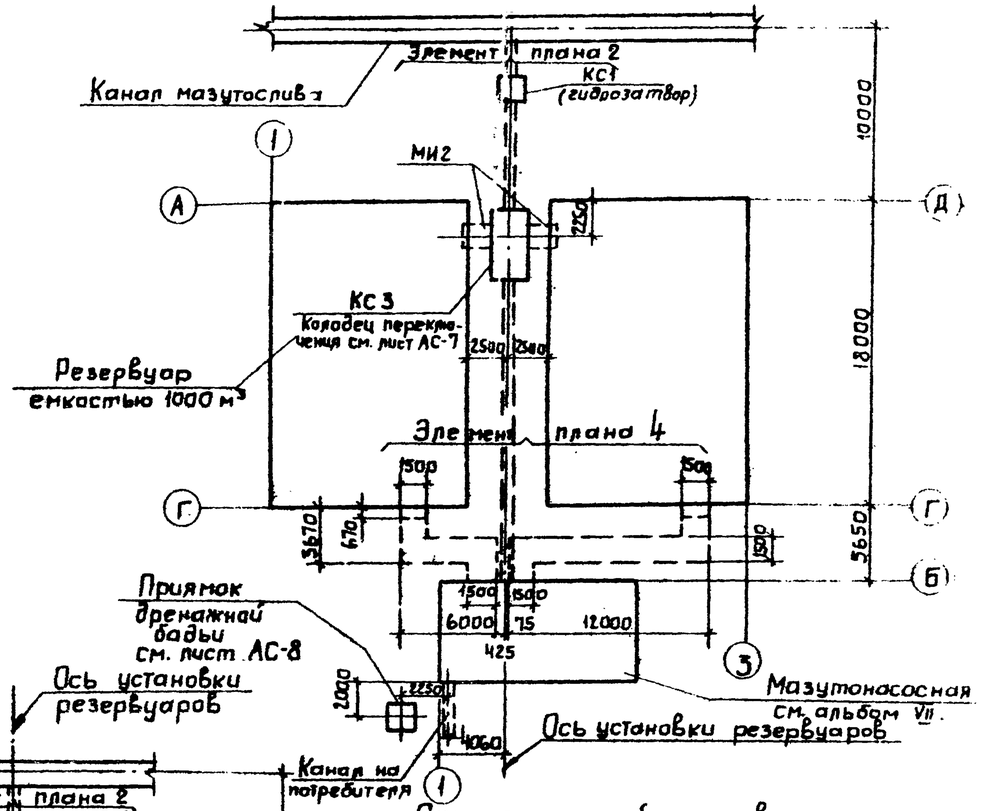

Схема сооружений установки мазутоснабжения для емкостей 2×1000 м³ (тип V).

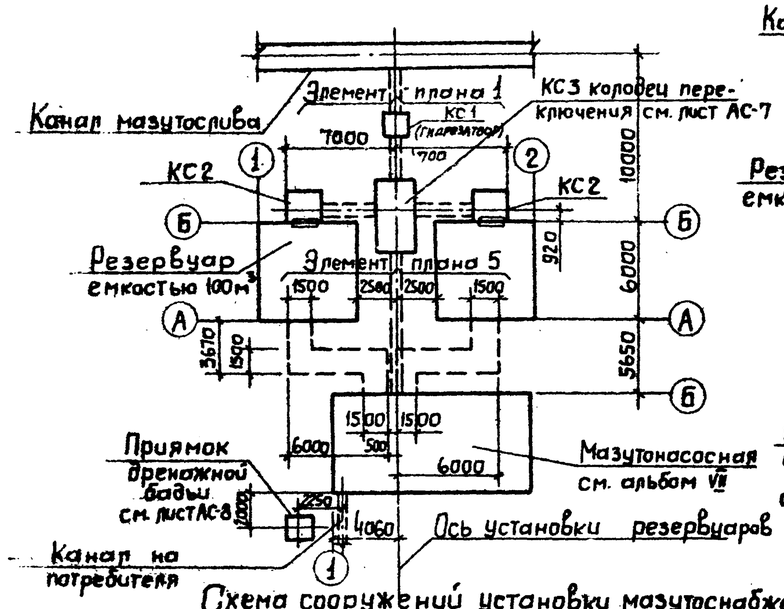

Схема сооружений установки мазутоснабжения для емкостей 2×100 м³ (тип II).

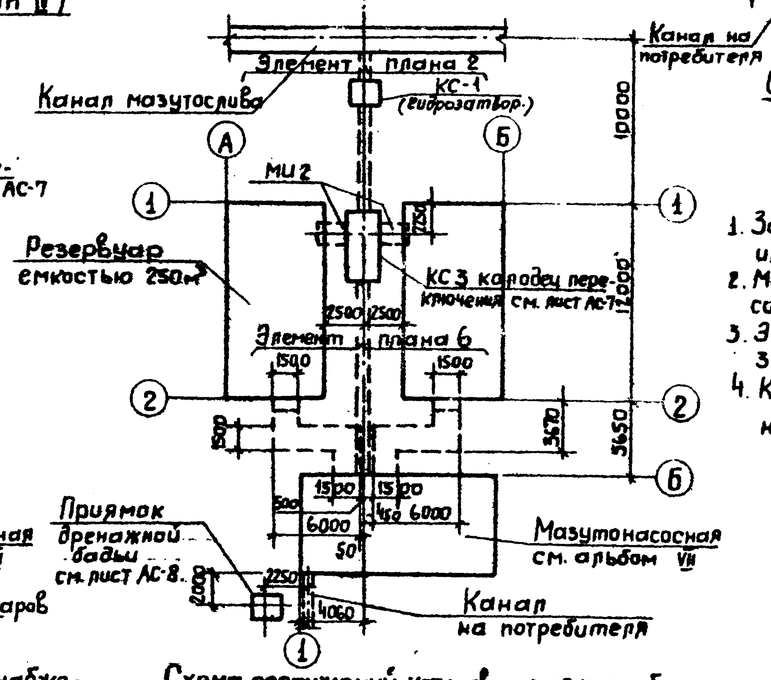

Схема сооружений установки мазутоснабжения для емкостей 2×250 м³ (тип III).

Примечания

1. За отметку 0,000 условно принят уровень головки рельса ж.д пути или верха лотка автослива.
2. Монтаж сборных железобетонных элементов каналов вести в соответствии с указаниями серии ИС-01-04, вып. 1.
3. Элементы планов 1, 2 см. лист АС-4, элементы планов 3, 4, 5, 6 см. лист АС-5.
4. Конструкции каналов, лотков, резервуаров не расчитаны на нагрузки от автомобиля.

Госстрой СССР САНТЕХПРОЕКТ г. Москва	Общепромышленные устройства и узлы. Железнодорожная эстакада.	Типовой проект 903-2-2/71 тип II, III, IV, V
Установка для мазутоснабжения котельных с подземными резервуарами 2×100 м³, 2×250 м³, 2×500 м³, 2×1000 м³	Схемы сооружений установки мазутоснабжения	Альбом IV. Лист АС-3

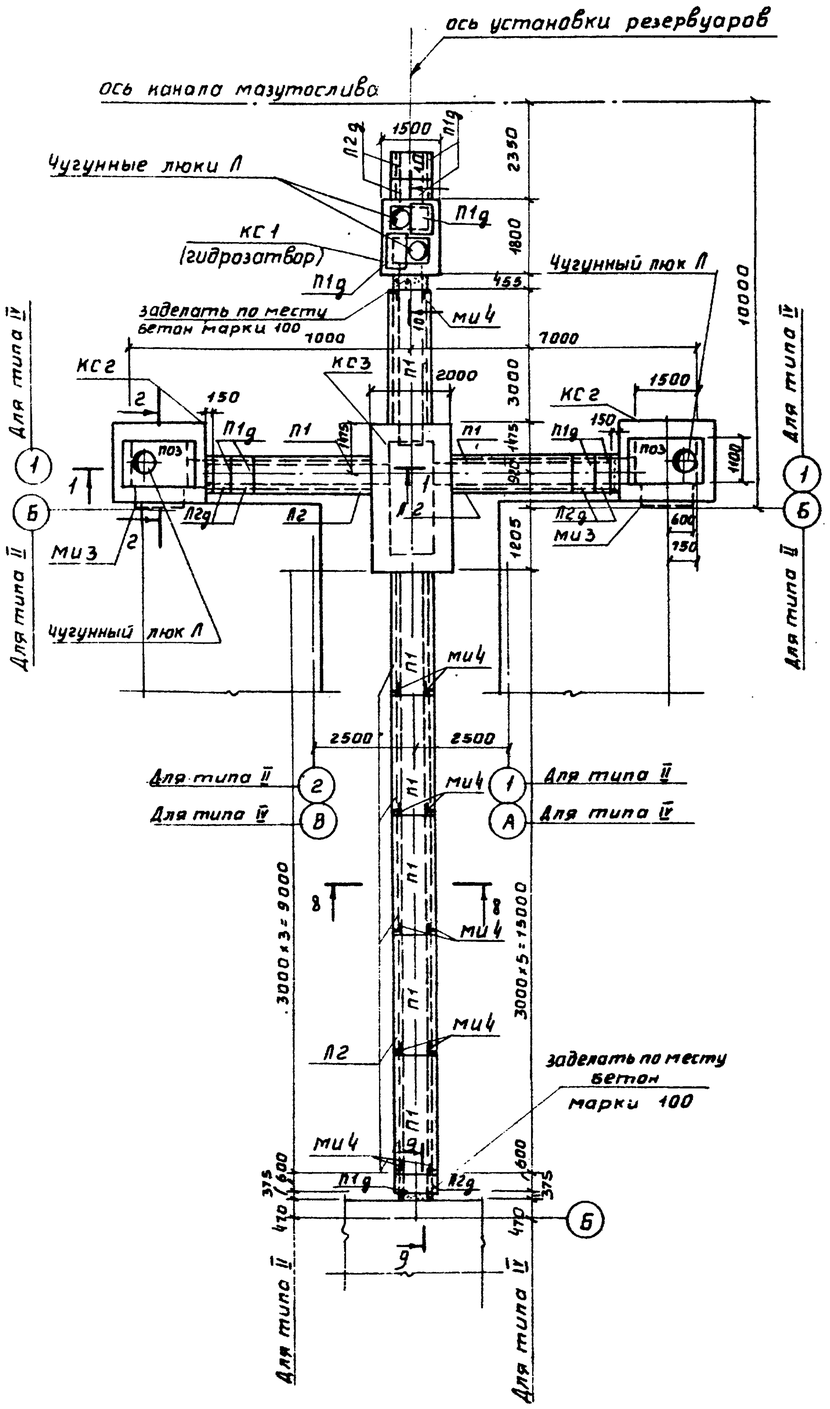

Элемент плана 1

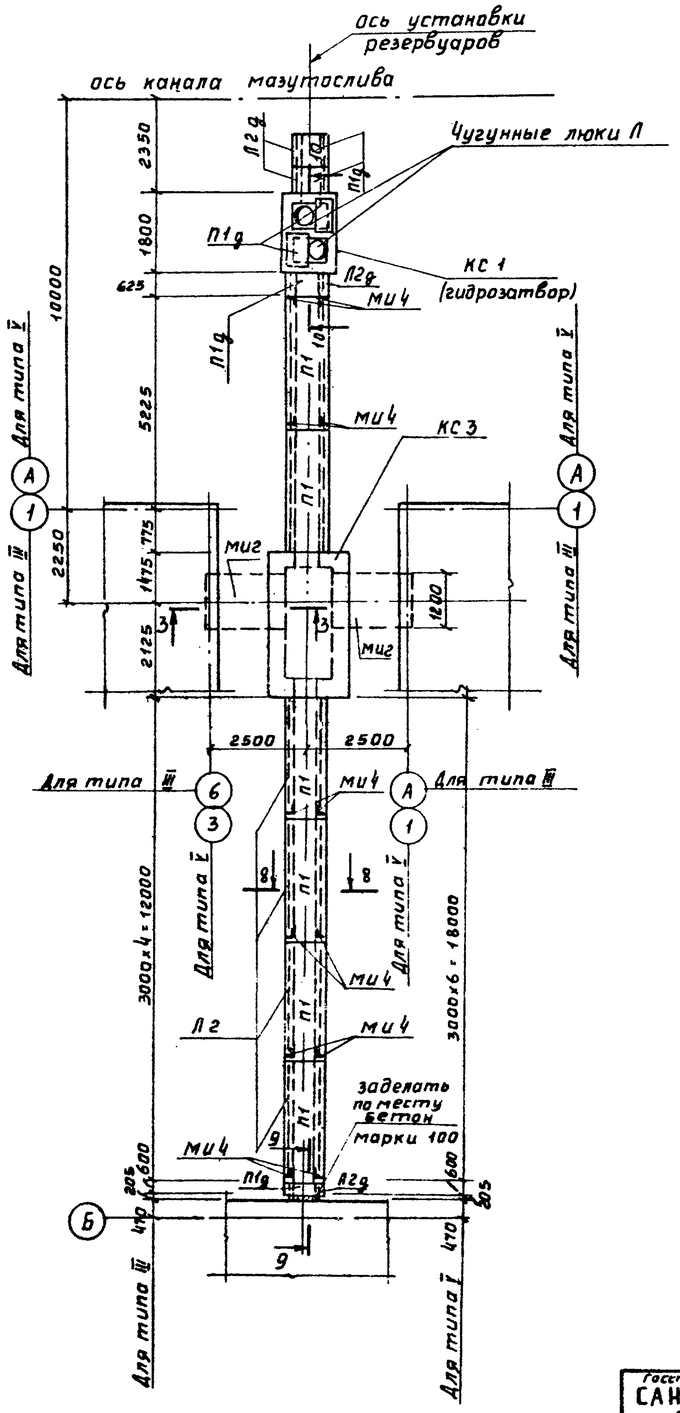

Элемент плана 2

Спецификация элементов, замаркированных на данном листе

Марка	Кол. шт. тип II	тип III	тип IV	тип V	Масса элем. т	Стандарт или лист проекта	Лист маркировочной схемы
сборные железобетонные элементы							
П1	6	6	8	8	0,45	серия ИС-01-04 вып. 2	АС-4
П1д	9	6	9	6	0,10		—"—
Л2	6	6	8	8	0,88		—"—
Л2д	7	4	7	4	0,18		—"—
П03	2	—	2	—	0,63		—"—
стальные элементы							
Люк чугунный Л	4	2	4	2	0,04	ГОСТ 3634-61	АС-4
ми2	—	2	—	2	0,71	АС-20	—"—
ми3	2	—	2	—	0,18		—"—
ми4	8	12	12	16	0,003		—"—
монолитные элементы							
КС 1	1	1	1	1	—	АС-7	АС-4
КС 2	2	—	2	—	—	АС-6	—"—
КС 3	1	1	1	1	—	АС-7	—"—
КС 4	2	3	3	3	—	АС-10	АС-10

Примечание

Расположение элементов плана 1; 2 смотри лист АС-3.

Госстрой СССР САНТЕХПРОЕКТ г. Москва	Общеплощадочные устройства и узлы. Железнодорожная эстакада	Типовой проект 903-2-2/71 тип II-III-IV-V
Установка для мазутоснабжения котельных с подземными резервуарами 2×100 м³; 2×250 м³; 2×500 м³; 2×1000 м³	Схемы сооружений установки мазутоснабжения. Элементы планов 1 и 2.	Альбом IV
		Лист АС-4

Типовой проект 903-2-2/71 тип II, III, IV, V
Марка листа АС-4
Инв. №

Согласовано: Трубберг

Инж. проекта		Гарнобор	
Нач. отдела	Расин	Куренкова	
Конструктор	Чапский	Инженер Рыбакова	
Гл. спец.	Собенева	Инженер Алиженко	
Дата выпуска 1971 г.		Копировал Денисова	

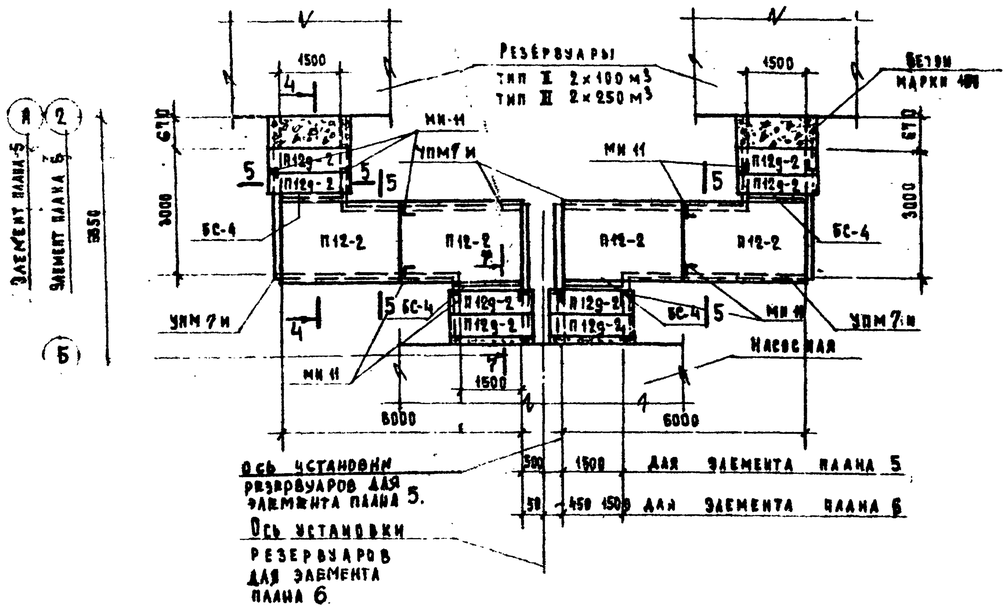

Элемент плана 5 тип I

Элемент плана 6 тип II

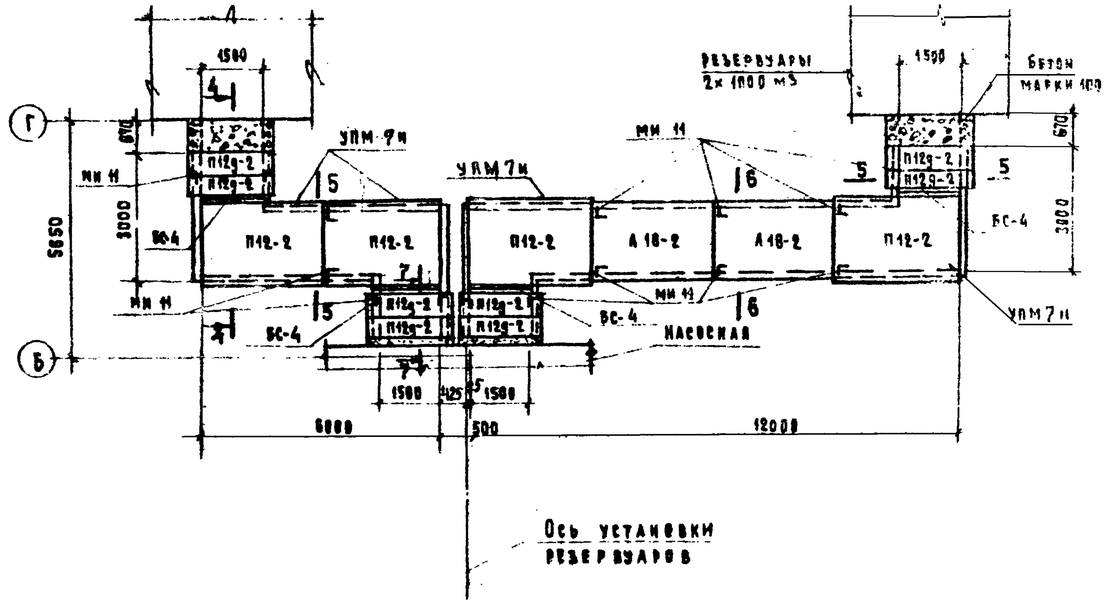

Элемент плана 4 тип V

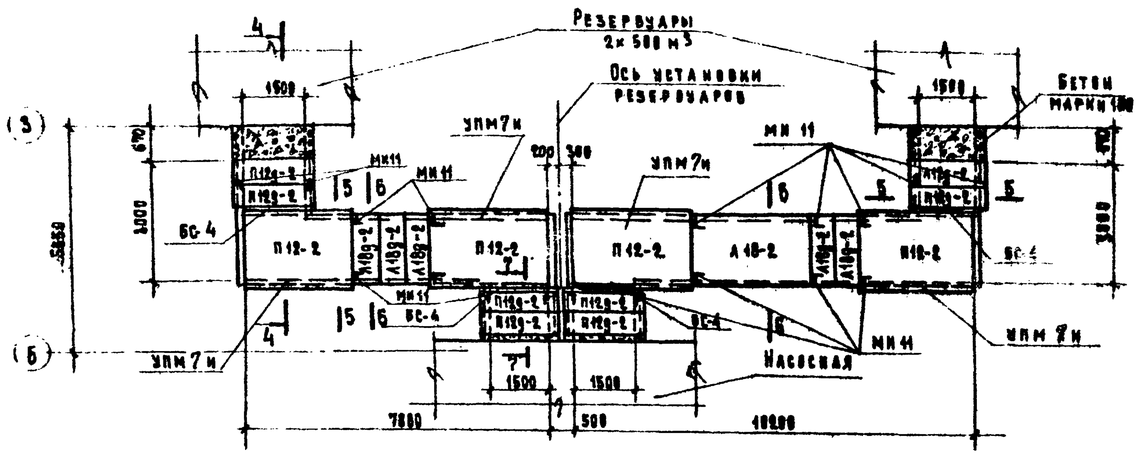

Элемент плана 3

тип IV

Примечания.

1. Схемы сооружений установки мазутоснабжения с маркировкой элементов плана см. лист АС-3.
2. Разрезы 4-4 ÷ 7-7 и сечения 5-5 ÷ 6-6 см. лист АС-6.

Спецификация элементов, замаркированных на данном листе

Марка элемента	Количество шт тип I	тип III	тип IV	тип V	Масса эл-та т	Стандарт или лист проекта	Лист маркировочной схемы
Сборные железобетонные элементы							
П12-2	4	4	4	4	2.4	Серия ИС-01-04 вып. 6	АС-5
П12g-2	8	8	8	8	0.48		
А18-2	—	—	2	4	2.92		
А18g-2	—	—	10	—	0.58		
Монолитные железобетонные элементы							
УПМ 7и	4	4	4	4	—	АС-9	АС-5
Стальные элементы							
БС-4	4	4	4	4	0.05	Серия ИС-01-04, вып 2	АС-5
МС-2	—	—	14	8	0.004		
МИ 11	12	12	18	16	0.003	АС-21	
М-2	8	8	8	8	0.004	Серия ИС-01-04, вып. 3	

Госстрой СССР САНТЕХПРОЕКТ г. Москва	Общеплощадочные устройства и объекты. Железнодорожная эстакада.	Типовой проект 903-2-2/71 тип I, III, IV, V
Установка для мазутоснабжения котельных с подземными резервуарами 2×100 м³; 2×250 м³; 2×500 м³; 2×1000 м³	Схемы сооружений установки мазутоснабжения. Элементы планов 3 ÷ 6.	Альбом IV
		Лист АС-5

Инв. № подл. | Подпись и дата | Взам. инв. №

Согл. по переписке

Инв. № подл. | Подпись и дата | Взам. инв. №

Альбом | Лист | Страница | Примечание

АС-5

Инв. № подл.

Пр-та	Волик	Гл. инженер проекта	Еремеев
Гл. отдела	Тарасюк	Ст. инженер	Куренкова
Гл. конструктор	Чапский	Ст. техник	Овчинина
Гл. специалист	Савельева		

Дата выпуска 1971 г.

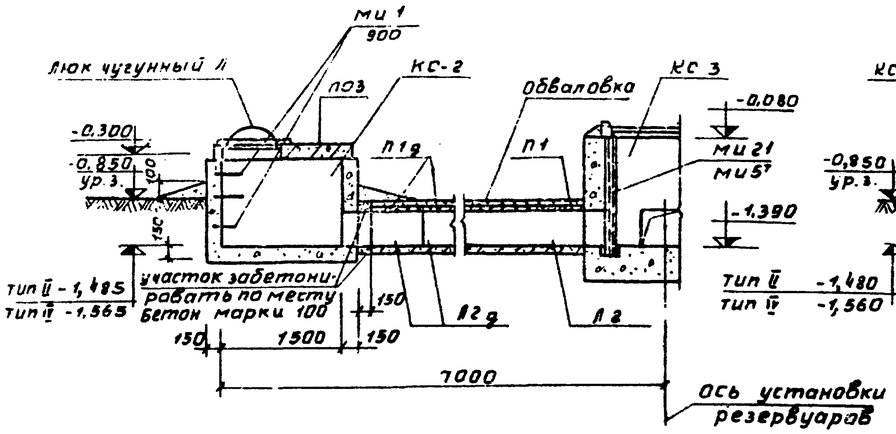

1 - 1

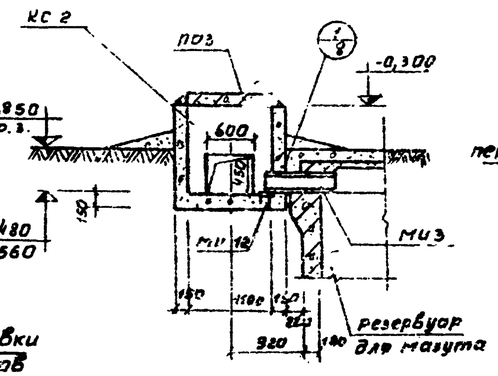

2 - 2

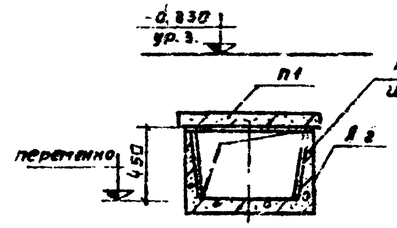

8 - 8

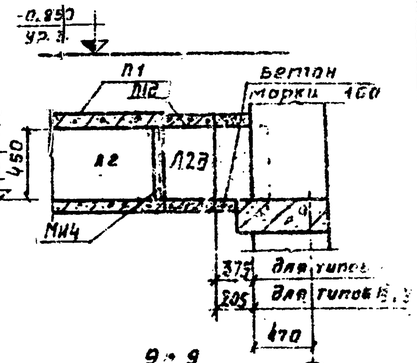

9 - 9

6

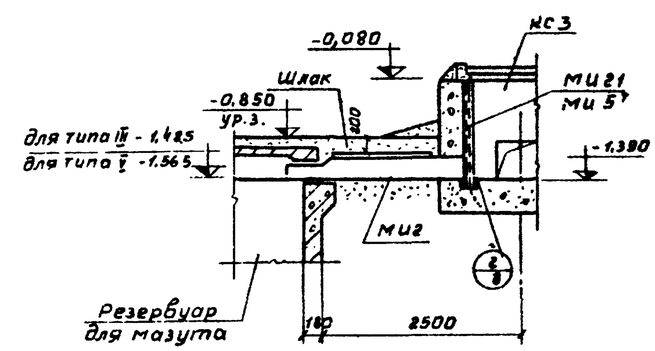

3 - 3

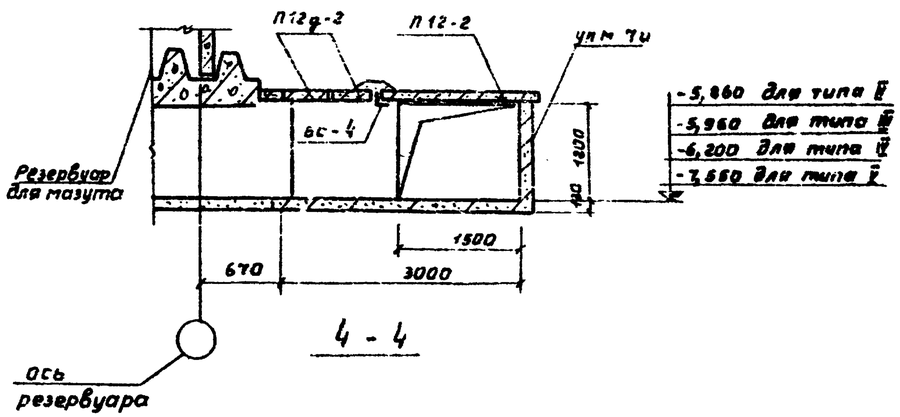

4 - 4

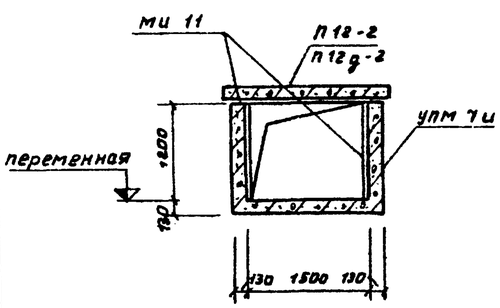

5 - 5

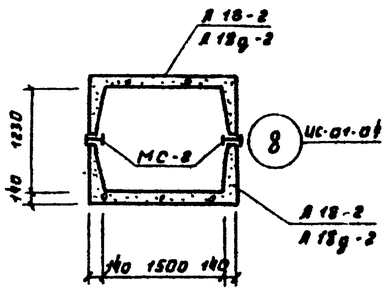

6 - 6

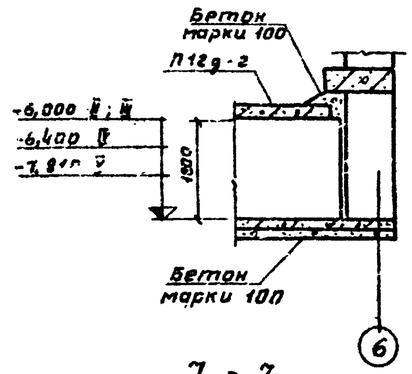

7 - 7

Примечания:

1. Расположение сечений 1-1; 2-2; 3-3; 8-8; 9-9 см. лист АС-4.
2. Расположение сечений 4-4; 5-5; 6-6; 7-7 см. лист АС-5.
3. Металлический короб ми2 утеплить шлаком толщиной 200мм.

Бялик	Тарасюк	Копский	Савельева
Ст. инж.	Ст. техник	Копировал	Денисова
Инж.	Копский	Дата	
Инж.			
Инж.			
Стадия	Раздел	Лист	Листов
Рабочий проект			
Ст. специалист			
Дата выпуска 1971г.			

Госстрой СССР САНТЕХПРОЕКТ г. Москва	Общеплощадочные устройства и узлы. Железнодорожная эстакада	Типовой проект 903-2-2/71. Тип II; III; IV; V
Установка для мазутоснабжения котельных с подземными резервуарами 2×100м³; 2×250м³; 2×500м³; 2×1000м³	Элементы планов 1÷6. Сечения	Альбом V
		Лист ВС-6

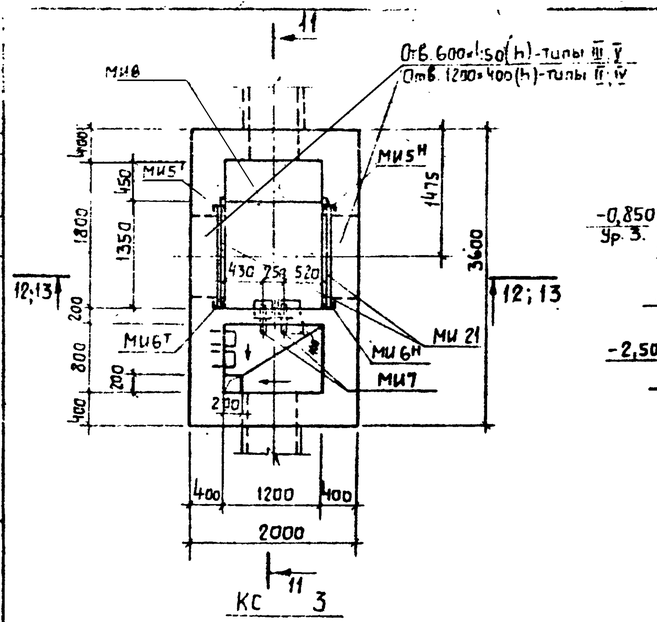

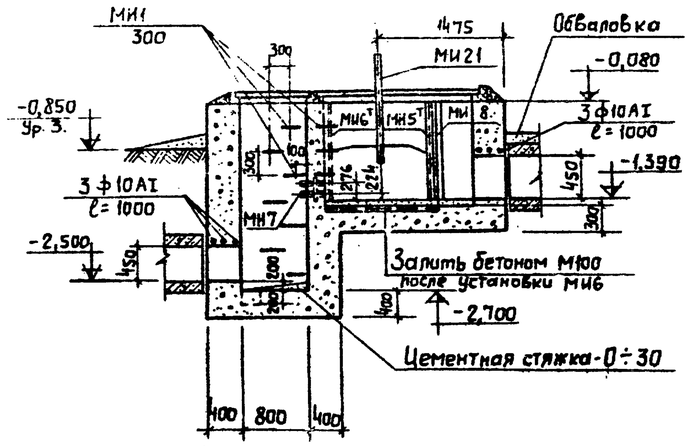

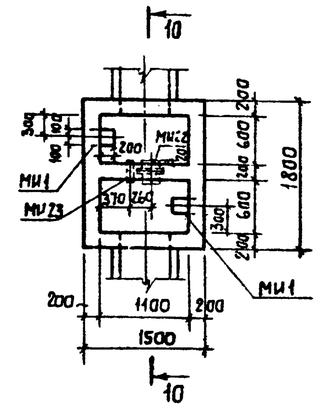

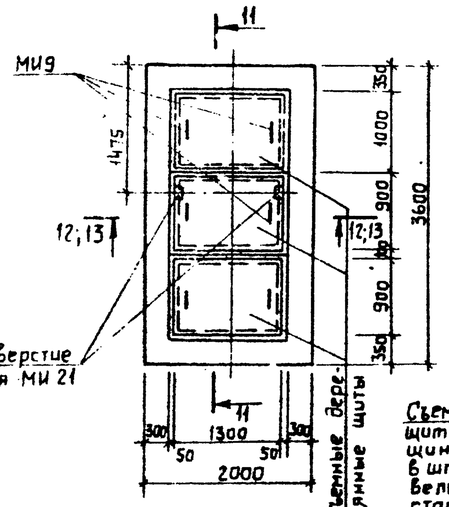

План покрытия КС 3

11 — 11

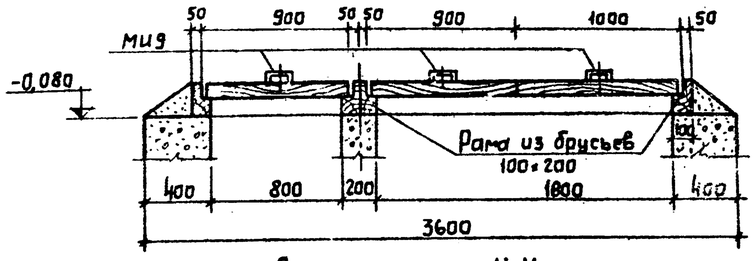

Элемент разреза 11-11

КС-1 (Гидрозатвор)

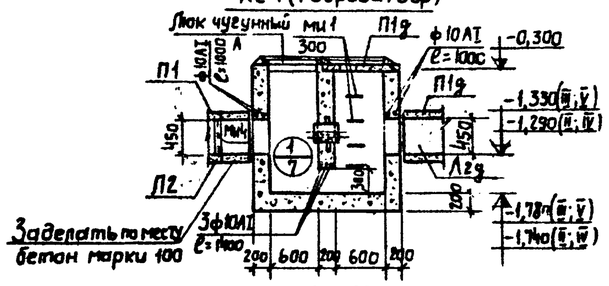

10 — 10

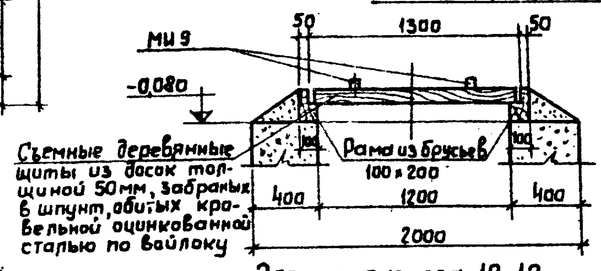

Элемент разреза 12-12

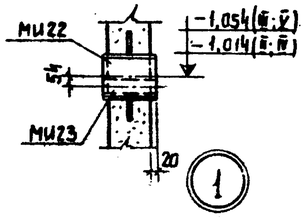

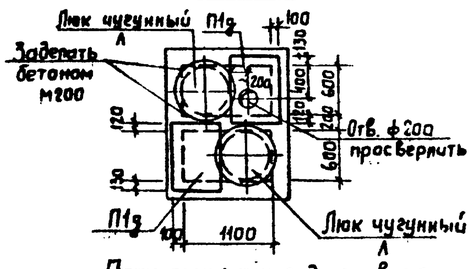

План покрытия гидрозатвора

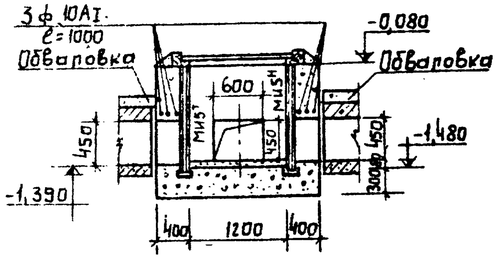

12 — 12

(Для типов II и IV)

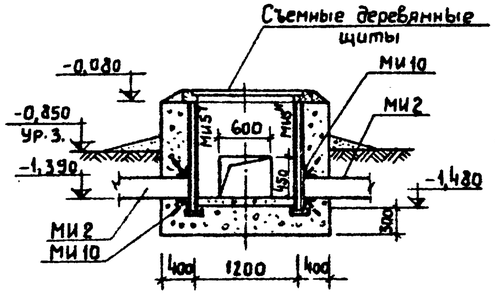

13 — 13

(Для типов III и V)

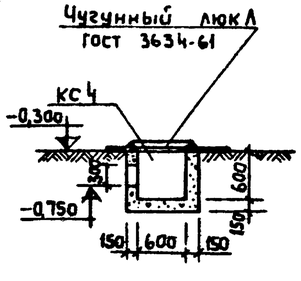

а — а

(См. лист АС-10)

Спецификация бетона на один элемент

Марка	Масса элемента, т	Марка бетона	Объем бетона, м³
КС1 (гидрозатвор)	—	100	1,9
КС 2	—	100	1,3
КС 3	—	100	13,1
КС 4	—	100	0,[illegible]

Спецификация металлических изделий на один элемент

Марка элемента	Марка изделия	$K_{повт}$ шт.	Стандарт или лист проекта
КС 1 (гидрозатвор)	МИ 1	8	АС-20
	МИ 22	1	АС-21
	МИ 23	1	
	чугунный люк	2	ГОСТ 3634-61
КС 2	МИ 1	3	АС 20
	МИ 3	1	
	МИ 12	1	
	чугунный люк Л	1	ГОСТ 3634-61
КС 3	МИ 1	10	АС-20
	МИ 2	2	
	МИ 5ТН	1+1	
	МИ 6ТН	1+1	
	МИ 7	1	
	МИ 8	1	
	МИ 9	6	
	МИ 10	2	
	МИ 21	2	АС-21
КС 4	чугунный люк Л	1	ГОСТ 3634-61

Примечания

1. Элементы плана 1 и 2 и план автомобильного мазутослива с нанесением сечений см. лист АС-4.
2. В сечениях 12-12; 13-13 МИ21 условно не показано.

Госстрой СССР САНТЕХПРОЕКТ г. Москва	Общеплощадочные устройства и узлы. Железнодорожная эстакада	Типовой проект 903-2-2/71 тип II; III; IV; V
Установка для мазутоснабжения котельных с подземными резервуарами 2×100 м³; 2×250 м³; 2×500 м³; 2×1000 м³	КС1; КС3. Элементы планов 1 и 2. Каналы железнодорожного и автомобильного мазутопроводов. Сечения	Альбом IV
		Лист АС-7

Главный инж. проекта Гродчев; Нач. отдела Лапушкина; Конструктор Чапский; Ст. техник Кулагина; Спец. Савельева; Дата выпуска 1971 г.

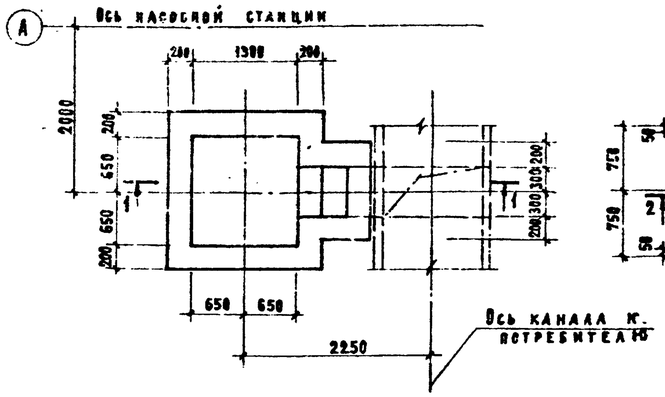

План приямка дренажной бадьи

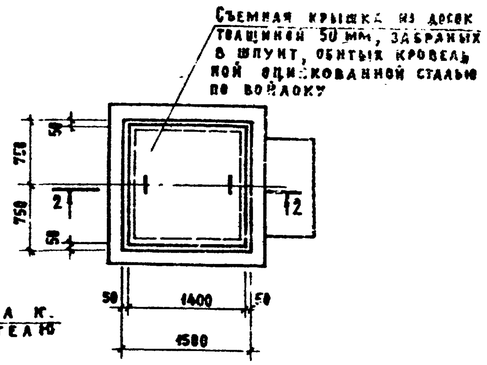

План покрытия приямка дренажной бадьи

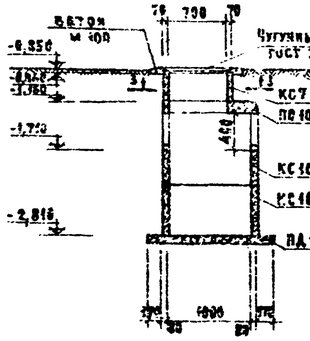

Канализационный колодец (тип II)

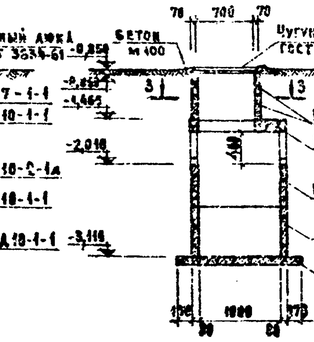

Канализационный колодец тип III

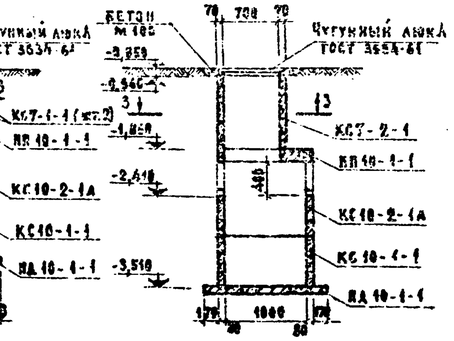

Канализационный колодец тип IV

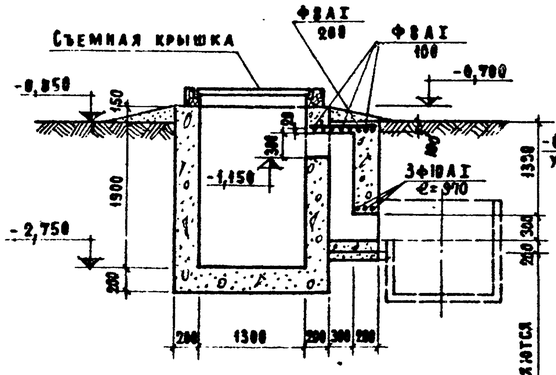

1 – 1

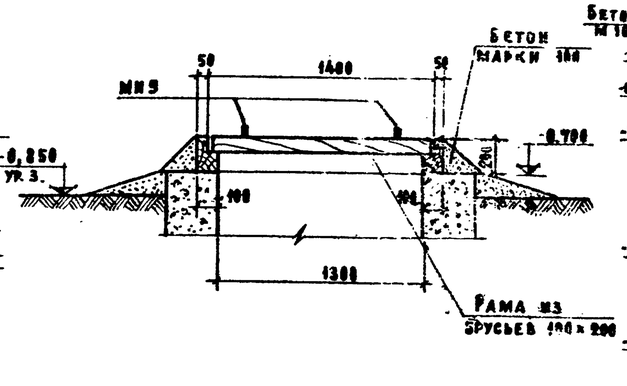

2 – 2

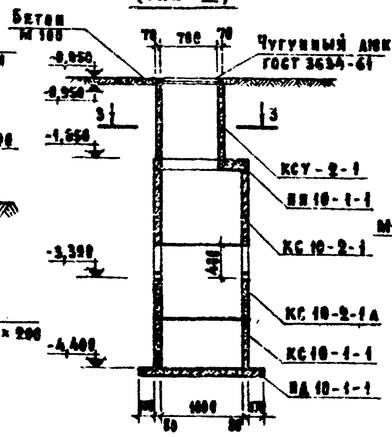

Канализационный колодец тип V

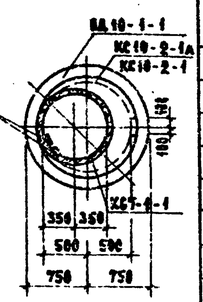

3 – 3

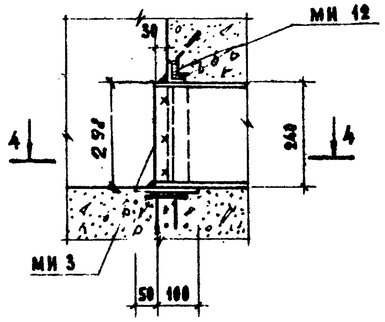

1

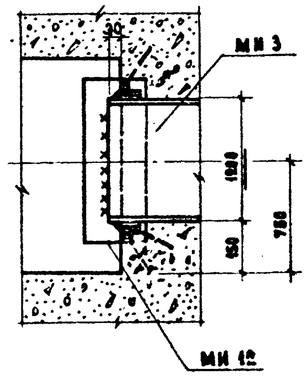

4 – 4

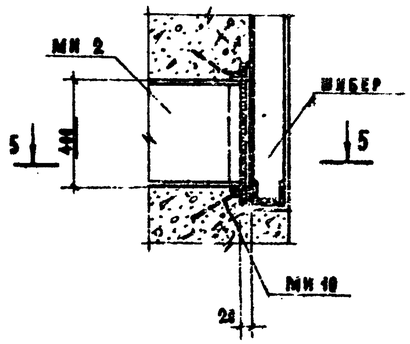

2

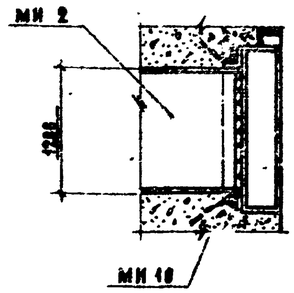

5 – 5

Спецификация элементов, замаркированных на данном листе

Марки	Колич. штук тип I	тип II	тип IV	тип V	Масса за-та т	Стандарт или лист проекта	Лист марки обычной схемы
Сборные железобетонные элементы							
ПД10-1-1	1	1	1	1	0.44	Серия 3.900-2 выпуск 5	АС-8
КС10-1-1	1	1	1	1	0.60		
КС10-2-1	—	—	—	1	0.61		
КС10-2-1А	1	1	1	1	0.57		
ПП10-1-1	1	1	1	1	0.25		
КС7-1-1	1	2	—	—	0.13		
КС7-2-1	—	—	1	1	0.38		
Монолитные бетонные элементы							
Приямок дренажной бадьи	1	1	1	1	—	АС-8	АС-3
Стальные элементы							
МИ 12	2	—	2	—	32.5	АС-21	АС-3
Чугунный люк А	1	1	1	1	0.07	ГОСТ 3634-61	АС-3

Примечания

1. Приямок дренажной бадьи выполнять из бетона М 100. Расход арматуры: Ф8АI – 4.5 кг, Ф10АI – 1.8 кг.
2. Монтаж железобетонных колец вести со строгим расположением отверстий для скоб друг над другом.
3. Монтаж колец вести на цементном растворе марки 50.
4. Расположение дренажной бадьи и канализационных колодцев см. чертежи схем генплана, альбома I.
5. Маркировку узлов 1 и 2 см. лист АС-6.

Госстрой СССР САНТЕХПРОЕКТ г. Москва	Общеплощадочные устройства и узлы. Железнодорожная эстакада	Типовой проект 903-2-2/74 тип X, XI, XII
Установка для мазутоснабжения котельных с подземными резервуарами 2×100 м³; 2×250 м³; 2×500 м³; 2×1000 м³	Приямок дренажной бадьи. Канализационные колодцы. Узлы примыкания каналов к колодцам 1; 2	Альбом IV. Лист АС-8

Инв. № АС-8

Согласовано: Инж. отд. КУ-1 Четверикова; Инж. отд. Обнина

Гл. инженер проекта Терновая; Рук. группы Бляник; Ст. инженер Тарасский; Ст. техник Чапский; Отдела Шаповалов; Конструктор Чапский; А. спецмаркет Савельева

Дата выпуска 1974 г.

АС-9
Инв. №

Спецификация стали на 1 элемент

Марка	№ поз.	Эскиз и сечение	⌀ мм класс	Длина мм	Кол. шт.	Общая длина м	Масса кг
УПМ 7и	1	1740	22 А III	1740	6	10.4	31.2
	2	1740	16 А III	1740	22	38.3	60.5
	3	1290 1720 1290	16 А III	4300	26	111.8	176.5
	4	1290 3090	16 А III	4380	26	113.9	180.0
	5	3100	12 А III	3100	32	99.2	88.0
	6	1300	12 А III	1300	50	65.0	58.0
	7	Распределительная арматура	8 А I	—	—	140	55.0

Выборка стали на один железобетонный элемент

Марка элемента	Арматурная сталь ГОСТ 5781-61* кг						
	Класс А III ⌀ мм			Итого	Класс А I ⌀ мм	Итого	Итого
	22	16	12		8		
УПМ 7и	31.2	427.4	146.4	604.8	55.0	55.0	659.8

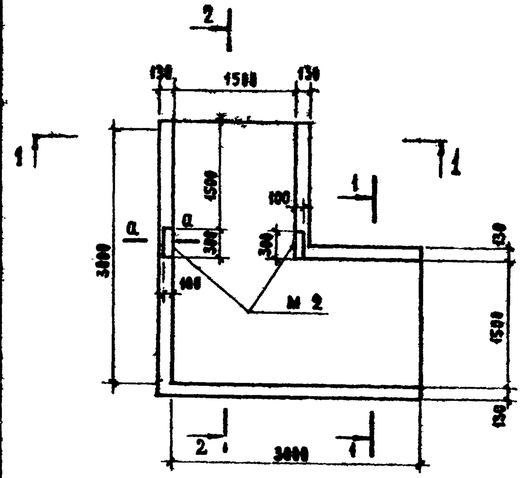

УПМ 7и

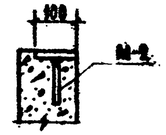

а — а

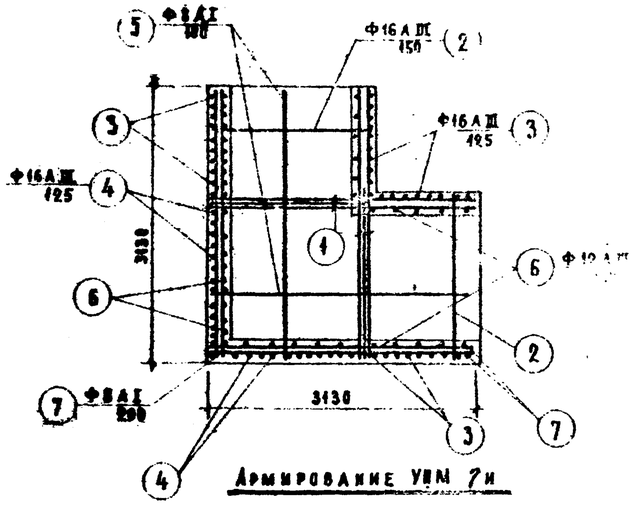

Армирование УПМ 7и

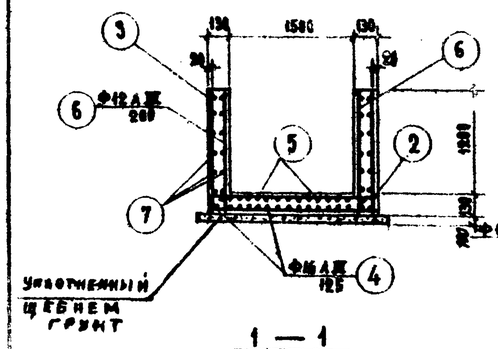

1 — 1

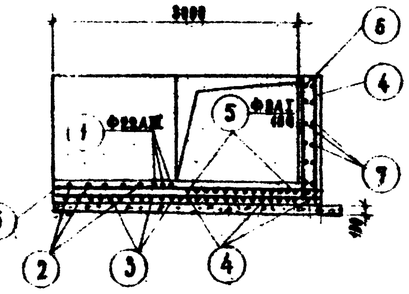

2 — 2

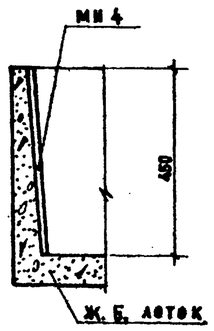

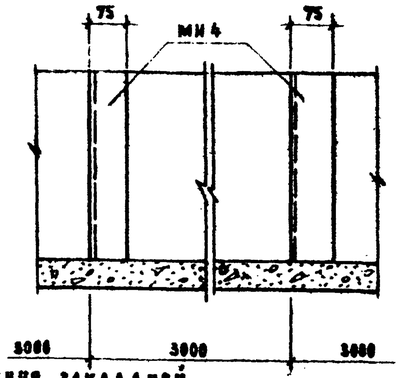

Деталь расположения закладной детали МН 4

Спецификация металлических изделий на один железобетонный элемент

Марка элемента	Марка изделия	Кол. шт.	Стандарт или лист проекта
УПМ 7и	М-2	2	Серия ИС-01-04, в. 3

Спецификация бетона на один элемент

Марка	Масса эл-та т	Марка бетона	Объем бетона м³
УПМ 7и	—	200	2.43

Применения.

1. Защитный слой арматуры принять - 20 мм.
2. Армирование угла поворота УПМ 7и запроектировано по аналогии с углом поворота УПМ 7, разработанным в серии ИС-01-04, вып. 3, лист 3.
3. При бетонировании необходимо соблюдать требования СНиП III-Б.1-70 „Бетонные и железобетонные конструкции монолитные"

Госстрой СССР САНТЕХПРОЕКТ г. Москва	Общеплощадочные устройства и узлы. Железнодорожная эстакада	Типовой проект 903-2-271
Установка для мазутоснабжения котельных с подземными резервуарами 2×100 м³; 2×250 м³; 2×500 м³; 2×1000 м³	Опалубка и армирование УПМ 7и. Деталь расположения закладной детали МН 4.	Альбом IV. Лист АС-9

Главный инженер проекта Курейкова
Главный специалист Рыбакова
Инженер Пикинер
Инженер Белова
Техник
Дата выпуска

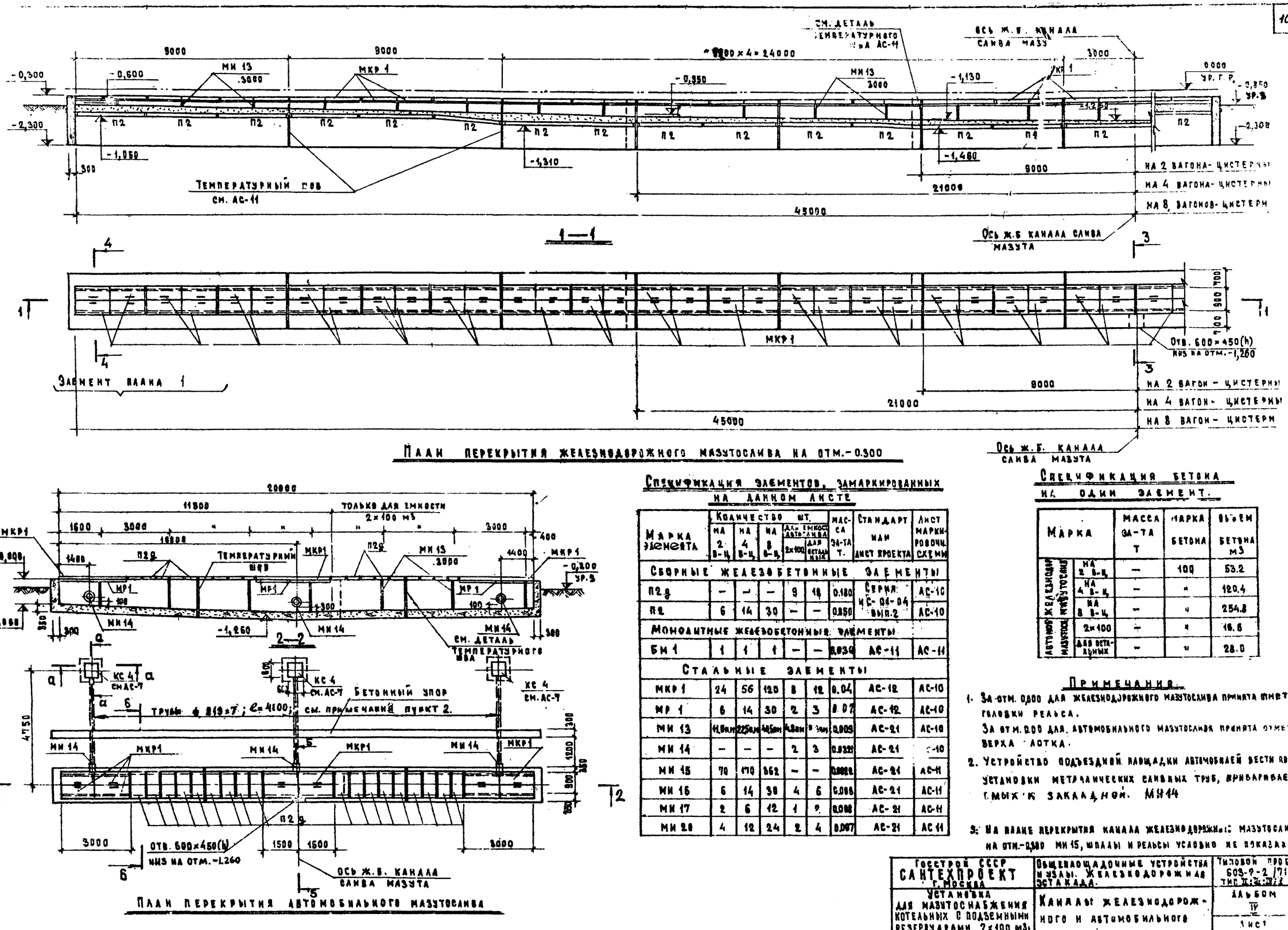

План перекрытия железнодорожного мазутослива на отм.-0.300

План перекрытия автомобильного мазутослива

Спецификация элементов, замаркированных на данном листе

Марка элемента	Количество шт. на 2 в-ц	на 4 в-ц	на 8 в-ц	для емкост. авто-слива 2×100	для детали М-12	Масса эл-та т.	Стандарт или лист проекта	Лист марки-ровочн. схемы
Сборные железобетонные элементы								
П2а	—	—	—	9	18	0.180	Серия ИС-04-04 вып.2	АС-10
П2	6	14	30	—	—	0.850		АС-10
Монолитные железобетонные элементы								
БМ 1	1	1	1	—	—	0.939	АС-11	АС-11
Стальные элементы								
МКР 1	24	56	120	8	12	0.04	АС-12	АС-10
МР 1	6	14	30	2	3	0.07	АС-12	АС-10
МИ 13	44,8кг	225кг	445кг	4,8кг	9 кг	0.009	АС-21	АС-10
МИ 14	—	—	—	2	3	0.032	АС-21	АС-10
МИ 15	70	170	362	—	—	0.008	АС-21	АС-11
МИ 16	6	14	30	4	6	0.006	АС-21	АС-11
МИ 17	2	6	12	1	2	0.006	АС-21	АС-11
МИ 20	4	12	24	2	4	0.007	АС-21	АС-11

Спецификация бетона на один элемент.

Марка		Масса эл-та т	Марка бетона	Объем бетона м³
Автомобильного и железнодорожного мазутослива	на 2 в-ц	—	100	53.2
	на 4 в-ц	—	"	120.4
	на 8 в-ц	—	"	254.8
	2×100	—	"	16.6
	для ветарных	—	"	28.0

Примечания.

1. За отм. 0,000 для железнодорожного мазутослива принята отметка головки рельса.
   За отм. 0,00 для автомобильного мазутослива принята отметка верха лотка.
2. Устройство подъездной площадки автомобилей вести после установки металлических сливных труб, приваривае-мых к закладной МН14
3. На плане перекрытия канала железнодорожного мазутослива на отм.-0,300 МИ 15, шпалы и рельсы условно не показаны.

Госстрой СССР САНТЕХПРОЕКТ г. Москва	Общеплощадочные устройства и узлы. Железнодорожная эстакада.	Типовой проект 503-9-2/71
Установка для мазутоснабжения котельных с подземными резервуарами 2×100 м³; 2×250 м³; 2×500 м³; 2×1000 м³	Каналы железнодорожного и автомобильного мазутослива. Разрезы	Альбом IV
		Лист 10-10

Главный инженер проекта Тернавер; Нач. отдела Федков; Инженер Обидина; Ст. техник; Конструктор Тарасский; Гл. спец. Чапский; Дата выпуска Савельева 1971 г.

АС-10

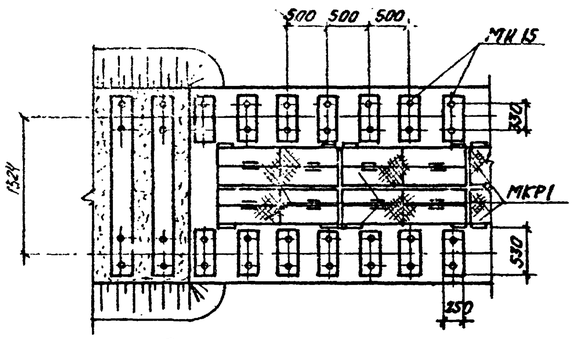

Элемент плана 1

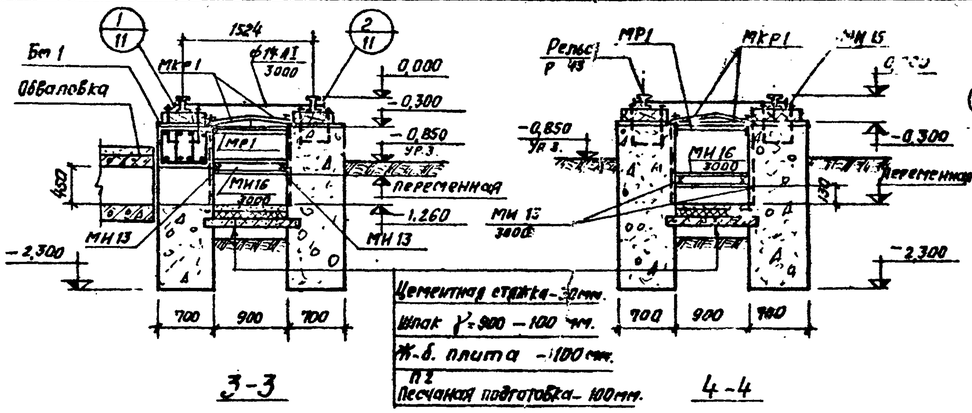

3-3 4-4

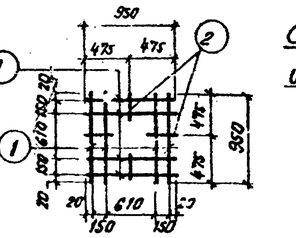

С-1

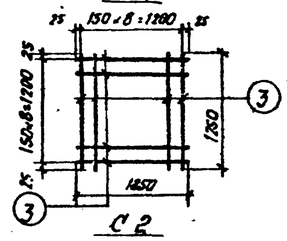

С 2

Спецификация металлических изделий на один элемент

Марка элемента	Марка изделия	Кол. шт.	Стандарт или лист проекта
Фм1	С 1	7	АС-11
	С 2	1	АС-11
	Поз. 4	12	АС-11
К 1	МН 18	1	АС-21
К 2	МН 18	1	АС-21
	М-17	2	серия КЭ-01-49 вып. I
Бм1	Поз 5	10	АС-11
	Поз.6	20	АС-11

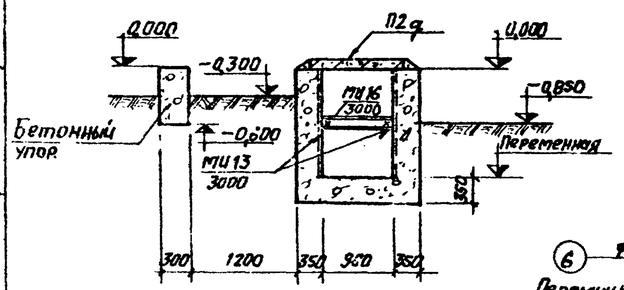

6-6

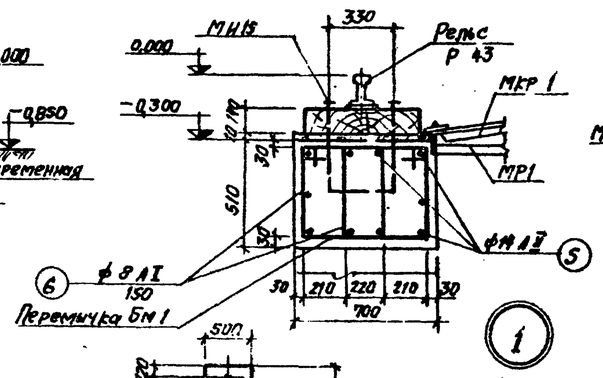

1

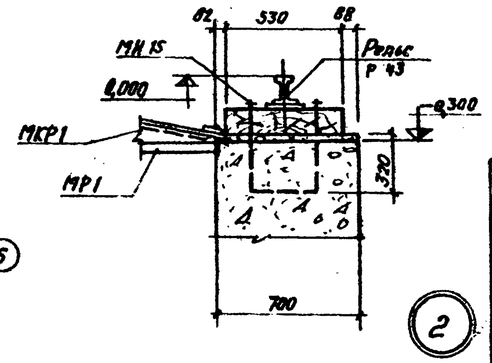

2

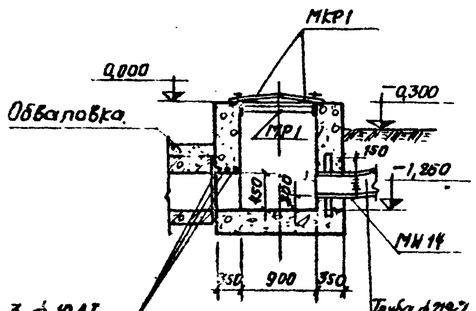

5-5

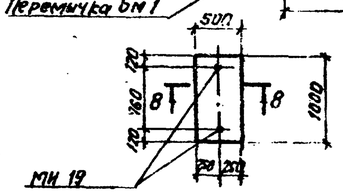

Фм 2

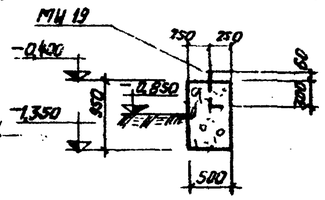

8-8

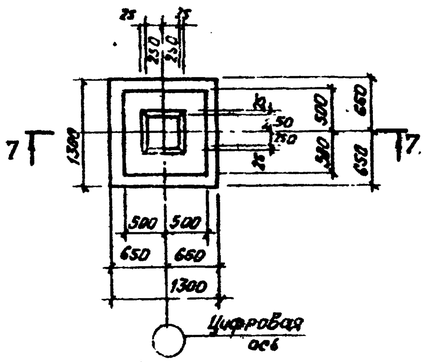

Фм 1.

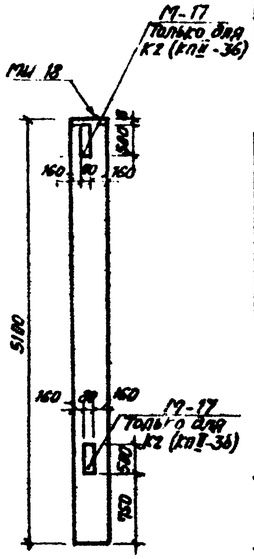

К1 и К2
(КП II-3А, КП II-3б)

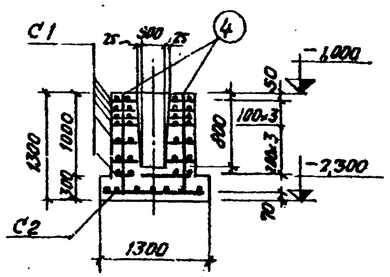

7-7

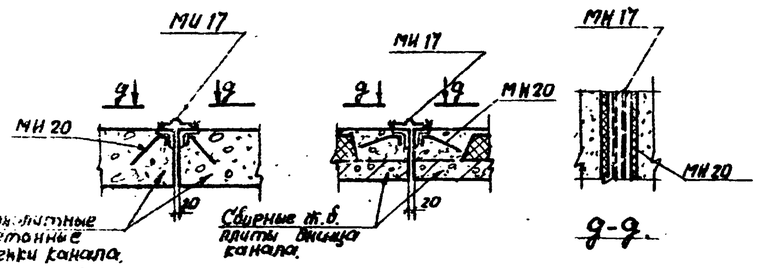

9-9

Детали решения температурных швов.

Спецификация стали на одно изделие

Марка	№ поз.	Эскиз и сечение	ф мм и класс	Длина мм	Кол. шт.	Общая длина м	Масса кг.
С1	1	См. данный лист	18 А I	950	8	7,6	4,8
	2		10 А I	190	4	0,7	0,4
С2	3	См. данный лист	18 А I	1250	18	22,5	13,9
Отдельные стержни	4	1220 140	14 А II	1360	1	1,36	1,7
Отдельные стержни для перемычки Бм 1	5	1440	14 А II	1440	1	1,44	1,8
	6	450 50 530	8 А I	1890	1	1,89	0,75

Спецификация бетона на один элемент.

Марка	Масса элемента т.	Марка бетона	Объем бетона м³
Фм 1	—	200	1,3
Фм 2	—	200	0,5

Выборка стали на один железобетонный элемент.

Марка элемента	Арматурная сталь ГОСТ 5781-61* кг. Класс А-I ф мм 8	10	Итого	Класс А-II ф мм 14		Итого	Всего кг.
Фм1		50,3	50,3				50,3
Бм1	15,0		15,0	18,0		18,0	32,0

Примечания:

1. Колонны К1 и К2 выполнить по чертежам КП II-3 серии КЭ-01-49, вып. II с разбивкой закладных изделий по данному чертежу.
2. Свар... производить электродами типа Э 42. Толщина сварных швов 4 мм.
3. Металлические изделия МН 16 приварить к МН 13 с шагом 3000 мм. с уклоном 0,008.

Госстрой СССР САНТЕХПРОЕКТ г. Москва	Общеплощадочные устройства и узлы. Железнодорожная эстакада.	Типовой проект 903-2-271 тип II, III, IV, V
Установка для мазутоснабжения котельных с подземными резервуарами 2×100 м³, 2×250 м³, 2×500 м³, 2×1000 м³	Каналы железнодорожного и автомобильного мазутосливов. Элемент плана 1, фундаменты Фм1 Фм 2. Колонны К1, К2. Узлы. Сечения.	Альбом IV. Лист АС-11

Главный инж. проекта Вольтер. Гл. инж. Ст. техник Копировал. Инженер Собгайда 1971 г.

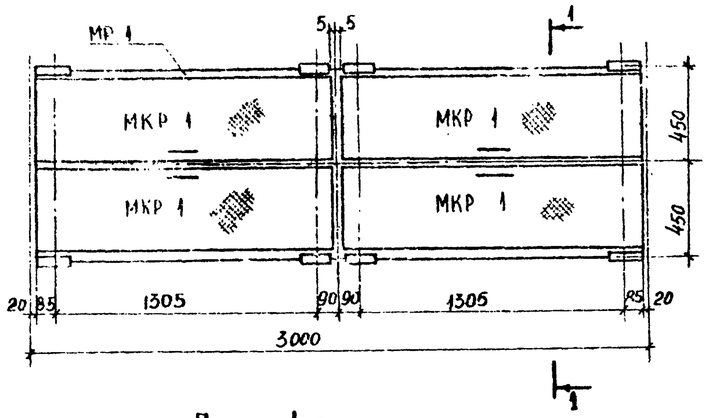

План 1 звена

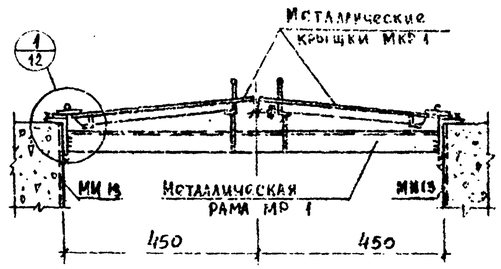

1—1

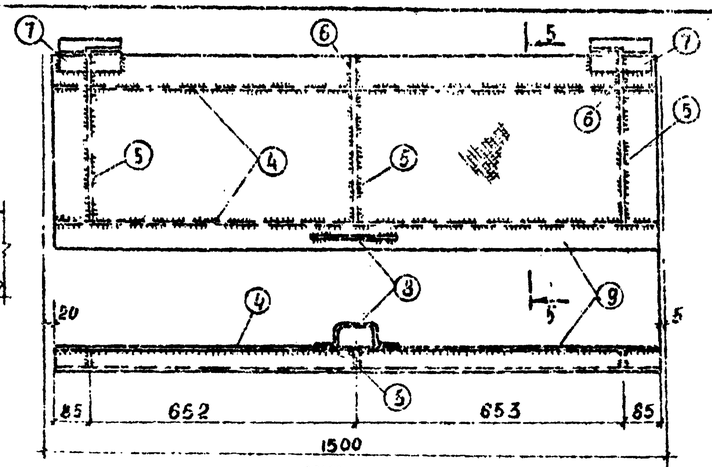

МКР 1

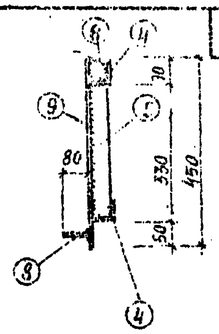

5—5

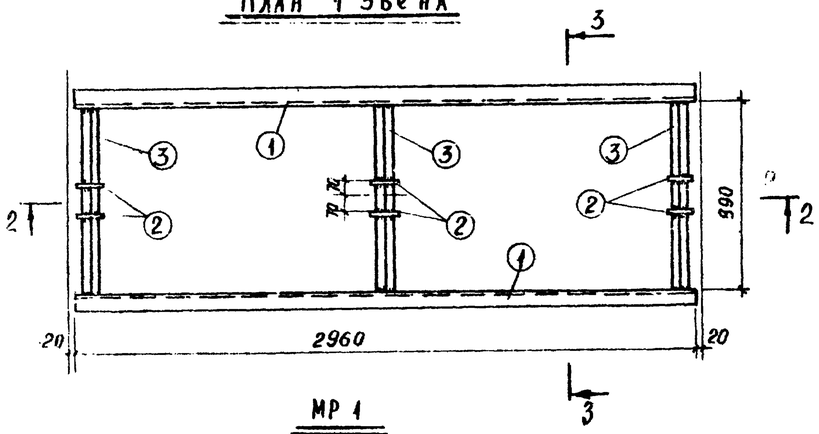

МР 1

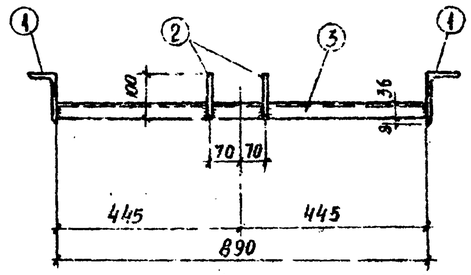

3—3

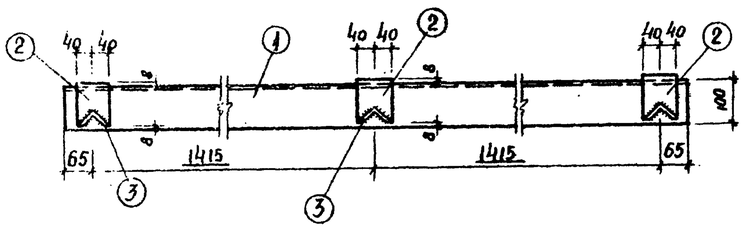

2—2

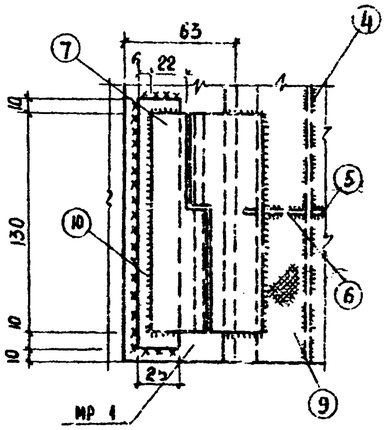

4—4

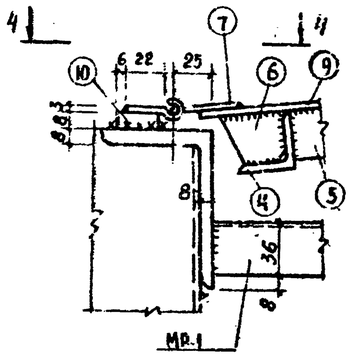

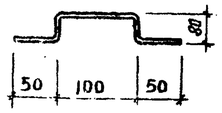

поз. 8

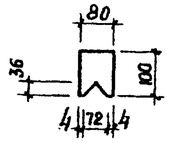

поз. 2

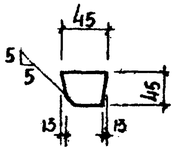

поз. 6

Спецификация Сталь Ст. 3 кп2

Марка	№ поз.	Сечение	Длина мм	Кол. т	Кол. н	Масса в кг дет.	Масса в кг всех	Масса в кг марки	Примечания
МР 1	1	L100×63×8	2960	2		26,1	52,2	67,0	ГОСТ 8510-57
	2	-80×10	100	6		0,6	3,6		ГОСТ 103-57*
	3	L50×5	890	3		3,4	10,2		ГОСТ 8509-57
		Вес наплавленного металла					1,0		
МКР 1	4	L50×5	1475	2		5,7	11,4	37,0	ГОСТ 8509-57
	5	-45×4	325	3		0,5	1,5		ГОСТ 103-57*
	6	-45×4	45	3		0,1	0,3		—— " ——
	7	петля ПНЦ-130	150	1	1	8,5	1,0		ГОСТ 5088-65
	8	ручка d=10	360	1		0,2	0,2		
	9	рифл. сталь -Б=4	F=2,68 м²	1		22,7	22,7		ГОСТ 8568-57*
	10	-25×8	150	2		0,2	0,4		ГОСТ 103-57*
		Вес наплавленного металла					0,5		

Примечания

1. Планы мазутосливов смотри лист ДС-10
2. Сварку производить электродами типа Э 42. Все сварные швы [illegible] наименьшей толщине свариваемых элементов.
3. Металлическую раму звена МР 1 приварить к закладному изделию МИ 13.

Госстрой СССР САНТЕХПРОЕКТ г. Москва.	Общеплощадочные устройства и узлы. Железнодорожная эстакада	Типовой проект 903-2-71 тип. 4: II-IV
Установка для мазутоснабжения котельных с [illegible]	Планы 1 звена покрытия мазутосливов. Металлическая рама	Альбом V

Инв. № подл. | Подпись и дата | Взам. инв. №

Рук. группы Бялик | Ст. инженер Тараский | Инженер Чапский | Терновая | Феачко | Колесник

Выпуск 1 | Савельева 1971г.

Типовой проект	903-2-2/71 тип IV, III, IV, V
Марка-лист	АС-13
Инв. №	

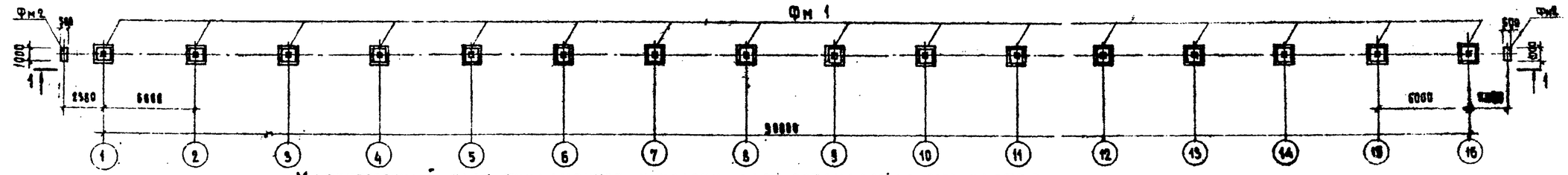

Маркировочный план фундаментов и колонн для эстакады на 8 вагон-цистерн

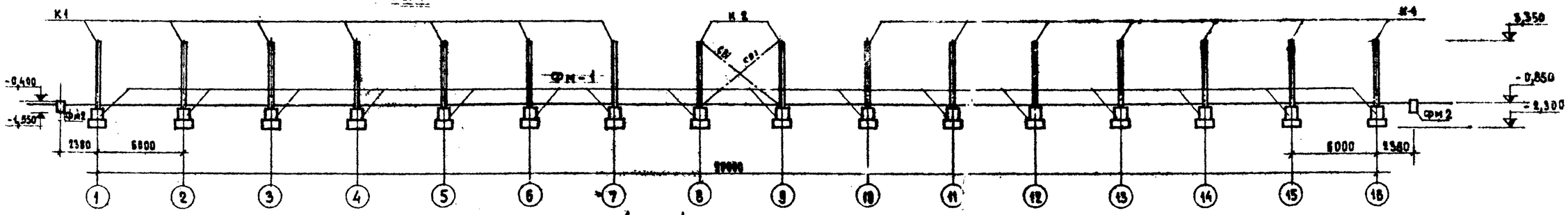

1 — 1

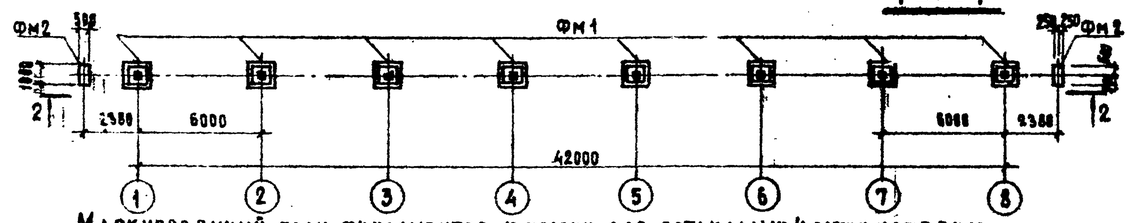

Маркировочный план фундаментов и колонн для эстакады на 4 вагон-цистерны

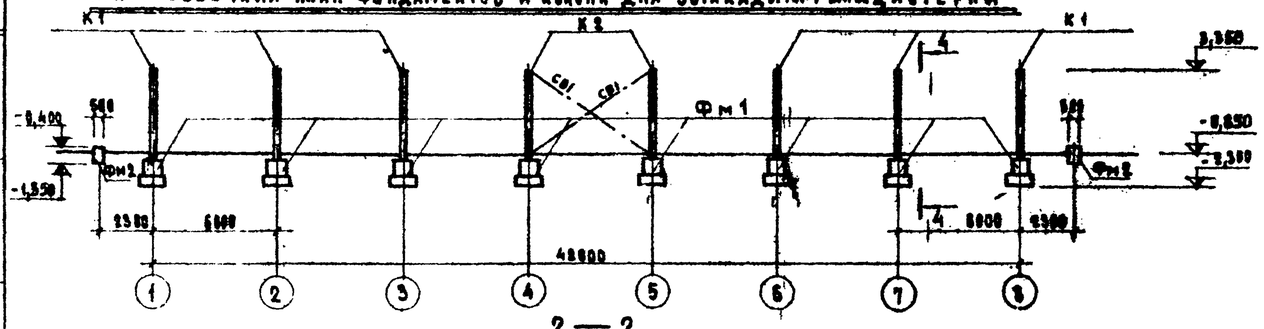

2 — 2

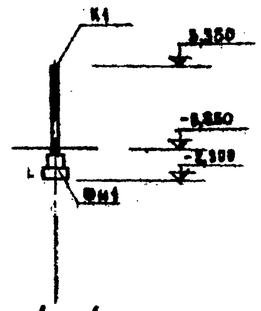

4 — 4

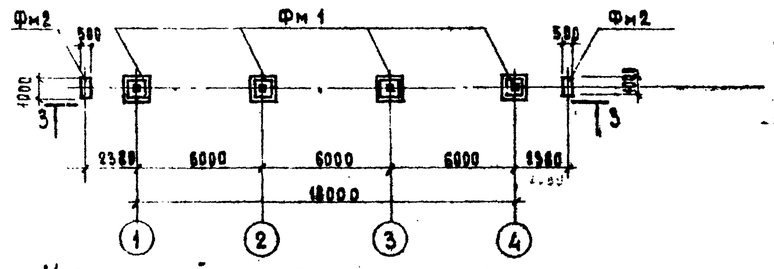

Маркировочный план фундаментов и колонн для эстакады на 2 вагон-цистерны

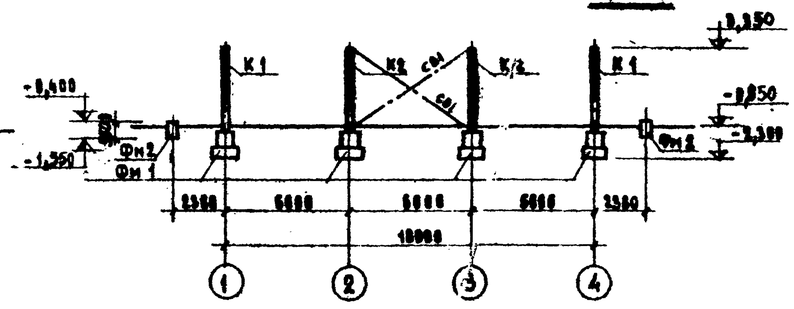

3 — 3

Спецификация сборных и монолитных железобетонных элементов

Марки элементов по схеме	Марки по стандарту	КОД-во шт. КА8 (КА7)	КА4 (КА3)	КА2 (КА1)	Масса элем. т	Стандарт или лист проекта	Лист маркировки элементов по схеме
Сборные элементы							
К 1	КП I-3а	14	6	2	2,0	Серия КЭ-01-49 вып. I	АС-13
К 2	КП I-3б	2	2	2	2,0	Лист АС-11	—"—
Монолитные элементы							
Фм 1	—	16	8	4	—	Лист АС-11	АС-13
Фм 2	—	2	2	2	—	—"—	—"—
Стальные элементы							
МН 18	—	16	8	4	0,01	АС-21	АС-11
М-17	М-17	4	4	4	0,02	Кэ-01-49 вып. I	—"—
МН 19	—	4	4	4	0,004	АС-21	АС-11

Примечания.

1. Грунтовые условия и подготовку основания см. пояснительную записку в Альбоме VII.
2. За отметку 0,000 принята отметка головки рельса.
3. Монтаж сборных ж.б. колонн производить в соответствии с указаниями СНиП III-В.3-62* и серии КЭ-01-49 вып. I.
4. Заделку колонн в фундаменты производить бетоном М 200 на мелком заполнителе.

Госстрой СССР САНТЕХПРОЕКТ г. Москва	Общеплощадочные устройства и узлы. Железнодорожная эстакада.	Типовой проект 903-2-2/71 тип IV, III, IV, V
Эстакада для мазутоснабжения котельных с подземными резервуарами 2×100 м³; 2×250 м³; 2×500 м³; 2×1000 м³	Маркировочный план фундаментов и колонн на 8; 4; 2 вагон-цистерн. Разрезы.	Альбом IV
		Лист АС-13

Гл. инж. проекта	Бялик	
Гл. инж. отд.	Терновая	
Гл. конструктор	Обидина	
Гл. спец.	Согласовано: Трахберг, Кич	
Рук. группы	Тарасюк	
Ст. техник	Чапский	
Дата выпуска	Савельева 1971 г.	

Типовой проект	903-2-2/71
Тип II, III, IV, V	
Марка-лист	АС-14
Инв. №	

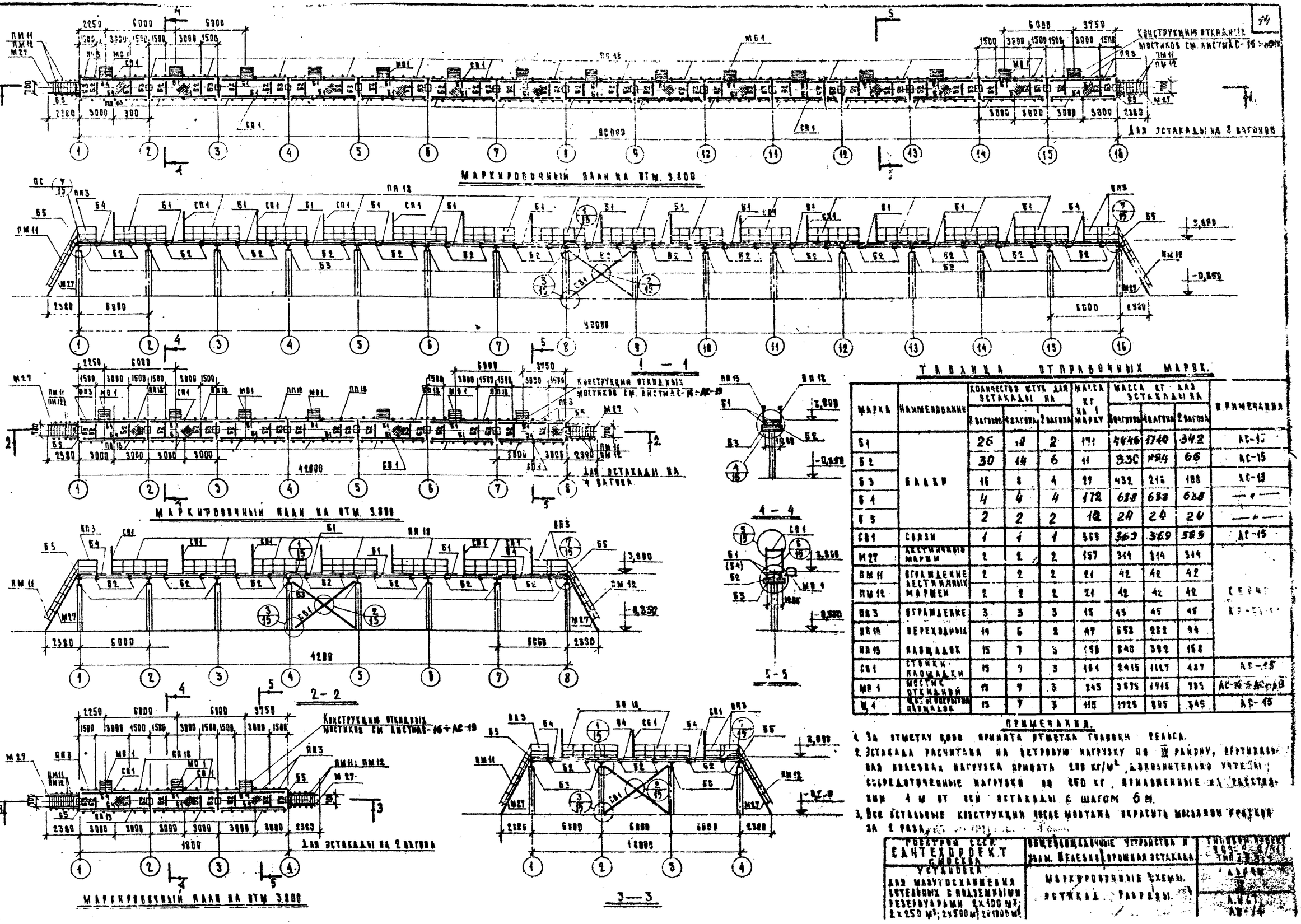

Таблица отправочных марок.

Марка	Наименование	Количество штук для эстакады на 2 вагона	4 вагона	2 вагона	Масса кг на 1 марку	Масса кг для эстакады на 2 вагона	4 вагона	2 вагона	Примечания
Б1	Балки	26	18	2	171	4446	1740	342	АС-15
Б2		30	14	6	11	330	154	66	АС-15
Б3		16	8	4	27	432	216	108	АС-15
Б4		4	4	4	172	688	688	688	—"—
Б5		2	2	2	12	24	24	24	—"—
СВ1	Связи	1	1	1	369	369	369	369	АС-15
М27	Лестничные марши	2	2	2	157	314	314	314	Серия [illegible]
ПМ11	Ограждение лестничных маршей	2	2	2	21	42	42	42	
ПМ12		2	2	2	21	42	42	42	
ПЖ3	Ограждение	3	3	3	15	45	45	45	
ПР15	Переходные	14	6	2	47	658	282	94	
ПР13	Площадки	15	7	3	55	840	392	168	
СВ1	Стойки площадки	15	7	3	164	2415	1127	487	АС-15
МО1	Мостик откидной	15	7	3	245	3675	1715	735	АС-16÷АС-19
МО4	Мостик откидной площадок	15	7	3	115	1725	805	345	АС-15

Примечания.

1. За отметку 0,000 принята отметка головки рельса.
2. Эстакада рассчитана на ветровую нагрузку по III району, вертикальную полезную нагрузку принята 200 кг/м², дополнительно учтены сосредоточенные нагрузки по 650 кг, приложенные на расстоянии 4 м от оси эстакады с шагом 6 м.
3. Все стальные конструкции после монтажа окрасить масляной краской за 2 раза.

Госстрой СССР. Сантехпроект г. Москва	Объединенные предприятия и узлы. Железобетонная эстакада	Типовой проект 903-2-2/71 Тип [illegible]
Установка для мазутоснабжения встроенных в подземными резервуарами 2×100 м³; 2×250 м³; 2×500 м³; 2×1000 м³	Маркировочные схемы. Эстакада. Разрезы.	Альбом АС-14

Гл. инж. проекта	Терновая		
Нач. отдела	Федцов		
Рук. группы	Инжечер		
Гл. специалист	Бялик	Гаракин	Чапский
Нач. отдела			
Инж.			Савельева
Гл. спец.			1971 г.
Гл. инж. проекта			
Стадия			Выпуска

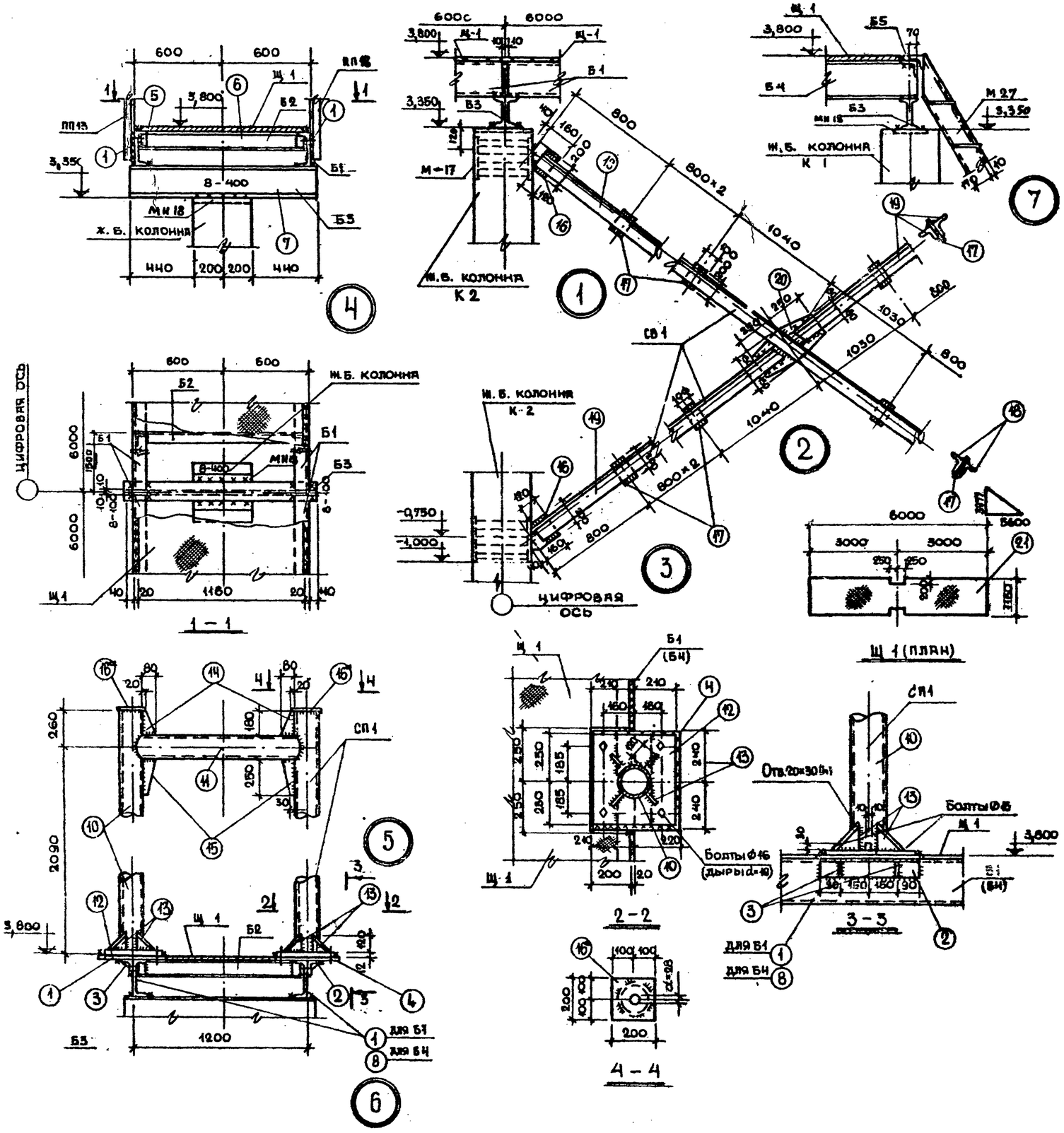

Спецификация. Сталь Вст 3пс6

Марка	№ поз.	Сечение	Длина мм	К=80 Т	К=80 Н	Вес кг Дет.	Вес кг Всех	Марки	Примечания
Б1	1	С24	5980	1	–	143,0	143	171	ГОСТ 8240-56*
	2	L 90×7	480	1	–	4,6	5		ГОСТ 8509-57
	3	–80×8	80	2	–	0,5	1		ГОСТ 103-57*
	4	–430×12	480	1	–	19,4	19		ГОСТ 82-70
	Вес наплавленного металла						3		
Б2	5	L 75×6	70	2	–	0,5	1	11	ГОСТ 8509-57
	6	С 10	1170	1	–	10,1	10		ГОСТ 8240-56*
Б3	7	I 20	1280	1	–	27,0	27	27	ГОСТ 8239-56*
Б4	8	С24	6040	1	–	144,0	144	172	ГОСТ 8240-56*
	2	L 90×7	480	1	–	4,6	5		ГОСТ 8509-57
	3	–80×8	80	2	–	0,5	1		ГОСТ 103-57*
	4	–430×12	480	1	–	19,4	19		ГОСТ 82-70
	Вес наплавленного металла						3		
Б5	9	L 90×7	1190	1	–	11,6	12	12	ГОСТ 8509-57
СП1	10	Труба dн=159/4,5	2350	2	–	40,1	80	161	ГОСТ 8732-70
	11	Труба dн=159/4,5	1200	1	–	20,6	21		—"—
	12	–420×12	460	2	–	18,3	37		ГОСТ 82-70
	13	–120×10	120	8	–	1,2	10		ГОСТ 103-57*
	14	–80×8	180	2	–	1,0	2		—"—
	15	–80×8	250	2	–	1,4	3		—"—
	16	–200×8	200	2	–	2,5	5		—"—
	Вес наплавленного металла						3		
СВ1	16	–200×8	200	4	–	2,5	10	369	ГОСТ 103-57*
	17	–200×8	100	12	–	1,3	16		—"—
	18	L 100×8	6790	2	–	83,0	166		ГОСТ 8509-57
	19	L 100×8	3330	4	–	40,6	162		—"—
	20	–280×8	500	1	–	8,2	8		ГОСТ 82-70
	Вес наплавленного металла						7		
Ш1	21	Просечно-вытянутая сталь δ=13	F=7,0 м²	1	–	114,8	115	115	ГОСТ 8706-58

Примечания

1. Маркировочные схемы эстакад смотри лист АС-14.
2. Монтаж марок производить на монтажных болтах Ф12 (дыры Ф18) с последующей сваркой.
3. Сварку производить электродами Э42. Сварные швы h=6мм, кроме оговоренных на чертеже.

Госстрой СССР САНТЕХПРОЕКТ г. Москва	Общепляощадочные устройства и узлы. Железнодорожная эстакада.	Типовой проект 903-2-2/71 тип. II; III; IV; V
Установка для мазутоснабжения котельных с подземными резервуарами 2×100м³; 2×250м³; 2×500м³; 2×1000м³	Маркировочные схемы эстакад. Узлы. Разрезы.	Альбом IV
		Лист АС-15

Инв. № подл. | Подпись и дата | Взам. инв. №

Типовой проект 903-2-2/71 вып. II, III, IV, V

Марка-лист ТС-15

Инв. №

Главный инженер проекта Терновая; Гл. инженер проекта Федусов; Нач. отдела Чапский; Гл. констр. Савельева; Гл. спец. 1971 г.

Дата выпуска

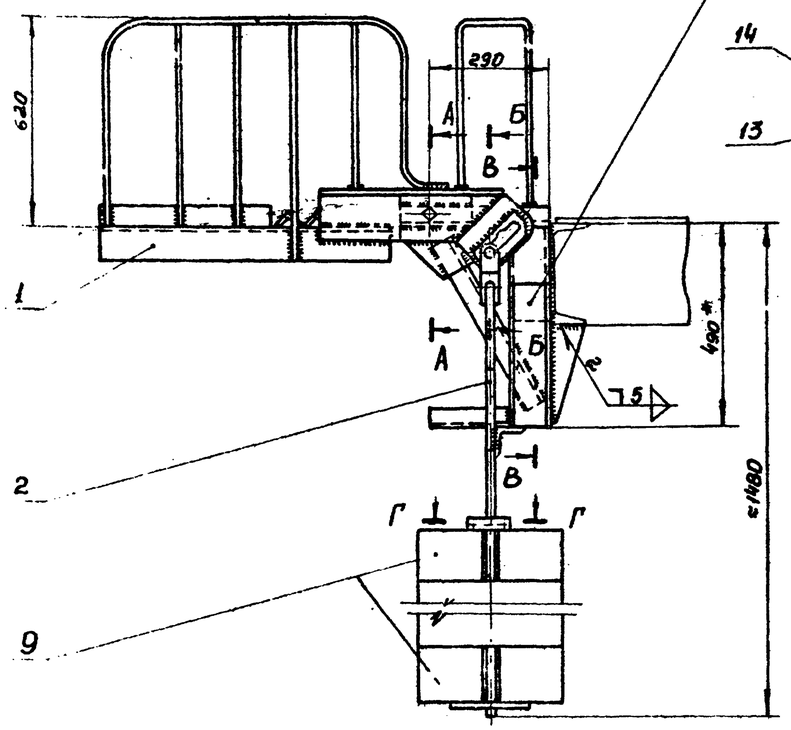

А-А

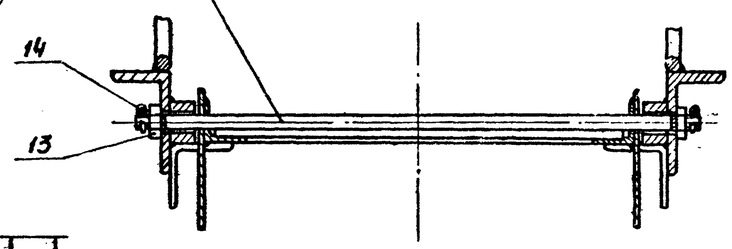

В-В

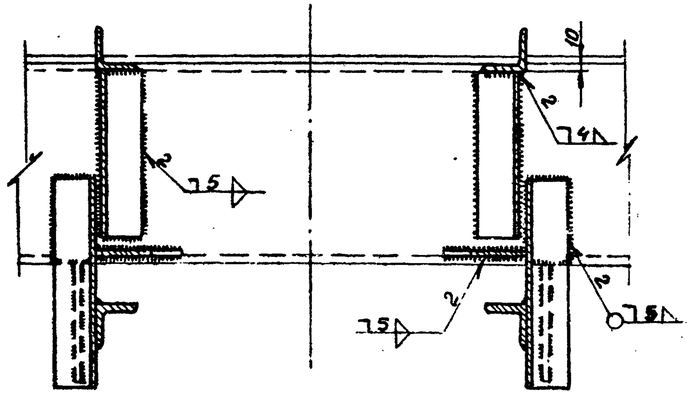

Деталь 4

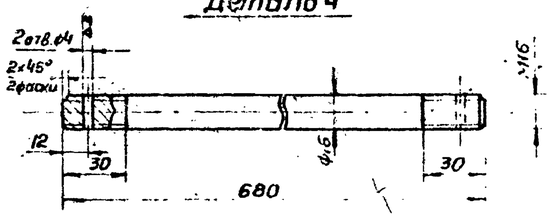

Спецификация стали ВСт3пс6

Марка	№ дет.	Сечение	Длина мм	Колич. Т	Колич. Н.	Вес кг 1 дет.	Вес кг Всех	Вес кг Марки	Примечание
М01-1	1	Мостик	—	1	—	55,0	55,0	55,0	
М01-2	2	Подвеска	—	1	—	9,0	9,0	9,0	
М01-3	3	Кронштейн	—	1	—	29,0	29,0	29,0	
М01	4	• d 16	680	1	—	1,1	1,1	152,0	
	5	• d 32	30	2	—	0,1	0,2		
	6	• d 26	62	2	—	0,06	0,12		
	7	— 30×4	110	1	—	0,105	0,105		ГОСТ 103-57*
	8	— 30×4	100	1	—	0,1	0,1		
	9	Груз	—	6	—	25	150		
	10	Болт М10х30-001	—	2	—	0,03	0,06		ГОСТ 7798-70
	11	Гайка М10-001	—	4	—	0,012	0,05		ГОСТ 5915-70
	12	Шайба 12-001	—	2	—	0,006	0,012		ГОСТ 11371-68
	13	Гайка М16-001	—	2	—	0,034	0,07		ГОСТ 5915-70
	14	Шплинт 4×22-001	—	4	—	0,024	0,01		ГОСТ 397-66

Итого 245 кг

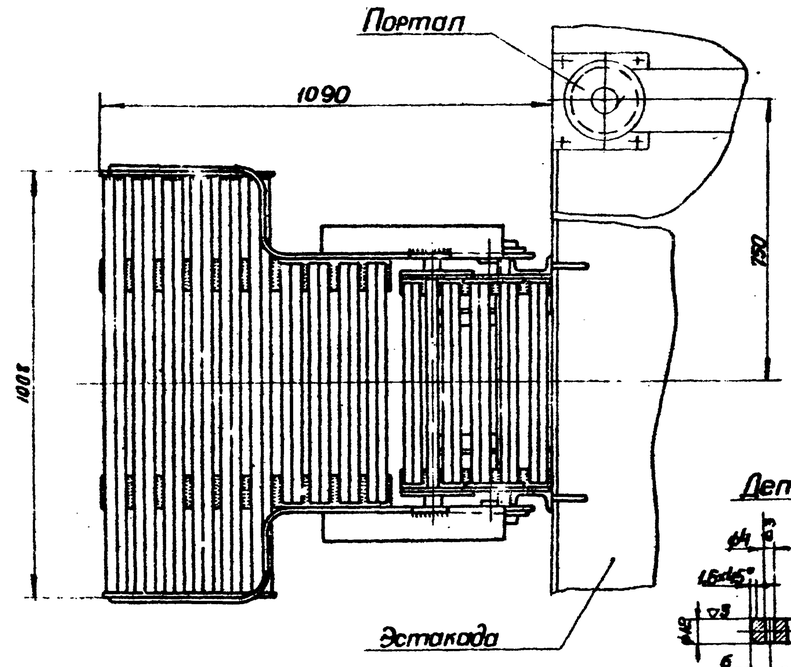

Б-Б

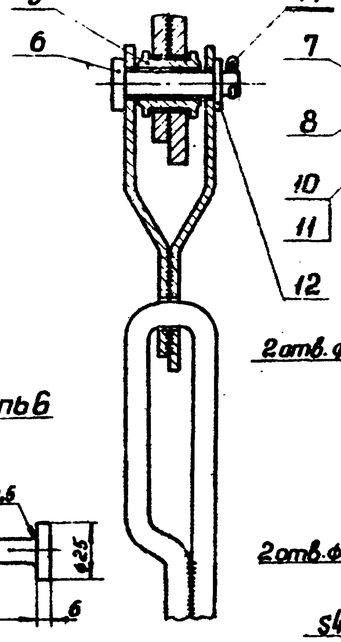

Г-Г

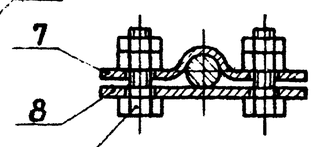

Деталь 7

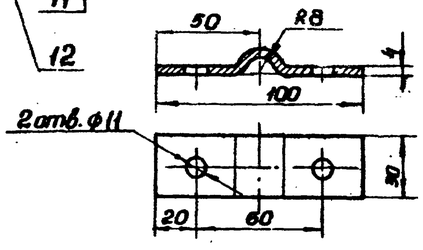

Деталь 6

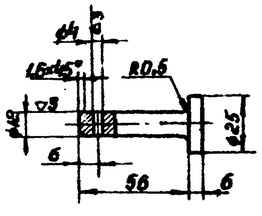

Деталь 8

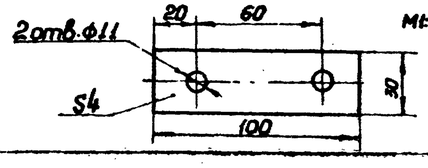

Примечания:

1. Монтажную сварку производить электродами Э42. Толщину швов принимать согласно указаниям, данным на чертеже.
2. Окончательную балансировку откидного мостика производить по месту путем регулировки веса грузов.
3. * Размер для справок.
4. Данный лист рассматривать совместно с листами АС-17, АС-18 и АС-19.

Госстрой СССР САНТЕХПРОЕКТ г. Москва	Общепроизводственные устройства и узлы. Железнодорожная эстакада.	Типовой проект 903-2-217 Типы II, III, IV, V	
Установка для мазутоснабжения котельных с подземными резервуарами 2×100 м³; 2×250 м³; 2×500 м³; 2×1000 м³.	М01 Мостик откидной.	Ал-Кот IV	Лист АС-16

Масштаб 1:10

Разраб. Тарасенко
Нач. отд. Ю-1
Нач. отд. Чиликовская
Гл. инженер проекта Смирнов
Гл. инженер Ю-1
Дата выпуска 1977 г.

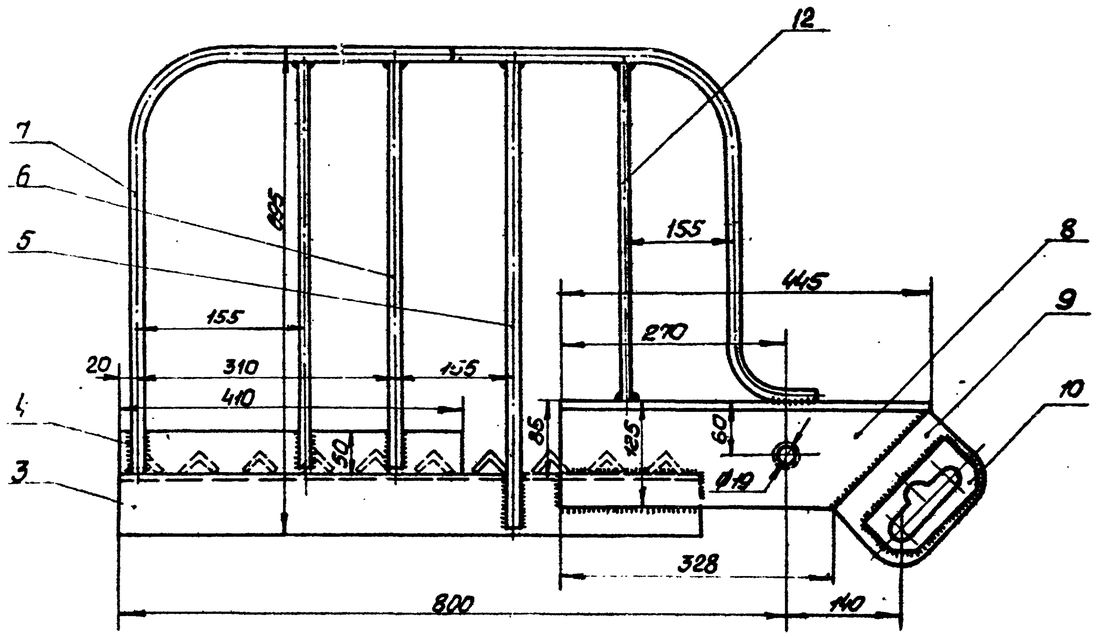

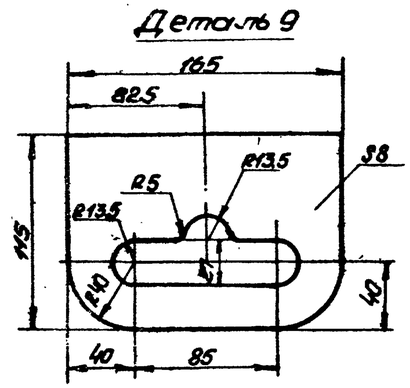

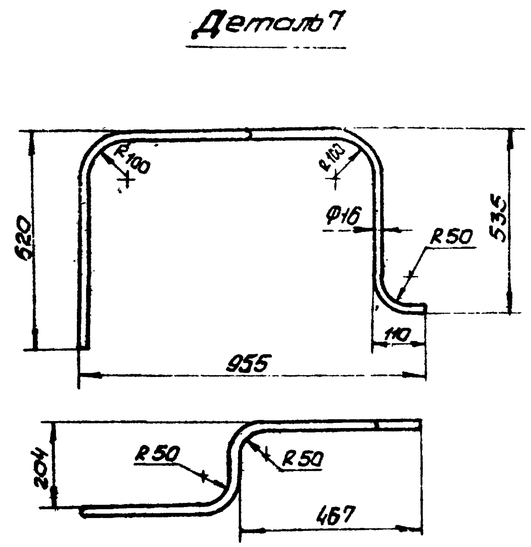

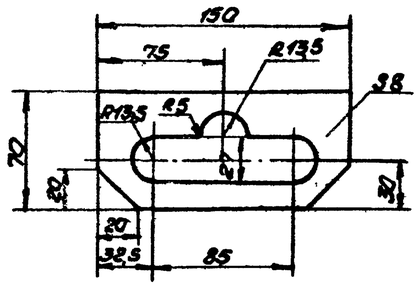

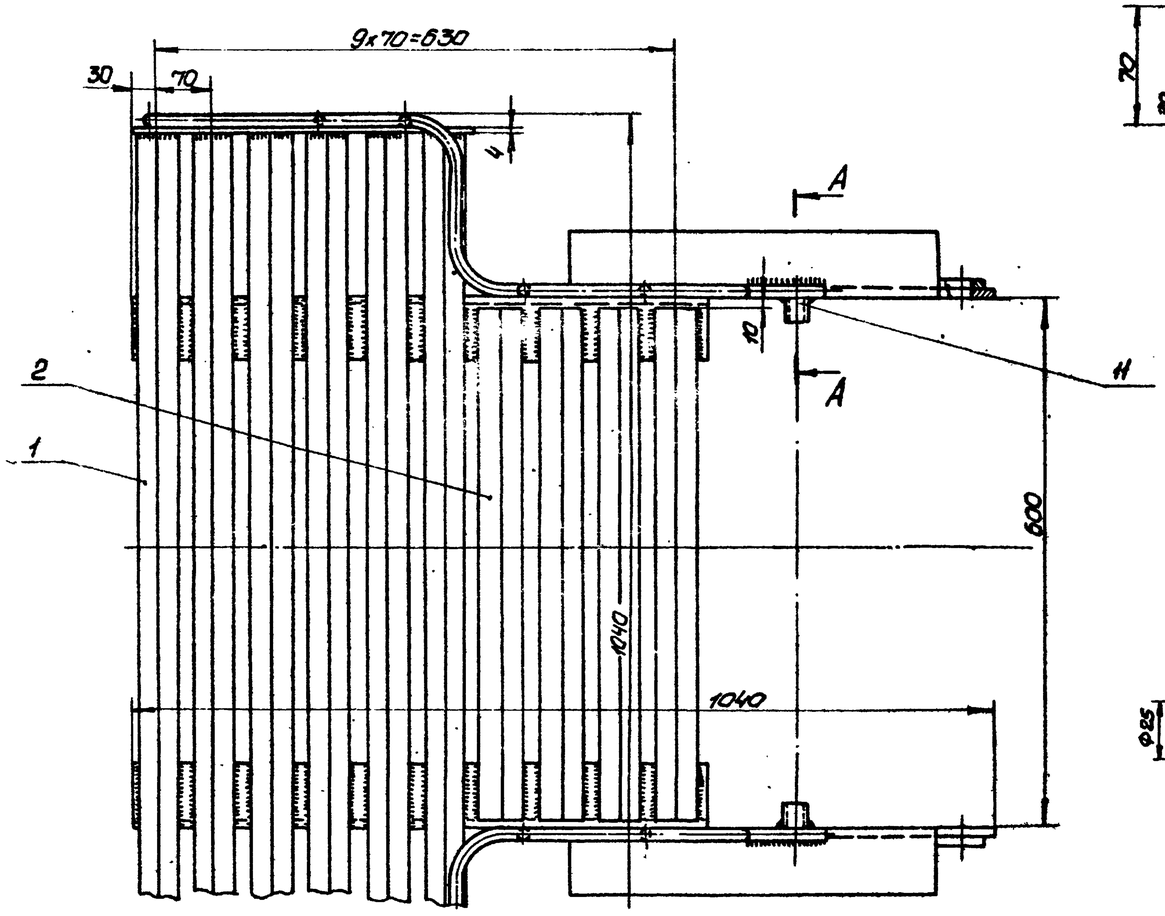

А-А повернуто

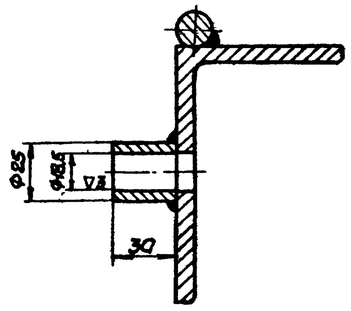

Спецификация стали Вст3пс6

Марка	№ дет.	Сечение	Длина мм	Колич. т	Колич. н	Вес кг 1 дет.	Вес кг всех	Марки	Примечание
М01-1	1	L 36x4	1000	6	–	2,16	13,0	55,0	ГОСТ 8509-57
	2	L 36x4	580	4	–	1,25	5,0		—"—
	3	L 75x6	700	2	–	4,83	9,7		—"—
	4	– 50x4	410	2	–	0,72	1,45		ГОСТ 103-57*
	5	●d 16	670	2	–	1,06	2,15		
	6	●d 16	600	4	–	0,95	4,0		
	7	●d 16	2130	1	1	3,3	6,6		
	8	L 125x80x8	445	1	4	5,5	11,0		ГОСТ 8510-57
	9	– 115x8	165	2	–	1,2	2,4		ГОСТ 103-57*
	10	– 70x8	150	2	–	0,5	1,0		—"—
	11	Труба 25x3,5	30	2	–	0,06	0,12		ГОСТ 8732-70
	12	●d 16	518	2	–	0,82	1,64		

Примечания:

1. Сварку производить электродами Э42. Толщину швов принимать по наименьшей толщине свариваемых элементов.
2. Данный лист рассматривать совместно с листом АС-16.

М1:5

Госстрой СССР САНТЕХПРОЕКТ г. Москва	Общеплощадочные устройства и узлы. Железнодорожная эстакада	Типовой проект 903-2-2/71 Типы I, II, IV, V
Установка для мазутоснабжения котельных с подземными резервуарами 2x100 м³; 2x250 м³; 2x500 м³; 2x1000 м³.	М01-1. Мостик.	Альбом IV
		Лист АС-17

Согласовано: Гипрокоммунэнергопром, Гипрокоммунэнергопром, Гипрокоммунэнергопром

Главный инженер проекта Ю. Ковалев

Главный специалист Ю. Ковалев

Ст. инженер Е. Ковалев

Дата выпуска 1971 г.

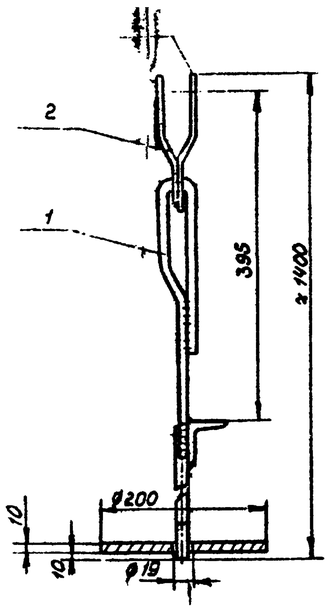

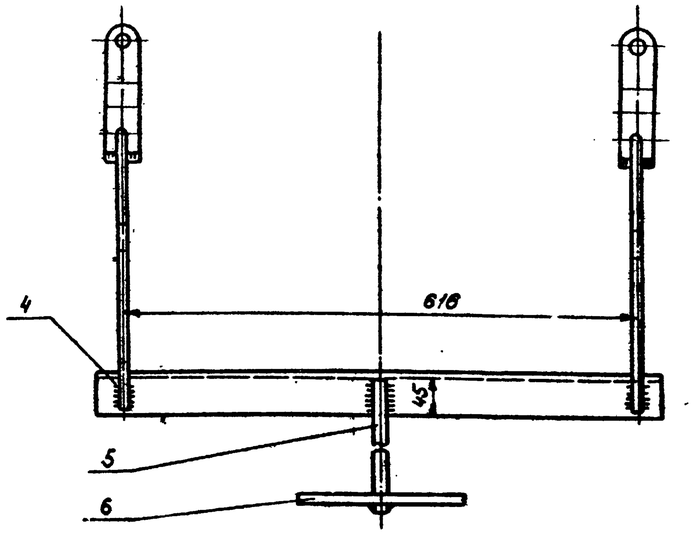

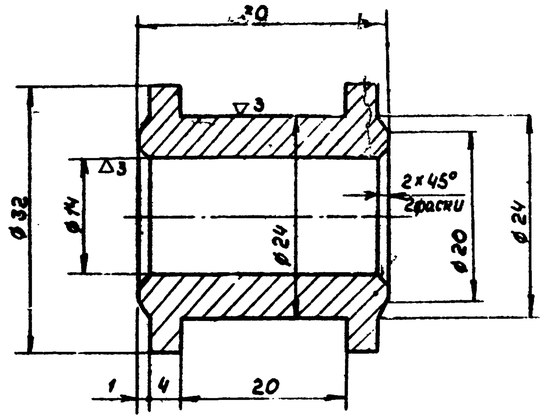

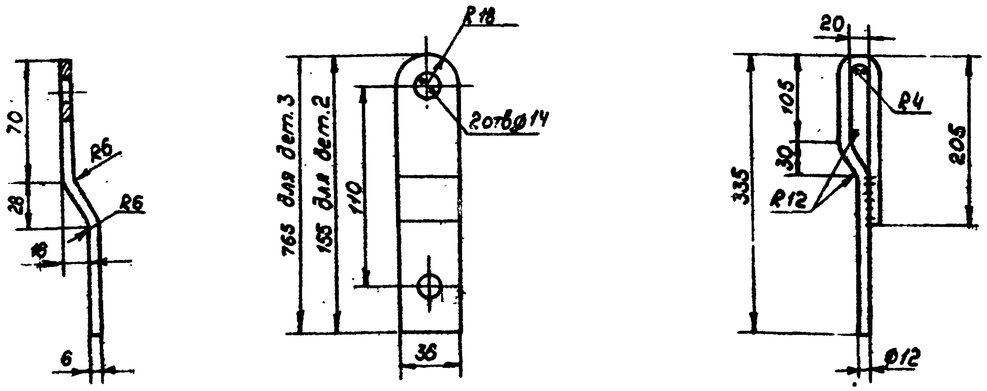

Детали 2 и 3

Деталь 1

2:1	•d32	Сталь Вст3пс6 ГОСТ 380-71	0,1	5	АС-16	
Масшт.	Сечение	Материал	Вес кг	№ дет.	Кол-ть	Примечание

Примечания

1. Сварку производить электродами Э42, толщину швов принимать по наименьшей толщине свариваемых элементов.
2. Данный лист рассматривать совместно с листом АС-16.

Спецификация стали Вст3пс6

Марка	№ дет.	Сечение	Длина мм	Колич. Т	Колич. Н	Вес кг. 1 дет.	Вес кг. всех	Вес кг. Марки	Примечание
МО1-2	1	•d12	570	2	—	0,5	1,0	9,0	
	2	−36×6	160	2	—	0,3	0,6		ГОСТ 103-57*
	3	−36×6	170	2	—	0,32	0,64		—"—
	4	∟50×5	680	1	—	2,6	2,6		ГОСТ 8509-57
	5	•d16	985	1	—	1,56	1,56		
	6	ø200×10	—	1	—	2,5	2,5		ГОСТ 82-70

Госстрой СССР САНТЕХПРОЕКТ г. Москва	Общеплощадочные устройства и узлы. Железнодорожная эстакада	Типовой проект 903-2-2/71 типы 1, 2, 3
Установка для мазутоснабжения котельных с подземными резервуарами 2×100 м³ и 2×200 м³	МО 1-2. Подвеска; деталь 1	Ал. 2 т IV АС 18

Согл.
Инв. № подл.
Подпись и дата
Взам. инв. №
Инженер Савельева 1971г.
Ст. инженер Журавлева
Гл. спец. Долженко
Гл. инж. проекта Тарасюк
Нач. отдела Тарасюк
Нач. сектора Тарасюк
Дата выпуска

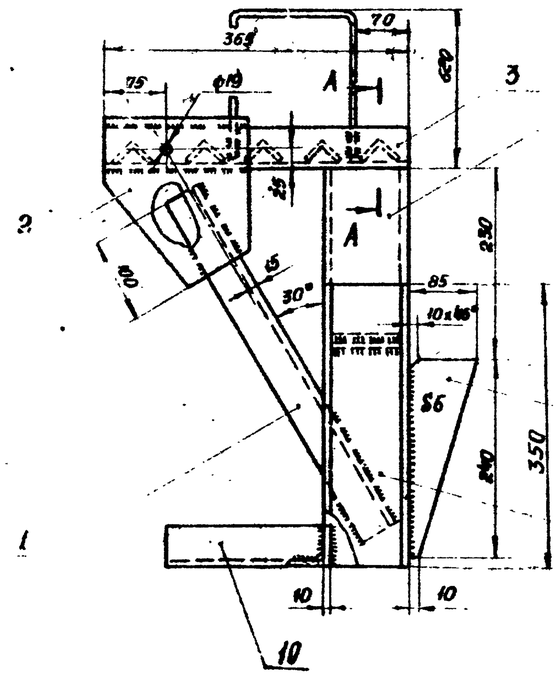

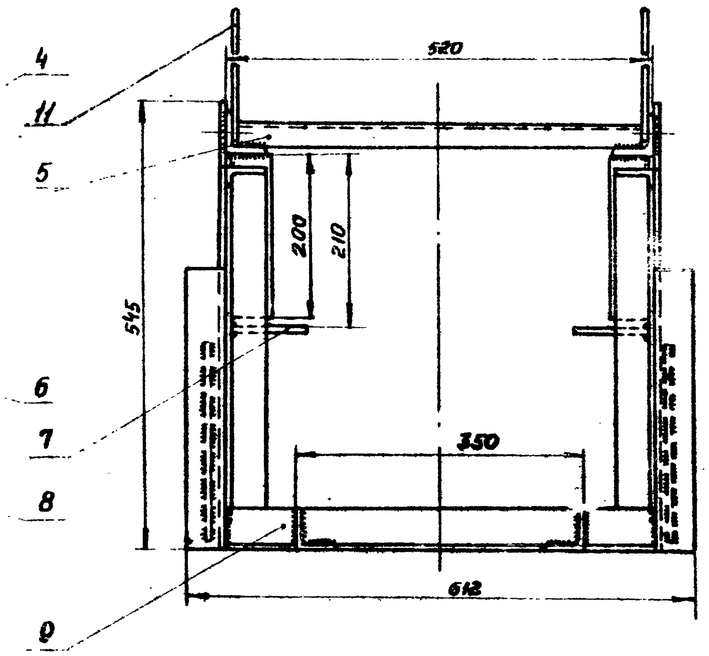

А - А

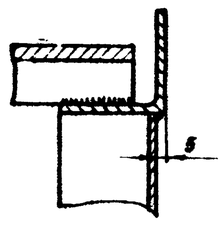

Спецификация стали ВСт3пс6

Марка	№ дет.	Сечение	Длина мм	Колич. т	Колич. н.	Вес кг 1 дет.	Вес кг всех	Вес кг марки	Примечание
М01-3	1	L 50×5	475	2	—	1,8	3,6	29,0	ГОСТ 8509-57
	2	— 175×6	200	2	—	1,3	2,6		ГОСТ 103-57*
	3	L 50×5	365	1	1	1,4	2,8		ГОСТ 8509-57
	4	[10	200	2	—	1,75	3,5		ГОСТ 8240-56*
	5	L 36×4	490	5	—	1,1	5,5		ГОСТ 8509-57
	6	— 95×6	240	2	—	0,6	1,2		ГОСТ 103-57*
	7	— 95×6	95	2	—	0,25	0,5		—"—
	8	[10	350	2	—	3,0	6,0		ГОСТ 8240-56*
	9	L 50×5	520	1	—	2,0	2,0		ГОСТ 8509-57
	10	L 50×5	280	1	1	0,7	1,4		—"—
	11	⌀d 16	1300	2	-	2,1	4,2		

Примечания:

1. Сварку производить электродами Э42. Толщину швов принимать по наименьшей толщине свариваемых элементов.
2. Данный лист рассматривать совместно с листом АС-16.

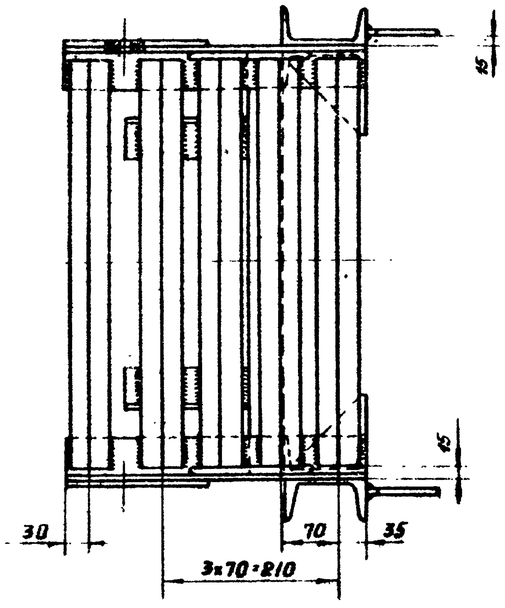

Деталь 2

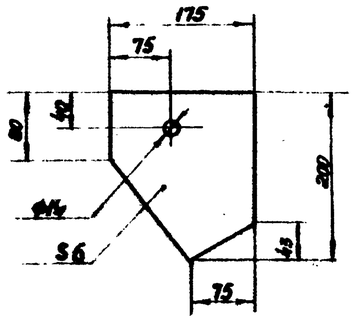

Деталь 7

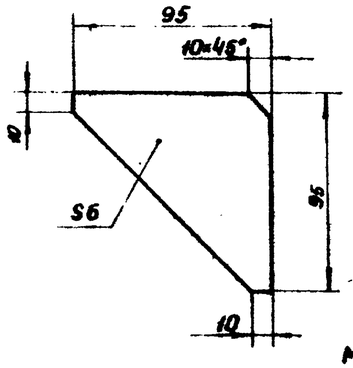

М1:5

Деталь 10

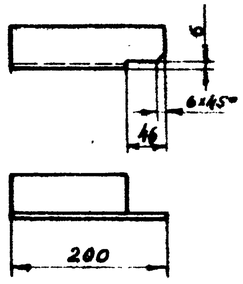

Деталь 11

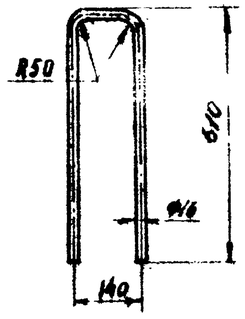

Госстрой СССР САНТЕХПРОЕКТ г. Москва	Общеплощадочные устройства и узлы. Железнодорожная эстакада	Типовой проект 903-2-217 Альбом II; ВВ; V
Установка для мазутоснабжения котельных с подземными резервуарами 2×100м³ (2×250м³; 2×500м³; 2×1000м³)	М01-3 Кронштейн	Альбом V Лист АС-40

Типовой проект 903-2-217 Альбом II; ВВ; V			
Марка-Лист АС-19			
Инв. №			
Согласовано			
Гл. инж. проекта	Гапатвегер	Гл. инж. отд. КУ-1	Трауберг
Гл. констр. отд.	Шмит	Нач. стр. отд.	Тарасюк
Гл. инж. группы	Шмит	Инженер	Смирнов
Инженер	Смирнов		
Выпуск	1971 г.		

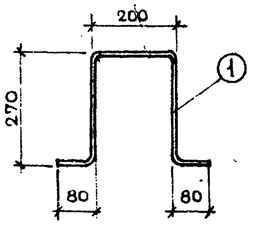

МИ 1

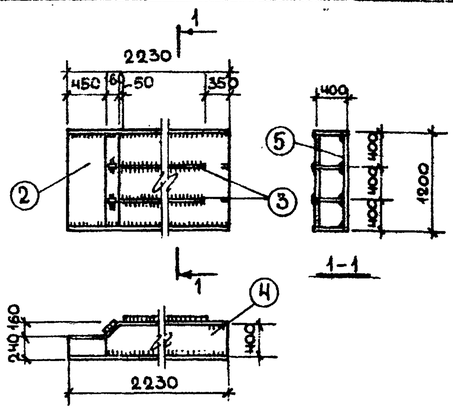

МИ 2

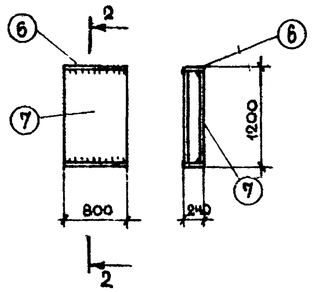

МИ 3

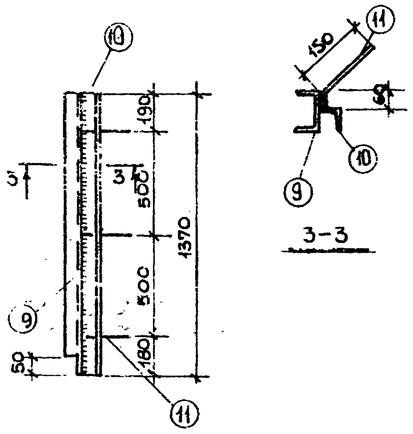

МИ 5Т; МИ 5Н

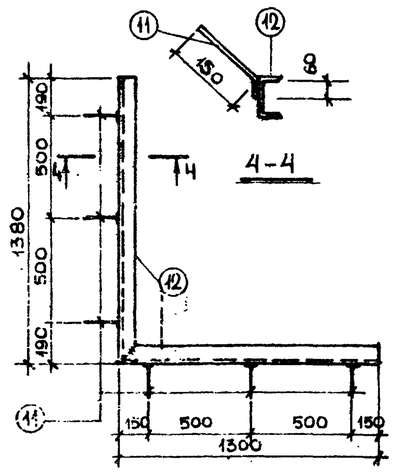

МИ 6Т; МИ 6Н

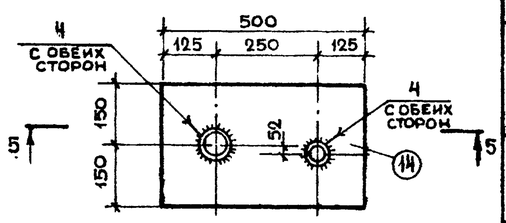

МИ 7

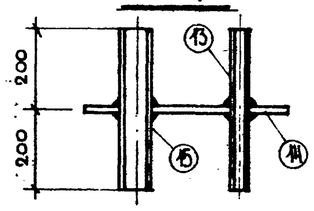

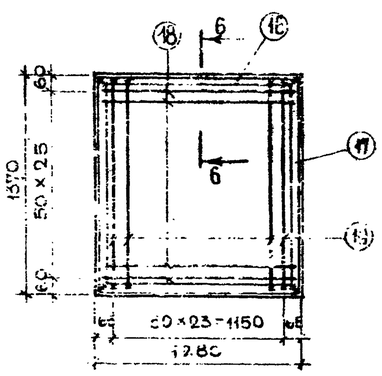

МИ 8

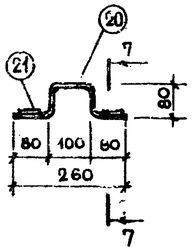

МИ 9

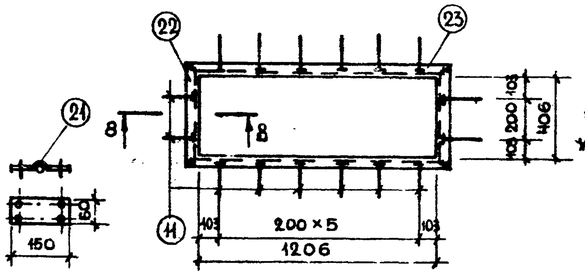

МИ 10

Спецификация стали на одно изделие

Марка	№ поз.	Эскиз и сечение	⌀ мм и класс	Длина мм	Кол. шт.	Общая длина м	Масса кг.
МИ 1	1	●	20 кI	900	1	0,9	2,2
					Всего:		2,2
МИ 2	2	— 1200 × 10	—	2390	1	2,4	227,7
	3	— 430 × 10	—	1780	2	3,6	125,6
	4	— 400 × 10	—	2230	2	4,5	140,1
	1	— 1200 × 10	—	2230	1	2,2	212,0
					Всего:		705,4
МИ 3	6	— 240 × 10	—	800	2	1,6	31,4
	7	— 800 × 10	—	1200	2	2,4	149,1
					Всего:		180,5
МИ 4	8	L 75 × 6	—	450	1	0,5	3,4
					Всего:		3,4
МИ 5ТН	9	[10	—	1370	1	1,4	12,0
	10	L 56×5	—	1370	1	1,4	8,0
	11	●	10 АII	210	3	0,8	0,5
					Всего:		18,5
МИ 6ТН	11	●	10 АII	210	8	1,6	1,0
	12	[10	—	2680	1	2,7	23,2
					Всего:		24,2
МИ 7	13	Труба 57×3	—	400	1	0,4	1,8
	14	— 300 × 5	—	500	1	0,5	0,8
	15	Труба d=159×45	—	400	1	0,4	6,7
					Всего:		9,3
МИ 8	16	L 50×5	—	1280	2	2,6	9,8
	17	L 50×5	—	1370	2	2,7	10,2
		●	6 кI	1270	26	33,0	7,3
	19	●	6 кI	1360	24	32,6	7,2
					Всего:		34,5
МИ 9		●	10 кI	420	1	0,4	0,3
	21	— 60×10	—	150	2	0,3	0,8
					Всего:		1,1
МИ 10	11	●	10 кII	210	16	4,1	2,5
	22	L 50×5	—	506	2	1,0	3,8
	23	L 50×5	—	1306	2	2,6	9,8
					Всего:		16,1

Примечания

1. Сварку производить электродами типа Э-42.
2. В марках МИ2, МИ3 и МИ4 швы $h_ш = 6$ мм. Стержни поз. 11 приварить швами $h_ш = 4$ мм, $b_ш \geq 10$ мм.
3. Сварку производить в соответствии с требованиями СН 393-69.
4. Антикоррозийную защиту производить в соответствии с требованиями СН 206-62.

Госстрой СССР САНТЕХПРОЕКТ г. Москва	Общеплощадочные устройства и узлы. Железнодорожная эстакада	Типовой проект 903-2-2/71 тип I; II; IV; V
Установка для мазутоснабжения котельных с подземными резервуарами 2×100 м³, 2×250 м³, 2×500 м³, 2×1000 м³	Закладные изделия МИ 1 ÷ МИ 10	Альбом IV
		Лист АС-20

Типовой проект 903-2-2/71 тип I; II; IV; V
Марка-лист АС-20
Инв. №

Термова, Черевикова, Долматенко
Руководитель, Инженер
Гик, Воскин, Чернский, Инженер
Конструктор, Спец. Дата выпуска

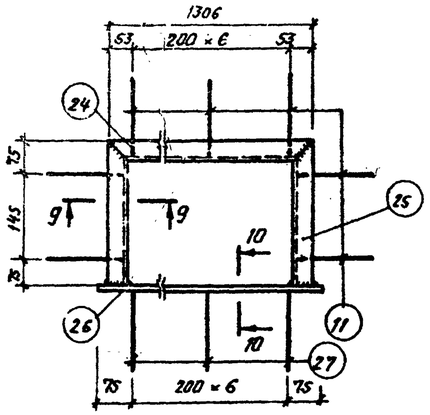

МИ 12

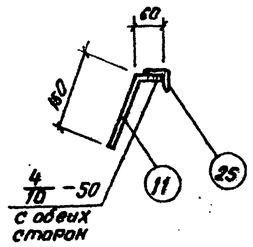

9 — 9

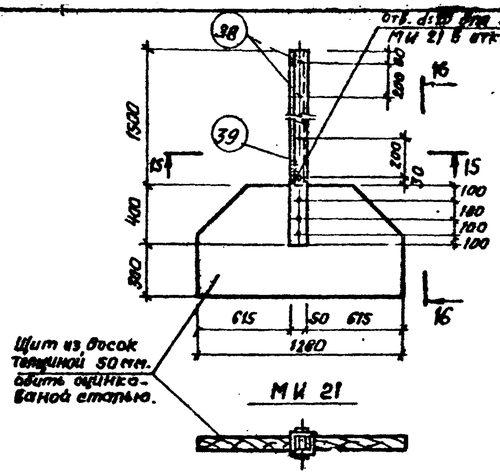

МИ 21

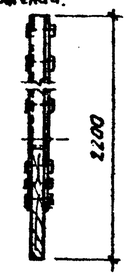

16 — 16

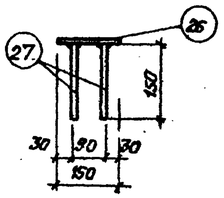

10 — 10

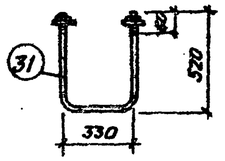

МИ 15

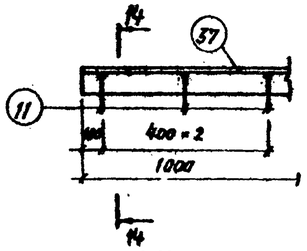

МИ 20

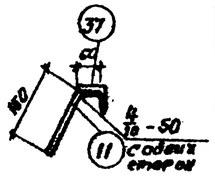

14 — 14

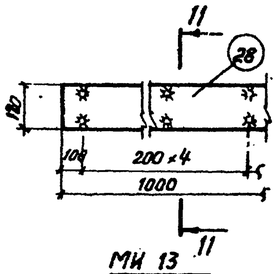

МИ 13

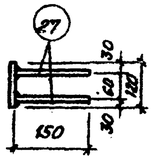

11 — 11

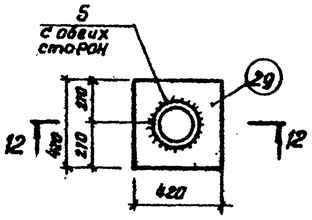

МИ 14 ; МИ 22

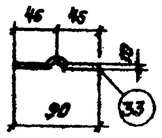

МИ 17

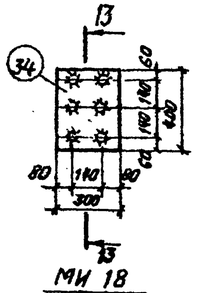

МИ 18

13 — 13

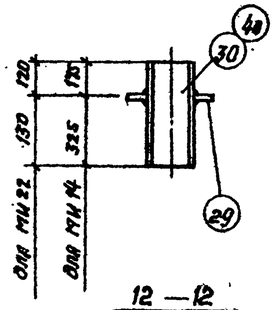

12 — 12

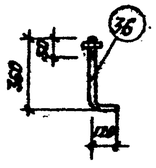

МИ 19

Спецификация стали на одно изделие

Марка	N поз.	Эскиз и сечение	Ø мм класс	Длина мм	Кол. шт.	Общая длина м	Масса кг.
МИ 11	40	L 75×6	—	1200	1	1,2	8,3
МИ 12	11	•	10 А II	210	7	1,9	1,2
	24	L 50×5	—	1306	1	1,3	4,9
	25	L 50×5	—	295	2	0,6	2,6
	26	— 150×10	—	1350	1	1,4	23,5
	27	•	10 А II	150	3	0,5	0,3
					Всего		32,5
МИ 13	27	•	10 А II	150	10	1,8	1,1
	28	- - 120 × 10	—	—	1	1 п.м	7,9
					Всего		9,0
МИ 14	29	— 420×10	—	420	1	0,4	13,8
	30	Труба d= 219×7	—	500	1	0,5	18,3
					Всего		32,1
МИ 15	31	• с гайкой	16 А I	1370	1	1,4	2,2
МИ 16	32	[10	—	900	1	0,9	7,7
МИ 17	33	— 100×10	—	1000	1	1,0	7,8
МИ 18	34	— 300×8	—	400	1	0,4	9,4
	35	•	10 А II	360	6	2,0	1,8
					Всего		11,2
МИ 19	36	• Болт с гайкой	12 А I	480	1	0,5	0,4
МИ 20	11	•	10 А II	210	5	1,4	0,9
	37	L 63×6	—	—	1	1 п.м	5,7
					Всего		6,6
МИ 21	38	•	12 А I	70	6	0,4	0,4
	39	L 50×5	—	1900	2	3,8	14,3
					Всего		14,7
МИ 22	40	Труба d=219×7	—	250	1	0,3	9,2
	29	— 420×10	—	420	1	0,4	13,8
					Всего		23,0
МИ 23	41	Труба d=83×7	—	250	1	0,3	3,3

Примечания:

1. Сварку производить электродами типа Э 42. Стержни поз. 27; 35 приварить автоматической дуговой сваркой под слоем флюса; допускается - с помощью ручной дуговой сварки многослойными кольцевыми швами $h_ш$ = 6 мм.
   Для всех остальных позиций применять дуговую сварку, высоту швов принимать согласно чертежу.
2. Сварку производить в соответствии с требованиями СН 393-69.
3. Противокоррозийную защиту выполнять в соответствии с требованиями СН 206-62.

Гипростроймаш СССР САНТЕХПРОЕКТ г. Москва	Общеплощадочные устройства и узлы. Железнодорожная эстакада	Типовой проект 903-2-2/71 тип II; III; IV; V
Установка для мазутоснабжения котельных с подземными резервуарами V = 100 м³; V = 250 м³; V = 500 м³; V = 1000 м³	Закладные изделия МИ 11 — МИ 23.	Альбом IV
		Лист АС-21

Гл. инженер отдела	Тарасюк	Ст. инженер	Четверикова	
Гл. специалист	Тарасюк	Инженер	Долгенко	
Гл. конструктор	Савельева			
Дата выпуска	1971г.	Копировал		Формат А4

АС-21