ТИПОВОЙ ПРОЕКТ
903-2-2/71 Тип II, III, IV, V

УСТАНОВКА ДЛЯ МАЗУТОСНАБЖЕНИЯ КОТЕЛЬНЫХ С ПОДЗЕМНЫМ РАЗМЕЩЕНИЕМ МАЗУТНЫХ РЕЗЕРВУАРОВ

ЕМКОСТЬЮ 2×100 м³; 2×250 м³; 2×500 м³; 2×1000 м³

СОСТАВ ПРОЕКТА:

АЛЬБОМ I	Общая часть
АЛЬБОМ II/2, II/3, II/4, II/5,	Общеплощадочные устройства и узлы/технологическая, сантехническая, электротехническая части/.
АЛЬБОМ III	Односторонняя железнодорожная эстакада мазутослива на 24 и 8 вагон-цистерн/технологическая часть/.
АЛЬБОМ IV	Общеплощадочные устройства и узлы, железнодорожная эстакада/строительная часть/.
АЛЬБОМ V	Мазутонасосные/технологическая часть/.
АЛЬБОМ VI	Мазутонасосные/электротехническая часть, сантехническая часть/.
АЛЬБОМ VII	Мазутонасосные/строительная часть/.
АЛЬБОМ VIII/3-73	Регулирование и контроль.
АЛЬБОМ VIII/4-73	Регулирование и контроль./задание заводу-изготовителю щитов/
АЛЬБОМ IX	Заказные спецификации
АЛЬБОМ X	Сметы /общие узлы/. части 1 и 2
АЛЬБОМ X/2, X/3, X/4, X/5	Сметы /по типам мазутохозяйств/.

ПРИМЕНЕННЫЕ МАТЕРИАЛЫ:

ТИПОВОЙ	ПРОЕКТ	ЖЕЛЕЗОБЕТОННОГО	РЕЗЕРВУАРА	ЕМКОСТЬЮ 100 м³	N 7-02-311	АЛЬБОМЫ I,	III, IV, V/70 ч.1
ТИПОВОЙ	ПРОЕКТ	ЖЕЛЕЗОБЕТОННОГО	РЕЗЕРВУАРА	ЕМКОСТЬЮ 250 м³	N 7-02-312	АЛЬБОМЫ I,	III, IV, V/70 ч.1
ТИПОВОЙ	ПРОЕКТ	ЖЕЛЕЗОБЕТОННОГО	РЕЗЕРВУАРА	ЕМКОСТЬЮ 500 м³	N 7-02-313	АЛЬБОМЫ I,	III, IV, V/70 ч.1
ТИПОВОЙ	ПРОЕКТ	ЖЕЛЕЗОБЕТОННОГО	РЕЗЕРВУАР	ЕМКОСТЬЮ 1000 м³	N 7-02-314	АЛЬБОМЫ I,	III, IV, V/70 ч.1

АЛЬБОМ I

Разработан
институтом САНТЕХПРОЕКТ
ГЛАВПРОМСТРОЙПРОЕКТА
ГОССТРОЯ СССР

Утвержден и введен в действие
ГПИ „САНТЕХПРОЕКТ" с 1/IX 1972 г.
ПРИКАЗ N 157 от 21/VIII 1972 г.

ЗАКАЗ № 2345 ТИРАЖ 1700 ЭКЗ. ЦЕНА 0 РУБ. 78 КОП.

КАЗАХСКИЙ ФИЛИАЛ ЦЕНТРАЛЬНОГО ИНСТИТУТА ТИПОВОГО ПРОЕКТИРОВАНИЯ
480070 г.АЛМА-АТА,ДЖАНДОСОВА,2

Типовой проект 903-2-2/71 тип I, II, III, V
Марка-лист
Инв. №

Содержание альбома

Наименование чертежа	№№ черт.	№№ стр.
Титульный лист		1
Содержание альбома. Пояснительная записка		2и3
Схема генплана (вариант с железнодорожным сливом) 2×100м³	ГП-1и	4
Схема генплана (вариант с железнодорожным сливом) 2×250м³	ГП-2и	5
Схема генплана (вариант с железнодорожным сливом) 2×500м³	ГП-3и	6
Схема генплана (вариант с железнодорожным сливом) 2×1000м³	ГП-4и	7
Схема генплана (вариант с автосливом) 2×100м³	ГП-5и	8
Схема генплана (вариант с автосливом) 2×250м³	ГП-6и	9
Схема генплана (вариант с автосливом) 2×500м³	ГП-7и	10
Схема генплана (вариант с автосливом) 2×1000м³	ГП-8и	11

Пояснительная записка

1. Введение

В соответствии с планом типового проектирования на 1971г. ГПИ Сантехпроект откорректированы типовые проекты „Установок для мазутоснабжения котельных с подземным и наземным размещением мазутных резервуаров" (тип. проект 903-2-2/71 и 903-2-3/71).

Корректировка проектов предусматривает использование оборудования и приборов, выпускаемых в настоящее время отечественной промышленностью, упрощение и улучшение технических решений работы установок, применение современных конструкций, устройств и др.

В проектах использованы новые, действующие в настоящее время ГОСТы и типовые проекты. Проекты выполнены в соответствии со СНиП-II-П.3-70. В проектах предусматривается комплекс следующих сооружений и устройств для приема и хранения топочных мазутов, подготовки их к сжиганию и подачи в котельную:

а) Устройства для приема и слива мазута, доставляемого железнодорожным транспортом или автотранспортом.

б) Мазутонасосные.

в) Резервуары для хранения мазута.

г) Внутриплощадочные паро-конденсато и мазутопроводы.

С целью улучшения сжигания мазута при вводе в него жидких присадок предусмотрена возможность привязки типового проекта института „Латгипропром". „Установка для приема и ввода жидких присадок в мазут". Типовой проект 903-2-4. См. также альбомы II/2; II/3; II/4; II/5 стр. 1

2. Указания по привязке проекта

Проект применяется для районов строительства с расчетной зимней температурой до −40° С и расчетной сейсмичностью до 6 баллов. Снеговой покров для III и IV районов согласно СНиП-А. 11-62.
Скоростной напор ветра для I-IV географических районов согласно СНиП II-А. 11-62.

Преимущественно должны применяться проекты с наземным расположением резервуаров для хранения мазута как более экономичные по капитальным затратам и менее сложные при строительстве.

Проекты с подземным расположением резервуаров для хранения мазута применяются в случае стесненности площадки и невозможности выдержать необходимые противопожарные разрывы, при низком уровне грунтовых вод.

Емкость резервуаров рекомендуется принимать из условия создания запаса мазута по средне-отопительному режиму работы котельной.

Принятые в проекте решения позволяют комплектовать установки для мазутоснабжения котельных различными по производительности мазутонасосными и сливными эстакадами на 2, 4, 8 вагон-цистерн или устройствами для слива из автоцистерн.

Состав типовых проектов „Установок для мазутоснабжения котельных" приведен в таблице 1.

Рекомендации по составу проектов приведены для условия:

а) использования мазута как основного, резервного или аварийного топлива;

б) слива мазута из вагон-цистерн в 2 ставки.

Примечание:

1. Железнодорожный слив на 8 вагон-цистерн может быть применен в случае использования мазута как аварийного топлива при сливе в одну ставку (для емкости 2×1000м³).

2. Для случаев доставки мазута автотранспортом альбом III не заказывается.

3. При привязке установки жидких присадок разрывы от нее до зданий и сооружений установки мазутоснабжения должны приниматься согласно СНиП II-П. 3.-70.

Таблица 1

Наименование альбомов	Проект 903-2-2/71. Подземное размещение резервуаров. Емкость резервуаров, м3: тип 1 2×50	тип II 2×100	тип III 2×250	тип IV 2×500	тип V 2×1000
1	2	3	4	5	6
Общая часть	I/1 тип 1	I	I	I	I
Общеплощадочные устройства и узлы	–	II/2 IV	II/3 IV	II/4 IV	II/5 IV
Железнодорожный слив на 2 вагон-цистерны	–	III	III	III	
на 4 вагон-цистерны	–		III	III	III
на 8 вагон-цистерн	–				III
Мазутонасосные:	I				
а) производит. насосов 1×3,25м³/час	тип I	V, VI, VII	V, VI, VII		
б) " " 1×6,5м³/час			V, VI, VII	V, VI, VII	
в) " " 1×11м³/час				V, VI, VII	V, VI, VII
г) " " 2×11м³/час			V, VI, VII	V, VI, VII	V, VI, VII
д) " " 2×22м³/час					V, VI, VII
Регулирование и контроль	VIII/1	VIII/3-73	VIII/3-73	VIII/3-73	VIII/3-73
Регулирование и контроль (задание заводу-изготовителю щитов)	VIII/2	VIII/4-73	VIII/4-73	VIII/4-73	VIII/4-73
Заказные спецификации	IX/1	IX	IX	IX	IX
Сметы (общие узлы)	X, 1и2	X, 1и2	X, 1и2	X, 1и2	X, 1и2
Сметы (по типам мазутехозяйств)	X/1	X/2	X/3	X/4	X/5
Резервуары: а) металлические по типовым проектам „Проектстальконструкций"	801-1-46 Альбом I, II, V				
б) железобетонные по типовым проектам „Союзводоканалпроекта"		7-02-311 Альбом I, II, V	7-02-312 Альбом I, II, V	7-02-313 Альбом I, II, V	7-02-314 Альбом I, II, V

Изменения внесены на листах: 2и; ГП-1и ÷ ГП-8и
21/II-73г. Рук. гр. /Филиппова/

Госстрой СССР САНТЕХПРОЕКТ г. Москва	Общая часть	Типовой проект 903-2-2/71 тип I, III, IV, V
Установка для мазутоснабжения котельных с подземным размещением мазутных резервуаров	Содержание альбома. Пояснительная записка	Альбом I
		Лист 2

Гл. инж. пр-та Бляк
Гл. строитель Гин
Нач. отдела Тарасюк 1971г.
Дата выпуска:
Копировал Денисова

Взам. инв. №
903-2-24 ТП
Подп. и дата
Инв. № подл.
Инв. №

3. Генплан и архитектурно-строительная часть.

Генплан участка разрабатывается на основе схем генпланов, помещенных в альбоме 1 с учетом размеров и рельефа выделенной площадки. Противопожарные разрывы до соседних зданий принимаются в соответствии со СНиП II-п.3-70 и СНиП II-М.1-71.

Вертикальная привязка зданий и сооружений решена на площадке с условно ровной поверхностью.

При привязке типового проекта, здания и сооружения следует располагать по отношению к производственным зданиям с подветренной стороны.

Предпочтительно использование участка с пониженным рельефом по отношению к котельной.

По границам резервуарного парка и для подъезда к площадкам сливо-наливных устройств должны устраиваться спланированные проезды шириной 3,5м с покрытием низшего типа

Ливневые и талые воды, отводимые с территории, где возможны проливы мазута, до выпуска в канализацию должны очищаться на местных сооружениях.

Ограждение мазутного хозяйства решается в комплексе с котельной при привязке.

Бытовые помещения в здании мазутонасосной не предусматриваются, так как обслуживание установок производится периодически персоналом котельной.

4. Технологическая часть.

Проект „Установок для мазутоснабжения котельных" разработан для топочных мазутов марки „100" и „40" (ГОСТ 10585-63).

Подача мазута производится железнодорожным или автотранспортом. Разогрев мазута в железнодорожных цистернах производится открытым паром до температуры 60°.

Время слива одной ставки железнодорожных цистерн определяется „Правилами перевозки грузов" М.П.С.

Подогрев мазута в резервуарах предусматривается методом циркуляционного разогрева и местным подогревом с предельно допустимой температурой мазута 80°.

Дальнейший подогрев мазута производится в теплообменниках мазутонасосной до температуры 120÷125°.

Описание и подробные схемы работы установок приведены в альбомах II и V.

5. Регулирование и контроль.

Отсутствие постоянного обслуживающего персонала определяет степень автоматизации установок.

По той же причине на щит котельной вынесена сигнализация об аварийном состоянии в мазутонасосной.

Подробное описание и схемы автоматизации приведены в альбомах VII/1 и VII/3-13 Альбом VII/2 и VII/4-13 выдаются заводу изготовителю щитов вместе с заказом на их поставку.

6. Электротехническая часть.

Электротехнические устройства настоящего проекта разработаны в соответствии со СНиП II-М.6-67 и „Правилами устройства электроустановок" (ПУЭ)

Питание всех устройств напряжением 380/220 в. предусмотрено по 2-м вводам, определяемым при привязке проекта.

Распределение электроэнергии осуществляется от щита управления „ЩСУ", располагаемого в помещении мазутонасосной.

Пояснительная записка, монтажная, чертежи электротехнической части проекта приведены в альбомах III и V.

В альбоме V помещено задание заводу-изготовителю на щиты станций управления.

7. Отопление и вентиляция.

Отопление и вентиляция выполнены в соответствии со СНиП II-г.7-62 и СНиП II-п.3-70.

Теплоносителем для отопительно-вентиляционных систем принят пар, редуцируемый у мест потребления до 4 ата.

Вентиляция мазутонасосных - приточно-вытяжная с механическим побуждением из условия обеспечения 10-ти кратного воздухообмена в час.

Пояснительная записка и схемы отопительно-вентиляционных систем приведены в альбоме V.

8. Водопровод и канализация.

Водопровод и канализация выполнены в соответствии со СНиП II-г.1-70 и СНиП II-г.4-70. Площадка мазутного хозяйства должна быть оборудована постоянной сетью водопровода, а также сетями производственной и дождевой канализации. Производственные спуски (охлажденный конденсат) отводятся в производственную канализацию. Дождевые спуски – в дождевую.

Все стоки, загрязненные мазутом, перед спуском в канализацию должны проходить предварительную очистку, определяемую в каждом отдельном случае при привязке проекта и согласованную с органами Санинспекции.

Примечание: Очистка сточных вод в объем настоящего проекта не входит.

Пояснительная записка, схемы водопровода и канализации мазутонасосной приведены в альбоме VI. Схемы генплана с примерами выполнения сетей в альбоме II.

9. Противопожарные мероприятия.

Противопожарные мероприятия разработаны в соответствии со СНиП II-п.3-70 и „Временными рекомендациями по тушению пожаров нефти и нефтепродуктов многократной воздушно-механической пеной". (изд. Главного управления пожарной охраны 1967г.)

Противопожарные мероприятия описаны в альбомах II и V. В этих же альбомах приводятся расходы воды и пара на пожаротушение.

Госстрой СССР САНТЕХПРОЕКТ г. Москва	Общая часть	Типовой проект 903-2-24 ТП Тип II, III, IV
Установка для мазутоснабжения котельных с подземным размещением мазутных резервуаров.	Пояснительная записка	Альбом I
		Лист 3

Гл. инж. проекта Ковров
Гл. инж. Бянк
Гл. спец. Бим
Нач. отдела Ярославский
Дата выпуска 1971 г.

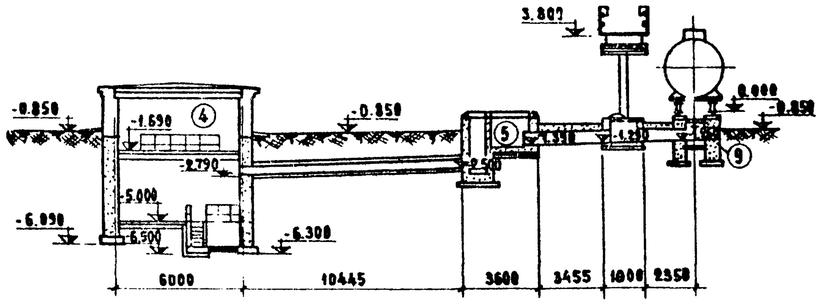

Разрез 1-1

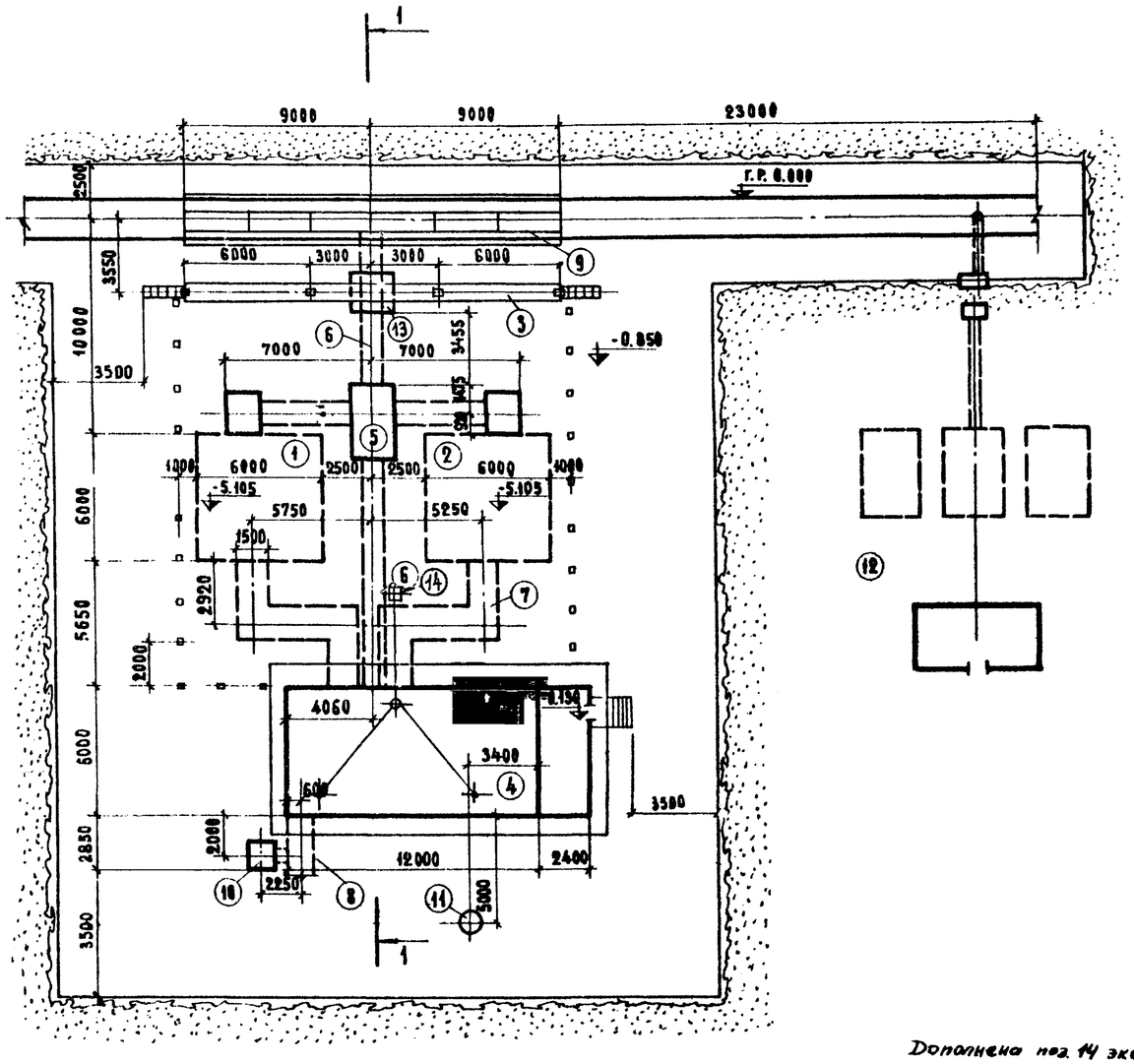

Экспликация

№№ п/п	Наименование сооружений	Площадь застройки м²	№ альбома или проекта
1-2	Резервуар прямоугольный подземный емк. 100 м³	72	Т.П.7-02-311
3	Эстакада односторонняя на 2 вагон-цистерны	29	Альбом IV маст. пр-та
4	Мазутонасосная	99	Альбом VII маст. пр-та
5	Колодец переключения	7	Альбом IV маст. пр-та
6	Канал от мазутослива до мазутонасосной	18	Альбом IV маст. пр-та
7	Канал от резервуаров до мазутонасосной	34	Альбом IV маст. пр-та
8	Канал к котельной	7	—
9	Канал мазутослива	41	Альбом IV маст. пр-та
10	Приямок дренажной бадьи	3	Альбом IV маст. пр-та
11	Канализационный колодец	—	Альбом IV маст. пр-та
12	Установка для приема и ввода жидких присадок в мазут	—	Т.П. 903-2-4
13	Гидрозатвор	—	Альбом IV маст. пр-та
14	Анкерная опора ФОм7	1	Альбом VI маст. пр-та

Таблица основных показателей

№№ п/п	Наименование показателей	Единица измерения	Кол-во
1	Площадь занимаемой территории	га	0.13
2	Площадь застройки	га	0.03
3	Плотность застройки	%	23

Таблица объемов работ

№№ п/п	Наименование работ	Единица измерения	Кол-во
1	Укладка железнодорожного пути	п. м	47
2	Устройство железнодорожного упора	шт.	1
3	Устройство ограждающих ж.б. столбиков	шт.	21

Условные обозначения:

- Здания и сооружения проектируемые
- Подземные сооружения и каналы проектируемые
- Железнодорожные пути проектируемые
- Границы необходимой территории
- Откосы
- Ограждающие железобетонные столбики

Примечания:

1. За отметку 0.000 принят уровень головки рельс.
2. Объем работ по транспорту учтен в границах настоящего чертежа. Все объемы земляных работ включаются в баланс всей промплощадки.
3. Размеры даны в осях зданий и сооружений.
4. Размер 23000 обеспечивает требуемую длину железнодорожных путей для расцепки вагонов.
5. При привязке установки жидких присадок разрывы от нее до зданий и сооружений установки мазутоснабжения должны приниматься согласно СНиП II-Н.3-70.

Дополнена поз. 14 экспликации
Рук. гр. /Филиппова/
21/VI-73 г.

М 1:200

Госстрой СССР САНТЕХПРОЕКТ г. Москва	Общая часть	Типовой проект 903-2-2/71 тип II	
Установка для мазутоснабжения котельных с подземным размещением мазутных резервуаров	Схема генплана. (Вариант с железнодорожным сливом)	Альбом I	Лист ГП-1и

Гл. инж. ин-та	Ельцин	Староверов	Гл. арх.
Гл. инж. пр-та	Титова	Бялик	Рук. группы
Нач. отдела	Хрусталева	Тарасюк	Инженер
Гл. констр.		Чапский	

Согласовано: Трауберг, Журков, Тохбоим

Типовой проект 903-2-2/71 тип II
Марка-лист ГП-1
Инв. №

Дата выпуска - 1974 г.

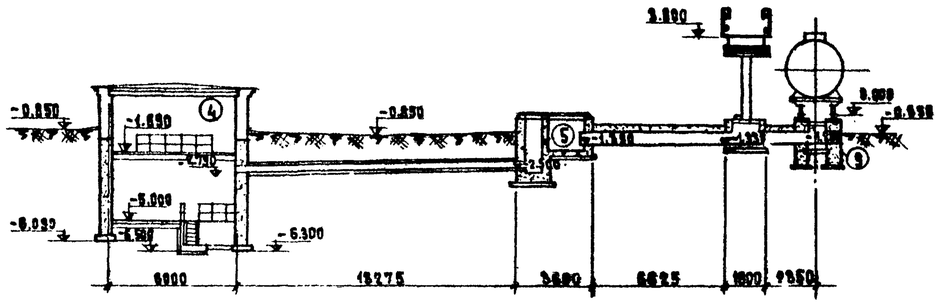

Разрез 1-1

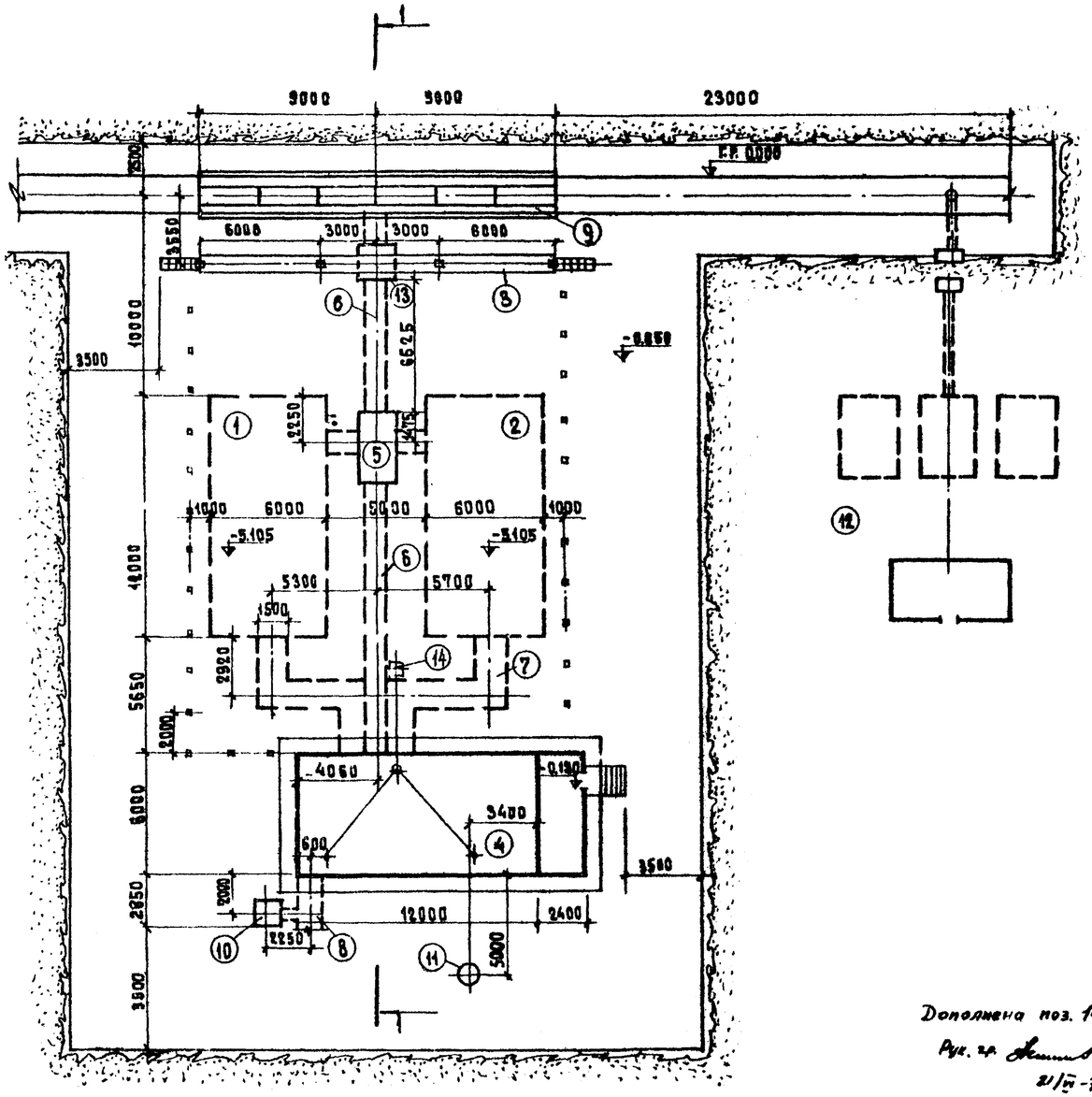

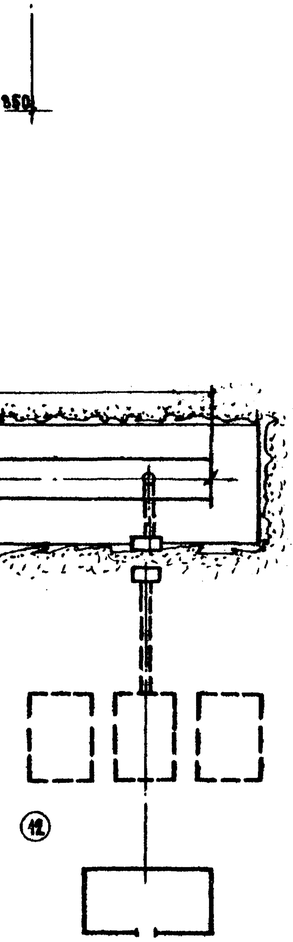

Экспликация

NN п/п	Наименование сооружений	Площадь застройки м²	Альбом или проекта
1-2	Резервуар прямоугольный подземный емк. 250 м³	144	Т.П. 702-342
3	Эстакада односторонняя на 2 вагон-цистерны	29	Альбом IV наст. пр-та
4	Мазутонасосная	99	Альбом VII наст. пр-та
5	Колодец переключения	7	Альбом IV наст. пр-та
6	Канал от мазутослива до мазутонасосной	24	Альбом IV наст. пр-та
7	Канал от резервуаров до мазутонасосной	34	Альбом IV наст. пр-та
8	Канал к котельной	7	———
9	Канал мазутослива	41	Альбом IV наст. пр-та
10	Приямок дренажной бадьи	3	Альбом IV наст. пр-та
11	Канализационный колодец	—	Альбом IV наст. пр-та
12	Установка для приема и ввода жидких присадок в мазут	—	Т.П. 903-2-4
13	Гидрозатвор		Альбом IV наст. пр-та
14	Анкерная опора ФОм 7	1	Альбом VI наст. пр-та

Таблица основных показателей

NN п/п	Наименование показателей	Единица измерения	Кол-во
1	Площадь занимаемой территории	га	0,15
2	Площадь застройки	га	0,04
3	Плотность застройки	%	27

Таблица объемов работ

NN п/п	Наименование работ	Единица измерения	Кол-во
1	Укладка железнодорожного пути	пм	47
2	Устройство железнодорожного упора	шт.	1
3	Устройство ограждающих ж.б. столбиков	шт.	25

Условные обозначения:

- Здания и сооружения проектируемые
- Подземные сооружения и каналы проектируемые
- Железнодорожные пути проектируемые
- Границы необходимой территории
- Откосы
- Ограждающие железобетонные столбики.

Примечания:

1. За отметку 0.000 принят уровень головки рельс.
2. Объем работ по транспорту учтен в границах настоящего чертежа. Все объемы земляных работ включаются в баланс всей промплощадки.
3. Размеры даны в осях зданий и сооружений.
4. Размер 23000 обеспечивает требуемую длину железнодорожных путей для расцепки вагонов.

Дополнена поз. 14 экспликации
Рук. гр. /Филиппова/
21/IV-73г.

М1:200

Госстрой СССР САНТЕХПРОЕКТ г. Москва	Общая часть	Типовой проект 903-2-2/71 Тип III
Установка для мазутоснабжения котельных с подземным размещением мазутных резервуаров	Схема генплана (вариант с железнодорожным сливом) 2×250 м³	Альбом I
		Лист ГП-2и

Инж. ин-та Стародубцев; Гл. арх. проекта Трауберг; Инж. пост. Бычко; Рук. группы Тихова; Гл. инж. проекта Гаськин; Нач. отдела Тарасов; Инженер Крусталев; Нач. отдела Чапский; Гл. констр. проекта Чапский; Дата выпуска 1974 г.

903-2-2/71 Тип III
Лист ГП-2

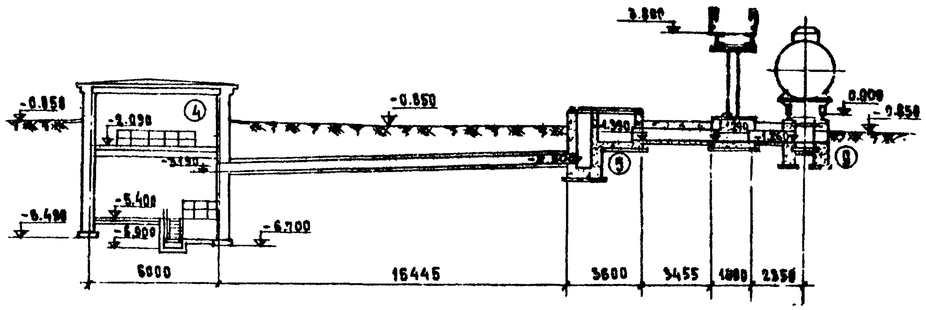

Разрез 1-1

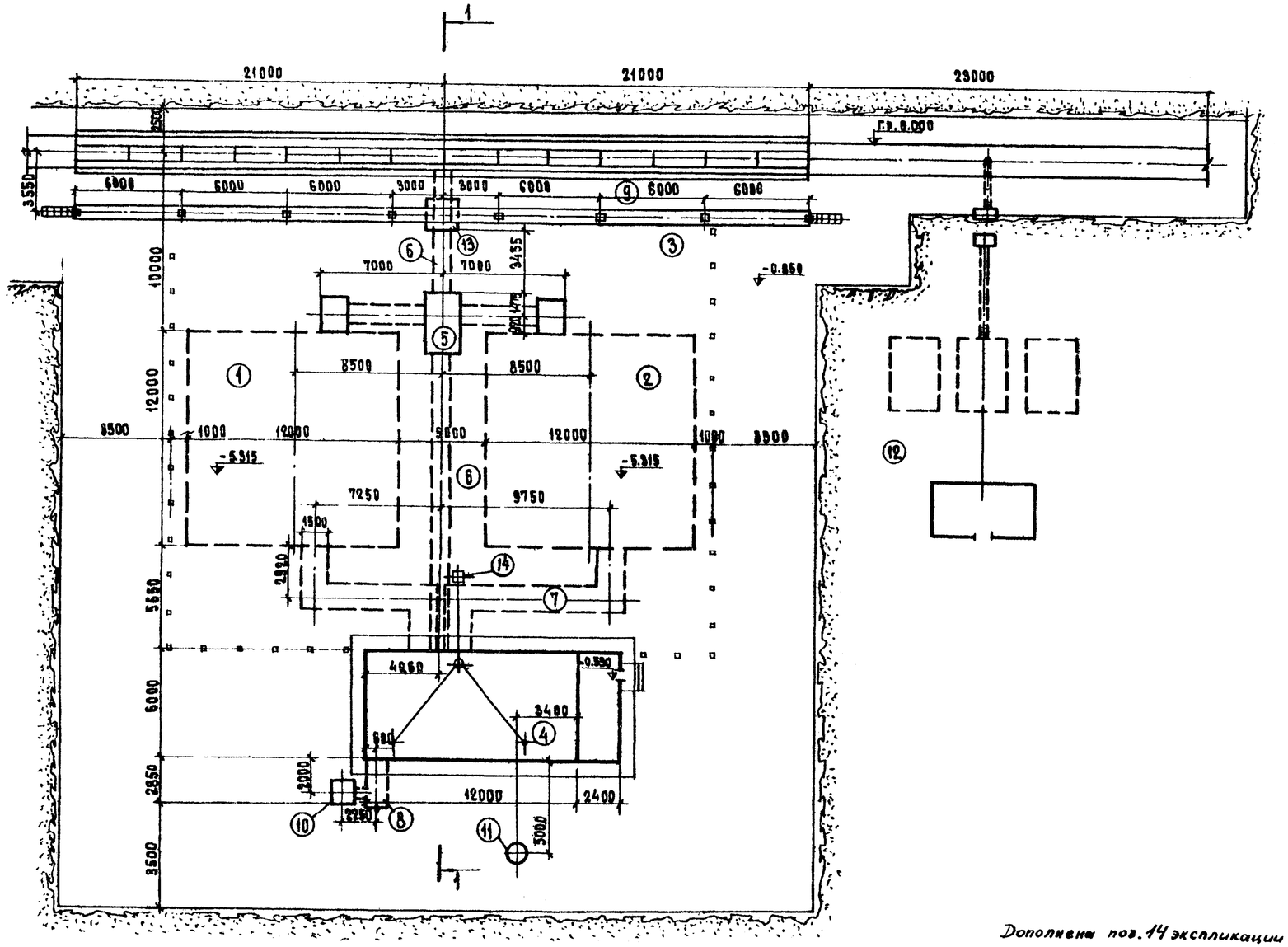

Экспликация

№№ п/п	Наименование сооружений	Площадь застройки м2	Альбом или проект
1-2	Резервуар прямоугольный подземный емк. 500 м3	297	т.п.Т-02-313
3	Эстакада односторонняя на 4 вагон-цистерны	58	Альбом IV наст. пр-та
4	Мазутонасосная	99	Альбом IV наст. пр-та
5	Колодец переключения	7	Альбом IV наст. пр-та
6	Канал от мазутослива до мазутонасосной	24	Альбом IV наст. пр-та
7	Канал от резервуаров до мазутонасосной	45	Альбом IV наст. пр-та
8	Канал к котельной	7	—
9	Канал мазутослива	97	Альбом IV наст. пр-та
10	Приямок дренажной бадьи	3	Альбом IV наст. пр-та
11	Канализационный колодец	—	Альбом IV наст. пр-та
12	Установка для приема и ввода жидких присадок в мазут	—	т.п.903-2-4
13	Гидрозатвор	—	Альбом IV наст. пр-та
14	Анкерная опора ФОм7	1	Альбом IV наст. пр-та

Таблица основных показателей

№№ п/п	Наименование показателей	Единица измерения	Кол-во
1	Площадь занимаемой территории	га	0.20
2	Площадь застройки	га	0.06
3	Плотность застройки	%	30

Таблица объемов работ

№№ п/п	Наименование работ	Единица измерения	Кол-во
1	Укладка железнодорожного пути	п.м	68
2	Устройство железнодорожного упора	шт.	1
3	Устройство ограждающих ж.б. столбиков	шт.	30

Условные обозначения:

- Здания и сооружения проектируемые
- Подземные сооружения и каналы проектируемые
- Железнодорожные пути проектируемые
- Границы необходимой территории
- Откосы
- Ограждающие железобетонные столбики

Примечания:

1. За отметку 0.000 принят уровень головки рельс.
2. Объем работ по транспорту учтен в границах настоящего чертежа. Все объемы земляных работ включаются в баланс всей промплощадки.
3. Размеры даны в осях зданий и сооружений.
4. Размер 23000 обеспечивает требуемую длину железнодорожных путей для расцепки вагонов.

Дополнен поз. 14 экспликации
Рук. гр. /Филиппова/
21/IV-73 г.

М1:200

Госстрой СССР САНТЕХПРОЕКТ г. Москва	Общая часть	Типовой проект 903-2-2/71 тип IV
Установка для мазутоснабжения котельных с подземным размещением мазутных резервуаров	Схема генплана (вариант с железнодорожным сливом) 2×500 м³	Альбом I
		Лист ГП-3И

Типовой проект 903-2-2/71 тип IV			
Марка-лист	ГП-3		
Инв. №			
Согласовано			
Гл. инж. пр-та	Староберов	Гл. арх.	Трауберг
Гл. инж. пр-та	Бялик	Рук. группы	Журков
Нач. отдела	Тарасьин	Инженер	Гохбоим
Гл. констр.	Чапский		
Дата выпуска	1974 г		

Согласовано: Нач. отдела КУ-1 Ельшин; Нач. отдела В.К. Титова; Нач. отдела ЭО Хрусталева

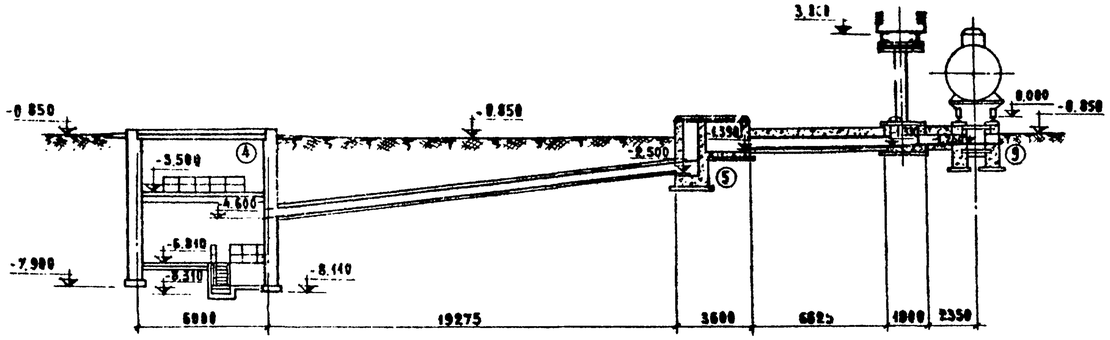

Разрез 1-1

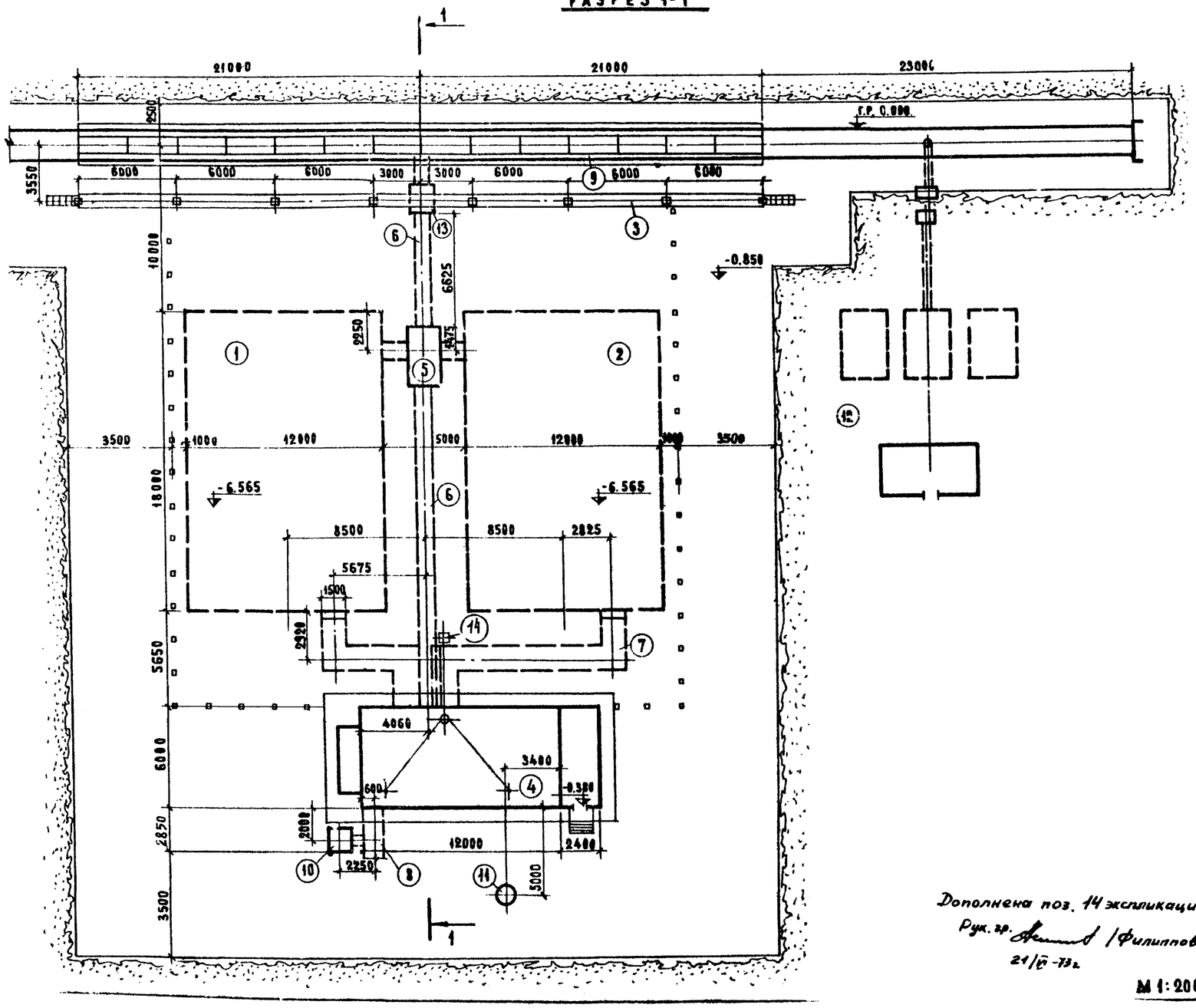

Экспликация

N N п/п	Наименование сооружений	Площадь застройки м²	N альбома или проекта
1-2	Резервуар прямоугольный подземный емк. 1000 м³	444	т.п. 7-02-344
3	Эстакада односторонняя на 4 вагон-цистерны	58	Альбом IV наст. пр-та
4	Мазутонасосная	107	Альбом VI наст. пр-та
5	Колодец переключения	7	Альбом IV наст. пр-та
6	Канал от мазутослива до мазутонасосной	31	Альбом IV наст. пр-та
7	Канал от резервуаров до мазутонасосной	45	Альбом IV наст. пр-та
8	Канал к котельной	7	—
9	Канал мазутослива	97	Альбом IV наст. пр-та
10	Приямок дренажной бадьи	3	Альбом IV наст. пр-та
11	Канализационный колодец	—	Альбом IV наст. пр-та
12	Установка для приема и ввода жидких присадок в мазут	—	т.п. 903-2-4
13	Гидрозатвор	—	Альбом IV наст. пр-та
14	Анкерная опора Фом 7.	1	Альбом VI наст. пр-та

Таблица основных показателей

N N п/п	Наименование показателей	Единица измерения	Кол-во
1	Площадь занимаемой территории	га	0.23
2	Площадь застройки	га	0.08
3	Плотность застройки	%	35

Таблица объемов работ

N N п/п	Наименование работ	Единица измерения	Кол-во
1	Укладка железнодорожного пути	п.м	68
2	Устройство железнодорожного упора	шт.	1
3	Устройство ограждающих ж.б. столбиков	шт.	37

Условные обозначения:

- Здания и сооружения проектируемые
- Подземные сооружения и каналы проектируемые
- Железнодорожные пути проектируемые
- Границы необходимой территории
- Откосы
- Ограждающие железобетонные столбики

Примечания:

1. За отметку 0.000 принят уровень головки рельс.
2. Объем работ по транспорту учтен в границах настоящего чертежа. Все объемы земляных работ включаются в баланс всей промплощадки.
3. Размеры даны в осях зданий и сооружений.
4. Размер 23000 обеспечивает требуемую длину железнодорожных путей для расцепки вагонов.

Дополнена поз. 14 экспликации
Рук. гр. /Филиппова/
21/II-73 г.

М 1:200

Госстрой СССР САНТЕХПРОЕКТ г. Москва	Общая часть	Типовой проект 903-2-2/71 тип V
Установка для мазутоснабжения котельных с подземным размещением мазутных резервуаров	Схема генплана. (Вариант с железнодорожным сливом) 2×1000 м³	Альбом I
		Лист ГП-4и

Гл. инж. пр-та	Стаховерова	Гл. арх.	Ельчик	
Гл. инж. пр-та	Бяйк	Рук. группы	Гитова	
Нач. отдела	Тараскин	Инженер	Хрусталева	
Гл. констр.	Чайский			
Дата выпуска - 1971 г.				

Гл. инж. пр-та Стаховерова; Гл. инж. пр-та Бяйк; Нач. отдела Тараскин; Гл. констр. Чайский; Гл. арх. Ельчик; Рук. группы Гитова; Инженер Хрусталева; Нач. отдела ВК Жуков; Нач. отдела ЭА Гохберг; Нач. отдела КУ-II Трауберг

Типу V. Марка лист ГП-4 инв. N

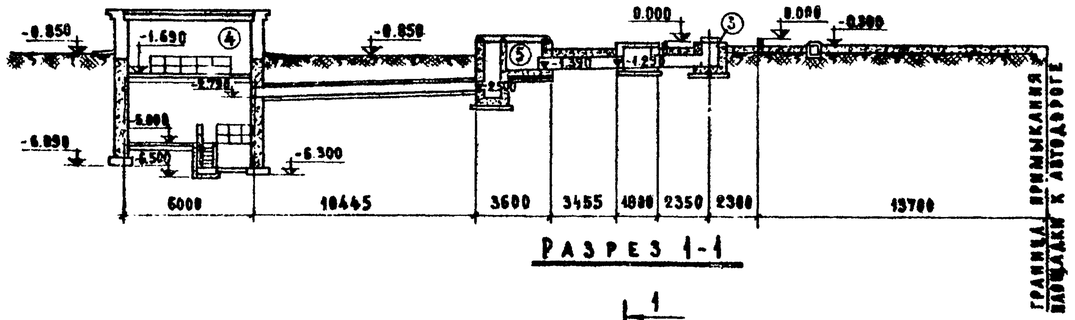

РАЗРЕЗ 1-1

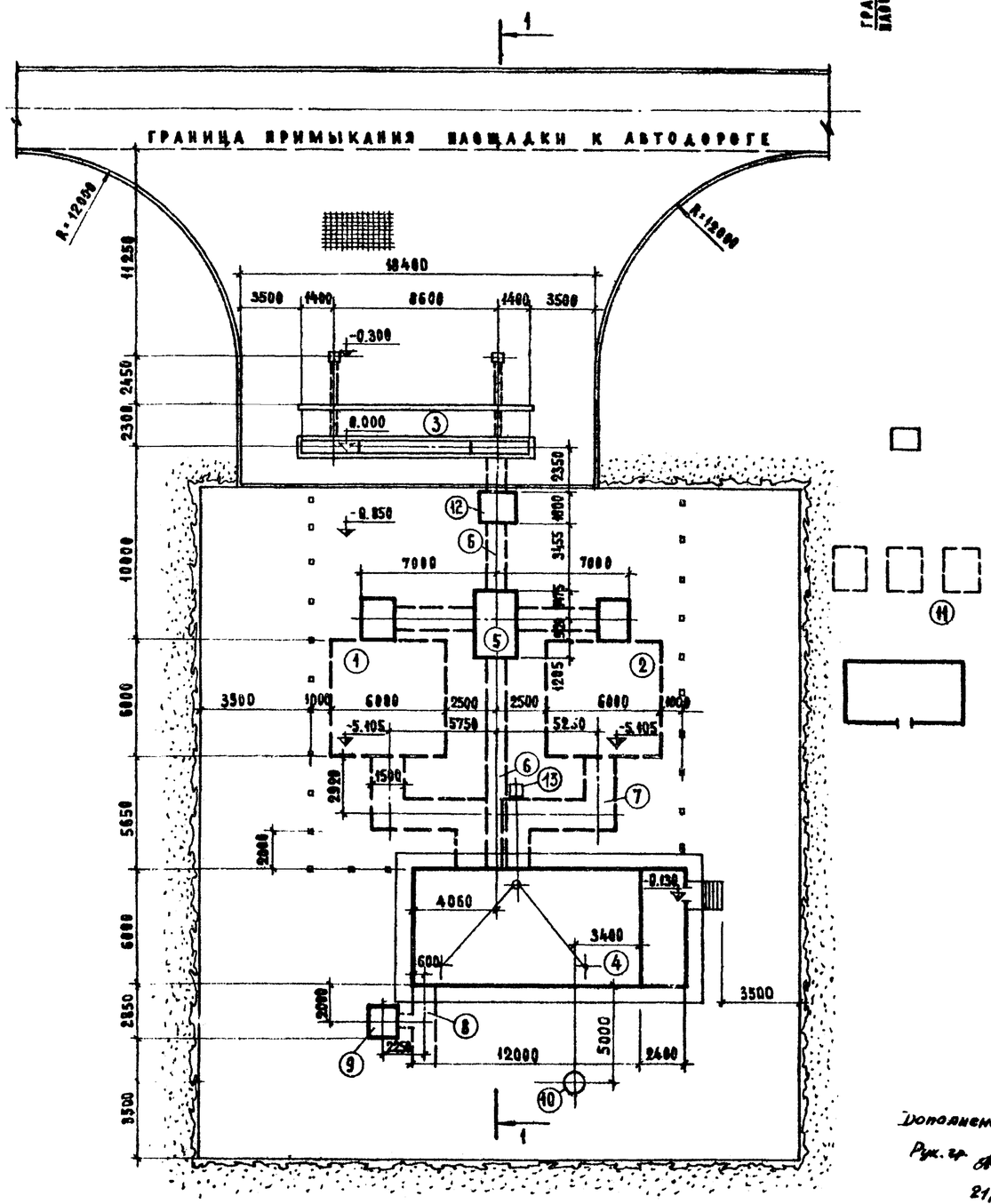

ЭКСПЛИКАЦИЯ

NN п/п	НАИМЕНОВАНИЕ СООРУЖЕНИЙ	ПЛОЩАДЬ ЗАСТРОЙКИ м²	№ АЛЬБОМА ИЛИ ПРОЕКТА
1-2	РЕЗЕРВУАР ПРЯМОУГОЛЬНЫЙ ПОДЗЕМНЫЙ ЕМК. 100 м³	72	Т.П. 7-02-3Н
3	МАЗУТОСЛИВ ИЗ АВТОЦИСТЕРН	19	АЛЬБОМ IV НАСТ. ПР-ТА
4	МАЗУТОНАСОСНАЯ	99	АЛЬБОМ IV НАСТ. ПР-ТА
5	КОЛОДЕЦ ПЕРЕКАЧЕЧНЫЙ	7	АЛЬБОМ IV НАСТ. ПР-ТА
6	КАНАЛ ОТ МАЗУТОСЛИВА ДО МАЗУТОНАСОСНОЙ	18	АЛЬБОМ IV НАСТ. ПР-ТА
7	КАНАЛ ОТ РЕЗЕРВУАРОВ ДО МАЗУТОНАСОСНОЙ	34	АЛЬБОМ IV НАСТ. ПР-ТА
8	КАНАЛ К КОТЕЛЬНОЙ	7	—
9	ПРИЯМОК ДРЕНАЖНОЙ БАДЬИ	3	АЛЬБОМ II НАСТ. ПР-ТА
10	КАНАЛИЗАЦИОННЫЙ КОЛОДЕЦ	—	АЛЬБОМ IV НАСТ. ПР-ТА
11	УСТАНОВКА ДЛЯ ПРИЕМА И ВВОДА ЖИДКИХ ПРИСАДОК В МАЗУТ	—	Т.П. 903-9-4
12	ГИДРОЗАТВОР	—	АЛЬБОМ IV
13	АНКЕРНАЯ ОПОРА Ф0м7.	1.0	АЛЬБОМ IV

ТАБЛИЦА ОСНОВНЫХ ПОКАЗАТЕЛЕЙ

NN п/п	НАИМЕНОВАНИЕ ПОКАЗАТЕЛЕЙ	ЕДИНИЦА ИЗМЕРЕНИЯ	КОЛ-ВО
1	ПЛОЩАДЬ ЗАНИМАЕМОЙ ТЕРРИТОРИИ	ГА	0.14
2	ПЛОЩАДЬ ЗАСТРОЙКИ	ГА	0.03
3	ПЛОТНОСТЬ ЗАСТРОЙКИ	%	21

ТАБЛИЦА ОБЪЕМОВ РАБОТ

NN п/п	НАИМЕНОВАНИЕ РАБОТ	ЕДИНИЦА ИЗМЕРЕНИЯ	КОЛ-ВО
1	УСТРОЙСТВО БЕТОННОГО ПОКРЫТИЯ	м²	393
2	УСТАНОВКА БОРТОВОГО КАМНЯ	п.м	68
3	УСТАНОВКА ОГРАЖДАЮЩИХ Ж.Б. СТОЛБИКОВ	ШТ.	22
4	УСТРОЙСТВО УПОРА ИЗ БОРТОВОГО КАМНЯ ГОСТ 6666-61 МАРКИ П3	п.м	44.5

УСЛОВНЫЕ ОБОЗНАЧЕНИЯ:

- Здания и сооружения проектируемые
- Подземные сооружения и каналы проектируемые
- Бетонное покрытие
- Границы необходимой территории
- Откосы
- Ограждающие железобетонные столбики

ПРИМЕЧАНИЯ:

1. За отметку 0.000 принят уровень верха лотка автослива.
2. Объем работ по транспорту учтен в границах настоящего чертежа. Все объемы земляных работ включаются в баланс всей промплощадки.
3. Размеры даны в осях зданий и сооружений.

Дополнена поз. 13 экспликации
Рук. гр. /Филиппова/
21/IV-73 г.

М 1:200

Госстрой СССР САНТЕХПРОЕКТ г. Москва	Общая часть	Типовой проект 903-2-2/71 тип I
Установка для мазутоснабжения котельных с подземным размещением мазутных резервуаров	Схема генплана. (Вариант с автосливом) 2×100 м³	Альбом I
		Лист ГП-5и

Гл. инж. ин-та	Старобров	Гл. арх.	Ельцин
Гл. инж. пр-та	Бялик	Рук. группы	Титова
Нач. отдела	Гарасин	Инженер	Хрусталева
Гл. констр.	Чапский		

Типовой проект 903-2-2/71 тип I
Марка-лист ГП-5
Инв. N

Согласовано: Нач. отдела КУ-1 Трауберг; Нач. отдела ВК Журков; Нач. отдела ЭМ Гохбойм

Дата выпуска - 1971 г.

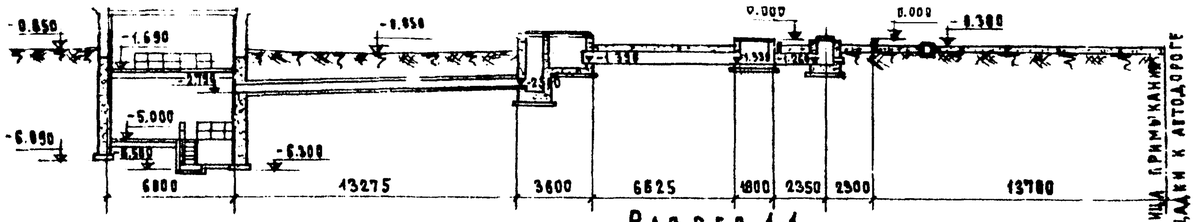

РАЗРЕЗ 1-1

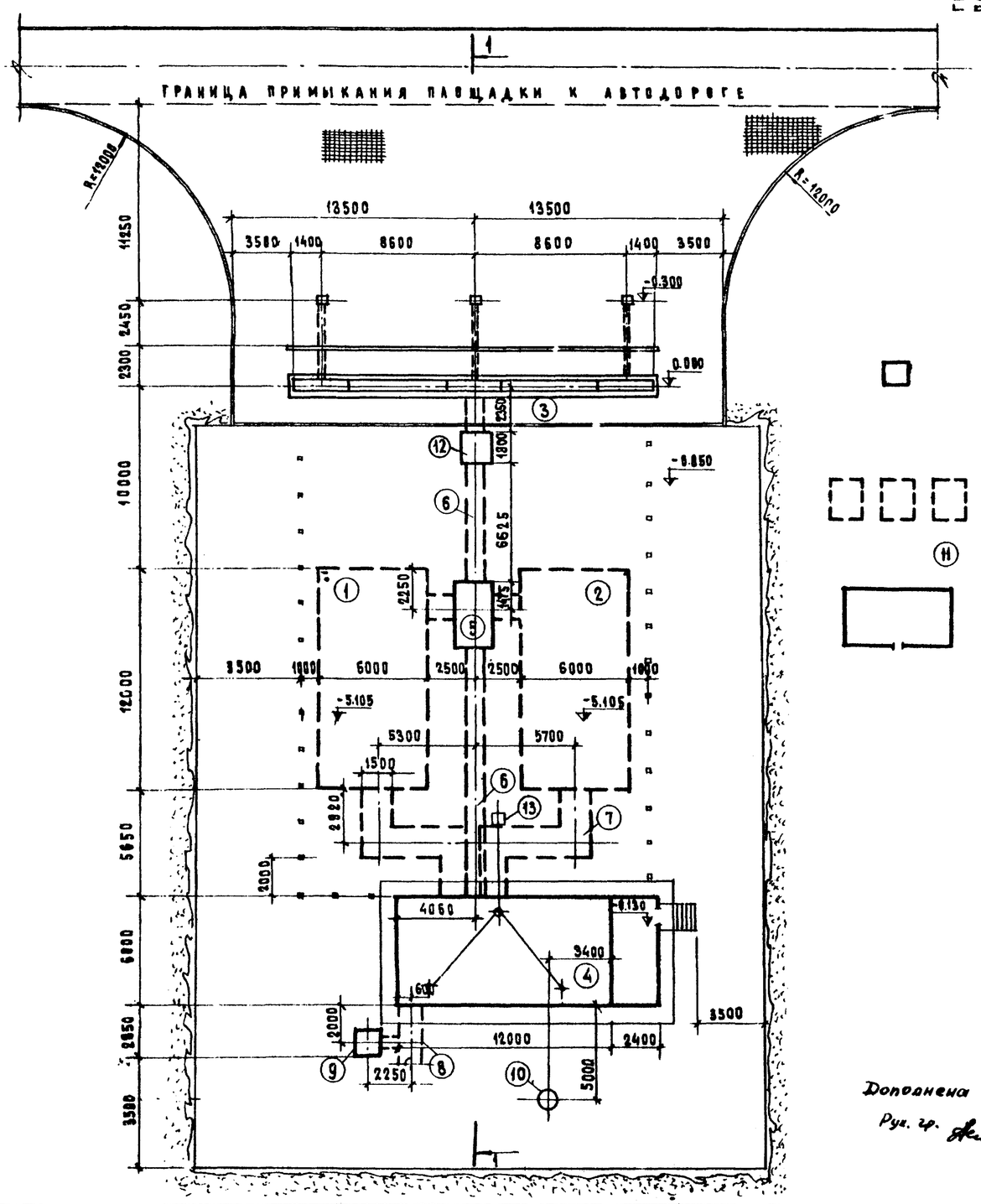

Экспликация

NN п/п	НАИМЕНОВАНИЕ СООРУЖЕНИЙ	ПЛОЩАДЬ ЗАСТРОЙКИ М²	К АЛЬБОМА ИЛИ ПРОЕКТА
1-2	Резервуар прямоугольный подземный емк. 250 м³	144	Т.П.Т.П. 02-312
3	Мазутослив из автоцистерн	32	Альбом IV маст. пр-та
4	Мазутонасосная	99	Альбом IV маст. пр-та
5	Колодец переключения	7	Альбом IV маст. пр-та
6	Канал от мазутослива до мазутонасосной	24	Альбом IV маст. пр-та
7	Канал от резервуаров до мазутонасосной	34	Альбом IV маст. пр-та
8	Канал к котельной	7	—
9	Приямок дренажной бадьи	3	Альбом IV маст. пр-та
10	Канализационный колодец	—	Альбом IV маст. пр-та
11	Установка для приема и ввода жидких присадок в мазут	—	Т.П. 903-2-4
12	Гидрозатвор	—	Альбом IV маст. пр-та
13	Анкерная опора ФСм7	1	Альбом V маст. пр-та

Таблица основных показателей

NN п/п	НАИМЕНОВАНИЕ ПОКАЗАТЕЛЕЙ	ЕДИНИЦА ИЗМЕРЕНИЯ	КОЛ-ВО
1	Площадь занимаемой территории	га	0.18
2	Площадь застройки	га	0.04
3	Плотность застройки	%	22

Таблица объемов работ

NN п/п	НАИМЕНОВАНИЕ РАБОТ	ЕДИНИЦА ИЗМЕРЕНИЯ	КОЛ-ВО
1	Устройство бетонного покрытия	м²	548
2	Установка бортового камня	п.м	77
3	Установка ограждающих ж.б столбиков	шт.	28
4	Устройство упора из бортового камня ГОСТ 6666-61 марки П3	п.м	20

Условные обозначения:

- Здания и сооружения проектируемые
- Подземные сооружения и каналы проектируемые
- Бетонное покрытие
- Границы необходимой территории
- Откосы
- Ограждающие железобетонные столбики

Примечания:

1. За отметку 0.000 принят уровень верха лотка автосалива.
2. Объем работ по транспорту учтен в границах настоящего чертежа. Все объемы земляных работ включаются в баланс всей промплощадки.
3. Размеры даны в осях зданий и сооружений

Дополнена поз. 13 экспликации
Рук. гр. /Филиппова/

М1:200

Госстрой СССР САНТЕХПРОЕКТ г. Москва	Общая часть	Типовой проект 903-2-2/71 Тип III
Установка для мазутоснабжения котельных с подземным размещением мазутных резервуаров	Схема генплана (вариант с автосливом) 2×250 м³	Альбом I
		Лист ГП-6и

Типовой проект 903-2-2/71 Тип III
Марка-лист ГП-6
Инв. №

Гл. инж. мастер	Староберов	Гл. арх.	Бальшин
Гл. инж. пр-та	Бяник	Рук. гр.	Титова
Нач. отдела	Тараский	Инженер	Хрусталева
Гл. констр.	Чапский		
Дата выпуска	1971 г.		

Согласовано: Трахберг, Жуков, Гохбоим
Нач. отдела КМ, Нач. отдела ВК, Нач. отдела ЭХ

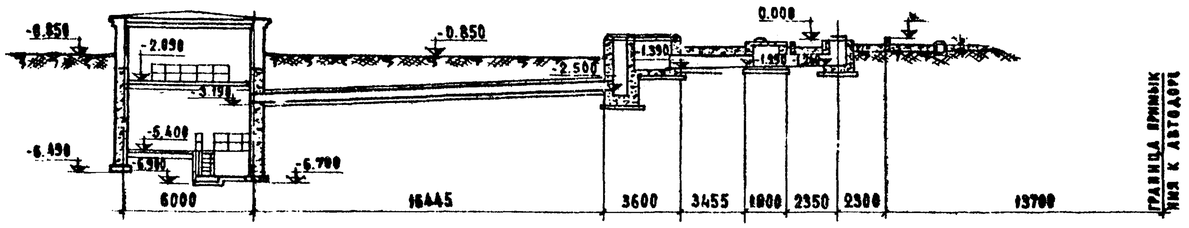

Разрез 1-1

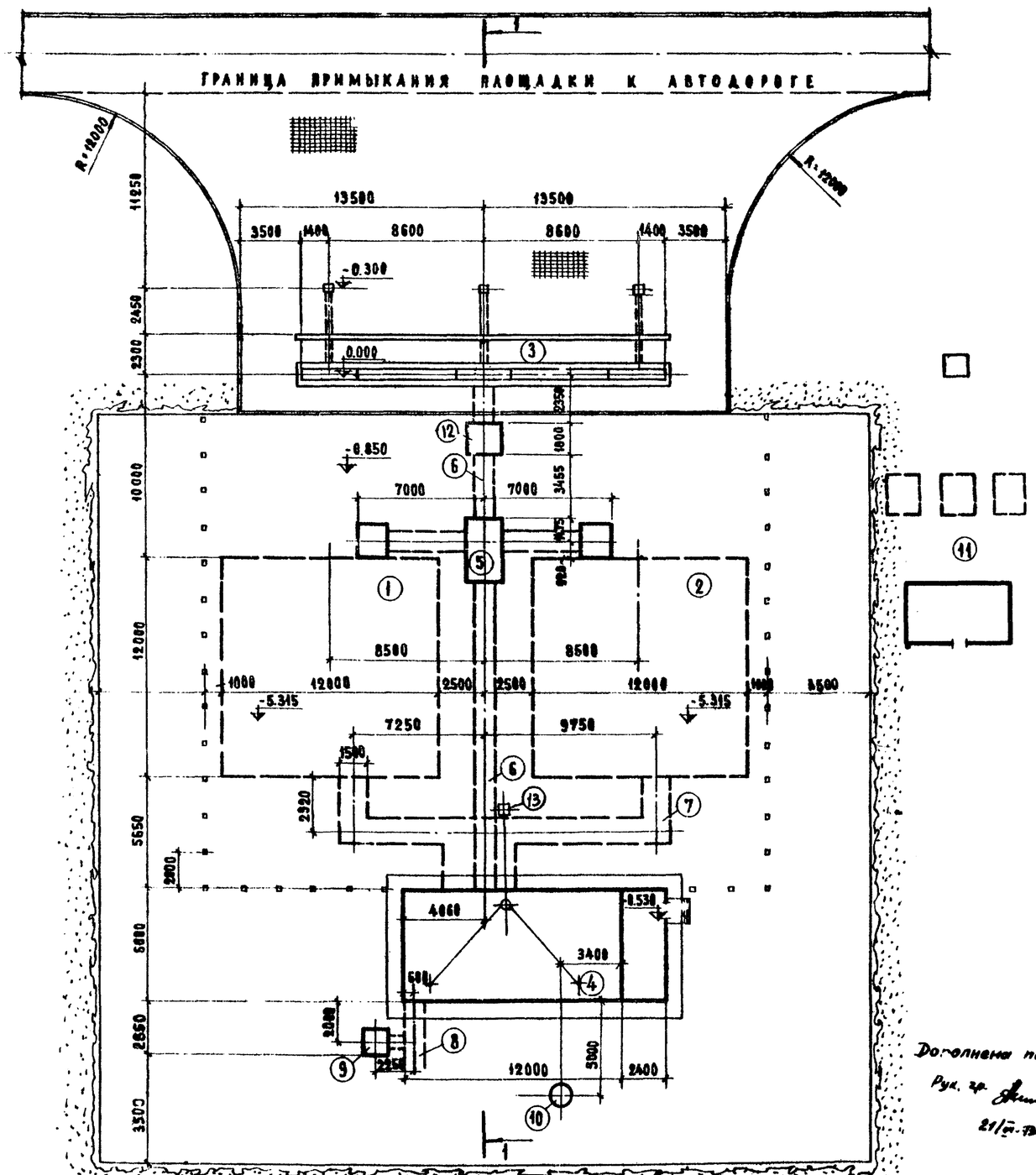

Экспликация

№№ п/п	Наименование сооружений	Площадь застройки м²	№ альбома или проекта
1-2	Резервуар прямоугольный подземный емк. 500 м³	297	ТП.704-2-313
3	Мазутосаньи из автоцистерн	32	Альбом IV наст. пр-та
4	Мазутонасосная	99	Альбом IV наст. пр-та
5	Колодец-перекачечения	7	Альбом IV наст. пр-та
6	Канал от мазутослива до мазутонасосной	24	Альбом IV наст. пр-та
7	Канал от резервуаров до мазутонасосной	45	Альбом IV наст. пр-та
8	Канал к котельной	7	—
9	Приямок дренажной баньи	3	Альбом IV наст. пр-та
10	Канализационный колодец	—	Альбом IV наст. пр-та
11	Установка для приема и ввода жидких присадок в мазут	—	Т.П. 903-2-4
12	Гидрозатвор	—	Альбом IV наст. пр-та
13	Анкерная опора Ф8 м 7	1	Альбом IV наст. пр-та

Таблица основных показателей:

№№ п/п	Наименование показателей	Единица измерения	Кол-во
1	Площадь занимаемой территории	га	0.22
2	Площадь застройки	га	0.05
3	Плотность застройки	%	23

Таблица объемов работ

№№ п/п	Наименование работ	Единица измерения	Кол-во
1	Устройство бетонного покрытия	м²	548
2	Установка бортового камня	п.м	77
3	Установка ограждающих ж.б. столбиков	шт.	33
4	Устройство упора из бортового камня ГОСТ 6666-61 марки П3	п.м	20

Условные обозначения:

- Здания и сооружения проектируемые
- Подземные сооружения и каналы проектируемые
- Бетонное покрытие
- Границы необходимой территории
- Откосы
- Ограждающие железобетонные столбики

Примечания:

1. За отметку 0.000 принят уровень верха лотка автослива.
2. Объем работ по транспорту учтен в границах настоящего чертежа. Все объемы земляных работ включаются в баланс всей промплощадки.
3. Размеры даны в осях зданий и сооружений.

Дополнена поз. 13 экспликации
Рук. гр. /Филиппова/
21/II-72

М 1:200

Госстрой СССР САНТЕХПРОЕКТ г. Москва	Общая часть	Типовой проект 903-2-2/71 тип IV	
Установка для мазутоснабжения котельных с подземным размещением мазутных резервуаров.	Схема генплана (вариант с автосливом) 2×500м³	Альбом I	Лист ГП-7и

Типовой проект 903-2-2/71 тип IV
Марка-лист ГП-7
Инв. №

Гл. инж. ин-та	Старобров	Гл. арх.	Бальцин
Гл. инж. пр-та	Бялик	Рук. группы	Титова
Нач. отдела	Тарасенко	Инженер	Хрустадева
Гл. констр.	Чапский		
Дата выпуска — 1971 г.			

Согласовано
Нач. отдела КУ-1 Трауберг
Нач. отдела ВК Журков
Нач. отдела ЭЛ Гохбойм