ТИПОВОЙ ПРОЕКТ

296-1-32

ПЛОЩАДКА ДЛЯ ХОККЕЯ С ШАЙБОЙ

АЛЬБОМ I

16139-01

АРХИТЕКТУРНО-СТРОИТЕЛЬНАЯ ЧАСТЬ

ТИПОВОЙ ПРОЕКТ

296-1-32

ПЛОЩАДКА ДЛЯ ХОККЕЯ С ШАЙБОЙ

АЛЬБОМ I

СОСТАВ ПРОЕКТА

АЛЬБОМ I – АРХИТЕКТУРНО-СТРОИТЕЛЬНАЯ ЧАСТЬ
АЛЬБОМ II.84 – СМЕТЫ
АЛЬБОМ III – ВЕДОМОСТИ ПОТРЕБНОСТИ В МАТЕРИАЛАХ

ПРИМЕНЕННЫЕ ТИПОВЫЕ ПРОЕКТЫ:

290-9-6 — ОСВЕЩЕНИЕ ПЛОЩАДКИ ДЛЯ ХОККЕЯ С ШАЙБОЙ. АЛЬБОМ I и II. РАСПРОСТРАНЯЕТ СВЕРДЛОВСКИЙ ФИЛИАЛ ЦИТП.

ЧЕРТЕЖИ ВИСТИ ТУ62-1905-74 – ХОККЕЙНЫЕ ВОРОТА. РАСПРОСТРАНЯЕТ ВИСТИ г. МОСКВА ДМИТРОВСКОЕ ШОССЕ ДОМ 60

РАЗРАБОТАН ПРОЕКТНЫМ ИНСТИТУТОМ „СОЮЗСПОРТПРОЕКТ"

ГЛАВНЫЙ ИНЖЕНЕР ИНСТИТУТА /Цикунов А.П./
ГЛАВНЫЙ АРХИТЕКТОР ПРОЕКТА /Перельман Л.М./

ТЕХНО-РАБОЧИЙ ПРОЕКТ УТВЕРЖДЕН „ГОСГРАЖДАНСТРОЕМ" ПРИКАЗ № 185 от 22/VIII 1978г.
ВВЕДЕН В ДЕЙСТВИЕ ИНСТИТУТОМ „СОЮЗСПОРТПРОЕКТ" ПРИКАЗ № 87 от 23/IV 1979г.

16139-01

СОДЕРЖАНИЕ АЛЬБОМА

Наименование листа	Марка листа	№№ стр
1	2	3
Содержание альбома	1	2
Пояснительная записка	2	3
Пояснительная записка	3	4
Заглавный лист	4	5
Сводные спецификации расхода материалов	5	6
План площадки. Разрезы I-I ÷ III-III; А-А, Б-Б	АС-1	7
Игровая разметка. Схемы уклонов	АС-2	8
Технологический план летнего использования	АС-3	9
Типы резинобитумных покрытий. Узлы	АС-4	10
Павильон для судей и оштрафованных игроков. План.		
Фасад в осях 2-3; 3-2; А-Б. Разрез I-I	АС-5	11
Павильон для хоккеистов. План. Фасад в осях 4-1, 1-4, Г-В. Разрез I-I	АС-6	12
Скамьи №1, №2. Стол. Сечения. Спецификация	АС-7	13
Павильон для хоккеистов. Схемы каркаса по осям „В" и „Г"		
План стоек и балок	АС-8	14
Павильон для судей и оштрафованных игроков. Схемы		
каркаса по осям „А", „Б". План по 1-1	АС-9	15
Конструкция павильонов. Узлы А, Б, В	АС-10	16
Конструкция павильонов. Узлы Г, Д, Е	АС-11	17
План фундаментов под стойки ограждения	АС-12	18
Схема ограждения хоккейной площадки	АС-13	19
Общий вид борта /фрагмент I/	АС-14	20
Общий вид ворот /фрагмент II/	АС-15	21
Общий вид калитки /фрагмент III/	АС-16	22
Узлы 1, 2. Разрез И-И	АС-17	23
Узел 3. Виды А, Б, В	АС-18	24
Узел 4. Сечения 1-1 ÷ 3-3	АС-19	25
Узел 5. Сечение 4-4	АС-20	26
Конструкция металлических изделий КМ-1; КМ-2; КМ-3	АС-21	27
Конструкция металлических изделий КМ-4; КМ-5; КМ-8	АС-22	28
Конструкция металлических изделий КМ-6; КМ-7; КМ-9	АС-23	29
Конструкция металлических изделий КМ-10	АС-24	30
Спецификация металла на металлические изделия	АС-25	31
Водоснабжение площадки	ВК-1	32

Согласовано:

Нормоконтроль

Инв. № подл.

Типовой проект разработан в соответствии с действующими нормами и правилами и предусматривает мероприятия, обеспечивающие взрывную, взрывопожарную и пожарную безопасность при эксплуатации здания

Главный архитектор проекта /Перельман/

1978	ТП 296-1-32	Альбом I		
Рук.маст.	Зайцев	Площадка для хоккея с шайбой		
Зам.рук.м.	Ермаков		Стадия	Лист	Листов
Гл.конст.м.	Микрюков		ТР	1	5
Гл.орх.пр.	Перельман				
Гл.инж.пр.	Микрюков				
Рук.гр.орх.	Паджева	Содержание альбома	Союзспортпроект г. Москва		
Архит.	Яберинцев				
Проверил	Курцер				

15139-01

ПОЯСНИТЕЛЬНАЯ ЗАПИСКА

Типовой проект площадки для хоккея с шайбой разработан мастерской №1 института „СОЮЗСПОРТПРОЕКТ" авторским коллективом:

архитекторы: Перельман Л.М.
Паджева З.А.
Курцер З.Н.
Аверинцев Ф.Б.

инженеры-конструкторы: Микрюков Р.П.
Гришкова В.П.

инженеры-сантехники: Фирман В.Е
Крысанова С.Н.

инженеры-сметчики: Сапожникова Л.П.
Попов П.К.

Общая часть

Типовой проект площадки для хоккея с шайбой разработан в соответствии с заданием на проектирование, утвержденным Государственным комитетом по гражданскому строительству и архитектуре при Госстрое СССР от 18 апреля 1978г. и согласованным Комитетом по физической культуре и спорту при Совете Министров СССР.

Площадка для хоккея с шайбой разработана для привязки на территориях спорткомплексов и предназначается для учебно-тренировочной работы и проведения соревнований по хоккею с шайбой, фигурному катанию;
летом — для ручных игр, минифутбола и общефизической подготовки.

Участок отведенный под строительства должен иметь размеры 65×38 м, на котором размещаются: хоккейная коробка, павильоны для хоккеистов и судей, опоры освещения и водопроводный колодец.

Площадка должна быть ориентирована по меридиану (север — юг). Изменения ориентации допускаются по согласованию со спортивными организациями и зависит от условий эксплуатации сооружения на месте.

Конструкция покрытия площадки

Покрытие площадки — резинобитумное. Конструкция покрытия площадки зависит от подстилающих грунтов и выбирается при привязке (см. лист АС-4).
За основной вариант конструкции покрытия принят вариант на суглинках.

Конструкции хоккейного борта и павильонов для хоккеистов и судей

Хоккейный борт — стационарный деревянный из шпунтованных досок δ=40мм, крепящихся к металлическим вертикальным стойкам, заделанным в монолитные ж/б. фундаменты, и продольным деревянным брусьям. Борт выполняется из отдельных досок на месте, без укрупнения его в щиты.
Нагрузка на борт принята 500 кг/п.м.
Борт разработан на стадии „КМ".
Изготовление металлических конструкций предусматривается проектом, как в полигональных условиях, так и в заводских. Фурнитура ворот и калиток разрабатывается дополнительно.
Защитное ограждение выполняется из капроновой сетки с ячейкой 40×40 ф 4 ОСТ 1578-74.

Павильоны для хоккеистов и судей запроектированы в деревянном каркасе с обшивкой шпунтованным тесом δ=25. Сборка каркаса предусмотрена на болтах и стяжках М-12. Кровля — асбестоцементные листы. Все деревянные элементы антисептируются и обрабатываются антипиренами.

Отделочные работы

Хоккейный борт снаружи и павильоны для хоккеистов и судей покрываются лаком ПФ 170 ГОСТ 15907-70 или окрашиваются масляной краской (колер определяется при привязке проекта). Борт с внутренней стороны окрашивается белой масляной краской, поперечные линии разметки хоккейного поля продолжаются по бортам до верхнего края.

Спортивное оборудование

На площадке устанавливается стационарный хоккейный борт с защитной сеткой на торцах площадки и хоккейные ворота (чертежи ВИСТИ ТУ 62-1905-74).
Летом на площадке устанавливаются, в зависимости от варианта использования, оборудования площадки для минифутбола или ручного мяча (см. лист АС-3).

Поливочный водопровод

Для заливки льда в проекте предусмотрен водопроводный колодец глубокого заложения с пожарным гидрантом.

Электроосвещение

Электроосвещение хоккейной площадки принята по типовому проекту 290-9-6.

			1978	т п 296-1-32 Альбом I		
Рук.маст	Зайцев		Площадка для хоккея с шайбой			
Зам.рук.м	Ермаков			Стадия	Лист	Листов
Гл.кон.м.	Микрюков			ТР	2	
Гл арх пр	Перельман					
Гл.инж.пр	Микрюков					
Рук.грар	Паджева		Пояснительная записка	СОЮЗСПОРТПРОЕКТ г.Москва		
Исполнил	Аверинцев					
Проверил	Курцер					

Инв.№ подл. | Подпись и дата | Взам.инв.№

Устройство резинобитумного покрытия

1. Требования к основанию.

Поверхность основания для укладки резинобитумных покрытий должна быть ровной. Качество поверхности проверяется трехметровой рейкой. Допускаемое отклонение (просвет под рейкой) - 5мм, независимо от направления укладки рейки. Основание должно быть прочным, устойчивым к климатическим воздействиям, хорошо дренированным, рассчитанным на значительные нагрузки (катки весом до 10т., автосамосвалы весом до 15т.).

2. Укладка резинобитумного покрытия

Резинобитумная смесь укладывается в сухую погоду на просушенное, тщательно очищенное от пыли и грязи основание.
Поверхность асфальтобетонного основания рекомендуется огрунтовать горячим битумом марки БНД 40/60 или битумной эмульсией путем поливки с помощью гудонатора из садовых леек или разбрызгиванием кистями.
Укладку смеси начинают не ранее двух часов после огрунтовки.
Укладку смеси производят асфальтоукладчиком и вручную.
Уплотнение смеси производится моторными катками весом 1-2т. с гладкими вальцами за 4-6 проходов до получения гладкой равной поверхности при температуре смеси, исключающей прилипание к вальцам (90°-110°С). В случае больших перемещений смеси под вальцами катков или при появлении трещин (разрывов) укатку прекращают и возобновляют при более низкой температуре смеси. Разметка покрытия производится спустя 5 суток после окончания укладки.
До начала основных работ по укладке покрытия в нерабочей зоне укладывается пробный участок.

3. Приготовление резинобитумной смеси.

Резинобитумная смесь приготавливается в асфальтосмесителях, оборудованных мешалками принудительного действия.
Дозирование всех компонентов смесей производится по весу. Точность дозирования песка ± 3%, остальных материалов ± 15% от веса каждого компонента.
Температура исходных материалов перед загрузкой в смеситель должна иметь следующие значения:

песок	—220°-260°С;
битум	—160°-170°С;
резиновая крошка	—15°-20°С;
добавка	—40°-50°С.

Первой в смеситель дается резиновая крошка.
Крошка поступает по холодному элеватору, через расходный бункер на весы, а затем в смеситель. При расфасовке крошки в бумажные мешки определенного веса возможна подача крошки вручную через смотровой люк.
При приготовлении резинобитумной смеси горячий битум вводится после перемешивания дробленой резины и горячего песка.
Время перемешивания сыпучих материалов без битума - 1 минута.
Длительность перемешивания всех компонентов 1,5-2 минуты. В случае применения добавки последняя вводится перед введением битума.

4. Характеристика компонентов и требования к ним.

Резиновая крошка представляет собой в большинстве случаев продукт размола автомобильных покрышек или других отходов вулканизированной резины на резиногенераторных заводах.
Могут быть использованы отходы резины, получаемые на шиноремонтных заводах, обувном производстве, предприятиях санигиены и т.д..
Резиновая крошка должна иметь фракцию не более 2мм, содержание частиц размером 0,1мм, не должно превышать -5%. Содержание кордового волокна не более 10%. Влажность резиновой крошки не должна превышать 1,5%.
Применение в составе одного сооружения несмешанной крошки различных сортов не допускается.
Песок должен проходить полностью через сито с отверстием 3мм. Гранулометрический состав песка при макром рассеве: частицы крупнее 2,5мм не более 1%;
— „ — „ — 0,63мм — „ — 35%;
— „ — „ — 0,14мм — „ — 15%.

			1978	т п 296-1-32 Альбом I	
Рук.маст.	Зайцев		Площадка для хоккея с шайбой		
Зам.рук.м.	Ермаков			Стадия	Лист	Листов
Гл.кон.м.	Микрюков			ТР	3	
Гл.арх.пр.	Перельман					
Гл.инж.пр.	Микрюков					
Рук.граф.	Паджева		Пояснительная записка	союзспортпроект г. Москва		
Исполнил	Аверинцев					
Провер.	Курцер					

Характеристика проекта

Типовой проект разработан на основании задания на проектирование, утвержденного Государственным комитетом по гражданскому строительству и архитектуре 18 апреля 1978 г.

Проект разработан для строительства на территориях спорткомплексов и предназначается для учебно-тренировочной работы и проведения соревнований по хоккею с шайбой и фигурному катанию — зимой. Ручному мячу, мини-футболу и общефизической подготовке — летом.

Единовременная пропускная способность площадки для хоккея с шайбой — 40 человек.

Конструкции

Покрытие площадки — резинобитумное

Хоккейный борт — стационарный деревянный из шпунтованных досок по металлическим стойкам, заделанным в монолитные железобетонные фундаменты

Павильоны для хоккеистов и судей

Стены — деревянный каркас с обшивкой шпунтованным тесом.

Полы — дощатые.

Кровля — волнистые асбестоцементные листы ГОСТ 378-76

Область применения:

Для строительства на территориях с обычными условиями II и III климатических районов и I В подрайона с обычными геологическими условиями

План

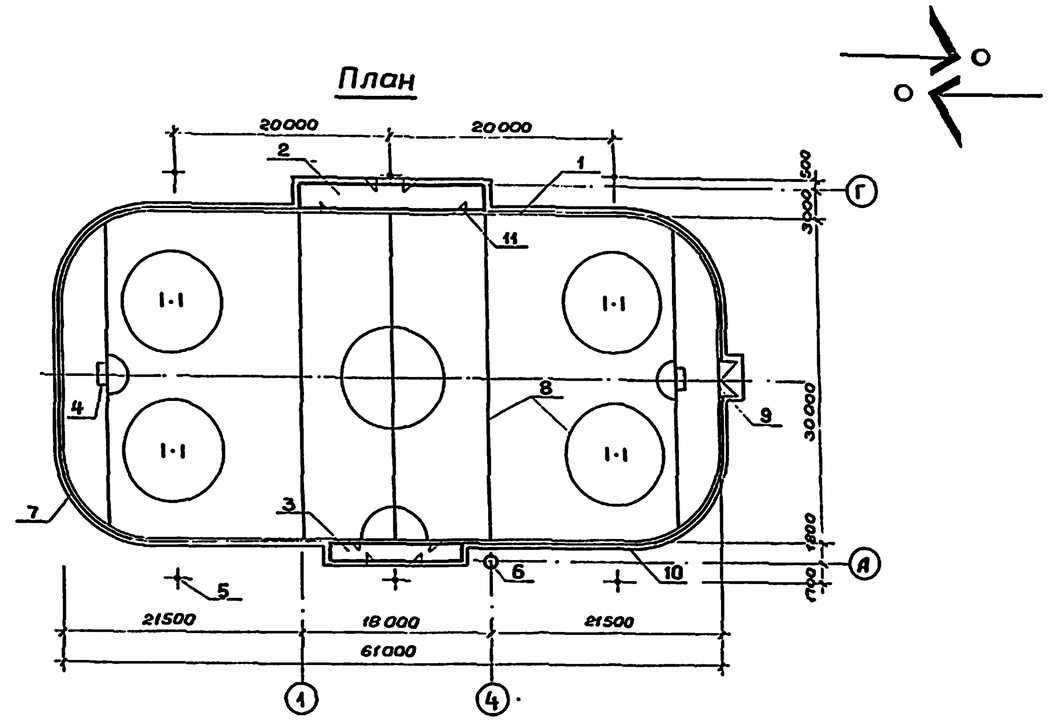

Экспликация:

1. Хоккейный борт
2. Павильон для игроков
3. Павильон для судей и оштрафованных игроков
4. Ворота хоккейные (по чертежам ВИСТИ)
5. Опора освещения-типовой проект 290-9-6
6. Водопроводный колодец
7. Защитное ограждение H=4м
8. Игровая разметка
9. Въездные ворота
10. Бортовой камень
11. Калитка

Технико-экономические показатели

Наименование / Тип покрытия	Резинобитум на суглинках
Площадь застройки (м²)	1945
Сметная стоимость (тыс. руб.)	33,16
Строительно-монтажные работы (тыс. руб.)	33,16
Оборудование	—
1 м² рабочей площади (руб.)	17,05

			1978	т п 296-1-32 Альбом I	
Рук. маст.	Зайцев		Площадка для хоккея с шайбой		
Зам. рук. м.	Ермаков			Стадия	Лист	Листов
Гл. кон. м.	Микрюков			ТР	4	
Гл. арх. пр.	Перельман					
Гл. инж. пр.	Микрюков					
Рук. гр. арх.	Паджева		Заглавный лист	Союзспортпроект г. Москва	
Исполнит.	Аверинцев				
Проверил	Перельман				

Спецификация древесины

Наименование элемента	Габариты L (м)	B (мм)	H (мм)	Объем, м³	Примечания
Стол					
Доска	19.16	130	25	0.07	ГОСТ 8486-66
Брусок	1.07	130	60	0,01	
— " —	9,27	60	60	0.03	
Итого:				0.11	
Павильон для хоккеистов					
Брусок	193,0	100	50	0,97	ГОСТ 8486-66
— " —	18,0	200	60	0.22	
— " —	36,0	200	50	0,36	
— " —	—	—	50	2,61	
Доска шпунтованная	—	—	25	5,78	
Брус	168,0	100	100	1,68	
Брусок	1,8	60	30	0,01	
Доска	—	—	25	1,83	
Брусок	204,7	100	60	1.23	
Итого:				14,69	
Павильон для судей и оштрафованных игроков					
Брусок	140,0	100	50	070	ГОСТ 8486-66
— " —	12.0	200	60	0.15	
— " —	24.0	200	50	0.24	
— " —	—	—	50	1,10	
Доска шпунтованная	—	—	25	3,25	
Брус	69.5	100	100	0,70	
Брус	1,2	60	30	0,01	
Доска	—	—	25	0,95	
Брусок	109,4	100	60	0,64	
Итого:				7,74	

Спецификация древесины

Наименование элемента	Габариты L (м)	B (мм)	H (мм)	Объем м³	Примечания
Хоккейный борт					
Доска шпунтованная	–	100	40	8,05	ГОСТ 8486-66
Брусок	160,92	150	50	1,20	
— " —	489,0	100	60	2,93	
— " —	6414	100	100	0,64	
Доска	168,00	200	20	0,67	
Итого:				13,49	
Скамья № 1					
Доска	22,2	150	25	0,08	ГОСТ 8486-66
Брусок	132,8	60	32	0,26	
— " —	14,0	130	60	0,11	
— " —	36,2	60	60	0,13	
— " —	42,0	50	32	0,07	
Итого:				0,65	
Скамья № 2					
Доска	16,7	150	25	0,06	ГОСТ 8486-66
Брусок	99,9	60	32	0,19	
— " —	10,0	130	60	0,08	
— " —	25,8	60	60	0,10	
— " —	32,0	50	32	0,05	
Итого:				0,48	
Всего: 36,93 м³					

Спецификация столярных изделий

№№ п/п	Наименование элемента	Марка изделия	Размеры коробки мм	Кол-во шт. Лев.	Прав.	Всего	ГОСТ, альбом
1	Дверной блок входной	ДВ9-2/8	986/2088(h)	1	1	2	Серия 1.135-1
2	Дверной блок входной	ДВ8-1	886/2088(h)	1	2	3	"

Выборка стали по профилям

Профиль, мм	Материал	Общая длина м	Масса кг	ГОСТ
ф 10	A I	2.01	1,24	5781-75
ф 12	A I	0.10	0.10	
Болт М20	—	—	1.32	АС-24
Болт М2	—	—	50,00	7798-70
С 10	Ст. 3	405,55	3483,68	8240-72
L 90×56×8	— " —	2,40	21,04	8510-72
L 63×40×6	— " —	25,82	119,55	
L 63×6	— " —	72.80	416.20	8509-72
Тр. 25×4	— " —	0.54	1,58	3262-75
Тр. 30×2	— " —	4,36	6,02	10704-76
δ = 4	— " —	0.78 м²	24,49	103-76
δ = 5	— " —	0.46 м²	18,22	
δ = 6	— " —	0.07 м²	3,14	
δ = 8	— " —	5,16 м²	324,05	
δ = 10	— " —	5,33 м²	418,41	
— 14×4		39.2	17,15	ГОСТ 103-76

Бетон марки 150 — 6,8 м³

			1978	т. п. 296-1-32 Альбом I	
Рук. маст.	Зайцев		Площадка для хоккея с шайбой		
Зам. рук. м.	Ермаков				
Гл. констр.	Микрюков			Стадия	Лист	Листов
Гл. арх. пр.	Перельман			ТР	5	
Гл. инж. пр.	Микрюков					
Рук. гр. инж.	Гришкова		Сводные спецификации расхода материалов	СОЮЗСПОРТПРОЕКТ г. Москва	
Инженер	Корнеев				
Проверил	Гришкова				

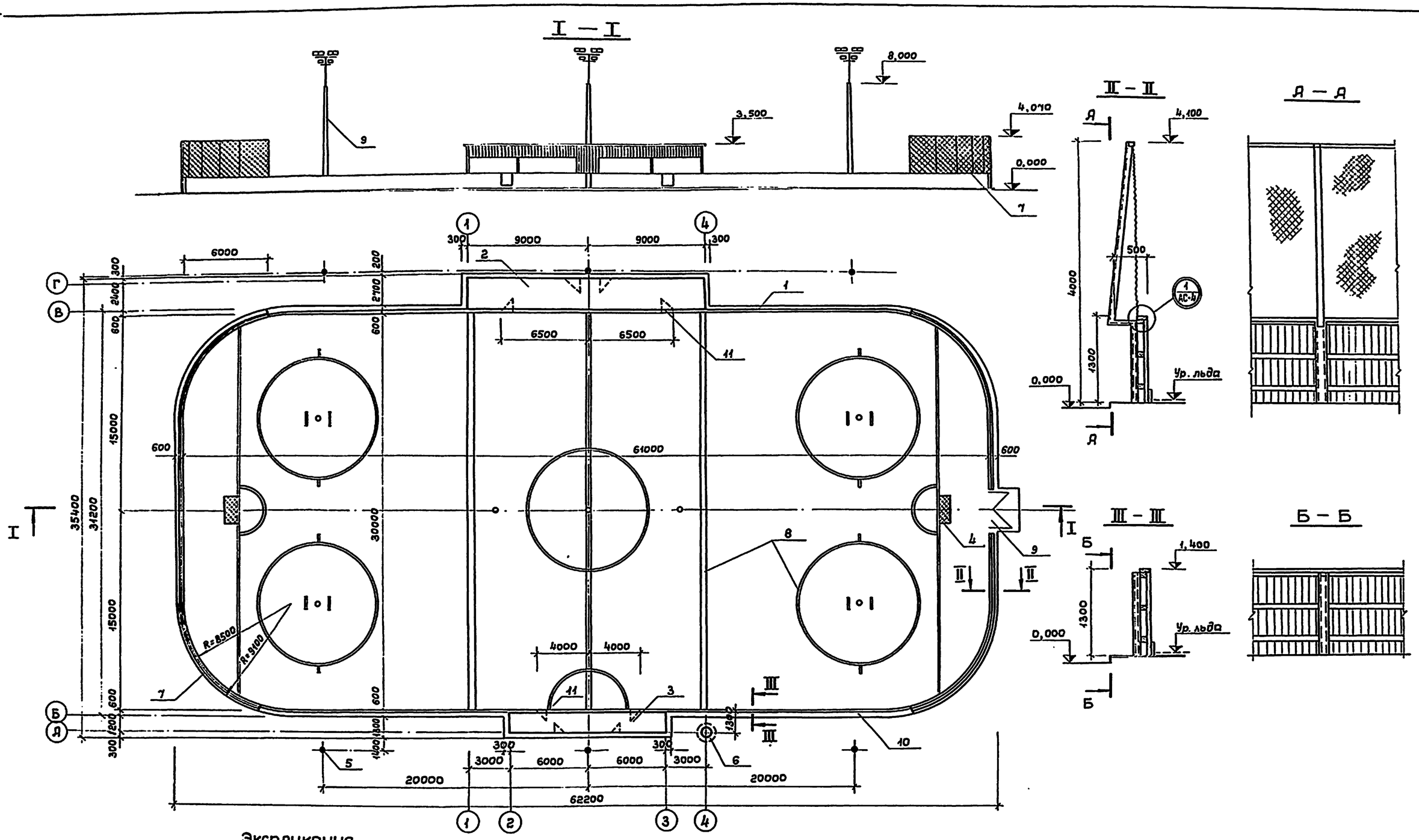

Экспликация

1. Хоккейный борт
2. Павильон для игроков
3. Павильон для судей и оштрафованных игроков
4. Ворота хоккейные /по чертежам висти/
5. Опоры освещения /типовой проект 290-9-6/
6. Водопроводный колодец
7. Защитное огреждение H=4 м
8. Игровая разметка
9. Въездные ворота
10. Бортовой камень
11. Калитка

			1978	ТП 296-1-32 Альбом I	
Рук.маст.	Зайцев		Площадка для хоккея с шайбой		
Зам.рук.м.	Ермаков			Стадия	Лист	Листов
Гл.конст.м	Микрюков			ТР	АС-1	25
Гл.арх. пр.	Перельман					
Гл.инж. пр	Микрюков					
Рук.гр.арх.	Курцер		План площадки.	Союзспортпроект г. Москва	
Исполнит	Яберинцев		Разрезы I-I ÷ III-III, А-А, Б-Б		
Проверил	Падзева				

Игровая разметка

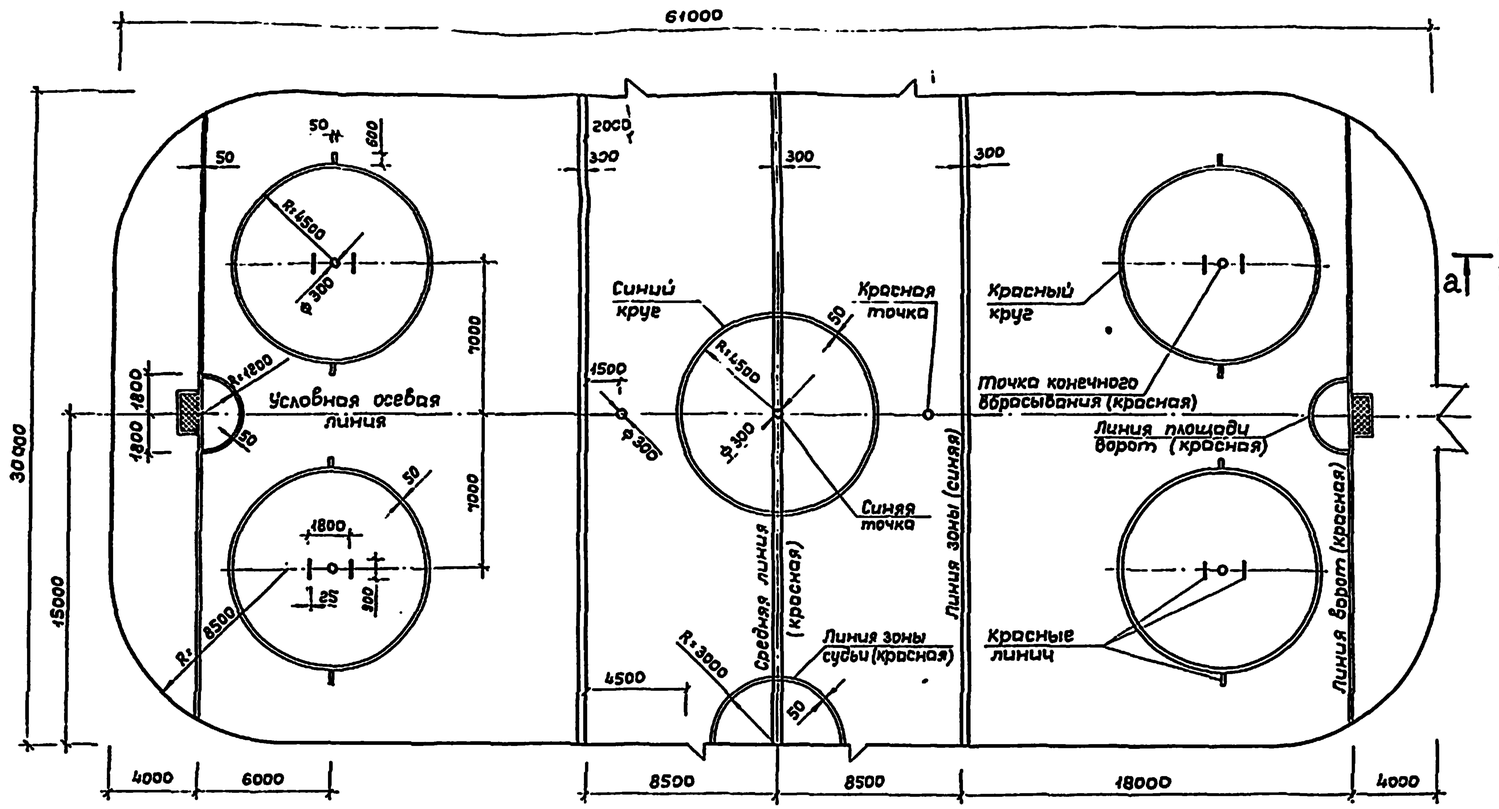

Схема уклонов поверхности

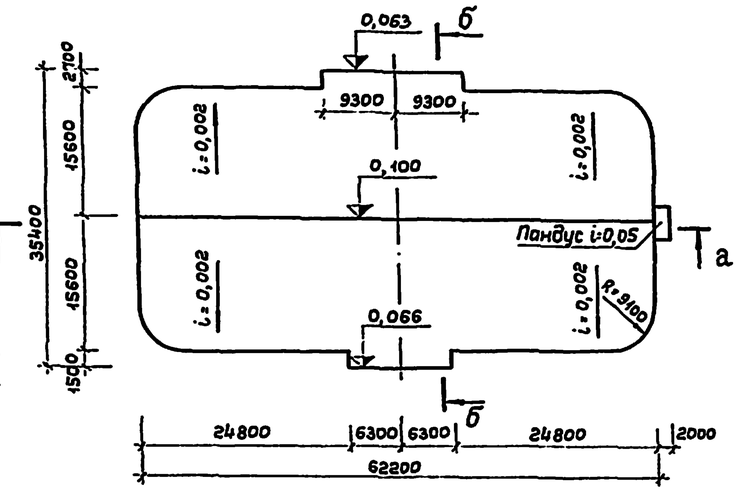

Схема уклонов основания

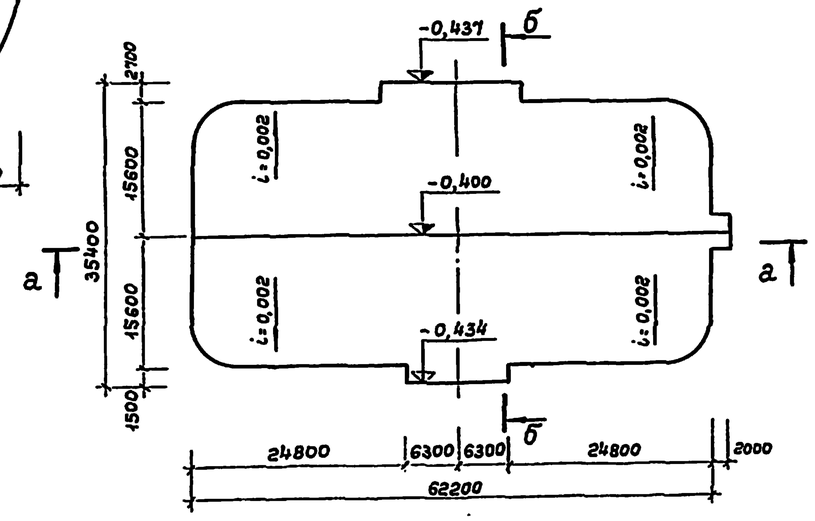

а - а

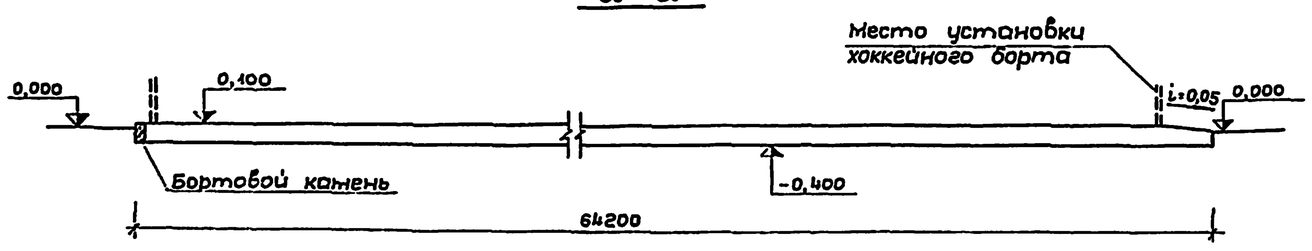

б - б

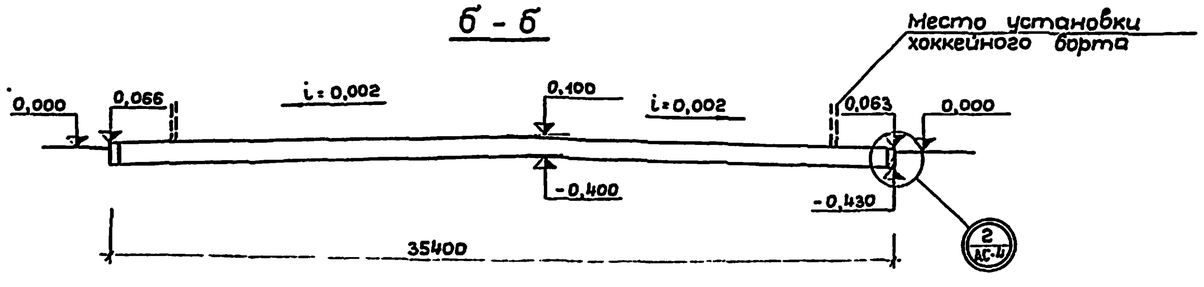

Примечание:

За отметку 0,000 принята отметка поверхности земли.

			1978	ТП 296-1-32 Альбом I	
Рук.маст.	Зайцев		Площадка для хоккея с шайбой		
Зам.рук.м	Ермаков			Стадия	Лист	Листов
Гл.конст.м	Микрюков			ТР	АС-2	
Гл.арх.пр.	Перельман					
Гл.инж.пр.	Микрюков					
Рук.гр.арх.	Поджева		Игровая разметка. Схемы уклонов	Союзспортпроект г. Москва		
Исполнит	Яверинцев					
Проверил	Курцер					

Инв. № подл. | Подпись и дата | Взам. инв. №

План размещения площадок для ручного мяча и минифутбола

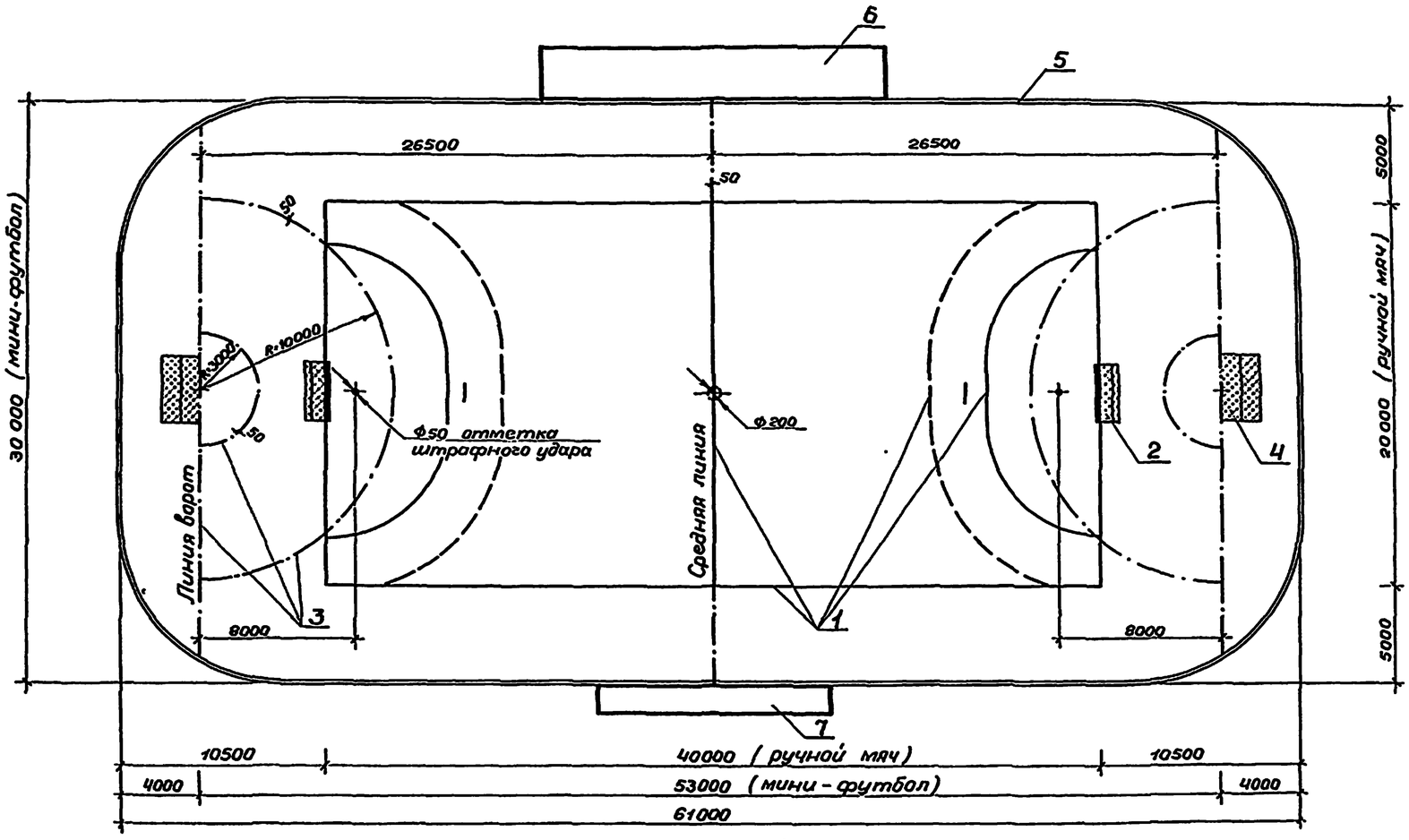

Экспликация:

1. Разметка для ручного мяча (типовой проект 290-1-24)
2. Ворота для ручного мяча (——— " ———)
3. Разметка для мини-футбола
4. Ворота для мини-футбола
5. Стационарный хоккейный борт
6. Павильон-навес для игроков
7. Павильон-навес для судей

			1978	т п 296-1-32 Альбом I	
Рук.маст	Зайцев		Площадка для хоккея с шайбой		
Зам.рук.м	Ермаков				
Гл.конст.м	Микрюков				
Гл.арх.пр.	Перельман			Стадия	Лист	Листов
Гл.инж.пр	Микрюков			ТР	АС-3	
Рук.гр.ор.	Курцер		Технологический план летнего использования	Союзспортпроект г.Москва	
Исполнит	Аверинцев				
Проверил	Паджева				

Инв.№ подл. | Подп. и дата | Взам.инв.№

Типы резинобитумных покрытий

а) на песчаных и супесчаных грунтах

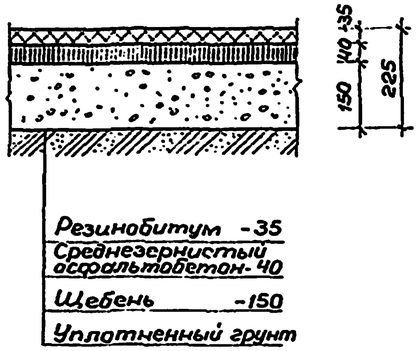

б) на суглинках

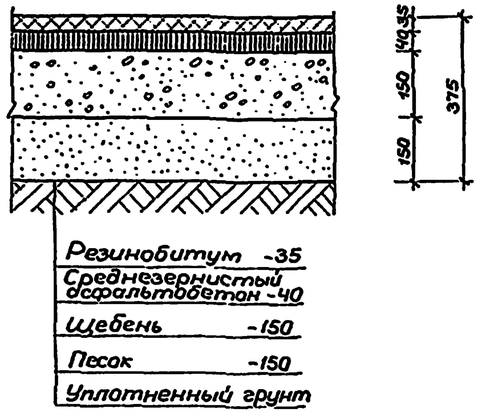

в) на глинах

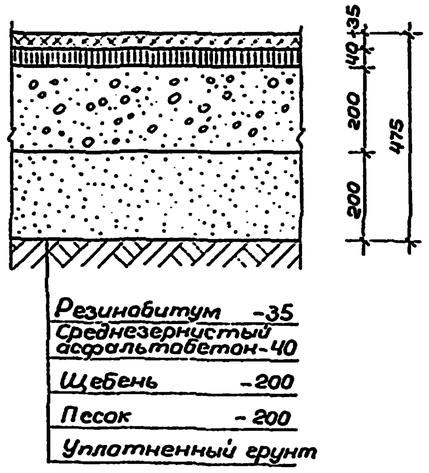

Состав резинобитумного покрытия (см. прим №3)

Наименование материалов	В центр. и сев. р-нах		В южных районах	
	кг	%	кг	%
Битум (БН-II)	15	17	—	—
Битум (БН-III)	—	—	15	17
Резиновая крошка	12	14	11	13
Песок	61	69	62	70

Таблица уплотнения материалов №1

Наименование	Уменьшение объема после уплотнения в %% по объему
Щебень	10-15
Песок	4-5

(1)

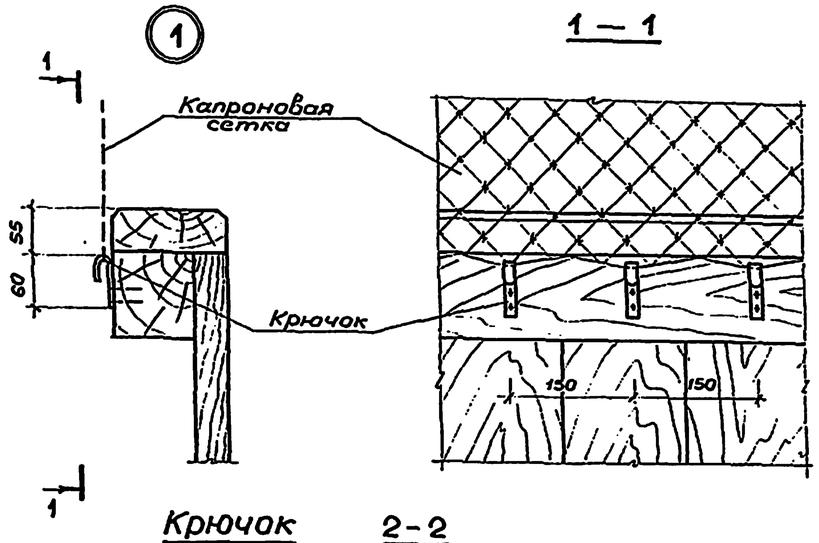

1 — 1

Крючок

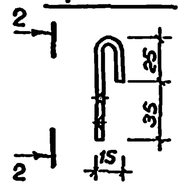

2-2

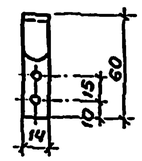

Спецификация материалов

№№ п/п	Наименование	Сечение	Длина мм	Кол. шт.	Вес кг 1 шт.	Вес кг Всех	Примечание
1	Крючок	— 14×4	80	490	0,035	17,15	ГОСТ 103-76
2	Капроновая сетка, ячейка 40×40, ф4					220 м²	ОСТ 1578-74

(2)

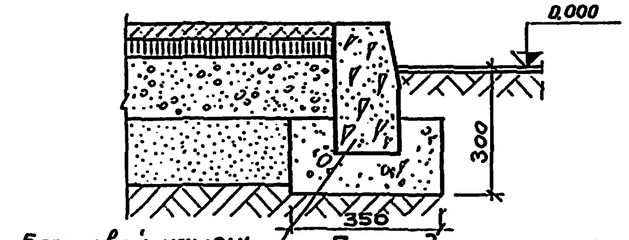

Бортовой камень П1

Площадь покрытия - 1945 м²

Расход материалов:

Бортовой камень П1 ГОСТ 6665-74 — 201,0 п.м

Примечания:

1. На конструктивных разрезах толщина слоев дана после укатки.
2. Данные по уплотнению материалов см. таблицу №1
3. Ориентировочный расход материалов дан из расчета покрытия 1м² площадки.

			1978	т. п 296-1-32 Альбом I	
Рук.маст	Зайцев		Площадка для хоккея с шайбой		
Зам.рук.м	Ермаков				
Гл.конст.м	Микрюков			Стадия	Лист	Листов
Гл.арх.пр	Перельман			ТР	АС-4	
Гл.инж.пр	Микрюков					
Рук.гр.ар	Курцер		Типы резинобитумных покрытий. Узлы	СОЮЗСПОРТПРОЕКТ г. Москва	
Исполн.	Аверинцев				
Проверил	Падженва				

Фасад в осях 3-2

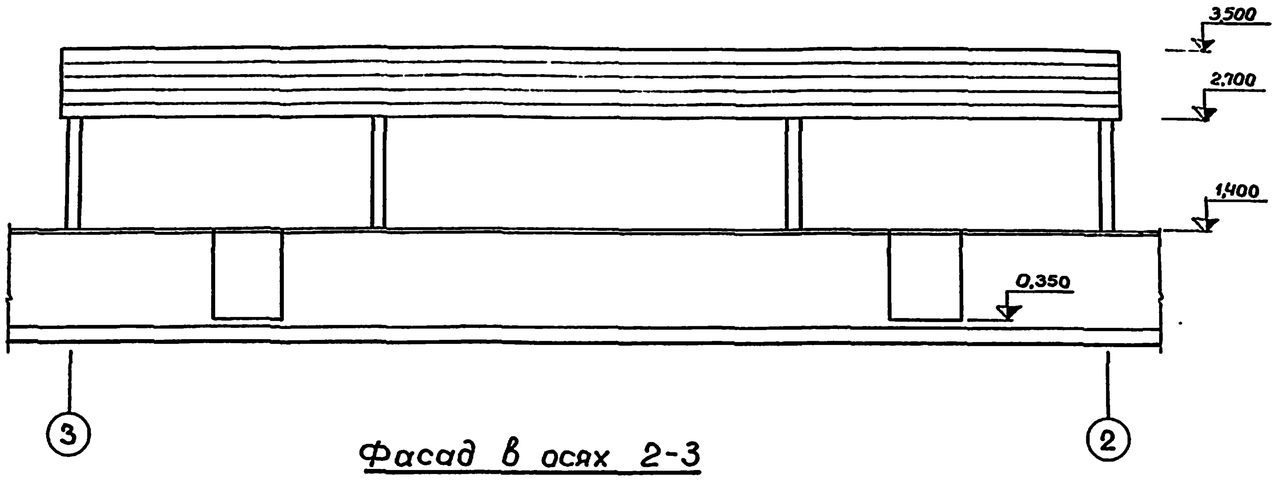

Фасад в осях А-Б

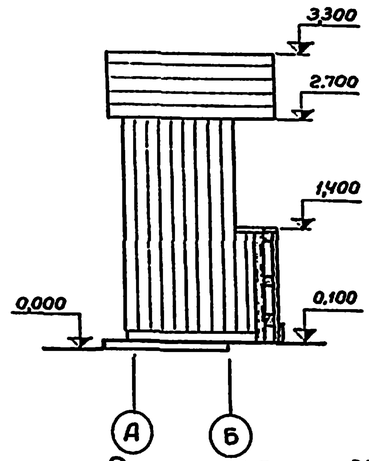

Фасад в осях 2-3

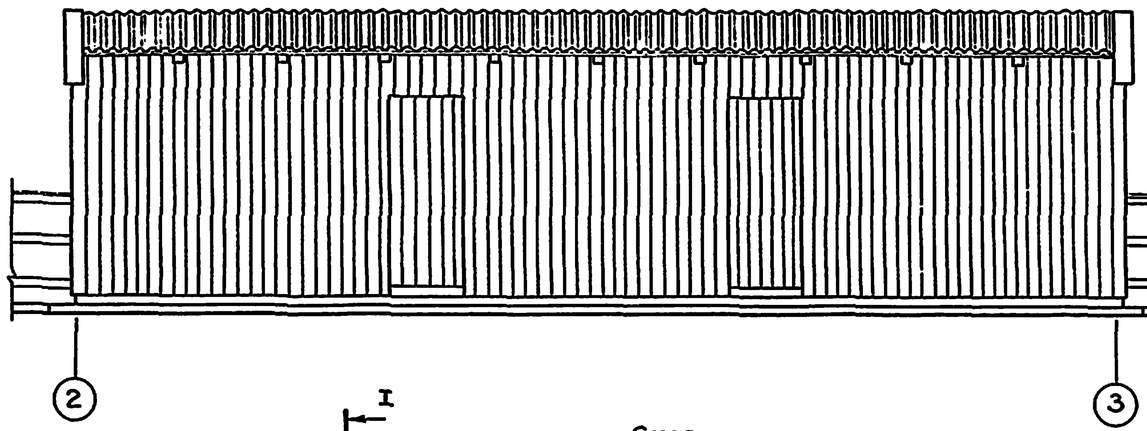

Разрез I-I

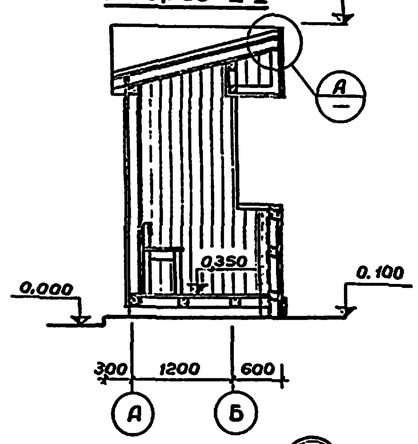

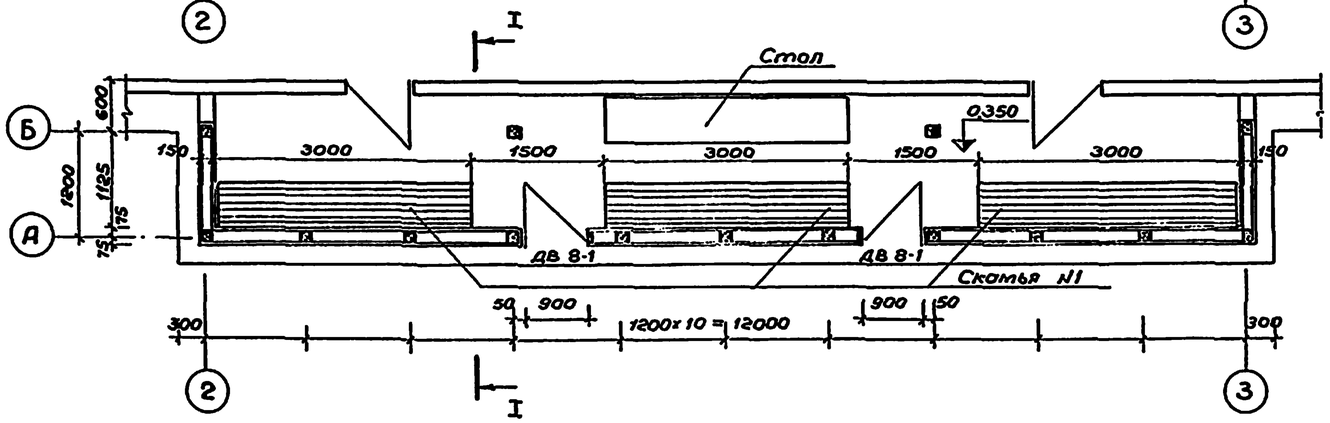

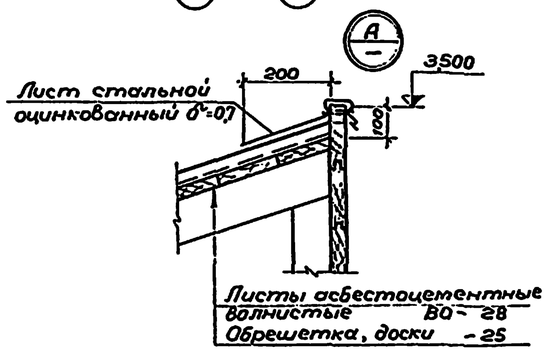

Спецификация изделий

Марка	Количество штук
Скамья N1	3
Стол	1

Спецификация столярных изделий

N N п/п	Наименование элемента	Марка изделия	Размер коробки мм	Кол. пр./лев	Всего шт.	Стандарт или альбом
1	Дверной блок входной	ДВ 8-1	886/2088(h)	1 / 1	2	Серия 1.135-1

			1978	ТП 296-1-32	Альбом I
Рук.маст.	Зайцев		Площадка для хоккея с шайбой		
Зам.рук.м.	Ермаков				
Гл.инж.м.	Микрюков			Стадия	Лист	Листов
Гл.арх.пр.	Перельман			ТР	АС-5	
Гл.инж.пр.	Микрюков					
Рук.графа	Курчер		Павильон для судей и оштрафованных игроков. План. Фасад в осях 2-3; 3-2; А-Б. Разрез I-I	СОЮЗСПОРТПРОЕКТ г. Москва		
Исполнил	Аверинцев					
Проверил	Падкова					

Инв.№подл.

Фасад в осях 4-1

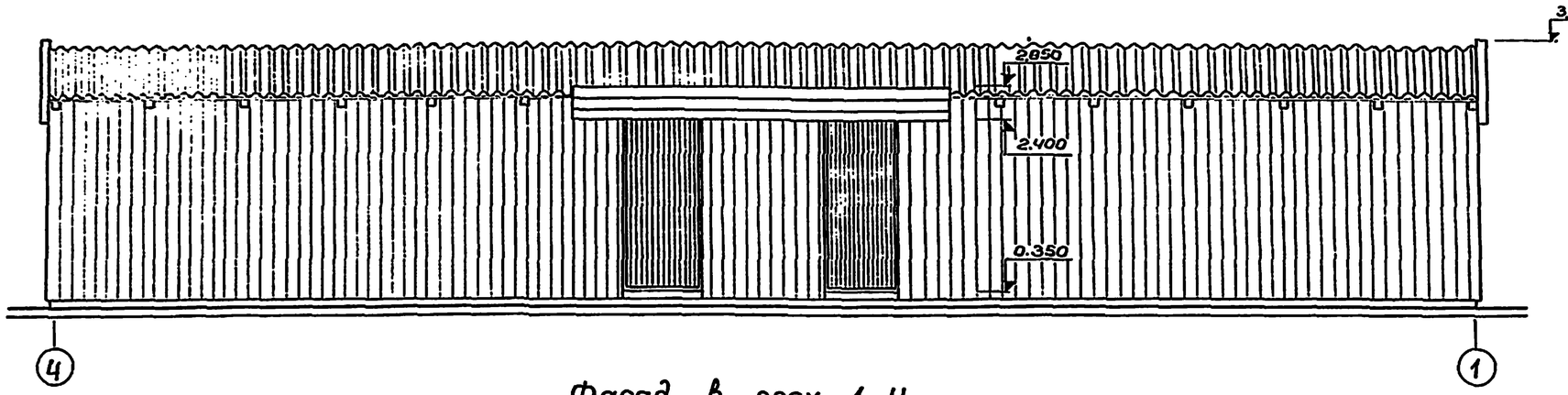

Фасад в осях В-А

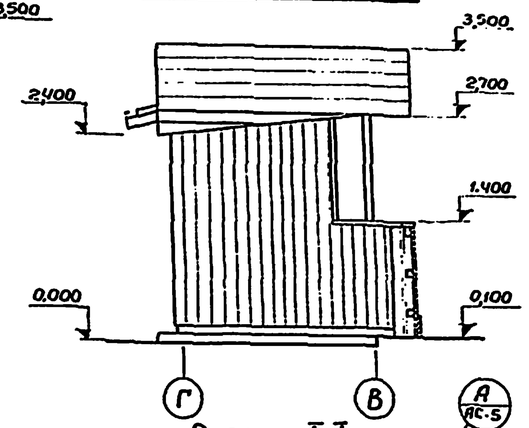

Фасад в осях 1-4

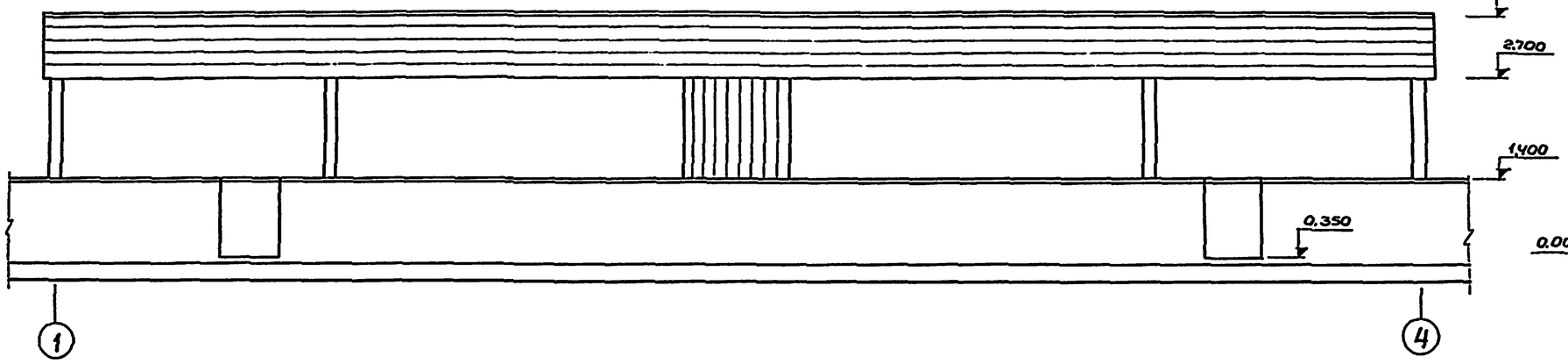

Разрез I-I

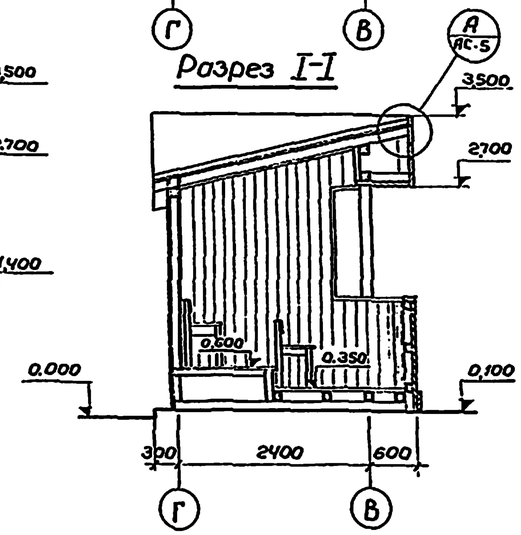

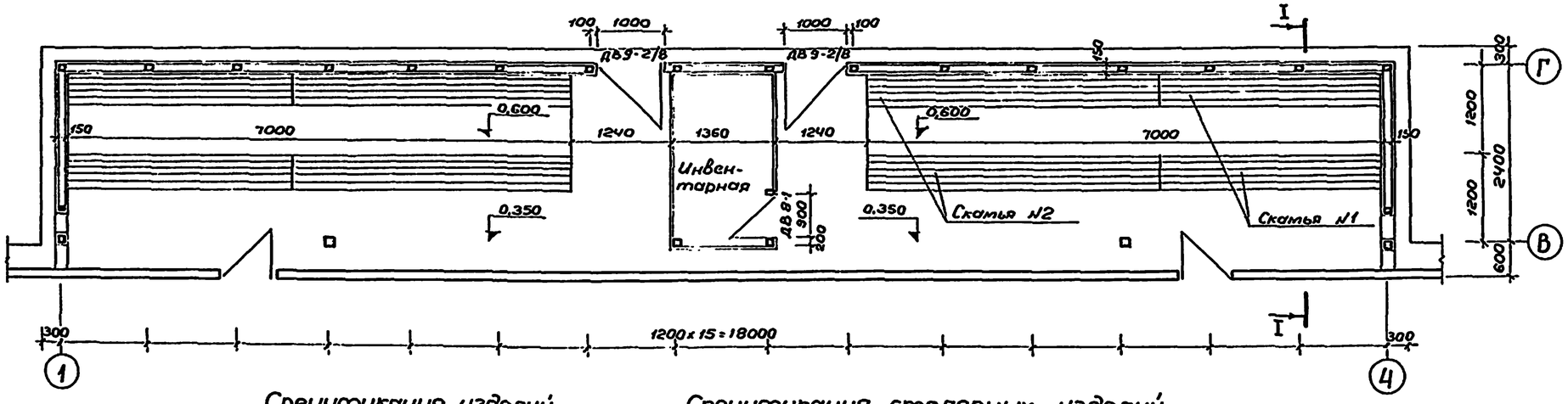

Спецификация изделий

Марка	Количество штук
Скамья №1	4
Скамья №2	4

Спецификация столярных изделий

№№ п/п	Наименование элемента	Марка изделия	Размер коробки, мм	Кол-во пр/лев	Всего, шт.	Стандарт или альбом
1	Дверной блок входной	ДВ 9-2/8	986/2088(h)	1/1	2	Серия 1.135-1
2	Дверной блок входной	ДВ 8-1	886/2088(h)	1/–	1	Серия 1.135-1

			1978	ТП 296-1-32 Альбом I	
Рук.маст	Зайцев		Площадка для хоккея с шайбой		
Зам.рук.м	Ермаков				
Гл.кон.м	Микрюков			Стадия	Лист	Листов
Гл.арх.пр	Перельман			ТР	АС-6	
Гл.инж.пр	Микрюков					
Рук.гр.пр	Падиева		Павильон для хоккеистов. План, фасад в осях 4-1, 1-4, Г-В. Разрез I-I	СОЮЗСПОРТПРОЕКТ г.Москва	
Исполнил	Аверинцев				
Проверил	Курцер				

Инв.№подл.

Скамья №1, №2

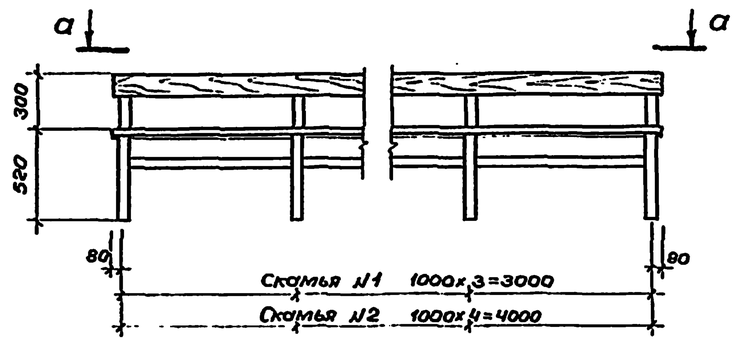

а – а

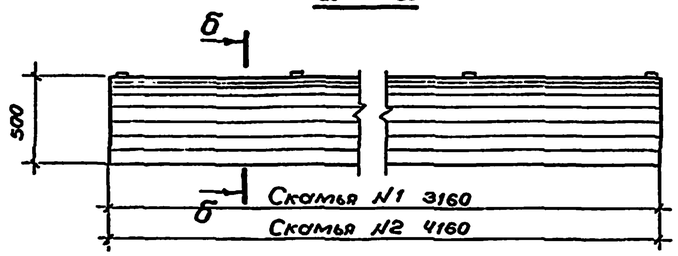

г-г

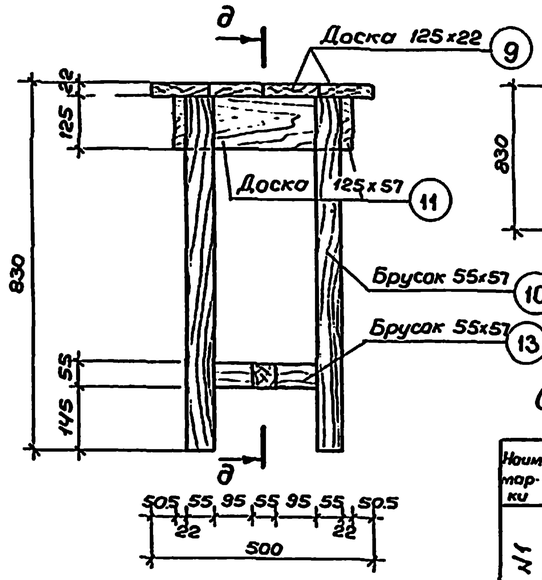

Стол

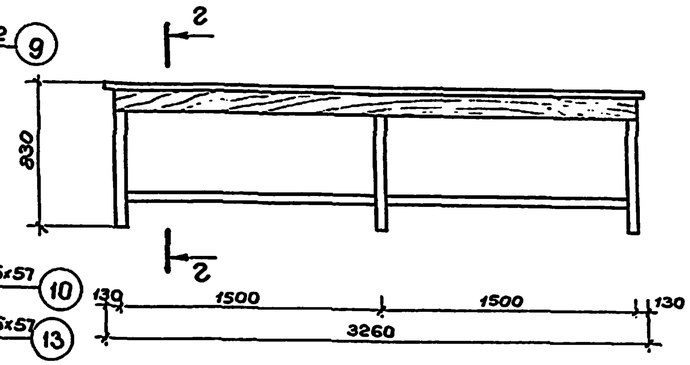

Спецификация пиломатериалов на марку

Наим. марки	№№ поз.	Сечение, мм	Длина мм	Кол. шт.	Объем, м³ 1эл-та	Объем, м³ Всех	Объем, м³ Марки	ГОСТ
Скамья №1	1	Доска 150х25	3160	1	0,012	0,012	0,093	8486-66
	2	Брусок 32х60	3160	6	0,006	0,036		"
	3	Доска 130х60	500	4	0,004	0,016		"
	4	Брусок 60х60	800	4	0,003	0,012		"
	5	Брусок 60х60	490	4	0,002	0,007		"
	6	Брусок 50х32	1000	6	0,002	0,010		"
Скамья №2	7	Доска 150х25	4160	1	0,016	0,016	0,120	"
	8	Брусок 32х60	4160	6	0,008	0,048		"
	3	Доска 130х60	500	5	0,004	0,020		"
	4	Брусок 60х60	800	5	0,003	0,014		"
	5	Брусок 60х60	490	5	0,002	0,009		"
	6	Брусок 50х32	1000	8	0,002	0,013		"
Стол	9	Доска 130х25	3260	4	0,011	0,042	0,102	"
	10	Брусок 60х60	808	6	0,003	0,017		"
	11	Доска 130х60	356	3	0,003	0,008		"
	12	Доска 130х25	3060	2	0,010	0,020		"
	13	Брусок 60х60	340	3	0,001	0,004		"
	14	Брусок 60х60	1500	2	0,005	0,011		"

Б-Б

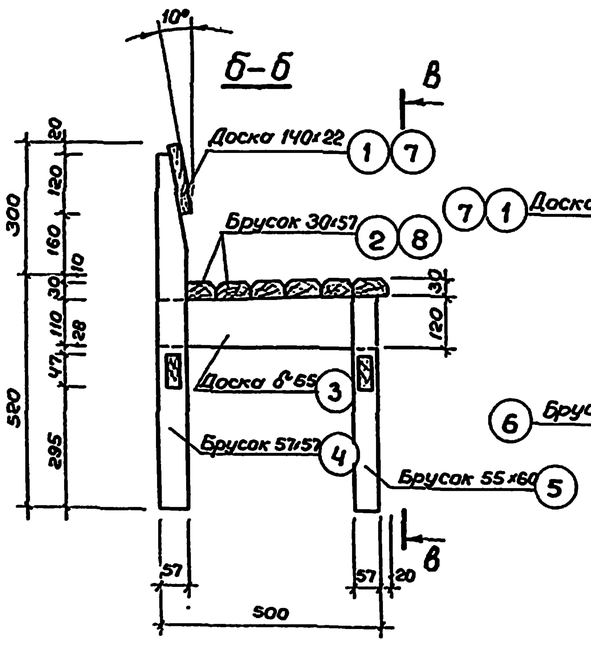

В – В

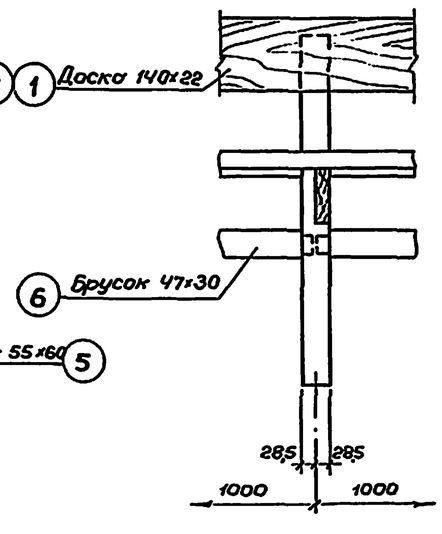

Д – Д

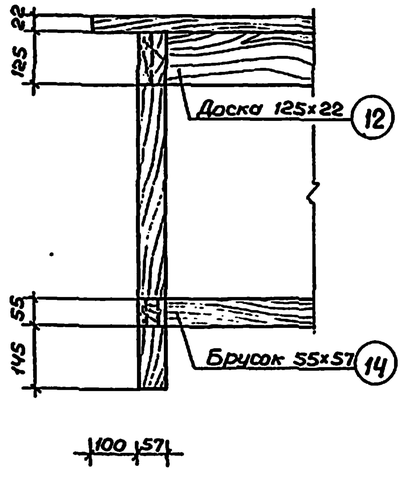

Примечания:

1. Сводную спецификацию см. лист 5

Рук.мас.	Зайцев		1978	ТП 296-1-32 Альбом I	
Зат.рук.м.	Ермаков		Площадка для хоккея с шайбой		
Гл.констр.	Микрюков			Стадия	Лист	Листов
Гл.арх.пр.	Перельман			ТР	АС-7	
Гл.инж.пр.	Микрюков					
Рук.гр.арх.	Падкова		Скамьи №1, №2. Стол. Сечения. Спецификация	СОЮЗСПОРТПРОЕКТ г.Москва		
Исполн.	Аверинцев					
Проверил	Курцер					

Схема каркаса по оси „Г"

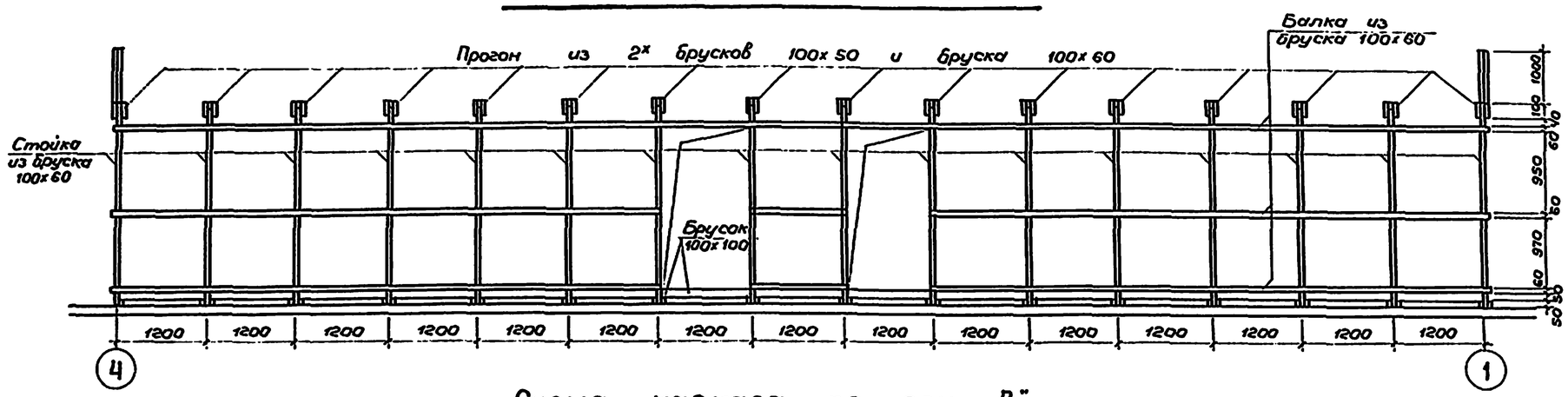

Схема каркаса по оси „В"

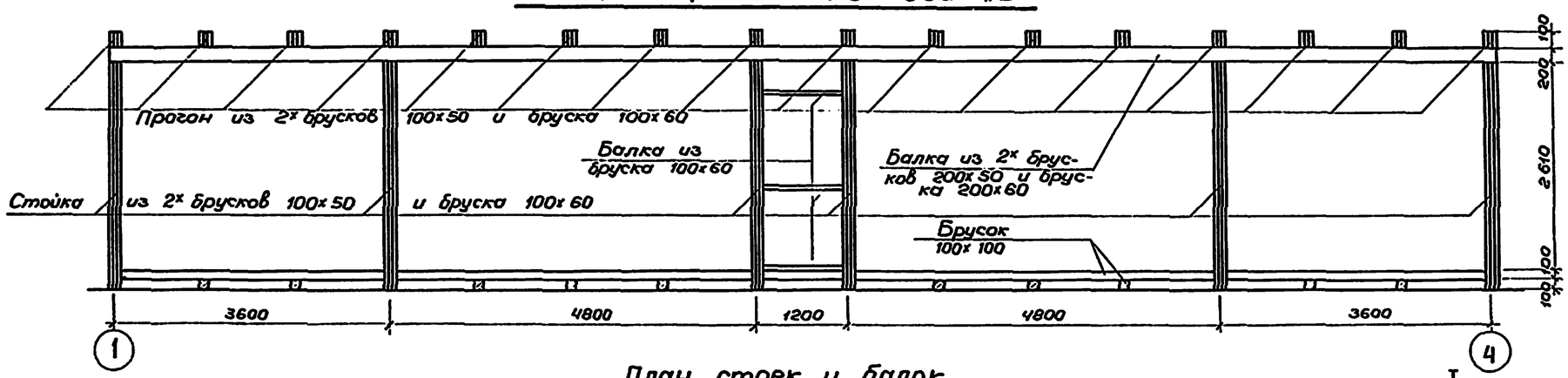

План стоек и балок

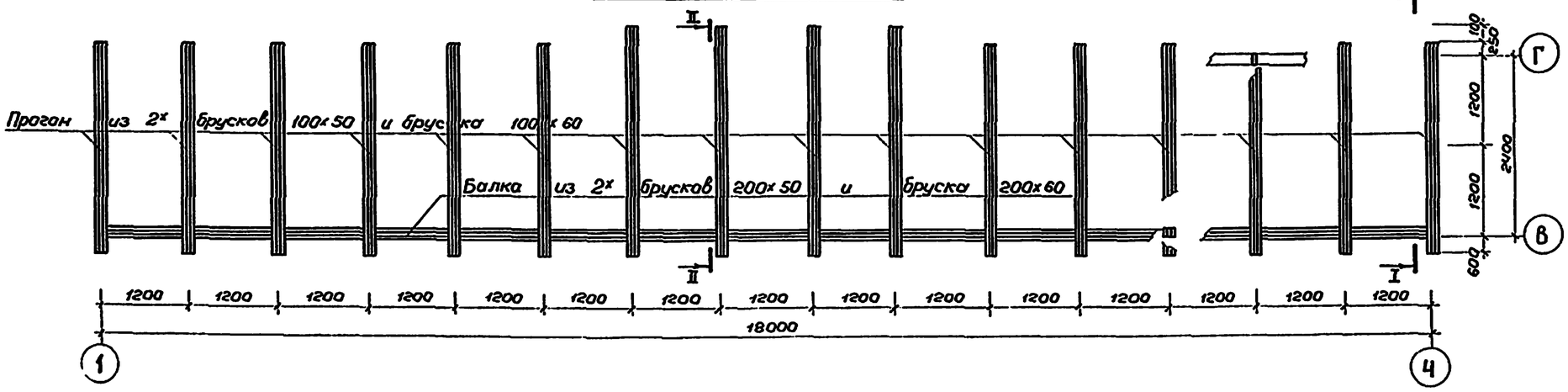

I–I

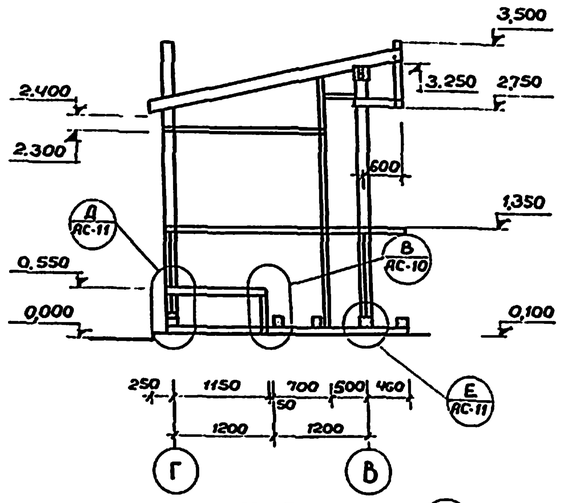

II–II

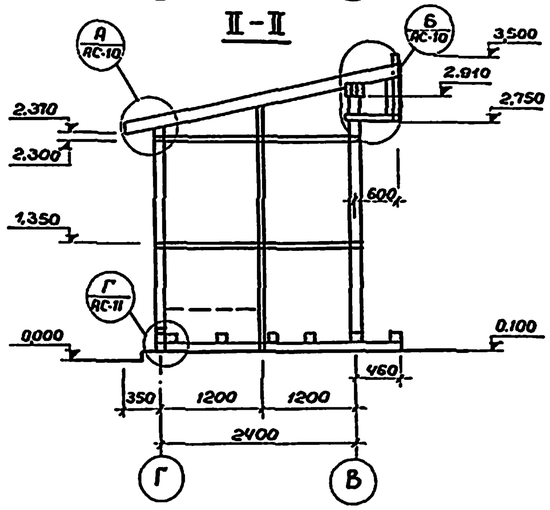

Примечания:

1. Данный лист рассматривать совместно с листами АС-6, АС-10, АС-11 и АС-9

			1978	т п 296-1-32 Альбом I	
Рук.маст.	Зайцев		Площадка для хоккея с шайбой		
Зам.рук.м	Ермаков			Стадия	Лист	Листов
Гл кон. м.	Микрюков			ТР	АС-8	
Гл арх.пр.	Перельман					
Гл инж.пр.	Микрюков					
Рук.групп	Гришкова		Павильон для хоккеистов. Схемы каркаса по осям „В" и „Г". План стоек и балок	СОЮЗСПОРТПРОЕКТ г.Москва	
Инженер	Корнеев				
Провер.	Гришкова				

Схема каркаса по оси „Б"

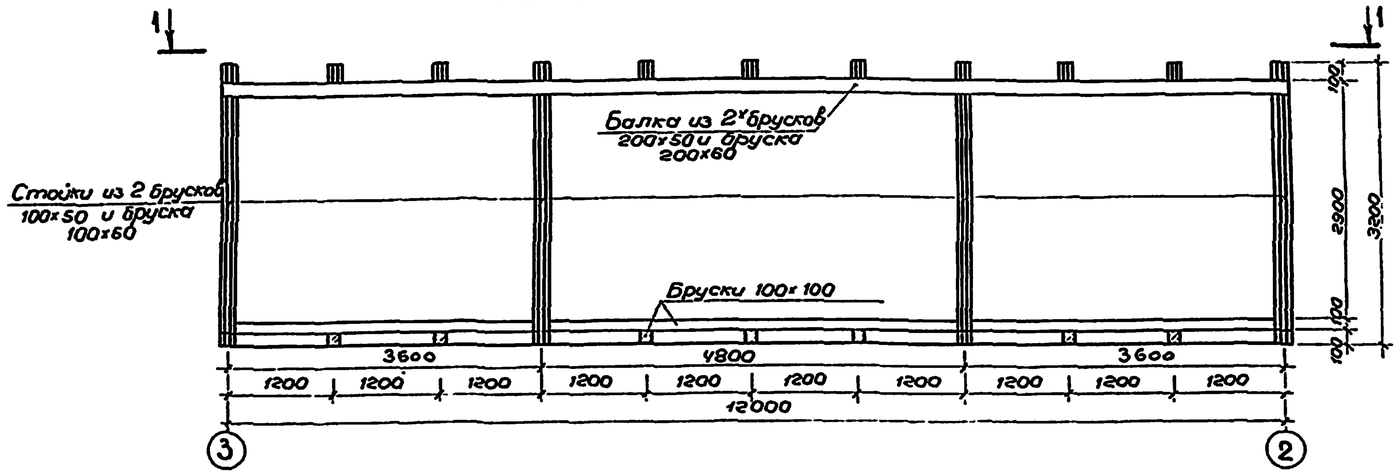

2 - 2

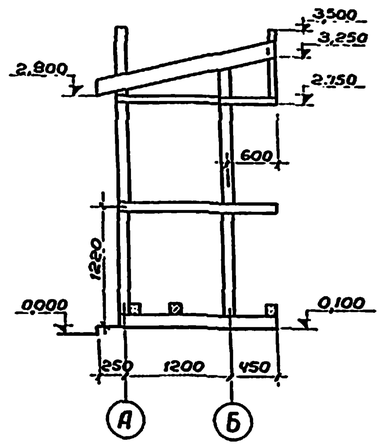

3 - 3

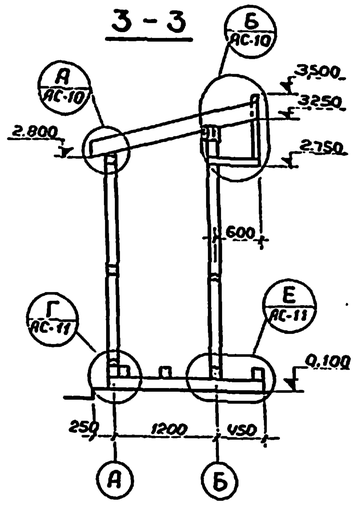

Схема каркаса по оси „А"

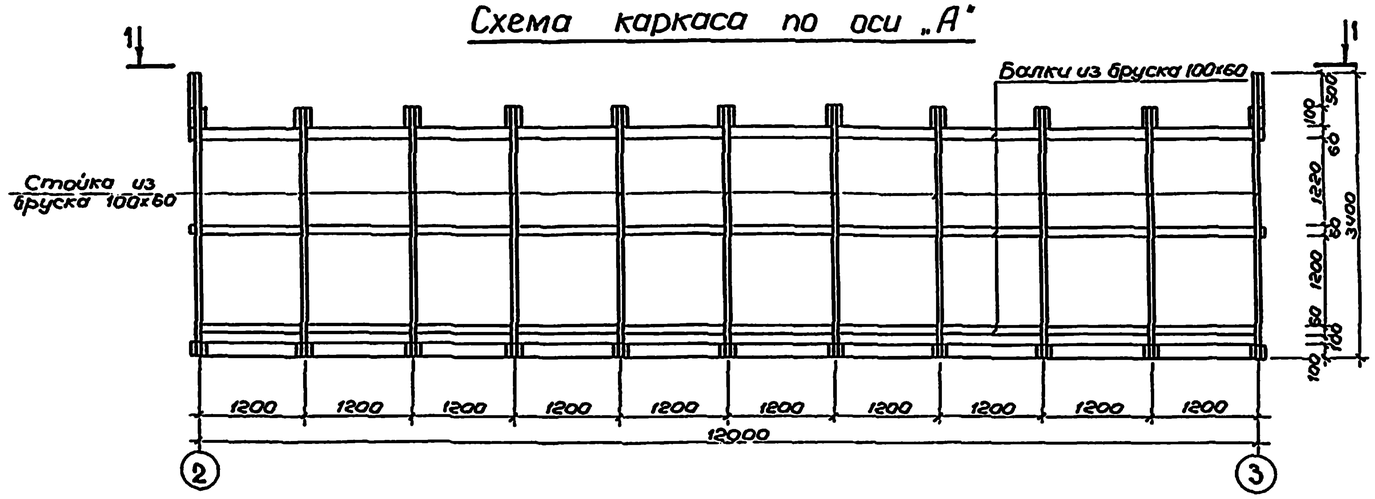

План по 1-1

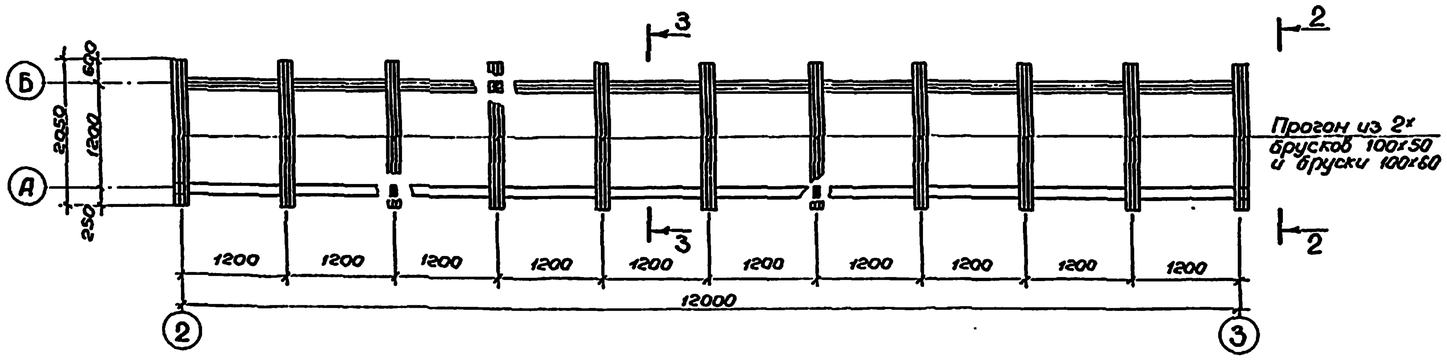

Спецификация древесины					
Наименование элемента	Размеры, мм L (м)	B	H	Объем м³	Примечание
Павильон для хоккеистов					
Брусок	204,7	100	60	1,23	ГОСТ 8486-66
"	193,0	100	50	0,97	"
"	18,0	200	60	0,22	"
"	36,0	200	50	0,36	"
"	—	—	50	2,61	"
Доска шпунтованная	—	—	25	5,78	"
Брусок	168,0	100	100	1,68	"
Брусок	1,8	60	30	0,01	"
Доска	—	—	25	1,83	"
	Всего:			14,69	
Павильон для судей и оштрафованных игроков					
Доска	140,0	100	50	0,70	"
"	120	200	60	0,15	"
"	240	200	50	0,24	"
"	—	—	50	1,10	"
Доска шпунтованная	—	—	25	3,25	"
Брусок	69,5	100	100	0,70	"
Брусок	1,2	60	30	0,01	"
Брусок	109,4	100	60	0,64	"
Доска	—	—	25	0,95	"
	Всего:			7,74	

Примечания:

Данный лист смотреть совместно с листами АС-5; АС-8

			1978	Т П 296-1-32 Альбом I		
Рук.маст.	Зайцев		Площадка для хоккея с шайбой			
Зам.рук.м.	Ермаков			Стадия	Лист	Листов
Гл.констр.	Микрюков			ТР	АС-9	
Гл.арх.пр.	Перельман					
Гл.инж.пр.	Микрюков					
Рук.гр.инж.	Гришкова		Павильон для судей и оштрафованных игроков. Схема каркаса по осям А,Б. План по 1-1	СОЮЗСПОРТПРОЕКТ г.Москва		
Инженер	Корнеев					
Проверил	Гришкова					

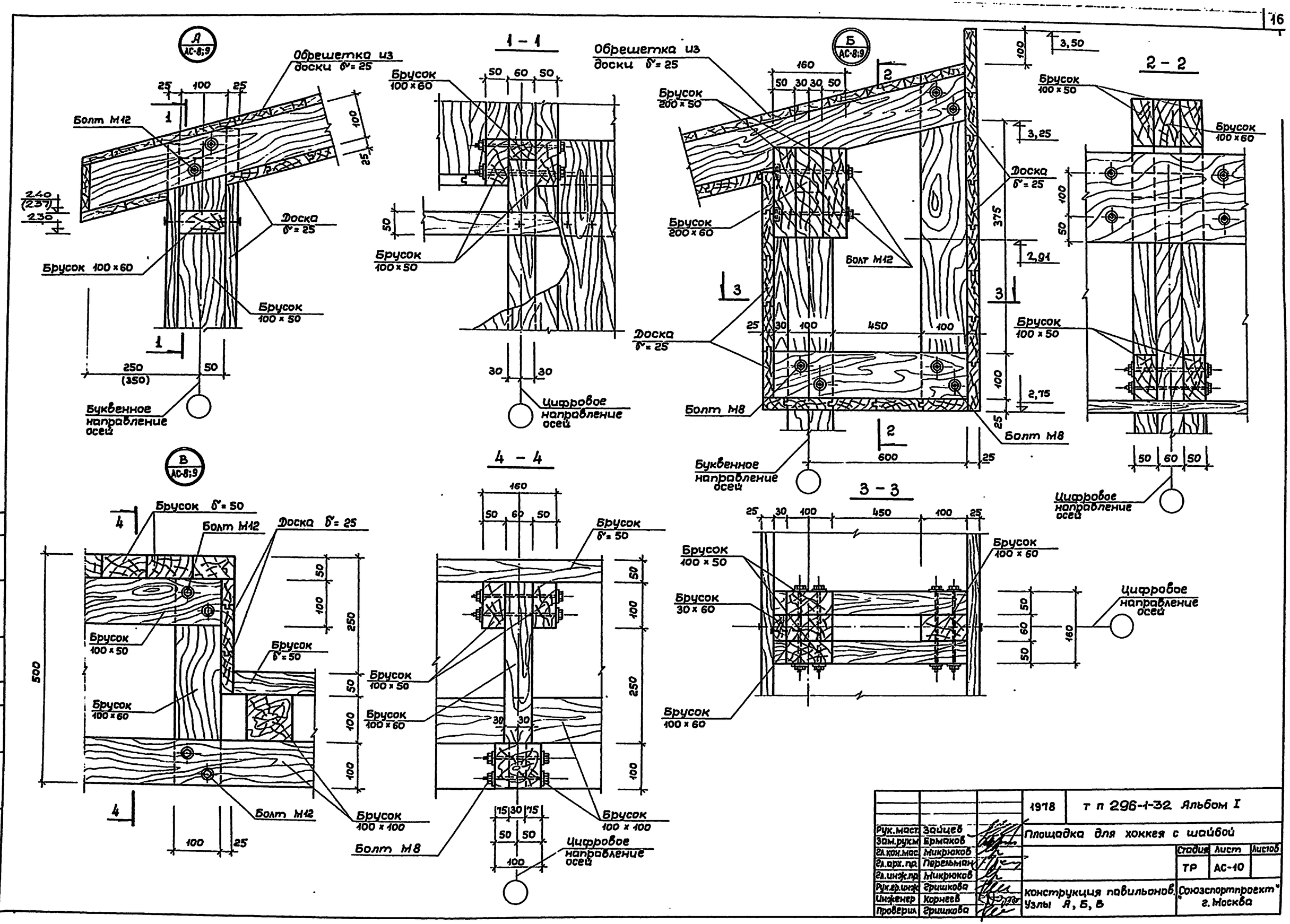

			1978	т п 296-1-32 Альбом I	
Рук.маст	Зайцев		Площадка для хоккея с шайбой		
Зам.рук.м	Ермаков				
Гл.кон.мас	Микрюков			Стадия	Лист	Листов
Гл.арх.пр.	Перельман			ТР	АС-10	
Гл.инж.пр	Микрюков					
Рук.гр.инж	Гришкова		конструкция павильонов. Узлы А, Б, В	"Союзспортпроект" г. Москва		
Инженер	Корнеев					
Проверил	Гришкова					

Согласовано:

Нормоконтроль

Инв.№ подл.

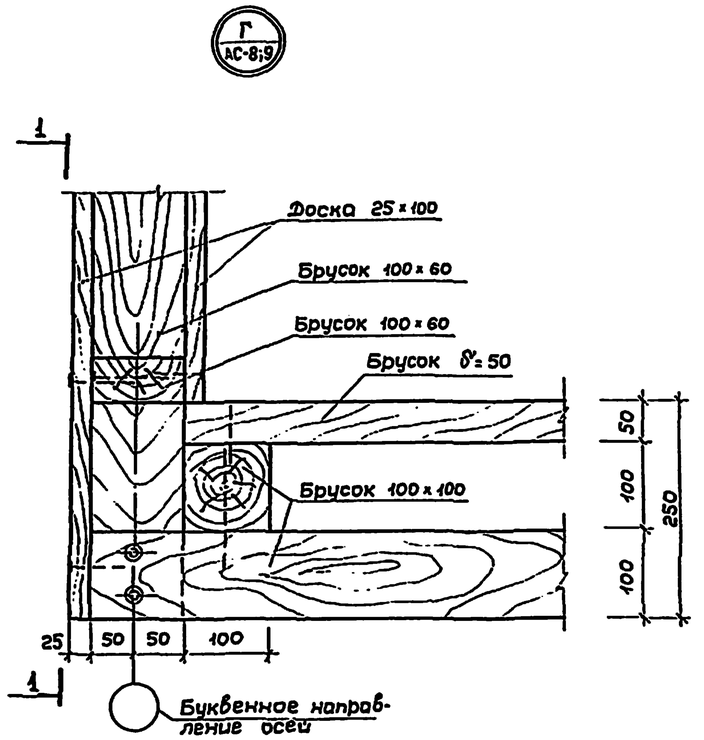

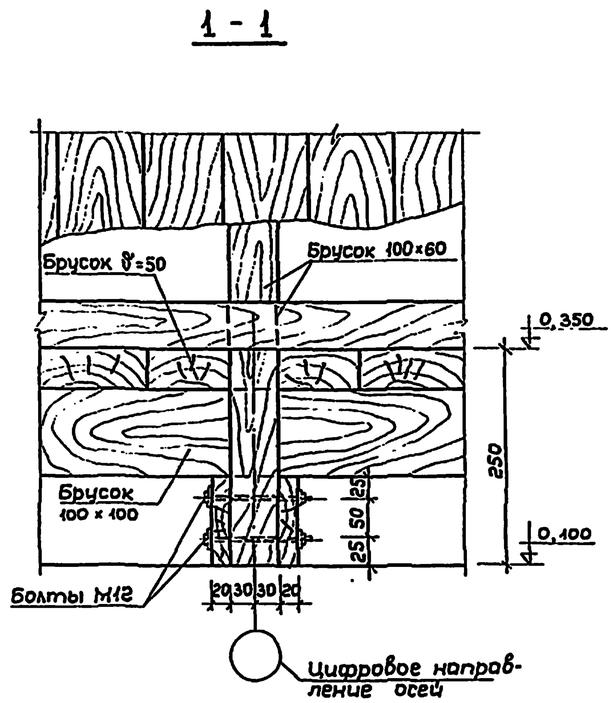

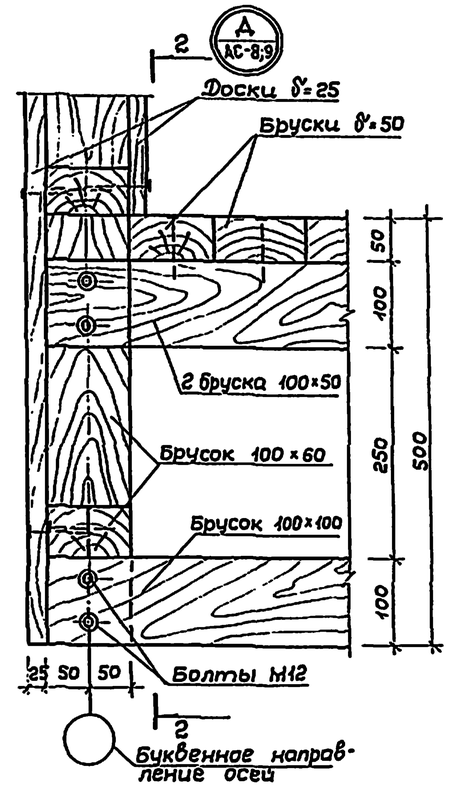

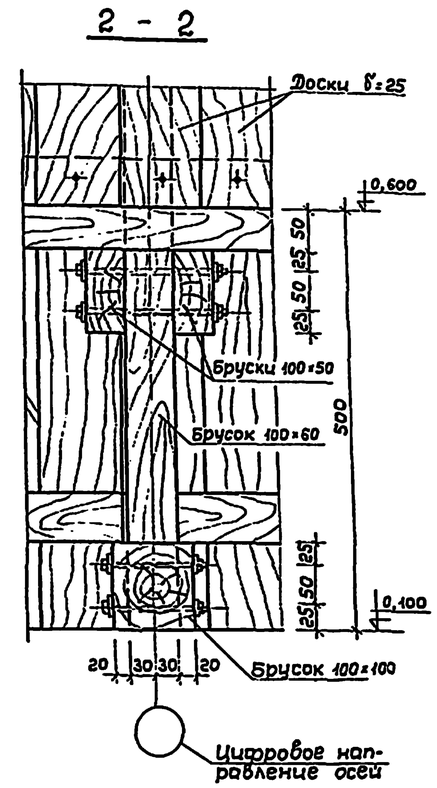

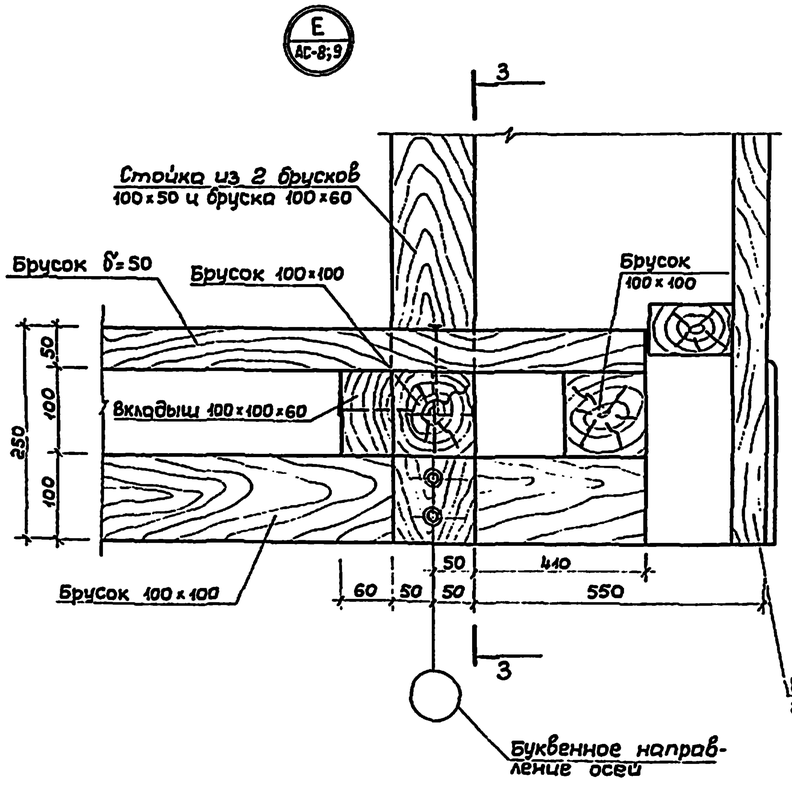

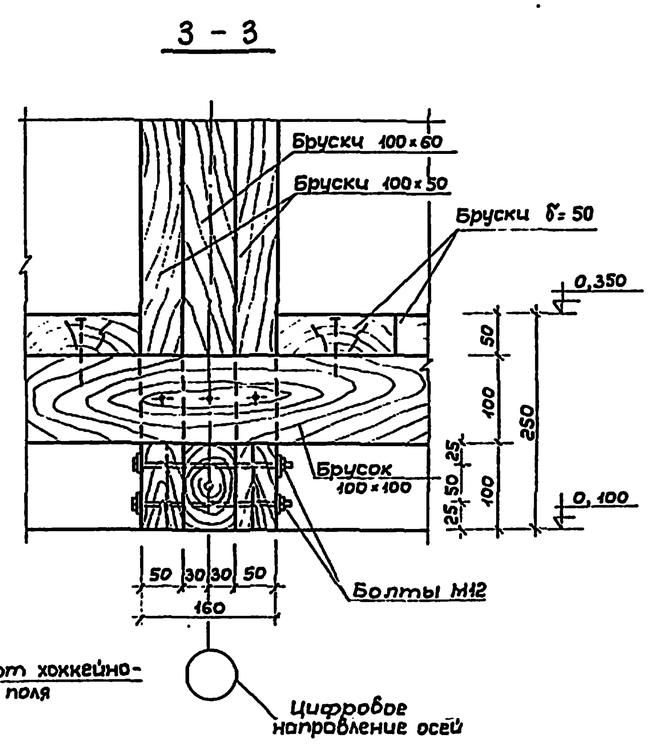

			1978	тп 296-1-32 Альбом I		
Рук.маст	Зайцев		Площадка для хоккея с шайбой			
Зам.рук.м	Ермаков					
Гл.конс.м	Микрюков			Стадия	Лист	Листов
Гл.арх.п-та	Перельман			ТР	АС-11	
Гл.инж.пр.	Микрюков					
Рук.гр.инж	Гришкова		Конструкция павильонов. Узлы Г, Д, Е	Союзспортпроект г. Москва		
Инженер	Уткин					
Проверил	Гришкова					

Инв.№ подл.

План фундаментов под стойки ограждения

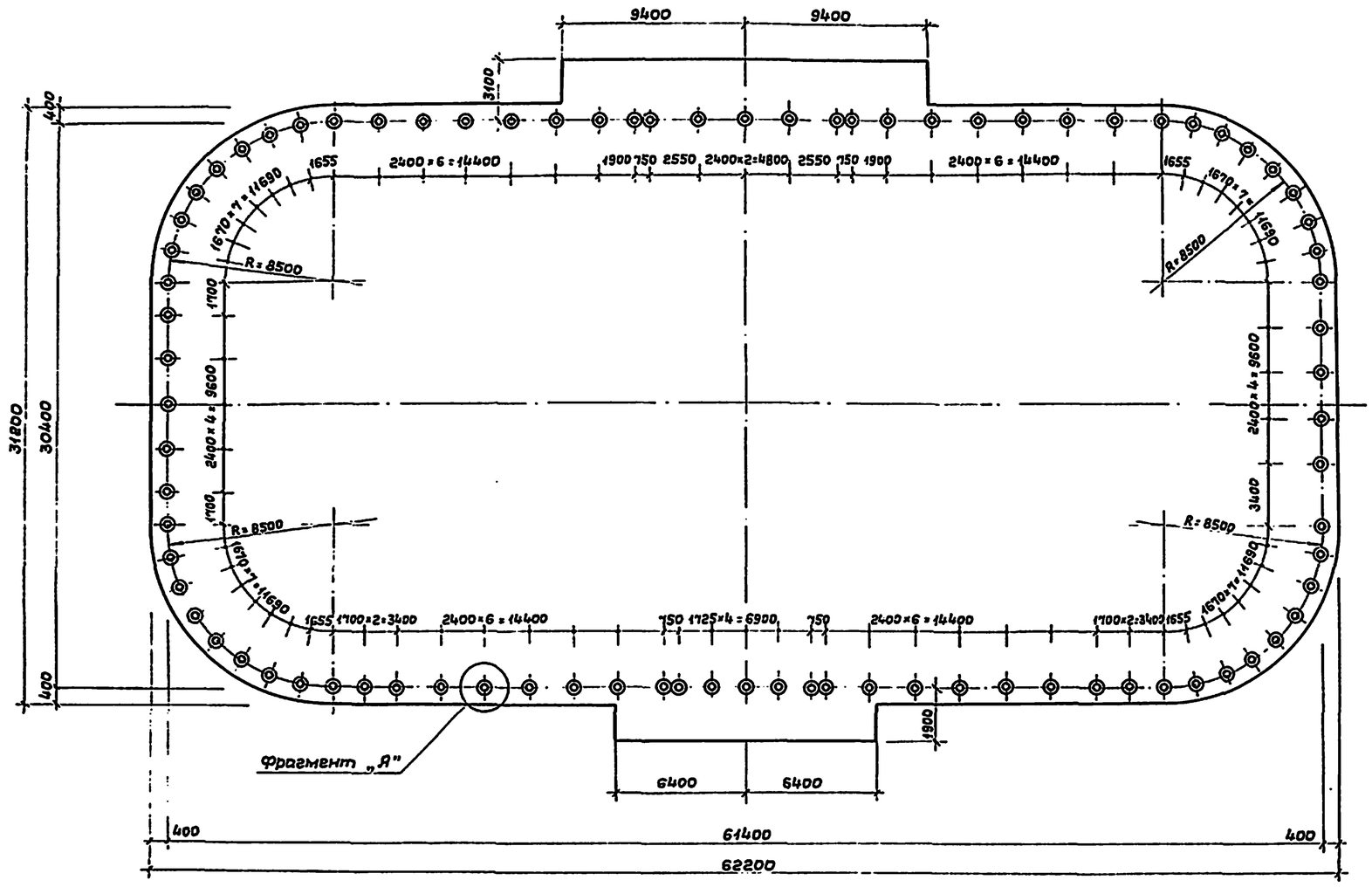

Расход материалов на монолитные элементы							
Наименование элемента	Марка бетона	Расход матер. на 1 элемент		Кол-во шт.	Расход матер. Всего		Примечание
		Бетона $м^3$	Стали кг		Бетона $м^3$	Стали кг	
Фундаменты под стойки ограждения	150	0,08	0,87	85	6,8	73,95	

Примечания:

1. Фундаменты приняты круглого сечения d=400 мм; скважины под фундаменты выбираются при помощи буровой машины.
2. После отрытия скважин установить стойку и забетонировать бетоном М-150 с прокладкой сетки 100/100/3/3 по ГОСТ 8478-66.

Фрагмент „А"

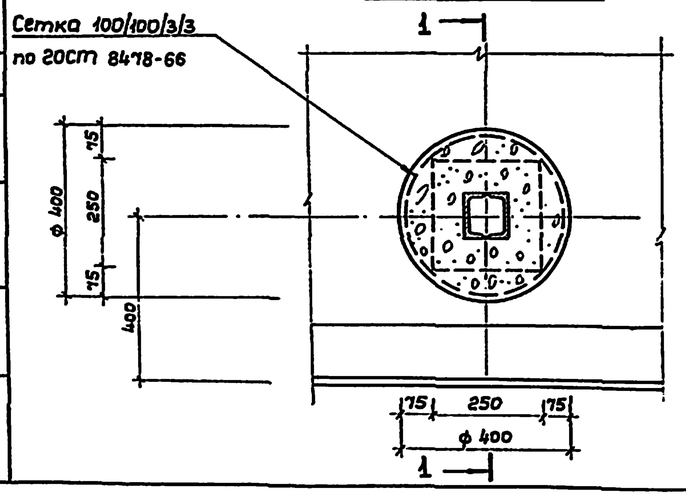

1 — 1

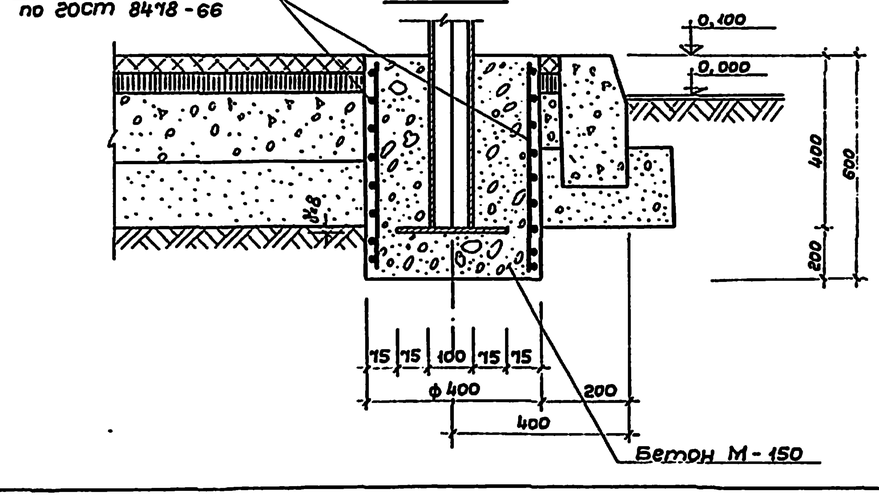

			1978	ТП 296-1-32	Альбом I
Рук.маст	Зайцев		Площадка для хоккея с шайбой		
Зам.рук.м.	Ермаков				
Гл.конс.м.	Микрюков			Стадия	Лист	Листов
Гл.арх.пр.	Перельман			ТР	АС-12	
Гл.инж.пр	Микрюков					
Рук.гр.инж	Моргулия		План фундаментов под стойки ограждения	Союзспортпроект г. Москва	
Разраб.	Галеева				
Проверил	Гришкова				

Схема ограждения хоккейной площадки

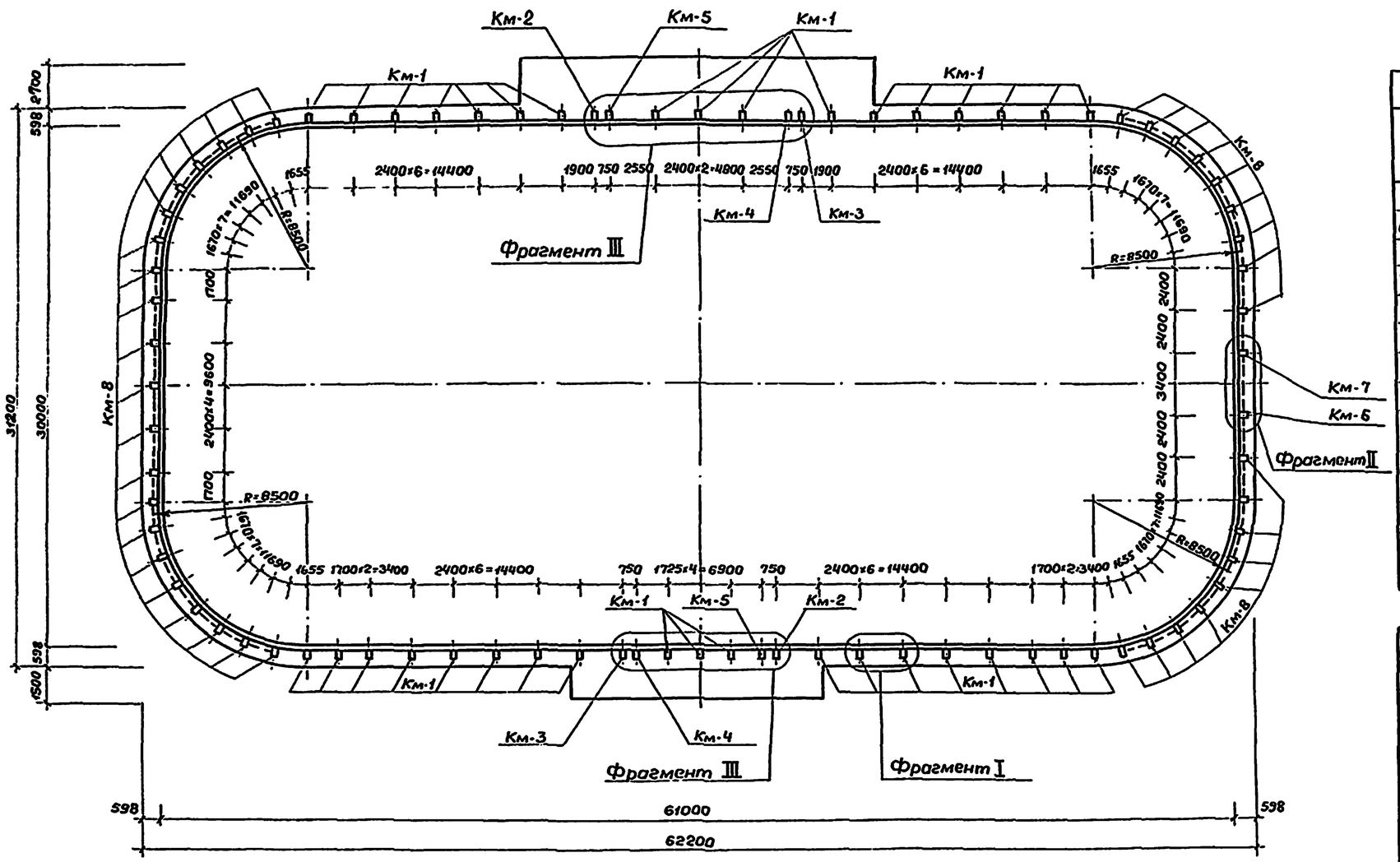

Выборка металлических изделий

Наименование изделия	Марка изделия	Кол. шт.	Масса, кг: Марки	Общий	Всего	ГОСТ, альбом, раб. чертеж
Стойка	Км-1	36	37.52	1350,72	4832,46	АС-21
Стойка калитки правая	Км-2	2	41,31	82,62		"
—— " —— левая	Км-3	2	41,31	82,62		"
Стойка подвески калитки правая	Км-4	2	37,77	75,54		АС-22
Стойка подвески калитки левая	Км-5	2	37,77	75,54		"
Стойка ворот левая	Км-6	1	64,40	64,40		АС-23
—— " —— правая	Км-7	1	64,40	64,40		АС-23
Стойка с сеткой	Км-8	39	63,72	2485,08		АС-22
Рамка калитки	Км-9	4	11,86	47,44		АС-23
Упор ворот	Км-10	2	6,20	12,4		АС-24
Рамка сетки	Км-11	728м	–	416,20		АС-23
Порог ворот из L 63×40×6	–	1	15,3	15,3		АС-17
Рамка ворот из L 63×40×6	–	2	30,10	60,20		АС-15

Спецификация древесины

Наименование элемента	Размеры (мм) L (м)	B	H	Объём м³	Примечание
Доска шпунтовая	–	100	40	8,05	ГОСТ 8486-66
Брусок	160,92	150	50	1,2	"
Брусок	489,0	100	60	2,93	"
Брусок	64,14	100	100	0,64	"
Доска	168,0	200	20	0,67	"
			Итого:	13,49	

Примечания:

1. Общие указания см. пояснительную записку лист 2.
2. Конструкцию металлоизделий см. листы АС-21÷АС-24.
3. Фрагменты I, II, III см. листы АС-14 ÷ АС-16
4. КМ-10; КМ-11 замаркированы на листах АС-15; АС-22

Рук. маст.	Зайцев		1978	ТП 296-1-32 Альбом I
Зам. рук. м.	Ермаков		Площадка для хоккея с шайбой	
Гл. констр.	Микрюков		Стадия	Лист	Листов
Гл. арх. пр.	Перельман		ТР	АС-13	
Гл. инж. пр.	Микрюков				
Рук. групп	Гришкова		Схема ограждения хоккейной площадки	СОЮЗСПОРТПРОЕКТ г. Москва	
Разраб.	Гусева				
Проверил	Гришкова				

Общий вид борта (фрагмент I)

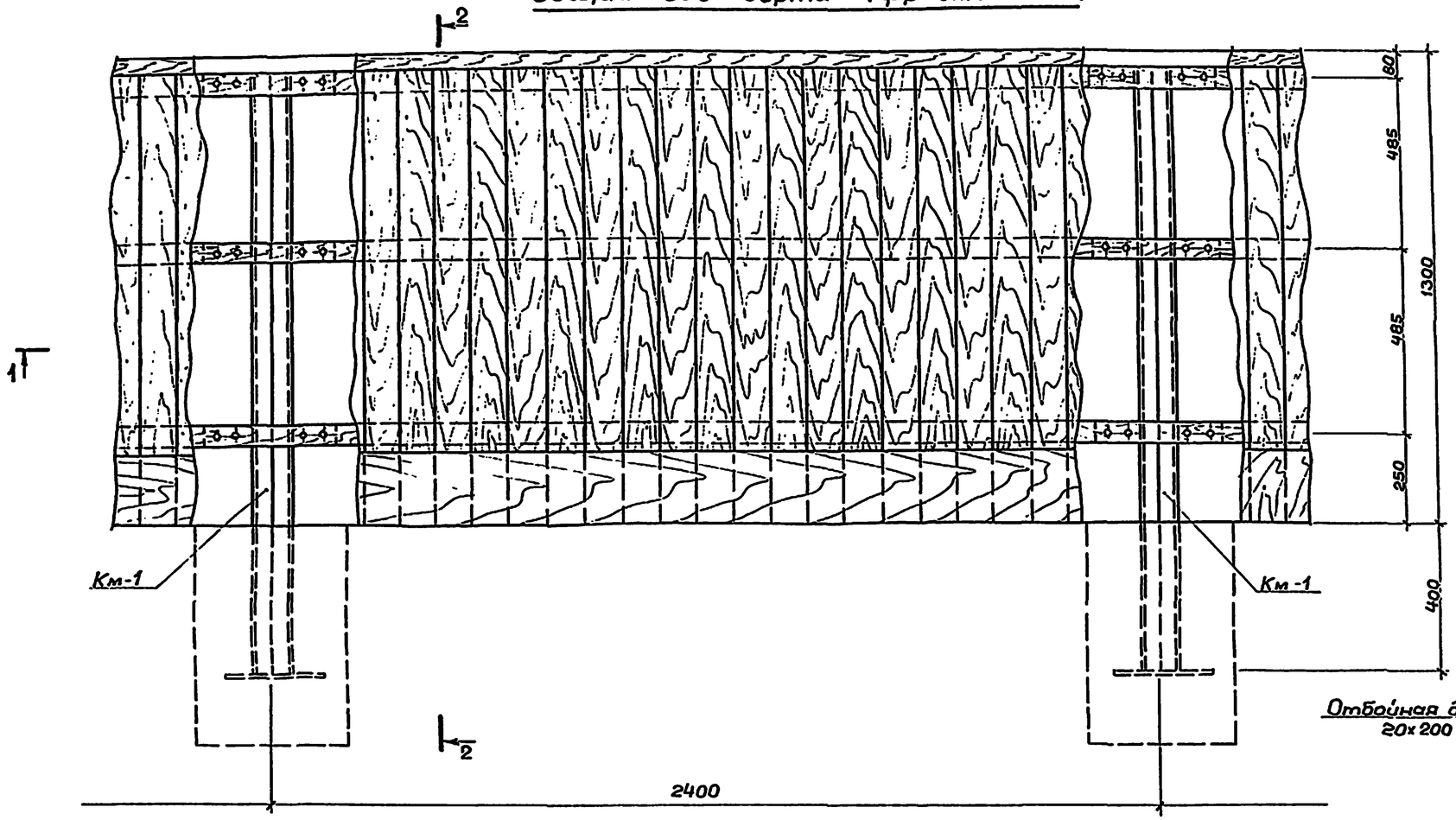

2-2

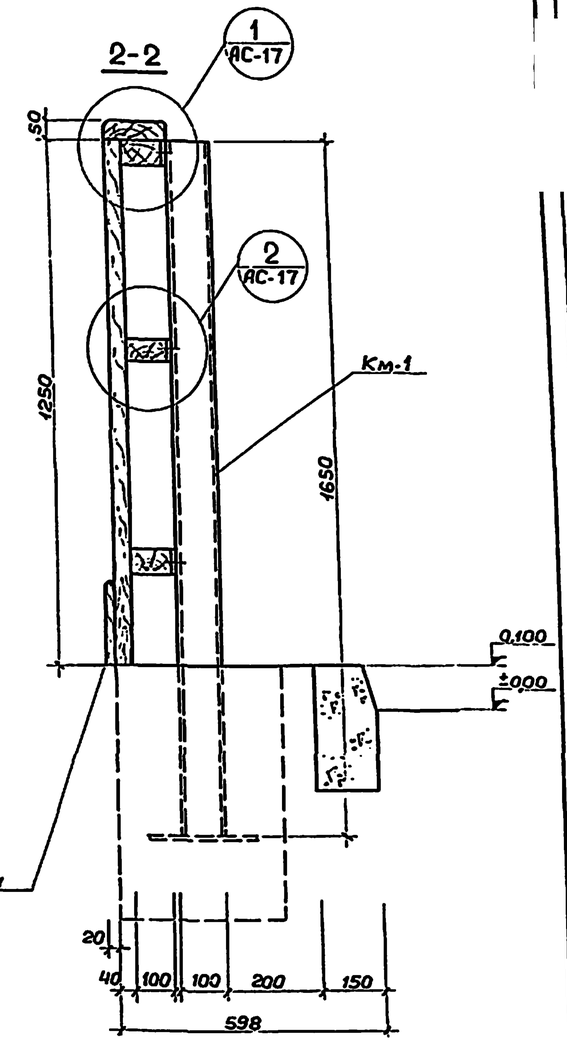

1-1

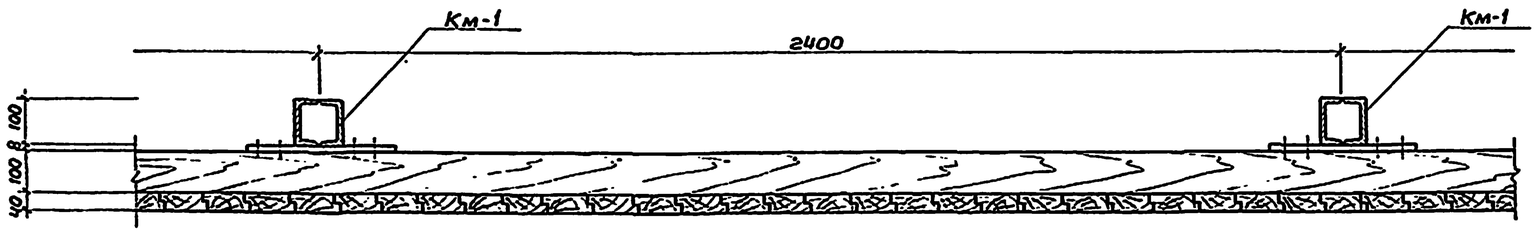

Примечания:

1. Общие указания см. пояснительную записку лист 2.

			1978	ТП 296-1-32 Альбом I		
Рук.маст.	Зайцев		Площадка для хоккея с шайбой			
Зам.рук.м	Ермаков			Стадия	Лист	Листов
Гл.конст.	Микрюков			ТР	АС-14	
Гл.арх.пр	Перельман					
Гл.инж.пр	Микрюков					
Рук.гр.инж	Гришкова		Общий вид борта. (Фрагмент I)	СОЮЗСПОРТПРОЕКТ г. Москва		
Разраб.	Киселева					
Провер.	Гришкова					

Общий вид ворот

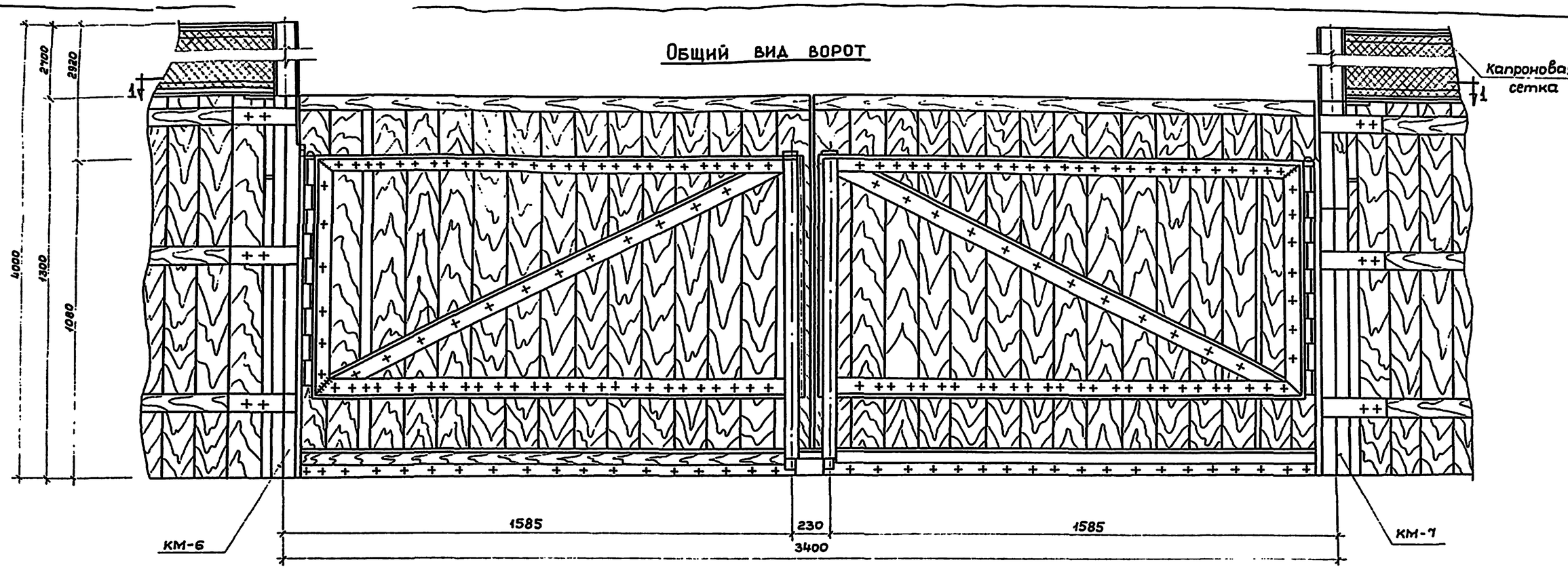

1 — 1

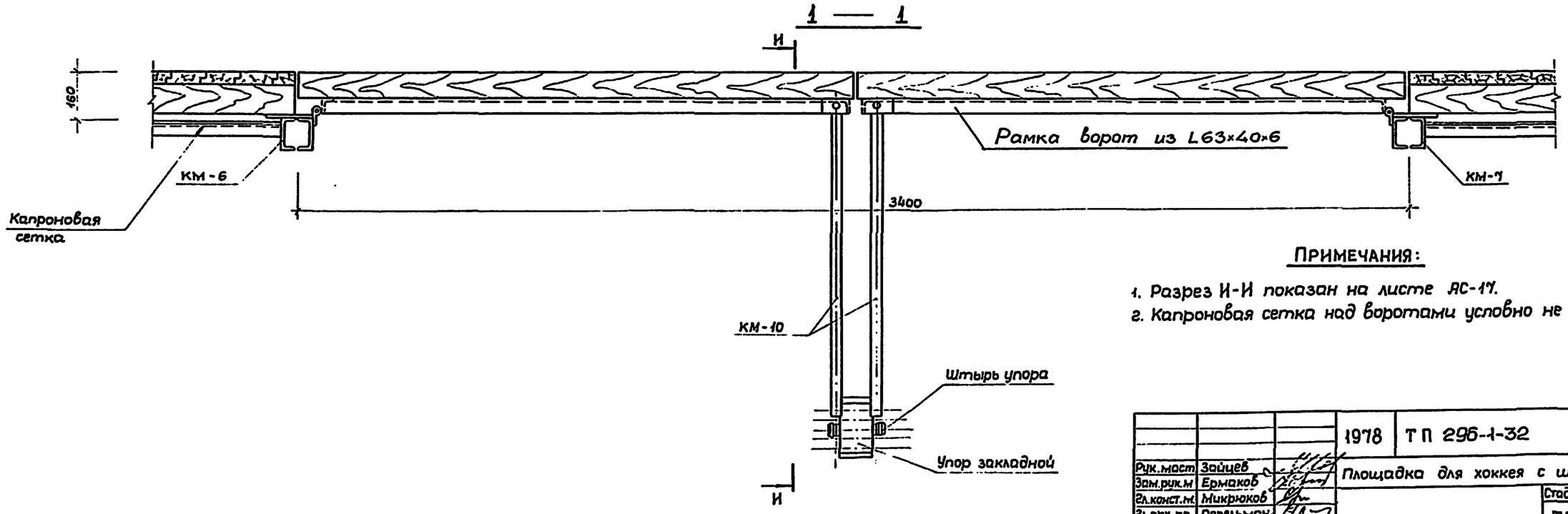

Примечания:

1. Разрез И-И показан на листе АС-14.
2. Капроновая сетка над воротами условно не показана.

			1978	ТП 296-1-32 Альбом I	
Рук.маст	Зайцев		Площадка для хоккея с шайбой		
Зам.рук.м	Ермаков			Стадия	Лист	Листов
Гл.конст.м.	Микрюков			Т.Р.	АС-15	
Гл.арх.пр.	Перельман					
Гл.инж.пр	Микрюков					
Рук.гр.инж	Гришкова		Общий вид ворот /Фрагмент II/	Союзспортпроект г.Москва	
Ст.инж.	Галеева				
Проверил	Гришкова				

Инв.№ подл.

Общий вид калитки
(фрагмент III)

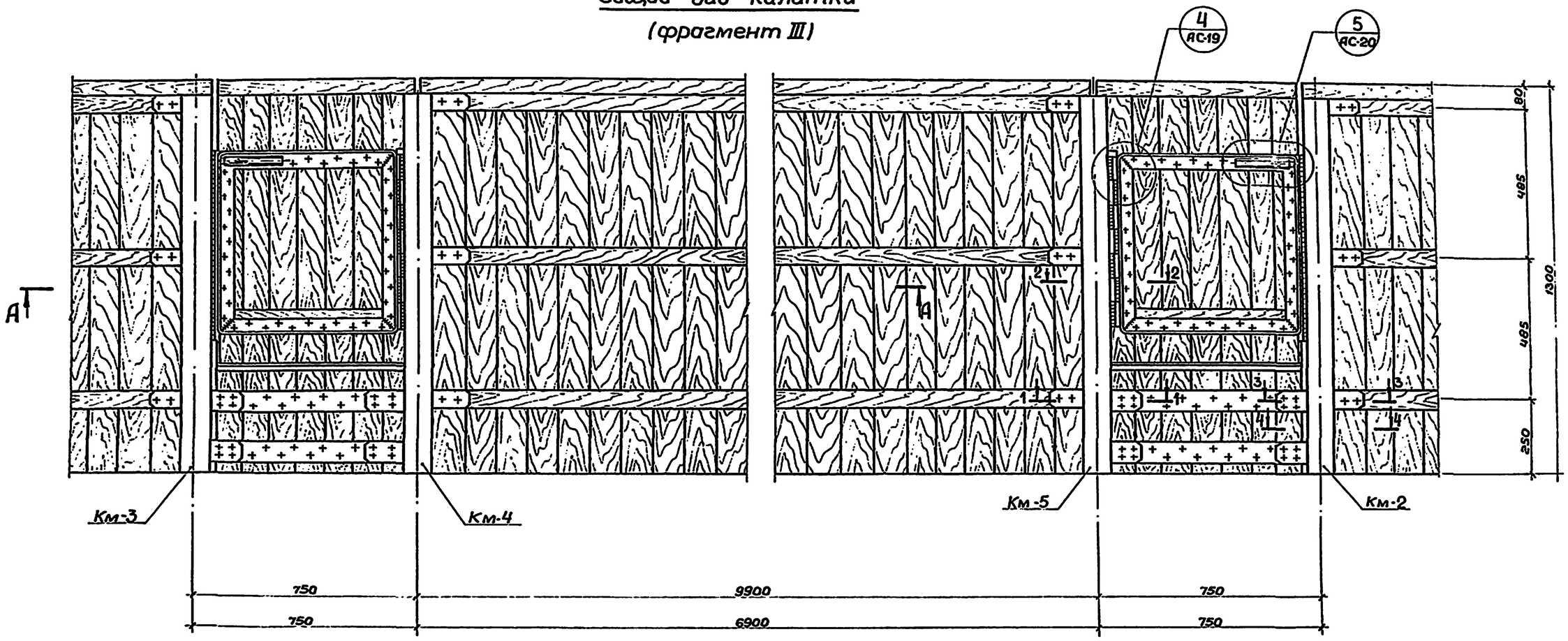

А — А

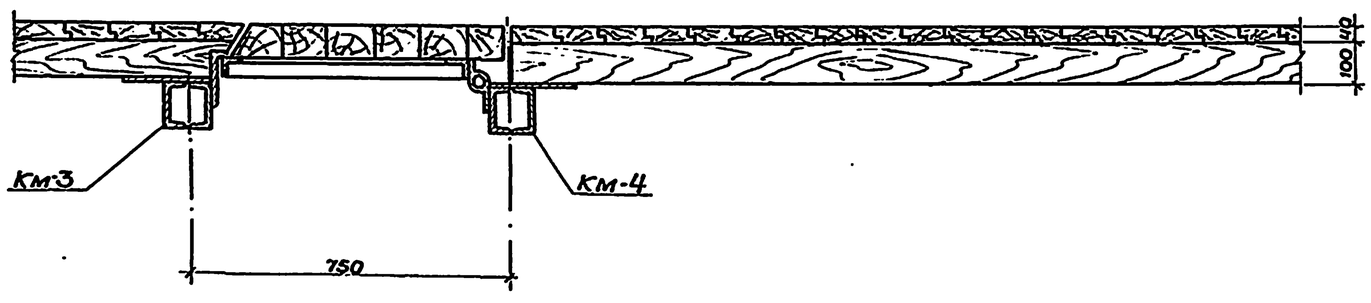

Примечания:

1. Общие указания см. пояснительную записку лист 2.
2. Данный лист см. совместно с листами АС-19 ; АС-20.

			1978	ТП 296-1-32	Альбом I
Рук.мост	Зайцев		Площадка для хоккея с шайбой		
Зам.рук.м	Ермаков				
Гл.констр	Микрюков			Стадия	Лист	Листов
Гл.арх.пр	Перельмат			ТР	АС-16	
Гл.инж.пр	Микрюков					
Рук.групп	Гришкова		Общий вид калитки (фрагмент III)	СОЮЗСПОРТПРОЕКТ г. Москва		
Разраб.	Шафорост					
Проверил	Гришкова					

1
АС-14

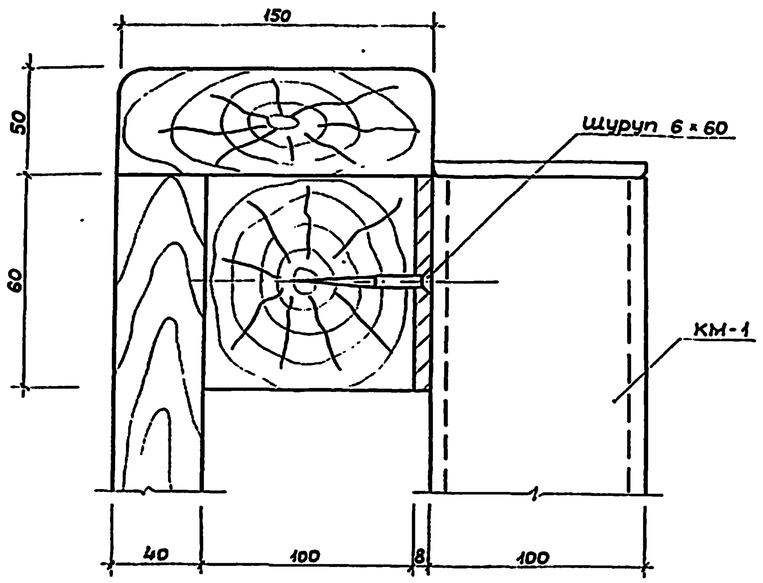

2
АС-14

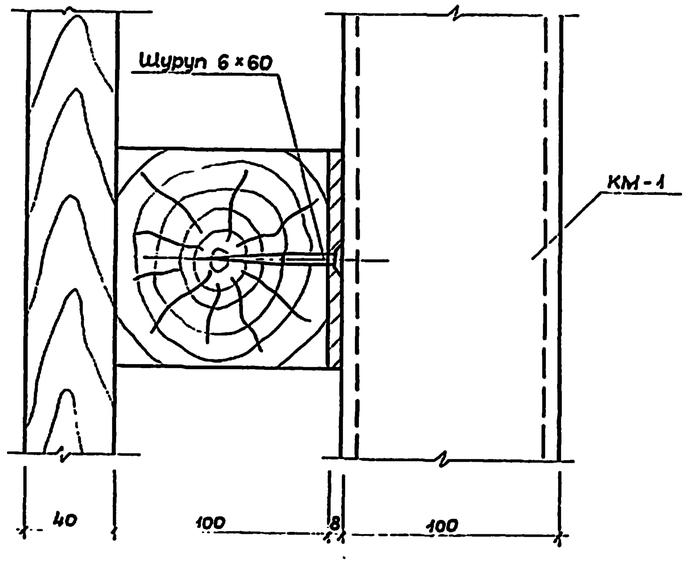

И-И

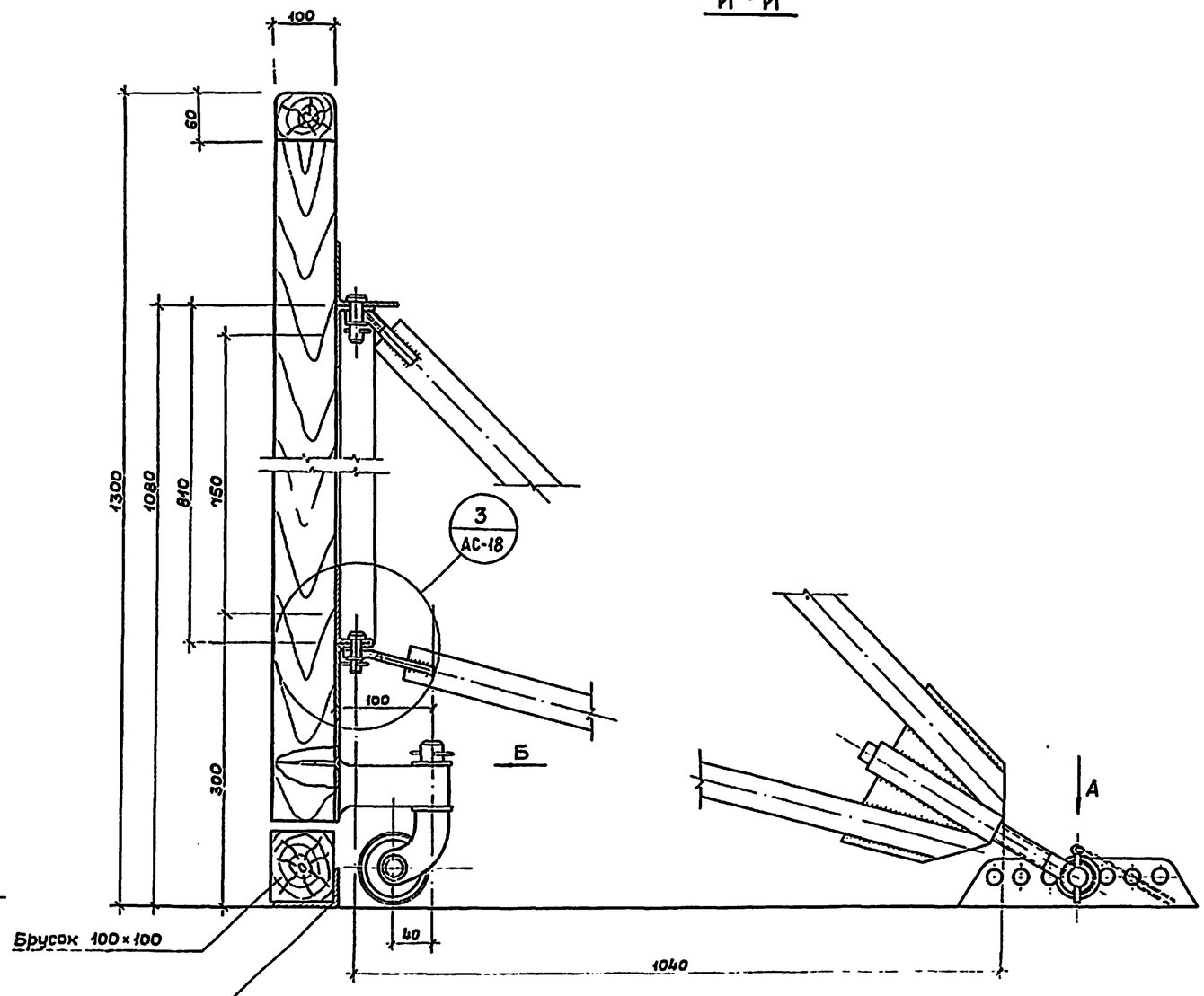

Примечания:

1. Общие указания см. пояснительную записку лист 2.
2. Расположение разреза И-И см. на листе АС-15.
3. Виды по стрелкам А и Б см. на листе АС-18

			1978	ТП 296-1-32	Альбом I
Рук.мест	Зайцев		Площадка для хоккея с шайбой		
Зам.рук.м.	Ермаков				
Гл.конс.м.	Микрюков				
Гл.арх.пр	Перельман				
Гл.инж.пр	Микрюков				
Рук.гр.инж.	Гришкова				
Разработ	Киселева		Узлы 1,2. Разрез И-И		
Проверил	Гришкова				

Стадия	Лист	Листов
ТР	АС-17	

Союзспортпроект г.Москва

Согласовано:

Портконтроль

Инв.№ подл.

3 / АС-17 М 1:1

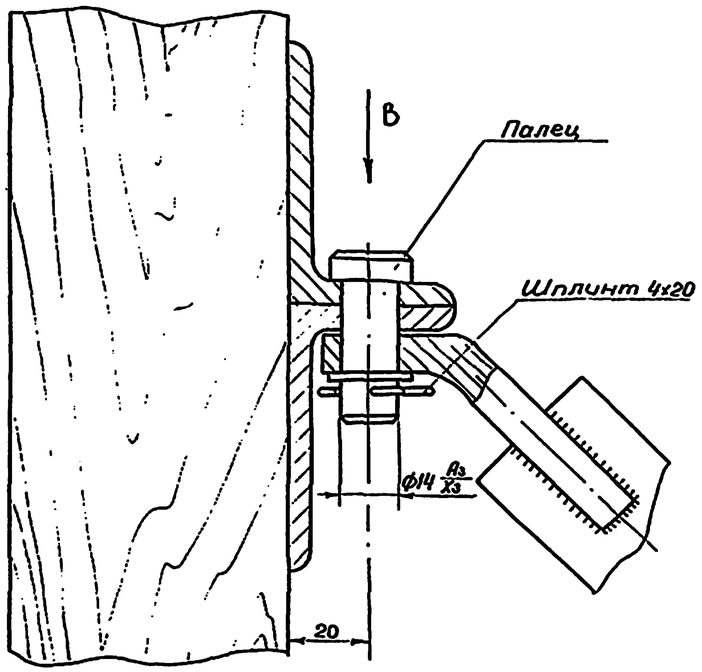

Вид А

М 1:2

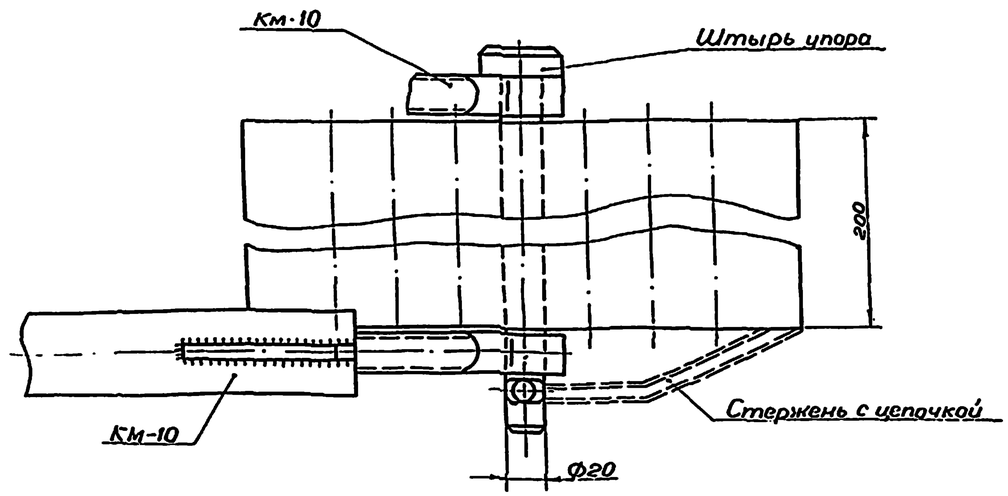

Вид В

М 1:1

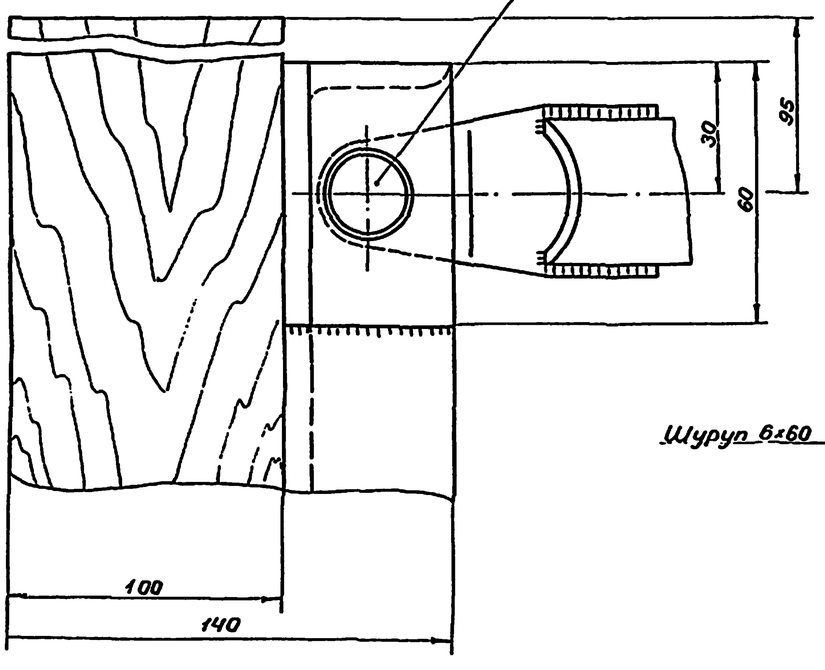

Вид Б

М 1:2

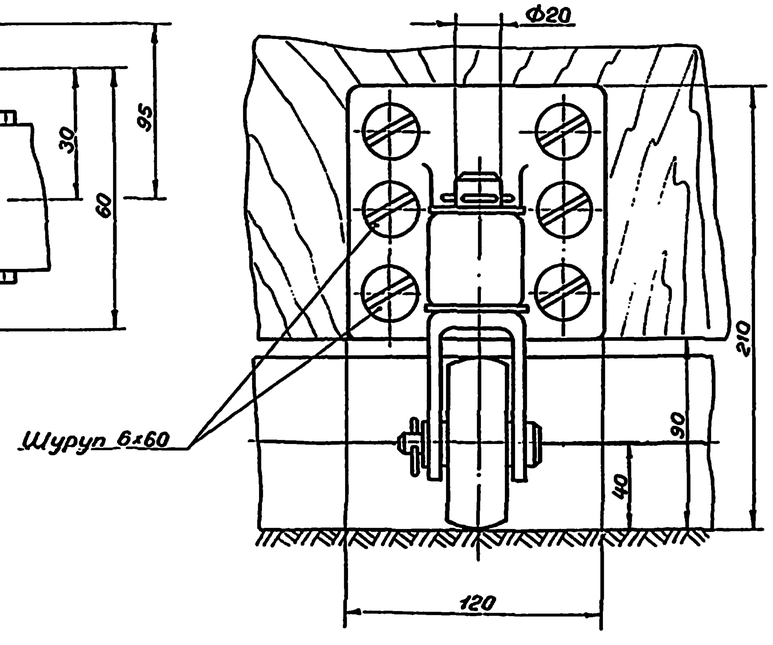

Примечания:

1. Общие указания см. пояснительную записку лист 2

			1978	ТП 296-1-32 Альбом I	
Рук.маст.	Зайцев		Площадка для хоккея с шайбой		
Зам.рук.м	Ермаков				
Гл.констр.	Микрюков			Стадия	Лист	Листов
Гл.арх.пр.	Перельман			ТР	АС-18	
Гл.инж.пр.	Микрюков					
Рук.груп.	Гришкова		Узел 3. Виды А, Б, В	СОЮЗСПОРТПРОЕКТ г.Москва		
Разраб.	Киселева					
Проверил	Гришкова					

Согласовано:

Нормоконтроль

Инв.№ подл.

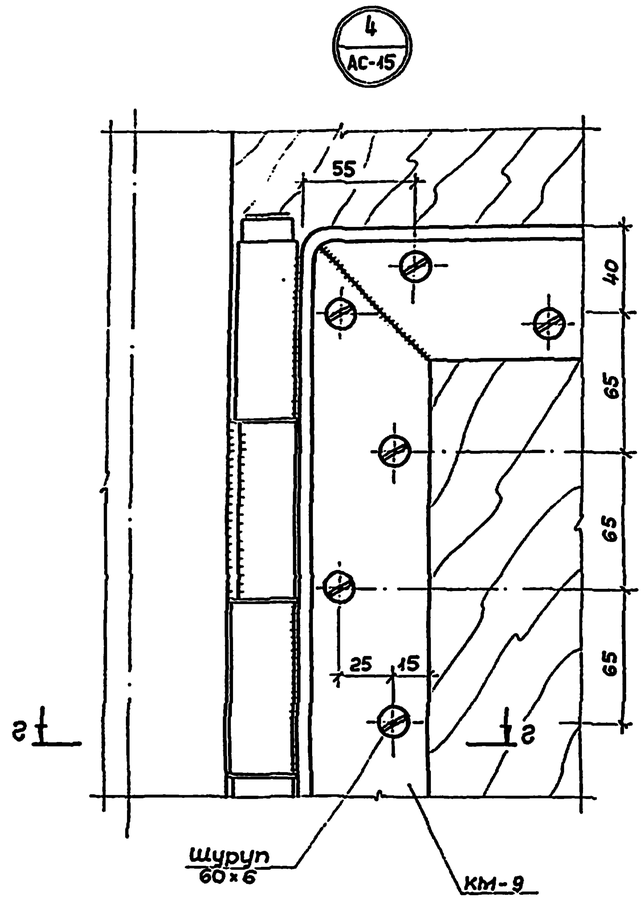

1 — 1

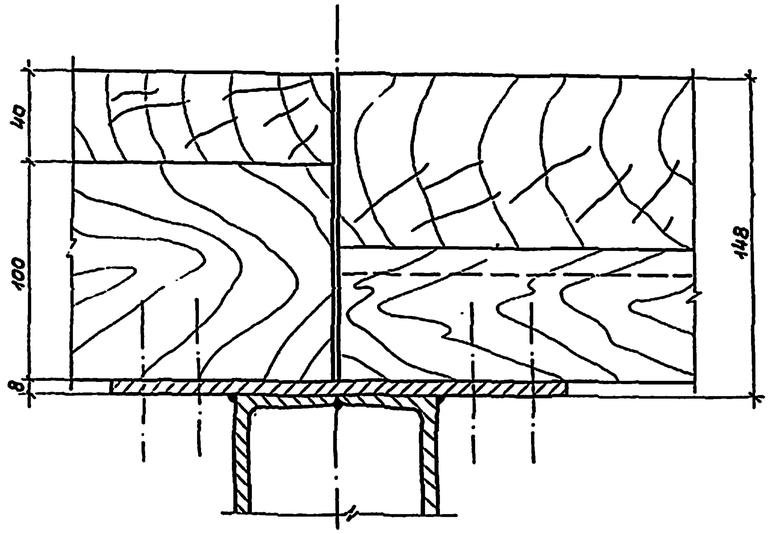

2 — 2

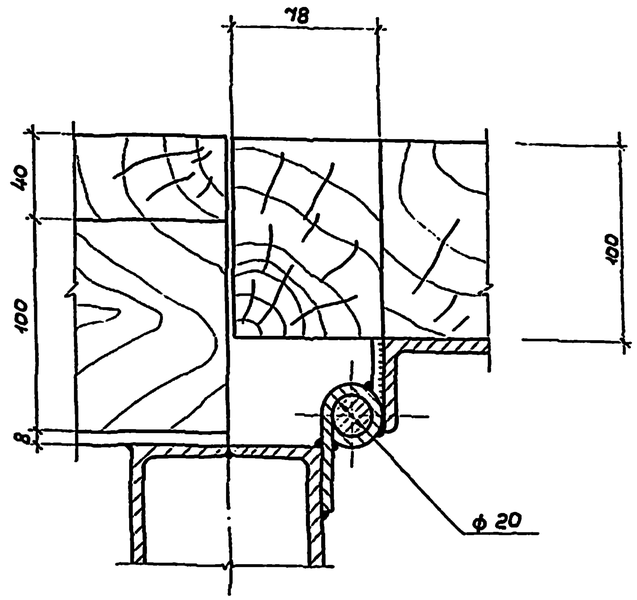

3 — 3

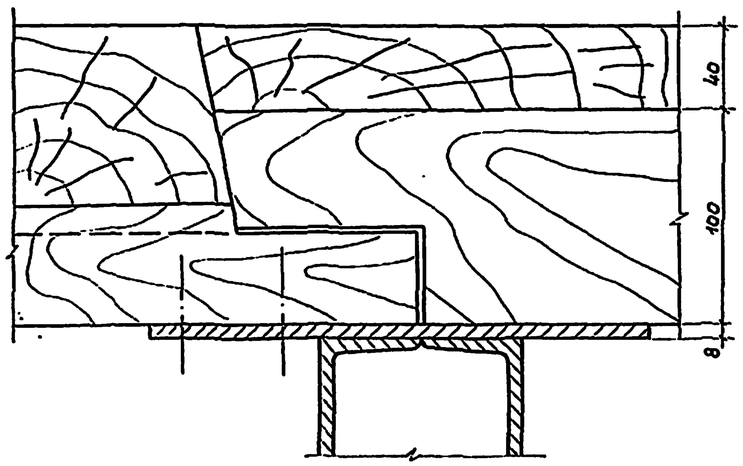

4 — 4

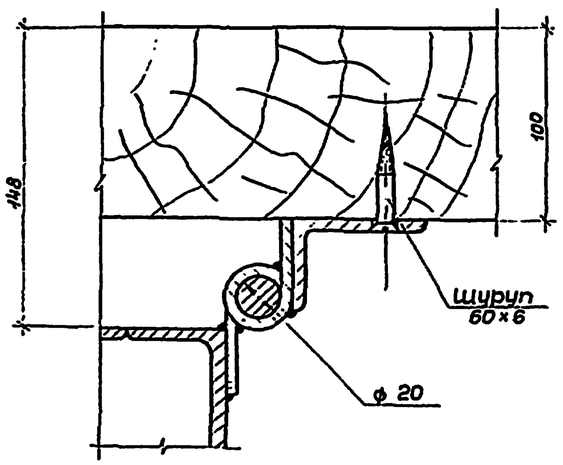

Примечания:

1. Общие указания см. пояснительную записку лист 2.
2. Данный лист см. совместно с листом АС-16.

			1978	ТП 296-1-32 Альбом I	
Рук.маст	Зойцев		Площадка для хоккея с шайбой		
Зам.рук.м	Ермаков			Стадия	Лист	Листов
Гл.конс.м.	Микрюков			ТР	АС-19	
Гл.арх.пр.	Перельман					
Гл.инж.пр.	Микрюков					
Рук.гр.инж.	Гришкова		Узел „4". Сечения „1-1" ÷ „3-3"	Союзспортпроект г. Москва		
Разработ.	Шафарост					
Проверил	Гришкова					

Инв. № подл.

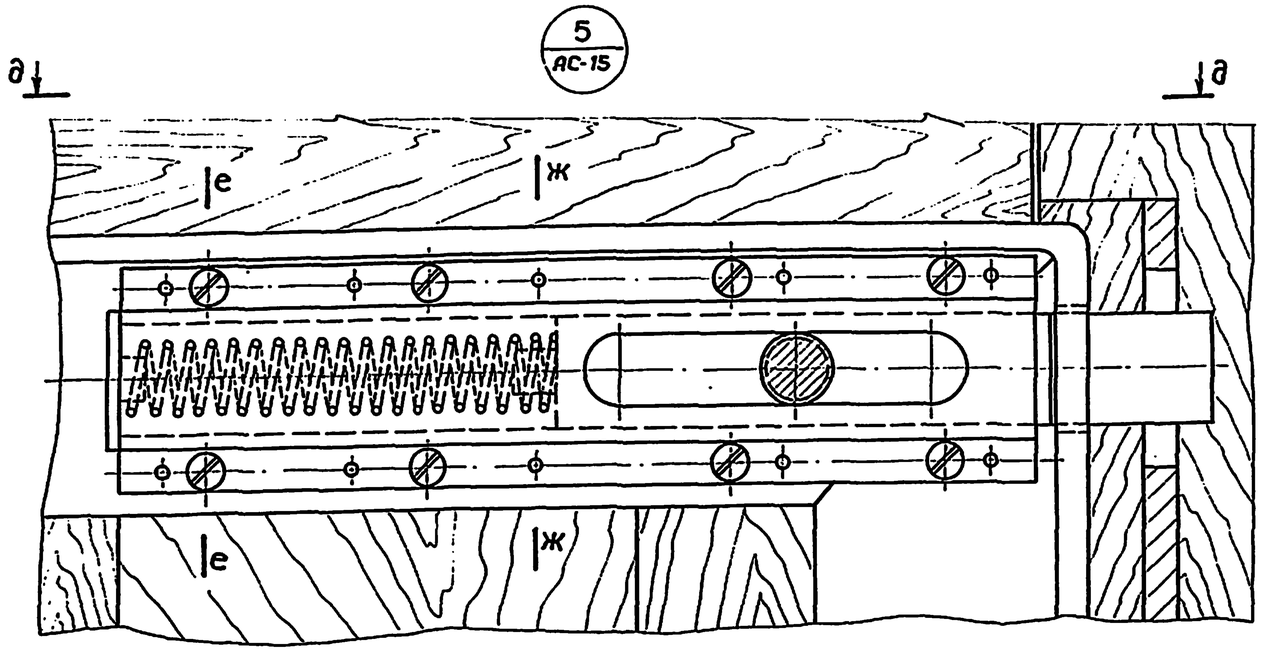

е — е

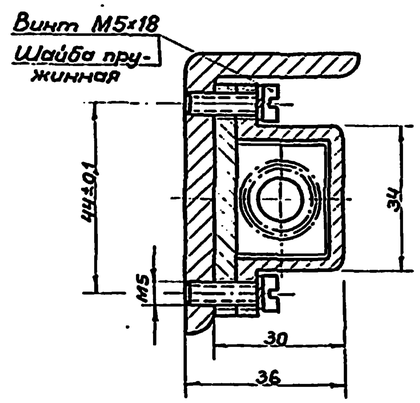

4 — 4

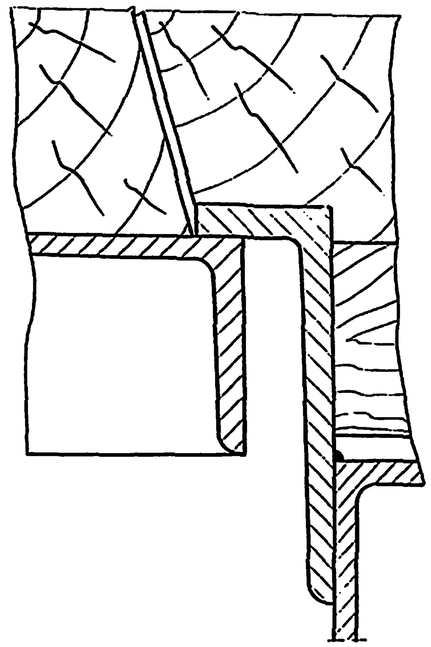

д — д

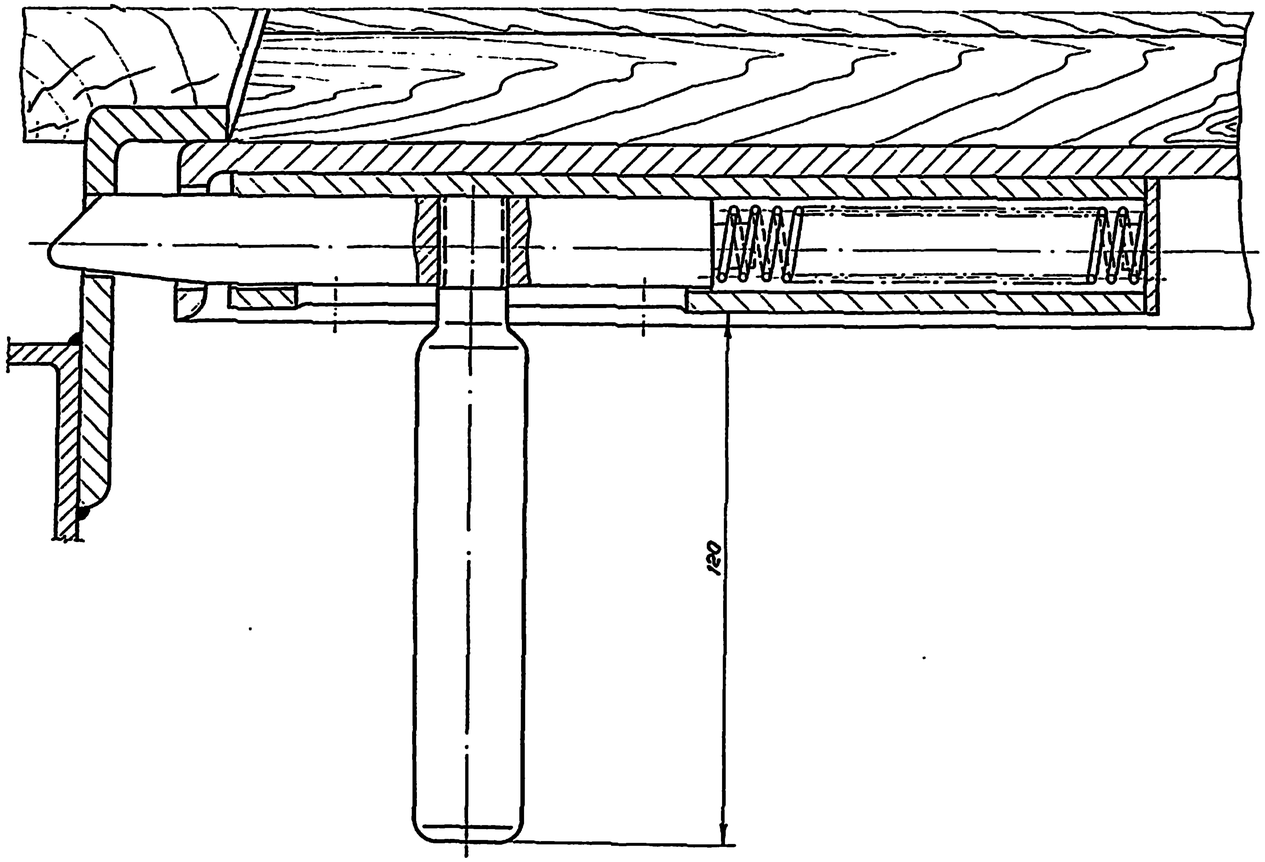

ж — ж

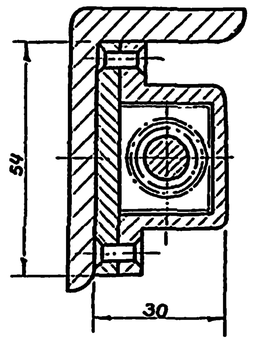

Примечания:

1. Общие указания см. пояснительную записку лист 2.
2. Данный лист см. совместно с листом АС-16

			1978	ТП 296-1-32 Альбом I	
Рук.маст.	Зайцев		Площадка для хоккея с шайбой		
Зам.рук.м	Ермаков				
Гл.констр	Микрюков			Стадия	Лист	Листов
Гл.арх.пр	Персельман			ТР	АС-20	
Гл.инж.пр	Микрюков					
Рук.групп	Гришкова		Узел „5" Сечение 4-4	СОЮЗСПОРТПРОЕКТ г. Москва	
Разраб.	Шафорост				
Провер.	Гришкова				

Инв.№ подл.

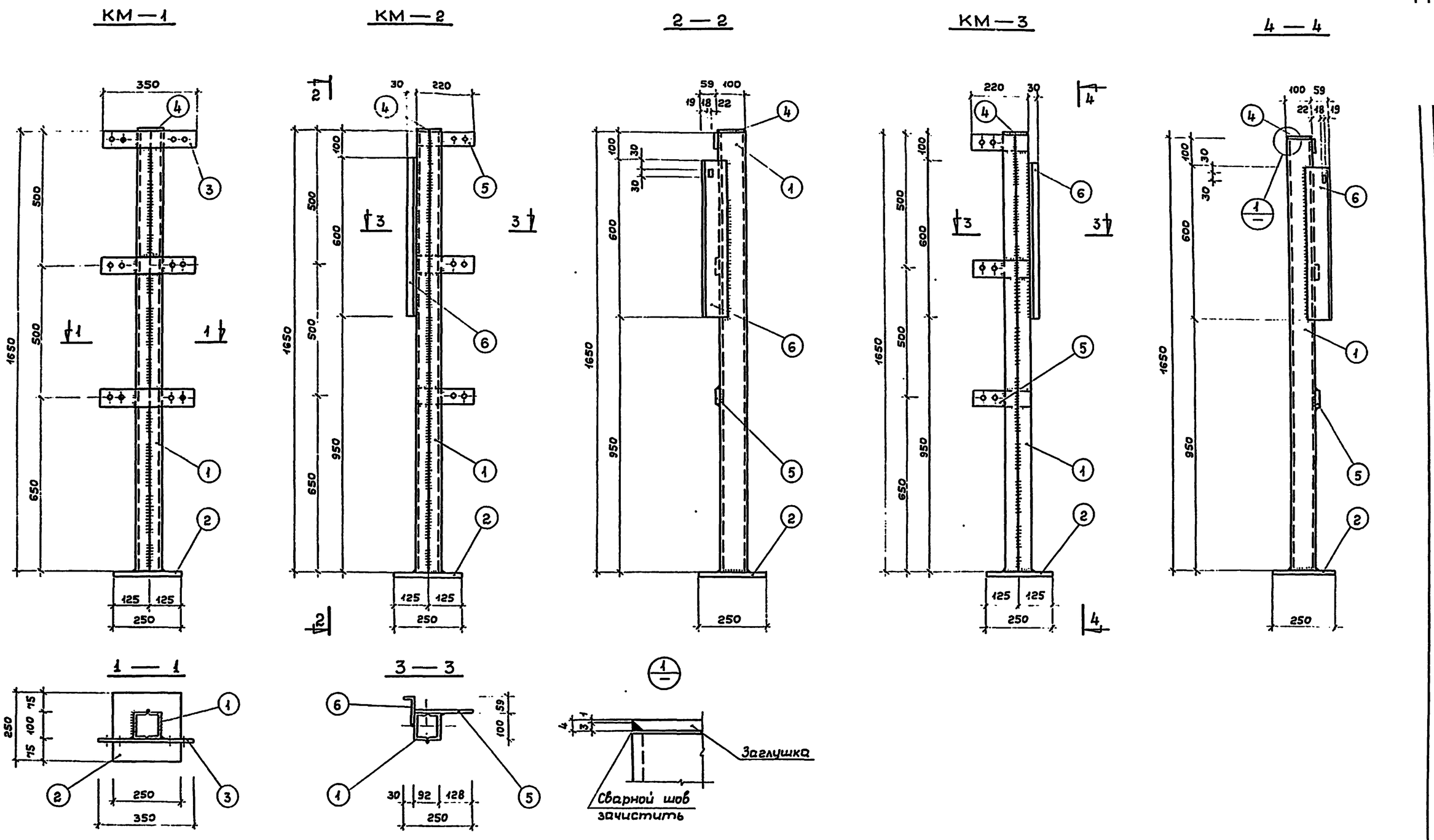

Примечания:

1. Общие указания см. пояснительную записку лист 2.
2. Сварку производить электродами Э-42 по ГОСТ 9467-75.
3. Высоту сварных швов принимать по наименьшей толщине свариваемых элементов.
4. Спецификацию металла см. лист АС-25.

			1978	ТП 296-1-32 Альбом I	
Рук.маст	Зайцев		Площадка для хоккея с шайбой		
Зам.рук.м	Ермаков				
Гл.конс м.	Микрюков			Стадия	Лист	Листов
Гл.арх.пр	Перельман			Т.Р.	АС-21	
Гл.инж.пр	Микрюков					
Рук.гр.инж	Гришкова		Конструкция металлических изделий КМ-1; КМ-2; КМ-3	Союзспортпроект г. Москва		
Ст.инж.	Климова					
Проверил	Гришкова					

Инв.№ подл.

Км-4

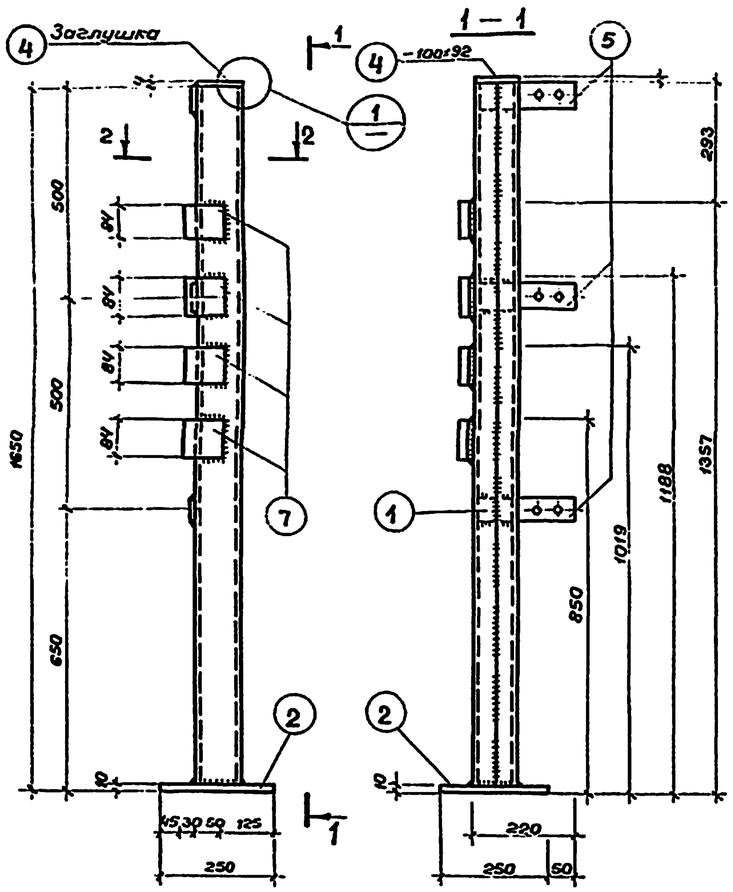

Км-5

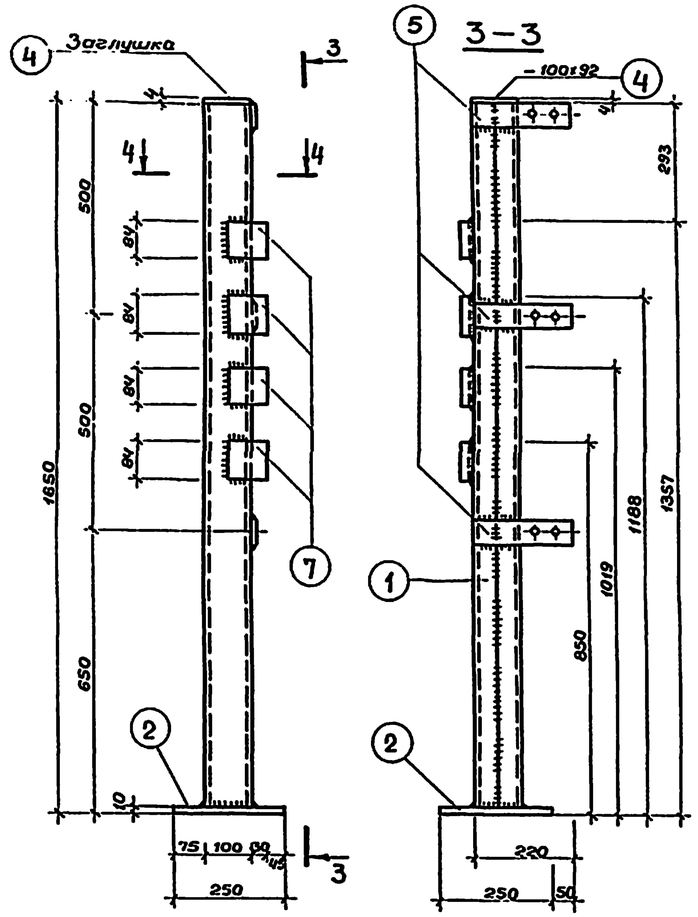

Км-8

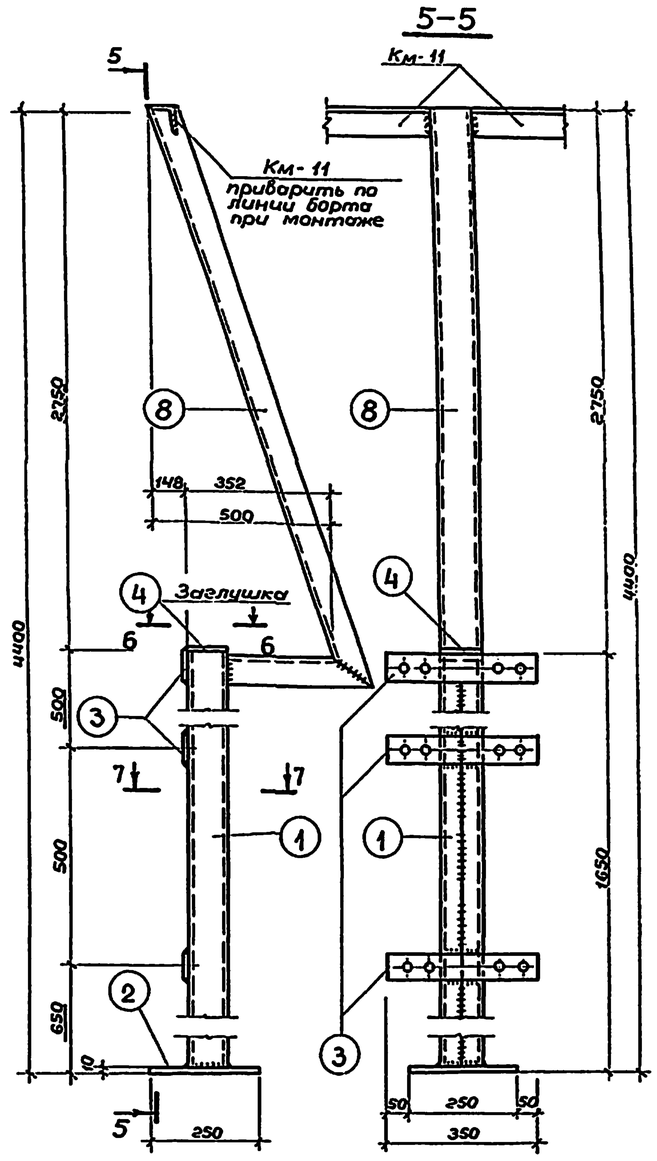

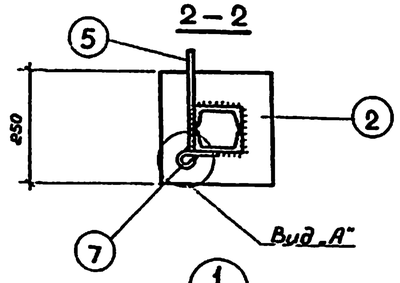

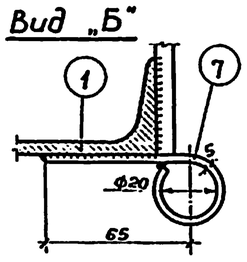

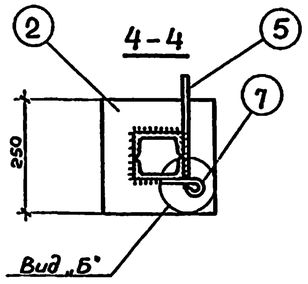

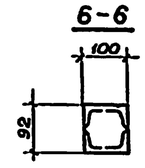

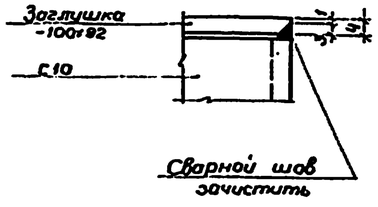

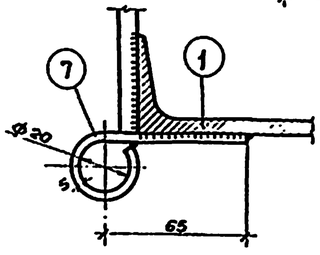

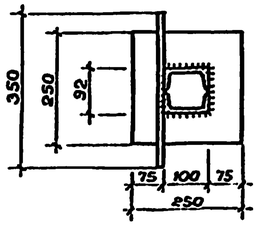

Примечания:

1. Общие указания см. пояснительную записку лист 2.
2. Сварку производить электродами Э-42 по ГОСТ 9467-75.
3. Высоту сварных швов принимать по наименьшей толщине свариваемых элементов.
4. Спецификацию металла см. лист АС-25

			1978	ТП 296-1-32 Альбом I	
Рук.маст	Зайцев		Площадка для хоккея с шайбой		
Зам.рук.м	Ермаков				
Гл.конст.	Микрюков			Стадия	Лист	Листов
Гл.арх.пр.	Перельман			ТР	АС-22	
Гл.инж.пр	Микрюков					
Рук.группы	Гришкова		Конструкция металлических изделий Км-4; Км-5; Км-8	СОЮЗСПОРТПРОЕКТ г.Москва		
Ст. инж.	Галеева					
Проверил	Гришкова					

Инв.№ подл.

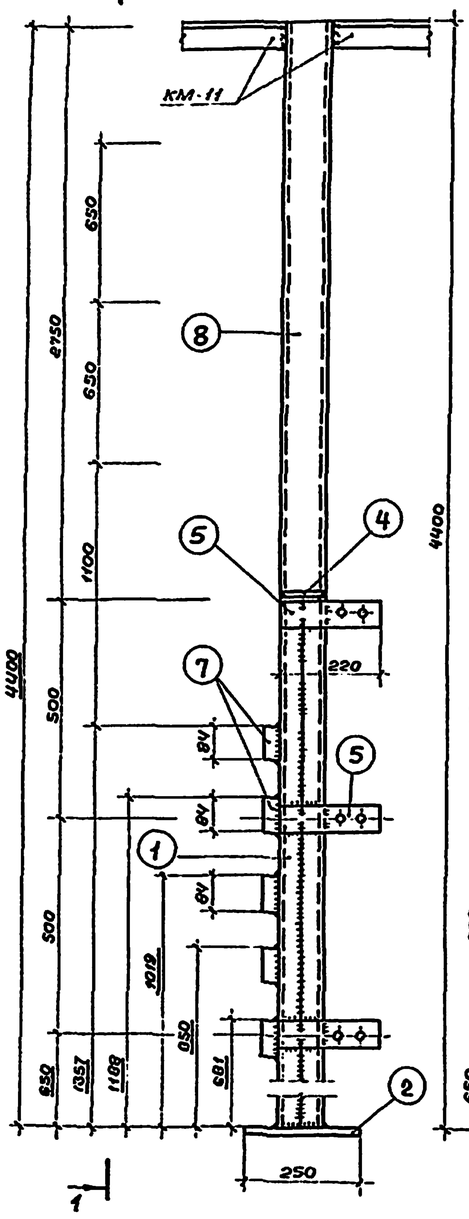

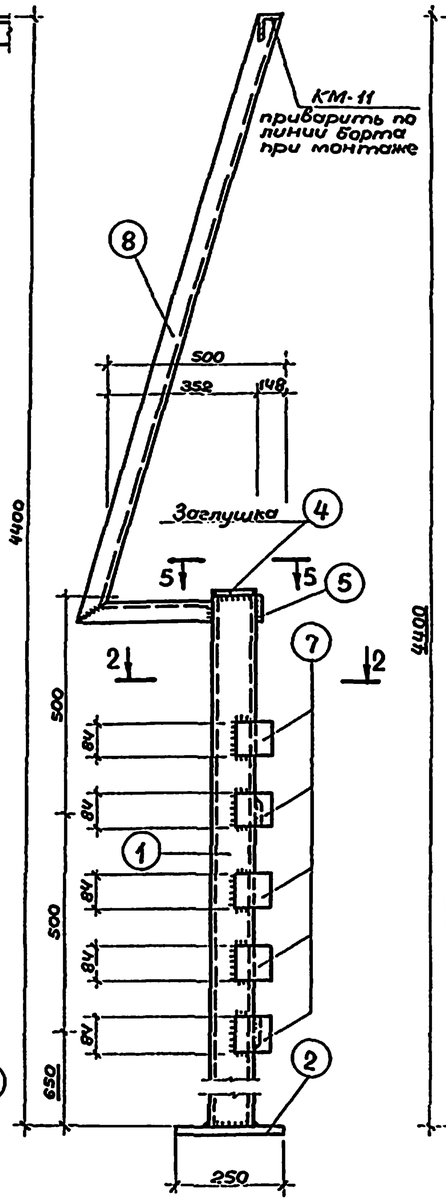

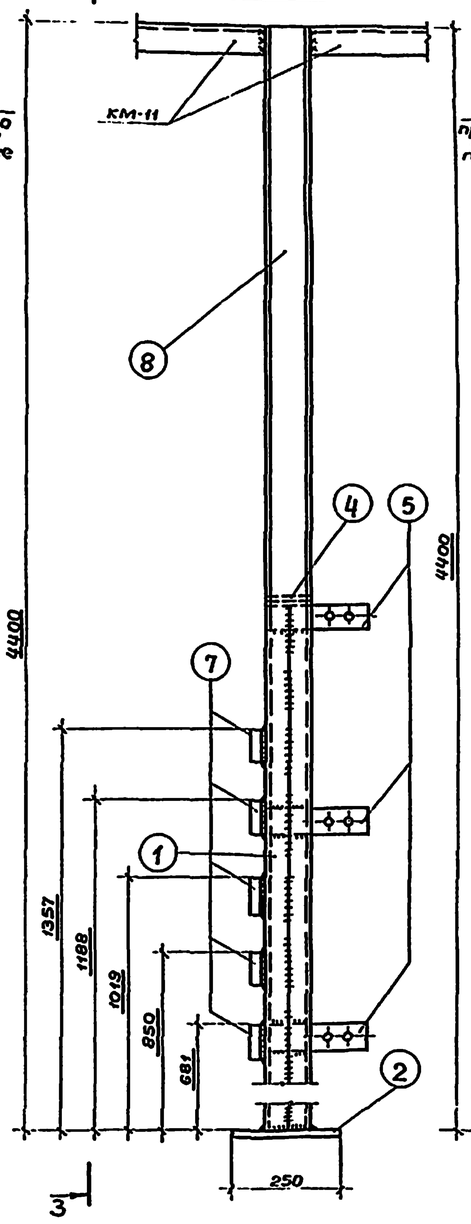

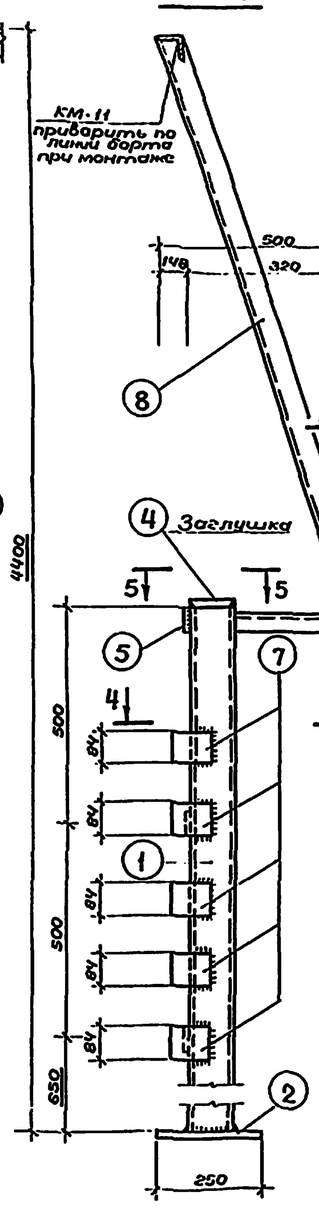

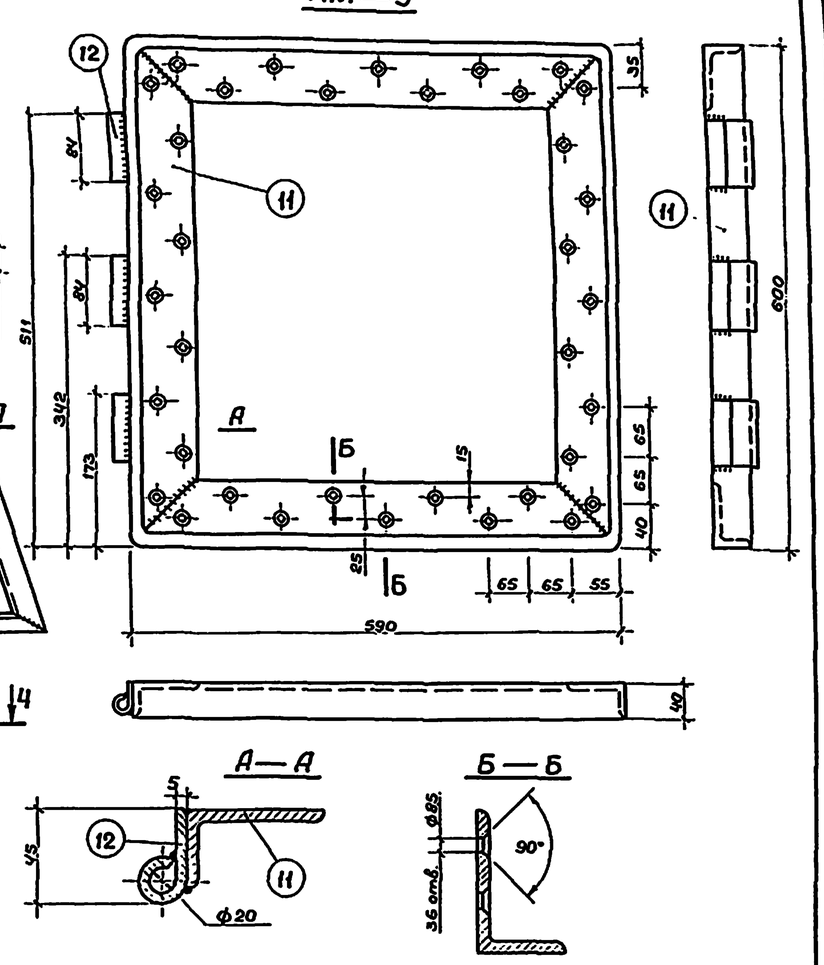

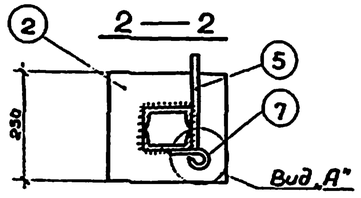

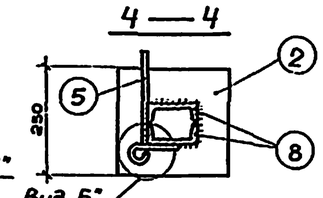

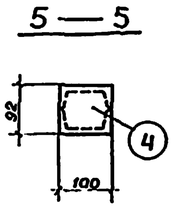

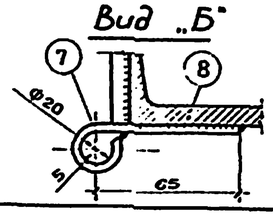

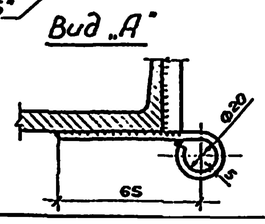

Примечания:

1. Общие указания см. пояснительную записку лист 2.
2. Сварку производить электродами Э-42 по ГОСТ 9467-75.
3. Высоту сварных швов принимать по наименьшей толщине свариваемых элементов.
4. Спецификацию металла см. лист АС-25.

			1978	ТП 296-1-32 Альбом I	
Рук.маст.	Зайцев		Площадка для хоккея с шайбой		
Зам.рук.	Ермаков			Стадия	Лист	Листов
Гл.констр.	Микрюков			ТР	АС-23	
Гл.арх.пр.	Перельман					
Гл.инж.пр.	Микрюков					
Рук.гр.инж.	Гришкова		Конструкция металлических изделий КМ-6; КМ-7; КМ-9	СОЮЗСПОРТПРОЕКТ г. Москва	
Ст.инж.	Уткин				
Проверил	Гришкова				

Согласовано:

Нормоконтроль:

Инв. № подл.

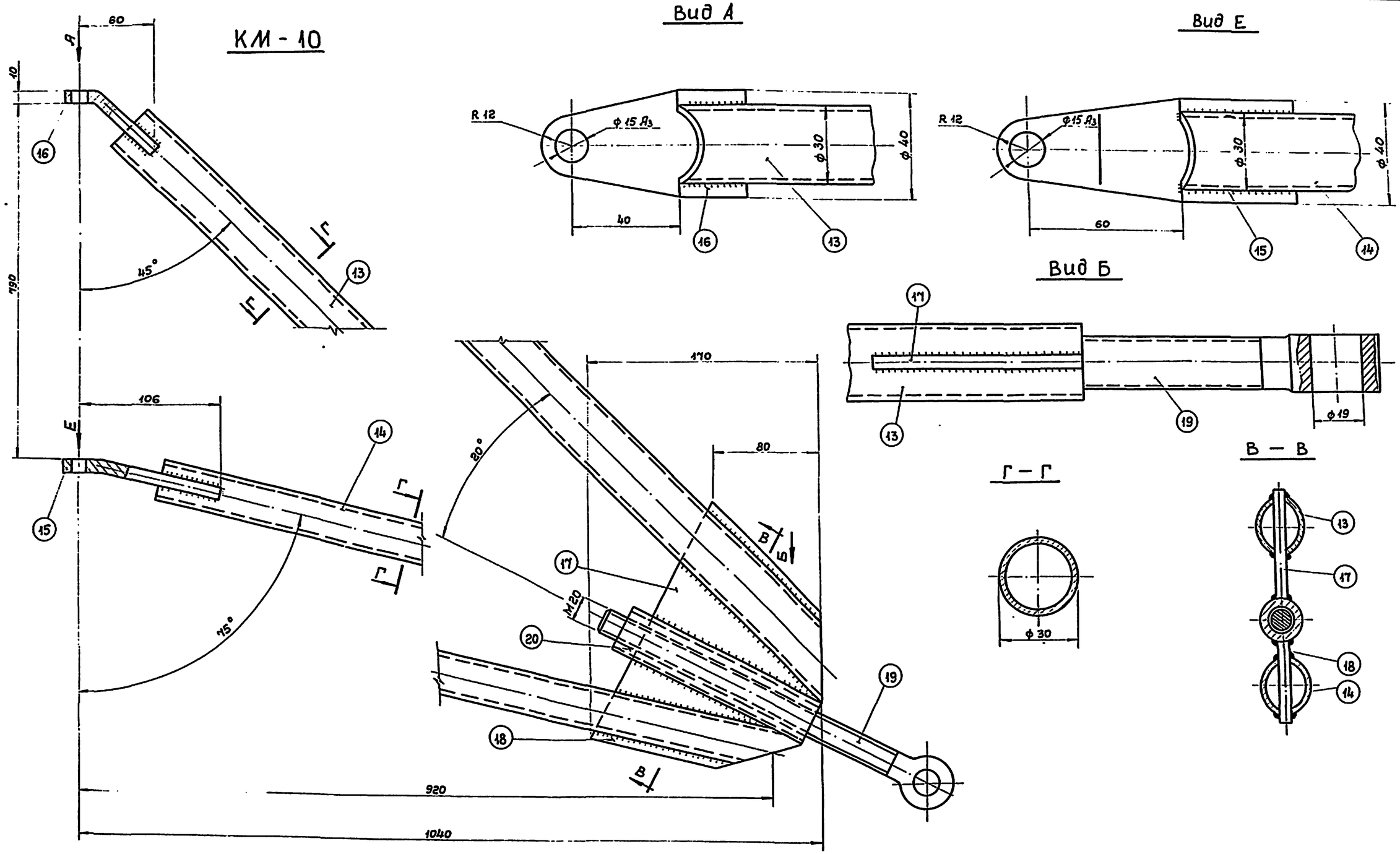

Примечания:

1. Расположение КМ-10 см. лист АС-15.
2. Сварку производить электродами Э-42 ГОСТ 9467-75.
3. Высоту сварных швов принимать по наименьшей толщине свариваемых элементов.
4. Спецификацию металла см. лист АС-25.

			1978	ТП 296-1-32 Альбом I	
Рук.маст.	Зайцев		Площадка для хоккея с шайбой		
Зам.рук.м	Ермаков				
Гл.кон.м.	Микрюков			Стадия	Лист	Листов
Гл.арх.пр	Перельман			ТР	АС-24	
Гл.инж.пр	Микрюков					
Рук.гр.инж.	Гришкова		Конструкция металлических изделий КМ-10	Союзспортпроект г.Москва	
Разработ	Камальдинова				
Проверил	Гришкова				

Согласовано:

Нормоконтроль

Инв.№ подл.

Спецификация металла на металлические изделия

Наименование и марка элемента	№№ поз.	Профиль мм	Длина мм	Кол. шт.	Масса, кг 1 поз.	Масса, кг общий	Масса, кг 1 эл-та	ГОСТ
Стойка КМ-1	1	С10	1650	2	14,18	28,36	37,52	8240-72
	2	-10х250	250	1	4,91	4,91		103-76
	3	-8х60	350	3	1,32	3,96		"
	4	-4х92	100	1	0,29	0,29		"
Стойка калитки правая КМ-2	1	С10	1650	2	14,18	28,36	41,31	8240-72
	2	-10х250	250	1	4,91	4,91		103-76
	4	-4х92	100	1	0,29	0,29		"
	5	-8х60	220	3	0,83	2,49		"
	6	L90х56х8	600	1	5,26	5,26		8510-72
Стойка калитки левая КМ-3	1	С10	1650	2	141,8	28,36	41,31	8240-72
	2	-10х250	250	1	4,91	4,91		103-76
	4	-4х92	100	1	0,29	0,29		"
	5	-8х60	220	3	0,83	2,49		"
	6	L90х56х8	600	1	5,26	5,26		8510-72
Стойка подвески калитки правая КМ-4	1	С10	1650	2	14,18	28,36	37,77	8240-72
	2	-10х250	250	1	4,91	4,91		103-76
	4	-4х92	100	1	0,29	0,29		"
	5	-8х60	220	3	0,83	2,49		"
	7	-5х84	130	4	0,43	1,72		"

Спецификация металла на металлические изделия

Наименование и марка элемента	№№ поз.	Профиль мм	Длина мм	Кол. шт.	Масса, кг 1 поз.	Масса, кг общий	Масса, кг 1 эл-та	ГОСТ
Стойка подвески калитки левая КМ-5	1	С10	1650	2	14,18	28,36	37,77	8240-72
	2	-10х250	250	1	4,91	4,91		103-76
	4	-4х92	100	1	0,29	0,29		"
	5	-8х60	220	3	0,83	2,49		"
	7	-5х84	130	4	0,43	1,72		"
Стойка ворот левая КМ-6	1	С10	1650	2	14,18	28,36	64,40	8240-72
	5	-8х60	220	3	0,83	2,49		103-76
	7	-5х84	130	5	0,43	2,15		"
	4	-4х92	100	1	0,29	0,29		"
	8	С100	3050	1	26,20	26,20		"
	2	-10х250	250	1	4,91	4,91		"
Стойка ворот правая КМ-7	1	С10	1650	2	14,18	28,36	64,40	8240-72
	2	-10х250	250	1	4,91	4,91		103-76
	5	-8х60	220	3	0,83	2,49		"
	7	-5х84	130	5	0,43	2,15		"
	4	-4х92	100	1	0,29	029		"
	8	С10	3050	1	26,20	26,20		"
Стойка с сеткой КМ-8	2	-10х250	250	1	4,91	4,91	63,72	103-76
	3	-8х60	350	3	1,32	3,96		"
	8	С10	3050	1	26,20	26,20		8240-72
	4	-4х92	100	1	0,29	0,29		103-76
	1	С10	1650	2	14,18	28,36		"
Рамка калитки КМ-9	11	L63х40х6	2380	1	11,02	11,02	11,86	8510-72
	12	-5х84	85	3	0,28	0,84		103-76

Спецификация металла на металлические изделия

Наименование и марка элемента	№№ поз.	Профиль мм	Длина мм	Кол. шт.	Масса, кг 1 поз.	Масса, кг общий	Масса, кг 1 эл-та	ГОСТ
Упор ворот КМ-10	13	ТР30х2	880	1	1,21	1,21	6,20	10704-76
	14	ТР30х2	1301	1	1,80	1,80		"
	15	-10х40	115	1	0,39	0,39		103-76
	16	-10х40	90	1	0,31	0,31		"
	17	-5х100	140	1	0,55	0,55		"
	18	-10х70	140	1	0,79	0,79		103-76
	19	Болт М20	300	1	0,66	0,66		См. АС-24
	20	Втулка ТР 25х4	270	1	0,79	0,79		3262-75
КМ-11	–	L63х6	72,8м	–	–	–	416,20	8509-72
Рамка ворот	–	L63х40х6	650	2	30,1	60,20	60,20	8510-72
Порог ворот	–	L63х40х6	3,300	1	15,3	15,3	15,30	8510-72

Согласовано:

Нормоконтроль:

Инв. № подл.

1978	ТП 296-1-32 Альбом I			
Рук.мост. Зайцев	Площадка для хоккея с шайбой			
Зам.рук. Ермаков		Стадия	Лист	Листов
Гл.констр. Микрюков		ТР	АС-25	
Гл.арх.пр. Перельман				
Гл.инж.пр. Микрюков				
Рук.гр.инж. Грошкова	Спецификация металла на металлические изделия	СОЮЗСПОРТПРОЕКТ г.Москва		
Инженер Уткин				
Проверил Грошкова				

ПЛАН ПЛОЩАДКИ

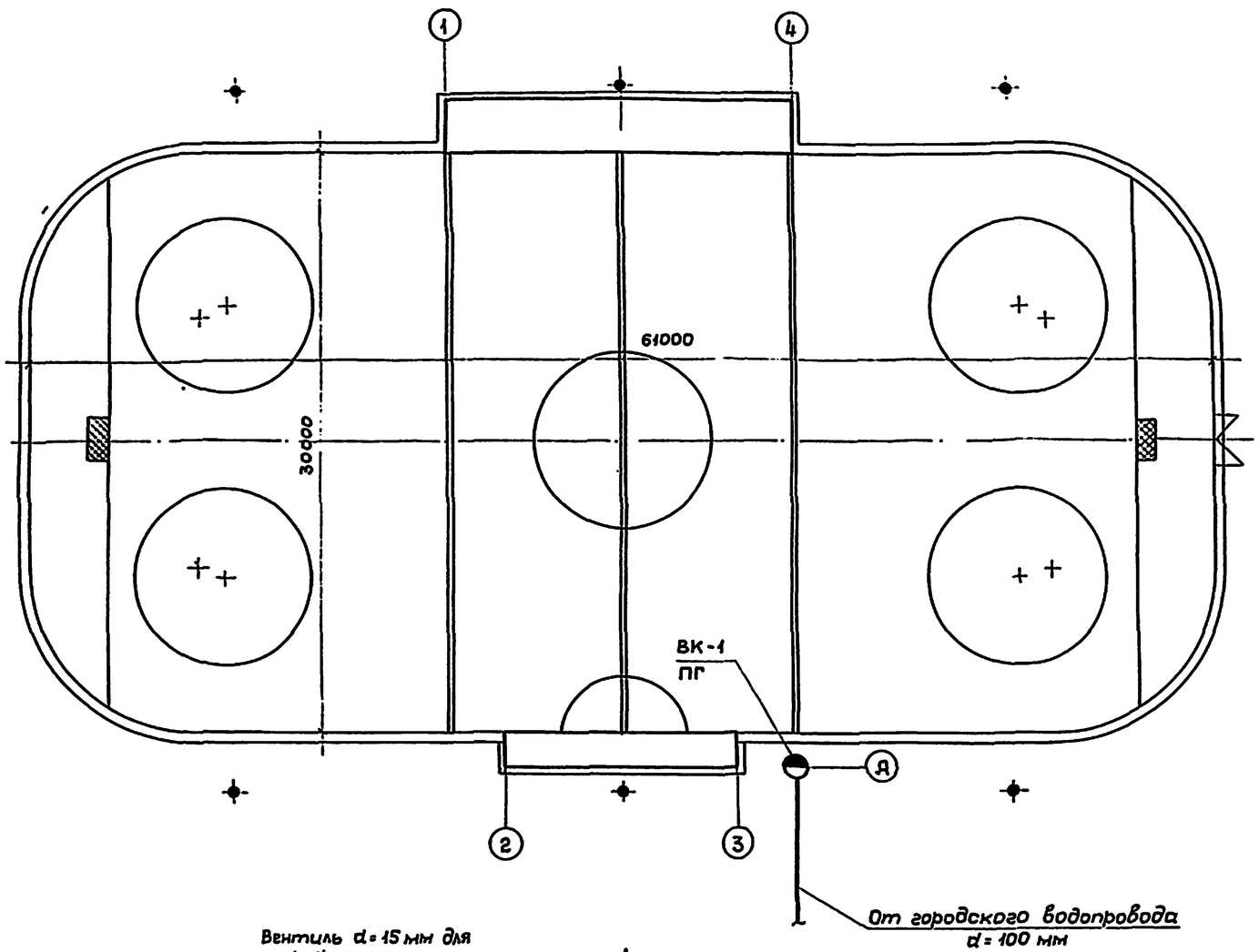

Спецификация материалов

№№ п.п.	Наименование	Размер в мм	Един. измер.	Кол-во	Вес в кг Един.	Вес в кг Общ.	ГОСТ
1	2	3	4	5	6	7	8
1	Трубы чугунные водопроводные	100	п.м.	5	20,8	104,0	5525-61
2	Трубы стальные водогазопроводные	25	"	3,0	2,39	7,17	3262-75
3	Вентили запорные муфтовые 15кч 18р	25	шт.	2	1,4	2,8	18161-72
4	То же	15	"	1	0,7	0,7	—"—
5	Тройник фланцевый с пожарной подставкой	100×100	"	1	42,0	42,0	5525-61
6	Патрубок фланец-гладкий конец. L = 1200 мм	100	"	1	34,0	34,0	—"—
7	Муфта с двойным раструбом	100	"	1	14,8	14,8	—"—
8	Заглушка фланцевая стальная	100	"	2	3,4	6,8	12836-67
9	Пожарный гидрант подземный H=2250	125	"	1	168,0	168,0	8220-62
10	Стендр переносной для гидранта	125	"	1	—	—	7499-71
11	Поливочные краны	25	компл.	1	—	—	2217-76
12	Рукава резино-тканевые напорные с соединит.головками	70	п.м.	40,0			18698-73
13	Ствол пожарный со спрыском d = 19 мм	70	шт.	1	—	—	9923-67
14	Колодец из жел.бетонных колец H = 3,0 м	1500	"	1	—	—	8020-68
15	Люки чугунные с крышками (легкие)	650	компл.	1	69,0	69,0	3634-61

ВК-1 / ПГ

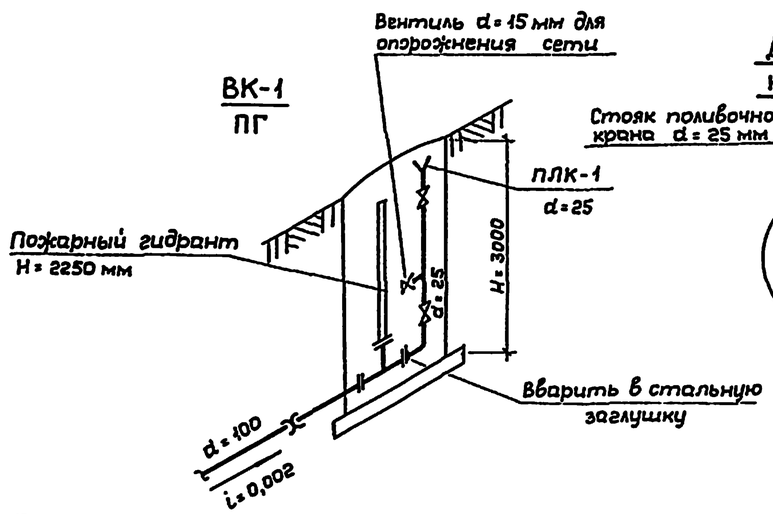

Деталировка колодца ВК-1

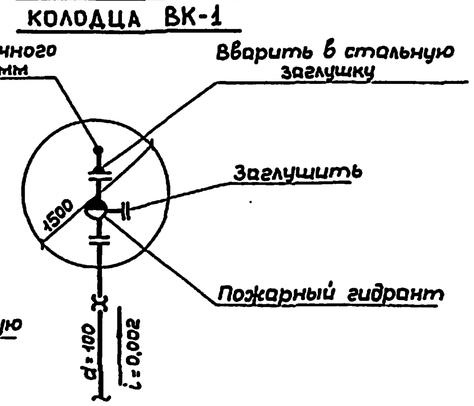

Примечания:

1. Подключение водопроводного колодца ВК-1/ПГ к городским сетям решается проектом привязки.
2. Расход воды на заливку льда принят q = 1 л/сек.

			1978	ТП 296-1-32	Альбом I
Рук маст	Зойцев		Площадка для хоккея с шайбой		
Зам рук.м	Ермаков				
Гл.спец.ВК	Фирмон				
Рук. гр.	Крысанова				
Проверил	Фирмон		Водоснабжение площадки		

Стадия	Лист	Листов
ТР	ВК-1	1

Союзспортпроект г. Москва

Гл.арх. проекта Ермаков