ТИПОВОЙ ПРОЕКТ

901-3-234.87

БЛОК ВХОДНЫХ УСТРОЙСТВ ОТСТОЙНИКОВ И ФИЛЬТРОВ

ДЛЯ СТАНЦИИ ОЧИСТКИ ВОДЫ ПОВЕРХНОСТНЫХ ИСТОЧНИКОВ

С СОДЕРЖАНИЕМ ВЗВЕШЕННЫХ ВЕЩЕСТВ ДО 1500 мг/л

ПРОИЗВОДИТЕЛЬНОСТЬЮ 100 ТЫС. $м^3$/СУТКИ

(ВАРИАНТ С КОНТАКТНЫМИ КАМЕРАМИ)

АЛЬБОМ VI

СТРОИТЕЛЬНЫЕ ИЗДЕЛИЯ

ЧАСТЬ 2. КОНТАКТНЫЕ КАМЕРЫ

22150-02

				Привязан	
Инв. №					

ТИПОВОЙ ПРОЕКТ
901-3-234.87

БЛОК ВХОДНЫХ УСТРОЙСТВ, ОТСТОЙНИКОВ И ФИЛЬТРОВ

ДЛЯ СТАНЦИИ ОЧИСТКИ ВОДЫ ПОВЕРХНОСТНЫХ ИСТОЧНИКОВ

С СОДЕРЖАНИЕМ ВЗВЕШЕННЫХ ВЕЩЕСТВ ДО 1500 МГ/Л
ПРОИЗВОДИТЕЛЬНОСТЬЮ 100 ТЫС.М^3/СУТКИ
(ВАРИАНТ С КОНТАКТНЫМИ КАМЕРАМИ)

АЛЬБОМ VI

СТРОИТЕЛЬНЫЕ ИЗДЕЛИЯ
ЧАСТЬ 2. КОНТАКТНЫЕ КАМЕРЫ

22150-02

РАЗРАБОТАН
ЦНИИЭП ИНЖЕНЕРНОГО ОБОРУДОВАНИЯ
ГОРОДОВ, ЖИЛЫХ И ОБЩЕСТВЕННЫХ ЗДАНИЙ
ГЛАВНЫЙ ИНЖЕНЕР ИНСТИТУТА А КЕТАОВ
ГЛАВНЫЙ ИНЖЕНЕР ПРОЕКТА Е БЕЛЯЕВА

УТВЕРЖДЕН ГОСГРАЖДАНСТРОЕМ
ПРИКАЗ № 43 ОТ 13 ФЕВРАЛЯ 1985 Г.

СОДЕРЖАНИЕ АЛЬБОМА

Обозначение	Наименование	Стр.	Примеч.
тп 901-3-234.87-КЖИ.1.0.0.0	Панель стеновая.	3	
1.0.0.0ВМС	Ведомость расхода стали на дополнитель-	4	
	ные закладные изделия, на элемент, кг.		
1.0.0.0 СБ	Панель стеновая. Сборочный чертеж.	5	3 листа
2.0.0.0	Плита перекрытия.	8	
0.1.0.0	Каркас пространственный (КПК1...КПК4)	9	
0.2.0.0	Каркас пространственный (КПК 5).	10	
0.2.1.0	Каркас плоский (КРК 4).		
0.0.1.0	Каркас плоский (КРК1...КРК3).	11	
0.0.2.0	Сетка арматурная (СК1).	12	
0.0.3.0	Сетка арматурная (СК2).		
0.1.1.0	Сетка арматурная (СКК1...СКК3).	13	
0.1.2.0	Сетка арматурная (СКК4...СКК8).	14	
0.0.4.0	Изделие закладное (МН2 ; МН3).	15	
2.0.1.0	Изделие закладное (МН4).		

Инв. № подл. | Подпись и дата | Взам. инв. №

Альбом VI часть 2

901-3-234.87

Формат	Зона	Поз	Обозначение	Наименование	Кол	Примеч.
				Документация		
			3.900-3 вып.4/82	Панели стеновые балочные		
				для прямоугольных сооружений		
А3			901-3-234.87-КЖИ. 1.0.0.0 СБ	Сборочный чертеж		
А3			-КЖИ. 1.0.0.0 ВМС	Ведомость расхода стали		
				на дополнительные		
				закладные изделия		
				на элемент, кг		
				Сборочные единицы		
		1	3.900-3.вып. 4/82, часть1	Панельстеновая ПС1-60-62	1	
		2	1 400-15.В1. 130-11	Изделие закладное МН118-6	3	
			Переменные данные	для исполнений		
				901-3-234 87-КЖИ.1.0.0.0-01		
				Сборочные единицы		
				Изделия закладные		
		3	1 400-15В.1. 130-05	МН117-6	6	
		4	1.400-15.В1 110-11	МН104-6	3.3	м
		5	1.400-15.В1 540-01	МН540	0.4	м
		6	5.900-2 ТМ90-10	сальник Ду 500 ℓ=300	1	
		7	5.900-2 ТМ 90-13	сальник Ду800 ℓ=300	1	

Взам. инв. № | Подп. и дата | Инв. № подл.

Привязан

Инв. №

Пров.	Архипова		
Ст. техн	Голованова		
Рук. гр.	Антонова		
ГИП	Кузнецов		
Н. контр.	Данилевский		
Нач. отд.	Красавин		

ТП 901-3-234.87 - КЖИ.1.0.0.0

Панель стеновая

Стадия	Лист	Листов
Р	1	3

ЦНИИЭП инженерного оборудования г. Москва.

Формат А4

Альбом VI часть 2

Формат	Зона	Поз	Обозначение	Наименование	Кол.	Примечание
				Детали		
Б4		8	901-3-234.37 - - КЖИ. 1.0 01	А-III-25-ГОСТ5781-82 ℓ=5960	8	22.95 кг
Б4		9	- КЖИ. 1.0.0.2	А-III-10-ГОСТ5781-82 ℓ=1800	8	1.11 кг
				901-3- 234.87-КЖИ.1.0 00-02		
				Сборочные единицы		
		3	1.400 - 15.В1 130-05	Изделие закладное МН117-6	6	
		6	5.900-2 ТМ90-10	сальник Ду 500 ℓ=300	1	
				Детали		
Б4		9	901-3-234 87 - КЖИ. 1.0.02	А-III-10-ГОСТ5781-82 ℓ=1800	4	1.11 кг
Б4		11	- КЖИ.1.003	А-III-25-ГОСТ5781-82 ℓ=2500	4	9.63 кг
				901-3-234.87- КЖИ.1.0.0.0-03		
				Сборочные единицы		
		3	1 400-15В1. 130-05	Изделие закладное МН117-6	6	
		4	1.400-15В1 110-11	" МН104-6	3.3	м
		6	5.900-2 ТМ90-10	Сальник Ду500 ℓ=300	1	
		7	5.900-2 ТМ 90-13	Сальник Ду800 ℓ=300	2	
				Детали		
		8	901-3-234.87 - КЖИ 1.0.0.1	А-III-25-ГОСТ5781-82 ℓ=5960	8	22.95 кг
		9	-КЖИ. 1.0.0.2	А-III-10-ГОСТ 5781-82 ℓ=1800	12	1 11 кг
				901-3-234.87 - КЖИ 1.0.00-04		
				Сборочные единицы		
		3	1. 400-15В1. 130-5	Изделие закладное МН 117-6	6	

Взам. инв. № | Подп. и дата | Инв. № подл.

ТП 901-3-234.87 - КЖИ. 1.0.0.0

Лист 2

Формат А4

22150-02

Формат	Зона	Поз	Обозначение	Наименование	Кол	Примечание
				901-3-234.87-КЖИ 1.00.0 -05		
				Сборочные единицы		
		5	1.400-15 В1 540-01	Изделие закладное МН 540	0.4	м
				901-3-234.87-КЖИ.1.0.00-06		
				Сборочные единицы		
				Изделия закладные		
		3	1.400-15 В1 130-05	МН117-6	6	
		4	1.400-15.В1 110-11	МН104-6	3.3	м

Альбом VI часть 2

901-3-234 87

Инв.№ подл | Подп и дата | Взам инв.№

ТП 901-3-234 87 - КЖИ 1.0.0.0

Лист 3

Альбом VI часть 2

Марка элемента	Изделия арматурные: Арматура класса А-III ГОСТ 5781-82 ⌀10	⌀25		Итого	Всего	Изделия закладные: Арматура класса А-III ГОСТ 5781-82 ⌀8	⌀12		Итого	Прокат марки ВСТ3 КП2 ГОСТ 2590-71* ⌀15		Итого
ПС1-60-Б2-1							1.8		1.8			
ПС1-60-Б2-2	8.9	183.6		192.5	192.5	1.66	2.4		4.06	19.5		19.5
ПС1-60-Б2-3	4.4	38.5		42.9	42.9	0.6	1.8		2.4	6.9		6.9
ПС1-60-Б2-4	13.34	183.6		196.94	196.94	1.26	1.8		4.06	31.2		31.2
ПС1-60-Б2-5						0.6	1.8		2.4			
ПС1-60-Б2-6						0.4	1.8		2.2			
ПС1-60-Б2-7						1.26	1.8		3.06			

Изделия закладные: Прокат марки ВСТ3 КП2 ГОСТ 8510-72* ∠100×63×6		Итого	ГОСТ 10704-76* Тр 630×7	Тр. 920×8			Итого	ГОСТ 19903-74* S=6	S=8	S=10		Итого	Всего	Общий расход
									7.5	2.4		9.9	11.7	11.7
3.0		3.0	32.3	54.0			86.3	20.6	22.2	13.6		56.4	169.26	361.76
			32.3				32.3	11.4	9.9	10.6		31.9	73.5	116.4
			32.3	108.0			140.3	20.6	16.5	32.4		69.5	245.06	442.0
								11.4	9.9	2.4		23.7	26.1	26.1
3.0		3.0							7.5	2.4		9.9	15.1	15.1
								20.6	16.5	2.4		39.5	42.56	42.56

Привязан

Инв.№

Инв.№ подл | Подп. и дата | Взам. инв.№

Провер.	Архипова	
Ст. техн	Голованова	
Рук. гр.	Антонова	
ГИП	Кузнецов	
Н контр	Данилевский	
Нач отд	Красавин	

ТП 901-3-234.87 - КЖИ.1.0.0.0 ВМС

Ведомость расхода стали на дополнительные закладные изделия на элемент, кг

Стадия	Лист	Листов
Р		1

ЦНИИЭП инженерного оборудования г. Москва.

Альбом V часть 2

901-3-234.87

А-А

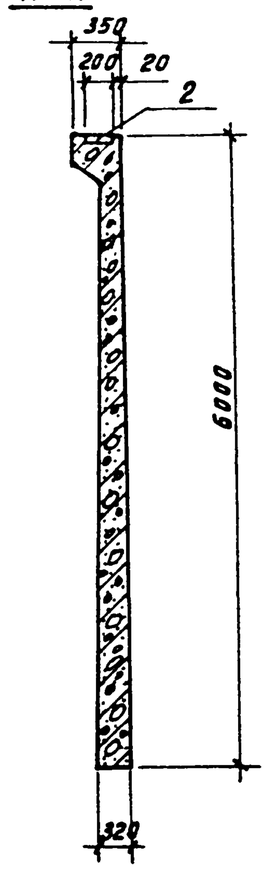

Рис.1

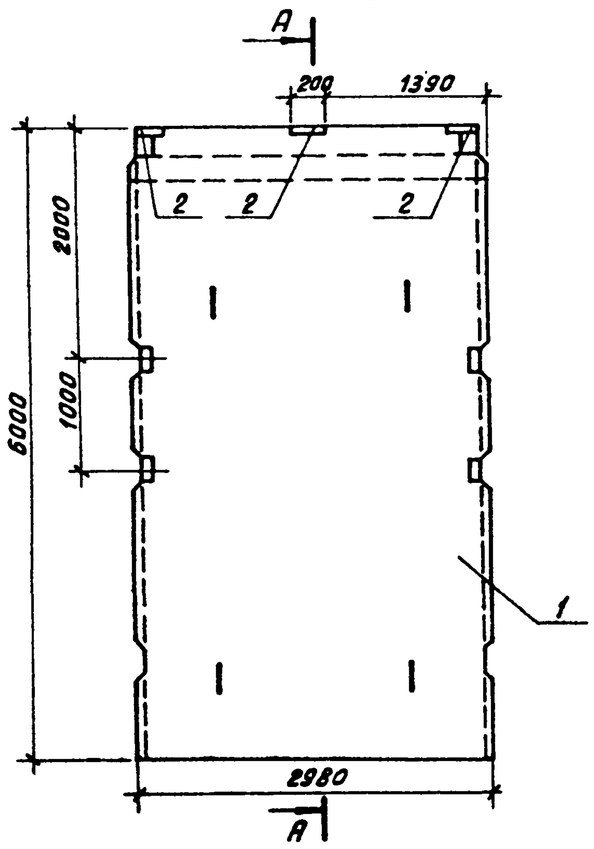

Рис.2 (остальное см.рис.1)

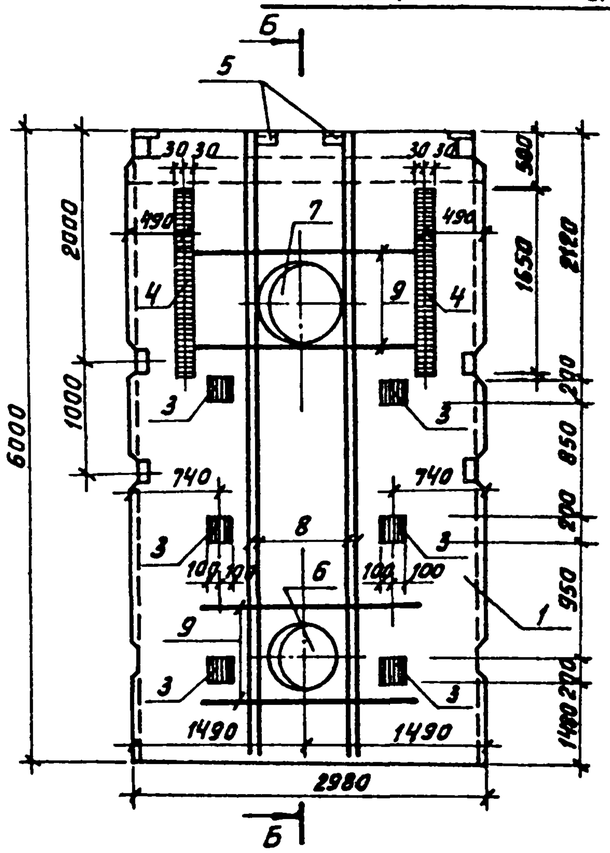

Б-Б

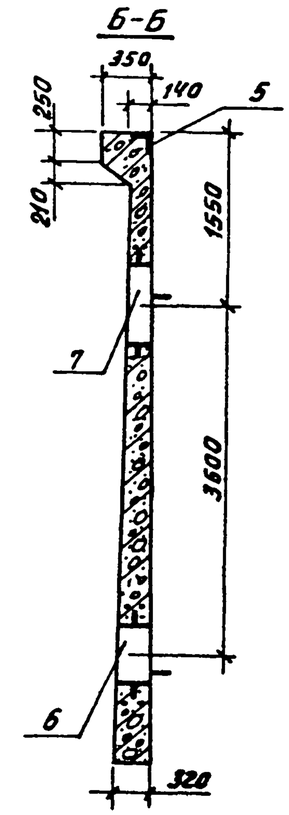

1. Покрытие поверхностей закладных изделий - ГОР.Ц.50-60.
2. Бетон F50; W4.

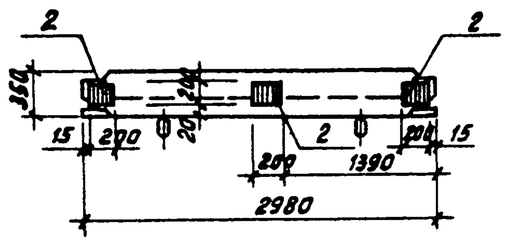

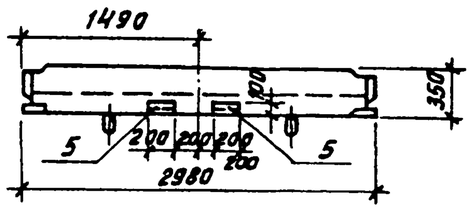

3. В местах прохождения сальников арматуру разрезать, отогнуть и приварить к корпусу сальника.
4. Рабочие узлы закладных изделий см. серию 3.900-3 вып. 4/82 ч.1 л. 11÷13.

Обозначение	Марка	Рис.
ТП 901-3-234.87-КЖИ.90.0.0.0	ПС1-60-62-1	1
-01	ПС1-60-62-2	2

Привязан

Инв №

Провер.	Певчева	
Ст.техн.	Голованова	
Рук.гр.	Антонова	
ГИП	Кузнецов	
Н.контр.	Данилевский	
Нач.отд	Красавин	

ТП 901-3-234.87 КЖИ.1.0.0.0 СБ

Панель стеновая сборочный чертеж.

Стадия	Масса	Масштаб
Р	10,78т	
Лист 1	Листов 3	

ЦНИИЭП инженерного оборудования г Москва.

Взам.инв.№ | Подп. и дата | Инв.№ подл.

Копировал: Хомк

Формат А4

Рис.3 (остальное см.рис.1)

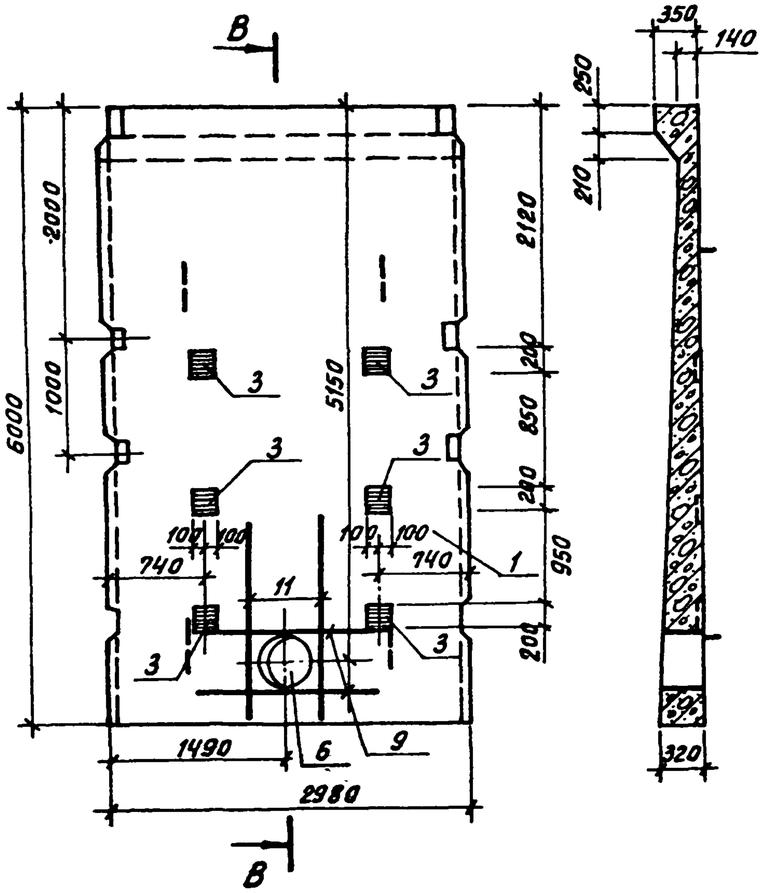

Рис.4 (остальное см.рис.1)

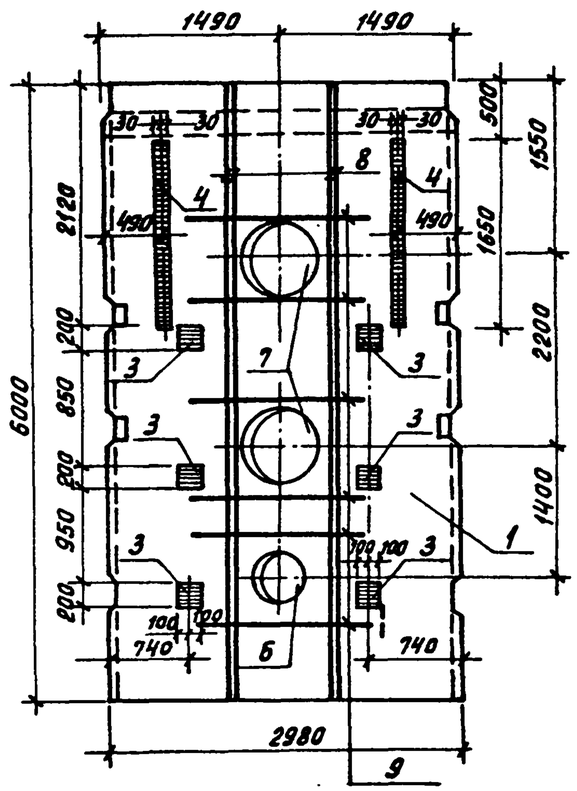

Рис.5 (остальное см.рис.1)

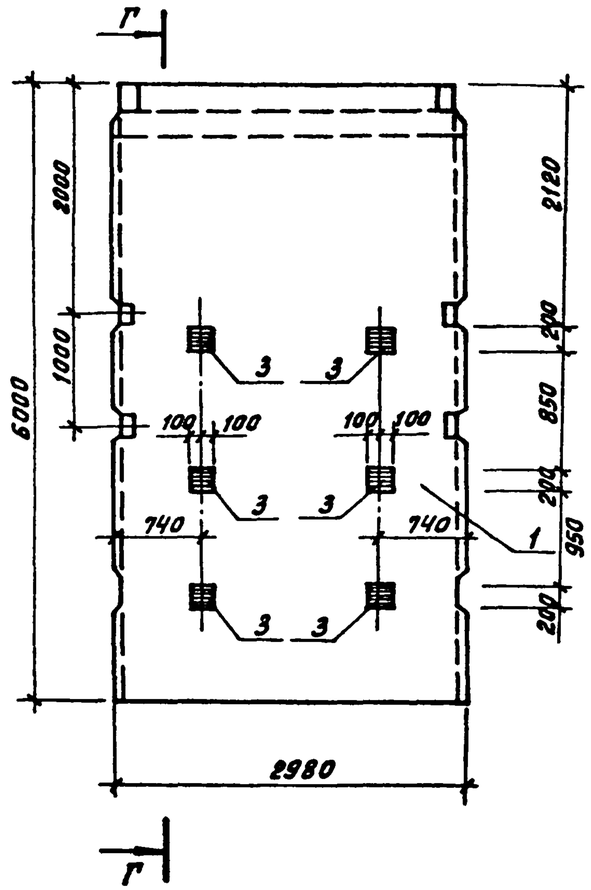

Г-Г

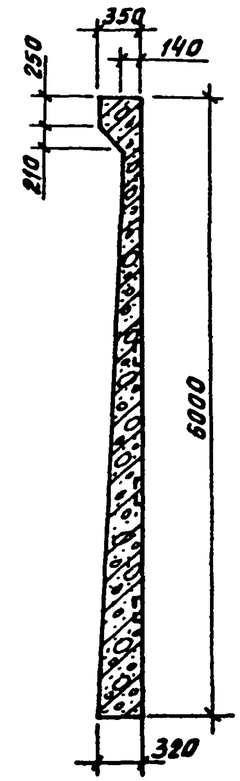

1. В местах прохождения сальников арматуру разрезать, отогнуть и приварить к корпусу сальника.

Обозначение	Марка	Рис.
ТП 901-3-234.87-КЖИ.1.0.0.0 -02	ЛС1-60-62-3	3
-03	ЛС1-60-62-4	4
-04	ЛС1-60-62-5	5

ТП 901-3-234.87	КЖИ.1.00.0 СБ	Лист 2

Копировал: Хлам Формат А3

22150-02

Инв.№ подл. | Подп. и дата | Взам. инв.№

901-3-234.87 Альбом IV часть 2

Д-Д

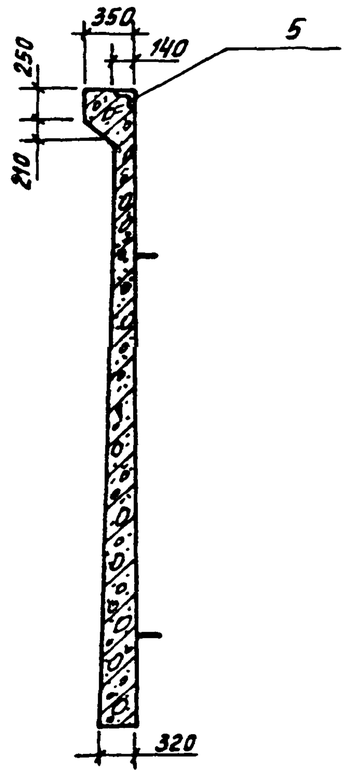

Рис.6

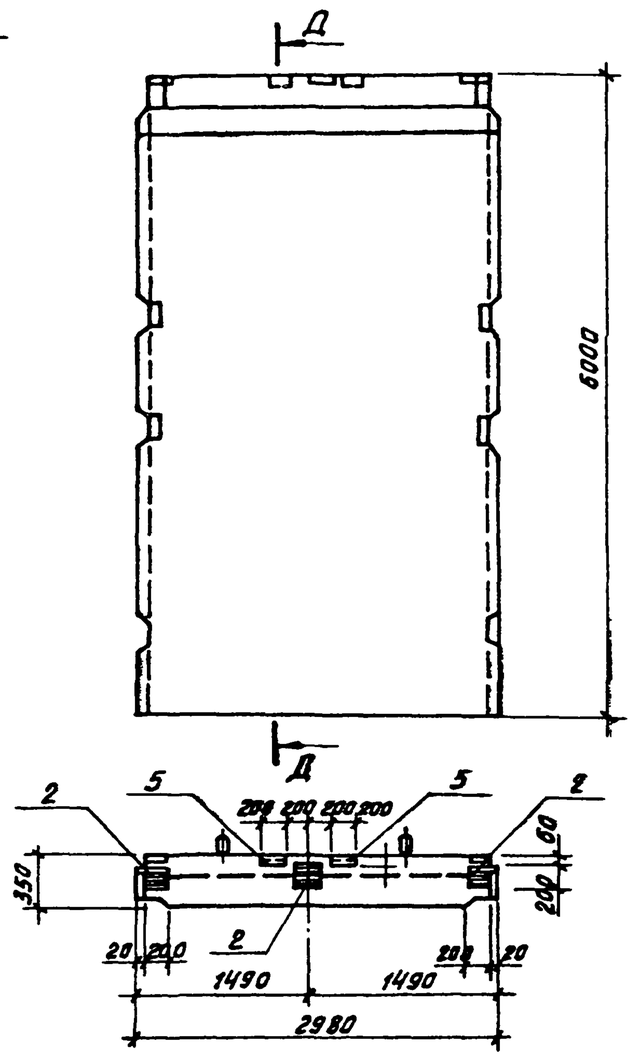

Е-Е

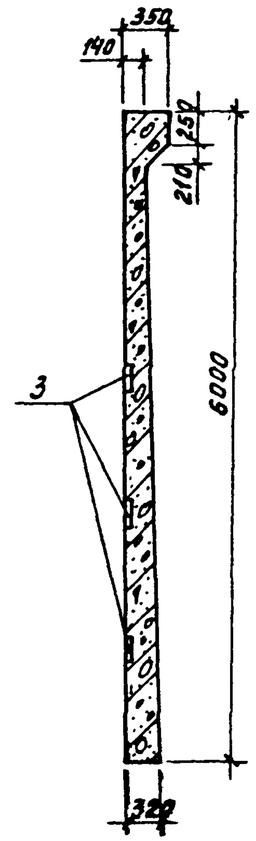

Рис.7 (остальное см.рис.1)

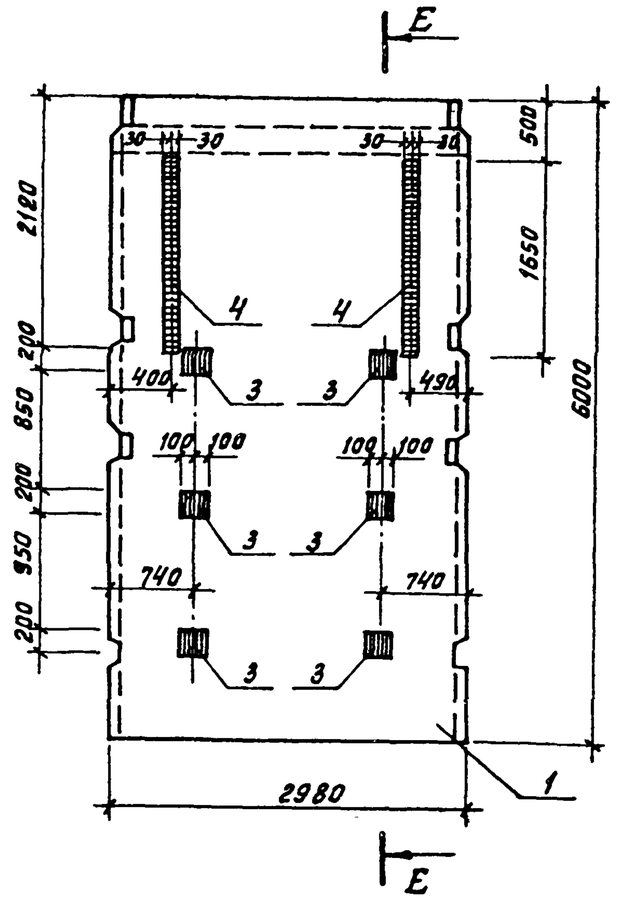

Обозначение	Марка	Рис.
тп 901-3-234.87 -КЖИ. 1. 0.0.0-05	ПС1-60-62-6	6
-06	ПС1-60-62-7	7

1. Покрытие поверхностей закладных изделий: ГОР.Ц.50-60.
2. Бетон F50; W4.
3. Рабочие узлы закладных изделий см.серию 3.900-3, вып. 1/82 ч.1 л. 11÷13.

тп 901-3-234.87 - КЖИ.1.0.0.0 СБ	Лист 3

Копировал: Хлыч Формат А3

Взам.инв.№ | Подп. и дата | Инв.№подл

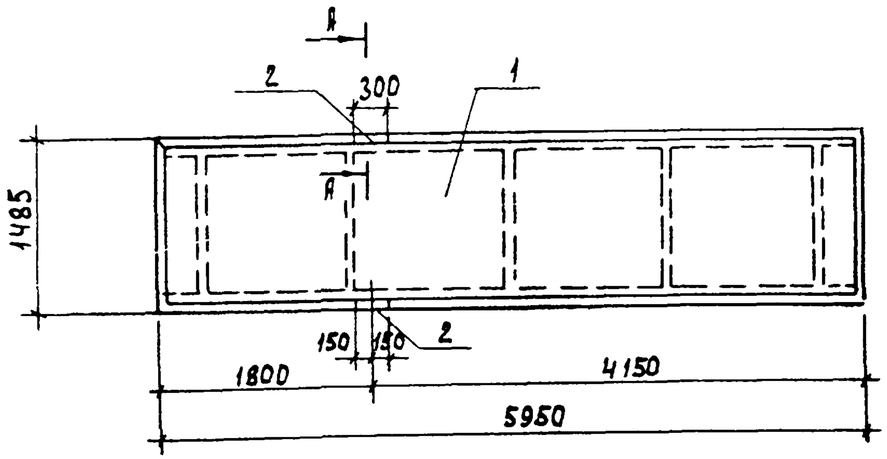

Формат	Зона	Поз.	Обозначение	Наименование	Кол.	Примеч.
				Сборочные единицы		
		1	1.442.1-2.14.00.0-064	Плита перекрытия 2П1-5АIVт	1	
А4		2	901-3-234.87 - КЖИ.2.0.1.0	Изделие закладное МН4	2	

А–А / М 1:10, повернуто

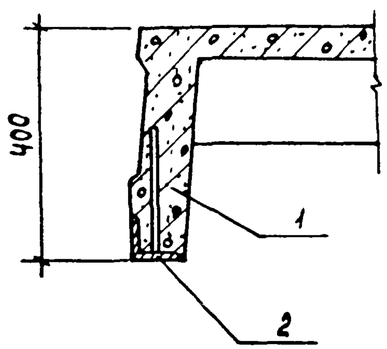

Ведомость расхода стали на элемент, кг

Марка элемента	Изделия закладные							Всего
	Арматура класса			Прокат марки				
	А-III			ВСТ3 кп2				
	ГОСТ 5781-82*			ГОСТ 8509-72*				
	ф8		Итого	L80x6			Итого	
2П1-5АIVт-3	0.54		0.54	4.42			4.42	4.96

1. Покрытие поверхностей закладных изделий: Гор. ц. 50 – 60.
2. Рабочий узел закладных изделий см. серию 1.442.1-2 вып. 1 л.8, 9.

Привязан			
Инв. №			
Провер.	Антонова		
Ст техн.	Голованова		
Рук гр	Антонова		
ГИП	Кузнецов		
Н контр	Данилевский		
Нач отд	Красавин		

ТП 901-3-234.87 – КЖИ.2.0.0

Плита перекрытия

Стадия	Масса	Масштаб
Р	2400	1:50
Лист	Листов 1	

ЦНИИЭП инженерного оборудования г. Москва

Альбом VI, часть 2

901-3-234.87

Инв. № подл. | Подпись и дата | Взам. инв. №

Формат А3

Альбом VI, часть 2

901-3-234.87

Рис.1

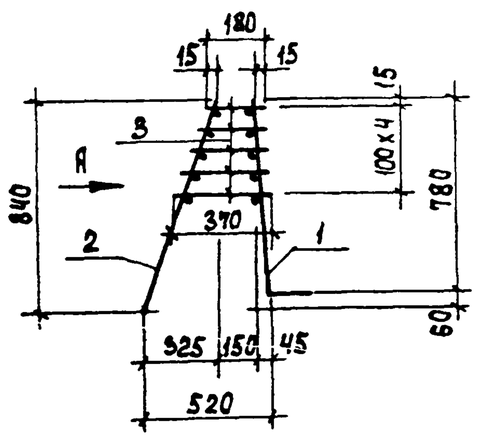

Рис. 2

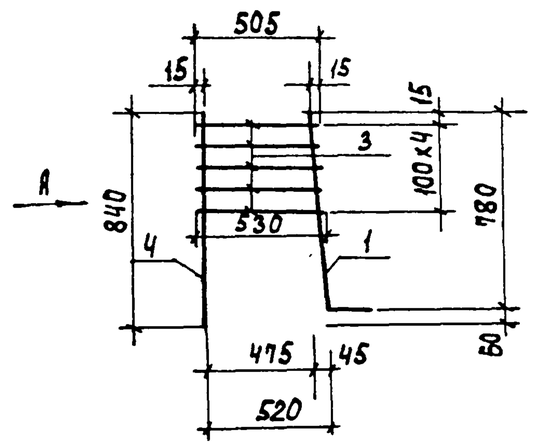

Рис.3

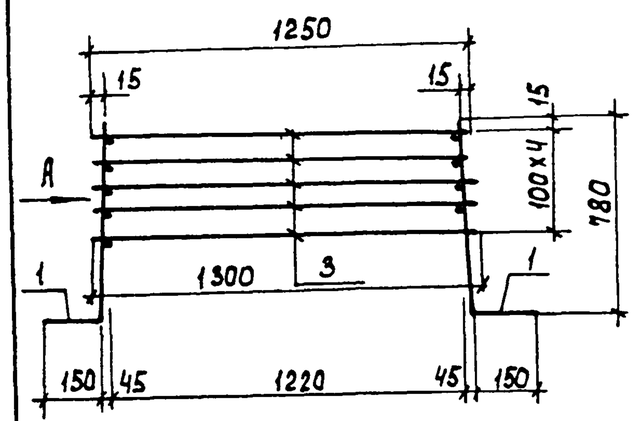

Вид А

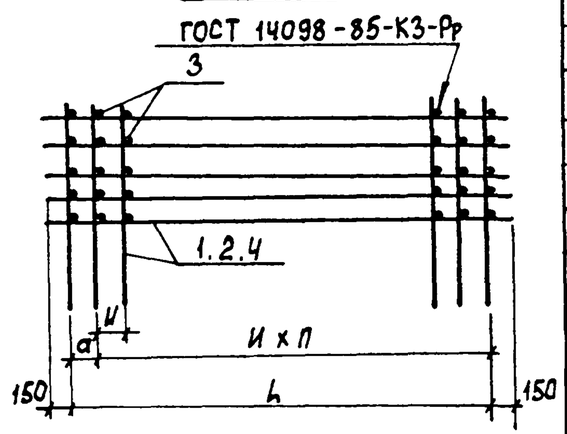

Формат	Зона	Поз.	Обозначение	Наименование	Кол.	Примеч.
				Переменные данные для исполнений		
				тп 901-3-234.87-КЖИ.0.1.0.0		
				Сборочные единицы		
А3		1	тп 901-3-234.87-КЖИ.0.1.1.0	Сетка арматурная СКК1	1	
А3		2	-КЖИ.0.1.2.0	—"— СККЧ	1	
				Материалы		
		3		А-I-8-ГОСТ 5781-82	41.3	м
				тп 901-3-234.87-КЖИ.01.00-01		
				Сборочные единицы		
А3		1	-КЖИ.0.1.1.0-01	Сетка арматурная СКК2	1	
А3		2	-КЖИ.0.1.2.0-01	—"— СКК5	1	
				Материалы		
		3		А-I-8-ГОСТ 5781-82	22.0	м
				тп 901-3-234.87-КЖИ.0.1.0.0-02		
				Сборочные единицы		
А3		1	-КЖИ.0.1.1.0	Сетка арматурная СКК1	1	
А3		4	-КЖИ.0.1.2.0-02	—"— СКК6	1	
				Материалы		
		3		А-I-8-ГОСТ 5781-82	77.7	м
				тп 901-3-234.87-КЖИ.0.1.0.0-03		
				Сборочные единицы		
А3		1	-КЖИ.01.1.0-02	Сетка арматурная СКК3	2	
				Материалы		
		2		А-I-8-ГОСТ 5781-82	95.6	м

Обозначение	Марка	Размеры, мм L	a	и	Кол-во п	Рис	Масса кг
тп 901-3-234.87-КЖИ.0.1.0.0	КПК1	2900	100	100	28	1	130.61
-01	КПК2	2900	100	200	14	1	40.33
-02	КПК3	2900	100	100	28	2	144.09
-03	КПКЧ	2800	200	200	13	3	74.86

Привязан

Инв. №

Инв. № подл. | Подпись и дата | Взам. инв. №

Провер.	Певчева	
Ст.техн.	Голованова	
Рук.гр.	Антонова	
ГИП	Кузнецов	
Н.контр.	Данилевский	
Нач.отд.	Красавин	

тп 901-3-234.87 - КЖИ.0.1.0.0

Каркас пространственный (КПК1 ... КПКЧ)

Стадия	Масса	Масштаб
Р	см. табл.	—

Лист | Листов 1

ЦНИИЭП инженерного оборудования г. Москва

Формат А3

Альбом VI, часть 2

901-3-234.87

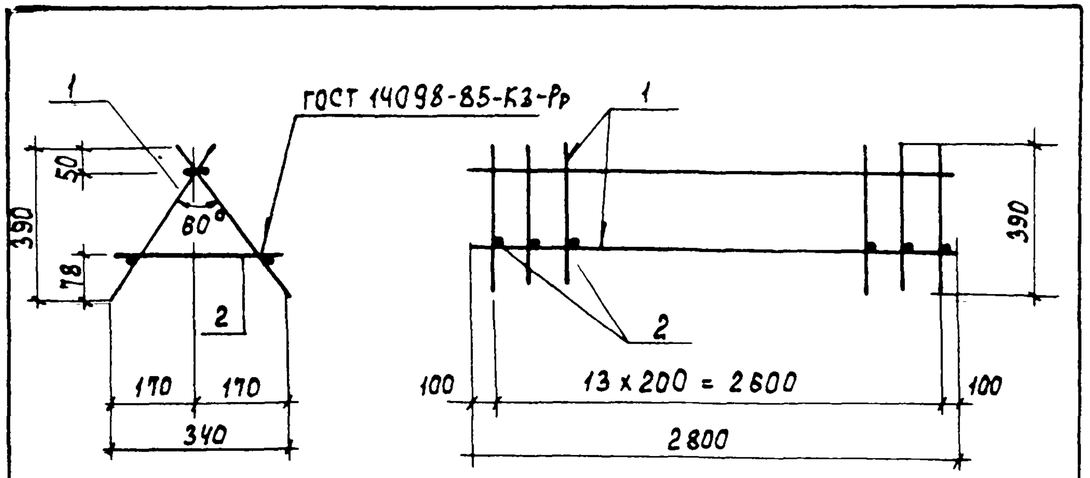

Формат	Зона	Поз.	Обозначение	Наименование	Кол.	Примеч.
				Сборочные единицы		
А4		1	ТП 901-3-234.87 - КЖИ.0.2.1.0	Каркас плоский КрК4	2	
				Детали		
Б4		2	- КЖИ.0.2.0.1	А-I-10-ГОСТ 5781-82 ℓ = 330	14	0.20 кг

Привязан

Инв. №

Взам. инв. N | Подпись и дата | Инв. № подл.

Провер	Певчева	
Ст техн	Голованова	
Рук. гр.	Антонова	
ГИП	Кузнецов	
Н. контр	Данилевский	
Нач. отд	Красавин	

ТП 901-3-234.87 - КЖИ.0.2.0.0

Каркас пространственный (КПК5)

Стадия	Масса	Масштаб
Р	17.28	—
Лист	Листов 1	

ЦНИИЭП инженерного оборудования г. Москва

Формат А4

Альбом VI, часть 2

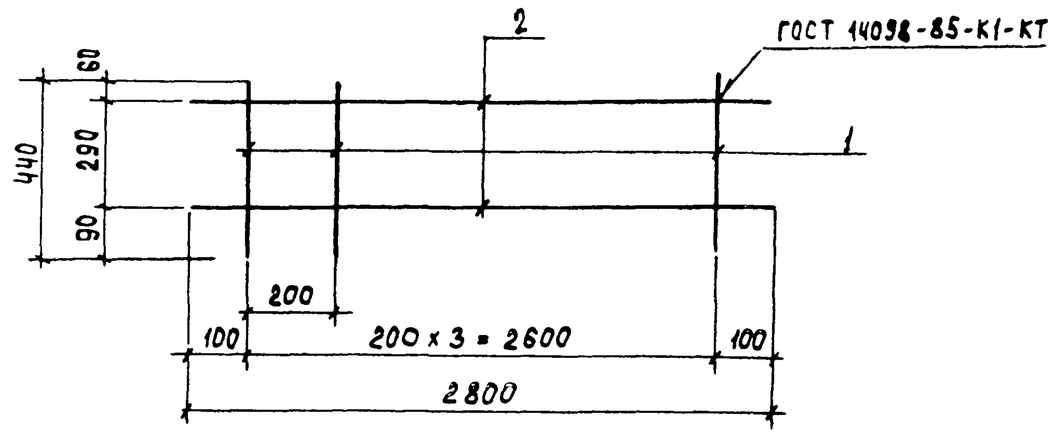

Формат	Зона	Поз.	Обозначение	Наименование	Кол.	Примеч.
				Детали		
Б4		1	ТП 901-3-234.87 - КЖИ.0.2.1.1	А-I-10-ГОСТ 5781-82 ℓ=440	14	0.27 кг
Б4		2	- КЖИ.0.2.1.2	А-I-10-ГОСТ 5781-82 ℓ=2800	2	1.73 кг

Привязан

Инв. №

Взам. инв. № | Подпись и дата | Инв. № подл.

Провер	Певчева	
Ст техн.	Голованова	
Рук. гр.	Антонова	
ГИП	Кузнецов	
Н контр	Данилевский	
Нач. отд.	Красавин	

ТП 901-3-234.87 - КЖИ.0.2.1.0

Каркас плоский (КрК4)

Стадия	Масса	Масштаб
Р	7.24	—
Лист	Листов 1	

ЦНИИЭП инженерного оборудования г. Москва

Формат А4

22150-02

Альбом VI, часть 2

901-3-234.87

Рис. 1

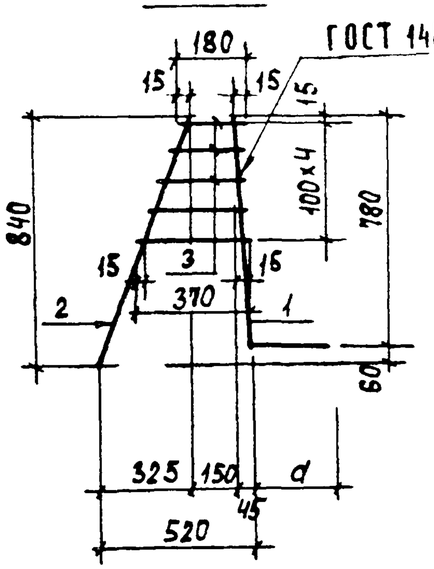

Рис. 2

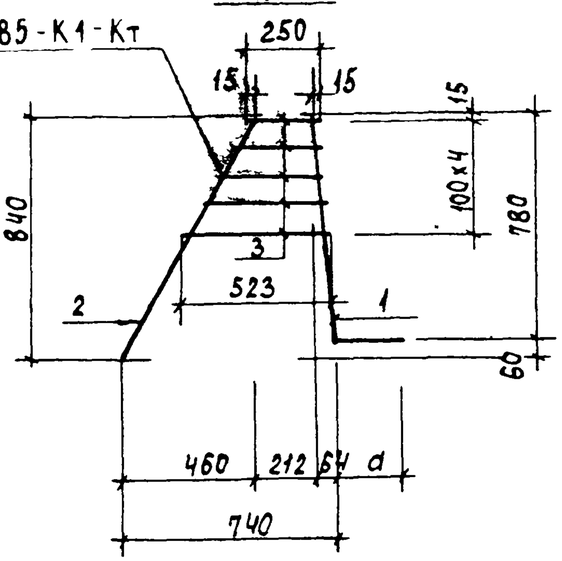

Формат	Зона	Поз.	Обозначение	Наименование	Кол.	Примеч.
			Переменные данные для исполнений			
				тп 901-3-234.87 - кжи.0.0.1.0		
				Детали		
Б4		1	тп 901-3-234.87 - кжи.0.0.1.1	А-III-20-ГОСТ 5781-82 ℓ=1231	1	3.03 кг
Б4		2	- кжи.0.0.1.2	А-I-8-ГОСТ 5781-82 ℓ=900	1	0.36 кг
				Материалы		
		3		А-I-8-ГОСТ 5781-82	1.4	м 0.55 кг
				тп 901-3-234.87-кжи.0.0.10-01		0.55 кг
				Детали		
Б4		1	- кжи.0.0.1.3	А-III-12-ГОСТ 5781-82; ℓ=931	1	0.83 кг
Б4		2	- кжи.0.0.1.2	А-I-8-ГОСТ 5781-82; ℓ=900	1	0.36 кг.
				Материалы		
		3		А-I-8-ГОСТ 5781-82	1.4	м 0.55 кг
				тп 901-3-234.87-кжи.0.0.10-02		
				Детали		
Б4		1	- кжи.0.0.1.4	А-III-20-ГОСТ 5781-82 ℓ=1233	1	3.04 кг
Б4		2	- кжи.0.0.1.5	А-I-8-ГОСТ 5781-82 ℓ=958	1	0.38 кг
				Материалы		
		3		А-I-8-ГОСТ 5781-82	2	м 0.79 кг

Обозначение	Марка	Размер d	Рис	Масса, кг
тп 901-3-234.87 - кжи.0.0.1.0	КрК1	450	1	3.94
-01	КрК2	150	1	1.74
-02	КрК3	450	2	4.21

Инв. № подл. | Подпись и дата | Взам. инв. №

Провер.	Певчева	
Ст. техн.	Голованова	
Рук. гр.	Антонова	
ГИП	Кузнецов	
Н. контр.	Данилевский	
Нач. отд.	Красавин	

тп 901-3-234.87 - кжи.0.0.1.0

Каркас плоский (КрК1 ... КрК3)

Стадия	Масса	Масштаб
Р	см. табл.	—
Лист	Листов 1	

ЦНИИЭП инженерного оборудования г. Москва

Формат А3

Альбом VI, часть 2

901-3-234.87

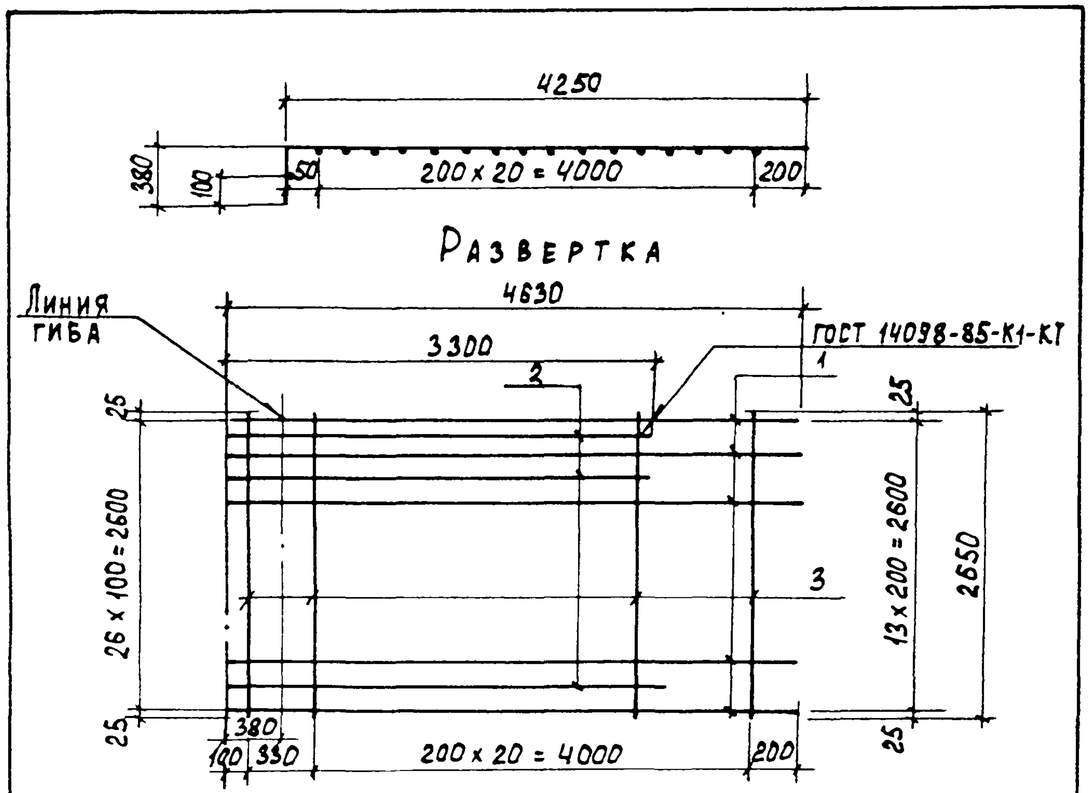

Формат	Зона	Поз.	Обозначение	Наименование	Кол.	Примеч.
				Детали		
Б4		1	ТП 901-3-234.87-КЖИ.00.21	А-III-25-ГОСТ 5781-82 ℓ=4630	14	17.8 кг
Б4		2	-КЖИ.00.22	А-III-25-ГОСТ 5781-82 -ℓ=3300	13	12.71 кг
Б4		3	-КЖИ.00.23	А-I-8-ГОСТ 5781-82 ℓ=2650	22	1.05 кг

Привязан

Инв №

Взам. инв. № | Подпись и дата | Инв. № подл.

ТП 901-3-234.87 -КЖИ.0.0.2.0

Сетка арматурная (СК 1)

Стадия	Масса	Масштаб
Р	437,53 кг	1:50

Лист | Листов 1

ЦНИИЭП инженерного оборудования г. Москва

Провер	Певчева	
Ст. техн.	Голованова	
Рук. гр.	Антонова	
ГИП	Кузнецов	
Н. контр.	Даниелевский	
Нач. отд.	Красавин	

Формат А4

Альбом VI, часть 2

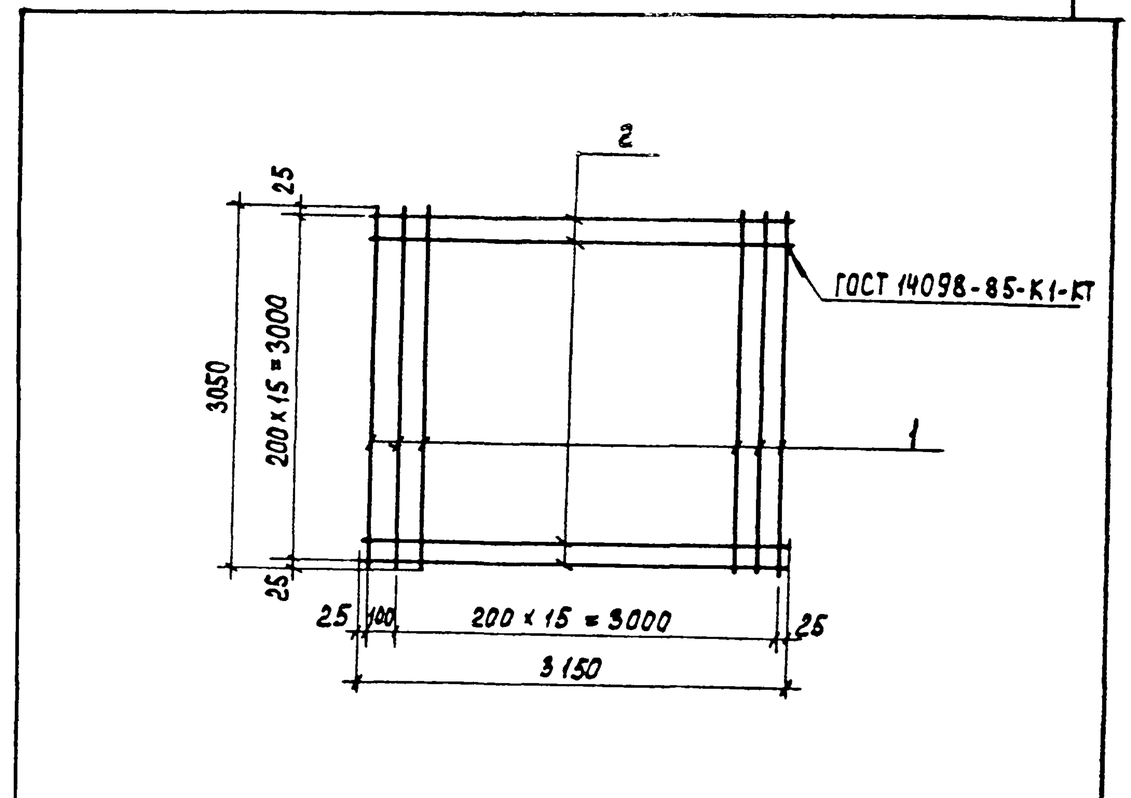

Формат	Зона	Поз.	Обозначение	Наименование	Кол.	Примеч.
				Детали		
Б4		1	ТП 901-3-234.87-КЖИ.00.31	А-III-12-ГОСТ 5781-82 ℓ=3050	17	2.71 кг
Б4		2	-КЖИ.00.32	А-I-8-ГОСТ 5781-82 ℓ=3150	18	1.24 кг

Привязан

Инв. №

Взам. инв. № | Подпись и дата | Инв. № подл.

ТП 901-3-234.87 -КЖИ.0.0.3.0

Сетка арматурная (СК 2)

Стадия	Масса	Масштаб
Р	65.91 кг	1:50

Лист | Листов 1

ЦНИИЭП инженерного оборудования г. Москва

Провер	Певчева	
Ст. техн.	Голованова	
Рук. гр.	Антонова	
ГИП	Кузнецов	
Н. контр.	Даниелевский	
Нач. отд.	Красавин	

Формат А4

22130-02

Альбом VI, часть 2

901-3-234.87

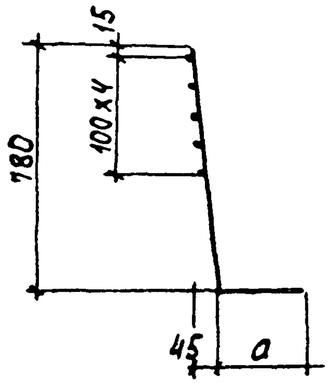

Развертка

ГОСТ 14098-85-К1-К1

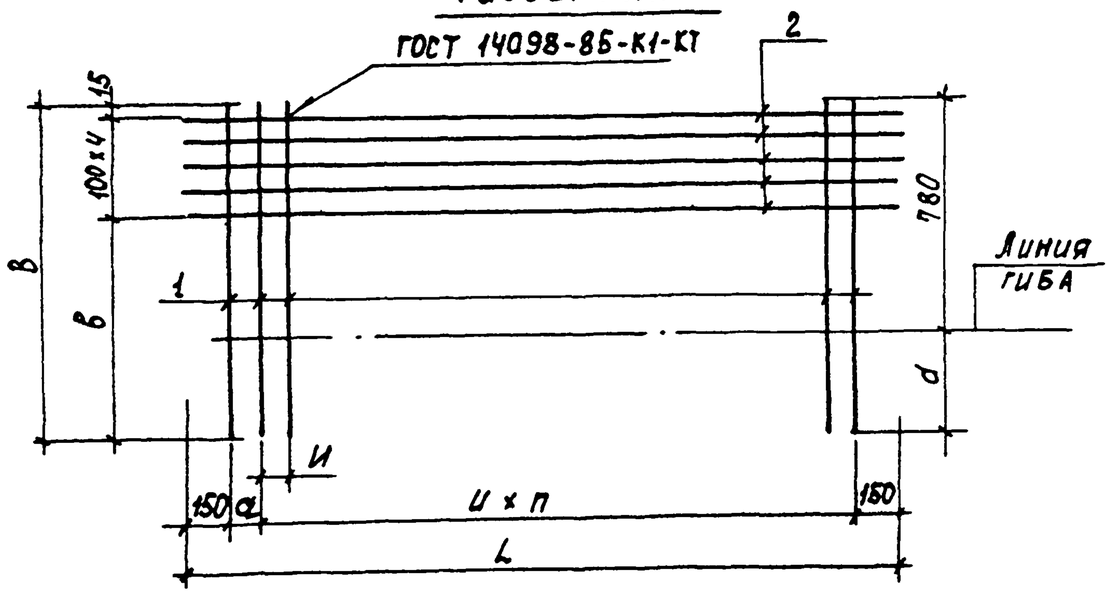

Форм.	Зона	Поз.	Обозначение	Наименование	Кол.	Примеча'
			Переменные данные для исполнений			
				ТП 901-3-234.87-КЖИ.01.1.0		
				Детали		
БЧ		1	ТП 901-3-234.87-КЖИ.0.1.1.1	А-III-20-ГОСТ 5781-82 ℓ=1230	30	3.03 кг
БЧ		2	- КЖИ.0.1.1.2	А-I-8-ГОСТ 5781-82 ℓ=3200	5	1,26 кг
				ТП 901-3-234.87-КЖИ.0.1.1.0-01		
				Детали		
БЧ		1	- КЖИ.0.1.1.3	А-III-12-ГОСТ 5781-82 ℓ=930	18	0,83 кг
БЧ		2	- КЖИ.0.1.1.2	А-I-8-ГОСТ 5781-82 ℓ=3200	5	1,26 кг
				ТП 901-3-234.87-КЖИ.0.1.1.0-02		
				Детали		
БЧ		1	- КЖИ.0.1.1.3	А-III-12-ГОСТ 5781-82 ℓ=930	15	0,83 кг
БЧ		2	- КЖИ.011.4	А-I-8-ГОСТ 5781-82 ℓ=3100	5	1,22 кг

Обозначение	Марка	Размеры, мм L	B	в	a	и	d	Кол-во п	Масса, кг
ТП 901-3-234.87-КЖИ0.110	СКК1	3200	1230	815	450	100	100	28	97,2
-01	СКК2	3200	930	515	150	200	100	14	19,58
-02	СКК3	3100	930	515	150	200	200	13	18.55

Привязан.

Инв. №

Взам. инв. № | Подпись и дата | Инв. № подл.

Провер.	Певчева	
Ст.техн.	Голованова	
Рук.гр.	Антонова	
ГИП	Кузнецов	
Н.контр.	Даниелевский	
Нач.отд.	Красавин	

ТП 901-3-234.87 - КЖИ. 0.1.1.0

Сетка арматурная (СКК1 ... СКК3)

Стадия	Масса	Масштаб
Р	см. табл.	1:20
Лист	Листов 1	

ЦНИИЭП инженерного оборудования г. Москва

Формат А3

28150-09

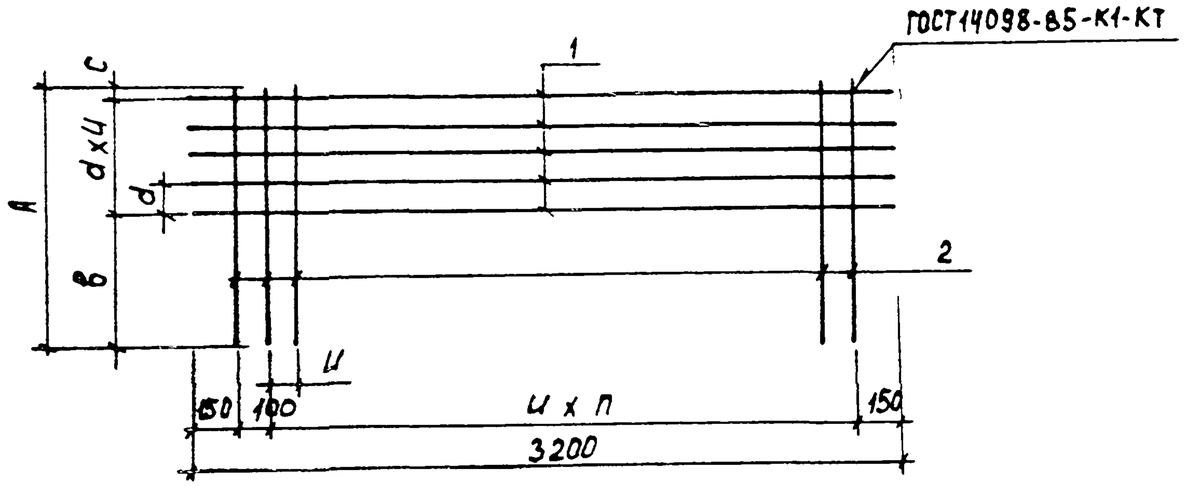

Формат	Зона	Поз.	Обозначение	Наименование	Кол.	Примеч.
				Детали		
Б4		1	ТП 901-3-234 87 - КЖИ.0 1.2.1	А-I-8-ГОСТ 5781-82 ℓ=3200	5	1.26 кг
			Переменные данные для исполнений			
				ТП 901-3-234.87- КЖИ.0.1.2.0		
				Детали		
Б4		2	ТП 901-3-234.87- КЖИ.0.1.2.2	А-I-8-ГОСТ 5781-82 ℓ=900	30	0.36 кг
				ТП 901-3-234 87- КЖИ.0.1.20-01		
				Детали		
Б4		2	- КЖИ.0.1.2.2	А-I-8-ГОСТ 5781-82 ℓ=900	16	0.36 кг
				ТП 901-3-234.87- КЖИ.0.1.20-02		
				Детали		
Б4		2	- КЖИ.0.1.2.3	А-I-8-ГОСТ 5781-82 ℓ=840	30	0.33 кг

Обозначение	Марка	Размеры, мм.					Кол-во	Масса, кг
		A	B	c	d	И	П	
ТП 901-3-234.87 - КЖИ 0.1.20	СКК4	900	456	16	107	100	28	17.1
-01	СКК5	900	456	16	107	200	14	12.06
-02	СКК6	840	425	15	100	100	28	16.2

Инв.№ подл. | Подпись и дата | Взам.инв.№

Привязан

Инв.№

Провер.	Певчева	
Ст.техн.	Голованова	
Рук.гр	Антонова	
ГИП	Кузнецов	
Н.контр.	Данилевский	
Нач.отд.	Красавин	

ТП 901-3-234.87 - КЖИ.0.1.2.0

Сетка арматурная (СКК4 ... СКК6)

Стадия	Масса	Масштаб
Р	см. табл.	1:20
Лист	Листов 1	

ЦНИИЭП инженерного оборудования г. Москва

Формат А3

Альбом VI часть 2

901-3-234.87

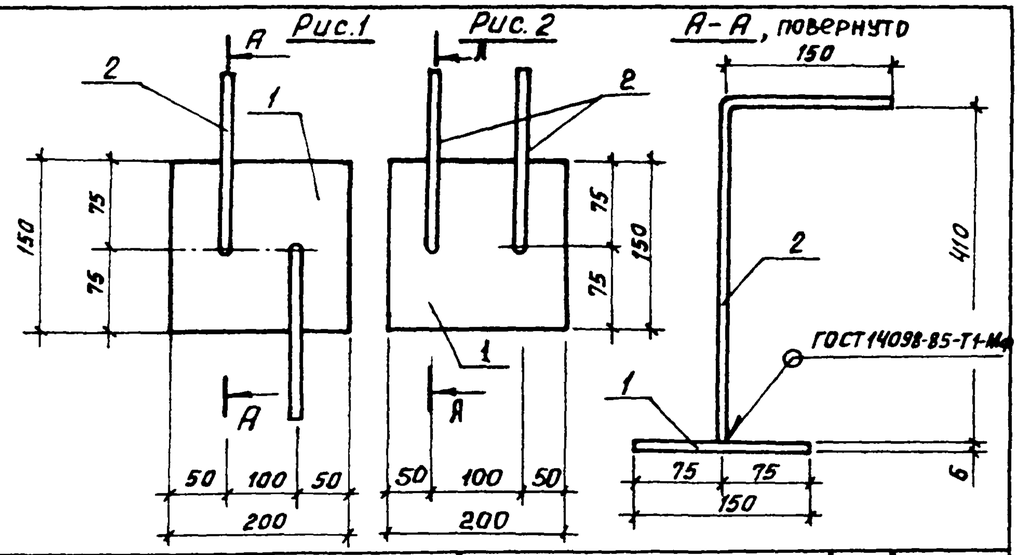

Формат	Зона	Поз	Обозначение	Наименование	Кол.	Примеч.
				Детали		
Б4		1	ТП 901-3-234.87 -КЖИ 0.0.4.1	Полоса $\frac{Б\text{-}2\ 6\times150\ ГОСТ\ 103\text{-}76}{В\ Ст3кп2\text{-}ГОСТ\ 535\text{-}79}$ ℓ=200	1	1.41 кг
Б4		2	-КЖИ. 0.0.4.2	А-III-10-ГОСТ 5781-82 ℓ=560	2	0.35 кг

Покрытие поверхностей: ГОР.Ц.50-60

Обозначение	Марка	Рис.
ТП 901-3-234.87 -КЖИ 0.0.4.0	МН2	1
-01	МН3	2

ПРИВЯЗАН:

ИНВ. №

ТП 901-3-234.87 -КЖИ.0.0.4.0

Изделие закладное (МН2; МН3)

Стадия	Масса	Масштаб
Р	2.11	1:50

Лист: Листов: 1

ЦНИИЭП инженерного оборудования г. Москва.

Пров.	Певчева	
Ст техн	Голованова	
Рук гр	Антонова	
ГИП	Кузнецов	
Н. контр	Данилевский	
Нач. отд	Красавин	

Взам. инв. № | Подп. и дата | Инв. № подл.

Копировал Хлон Формат А4

Альбом VI часть 2

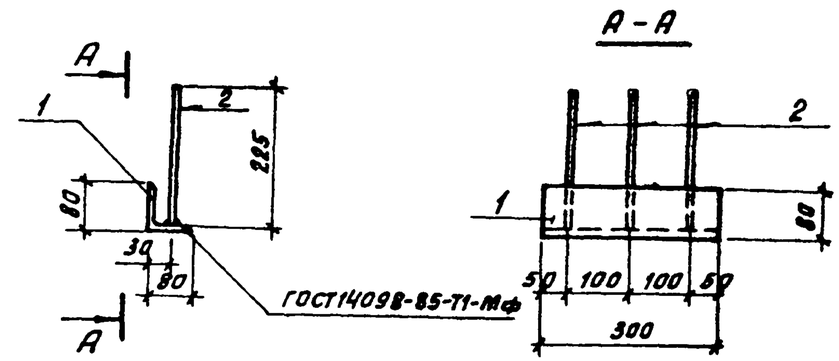

Формат	Зона	Поз.	Обозначение	Наименование	Кол.	Примеч.
				Детали		
Б4		1	ТП 901-3-234.87 -КЖИ. 2.0.1.1	Уголок $\frac{Б\text{-}80\times80\times6\ ГОСТ\ 8509\text{-}72}{В\ Ст3пс6\ ГОСТ\ 535\text{-}79}$ ℓ=300	1	2.21 кг
Б4		2	-КЖИ. 2.0.1.2	А-III-8-ГОСТ 5781-82 ℓ=225	3	0.09 кг

Покрытие поверхностей: ГОР.Ц.50-60

ПРИВЯЗАН:

ИНВ. №

ТП 901-3-234.87 -КЖИ.2.0.1.0

Изделие закладное (МН4)

Стадия	Масса	Масштаб
Р	2.48 кг	1:10

Лист: Листов: 1

ЦНИИЭП инженерного оборудования г. Москва

Провер	Певчева	
Ст. техн.	Голованова	
Рук гр.	Антонова	
ГИП	Кузнецов	
Н контр	Данилевский	
Нач отд	Красавин	

Взам. инв. № | Подп. и дата | Инв. № подл.

Копировал: Хлон Формат А4